ТИПОВЫЕ КОНСТРУКЦИИ, ИЗДЕЛИЯ И УЗЛЫ ЗДАНИЙ И СООРУЖЕНИЙ

СЕРИЯ 1.138.1-20

ПЛИТЫ ПАРАПЕТОВ

ЖЕЛЕЗОБЕТОННЫЕ ДЛЯ ЖИЛЫХ ЗДАНИЙ

ВЫПУСК 1

ПЛИТЫ РЯДОВЫЕ И УГЛОВЫЕ ДЛЯ КРУПНОБЛОЧНЫХ ЗДАНИЙ.

РАБОЧИЕ ЧЕРТЕЖИ

gost.e-ecolog.ru

ЦЕНТРАЛЬНЫЙ ИНСТИТУТ ТИПОВОГО ПРОЕКТИРОВАНИЯ
ГОССТРОЯ СССР

Москва, А-445, Смольная ул., 22

Сдано в печать VIII 1985 года

Заказ № 8538 Тираж 2850 экз.

ТИПОВЫЕ КОНСТРУКЦИИ, ИЗДЕЛИЯ И УЗЛЫ ЗДАНИЙ И СООРУЖЕНИЙ

СЕРИЯ 1.138.1-20

ПЛИТЫ ПАРАПЕТОВ

ЖЕЛЕЗОБЕТОННЫЕ ДЛЯ ЖИЛЫХ ЗДАНИЙ

ВЫПУСК 1

ПЛИТЫ РЯДОВЫЕ И УГЛОВЫЕ ДЛЯ КРУПНОБЛОЧНЫХ ЗДАНИЙ.

РАБОЧИЕ ЧЕРТЕЖИ

Разработаны ЦНИИЭП жилища

Утверждены и введены в действие Госгражданстроем
с 01.07 1985г
приказ от 11.06 1985г № 179

Руководитель отделения проектных работ — В. М. Острецов
Начальник отдела N 24 — Н. Б. Росинский
Гл. констр. отдела N 24 — Д. Е. Пальман
Гл. инж. проекта — Ю. М. Веллер

20584 2

ОБОЗНАЧЕНИЕ	НАИМЕНОВАНИЕ	СТР.
1.138.1-20.1 0000ТО	ТЕХНИЧЕСКОЕ ОПИСАНИЕ	4
1.138.1-20.1 1000	ПЛИТА ПАРАПЕТА ПП 33.6 ... ПП 12.4	13
1.138.1-20.1 1000 СБ	ПЛИТА ПАРАПЕТА ПП 33 6 .. ПП 12.4	
	СБОРОЧНЫЙ ЧЕРТЕЖ	15
1.138.1-20.1 2000	ПЛИТА ПАРАПЕТА ПП 25.6 -УН ПП 23 4 - УНЛ	16
1.138.1-20 1 2000 СБ	ПЛИТА ПАРАПЕТА ПП 25.6 - УН . ПП 23.4 - УНЛ	
	СБОРОЧНЫЙ ЧЕРТЁЖ	18
1.138.1-20 1 3000	ПЛИТА ПАРАПЕТА ПП 20.6 - УВ .. ПП 20. 4 - УВЛ	19
1.138.1-20 1 3000 СБ	ПЛИТА ПАРАПЕТА ПП 20 6 - УВ .. ПП 20 4 - УВЛ	
	СБОРОЧНЫЙ ЧЕРТЁЖ	21
1.138.1-20 1 4000	ПЛИТА ПАРАПЕТА ПП 20.6 - У .. ПП 18.4 - УЛ	22
1.138.1-20.1 4000СБ	ПЛИТА ПАРАПЕТА ПП 20 6 - У .. ПП 18 4 - УЛ	
	СБОРОЧНЫЙ ЧЕРТЁЖ	24
1.138.1-20 1 10000 Д1	УЗЕЛ I, II	25
1.138.1-20.1 1100	СЕТКА С-1 ... С-15	26
1.138.1-20.1 1100СБ	СЕТКА С-1 ... С-15 СБОРОЧНЫЙ	
	ЧЕРТЁЖ	28
1.138.1-20.1 2100	СЕТКА С-16 , С-17	29
1.138.1-20.1 2100СБ	СЕТКА С-16 , С-17. СБОРОЧНЫЙ	
	ЧЕРТЁЖ	30
1.138.1-20.1 2200	СЕТКА С-18 , С-19	31
1.138.1-20.1 2200 СБ	СЕТКА С-18 , С-19 . СБОРОЧНЫЙ	
	ЧЕРТЁЖ.	32
1.138.1-20.1 2300	СЕТКА С-20 , С-21	33
1.138.1-20.1 2300СБ	СЕТКА С-20 , С-21 . СБОРОЧНЫЙ	
	ЧЕРТЁЖ	34

Инв.№ подл. | Подпись и дата | Взам.инв.№

Н.контр.	ГИБЕРМАН			1.138.1-20.10000
Нач. отд.	РОСИНСКИЙ			
Гл.конс.от	ПАЛЬМАН			Содержание
Гл.инж.пр	ВЕЛЛЕР		01.95	
Ст. инж.	КАШИНА			

СТАДИЯ	ЛИСТ	ЛИСТОВ
Р	1	2

ЦНИИЭП жилища

Обозначение	Наименование	Стр.
1.138.1-20.1 3100	Сетка С-22, С-23	35
1.138.1-20.1 3100 СБ	Сетка С-22, С-23 Сборочный	
	Чертёж	36
1.138.1-20.1 3200	Сетка С-24, С-25	37
1.138.1-20.1 3200 СБ	Сетка С-24, С-25. Сборочный	
	Чертёж	38
1.138.1-20.1 3300	Сетка С-26, С-27	39
1.138.1-20.1 3300 СБ	Сетка С-26, С-27. Сборочный	
	Чертёж	40
1.138.1-20.1 4100	Сетка С-28, С-29	41
1.138.1-20.1 4100 СБ	Сетка С-28, С-29. Сборочный	
	Чертёж	42
1.138.1-20.1 4200	Сетка С-30 ... С-33	43
1.138.1-20.1 4200 СБ	Сетка С-30 .. С-33 Сборочный	
	Чертёж	44
1.138.1-20.1 0001	Петля строповочная П-1	45
1.138.1-20.1 0000 ВМ	Ведомость расхода материалов	46

Инв. № подл. | Подпись и дата | Взам. инв. №

20584 4 Формат А4

I. Вводная часть

Входящие в состав "Общесоюзного строительного каталога типовых конструкций и изделий для всех видов строительства" рабочие чертежи серии I.I38.1-20 "Плиты парапетов железобетонные для жилых зданий", выпуск I "Плиты рядовые и угловые для крупноблочных зданий", разработаны на основании задания, утвержденного Управлением по жилищному строительству Госграждансгроя 07.02. I983 г.

В настоящих рабочих чертежах, выпущенных взамен ранее действовавших чертежей серии I.I38-2 "Железобетонные парапетные плиты для жилых зданий", выпуск I "Плиты длиной 358, 328, 298, 268, 238 см для крупноблочных стен толщиной 40, 50, 60 см", на основании практики типового проектирования крупноблочных жилых зданий по согласованию с Госграждансгроем (письмо от 20.03. I984 г. № 3-435) изменена номенклатура изделий (исключена рядовая плита номинальной длиной 3,6 м, включена рядовая плита номинальной длиной I,2 м и введены парапетные плиты для угловых участков наружных стен - плиты для наружных и внутренних углов с одной скошенной поперечной гранью и ромбовидные в плане плиты с двумя скошенными поперечными гранями).

Армирование парапетных плит откорректировано в части повышения расчетного сопротивления арматурной стали согласно изменениям и дополнениям главы СНиП II-2I-75, введенным в действие с I июля I98I г. (постановление Госстроя СССР от II.05.I98I г. № 67).

				1.138.1-20.1 0000 ТО		
Н. контр	Гиберман					
Нач. отд.	Росинский			ТЕХНИЧЕСКОЕ ОПИСАНИЕ	Стадия: Р	Лист: 1 / Листов: 9
Гл. конс. отд.	Пальман					
Гл. инж. пр.	Беллер		01 85		ЦНИИЭП жилища	
Ст. инж.	Кашина					

20584 5

Рабочие чертежи настоящего выпуска выполнены с учетом требований следующих документов: СНиП II-21-75; ГОСТ 10922-75; ГОСТ 14098-68; СН 393-78; "Руководство по проектированию бетонных и железобетонных конструкций из тяжелого бетона (без предварительного напряжения)", ЦНИИПромзданий и НИИЖБ, 1978 г.; "Руководство по конструированию бетонных и железобетонных конструкций из тяжелого бетона (без предварительного напряжения"), Ленинградский Промстройпроект, ЦНИИПромзданий и НИИЖБ, 1978 г.

Плиты парапетов, приведенные в настоящем выпуске, предназначены для применения в крупноблочных жилых зданиях, строящихся в обычных условиях II и III климатических районов и IB климатического подрайона. Допускается применение указанных плит в зданиях с кирпичными стенами, строящихся в тех же условиях.

2. Технические требования

2.1. Основные параметры и размеры

Настоящий комплект рабочих чертежей плит парапетов разработан применительно к крупноблочным жилым зданиям с толщиной наружных стен 400, 500 и 600 мм и включает в себя:

рядовые (прямоугольные в плане) плиты длиной 1180, 2380, 2680, 2980 и 3280 мм;

угловые плиты с одной скошенной поперечной гранью (для наружных и внутренних углов);

угловые плиты с двумя скошенными поперечными гранями (ромбовидные в плане).

Каждая разновидность левых и правых угловых плит представлена одним типоразмером.

2.2. Маркировка

Маркировка плит парапетов выполняется в соответствии с требованиями ГОСТ 23009-78.

Марка изделия состоит из буквенно-цифровых групп, разделенных дефисом.

Первая группа содержит буквенное обозначение типа конструкции (ПП - плита парапета) и ее номинальные размеры в дециметрах (длина и ширина). При этом цифра, указывающая ширину плит, одновременно свидетельствует о принадлежности данной марки к крупноблочным зданиям с той или иной шириной наружных стен.

Вторая группа содержит буквенное обозначение, характеризующее специфику угловых плит (УН - угловая плита для наружного угла, УВ - угловая плита для внутреннего угла, У - угловая плита с двумя скошенными поперечными гранями), а также, для соответствующих плит, индекс "л", проставляемый в плитах с поперечными гранями, скошенными с левой стороны плит или скошенными влево (для плит с двумя скошенными гранями). При определении "левых" марок изделий положение наблюдателя принимается изнутри контура здания.

Пример маркировки плиты парапета: ПП 20.5-УВл - плита парапета угловая номинальной длиной 2,0 м для внутренних углов наружных стен крупноблочных зданий при толщине стены 500 мм, со скошенной гранью, расположенной с левой стороны изделия.

Требования к маркировке - в соответствии с ГОСТ 13015.2-81. Маркировочные надписи следует наносить на верхних плоскостях плит парапетов.

3. Указания по изготовлению

Все плиты парапетов изготавливаются из тяжёлого бетона марки М 200, с проектной маркой бетона по морозостойкости- не ниже Мрз 75, по водонепроницаемости - не менее В 2 (для жилых зданий II класса, эксплуатируемых при температуре наружного воздуха наиболее холодной пятидневки, определяемой согласно СНиП 2.01.01.82 не ниже минус 40°С).

Плиты парапетов армируются плоскими сетками. Продольная арматура сеток рассчитана на восприятие монтажных нагрузок от собственной массы плит. Строповочные петли привязываются к сеткам.

Арматурные сетки выполняются из обыкновенной арматурной проволоки периодического профиля класса Вр-I (ГОСТ 6727-80), строповочные петли - из стержневой горячекатаной гладкой арматуры класса А-I (ГОСТ 5781-82) марок ВСт3пс2 и ВСт3сп2. Применение стали марки ВСт3пс2 для изготовления петель плит парапетов, транспортируемых и монтируемых при температуре ниже -40°С не допускается.

Сталь, применяемая для изготовления сеток, должна иметь гарантию свариваемости.

Изготовление плит парапетов предусматривается в проектном положении (в горизонтальных формах).

Изготовление сеток производится при помощи контактной точечной электросварки.

С целью экономии металла рекомендуется изготавливать сетки для угловых плит парапетов безотходным способом - из спаренных сеток, разрезаемых под углом 45° или из непрерывной сетки, разрезаемой под углами 45 и 90°.

Точность изготовления плит парапетов, а также качество поверхностей и внешний вид изделий – в соответствии с требованиями ГОСТ 13015.0-83

Поставка потребителю плит парапетов может производиться после достижения бетоном не менее 70% прочности от его проектной марки по прочности на сжатие при условии, что завод-изготовитель гарантирует достижение бетоном проектной прочности в возрасте 28 суток.

4. Правила приемки

Приемка плит парапетов – в соответствии с требованиями ГОСТ 13015.1-81.

5. Методы контроля и испытаний

Ввиду того, что величина бетонных сечений плит парапетов принята по конструктивным соображениям, контроль прочности изделий следует производить по данным систематической проверки контрольных образцов бетона и материалов, применяемых при изготовлении плит.

Прочность бетона на сжатие следует определять по ГОСТ 10180-78 на серии образцов, изготовленных из бетонной смеси рабочего состава.

Морозостойкость бетона следует определять по ГОСТ 10060-76.

Водонепроницаемость бетона следует определять по ГОСТ 12730.0-78 и ГОСТ 12730.5-78.

Методы контроля и испытаний сварных арматурных изделий – по ГОСТ 10922-75.

Размеры, непрямолинейность и неплоскостность плит, положение арматурных изделий, а также качество бетонных поверхностей, внешний вид и фактическую массу плит следует проверять методами, установленными ГОСТ 13015.0-83.

6. Хранение и транспортировка

Плиты парапетов следует хранить и транспортировать в контейнерах или пакетах в горизонтальном (проектном положении рассортированными по маркам и установленными на деревянные прокладки, расположенные по одной вертикали. Контейнеры или пакеты следует устанавливать на площадках с твердым и ровным основанием.

Допускается хранение плит и их перевозка без контейнеров. В этом случае плиты должны храниться рассортированными по маркам в штабелях и должны быть предохранены от загрязнения и повреждения поверхностей плит. Под первый ряд штабеля плит и между последующими рядами должны быть уложены деревянные прокладки, расположенные на одной вертикали. Прокладки под нижний ряд плит следует укладывать по плотному тщательно выровненному основанию.

Плиты парапетов должны укладываться так, чтобы обеспечивалась возможность их захвата и свободного подъема для погрузки или монтажа.

Все операции, связанные с погрузкой, перевозкой, разгрузкой и складированием плит парапетов, должны производиться с соблюдением мер, исключающих возможность их повреждения.

При перевозке плиты следует укладывать правильными рядами продольной осью в направлении движения. В каждом ряду между плитами должны укладываться деревянные прокладки.

При хранении и транспортировке плит прокладки следует размещать вплотную к строповочным петлям (со стороны центра плиты).

7. Указания по монтажу

Плиты парапетов должны монтироваться на цементном растворе марки не ниже М100. Толщина вертикальных швов между плитами – 20 мм. Заполнение швов раствором должно быть тщательным и обеспечивать отсутствием пустот в растворном слое.

Искривление строповочных петель, используемых для крепления металлического ограждения кровли здания, не допускается.

Номенклатура изделий

Обозначение	Марка	Эскиз	Размеры, мм L	B	a	Масса, кг
1.138.1-20 1 1000	ПП33,6	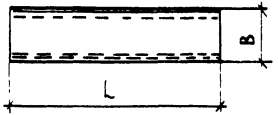	3280	600	—	392
-01	ПП33,5		3280	500	—	330
-02	ПП33,4		3280	400	—	270
-03	ПП30,6		2980	600	—	356
-04	ПП30,5		2980	500	—	300
-05	ПП30,4		2980	400	—	245
-06	ПП27,6		2680	600	—	320
-07	ПП27,5		2680	500	—	270
-08	ПП27,4		2680	400	—	220
-09	ПП24,6		2380	600	—	285
-10	ПП24,5		2380	500	—	240
-11	ПП24,4		2380	400	—	195
-12	ПП12,6		1180	600	—	140
-13	ПП12,5		1180	500	—	120
-14	ПП12,4		1180	400	—	98

Обозначение	Марка	Эскиз	Размеры мм L	B	a	Масса, кг
1 138.1- 20 1 2000	ПП25 6 УН	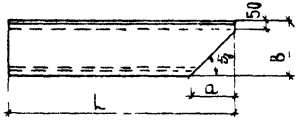	2460	600	550	268
-02	ПП24 5-УН		2360	500	450	220
-04	ПП23 4-УН		2260	400	350	175
-01	ПП25 6-УНл	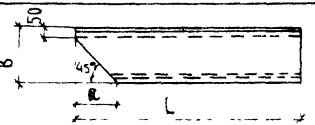	2460	600	550	268
-03	ПП24 5-УНл		2360	500	450	220
-05	ПП23 4-УНл		2260	400	350	175
1 138 1-20 1 3000	ПП20 6 УВ	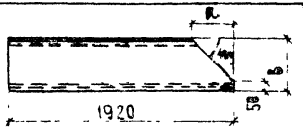	—	600	550	218
-02	ПП20 5-УВ		—	500	450	188
04	ПП20 4-УВ		—	400	350	155
-01	ПП20 6-УВл	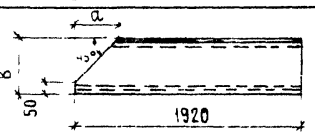	—	600	550	218
03	ПП20 5 УВл		—	500	450	188
-05	ПП20 4-УВл		—	400	350	155
1 138 1-20 1 4000	ПП20 6-У	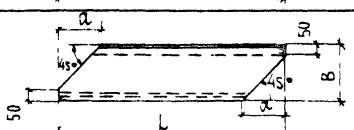	2000	600	550	200
02	ПП19 5-У		1900	500	450	170
-04	ПП18 4-У		1800	400	350	135
-01	ПП20 6 Ул	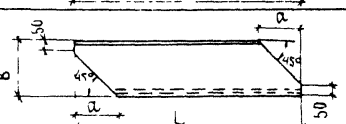	2000	600	550	200
-03	ПП19 5-Ул		1900	500	450	170
-05	ПП18 4-Ул		1800	400	350	135

1 138 1 20 1 0000 ТО

225824/13

Формат А4

Лист 9

12

Инв.№ подл. | Подпись и дата | Взам.инв.№

Формат	Зона	Поз.	Обозначение	Наименование	Кол на испол 1 138 1 – 20 1 1000 –						Примечание
					–	01	02	03	04	05	
				Документация							
А4			1 138 1-20 1 1000 СБ	Сборочный чертёж		×	×	×	×	×	
А4			1 138 1-20 1 0000 А1	Узел I, II	×	×	×	×	×	×	
А4			1 138 1-20 1 0000 ТО	Техническое описание	×	×	×	×	×	×	
А4			1 138 1-20 1 0000 РМ	Ведомость расхода материалов	×	×	×	×	×	×	
				Сборочные единицы							
А4		1	1 138 1-20 1 1100	Сетка С-1	1						2,61 кг
			-01	Сетка С-2		1					2,31 кг
			-02	Сетка С-3			1				1,84 кг
			-03	Сетка С-4				1			2,34 кг
			-04	Сетка С-5					1		2,07 кг
			-05	Сетка С-6						1	1,65 кг
				Детали							
А4		2	1 138 1-20 1 0001	Петля строповочная П-1	2	2	2	2	2	2	0,35 кг
				Материалы							
				Тяжелый бетон марки М200	0,157	0,132	0,108	0,143	0,120	0,098	м³

Н.контр	Гиберман	
Нач.отд	Росинский	
Гл.конс.отд	Пальман	
Гл.инж.пр	Беллер	01.85
Ст.инж	Кашина	

1 138.1 – 20 1 1000

Плита парапета

пп 33.6 . пп 12 ч

Стадия	Лист	Листов
Р	1	2

ЦНИИЭП жилища

41 48502

Формат	Зона	Поз.	Обозначение	Наименование	Кол на испол 1 138 1-20 1 1000 - 06	07	08	09	10	11	12	13	14	Примечание
				Документация										
А4			1.138 1-20 1 1000 СБ	Сборочный чертеж	×	×	×	×	×	×	×	×	×	
			1 138 1-20 1 0000 Д1	Узел I II	×	×	×	×	×	×	×	×	×	
			1 138 1-20 1 0000 ТО	Техническое описание	×	×	×	×	×	×	×	×	×	
			1 138 1-20 1 0000 РМ	Ведомость расхода материалов	×	×	×	×	×	×	×	×	×	
				Сборочные единицы										
		1	1 138 1-20 1 1100 -06	Сетка С-7	1									1,40 кг
			-07	Сетка С-8		1								1,26 кг
			-08	Сетка С-9			1							1,98 кг
			-09	Сетка С-10				1						1,20 кг
			-10	Сетка С-11					1					1,08 кг
			-11	Сетка С-12						1				0,84 кг
			-12	Сетка С-13							1			0,60 кг
			-13	Сетка С-14								1		0,54 кг
			-14	Сетка С-15									1	0,42 кг
				Детали										
			1 138 1-20 1 0031	Петля строповочная П-1	2	2	2	2	2	2	2	2	2	0,35 кг
				Материалы										
				Тяжелый бетон марки М200	0,128	0,108	0,088	0,114	0,096	0,078	0,056	0,048	0,039	м³

205 х 15

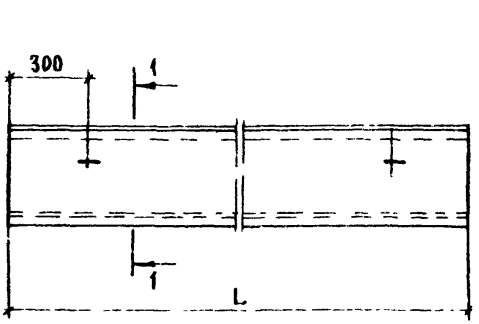

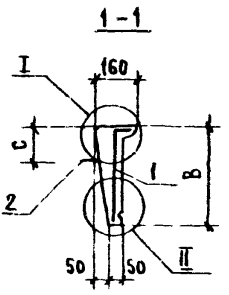

Обозначение	Марка	L, мм	B, мм	C, мм	Масса, кг
1 138 1 - 20.1 1000	ПП 33 6	3280	600	250	392
- 01	ПП 33 5	3280	500	200	330
- 02	ПП 33 4	3280	400	150	270
- 03	ПП 30 6	2980	600	250	358
- 04	ПП 30 5	2980	500	200	300
- 05	ПП 30 4	2980	400	150	245
- 06	ПП 27 6	2680	600	250	320
- 07	ПП 27 5	2680	500	200	270
- 08	ПП 27 4	2680	400	150	220
- 09	ПП 24 6	2380	600	250	285
- 10	ПП 24 5	2380	500	200	240
- 11	ПП 24 4	2380	400	150	195
- 12	ПП 12 6	1180	600	250	140
- 13	ПП 12,5	1180	500	200	120
- 14	ПП 12 4	1180	400	150	98

Взам. инв. №

Подпись и дата

Инв. № подл.

1 138.1 - 20.1 1000 СБ

Н. контр.	Гиберман		
Нач. отд.	Росинский		
Гл. конс. отд.	Пальман		
Гл. инж. пр.	Веллер		01 85
Ст. инж.	Кашина		

Плита парапета ПП 33 6 .. ПП 12.Ч. Сборочный чертеж

Стадия	Масса	Масштаб
Р	см. табл.	—
Лист	Листов 1	

ЦНИИЭП жилища

Формат	Зона	Поз	Обозначение	Наименование	Кол.	Примечание
				Документация		
А4			1 138.1 -20.1 2000 СБ	Сборочный чертеж		
А4			1 138.1 -20 1 0000 Д1	Узел I, II		
А4			1 138.1 -20 1 0000 ТО	Техническое описание		
А4			1 138.1 -20 1 0000 РМ	Ведомость расхода		
				материалов		
				Детали		
А4		1	1 138.1 -20 1 0001	Петля строповочная П-1	2	0,35 кг
			Переменные	данные для исполнений:		
				1 138.1 - 20.1 2000		ПП25.6-УН
				Сборочные единицы		
А4		2	1 138.1 -20 1 2100	Сетка С-16	1	1,12 кг
				Материалы		
				Тяжелый бетон марки М200	0,107	м³
				1 138.1 - 20.1 2000-01		ПП25,6-УНА
				Сборочные единицы		
А4		2	1 138.1 - 20.1 2100-01	Сетка С-17	1	1,12 кг
				Материалы		
				Тяжелый бетон марки М200	0,107	м³

Н. контр.	Гиберман		1 138.1 - 20.1 2000
Нач. отд.	Росинский		
Гл. конс. от.	Пальман		Плита парапета
Гл. инж. пр.	Веллер	01.93	ПП 25.6 - УН ... ПП 23.4 - УНА
Ст. инж.	Кашина		

Стадия	Лист	Листов
Р	1	2

ЦНИИЭП жилища

Формат А4

Формат	Зона	Поз.	Обозначение	Наименование	Кол.	Примечание
			Переменные	Данные для исполнений		
				1.138.1-20.1 0000-02		ПП24,5-УН
				Сборочные единицы		
А4		2	1.138.1-20.1 2200	Сетка С-18	1	0,99 кг
				Материалы		
				Тяжёлый бетон марки М200	0,088	м3
				1.138.1-20.1 2000-03		ПП24,5-УНа
				Сборочные единицы		
А4		2	1.138.1-20.1 2200-01	Сетка С-19	1	0,99 кг
				Материалы		
				Тяжёлый бетон марки М200	0,088	м3
				1.138.1-20.1 2000-04		ПП23Ч-УН
				Сборочные единицы		
А4		2	1.138.1-20.1 2300	Сетка С-20	1	0,75 кг
				Материалы		
				Тяжёлый бетон марки М200	0,07	м3
				1.138.1-20.1 2000-05		ПП23Ч-УНа
				Сборочные единицы		
А4		2	1.138.1-20.1 2300-01	Сетка С-21	1	0,75 кг
				Материалы		
				Тяжёлый бетон марки М200	0,07	м3

Инв. № подл. | Подпись и дата | Взам. инв. №

РИС. 1

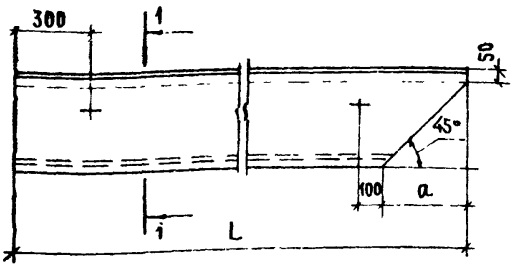

РИС 2

Остальное см. рис. 1

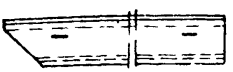

Обозначение	Марка	Рис	L, мм	B, мм	a, мм	c, мм	Масса, кг
1 138.1 - 20 1 2000	ПП 25 6 -УН	1	2460	600	550	250	268
-01	ПП 25.6 - УНл	2	2460	600	550	250	268
-02	ПП 24 5 - Ун	1	2360	500	450	200	220
-03	ПП 24 5 - Унл	2	2360	500	450	200	220
-04	ПП 23.4 - УН	1	2260	400	350	150	175
-05	ПП 23.4 - УНл	2	2260	400	350	150	175

			1 138 1 - 20 1 2000 СБ
Н. контр	Гиберман		Плита парапета ПП 25.6 - УН ПП 23.4 - УНл. Сборочный чертёж
Нач. отд.	Росинский		
Гл. конс. от.	Пальман		
Гл. инж. пр	Веллер	01 85	
Ст. инж.	Кашина		

Стадия	Масса	Масштаб
Р	См. табл.	—
Лист	Листов 1	

ЦНИИЭП жилища

Формат	Зона	Поз.	Обозначение	Наименование	Кол	Примечание
				Документация		
А4			1.138.1-20.1 3000 СБ	Сборочный чертеж		
А4			1.138.1-20.1 0000 Д1	Узел I, II		
А4			1.138.1-20.1 0000 ТО	Техническое описание		
А4			1.138.1-20.1 0000 РМ	Ведомость расхода материалов		
				Детали		
А4		1	1.138.1-20.1 0001	Петля строповочная П-1	2	0,35 кг
			Переменные	данные для исполнений		
				1.138.1-20.1 3000		ПП20.6-УВ
				Сборочные единицы		
А4		2	1.138.1-20.1 3100	Сетка С-22	1	0,82 кг
				Материалы		
				Тяжелый бетон марки М200	0,087	м3
				1.138.1-20.1 3000-01		ПП20.6-УВл
				Сборочные единицы		
А4		2	1.138.1-20.1 3100-01	Сетка С-23	1	0,82 кг
				Материалы		
				Тяжелый бетон марки М200	0,087	м3

Н контр	Гиберман		1.138.1-20.1 3000
Нач отд	Росинский		
Гл конс от	Пальман		Плита парапета ПП20.6-УВ. ПП20.4-УВл
Гл инж пр	Веллер	01.85	
Ст техн	Кашина		

Стадия	Лист	Листов
Р	1	2

ЦНИИЭП жилища

Формат	Зона	Поз	Обозначение	Наименование	Кол.	Примечание
			Переменные	данные для исполнений		
				1.138.1-20.1 3000-02		ПП20,5-ЧВ
				Сборочные единицы		
А4		2	1.138.1-20.1 3200	Сетка С-24	1	0,76 кг
				Материалы		
				Тяжелый бетон марки М200	0,015	м3
				1.138.1-20.1 3000-03		ПП20,5-ЧВл
				Сборочные единицы		
А4		2	1.138.1-20.1 3200-01	Сетка С-25	1	0,76 кг
				Материалы		
				Тяжёлый бетон марки М200	0,015	м3
				1.138.1-20.1 3000-04		ПП20,4-ЧВ
				Сборочные единицы		
А4		2	1.138.1-20.1 3300	Сетка С-26	1	0,61 кг
				Материалы		
				Тяжёлый бетон марки М200	0,062	м3
				1.138.1-20.1 3000-05		ПП20,4-ЧВл
				Сборочные единицы		
А4		2	1.138.1-20.1 3300-01	Сетка С-27	1	0,61 кг
				Материалы		
				Тяжелый бетон марки М200	0,062	м3

Рис. 1

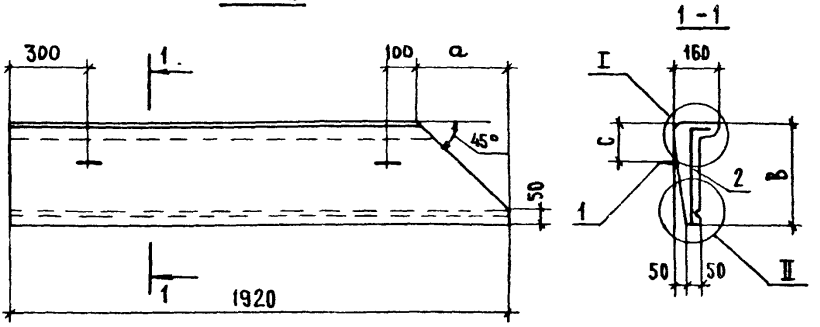

Рис. 2

Остальное - см. рис. 1



Обозначение	Марка	Рис.	a, мм	B, мм	C, мм	Масса, кг
1 138.1 - 20 1 3000	ПП 20.6 - УВ	1	550	600	250	218
-01	ПП 20 6 - УВл	2	550	600	250	218
-02	ПП 20.5 - УВ	1	450	500	200	188
-03	ПП 20 5 - УВл	2	450	500	200	188
-04	ПП 20 4 - УВ	1	350	400	150	155
-05	ПП 20 4 - УВл	2	350	400	150	155

Н контр	Гиберман		
Нач отд	Росинский		
Гл кон отд	Пальман		
Гл инж пр	Веллер		01.85
Ст инж	Кашина		

1 138 1 - 20.1 3000 СБ

Плита парапета ПП 20.6-УВ... ПП 20.4-УВл. Сборочный чертёж

Стадия	Масса	Масштаб
Р	см табл	—
Лист	Листов 1	

ЦНИИЭП жилища

20584 20

ФОРМАТ	ЗОНА	ПОЗ	ОБОЗНАЧЕНИЕ	НАИМЕНОВАНИЕ	КОЛ.	ПРИМЕЧАНИЕ
				ДОКУМЕНТАЦИЯ		
А4			1.138.1-20.1 4000 СБ	СБОРОЧНЫЙ ЧЕРТЕЖ		
А4			1.138.1-20 1 0000 Д1	УЗЕЛ I, II		
А4			1.138.1-20.1 0000 ТО	ТЕХНИЧЕСКОЕ ОПИСАНИЕ		
А4			1 1381 1-20 1 0000 РМ	ВЕДОМОСТЬ РАСХОДА МАТЕРИАЛОВ		
				ДЕТАЛИ		
А4		1	1.138.1-20 1 0001	ПЕТЛЯ СТРОПОВОЧНАЯ П 1	2	0,35КГ
			ПЕРЕМЕННЫЕ	ДАННЫЕ ДЛЯ ИСПОЛНЕНИЯ:		
				1 138.1-20 1 4000		ПП20.6-Ч
				СБОРОЧНЫЕ ЕДИНИЦЫ		
А4		2	1 138.1-20 1 4100	СЕТКА С-28	1	0,80КГ
				МАТЕРИАЛЫ		
				ТЯЖЕЛЫЙ БЕТОН МАРКИ М200	0,08	М3
				1 138.1-20 1 4000-01		ПП20 6 УЛ
				СБОРОЧНЫЕ ЕДИНИЦЫ		
А4		2	1 138.1-20 1 4100-01	СЕТКА С-29	1	0,80КГ
				МАТЕРИАЛЫ		
				ТЯЖЕЛЫЙ БЕТОН МАРКИМ200	0,08	М3

Н КОНТР	ГИБЕРМАН		
НАЧ ОТД	РОСИНСКИЙ		
ГИП КОНС ОТ	ПАЛЬМАН		
ГИП ИНЖ ПР	ВЕЛЕР		01.85
СТ ИНЖ	КАШИНА		

1 138.1-20 1 4000

ПЛИТА ПАРАПЕТА

ПП 20 6-Ч ПП 18 Ч-УЛ

СТАДИЯ	ЛИСТ	ЛИСТОВ
Р	1	2

ЦНИЭП ЖИЛИЩА

ФОРМАТ А4

Формат	Зона	Поз.	Обозначение	Наименование	Кол.	Примечание
			Переменные	Данные для исполнений:		
				1.138.1-20.1 4000-02		ПП 19.5 У
				Сборочные единицы		
А4		2	1.138.1-20.1 4200	Сетка С-30	1	0,69 кг
				Материалы		
				Тяжёлый бетон марки М200	0,068	м3
				1.138.1-20.1 4000-03		ПП 19,5-УА
				Сборочные единицы		
А4		2	1.138.1-20.1 4200-01	Сетка С-31	1	0,69 кг
				Материалы		
				Тяжёлый бетон марка М200	0,068	м3
				1.138.1-20.1 4000-04		ПП 18,4-У
				Сборочные единицы		
А4		2	1.138.1-20.1 4200-02	Сетка С-32	1	0,56 кг
				Материалы		
				Тяжёлый бетон марки М200	0,054	м3
				1.138.1-20.1 4000-05		ПП 18,4-УА
				Сборочные единицы		
А4		2	1.138.1-20.1 4200-03	Сетка С-33	1	0,56 кг
				Материалы		
				Тяжёлый бетон марки М200	0,054	м3

Инв. № подл. | Подпись и дата | Взам. инв. №

рис 1

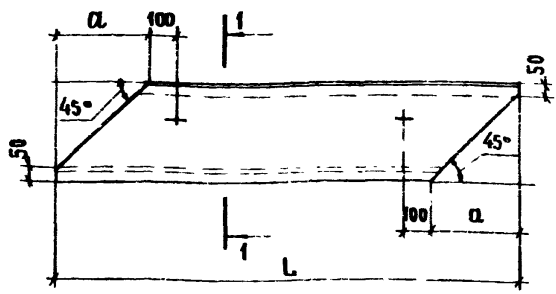

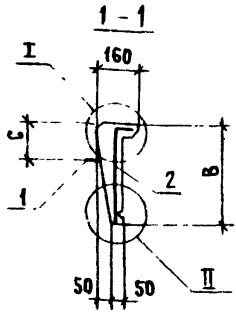

РИС. 2

Остальное-см. рис.1

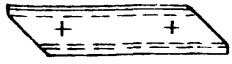

Обозначение	Марка	Рис	L, мм	В, мм	а, мм	С, мм	Масса, кг
1 138.1 - 20 1 4000	ПП 20.6 - У	1	2000	600	550	250	200
-01	ПП 20.6 - Уа	2	2000	600	550	250	200
-02	ПП 19 5 - У	1	1900	500	450	200	170
-03	ПП 19 5 - Уа	2	1900	500	450	200	170
-04	ПП 18.4 - У	1	1800	400	350	150	135
-05	ПП 18.4 - Уа	2	1800	400	350	150	135

1 138.1 - 20.1 4000 СБ

Н контр	Гиберман		
Нач отд	Росинский		
Гл конс от	Пальмам		
Гл инж пр	Веллер		01.85
Ст инж.	Кашина		

ПЛИТА ПАРАПЕТА ПП 20.6-У .. ПП 18.4-Уа. СБОРОЧНЫЙ ЧЕРТЕЖ

Стадия	Масса	Масштаб
Р	смтабл	—
Лист	Листов 1	

ЦНИИЭП жилища

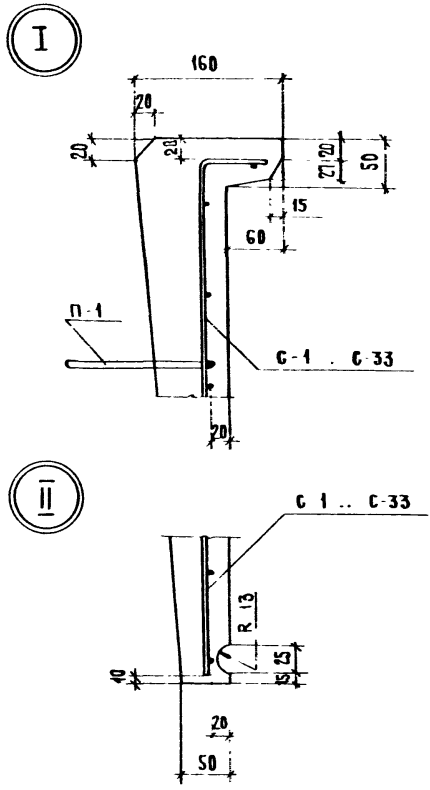

Н. КОНТР	ГИБЕРМАН		
НАЧ. ОТД.	РОСИНСКИЙ		
ГЛ. КОНС. ОТ	ПАЛЬМАН		
ГЛ. ИНЖ. ПР	ВЕЛЛЕР		9.85
СТ. ИНЖ.	КАШИНА		

1.138.1-20.1 0000 Д1

Узел I, II

Стадия	Лист	Листов
Р		1

ЦНИИЭП жилища

Инв. № подл. | Подпись и дата | Взам. инв. №

Формат	Зона	Поз.	Обозначение	Наименование	Кол. на испол. 1.138.1-20.1.1100- –	01	02	03	04	05	06	07	08	09	Примечание
				Документация											
А4			1.138.1-20.1.1100СБ	Сборочный чертеж	×	×	×	×	×	×	×	×	×	×	
				Детали											
				ф4 Вр-I ГОСТ 6727-80											
Б.Ч		1	1.138.1-20.1.1101	ℓ=3260	7	6	5								0,30 кг
			1.138.1-20.1.1102	ℓ=2960				7	6	5					0,27 кг
				ф3 Вр-I ГОСТ 6727-80											
			1.138.1-20.1.1103	ℓ=2660							7	6	5		0,14 кг
			1.138.1-20.1.1104	ℓ=2360										7	0,12 кг
Б.Ч		2	1.138.1-20.1.1105	ℓ=640	17			15			14			12	0,03 кг
			1.138.1-20.1.1106	ℓ=540		17			15			14			0,03 кг
			1.138.1-20.1.1107	ℓ=440			17			15			14		0,02 кг

Н. контр.	Гиберман		1.138.1-20.1.1100
Нач. отд.	Росинский		
Гл. кон. отд.	Пальман		Сетка
Гл. инж. пр.	Веллер	01.85	С-1 ... С-15
Ст. инж.	Кашина		

Стадия	Лист	Листов
Р	1	2

ЦНИИЭП жилища

20584-27

Формат	Зона	Поз.	Обозначение	Наименование	Кол. на испол 1.138.1-20.1 1100- 10	11	12	13	14					Примечание
				Документация										
А4			1.138.1-20.1 1100СБ	Сборочный чертеж	×	×	×	×	×					
				Детали										
				ФЗ Вр-I ГОСТ 6727-80										
Б4		1	1.138.1-20.1 1104	ℓ=2360	6	5								0,12 кг
			1.138.1-20.1 1108	ℓ=1160			7	6	5					0,06 кг
		2	1.138.1-20.1 1105	ℓ= 640			6							0,03 кг
			1.138.1-20.1 1106	ℓ= 540	12			6						0,03 кг
			1.138.1-20.1 1107	ℓ= 440		12			6					0,02 кг

82 20584

РАЗВЕРТКА

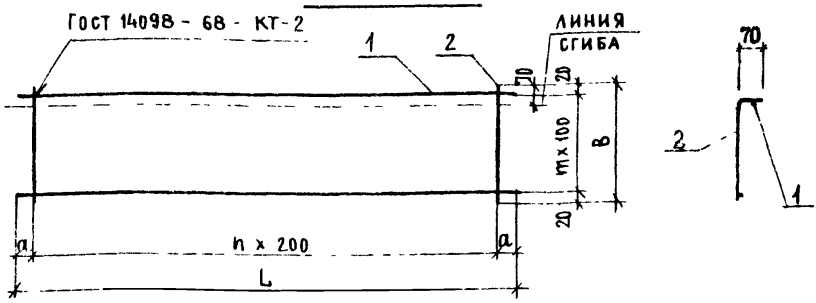

ОБОЗНАЧЕНИЕ	МАРКА	L, мм	в, мм	a, мм	n	m	МАССА, кг
1.138.1 - 20.1 1100	С 1	3260	640	30	16	6	2,61
01	С-2	3260	540	30	16	5	2,31
- 02	С 3	3260	440	30	16	4	1,84
- 03	С-4	2960	640	80	14	6	2,34
- 04	С-5	2960	540	80	14	5	2,07
- 05	С-6	2960	440	80	14	4	1,65
- 06	С-7	2660	640	30	13	6	1,40
- 07	С-8	2660	540	30	13	5	1,26
- 08	С-9	2660	440	30	13	4	0,98
- 09	С-10	2360	640	80	11	6	1,20
- 10	С-11	2360	540	80	11	5	1,08
- 11	С-12	2360	440	80	11	4	0,84
- 12	С 13	1160	640	80	5	6	0,60
- 13	С-14	1160	540	80	5	5	0,54
- 14	С 15	1160	440	80	5	4	0,42

Н.контр	Гиберман	
Нач.отд	Росинский	
Гл.инж.отд	Пальман	
Гл.инж.пр	Белаер	01.85
Гл.инж.	Кашина	

1.138.1 - 20.1 1100 СБ

СЕТКА
С-1 . С-15.
Сборочный чертёж

СТАДИЯ	МАССА	МАСШТАБ
Р	СМ.ТАБЛ	-
ЛИСТ	ЛИСТОВ 1	

ЦНИИЭП жилища

Формат	Зона	Поз	Обозначение	Наименование	Кол.	Примечание
				Документация		
А4			1 138 1 - 20 1 2100 СБ	Сборочный чертеж		
				1 138.1 - 20. 1 2100		С-16
				Детали		
Б4		1	1 138 1 - 20 1 2101	ФЗВр1 ГОСТ 6727-80 ℓ=2440	1	0,13кг
Б4		2	1 138. 1 20 1 2102	ℓ = 2410	1	0,12 кг
Б4		3	1 138 1 - 20 1 2103	ℓ -2310	1	0,12 кг
Б4		4	1 138 1 - 20 1 2104	ℓ =2210	1	0,11кг
Б4		5	1 138 1 - 20 1 2105	ℓ =2110	1	0,11кг
Б4		6	1 138 1 - 20 1 2106	ℓ =2010	1	0,10кг
Б4		7	1 138 1 - 20 1 2107	ℓ =1910	1	0,10кг
Б4		8	1 138 1 - 20 1 2108	ℓ = 640	10	0,03кг
Б4		9	1 138 1 - 20 1 2109	ℓ 430	1	0,02кг
Б4		10	1 138 1 20 1 2110	ℓ = 230	1	0,01кг
				1 138 1 - 20 1 2100-01		С-17
				(то же, как для		
				1 138.1 - 20.1 2100)		С-16

Инв № подл | Подпись и дата | Взам. инв №

Н контр	Гиберман		
Нач отд	Росинский		
Гл конс от	Пальман		
Гл инж пр	Велаер		
Ст инж.	Кашина		

1 138 1 - 20. 1 2100

Сетка

С-16, С-17

Стадия	Лист	Листов
Р		1

ЦНИИЭП жилища

РАЗВЁРТКА

Рис. 1

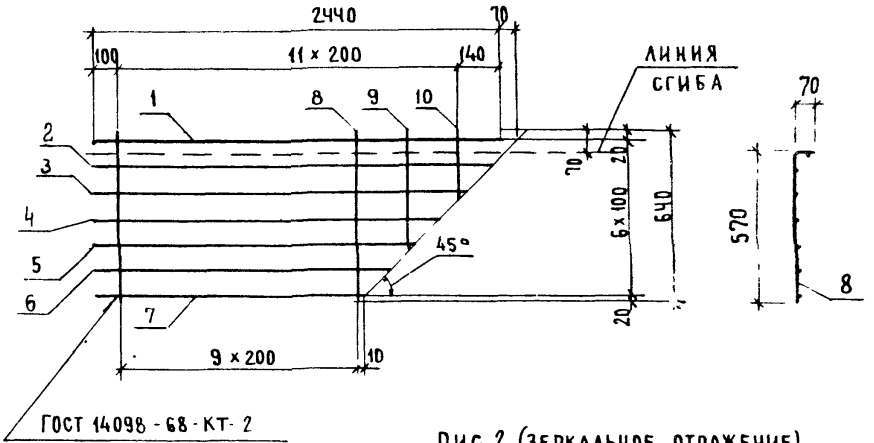

Рис. 2 (ЗЕРКАЛЬНОЕ ОТРАЖЕНИЕ)

ОСТАЛЬНОЕ-СМ РИС 1

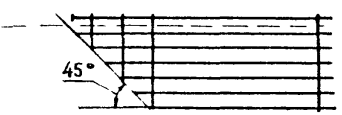

ОБОЗНАЧЕНИЕ	МАРКА	РИС	МАССА, КГ
1.138.1 - 20 1 2100	С- 16	1	1,12
- 01	С- 17	2	1,12

Н КОНТР	ГИБЕРМАН		
НАЧ ОТД	РОСИНСКИЙ		
ГЛ КОН ОТД	ПАЛЬМАН		
ГЛ ИН ПР	ВЕЛЛЕР		01.85
СТ ИНЖ	КАШИНА		

1 138.1 - 20 1 2100 СБ

СЕТКА
С-16, С-17.
СБОРОЧНЫЙ ЧЕРТЕЖ

СТАДИЯ	МАССА	МАСШТАБ
Р	СМТАБД	—
ЛИСТ	ЛИСТОВ 1	

ЦНИИЭП жилища

Формат	Зона	Поз.	Обозначение	Наименование	Кол.	Примечание
				Документация		
А4			1.138.1-20.1 2200 СБ	Сборочный чертёж		
				1.138.1-20 1 2200		С-18
				Детали		
				ФЗ Вр1 ГОСТ 6727-80		
Б4		1	1.138.1-20 1 2201	ℓ = 2340	1	0,12 кг
Б4		2	1.138.1-20.1 2202	ℓ = 2310	1	0,12 кг
Б4		3	1.138.1-20.1 2203	ℓ = 2210	1	0,11 кг
Б4		4	1.138.1-20.1 2204	ℓ = 2110	1	0,11 кг
Б4		5	1.138.1-20 1 2205	ℓ = 2010	1	0,10 кг
Б4		6	1.138.1-20 1 2206	ℓ = 1910	1	0,10 кг
Б4		7	1.138.1-20.1 2207	ℓ = 540	10	0,03 кг
Б4		8	1.136.1-20 1 2208	ℓ = 370	1	0,02 кг
Б4		9	1.138.1-20.1 2209	ℓ = 170	1	0,01 кг
				1.138.1-20.1 2200-01		С-19
				(То же, как для 1.138.1-20 1 2200)		С-18

Взам. инв. № | Подпись и дата | Инв. № подл.

Н. контр.	Гиберман		
Нач. отд.	Росинский		
Гл. кон. отд.	Пальман		
Гл. инж. пр.	Веллер		01.85
Ст. инж.	Кашина		

1.138.1-20 1 2200

Сетка

С-18, С-19

Стадия	Лист	Листов
Р		1

ЦНИИЭП жилища

РАЗВЁРТКА

Рис 1

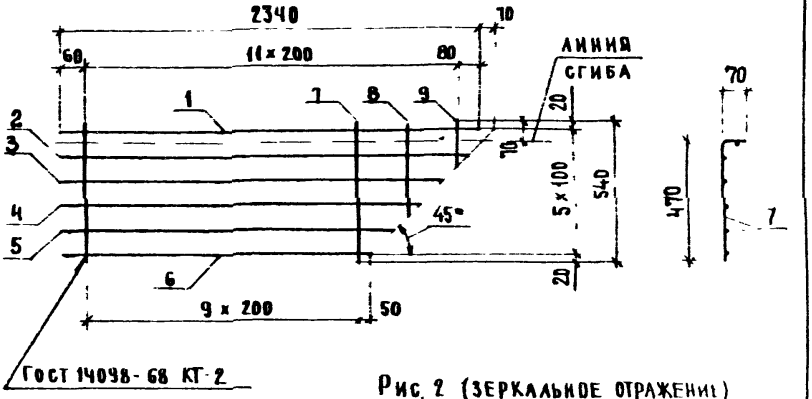

Рис. 2 (ЗЕРКАЛЬНОЕ ОТРАЖЕНИЕ)

ОСТАЛЬНОЕ СМ РИС.1



Обозначение	Марка	Рис.	Масса, кг
1.138.1 - 20.1 2200	С - 18	1	0,99
- 01	С - 19	2	0,99

Н.контр.	Гиберман		
Нач. отд.	Росинский		
Гл.констр.отд.	Пальман		
Гл. инж. пр.	Веллер		
Ст. инж.	Кашина		

1.138.1 - 20 1 2200 СБ

Сетка С-18, С-19. Сборочный чертеж

Стадия	Масса	Масштаб
Р	см.табл.	-
Лист	Листов 1	

ЦНИИЭП жилища

Формат А4

Формат	Зона	Поз.	Обозначение	Наименование	Кол.	Примечание
				Документация		
А4			1.138.1 - 20.1 2300СБ	Сборочный чертеж		
				1.138.1 - 20.1 2300		С-20
				Детали		
Б.Ч		1	1.138.1 - 20.1 23 01	ФЗВрI ГОСТ 6727-80 ℓ = 2240	1	0,12 кг
Б.Ч		2	1.138.1 - 20.1 23 02	ℓ = 2210	1	0,11 кг
Б.Ч		3	1.138.1 - 20.1 23 03	ℓ = 2110	1	0,11 кг
Б.Ч		4	1.138.1 - 20.1 23 04	ℓ = 2010	1	0,10 кг
Б.Ч		5	1.138.1 - 20.1 23 05	ℓ = 1910	1	0,10 кг
Б.Ч		6	1.138.1 - 20.1 23 06	ℓ = 440	10	0,02 кг
Б.Ч		7	1.138.1 - 20.1 23 07	ℓ = 230	1	0,01 кг
				1.138.1 - 20.1 2300-01		С-21
				(то же, как для 1.138.1-20.1 2300)		С-20

Н. контр.	Гиберман		
Нач. отд.	Росинский		
Гл. конс. отд.	Пальман		
Гл. инж. пр.	Велдер		01 85
Ст. инж.	Кашина		

1.138.1-20.1 2300

Сетка
С-20, С-21

Стадия	Лист	Листов
Р		1

ЦНИИЭП жилища

Инв. № подл. | Подпись и дата | Взам. инв. №

РАЗВЁРТКА

Рис. 1

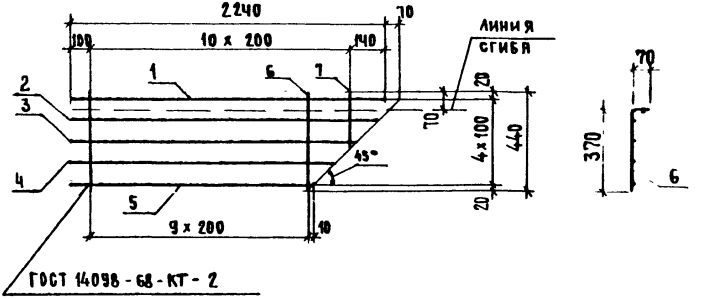

Рис. 2 (зеркальное отражение)

Остальное - см. рис. 1

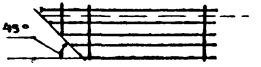

Обозначение	Марка	Рис.	Масса, кг
1.138.1 - 20.1 2300	С - 20	1	0,15
—01	С - 21	2	0,15

Инв. № подл. | Подпись и дата | Взам. инв. №

Н. контр.	Гиберман		
Нач. отд.	Росинский		
Гл. конструктор	Пальман		
Гл. инж. пр.	Веллер		01.85
Ст. инж.	Кашина		

1.138.1 - 20.1 2300 СБ

Сетка С - 20, С - 21. Сборочный чертёж

Стадия	Масса	Масштаб
Р	см. табл.	—
Лист	Листов 1	

ЦНИИЭП жилища

Формат	Зона	Поз.	Обозначение	Наименование	Кол.	Примечание
				Документация		
А4			1.138.1-20.1 31 00 СБ	Сборочный чертеж		
				1.138.1-20.1 3100		С-22
				Детали		
				Ф3 Вр-I ГОСТ 6727-80		
БЧ		1	1.138.1-20.1 31 01	ℓ = 1900	1	0,10 кг
БЧ		2	1.138.1-20.1 31 02	ℓ = 1810	1	0,09 кг
БЧ		3	1.138.1-20.1 31 03	ℓ = 1710	1	0,09 кг
БЧ		4	1.138.1-20.1 31 04	ℓ = 1610	1	0,08 кг
БЧ		5	1.138.1-20.1 3105	ℓ = 1510	1	0,08 кг
БЧ		6	1.138.1-20.1 3106	ℓ = 1410	1	0,07 кг
БЧ		7	1.138.1-20.1 3107	ℓ = 1360	1	0,07 кг
БЧ		8	1.138.1-20.1 3108	ℓ = 640	7	0,03 кг
БЧ		9	1.138.1-20.1 3109	ℓ = 390	1	0,02 кг
БЧ		10	1.138.1-20.1 3111	ℓ = 190	1	0,01 кг
				1.138.1-20.1 3100-01		С-23
				(тоже как для		
				1.138.1-20.1 3100)		С-22

Инв.№подл. | Подпись и дата | Взам.инв.№

Н.контр	Гиберман		
Нач.отд	Росинский		
Гл.конст	Пальман		
Гл.инж.пр	Веллер		01.85
Ст.инж.	Кашина		

1.138.1-20.1-3100

Сетка

С-22, С-23

Стадия	Лист	Листов
Р		1

ЦНИИЭП жилища

РАЗВЕРТКА

РИС 1

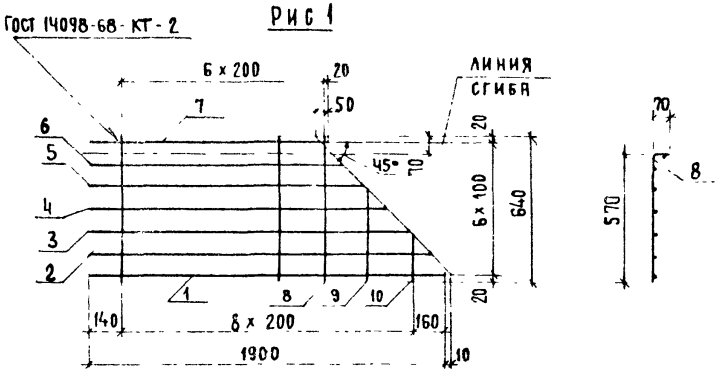

Рис. 2 (ЗЕРКАЛЬНОЕ ОТРАЖЕНИЕ)

Остальное - см рис 1

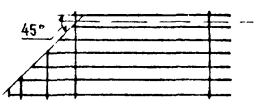

ОБОЗНАЧЕНИЕ	МАРКА	РИС	МАССА, КГ
1 138,1 - 20 1 3100	С 22	1	0,82
-01	С 23	2	0,82

НИ НТР	ГИБЕРМАН		
НАЧ ОТД	РОСИНСКИЙ		
ГАКОН ОТД	ПАЛЬМАН		
ГАИН ПР	ВЕЛЛЕР		01.85
СТ ИНЖ	КАШИНА		

1 1381 - 20 1 3100 СБ

СЕТКА
С-22, С-23.
СБОРОЧНЫЙ ЧЕРТЕЖ

СТАДИЯ	МАССА	МАСШТАБ
Р	СМ ТАБЛ	—
ЛИСТ	ЛИСТОВ 1	

ЦНИИЭП ЖИЛИЩА

20584 37 ФОРМАТ А4

Формат	Зона	Поз.	Обозначение	Наименование	Кол.	Примечание
				Документация		
А4			1.138.1-20.1 3200 СБ	Сборочный чертеж		
				1 138 1-20 1 3200		С-24
				Детали		
				Ф3Вр-I ГОСТ 6727-80		
Б4		1	1 138 1-20 1 3201	ℓ = 1900	1	0,10 кг
Б4		2	1 138.1-20 1 3202	ℓ = 1810	1	0,09 кг
Б4		3	1 138 1-20 1 3203	ℓ = 1710	1	0,09 кг
Б4		4	1 138 1-20 1 3204	ℓ = 1610	1	0,08 кг
Б4		5	1 138.1-20 1 3205	ℓ = 1510	1	0,08 кг
Б4		6	1 138.1-20 1 3206	ℓ = 1460	1	0,08 кг
Б4		7	1 138.1-20 1 3207	ℓ = 540	1	0,03 кг
Б4		8	1 138 1-20.1 3208	ℓ = 350	1	0,02 кг
Б4		9	1 138.1-20 1 3209	ℓ = 150	1	0,01 кг
				1.138.1-20 1 3200-01		С-25
				(тоже, как для		
				1.138 1-20 1 3200)		С-24

Подпись и дата | Взам. инв. №

Н. контр.	Гиберман		
Нач. отд.	Росинский		
Гл. констр. отд.	Пальман		
Гл. ин. пр.	Веллер		
Ст. инж.	Кашина		

1 138.1-20.1 3200

Сетка

С-24, С 25

Стадия	Лист	Листов
Р		1

ЦНИИЭП [illegible]

РАЗВЕРТКА

Рис. 1

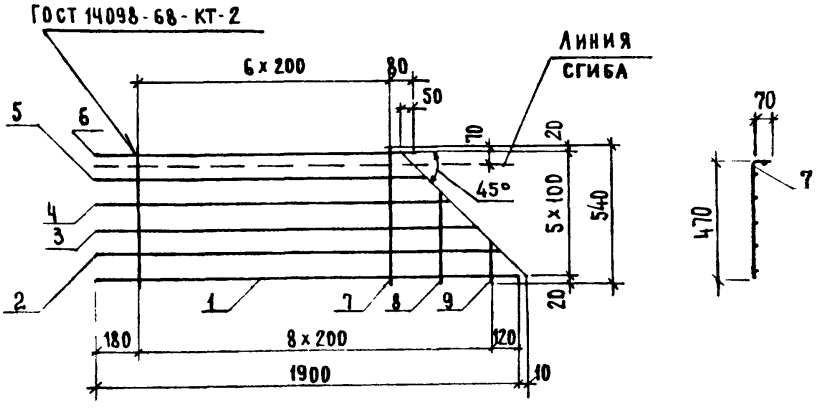

Рис. 2 (ЗЕРКАЛЬНОЕ ОТРАЖЕНИЕ)

Остальное-см рис.1



ОБОЗНАЧЕНИЕ	МАРКА	РИС	МАССА, КГ
1 138.1 - 20 1 3200	С-24	1	0,76
—01	С-25	2	0,76

Н КОНТР	ГИБЕРМАН		
НАЧ ОТД	РОСИНСКИЙ		
ГА КОН ОТД	ПАЛЬМАН		
ГА ИНЖ ПР	ВЕЛЛЕР		01.85
СТ ИНЖ	КАШИНА		

1 138.1 - 20.1 3200 СБ

СЕТКА
С-24, С-25.
СБОРОЧНЫЙ ЧЕРТЁЖ

СТАДИЯ	МАССА	МАСШТАБ
Р	СМ ТАБЛ	—
ЛИСТ	ЛИСТОВ 1	

ЦНИИЭП ЖИЛИЩА

Формат	Зона	Поз	Обозначение	Наименование	Кол.	Примечание
				Документация		
			1.138.1 201 3300 СБ	Сборочный чертеж		
				1 138.1-201 3300		С-26
				Детали		
				Ф38рI ГОСТ 6727-80		
БЧ		1	1.138.1-201 3301	ℓ 1900	1	0,10кг
БЧ		2	1.138.1-201 3302	ℓ 1810	1	0.09кг
БЧ		3	1.138.1-201 3303	ℓ 1710	1	0.09кг
БЧ		4	1.138.1-201 3304	ℓ 1610	1	0.08кг
БЧ		5	1.138.1-201 3305	ℓ 1560	1	0.08кг
БЧ		6	1.138.1-201 3306	ℓ 440	8	0.02кг
БЧ		7	1.138.1-201 3307	ℓ 190	1	0.01кг
				1 138.1-201 3300 01		С-27
				(тоже как для 1.138.1-201 3300)		С-26

Н.контр	Гиберман			1 138.1-201 3300		
Нач.отд	Росинский					
Гл.конс.от	Пальман			Сетка	Стадия	Лист	Листов
Гл.ин.пр	Веллер				Р		1
Ст.инж.	Кашина			С-26, С-29	ЦНИИЭП жилища		

РАЗВЁРТКА

Рис. 1

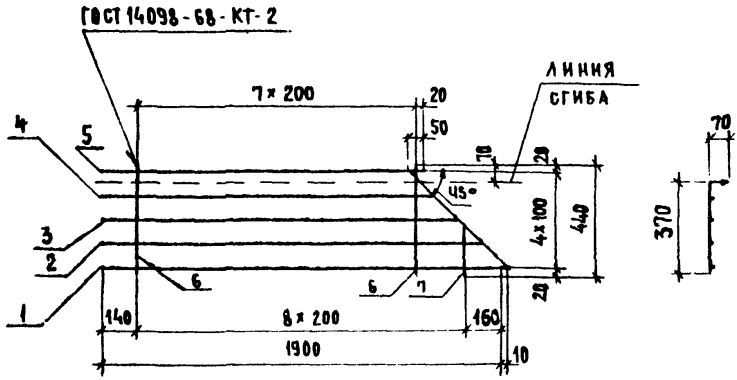

Рис. 2 (зеркальное отражение)

Остальное-см рис 1

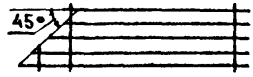

Обозначение	Марка	Рис	Масса, кг
1.138.1-20.1 3300	С-26	1	0,61
-01	С-27	2	0,61

Н контр	Гиберман		
Нач отд	Росинский		
Гл кон отд	Пальман		
Гл инж пр	Веллер		01.85
Ст инж.	Кашина		

1.138.1-20 1 3300 СБ

Сетка С-26, С-27. Сборочный чертеж

Стадия	Масса	Масштаб
Р	см таба	—
Лист	Листов 1	

ЦНИИЭП жилища

Формат	Зона	Поз.	Обозначение	Наименование	Кол.	Примечание
				Документация		
А4			1 1381-20 1 4100СБ	Сборочный чертеж		
				1 1381-20 1 4100		С-28
				Детали		
				Ф3 Вр I ГОСТ 6727-80		
БЧ		1	1. 138. 1-20 1 4101	ℓ = 1460	1	0,08кг
		2	1. 138. 1-20 1 4102	ℓ = 640	4	0,03кг
		3	1. 138. 1-20 1 4103	ℓ = 550	2	0,03кг
		4	1. 138. 1-20 1 4104	ℓ = 350	2	0,02кг
		5	1. 138. 1-20 1 4105	ℓ = 150	2	0,01кг
				1 1381-20 1 4100-01		С-29
				(то же, как для 1 1381-20 1 4100)		С-28

Н. контр	Гиберман		1 1381-20 1 4100
Нач. отд	Росинский		
Гл. кон. отд	Пальман		
Гл. инж. пр	Веллер	01.85	Сетка С-28, С-29
Ст. инж	Кашина		

Стадия	Лист	Листов
Р		1

ЦНИИЭП жилища

РАЗВЁРТКА

Рис. 1

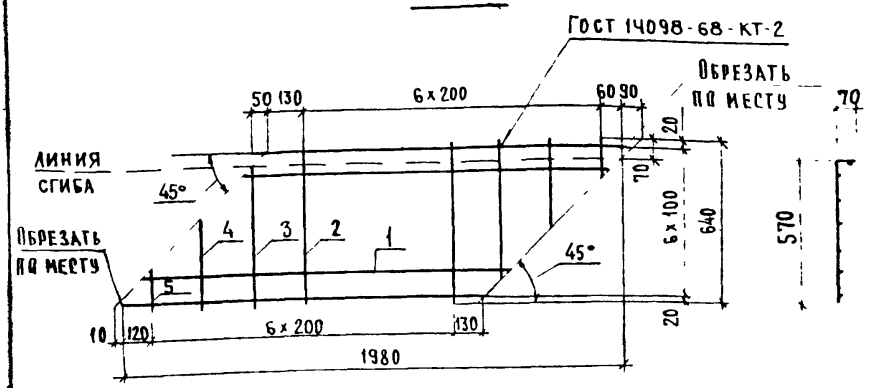

Рис 2 (зеркальное отражение)

Остальное - см рис 1

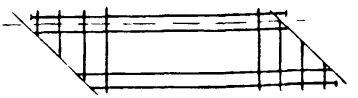

Обозначение	Марка	Рис	Масса, кг
1.138.1-20 1 4100	С-28	1	0.80
-01	С-29	2	0.80

Инв № подл. | Подпись и дата | Взам. инв. №

		1.138 1-20 1 4100 СБ	
Инженер	Гиберман	Сетка С-28, С-29. Сборочный чертеж	Стадия: Р; Масса: см табл.; Масштаб: —
Нач. отд.	Росинский		Лист; Листов 1
Гл. конструктор отд.	Пальман		ЦНИИЭП жилища
Нач. пр.	Веллер	01.85	
Ст. инж.	Кашина		

Формат	Зона	Поз.	Обозначение	Наименование	Кол.	Примечание
				Документация		
А4			1.138.1-20.1.4200 СБ	Сборочный чертеж		
				Переменные данные для исполнений		
				1.138.1-20.1.4200		С-30
				Детали		
				ф38 рI ГОСТ 6727-80		
Б4		1	1.138.1-20.1.4201	ℓ 1460	6	0,08 кг
Б4		2	1.138.1-20.1.4202	ℓ = 540	5	0,03 кг
Б4		3	1.138.1-20.1.4203	ℓ = 400	2	0,02 кг
Б4		4	1.138.1-20.1.4204	ℓ = 200	2	0,01 кг
				1.138.1-20.1.4200-01		С-31
				(То же, как для 1.138.1-20.1.4200)		С-30
				1.138.1-20.1.4200-02		С-32
				Детали		
				ф38 рI ГОСТ 6727-80		
Б4		1	1.138.1-20.1.4201	ℓ = 1460	5	0,08 кг
Б4		2	1.138.1-20.1.4205	ℓ 440	5	0,02 кг
Б4		3	1.138.1-20.1.4206	ℓ = 350	7	0,02 кг
Б4		4	1.138.1-20.1.4207	ℓ = 150	2	0,01 кг
				1.138.1-20.1.4200-03		С-33
				(Тоже, как для 1.138.1-20.1.4200-02)		С-32

Инв. № подл. | Подпись и дата | Взам. инв. №

Н. контр.	Гиберман		
Нач. отд.	Росинский		
Гл. кон. отд.	Пальман		
Гл. ин. пр.	Веллер		01.85
Ст. инж.	Кашина		

1.138.1-20.1.4200

Сетка С-30 . С-33

Стадия	Лист	Листов
Р		1

ЦНИИЭП жилища

РАЗВЁРТКА

Рис.1

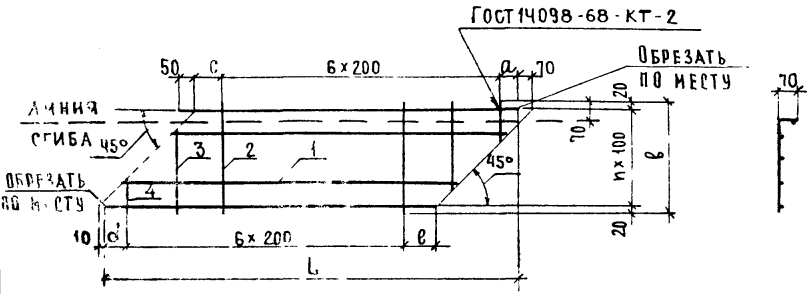

Рис. 2 (ЗЕРКАЛЬНОЕ ОТРАЖЕНИЕ)

ОСТАЛЬНОЕ - СМ РИС.1

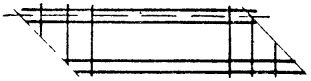

ОБОЗНАЧЕНИЕ	МАРКА	РИС	L, мм	в, мм	a, мм	c, мм	d, мм	e, мм	n	МАССА, кг
1.138 1 - 20.1 4200	С 30	1	1880	540	110	80	170	80	5	0,69
-01	С 31	2	1880	540	110	80	170	80	5	0,69
-02	С 32	1	1780	440	60	130	120	130	4	0,56
-03	С-33	2	1780	440	60	130	120	130	4	0,56

1.138 1 -20 1 4200 СБ

Н.КОНТР	ГИБЕРМАН		
НАЧ.ОТД.№2	РОЗНИЦКИЙ		
ГЛ.КОНСТ	ПАЛЬМАН		
ГЛ.ИНЖ.ПР	ВЕЛЛЕР		0185
СТ.ИНЖ.	КАШИНА		

СЕТКА
С-30. С-33.
СБОРОЧНЫЙ ЧЕРТЕЖ

СТАДИЯ	МАССА	МАСШТАБ
Р	СМ ТАБЛ.	—
ЛИСТ	ЛИСТОВ 1	

ЦНИИЭП ЖИЛИЩА

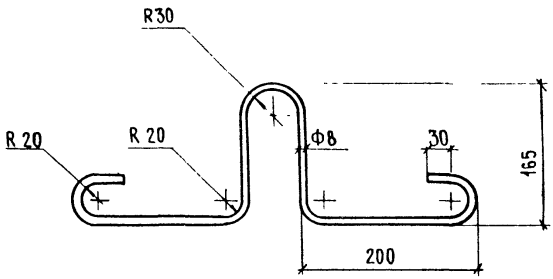

				1.138.1 - 20.1 0001
Н контр	Гиберман			Петля строповочная П-1
Нач отд	Росинский			
Гл конс отд	Пальман			
Гл инж пр	Веллер		5.84	
Ст инж.	Кащина			

Стадия	Масса	Масштаб
Р	см таба	1.10
Лист		Листов 1

8 А-I ГОСТ 5781-82
Вст3 сп2 ГОСТ 380-71*

ЦНИИЭП жилища

Инв № подл | Подпись и дата | Взам инв №

Инв № подл	Подпись и дата	Взам инв №

№ строки	Наименование материала и единица измерения	Код материала	Ед. изм	Код и марка изделия, количество на марку								
				58 9421 1495 ПП33 6	58 9421 1496 ПП 33.5	58 9421 1497 ПП33.4	58 9421 1498 ПП30.6	58 9421 1499 ПП 30.5	58 9421 1500 ПП30.4	58 9421 1501 ПП21.6	58 9421 1502 ПП21.5	58 9421 1503 ПП21.4
1	Изделия арматурные											
2	Арматура стержневая класса А-I, ГОСТ 5781-82											
3	Ф8, кг	0934 1443 1100 1010	166	0,70	0,70	0,70	0,70	0,70	0,70	0,70	0,70	0,70
4	Арматура стержневая класса Вр-I, ГОСТ 6727-80											
5	Ф3, кг	1213 0000 8183 0110	166	0,51	0,51	0,34	0,45	0,45	0,30	1,40	1,26	0,98
6	Ф4, кг	1213 0000 8183 0110	166	2,10	1,80	1,50	1,89	1,62	1,35	-	-	-
7	Итого стали в натуральной массе, кг		166	3,31	3,01	2,54	3,04	2,77	2,35	2,10	1,96	1,68
8	В том числе по укрупненному сортаменту:											
9	Катанка, кг	0934 0000 1100 1010	166	0,70	0,70	0,70	0,70	0,70	0,70	0,70	0,70	0,70
10	Металлоизделия промышленного назначения кг	1213 0000 8183 0110	166	2,61	2,31	1,84	2,34	2,07	1,65	1,40	1,26	0,98
11	Итого стали, приведенной к классу А-I, кг		166	4,54	4,10	3,40	4,14	3,74	3,12	2,76	2,55	2,14
12	Бетон марки М 200, м³	571 4511 1154	113	0,157	0,132	0,108	0,143	0,120	0,098	0,128	0,108	0,088
13	Портландцемент марки М400, т	571 3112 0001	168	0,046	0,039	0,032	0,042	0,035	0,029	0,038	0,032	0,025

Н контр	Гиберман	
Нач отд	Росинский	
Гл конс. отд	Пальман	
Гл инж пр	Веллер	01.85
Ст инж	Кашина	

1.138.1-20.1 0000 РМ

Ведомость расхода материалов

Стадия	Лист	Листов
Р	1	4

ЦНИИЭП жилища

20584-47

46

	Наименование материала и единица измерения	Код материала	Ед. изм.	Код и марка изделия, количество на марку								
				58 9421 1504 пп 24 6	58 9421 1505 пп 24.5	58 9421 1506 пп 24,4	58 9421 1507 пп 12,6	58 9421 1508 пп 12,5	58 9421 1509 пп 12,4	58 9421 1510 пп 25,6 - чн	58 9421 1511 пп 25,6 - чнА	58 9421 1512 пп 24. 5 - чн
1	Изделия арматурные											
2	Арматура стержневая класса А-I, ГОСТ 5781-82											
3	ФВ, кг	0934 1443 1100 1018	166	0,70	0,70	0,70	0,70	0,70	0,70	0,70	0,70	0,70
4	Арматура стержневая класса Вр-I, ГОСТ 6727-80											
5	ФЗ, кг	1213 0000 8183 0110	166	1,20	1,08	0,84	0,60	0,54	0,42	1,12	1,12	0,99
6	Итого стали в натуральной массе, кг			1,90	1,78	1,54	1,30	1,24	1,12	1,82	1,82	1,69
7	В том числе по укрупненному сортаменту:											
8	Катанка, кг	0934 0000 1108 1018	166	0,70	0,70	0,70	0,70	0,70	0,70	0,70	0,70	0,70
9	Металлоизделия промышленного назначения, кг	1213 0000 8183 0110	166	1,20	1,08	0,84	0,60	0,54	0,42	1,12	1,12	0,99
10	Итого стали, приведенной к классу А-I, кг		166	2,46	2,29	1,93	1,56	1,49	1,32	2,35	2,35	2,16
11	Бетон марки М 200, м3	57 4511 1154	113	0,114	0,096	0,078	0,056	0,048	0,039	0,107	0,107	0,098
12	Портландцемент марки М400, т	57 3112 0001	168	0,034	0,028	0,023	0,016	0,014	0,012	0,032	0,032	0,026

20584 48

1.138.1-20.10000 РМ

Лист 2

47

Инв № подл	Подпись и дата	Взам инв №

№ строки	Наименование материала и единица измерения	Код материала	Код материала	Ед. изм.	Код и марка изделия, количество на марку								
					58 9421 1513 ПП 24.5 - УНА	58 9421 1514 ПП 23.4 - УН	58 9421 1515 ПП 23.4 - УНА	58 9421 1516 ПП 20.6 - УВ	58 9421 1517 ПП 20.6 - УВА	58 9421 1518 ПП 20.5 - УВ	58 9421 1519 ПП 20.5 - УВА	58 9421 1520 ПП 20.4 - УВ	58 9421 1521 ПП 20.4 - УВА
1	Изделия арматурные												
2	Арматура стержневая класса А-I, ГОСТ 5781-82												
3	ф8, кг	0934 1443 1100 1010		166	0,70	0,70	0,70	0,70	0,70	0,70	0,70	0,70	0,70
4	Арматура стержневая класса Вр-I, ГОСТ 6727-80												
5	ф3, кг	1213 0000 8185 0110		166	0,99	0,75	0,75	0,82	0,82	0,76	0,76	0,61	0,61
6	Итого стали в натуральной массе, кг				1,69	1,45	1,45	1,52	1,52	1,46	1,46	1,31	1,31
7	в том числе по укрупненному сортаменту,												
8	катанка	0934 0000 1100 1010		166	0,70	0,70	0,70	0,70	0,70	0,70	0,70	0,70	0,70
9	металлоизделия промышленного назначения, кг	1213 0000 8183 0110		166	0,99	0,75	0,75	0,82	0,82	0,76	0,76	0,61	0,61
10	Итого стали, приведенной к классу А-I, кг				2,16	1,80	1,80	1,90	1,90	1,82	1,82	1,60	1,60
11	Бетон марки М 200, м3	57 4511 1154		113	0,086	0,07	0,07	0,087	0,087	0,075	0,075	0,062	0,062
12	Портландцемент марки М 400, т	57 3112 0001		168	0,026	0,021	0,021	0,026	0,026	0,022	0,022	0,018	0,018

69 18502

№ строки	Наименование материала и единица измерения	Код материала	Ед. изм	Код и марка изделия, количество на марку								
				5894211522 ПП 20,6-У	5894211523 ПП 20,6-УА	5894211524 ПП 19,5-У	5894211525 ПП 19,5-УА	5894211526 ПП 18,4-У	5894211527 ПП 18,4-УА			
1	Изделия арматурные											
2	Арматура стержневая класса А-I, ГОСТ 5781-82											
3	Ф8, кг	0934 1443 1100 4010	166	0,70	0,70	0,70	0,70	0,70	0,70			
4	Арматура стержневая класса Вр-I, ГОСТ 6727-80											
5	Ф3 кг	1213 0000 8183 0110	166	0,80	0,80	0,69	0,69	0,56	0,56			
6	Итого стали в натуральной массе, кг			1,50	1,50	1,39	1,39	1,26	1,26			
7	В том числе по укрупненному сортаменту:											
8	Катанка, кг	0934 0000 1100 1010	166	0,70	0,70	0,70	0,70	0,70	0,70			
9	Металлоизделия промышленного назначения, кг	1213 0000 8183 0110	166	0,80	0,80	0,69	0,69	0,56	0,56			
10	Итого стали, приведенной к классу А-I, кг			1,88	1,88	1,71	1,71	1,52	1,52			
11	Бетон марки М200, м3	571 4511 1154	113	0,08	0,08	0,068	0,068	0,054	0,054			
12	Портландцемент марки М400, т	571 3112 0001	168	0,024	0,024	0,020	0,020	0,016	0,016			

gost.e-ecolog.ru