ТИПОВЫЕ КОНСТРУКЦИИ, ИЗДЕЛИЯ И УЗЛЫ ЗДАНИЙ И СООРУЖЕНИЙ

СЕРИЯ 1.138.1-15

БЛОКИ ПАРАПЕТА ИЗ ЛЕГКОГО БЕТОНА ДЛЯ КРУПНОБЛОЧНЫХ ЖИЛЫХ ЗДАНИЙ

ВЫПУСК 1

Блоки толщиной 40, 50 и 60 см.
Материалы для проектирования и рабочие чертежи.

23881
ЦЕНА 4-10

gost.e-ecolog.ru

ЦЕНТРАЛЬНЫЙ ИНСТИТУТ ТИПОВОГО ПРОЕКТИРОВАНИЯ
ГОССТРОЯ СССР

Москва. А-445. Смольная ул., 22

Сдано в печать X 1989 года

Заказ № 10103 Тираж 3920 экз.

ТИПОВЫЕ КОНСТРУКЦИИ, ИЗДЕЛИЯ И УЗЛЫ ЗДАНИЙ И СООРУЖЕНИЙ

СЕРИЯ 1.138.1-15

БЛОКИ ПАРАПЕТА ИЗ ЛЕГКОГО БЕТОНА ДЛЯ КРУПНОБЛОЧНЫХ ЖИЛЫХ ЗДАНИЙ

ВЫПУСК 1

Блоки толщиной 40, 50 и 60 см.
Материалы для проектирования и рабочие чертежи.

Разработаны ЦНИИЭП жилища
Гл инженер института — В. Острецов
Рук. мастерской №5 — Л. Станишевский
Гл. инженер мастерской — Ю. Панков
Гл. инженер проекта — Г. Зыкина
Гл. инженер проекта — Ю. Герман

Утверждены и введены в действие
с 25.06.89
Госкомархитектуры
приказ от 19.06.89 № 113

© ЦИТП Госстроя СССР, 1989

Обозначение	Наименование	Стр.
1.138.1-15.1-00.000	Содержание	2
-00.000ТО	Техническое описание	3
-00.000НИ	Номенклатура изделий	8
-01.000	Блок парапетный СБ	11
-01.000 СБ	Блок парапетный СБ. Сборочный чертеж	13
-02.000	Блок парапетный СБ	15
-02.000 СБ	Блок парапетный СБ. Сборочный чертеж	16
-03.000	Блок парапетный СБ.	17
-03.000 СБ	Блок парапетный СБ. Сборочный чертеж.	18
-04.000	Блок парапетный СБ.	19
-04.000 СБ	Блок парапетный СБ. Сборочный чертеж.	21
-05.000	Блок парапетный СБ.	24
-05.000 СБ	Блок парапетный СБ. Сборочный чертеж	25
-06.000	Блок парапетный СБ.	26
-06.000 СБ	Блок парапетный СБ. Сборочный чертеж	27
-07.000	Блок парапетный СБ.	29
-07.000 СБ	Блок парапетный СБ. Сборочный чертеж	30
-08.000	Блок парапетный СБ.	32
-08.000 СБ	Блок парапетный СБ. Сборочный чертеж	33
-00.100	Блок арматурный АБ-1 ... АБ-4	35
-00.200	Блок арматурный АБ-5, АБ-6, АБ-7.	36
-00.100 СБ	Блок арматурный (АБ-1 ... АБ-4)	
	Сборочный чертеж.	
-00.200 СБ	Блок арматурный (АБ-5, АБ-6, АБ-7)	
	Сборочный чертеж.	37
-00.300	Блок арматурный (АБ-8 ... АБ-11)	38
-00.400	Блок арматурный (АБ-12, АБ-13, АБ-14)	39
-00.300 СБ	Блок арматурный (АБ-8 ... АБ-11)	
	Сборочный чертеж.	
-00.400 СБ	Блок арматурный (АБ-12, АБ-13, АБ-14)	

Обозначение	Наименование	Стр.
	Сборочный чертеж	40
-00.500	Блок арматурный (АБ-15, АБ-20)	
-00.500СБ	Блок арматурный (АБ-15, АБ-20)	
	Сборочный чертеж	41
-00.010	Каркас КР-1, КР-2	
-00.020	Изделие закладное М-1	42
-00.030	Петля строповочная П-1, П-2, П-3	
-00.040	Петля монтажная П-4, П-5	43
-00.050	Каркас КР-3, КР-4	44
1.138.1-15.1-00.000ДИ	Узлы I ... IX	45
1.138.1-15.1-00.000РС	Ведомость расхода стали	47
1.138.1-15.1-00.000ТУ	Технические условия	51-52

Нач. м.с.	Станишевский	
Н. контр.	Ригер	
Гл. инж.	Панков	
ГИП	Зыкина	
Ст. инж.	Осина	

1.138.1-15.1-00.000

Содержание

Стадия	Лист	Листов
Р		1

ЦНИИЭПжилища г. Москва

I. ОБЩАЯ ЧАСТЬ

Выпуск 1 серии 1.138.1-15 входит в состав Общесоюзного каталога индустриальных изделий для жилищно-гражданского строительства.

Работа выполнена в соответствии с заданием Государственного комитета по гражданскому строительству и архитектуре при Госстрое СССР от 26.03.1981 г.

Согласно этому заданию в проекте разработаны блоки парапета с двумя способами монтажа изделий: с помощью петель и с помощью захватов типа „ножницы".

Рабочие чертежи блоков парапета, разработанные в настоящем выпуске, предназначены для изготовления блоков предприятиями строительной промышленности и применения в наружных стенах жилых домов с крупноблоч ми стенами высотой 5-9 этажей.

Настоящий выпуск содержит техническое описание, чертежи блоков арматурных изделий, узлы и технические условия.

Парапетные блоки делятся на рядовые и блоки лоджий.

Толщина блоков должна быть равна толщине наружных стен. Парапетные блоки разработаны для II и III климатических районов и IB подрайона.

Предел огнестойкости блоков более 2^{x} часов.

2. КОНСТРУКЦИЯ БЛОКОВ

Изготовление блоков предусмотрено из легкого конструктивного плотного бетона марок по средней плотности (в высушенном до состояния постоянного веса) Д1200, Д1400 на искусственных пористых заполнителях: песок керамзитовый по ГОСТ 9759-83, песок пористый из металлургического шлака (шлаковая пемза) ГОСТ 9760-86, песок аглопоритовый по ГОСТ 11991-83, гранулированные шлаки и малоклинкерные вяжущие по республиканским и отраслевым стандартам. Допускается применение блоков из легкого бетона с меньшими марками по средней плотности при условии обеспечения заданного класса бетона. Изготовление блоков с большими марками по средней плотности не допускается. Легкие бетоны на пористых заполнителях должны соответствовать СНиП 2.03.01-84 "Бетонные и железобетонные конструкции".

Класс легкого бетона для неармированных блоков принимать В3,5; В5; В7,5 в зависимости от расчетной нагрузки в системе здания (на чертежах условно показан максимальный класс бетона). При бесшетлевом монтаже класс бетона не должен быть ниже В5.

Наружная поверхность блоков имеет фактурный слой толщиной 30 мм, который принят из цементно-песчаного раствора или бетона, фактурный слой должен быть прочно связан с бетоном блока. Вид раствора для фактурного слоя принимается заводом-изготовителем по согласованию с проектной организацией, привязывающей типовой проект.

В блоках из бетона класса В7,5 фактурный слой выполняется из цементно-песчаного раствора М150 или бетона класса В12,5, средняя плотность фактурного слоя Д2000.

Класс бетона фактурного слоя В7,5 может быть применен при обосновании климатическими и производственными условиями и при согласовании с проектной организацией, привязывающей типовой проект.

Класс по морозостойкости для бетона блоков и фактурного слоя принимается по таблице СНиП 2.03.01-84.

3. УКАЗАНИЯ ПО ИЗГОТОВЛЕНИЮ И ПОСТАВКЕ БЛОКОВ.

Блоки запроектированы с учетом изготовления их в стальных формах в горизонтальном положении. Распалубка и извлечение из формы может производиться при достижении бетоном прочности не менее 80% от проектной с использованием кантователя с углом наклона формы не менее 70° к горизонтали.

Изготовление каркасов следует производить контактной точечной электросваркой в соответствии с требованиями ГОСТ 14098-85 и СН 393-78 "Инструкция по сварке соединений арматуры и закладных деталей железобетонных изделий". Каркасы могут также применяться вязаные вязальной проволокой.

Закладные детали предназначены для восприятия усилий, которые могут возникнуть при монтаже здания.

Закладные детали разработаны согласно "Каталога унифицированных заготовок элементов сварных закладных деталей для крупнопанельных жилых зданий, строящихся в обычных условиях".

Длина анкеров принята из условия заанкеривания арматуры. Соединение пластин с анкерами рекомендуется осуществлять контактной рельефно-точечной сваркой. Допускается применение и других видов сварки при соблюдении соответствующих технических условий.

				1.138.1-15.1-00.000 ТО		
Рук. м. 5	Станишевский			ТЕХНИЧЕСКОЕ ОПИСАНИЕ	Стадия	Лист	Листов
Н. контр.	Ригер				Р	1	5
ГИП	Зыкина				ЦНИИЭПжилища		
ГИП	Герман						
Ст. инж.	Зубова						

Для строповочных петель следует применять горячекатаную арматуру класса Ас-II и класса А I марок В Ст.3 сп2 и В Ст. 3 пс 2 по ГОСТ 380-71* и ГОСТ 5781-82. Сталь ВСт.3 пс 2 в случае монтажа конструкций при температуре -40° и ниже не применять.

Петли рассчитаны на подъем парапетных блоков, изготавливаемых из бетона средней плотности не более Д1400. Диаметр арматуры для петель определен из условия подъема блоков с влажностью по весу 12%.

Строповочные петли должны быть приварены к арматурным каркасам контактной точечной сваркой.

Для подъема бетонных и железобетонных изделий с захватом типа "ножницы" отделом технологии института ЦНИИЭП жилища разработан строповочный узел Х-образной формы.

На Буньковском ЖБИ проведены предварительные испытания керамзитобетонных блоков стен крупноблочных зданий (акт от 13 августа 1982 г.) со строповочным узлом Х-образной формы.

В анализе прочностных испытаний изделий принимал участие НИИЖБ, который разработал методику испытаний (Заключение НИИЖБа по теме №2-Н-80) и вывел общую формулу расчета строповочных узлов в зависимости от геометрических и физических параметров изделий (письмо № 2-4522 от 18.10.84 г.).

Для серийного изготовления изделий блоков парапета с беспетлевым способом монтажа необходимо проведение приемочных испытаний каждого типа изделий.

Конструкция строповочных узлов разработана 2-х типов: под захваты несущей способностью 1,6 т.с. (шифр 4398) и захваты, несущей способностью 2,0 т.с. (шифр 4560). Несущая способность узлов расчитана по формуле, разработаной НИИЖБом (письмо № 2-4522 от 18.10.84 г.) на выкалывание захватом типа "ножницы" в железобетонных элементах толщиной $b \geq 20$ см

$N_{расч.} \leq \frac{0{,}3\, \Pi R_{bt\,min}}{K_g}$, где

$N_{расч.}$ – расчетное усилие на один захват в кгс;

0,3 – безразмерный коэффициент;

Π – площадь проекции на нормальную к вертикальному стержню захвата плоскость условной конусной поверхности выкалывания начинающейся от точки пересечения осей вертикального и фиксирующего наклонного стержней захвата, при угле наклона образующей конуса к оси вертикального стержня, равном 45°;

h – размер от поверхности блока до точек пересечения осей стержней захвата;

$\Pi = 4h^2$ см^2 при $b \geq 2h$,

$\Pi = 2bh$ см^2 при $b \leq 2h$;

$R_{bt\,min}$ – расчетное сопротивление бетона при растяжении в кгс/см^2 с учетом кубиковой прочности бетона $\bar{R}_{min}$ в момент распалубки

$$R_{bt\,min} = R_{bt} \frac{\bar{R}_{min}}{\bar{R}};$$

$K_g = 1{,}5$ – безразмерный коэффициент динамичности.

Расчет нормальных и косых сечений железобетонных элементов проведен с учетом ослабления, вызванного наличием пустот под захваты типа "ножницы".

Строповочные узлы подлежат экспериментальной проверке до массового изготовления изделий.

Несущая способность узлов для беспетлевого монтажа блоков, тс

Таблица 1

Несущая способность захвата, т	h, см	Бетон класса В5 $R_{bt\,min}$ = 2,45 кгс/см^2			Бетон класса В7,5 $R_{bt\,min}$ = 3,0 кгс/см^2		
		Толщина блоков b, см					
		40	50	60	40	50	60
		$b \geq 2h$			$\Pi = 4h^2$		
1,6	15,5	0,5	0,5	0,5	0,62	0,62	0,62
		$b \leq 2h$			$\Pi = 2bh$		
2,0	30	1,26	1,57	1,9	1,54	1,93	2,3

Заводу-изготовителю необходимо предусмотреть мероприятия для фиксации закладных деталей при установке их в формы в соответствии с принятой на заводе технологией. Сетки и каркасы фиксируются с помощью фиксаторов и дополнительных стержней, крепящихся к борту оснастки и убираемых после бетонирования.

Размещение вертикальных арматурных каркасов по длине для блоков беспетлевого варианта (с индексом 5 в марке блока) следует принимать таким же, как и в арматурных блоках для изделий со строповочными петлями.

Для предохранения от коррозии на период хранения, транспортирования и эксплуатации лицевые поверхности закладных деталей должны иметь антикоррозийную защиту согласно СНиП 2.03.11-85.

Строповочные отверстия под захват типа "ножницы" образовываются в блоках с помощью пустотообразователей конической формы со шлифованной поверхностью согласно строповочного узла.

Перед формовкой их поверхности покрывают густой смазкой (петролатумом, солидолом). Для блоков наружных стен пустотообразователи закрепляются к бортоснастке. По окончании термообработки пустотообразователи извлекают из затвердевшего бетона.

Поставка блоков потребителю производится по достижении бетоном отпускной прочности, величина которой устанавливается в соответствии с ГОСТ 13015.0-83*; при этом, отпускная прочность в процентах от проектной марки по прочности на сжатие должна быть не менее 100% проектной.

В тех случаях, когда по условиям монтажа здания своевременно обеспечивается необходимое приращение прочности бетона блоков, допускается поставлять блоки с прочностью бетона: 80% - для легкого бетона, 70% - для раствора или бетона отделочного слоя.

При монтаже здания в зимнее время отпускная прочность бетона блоков должна соответствовать проектной.

4. Маркировка изделий

Маркировка изделий принята в соответствии с ГОСТ 23009-72.

Маркировка парапетных блоков состоит из 3 буквенно-цифровых групп, разделенных дефисами.

Первая группа характеризует тип блока, положение его в плане в соответствии с таблицей 2 и определяет его габариты: длину, высоту и толщину в дм.

Вторая группа характеризует вид бетона.

Третья группа характеризует дополнительные признаки: конфигурацию торцов блока, наличие монтажной петли, наличие продуха, а также наличие отверстий для беспетлевого монтажа в соответствии с таблицей 2.

При отсутствии конкретного признака указанного в таблице 2, и наличии последующих признаков, вместо приведенных цифровых индексов ставится ноль.

Например, СБ 5.1 9.24.6-П-1.1.0.5-

СБ5.1 - стеновой блок парапета, рядовой,

9.24.6 - длиной 9дм, высотой 24 дм, толщиной 6 дм,

П - из легкого бетона на пористых заполнителях,

1.1.0.5 - симметричный, с монтажной петлей, без продуха, беспетлевой вариант.

5. Указания по применению рабочих чертежей

Толщина парапетных блоков подбирается в зависимости от толщины наружных стен.

В типовых проектах должны быть даны указания по применению блоков и способу производства работ, обеспечивающему плотное заполнение раствором швов в местах сопряжения блоков. В частности поверхности блоков в местах сопряжения должны быть тщательно очищены от мусора, снега и льда. Лунки строповочных петель при монтаже должны быть заполнены раствором.

При использовании рабочих чертежей парапетных блоков в записке должен быть указан конкретный вариант отделки наружных поверхностей.

1. При формовании изделия лицом вниз:
   - А. декоративный бетон с вскрытием фактуры и использованием замедлителей твердения цемента;
   - Б. получение рельефной поверхности с помощью матриц.
2. При формовании изделия лицом вверх:
   - А. присыпка дробленым материалом (мраморный или гранитный щебень);
   - Б. фактурный слой на белом цементе;
   - В. декоративный бетон с вскрытием фактуры смывом водой;
   - Г. набрызг полимерцементного раствора до термообработки.
3. В построечных условиях:
   - А. возможна окраска синтетическими водоэмульсионными, силикатными, перхлорвиниловыми красками;
   - Б. отделка декоративной крошкой на клеющей полимерцементной основе;
   - В. набрызг полимерцементным раствором.

23881 6

Цифры, определяющие конкретную марку блока — Таблица № 2

Эскиз блока	Тип блока	Положение блока в плане	Дополнительные факторы: симметричный	несимметричный: левый	несимметричный: правый	Наличие монтажной петли	Наличие продуха	Беспетлевой вариант	Примеры маркировки
			1	2	3	1	1	1	
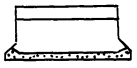	Парапетные блоки 5	Рядовой 1	1	—	—	1	1	5	СБ 5.1 9.24.6-П-1.1 СБ 5.1 9.24.6-П-1.1.0.5 СБ 5.1 12.24.4-П-1.1.1 СБ 5.1 12.24.4-П-1.1.1.5
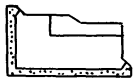		Угловой 2	—	—	—	—	—	—	———
		Угловой 3	—	—	—	—	—	—	———
		Темп. шов 4	—	2	3	—	—	—	———
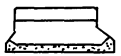		Лоджии 5	1	—	—	1	1	5	СБ 5.5 4.24.5-П-1.1 СБ 5.5 4.24.5-П-1.1.0.5 СБ 5.5 3.24.6-П-1.1.0.5

Угловой блок в табл. изображен левым по положению на плане.

Инв. № подл. | Подпись и дата | Взам. инв. №

23881 7

Основные ситуации расположения наружных стеновых блоков парапетных

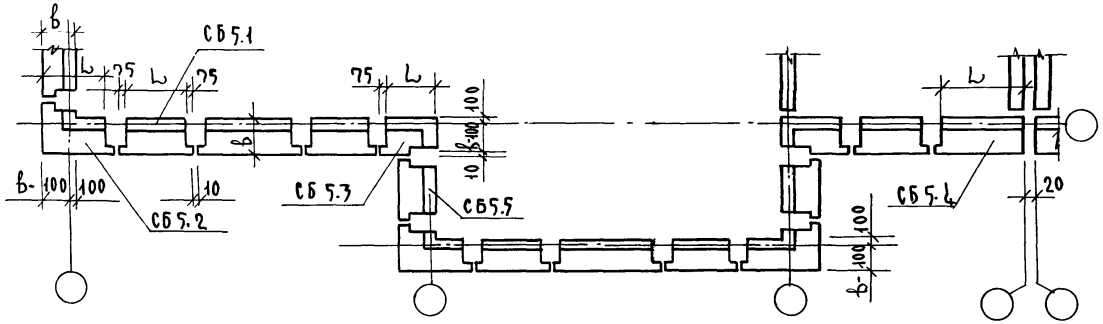

Основные ситуации расположения наружных стеновых блоков лоджии парапетных

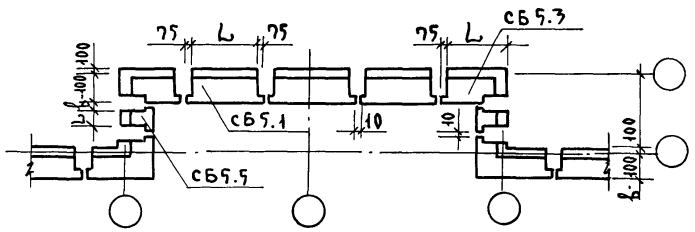

23881 8

Обозначение	Марка блока: Петлевой вариант	Марка блока: Беспетлевой вариант	Эскиз	Геометрические характеристики: Длина L, мм	Ширина Б, мм	Высота Н, мм	Показатели расхода материалов: Петлевой и беспетлевой вариант: Объем бетона м³	Объем фактур. слоя м³	Петлев вариант: Расход стали натур / привед	Беспет. вариант: Расход стали натур / привед	Масса, кг: Средняя плотность D: 1200	1400	Стр
1.138.1-15.1-01.000 (-12)	СБ 5.1 11.24.4-П-1	СБ 5.1 11.24.4-П-1.0.0.5		1115	400	2380	0,923	0,114	6,00 / 7,30	5,00 / 6,10	1440	1640	14,15,16,17
-01 (-13)	СБ 5.1 15.24.4-П-1	СБ 5.1 15.24.4-П-1.0.0.5		1490	400	2380	1,236	0,142	6,81 / 7,65	5,01 / 6,10	1905	2170	14,15,16,17
-02 (-14)	СБ 5.1 18.24.4-П-1	СБ 5.1 18.24.4-П-1.0.0.5		1790	400	2380	1,487	0,165	7,35 / 8,90	5,66 / 7,05	2275	2595	14,15,16,17
-03 (-15)	СБ 5.1 10.24.5-П-1	СБ 5.1 10.24.5-П-1.00.5		1015	500	2380	1,081	0,106	6,81 / 7,85	5,01 / 5,75	1630	1865	14,15,16,17
-04 (-16)	СБ 5.1 15.24 5-П-1	СБ 5.1 15.24.5-П-1.00.5		1490	500	2380	1,592	0,142	7,35 / 9,50	5,66 / 7,50	2370	2710	14,15,16,17
-05 (-17)	СБ 5.1 18.24.5-П-1	СБ 5.1 18.24.5-П-1.00.5		1790	500	2380	1,913	0,165	8,71 / 11,30	5,01 / 6,50	2835	3255	14,15,16,17
-06 (-18)	СБ 5.1 9.24.6-П-1	СБ 5.1 9.24.6-П-1.0.0.5		915	600	2380	1,192	0,099	6,81 / 7,80	5,66 / 6,60	1750	2015	14,15,16,17
-07 (-19)	СБ 5.1 15.24.6-П-1	СБ 5.1 15.24.6-П-1.0.0.5		1490	600	2380	1,947	0,142	8,71 / 10,60	5,66 / 7,05	2830	3250	14,15,16,17
-08 (-20)	СБ 5.1 18.24.6-П-1	СБ 5.1 18.24.6-П-1.0.0.5		1790	600	2380	2,339	0,165	8,71 / 10,60	5,66 / 7,05	3255	3735	14,15,16,17
-09 (-21)	СБ 5.1 14.24.4-П-1	СБ 5.1 14.24.4-П-1.0.0.5		1415	400	2380	1,175	0,132	6,81 / 12,20	5,01 / 8,90	1791	2068	14,15,16,17
-10 (-22)	СБ 5.1 13.24.5-П-1	СБ 5.1 13.24.5-П-1.00.5		1315	500	2380	1,405	0,125	7,35 / 9,50	5,66 / 7,50	2086	2389	14,15,16,17
-11 (-23)	СБ 5.1 12.24.6-П-1	СБ 5.1 12.24.6-П-1.0.0.5		1215	600	2380	1,589	0,118	7,35 / 9,50	5,66 / 7,50	2305	2648	14,15,16,17
1.138.1-15.1-02.000 (-06)	СБ 5.5 9.24.4-П-1	СБ 5.5 9.24.4-П-1.0.0.5		890	400	2380	0,734	0,090	7,74 / 9,65	4,22 / 5,00	1160	1319	18, 19
-01 (-07)	СБ 5.5 9.24.5-П-1	СБ 5.5 9.24.5-П-1.0.0.5		890	500	2380	0,946	0,124	7,74 / 9,65	4,22 / 5,00	1450	1649	18, 19
-02 (-08)	СБ 5.5 9.24.6-П-1	СБ 5.5 9.24.6-П-1.0.0.5		890	600	2380	1,100	0,149	5,14 / 6,30	4,22 / 5,15	1740	1979	18, 19
-03 (-09)	СБ 5.5 8.24.4-П-1	СБ 5.5 8.24.4-П-1.0.0.5		815	400	2380	0,673	0,091	5,14 / 6,30	4,22 / 5,15	1065	1210	18, 19
-04 (-10)	СБ 5.5 7.24.5-П-1	СБ 5.5 7.24.5-П-1.0.0.5		715	500	2380	0,759	0,081	5,39 / 6,30	5,09 / 5,15	1165	1330	18, 19
-05 (-11)	СБ 5.5 6.24.6-П-1	СБ 5.5 6.24.6-П-1.0.0.5		615	600	2380	0,798	0,076	5,39 / 6,50	5,09 / 6,00	1200	1375	18, 19
1.138.1-15.1-03.000 (-03)	СБ 5.5 5.24.4-П-1	СБ 5.5 5.24.4-П-1.0.0.5		515	400	2380	0,422	0,060	7,74 / 9,50	4,22 / 6,00	585	690	20, 21
-01 (-04)	СБ 5.5 4.24.5-П-1	СБ 5.5 4.24.5-П-1.0.0.5		415	500	2380	0,437	0,061	7,74 / 9,65	4,22 / 5,00	595	695	20, 21
-02 (-05)	СБ 5.5 3.24.6-П-1	СБ 5.5 3.24.6-П-1.0.0.5		315	600	2380	0,405	0,051	7,74 / 9,65	4,22 / 5,00	540	630	20, 21

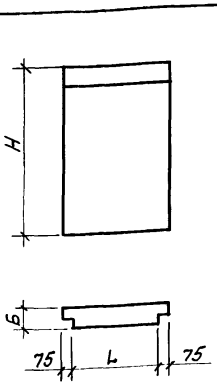

Обозначения в скобках даны для беспетлевого варианта

Рук маст	Станишевский	
Н контр.	Ригер	
Гл. инж. м	Панков	
ГИП	Зыкина	
Ст. инж.	Акимова	
Ст арх	Линк	

1.138.1-15.1-00 000 НИ

Номенклатура

Стадия	Лист	Листов
Р	1	3

ЦНИИЭП жилища

Инв. № подл. | Подпись и дата | Взам. инв. №

23881 9

Обозначение	Марка блока: Петлевой вариант	Марка блока: Беспетлевой вариант	Эскиз	Геометрические характеристики: Длина L, мм	Геометрические характеристики: Ширина Б, мм	Геометрические характеристики: Высота H, мм	Показатели расхода материалов: Петлевой и беспетлевой вариан.: Объем бетона м³	Показатели расхода материалов: Петлевой и беспетлевой вариан.: Объем фактур. слоя, м³	Показатели расхода материалов: Петлев вариант: Расход стали натур / привед.	Показатели расхода материалов: Беспетл вариант: Расход стали натур / привед.	Масса, кг: Средняя плотность D 1200	Масса, кг: Средняя плотность D 1400	Стр
1.138.1-15.1-04.000 (-12)	СБ 5.1 11.24.4-П-1.1	СБ 5.1 11.24.4-П-1.1.0.5	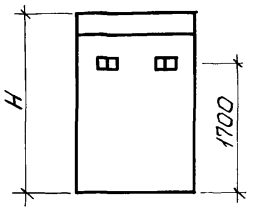	1115	400	2380	0,923	0,114	7,91 / 9,35	6,91 / 8,15	1440	1640	22,23,24,25,26
-01(-13)	СБ 5.1 15.24.4-П-1.1	СБ 5.1 15.24.4-П-1.1.0.5		1490	400	2380	1,236	0,142	8,71 / 9,25	6,91 / 7,25	1905	2170	22,23,24,25,26
-02(-14)	СБ 5.1 18.24.4-П-1.1	СБ 5.1 18.24.4-П-1.1.0.5		1790	400	2380	1,487	0,165	9,25 / 11,00	7,56 / 9,00	2,275	2595	22,23,24,25,26
-03(-15)	СБ 5.1 10.24.5-П-1.1	СБ 5.1 10.24.5-П-1.1.0.5		1015	500	2380	1,081	0,106	8,89 / 10,00	7,05 / 8,00	1630	1865	22,23,24,25,26
-04(-16)	СБ 5.1 15.24.5-П-1.1	СБ 5.1 15.24.5-П-1.1.0.5		1490	500	2380	1,592	0,142	9,39 / 11,10	7,70 / 9,15	2370	2710	22,23,24,25,26
-05(-17)	СБ 5.1 18.24.5-П-1.1	СБ 5.1 18.24.5-П-1.1.0.5		1790	500	2380	1,913	0,165	10,75 / 11,90	7,70 / 9,40	2835	3255	22,23,24,25,26
-06(-18)	СБ 5.1 9.24.6-П-1.1	СБ 5.1 9.24.6-П-1.1.0.5		915	600	2380	1,192	0,090	9,39 / 11,20	7,70 / 9,15	1750	2015	22,23,24,25,26
-07(-19)	СБ 5.1 15.24.6-П-1.1	СБ 5.1 15.24.6-П-1.1.0.5		1490	600	2380	1,947	0,142	10,75 / 13,10	7,70 / 9,40	2830	3250	22,23,24,25,26
-08(-20)	СБ 5.1 18.24.6-П-1.1	СБ 5.1 18.24.6-П-1.1.0.5		1790	600	2380	2,339	0,165	10,75 / 13,10	7,70 / 9,40	3255	3735	22,23,24,25,26
-09(-21)	СБ 5.1 14.24.4-П-1.1	СБ 5.1 14.24.4-П-1.1.0.5		1415	400	2380	1,175	0,132	8,71 / 9,35	6,91 / 7,40	1791	2068	22,23,24,25,26
-10(-22)	СБ 5.1 13.24.5-П-1.1	СБ 5.1 13.24.5-П-1.1.0.5		1315	500	2380	1,405	0,125	7,35 / 9,20	7,70 / 9,15	2086	2389	22,23,24,25,26
-11(-23)	СБ 5.1 12.24.6-П-1.1	СБ 5.1 12.24.6-П-1.1.0.5		1215	600	2380	1,585	0,118	9,39 / 9,40	7,70 / 7,80	2305	2648	22,23,24,25,26
1.138.1-15.1-05.000 (-03)	СБ 5.1 12.24.4-П-1.0.1	СБ 5.1 12.24.4-П-1.0.1.5	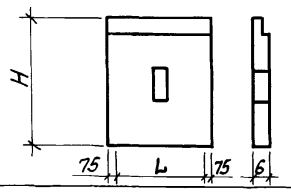	1190	400	2380	0,953	0,116	6,01 / 7,50	5,00 / 6,25	1480	1690	27,28
-01(-04)	СБ 5.1 12.24.5-П-1.0.1	СБ 5.1 12.24.5-П-1.0.1.5		1190	500	2380	1,229	0,116	6,81 / 8,30	5,00 / 6,15	1840	2110	27,28
-02(-05)	СБ 5.1 12.24.6-П-1.0.1	СБ 5.1 12.24.5-П-1.0.1.5		1190	600	2380	1,505	0,116	7,35 / 8,95	5,66 / 7,00	2205	2530	27,28
1.138.1-15.1-06.000 (-06)	СБ 5.5 9.24.4-П-1.1	СБ 5.5 9.24.4-П-1.1.0.5	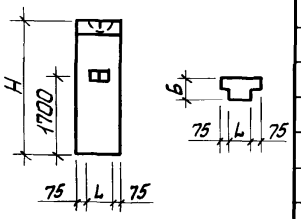	890	400	2380	0,734	0,090	7,91 / 9,30	6,91 / 8,20	1160	1319	30,31,29
-01(-07)	СБ 5.5 9.24.5-П-1.1	СБ 5.5 9.24.5-П-1.1.0.5		890	500	2380	0,946	0,124	8,05 / 9,50	7,05 / 8,30	1450	1649	30,31,29
-02(-08)	СБ 5.5 9.24.6-П-1.1	СБ 5.5 9.24.6-П-1.1.0.5		890	600	2380	1,100	0,149	9,39 / 11,60	7,70 / 9,50	1740	1979	30,31,29
-03(-09)	СБ 5.5 8.24.4-П-1.1	СБ 5.5 8.24.4-П-1.1.0.5		815	400	2380	0,673	0,091	8,71 / 10,60	6,91 / 8,45	1065	1210	30,31,29
-04(-10)	СБ 5.5 7.24.5-П-1.1	СБ 5.5 7.24.5-П-1.1.0.5		715	500	2380	0,759	0,084	9,39 / 11,20	7,70 / 9,25	1165	1330	30,31,29
-05(-11)	СБ 5.5 6.24.6-П-1.1	СБ 5.5 6.24.6-П-1.1.0.5		615	600	2380	0,798	0,076	9,39 / 11,60	7,70 / 9,50	1200	1375	30,31,29

Обозначения в скобках даны для беспетлевого варианта

Обозначение	Марка блока: Петлевой вариант	Марка блока: Беспетлевой вариант	Эскиз	Геометрические характеристики: Длина L, мм	Ширина Б, мм	Высота H, мм	Показатели расхода материалов: Петлевой и беспетлевой вариант: Объем бетона м³	Объем фактур. слоя, м³	Петлевой вариант: Расход стали натур / привед	Беспетлевой вариант: Расход стали натур / привед	Масса, кг: Средняя плотность D 1200	1400	Стр.
1.138.1-15.1-07.000 (-03)	СБ 5.1 12.24.4-П-1.1.1	СБ 5.1 12.24.4-П-1.1.1.5	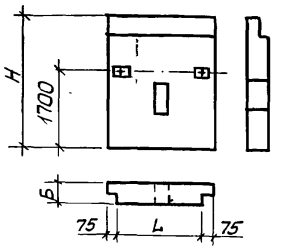	1190	400	2380	0,953	0,116	7,91 / 9,30	6,91 / 8,20	1480	1690	33, 34, 32
-01 (-04)	СБ 5.1 12.24.5-П-1.1.1	СБ 5.1 12.24.5-П-1.1.1.5		1190	500	2380	1,229	0,116	8,85 / 10,00	7,05 / 8,10	1840	2110	33, 34, 32
-02 (-05)	СБ 5.1 12.24.6-П-1.1.1	СБ 5.1 12.24.6-П-1.1.1.5		1190	600	2380	1,505	0,116	9,39 / 11,60	7,70 / 9,50	2205	2530	33, 34, 32
1.138.1-15.1-08.000 (-03)	СБ 5.5 5.24.4-П-1.1	СБ 5.5 5.24.4-П-1.1.0.5	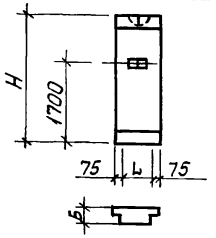	515	400	2380	0,422	0,060	7,91 / 9,30	6,91 / 8,20	585	690	36, 37, 35
-01 (-04)	СБ 5.5 4.24.5-П-1.1	СБ 5.5 4.24.5-П-1.1.0.5		415	500	2380	0,437	0,061	8,05 / 9,50	7,05 / 8,30	595	695	36, 37, 35
-02 (-05)	СБ 5.5 3.24.6-П-1.1	СБ 5.5 3.24.6-П-1.1.0.5		315	600	2380	0,405	0,054	9,39 / 11,60	7,70 / 9,50	540	630	36, 37, 35

Обозначения в скобках даны для беспетлевого варианта

Взам. инв. № | Подпись и дата | Инв. № подл.

Формат	Зона	Поз.	Обозначение	Наименование	Кол. на испол. 1.138.1-15.1-01.000- —	01	02	03	04	05	06	07	08	09	10	11	Примечание
				Документация													
А3			1.138.1-15.1-01.000 СБ	Сборочный чертеж	×	×	×	×	×	×	×	×	×	×	×	×	
А3			1.138.1-15.1-00.000 ДI	Узлы I...IX	×	×	×	×	×	×	×	×	×	×	×	×	
А3			1.138.1-15.1-00.000 ТО	Техническое описание	×	×	×	×	×	×	×	×	×	×	×	×	
А3			1.138.1-15.1-00.000 РС	Ведомость расхода стали	×	×	×	×	×	×	×	×	×	×	×	×	
				Сборочные единицы													
А4		1	1.138.1-15.1-00.020	Изделие закладное М-1	4	4	4	4	4	4	4	4	4	4	4	4	
				Блок арматурный													
А4		2	1.138.1-15.1-00.100	АБ-1	2												
			-01	АБ-2			2		2						2	2	
			-02	АБ-3		2		2			2			2			
			-03	АБ-4						2		2	2				
				Материалы													
Б4		3		Бетон класса В7,5	0,923	1,236	1,487	1,081	1,592	1,913	1,192	1,947	2,339	1,175	1,405	1,589	м³
Б4		4		Бетон фактурного слоя класса В12,5	0,114	0,142	0,165	0,106	0,142	0,165	0,099	0,142	0,165	0,132	0,125	0,118	м³

Рук. м.5	Станишевский	
Н.контр.	Ригер	
Гл.инж.м	Панков	
ГИП	Зыкина	
Ст.инж.	Акимова	
Ст.арх.	Лиик	

1.138.1-15.1-01.000

Блок парапетный СБ

Стадия	Лист	Листов
Р	1	2

ЦНИИЭП жилища г. Москва

Формат	Зона	Поз.	Обозначение	Наименование	Кол. на испол. 1.138.1-15.1-01.000- 12	13	14	15	16	17	18	19	20	21	22	23	Примечание
				Документация													
А4			1.138.1-15.1-01.000СБ	Сборочный чертеж	Х	Х	Х	Х	Х	Х	Х	Х	Х	Х	Х	Х	
А3			1.138.1-15.1-00.000 ДI	Узлы I ... IX	Х	Х	Х	Х	Х	Х	Х	Х	Х	Х	Х	Х	
А3			1.138.1-15.1-00.000ТО	Техническое описание	Х	Х	Х	Х	Х	Х	Х	Х	Х	Х	Х	Х	
А3			1.138.1-15.1-00.000 РС	Ведомость расхода стали	Х	Х	Х	Х	Х	Х	Х	Х	Х	Х	Х	Х	
				Сборочные единицы													
А4		1	1.138.1-15.1-00.020	Изделие закладное													
				М-5	4	4	4	4	4	4	4	4	4	4	4	4	
				Каркас													
А4		5	1.138.1-15.1-00.050	КР-3	2	2		2			2			2	2	2	
			-01	КР-4			2		2	2		2	2				
				Материалы													
Б4		3		Бетон класса В7,5	0,923	1,236	1,487	1,081	1,592	1,913	1,192	1,947	2,339	1,175	1,405	1,585	м³
Б4		4		Бетон фактурного слоя класса В12,5	0,114	0,142	0,165	0,106	0,142	0,165	0,099	0,142	0,165	0,132	0,125	0,118	м³

Рис. 1

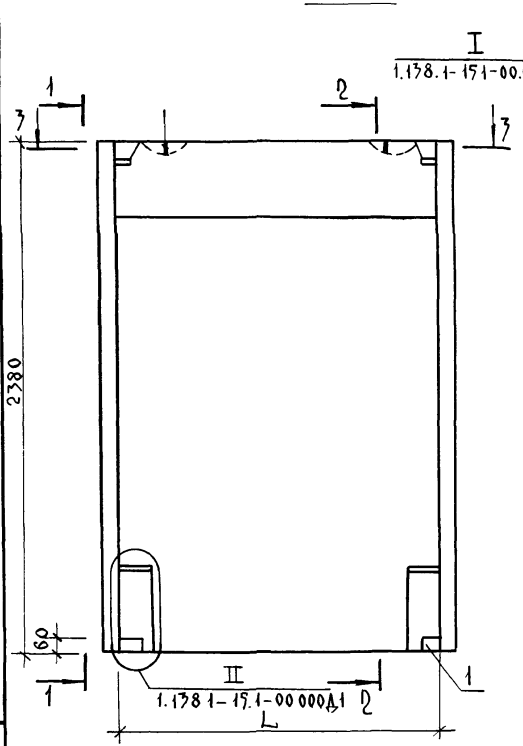

1—1

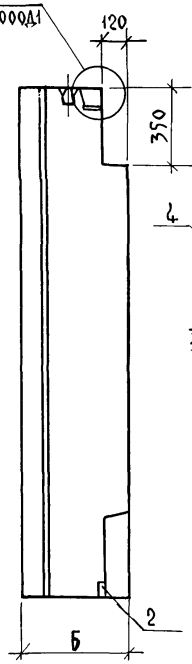

2—2

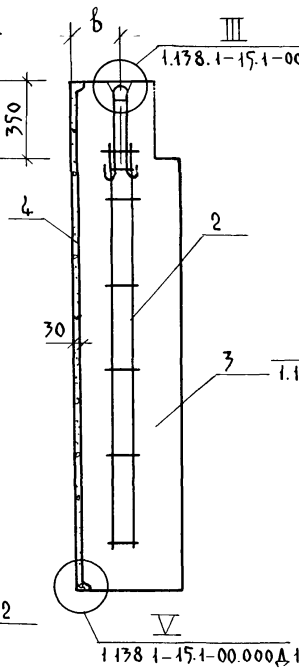

Рис. 2

Остальное см. рис. 1

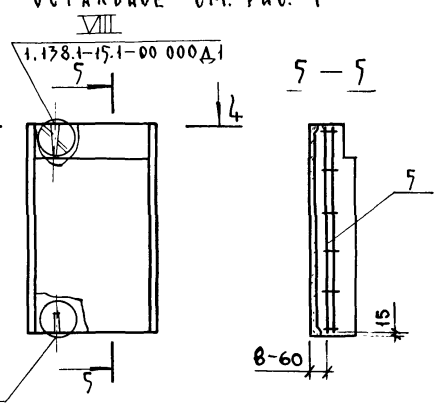

5—5

4—4

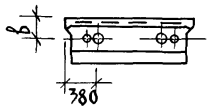

3—3

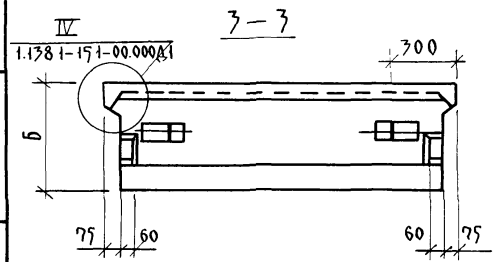

По периметру наружной поверхности блока устраивается фаска

Рук.м.5	Станишевский		
Н.контр.	Ригер		
Гл.инж.м	Панков		
ГИП	Зыкина		
Ст.инж.	Акимова		
Ст.арх.	Линк		

1.138.1-15.1-01.000 СБ

Блок парапетный СБ. Сборочный чертеж.

Стадия	Масса	Масштаб
Р	См. табл.	1:20 1:50
Лист 1	Листов 2	

ЦНИИЭП жилища г. Москва

Обозначение	Марка	Рис.	L, мм	Б, мм	В, мм	Масса, кг: средняя плотность 1200	Масса, кг: плотность 1400
1.138.1-15.1-01.000	СБ5.11.24.4-П-1	1	1115	400	180	1440	1640
-01	СБ5.115.24.4-П-1		1490	400	180	1905	2170
-02	СБ5.118.24.4-П-1		1790	400	180	2275	2595
-03	СБ5.110.24.5-П-1		1015	500	230	1630	1865
-04	СБ5.115.24.5-П-1		1490	500	230	2370	2710
-05	СБ5.118.24.5-П-1		1790	500	230	2835	3255
-06	СБ5.19.24.6-П-1		915	600	280	1750	2015
-07	СБ5.115.24.6-П-1		1490	600	280	2830	3250
-08	СБ5.118.24.6-П-1		1790	600	280	3255	3735
-09	СБ5.114.24.4-П-1		1415	400	180	1791	2068
-10	СБ5.113.24.5-П-1		1315	500	230	2086	2389
-11	СБ5.112.24.6-П-1		1215	600	280	2305	2648
-12	СБ5.111.24.4-П-1.005		1115	400	180	1440	1640
-13	СБ5.115.24.4-П-1.005		1490	400	180	1905	2170
-14	СБ5.118.24.4-П-1.005		1790	400	180	2275	2595
-15	СБ5.110.24.5-П-1.005		1015	500	230	1630	1865
-16	СБ5.115.24.5-П-1.005		1490	500	230	2370	2710
-17	СБ5.118.24.5-П-1.005	2	1790	500	230	2835	3255
-18	СБ5.19.24.6-П-1.005		915	600	280	1750	2015
-19	СБ5.115.24.6-П-1.005		1490	600	280	2830	3250
-20	СБ5.118.24.6-П-1.005		1790	600	280	3255	3735
-21	СБ5.114.24.4-П-1.005		1415	400	180	1791	2068
-22	СБ5.113.24.5-П-1.005		1315	500	230	2086	2389
-23	СБ5.112.24.6-П-1.005		1215	600	280	2305	2648

Форм.	Зона	Поз.	Обозначение	Наименование	Кол. на испол. 1.138.1-15.1-02.000- —	01	02	03	04	05	06	07	08	09	10	11	Примечание
				Документация													
А3			1.138.1-15.1-02.000 СБ	Сборочный чертеж	х	х	х	х	х	х	х	х	х	х	х	х	
А3			1.138.1-15.1-00.000 Д1	Узлы I ... IX	х	х	х	х	х	х	х	х	х	х	х	х	
А3			1.138.1-15.1-00.000ТО	Техническое описание	х	х	х	х	х	х	х	х	х	х	х	х	
А3			1.138.1-15.1-00.000 ВС	Ведомость расхода стали	х	х	х	х	х	х	х	х	х	х	х	х	
				Сборочные единицы													
Д4		1	1.138.1-15.1-00 ^20	Изделие закладное М-1	4	4	4	4	4	4	4	4	4	4	4	4	
				Блок арматурный													
Д4		2	1.138.1-15.1-00.100	АБ-1	1	1											
			-01	АБ-2					1	1							
			-02	АБ-3			1	1									
				Каркас													
Д4		5	1.138.1-15.1-00.050	КР-3							1	1	1	1			
			-01	КР-4											1	1	
				Материалы													
Б4		3		Бетон класса В7,5	0,734	0,946	1,100	0,673	0,759	0,798	0,734	0,946	1,100	0,673	0,759	0,798	м³
Б4		4		Бетон фактурного слоя класса В12,5	0,099	0,124	0,149	0,091	0,084	0,076	0,099	0,124	0,149	0,091	0,084	0,076	м³

Рук.м.5	Станишевский	
Н.контр.	Ригер	
Гл.инж.м	Панков	
ГИП	Зыкина	
Ст.инж.	Акимова	
Ст.арх	Линк	

1.138.1-15.1-02.000

Блок парапетный СБ

Стадия	Лист	Листов
Р		1

ЦНИИЭП жилища г. Москва

Рис. 1

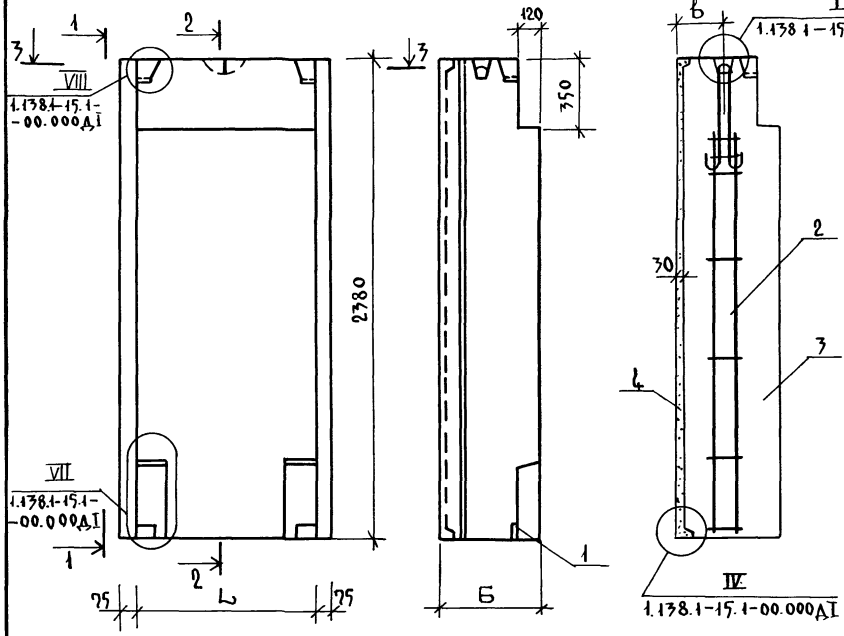

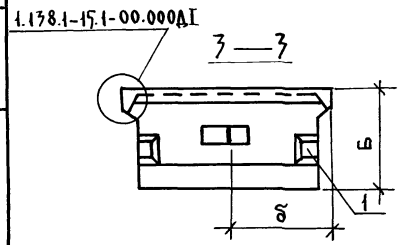

По периметру наружной поверхности блока устраивается фаска.

Рис. 2

VIII Остальное — см. рис. 1

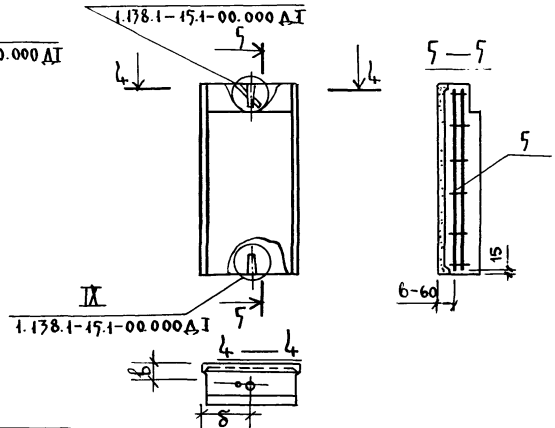

Обозначение	Марка	Рис.	L, мм	Б, мм	b, мм	δ, мм	Масса, кг (средняя плотность) 1200	1400
1.138.1-15.1-02.000	СБ5.5 9.24.4-П-1	1	890	400	180	520	1160	1319
-01	СБ5.5 9.24.5-П-1		890	500	280	520	1450	1649
-02	СБ5.5 9.24.6-П-1		890	600	380	520	1740	1979
-03	СБ5.5 8.24.4-П-1		815	400	180	482	1065	1210
-04	СБ5.5 7.24.5-П-1		715	500	280	432	1165	1330
-05	СБ5.5 6.24.6-П-1		615	600	380	382	1200	1375
-06	СБ5.5 9.24.4-П1.0.05	2	890	400	180	520	1160	1319
-07	СБ5.5 9.24.5-П-1.0.05		890	500	280	520	1450	1649
-08	СБ5.5 9.24.6-П-1.0.05		890	600	380	520	1740	1979
-09	СБ5.5 8.24.4-П-1.0.05		815	400	180	482	1065	1210
-10	СБ5.5 7.24.5-П-1.0.05		715	500	280	432	1165	1330
-11	СБ5.5 6.24.6-П-1.0.05		615	600	380	382	1200	1375

Рук.м.5	Станишевский	
Н.контр.	Ригер	
Гл.инж.м	Панков	
ГИП	Зыкина	
Ст.инж.	Акимова	
Ст.арх.	Линк	

1.138.1-15.1-02.000 СБ

Блок парапетный СБ сборочный чертеж.

Стадия	Масса	Масштаб
Р	см. табл.	1:20 1:50
Лист	Листов 1	

ЦНИИЭП жилища г. Москва

Инв.№ подл. | Подпись и дата | Взам. инв.№

Формат	Зона	Поз.	Обозначение	Наименование	Кол. на испол. 1.138.1-15.1-03.000 —	01	02	03	04	05	Примечание
				Документация							
А3			1.138.1-15.1-03.000СБ	Сборочный чертеж	X	X	X	X	X	X	
А3			1.138.1-15.1-00.000 ДI	Узлы I ... IX	X	X	X	X	X	X	
А3			1.138.1-15.1-00.000ТО	Техническое описание	X	X	X	X	X	X	
А3			1.138.1-15.1-00.000 РС	Ведомость расхода стали	X	X	X	X	X	X	
				Сборочные единицы							
АЧ		1	1.138.1-15.1-00 020	Изделие закладное М-1	4	4	4	4	4	4	

Рук. М.5	Станишевский	
Н. контр	Ригер	
Гл. инж. М	Панков	
ГИП	Зыкина	
Ст. инж	Акимова	
Ст. арх.	Линк	

1.138.1—15.1—03.000

Блок парапетный СБ

Стадия	Лист	Листов
Р	1	2

ЦНИИЭП жилища г. Москва

Инв. № подл. | Подпись и дата | Взам. инв. №

Форм.	Зона	Поз.	Обозначение	Наименование	Кол. на испол. 1.138.1-15.1-03.000 —	01	02	03	04	05	Примечание
				Блок арматурный							
АЧ		2	1138.1—15.1—.00.100	АБ-1	1	1	1				
				Каркас							
АЧ		5	1.138.1-15.1—00.050	КР-3				1	1	1	
				Материалы							
БЧ		3		Бетон класса В7,5	0,422	0,437	0,405	0,422	0,437	0,405	м3
Б.Ч		4		Бетон фактурного слоя класса В12,5	0,069	0,061	0,054	0,069	0,061	0,054	м3

1.138.1—15.1—03.000

Лист 2

23881 18

Рис. 1

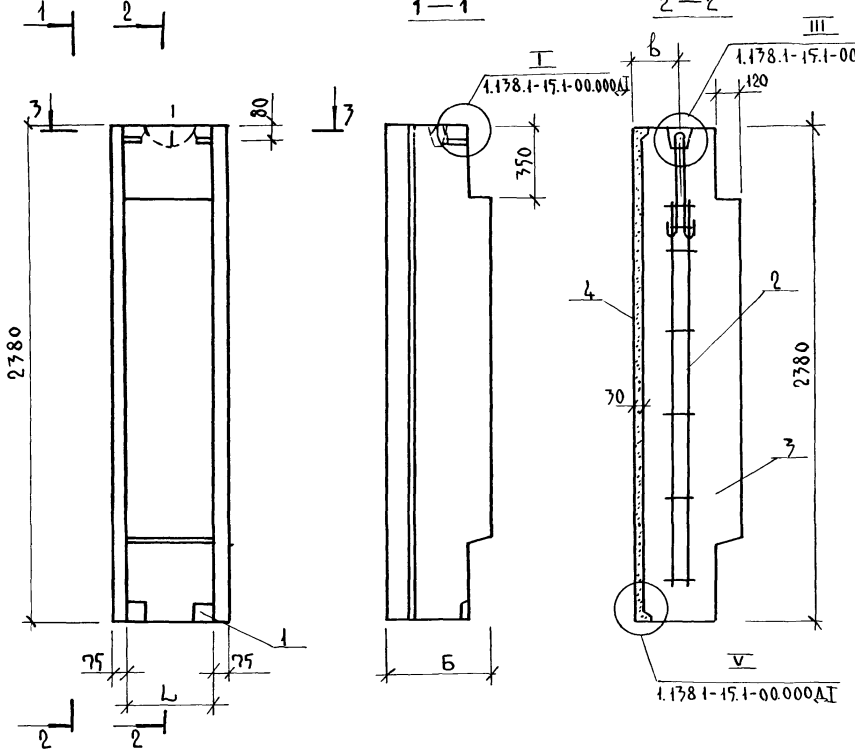

Рис. 2

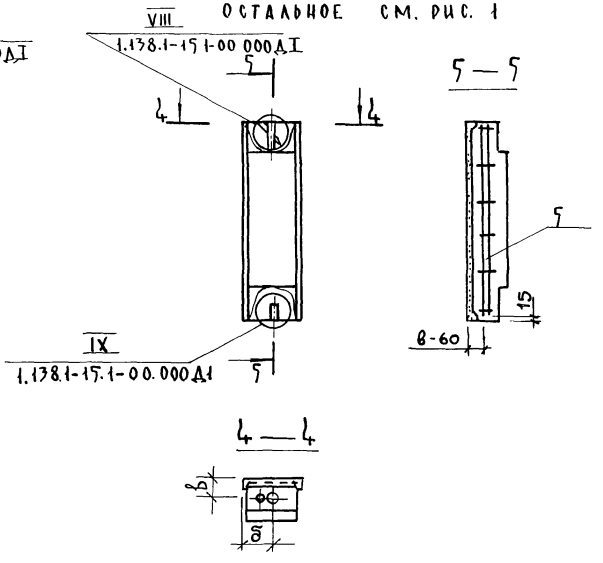

По периметру наружной поверхности блока устраивается фаска.

Обозначение	Марка	Рис.	L, мм	Б, мм	в, мм	δ, мм	Масса, кг средняя плотн. D 1200	1400
1.138.1-15.1-03.000	СБ5.5 5.24.4-П-1	1	515	400	180	332	585	690
-01	СБ5.5 4.24.5-П-1		415	500	280	282	595	695
-02	СБ5.5 3.24.6-П-1		315	600	380	232	540	630
-03	СБ5.5 5.24.4-П-1.00.5	2	515	400	180	332	585	690
-04	СБ5.5 4.24.5-П-1.0.0.5		415	500	280	282	593	695
-05	СБ5.5 3.24.6-П-1.0.0.5		315	600	380	232	540	630

Рук.м.5	Станишевский	
Н.контр.	Ригер	
Гл.инж.м	Панков	
ГИП	Зыкина	
Ст.инж	Акимова	
Ст.арх.	Линк	

1.138.1-15.1-03.000 СБ

Блок парапетный СБ
Сборочный чертеж

Стадия	Масса	Масштаб
Р	См. табл.	1:20 1:50
Лист	Листов 1	

ЦНИИЭП жилища г. Москва

Инв.№ подл. | Подпись и дата | Взам.инв.№

Копировал 23881 19 Формат А2

Формат	Зона	Поз.	Обозначение	Наименование	Кол. на испол. 1.138.1-15.1-04.000- —	01	02	03	04	05	06	07	08	09	10	11	Примечание
				Документация													
А3			1.138.1-15.1-04.000 СБ	Сборочный чертеж	X	X	X	X	X	X	X	X	X	X	X	X	
А3			1.138.1-15.1-00.000 Д1	Узлы I ... IX	X	X	X	X	X	X	X	X	X	X	X	X	
А3			1.138.1-15.1-00.000 ТО	Техническое описание	X	X	X	X	X	X	X	X	X	X	X	X	
А3			1.138.1-15.1-00.000 РС	Ведомость расхода стали	X	X	X	X	X	X	X	X	X	X	X	X	
				Сборочные единицы													
				Блок арматурный													
А4		1	1.138.1-15.1-00.200	АБ-5	2												
			-01	АБ-6			2										
			-02	АБ-7		2								2			
А4		1	1.138.1-15.1-00.300-01	АБ-9				2									
			-02	АБ-10					2						2		
			-03	АБ-11						2							
А4		1	1.138.1-15.1-00.400	АБ-12							2					2	
			-01	АБ-13								2	2				
				Изделие закладное													
А4		2	1.138.1-15.1-00.020	М-1	4	4	4	4	4	4	4	4	4	4	4	4	
				Материалы													
Б.Ч		3		Бетон класса В7,5	0,923	1,236	1,487	1,081	1,592	1,913	1,192	1,949	2,339	1,175	1,405	1,585	м³
Б.Ч		4		Бетон фактурного слоя класса В12,5	0,114	0,142	0,165	0,106	0,142	0,165	0,099	0,142	0,165	0,132	0,125	0,118	м³

Рук.м.5	Станишевский	
Н.контр.	Ригер	
Гл.инж.м.	Данков	
ГИП	Зыкина	
Ст.инж.	Акимова	
Ст.арх.	Линк	

1.138.1-15.1-04.000

Блок парапетный СБ

Стадия	Лист	Листов
Р	1	2

ЦНИИЭП жилища г. Москва

Формат	Зона	Поз.	Обозначение	Наименование	Кол. на испол. 1.138.1-15.1-04.000- 12	17	14	15	16	17	18	19	20	21	22	23	Примечание
				Документация													
А3			1.138.1-15.1-04.000 СБ	Сборочный чертеж	×	×	×	×	×	×	×	×	×	×	×	×	
А3			1.138.1-15.1-00.000 Д1	Узлы I ... IX	×	×	×	×	×	×	×	×	×	×	×	×	
А3			1.138.1-15.1-00.000 ТО	Техническое описание	×	×	×	×	×	×	×	×	×	×	×	×	
А3			1.138.1-15.1-00.000 РС	Ведомость расхода стали	×	×	×	×	×	×	×	×	×	×	×	×	
				Сборочные единицы													
				Блок арматурный													
А4		5	1.138.1-15.1-00.500	АБ-15	2		2							2			
			-01	АБ-16		2											
			-02	АБ-17				2									
			-03	АБ-18					2	2					2		
			-04	АБ-19							2	2	2			2	
А4		2	1.138.1-15.1-00.020	Изделие закладное М-1	4	4	4	4	4	4	4	4	4	4	4	4	
				Материалы													
Б4		3		Бетон класса В7,5	0,923	1,236	1,487	1,081	1,592	1,917	1,192	1,947	2,379	1,175	1,407	1,585	м³
Б4		4		Бетон фактурного слоя класса В12,5	0,114	0,142	0,165	0,106	0,142	0,165	0,099	0,142	0,165	0,132	0,115	0,118	м³

Инв. № подл. | Подпись и дата | Взам. инв. №

Рис 1

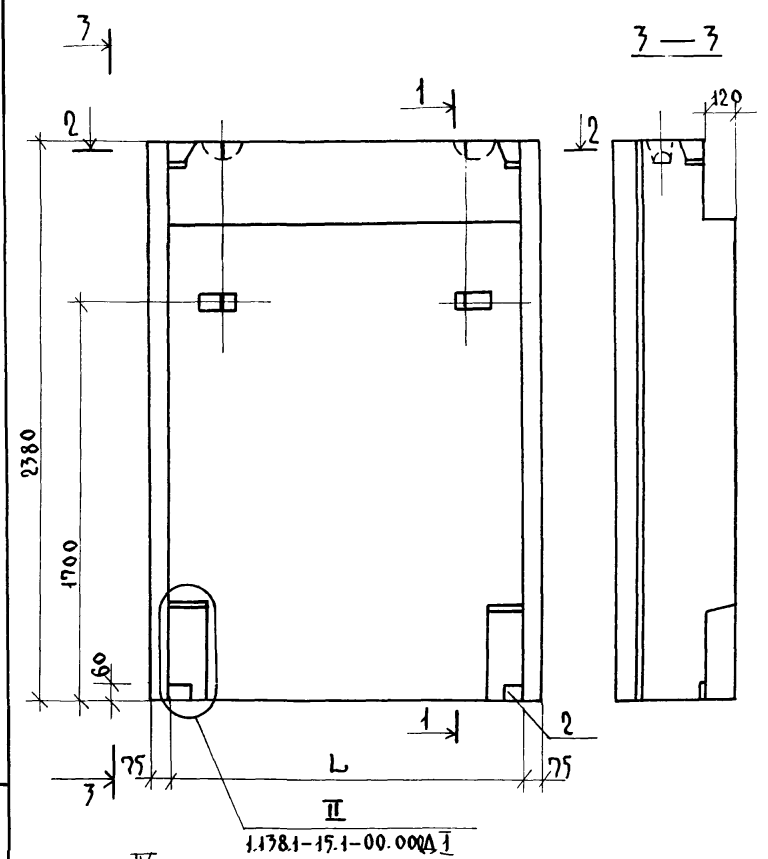

Рис. 2

Остальное — см рис.1

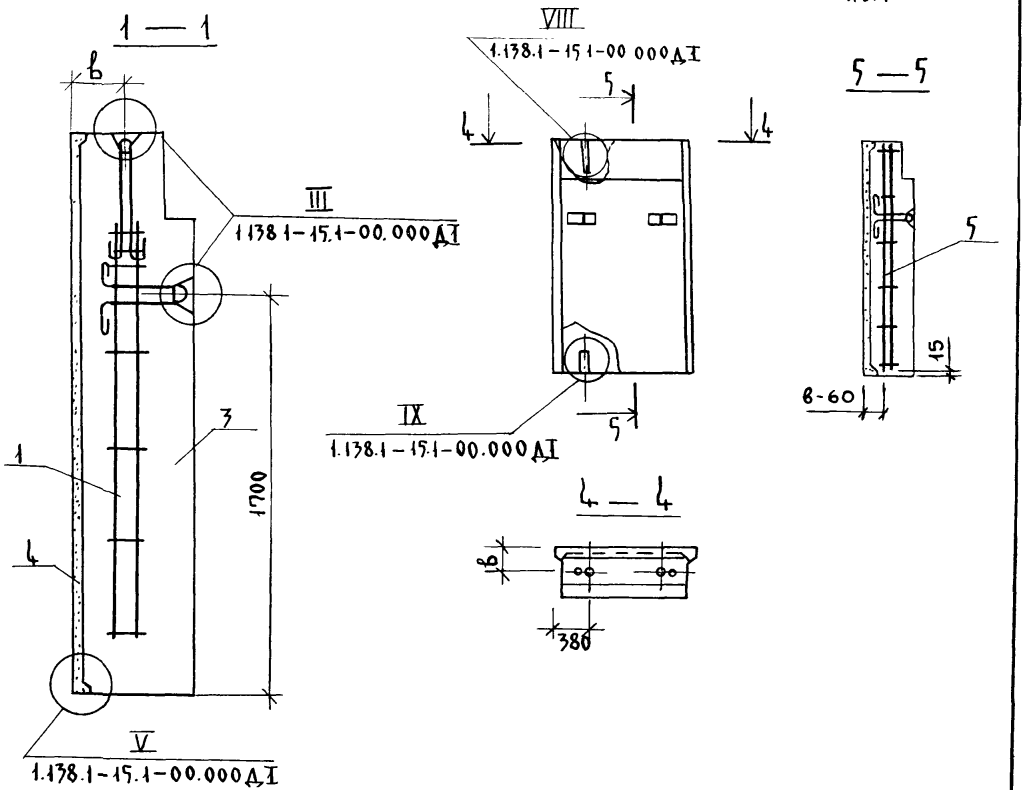

По периметру наружной поверхности блока устраивается фаска.

Рук м 5	Станишевский	
Н.контр.	Ригер	
Гл.инжм	Панков	
ГИП	Зыкина	
Ст.инж.	Акимова	
Ст. арх.	Линк	

1.138.1-15.1-04.000 СБ

Блок парапетный СБ
Сборочный чертеж.

Стадия	Масса	Масштаб
Р	См. табл.	1:20 1:50
Лист 1	Листов 3	

ЦНИИЭПжилища
г. Москва

Рис. 3

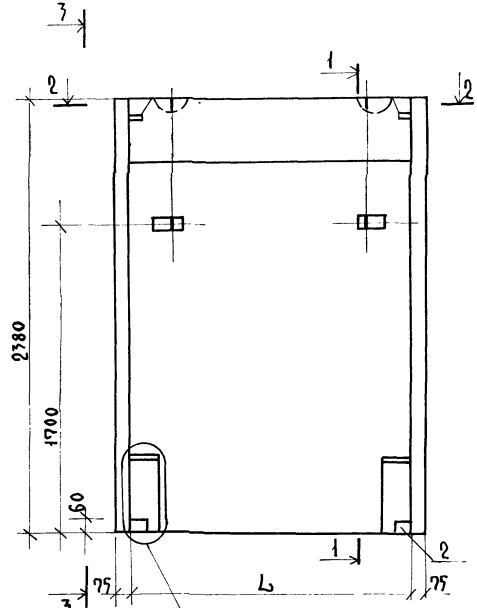

Рис. 4

Остальное см. рис. 3

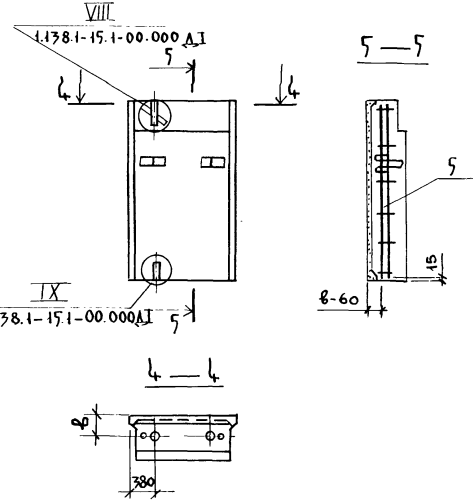

По периметру наружной поверхности блока устраивается фаска

Инв. № подл. | Подпись и дата | Взам. инв. №

23881 23

Обозначение	Марка	Рис.	L, мм	Б, мм	h, мм	Масса, кг средняя плотность D 1200	Масса, кг средняя плотность D 1400
1.138.1-15.1-04.000	СБ5.1 11.24.4-П-1.1	1	1115	400	180	1440	1640
-01	СБ5.1 15.24.4-П-1.1	1	1490	400	180	1905	2170
-02	СБ5.1 18.24.4-П-1.1	1	1790	400	180	2275	2595
-03	СБ5.1 10.24.5-П-1.1	1	1015	500	230	1630	1865
-04	СБ5. 15 24.5-П-1.1	1	1490	500	230	2370	2710
-05	СБ5.1 18.24.5-П-1.1	1	1790	500	230	2835	3255
-06	СБ5.1 9.24.6-П-1.1	3	915	600	280	1750	2015
-07	СБ5.1 15.24.6-П-1.1	3	1490	600	280	2830	3250
-08	СБ5.1 18.24.6-П-1.1	3	1790	600	280	3255	3735
-09	СБ5.1 14.24.4-П-1.1	1	1415	400	180	1791	2068
-10	СБ5.1 13.24.5-П-1.1	1	1315	500	230	2086	2389
-11	СБ5.1 12.24.6-П-1.1	3	1215	600	280	2305	2648

Обозначение	Марка	Рис.	L, мм	Б, мм	h, мм	Масса, кг средняя плотность D 1200	Масса, кг средняя плотность D 1400
1.138.1-15.1-04.000-12	СБ5.1 11.24.4-П-1.1.05	2	1115	400	180	1440	1640
-13	СБ5.1 15.24.4-П-1.1.05	2	1490	400	180	1905	2170
-14	СБ5.1 18.24.4-П-1.1.05	2	1790	400	180	2275	2595
-15	СБ5.1 10.24.5-П-1.1.05	2	1015	500	230	1630	1865
-16	СБ5.1 15.24.5-П-1.1.05	2	1490	500	230	2370	2710
-17	СБ5.1 18.24.5-П-1.1.05	2	1790	500	230	2835	3255
-18	СБ5.1 9.24.6-П-1.1.05	4	915	600	280	1750	2015
-19	СБ5.1 15.24.6-П-1.1.05	4	1490	600	280	2830	3250
-20	СБ5.1 18.24.6-П-1.1.05	4	1790	600	280	3255	3735
-21	СБ5.1 14.24.4-П-1.1.05	2	1415	400	180	1791	2068
-22	СБ5.1 13.24.5-П-1.1.05	2	1315	500	230	2086	2389
-23	СБ5.1 12.24.6-П-1.1.05	4	1215	600	280	2305	2648

23881 24

Инв. № подл.	Подпись и дата	Взамен. инв. №

Формат	Зона	Поз.	Обозначение	Наименование	Кол. на испол. 1.138.1-15.1-05.000- —	01	02	03	04	05					Примечание
				Документация											
А3			1.138.1 – 15.1 – 05.000 СБ	Сборочный чертеж	×	×	×	×	×	×					
А3			1.138.1 – 15.1 – 00.000 ДI	Узлы I…IX	×	/	×	×	×	×					
А3			1.138.1 – 15.1 – 00.000 ТО	Техническое описание	×	×	×	×	×	×					
А3			1.138.1 – 15.1 – 00.000 РС	Ведомость расхода стали	×	×	×	×	×	×					
				Сборочные единицы											
А4		2	1.138.1-15.1 – 00.020	Изделие закладное М-1	4	4	4	4	4	4					
				Блок арматурный											
А4		1	1.138.1-15.1 – 00.100	АБ-1	2										
			– 02	АБ-3		2									
			– 01	АБ-2			2								

Рук. м.5	Станишевский	
Н. контр.	Ригер	
Гл. инж. м	Панков	
ГИП	Зыкина	
Ст. инж.	Акимова	
Ст. арх.	Линк	

1.138.1 – 15.1 – 05.000

Блок парапетный СБ

Стадия	Лист	Листов
Р	1	2

ЦНИИЭП жилища г. Москва

Инв. № подл.	Подпись и дата	Взам. инв. №

Формат	Зона	Поз.	Обозначение	Наименование	Кол. на испол. 1.138.1-15.1-05.000- —	01	02	03	04	05					Примечание
				Каркас											
А3		5	1 1381 – 15.1 – 00.050	КР-3				2	2						
			– 01	КР-4						2					
				Материалы											
Б.Ц		4		Бетон класса В7.5	0,953	1,229	1,505	0,953	1,229	1,505					м³
Б.4		5		Бетон фактурного слоя класса В12,5	0,116	0,116	0,116	0,116	0,116	0,116					м³

23881 25

Рис. 1

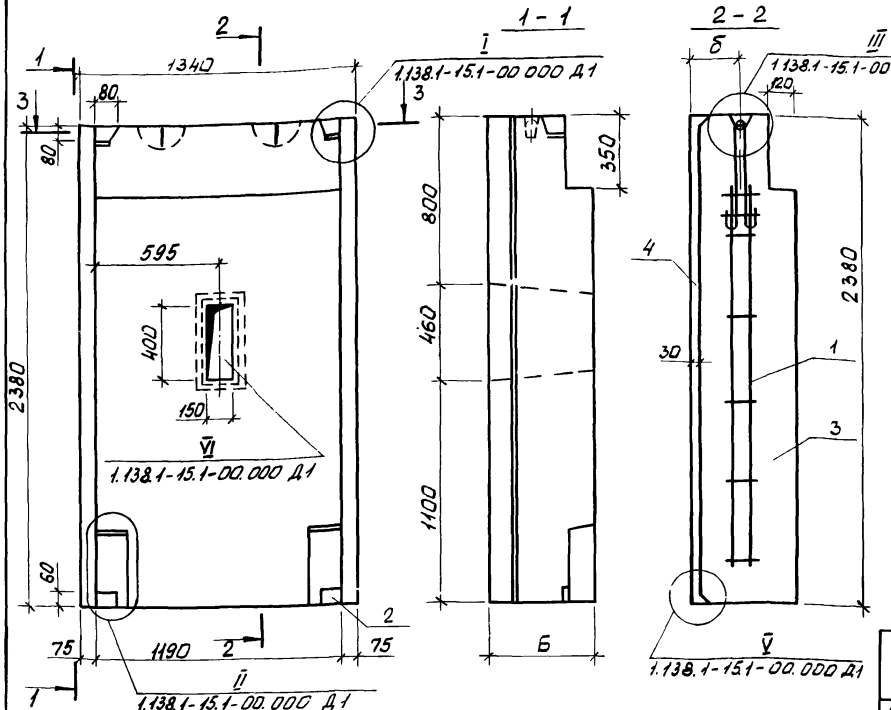

Рис. 2

Остальное - см. Рис. 1

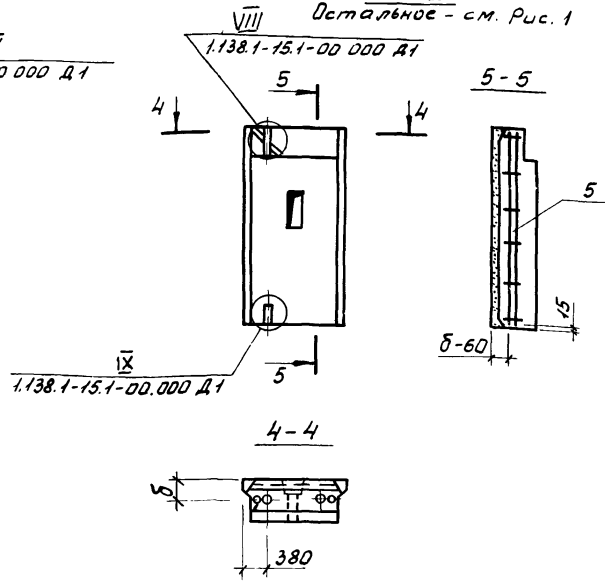

По периметру наружной поверхности блока устраивается фаска

Обозначение	Марка	Рис	Б, мм	δ, мм	Масса, кг Средняя плотн γ	
					1200	1400
1.138.1-15.1-05.000	СБ 5.1 12.24.4-П-1.0.1	1	400	180	1480	1690
-01	СБ 5.1 12.24.5-П-1.01		500	230	1840	2110
-02	СБ 5.1 12.24.6-П-1.0.1		600	280	2205	2530
-03	СБ 5.1 12.24.4-П-1.01.5	2	400	180	1480	1690
-04	СБ 5.1 12.24.5-П-1.0.1.5		500	230	1840	2110
-05	СБ 5.1 12.24.6-П-1.0.1 5		600	280	2205	2530

Рук. мас	Станишевский	
Н.контр.	Ригер	
Гл. инж. м.	Панков	
ГИП	Зыкина	
Ст. инж.	Акимова	
Ст. арх	Линк	

1.138.1-15.1-05.000 СБ

Блок парапетный СБ
Сборочный чертеж

Стадия	Масса	Масштаб
Р	см табл.	1:20 1:50
Лист	Листов 1	

ЦНИИЭП жилища г. Москва

Инв. № подл. | Подпись и дата | Взам. инв. №

Формат	Зона	Поз.	Обозначение	Наименование	Кол. на испол. 1.138.1-15.1-06.000- —	01	02	03	04	05	06	07	08	09	10	11	Примечание
				Документация													
А3			1.138.1-15.1-06.000 СБ	Сборочный чертеж	×	×	×	×	×	×	×	×	×	×	×	×	
			1.138.1-15.1-00.000 ДI	Узлы I...IX	×	×	×	×	×	×	×	×	×	×	×	×	
			1.138.1-15.1-00.000 ТО	Техническое описание	×	×	×	×	×	×	×	×	×	×	×	×	
			1.138.1-15.1-00.000 РС	Ведомость расхода стали	×	×	×	×	×	×	×	×	×	×	×	×	
				Сборочные единицы													
А4	5		1.138.1-15.1-	Блок арматурный													
			-00.200	АБ-5	1												
			-00.300	АБ-8		1											
			-00.400	АБ-12			1			1							
			-00.200-02	АБ-7				1									
			-00.300-02	АБ-10					1								
			-00.500	АБ-15							1			1		1	
			-02	АБ-17								1					
			-03	АБ-18											1		
			-04	АБ-19									1				
А4	2		1.138.1-15.1-00.020	Изделие закладное М-1	4	4	4	4	4	4	4	4	4	4	4	4	
				Материалы													
Б4	4			Бетон класса В7,5	0,734	0,946	1,100	0,673	0,759	0,798	0,734	0,946	1,100	0,673	0,759	0,798	м³
Б4	5			Бетон фактурного слоя класса В12,5	0,099	0,124	0,149	0,091	0,084	0,076	0,099	0,124	0,149	0,091	0,084	0,076	м³

Инв.№ подл. | Подпись и дата | Взам.инв.№

Рук.М.5	Станишевский		
Н.контр.	Ригер		
Гл.инж.	Панков		
ГИП	Зыкина		
Ст.инж.	Акимова		
Ст.арх.	Линк		

1.138.1-15.1-06.000

Блок парапетный СБ

Стадия	Лист	Листов
Р		1

ЦНИИЭП жилища г. Москва

23881 27

Рис. 1

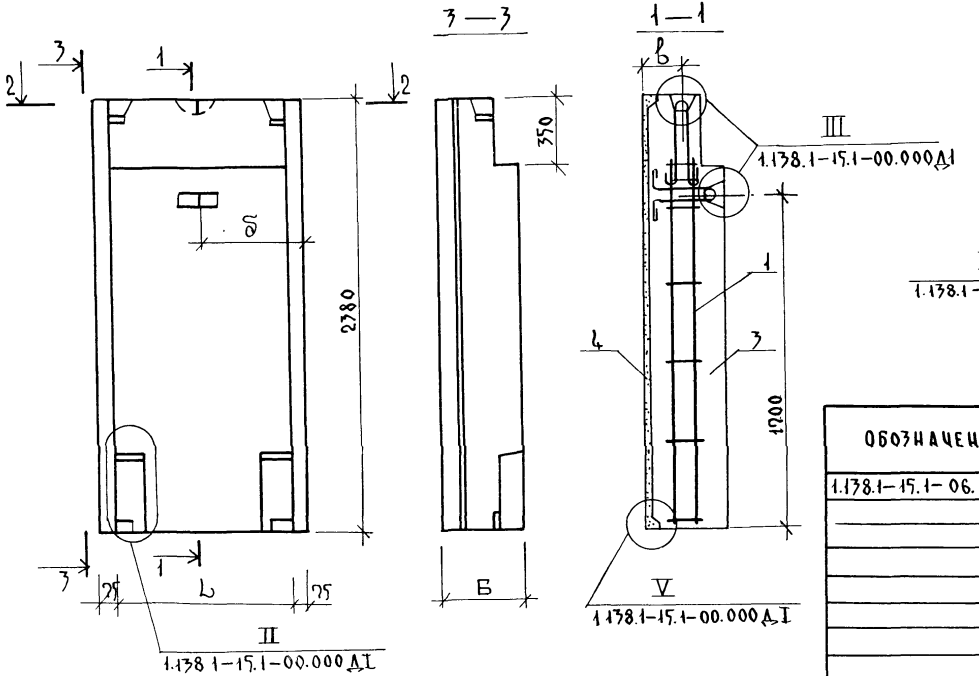

Рис. 2

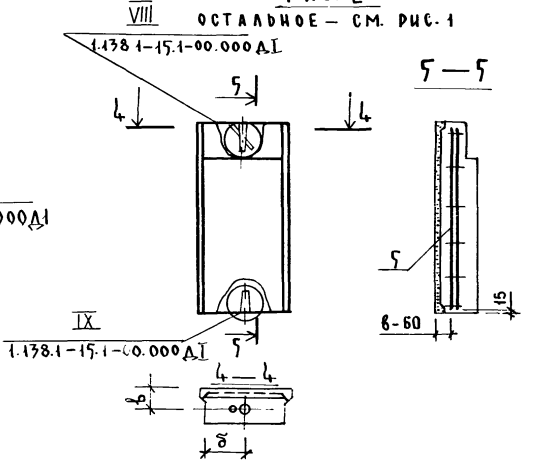

По периметру наружной поверхности блока устраивается фаска.

ОБОЗНАЧЕНИЕ	МАРКА	РИС	L, мм	Б, мм	в, мм	g, мм	МАССА, КГ СРЕДНЯЯ ПЛОТН. D 1200	1400
1.138.1-15.1-06.000	СБ5.59.24.4-П-1.1	1	890	400	180	520	1160	1319
-01	СБ5.59.24.5-П-1.1		890	500	280	520	1450	1649
-02	СБ5.59.24.6-П-1.1	3	890	600	380	520	1740	1979
-03	СБ.5.58.24.4-П-1.1	1	815	400	180	482	1065	1210
-04	СБ5.57.24.5-П-1.1		715	500	280	432	1165	1330
-05	СБ5.56.24.6-П-1.1	3	615	600	380	382	1200	1375
-06	СБ5.59.24.4-П1.1.05	2	890	400	180	520	1160	1319
-07	СБ5 59.24.5-П-1.1.05		890	500	280	520	1450	1649
-08	СБ5.59.24.6-П-1.1.0.5	4	890	600	380	520	1740	1979
-09	СБ5.58 24.4-П-1.1.05	2	815	400	180	482	1065	1210
-10	СБ5.57.24.5-П-1.1.05		715	500	280	432	1165	1330
-11	СБ5.56.24.6-П-1.1.05	4	615	600	380	382	1200	1375

Рук. м.5	Станишевский	
Н.контр.	Ригер	
Гл. инж.	Панкор	
ГИП	Зыкина	
Ст. инж.	Акимова	
Ст. арх.	Линк	

1.138.1-15.1-06.000 СБ

Блок парапетный СБ
Сборочный чертеж.

СТАДИЯ	МАССА	МАСШТАБ
Р	см. табл.	1:20 1:50
ЛИСТ 1	ЛИСТОВ 2	

ЦНИИЭП жилища г. Москва

Рис. 3

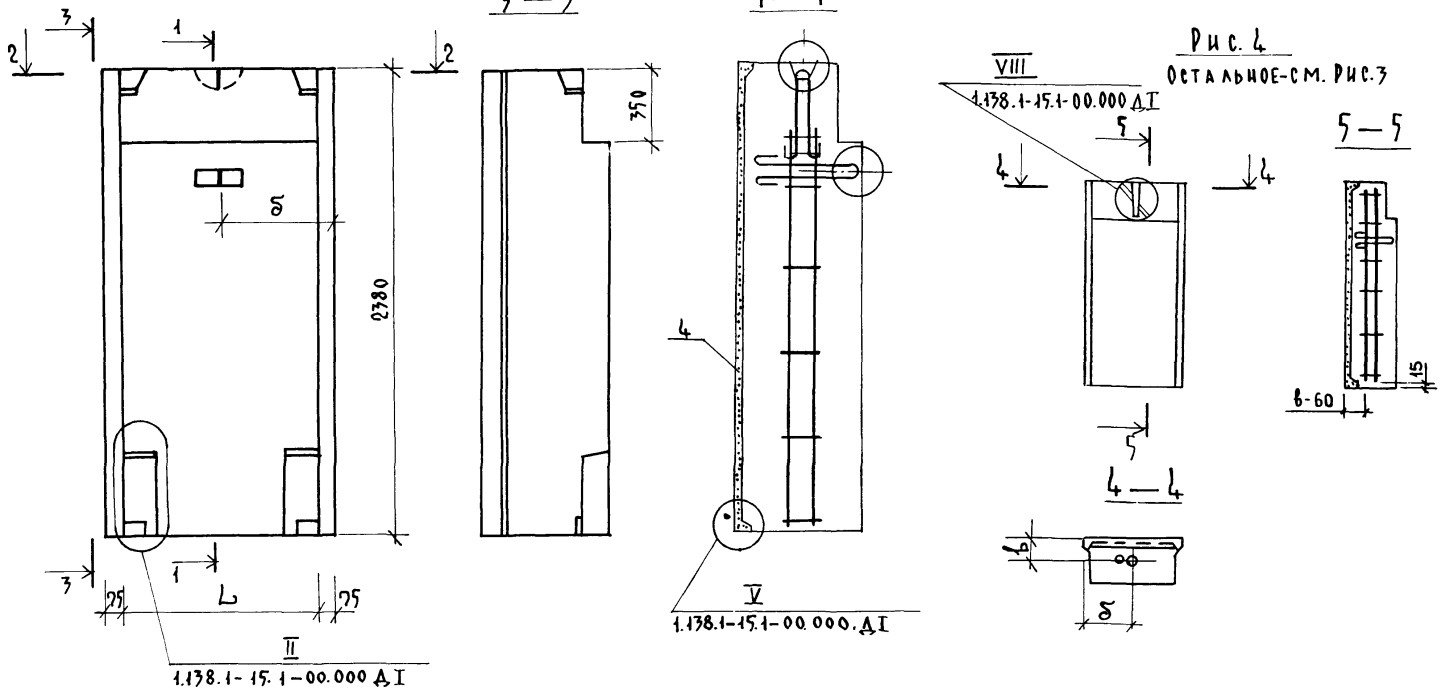

Рис. 4
Остальное-см. Рис. 3

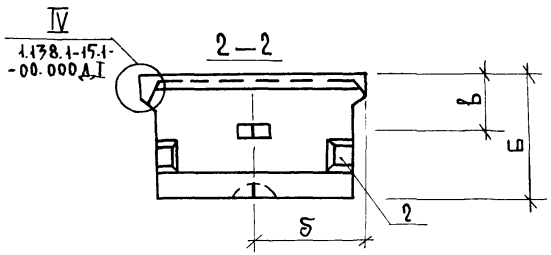

По периметру наружной поверхности блока устраивается фаска.

Инв.№подл | Подпись и дата | Взам.инв.№

23881 29

Формат	Зона	Поз.	Обозначение	Наименование	Кол. на исполн. 1.138.1-15.1-07.000- —	01	02	03	04	05	Примечание
				Документация							
А3			1.138.1-15.1-07.000 СБ	Сборочный чертеж	×	×	×	×	×	×	
А3			1.138.1-15.1-00.000 ДI	Узлы I ... IX	×	×	×	×	×	×	
А3			1.138.1-15.1-00.000 ТО	Техническое описание	×	×	×	×	×	×	
А3			1.138.1-15.1-00.000 РС	Ведомость расхода стали	×	×	×	×	×	×	
				Сборочные единицы							
				Блок арматурный							
А4		1	1.138.1-15.1-00.200	АБ-5	2						
			-00.300-01	АБ-9		2					
			-00.400-	АБ-12			2				
			-00.500	АБ-15				2			

Рук.м.5	Сташшевский	
Н.контр.	Ригер	
Гл.инж.м	Паиков	
ГИП	Зыкина	
Ст.инж.	Акимова	
Ст.арх.	Линк	

1.138.1-15.1-07.000

Блок парапетный СБ

Стадия	Лист	Листов
Р	1	1

ЦНИИЭП жилища г. Москва

Инв.№подл. | Подписи и дата | Взам.инв.№

Формат	Зона	Поз.	Обозначение	Наименование	Кол. на исполн. 1.138.1-15.1-07.000- —	01	02	03	04	05	Примечание
А4		1	1.138.1-15.1-00.500-02	АБ-17					2		
			-04	АБ-19						2	
				Изделие закладное							
А4		2	1.138.1-15.1-00.020	М-1	4	4	4	4	4	4	
				Материалы							
Б.Ч		3		Бетон класса В7,5	0,953	1,226	1,505	0,953	1,226	1,505	м³
Б.Ч		4		Бетон фактурного слоя класса В12,5	0,116	0,116	0,116	0,116	0,116	0,116	м³

Рис. 1

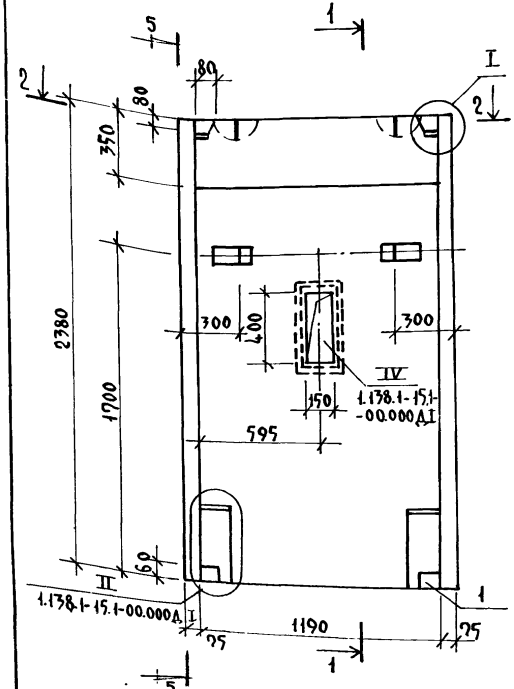

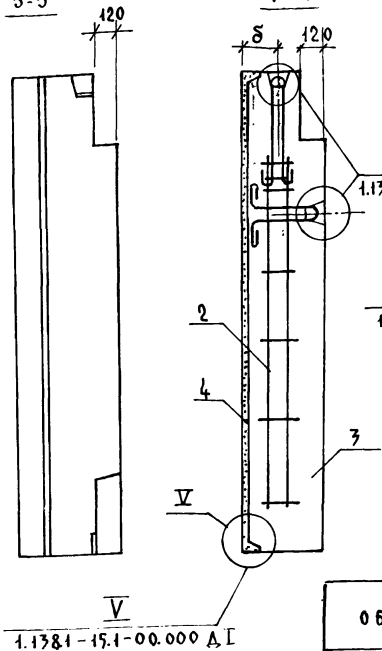

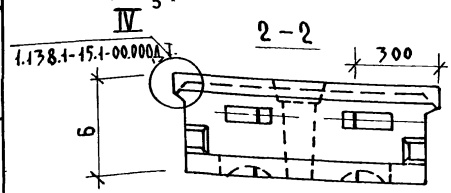

Рис. 2

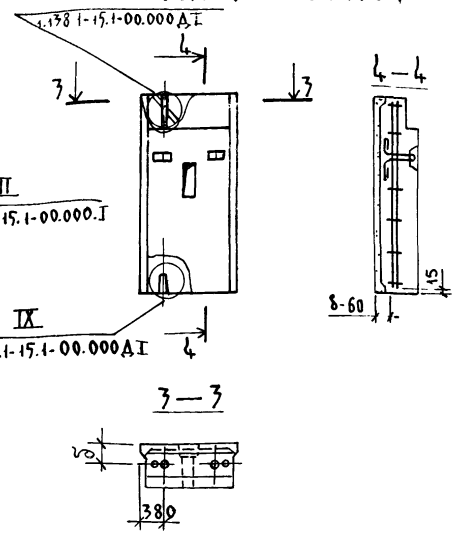

По периметру наружной поверхности блока устраивается фаска.

Обозначение	Марка	Рис.	Б, мм	S, мм	Масса, кг: средняя плотн. D 1200	1400
1.138.1-15.1-07.000	СБ5.1 12.24.4-П-1.1.1	1	400	180	1480	1890
– 01	СБ5.1 12.24.5-П-1.1.1	1	500	230	1840	2110
– 02	СБ5.1 12.24.6-П-1.1.1	3	600	280	2205	2530
– 03	СБ5.1 12.24.4-П-1.1.1.5	2	400	180	1480	1690
– 04	СБ5.1 12.24.5-П-1.1.1.5	2	500	230	1840	2110
– 05	СБ5.1 12.24.6-П-1.1.1.5	4	600	280	2205	2530

Рук. М.5	Станишевский	
Н. контр.	Ригер	
Гл. ин. м	Панков	
ГИП	Зыкина	
Ст. инж.	Акимова	
Ст. арх.	Линк	

1.138.1-15.1-07.000 СБ

Блок парапетный СБ
Сборочный чертеж

Стадия	Масса	Масштаб
Р	См.	1:20
	Табл.	1:50
Лист 1	Листов 2	

ЦНИИЭП жилища г. Москва

Рис.3

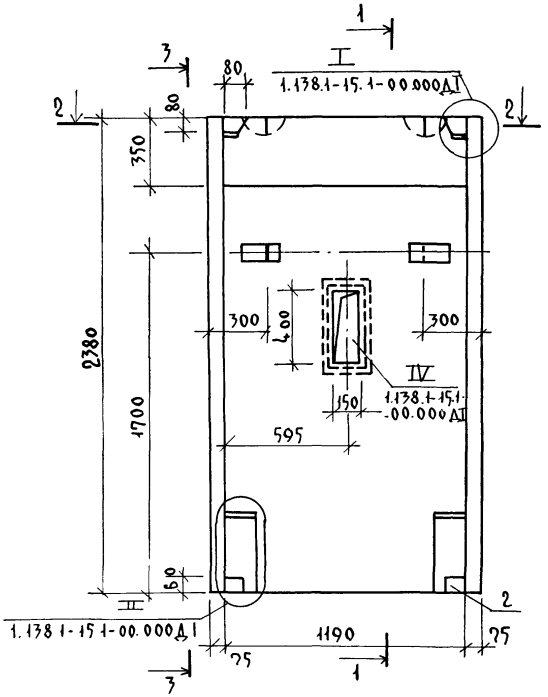

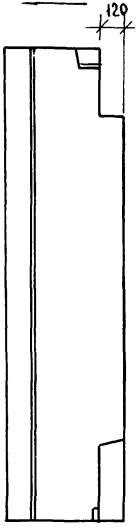

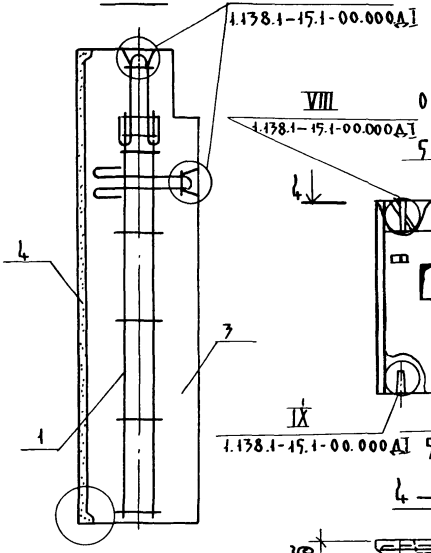

Рис.4

ОСТАЛЬНОЕ- СМ. РИС.3

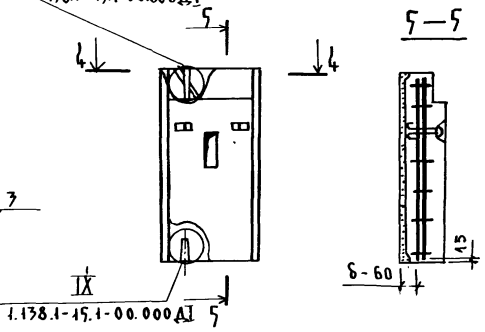

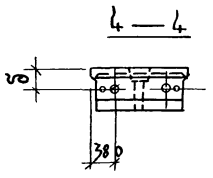

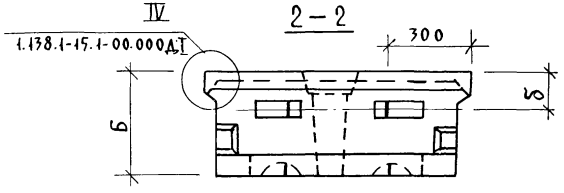

ПО ПЕРИМЕТРУ НАРУЖНОЙ ПОВЕРХНОСТИ БЛОКА УСТРАИВАЕТСЯ ФАСКА.

Инв. № подл	Подпись и дата	Взам. инв. №

Формат	Зона	Поз.	Обозначение	Наименование	Кол. на исполн 1.138.1-15.1-08.000- —	01	02	03	04	05					Примечание
				Документация											
А3			1.138.1-15.1-08.000 СБ	Сборочный чертеж	х	х	х	х	х	х					
А3			1.138.1-15.1-00.000 Д1	Узлы I ... IX	х	х	х	х	х	х					
А3			1.138.1-15.1-00.000 ТО	Техническое описание	х	х	х	х	х	х					
А3			1.138.1-15.1-00.000 РС	Ведомость расхода стали	х	х	х	х	х	х					
				Сборочные единицы											
				Блок арматурный											
А4		1	1.138.1-15.1-00.200	АБ-5	1										
			-00.300	АБ-8		1									
			-00.400	АБ-12			1								
			-00.500	АБ-15				1							

Рук маст	Станишевский	
Н. контр	Ригер	
Гл. инж. м.	Панков	
ГИП	Зыкина	
Ст. инж.	Акимова	
Ст. арх	Линк	

1.138.1-15.1-08.000

Блок парапетный СБ

Стадия	Лист	Листов
Р	1	2

ЦНИИЭП жилища г. Москва

Инв. № подл	Подпись и дата	Взам. инв. №

Формат	Зона	Поз.	Обозначение	Наименование	Кол. на исполнение 1.138.1-15.1-08.000- —	01	02	03	04	05					Примечание
А4		1	1.138.1-15.1-00.500-02	АБ-17					1						
			-04	АБ-19						1					
				Изделие закладное											
А4		2	1.138.1-15.1-00.020	М-1	4	4	4	4	4	4					
				Материалы											
Б4		3		Бетон класса В 7,5	0,422	0,437	0,405	0,422	0,437	0,405					м³
Б4		4		Бетон фактурного слоя класса В 12,5	0,069	0,061	0,054	0,065	0,061	0,054					м³

23881 3.3

1.138.1-15.1-08.000

Лист 2

РИС. 1

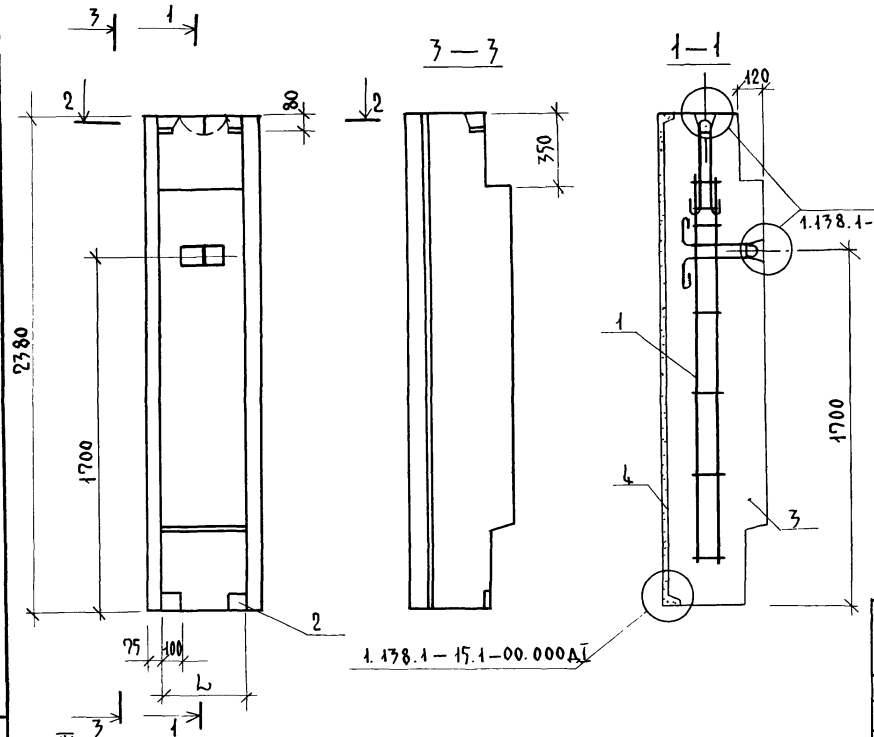

РИС. 2

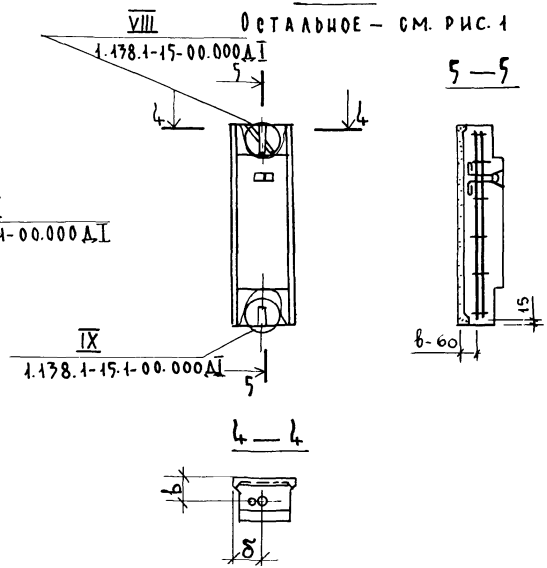

По периметру наружной поверхности блока устраивается фаска.

Обозначение	Марка	Рис.	L, мм	Б, мм	В, мм	δ, мм	Масса, кг, средняя плотность D 1200	1400
1.138.1-15.1-08.000	СБ 5.5 5.24.4-П-1.1	1	515	400	180	332	585	690
-01	СБ 5.5 4.24.5-П-1.1		415	500	280	282	555	695
-02	СБ 5.5 3.24.6-П-1.1	3	315	600	380	232	540	630
-03	СБ 5.5 5.24.4-П-1.1.05	2	515	400	180	332	585	690
-04	СБ 5.5 4.24.4-П-1.1.05		415	500	280	282	595	695
-05	СБ 5.5 3.24.4-П-1.1.05	4	315	600	380	232	540	630

Рук. М.5	Станишевский	
Н. контр.	Ригер	
Гл. инж. М	Панков	
ГИП	Зыкина	
Ст. инж.	Акимова	
Ст. арх.	Линк	

1.138.1-15.1-08.000 СБ

Блок парапетный СБ
Сборочный чертеж

Стадия	Масса	Масштаб
Р	См. табл.	1:20 1:50

Лист 1 Листов 2

ЦНИИЭПжилища
г. Москва

Рис. 3

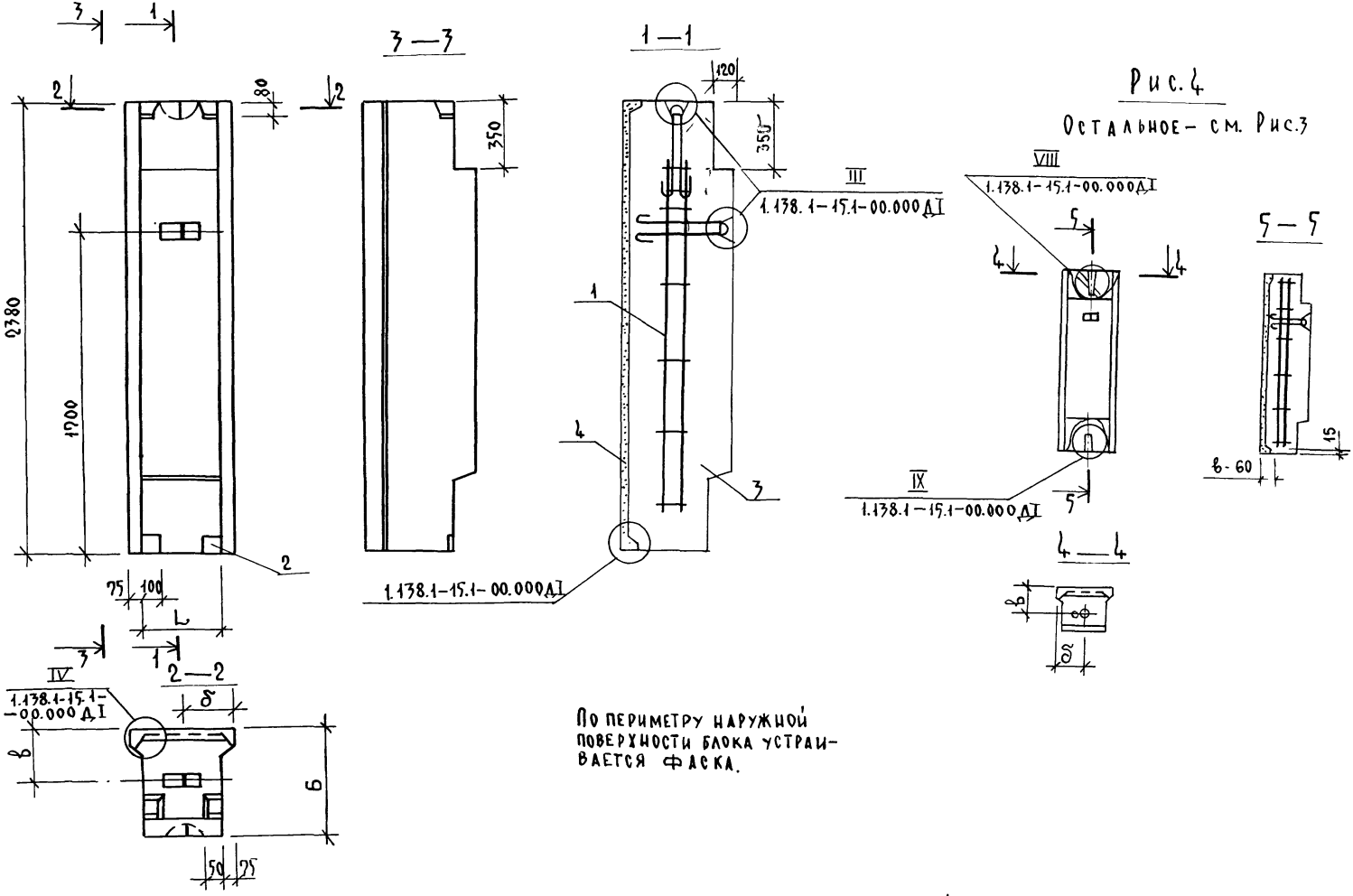

Рис. 4

Остальное - см. Рис. 3

Формат	Зона	Поз.	Обозначение	Наименование	Кол.	Примечание
				Документация		
А4			1.138.1-15.1-00.100СБ	Сборочный чертеж		
			1.138.1-15.1-00.000ТО	Техническое описание		
А4			1.138.1-15.1-00.100	**АБ-1**		
				Сборочные единицы		
А4		1	1.138.1-15.1-00.010	Каркас КР-1	1	
				Детали		
А4		2	1.138.1-15.1-00.030	Петля П-1	1	
Б.Ч		3	-00.031	⌀5ВрI ГОСТ 6727-80		
				l = 160 мм	2	0,05 кг
А4			1.138.1-15.1-00.100-01	**АБ-2**		
				Сборочные единицы		
А4		1	1.138.1-15.1-00.010-01	Каркас КР-2		
				Детали		
А4		2	1.138.1-15.1-00.030-01	Петля П-2	1	
Б.Ч		3	-00.031-01	⌀6АIII ГОСТ 5781-82		
				l = 160 мм	2	0,071 кг
А4			1.138.1-15.1-00.100-02	**АБ-3**		
				Сборочные единицы		
А4		1	-00.0100	Каркас КР-1	1	

Рук М 5	Станишевский	
Н.контр.	Ригер	
Гл.инж М	Панков	
Гип	Зыкина	
Ст инж.	Акимова	
Ст. арх.	Линк	

1.138.1-15.1-00.100

Блок арматурный АБ-1... АБ-4

Стадия	Лист	Листов
Р	1	2

ЦНИИЭП жилища г. Москва

Инв. № подл. | Подпись и дата | Взам. инв. №

Формат	Зона	Поз.	Обозначение	Наименование	Кол.	Примечание
				Детали		
А4		2	1.138.1-15.1-00.030-01	Петля П-2	1	
Б.Ч			-00.031	⌀5ВрI ГОСТ 6727-80		
				l = 160 мм	2	0,05 кг
А4			1.138.1-15.1-00.100-03	**АБ-4**		
				Сборочные единицы		
А4		1	1.138.1-15.1-00.010-01	Каркас КР-2	1	
				Детали		
А4		2	1.138.1-15.1-00.030-02	Петля П-3	1	
Б.Ч		3	1.138.1-15.1-00.031-01	⌀6АIII ГОСТ 5781-82		
				l = 160 мм	2	0,071 кг

1.138.1-15.1-00.100

Лист 2

23881 3Б

Формат	Зона	Поз.	Обозначение	Наименование	Кол.	Примечание
				Документация		
А4			1.138.1-15.1-00.200 СБ	Сборочный чертеж		
			1.138.1-15.1-00.000 ТО	Техническое описание		
				Детали		
А4		1	1.138.1-15.1-00.040	Петля П-4	1	
			Переменные данные для исполнения			
А4			1.138.1-15.1-00.200	АБ-5		
				Сборочные единицы		
А4		2	1.138.1-15.1-00.010	Каркас КР-1	1	
				Детали		
А4		3	1.138.1-15.1-00.030	Петля П-1	1	
Б4		4	-00.031	⌀5 ВрI ГОСТ 6727-80		
				ℓ = 160 мм	2	0,05 кг
А4			1.138.1-15.1-00.200-01	АБ-6		
				Сборочные единицы		
А4		2	1.138.1-15.1-00.010-01	Каркас КР-2		
				Детали		
А4		3	1.138.1-15.1-00.030-01	Петля П-2	1	
Б4		4	1.138.1-15.1-00.031-01	⌀6 AIII ГОСТ 5781-82		
				ℓ = 160 мм	2	0,071 кг

Формат	Зона	Поз.	Обозначение	Наименование	Кол.	Примечание
А4			1.138.1-15.1-00.200-02	АБ-7		
				Сборочные единицы		
А4		2	1.138.1-15.1-00.010	Каркас КР-1	1	
				Детали		
А4		3	1.138.1-15.1-00.030-01	Петля П-2	1	
Б4		4	1.138.1-15.1-00.031	⌀5 ВрI ГОСТ 6727-80		
				ℓ = 160 мм	2	0,050 кг

Взам. инв. № | Подпись и дата | Инв. № подл.

Рук. м.	Станишевский	
Н. контр.	Ригер	
Гл. инж. м.	Паиков	
ГИП	Зыкина	
Ст. инж.	Акимова	

1.138.1-15.1-00.200

Блок арматурный АБ-5, АБ-6, АБ-7

Стадия	Лист	Листов
Р	1	2

ЦНИИЭП жилища г. Москва

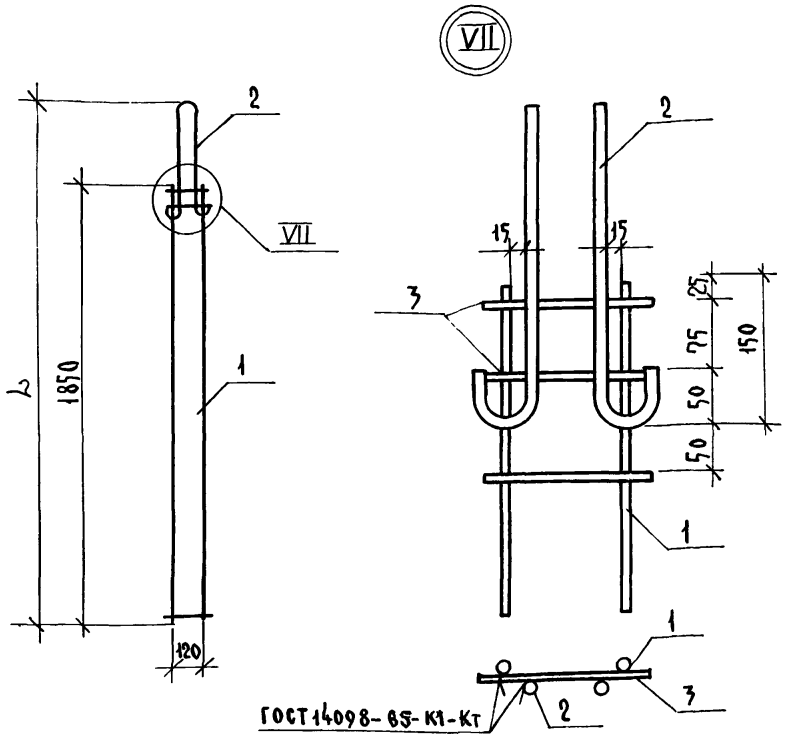

Обозначение	Марка	L, мм	Масса, кг
1.138.1-15.1-00.100	АБ-1	2120	1,23
-01	АБ-2	2195	1,88
-02	АБ-3	2195	1,63
-03	АБ-4	2265	2,56

1.138.1-15.1-00.100 СБ

Рук.м.5	Станишевский	
Н.контр.	Ригер	
Гл.инж.м	Панков	
ГИП	Зыкина	
Ст.инж.	Акимова	
Ст.арх.	Линк	

Блок арматурный (АБ-1... АБ-4) Сборочный чертеж

Стадия	Масса	Масштаб
Р	См.табл.	1:20
Лист	Листов 1	

ЦНИИЭП жилища г. Москва

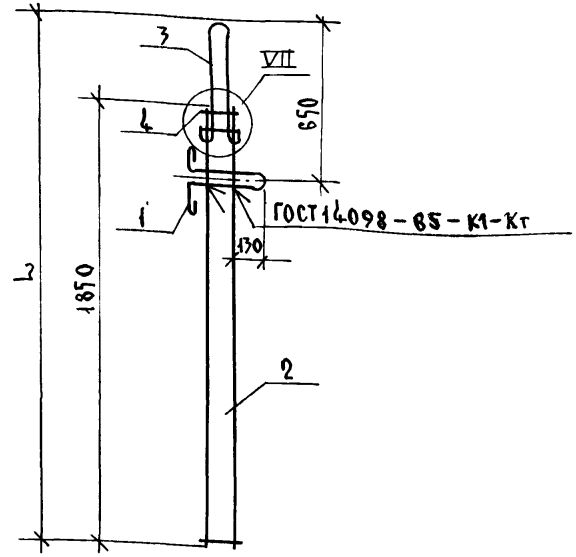

Обозначение	Марка	L, мм	Масса, кг
1.138.1-15.1-00.200	АБ-5	2120	2,23
-01	АБ-6	2195	2,91
-02	АБ-7	2195	2,58

1.138.1-15.1-00.200 СБ

Рук.м.5	Станишевский	
Н.контр.	Ригер	
Гл.инж.м	Панков	
ГИП	Зыкина	
Ст.инж.	Акимова	
Ст.арх.	Линк	

Блок арматурный (АБ-5, АБ-6, АБ-7) Сборочный чертеж

Стадия	Масса	Масштаб
Р	См.табл.	1:20
Лист	Листов 1	

ЦНИИЭП жилища г. Москва

Инв.№ подл. | Подпись и дата | Взам.инв.№

Формат	Зона	Поз.	Обозначение	Наименование	Кол.	Примечание
				Документация		
А4			1.138.1-15.1-00.300СБ	Сборочный чертеж		
			1.138.1-15.1-00.000ТО	Техническое описание		
				Детали		
А4		1	1.138.1-15.1-00.040-01	Петля П-5	1	
				Переменные данные для исполнений		
А4			1.138.1-15.1-00.300	АБ-8		
				Сборочные единицы		
А4		2	1.138.1-15.1-00.010	Каркас КР-1	1	
				Детали		
А4		3	1.138.1-15.1-00.030	Петля П-1	1	
Б4		4	-00.031	⌀5 Вр I ГОСТ 6727-80		
				ℓ = 160 мм	2	0,05 кг
А4			1.138.1-15.1-00.300-01	АБ-9		
				Сборочные единицы		
А4		2	1.138.1-15.1-00.010	Каркас КР-1		
				Детали		
А4		3	1.138.1-15.1-00.030-01	Петля П-2	1	
Б4		4	-00.031	⌀5 Вр I ГОСТ 6727-80		
				ℓ = 160 мм	2	0,05 кг

Формат	Зона	Поз.	Обозначение	Наименование	Кол.	Примечание
А4			1.138.1-15.1-00.300-02	АБ-10		
				Сборочные единицы		
А4		2	1.138.1-15.1-00.01-01	Каркас КР-2	1	
				Детали		
А4		3	1.138.1-15.1-00.030-01	Петля П-2	1	
Б4		4	-00.031-01	⌀8 А III ГОСТ 5781-82		
				ℓ = 160 мм	2	0,071 кг
А4			1.138.1-15.1-00.300-03	АБ-11		
				Сборочные единицы		
А4		2	1.138.1-15.1-00.010-01	Каркас КР-2	1	
				Детали		
А4		3	1.138.1-15.1-00.030-02	Петля П-3	1	
Б4		4	-00.031-01	⌀6 А III ГОСТ 5781-82		
				ℓ = 160 мм	2	0,071 кг

Инв. № подл. | Подпись и дата | Взам. инв. №

Рук. м. 5	Станишевский	
Н. контр.	Ригер	
Гл. инж. м	Панков	
ГИП	Зыкина	
Ст. инж.	Акимова	
Ст. арх.	Линк	

1.138.1-15.1-00.300

Блок арматурный АБ-8... АБ-11

Стадия	Лист	Листов
Р	1	2

ЦНИИЭП жилища г. Москва

1.138.1-15.1-00.300 Лист 2

Формат	Зона	Поз.	Обозначение	Наименование	Кол.	Примечание
				Документация		
А4			1.138.1 – 15.1 – 00.400 СБ	Сборочный чертеж		
			1.138.1 – 15.1 – 00.000 ТО	Техническое описание		
				Детали		
А4		1	1.138.1 – 15.1 – 00.030 – 01	Петля П-2	1	
			Переменные данные для исполнений			
			1.138.1 – 15.1 – 00.400	АБ – 12		
				Сборочные единицы		
А4		2	1.138.1 – 15.1 – 00.010 – 01	Каркас КР-2	1	
				Детали		
А4		3	1.138.1 – 15.1 – 00.030 – 01	Петля П-2	1	
Б4		4	1.138.1 – 15.1 – 00.031 – 01	⌀6 AIII ГОСТ 5781-82		
				ℓ = 160 мм	2	0,071 кг
			1.138.1 – 15.1 – 00.400 – 01	АБ – 13		
				Сборочные единицы		
А4		2	1.138.1 – 15.1 – 00.010 – 01	Каркас КР-2	1	
				Детали		
А4		3	1.138.1 – 15.1 – 00.030 – 02	Петля П-3	1	
Б4		4	1.138.1 – 15.1 – 00.031 – 01	⌀6 AIII ГОСТ 5781-82		
				ℓ = 160 мм	2	0.071 кг

Рук. м.с.	Станишевский	
Н. контр.	Ригер	
Гл. инж. м.	Панков	
ГИП	Зыкина	
Ст. инж.	Акимова	
Ст. арх.	Линк	

1.138.1 – 15.1 – 00.400

Блок арматурный АБ-12, АБ-13, АБ-14

Стадия	Лист	Листов
Р	1	2

ЦНИИЭП жилища г. Москва

Формат	Зона	Поз.	Обозначение	Наименование	Кол.	Примечание
А4			1.138.1 – 15.1 – 00.400-02	АБ – 14		
				Сборочные единицы		
А4		2	1.138.1 – 15.1 – 00.010	Каркас КР-1	1	
				Детали		
А4		3	1.138.1 – 15.1 – 00.030	Петля П-1	1	
Б4		4	1.138.1 – 15.1 – 00.031	⌀5 BpI ГОСТ 6727-80		
				ℓ = 160 мм	2	0.05 кг

Инв. № подл. | Подпись и дата | Взам. инв. №

1.138.1 – 15.1 – 00.400 Лист 2

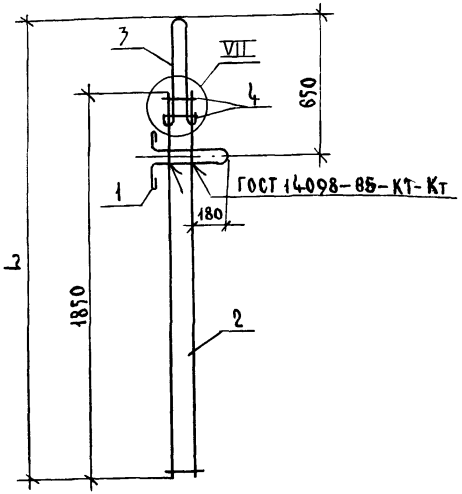

Обозначение	Марка	L, мм	Масса, кг
1.138.1-151-00.300	АБ-8	2120	2,3
-01	АБ-9	2195	2,7
-02	АБ-10	2195	2,98
-07	АБ-11	2265	3,66

1.138.1-15.1-00.300 СБ

Рук.м.5	Станишевский	
Н.контр.	Ригер	
Гл.инж.м	Панков	
ГИП	Зыкина	
Ст.инж.	Осина	
Ст.арх.	Аинк	

Блок арматурный (АБ-8... АБ-11) Сборочный чертеж.

Стадия	Масса	Масштаб
Р	см.табл	1:20
Лист	Листов 1	

ЦНИИЭП жилища г. Москва

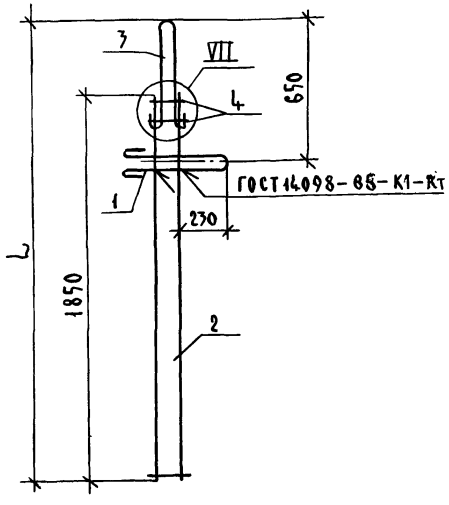

Обозначение	Марка	L, мм	Масса, кг
1.138.1-15.1-00.400	АБ-12	2195	2,98
-01	АБ-13	2265	3,66
-02	АБ-14	2120	2,30

1.138.1-15.1-00.400 СБ

Рук.м.5	Станишевский	
Н.контр.	Ригер	
Гл.инжм	Панков	
ГИП	Зыкина	
Ст.инж.	Осина	
Ст.арх.	Аинк	

Блок арматурный (АБ-12, АБ-13, АБ-14) Сборочный чертеж.

Стадия	Масса	Масштаб
Р	см.таб.	1:20
Лист	Листов 1	

ЦНИИЭП жилища г. Москва

Инв.№ подл. | Подпись и дата | Взам. инв.№

Формат	Зона	Поз.	Обозначение	Наименование	Кол. на испол. 1.138.1-15.1-00.500- —	01	02	03	04	05					Примечание
				Документация											
А4			1.138.1-15.1-00.500 СБ	Сборочный чертеж	X	X	X	X	X	X					
А3			1.138.1-15.1-00.000 ТО	Техническое описание											
				Сборочные единицы											
				Каркас											
А3		1	1.138.1-15.1-00.050	Кр-3	1		1			1					
			-01	Кр-4		1		1	1						
				Детали											
				Петля											
А4		2	1.138.1-15.1-00.030-01	П-2					1	1					
			-00.040	П-4	1	1									
			-01	П-5			1	1							

Рук.М.5	Станишевский	
Н.контр.	Ригер	
Гл.инж.м	Панков	
ГИП	Зыкина	
Ст.инж.	Акимова	
Ст.арх.	Линк	

1.138.1-15.1-00.500

Блок арматурный А6-15... А6-20

Стадия	Лист	Листов
Р		1

ЦНИИЭП жилища г. Москва

Инв.№ подл. | Подпись и дата | Взам.инв.№

Обозначение	Марка	Рис	a, мм	Масса, кг
1.138.1-15.1-00.500	А6-15	1	130	1,74
-01	А6-16	1	130	2,06
-02	А6-17	1	180	1,81
-03	А6-18	1	180	2,17
-04	А6-19	2	230	2,17
-05	А6-20	2	230	1,81

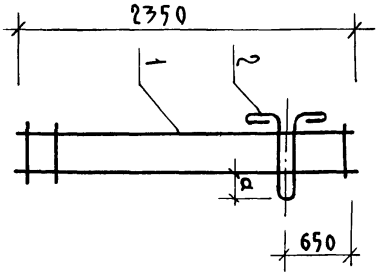

Рис.1

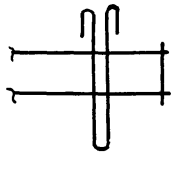

Рис.2

Остальное - см. рис.1

Рук.М.5	Станишевский		
Н.контр.	Ригер		
Гл.инж.м	Панков		
ГИП	Зыкина		
Ст.инж.	Акимова		
Ст.арх.	Линк		

1.138.1-15.1-00.500 СБ

Блок арматурный (А6-15... А6-20) Сборочный чертеж.

Стадия	Масса	Масштаб
Р		
Лист	См. табл.	
Листов 1		

ЦНИИЭП жилища г. Москва

23881 412

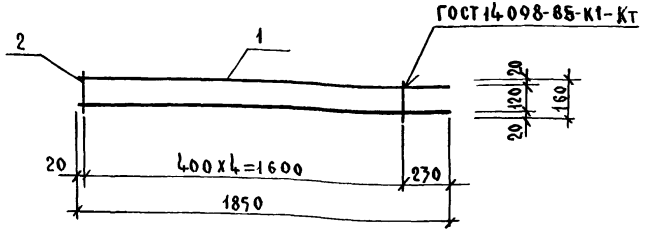

Обозначение	Марка	Масса, кг
1.138.1-15.1 — 00.010	КР-1	0,614
-01	КР-2	0,865

Формат	Зона	Поз.	Обозначение	Наименование	Кол.	Примечание
А4			1.138.1-15.1 — 00010	КАРКАС КР-1		
Б4		1	1.138.1-15.1 — 000 11	ф5 Bр-I ГОСТ 6727-80 ℓ=1850	2	0,570 кг
Б4		2	-01	ф3 Bр-I ГОСТ 6727-80 ℓ=160	5	0,044 кг
А4			1.138.1-15.1-00.010-01	КАРКАС КР-2		
Б4		1	1.138.1-15.1-00.011-02	ф6 AIII ГОСТ 5781-82 ℓ=1850	2	0,821 кг
Б4		2	-01	ф3 Bр-I ГОСТ 6727-80 ℓ=160	5	0,044 кг

Инв. № подл. | Подпись и дата | Взам. инв. №

	1.138.1-15.1-00.010	
Рук. м. 5	Станишевский	
Н. контр.	Ригер	
Гл. инж. м	Панков	
ГИП	Зыкина	
Ст. инж.	Акимова	
Ст. арх.	Линк	
Каркас КР-1, КР-2	Стадия: Р; Масса: см. табл.; Масштаб: 1:20; Лист; Листов 1	
	ЦНИИЭП жилища г. Москва	

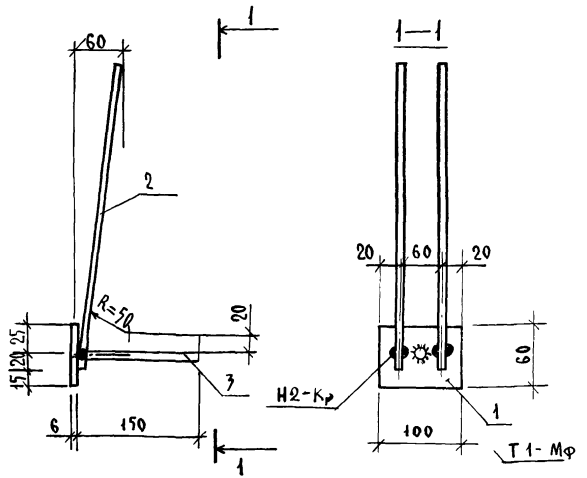

Сварные швы по ГОСТ 14098—85.

Форм.	Зона	Поз.	Обозначение	Наименование	Кол.	Примечание
				Детали		
Б4		1	1.138.1—15.1—00.020	-100х60х60 ГОСТ 103—76	1	0,29 Кг
Б4		2	-01	ф10 А-II ГОСТ 5781-82 ℓ=390	2	0,48 кг
Б4		3	-02	ф10 А-II ГОСТ 5781-82 ℓ=150	1	0,09 кг

Инв. № подл. | Подпись и дата | Взам. инв. №

	1.138.1—15.1—00.020	
Рук. м. 5	Станишевский	
Н. контр.	Ригер	
Гл. инж. м	Панков	
ГИП	Зыкина	
Ст. инж.	Акимова	
Ст. арх.	Линк	
Изделие закладное М—1	Стадия: Р; Масса: 0.86; Масштаб: 1:2; Лист; Листов 1	
	ЦНИИЭП жилища г. Москва	

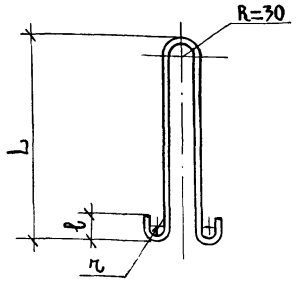

Обозначение	Марка	L, мм	ℓ, мм	r, мм	Масса, кг
1.138.1-15.1-00.030	П-1	420	60	20	0,62
-01	П-2	495	62	20	1,02
-02	П-3	565	95	30	1,70

Формат	Зона	Поз.	Обозначение	Наименование	Кол.	Примечание
А4			1.138.1-15.1-00.030	Петля П-1		
Б4			1.138.1-15.1-00.031	⌀10 Ас-II ГОСТ 5781-82 ℓ=1010мм	1	
А4			-00.030-01	Петля П-2		
Б4			-00.031-01	⌀12 Ас-II ГОСТ 5781-82 ℓ=1150мм	1	
А4			-00.030-02	Петля П-3		
Б4			-00.031-02	⌀14 Ас-II ГОСТ 5781-82 ℓ=1410мм	1	

Рук.м.5	Станишевский	
Н.контр.	Ригер	
Гл.инж.м	Панков	
ГИП	Зыкина	
Ст.инж.	Акимова	
Ст.арх.	Линк	

1.138.1-15.1-00.030

Петля строповочная П-1, П-2, П-3

Стадия	Масса	Масштаб
Р	См. табл.	1:10
Лист	Листов	

Сталь кл. Ас-II марки 10ГТ ГОСТ 5781-82

ЦНИИЭП жилища г. Москва

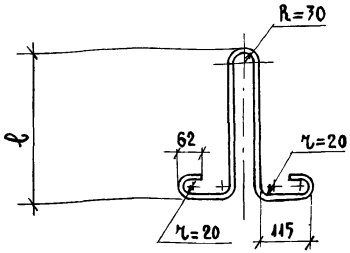

Обозначение	Марка	ℓ, мм	Масса, кг
1.138.1-15.1-00.040	П-4	320	0,95
-01	П-5	365	1,02

Формат	Зона	Поз.	Обозначение	Наименование	Кол.	Примечание
А4			1.138.1-15.1-00.040	Петля П-4		
Б4			-00.041	⌀12 А-I ГОСТ 5781-82 ℓ=106мм	1	
А4			-00.040-01	Петля П-5		
Б4			-00.041-01	⌀12 А-I ГОСТ 5781-82 ℓ=115мм	1	

Инв.№подл. | Подпись и дата | Взам.инв.№

Рук.м.5	Станишевский	
Н.контр.	Ригер	
Гл.инж.м	Панков	
ГИП	Зыкина	
Ст.инж.	Акимова	
Ст.арх.	Линк	

1.138.1-15.1-00.040

Петля монтажная П-4, П-5

Стадия	Масса	Масштаб
Р	См. табл.	1:10
Лист	Листов	

Сталь кл. А-I марок ВСт3пс2 ВСт3сп2 ГОСТ 380-71*, ГОСТ 5781-82

ЦНИИЭП жилища г. Москва

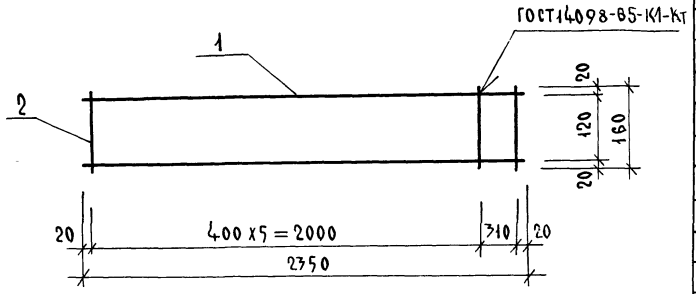

Обозначение	Марка	Масса, кг
1.138.1-15.1-00.050	КР-3	0,786
-01	КР-4	1,110

Форм.	Зона	Поз.	Обозначение	Наименование	Кол.	Примечание
				Детали		
Бч		2	1.138.1-15.1-00.051	⌀ 3 Вр I ГОСТ 6727-80		
				ℓ = 160 мм	7	0,062 кг
			Переменные данные	для исполнения		
			1.138.1-15.1-00.050	КР-3		
Бч		1	-00.051-01	⌀ 5 Вр I ГОСТ 6727-80		
				ℓ = 2350 мм	2	0,724 кг
			-00.050-01	КР-4		
Бч		1	-00.051-02	⌀ 6 А III ГОСТ 5781-82		
				ℓ = 2350 мм	2	1,05 кг

Рук.м.5	Станишевский	
Н.контр.	Ригер	
Гл.инж.м	Панков	
ГИП	Зыкина	
Ст.инж.	Акимова	
Ст.Арх.	Линк	

1.138.1-15.1-00.050

Каркас
КР-3, КР-4

Стадия	Масса	Масшт.
Р	См. табл.	
Лист	Листов 1	

ЦНИИЭП жилища г. Москва

Инв.№подл. | Подпись и дата | Взам.инв.№

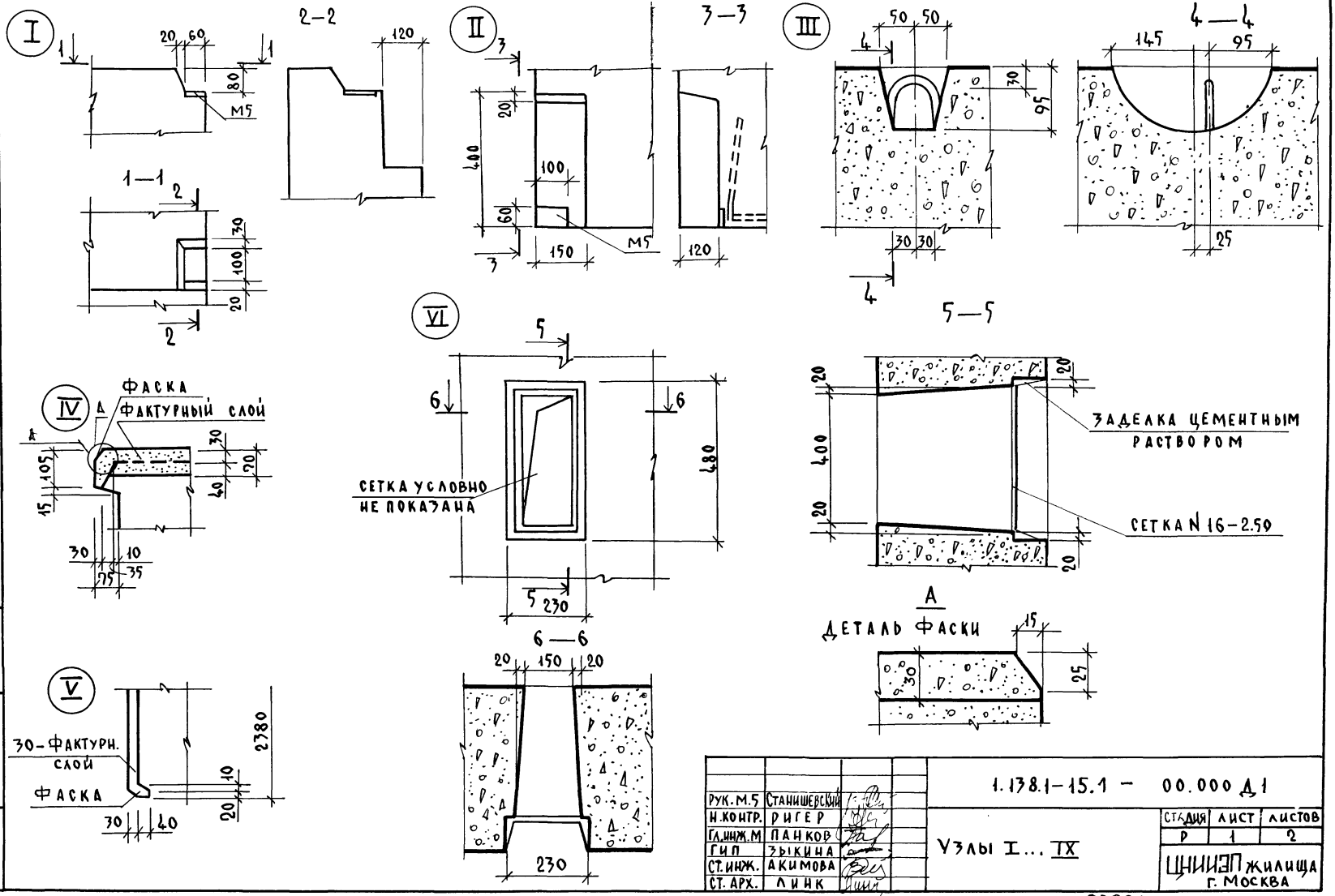

Рук. М.5	Станишевский	
Н.контр.	Ригер	
Гл.инж.М	Панков	
ГИП	Зыкина	
Ст.инж.	Акимова	
Ст. арх.	Линк	

1.138.1-15.1 – 00.000 Д1

Узлы I... IX

Стадия	Лист	Листов
Р	1	2

ЦНИИЭП жилища г. Москва

VII

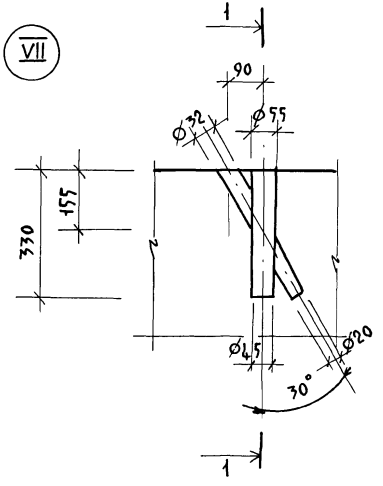

VIII

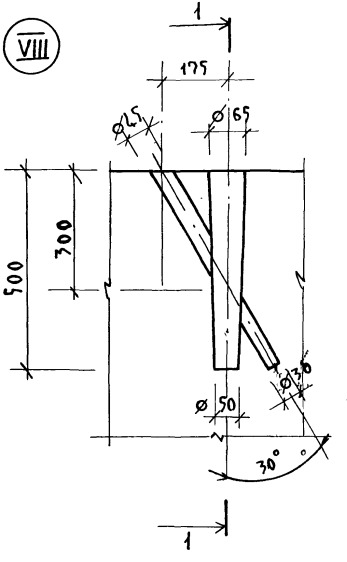

IX

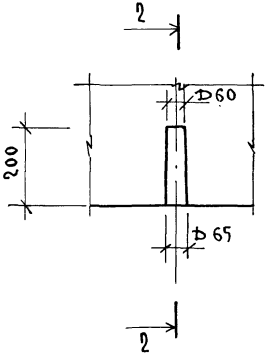

1 — 1

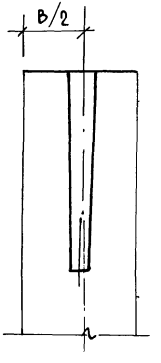

2 — 2

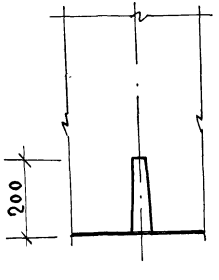

В местах образования строповочных отверстий под захват типа „ножницы" поперечные стержни вырезать по месту.

23881 47

Марка блока	Изделия арматурные										Изделие закладное					Общий расход, кг
	Арматурная проволока			Арматура класса						Всего	Арматура класса		Прокат марки		Всего	
	Вр-I			Ас - II				А - III			А - II		ВСт3 сп 2			
	ГОСТ 6727-80			ГОСТ 5781 - 82							ГОСТ 5781-82		ГОСТ 103-76*			
	ф 3	ф 5	Итого	ф 10	ф 12	ф 14	Итого	ф 6	Итого		ф 10	Итого	-100×60×6	Итого		
СБ 5.1 11.24.4 - П-1	0,09	1,24	1,33	1,24	—	—	1,24	—	—	2,57	2,28	2,28	1,16	1,16	3,44	6,01
СБ 5.1 11.24.4 - П-1.0.0.5	0,12	1,45	1,57	—	—	—	—	—	—	1,57	2,28	2,28	1,16	1,16	3,44	5,01
СБ 5.1 15.24.4 - П-1	0,09	1,24	1,33	—	2,04	—	2,04	—	—	3,37	2,28	2,28	1,16	1,16	3,44	6,81
СБ 5.1 15.24.4 - П-1.0.0.5	0,12	1,45	1,57	—	—	—	—	—	—	1,57	2,28	2,28	1,16	1,16	3,44	5,01
СБ 5.1 18.24.4 - П-1	0,09	—	0,09	—	2,04	—	2,04	1,78	1,78	3,91	2,28	2,28	1,16	1,16	3,44	7,35
СБ 5.1 18.24.4 - П-1.0.0.5	0,12	—	0,12	—	—	—	—	2,10	2,10	2,22	2,28	2,28	1,16	1,16	3,44	5,66
СБ 5.1 10.24.5 - П-1	0,09	1,24	1,33	—	2,04	—	2,04	—	—	3,37	2,28	2,28	1,16	1,16	3,44	6,81
СБ 5.1 10.24.5 - П-1.0.0.5	0,12	1,45	1,57	—	—	—	—	—	—	1,57	2,28	2,28	1,16	1,16	3,44	5,01
СБ 5.1 15.24.5 - П-1	0,09	—	0,09	—	2,04	—	2,04	1,78	1,78	3,91	2,28	2,28	1,16	1,16	3,44	7,35
СБ 5.1 15.24.5 - П-1.0.0.5	0,12	—	0,12	—	—	—	—	2,10	2,10	2,22	2,28	2,28	1,16	1,16	3,44	5,66
СБ 5.1 18.24.5 - П-1	0,09	—	0,09	—	—	3,40	3,40	1,78	1,78	5,27	2,28	2,28	1,16	1,16	3,44	8,71
СБ 5.1 18.24.5 - П-1.0.0.5	0,12	1,45	1,57	—	—	—	—	—	—	1,57	2,28	2,28	1,16	1,16	3,44	5,01
СБ 5.1 9.24.6 - П-1	0,09	1,24	1,33	—	2,04	—	2,04	—	—	3,37	2,28	2,28	1,16	1,16	3,44	6,81
СБ 5.1 9.24.6 - П-1.0.0.5	0,12	—	0,12	—	—	—	—	2,10	2,10	2,22	2,28	2,28	1,16	1,16	3,44	5,66
СБ 5.1 15.24.6 - П-1	0,09	—	0,09	—	—	3,40	3,40	1,78	1,78	5,27	2,28	2,28	1,16	1,16	3,44	8,71
СБ 5.1 15.24.6 - П-1.0.0.5	0,12	—	0,12	—	—	—	—	2,10	2,10	2,22	2,28	2,28	1,16	1,16	3,44	5,66
СБ 5.1 18.24.6 - П-1	0,09	—	0,09	—	—	3,40	3,40	1,78	1,78	5,27	2,28	2,28	1,16	1,16	3,44	8,71
СБ 5.1 18.24.6 - П-1.0.0.5	0,12	—	0,12	—	—	—	—	2,10	2,10	2,22	2,28	2,28	1,16	1,16	3,44	5,66
СБ 5.1 14.24.4 - П-1	0,09	1,24	1,33	—	2,04		2,04	—	—	3,37	2,28	2,28	1,16	1,16	3,44	6,81
СБ 5.1 14.24.4 - П-1.0.0.5	0,12	1,45	1,57	—	—	—	—	—	—	1,57	2,28	2,28	1,16	1,16	3,44	5,01
СБ 5.1 13.24.5 - П-1	0,09	—	0,09	—	2,04	—	2,04	1,78	1,78	3,91	2,28	2,28	1,16	1,16	3,44	7,35
СБ 5.1 13.24.5 - П-1.0.0.5	0,12	—	0,12	—	—	—	—	2,10	2,10	2,22	2,28	2,28	1,16	1,16	3,44	5,66
СБ 5.1 12.24.5 - П-1	0,09	—	0,09	—	2,04	—	2,04	1,78	1,78	3,91	2,28	2,28	1,16	1,16	3,44	7,35
СБ 5.1 12.24.5 - П-1.0.0.5	0,12	—	0,12	—	—	—	—	2,10	2,10	2,22	2,28	2,28	1,16	1,16	3,44	5,66

Рук. м. 5	Станишевский	
Н. контр.	Ригер	
Гл. инж. м.	Панков	
ГИП	Зыкина	
Ст. инж.	Акимова	
Ст. арх.	Линк	

1.138.1-15.1-00.000 РС

Ведомость расхода стали.

Стадия	Лист	Листов
Р	1	4

ЦНИИЭП жилища

Марка блока	Изделия арматурные											Всего	Изделия закладные				Всего	Общий расход, кг
	Арматурная проволока Вр-I ГОСТ 6727-80			Арматура класса A-I ГОСТ 5781-82		Ac-II ГОСТ 5781-82				A-III ГОСТ 5781-82			Арматура класса A-II ГОСТ 5781-82		Прокат марки ВСт3сп2 ГОСТ 103-76*			
	ф3	ф5	Итого	ф12	Итого	ф10	ф12	ф14	Итого	ф6	Итого		ф10	Итого	100×60×6	Итого		
СБ 5.5 9.24.4-П-1	0,044	0,62	0,68	—	—	0,62	—	—	0,62	—	—	1,30	2,28	2,28	1,16	1,16	3,44	7,74
СБ 5.5 9.24.4-П-1.0.0.5	0,06	0,72	0,78	—	—	—	—	—	—	—	—	0,78	2,28	2,28	1,16	1,16	3,44	4,22
СБ 5.5 9.24.5-П-1	0,044	0,62	0,68	—	—	0,62	—	—	0,62	—	—	1,30	2,28	2,28	1,16	1,16	3,44	7,74
СБ 5.5 9.24.5-П-1.0.0.5	0,06	0,72	0,78	—	—	—	—	—	—	—	—	0,78	2,28	2,28	1,16	1,16	3,44	4,22
СБ 5.5 9.24.6-П-1	0,044	0,62	0,68	—	—	—	1,02	—	1,02	—	—	1,70	2,28	2,28	1,16	1,16	3,44	5,14
СБ 5.5 9.24.6-П-1.0.0.5	0,06	0,72	0,78	—	—	—	—	—	—	—	—	0,78	2,28	2,28	1,16	1,16	3,44	4,22
СБ 5.5 8.24.4-П-1	0,044	0,62	0,68	—	—	—	1,02	—	1,02	—	—	1,70	2,28	2,28	1,16	1,16	3,44	5,14
СБ 5.5 8.24.4-П-1.0.0.5	0,06	0,72	0,78	—	—	—	—	—	—	—	—	0,78	2,28	2,28	1,16	1,16	3,44	4,22
СБ 5.5 7.24.5-П-1	0,044	—	0,044	—	—	—	1,02	—	1,02	0,89	0,89	1,95	2,28	2,28	1,16	1,16	3,44	5,39
СБ 5.5 7.24.5-П-1.0.0.5	0,60	—	0,60	—	—	—	—	—	—	1,05	1,05	1,65	2,28	2,28	1,16	1,16	3,44	5,09
СБ 5.5 6.24.6-П-1	0,044	—	0,044	—	—	—	1,02	—	1,02	0,89	0,89	1,95	2,28	2,28	1,16	1,16	3,44	5,39
СБ 5.5 6.24.6-П-1.0.0.5	0,60	—	0,60	—	—	—	—	—	—	1,05	1,05	1,65	2,28	2,28	1,16	1,16	3,44	5,09
СБ 5.5 5.24.4-П-1	0,044	0,62	0,68	—	—	0,62	—	—	0,62	—	—	1,30	2,28	2,28	1,16	1,16	3,44	7,74
СБ 5.5 5.24.4-П-1.0.0.5	0,06	0,72	0,78	—	—	—	—	—	—	—	—	0,78	2,28	2,28	1,16	1,16	3,44	4,22
СБ 5.5 4.24.5-П-1	0,044	0,62	0,68	—	—	0,62	—	—	0,62			1,30	2,28	2,28	1,16	1,16	3,44	7,74
СБ 5.5 4.24.5-П-1.0.0.5	0,06	0,72	0,78	—	—	—	—	—	—	—	—	0,78	2,28	2,28	1,16	1,16	3,44	4,22
СБ 5.5 3.24.6-П-1	0,044	0,62	0,68	—	—	0,62	—	—	0,62	—	—	1,30	2,28	2,28	1,16	1,16	3,44	7,74
СБ 5.5 3.24.6-П-1.0.0.5	0,06	0,72	0,78	—	—	—	—	—	—	—	—	0,78	2,28	2,28	1,16	1,16	3,44	4,22
СБ 5.1 11.24.4-П-1.1	0,09	1,24	1,33	1,90	1,90	1,24	—	—	1,24			4,47	2,28	2,28	1,16	1,16	3,44	7,91
СБ 5.1 11.24.4-П-1.1.0.5	0,12	1,45	1,57	1,90	1,90	—	—	—	—	—	—	3,47	2,28	2,28	1,16	1,16	3,44	6,91
СБ 5.1 15.24.4-П-1.1	0,09	1,24	1,33	1,90	1,90	—	2,04	—	2,04	—	—	5,27	2,28	2,28	1,16	1,16	3,44	8,71
СБ 5.1 15.24.4-П-1.1.0.5	0,12	1,45	1,57	1,90	1,90	—	—	—	—	—	—	3,47	2,28	2,28	1,16	1,16	3,44	6,91
СБ 5.1 18.24.4-П-1.1	0,09	—	0,09	1,90	1,90	—	2,04	—	2,04	1,78	1,78	5,81	2,28	2,28	1,16	1,16	3,44	9,25
СБ 5.1 18.24.4-П-1.1.0.5	0,12	—	0,12	1,90	1,90	—	—	—	—	2,10	2,10	4,12	2,28	2,28	1,16	1,16	3,44	7,56
СБ 5.1 10.24.5-П-1.1	0,09	1,24	1,33	2,04	2,04	—	2,04	—	2,04	—	—	5,41	2,28	2,28	1,16	1,16	3,44	8,85
СБ 5.1 10.24.5-П-1.1.0.5	0,12	1,45	1,57	2,04	2,04	—	—	—	—	—	—	3,61	2,28	2,28	1,16	1,16	3,44	7,05
СБ 5.1 15.24.5-П-1.1	0,09	—	0,09	2,04	2,04	—	2,04	—	2,04	1,78	1,78	5,95	2,28	2,28	1,16	1,16	3,44	9,39

Марка блока	Изделия арматурные											Всего	Изделия закладные				Всего	Общий расход, кг
	Арматурная проволока Вр-I ГОСТ 6727-80			Арматура класса А-I ГОСТ 5781-82		Ас-II ГОСТ 5781-82				А-III ГОСТ 5781-82			Арматура класса А-II ГОСТ 5781-82		Прокат марки ВСт3сп2 ГОСТ 103-76*			
	ф3	ф5	Итого	ф12	Итого	ф10	ф12	ф14	Итого	ф6	Итого		ф10	Итого	100×60×6	Итого		
СБ 5.1 15.24.5-П-1.1.0.5	0,12		0,12	2,04	2,04					2,10	2,10	4,26	2,28	2,28	1,16	1,16	3,44	7,70
СБ 5.1 18.24.5-П-1.1	0,09		0,09	2,04	2,04			3,40	3,40	1,78	1,78	7,31	2,28	2,28	1,16	1,16	3,44	10,75
СБ 5.1 18.24.5-П-1.1.0.5	0,12		0,12	2,04	2,04					2,10	2,10	4,26	2,28	2,28	1,16	1,16	3,44	7,70
СБ 5.1 9.24.6-П-1.1	0,09		0,09				4,08		4,08	1,78	1,78	5,95	2,28	2,28	1,16	1,16	3,44	9,39
СБ 5.1 9.24.6-П-1.1.0.5	0,12		0,12				2,04		2,04	2,10	2,10	4,26	2,28	2,28	1,16	1,16	3,44	7,70
СБ 5.1 15.24.6-П-1.1	0,09		0,09				2,04	3,40	5,44	1,78	1,78	7,31	2,28	2,28	1,16	1,16	3,44	10,75
СБ 5.1 15.24.6-П-1.1.0.5	0,12		0,12				2,04		2,04	2,10	2,10	4,26	2,28	2,28	1,16	1,16	3,44	7,70
СБ 5.1 18.24.6-П-1.1	0,09		0,09				2,04	3,40	5,44	1,78	1,78	7,31	2,28	2,28	1,16	1,16	3,44	10,75
СБ 5.1 18.24.6-П-1.1.0.5	0,12		0,12				2,04		2,04	2,10	2,10	4,26	2,28	2,28	1,16	1,16	3,44	7,70
СБ5.1 14.24.4-П-1.1	0,09	1,24	1,33	1,90	1,90		2,04		2,04			5,27	2,28	2,28	1,16	1,16	3,44	8,71
СБ5.1 14.24.4-П-1.1.0.5	0,12	1,45	1,57	1,90	1,90							3,47	2,28	2,28	1,16	1,16	3,44	6,91
СБ5.1 13.24.5-П-1.1	0,09		0,09	2,04	2,04		2,04		2,04	1,78	1,78	3,91	2,28	2,28	1,16	1,16	3,44	7,35
СБ5.1 13.24.5-П-1.1.0.5	0,12		0,12	2,04	2,04					2,10	2,10	4,26	2,28	2,28	1,16	1,16	3,44	7,70
СБ 5.1 12.24.6-П-1.1	0,09		0,09				4,08		4,08	1,78	1,78	5,95	2,28	2,28	1,16	1,16	3,44	9,39
СБ 5.1 12.24.6-П-1.1.0.5	0,12		0,12				2,04		2,04	2,10	2,10	4,26	2,28	2,28	1,16	1,16	3,44	7,70
СБ5.1 12.24.4-П-1.0.1	0,09	1,24	1,33			1,24			1,24			2,57	2,28	2,28	1,16	1,16	3,44	6,01
СБ5.1 12.24.4-П-1.0.1.5	0,12	1,45	1,57									1,57	2,28	2,28	1,16	1,16	3,44	5,01
СБ 5.1 12.24.5-П-1.0.1	0,09	1,24	1,33				2,04		2,04			3,37	2,28	2,28	1,16	1,16	3,44	6,81
СБ5.1 12.24.5-П-1.0.1.5	0,12	1,45	1,57									1,57	2,28	2,28	1,16	1,16	3,44	5,01
СБ 5.1 12.24.6-П-1.0.1	0,09		0,09				2,04		2,04	1,78	1,78	3,91	2,28	2,28	1,16	1,16	3,44	7,35
СБ5.1 12.24.6-П-1.0.1.5	0,12		0,12							2,10	2,10	2,22	2,28	2,28	1,16	1,16	3,44	5,66
СБ 5.5 9.24.4-П-1.1	0,09	1,24	1,33	1,90	1,90	1,24			1,24			4,47	2,28	2,28	1,16	1,16	3,44	7,91
СБ 5.5 9.24.4-П-1.1.0.5	0,12	1,45	1,57	1,90	1,90							3,47	2,28	2,28	1,16	1,16	3,44	6,91
СБ 5.5 9.24.5-П-1.1	0,09	1,24	1,33	2,04	2,04	1,24			1,24			4,61	2,28	2,28	1,16	1,16	3,44	8,05
СБ 5.5 9.24.5-П-1.1.0.5	0,12	1,45	1,57	2,04	2,04							3,61	2,28	2,28	1,16	1,16	3,44	7,05
СБ 5.5 9.24.6-П-1.1	0,09		0,09				4,08		4,08	1,78	1,78	5,95	2,28	2,28	1,16	1,16	3,44	9,39
СБ 5.5 9.24.6-П-1.1.0.5	0,12		0,12				2,04		2,04	2,10	2,10	4,26	2,28	2,28	1,16	1,16	3,44	7,70

Инв. № подл. | Подпись и дата | Взам. инв. №

Марка блока	Изделия арматурные											Всего	Изделия закладные				Всего	Общий расход, кг
	Арматурная проволока			Арматура класса									Арматура класса	Прокат марки				
	Вр-I			А-I	Ас-II					А-III			А-II	ВСт3пс2				
	ГОСТ 6727-80			ГОСТ 5781-82									ГОСТ 5781-82	ГОСТ 103-76*				
	∅ 3	∅ 5	Итого	∅ 12	Итого	∅ 10	∅ 12	∅ 14	Итого	∅ 6	Итого		∅ 10	Итого	-100×60×6	Итого		
СБ 5.5 8.24.4-П-1.1	0,09	1,24	1,33	1,90	1,90		2,04		2,04			5,27	2,28	2,28	1,16	1,16	3,44	8,71
СБ 5.5 8.24.4-П-1.1.0.5	0,12	1,45	1,57	1,90	1,90							3,47	2,28	2,28	1,16	1,16	3,44	6,91
СБ 5.5 7.24.5-П-1.1	0,09		0,09	2,04	2,04		2,04		2,04	1,78	1,78	5,95	2,28	2,28	1,16	1,16	3,44	9,39
СБ 5.5 7.24.5-П-1.1.0.5	0,12		0,12	2,04	2,04					2,10	2,10	4,26	2,28	2,28	1,16	1,16	3,44	7,70
СБ 5.5 6.24.6-П-1.1	0,09		0,09				4,08		4,08	1,78	1,78	5,95	2,28	2,28	1,16	1,16	3,44	9,39
СБ 5.5 6.24.6-П-1.1.0.5	0,12		0,12				2,04		2,04	2,10	2,10	4,26	2,28	2,28	1,16	1,16	3,44	7,70
СБ 5.1 12.24.4-П-1.1.1	0,09	1,24	1,33	1,90	1,90	1,24			1,24			4,47	2,28	2,28	1,16	1,16	3,44	7,91
СБ 5.1 12.24.4-П-1.1.1.5	0,12	1,45	1,57	1,90	1,90							3,47	2,28	2,28	1,16	1,16	3,44	6,91
СБ 5.1 12.24.5-П-1.1.1	0,09	1,24	1,33	2,04	2,04		2,04		2,04			5,41	2,28	2,28	1,16	1,16	3,44	8,85
СБ 5.1 12.24.5-П-1.1.1.5	0,12	1,45	1,57	2,04	2,04							3,61	2,28	2,28	1,16	1,16	3,44	7,05
СБ 5.1 12.24.6-П-1.1.1	0,09		0,09				4,08		4,08	1,78	1,78	5,95	2,28	2,28	1,16	1,16	3,44	9,39
СБ 5.1 12.24.6-П-1.1.1.5	0,12		0,12				2,04		2,04	2,10	2,10	4,26	2,28	2,28	1,16	1,16	3,44	7,70
СБ 5.5 5.24.4-П-1.1	0,09	1,24	1,33	1,90	1,90	1,24			1,24			4,47	2,28	2,28	1,16	1,16	3,44	7,91
СБ 5.5 5.24.4-П-1.1.0.5	0,12	1,45	1,57	1,90	1,90							3,47	2,28	2,28	1,16	1,16	3,44	6,91
СБ 5.5 4.24.5-П-1.1	0,09	1,24	1,33	2,04	2,04	1,24			1,24			4,61	2,28	2,28	1,16	1,16	3,44	8,05
СБ 5.5 4.24.5-П-1.1.0.5	0,12	1,45	1,57	2,04	2,04							3,61	2,28	2,28	1,16	1,16	3,44	7,05
СБ 5.5 3.24.6-П-1.1	0,09		0,09				4,08		4,08	1,78	1,78	5,95	2,28	2,28	1,16	1,16	3,44	9,39
СБ 5.5 3.24.6-П-1.1.0.5	0,12		0,12				2,04		2,04	2,10	2,10	4,26	2,28	2,28	1,16	1,16	3,44	7,70

ТЕХНИЧЕСКИЕ УСЛОВИЯ

Настоящие Технические условия (далее ТУ) распространяются на блоки парапета для крупноблочных жилых зданий однослойные легкобетонные толщиной 40, 50 и 60 см, разработанные в серии 1.138.1-15.

1. ТЕХНИЧЕСКИЕ ТРЕБОВАНИЯ

1.1. Блоки должны изготавливаться в соответствии с требованиями ГОСТ 19010-82 и настоящими ТУ по рабочим чертежам серии 1.138.1-15.

1.2. Основные параметры и размеры.

1.2.1. Номинальные габаритные размеры и массы блоков приведены в номенклатуре.

1.2.2. Блоки выполняются из легкого бетона на пористых заполнителях классов В3,5; В5 и В7,5 по ГОСТ 25820-83.

1.2.3. Блоки должны иметь защитно-декоративный слой из бетона или цементно-песчаного раствора толщиной 30 мм.

1.2.4. Поверхности блоков, обращенные внутрь помещения могут изготавливаться без внутреннего отделочного слоя или с внутренним отделочным слоем толщиной не более 15 мм из цементного или цементно-известкового раствора, зоны герметизации вертикальных стыков блоков должны быть огрунтованы.

1.2.5. Марки грунтовок поверхностей стыков устанавливаются в зависимости от применяемых материалов для герметизации стыков и определяются в конкретном проекте.

1.2.6. Отклонения действительных размеров блоков от номинальных, приведенных в рабочих чертежах, не должны превышать величин, указанных в табл. 1 и ГОСТ 19010-82.

Таблица 1

Вид геометрического параметра	Геометрический параметр и его номинальное значение	Предельное отклонение
Отклонение от линейных размеров	Длина блока, высота и толщина	±5
	Размеры проемов	±5
	Размеры вырезов и выступов	±3
	Размеры вырезов и углублений, предназначенных для образования шпоночного соединения	±2
Отклонение от прямолинейности профиля лицевых поверхностей в любом сечении	На всей длине блока	3
Отклонение от плоскостности лицевых поверхностей блоков	Неплоскостность	5
Отклонение от равенства диагоналей	Разность длин диагоналей лицевых поверхностей блоков	10

1.2.7. Отклонение фактической массы изделия при отпуске их потребителю от номинальной массы, указанной в номенклатуре серии не должно превышать ±7%.

1.3. Характеристики.

1.3.1. Блоки должны удовлетворять требованиям ГОСТ 19010-82:

- по показателям фактической прочности бетона (в возрасте 28 дней и отпускной);
- по морозостойкости бетона и раствора;
- качеству материалов, применяемых для приготовления бетона;
- к форме, размерам и качеству арматурных и закладных изделий и их положению в панелях;
- к классам и маркам арматурной стали для арматурных и закладных изделий и для строповочных петель;
- по качеству поверхностей и внешнему виду панелей.

1.3.2. Поставку блоков потребителю следует производить после достижения бетоном требуемой отпускной прочности.

1.3.3. Величина отпускной прочности бетона в процентах от проектного класса по прочности на сжатие должна быть не менее 80.

1.3.4. Фактическая средняя плотность (объемная масса) бетона (в высушенном до постоянной массы состоянии) не должна превышать проектную более чем на 5%.

Фактическая влажность (по объему) легкого бетона не должна превышать 13%.

1.3.5. Блоки должны быть армированы в соответствии с рабочими чертежами:

стержневой арматурой классов Ас-II, А-I и А-III марок по ГОСТ 5781-82*, арматурной проволокой класса Вр-I по ГОСТ 6727-80.

Строповочные петли должны выполняться из арматурной стали класса Ас-II марки 10ГТ.

1.3.6. Закладные изделия должны выполняться из проката из углеродистой стали обыкновенного качества по ГОСТ 380-71 марки ВСт3сп2.

1.3.7. Категории бетонных поверхностей блоков по ГОСТ 13015.0-73 должны быть:

А6 - лицевые неотделываемые поверхности блоков, обращенные

				1.138.1-15.1-00.000 ТУ		
Н.контр.	Ригер			Технические условия	Стадия	Лист	Листов
Нач. отд.	Росинский				Р	1	2
ГИП	Герман				ЦНИИЭП жилища		
ГИП	Зыкина						
Ст.тех.	Бушина						

в помещение;

А7 – нелицевые поверхности, невидимые в условиях эксплуатации.

При этом размеры раковин, местных наплывов и впадин на бетонной поверхности и околов бетона ребер изделий и их качество не должно превышать указанных в табл. 8 ГОСТ 19010-82 для поверхности соответствующей категории.

1.3.8. На участках поверхностей панелей, предназначенных для образования герметизирующих зон в стыках и устройства оклеечной воздухоизоляции, не допускаются:

раковины диаметром более 3мм и глубиной более 2мм;

местные наплывы и впадины высотой (глубиной) более 2мм;

околы бетона ребер глубиной более 2мм и длиной более 30мм на 1м ребра.

1.3.9. На лицевых поверхностях блоков, обращенных наружу здания, не допускаются жировые и ржавые пятна.

1.3.10. Открытые поверхности стальных закладных изделий и монтажных петель не должны иметь наплывов бетона.

1.4. Маркировка.

1.4.1. Маркировку панелей следует выполнять в соответствии с ГОСТ 13015.2-81.

2. Правила приемки

2.1. Приемку изделий следует осуществлять в соответствии с требованиями ГОСТ 19010-82 и ГОСТ 13015.1-81.

3. Методы контроля и испытаний

3.1. Контроль и испытания блоков следует проводить в соответствии с ГОСТ 19010-82 и настоящими ТУ.

3.2. Перед массовым производством блоков с беспетлевым способом монтажа следует производить контрольные испытания путем 5-кратного подъема двумя или четырьмя стропами (в зависимости от количества строповочных узлов в изделии) под углом 45-60° к изделию при 70-100% прочности бетона, нагруженных дополнительным грузом в 2,1-3 раза превышающем массу испытываемого блока. Общее количество испытываемых на одном заводе блоков должно составлять не менее 9шт., причем в одну смену следует испытывать не более 1/3 общего количества испытываемых блоков. Прочность бетона блоков перед испытаниями должна строго контролироваться и не превышать проектную.

Если при указанных контрольных испытаниях произойдет разрушение хотя бы одного строповочного узла, необходимо испытать удвоенное количество. При разрушении в следующей партии испытываемых блоков хотя бы одного узла производство блоков с беспетлевым устройством для подъемно-транспортных операций не разрешается.

4. Хранение и транспортирование

4.1. Хранение и транспортирование блоков следует осуществлять в соответствии с требованиями ГОСТ 19010-82, ГОСТ 13015.4-84 и настоящих ТУ.

4.2. Блоки транспортируют, складируют и монтируют в проектном положении. Эти операции при беспетлевом монтаже осуществляются при помощи захватов типа "ножницы", разработанных ЦНИИЭП жилища: шифр 4398 или 4560 в зависимости от массы блока.

4.3. Применение беспетлевого монтажа в случае обеспечения достаточной прочности блоков при распалубке позволяет транспортировать и складировать простеночные блоки в горизонтальном положении. Для этого используют захваты (шифр 4561), подвешиваемые на чалочных крюках стропов или на специальной траверсе.

4.4. При транспортировании и складировании во всех случаях должны быть предусмотрены мероприятия для обеспечения сохранности лицевых поверхностей блоков.

5. Гарантии изготовителя

5.1. Предприятие-изготовитель гарантирует соответствие поставленных наружных стеновых блоков требованиям настоящих ТУ при соблюдении потребителем правил транспортирования, условий хранения и применения, установленных настоящими ТУ.

Перечень
стандартов и нормативных документов, на которые даны ссылки в Технических условиях

Таблица 2

Обозначение документа	Наименование документа
ГОСТ 5781-82 *	Сталь горячекатаная для армирования железобетонных конструкций. Технические условия
ГОСТ 380-71	Сталь углеродистая общего назначения. Марки и технические требования
ГОСТ 6727-80	Проволока из низкоуглеродистой стали холоднотянутая для армирования железобетонных конструкций. Технические условия
ГОСТ 13015.1-81	Изделия железобетонные и бетонные. Общие технические требования
ГОСТ 13015.4-84	Конструкции и изделия бетонные и железобетонные сборные. Правила транспортирования и хранения
ГОСТ 19010-82	Блоки стеновые бетонные и железобетонные для зданий. Общие технические условия

Взам. инв. № | Подпись и дата | Инв. № подл.

gost.e-ecolog.ru