ТИПОВЫЕ КОНСТРУКЦИИ, ИЗДЕЛИЯ И УЗЛЫ ЗДАНИЙ И СООРУЖЕНИЙ

СЕРИЯ 1.138.1-17

ПАНЕЛИ ПАРАПЕТА

ОДНОСЛОЙНЫЕ ЛЕГКОБЕТОННЫЕ ДЛЯ КРУПНОПАНЕЛЬНЫХ ЖИЛЫХ ЗДАНИЙ С ТЕПЛЫМ ЧЕРДАКОМ

ВЫПУСК 2

Панели толщиной 400 мм

Рабочие чертежи

Часть 1 (стр от 1 до 149)

gost.e-ecolog.ru

ЦЕНТРАЛЬНЫЙ ИНСТИТУТ ТИПОВОГО ПРОЕКТИРОВАНИЯ
ГОССТРОЯ СССР

Москва А-445 Смольная ул 22

Сдано в печать VI 1987 года

Заказ № 6245 Тираж 1030 экз

ТИПОВЫЕ КОНСТРУКЦИИ, ИЗДЕЛИЯ И УЗЛЫ ЗДАНИЙ И СООРУЖЕНИЙ

СЕРИЯ 1.138.1-17

ПАНЕЛИ ПАРАПЕТА

ОДНОСЛОЙНЫЕ ЛЕГКОБЕТОННЫЕ ДЛЯ КРУПНОПАНЕЛЬНЫХ ЖИЛЫХ ЗДАНИЙ С ТЕПЛЫМ ЧЕРДАКОМ

ВЫПУСК 2

Панели толщиной 400 мм

Рабочие чертежи

Разработаны ЦНИИЭП жилища Государственного комитета по гражданскому строительству и архитектуре при Госстрое СССР

ЦНИИЭП жилища

Руководитель отделения проектных работ — В. Острецов
Нач. отдела № 11 — Н. Росинский
Гл. инж. проекта — Ю. Герман
Зав. лабораторией крыш и кровель — А. Мазалов

Согласовано Гипростроммаш
Гл. инженер института — В.М. Бузинов

Утверждены приказом Госгражданстроя от 30.04.1986 № 153 и введены в действие с 1.05.86

Обозначение	Наименование	Стр.
1.138.1-17.2 00 000 ТО	Техническое описание	6
1.138.1-17.2 01 000	Панель парапета (1НЧ 24.25.40-50Л-1.1;	
	1НЧ 24.24.40-50Л-1.1)	19
1.138.1-17.2 02 000	Панель парапета (1НЧ 30.25.40-50Л-1.1...	
	1НЧ 28.24.40-50Л-3.3)	20
1.138.1-17.2 02 000 СБ	Панель парапета (1НЧ 30.25.40-50Л-1.1...	
	1НЧ 28.24.40-50Л-3.3) Сборочный чертеж	21
1.138.1-17.2 03 000	Панель парапета (1НЧ 35.25.40-50Л-1.2..	
	1НЧ 40.25.40-50Л-2.2)	22
1.138.1-17.2 03 000 СБ	Панель парапета (1НЧ 35.25.40-50Л-1.2.	
	1НЧ 40.25.40-50Л-2.2) Сборочный чертеж	23
1.138.1-17.2 04 000	Панель парапета (1НЧ 36.25.40-50Л-1.1...	
	1НЧ 34.24.40-50Л-3.3)	24
1.138.1-17.2 04 000 СБ	Панель парапета (1НЧ 36.25.40-50Л-1.1.	
	1НЧ 34.24.40-50Л-3.3) Сборочный чертеж	25
1.138.1-17.2 05 000	Панель парапета (1НЧ 41.25.40-50Л-1.2..	
	1НЧ 46.25.40-50Л-2.2)	26
1.138.1-17.2 05 000 СБ	Панель парапета (1НЧ 41.25.40-50Л-1.2.	
	1НЧ 46.25.40-50Л-2.2) Сборочный чертеж	27
1.138.1-17.2 06 000	Панель парапета (1НЧ 60.25.40-50Л-1.1...	
	1НЧ 60.25.40-50Л-1.1.1л)	28
1.138.1-17.2 07 000	Панель парапета (1НЧ 65.25.40-50Л-1.2;	
	1НЧ 65.25.40-50Л-2.1)	29
1.138.1-17.2 07 000 СБ	Панель парапета (1НЧ 65.25.40-50Л-1.2;	
	1НЧ 65.25.40-50Л-2.1) Сборочный чертеж	30
1.138.1-17.2 08 000	Панель парапета 1НЧ 70.25.40-50Л-2.2	31

Обозначение	Наименование	Стр
1.138.1-17.2 09 000	Панель парапета (1НЧ 59.25.40-50Л-1.3..	
	1НЧ 59.25.40-50Л-3.1.1)	32
1.138.1-17.2 09 000 СБ	Панель парапета (1НЧ 59.25.40-50Л-1.3...	
	1НЧ 59.25.40-50Л-3.1.1) Сборочный чертеж	33
1.138.1-17.2 10 000	Панель парапета (1НЧ 58.25.40-50Л-3.3...	
	1НЧ 58.25.40-50Л-3.3.1л)	34
1.138.1-17.2 11 000	Панель парапета (1НЧ 66.25.40-50Л-1.1...	
	1НЧ 66.25.40-50Л-1.1.2л)	35
1.138.1-17.2 11 000 СБ	Панель парапета (1НЧ 66.25.40-50Л-1.1...	
	1НЧ 66.25.40-50Л-1.1.2л) Сборочный чертеж	36
1.138.1-17.2 12 000	Панель парапета (1НЧ 71.25.40-50Л-1.2;	
	1НЧ 71.25.40-50Л-2.1)	37
1.138.1-17.2 12 000 СБ	Панель парапета (1НЧ 71.25.40-50Л-1.2,	
	1НЧ 71.25.40-50Л-2.1) Сборочный чертеж	38
1.138.1-17.2 13 000	Панель парапета (1НЧ 65.25.40-50Л-1.3...	
	1НЧ 65.25.40-50Л-1.3.2л)	39
1.138.1-17.2 13 000 СБ	Панель парапета (1НЧ 65.25.40-50Л-1.3...	
	1НЧ 65.25.40-50Л-1.3.2л) Сборочный чертеж	40
1.138.1-17.2 14 000	Панель парапета (1НЧ 65.25.40-50Л-3.1...	
	1НЧ 65.25.40-50Л-3.1.2)	41
1.138.1-17.2 14 000 СБ	Панель парапета (1НЧ 65.25.40-50Л-3.1...	
	1НЧ 65.25.40-50Л-3.1.2) Сборочный чертеж	42
1.138.1-17.2 15 000	Панель парапета (1НЧ 64.25.40-50Л-3.3...	
	1НЧ 64.25.40-50Л-3.3.2л)	43
1.138.1-17.2 15 000 СБ	Панель парапета (1НЧ 64.25.40-50Л-3.3...	
	1НЧ 64.25.40-50Л-3.3.2л) Сборочный чертеж	44

Взам. инв. №

Подпись и дата

Инв. № подл.

Н. контр.	Волкова		1.138.1-17.2 00 000
Нач. отд.	Росинский		Содержание
Гл. конструктор	Пальман		Стадия: Р; Лист: 1; Листов: 4
ГИП	Герман		ЦНИИЭП жилища
Вед. инж.	Шатинская		
Ст. техн.	Никулочкина		

Обозначение	Наименование	Стр.
1.138.1-17.2 16 000	Панель парапета (1НЧ 72.25.40-50Л-1.1...	
	1НЧ 72.25.40-50Л-1.1.2л)	45
1.138.1-17.2 17 000	Панель парапета (1НЧ 71.25.40-50Л-1.3...	
	1НЧ 71.25.40-50Л-3.1.2)	46
1.138.1-17.2 17 000.СБ	Панель парапета (1НЧ 71.25.40-50Л-1.3...	
	1НЧ 71.25.40-50Л-3.1.2) Сборочный чертеж	47
1.138.1-17.2 18 000	Панель парапета (1НЧ 70.25.40-50Л-3.3...	
	1НЧ 70.25.40-50Л-3.3.2л)	48
1.138.1-17.2 19 000	Панель парапета (1НЧ 51.25.40-50Л-4.8...	
	1НЧ 69.25.40-50Л-4.8)	49
1.138.1-17.2 20 000	Панель парапета (1НЧ 51.25.40-50Л-8.4...	
	1НЧ 69.25.40-50Л-8.4)	50
1.138.1-17.2 21 000	Панель парапета (1НЧ 8.25.40-50Л-5.5...	
	1НЧ 20.25.40-50Л-5.5)	51
1.138.1-17.2 22 000	Панель парапета (1НЧ 8.24.40-50Л-5.5...	
	1НЧ 20.24.40-50Л-5.5)	52
1.138.1-17.2 23 000	Панель парапета (1НЧ 51.25.40-50Л-8.6...	
	1НЧ 69.25.40-50Л-8.6)	53
1.138.1-17.2 24 000	Панель парапета (1НЧ 51.25.40-50Л-6.8...	
	1НЧ 69.25.40-50Л-6.8)	54
1.138.1-17.2 25 000	Панель парапета (1НЧ 12.25.40-50Л-5.7...	
	1НЧ 24.25.40-50Л-5.7)	55
1.138.1-17.2 26 000	Панель парапета (1НЧ 12.25.40-50Л-7.5...	
	1НЧ 24.25.40-50Л-7.5)	56
1.138.1-17.2 27 000	Панель парапета (1НЧ 12.25.40-50Л-5.7-2...	
	1НЧ 24.25.40-50Л-5.7-2)	57
1.138.1-17.2 28 000	Панель парапета (1НЧ 12.25.40-50Л-7.5-2...	
	1НЧ 24.25.40-50Л-7.5-2)	58
1.138.1-17.2 00 000 Д1	Узел 1	59
1.138.1-17.2 00 000 Д2	Узел 2	60

Обозначение	Наименование	Стр.
1.138.1-17.2 00 000 Д3	Узел 2б; 6	61
1.138.1-17.2 00 000 Д4	Узел 3	62
1.138.1-17.2 00 000 Д5	Узел 4	63
1.138.1-17.2 00 000 Д6	Узел 4б	64
1.138.1-17.2 00 000 Д7	Узел 7	65
1.138.1-17.2 00 000 Д8	Узел 8	66
1.138.1-17.2 00 000 Д9	Узел 8б	67
1.138.1-17.2 00 000 Д10	Узел 9	68
1.138.1-17.2 00 000 Д11	Узел 10	69
1.138.1-17.2 00 000 Д12	Узел 11	70
1.138.1-17.2 00 000 Д13	Узел 12	71
1.138.1-17.2 00 000 Д14	Узел 13	72
1.138.1-17.2 00 000 Д15	Узел 14	73
1.138.1-17.2 00 000 Д16	Узел 14б	74
1.138.1-17.2 00 000 Д17	Узел 15...18	75
1.138.1-17.2 00 000 Д18	Узел 19...21	76
1.138.1-17.2 00 000 Д19	Узел 22	77
1.138.1-17.2 01 100	Каркас пространственный (КП1.1-24; КП1.1-24б)	78
1.138.1-17.2 02 100	Каркас пространственный (КП1.1-30...КП3.3-30б)	79
1.138.1-17.2 02 100 СБ	Каркас пространственный (КП1.1-30...КП3.3-30б)	
	Сборочный чертеж	80
1.138.1-17.2 03 100	Каркас пространственный (КП1.2-30...КП2.2-30)	81
1.138.1-17.2 04 100	Каркас пространственный (КП1.1-36...КП3.3-36б)	82
1.138.1-17.2 04 100 СБ	Каркас пространственный (КП1.1-36...КП3.3-36б)	
	Сборочный чертеж	83
1.138.1-17.2 05 100	Каркас пространственный (КП1.2-36...КП2.2-36)	84
1.138.1-17.2 06 100	Каркас пространственный (КП1.1-60...КП1.1-60-1л)	85
1.138.1-17.2 06 100 СБ	Каркас пространственный (КП1.1-60...КП1.1-60-1л)	
	Сборочный чертеж	86

Обозначение	Наименование	Стр.
1.138.1-17.2 07 100	Каркас пространственный (КП1.2-60; КП2.1-60)	87
1.138.1-17.2 07 100 СБ	Каркас пространственный (КП1.2-60; КП2.1-60)	
	Сборочный чертеж	88
1.138.1-17.2 08 100	Каркас пространственный КП2.2-60	89
1.138.1-17.2 09 100	Каркас пространственный (КП1.3-60...КП1.3-60-1л)	90
1.138.1-17.2 09 100 СБ	Каркас пространственный (КП1.3-60...КП1.3-60-1л)	
	Сборочный чертеж	91
1.138.1-17.2 09 200	Каркас пространственный (КП3.1-60... КП3.1-60-1л)	92
1.138.1-17.2 09 200 СБ	Каркас пространственный (КП3.1-60...КП3.1-60-1л)	
	Сборочный чертеж	93
1.138.1-17.2 10 100	Каркас пространственный (КП3.3-60... КП3.3-60-1л)	94
1.138.1-17.2 10 100 СБ	Каркас пространственный (КП3.3-60...КП3.3-60-1л)	
	Сборочный чертеж	95
1.138.1-17.2 11 100	Каркас пространственный (КП1.1-66...КП1.1-66-2л)	96
1.138.1-17.2 11 100 СБ	Каркас пространственный (КП1.1-66...КП1.1-66-2л)	
	Сборочный чертеж	97
1.138.1-17.2 12 100	Каркас пространственный (КП1.2-66; КП2.1-66)	98
1.138.1-17.2 13 100	Каркас пространственный (КП1.3-66...КП1.3-66-2л)	99
1.138.1-17.2 13 100 СБ	Каркас пространственный (КП1.3-66... КП1.3-66-2л)	
	Сборочный чертеж	100
1.138.1-17.2 14 100	Каркас пространственный (КП3.1-66... КП3.1-66-2)	101
1.138.1-17.2 14 100 СБ	Каркас пространственный (КП3.1-66... КП3.1-66-2)	
	Сборочный чертеж	102
1.138.1-17.2 15 100	Каркас пространственный (КП3.3-66...КП3.3-66-2л)	103
1.138.1-17.2 15 100 СБ	Каркас пространственный (КП3.3-66...КП3.3-66-2л)	
	Сборочный чертеж	104
1.138.1-17.2 16 100	Каркас пространственный (КП1.1-72...КП1.1-72-2л)	105
1.138.1-17.2 16 100 СБ	Каркас пространственный (КП1.1-72... КП1.1-72-2л)	
	Сборочный чертеж	106
1.138.1-17.2 17 100	Каркас пространственный (КП1.3-72... КП1.3-72-2л)	107
1.138.1-17.2 17 100 СБ	Каркас пространственный (КП1.3-72... КП1.3-72-2л)	108
	Сборочный чертеж	
1.138.1-17.2 17 200	Каркас пространственный (КП1.3-72... КП1.3-72-2л)	109
1.138.1-17.2 17 200 СБ	Каркас пространственный (КП1.3-72... КП1.3-72-2л)	
	Сборочный чертеж	110
1.138.1-17.2 18 100	Каркас пространственный (КП3.3-72... КП3.3-72-2л)	111
1.138.1-17.2 18 100 СБ	Каркас пространственный (КП3.3-72... КП3.3-72-2л)	
	Сборочный чертеж	112
1.138.1-17.2 19 100	Каркас пространственный (КП4.8-48...КП8.4-54)	113
1.138.1-17.2 19 100 СБ	Каркас пространственный (КП4.8-48... КП8.4-54)	
	Сборочный чертеж	115
1.138.1-17.2 19 200	Каркас пространственный (КП4.8-60...КП8.4-66)	116
1.138.1-17.2 19 200 СБ	Каркас пространственный (КП4.8-60...КП8.4-66)	
	Сборочный чертеж	118
1.138.1-17.2 21 100	Каркас пространственный (КП5.5-12...КП5.5-24)	119
1.138.1-17.2 22 100	Каркас пространственный (КП5.5-126...КП5.5-246)	120
1.138.1-17.2 23 100	Каркас пространственный (КП6.8-48; КП8.6-48)	121
1.138.1-17.2 23 100 СБ	Каркас пространственный (КП6.8-48; КП8.6-48)	
	Сборочный чертеж	122
1.138.1-17.2 23 200	Каркас пространственный (КП6.8-54; КП8.6-54)	123
1.138.1-17.2 23 200 СБ	Каркас пространственный (КП6.8-54; КП8.6-54)	
	Сборочный чертеж	124
1.138.1-17.2 23 300	Каркас пространственный (КП6.8-60; КП8.6-66)	125
1.138.1-17.2 23 300 СБ	Каркас пространственный (КП6.8-60; КП8.6-66)	
	Сборочный чертеж	127
1.138.1-17.2 25 100	Каркас пространственный (КП5.7-12... КП5.7-24)	128
1.138.1-17.2 26 100	Каркас пространственный (КП7.5-12... КП7.5-24)	129
1.138.1-17.2 27 100	Каркас пространственный (КП5.7-126... КП5.7-246)	130
1.138.1-17.2 28 100	Каркас пространственный (КП7.5-126... КП7.5-246)	131

Обозначение	Наименование	Стр.
1.138.1-17.2 00 000 Д21	Узел 1.1	132
1.138.1-17.2 00 000 Д22	Узел 2.1	133
1.138.1-17.2 00 000 Д23	Узел 2а.1	134
1.138.1-17.2 00 000 Д24	Узел 3.1	135
1.138.1-17.2 00 000 Д25	Узел 4.1	136
1.138.1-17.2 00 000 Д26	Узел 4а.1	137
1.138.1-17.2 00 000 Д27	Узел 7.1	138
1.138.1-17.2 00 000 Д28	Узел 8.1	139
1.138.1-17.2 00 000 Д29	Узел 8а.1	140
1.138.1-17.2 00 000 Д30	Узел 9.1	141
1.138.1-17.2 00 000 Д31	Узел 10.1	142
1.138.1-17.2 00 000 Д32	Узел 11.1	143
1.138.1-17.2 00 000 Д33	Узел 12.1	144
1.138.1-17.2 00 000 Д34	Узел 13.1	145
1.138.1-17.2 00 000 Д35	Узел 14.1	146
1.138.1-17.2 00 000 Д36	Узел 14а.1	147
1.138.1-17.2 00 000 Д37	Узел 19.1; 20.1	148
1.138.1-17.2 00 000 Д38	Узел 22.1	149
1.138.1-17.2 00 010	Каркас (КР1... КР3)	150
1.138.1-17.2 00 020	Каркас (КР10, КР11, КР21...КР25)	151
1.138.1-17.2 00 030	Каркас (КР31... КР47)	152
1.138.1-17.2 00 030 СБ	Каркас (КР31... КР47)	
	Сборочный чертеж	153
1.138.1-17.2 00 040	Каркас (КР51... КР70)	154
1.138.1-17.2 00 040 СБ	Каркас (КР51... КР70)	
	Сборочный чертеж	155

Обозначение	Наименование	Стр.
1.138.1-17.2 00 050	Каркас (КР81...КР83, КР90, КР91)	156
1.138.1-17.2 00 060	Каркас (КР101... КР144)	157
1.138.1-17.2 00 060 СБ	Каркас (КР101... КР144)	
	Сборочный чертеж	159
1.138.1-17.2 00 070	Изделие закладное МС3	160
1.138.1-17.2 00 080	Изделие закладное МП1	
1.138.1-17.2 00 001	Изделие закладное АП1	161
1.138.1-17.2 00 002	Петля строповочная (ПС1...ПС5)	
1.138.1-17.2 00 000 РС	Ведомость расхода стали	162
1.138.1-17.2 00 000 РМ	Ведомость расхода материалов	167...
		180

I. Общая часть

Рабочие чертежи "Панели парапета однослойные легкобетонные для крупнопанельных жилых зданий с теплым чердаком" разработаны в составе Общесоюзного строительного каталога типовых конструкций и изделий для всех видов строительства.

Унифицированные панели наружных стен разработаны для теплых чердаков 5-9 этажных жилых зданий с легкобетонными панелями наружных стен при шаге внутренних несущих стен 3,0-3,6 м/с "малым шагом" /и 2,4*-6,6 м/с"большим и смешанным шагом"/, предназначенных для строительства во II и III климатическом районе и в подрайоне Iв на территориях с обычными инженерно-геологическими условиями. Температура наружного воздуха до -40°С. Конструкция панелей предусматривает возможность применять их при крышах из плит как с рулонными, так и безрулонными кровлями.

Серия состоит из двух выпусков: в первом - панели толщиной 350 мм, во втором - 400 мм, из расчета, что наружные стены чердака выполняются из панелей той же толщины, что и нижележащие панели.

Панели настоящей серии комплектуются с железобетонными контрфорсами, обеспечивающими устойчивость парапета, опорами лотка, парапетными плитами, устанавливаемыми по верху панелей парапета, различными доборными элементами крыш серии I.169.I-1, а также плитами покрытия и лотковыми серии I.165.I-12.

Сопряжение панелей парапета с примыкающими конструкциями осуществляется в соответствии с рабочими чертежами серии 2.160-5 "Узлы сопряжения сборных железобетонных изделий теплого чердака и крыш с кровлей из рулонных материалов".

Предел огнестойкости панелей - 2 часа.

В случае применения конструкций наружных стеновых панелей с противодождевым гребнем высотой 120 мм, панели парапета настоящей серии также должны иметь гребень 120 мм в точном соответствии с нижними гребнями имеющихся стеновых панелей. При этом армирование парапетов изменится только в части привязки каркаса, армирующего гребень, что предусмотрено при определении его размеров.

Настоящий выпуск содержит рабочие чертежи опалубок панелей и их узлов, пространственных арматурных каркасов /блоков/ с узлами, а также арматурных и закладных изделий и деталей панелей парапета толщиной 400 мм. Группы панелей и номера видов торцов - - см. 00000 ТО л.5.

* Во вновь разрабатываемых проектах шаг 2,4 м применять не следует.

2. Конструкция панелей

Панели парапета разработаны с учетом следующих основных технологических положений:

а) изготовление панелей предусматривается применительно к технологии заводов, запроектированных институтом Гипростроммаш, шифр 109-013-14.83 или 109-013-20.83;

б) предельный габарит панелей 7,2х2,5х0,45м, масса до 7,5 т;

в) панели изготавливаются фасадной стороной вниз;

г) подъем панелей в вертикальное положение после термообработки производится с помощью кантователя при угле наклона не менее 70°;

д) съемные элементы форм /горизонтальной штрабы панелей групп по торцам 4.8 и 6.8, вертикальных штраб панелей групп I.2 и 2.2/ устанавливаются после укладки пространственных каркасов в форму;

е) распалубка панелей производится после достижения бетоном прочности не менее 80% от проектной.

При проектировании панелей учтены требования ГОСТ 13015.0-83 "Изделия железобетонные и бетонные", ГОСТ 11024-84 "Панели из легких бетонов для жилых и общественных зданий", СНиП II-21-75 "Бетонные и железобетонные конструкции", "Инструкции по проектированию конструкций панельных жилых зданий" ВСН 32-77 Госгражданстрой "Инструкции по проектированию сборных железобетонных крыш жилых и общественных зданий" ВСН 35-77 Госгражданстрой

Однослойные панели выполняются из легких конструктивно - теплоизоляционных плотных бетонов слитной структуры на пористых заполнителях /керамзите, перлите, шунгизите и т.п. материалах/ марки по прочности на сжатие "50", кроме торцевых панелей, на которые опираются плиты лотковые длиной 6,0 и 6,6 м. Торцевые панели, на которые опираются плиты лотковые длиной 6,0 и 6,3 м, следует выполнять из бетона М 75.

При использовании плит покрытий и лотковых другой конструкции места опирания лотковых плит на торцевые панели парапета должны быть

		1.138.1-17.2 00 000 ТО	
Н.контр.	Волкова	Технические описание	Стадия Р, Лист 1, Листов 13
Нач. отд.	Росинский		
Гл. кон. отд.	Пальман		ЦНИИЭП жилища
ГИП	Герман		

Копировал 24323-01 7 Формат А3

Инв. № подл. | Подпись и дата | Взам. инв. №

проверены на фактические нагрузки.

Плотность бетона не должны превышать указанные в таблицах исполнения на рабочих чертежах. Монтажные массы панелей определены с учетом допустимой по ГОСТ 11024-84 производственной влажности 13%. Плотность фактурного слоя принята равной 2000 кг/м^3.

Морозостойкость бетона см. СНиП-21-75, но не ниже Мрз25.

Наружная поверхность панелей по аналогии с наружными стеновыми панелями должна быть отделана декоративным бетоном, раствором или облицована керамическими или стеклянными плитками или окрашена стойкими красителями. Марка материала фактурного слоя должна быть не менееМ100, морозостойкость не ниже М50 , толщина слоя - не менее 20 мм, а в климатических подрайонах ПА и ПБ - 30 мм; в этих районах целесообразно применять облицовку керамическими или стеклянными плитками на слое цементного раствора толщиной 15 мм.

Качество поверхностей за исключением поверхности утоненной верхней части и штраб изнутри должно отвечать требованиям ГОСТ 11024-84.

Отклонения от основных проектных размеров не должны превышать установленные в ГОСТ 11024-84.

Профили низа и боковых граней запроектированы из условия устройства стыков, заделываемых герметиком, с отводом воды, случайно проникшей в вертикальный стык, для чего предусмотрены каналы - декомпрессионные полости. Качество поверхностей в зоне герметизации должно соответствовать требованиям ГОСТ 11024-84.

По боковым граням у внутренней поверхности панелей предусмотрены рифления и выпуски арматуры, обеспечивающие сопряжения панелей между собой и с примыкающими контрфорсами.

По опорной поверхности для крепления плит покрытия устанавливаются закладные изделия МС3 под плиты размером 2,4 и 3,0 м в соответствующих шагах и для двух плит шириной 1,8 м в шаге 3,6 м. Соответственно в панелях с номинальным размером 6,0 м закладные расположены поддве плиты шириной 3,0 м; в панелях 6,6 м - под одну плиту шириной 3,0 м и две - 1,8 м; в панелях 7,2 м - под четыре плиты шириной 1,8 м.

В торцевых панелях групп 4.8 и 6.8 предусмотрены две закладные, которым соответствуют закладные, расположенные у продольных граней плит покрытия на расстоянии 600 мм от наружного торца и 1200 мм от внутреннего, опирающегося на лоток.

3. Армирование панелей

Все панели армируются пространственными каркасами /блоками/, состоящими из системы вертикальных каркасов, устанавливаемых у торцов панелей и по телу с шагом от 0,7 до 1,5 м, объединяемых понизу и поверху горизонтальными каркасами, а по середине высоты - отдельными стержнями. Аналогично армируется верхняя утоненная часть панелей. Все блоки унифицированы, крайние их вертикальные каркасы имеют постоянную привязку к разбивочным /номинальным/ осям - 350мм. Благодаря этому все пространственные каркасы для одного номинального размера /шага/ имеют единую основу и отличаются либо только ориентацией арматурных выпусков АПІ /в группах I.I, I.3 и 3.3/ в соответствии с приведенными арматурными узлами, либо дополнительными торцевыми вертикальными каркасами и соединяющими их с основным блоком горизонтальными каркасами /в группах I.2, 2.2, 4.8, 6.8/

Армирование нижнего гребня осуществляется гнутым каркасом, аналогичным каркасам панелей наружных стен, которым можно армировать гребни высотой 80 и 120 мм. При переходе на уменьшенный гребень возможно укорочение поперечных стержней этих каркасов на 100 мм.

Пространственные каркасы собираются из вышеуказанных элементов на специальных кондукторах. Все элементы соединяются контактной сваркой при помощи клещей типа КТП-8-2. Качество сварки должно быть не ниже требований к соединениям с ненормируемой прочностью по ГОСТ 10922-75. Вертикальные каркасы верхней утоненной части панелей должны быть приварены к нижним до сборки пространственного каркаса.

Арматурные выпуски /АПІ/, строповочные петли /ПС/ и каркас нижнего гребня, мешающие установке пространственного каркаса в форму с закрытыми бортами, должны быть временно привязаны к блоку, а после установки его должны выдвигаться и фиксироваться в элементах форм и крепиться вязальной проволокой к каркасам. Эти элементы армирования на рабочих чертежах изображены штриховыми линиями.

Фиксация пространственных каркасов в проектное положение в форме должна осуществляться при помощи пластмассовых или цементно-песчаных фиксаторов.

Номера арматурных узлов получаются добавлением индекса .I к номеру опалубочного узла.

Инв № подл | Подпись и дата | Взам. инв №

В настоящей работе с учетом вышеописанной унификации пространственных каркасов принята следующая система их маркировки. Первые две буквы КП обозначают каркас парапета, следующие две цифры - группу панели, которую армирует блок, например, I.I; далее через тире указывается номинальный / L_o /размер панели в дм; индекс "б" обозначает отсутствие каркаса нижнего гребня, цифры I или 2, записываемые через тире, соответствуют маркировке панелей, так же как и индекс "л" - для зеркальных панелей /см.раздел 6/.

Идентичность армирования панелей различных групп позволила унифицировать арматурные каркасы. Все они делятся на несколько групп, объединенных местом расположения, параметрами поперечного сечения и характеристиками стержней. Внутри большинства групп каркасы отличаются только длинами, что позволяет получать их путем разрезки условно бесконечной ленты определенного поперечного сечения, изготовляемой на автоматической контактно-сварочной машине. Этому способствует и то обстоятельство, что во всех каркасах положение первого поперечного стержня относительно торца продольных стержней не регламентируется и может быть равным от 35 мм до У-35 мм, где У - шаг поперечных стержней.

С учетом возможности появления в конкретных проектах дополнительных панелей маркировка плоских каркасов предусматривает возможность дополнения каждой группы каркасами новых длин.

Учитывая реальные условия производства /завод будет выпускать ограниченную номенклатуру панелей/, количество марок арматурных изделий будет значительно меньше, чем в настоящем выпуске. Кроме того, следует иметь в виду, что часть каркасов используется при армировании панелей наружных стен или имеет те же характеристики поперечного сечения.

Все арматурные и закладные изделия должны отвечать требованиям ГОСТ I0922-75, ГОСТ I4098-68 и ГОСТ I9292-73.

Арматурная сталь принята в соответствии со СНиП II-2I-75. Арматура каркасов принята из стали классов А-Ш и Вр-I, петлевые выпуски - из стали класса А-I. Петли строповочные - из стали класса Ас-П или А-I марок ВСт3сп2 или ВСт3пс2 по ГОСТ 380-7I /последняя для температур при транспортных и монтажных операциях не ниже -40°С/. Петли подобраны по средним значениям масс панелей.

Полосовой и профильный металл закладных изделий выполняется из стали марок ВСт 3кп2.

4. Контроль качества панелей

Контроль качества панелей в соответствии с требованиями ГОСТ II034-82 производится путем систематического пооперационного контроля при изготовлении изделий: прочности бетонных кубов и арматуры, укладки пространственных каркасов, положения выпусков и закладных изделий, толщины защитных слоев бетона.

Поскольку панели парапета практически не отличаются по конструкции от панелей наружных стен, испытания панелей парапета разрушающими методами можно не производить и по всем вопросам опираться на данные по испытаниям основных поэтажных панелей.

5. Указания по складированию, транспортированию и монтажу

Хранение и транспортирование панелей должно выполняться в соответствии с требованиями ГОСТ II024-84 со следующими дополнениями:

а) перемещение и монтаж панелей следует производить с применением самобалансирующих траверс, обеспечивающих вертикальное положение панелей/наклон строп к вертикали допускается не более I5°/;

б) опирание панелей на складе и при транспортировании должно производиться только у внутренней поверхности на специальные подкладки таким образом, чтобы противодождевой гребень панели снизу имел бы воздушный зазор до верха опоры -20 мм;

в) строповка панелей при всех операциях должна производиться за все строповочные петли.

6. Маркировка панелей

В данном выпуске принята буквенно-цифровая маркировка изделий согласно требованиям ГОСТ 23009-78:

первая цифра I определяет тип панелей - цельные однослойные;

буквы "НЧ" является характеристикой панелей по применению - наружная стеновая панель для чердака;

следующие три числа, записанные через точки, являются габаритами изделий, соответственно, длиной, высотой и толщиной, абсолютная величина которых принята с округлением /длина и высота в дм, толщина в см/;

число "50", записанное через тире, характеризует марку бетона панелей по прочности на сжатие /здесь марка М50/;

буква "Л", стоящая рядом с маркой бетона, обозначает легкий бетон;

следующие две цифры, записанные через тире и точку, характеризуют вид боковых торцов панелей /см. лист 5/. Причем, последовательность маркирования торцов принята "слева - направо", если смотреть со стороны фасадной поверхности панелей;

последующее число, записанное через точку, определяет размер первого шага в двухшаговой панели и начало или конец нижнего гребня. /Так, трехметровый шаг обозначается "I", а шаг 3,6 м - "2"/;

следующая за индексом шага буква "л" показывает, что гребень находится в левом шаге панели, если смотреть на панель со стороны фасадной поверхности. В противном случае - буква отсутствует;

наличие гребня только на торцевой части панели группы 5.7 /7.5/ обозначается цифрой 2 /гребень доходит до разбивочной оси/.

Пример расшифровки марки I НЧ 59.25.40-50Л-I.3.Iл - однослойная наружная панель чердака длиной 59 дм, высотой 25 дм, толщиной 40 см, из легкого бетона марки М50, с торцами типа I /слева/ и 3 /справа/, с гребнем на длине /номинальной L_o/ 3 м, расположенном в левом /с фасада/ шаге.

Длина гребня в панелях группы 5.7 /7.5/ может быть различной, и в марке это должно быть отражено соответствующим индексом.

В маркировке узлов буквой "н" обозначены узлы в зеркальном исполнении.

РЯДОВЫЕ

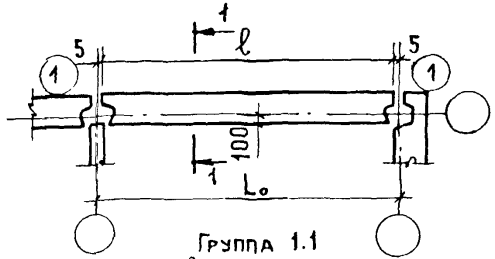

Группа 1.1
$\ell = L_o - 10$

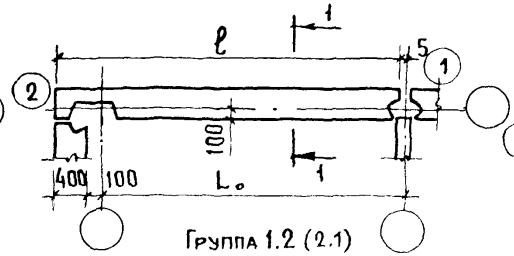

Группа 1.2 (2.1)
$\ell = L_o + 495$

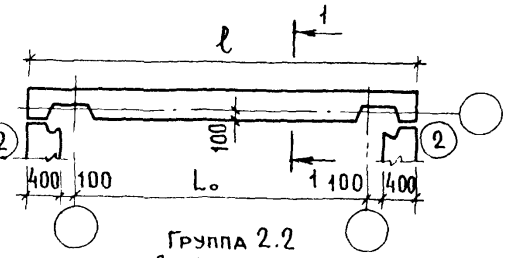

Группа 2.2
$\ell = L_o + 1000$

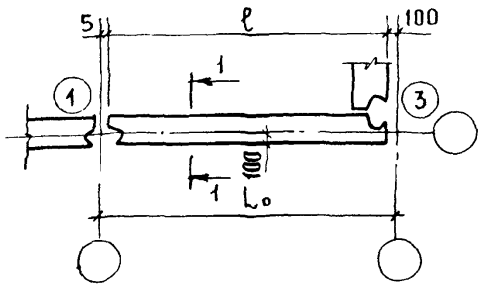

Группа 3.1 (1.3)
$\ell = L_o - 105$

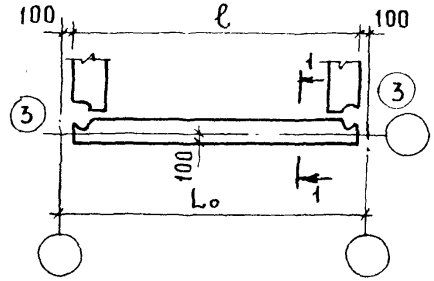

Группа 3.3
$\ell = L_o - 200$

1-1

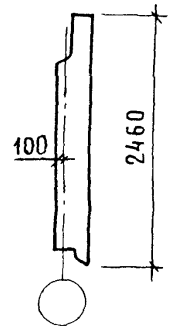

ТОРЦОВЫЕ

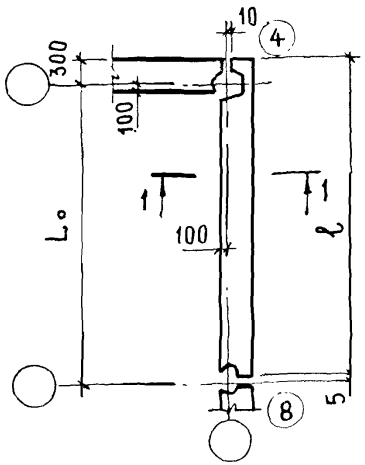

Группа 8.4 (4.8)
$\ell = L_o + 195$

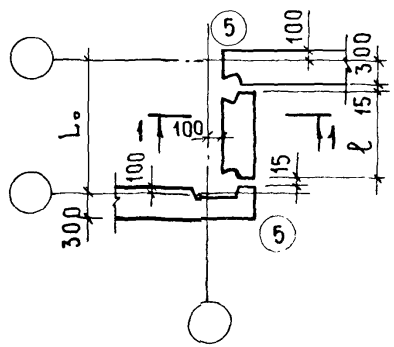

Группа 5.5
$\ell = L_o - 430$

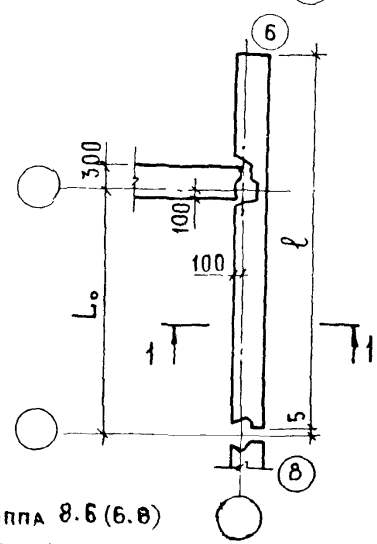

Группа 8.6 (6.8)
$\ell = L_o + 1495$

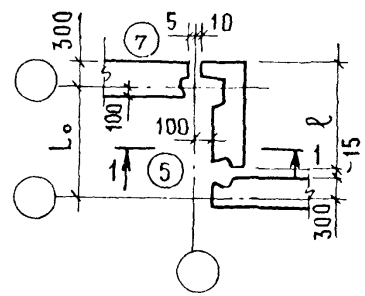

Группа 5.7 (7.5)
$\ell = L_o - 15$

В КРУЖКАХ ПРОСТАВЛЕНЫ НОМЕРА ВИДОВ ТОРЦОВ ПАНЕЛЕЙ

Инв. № подл. | Подпись и дата | Взам. инв. №

Номенклатура

Обозначение	Марка	L_o, м	Эскиз	Габаритные размеры, мм ℓ	Габаритные размеры, мм h	Масса, кг
1.138.1-17.2 01 000	1НЧ 24.25.40-50А-1.1	2,4	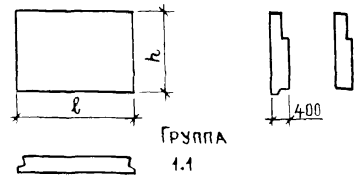 Группа 1.1	2390	2460	2550
-01	1НЧ 24.24.40-50А-1.1				2380	2450
1.138.1-17.2 02 000	1НЧ 30.25.40-50А-1.1	3,0	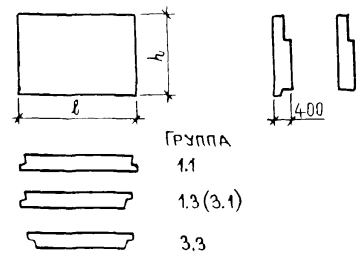 Группа 1.1 1.3(3.1) 3.3	2990	2460	3100
-01	1НЧ 29.25.40-50А-1.3			2895		3000
-02	1НЧ 29.25.40-50А-3.1					
-03	1НЧ 28.25.40-50А-3.3			2800		2850
-04	1НЧ 30.24.40-50А-1.1			2990	2380	3150
-05	1НЧ 29.24.40-50А-1.3			2895		3000
-06	1НЧ 29.24.40-50А-3.1					
-07	1НЧ 28.24.40-50А-3.3			2800		2850
1.138.1-17.2 03 000	1НЧ 35.25.40-50А-1.2	3,6	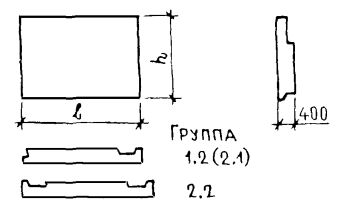 Группа 1.2(2.1) 2.2	3495	2460	3550
-01	1НЧ 35.25.40 50А-2.1			4000		4000
-02	1НЧ 40.25.40 50А-2.2					
1.138.1-17.2 04 000	1НЧ 36.25.40-50А-1.1	3,6	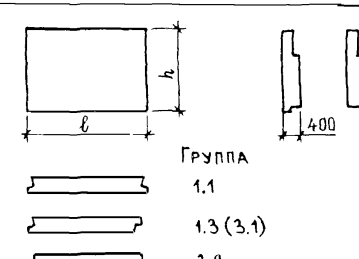 Группа 1.1 1.3(3.1) 3.3	3590	2460	3800
-01	1НЧ 35.25.40-50А-1.3			3495		3700
-02	1НЧ 35.25.40-50А-3.1			3400		3550
-03	1НЧ 34.25.40-50А-3.3			3590	2380	3800
-04	1НЧ 36.24.40-50А-1.1			3495		3650
-05	1НЧ 35.24.40-50А-1.3					
-06	1НЧ 35.24.40-50А-3.1			3400		3450
-07	1НЧ 34.24.40-50А-3.3					

Обозначение	Марка	l_o, м	Эскиз	Габаритные размеры, мм		Масса, кг
				ℓ	h	
1.138.1-17.2 05 000	1НЧ41.25.40 - 50А - 1.2	3,6	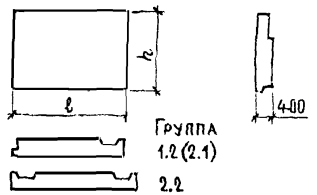	4095	2460	4150
-01	1НЧ41.25.40 - 50А - 2.1					
-02	1НЧ46.25.40 50А - 2.2			4600		4650
1.138.1-17.2 06 000	1НЧ 60.25.40 - 50А - 1.1	6,0	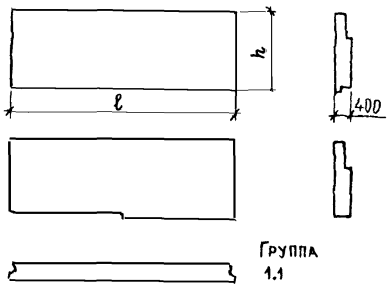	5990	2460	6450
-01	1НЧ 60.24.40 - 50А - 1.1				2380	6350
-02	1НЧ 60.25.40 - 50А - 1.1.1				2460	6400
-03	1НЧ 60.25.40 - 50А - 1.1.1А					
1.138.1-17.2 07 000	1НЧ 65.25.40 - 50А - 1.2	6,0	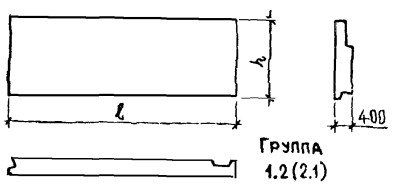	6495	2460	6800
-01	1НЧ 65.25.40 - 50А - 2.1					
1.138.1-17.2 08 000	1НЧ 70.25.40 - 50А - 2.2	6,0	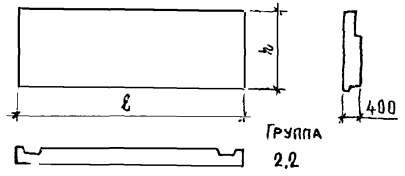	7000	2460	7250

Инв. № подл. | Подпись и дата | Взам. инв. №

Копировал 21323-01 13 Формат А3

Обозначение	Марка	L_o, м	Эскиз	Габаритные размеры, мм ℓ	h	Масса, кг
1.138.1-17.2 09 000	1НЧ 59.25.40-50А-1.3	6,0	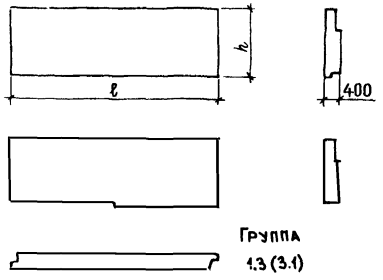 Группа 1.3 (3.1)	5895	2460	6300
-01	1НЧ 59.24.40-50А-1.3				2380	6250
-02	1НЧ 59.25.40-50А-1.3.1				2460	6250
-03	1НЧ 59.25.40-50А-1.3.1А					6300
-04	1НЧ 59.25.40-50А-3.1				2380	6250
-05	1НЧ 59.24.40-50А-3.1				2460	6250
-06	1НЧ 59.25.40-50А-3.1.1А					
-07	1НЧ 59.25.40 50А-3.1.1					
1.138.1-17.2 10 000	1НЧ 58.25.40-50А-3.3	6,0	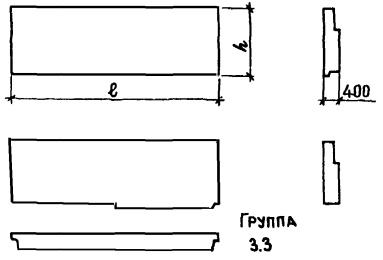 Группа 3.3	5800	2460	6150
-01	1НЧ 58.24.40-50А-3.3				2380	6050
-02	1НЧ 58.25.40-50А-3.3.1				2460	6050
-03	1НЧ 58.25.40-50А-3.3.1А					
1.138.1-17.2 11 000	1НЧ 66.25.40-50А-1.1	6,6	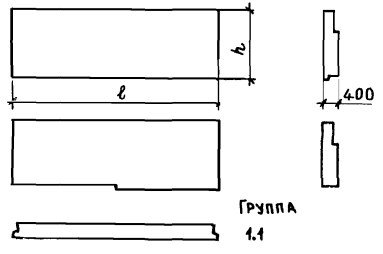 Группа 1.1	6590	2460	7050
-01	1НЧ 66.24.40-50А-1.1				2380	6950
-02	1НЧ 66.25.40-50А-1.1.1А				2460	7000
-03	1НЧ 66.25.40-50А-1.1.2А					
-04	1НЧ 66.25.40-50А-1.1.2					
-05	1НЧ 66.25.40-50А-1.1.1					

Обозначение	Марка	L_o, м	Эскиз	Габаритные размеры, мм ℓ	Габаритные размеры, мм h	Масса, кг
1.138.1-17.2 12 000	1НЧ 71.25.40-50Л-1.2	6,6	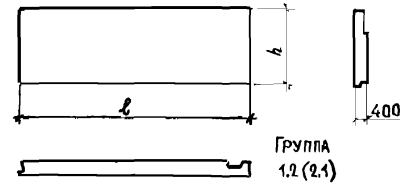 Группа 1.2 (2.1)	7095	2460	7500
-01	1НЧ 71.25.40-50Л-2.1					
1.138.1-17.2 13 000	1НЧ 65.25.40-50Л-1.3	6,6	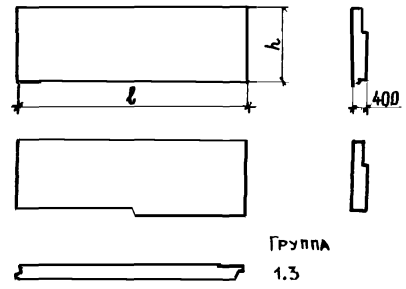 Группа 1.3	6495	2460	6950
-01	1НЧ 65.24.40-50Л-1.3				2380	6850
-02	1НЧ 65.25.40-50Л-1.3.1				2460	6900
-03	1НЧ 65.25.40-50Л-1.3.2					
-04	1НЧ 65.25.40-50Л-1.3.1Л					
-05	1НЧ 65.25.40-50Л-1.3.2Л					
1.138.1-17.2 14 000	1НЧ 65.25.40-50Л 3.1	6,6	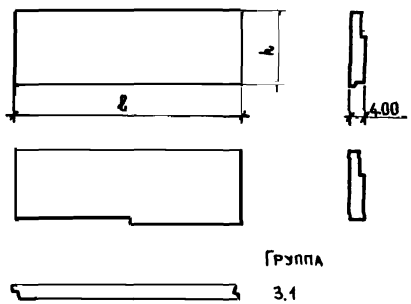 Группа 3.1	6495	2460	6950
-01	1НЧ 65.24.40-50Л 3.1				2380	6850
-02	1НЧ 65.25.40-50Л 3.1.1Л				2460	6900
-03	1НЧ 65.25.40-50Л 3.1.2Л					
-04	1НЧ 65.25.40-50Л 3.1.1					
-05	1НЧ 65.25.40-50Л 3.1.2					

Обозначение	Марка	$L_{ст}$, м	Эскиз	Габаритные размеры, мм ℓ	Габаритные размеры, мм h	Масса, кг
1.138.1-17.2 15 000	1НЧ 64.25.40-50А-3.3	6,6	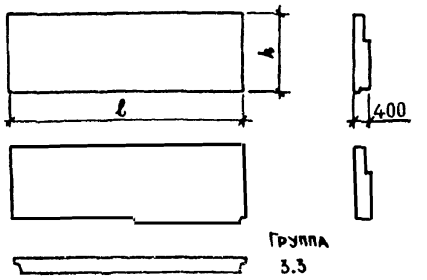	6400	2460	6800
-01	1НЧ 64.24.40-50А-3.3				2380	6750
-02	1НЧ 64.25.40-50А-3.3.1				2460	6750
-03	1НЧ 64.25.40-50А-3.3.2					
-04	1НЧ 64.25.40-50А 3.3.1А					
-05	1НЧ 64.25.40-50А 3.3.2А					
1.138.1-17.2 16 000	1НЧ 72.25.40-50А-1.1	7,2	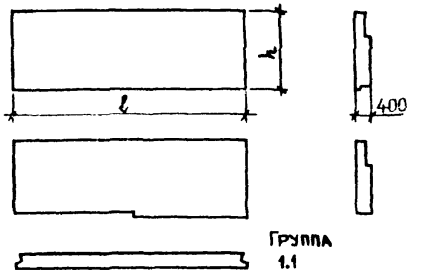	7190	2460	7050
-01	1НЧ 72.24.40-50А-1.1				2380	7500
-02	1НЧ 72.25.40-50А-1.1.2				2460	7000
-03	1НЧ 72.25.40-50А-1.1.2А					
1.138.1-17.2 17 000	1НЧ 71.25.40-50А-1.3	7,2	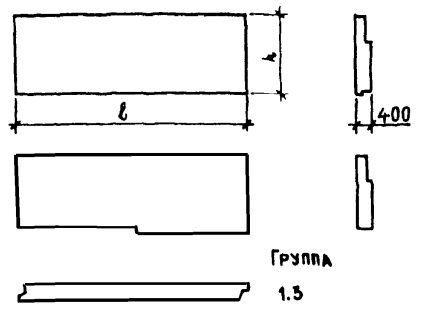	7095	2460	6850
-01	1НЧ 71.24.40-50А-1.3				2380	7450
-02	1НЧ 71.25.40-50А-1.3.2				2460	7500
-03	1НЧ 71.25.40-50А-1.3.2А					7500
-04	1НЧ 71.25.40-50А-3.1					7500
-05	1НЧ 71.24.40-50А-3.1				2380	7450
-06	1НЧ 71.25.40-50А-3.1.2А				2460	7500
-07	1НЧ 71.24.40-50А-3.1.2				2380	

Обозначение	Марка	L_o, м	Эскиз	Габаритные размеры, мм ℓ	Габаритные размеры, мм h	Масса, кг
1.138.1-17.2 18 000	1НЧ 70.25.40-50Л-3.3	7,2	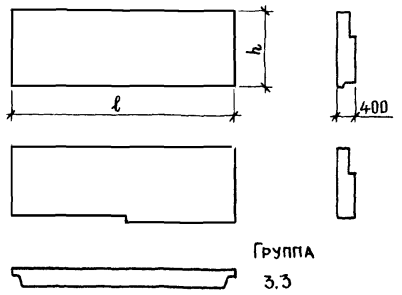	7000	2460	7400
-01	1НЧ 70.24.40-50Л-3.3				2380	7400
-02	1НЧ 70.25.40-50Л-3.3.2				2460	7400
-03	1НЧ 70.25.40-50Л-3.3.2л					
1.138.1-17.2 19 000	1НЧ 51.25.40-50Л-4.8	4,8	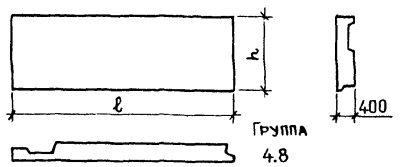	5095	2460	4700
-01	1НЧ 57.25.40-50Л-4.8	5,4		5695		5300
-02	1НЧ 63.25.40-50Л-4.8	6,0		6295		5850
-03	1НЧ 69.25.40-50Л-4.8	6,6		6895		6450
1.138.1-17.2 20 000	1НЧ 51.25.40-50Л-8.4	4,8	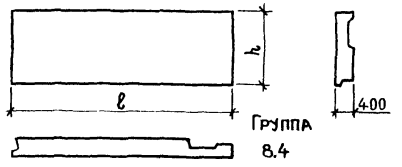	5095	2460	4700
-01	1НЧ 57.25.40-50Л-8.4	5,4		5695		5300
-02	1НЧ 63.25.40-50Л-8.4	6,0		6295		5850
-03	1НЧ 69.25.40-50Л-8.4	6,6		6895		6450
1.138.1-17.2 21 000	1НЧ 8.25.40-50Л-5.5	1,2	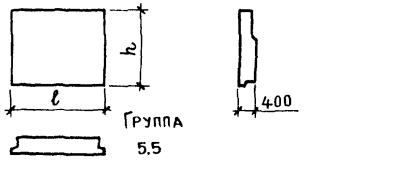	770	2460	700
-01	1НЧ 14.25.40-50Л-5.5	1,8		1370		1250
-02	1НЧ 20.25.40-50Л-5.5	2,4		1970		1850

Инв. № подл | Подпись и дата | Взам инв №
Копировал 21323-01 17

Обозначение	Марка	l_o, м	Эскиз	Габаритные размеры, мм ℓ	Габаритные размеры, мм h	Масса, кг
1.138.1-17.2 22 000	1НЧ 8.24.40-50А-5.5	1,2	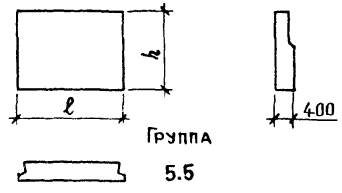 Группа 5.5	770	2380	650
-01	1НЧ 14.24.40-50А-5.5	1,8		1370		1230
-02	1НЧ 20.24.40-50А-5.5	2,4		1970		1800
1.138.1-17.2 23 000	1НЧ 50.25.40-50А-6.8	3,6	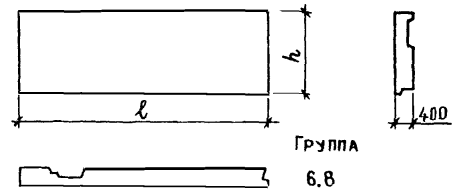 Группа 6.8	5095	2460	5000
-01	1НЧ 56.25.40-50А-6.8	4,2		5695		5350
-02	1НЧ 62.25.40-50А-6.8	4,8		6295		5950
-03	1НЧ 68.25.40-50А-6.8	5,4		6895		6550
1.138.1-17.2 24 000	1НЧ 50.25.40-50А-8.6	3,6	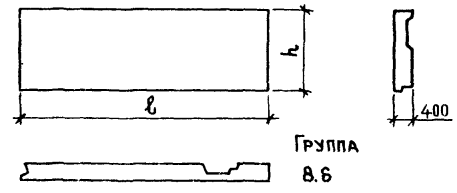 Группа 8.6	5095	2460	5000
-01	1НЧ 56.25.40-50А-8.6	4,2		5695		5350
-02	1НЧ 62.25.40-50А-8.6	4,8		6295		5950
-03	1НЧ 68.25.40-50А-8.6	5,4		6895		6550
1.138.1-17.2 25 000	1НЧ 12.25.40-50А-7.5	1,2	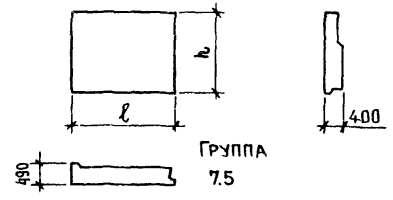 Группа 7.5	1185	2460	1200
-01	1НЧ 18.25.40-50А-7.5	1,8		1785		1750
-02	1НЧ 24.25.40-50А-7.5	2,4		2385		2700

Инв. № подл. | Подпись и дата | Взам. инв. №

Обозначение	Марка	L, м	Эскиз	Габаритные размеры, мм		Масса, кг
				ℓ	h	
1.138.1-17.2 26 000	1НЧ12.25.40-50А-5.7	1,2	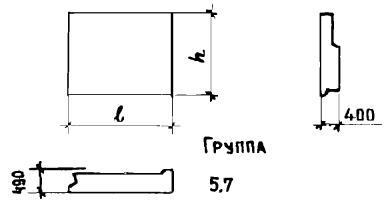	1185	2460	1200
-01	1НЧ18.25.40-50А-5.7	1,8		1785		1750
-02	1НЧ24.25.40-50А-5.7	2,4		2385		2700
1.138.1-17.2 27 000	1НЧ12.25.40-50А-7.5-2	1,2	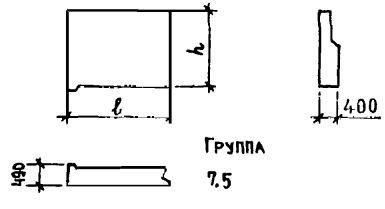	1185	2460	1200
-01	1НЧ18.25.40-50А-7.5-2	1,8		1785		1750
-02	1НЧ24.25.40-50А-7.5-2	2,4		2385		2700
1.138.1-17.2 28 000	1НЧ12.25.40-50А-5.7-2	1,2	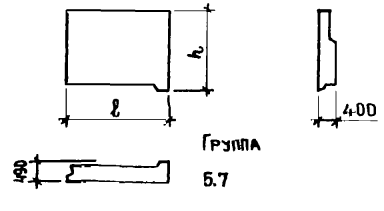	1185	2460	1200
-01	1НЧ18.25.40-50А-5.7-2	1,8		1785		1750
-02	1НЧ24.25.40-50А-5.7-2	2,4		2385		2700

Инв № подл | Подпись и дата | Взам инв №

Рис.1

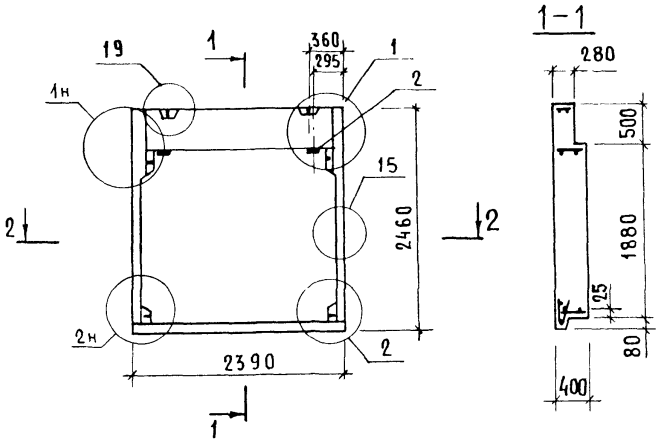

Рис.2

Остальное - см. рис.1

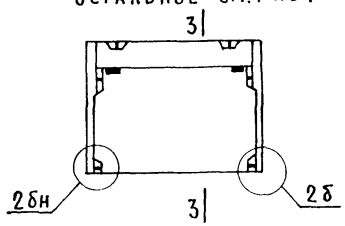

3-3

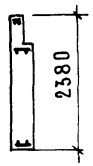

Формат	Зона	Поз.	Обозначение	Наименование	Кол. на исполнение 1.138.1-17.2 01000 –	01			Примечание
				Документация					
А3			1.138.1-17.2 00 000 Д1	Узел 1	X	X			
			1.138.1-17.2 00 000 Д2	Узел 2	X				
			1.138.1-17.2 00 000 Д3	Узел 2б; 6	X	X			
			1.138.1-17.2 00 000 Д17	Узел 15...18	X	X			
			1.138.1-17.2 00 000 Д18	Узел 19...21	X	X			
			1.138.1-17.2 00 000 ТО	Техническое описание	X	X			
			1.138.1-17.2 00 000 РС	Ведомость расхода стали	X	X			
				Сборочные единицы					
				Каркас пространственный					
А3		1	1.138.1-17.2 01 100	КП 1.1-24	1				
			-01	КП 1.1-24 б		1			
А4		2	1.138.1-17.2 00 070	Изделие закладное МС3	2	2			
				Материалы					
		3		Бетон легкий					
				марки М50	1,90	1,90			м³
		4		Бетон фактурный					
				марки М100	0,18	0,16			м³

Обозначение	Марка	Рис.	Масса при легком бетоне ρ кг/м³, кг		
			900	1000	1100
1.138.1-17.2 01000	1НЧ 24.25.40-50Л-1.1	1	2350	2550	2750
-01	1НЧ 24.24.40-50Л-1.1	2	2300	2450	2650

Н.контр.	Волкова	
Нач.отд.	Росинский	
Гл.конс.отд	Пальман	
ГИП	Герман	
Вед.инж	Шатинская	
Ст.техн	Никулочкина	

1.138.1-17.2 01 000

Панель парапета (1НЧ 24.25.40-50Л-1.1; 1НЧ 24.24.40-50Л-1.1)

Стадия	Масса	Масштаб
Р	см.табл	1:50
Лист	Листов 1	

ЦНИИЭП жилища

Инв.№ подл. | Подпись и дата | Взам. инв.№

ИНВ № ПОДЛ	ПОДПИСЬ И ДАТА	ВЗАМ ИНВ №

Формат	Зона	Поз	Обозначение	Наименование	Кол. на исполн. 1.138.1-17.2 02 000-										Примечание
					-	01	02	03	04	05	06	07			
				Документация											
А3			1.138.1-17.2 02 000 СБ	Сборочный чертеж	×	×	×	×	×	×	×	×			
А3			1.138.1-17.2 00 000 Д1	Узел 1	×	×	×		×	×	×				
			1.138.1-17.2 00 000 Д2	Узел 2	×	×	×								
			1.138.1-17.2 00 000 Д3	Узел 2б; 6					×	×	×				
			1.138.1-17.2 00 000 Д7	Узел 7		×	×	×		×	×	×			
			1.138.1-17.2 00 000 Д8	Узел 8		×	×	×							
			1.138.1-17.2 00 000 Д9	Узел 8б						×	×	×			
			1.138.1-17.2 00 000 Д17	Узел 15...18	×	×	×	×	×	×	×	×			
			1.138.1-17.2 00 000 Д18	Узел 19...21	×	×	×	×	×	×	×	×			
			1.138.1-17.2 00 000 ТО	Техническое описание	×	×	×	×	×	×	×	×			
			1.138.1-17.2 00 000 РС	Ведомость расхода стали	×	×	×	×	×	×	×	×			

Н.контр.	Волкова	
Нач отд	Росинский	
Гл конс.отд	Пальман	
ГИП	Герман	
Вед инж.	Шатинская	
Ст.техн	Никулочкина	

1.138.1-17.2 02 000

Панель парапета (1нч 30.25.40-50л-1.1 ... 1нч 28.24.40-50л-3.3)

Стадия	Лист	Листов
Р	1	2

ЦНИИЭП жилища

Формат А4

ИНВ.№ ПОДЛ	ПОДПИСЬ И ДАТА	ВЗАМ.ИНВ №

Формат	Зона	Поз.	Обозначение	Наименование	Кол. на исполн. 1.138.1-17.2 02 000-										Примечание
					-	01	02	03	04	05	06	07			
				Сборочные единицы											
				Каркас пространственный											
А3		1	1.138.1-17.2 02 100	КП 1.1 - 30	1										
			-01	КП 1.3 - 30		1									
			-02	КП 3.1 - 30			1								
			-03	КП 3.3 - 30				1							
			-04	КП 1.1 - 30б					1						
			-05	КП 1.3 - 30б						1					
			-06	КП 3.1 - 30б							1				
			-07	КП 3.3 - 30б								1			
А4		2	1.138.1-17.2 00 070	Изделие закладное МС3	2	2	2	2	2	2	2	2			
				Материалы											
		3		Бетон легкий марки М50	2,39	2,31	2,31	2,23	2,39	2,31	2,31	2,23			м3
		4		Бетон фактурный марки М100	0,22	0,19	0,19	0,16	0,20	0,17	0,17	0,14			м3

21323-01 21

1.138.1-17.2 02 000

Лист 2

Рис.1

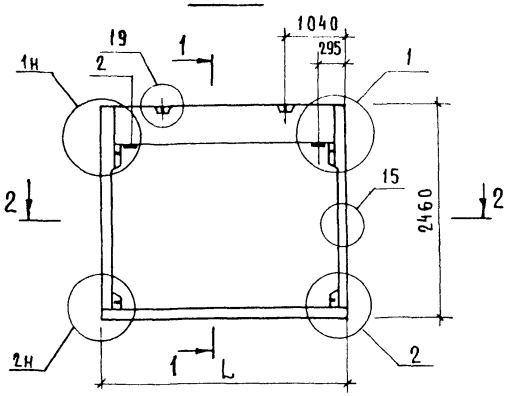

1-1

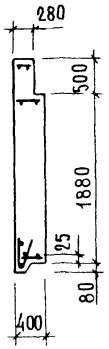

2-2

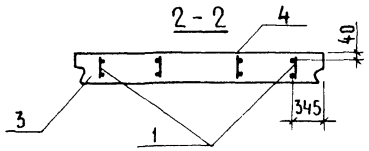

Рис.2

Остальное-см.рис.1

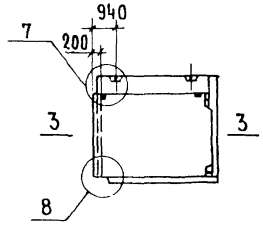

Рис.3

Остальное-см.рис.1

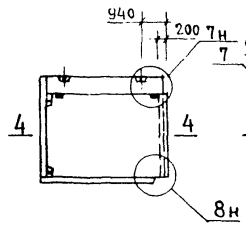

Рис.4

Остальное-см.рис.1

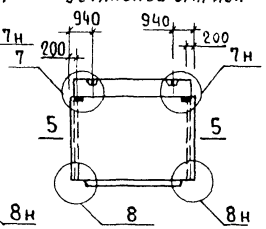

Рис.5

Остальное-см.рис.1

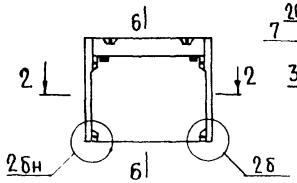

Рис.6

Остальное-см.рис.1

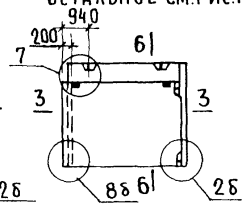

Рис.7

Остальное-см.рис.1

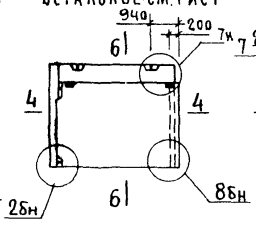

Рис.8

Остальное-см.рис.1

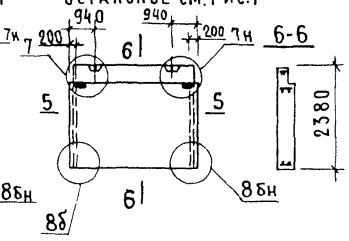

3-3

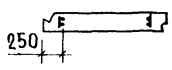

4-4

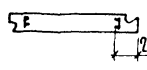

5-5

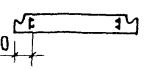

Обозначение	Марка	Рис.	L, мм	Масса при легком бетоне ρ кг/м³, кг		
				900	1000	1100
1.138.1-17.2 02 000	1НЧ 30.25.40-50Л-1.1	1	2990	2900	3100	3450
-01	1НЧ 29.25.40-50Л-1.3	2	2895	2750	3000	3300
-02	1НЧ 29.25.40-50Л-3.1	3				
-03	1НЧ 28.25.40-50Л-3.3	4	2800	2600	2850	3150
-04	1НЧ 30.24.40-50Л-1.1	5	2990	2800	3150	3350
-05	1НЧ 29.24.40-50Л-1.3	6	2895	2750	3000	3250
-06	1НЧ 29.24.40-50Л-3.1	7				
-07	1НЧ 28.24.40-50Л-3.3	8	2800	2600	2850	3150

Н.контр.	Волкова	
Нач.отд	Росинский	
Гл.конс.отд	Пальман	
ГИП	Герман	
Вед.инж.	Шатинская	
Ст.техник	Никулочкина	

1.138.1-17.2 02 000 СБ

Панель парапета (1НЧ 30.25.40-50Л-1.1 ... 1НЧ 28.24.40-50Л-3.3)

Сборочный чертеж

Стадия	Масса	Масштаб
Р	см.табл.	1:50
Лист	Листов 1	

ЦНИИЭП жилища

Инв.№ подл. | Подпись и дата | Взам.инв.№

Инв.№ подл.	Подпись и дата	Взам.инв.№

Формат	Зона	Поз.	Обозначение	Наименование	Кол. на испол. 1.138.1-17.2 03 000- –	01	02	Примечание
				Документация				
А3			1.138.1-17.2 03 000СБ	Сборочный чертеж	х	х	х	
			1.138.1-17.2 00 000 Д1	Узел 1	×	×		
			1.138.1-17.2 00 000 Д2	Узел 2	×	×		
			1.138.1-17.2 00 000 Д4	Узел 3	×	×	×	
			1.138.1-17.2 00 000 Д5	Узел 4	×	×	×	
			1.138.1-17.2 00 000 Д17	Узел 15...18	×	×	×	
			1.138.1-17.2 00 000 Д18	Узел 19...21	×	×	×	
			1.138.1-17.2 00 000 ТО	Техническое описание	х	х	х	
			1.138.1-17.2 00 000 Рс	Ведомость расхода стали	×	×	×	

Н.контр.	Волкова	
Нач.отд	Росинский	
Гл.конс.от	Пальман	
ГИП	Герман	
Вед.инж	Шатинская	
Ст.техн	Никулочкина	

1.138.1-17.2 03 000

Панель парапета

(1НЧ35.25.40-50л-1.2 ... 1НЧ40.25.40-50л-2.2)

Стадия	Лист	Листов
Р	1	2

ЦНИИЭП жилища

Формат А4

Инв.№подл.	Подпись и дата	Взам.инв.№

Формат	Зона	Поз.	Обозначение	Наименование	Кол. на испол. 1.138.1-17.2 03000- –	01	02	Примечание
				Сборочные единицы				
				Каркас пространственный				
А3		1	1.138.1-17.2 03100	КП 1.2-30	1			
			-01	КП 2.1-30		1		
			-02	КП 2.2-30			1	
А4		2	1.138.1-17.2 00 070	Изделие закладное МС3	2	2	2	
				Материалы				
		3		Бетон легкий				
				марки М50	2,66	2,66	2,93	м³
		4		Бетон фактурный				
				марки М100	0,27	0,27	0,32	м³

2223.01 23

1.138.1-17.2 03 000

Лист 2

22

Рис.1

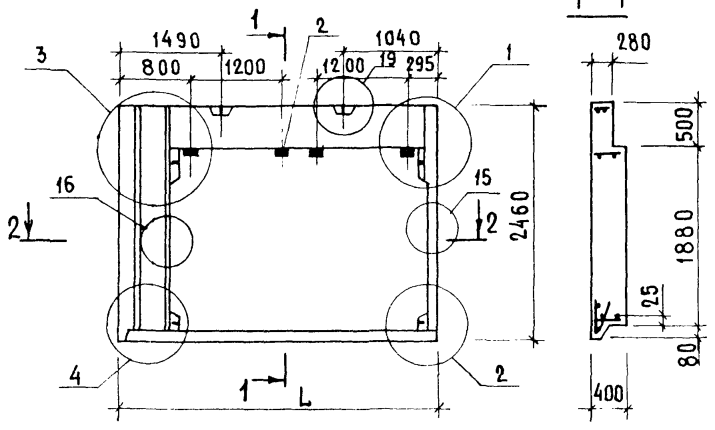

Рис.2 – зеркальное отражение

Остальное-см. рис.1

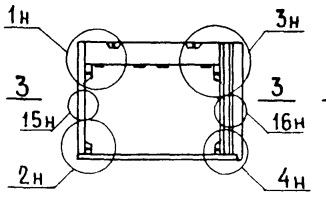

Рис.3

Остальное-см. рис.1

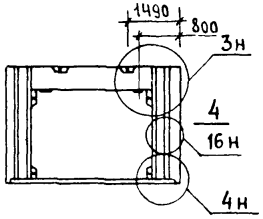

3-3

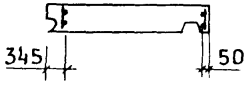

4-4

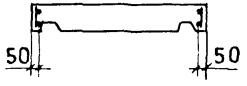

Обозначение	Марка	Рис.	L_1, мм	Масса при легком бетоне ρ_c кг/м³, кг		
				900	1000	1100
1.138.1-17.2 03 000	1НЧ 35.25.40-50л-1.2	1	3495	3250	3550	3850
-01	1НЧ 35.25.40-50л-2.1	2				
-02	1НЧ 40.25.40-50л-2.2	3	4000	3650	4000	4300

Н.контр.	Волкова	
Нач.отд.	Росинский	
Гл.конс.отд.	Пальман	
ГИП	Герман	
Вед.инж.	Шатинская	
Ст.техн.	Шкуратенко	

1.138.1-17.2 03 000 СБ

Панель парапета (1НЧ 35.25.40-50л-1.2 ... 1НЧ 40.25.40-50л-2.2)

Сборочный чертеж

Стадия	Масса	Масштаб
Р	см.табл	1:50
Лист	Листов 1	

ЦНИИЭПжилища

Инв.№ подл. | Подпись и дата | Взам.инв.№

Инв № подл.	Подпись и дата	Взам. инв №

Формат	Зона	Поз.	Обозначение	Наименование	Кол. на исполн. 1.138.1-17.2 04 000-										Примечание
					-	01	02	03	04	05	06	07			
				Документация											
А3			1.138.1-17.2 04 000 СБ	Сборочный чертеж	×	×	×	×	×	×	×	×			
			1.138.1-17.2 00000 Д1	Узел 1	×	×	×		×	×	×				
			1.138.1-17.2 00000 Д2	Узел 2	×	×	×								
			1.138.1-17.2 00 000 Д3	Узел 2б;6					×	×	×				
			1.138.1-17.2 00 000 Д7	Узел 7		×	×	×		×	×	×			
			1.138.1-17.2 00 000 Д8	Узел 8		×	×	×							
			1.138.1-17.2 00 000 Д9	Узел 8б						×	×	×			
			1.138.1-17.2 00 000 Д17	Узел 15...18	×	×	×	×	×	×	×	×			
			1.138.1-17.2 00 000 Д18	Узел 19...21	×	×	×	×	×	×	×	×			
			1.138.1-17.2 00 000 ТО	Техническое описание	×	×	×	×	×	×	×	×			
			1.138.1-17.2 00 000 РС	Ведомость расхода стали	×	×	×	×	×	×	×	×			

Н.контр	Волкова		
Нач.отд	Росинский		
Гл.кон.отд	Пальман		
ГИП	Герман		
Вед.инж.	Шатинская		
Ст.техн.	Никулочкина		

1.138.1-17.2 04 000

Панель парапета (1НЧ 36.25.40-50Л-1.1... 1НЧ 34.24.40-50Л-3.3)

Стадия	Лист	Листов
Р	1	2

ЦНИИЭП жилища

Формат А4

Инв. № подл.	Подпись и дата	Взам. инв. №

Формат	Зона	Поз.	Обозначение	Наименование	Кол. на исполн. 1.138.1-17.2 04 000-										Примечание
					-	01	02	03	04	05	06	07			
				Сборочные единицы											
				Каркас пространственный											
А3		1	1.138.1-17.2 04 100	КП 1.1-36	1										
			-01	КП 1.3-36		1									
			-02	КП 3.1-36			1								
			-03	КП 3.3-36				1							
			-04	КП 1.1-36б					1						
			-05	КП 1.3-36б						1					
			-06	КП 3.1-36б							1				
			-07	КП 3.3-36б								1			
А4		2	1.138.1-17.2 00 070	Изделие закладное МС3	4	4	4	4	4	4	4	4			
				Материалы											
		3		Бетон легкий											
				Марки М50	2,89	2,81	2,81	2,73	2,89	2,81	2,81	2,73			$м^3$
		4		Бетон фактурный											
				Марки М100	0,26	0,23	0,23	0,20	0,24	0,21	0,21	0,18			$м^3$

21323-01 25

1.138.1-17.2 04 000

Лист 2

2..

Рис.1

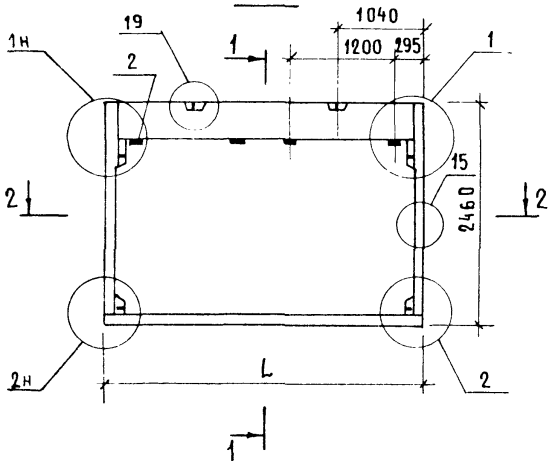

Рис.2
Остальное-см.рис.1

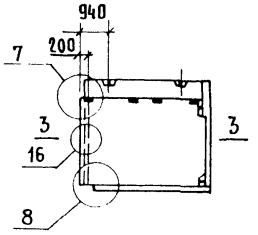

Рис.3
Остальное-см.рис.1

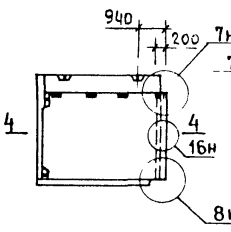

Рис.4
Остальное-см.рис.1

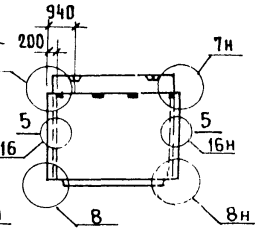

Рис.5
Остальное-см.рис.1

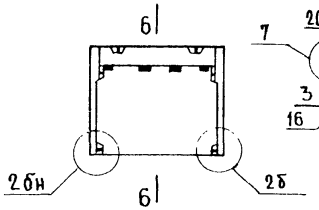

Рис.6
Остальное-см.рис.1

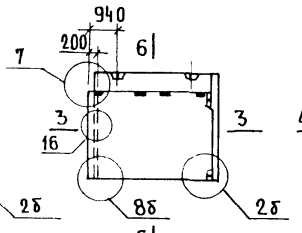

Рис.7
Остальное-см.рис.1

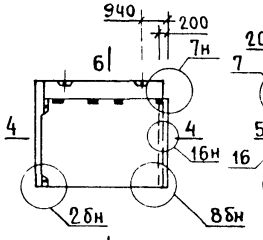

Рис.8
Остальное-см.рис.1

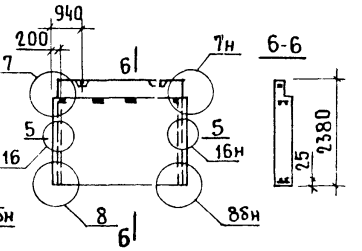

2-2

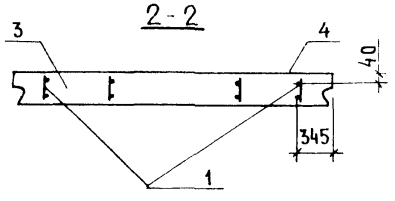

3-3

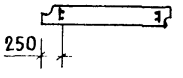

4-4

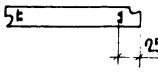

5-5

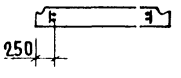

Обозначение	Марка	Рис.	L, мм	Масса при легком бетоне, ρ кг/м³, кг		
				900	1000	1100
1.138.1-17.2 04 000	1НЧ 36.25.40-50Л-1.1	1	3590	3500	3800	4150
-01	1НЧ 35.25.40-50Л-1.3	2	3495	3350	3700	4000
-02	1НЧ 35.25.40-50Л-3.1	3				
-03	1НЧ 34.25.40-50Л-3.3	4	3400	3250	3550	3900
-04	1НЧ 36.24.40-50Л-1.1	5	3590	3450	3800	4100
-05	1НЧ 35.24.40-50Л-1.3	6	3495	3300	3650	3950
-06	1НЧ 35.24.40-50Л-3.1	7				
-07	1НЧ 34.24.40-50Л-3.3	8	3400	3200	3450	3800

Н.контр.	Волкова	
Нач.отд.	Росинский	
Гл.конструктор	Пальман	
ГИП	Герман	
Вед.инж.	Шатинская	
Ст.техн.	Никулочкина	

1.138.1-17.2 04000 СБ

Панель парапета
(1НЧ 36.25.40-50Л-1.1...
1НЧ 34.24.40-50Л-3.3)
Сборочный чертеж

Стадия	Масса	Масштаб
Р	см.табл.	1:50
Лист	Листов 1	

ЦНИИЭП жилища

Инв.№ подл.	Подпись и дата	Взам.инв.№

Формат	Зона	Поз.	Обозначение	Наименование	Кол. на исполн. 1.138.1-17.2 05 000-										Примечание
					–	01	02								
				Документация											
А3			1.138.1-17.2 05 000 СБ	Сборочный чертеж	Х	Х	Х								
			1.138.1-17.2 00000 Д1	Узел 1	Х	Х									
			1.138.1-17.2 00000 Д2	Узел 2	Х	Х									
			1.138.1-17.2 00 000 Д4	Узел 3	Х	Х	Х								
			1.138.1-17.2 00 000 Д5	Узел 4	Х	Х	Х								
			1.138.1-17.2 00 000 Д17	Узел 15,18	Х	Х	Х								
			1.138.1-17.2 00 000 Д18	Узел 19...21	Х	Х	Х								
			1.138.1-17.2 00 000 ТО	Техническое описание	Х	Х	Х								
			1.138.1-17.2 00 000 РС	Ведомость расхода стали	Х	Х	Х								

Н.контр.	Волкова	
Нач.отд.	Росинский	
Гл.конс.отд.	Пальман	
ГИП	Герман	
Вед.инж.	Шатинская	
Ст.техн.	Никулочкина	

1.138.1-17.2 05 000

Панель парапета (1НЧ41.25.40-50Л-1.2... 1НЧ46.25.40-50Л-2.2)

Стадия	Лист	Листов
Р	1	2

ЦНИИЭП жилища

Формат А4

Инв.№ подл.	Подпись и дата	Взам.инв.№

Формат	Зона	Поз.	Обозначение	Наименование	Кол. на исполн. 1.138.1-17.2 05 000-										Примечание
					–	01	02								
				Сборочные единицы											
				Каркас пространственный											
А3		1	1.138.1-17.2 05 100	КП 1.2-36	1										
			-01	КП 2.1-36		1									
			-02	КП 2.2-36			1								
А4		2	1.138.1-17.2 00 070	Изделие закладное МС3	4	4	4								
				Материалы											
		3		Бетон легкий											
				марки М 50	3,16	3,16	3,43								$м^3$
		4		Бетон фактурный											
				марки М100	0,31	0,31	0,36								$м^3$

Рис.1

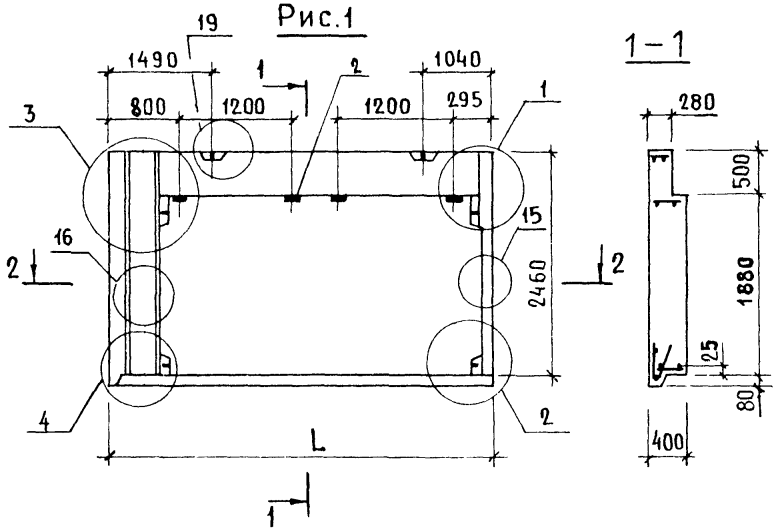

Рис.2 - зеркальное отражение

Остальное - см рис.1

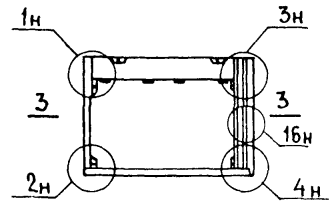

Рис.3

Остальное - см рис 1

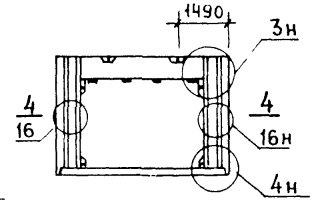

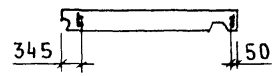

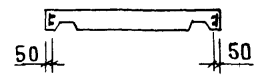

Обозначение	Марка	Рис	L, мм	Масса при легком бетоне ρ кг/м³ кг		
				900	1000	1100
1.138.1-17.2 05000	1НЧ 41.25.40-50Л-1.2	1	4095	3800	4150	4550
-01	1НЧ 41.25.40-50Л-2.1	2				
-02	1НЧ 46 25.40-50Л-2.2	3	4600	4250	4650	5000

Н.контр	Волкова	
Нач.отд	Росинский	
Гл.конс.от	Пальман	
ГИП	Герман	
Вед.инж	Шатинская	
Ст.техн	Никулочкина	

1.138.1-17.2 05 000 СБ

Панель парапета (1НЧ 41.25.40-50Л-1.2 ... 1НЧ 46 25.40-50Л-2.2) Сборочный чертеж

Стадия	Масса	Масштаб
Р	СМ табл	1:50
Лист	Листов 1	

ЦНИИЭП жилища

Инв.№ подл. | Подпись и дата | Взам. инв.№

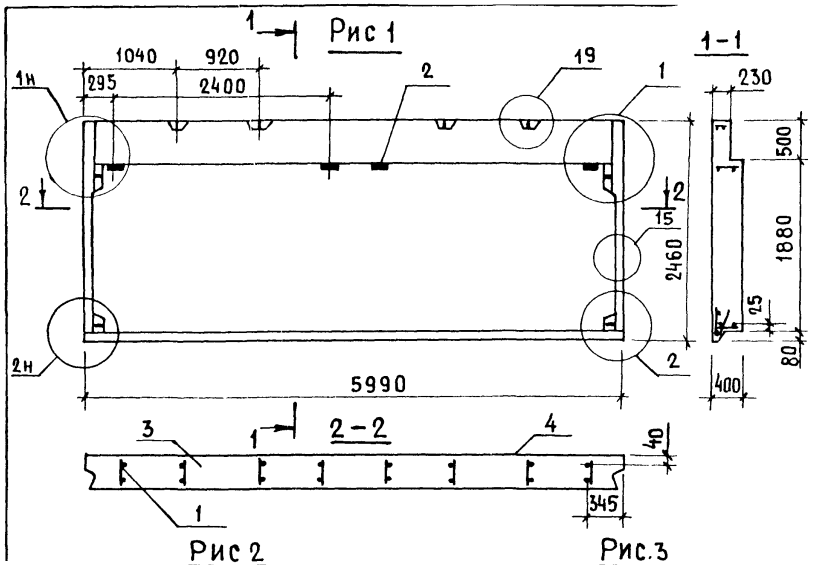

Рис 2

Остальное-см. рис.1

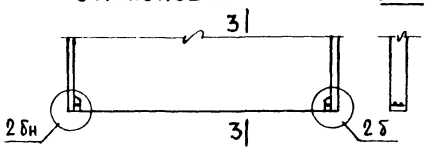

Рис.3

Остальное-см рис.1

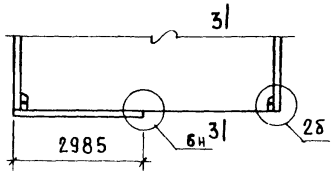

Рис.4

Остальное-см рис 1

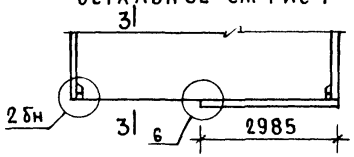

Формат	Зона	Поз	Обозначение	Наименование	Кол на исполнение 1.138.1-17.2.06.000- –	01	02	03	Примечание
				Документация					
А3			1.138.1-17.2 00.000 Д1	Узел 1	×	×	×	×	
			1.138.1-17.2 00.000 Д2	Узел 2	×		×	×	
			1.138.1-17.2 00.000 Д3	Узел 2б;6		×	×	×	
			1.138.1-17.2 00.000 Д17	Узел 15...18	×	×	×	×	
			1.138.1-17.2 00.000 Д18	Узел 19...21	×	×	×	×	
			1.138.1-17.2 00.000 ТО	Техническое описание	×	×	×	×	
			1.138.1-17.2 00.000 РС	Ведомость расхода стали	×	×	×	×	
				Сборочные единицы					
				Каркас пространственный					
А3		1	1.138.1-17.2 06.100	КП 1.1-60	1				
			-01	КП 1.1-60б		1			
			-02	КП 1.1-60-1			1		
			-03	КП 1.1-60-1л				1	
А4		2	1.138.1-17.2 00.070	Изделие закладное мс3	4	4	4	4	
				Материалы					
		3		Бетон легкий					
				марки м50	4,89	4,89	4,89	4,89	м³
		4		Бетон фактурный					
				марки м100	0,42	0,38	0,40	0,40	м³

Обозначение	Марка	Рис.	Масса при легком бетоне ρ_c кг/м³, кг		
			900	1000	1100
1.138.1-17.2 06.000	1НЧ60.25.40-50л-1.1	1	5850	6450	7000
-01	1НЧ60.24.40-50л-1.1	2	5800	6350	6900
-02	1НЧ60.25.40-50л-1.1.1	3	5850	6400	6950
-03	1НЧ60.25.40-50л-1.1.1л	4			

Н контр	Волкова	
Нач отд	Росинский	
Гл кон отд	Пальман	
ГИП	Герман	
Вед инж	Шатинская	
Ст техн	Никулочкина	

1.138.1-17 2 06.000

Панель парапета (1НЧ60 25 40-50л-1.1 .. 1НЧ60.25 40-50л-1.1.1л)

Стадия	Масса	Масштаб
Р	см табл	1:50
Лист	Листов 1	

ЦНИИЭП жилища

Взам инв № | Подпись и дата | Инв № подл

Формат	Зона	Поз.	Обозначение	Наименование	Кол. на испол. 1.138.1-17.2 07000- –	01	Примечание
				Документация			
А3			1.138.1-17.2 07000 СБ	Сборочный чертеж	×	×	
			1.138.1-17.2 00000 Д1	Узел 1	×	×	
			1.138.1-17.2 00000 Д2	Узел 2	×	×	
			1.138.1-17.2 00000 Д4	Узел 3	×	×	
			1.138.1-17.2 00000 Д5	Узел 4	×	×	
			1.138.1-17.2 00000 Д17	Узел 15..18	×	×	
			1.138.1-17.2 00000 Д18	Узел 19...21	×	×	
			1.138.1-17.2 00 000 ТО	Техническое описание	×	×	
			1.138.1-17.2 00 000 Рс	Ведомость расхода стали	×	×	

Н.контр.	Волкова	
Нач.отд.	Росинский	
Гл.конс.от.	Пальман	
Гип	Герман	
Вед.инж.	Шатинская	
Ст.техн.	Никулочкина	

1.138.1-17.2 07000

Панель парапета (1НЧ65.25.40-50Л-1.2; 1НЧ65.25.40-50Л-2.1)

Стадия	Лист	Листов
Р	1	2

ЦНИИЭП жилища

Формат А4

Инв.№ подл. | Подпись и дата | Взам.инв.№

Формат	Зона	Поз.	Обозначение	Наименование	Кол. на испол. 1.138.1-17.2 07000- –	01	Примечание
				Сборочные единицы			
				Каркас пространственный			
А3		1	1.138.1-17.2 07 100	КП1.2-60	1		
			-01	КП2.1-60		1	
А4		2	1.138.1-17.2 00 070	Изделие закладное МС3	4	4	
				Материалы			
		3		Бетон легкий			
				Марки М50	5,16	5,16	м³
		4		Бетон фактурный			
				Марки М100	0,47	0,47	м³

21223-01 ЭО

Рис.1

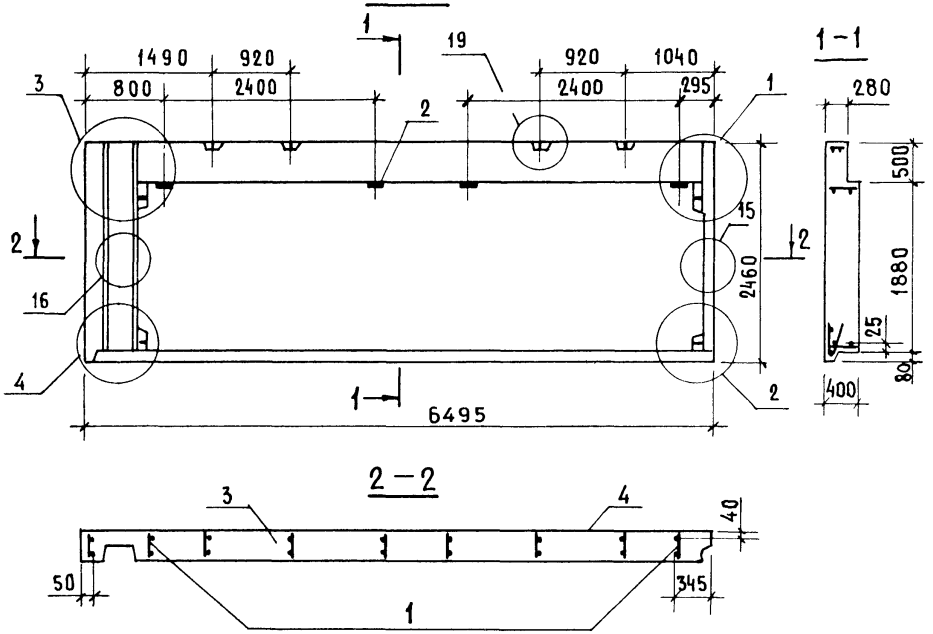

Рис 2-зеркальное отражение

Остальное-см рис 1

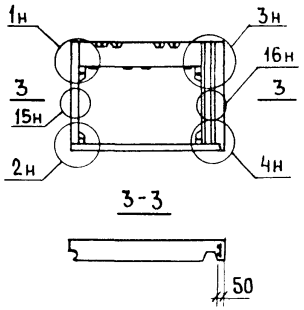

Обозначение	Марка	Рис.	Масса при легком бетоне ρ_c кг/м³, кг		
			900	1000	1100
1.138.1-17.2 07000	1НЧ 65.25.40-50Л-1.2	1	6200	6800	7400
-01	1НЧ 65 25.40-50Л-2.1	2			

Н Контр	Волкова	
Нач отд	Росинский	
Гл конс отд	Пальман	
ГИП	Герман	
Вед инж	Шатинская	
Ст техн	Никулочкина	

1 138.1-17.2 07000 СБ

Панель парапета (1НЧ 65.25.40-50Л-1.2; 1НЧ 65.25.40-50Л-2.1) Сборочный чертеж

Стадия	Масса	Масштаб
Р	См.табл	1:50
Лист	Листов 1	

ЦНИИЭП жилища

Инв № подл | Подпись и дата | Взам инв.№

21323-01 31 Формат А3

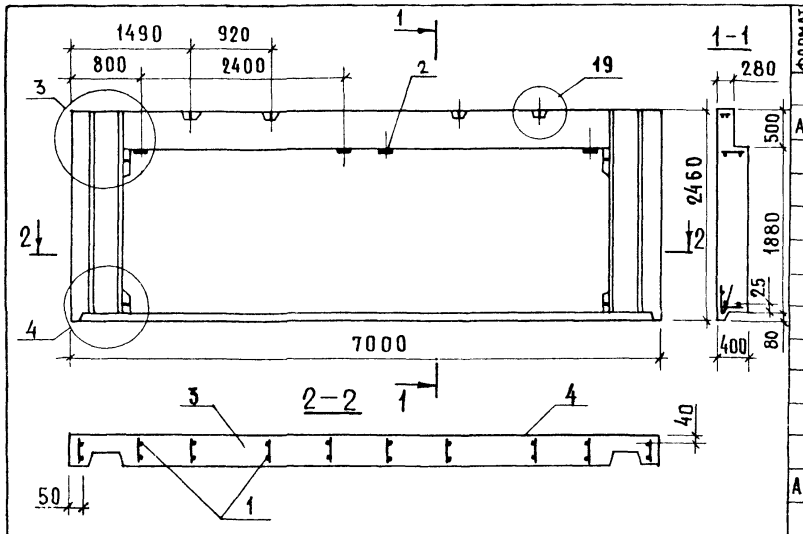

Формат	Зона	Поз	Обозначение	Наименование	Кол на исполнение 1.138 1-17.2 08000-				Примечание
				Документация					
А3			1 138.1-17.2 08000 Д 4	Узел 3	×				
			1.138.1-17.2 00 000 Д 5	Узел 4	×				
			1.138.1-17.2 00 000 Д 17	Узел 15...18	×				
			1.138 1-17.2 00 000 Д 18	Узел 19 .. 21	×				
			1.138.1-17.2 00 000 ТО	Техническое описание	×				
			1.138.1-17.2 00 000 РС	Ведомость расхода стали	×				
				Сборочные единицы					
				Каркас пространственный					
А3		1	1.138 1-17. 2 08 100	КП2.2-60	1				
А4		2	1.138 1-17. 2 00 070	Изделие закладное МС3	4				
				Материалы					
		3		Бетон легкий					
				марки М50	5,43				м³
		4		Бетон фактурный					
				марки М100	0,52				м³

Обозначение	Марка	Масса при легком бетоне ρ_c кг/м³, кг		
		900	1000	1100
1.138.1-17.2 08000	1НЧ 70 25 40-50Л-2.2	6650	7250	—

Н. контр	Волкова	
Нач отд	Росинский	
Гл. конс. от	Пальман	
ГИП	Герман	
Вед инж	Шатинская	
Ст техн	Пикулэ Зимина	

1.138.1-17.2 08000

Панель парапета
1НЧ70.25.40-50Л-2.2

Стадия	Масса	Масштаб
Р	СМ.ТАБЛ	1:50
Лист	Листов 1	

ЦНИИЭП жилища

Взам инв № | Подпись и дата | Инв № подл

Инв.№подл.	Подпись и дата	Взам.инв.№

Формат	Зона	Поз.	Обозначение	Наименование	Кол. на исполн. 1.138.1-17.2 09 000- –	01	02	03	04	05	06	07			Примечание
				Документация											
А3			1.138.1-17.2 09 000 СБ	Сборочный чертеж	×	×	×	×	×	×	×	×			
			1.138.1-17.2 00 000 Д1	Узел 1	×	×	×	×	×	×	×	×			
			1.138.1-17.2 00 000 Д2	Узел 2	×				×			×			
			1.138.1-17.2 00 000 Д3	Узел 2б;6		×	×	×		×	×				
			1.138.1-17.2 00 000 Д7	Узел 7	×	×	×	×	×	×	×				
			1.138.1-17.2 00 000 Д8	Узел 8	×		×		×		×				
			1.138.1-17.2 00 000 Д9	Узел 8б		×		×		×		×			
			1.138.1-17.2 00 000 Д17	Узел 15...18	×	×	×	×	×	×	×	×			
			1.138.1-17.2 00 000 Д18	Узел 19...21	×	×	×	×	×	×	×	×			
			1.138.1-17.2 00 000 ТО	Техническое описание	×	×	×	×	×	×	×	×			
			1.138.1-17.2 00 000 РС	Ведомость расхода стали	×	×	×	×	×	×	×	×			

Н.контр.	Волкова	
Нач.отд.	Росинский	
Гл.конс.отд.	Пальман	
ГИП	Герман	
Вед.инж.	Шатинская	
Ст.техн	Никулочкина	

1.138.1-17.2 09 000

Панель парапета (1НЧ59.25.40-50Л-1.3... 1НЧ59.25.40-50Л-3.1.1)

Стадия	Лист	Листов
Р	1	2

ЦНИИЭП жилища

Формат А4

Инв.№подл.	Подпись и дата	Взам.инв.№

Формат	Зона	Поз.	Обозначение	Наименование	Кол. на исполн. 1.138.1-17.2 09000- –	01	02	03	04	05	06	07			Примечание
				Сборочные единицы											
				Каркас пространственный											
А3		1	1.138.1-17.2 09 100	КП 1.3-60	1										
			-01	КП 1.3-60б		1									
			-02	КП 1.3-60-1			1								
			-03	КП 1.3-60-1Л				1							
			1.138.1-17.2 09 200	КП 3.1-60					1						
			-01	КП 3.1-60б						1					
			-03	КП 3.1-60-1Л							1				
			-02	КП 3.1-60-1								1			
А4		2	1.138.1-17.2 00 070	Изделие закладное МС3	4	4	4	4	4	4	4	4			
				Материалы											
		3		Бетон легкий											
				марки М50	4,81	4,81	4,81	4,81	4,81	4,81	4,81	4,81			м³
		4		Бетон фактурный											
				марки М100	0,39	0,35	0,37	0,37	0,39	0,35	0,37	0,37			м³

Рис.1

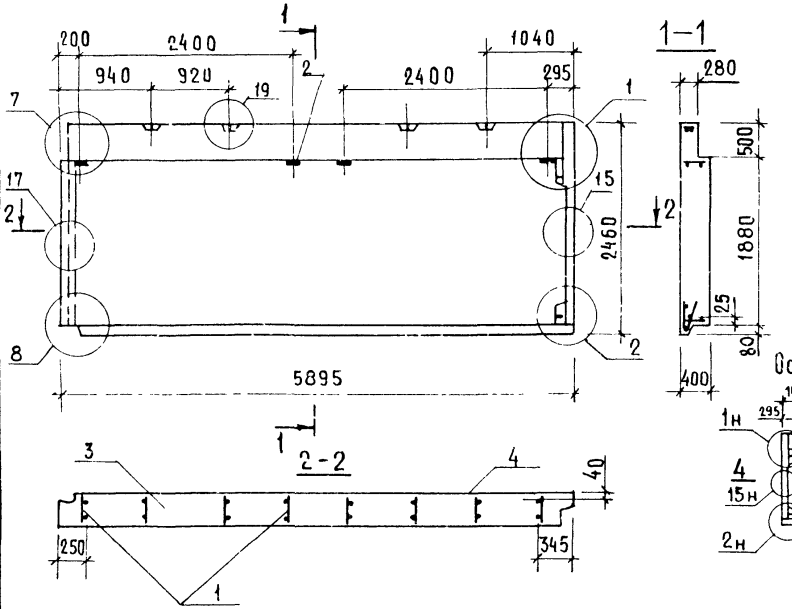

Рис.2

Остальное-см рис 1

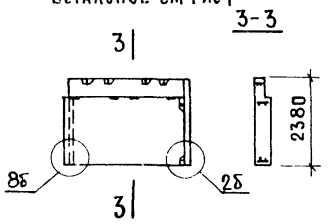

Рис.3

Остальное-см.рис 1

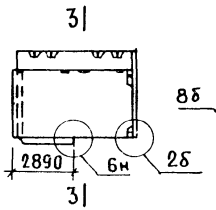

Рис.4

Остальное-см рис 1

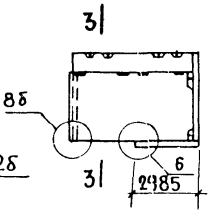

Рис.5

Остальное-см.рис.1

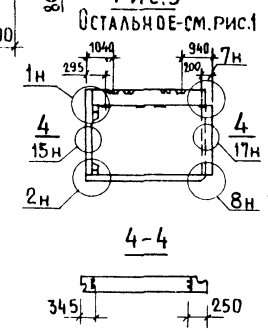

Рис 6

Остальное-см рис.1

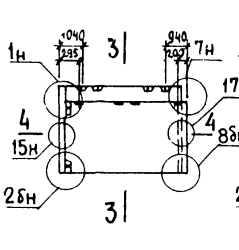

Рис.7

Остальное-см рис 1

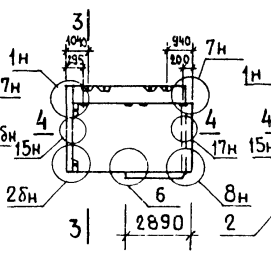

Рис 8

Остальное-см. рис 1

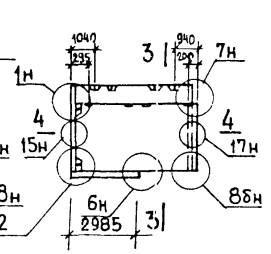

Обозначение	Марка	Рис.	Масса при легком бетоне ρ кг/м³, кг		
			900	1000	1100
1.138.1-17-2.09 000	1НЧ 59.25.40-50Л-1.3	1	5750	6300	6850
-01	1НЧ 59 24.40-50Л-1 3	2	5700	6250	6800
-02	1НЧ 59 25.40-50Л-1.3.1	3	5700	6250	6800
-03	1НЧ 59 25 40-50Л-1.3 1Л	4			
-04	1НЧ 59.25.40-50Л-3.1	5	5750	6300	6850
-05	1НЧ 59.24.40-50Л-3.1	6	5700	6250	6800
-06	1НЧ 59 25.40-50Л-3.1.1Л	7	5700	6250	6800
-07	1НЧ 59 25 40-50Л-3.1.1	8			

Н. Контр	Волкова	
Нач отд	Росинский	
Гл конс отд	Пальман	
ГИП	Герман	
Вед инж	Шатинская	
Ст техн	Никулочкина	

1.138.1-17.2 09000 СБ

Панель парапета (1НЧ 59 25 40-50Л-1.3 ... 1НЧ 59.25.40-50Л-3.1 1)

Сборочный чертеж

Стадия	Масса	Масштаб
Р	см. табл.	1:50
Лист	Листов 1	

ЦНИИЭП жилища

Взам. инв. №

Подпись и дата

Инв. № подл.

Рис.1

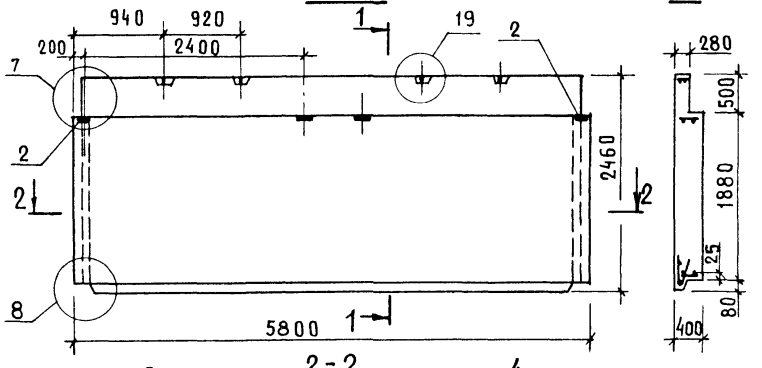

Рис.2

Остальное-см. рис.1

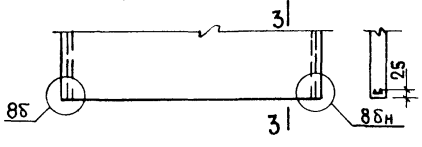

Рис.3

Остальное-см рис.1

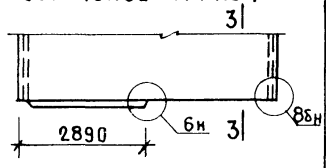

Рис 4

Остальное-см. рис.1

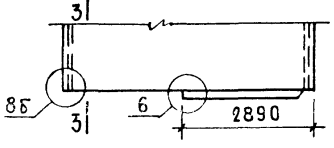

Формат	Зона	Поз	Обозначение	Наименование	Кол на исполнение 1.138.1-17.2 10000-				Примечание
					-	01	02	03	
				Документация					
А3			1.138.1-17.2 00000 Д3	Узел 2б, 6			×	×	
			1.138.1-17.2 00000 Д7	Узел 7	×	×	×	×	
			1.138.1-17.2 00000 Д8	Узел 8	×		×	×	
			1.138.1-17.2 00000 Д9	Узел 8б		×	×	×	
			1.138.1-17.2 00000 Д17	Узел 15..18	×	×	×	×	
			1.138.1-17.2 00000 Д18	Узел 19...21	×	×	×	×	
			1.138.1-17.2 00000 ТО	Техническое описание	×	×	×	×	
			1.138.1-17.2 00000 РС	Ведомость расхода стали	×	×	×	×	
				Сборочные единицы					
				Каркас пространственный					
А3		1	1.138.1-17.2 10100	КП 3.3-60	1				
			- 01	КП 3.3-60б		1			
			- 02	КП 3.3-60-1			1		
			- 03	КП 3.3-60-1л				1	
А4		2	1.138.1-17.2 00070	Изделие закладное МС3	4	4	4	4	
				Материалы					
		3		Бетон легкий					
				марки М50	4,73	4,73	4,73	4,73	м³
		4		Бетон фактурный					
				марки М100	0,36	0,32	0,34	0,34	м³

Обозначение	Марка	Рис.	Масса при легком бетоне ρ кг/м³, кг		
			900	1000	1100
1.138.1-17.2 10000	1НЧ 58.25.40-50Л-3.3	1	5600	6150	6700
-01	1НЧ 58 2440-50Л-3.3	2	5500	6050	6600
-02	1НЧ 58 2540-50Л-3.3.1	3	5550	6050	6600
-03	1НЧ 58 2540-50Л 3.3.1л				

Н контр	Волкова	
Нач отд	Росинский	
Гл конс отд	Пальман	
ГИП	Герман	
Вед инж	Шапинская	
Ст техн	Никулочкина	

1.138.1-17.2 10000

Панель парапета (1НЧ 58.25.40-50Л-3.3.1А)

Сборочный чертеж

Стадия	Масса	Масштаб
Р	см табл	1:50
Лист	Листов 1	

ЦНИИЭП жилищ

Инв. № подл. | Подпись и дата | Взам. инв. №

Инв. № подл	Подпись и дата	Взам. инв. №

Формат	Зона	Поз.	Обозначение	Наименование	Кол на исполнение 1.138 1-17. 2 11000-										Примечание
					–	01	02	03	04	05					
				Документация											
А3			1.138.1-17. 2 11000 СБ	Сборочный чертеж	×	×	×	×	×	×					
			1.138.1-17. 2 00000 Д1	Узел 1	×	×	×	×	×	×					
			1.138.1-17. 2 00000 Д2	Узел 2	×		×	×	×	×					
			1.138.1-17 2 00000 Д3	Узел 2б;6		×	×	×	×	×					
			1.138.1-17 2 00000 Д17	Узел 15...18	×	×	×	×	×	×					
			1.138 1-17 2 00000 Д18	Узел 19.. 21	×	×	×	×	×	×					
			1.138.1-17.2 00000 ТО	Техническое описание	×	×	×	×	×	×					
			1.138.1-17.2 00000 РС	Ведомость расхода стали	×	×	×	×	×	×					
				Сборочные единицы											
				Каркас пространственный											
А3		1	1.138.1-17. 2 11100	КП1.1-66	1										
			-01	КП1.1-66б		1									

Н контр.	Волкова	
Нач отд.	Росинский	
Гл конс.	Пальман	
ГИП	Герман	
Вед инж	Шатинская	
Ст. техн	Никулочкина	

1.138.1-17. 2 11000

Панель парапета (1НЧ 66.25.40-50Л-1.1.. 1НЧ 66.25.40-50Л-1.1.2Л)

Стадия	Лист	Листов
Р	1	2

ЦНИИЭП жилища

Формат А4

Инв № подл	Подпись и дата	Взам. инв №

Формат	Зона	Поз.	Обозначение	Наименование	Кол на исполнение 1.138 1-17. 2 11000-										Примечание
					–	01	02	03	04	05					
А3			1.138.1-17. 2 11100-02	КП1.1-66-1			1								
			-04	КП1.1-66-2				1							
			-03	КП1.1-66-1Л					1						
			-05	КП1.1-66-2Л						1					
А4		2	1.138.1-17. 2 00070	Изделие закладное МС3	9	9	9	9	9	9					
				Материалы											
		3		Бетон легкий											
				марки М50	5,38	5,38	5,38	5,38	5,38	5,38					$м^3$
		4		Бетон фактурный											
				марки М100	0,46	0,41	0,43	0,44	0,43	0,44					$м^3$

21323-01 36

1.138.1-17. 2 11000

Лист 2

Рис.1

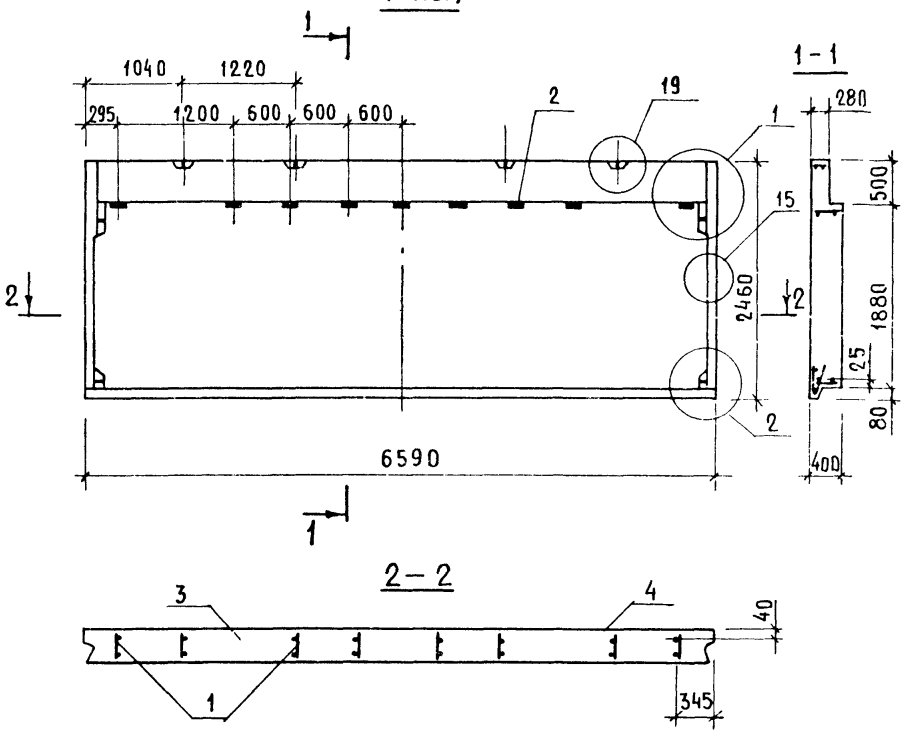

Рис.2

Остальное-см. рис 1

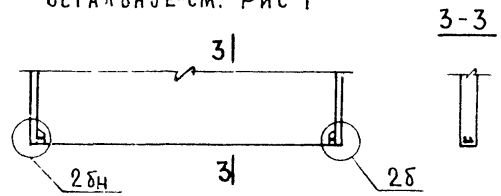

Рис.3

Остальное-см рис 1

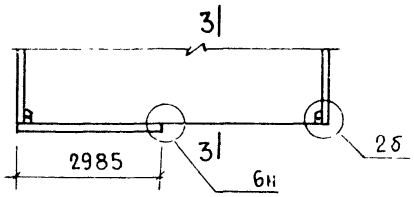

Рис.4

Остальное-см рис.1

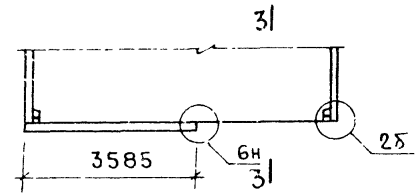

Рис 5

Остальное-см рис.1

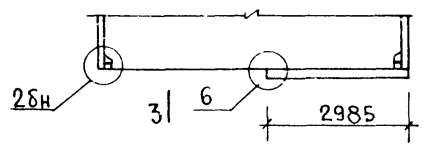

Рис 6

Остальное-см рис 1

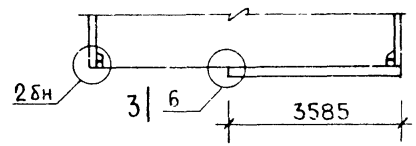

Обозначение	Марка	Рис.	Масса при легком бетоне ρ_c кг/м³, кг		
			900	1000	1100
1.138.1-17.2 11000	1НЧ 66.25.40-50Л-1.1	1	6450	7050	–
-01	1НЧ 66 24.40-50Л-1.1	2	6350	6950	–
-02	1НЧ 66.25 40-50Л-1.11	3	6400	7000	–
-03	1НЧ 66.25.40-50Л-1.1.2	4			
-04	1НЧ 66.25.40-50Л-1.11Л	5			
-05	1НЧ 66 25.40-50Л-1.1.2Л	6			

Н контр	Волкова	
Нач отд	Росинский	
Гл конс от	Пальман	
ГИП	Герман	
Вед инж	Шатинская	
Ст техн	Никулочкина	

1.138.1-17.2 11000 СБ

Панель парапета (1НЧ66.25.40-50Л-1.1 1НЧ66 25 40-50А-1.1 2Л)

Сборочный чертеж

Стадия	Масса	Масштаб
Р		1:50
Лист	Листов 1	

ЦНИИЭПжилища

Инв. № подл. | Подпись и дата | Взам инв. №

Инв. № подл.	Подпись и дата	Взам. инв. №

Формат	Зона	Поз.	Обозначение	Наименование	Кол. на испол. 1.138.1-17.2 12 000- –	01	Примечание
				Документация			
А3			1.138.1-17.2 12 000 СБ	Сборочный чертеж	×	×	
			1.138.1-17.2 00 000 Д1	Узел 1	×	×	
			1.138.1-17.2 00 000 Д2	Узел 2	×	×	
			1.138.1-17.2 00 000 Д4	Узел 3	×	×	
			1.138.1-17.2 00 000 Д5	Узел 4	×	×	
			1.138.1-17.2 00 000 Д17	Узел 15...18	×	×	
			1.138.1-17.2 00 000 Д18	Узел 19 ..21	×	×	
			1.138.1-17.2 00 000 ТО	Техническое описание	×	×	
			1.138.1-17.2 00 000 РС	Ведомость расхода стали	×	×	

Н контр.	Волкова	1.138.1-17.2 12000	
Нач отд	Росинский	Панель парапета (1НЧ 71.25.40-60А 12; 1НЧ 71.25.40-60А-2.1)	Стадия: Р; Лист: 1; Листов: 2
Гл конст	Пальман		ЦНИИЭП жилища
ГИП	Герман		
Вед инж	Шатинская		
Ст техн	Никулочкина		

Формат А4

Инв. № подл.	Подпись и дата	Взам. инв. №

Формат	Зона	Поз.	Обозначение	Наименование	Кол. на испол. 1.138.1-17.2 12000- –	01	Примечание
				Сборочные единицы			
				Каркас пространственн.			
А3		1	1.138.1-17.2 12 100	КП 1.2-66	1		
			– 01	КП 2.1-66		1	
А4		2	1.138.1-17.2 00 070	Изделие закладное МСЗ	9	9	
				Материалы			
		3		Бетон легкий			
				марки М 50	5,65	5,65	м³
		4		Бетон фактурный			
				марки М 100	0,51	0,51	м³

21223-01 38

1.138.1-17.2 12000	Лист 2

Рис.1

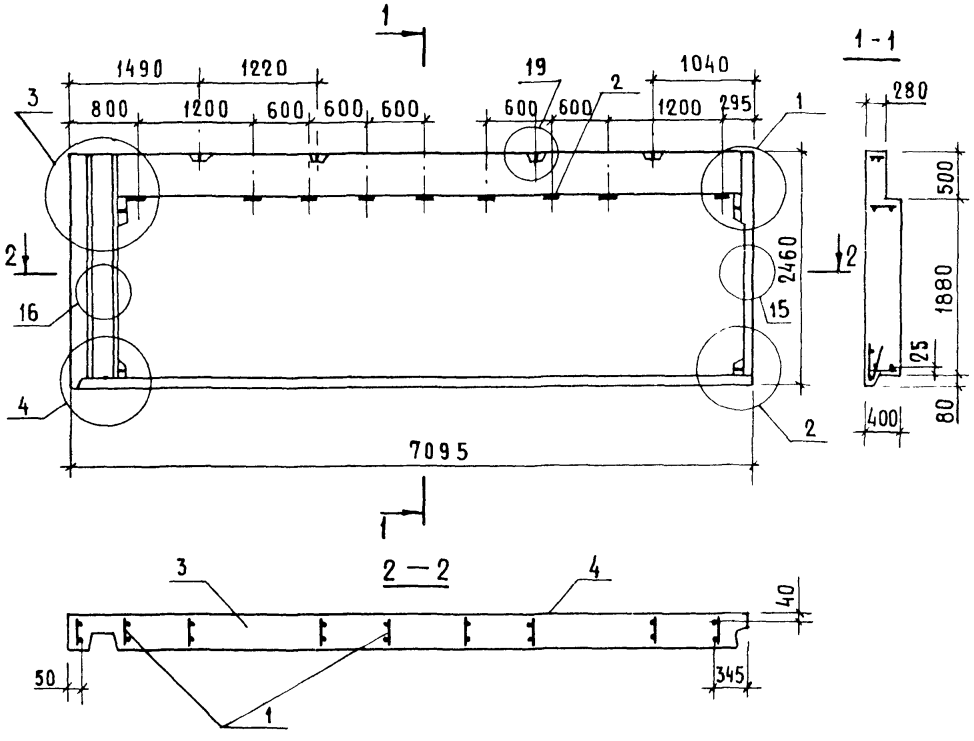

Рис.2 – ЗЕРКАЛЬНОЕ ОТРАЖЕНИЕ

Остальное-см рис 1

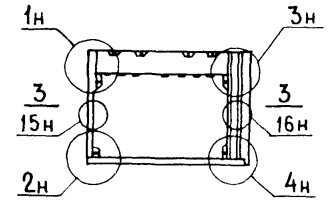

Обозначение	Марка	Рис.	Масса при легком бетоне ρ кг/м^3, кг		
			900	1000	1100
1.138.1-17.2 12000	1НЧ 71.25 40-50л-1.2	1	7500	—	—
-01	1НЧ 71.25.40-50л-2.1	2			

Н контр.	Волкова		
Нач отд	Росинский		
Гл конс от	Пальман		
ГИП	Герман		
Вед инж	Шатинская		
Ст техн	Никулочкина		

1.138.1-17.2 12000 СБ

Панель парапета (1НЧ 71 25.40-50л-1.2; 1НЧ 71 25.40-50л-2.1) Сборочный чертеж

Стадия	Масса	Масштаб
Р	см табл	1:50
Лист	Листов 1	

ЦНИИЭП жилища

Взам инв.№ | Подпись и дата | Инв.№подл

Инв.№ подл.	Подпись и дата	Взам.инв.№

Формат	Зона	Поз.	Обозначение	Наименование	Кол. на исполн. 1.138.1-17.2 13000-										Примечание
					–	01	02	03	04	05					
				Документация											
А3			1.138.1-17.2 13000 СБ	Сборочный чертеж	X	X	X	X	X	X					
			1.138.1-17.2 00000 Д1	Узел 1	X	X	X	X	X	X					
			1.138.1-17.2 00000 Д2	Узел 2	X				X	X					
			1.138.1-17.2 00000 Д3	Узел 2б;6		X	X	X	X	X					
			1.138.1-17.2 00000 Д7	Узел 7	X	X	X	X	X	X					
			1.138.1-17.2 00000 Д8	Узел 8	X		X	X							
			1.138.1-17.2 00000 Д9	Узел 8б		X			X	X					
			1.138.1-17.2 00000 Д17	Узел 15...18	X	X	X	X	X	X					
			1.138.1-17.2 00000 Д18	Узел 19...21	X	X	X	X	X	X					
			1.138.1-17.2 00000 ТО	Техническое описание	X	X	X	X	X	X					
			1.138.1-17.2 00000 РС	Ведомость расхода стали	X	X	X	X	X	X					
				Сборочные единицы											
				Каркас пространственный											
А3		1	1.138.1-17.2 13100	КП 1.3-66	1										

Н.контр.	Волкова	
Нач.отд.	Росинский	
Гл.конс.от.	Пальман	
ГИП	Герман	
Вед.инж.	Шатинская	
Ст.техн	Никулочкина	

1.138.1-17.2 13000

Панель парапета (1НЧ 65.25.40-50Л-1.3... 1НЧ 65.25.40-50Л-1.3.2л)

Стадия	Лист	Листов
Р	1	2

ЦНИИЭП жилища

Формат А4

Инв.№ подл.	Подпись и дата	Взам.инв.№

Формат	Зона	Поз.	Обозначение	Наименование	Кол. на исполн. 1.138.1-17.2 13000-										Примечание
					–	01	02	03	04	05					
А3		1	1.138.1-17.2 13100-01	КП 1.3-66б		1									
			-02	КП 1.3-66-1			1								
			-04	КП 1.3-66-2				1							
			-03	КП 1.3-66-1л					1						
			-05	КП 1.3-66-2л						1					
АЧ		2	1.138.1-17.2 00070	Изделие закладное МС3	9	9	9	9	9	9					
				Материалы											
		3		Бетон легкий											
				марки М 50	5,30	5,30	5,30	5,30	5,30	5,30					м³
		4		Бетон фактурный											
				марки М 100	0,43	0,38	0,40	0,41	0,40	0,41					м³

21323-04 40

1.138.1-17.2 13000

Лист 2

Рис 1

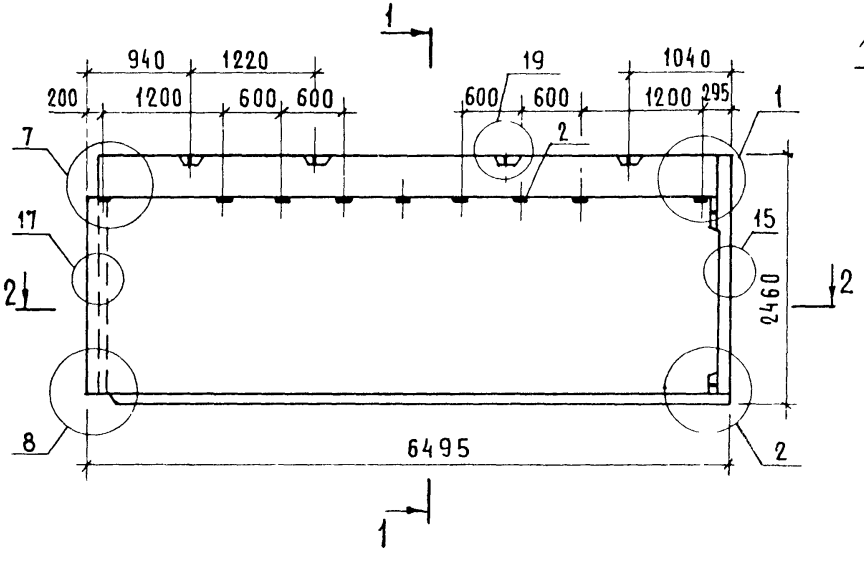

Рис.2

Остальное-см рис 1

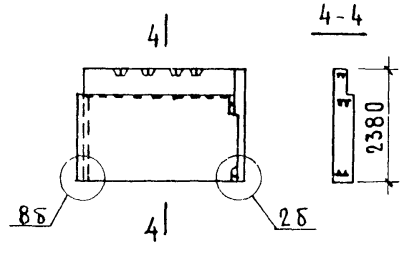

Рис.3

Остальное-см рис 1

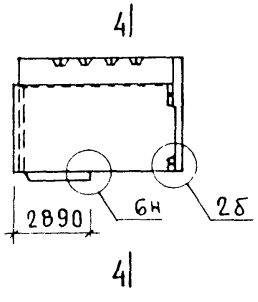

Рис.4

Остальное-см рис 1

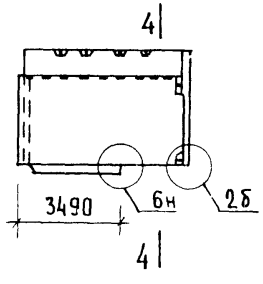

Рис.5

Остальное-см. рис 1

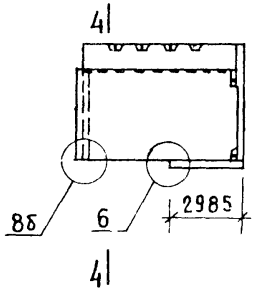

Рис.6

Остальное-см рис 1

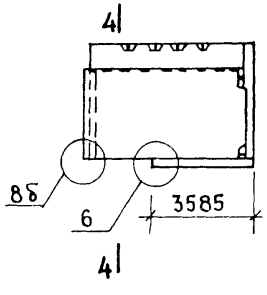

Обозначение	Марка	Рис.	Масса при легком бетоне γ_c кг/м^3, кг		
			900	1000	1100
1.138.1-17.2 13000	1НЧ 65.25.40-50Л-1.3	1	6300	6950	7500
-01	1НЧ 65 24.40-50Л-1.3	2	6250	6850	7500
-02	1НЧ 65.25.40-50Л-1.3.1	3	6300	6900	7500
-03	1НЧ 65.25 40-50Л-13.2	4			
-04	1НЧ 65 25.40-50Л-1.3.1Л	5			
-05	1НЧ 65 25.40-50Л-13.2Л	6			

Н.контр	Волкова	
Нач отд	Росинский	
Гл конс от	Пальман	
ГИП	Герман	
Вед инж	Шатинская	
Ст техн	Никулочкина	

1.138.1-17.2 13 000 СБ

Панель парапета
(1НЧ 65 25 40-50Л-1 3
1НЧ 65 25 40-50Л-1 3 2Л)
Сборочный чертеж

Стадия	Масса	Масштаб
Р	см табл	1:50
Лист	Листов 1	

ЦНИИЭПжилища

Инв № подл | Подпись и дата | Взам инв №

Инв.№ подл.	Подпись и дата	Взам.инв.№

Формат	Зона	Поз.	Обозначение	Наименование	Кол. на исполн. 1.138.1-17.2 14000- –	01	02	03	04	05					Примечание
				Документация											
А3			1.138.1-17.2 14000 СБ	Сборочный чертеж	×	×	×	×	×	×					
			1.138.1-17.2 00000 Д1	Узел 1	×	×	×	×	×	×					
			1.138.1-17.2 00000 Д2	Узел 2	×				×	×					
			1.138.1-17.2 00000 Д3	Узел 2б;6		×	×	×	×	×					
			1.138.1-17.2 00000 Д7	Узел 7	×	×	×	×	×	×					
			1.138.1-17.2 00000 Д8	Узел 8	×		×	×							
			1.138.1-17.2 00000 Д9	Узел 8б		×			×	×					
			1.138.1-17.2 00000 Д17	Узел 15...18	×	×	×	×	×	×					
			1.138.1-17.2 00000 Д18	Узел 19...21	×	×	×	×	×	×					
			1.138.1-17.2 00000 ТО	Техническое описание	×	×	×	×	×	×					
			1.138.1-17.2 00000 РС	Ведомость расхода стали	×	×	×	×	×	×					

Н.контр.	Волкова	
Нач.отд.	Росинский	
Гл.констр.	Пальман	
ГИП	Герман	
Вед.инж.	Шатинская	
Ст.техн.	Никулочкина	

1.138.1-17.2 14000

Панель парапета (1Н465.25.40-50л-3.1... Н465.25.40-50л-3.1.2)

Стадия	Лист	Листов
Р	1	2

ЦНИИЭПжилища

Формат А4

Инв.№ подл.	Подпись и дата	Взам.инв.№

Формат	Зона	Поз.	Обозначение	Наименование	Кол. на исполн. 1.138.1-17.2 14000- –	01	02	03	04	05					Примечание
				Сборочный чертеж											
				Каркас пространственный											
А3		1	1.138.1-17.2 14100	КП 3.1-66	1										
			-01	КП 3.1-66б		1									
			-02	КП 3.1-66-1л			1								
			-04	КП 3.1-66-2л				1							
			-03	КП 3.1-66-1					1						
			-05	КП 3.1-66-2						1					
А4		2	1.138.1-17.2 00070	Изделие закладное МС3	9	9	9	9	9	9					
				Материалы											
		3		Бетон легкий											
				марки М50	5,30	5,30	5,30	5,30	5,30	5,30					$м^3$
		4		Бетон фактурный											
				марки М100	0,43	0,38	0,40	0,41	0,40	0,41					$м^3$

23233-01 24

1.138.1-17.2 14000

Лист 2

Рис.1

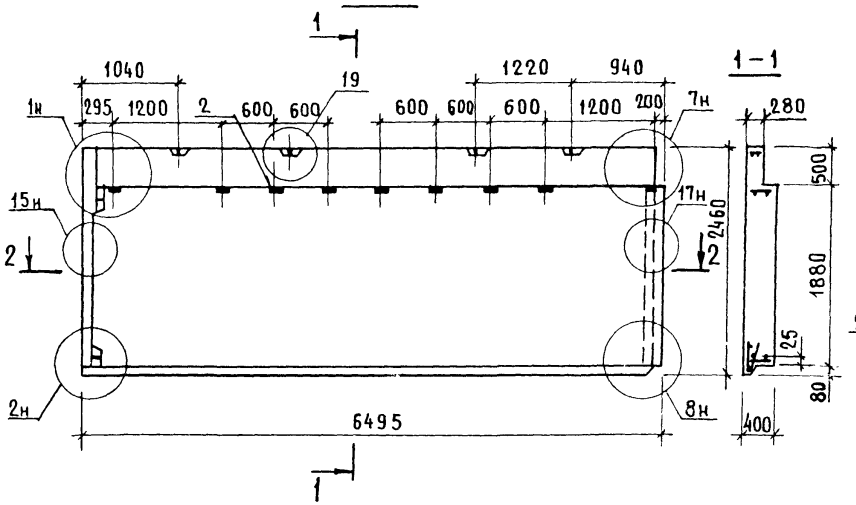

Рис.2

Остальное-см.рис.1

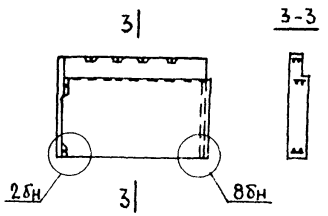

Рис.3

Остальное-см.рис.1

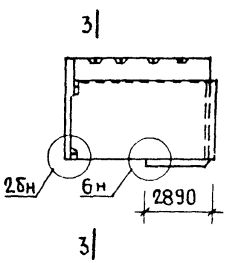

Рис.4

Остальное-см.рис.1

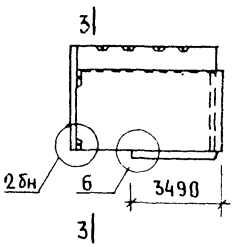

Рис.5

Остальное-см.рис.1

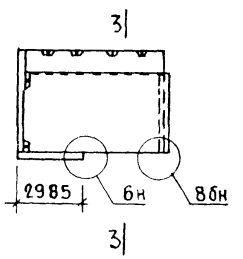

Рис.6

Остальное-см.рис.1

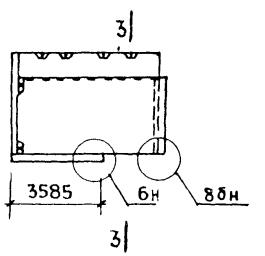

Обозначение	Марка	Рис.	Масса при легком бетоне ρ кг/м^3, кг		
			900	1000	1100
1.138.1-17.2 14000	1НЧ 65.25.40-50Л-3.1	1	6300	6950	7500
-01	1НЧ 65.24.40-50Л-3.1	2	6250	6850	7500
-02	1НЧ 65.25.40-50Л-3.1.1Л	3	6300	6900	7500
-03	1НЧ 65.25.40-50Л-3.1.2Л	4			
-04	1НЧ 65.25.40-50Л-3.1.1	5			
-05	1НЧ 65.25.40-50Л-3.1.2	6			

И.контр	Волкова	
Нач.от.д.	Росинский	
Гл.конс.отд.	Пальман	
ГИП	Герман	
Вед.инж.	Шатинская	
Ст.техн	Никулочкина	

1.138.1-17.2 14000 СБ

Панель парапета (1НЧ65.25.40-50Л-3.1 ... 1НЧ65.25.40-50Л-3.1.2)

Сборочный чертеж

Стадия	Масса	Масштаб
Р	см.табл.	1:50
Лист	Листов 1	

ЦНИИЭП жилища

Взам.инв.№ | Подпись и дата | Инв.№ подл.

Формат	Зона	Поз.	Обозначение	Наименование	Кол. на исполнение 1.138.1-17.2 15000-										Примечание
					–	01	02	03	04	05					
				Документация											
А3			1.138.1-17.2 15 000 СБ	Сборочный чертеж	×	×	×	×	×	×					
А3			1.138.1-17.2 00 000 Д3	Узел 2б; 6			×	×	×	×					
			1.138.1-17.2 00 000 Д7	Узел 7	×	×	×	×	×	×					
			1.138.1-17.2 00 000 Д8	Узел 8	×		×	×	×	×					
			1.138.1-17.2 00 000 Д9	Узел 8б		×	×	×	×	×					
			1.138.1-17.2 00 000 Д17	Узел 15...18	×	×	×	×	×	×					
			1.138.1-17.2 00 000 Д18	Узел 19...21	×	×	×	×	×	×					
			1.138.1-17.2 00 000 ТО	Техническое описание	×	×	×	×	×	×					
			1.138.1-17.2 00 000 РС	Ведомость расхода стали	×	×	×	×	×	×					
				Сборочные единицы											
				Каркас пространственный											
А3		1	1.138.1-17.2 15 100	КП 3.3-66	1										

Н. контр	Волкова	
Нач. отд.	Росинский	
Гл. конст.	Пальман	
ГИП	Герман	
Вед. инж.	Шатинская	
Ст. техн.	Никулочкина	

1.138.1-17.2 15000

Панель парапета (1НЧ 64.25.40-50Л-3.3... 1НЧ 64.25.40-50Л-3.3.2Л)

Стадия	Лист	Листов
Р	1	2

ЦНИИЭП жилища

Формат А4

Инв. № подл.	Подпись и дата	Взам. инв. №

Формат	Зона	Поз.	Обозначение	Наименование	Кол. на исполнение 1.138.1-17.2 15000-										Примечание
					–	01	02	03	04	05					
А3			1.138.1-17.2 15100-01	КП 3.3-66б		1									
			-02	КП 3.3-66-1			1								
			-03	КП 3.3-66-2				1							
			-04	КП 3.3-66-1Л					1						
			-05	КП 3.3-66-2Л						1					
А4		2	1.138.1-17.2 00 070	Изделие закладное МС3	9	9	9	9	9	9					
				Материалы											
		3		Бетон легкий											
				марки М50	5,22	5,22	5,22	5,22	5,22	5,22					м³
		4		Бетон фактурный											
				марки М100	0,40	0,35	0,37	0,38	0,37	0,38					м³

Рис.1

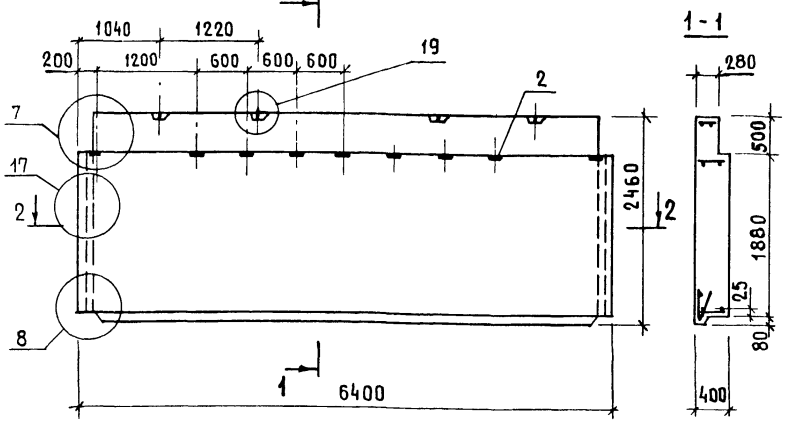

1-1

2-2

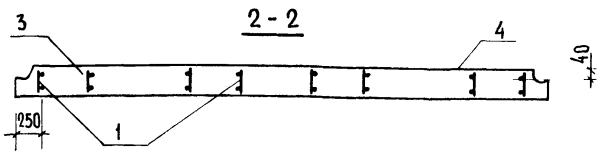

Рис.2

Остальное-см. рис.1

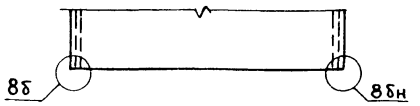

Рис.3

Остальное-см. рис.1

3-3

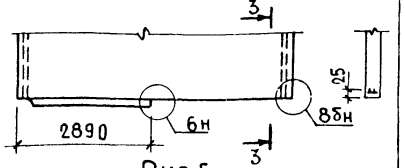

Рис.4

Остальное-см. рис.1

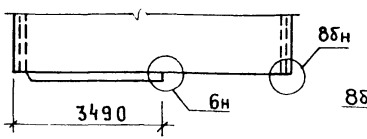

Рис.5

Остальное-см. рис.1

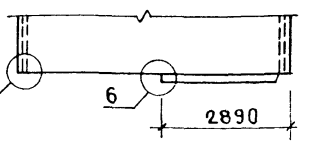

Рис.6

Остальное-см. рис.1

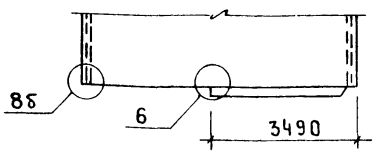

Обозначение	Марка	Рис.	Масса при легком бетоне ρ_c кг/м³, кг		
			900	1000	1100
1.138.1-17.2 15000	1НЧ 64.25.40-50Л-3.3	1	6200	6800	7350
-01	1НЧ 64.24.40-50Л-3.3	2	6050	6750	7350
-02	1НЧ 64.25.40-50Л-3.3.1	3	6200	6750	7400
-03	1НЧ 64.25.40-50Л-3.3.2	4			
-04	1НЧ 64.25.40-50Л-3.3.1Л	5			
-05	1НЧ 64.25.40-50Л-3.3.2Л	6			

Н.контр	Волкова	
Нач.отд	Росинский	
Гл.конструкт	Пальман	
ГИП	Герман	
Вед.инж	Шатинская	
Ст.техн	Никулочкина	

1.138.1-17.2 15000 СБ

Панель парапета (1НЧ 64.25.40-50Л-3.3... 1НЧ 64.25.40-50Л-3.3.2Л)

Сборочный чертеж

Стадия	Масса	Масштаб
Р	см.табл	1:50
Лист	Листов 1	

ЦНИИЭПжилища

Инв.№подл. | Подпись и дата | Взам.инв.№

Рис.1

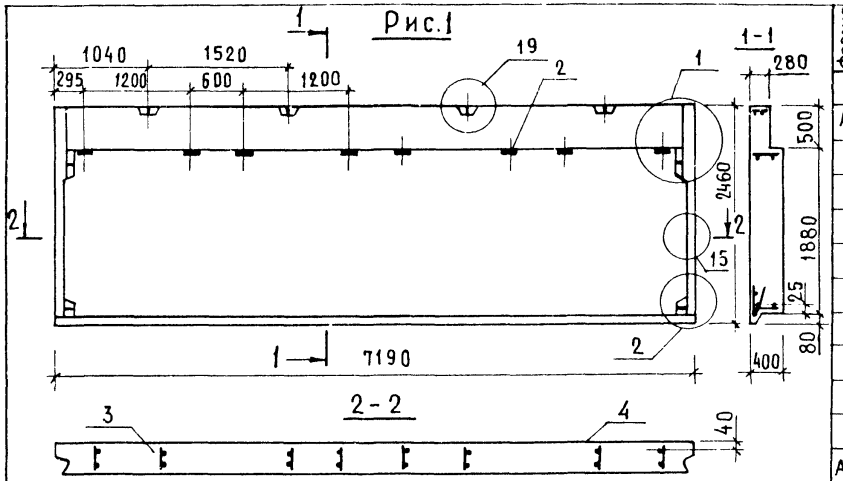

Рис.2

Остальное-см. рис.1

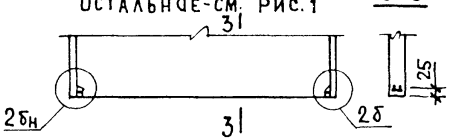

Рис.3

Остальное-см. рис.1

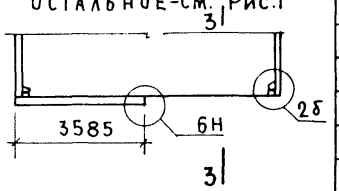

Рис.4

Остальное-см. рис.1

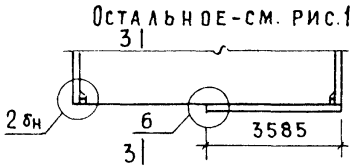

Формат	Зона	Поз.	Обозначение	Наименование	Кол. на исполнение 1.138.1-17.2 16000-				Примечание
					–	01	02	03	
				Документация					
А3			1.138.1-17.2 00 000 Д1	Узел 1	×	×	×	×	
			1.138.1-17.2 00 000 Д2	Узел 2	×		×	×	
			1.138.1-17.2 00 000 Д3	Узел 2б; 6		×	×	×	
			1.138.1-17.2 00 000 Д17	Узел 15...18	×	×	×	×	
			1.138.1-17.2 00 000 Д18	Узел 19...21	×	×	×	×	
			1.138.1-17.2 00 000 ТО	Техническое описание	×	×	×	×	
			1.138.1-17.2 00 000 РС	Ведомость расхода стали	×	×	×	×	
				Сборочные единицы					
				Каркас пространственный					
А3		1	1.138.1-17.2 16100	КП 1.1-72	1				
			-01	КП 1.1-72б		1			
			-02	КП 1.1-72-2			1		
			-03	КП 1.1-72-2л				1	
А4		2	1.138.1-17.2 00 070	Изделие закладное МС3	8	8	8	8	
				Материалы					
		3		Бетон легкий					
				марки М50	5,88	5,88	5,88	5,88	м³
		4		Бетон фактурный					
				марки М100	0,50	0,45	0,47	0,47	м³

Обозначение	Марка	Рис.	Масса при легком бетоне ρ кг/м³, кг		
			900	1000	1100
1.138.1-1-17.2 16000	1НЧ 72.25.40-50Л-1.1	1	7050	–	–
-01	1НЧ 72.24.40-50Л-1.1	2	6950	7500	–
-02	1НЧ 72.25.40-50Л-1.1.2	3	7000	–	–
-03	1НЧ 72.25.40-50Л-1.1.2Л	4			

Н.контр.	Волкова	
Нач.отд.	Росинский	
Гл.конс.отд.	Пальман	
ГИП	Герман	
Вед.инж.	Шатинская	
Ст.техн.	Никулочкина	

1.138.1-17.2 16000

Панель парапета

(1НЧ 72.25.40-50Л-1.1... 1НЧ 72.25.40-50Л-1.1.2Л)

Стадия	Масса	Масштаб
Р	см.табл.	1:50
Лист	Листов 1	

ЦНИИЭП жилища

Инв.№ подл. | Подпись и дата | Взам.инв.№

Инв.№ подл.	Подпись и дата	Взам.инв.№

Формат	Зона	Поз.	Обозначение	Наименование	Кол. на испол. 1.138.1-17.2 17000-										Примечание
					-	01	02	03	04	05	06	07			
				Документация											
А3			1.138.1-17.2 17000 СБ	Сборочный чертеж	×	×	×	×	×	×	×	×			
			1.138.1-17.2 00000 Д1	Узел 1	×	×	×	×	×	×	×	×			
			1.138.1-17.2 00000 Д2	Узел 2	×			×	×			×			
			1.138.1-17.2 00000 Д3	Узел 2б;6		×	×	×	×	×	×	×			
			1.138.1-17.2 00000 Д7	Узел 7	×	×	×	×	×	×	×	×			
			1.138.1-17.2 00000 Д8	Узел 8	×		×		×		×				
			1.138.1-17.2 00000 Д9	Узел 8б		×		×		×		×			
			1.138.1-17.2 00000 Д17	Узел 15...18	×	×	×	×	×	×	×	×			
			1.138.1-17.2 00000 Д18	Узел 19...21	×	×	×	×	×	×	×	×			
			1.138.1-17.2 00000 ТО	Техническое описание	×	×	×	×	×	×	×	×			
			1.138.1-17.2 00000 РС	Ведомость расхода стали	×	×	×	×	×	×	×	×			

Н.контр	Волкова	
Нач.отд	Росинский	
Гл.конст	Пальман	
ГИП	Герман	
Вед.инж	Шатинская	
Ст.техн.	Никулочкина	

1.138.1-17.2 17000

Панель парапета (1НЧ 71.25.40-50А-1.3... 1НЧ 71.25.40-50А-3.1.2)

Стадия	Лист	Листов
Р	1	2

ЦНИИЭП жилища

Формат А4

Инв.№ подл.	Подпись и дата	Взам.инв.№

Формат	Зона	Поз.	Обозначение	Наименование	Кол. на испол. 1.138.1-17.2 17000-										Примечание
					-	01	02	03	04	05	06	07			
				Сборочные единицы											
				Каркас пространственный											
А3		1	1.138.1-17.2 17100	КП 1.3-72	1										
			-01	КП 1.3-72б		1									
			-02	КП 1.3-72-2			1								
			-03	КП 1.3-72-2А				1							
			1.138.1-17.2 17200	КП 3.1-72					1						
			-01	КП 3.1-72б						1					
			-03	КП 3.1-72-2А							1				
			-02	КП 3.1-72-2								1			
А4		2	1.138.1-17.2 00070	Изделие закладное МС3	8	8	8	8	8	8	8	8			
				Материалы											
		3		Бетон легкий											
				марки м 50	5,80	5,80	5,80	5,80	5,80	5,80	5,80	5,80			$м^3$
		4		Бетон фактурный											
				марки м 100	0,47	0,42	0,44	0,44	0,47	0,42	0,44	0,44			$м^3$

Рис.1

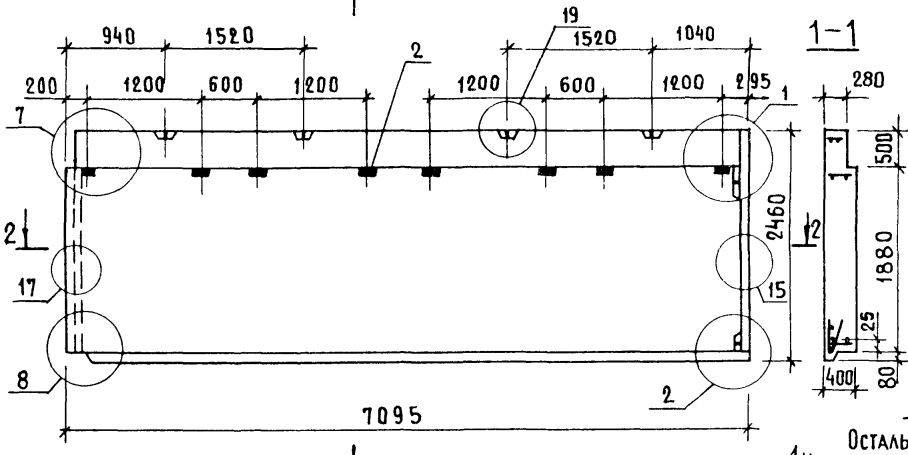

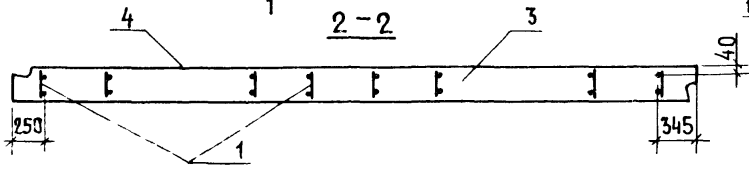

Рис 2

Остальное-см. Рис 1

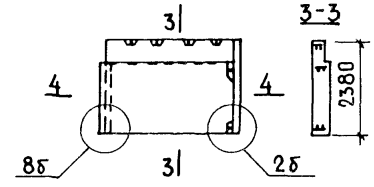

Рис.3

Остальное-см Рис 1

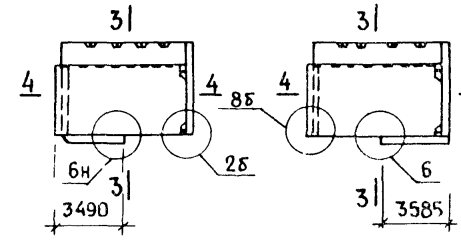

Рис.4

Остальное-см Рис.1

Рис.5

Остальное-см Рис.1

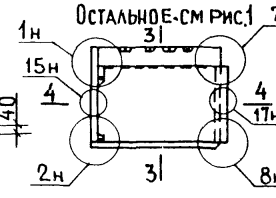

Рис 6

Остальное-см.Рис 1

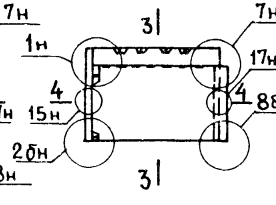

Рис.7

Остальное-см.Рис.1

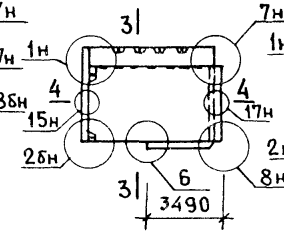

Рис.8

Остальное-см Рис 1

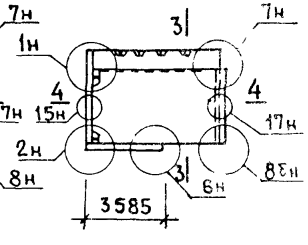

4-4

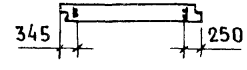

Обозначение	Марка	Рис	Масса при легком бетоне γ кг/м³, кг		
			900	1000	1100
1.138.1-17.2 17000	1НЧ 71 25 40-50Л-1.3	1	6850	—	—
-01	1НЧ 71.24 40-50Л-1.3	2	6800	7450	—
-02	1НЧ 71.25.40-50Л-1.3.2	3	6850	7500	—
-03	1НЧ 71 25.40-50Л-1.3.2Л	4	6850	7500	
-04	1НЧ 71.25.40-50Л-3.1	5	6800	7500	—
-05	1НЧ 71.24.40-50Л-3.1	6		7450	—
-06	1НЧ 71.25.40-50Л-3.1.2Л	7	6800	7500	—
-07	1НЧ 71 25.40-50Л-3.1.2	8			

Н контр	Волкова	
Нач отд	Росинский	
Гл конст	Пальман	
ГИП	Герман	
Вед инж	Шатинская	
Ст техн	Шилочкина	

1.138.1-17.2 17000 СБ

Панель парапета (1НЧ 71.25 40-50Л-1.3 ... 1НЧ 71 25 40-50Л-3 1.2)

Сборочный чертеж

Стадия	Масса	Масштаб
Р	см.табл	1:50
Лист	Листов 1	

ЦНИИЭП жилища

Взам инв №

Подпись и дата

Инв № подл

Рис.1

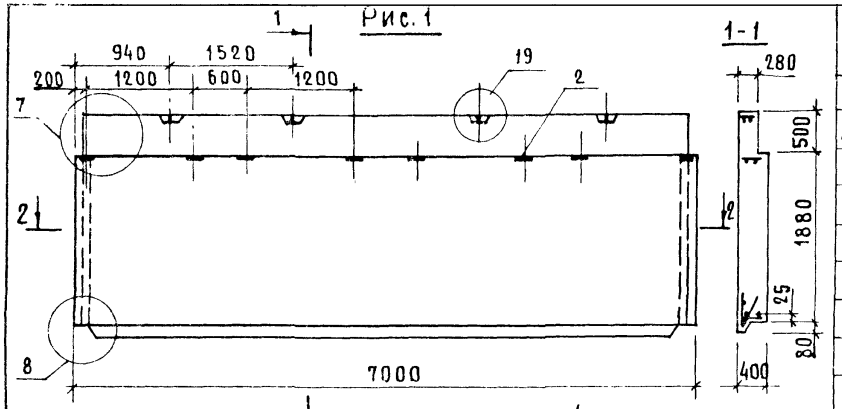

Рис.2

Остальное-см. рис.1

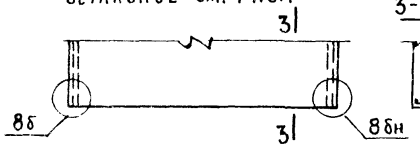

Рис.3

Остальное-см. рис.1

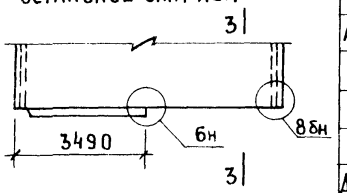

Рис.4

Остальное-см. рис.1

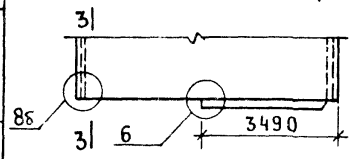

Формат	Зона	Поз.	Обозначение	Наименование	Кол. на исполнение 1.138.1-17.2 18000- –	01	02	03	Примечание
				Документация					
А3			1.138.1-17.2 00 000 Д3	Узел 2б,6			×	×	
			1.138.1-17.2 00 000 Д7	Узел 7	×	×	×	×	
			1.138.1-17.2 00 000 Д8	Узел 8	×		×	×	
			1.138.1-17.2 00 000 Д9	Узел 8б		×	×	×	
			1.138.1-17.2 00 000 Д17	Узел 15...18	×	×	×	×	
			1.138.1-17.2 00 000 Д18	Узел 19...21	×	×	×	×	
			1.138.1-17.2 00 000 ТО	Техническое описание	×	×	×	×	
			1.138.1-17.2 00 000 РС	Ведомость расхода стали	×	×	×	×	
				Сборочные единицы					
				Каркас пространственный					
А3		1	1.138.1-17.2 18 100	КП 3.3-72	1				
			-01	КП 3.3-72б		1			
			-02	КП 3.3-72-2			1		
			-03	КП 3.3-72-2л				1	
Д4		2	1.138.1-17.2 00070	Изделие закладное МС3	8	8	8	8	
				Материалы					
		3		Бетон легкий					
				марки М50	5,72	5,72	5,72	5,72	м³
		4		Бетон фактурный					
				марки М100	0,44	0,39	0,41	0,41	м³

Обозначение	Марка	Рис.	Масса при легком бетоне ρ_c кг/м³, кг		
			900	1000	1100
1.138.1-17.2 18000	1НЧ 70.25.40-50л-3.3	1	6750	7400	—
-01	1НЧ 70.24.40-50л-3.3	2	6750	7400	—
-02	1НЧ 70.25.40-50л-3.3.2	3	6750	7400	—
-03	1НЧ 70.25.40-50л-3.3.2л	4			

Н. контр	Волкова	
Нач. отд.	Росинский	
Гл. конс. отд.	Пальман	
ГИП	Герман	
Вед. инж	Шатинская	
Ст. техн	Никулочкина	

1.138.1-17.2 18000

Панель парапета (1НЧ 70.25.40-50л-3.3... 1НЧ 70.25.40-50л-3.3.2л)

Стадия	Масса	Масштаб
Р	см. табл	1:50
Лист	Листов 1	

ЦНИИЭП жилища

Взам. инв. № | Подпись и дата | Инв. № подл.

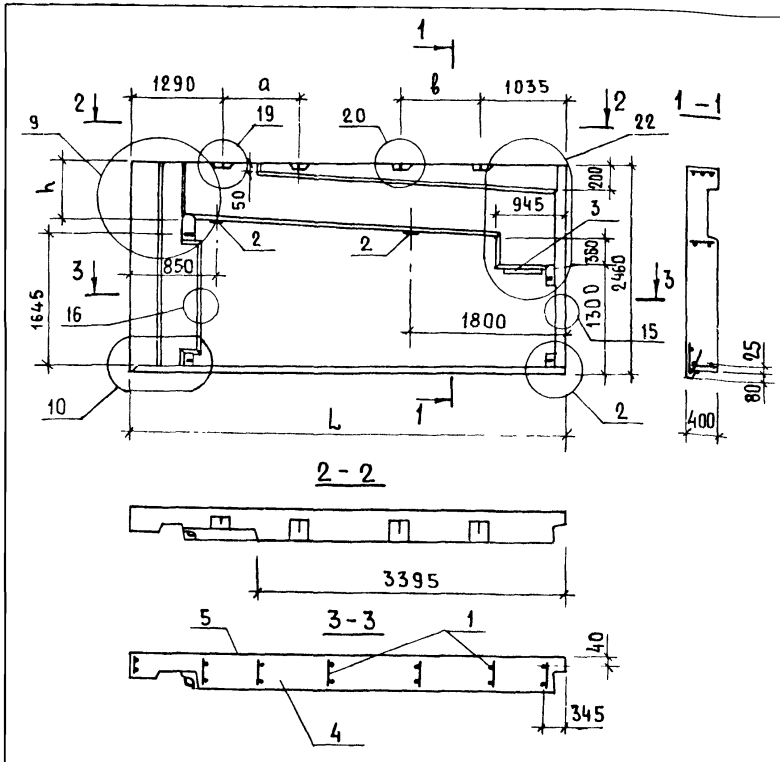

Формат	Зона	Поз.	Обозначение	Наименование	Кол на исполнен 1.138.1-17.2 19000- —	01	02	03	Приме
				Документация					
А3			1.138.1-17.2 00 000 Д2	Узел 2	×	×	×	×	
			1.138.1-17.2 00 000 Д10	Узел 9	×	×	×	×	
			1.138.1-17.2 00 000 Д11	Узел 10	×	×	×	×	
			1.138.1-17.2 00 000 Д17	Узел 15..18	×	×	×	×	
			1.138.1-17.2 00 000 Д18	Узел 19..21	×	×	×	×	
			1.138.1-17.2 00 000 Д19	Узел 22	×	×	×	×	
			1.138.1-17.2 00 000 ТО	Техническое описание	×	×	×	×	
			1.138.1-17.2 00 000 РС	Ведомость расходастали	×	×	×	×	
				Сборочные единицы					
				Каркас пространственный					
А3		1	1.138.1-17.2 19 100	КП 48-48	1				
			-02	КП 48-54		1			
			1.138.1-17.2 19 200	КП 48-60			1		
			-02	КП 48-66				1	
				Изделие закладное					
А4		2	1.138.1-17.2 00 070	МС3	2	2	2	2	
		3	1.138.1-17.2 00 080	МП1	1	1	1	1	
				Материалы					
		4		Бетон легкий					
				марки М50	3,91	4,43	4,91	5,42	м³
		5		Бетон фактурный					
				марки М100	0,38	0,42	0,47	0,51	м³

Обозначение	Марка	Размеры, мм L	a	в	h	Масса при легкой бетоне, ρ кг/м³, кг 900	1000	1100
1.138.1-17 2 19000	1 НЧ 51.25.40-50Л-4.8	5095	920	920	630	4300	4700	5100
-01	1 НЧ 57.25 40-50Л- 4.8	5695	920	920	600	4850	5300	5750
-02	1 НЧ 63.25 40-50Л- 4.8	6295	920	920	570	5400	5850	6350
-03	1 НЧ 69.25.40-50Л-4.8	6895	1820	1820	540	5900	6450	7000

Н.контр	Волкова	
Нач отд	Росинский	
Гл.конс отд	Пальман	
ГИП	Герман	
Рук. гр	Рафайлович	
Ст. техн	Никулочкина	

1.138.1-17.2 19000

Панель парапета (1НЧ 51.25.40-50Л-4.8... 1НЧ 69 25 40-50Л-4.8)

Стадия	Масса	Чертеж
Р	см табл.	1.56
Лист	Листов 1	

ЦНИИЭП жилищ.

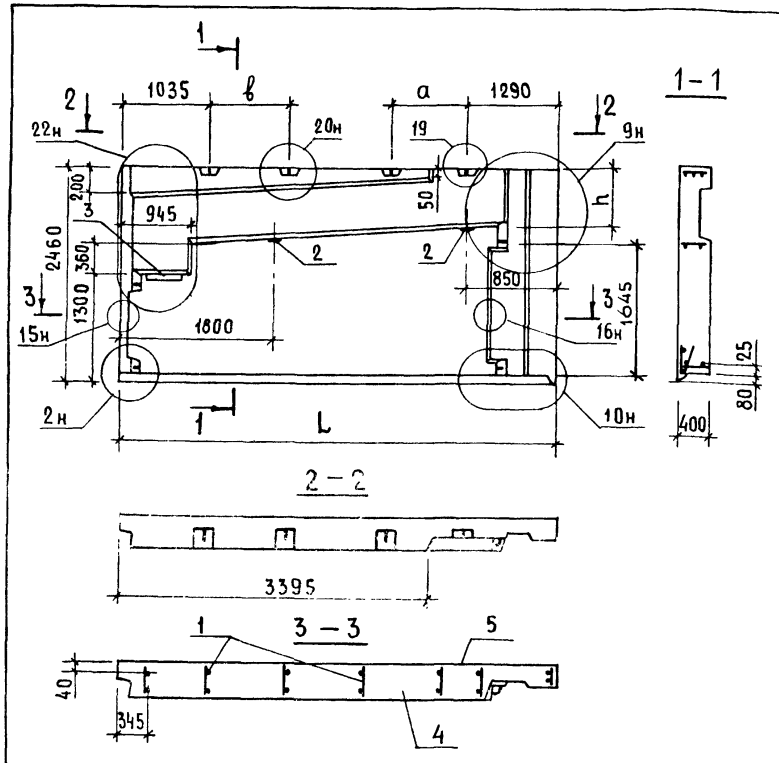

Формат	Зона	Поз.	Обозначение	Наименование	Кол. на исполнен. 1.138.1-17.2 20000- —	01	02	03	Примеч.
				Документация					
А3			1.138.1-17.2 00000 Д2	Узел 2	×	×	×	×	
			1.138.1-17.2 00000 Д10	Узел 9	×	×	×	×	
			1.138.1-17.2 00000 Д11	Узел 10	×	×	×	×	
			1.138.1-17.2 00000 Д17	Узел 15...18	×	×	×	×	
			1.138.1-17.2 00000 Д18	Узел 19...21	×	×	×	×	
			1.138.1-17.2 00000 Д19	Узел 22	×	×	×	×	
			1.138.1-17.2 00000 ТО	Техническое описание	×	×	×	×	
			1.138.1-17.2 00000 РС	Ведомость расхода стали	×	×	×	×	
				Сборочные единицы					
				Каркас пространствен.					
А3		1	1.138.1-17.2 19100-01	КП 8.4-48	1				
			-03	КП 8.4-54		1			
			1.138.1-17.2 19200-01	КП 8.4-60			1		
			-03	КП 8.4-66				1	
				Изделие закладное					
А4		2	1.138.1-17.2 00070	МС3	2	2	2	2	
		3	1.138.1-17.2 00080	МП1	1	1	1	1	
				Материалы					
		4		Бетон легкий					
				марки М50	3,91	4,43	4,91	5,42	м³
		5		Бетон фактурный					
				марки М100	0,38	0,42	0,47	0,51	м³

Обозначение	Марка	Размеры, мм L	a	в	h	Масса при легком бетоне ρ кг/м³, кг 900	1000	1100
1.138.1-17.2 20000	1НЧ 51.25.40-50Л-8.4	5095	920	920	630	4300	4700	5100
-01	1НЧ 57.25.40-50Л-8.4	5695	920	920	600	4850	5300	5750
-02	1НЧ 63.25.40-50Л-8.4	6295	920	920	570	5400	5850	6350
-03	1НЧ 69.25.40-50Л-8.4	6895	1820	1820	540	5900	6450	7000

Н.контр.	Волкова	
Нач.отд.	Росинский	
Гл.конс.отд.	Пальман	
ГИП	Герман	
Рук.гр.	Рафайлович	
Ст.техн.	Никулочкина	

1.138.1-17.2 20000

Панель парапета (1НЧ 51.25.40-50Л-8.4 ... 1НЧ 69.25.40-50Л-8.4)

Стадия	Масса	Масштаб
Р	см. табл.	1:50
Лист	Листов 1	

ЦНИИЭП жилища

Инв. № подл. | Подпись и дата | Взам. инв. №

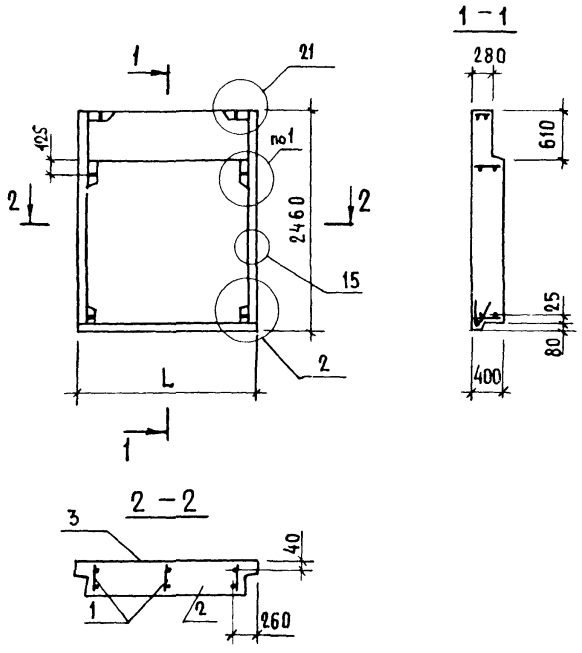

Формат	Зона	Поз.	Обозначение	Наименование	Кол на исполн. 1.138.1-17.2 21000- –	01	02	Примеч
				Документация				
А3			1.138.1-17.2 00000 Д1	Узел 1	×	×	×	
			1.138.1-17.2 00000 Д2	Узел 2	×	×	×	
			1.138.1-17.2 00000 Д17	Узел 15...18	×	×	×	
			1.138.1-17.2 00000 Д18	Узел 19...21	×	×	×	
			1.138.1-17.2 00000 ТО	Техническое описание	×	×	×	
			1.138.1-17.2 00000 РС	Ведомость расхода стали	×	×	×	
				Сборочные единицы				
				Каркас пространствен.				
А3		1	1.138.1-17.2 21100	КП 5.5-12	1			
			– 01	КП 5.5-18		1		
			– 02	КП 5.5-24			1	
				Материалы				
		2		Бетон легкий				
				марки М50	0,54	1,03	1,52	$м^3$
		3		Бетон фактурный				
				марки М100	0,06	0,10	0,15	$м^3$

Обозначение	Марка	L, мм	Масса при легком бетоне ρ кг/$м^3$ кг		
			900	1000	1100
1.138.1-17.2 21000	1НЧ 8.25.40-50Л-5.5	770	650	700	750
-01	1НЧ 14.25.40-50Л-5.5	1370	1150	1250	1350
-02	1НЧ 20.25.40-50Л-5.5	1970	1700	1850	2000

Н.контр.	Волкова	
Нач.отд.	Росинский	
Гл.конст.	Пальман	
ГИП	Герман	
Рук.гр.	Рафайлович	
Ст.техн.	Никулочкина	

1.138.1-17.2 21000

Панель парапета (1НЧ 8.25.40-50Л-5.5... 1НЧ 20.25.40-50Л-5.5)

Стадия	Масса	Масштаб
Р	см. А.С.	1:50
Лист	Листов 1	

ЦНИИЭП жилища

Инв.№ подл. | Подпись и дата | Взам.инв.№

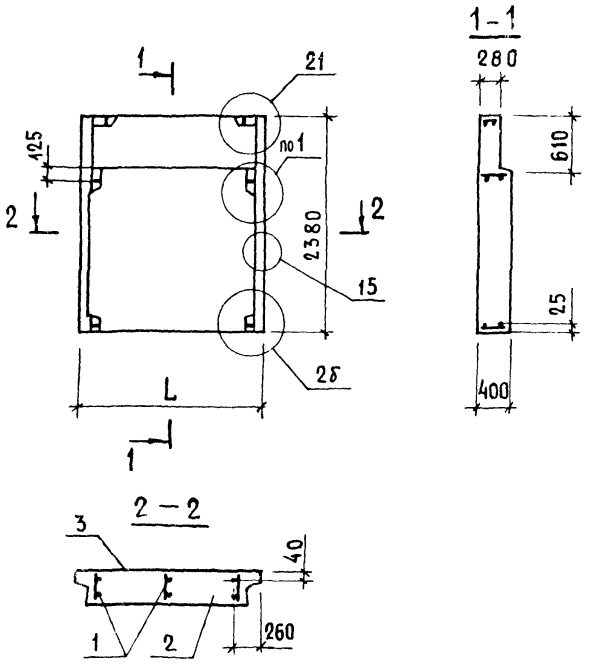

Формат	Зона	Поз.	Обозначение	Наименование	Кол. на испол. 1.138.1-17.2 22000 —	01	02	Примеч.
				Документация				
А3			1.138.1-17.2 00 000 Д1	Узел 1	X	X	X	
			1.138.1-17.2 00 000 Д3	Узел 2б; 6	X	X	X	
			1.138.1-17.2 00 000 Д17	Узел 15...18	X	X	X	
			1.138.1-17.2 00 000 Д18	Узел 19...21	X	X	X	
			1.138.1-17.2 00 000 ТО	Техническое описание	X	X	X	
			1.138.1-17.2 00 000 РС	Ведомость расхода стали	X	X	X	
				Сборочные единицы				
				Каркас пространствен.				
А3		1	1.138.1-17.2 21 000	КП 5.5-12б	1			
			- 01	КП 5.5-18б		1		
			- 02	КП 5.5-24б			1	
				Материалы				
		2		Бетон легкий				
				марки М50	0,54	1,02	1,51	м³
		3		Бетон фактурный				
				марки М100	0,06	0,10	0,14	м³

Обозначение	Марка	L, мм	Масса при легком бетоне ρ кг/м³, кг		
			900	1000	1100
1.138.1-17.2 22000	1НЧ 8.24.40-50Л-5.5	770	600	650	700
-01	1НЧ 14.24.40-50Л-5.5	1370	1130	1230	1330
-02	1НЧ 20.24.40-50Л-5.5	1970	1650	1800	1950

Н.контр.	Волкова	
Нач.отд.	Росинский	
Гл.конс.отд.	Пальман	
ГИП	Герман	
Рук.гр.	Рафайлович	
Ст.техн.	Никулочкина	

1.138.1-17.2 22000

Панель парапета (1НЧ 8.24.40-50Л-5.5... 1НЧ 20.24.40-50Л-5.5)

Стадия	Масса	Масштаб
Р	см. табл.	1:50
Лист	Листов 1	

ЦНИИЭП жилища

Инв.№ подл. | Подпись и дата | Взам.инв.№

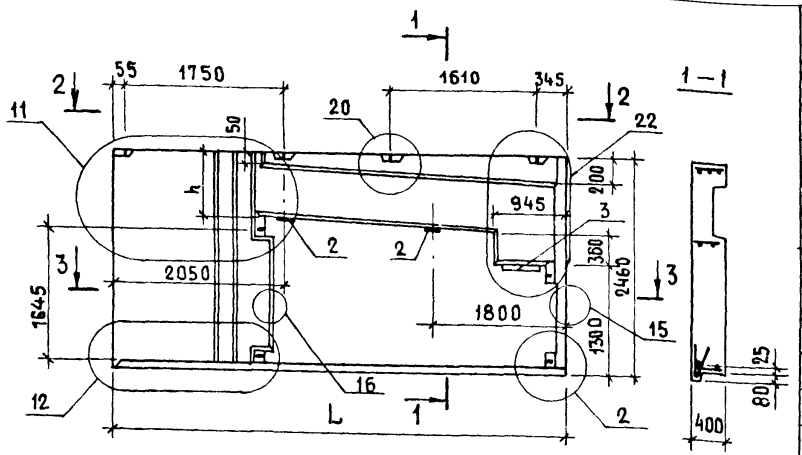

2 – 2

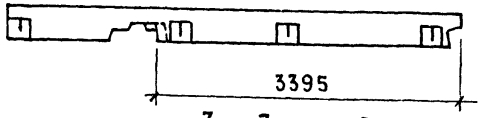

3 – 3

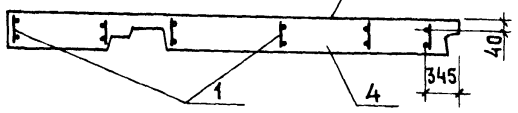

Формат	Зона	Поз.	Обозначение	Наименование	Кол на исполнен 1.138.1-17.2 23000 –	01	02	03	Примеч
				Документация					
А3			1.138.1-17.2 00000 Д2	Узел 2	×	×	×	×	
			1.138.1-17.2 00000 Д12	Узел 11	×	×	×	×	
			1.138.1-17.2 00000 Д13	Узел 12	×	×	×	×	
			1.138.1-17.2 00000 Д17	Узел 15...18	×	×	×	×	
			1.138.1-17.2 00000 Д18	Узел 19...21	×	×	×	×	
			1.138.1-17.2 00000 Д19	Узел 22	×	×	×	×	
			1.138.1-17.2 00000 ТО	Техническое описание	×	×	×	×	
			1.138.1-17.2 00000 РС	Ведомость расхода стали	×	×	×	×	
				Сборочные единицы					
				Каркас пространственный					
А3		1	1.138.1-17.2 23100	КП6.8-48	1				
			1.138.1-17.2 23200	КП6.8-54		1			
			1.138.1-17.2 23300	КП6.8-60			1		
			-02	КП6.8-66				1	
				Изделие закладное					
А4		2	1.138.1-17.2 00070	МС3	2	2	2	2	
		3	1.138.1-17.2 00080	МП1	1	1	1	1	
				Материалы					
		4		Бетон легкий					
				марки М50	4,00	4,49	4,97	5,49	м³
		5		Бетон фактурный					
				марки М100	0,38	0,42	0,47	0,51	м³

Обозначение	Марка	Размеры, мм L	Размеры, мм h	Масса при легком бетоне, кг/м³, кг 900	1000	1100
1.138.1-17.2 23000	1НЧ 51.25.40-50Л-8.6	5095	690	4500	5000	5500
-01	1НЧ 57.25.40-50Л-8.6	5695	660	4900	5350	5800
-02	1НЧ 63.25.40-50Л-8.6	6295	630	5450	5950	6450
-03	1НЧ 69.25.40-50Л-8.6	6895	600	6000	6550	7100

Н.контр.	Волкова	
Нач.отд.	Росинский	
Гл.конс.отд	Пальман	
ГИП	Герман	
Рук гр.	Рафайлович	
Ст.техн.	Никулочкина	

1.138.1-17.2 23000

Панель парапета (1НЧ 51.25.40-50Л-8.6... 1НЧ 69.25.40-50Л-8.6)

Стадия	Масса	Масштаб
Р	см. табл.	1:50
Лист	Листов 1	

ЦНИИЭП жилища

Инв.№ подл. | Подпись и дата | Взам.инв.№

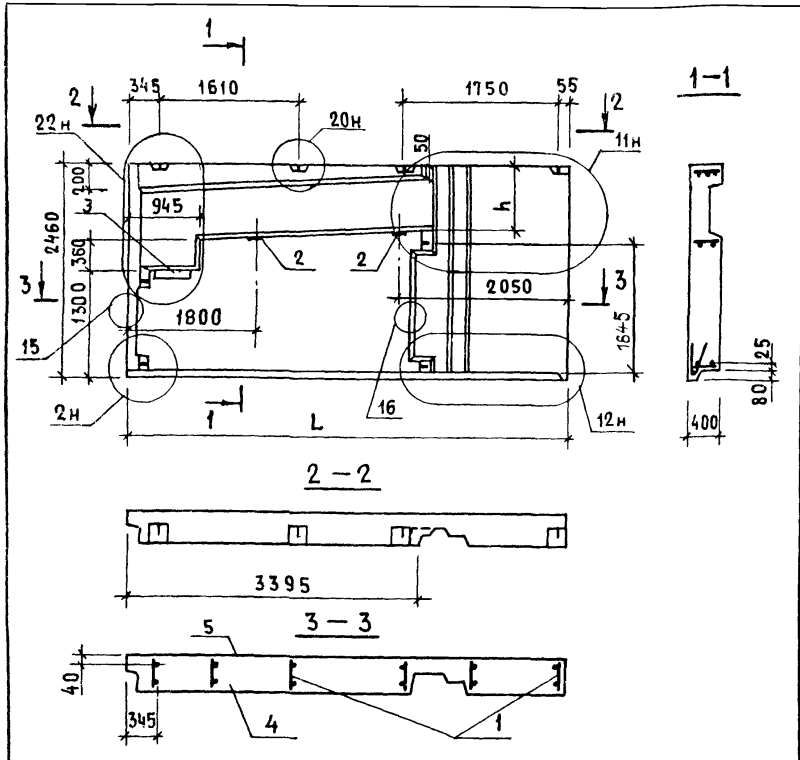

Формат	Зона	Поз.	Обозначение	Наименование	Кол на исполнен. 1.138.1-17.2 24000-				Примеч
					-	01	02	03	
				Документация					
А3			1.138.1-17.2 00 000 Д2	Узел 2	×	×	×	×	
			1.138.1-17.2 00 000 Д12	Узел 11	×	×	×	×	
			1.138.1-17.2 00 000 Д13	Узел 12	×	×	×	×	
			1.138.1-17.2 00 000 Д17	Узел 15...18	×	×	×	×	
			1.138.1-17.2 00 000 Д18	Узел 19...21	×	×	×	×	
			1.138.1-17.2 00 000 Д19	Узел 22	×	×	×	×	
			1.138.1-17.2 00 000 ТО	Техническое описание	×	×	×	×	
			1.138.1-17.2 00 000 РС	Ведомость расхода стали	×	×	×	×	
				Сборочные единицы					
				Каркас пространственный					
А3		1	1.138.1-17.2 23 100	КП 8.6-48	1				
			1.138.1-17.2 23 200	КП 8.6-54		1			
			1.138.1-17.2 23 300 -01	КП 8.6-60			1		
			-03	КП 8.6-66				1	
				Изделие закладное					
		2	1.138.1-17.2 00 070	МС3	2	2	2	2	
		3	1.138.1-17.2 00 080	МП1	1	1	1	1	
				Материалы					
		4		Бетон легкий					
				марки М50	4,00	4,49	4,97	5,49	м³
		5		Бетон фактурный					
				марки М100	0,38	0,42	0,47	0,51	м³

Обозначение	Марка	Размеры, мм		Масса при легком бетоне, кг/м³, кг		
		L	h	900	1000	1100
1.138.1-17.2 24 000	1НЧ 51.25.40-50Л-6.8	5095	690	4500	5000	5500
-01	1НЧ 57.25.40-50Л-6.8	5695	660	4900	5350	5800
-02	1НЧ 63.25.40-50Л-6.8	6295	630	5450	5950	6450
-03	1НЧ 69.25.40-50Л-6.8	6895	600	6000	6550	7100

Н. контр.	Волкова	
Нач. отд.	Росинский	
Гл. конс. отд	Пальман	
ГИП	Герман	
Рук. гр.	Рафайлович	
Ст. техн.	Никулочкина	

1.138.1-17.2 24 000

Панель парапета (1НЧ 51.25.40-50Л-6.8... 1НЧ 69.25.40-50Л-6.8)

Стадия	Масса	Масштаб
Р	см. табл.	1:50
Лист	Листов 1	

ЦНИИЭП жилища

Инв. № подл. | Подпись и дата | Взам. инв. №

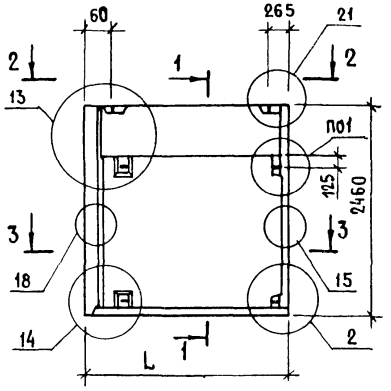

1 – 1

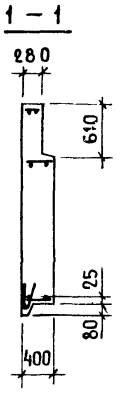

2 – 2

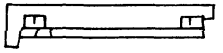

3 – 3

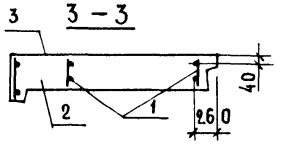

Формат	Зона	Поз.	Обозначение	Наименование	Кол. на исполнен. 1.138.1-17.2 25000-			Примеч.
					–	01	02	
				Документация				
А3			1.138.1-17.2 00 000 Д1	Узел 1	х	х	х	
			1.138.1-17.2 00 000 Д2	Узел 2	х	х	х	
			1.138.1-17.2 00 000 Д14	Узел 13	х	х	х	
			1.138.1-17.2 00 000 Д15	Узел 14	х	х	х	
			1.138.1-17.2 00 000 Д17	Узел 15...18	х	х	х	
			1.138.1-17.2 00 000 Д18	Узел 19...21	х	х	х	
			1.138.1-17.2 00 000 ТО	Техническое описание	х	х	х	
			1.138.1-17.2 00 000 РС	Ведомость расхода стали	х	х	х	
				Сборочные единицы				
				Каркас пространственный				
А3		1	1.138.1-17.2 25 100	КП 5.7-12	1			
			– 01	КП 5.7-18		1		
			– 02	КП 5.7-24			1	
				Материалы				
		2		Бетон легкий				
				марки М50	0,98	1,47	1,96	м³
		3		Бетон фактурный				
				марки М100	0,09	0,13	0,35	м³

Обозначение	Марка	L, мм	Масса при легком бетоне ρ кг/м³, кг		
			900	1000	1100
1.138.1-17.2 25000	1НЧ 12.25.40-50Л-5.7	1185	1100	1200	1300
– 01	1НЧ 18.25.40-50Л-5.7	1785	1600	1750	1900
– 02	1НЧ 24.25.40-50Л-5.7	2385	2500	2700	2900

Н.контр	Волкова	
Нач.отд.	Росинский	
Гл.конс.пр.	Пальман	
ГИП	Герман	
Рук.гр.	Рафаилович	
Ст.техн.	Никулочкина	

1.138.1-17.2 25000

Панель парапета
(1НЧ 12.25.40-50Л-5.7...
1НЧ 24.25.40-50Л-5.7)

Стадия	Масса	Масштаб
Р	см. табл.	1:50
Лист	Листов 1	

ЦНИИЭП жилища

Инв.№ подл. | Подпись и дата | Взам.инв.№

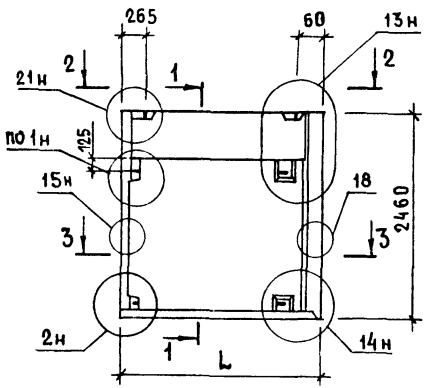

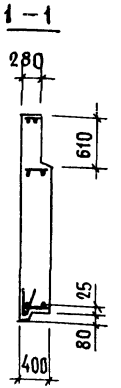

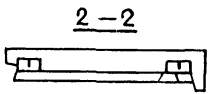

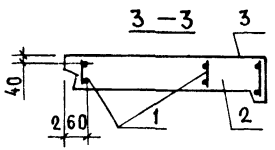

Формат	Зона	Поз.	Обозначение	Наименование	Кол. на панель 1.138.1-17.2 26000 —	01	02	Примеч.
				Документация				
А3			1.138.1-17.2 00 000 Д1	Узел 1	×	×	×	
			1.138.1-17.2 00 000 Д2	Узел 2	×	×	×	
			1.138.1-17.2 00 000 Д14	Узел 13	×	×	×	
			1.138.1-17.2 00 000 Д15	Узел 14	×	×	×	
			1.138.1-17.2 00 000 Д17	Узел 15...18	×	×	×	
			1.138.1-17.2 00 000 Д18	Узел 19...21	×	×	×	
			1.138.1-17.2 00 000 ТО	Техническое описание	×	×	×	
			1.138.1-17.2 00 000 РС	Ведомость расхода стали	×	×	×	
				Сборочные единицы				
				Каркас пространственный				
А3		1	1.138.1-17.2 26 100	КП 7.5-12	1			
			-01	КП 7.5-18		1		
			-02	КП 7.5-24			1	
				Материалы				
		2		Бетон легкий				
				марки М50	0,98	1,47	1,96	м³
		3		Бетон фактурный				
				марки М100	0,09	0,13	0,35	м³

Обозначение	Марка	L, мм	Масса при легком бетоне ρ_c кг/м³ кг		
			900	1000	1100
1.138.1-17.2 26 000	1 НЧ 12.25.40-50Л-7.5	1185	1100	1200	1300
-01	1 НЧ 18.25.40-50Л-7.5	1785	1600	1750	1900
-02	1 НЧ 24.25.40-50Л-7.5	2385	2500	2700	2900

Н.контр.	Волкова	
Нач.отд	Росинский	
Гл.кон.отд	Пальман	
ГИП	Герман	
Рук.гр.	Рафайлович	
Ст.техн.	Никулочкина	

1.138.1-17.2 26000

Панель парапета
(1НЧ 12.25.40-50Л-7.5...
1НЧ 24.25.40-50Л-7.5)

Стадия	Масса	Масштаб
Р	см. табл.	1:50
Лист	Листов 1	

ЦНИИЭП жилища

Инв.№ подл. | Подпись и дата | Взам.инв.№

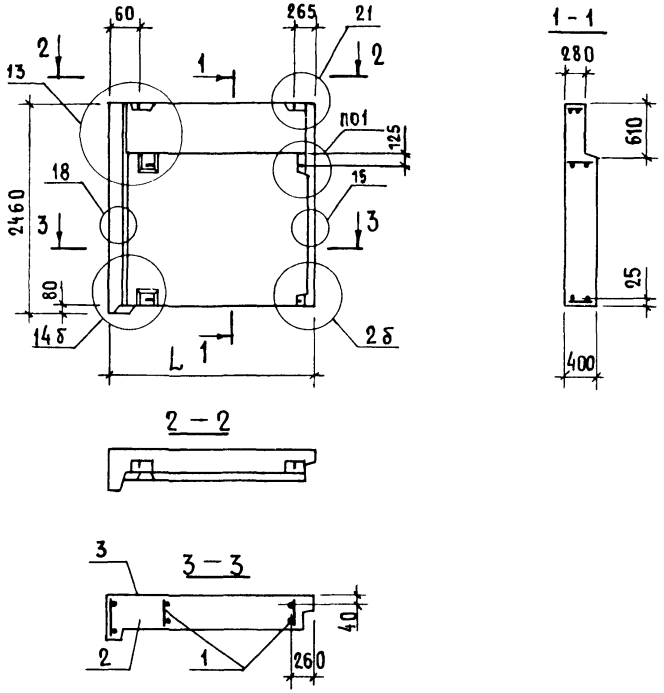

Формат	Зона	Поз.	Обозначение	Наименование	Кол. на исполнен. 1.138.1-17.2 27000- —	01	02	Примеч.
				Документация				
А3			1.138.1-17.2 00 000 Д1	Узел 1	×	×	×	
			1.138.1-17.2 00 000 Д3	Узел 2б;6	×	×	×	
			1.138.1-17.2 00 000 Д14	Узел 13	×	×	×	
			1.138.1-17.2 00 000 Д16	Узел 14б	×	×	×	
			1.138.1-17.2 00 000 Д17	Узел 15...18	×	×	×	
			1.138.1-17.2 00 000 Д18	Узел 19...21	×	×	×	
			1.138.1-17.2 00 000 ТО	Техническое описание	×	×	×	
			1.138.1-17.2 00 000 РС	Ведомость расхода стали	×	×	×	
				Сборочные единицы				
				Каркас пространственный				
А3		1	1.138.1-17.2 27 100	КП 5.7-12б	1			
			-01	КП 5.7-18б		1		
			-02	КП 5.7-24б			1	
				Материалы				
		2		Бетон легкий				
				марки М50	1,00	1,48	1,97	м³
		3		Бетон фактурный				
				марки М100	0,09	0,13	0,35	м³

Обозначение	Марка	L, мм	Масса при легком бетоне ρ кг/м³, кг		
			900	1000	1100
1.138.1-17.2 27000	1НЧ 12.25.40-50Л-5.7-2	1185	1100	1200	1300
-01	1НЧ 18.25.40-50Л-5.7-2	1785	1600	1750	1900
-02	1НЧ 24.25.40-50Л-5.7-2	2385	2450	2700	2900

Н.контр.	Волкова	
Нач.отд.	Росинский	
Н.конс.отд	Пальман	
ГИП	Герман	
Рук.гр.	Рафайлович	
Ст.техн.	Никулочкина	

1.138.1-17.2 27000

Панель парапета (1НЧ 12.25.40-50Л-5.7-2..., 1НЧ 24.25.40-50Л-5.7-2)

Стадия	Масса	Масштаб
Р	см. табл.	1:50
Лист	Листов 1	

ЦНИИЭП жилища

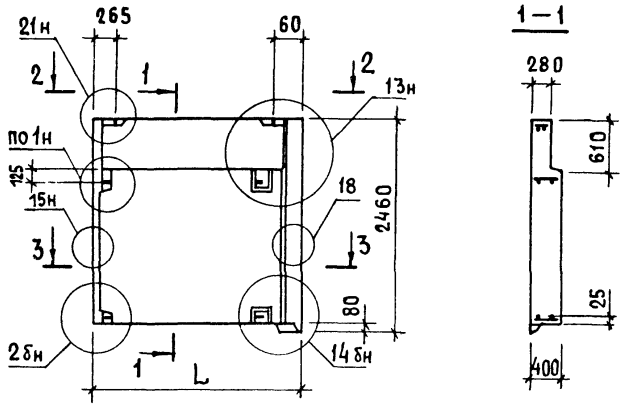

Формат	Зона	Поз.	Обозначение	Наименование	Кол. на испол. 1.138.1-17.2 28000 –	01	02	Примеч.
				Документация				
А3			1.138.1-17.2 00000 Д1	Узел 1	×	×	×	
			1.138.1-17.2 00 000 Д3	Узел 2б;6	×	×	×	
			1.138.1-17.2 00 000 Д14	Узел 13	×	×	×	
			1.138.1-17.2 00 000 Д16	Узел 14б	×	×	×	
			1.138.1-17.2 00 000 Д17	Узел 15...18	×	×	×	
			1.138.1-17.2 00 000 Д18	Узел 19...21	×	×	×	
			1.138.1-17.2 00 000 ТО	Техническое описание	×	×	×	
			1.138.1-17.2 00 000 РС	Ведомость расхода стали	×	×	×	
				Сборочные единицы				
				Каркас пространственный				
А3		1	1.138.1-17.2 28100	КП 7.5-12б	1			
			-01	КП 7.5-18б		1		
			-02	КП 7.5-24б			1	
				Материалы				
		2		Бетон легкий				
				марки М50	1,00	1,48	1,97	м³
		3		Бетон фактурный				
				марки М100	0,09	0,13	0,18	м³

Обозначение	Марка	L, мм	Масса при легком бетоне ρ кг/м³, кг		
			900	1000	1100
1.138.1-17.2 28000	1НЧ 12.25.40-50Л-7.5-2	1185	1100	1200	1300
-01	1НЧ 18.25.40-50Л-7.5-2	1785	1600	1750	1900
-02	1НЧ 24.25.40-50Л-7.5-2	2385	2450	2700	2900

Н.контр.	Волкова	
Нач.отд.	Росинский	
Гл.конс.отд	Пальман	
ГИП	Герман	
Рук.гр.	Рафайлович	
Ст.техн	Никулочкина	

1.138.1-17.2 28000

Панель парапета
(1НЧ 12.25.40-50Л-7.5-2...
1НЧ 24.25.40-50Л-7.5-2)

Стадия	Масса	Масштаб
Р	см. табл.	1:50
Лист	Листов 1	

ЦНИИЭПжилища

Инв.№ подл. | Подпись и дата | Взам. инв. №

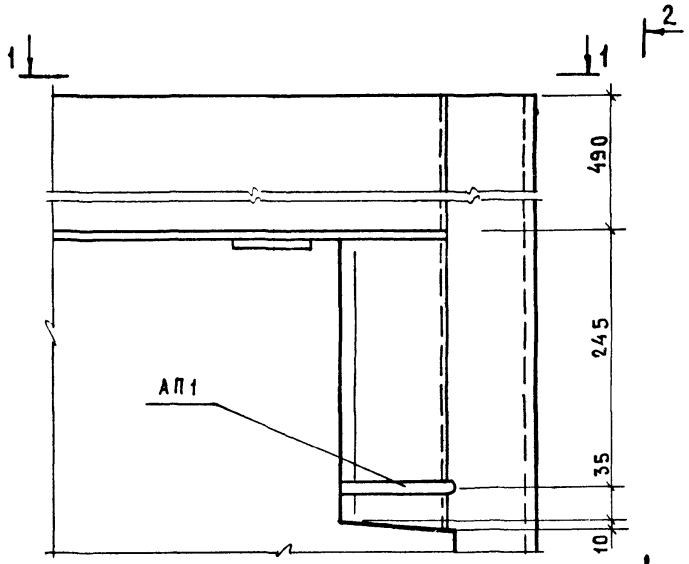

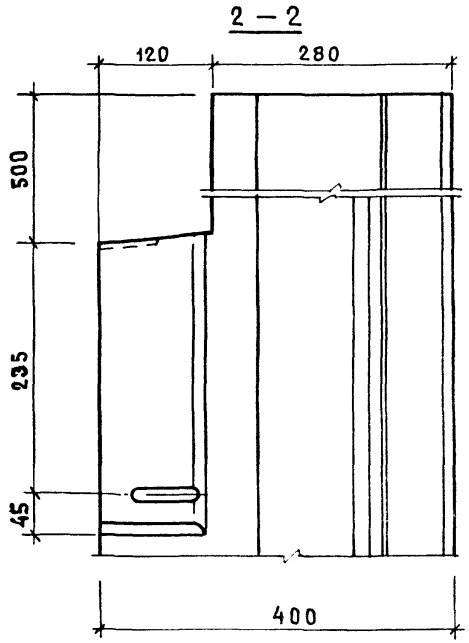

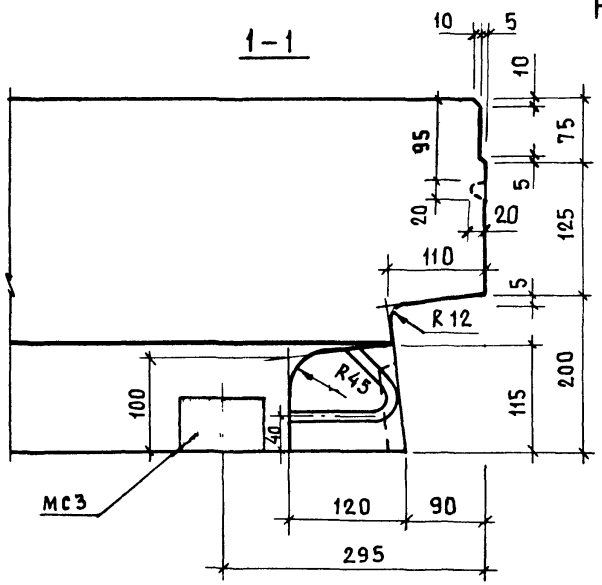

Н.контр	Волкова		1.138.1-17.2 00000Д1
Нач.отд.	Росинский		
Гл.конс.отд.	Пальман		Узел 1
ГИП	Герман		Стадия: Р; Лист: ; Листов: 1
Вед.инж	Шатинская		ЦНИИЭП жилища
Ст.инж	Рутто		

Инв.№подл. | Подпись и дата | Взам.инв.№

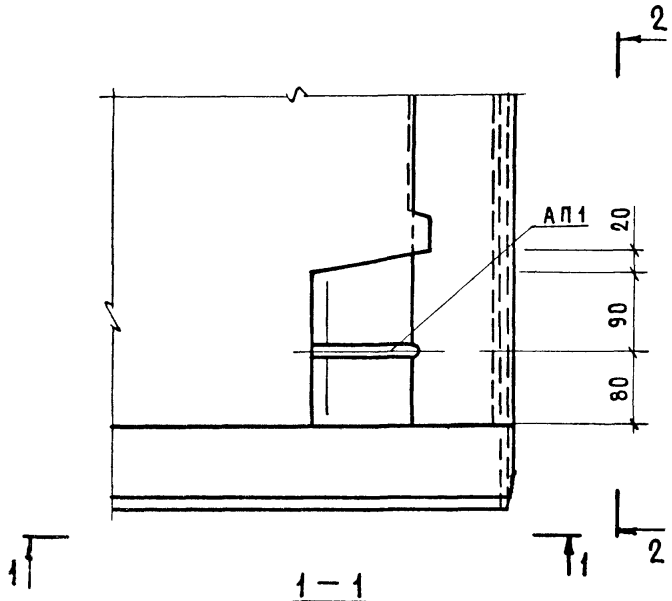

2 — 2

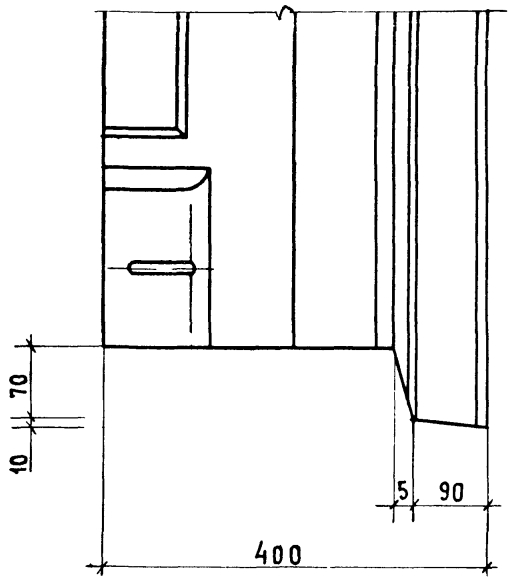

1 — 1

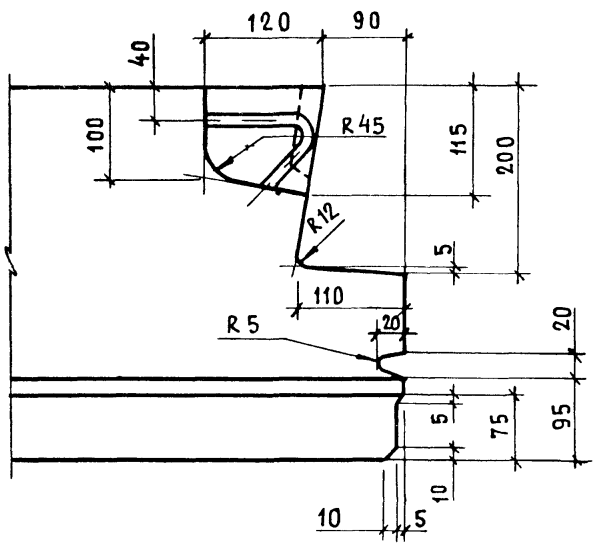

Н контр	Волкова		
Нач отд	Росинский		
Гл кон отд	Пальман		
ГИП	Герман		
Вед инж	Шатинская		
Ст инж	Рутто		

1 1381-17.2 00 000 Д2

Узел 2

Стадия	Лист	Листов
Р		1

ЦНИИЭП жилища

Инв № подл | Подпись и дата | Взам инв №

2б

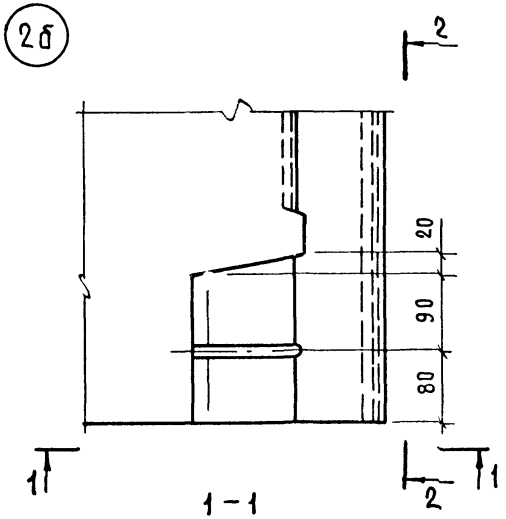

2 - 2

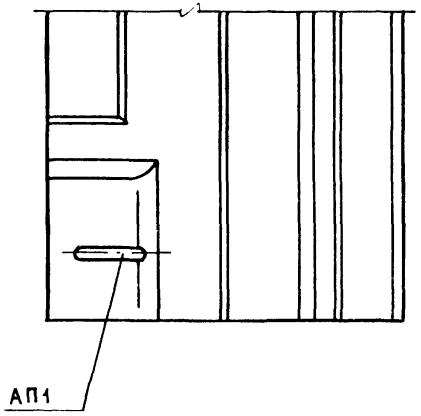

6

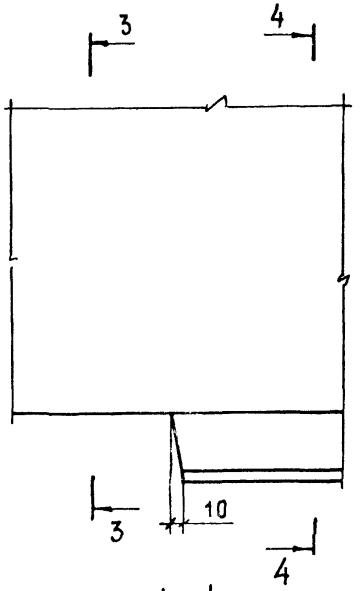

1 - 1

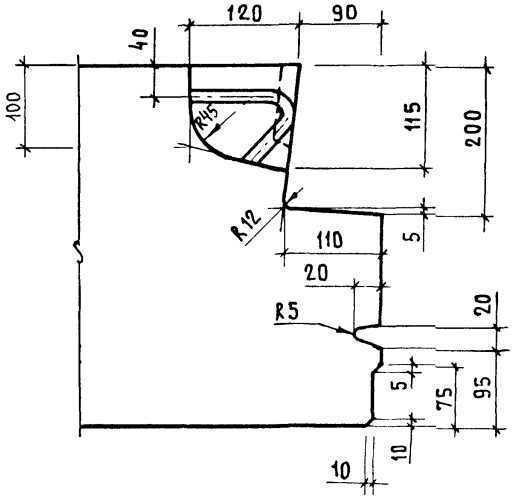

3 - 3

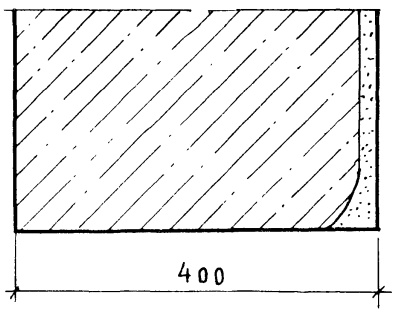

4 - 4

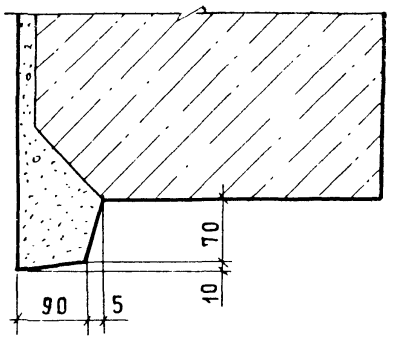

Н.контр.	Волкова		
Нач.отд	Росинский		
Гл.кон.отд	Пальман		
ГИП	Герман		
Вед.инж.	Шатинская		
Ст.инж	Рутто		

1.138.1-17.2 00000 ДЗ

Узел 2б; 6

Стадия	Лист	Листов
Р		1

ЦНИИЭП жилища

Инв.№подл. | Подпись и дата | Взам.инв.№

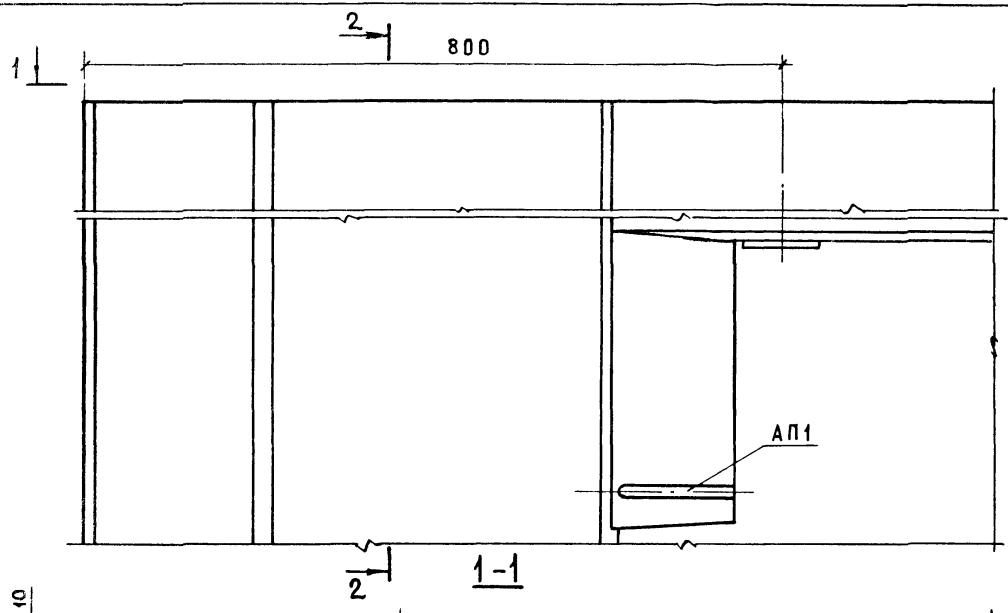

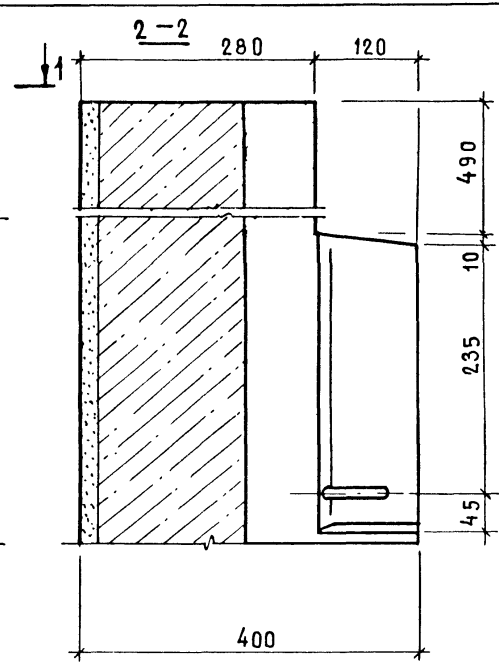

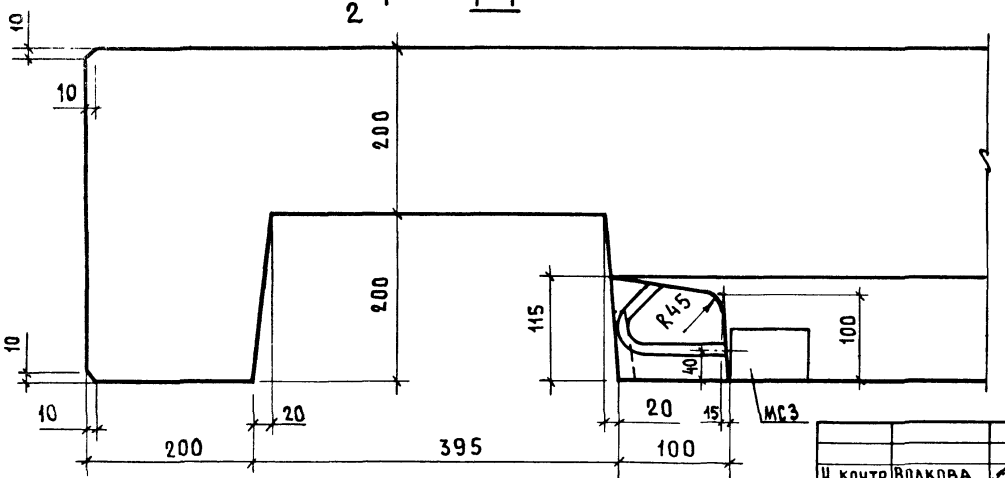

Н. контр.	Волкова		
Нач. отд.	Росинский		
Гл. кон. отд.	Пальман		
ГИП	Герман		
Вед. инж.	Шатинская		
Ст. инж.	Рутто		

1.138.1-17.2 00000Д4

Узел 3

Стадия	Лист	Листов
Р		1

ЦНИИЭП жилища

Инв. № подл. | Подпись и дата | Взам. инв. №

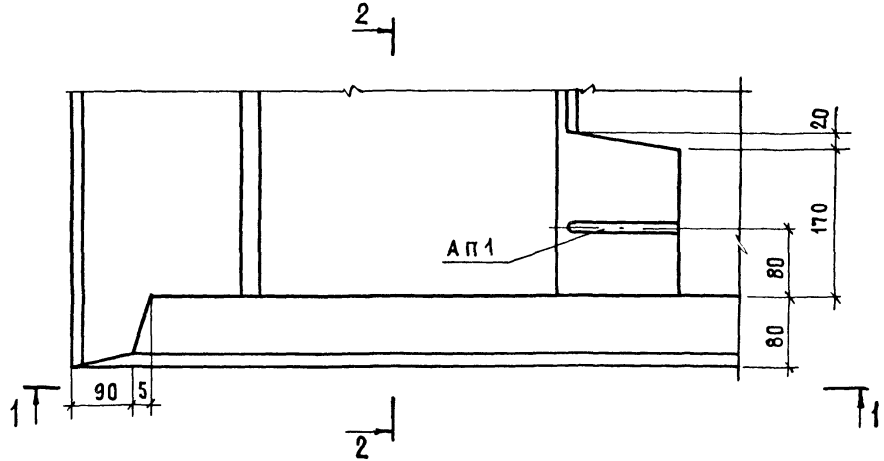

2 – 2

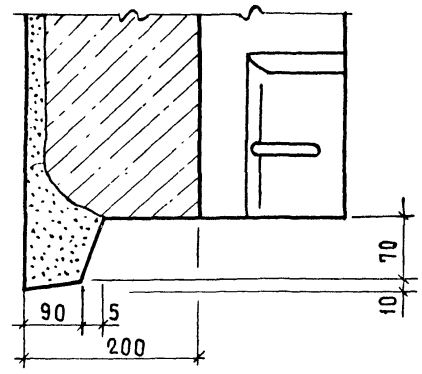

1 – 1

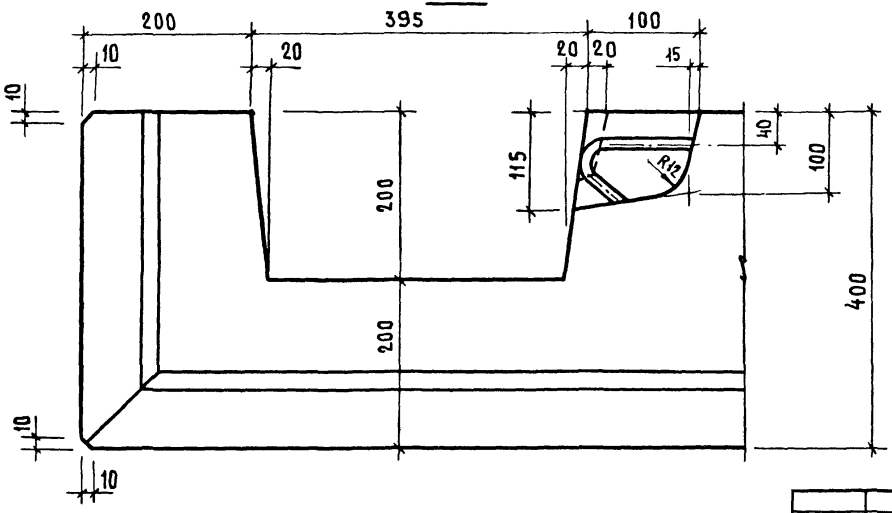

Н.контр.	Волкова		
Нач.отд.	Росинский		
Гл.конс.отд.	Пальман		
ГИП	Герман		
Вед.инж.	Шатинская		
Ст.инж.	Рутто		

1.138 1-17.2 00 000 Д5

Узел 4

Стадия	Лист	Листов
Р		1

ЦНИИЭПжилища

Инв.№подл. | Подпись и дата | Взам.инв.№

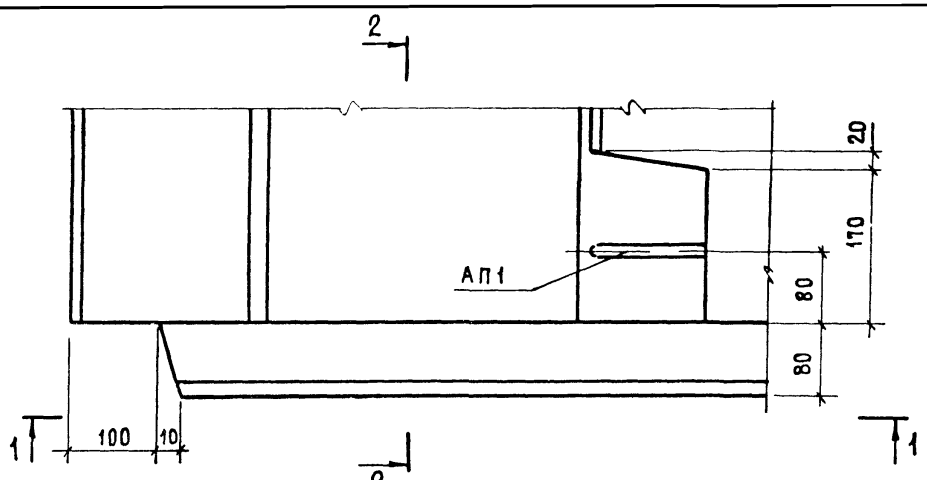

2 – 2

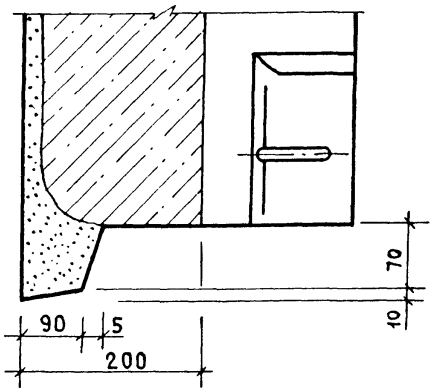

1 – 1

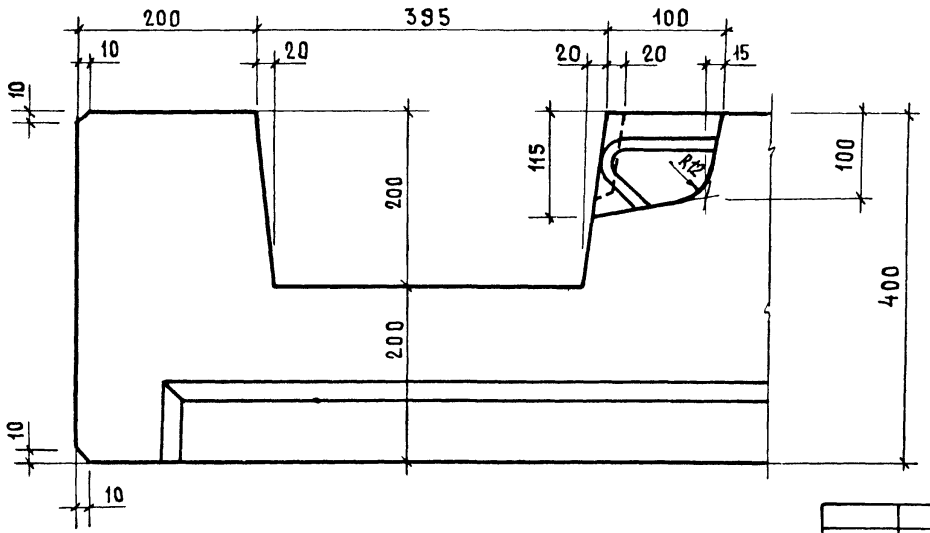

Н.контр.	Волкова		
Нач.отд.	Росинский		
Гл.кон.отд.	Пальман		
ГИП	Герман		
Вед.инж.	Шатинская		
Ст.инж.	Рутто		

1.138.1-17.2 00 000Д6

Узел 4б

Стадия	Лист	Листов
Р		1

ЦНИИЭПжилища

Инв.№ подл. | Подпись и дата | Взам.инв.№

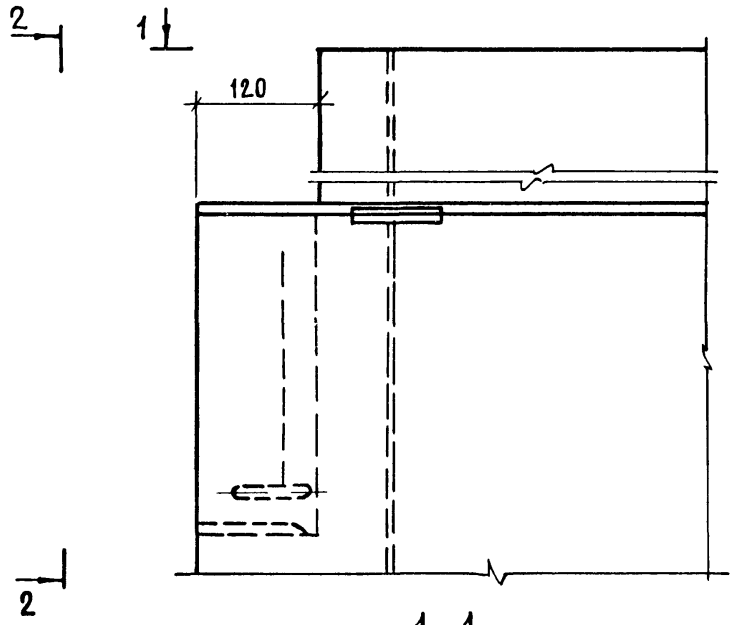

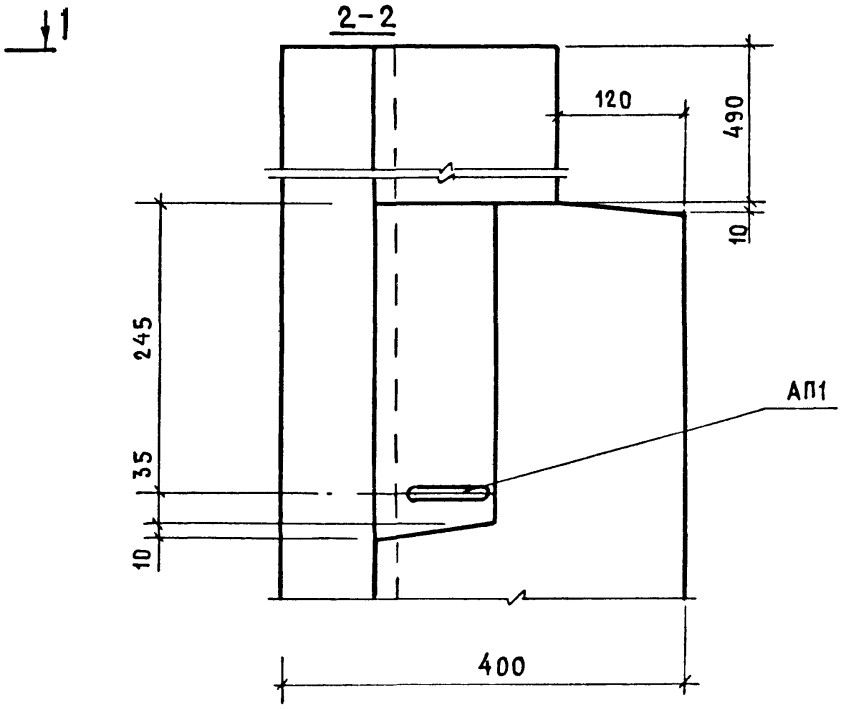

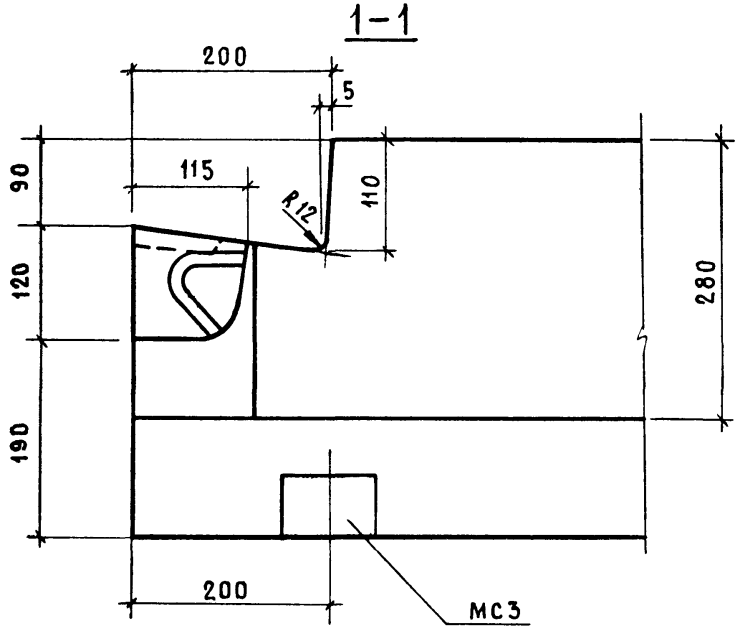

			1.138.1-17.2 00 000 ДТ
Н.контр	Волкова		
Нач.отд	Росинский		Узел 7
Гл.конс.отд	Пальман		
ГИП	Герман		
Вед.инж	Шатинская		
Ст.инж	Рутто		

Стадия	Лист	Листов
Р		1

ЦНИИЭПжилища

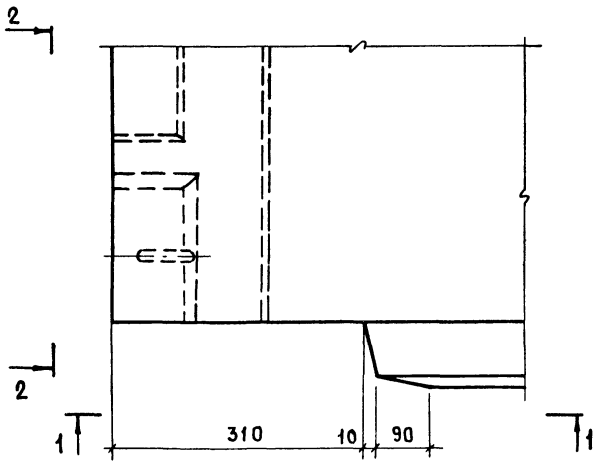

2 – 2

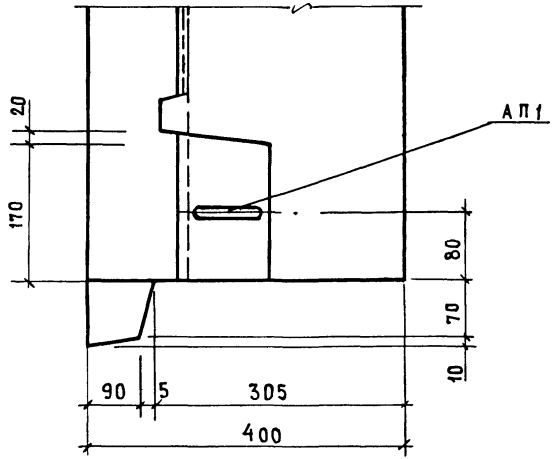

1 – 1

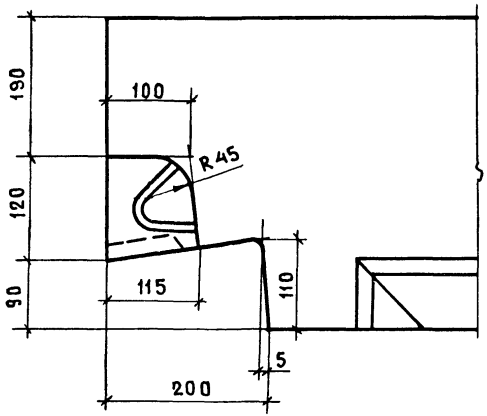

Н контр	Волкова	
Нач отд	Росинский	
Гл конст	Пальман	
ГИП	Герман	
Вед инж	Шатинская	
Ст инж	Рутто	

1 138 1-17.2 00 000 Д8

УЗЕЛ 8

Стадия	Лист	Листов
Р		1

ЦНИИЭПжилища

Инв № подл | Подпись и дата | Взам инв №

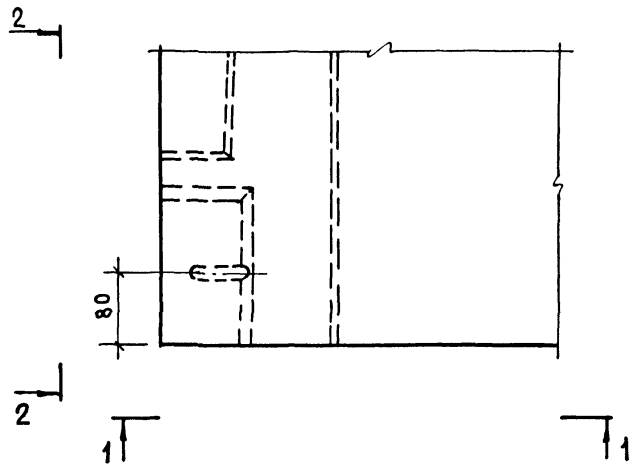

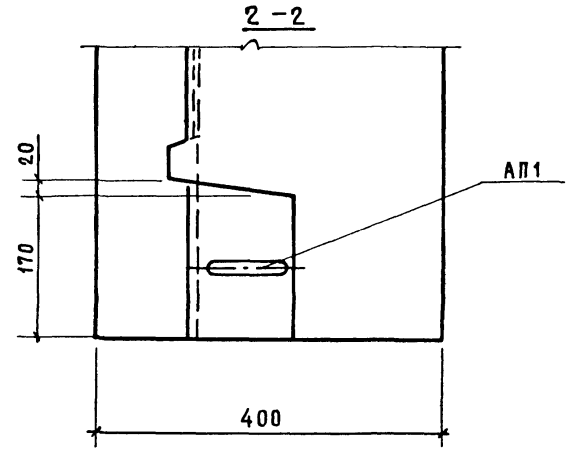

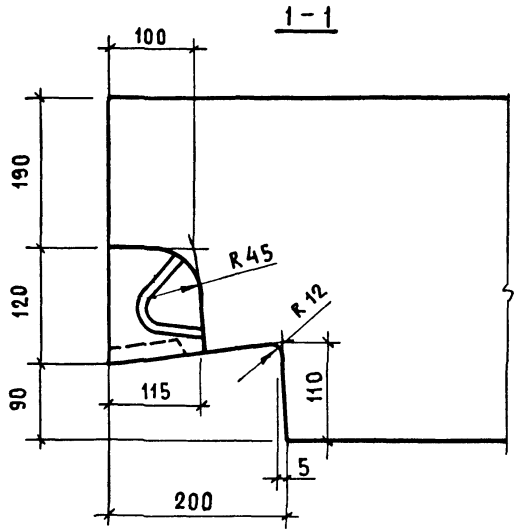

Н контр	Волкова		
Нач отд	Росинский		
Гл.кон отд	Пальман		
ГИП	Герман		
Вед инж	Шатинская		
Ст инж	Рутто		

1.138.1-17.2 00 000 Д9

Узел 8б

Стадия	Лист	Листов
Р		1

ЦНИИЭП жилища

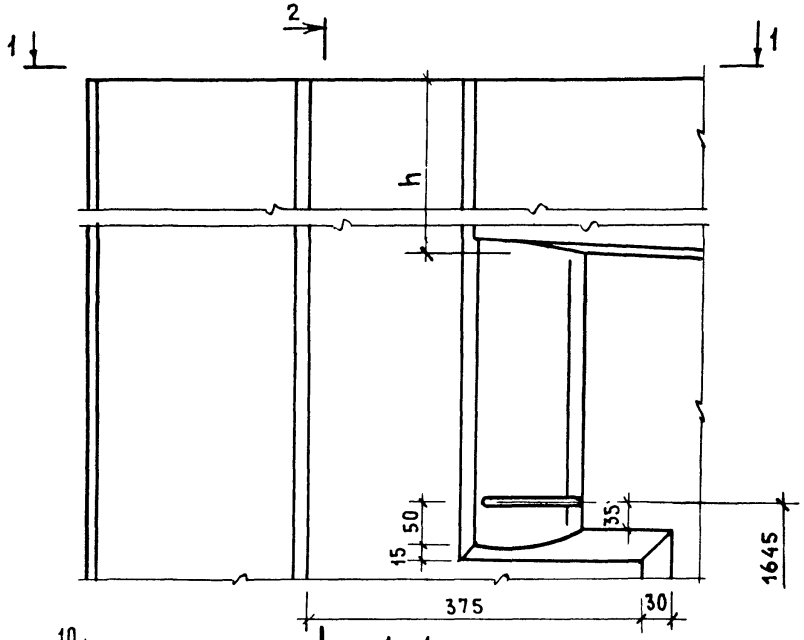

2-2

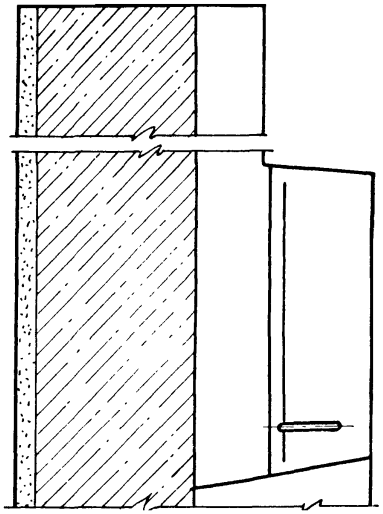

2 1-1

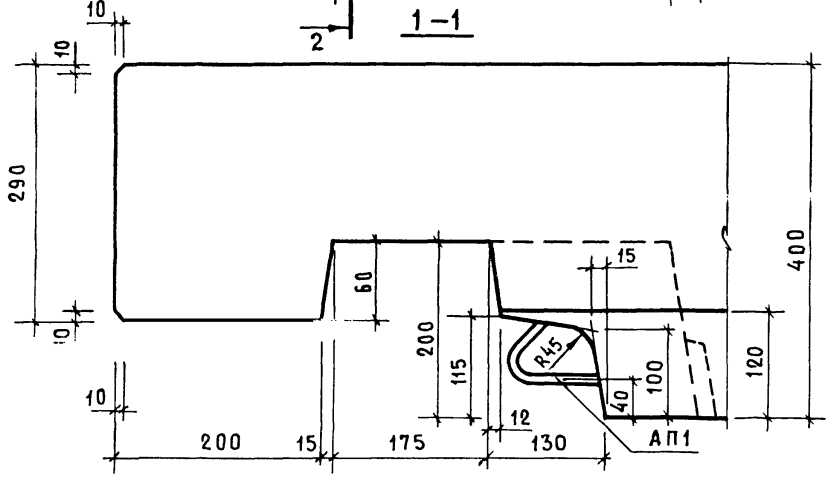

Н.контр.	Волкова		
Нач.отд.	Росинский		
Гл.кон.отд	Пальман		
ГИП	Герман		
Рук.гр.	Гиберман		

1.138.1-17.2 00000 Д10

УЗЕЛ 9

Стадия	Лист	Листов
Р		1

ЦНИИЭП жилища

Инв.№ подл. | Подпись и дата | Взам. инв.№

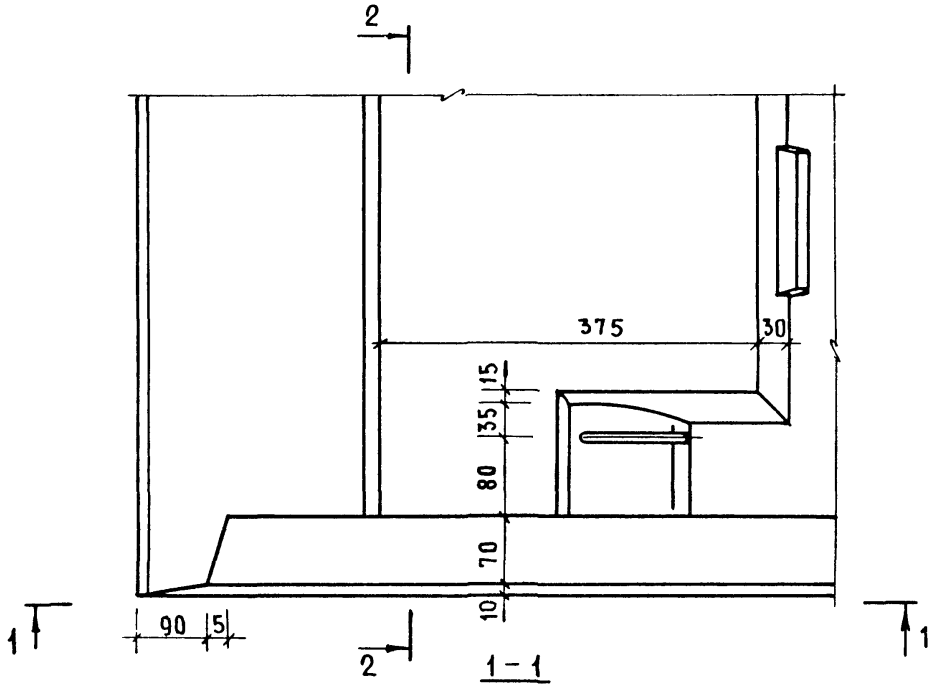

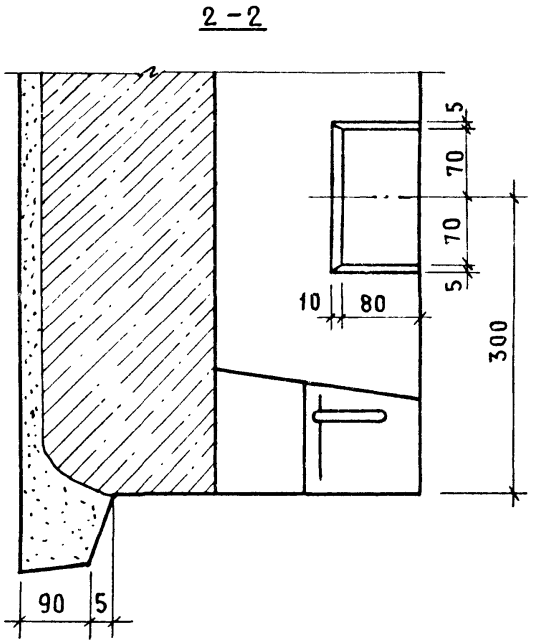

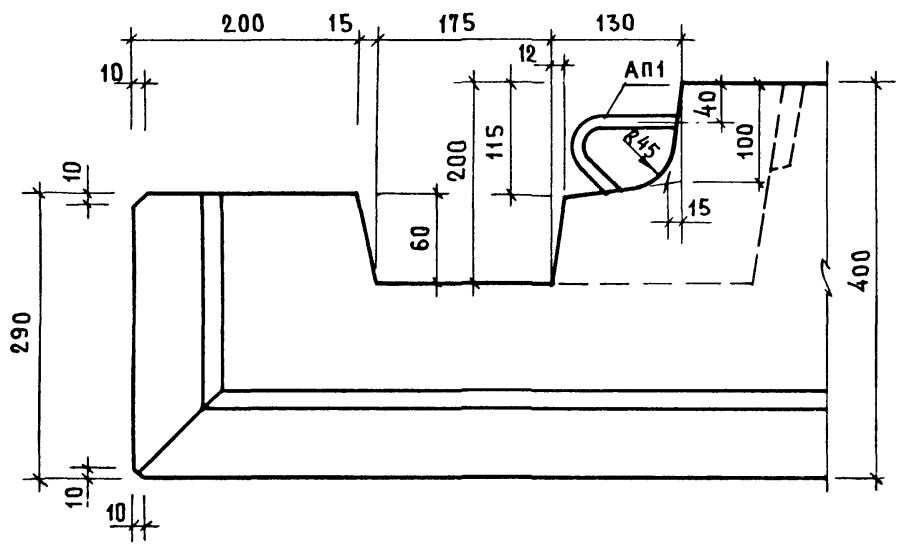

Н.контр.	Волкова		
Нач.отд.	Росинский		
Гл.кон.отд	Пальман		
ГИП	Герман		
Рук гр.	Гиберман		

1.138.1-17.2 00 000 Д11

Узел 10

Стадия	Лист	Листов
Р		1

ЦНИИЭП жилища

Инв.№подл. | Подпись и дата | Взам.инв.№

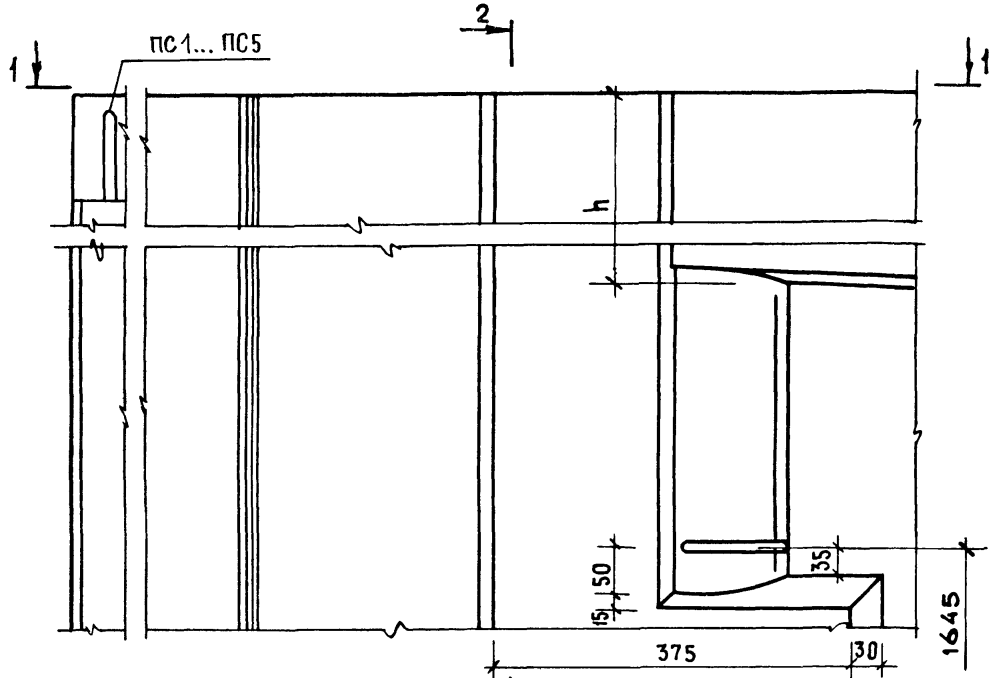

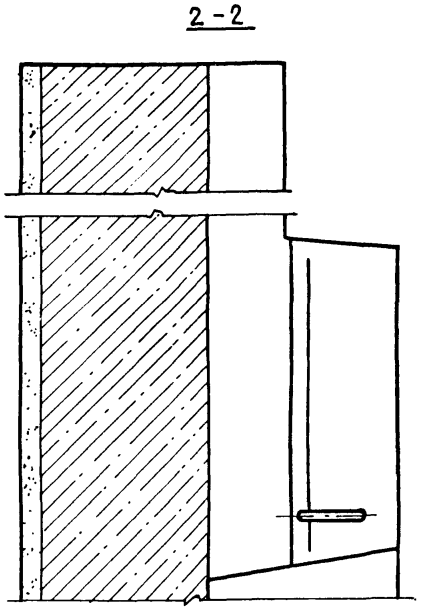

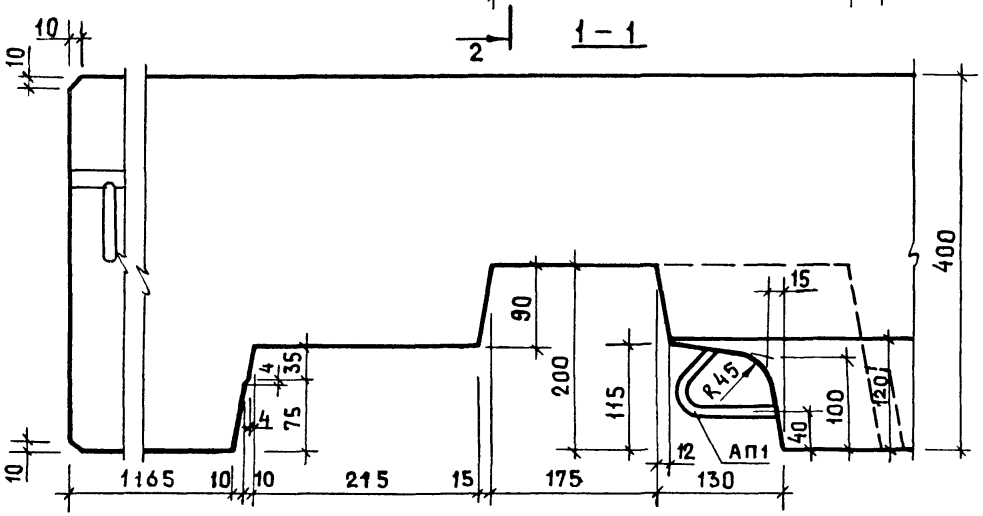

Н.контр.	Волкова		
Нач.отд.	Росинский		
Гл.кон.отд.	Пальман		
ГИП	Герман		
Рук.гр.	Гиберман		

1.138.1-17.2 00 000 Д12

Узел 11

Стадия	Лист	Листов
Р		1

ЦНИИЭП жилища

Инв. № подл. | Подпись и дата | Взам. инв. №

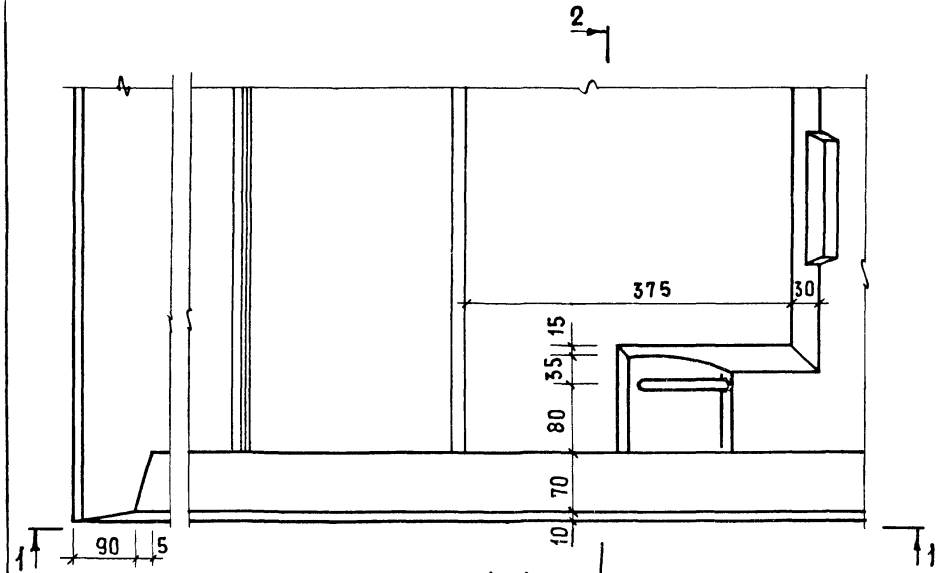

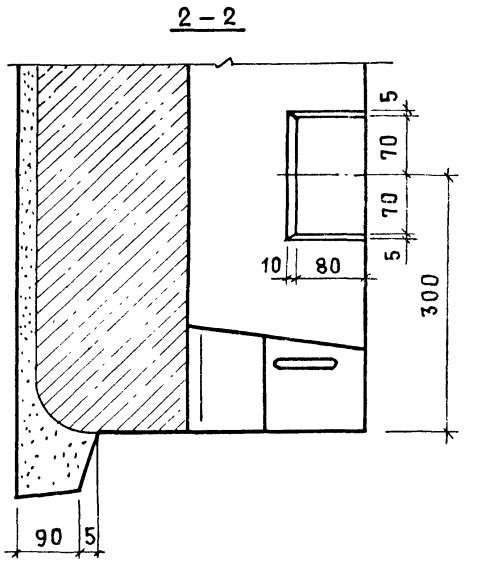

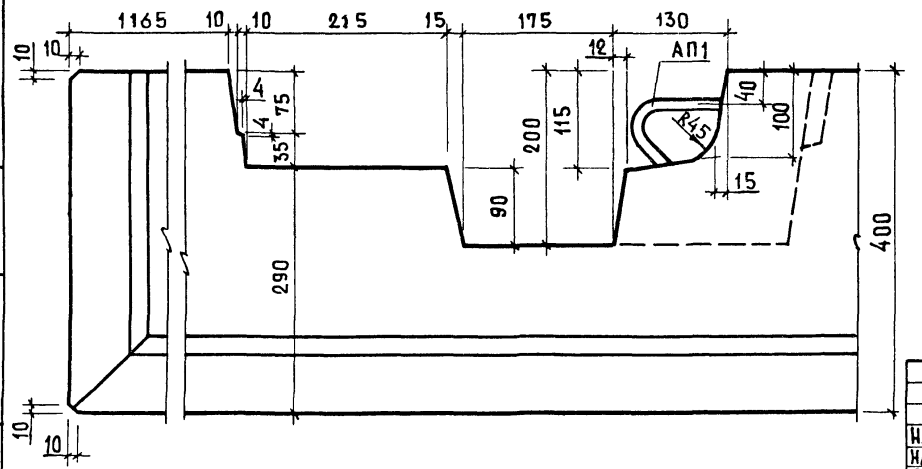

Н.контр.	Волкова		
Нач.отд.	Расинский		
Гл.конс.отд	Пальман		
ГИП	Герман		
Рук.гр.	Гиберман		

1.138.1-17.2 00 000 Д13

Узел 12

Стадия	Лист	Листов
Р		1

ЦНИИЭПжилища

Инв.№подл. | Подпись и дата | Взам.инв.№

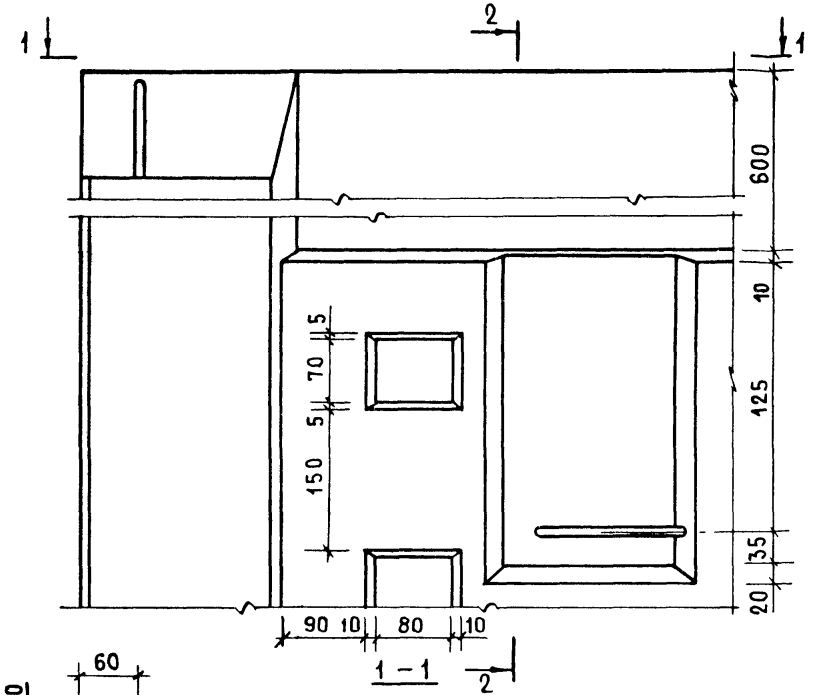

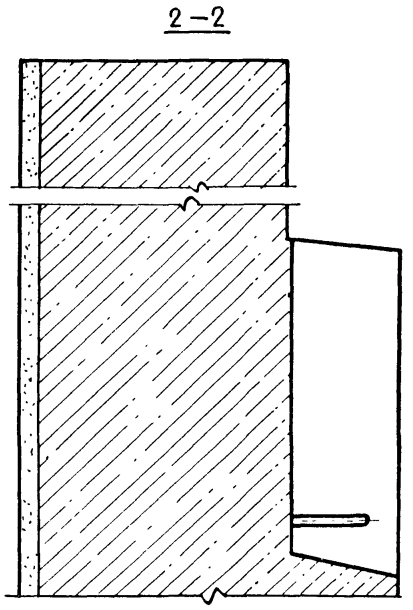

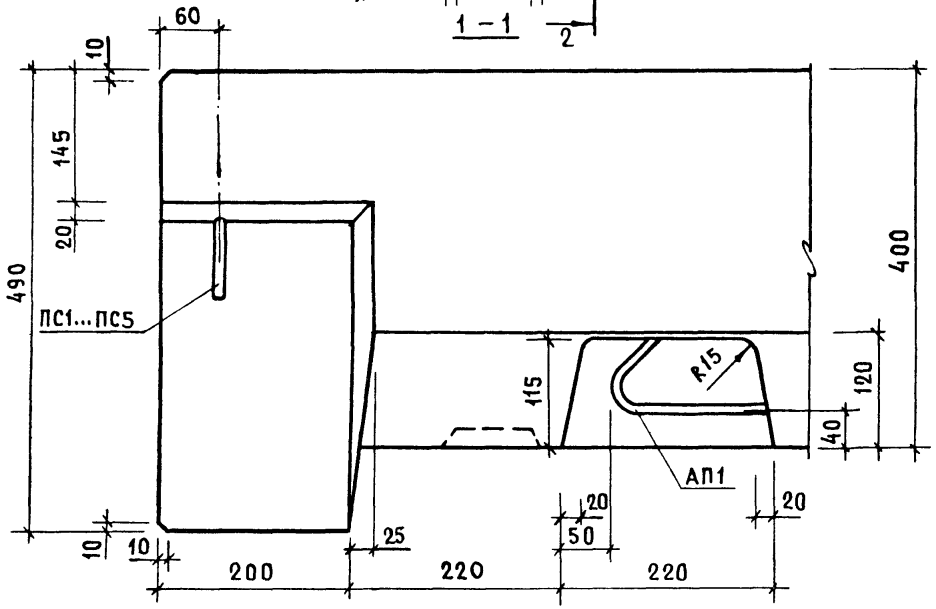

Н.контр.	Волкова		
Нач.отд.	Росинский		
Гл.конс.отд	Пальман		
ГИП	Герман		
Рук.гр.	Гиберман		

1.138.1-17.2 00000Д14

Узел 13

Стадия	Лист	Листов
Р		1

ЦНИИЭП жилища

Инв.№ подл. | Подпись и дата | Взам.инв.№

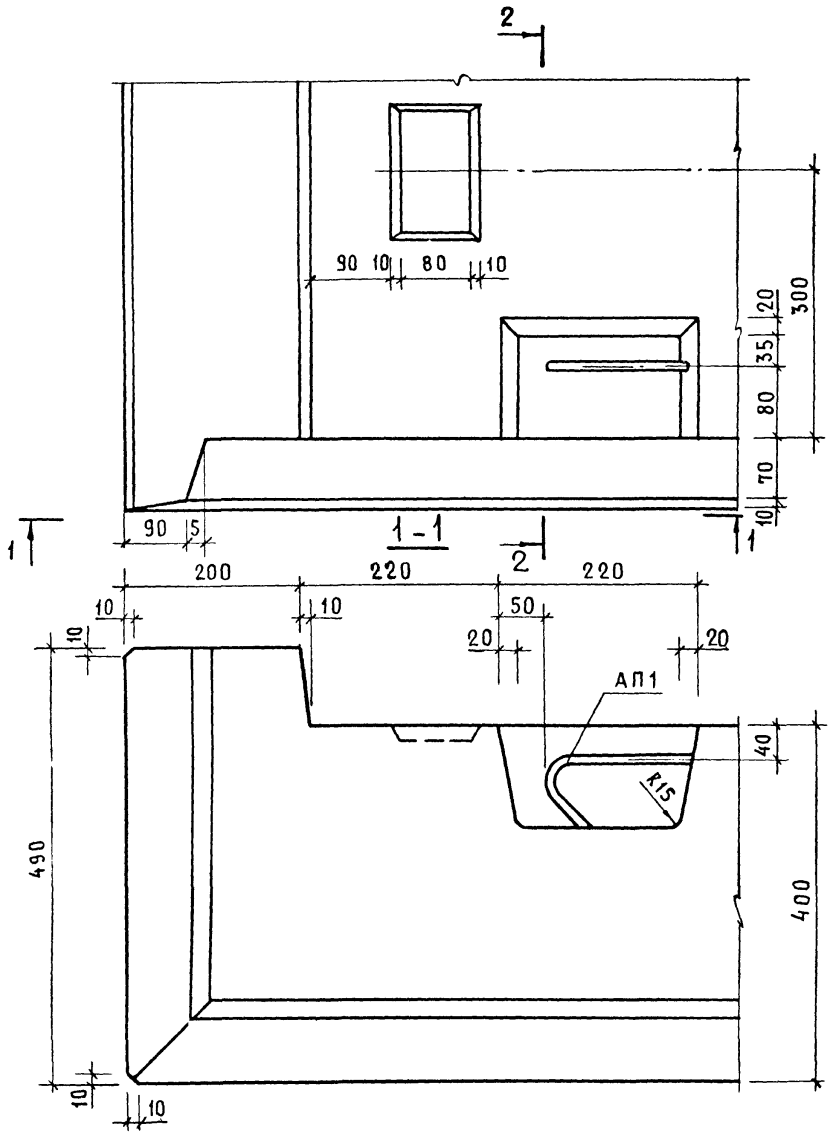

2-2

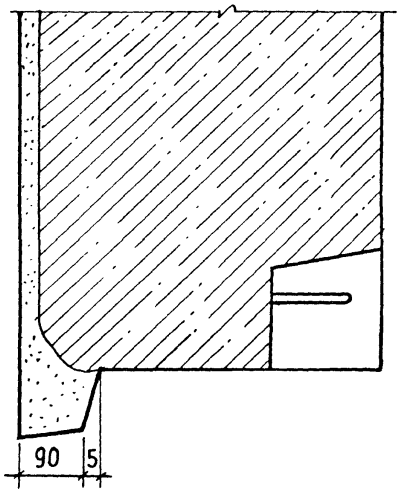

Н.контр.	Волкова		
Нач.отд	Росинский		
Гл.конс.отд	Пальман		
ГИП	Герман		
Рук.гр.	Гиберман		

1.138.1-17.2 00000 А15

Узел 14

Стадия	Лист	Листов
Р		1

ЦНИИЭПжилища

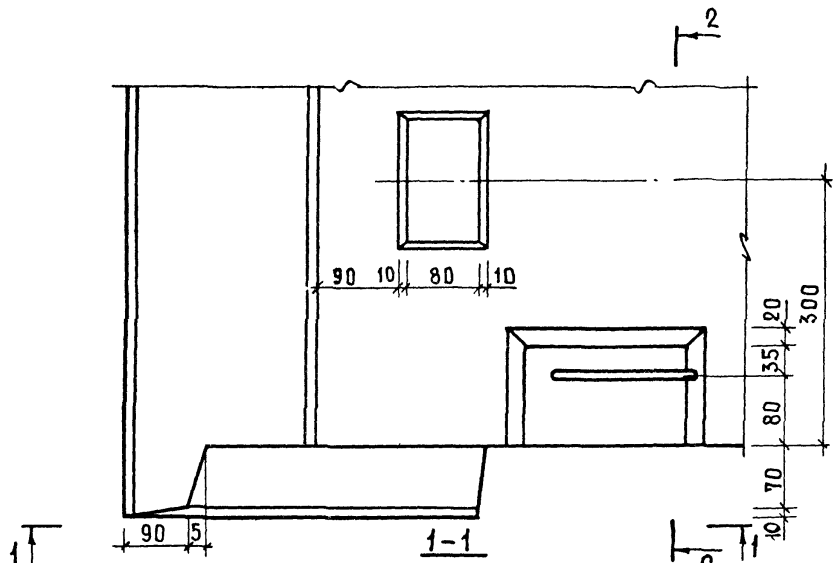

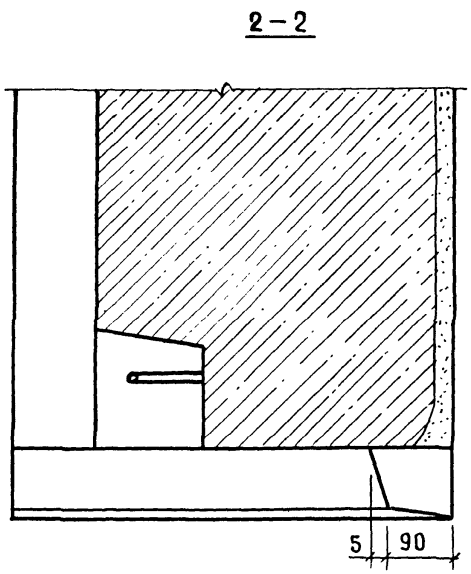

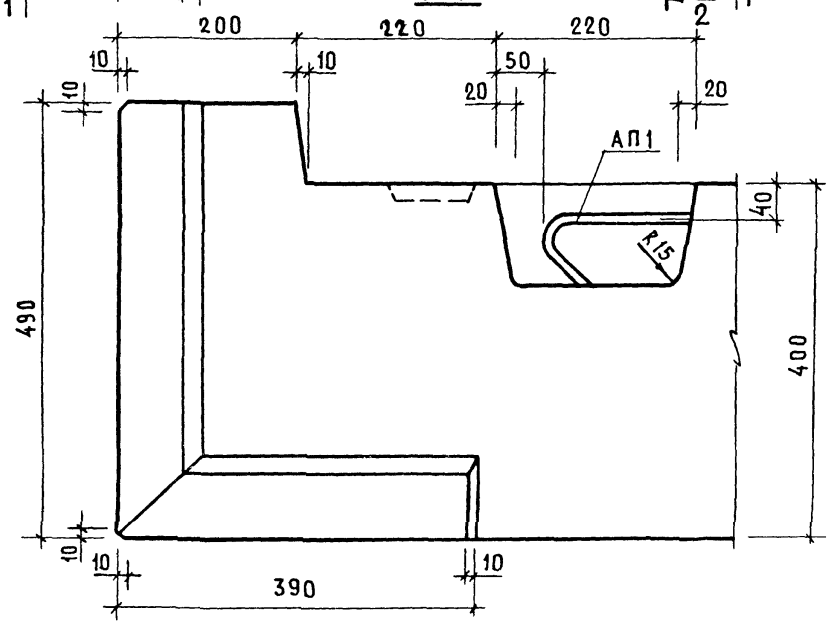

Н.контр.	Волкова		
Нач.отд.	Росинский		
Гл.констр	Пальман		
ГИП	Герман		
Рук.гр.	Гиберман		

1.138.1-17.2 00000 Д16

Узел 14б

Стадия	Лист	Листов
Р		1

ЦНИИЭПжилища

Инв.№подл. | Подпись и дата | Взам.инв.№

21323-01 75

Формат А3

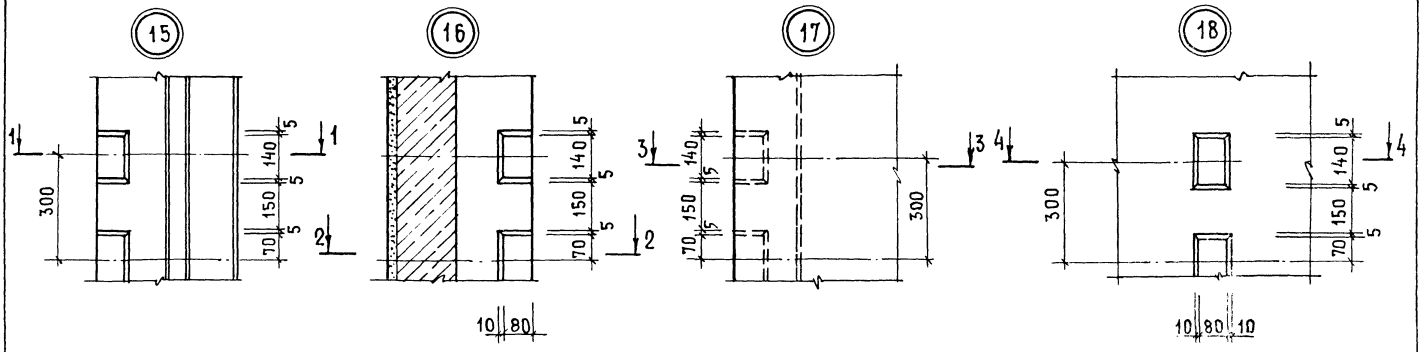

			1.138.1-17.2 00000 АТ
Н.контр.	Волкова		
Нач.отд.	Росинский		Узел 15...18
Гл.кон.от.	Пальман		
ГИП	Герман		
Вед.инж.	Шатинская		

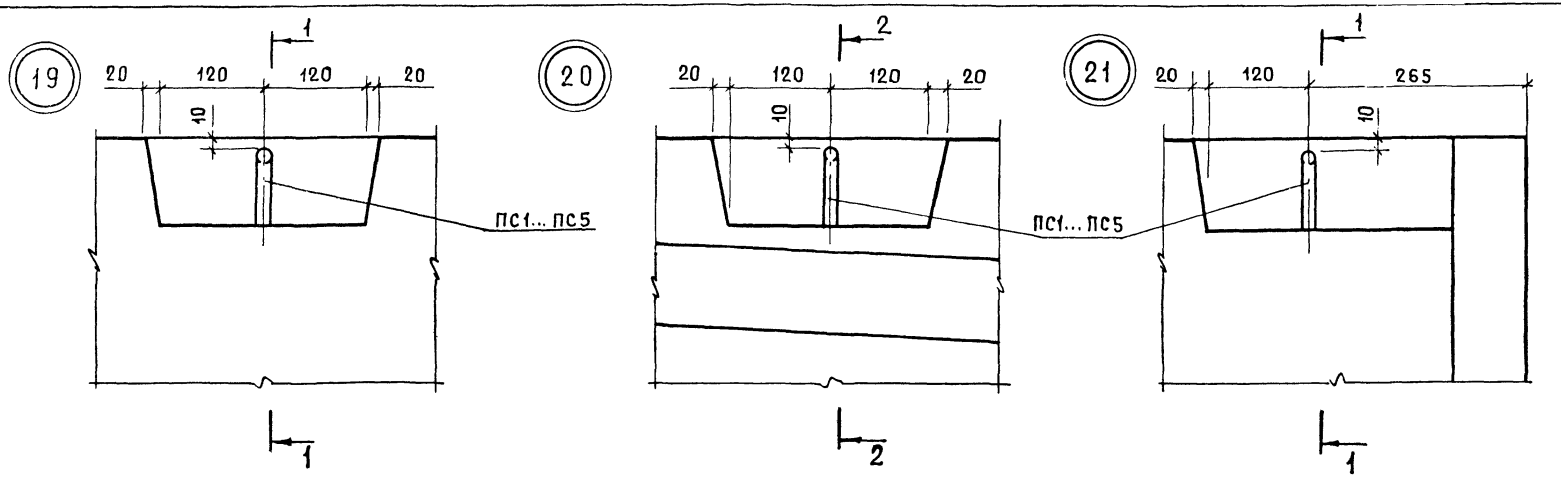

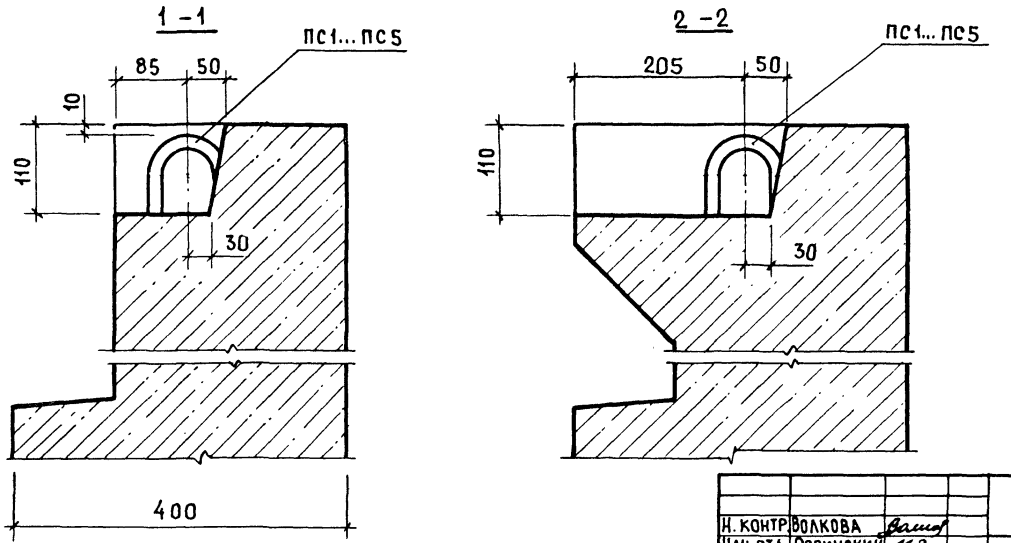

Н. контр.	Волкова		
Нач. отд.	Росинский		
Гл. конс.	Пальман		
ГИП	Герман		
Вед. инж.	Шатинская		
Ст. инж.	Рутто		

1.138.1 - 17.2 00 000 Д18

Узел 19...21

Стадия	Лист	Листов
Р		1

ЦНИИЭП жилища

21323-01 77

ФОРМАТ А3

Инв. № подл. | Подпись и дата | Взам. инв. №

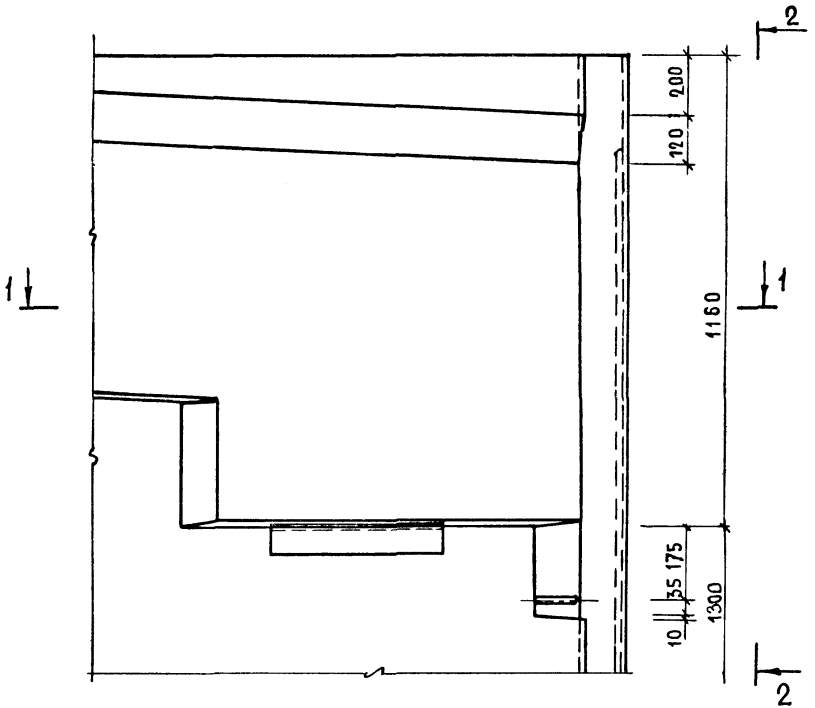

2 – 2

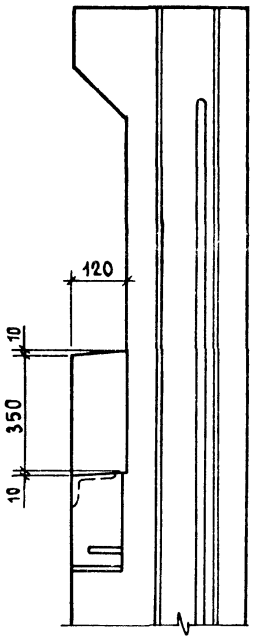

1 – 1

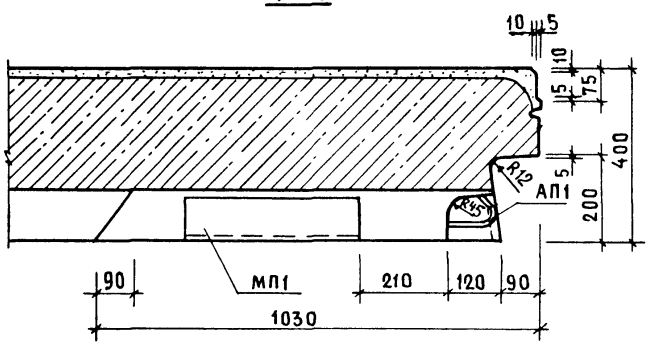

Н.контр.	Волкова		
Нач.отд.	Росинский		
Гл.конс.пр.	Пальман		
ГИП	Герман		
Рук.гр.	Гиберман		

1.138.1-17.2 00000 Д19

Узел 22

Стадия	Лист	Листов
Р		1

ЦНИИЭП жилища

Инв.№подл. | Подпись и дата | Взам.инв.№

Рис. 1

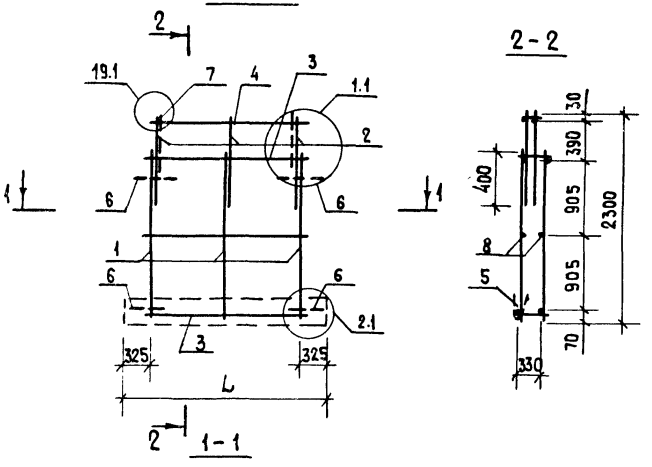

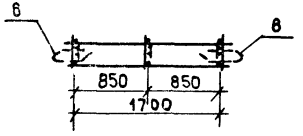

Рис. 2

Остальное см. рис. 1

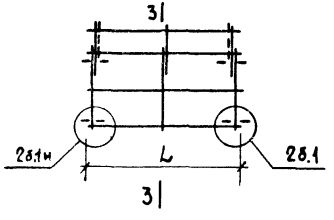

3-3

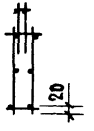

Формат	Зона	Поз.	Обозначение	Наименование	Кол. на испол. 1.138.1-17.2 01 000- —	01	Примечание
				Документация			
А3			1.138.1-17.2 00 000 Д21	Узел 1.1	X	X	
			1.138.1-17.2 00 000 Д22	Узел 2.1	X		
			1.138.1-17.2 00 000 Д23	Узел 2в.1		X	
			1.138.1-17.2 00 000 Д37	Узел 19.1; 20.1	X	X	
				Сборочные чертежи			
				Каркас плоский			
А3		1	1.138.1-17.2 00 010	КР 1	3	3	
		2	1.138.1-17.2 00 020-02	КР 21	3	3	
		3	1.138.1-17.2 00 030-06	КР 37	2	2	
		4	1.138.1-17.2 00 040-06	КР 57	1	1	
		5	1.138.1-17.2 00 060-08	КР 109	1		
				Детали			
А4		6	1.138.1-17.2 00 001	Стержень гнутый АП1	4	4	
		7	1.138.1-17.2 00 002-02	Петля строповочная ПС3	2	2	
Б4		8	1.138.1-17.2 00 003-10	Ф4 ВрI ГОСТ 6727-80, ℓ=1750	2	2	0,16 кг

Обозначение	Марка	Рис.	L, мм	Масса, кг
1.138.1-17.2 01100	КП 1.1-24	1	2350	16,2
-01	КП 1.1-24б	2	1750	14,3

Н.контр.	Волкова	
Нач.отд.	Росинский	
Гл.кон.отд.	Пальман	
ГИП	Герман	
Вед.инж.	Шатинская	
Ст.техн.	Никулочкина	

1.138.1-17.2 01100

Каркас пространственный (КП 1.1-24; КП 1.1-24б)

Стадия	Масса	Масштаб
Р	см. табл.	1:50
Лист	Листов 1	

ЦНИИЭП жилища

Инв. № подл. | Подпись и дата | Взам. инв. №

Инв.№ подл.	Подпись и дата	Взам.инв.№

Формат	Зона	Поз.	Обозначение	Наименование	Кол. на исполн. 1.138.1-17.2 02 100- —	01	02	03	04	05	06	07			Примечание
				Документация											
А3			1.138.1-17.2 02 100 СБ	Сборочный чертеж	×	×	×	×	×	×	×	×			
			1.138.1-17.2 00 000 Д21	Узел 1.1	×	×	×		×	×	×				
			1.138.1-17.2 00 000 Д22	Узел 2.1	×	×	×								
			1.138.1-17.2 00 000 Д23	Узел 26.1					×	×	×				
			1.138.1-17.2 00 000 Д27	Узел 7.1		×	×	×		×	×	×			
			1.138.1-17.2 00 000 Д28	Узел 8.1		×	×	×							
			1.138.1-17.2 00 000 Д29	Узел 86.1						×	×	×			
			1.138.1-17.2 00 000 Д37	Узел 19.1; 20.1	×	×	×	×	×	×	×	×			
				Сборочные единицы											
				Каркас плоский											
А3		1	1.138.1-17.2 00 010	КР 1	4	4	4	4	4	4	4	4			
		2	1.138.1-17.2 00 020-02	КР 21	4	4	4	4	4	4	4	4			

Н.контр.	Волкова	
Нач.отд.	Росинский	
Гл.кон.отд	Пальман	
ГИП	Герман	
Вед.инж.	Шатинская	
Ст.техн.	Никулочкина	

1.138.1-17.2 02 100

Каркас пространственный (КП1.1-30 ... КП3.3-30б)

Стадия	Лист	Листов
Р	1	2

ЦНИИЭП жилища

Формат А4

Инв.№ подл.	Подпись и дата	Взам.инв.№

Формат	Зона	Поз.	Обозначение	Наименование	Кол. на исполн. 1.138.1-17.2 02 100- —	01	02	03	04	05	06	07			Примечание
А3		3	1.138.1-17.2 00 030-08	КР 39	2	2	2	2	2	2	2	2			
		4	1.138.1-17.2 00 040-08	КР 59	1	1	1	1	1	1	1	1			
		5	1.138.1-17.2 00 060-12	КР 113	1										
			-09	КР 110		1	1								
			-06	КР 107				1							
				Детали											
А4		6	1.138.1-17.2 00 001	Стержень гнутый АП1	4	4	4	4	4	4	4	4			
		7	1.138.1-17.2 00 002-03	Петля строповочная ПС4	2	2	2	2	2	2	2	2			
Б4		8	1.138.1-17.2 00 003-14	Ф4 Вр I ГОСТ 6727-80, ℓ=2350	2	2	2	2	2	2	2	2			0,22 кг

Рис.1

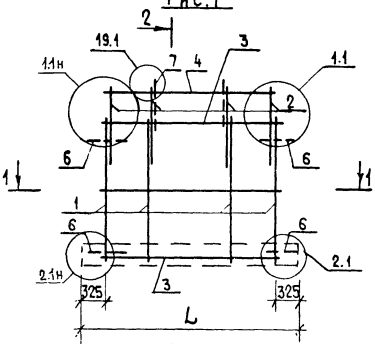

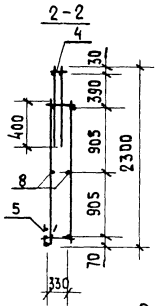

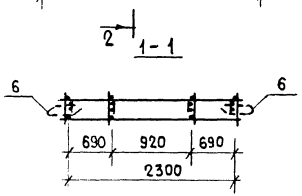

Рис. 2
Остальное-см. рис.1

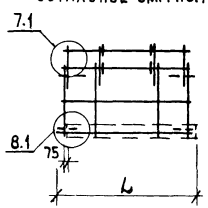

Рис.3
Остальное-см. рис.1

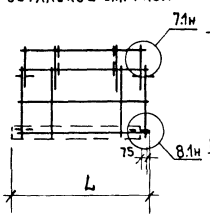

Рис.4
Остальное-см. рис.1

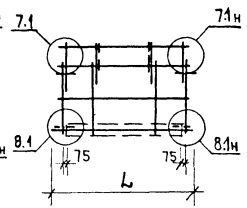

Рис.5
Остальное-см. рис.1

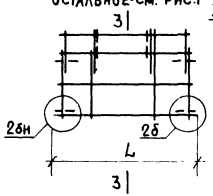

Рис.6
Остальное-см. рис.1

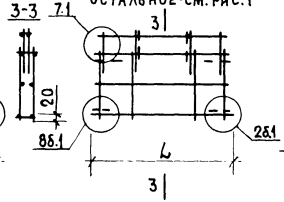

Рис.7
Остальное-см. рис.1

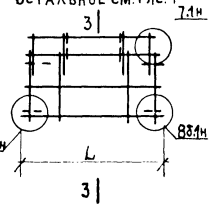

Рис.8
Остальное-см. рис.1

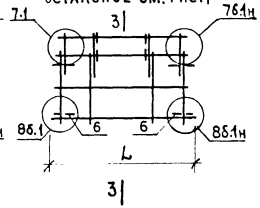

Обозначение	Наименование	Рис.	L, мм	Масса, кг
1.138.1-17.2 02100	КП 1.1-30	1	2950	20,4
-01	КП 1.3-30	2	2650	20,0
-02	КП 3.1-30	3		
-03	КП 3.3-30	4	2350	19,8
-04	КП 1.1-30б	5		18,2
-05	КП 1.3-30б	6		
-06	КП 3.1-30б	7		
-07	КП 3.3-30б	8		

Н. контр.	Волкова	
Нач. отд.	Росинский	
Гл. кон. отд.	Пальман	
ГИП	Герман	
Вед. инж.	Шатинская	
Ст. техн.	Никулочкина	

1.138.1-17.2 02100 СБ

Каркас пространственный (КП 1.1-30 ... КП 3.3-30б) Сборочный чертеж

Стадия	Масса	Масштаб
Р	см. табл.	1:50
Лист	Листов 1	

ЦНИИЭП жилища

21323-01 81

Инв. № подл. | Подпись и дата | Взам. инв. №

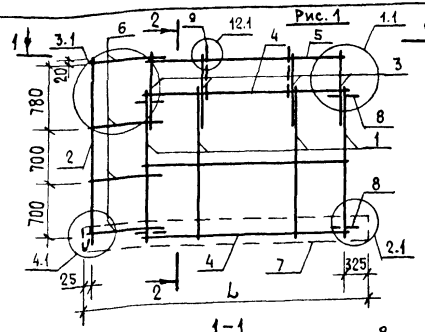

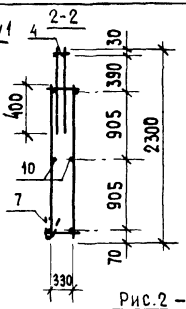

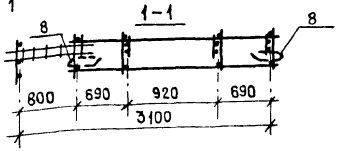

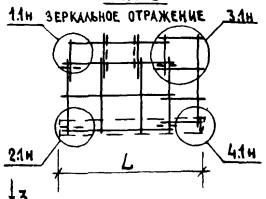

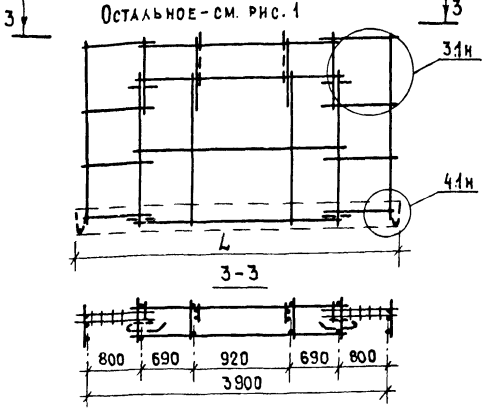

Обозначение	Марка	Рис.	L, мм	Масса, кг
1.138.1-17.2 03100	КП 1.2-30	1	3450	26,1
-01	КП 2.1-30	2		
-02	КП 2.2-30	3	3900	33,0

Формат	Зона	Поз.	Обозначение	Наименование	Кол. на исполн. 1.138.1-17.2 03100- —	-01	-02	Примечание
				Документация				
А3			1.138.1-17.2 00000 Д21	Узел 1.1	X	X		
			1.138.1-17.2 00000 Д22	Узел 2.1	X	X		
			1.138.1-17.2 00000 Д24	Узел 3.1	X	X	X	
			1.138.1-17.2 00000 Д25	Узел 4.1	X	X	X	
			1.138.1-17.2 00000 Д37	Узел 19.1; 20.1	X	X	X	
				Сборочные единицы				
				Каркас плоский				
А3		1	1.138.1-17.2 00010	КР 1	4	4	4	
		2	1.138.1-17.2 00020	КР 10	1	1	2	
		3	-02	КР 21	4	4	4	
		4	1.138.1-17.2 00030 -09	КР 39	2	2	2	
		5	1.138.1-17.2 00040 -09	КР 59	1	1	1	
		6	1.138.1-17.2 00050 -01	КР 82	4	4	8	
		7	1.138.1-17.2 00060 -17	КР 118	1	1		
			-22	КР 123			1	
				Детали				
А4		8	1.138.1-17.2 00001	Стержень гнутый АП1	4	4	4	
		9	1.138.1-17.2 00002 -03	Петля строповочная ПС4	2	2		
			-04	ПС5			2	
Б4		10	1.138.1-17.2 00003 -14	Ø4 Вр-I ГОСТ 6727-80, l=2350	2	2	2	0,22 кг

Н. контр.	Волкова	
Нач. отд.	Росинский	
Гл. конструктор	Пальман	
ГИП	Герман	
Вед. инж.	Шатинская	
Ст. техн.	Никулочкина	

1.138.1-17.2 03100

Каркас пространственный (КП1.2-30...КП2.2-30)

Стадия	Масса	Масштаб
Р	см. табл.	
Лист	Листов 1	

ЦНИИЭП жилища

Инв.№ подл.	Подпись и дата	Взам. инв.№

Формат	Зона	Поз.	Обозначение	Наименование	Кол. на исполн. 1.138.1-17.2 04 100- –	01	02	03	04	05	06	07			Примечание
				Документация											
А3			1.138.1-17.2 04 100 СБ	Сборочный чертеж	×	×	×	×	×	×	×	×			
			1.138.1-17.2 00 000 Д21	Узел 1.1	×	×	×		×	×	×				
			1.138.1-17.2 00 000 Д22	Узел 2.1	×	×	×								
			1.138.1-17.2 00 000 Д23	Узел 2б.1					×	×	×				
			1.138.1-17.2 00 000 Д27	Узел 7.1		×	×	×		×	×	×			
			1.138.1-17.2 00 000 Д28	Узел 8.1		×	×	×							
			1.138.1-17.2 00 000 Д29	Узел 8б.1						×	×	×			
			1.138.1-17.2 00 000 Д37	Узел 19.1; 20.1	×	×	×	×		×	×	×			
				Сборочные единицы											
				Каркас плоский											
А3		1	1.138.1-17.2 00 010	КР 1	4	4	4	4	4	4	4	4			
		2	1.138.1-17.2 00 020-02	КР 21	4	4	4	4	4	4	4	4			

Н. контр.	Волкова	
Нач. отд.	Росинский	
Гл. кон. отд.	Пальман	
ГИП	Герман	
Вед. инж.	Шатинская	
Ст. техн	Никулочкина	

1.138.1-17.2 04 100

Каркас пространственный (КП 1.1-36 ... КП 3.3-368)

Стадия	Лист	Листов
Р	1	2

ЦНИИЭП жилища

Формат А4

Инв.№ подл.	Подпись и дата	Взам. инв.№

Формат	Зона	Поз.	Обозначение	Наименование	Кол. на исполн. 1.138.1-17.2 04 100- –	01	02	03	04	05	06	07			Примечание
А3		3	1.138.1-17.2 00 030-09	КР 40	2	2	2	2	2	2	2	2			
		4	1.138.1-17.2 00 040-10	КР 61	1	1	1	1	1	1	1	1			
		5	1.138.1-17.2 00 060-15	КР 116	1										
			-13	КР 114		1	1								
			-10	КР 111				1							
				Детали											
А4		6	1.138.1-17.2 00 001	Стержень гнутый АП1	4	4	4	4	4	4	4	4			
		7	1.138.1-17.2 00 002-03	Петля строповочная ПС4	2	2	2	2	2	2	2	2			
Б4		8	1.138.1-17.2 00 003-18	Ф4 Вр I ГОСТ 6727-80, ℓ=2950	2	2	2	2	2	2	2	2			0,28 кг

Рис. 1

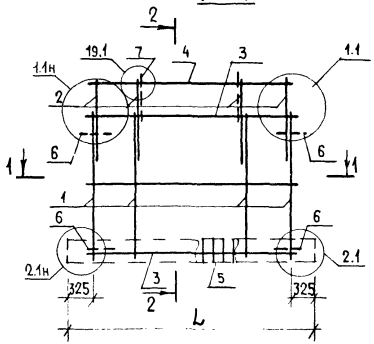

2-2

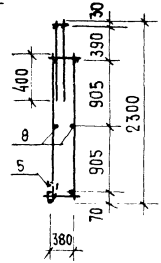

1-1

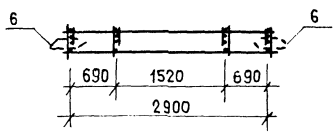

Рис. 2

Остальное-см. рис.1

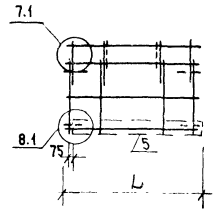

Рис.3

Остальное-см. рис.1

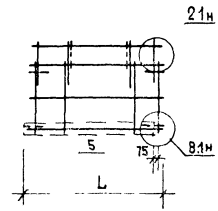

Рис.4

Остальное-см. рис.1

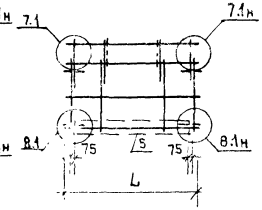

Рис.5

Остальное-см. рис.1

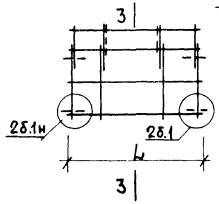

3-3

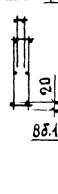

Рис 6

Остальное-см. рис.1

Рис.7

Остальное-см. рис.1

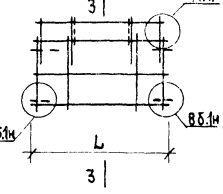

Рис.8

Остальное-см. рис.1

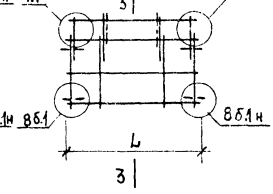

Обозначение	Марка	Рис.	L, мм	Масса, кг
1.138.1-17.2 04100	КП 1.1-36	1	3550	22,0
-01	КП 1.3-36	2	3250	21,7
-02	КП 3.1-36	3		
-03	КП 3.3-36	4	2950	21,3
-04	КП 1.1-36б	5		19,3
-05	КП 1.3-36б	6		
-06	КП 3.1-36б	7		
-07	КП 3.3-36б	8		

Н.контр.	Волкова	
Нач.отд.	Росинский	
Гл.кон.отд.	Пальман	
ГИП	Герман	
Вед.инж.	Шатинская	
Ст.техн.	Никулочкина	

1.138.1-17.2 04100 сб

Каркас пространственный (КП 1.1-36 ... КП3.3-36б) Сборочный чертеж

Стадия	Масса	Масштаб
Р	см.табл.	1:50
Лист	Листов 1	

ЦНИИЭП жилища

Инв.№ подл. | Подпись и дата | Взам.инв.№

Рис. 1

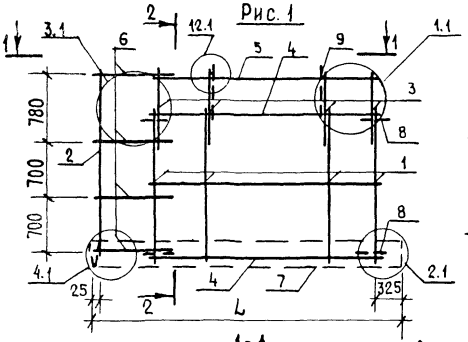

2-2

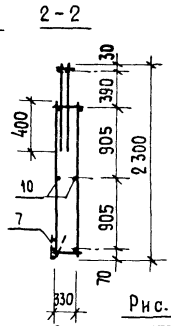

Рис. 2 – зеркальное отражение

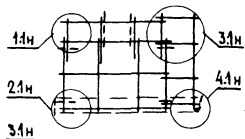

1-1

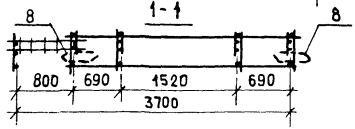

Рис. 3 – Остальное – см. рис. 1

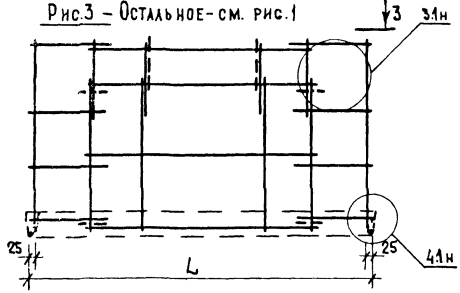

3-3

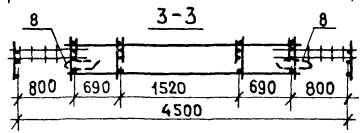

Обозначение	Марка	Рис.	L, мм	Масса, кг
1.138.1-17.2 05 100	КП 1.2-36	1	4050	29,0
-01	КП 2.1-36	2		
-02	КП 2.2-36	3	4500	34,7

Формат	Зона	Поз.	Обозначение	Наименование	Кол на испол. 1.138.1-17.2 05 100 —	01	02	Примечание
				Документация				
А3			1.138.1-17.2 00 000 Д24	Узел 1.1	X	X		
			1.138.1-17.2 00 000 Д22	Узел 2.1	X	X		
			1.138.1-17.2 00 000 Д24	Узел 3.1	X	X	X	
			1.138.1-17.2 00 000 Д25	Узел 4.1	X	X	X	
			1.138.1-17.2 00 000 Д37	Узел 19.1; 20.1	X	X	X	
				Сборочные единицы				
				Каркас плоский				
А3		1	1.138.1-17.2 00 010	КР 1	4	4	4	
		2	1.138.1-17.2 00 020	КР 10	1	1	2	
		3	-02	КР 21	4	4	4	
		4	1.138.1-17.2 00 030-09	КР 40	2	2	2	
		5	1.138.1-17.2 00 040-10	КР 61	1	1	1	
		6	1.138.1-17.2 00 050-01	КР 82	4	4	8	
		7	1.138.1-17.2 00 060-21	КР 122	1	1		
			-25	КР 126			1	
				Детали				
А4		8	1.138.1-17.2 00 001	Стержень гнутый АП1	4	4	4	
		9	1.138.1-17.2 00 002-04	Петля строповочная ПС5	2	2	2	
Б4		10	1.138.1-17.2 00 003-18	Ф4 Вр1 ГОСТ 6727-80, ℓ=2950	2	2	2	0,27 кг

Н. контр.	Волкова	
Нач. отд.	Росинский	
Гл. кон. отд.	Пальман	
ГИП	Герман	
Вед. инж.	Шатинская	
Ст. техн.	Никулочкина	

1.138.1-17.2 05 100

Каркас пространственный (КП 1.2-36... КП 2.2-36)

Стадия	Масса	Масштаб
Р	см. табл.	
Лист	Листов 1	

ЦНИИЭП жилища

Инв. № подл. | Подпись и дата | Взам. инв. №

Инв.№ подл.	Подпись и дата	Взам. инв.№

Формат	Зона	Поз.	Обозначение	Наименование	Кол. на исполн. 1.138.1-17.2 06 100- —	01	02	03							Примечание
				Документация											
А3			1.138.1-17.2 06 100 СБ	Сборочный чертеж	×	×	×	×							
			1.138.1-17.2 00 000 Д21	Узел 1.1	×	×	×	×							
			1.138.1-17.2 00 000 Д22	Узел 2.1	×		×	×							
			1.138.1-17.2 00 000 Д23	Узел 2б.1		×	×	×							
			1.138.1-17.2 00 000 Д37	Узел 19.1; 20.1	×	×	×	×							
				Сборочные единицы											
				Каркас плоский											
А3		1	1.138.1-17.2 00 010	КР 1	8	8	8	8							
		2	1.138.1-17.2 00 020-02	КР 21	8	8	8	8							
		3	1.138.1-17.2 00 030-14	КР 45	2	2	2	2							

Н.контр.	Волкова	
Нач.отд.	Росинский	
Гл.кон.отд.	Пальман	
ГИП	Герман	
Вед.инж.	Шатинская	
Ст.техн.	Никулочкина	

1.138.1-17.2 06 100

Каркас пространственный (КП1.1-60... КП1.1-60-1л)

Стадия	Лист	Листов
Р	1	2

ЦНИИЭП жилища

Формат А4

Инв.№ подл.	Подпись и дата	Взам. инв.№

Формат	Зона	Поз.	Обозначение	Наименование	Кол. на исполн. 1.138.1-17.2 06 100- —	01	02	03							Примечание
А3		4	1.138.1-17.2 00 040-14	КР 65	1	1	1	1							
		5	1.138.1-17.2 00 060-30	КР 131	1										
			-12	КР 113			1	1							
				Детали											
А4		6	1.138.1-17.2 00 001	Стержень гнутый АП1	4	4	4	4							
		7	1.138.1-17.2 00 002-03	Петля строповочная ПС4	4	4	4	4							
Б4		8	1.138.1-17.2 00 003-57	Ф4Вр I ГОСТ 6727-80, ℓ=5350	2	2	2	2							0,49 кг

21323-01 86

1.138.1-17.2 06 100

Лист 2

Рис.1

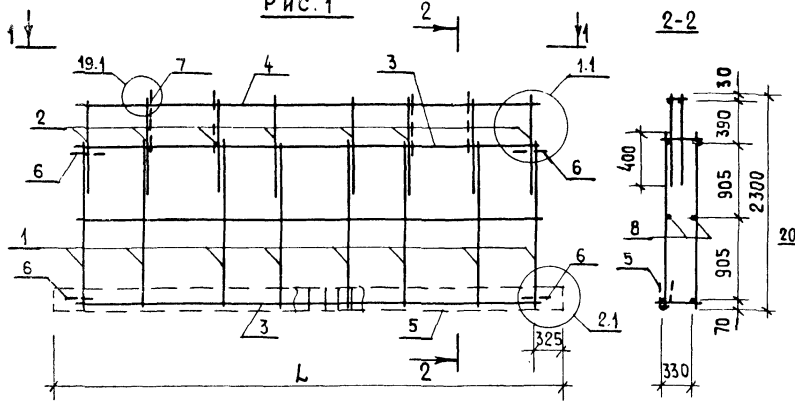

1-1

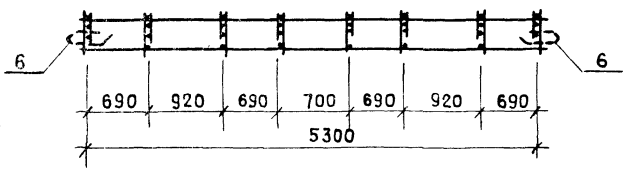

Рис.2

Остальное - см. рис.1

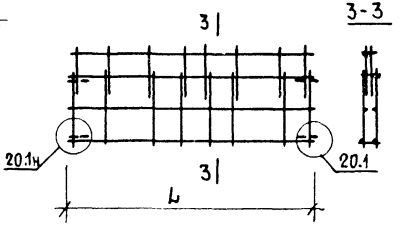

Рис.3

Остальное см. рис. 1

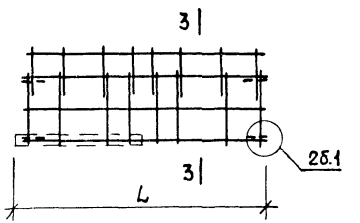

Рис.4

Остальное - см. рис.1

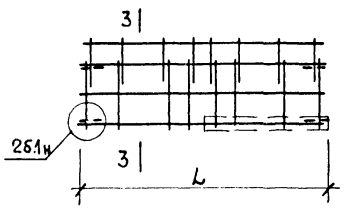

Обозначение	Марка	Рис.	L, мм	Масса, кг
1.138.1-17.2 06 100	КП 1.1-60	1	5950	40,3
-01	КП 1.1-60б	2	5350	35,8
-02	КП 1.1-60-1	3	5650	30,1
-03	КП 1.1-60-1л	4		

Н.контр.	Волкова	
Нач.отд.	Росинский	
Гл.конс.отд.	Пальман	
ГИП	Герман	
Вед.инж.	Шатинская	
Ст.техн.	Никулочкина	

1.138.1-17.2 06 100 СБ

Каркас пространственный (КП 1.1-60 ... КП 1.1-60-1л) Сборочный чертеж

Стадия	Масса	Масштаб
Р	см.табл	1:50
Лист	Листов 1	

ЦНИИЭП жилища

Инв.№ подл. | Подпись и дата | Взам.инв.№

Инв. № подл.	Подпись и дата	Взам. инв. №

Формат	Зона	Поз.	Обозначение	Наименование	Кол. на испол. 1.138.1-17.2 07100- —	01	Примечание
				Документация			
А3			1.138.1-17.2 07100 СБ	Сборочный чертеж	×	×	
			1.138.1-17.2 00 000 Д21	Узел 1.1	×	×	
			1.138.1-17.2 00 000 Д22	Узел 2.1	×	×	
			1.138.1-17.2 00 000 Д24	Узел 3.1	×	×	
			1.138.1-17.2 00 000 Д25	Узел 4.1	×	×	
			1.138.1-17.2 00 000 Д37	Узел 19.1; 20.1	×	×	
				Сборочные единицы			
				Каркас плоский			
А3		1	1.138.1-17.2 00 010	КР 1	8	8	
		2	1.138.1-17.2 00 020	КР 10	1	1	
		3	-02	КР 21	8	8	

Н. контр	Волкова	
Нач. отд.	Росинский	
Гл. кон. отд.	Пальман	
ГИП	Герман	
Вед. инж.	Шатинская	
Ст. техн.	Никулочкина	

1.138.1-17.2 07100

Каркас пространственный (КП 1.2-60; КП 2.1-60)

Стадия	Лист	Листов
Р	1	2

ЦНИИЭП жилища

Формат А4

Инв. № подл.	Подпись и дата	Взам. инв. №

Формат	Зона	Поз.	Обозначение	Наименование	Кол. на испол. 1.138.1-17.2 07100- —	01	Примечание
А3		4	1.138.1-17.2 00 030-14	КР 45	2	2	
		5	1.138.1-17.2 00 040-14	КР 65	1	1	
		6	1.138.1-17.2 00 050-01	КР 82	4	4	
		7	1.138.1-17.2 00 060-38	КР 139	1	1	
				Детали			
А4		8	1.138.1-17.2 00 001	Стержень гнутый АП1	4	4	
		9	1.138.1-17.2 00 002-03	Петля строповочная ПС4	4	4	
Б4		10	1.138.1-17.2 00 003-57	Ф4 Вр I ГОСТ 6727-80, ℓ=5350	2	2	0,49 кг

21323-01 88

1.138.1-17.2 07100

Лист 2

Рис. 1

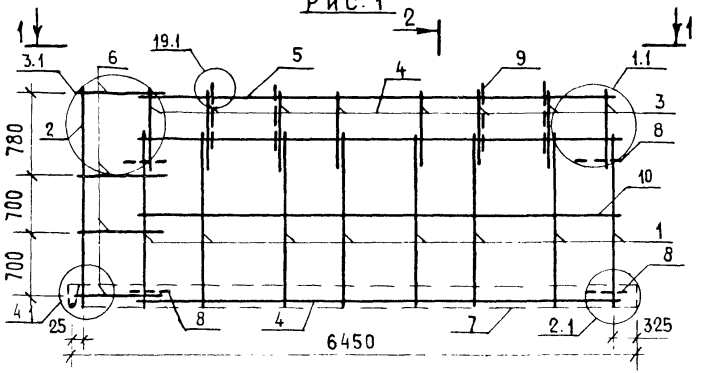

2-2

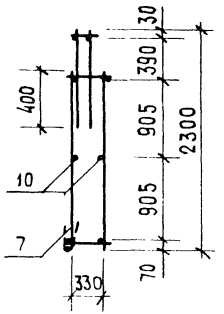

Рис. 2 – ЗЕРКАЛЬНОЕ ОТРАЖЕНИЕ

Остальное-см. рис. 1

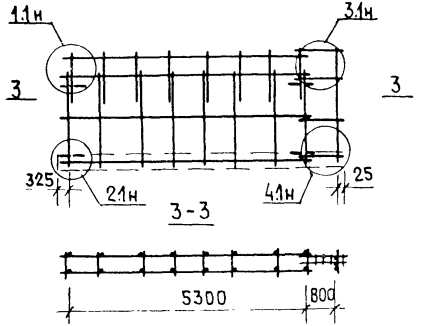

2

1-1

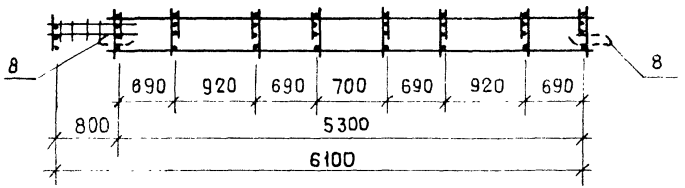

Обозначение	Марка	Рис.
1.138.1-17.2 07 100	КП1.2-60	1
-01	КП 2.1-60	2

Н.контр.	Волкова	
Нач.отд.	Росинский	
Гл.кон.отд	Пальман	
ГИП	Герман	
Вед.инж.	Шатинская	
Ст.техн.	Никулочкина	

1.138.1-17.2 07 100 сб

Каркас пространственный (КП 1.2-60; КП 2.1-60) Сборочный чертеж

Стадия	Масса	Масштаб
Р	46,0	1:50
Лист	Листов 1	

ЦНИИЭП жилища

Инв.№ подл. | Подпись и дата | Взам.инв.№

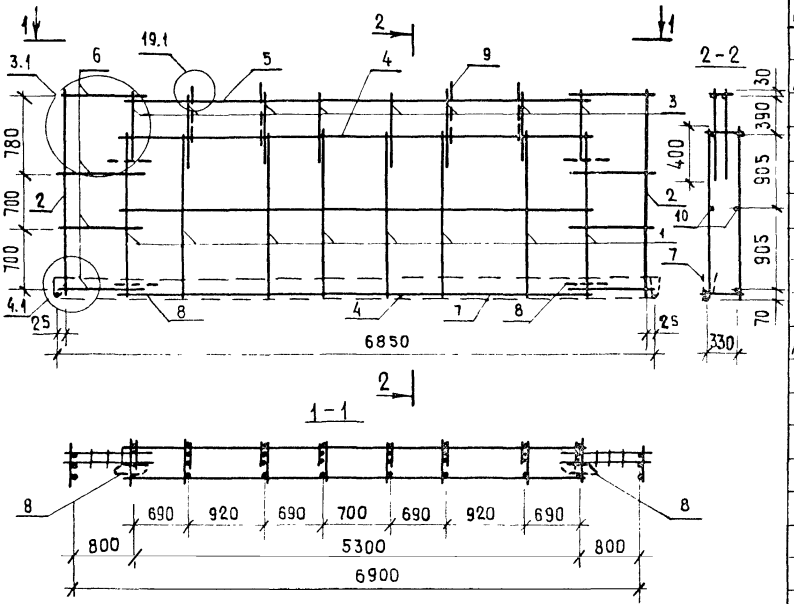

Формат	Зона	Поз.	Обозначение	Наименование	Кол. на испол. 1.138.1-17.2 08 100 —			Примечание
				Документация				
А3			1.138.1-17.2 00 000 Д24	Узел 3.1	×			
			1.138.1-17.2 00 000 Д25	Узел 4.1	×			
			1.138.1-17.2 00 000 Д37	Узел 19.1; 20.1	×			
				Сборочные единицы				
				Каркас плоский				
А3		1	1.138.1-17.2 00 010	КР 1	8			
		2	1.138.1-17.2 00 020	КР 10	2			
		3	-02	КР 21	8			
		4	1.138.1-17.2 00 030-14	КР 45	2			
		5	1.138.1-17.2 00 040-14	КР 65	1			
		6	1.138.1-17.2 00 050-01	КР 82	8			
		7	1.138.1-17.2 00 060-43	КР 144	1			
				Детали				
А4		8	1.138.1-17.2 00 001	Стержень гнутый АП1	4			
		9	1.138.1-17.2 00 002-03	Петля строповочная ПС4	4			
Б4		10	1.138.1-17.2 00 003-57	Ф4 Вр1, ГОСТ 6727-80, ℓ=5350	2			0,49 кг

Обозначение	Марка
1.138.1-17.2 08 100	КП2.2-60

Н. контр.	Волкова	
Нач. отд.	Росинский	
Гл. кон. от.	Пальман	
ГИП	Герман	
Вед. инж.	Шатинская	
Ст. техн.	Никулочкина	

1.138.1-17.2 08 100

Каркас пространственный КП2.2-60

Стадия	Масса	Масштаб
Р	50,9	1:50
Лист	Листов 1	

ЦНИИЭП жилища

21323-01 90 Формат А3

Инв.№ подл. | Подпись и дата | Взам. инв.№

Инв.№ подл.	Подпись и дата	Взам.инв.№

Формат	Зона	Поз.	Обозначение	Наименование	Кол. на исполн. 1.138.1-17.2 09 100- —	01	02	03							Примечание
				Документация											
А3			1.138.1-17.2 09 100 СБ	Сборочный чертеж	×	×	×	×							
			1.138.1-17.2 00 000 Д21	Узел 1.1	×	×	×	×							
			1.138.1-17.2 00 000 Д22	Узел 2.1	×			×							
			1.138.1-17.2 00 000 Д23	Узел 26.1		×	×								
			1.138.1-17.2 00 000 Д27	Узел 7.1	×	×	×	×							
			1.138.1-17.2 00 000 Д28	Узел 8.1	×		×								
			1.138.1-17.2 00 000 Д29	Узел 86.1		×		×							
			1.138.1-17.2 00 000 Д37	Узел 19.1; 20.1	×	×	×	×							
				Сборочные единицы											
				Каркас плоский											
А3		1	1.138.1-17.2 00 010	КР 1	8	8	8	8							
		2	1.138.1-17.2 00 020-02	КР 21	8	8	8	8							
		3	1.138.1-17.2 00 030-14	КР 45	2	2	2	2							

Н.контр.	Волкова	
Нач.отд.	Росинский	
Гл.кон.отд.	Пальман	
ГИП	Герман	
Вед.инж.	Шатинская	
Ст.техн.	Никулочкина	

1.138.1-17.2 09 100

Каркас пространственный (КП1.3-60... КП1.3-60-1л)

Стадия	Лист	Листов
Р	1	2

ЦНИИЭП жилища

Формат А4

Инв.№ подл.	Подпись и дата	Взам.инв.№

Формат	Зона	Поз.	Обозначение	Наименование	Кол. на исполн. 1.138.1-17.2 09 100- —	01	02	03							Примечание
А3		4	1.138.1-17.2 00 040-14	КР 65	1	1	1	1							
		5	1.138.1-17.2 00 060-27	КР 128	1										
			-09	КР 110			1								
			-12	КР 113				1							
				Детали											
А4		6	1.138.1-17.2 00 001	Стержень гнутый АП1	4	4	4	4							
		7	1.138.1-17.2 00 002-03	Петля строповочная ПС4	4	4	4	4							
Б4		8	1.138.1-17.2 00 003-57	Ф4 Вр-I ГОСТ6727-80, ℓ=5350	2	2	2	2							0,49 кг

Рис.1

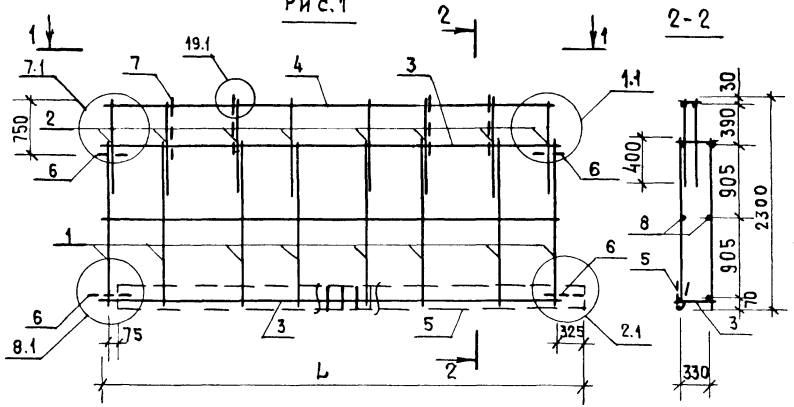

1-1

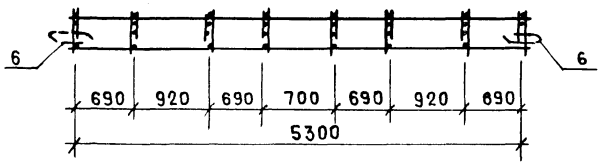

Рис.2

Остальное-см рис.1

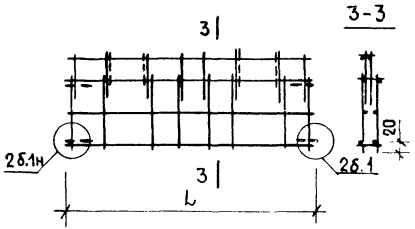

Рис.3

Остальное-см. рис.1

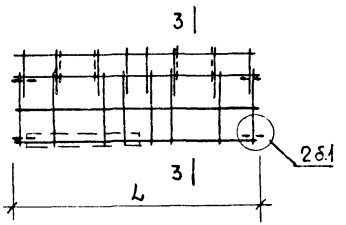

Рис.4

Остальное-см. рис.1

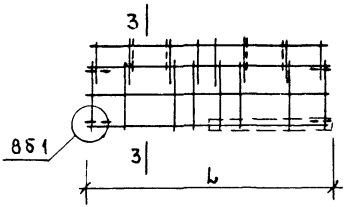

Обозначение	Марка	Рис.	L, мм	Масса, кг
1.138.1-17.2 09100	КП1.3-60	1	5650	40,0
-01	КП1.3-60б	2	5350	35,8
-02	КП1.3-60-1	3		37,7
-03	КП1.3-60-1л	4	5650	38,1

Н.контр.	Волкова	
Нач.отд	Росинский	
Гл.конс.отд	Лальман	
ГИП	Герман	
Вед.инж.	Шатинская	
Ст.техн.	Никулочкина	

1.138.1-17.2 09100СБ

Каркас пространственный (КП1.3-60 ... КП1.3-60-1л)

Сборочный чертеж

Стадия	Масса	Масштаб
Р	см.табл.	1:50
Лист	Листов 1	

ЦНИИЭП жилища

Инв. № подл.	Подпись и дата	Взам. инв. №

Формат	Зона	Поз.	Обозначение	Наименование	Кол. на исполн. 1.138.1-17.2 09 200-										Примечание
					—	01	02	03							
				Документация											
А3			1.138.1-17.2 09 200 СБ	Сборочный чертеж	×	×	×	×							
			1.138.1-17.2 00 000 Д 21	Узел 1.1	×	×	×	×							
			1.138.1-17.2 00 000 Д 22	Узел 2.1	×		×								
			1.138.1-17.2 00 000 Д 23	Узел 2б.1		×		×							
			1.138.1-17.2 00 000 Д 27	Узел 7.1	×	×	×	×							
			1.138.1-17.2 00 000 Д 28	Узел 8.1	×			×							
			1.138.1-17.2 00 000 Д 29	Узел 8б.1		×	×								
			1.138.1-17.2 00 000 Д 37	Узел 19.1; 20.1	×	×	×	×							
				Сборочные единицы											
				Каркас плоский											
А3		1	1.138.1-17.2 00 010	КР 1	8	8	8	8							
		2	1.138.1-17.2 00 020-02	КР 21	8	8	8	8							

Н. контр.	Волкова	
Нач. отд.	Росинский	
Гл. кон. отд.	Пальман	
ГИП	Герман	
Вед. инж.	Шатинская	
Ст. техн.	Никулочкина	

1.138.1-17.2 09 200

Каркас пространственный (КП 3.1-60 .. КП 3.1-6С-1А)

Стадия	Лист	Листов
Р	1	2

ЦНИИЭП жилища

Формат А4

Инв. № подл.	Подпись и дата	Взам. инв. №

Формат	Зона	Поз.	Обозначение	Наименование	Кол. на исполн. 1.138.1-17.2 09 200-										Примечание
					—	01	02	03							
А3		3	1.138.1-17.2 00 030-14	КР 45	2	2	2	2							
		4	1.138.1-17.2 00 040-14	КР 65	1	1	1	1							
		5	1.138.1-17.2 00 060-27	КР 128	1										
			-12	КР 113			1								
			-09	КР 11С				1							
				Детали											
А4		6	1.138.1-17.2 00 001	Стержень гнутый АП1	4	4	4	4							
		7	1.138.1-17.2 00 002-03	Петля строповочная ПС4	4	4	4	4							
Б4		8	1.138.1-17.2 00 003-57	Ф4ВрI ГОСТ 6727-80, ℓ=5350	2	2	2	2							0,49 кг

1.138.1-17.2 09 200

Лист 2

Рис.1

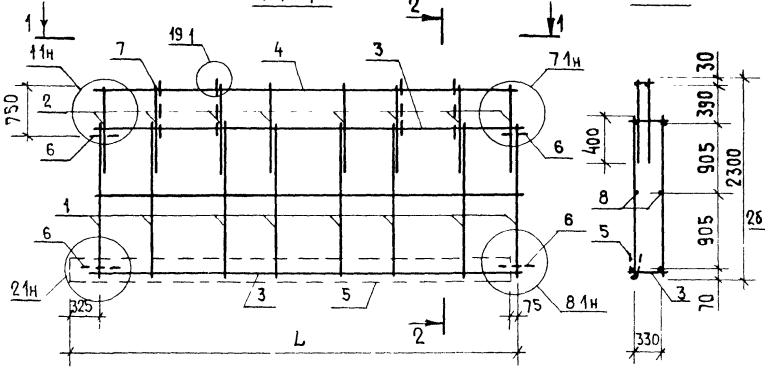

1-1

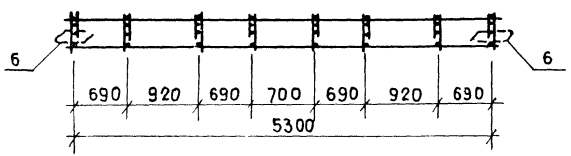

Рис 2

Остальное-см. рис.1

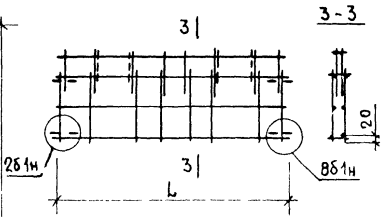

Рис.3

Остальное-см. рис.1

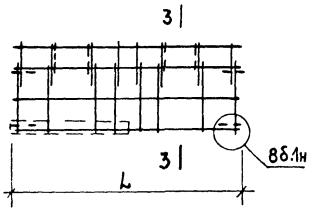

Рис 4

Остальное-см. рис.1

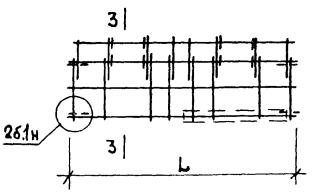

Обозначение	Марка	Рис.	L, мм	Масса, кг
1131.1-17.2 09 200	КП 3.1-60	1	5650	40,0
-01	КП 3.1-60б	2	5350	35,8
-02	КП 3.1-60-1	3	5650	38,1
-03	КП 3.1-60-1л	4	5350	37,7

Н контр	Волкова	
Нач отд	Росинский	
Гл конотд	Пальман	
ГИП	Герман	
Вед инж	Шатинская	
Ст техн	Никулочкина	

1138.1-17.2 09 200 СБ

Каркас пространственный (КП 3.1-60 ... КП 3.1-60-1л)

Сборочный чертеж

Стадия	Масса	Масштаб
Р	см табл	1:50
Лист	Листов 1	

ЦНИИЭП жилища

Инв. № подл | Подпись и дата | Взам. инв. №

Формат	Зона	Поз.	Обозначение	Наименование	Кол. на исполн. 1.138.1-17.2 10100– —	01	02	03	Примечание
				Документация					
А3			1.138.1-17.2 10100 СБ	Сборочный чертеж	×	×	×	×	
			1.138.1-17.2 00000 Д27	Узел 7.1	×	×	×	×	
			1.138.1-17.2 00000 Д28	Узел 8.1	×		×	×	
			1.138.1-17.2 00000 Д29	Узел 8б.1		×	×	×	
			1.138.1-17.2 00000 Д37	Узел 19.1; 20.1	×	×	×	×	
				Сборочный чертеж					
				Каркас плоский					
А3		1	1.138.1-17.2 00010	КР 1	8	8	8	8	
		2	1.138.1-17.2 00020–02	КР 21	8	8	8	8	
		3	1.138.1-17.2 00030–14	КР 45	2	2	2	2	

Н. контр.	Волкова	
Нач. отд.	Росинский	
Гл. констр.	Пальман	
ГИП	Герман	
Вед. инж.	Шатинская	
Ст. техн.	Кикалочкина	

1.138.1-17.2 10100

Каркас пространственный (КП3.3-60... КП3.3-60-1л)

Стадия	Лист	Листов
Р	1	2

ЦНИИЭП жилища

Формат А4

Инв. № подл | Подпись и дата | Взам. инв. №

Формат	Зона	Поз.	Обозначение	Наименование	Кол. на исполн. 1.138.1-17.2 10100– —	01	02	03	Примечание
А3		4	1.138.1-17.2 00040-14	КР 65	1	1	1	1	
		5	-24	КР 125	1				
			-09	КР 110			1	1	
				Детали					
А4		6	1.138.1-17.2 00001	Стержень гнутый АП1	4	4	4	4	
		7	1.138.1-17.2 00002-03	Петля строповочная ПС4	4	4	4	4	
Б4		8	1.138.1-17.2 00003-57	Ф4 Вр I ГОСТ 6727-80, l=5350	2	2	2	2	0,49 кг

Рис.1

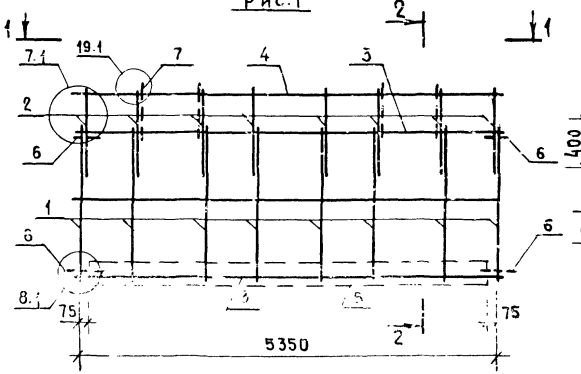

Рис.2

Остальное-см. рис.1

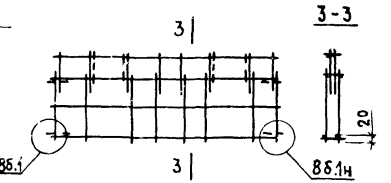

Рис.3

Остальное-см. рис.1

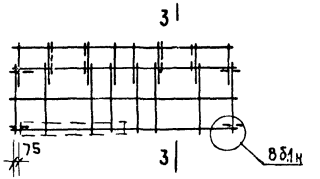

Рис.4

Остальное-см рис 1

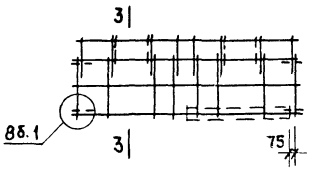

Обозначение	Марка	Рис.	Масса, кг
1.138.1-17.2 10 100	КП3.3-60	1	36,9
-01	КП3.3-60б	2	35,8
-02	КП3.3-60-1	3	37,7
-03	КП3.3-60-1л	4	

Н. контр.	Волкова	
Нач. отд.	Росинский	
Гл. конструктор	Пальман	
ГИП	Герман	
Вед. инж.	Шатинская	
Ст. техн.	Никзлочкина	

1.138.1-17.2 10 100 СБ

Каркас пространственный (КП3.3-60... КП3.3-60-1л) Сборочный чертеж

Стадия	Масса	Масштаб
Р	СМ. ТАБЛ.	1:50
Лист	Листов 1	

ЦНИИЭП жилища

Инв. № подл. | Подпись и дата | Взам. инв. №

Инв.№ подл.	Подпись и дата	Взам.инв.№

Формат	Зона	Поз.	Обозначение	Наименование	Кол.на исполн. 1.138.1-17.2 11100- —	01	02	03	04	05					Примечание
				Документация											
А3			1.138.1-17.2 11100 СБ	Сборочный чертеж	×	×	×	×	×	×					
			1.138.1-17.2 00000 Д21	Узел 1.1	×	×	×	×	×	×					
			1.138.1-17.2 00000 Д22	Узел 2.1	×		×	×	×	×					
			1.138.1-17.2 00000 Д23	Узел 26.1		×	×	×	×	×					
			1.138.1-17.2 00000 Д37	Узел 19.1; 20.1	×	×	×	×	×	×					
				Сборочные единицы											
				Каркас плоский											
А3		1	1.138.1-17.2 00010	КР 1	8	8	8	8	8	8					
		2	1.138.1-17.2 00020-02	КР 21	8	8	8	8	8	8					
		3	1.138.1-17.2 00030-15	КР 46	2	2	2	2	2	2					
		4	1.138.1-17.2 00040-15	КР 66	1	1	1	1	1	1					

Н.контр	Волкова		1.138.1-17.2 11100
Нач.отд	Росинский		Каркас пространственный (КП 1.1-66 ... КП 1.1-66-2л)
Рук.сект	Пальман		Стадия: Р; Лист: 1; Листов: 2
ГИП	Герман		ЦНИИЭПжилища
Вед.инж.	Шатинская		
Ст.техн.	Никулочкина		

Формат А4

Инв.№ подл.	Подпись и дата	Взам.инв.№

Формат	Зона	Поз.	Обозначение	Наименование	Кол.на исполн. 1.138.1-17.2 11100- —	01	02	03	04	05					Примечание
А3		5	1.138.1-17.2 00060-35	КР 136	1										
			-12	КР 113			1	1							
			-15	КР 116					1	1					
				Детали											
А4		6	1.138.1-17.2 00001	Стержень гнутый АП1	4	4	4	4	4	4					
		7	1.138.1-17.2 00002-03	Петля строповочная ПС4	4	4	4	4	4	4					
Б4		8	1.138.1-17.2 00003-36	Ф4 Вр I ГОСТ 6727-80, ℓ=5950	2	2	2	2	2	2					0,55 кг

Рис.1

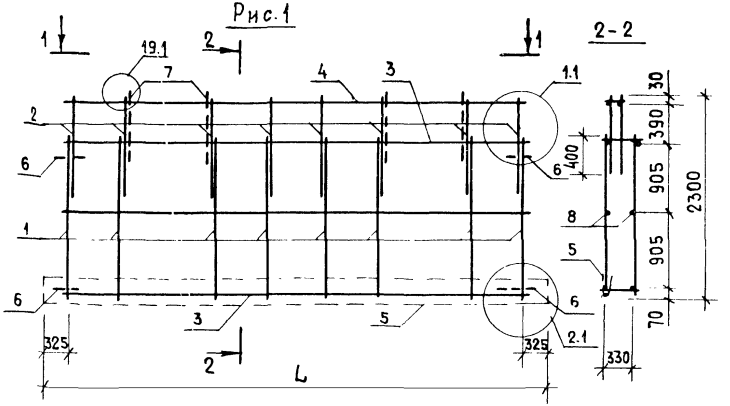

Рис.2

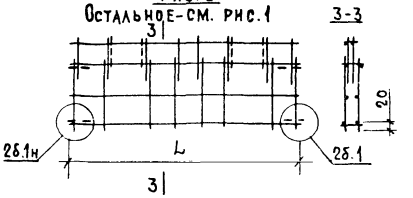

Рис.3

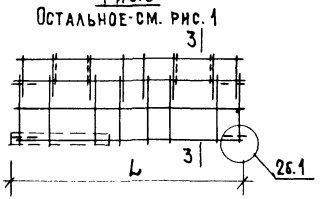

Рис.4

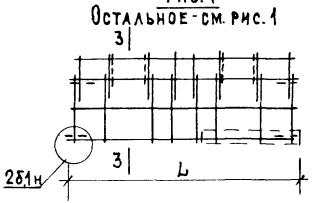

Рис.5

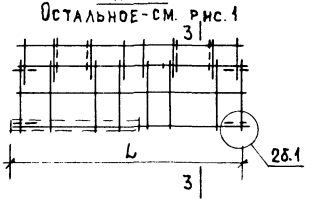

Рис.6

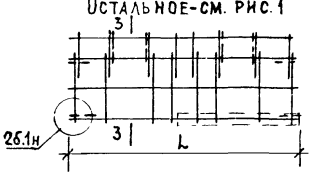

Обозначение	Марка	Рис.	L, мм	Масса, кг
1.136.1-17.2 11 100	КП 1.1-66	1	6550	41,8
-01	КП 1.1-66б	2	5950	36,8
-02	КП 1.1-66-1	3	6250	39,1
-03	КП 1.1-66-1л	4		
-04	КП 1.1-66-2	5		39,6
-05	КП 1.1-66-2л	6		

Н.контр.	Волкова	
Нач.отд	Росинский	
Гл.конс.отд	Пальман	
ГИП	Герман	
Вед.инж	Шатинская	
Ст.техн.	Никулочкина	

1.138.1-17.2 11 100 СБ

Каркас пространственный (КП 1.1-66 ... КП 1.1-66-2л) Сборочный чертеж

Стадия	Масса	Масштаб
Р	см.табл.	1:50
Лист	Листов 1	

ЦНИИЭП жилища

21323-01 98 Формат А3

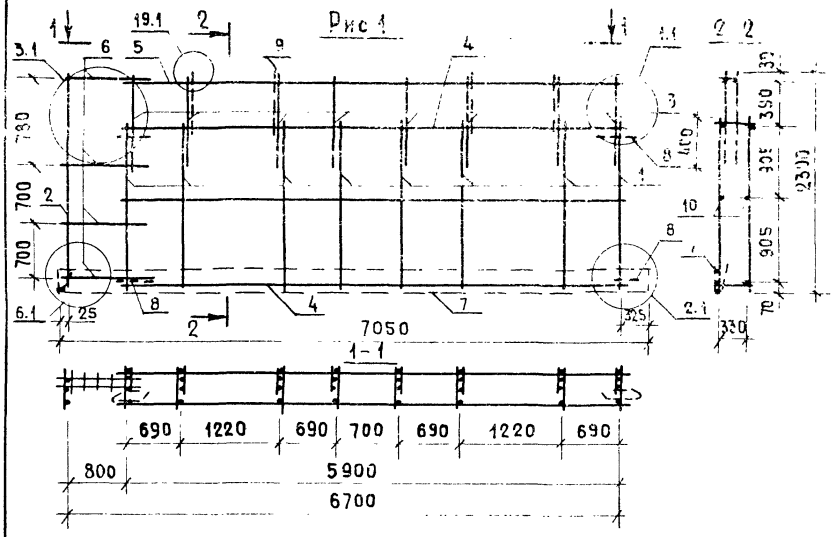

Рис. 2 –

ЗЕРКАЛЬНОЕ ОТРАЖЕНИЕ

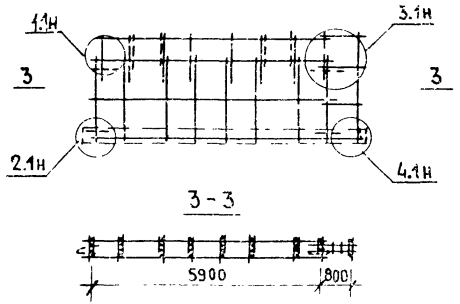

Обозначение	Марка	Рис.	Масса, кг
1.138.1-17.2 12 100	КП1.2-66	1	47,5
-01	КП2.1-66	2	

Формат	Зона	Поз.	Обозначение	Наименование	Кол на испол. —	Кол на испол. 01	Примечание
				Документация			
А3			1.138.1-17.2 00 000 Д21	Узел 1.1	×	×	
			1.138.1-17.2 00 000 Д22	Узел 2.1	×	×	
			1.138.1-17.2 00 000 Д24	Узел 3.1	×	×	
			1.138.1-17.2 00 000 Д25	Узел 4.1	×	×	
			1.138.1-17.2 00 000 Д37	Узел 19.1; 20.1	×	×	
				Сборочные единицы			
				Каркас плоский			
А3		1	1.138.1-17.2 00 010	КР 1	8	8	
		2	1.138.1-17.2 00 020	КР 10	1	1	
		3	-02	КР 21	8	8	
		4	1.138.1-17.2 00 030-15	КР 46	2	2	
		5	1.138.1-17.2 00 040-15	КР 66	1	1	
		6	1.138.1-17.2 00 050-01	КР 82	4	4	
		7	1.138.1-17.2 00 060-42	КР 143	1	1	
				Детали			
А4		8	1.138.1-17.2 00 001	Стержень гнутый АП1	4	4	
		9	1.138.1-17.2 00 002-03	Петля строповочная ПС4	4	4	
Б4		10	1.138.1-17.2 00 003-36	Ф4 Вр I ГОСТ 6727-80, ℓ=5950	2	2	0,55кг

Н.контр.	Волкова	
Нач.отд.	Росинский	
Гл.кон.отд.	Пальман	
ГИП	Герман	
Вед.инж.	Шатинская	
Ст.техн.	Никулочкина	

1.138.1-17.2 12 100

Каркас пространственный (КП1.2-66; КП2.1-66)

Стадия	Масса	Масштаб
Р	см.табл.	1:50
Лист	Листов 1	

ЦНИИЭПжилища

Инв.№ подл. | Подпись и дата | Взам.инв.№

Фурмат А3

Зона	Поз.	Обозначение	Наименование	Кол. на исполн. 1.138.1-17.2 13100-										Примечание
				–	01	02	03	04	05					
			Документация											
		1.138.1-17.2 13100 СБ	Сборочный чертеж	×	×	×	×	×	×					
		1.138.1-17.2 00000 Д21	Узел 1.1	×	×	×	×	×	×					
		1.138.1-17.2 00000 Д22	Узел 2.1	×			×		×					
		1.138.1-17.2 00000 Д23	Узел 2б.1		×	×		×						
		1.138.1-17.2 00000 Д27	Узел 7.1	×	×	×	×	×	×					
		1.138.1-17.2 00000 Д28	Узел 8.1	×		×		×						
		1.138.1-17.2 00000 Д29	Узел 8б.1		×		×		×					
		1.138.1-17.2 00000 Д37	Узел 19.1; 20.1	×	×	×	×	×	×					
			Сборочные единицы											
			Каркас плоский											
3	1	1.138.1-17.2 00010	КР 1	8	8	8	8	8	8					
	2	1.138.1-17.2 00020 – 02	КР 21	8	8	8	8	8	8					
	3	1.138.1-17.2 00030 – 15	КР 46	2	2	2	2	2	2					

Н.контр.	Волкова	
Нач.отд.	Росинский	
Гл.конструктор	Пальман	
ГИП	Герман	
Вед.инж.	Шатинская	
Ст.техн.	Никалочкина	

1.138.1-17.2 13100

Каркас пространственный (КП 1.3-66 ... КП 1.3-66 – 2л)

Стадия	Лист	Листов
Р	1	2

ЦНИИЭП жилища

Формат А4

Инв.№ подл. | Подпись и дата | Взам.инв.№

Формат	Зона	Поз.	Обозначение	Наименование	Кол. на исполн. 1.138.1-17.2 13100-										Примечание
					–	01	02	03	04	05					
А3		4	1.138.1-17.2 00040 – 15	КР 66	1	1	1	1	1	1					
		5	1.138.1-17.2 00060 – 31	КР 132	1										
		3	-09	КР 110			1								
		4	-12	КР 113				1							
		5	-13	КР 114					1						
			-15	КР 116						1					
				Детали											
А4		6	1.138.1-17.2 00001	Стержень гнутый АП1	4	4	4	4	4	4					
		7	1.138.1-17.2 00002-03	Петля строповочная ПС4	4	4	4	4	4	4					
Б4		8	1.138.1-17.2 00003-36	Ф4 Вр I ГОСТ 6727-80, ℓ=5950	2	2	2	2	2	2					0,55 кг

Рис. 1

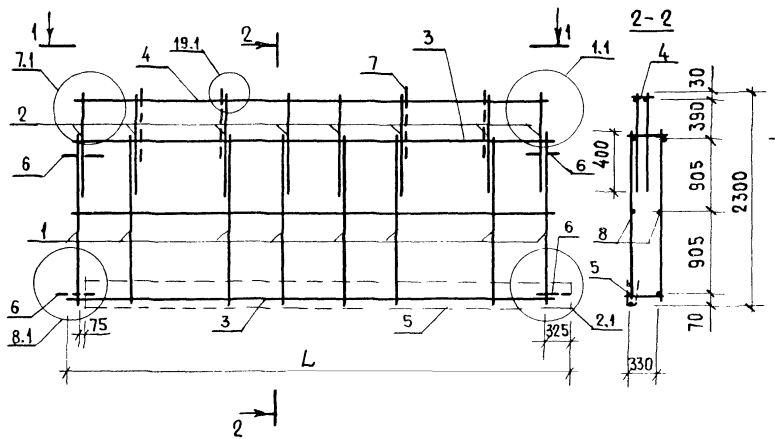

1 - 1

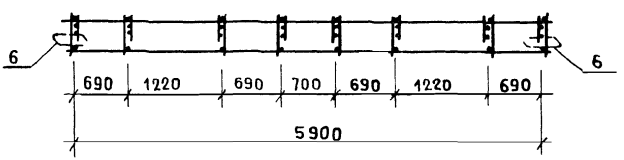

Рис. 2

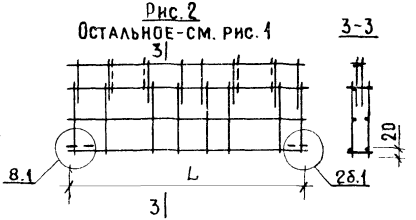

Рис. 3

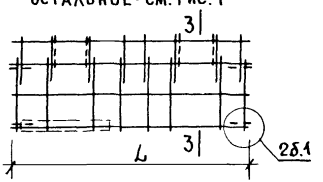

Рис. 4

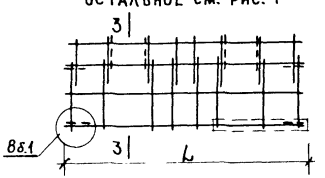

Рис. 5

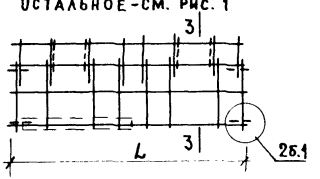

Рис. 6

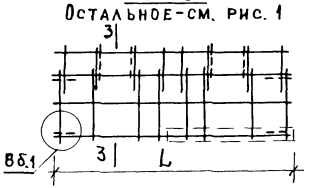

Обозначение	Марка	Рис.	L, мм	Масса, кг
1.138.1-17.2 13100	КП 1.3-66	1	6250	41,5
-01	КП 1.3-66δ	2	5950	36,8
-02	КП 1.3-66-1	3		38,8
-03	КП 1.3-66-1л	4	6250	39,1
-04	КП 1.3-66-2	5	5950	39,2
-05	КП 1.3-66-2л	6	6250	39,6

Н. контр.	Волкова	
Нач. отд.	Росинский	
Гл. констр.	Пальман	
ГИП	Герман	
Вед. инж.	Шатинская	
Ст. техн.	Никулочкина	

1.138.1-17.2 13100 СБ

Каркас пространственный (КП 1.3-66 ... КП 1.3-66-2л) Сборочный чертеж

Стадия	Масса	Масштаб
Р	см. табл.	1:50
Лист	Листов 1	

ЦНИИЭП жилища

Инв. № подл. | Подпись и дата | Взам. инв. №

Инв. № подл.	Подпись и дата	Взам. инв. №

Формат	Зона	Поз.	Обозначение	Наименование	Кол. на исполн. 1.138.1-17.2 14 100 –										Примечание
					–	01	02	03	04	05					
				Документация											
А3			1.138.1-17.2 14 100 СБ	Сборочный чертеж	×	×	×	×	×	×					
			1.138.1-17.2 00 000 Д21	Узел 1.1	×	×	×	×	×	×					
			1.138.1-17.2 00 000 Д22	Узел 2.1	×			×		×					
			1.138.1-17.2 00 000 Д23	Узел 26.1		×	×		×						
			1.138.1-17.2 00 000 Д27	Узел 7.1	×	×	×	×	×	×					
			1.138.1-17.2 00 000 Д28	Узел 8.1	×		×		×						
			1.138.1-17.2 00 000 Д29	Узел 86.1		×		×		×					
			1.138.1-17.2 00 000 Д37	Узел 19.1; 20.1	×	×	×	×	×	×					
				Сборочные единицы											
				Каркас плоский											
А3		1	1.138.1-17.2 00 010	КР 1	8	8	8	8	8	8					
		2	1.138.1-17.2 00 020 – 02	КР 21	8	8	8	8	8	8					
		3	1.138.1-17.2 00 030 – 15	КР 46	2	2	2	2	2	2					

Н. контр.	Волкова		1.138.1-17.2 14 100
Нач. отд.	Росинский		Каркас пространственный (КП 3.1-66 ... КП 3.1-66-2)
Гл. конст.	Пальман		Стадия: Р; Лист: 1; Листов: 2
ГИП	Герман		ЦНИИЭП жилища
Вед. инж.	Шатинская		
Ст. техн.	Никулочкина		

Формат А4

Инв. № подл.	Подпись и дата	Взам. инв. №

Формат	Зона	Поз.	Обозначение	Наименование	Кол. на исполн. 1.138.1-17.2 14 100 –										Примечание
					–	01	02	03	04	05					
А3		4	1.138.1-17.2 00 040-15	КР 66	1	1	1	1	1	1					
		5	1.138.1-17.2 00 060-31	КР 132	1										
			-09	КР 110			1								
			-12	КР 113				1							
			-13	КР 114					1						
			-15	КР 116						1					
				Детали											
А4		6	1.138.1-17.2 00 001	Стержень гнутый АП1	4	4	4	4	4	4					
		7	1.138.1-17.2 00 002-03	Петля строповочная ПС4	4	4	4	4	4	4					
Б4		8	1.138.1-17.2 00 003-36	Ф4 Вр I ГОСТ 6727-80; ℓ=5950	2	2	2	2	2	2					0,55 кг

Рис.1

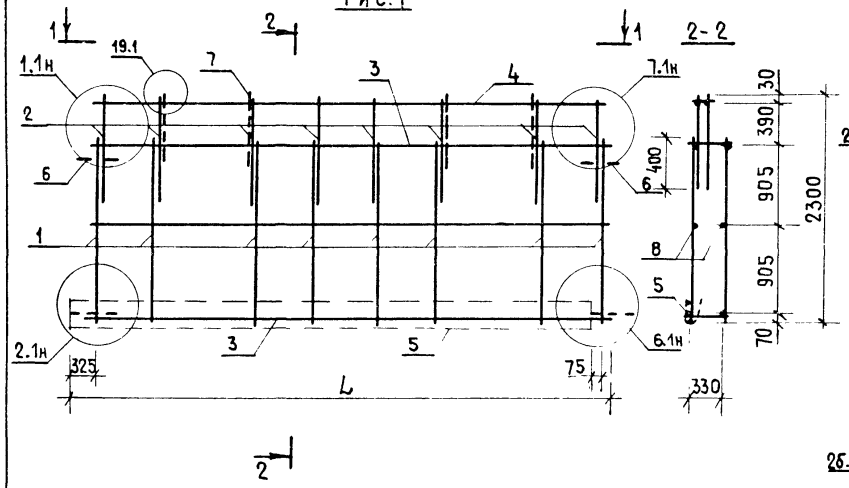

Рис.2

Остальное-см. рис.1

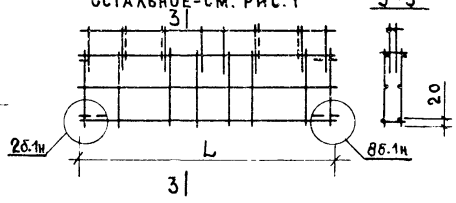

Рис.3

Остальное-см. рис.1

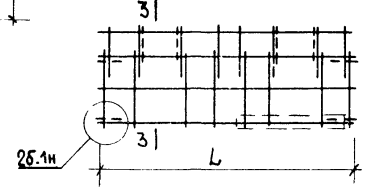

Рис.4

Остальное-см. рис.1

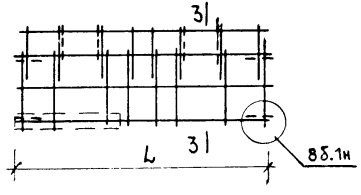

Рис.5

Остальное-см. рис.1

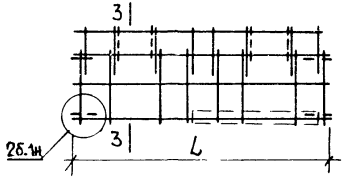

Рис.6

Остальное-см. рис.1

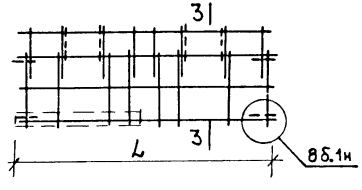

Обозначение	Марка	Рис.	L, мм	Масса, кг
1.138.1-17.2 14 100	КП3.1-66	1	6 250	41,5
-01	КП3.1-66б	2	5950	36,8
-02	КП3.1-66-1л	3		38,8
-03	КП3.1-66-1	4	6 250	39,1
-04	КП3.1-66-2л	5	5950	39,2
-05	КП3.1-66-2	6	6 250	39,6

Н.контр.	Волкова	
Нач.отд.	Росинский	
Гл.конс.	Пальман	
ГИП	Герман	
Вед.инж.	Шатинская	
Ст.техн.	Никлочкина	

1.138.1-17.2 14100 СБ

Каркас пространственный (КП3.1-65... КП3.1 66-2)

Сборочный чертеж

Стадия	Масса	Масштаб
Р	см.табл.	1:50
Лист	Листов 1	

ЦНИИЭП жилища

Инв.№ подл. | Подпись и дата | Взам.инв.№

Инв.№ подл.	Подпись и дата	Взам. инв.№

Формат	Зона	Поз.	Обозначение	Наименование	Кол. на исполн. 1.138.1-17.2 15100-										Примечание
					-	01	02	03	04	05					
				Документация											
А3			1.138.1-17.2 15000 СБ	Сборочный чертеж	×	×	×	×	×	×					
			1.138.1-17.2 00000 Д27	Узел 7.1	×	×	×	×	×	×					
			1.138.1-17.2 00000 Д28	Узел 8.1	×		×	×	×	×					
			1.138.1-17.2 00000 Д29	Узел 8б.1		×	×	×	×	×					
			1.138.1-17.2 00000 Д37	Узел 19.1; 20.1	×	×	×	×	×	×					
				Сборочные единицы											
				Каркас плоский											
А3		1	1.138.1-17.2 00010	КР 1	8	8	8	8	8	8					
		2	1.138.1-17.2 00020-02	КР 21	8	8	8	8	8	8					
		3	1.138.1-17.2 00030-15	КР 46	2	2	2	2	2	2					
		4	1.138.1-17.2 00040-15	КР 66	1	1	1	1	1	1					

Н.контр.	Волкова	
Нач.отд.	Росинский	
Гл.констр.	Лальман	
ГИП	Герман	
Вед.инж.	Шатинская	
Ст.техн.	Никулочкина	

1.138.1-17.2 15100

Каркас пространственный (КП3.3-66...КП3.3-66-2л)

Стадия	Лист	Листов
Р	1	2

ЦНИИЭП жилища

Формат А4

Инв.№ подл.	Подпись и дата	Взам. инв.№

Формат	Зона	Поз.	Обозначение	Наименование	Кол. на исполн. 1.138.1-17.2 15100-										Примечание
					-	01	02	03	04	05					
А3		5	1.138.1-17.2 00060-28	КР 129	1										
			-09	КР 110			1	1							
			-13	КР 114					1	1					
				Детали											
А4		6	1.138.1-17.2 00001	Стержень гнутый АП1	4	4	4	4	4	4					
		7	1.138.1-17.2 00002-03	Петля строповочная ПС4	4	4	4	4	4	4					
Б4		8	1.138.1-17.2 00003-36	Ф4 Вр I ГОСТ 6727-80; ℓ=5950	2	2	2	2	2	2					0,55 кг

2823-01 104

Рис.1

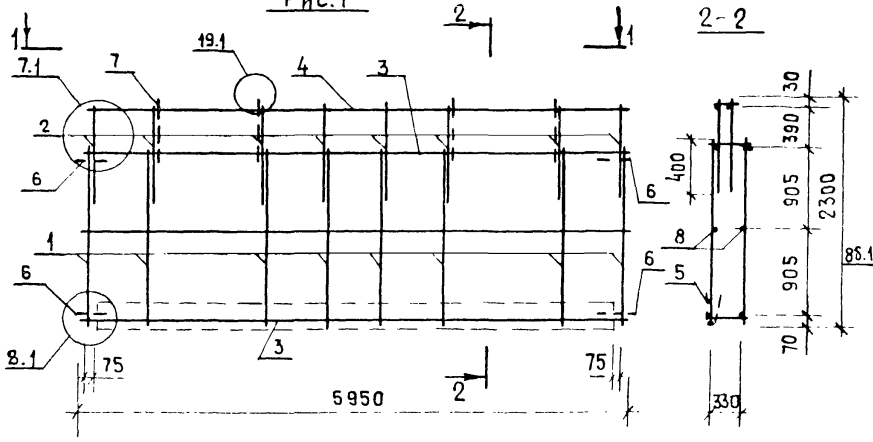

Рис.2

Остальное-см. рис.1

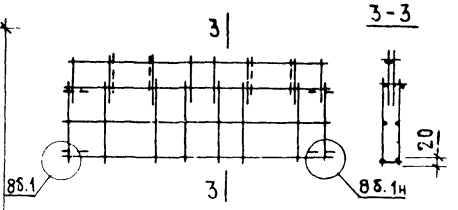

Рис.3

Остальное-см. рис.1

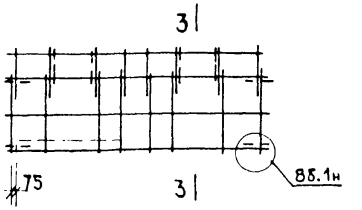

1-1

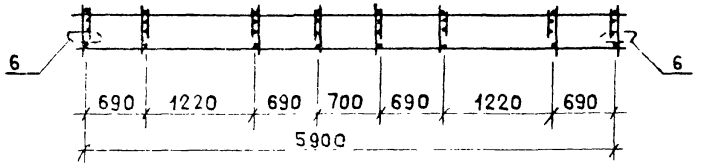

Рис.4

Остальное-см. рис.1

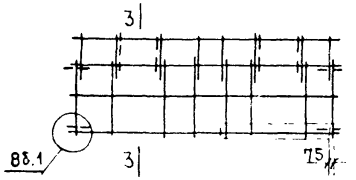

Рис.5

Остальное-см. рис.1

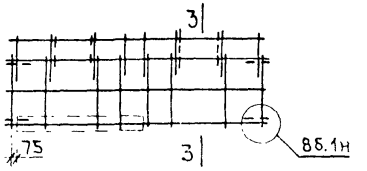

Рис.6

Остальное-см. рис.1

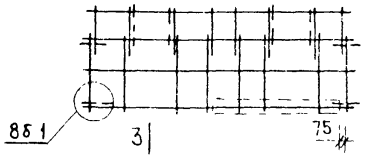

Обозначение	Марка	Рис.	Масса, кг
1.138.1-17. 2 15 100	КП3.3-66	1	41,2
-01	КП3.3-66б	2	36,8
-02	КП3.3-66-1	3	38,8
-03	КП3.3-66-1л	4	
-04	КП3.3-66-2	5	39,2
-05	КП3.3-66-2л	6	

Н.контр.	Волкова	
Нач.отд.	Росинский	
Гл.конс.отд.	Пальман	
ГИП	Герман	
Вед.инж.	Шатинская	
Ст.техн.	Никулочкина	

1.138.1-17. 2 15 100 СБ

Каркас пространственный (КП3.3-66 ... КП3.3-66-2л)

Сборочный чертеж

Стадия	Масса	Масштаб
Р	см.табл.	1:50
Лист	Листов 1	

ЦНИИЭП жилища

Инв.№ подл. | Подпись и дата | Взам.инв.№

Формат	Зона	Поз.	Обозначение	Наименование	Кол. на исполн. 1.138.1-17.2 16100 —										Примечание
					—	01	02	03							
				Документация											
А3			1.138.1-17.2 16100 СБ	Сборочный чертеж	×	×	×	×							
			1.138.1-17.2 00000 Д21	Узел 1.1	×	×	×	×							
			1.138.1-17.2 00000 Д22	Узел 2.1	×		×	×							
			1.138.1-17.2 00000 Д23	Узел 26.1		×	×	×							
			1.138.1-17.2 00000 Д37	Узел 19.1; 20.1	×	×	×	×							
				Сборочные единицы											
				Каркас плоский											
А3		1	1.138.1-17.2 00010	КР 1	8	8	8	8							
		2	1.138.1-17.2 00020-02	КР 21	8	8	8	8							
		3	1.138.1-17.2 00030-16	КР 47	2	2	2	2							

Н. контр.	Волкова		1.138.1-17.2 16100
Нач. отд.	Росинский		Каркас пространственный (КП 1.1-72 ... КП 1.1-72-2л)
Гл. конст.	Пальман		
ГИП	Герман		
Вед. инж.	Шатинская		
Ст. техн.	Никулочкина		

Стадия	Лист	Листов
Р	1	2

ЦНИИЭП жилища

Формат А4

Инв. № подл. | Подпись и дата | Взам. инв. №

Формат	Зона	Поз.	Обозначение	Наименование	Кол. на исполн. 1.138.1-17.2 16100 —										Примечание
					—	01	02	03							
А3		4	1.138.1-17.2 00040-16	КР 67	1	1	1	1							
		5	1.138.1-17.2 00060-41	КР 142	1										
			-15	КР 116			1	1							
				Детали											
А4		6	1.138.1-17.2 00001	Стержень гнутый АП1	4	4	4	4							
		7	1.138.1-17.2 00002-03	Петля строповочная ПС4	4	4	4	4							
Б4		8	1.138.1-17.2 00003-41	Ф4 Вр I ГОСТ 6727-80, ℓ=6550	2	2	2	2							0,60 кг

Рис.1

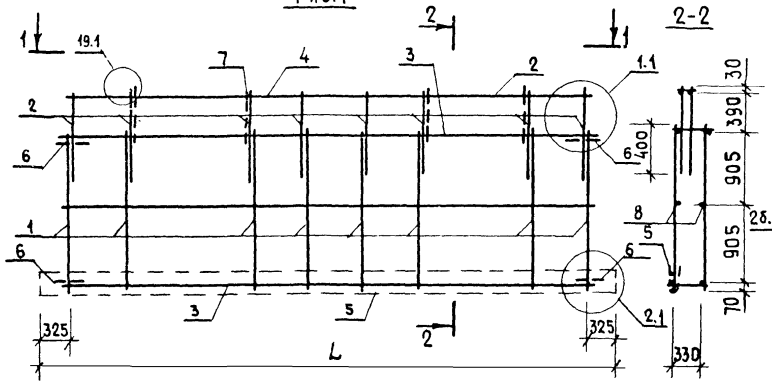

Рис.2

Остальное-см. рис.1

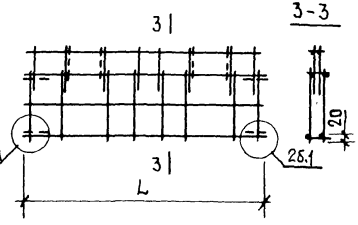

Рис.3

Остальное-см. рис.1

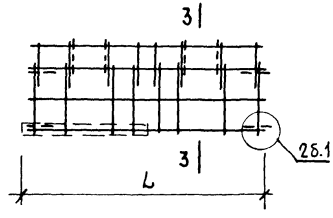

Рис.4

Остальное-см. рис.1

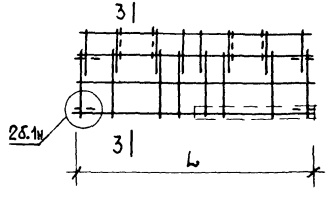

1-1

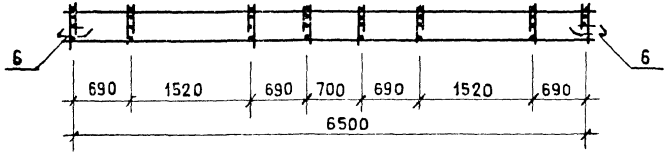

Обозначение	Марка	Рис.	L, мм	Масса, кг
1.138.1-17.2 16 100	КП 1.1-72	1	7150	43,4
-01	КП 1.1-72б	2	6550	37,9
-02	КП 1.1-72-2	3	6850	40,6
-03	КП 1.1-72-2л	4		

Н.контр.	Волкова	
Нач.отд.	Росинский	
Гл.конс.отд	Пальман	
ГИП	Герман	
Вед.инж	Шатинская	
Ст.техн.	Никудочкина	

1.138.1-17.2 16 100 СБ

Каркас пространственный (КП 1.1-72 ... КП 1.1-72-2л) Сборочный чертеж

Стадия	Масса	Масштаб
Р	см.табл.	1:50
Лист	Листов 1	

ЦНИИЭП жилища

Инв.№подл. | Подпись и дата | Взам.инв.№

Формат	Зона	Поз.	Обозначение	Наименование	Кол. на исполн. 1.138.1-17.2 17100 –										Примечание
					–	01	02	03							
				Документация											
А3			1.138.1-17.2 17100 СБ	Сборочный чертеж	×	×	×	×							
			1.138.1-17.2 00000 Д21	Узел 1.1	×	×	×	×							
			1.138.1-17.2 00000 Д22	Узел 2.1	×		×	×							
			1.138.1-17.2 00000 Д23	Узел 2б.1		×	×	×							
			1.138.1-17.2 00000 Д27	Узел 7.1	×	×	×	×							
			1.138.1-17.2 00000 Д28	Узел 8.1	×		×	×							
			1.138.1-17.2 00000 Д29	Узел 8б.1		×	×	×							
			1.138.1-17.2 00000 Д37	Узел 19.1; 20.1	×	×	×	×							
				Сборочные единицы											
				Каркас плоский											
А3		1	1.138.1-17.2 00010	КР 1	8	8	8	8							
		2	1.138.1-17.2 00020-02	КР 21	8	8	8	8							

Н.контр.	Волкова	
Нач.отд.	Росинский	
Гл.кон.отд.	Пальман	
ГИП	Герман	
Вед.инж.	Шатинская	
Ст.техн.	Никулочкина	

1.138.1-17.2 17100

Каркас пространственный (КП 1.3-72... КП 1.3-72-2л)

Стадия	Лист	Листов
Р	1	2

ЦНИИЭП жилища

Формат А4

Инв.№ подл. | Подпись и дата | Взам.инв.№

Формат	Зона	Поз.	Обозначение	Наименование	Кол. на исполн. 1.138.1-17.2 17100 –										Примечание
					–	01	02	03							
А3		3	1.138.1-17.2 00030-16	КР 47	2	2	2	2							
		4	1.138.1-17.2 00040-16	КР 67	1	1	1	1							
		5	1.138.1-17.2 00060-36	КР 137	1										
			-13	КР 114			1								
			-15	КР 116				1							
				Детали											
АЧ		6	1.138.1-17.2 00001	Стержень гнутый АП1	4	4	4	4							
		7	1.138.1-17.2 00002-03	Петля строповочная ПС4	4	4	4	4							
БЧ		8	1.138.1-17.2 00003-41	Ф4 Вр I ГОСТ 6727-80, ℓ=6550	2	2	2	2							0,60 кг

Рис. 1

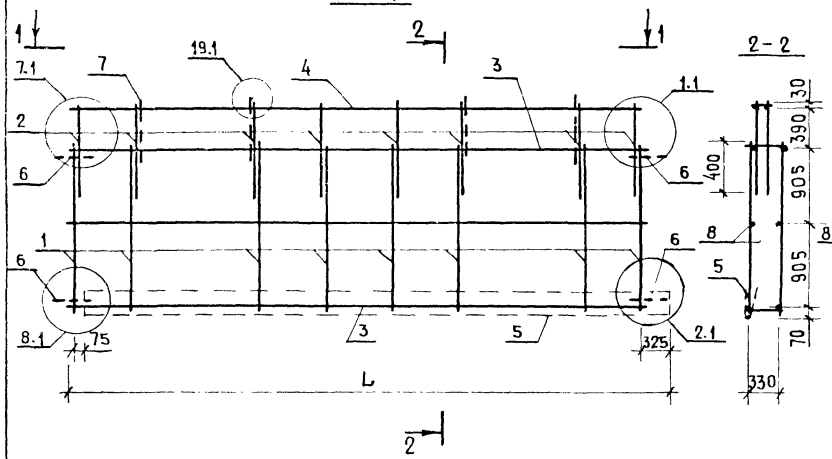

Рис. 2

Остальное-см. рис. 1

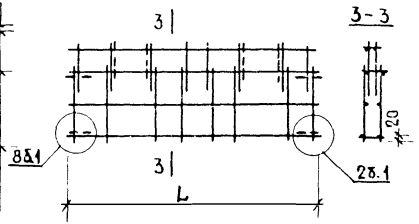

Рис. 3

Остальное-см. рис. 1

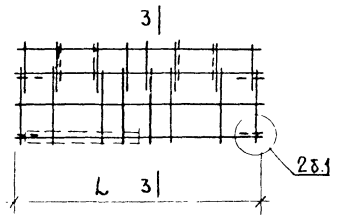

Рис. 4

Остальное-см. рис. 1

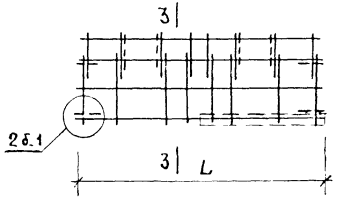

Обозначение	Марка	Рис.	L, мм	Масса, кг
1.138.1-17.2 17 100	КП 1.3-72	1	6850	43,0
-01	КП 1.3-72Б	2	6550	37,9
-02	КП 1.3-72-2	3		40,3
-03	КП 1.3-72-2Л	4	6850	40,6

Н.контр.	Волкова	
Нач.отд.	Росинский	
Гл.конс.отд.	Пальман	
ГИП	Герман	
Вед.инж.	Шатинская	
Ст.техн.	Никудочкина	

1.138.1-17.2 17 100 СБ

Каркас пространственный (КП 1.3-72 ... КП 1.3-72-2Л)
Сборочный чертеж

Стадия	Масса	Масштаб
Р	см. табл.	1:50
Лист	Листов 1	

ЦНИИЭП жилища

Инв.№ подл. | Подпись и дата | Взам.инв.№

Формат	Зона	Поз.	Обозначение	Наименование	Кол. на исполн. 1.138.1-17.2 17200-										Примечание
					-	01	02	03							
				Документация											
А3			1.138.1-17.2 17200 СБ	Сборочный чертеж	х	х	х	х							
			1.138.1-17.2 00000Д21	Узел 1.1	х	х	х	х							
			1.138.1-17.2 00000Д22	Узел 2.1	х		х								
			1.138.1-17.2 00000Д23	Узел 26.1		х		х							
			1.138.1-17.2 00000Д27	Узел 7.1	х	х	х	х							
			1.138.1-17.2 00000Д28	Узел 8.1	х			х							
			1.138.1-17.2 00000Д29	Узел 86.1		х	х								
			1.138.1-17.2 00000Д37	Узел 19.1; 20.1	х	х	х	х							
				Сборочные единицы											
				Каркас плоский											
А3		1	1.138.1-17.2 00010	КР 1	8	8	8	8							
		2	1.138.1-17.2 00020-02	КР 21	8	8	8	8							

Н.контр.	Волкова		1.138.1-17.2 17200
Нач.отд.	Росинский		Каркас пространственный (КП 3.1-72... КП 3.1-72-2л)
Гл.кон.отд.	Пальман		
ГИП	Герман		
Вед.инж.	Шатинская		
Ст.техн.	Никулочкина		

Стадия	Лист	Листов
Р	1	2

ЦНИИЭП жилища

Формат А4

Инв.№ подл.	Подпись и дата	Взам. инв.№

Формат	Зона	Поз.	Обозначение	Наименование	Кол. на исполн. 1.138.1-17.2 17200-										Примечание
					-	01	02	03							
А3		3	1.138.1-17.2 00030-16	КР 47	2	2	2	2							
		4	1.138.1-17.2 00040-16	КР 67	1	1	1	1							
		5	1.138.1-17.2 00060-36	КР 137	1										
			-13	КР 114			1								
			-15	КР 116				1							
				Детали											
А4		6	1.138.1-17.2 00001	Стержень гнутый АП1	4	4	4	4							
		7	1.138.1-17.2 00002-03	Петля строповочная ПС4	4	4	4	4							
Б4		8	1.138.1-17.2 00000-41	ф4 Вр I ГОСТ 6727-80, ℓ-6550	2	2	2	2							0,60кг

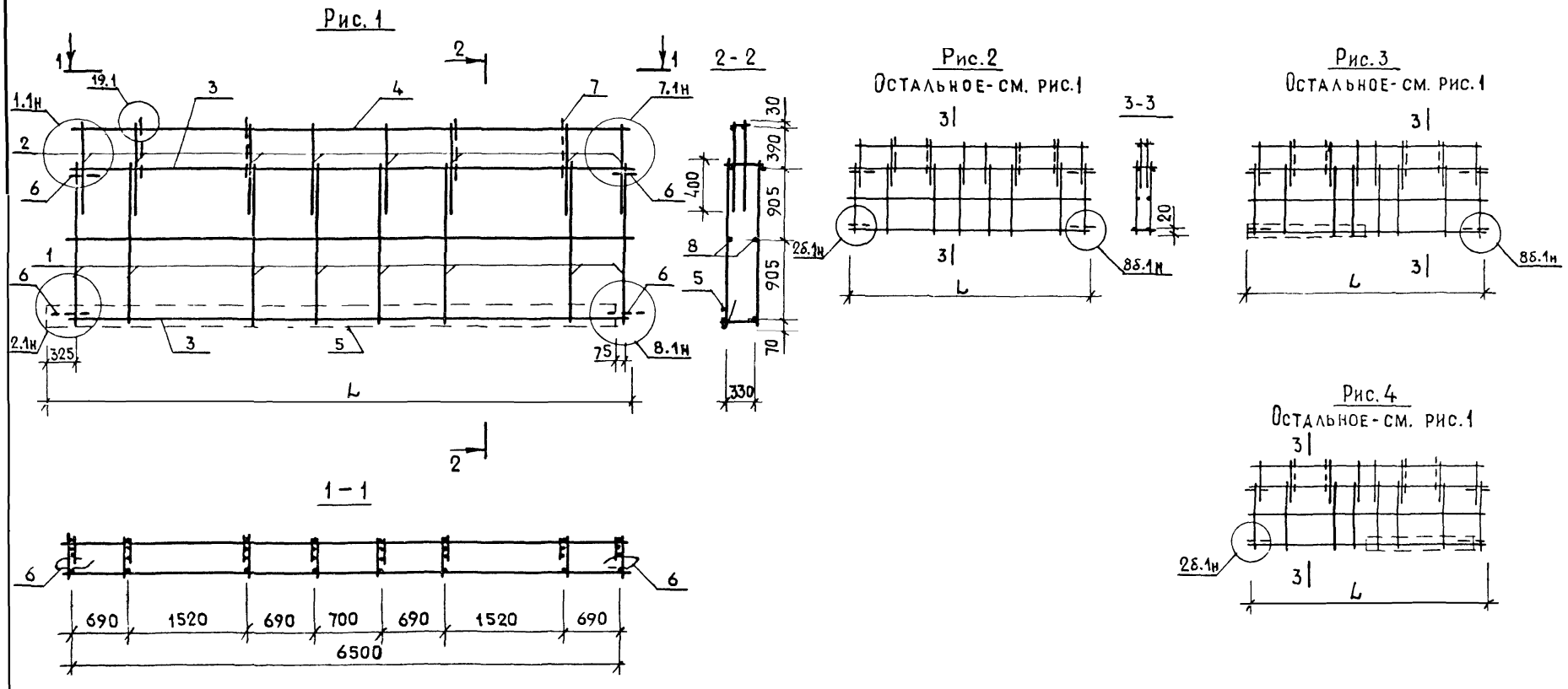

Обозначение	Марка	Рис.	L, мм	Масса, кг
1.138.1-17.2 17 200	КП3.1-72	1	6850	43,0
-01	КП3.1-72б	2	6550	37,9
-02	КП3.1-72-2	3	6850	40,6
-03	КП3.1-72-2л	4	6550	40,3

Н.контр.	Волкова	
Нач.отд	Росинский	
Гл.конст.отд	Пальман	
ГИП	Герман	
Вед.инж	Шатинская	
Ст.техн.	Никулочкина	

1.138.1-17.2 17 200 сб

Каркас пространственный (КП3.1-72...КП3.1-72-2л) Сборочный чертеж

Стадия	Масса	Масштаб
Р	см. табл.	1:50
Лист	Листов 1	

ЦНИИЭП жилища

Взам.инв.№ | Подпись и дата | Инв.№ подл.

Инв. № подл.	Подпись и дата	Взам. инв. №

Формат	Зона	Поз.	Обозначение	Наименование	Кол. на исполн. 1.138.1-17.2 18100 —										Примечание
					—	01	02	03							
				Документация											
А3			1.138.1-17.2 18 100 СБ	Сборочный чертеж	×	×	×	×							
			1.138.1-17.2 00 000 Д27	Узел 7.1	×	×	×	×							
			1.138.1-17.2 00 000 Д28	Узел 8.1	×		×	×							
			1.138.1-17.2 00000 Д29	Узел 8б.1		×	×	×							
			1.138.1-17.2 00000 Д37	Узел 19.1; 20.1	×	×	×	×							
				Сборочные единицы											
				Каркас плоский											
А3		1	1.138.1-17.2 00 010	КР 1	8	8	8	8							
		2	1.138.1-17.2 00 020 - 02	КР 21	8	8	8	8							
		3	1.138.1-17.2 00 030 - 16	КР 47	2	2	2	2							

Н. контр.	Волкова	
Нач. отд.	Росинский	
Гл. кон. отд.	Пальман	
ГИП	Герман	
Рук. гр.	Шатинская	
Ст. техн.	Никулочкина	

1.138.1-17.2 18 100

Каркас пространственный (КП3.3-72... КП3.3-72-2л)

Стадия	Лист	Листов
Р	1	2

ЦНИИЭП жилища

Формат А4

Инв. № подл.	Подпись и дата	Взам. инв. №

Формат	Зона	Поз.	Обозначение	Наименование	Кол. на исполн. 1.138.1-17.2 18 100 —										Примечание
					—	01	02	03							
А3		4	1.138.1-17.2 00 040 - 16	КР 67	1	1	1	1							
		5	1.138.1-17.2 00 060 - 32	КР 133	1										
			- 13	КР 114			1	1							
				Детали											
А4		6	1.138.1-17.2 00 001	Стержень гнутый АП1	4	4	4	4							
		7	1.138.1-17.2 00 002 - 03	Петля строповочная ПС4	4	4	4	4							
Б4		8	1.138.1-17.2 00 003 - 41	Ф4Вр I ГОСТ 6727-80, С-6550	2	2	2	2							0,60 кг

1.138.1-17.2 18 100

Лист 2

Рис. 1

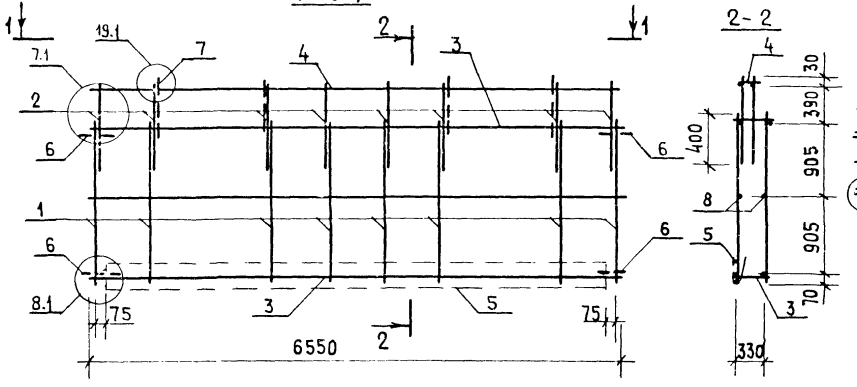

Рис. 2

Остальное - см. рис. 1

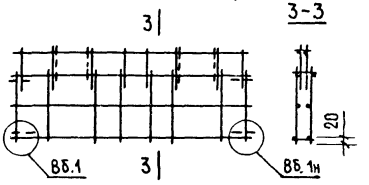

Рис. 3

Остальное - см. рис. 1

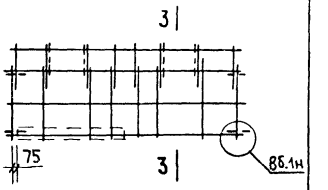

Рис. 4

Остальное - см. рис. 1

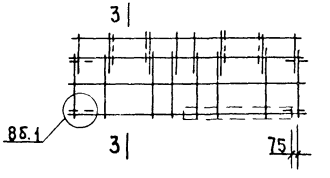

1-1

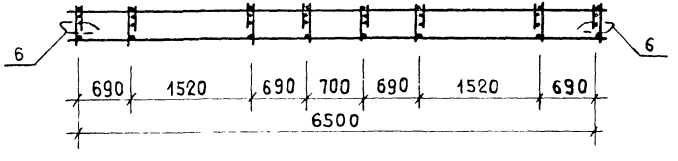

Обозначение	Марка	Рис.	Масса, кг
1.138.1-17.2 18 100	КП 3.3-72	1	43,0
-01	КП 3.3-72б	2	37,9
-02	КП 3.3-72-2	3	40,3
-03	КП 3.3-72-2л	4	

Н. контр.	Волкова	
Нач. отд.	Росинский	
Гл. конструктор	Пальман	
ГИП	Герман	
Рук. гр.	Шатинская	
Ст. техн.	Никулочкина	

1.138.1-17.2 18 100 СБ

Каркас пространственный (КП 3.3-72 ... КП 3.3-72-2л) Сборочный чертеж

Стадия	Масса	Масштаб
Р	см. табл.	1:50
Лист	Листов 1	

ЦНИИЭП жилища

Инв. № подл. | Подпись и дата | Взам. инв. №

Формат	Зона	Поз.	Обозначение	Наименование	Кол. на исполн. 1.138.1-17.2 19 100-										Примечание
					—	01	02	03							
				Документация											
А3			1.138.1-17.2 19 100 СБ	Сборочный чертеж	×	×	×	×							
			1.138.1-17.2 00 000 Д22	Узел 2.1	×	×	×	×							
			1.138.1-17.2 00000 Д30	Узел 9.1	×	×	×	×							
			1.138.1-17.2 00000 Д31	Узел 10.1	×	×	×	×							
			1.138.1-17.2 00000 Д37	Узел 19.1; 20.1	×	×	×	×							
			1.138.1-17.2 00000 Д38	Узел 22.1	×	×	×	×							
				Сборочные единицы											
				Каркас плоский											
А3		1	1.138.1-17.2 00 010 - 01	КР 2	1	1	1	1							
		2	- 02	КР 3	1	1	1	1							
		3	- 03	КР 4	1	1	1	1							
		4	- 04	КР 5	1	1	1	1							

Н. контр.	Волкова		
Нач. отд.	Росинский		
Гл. кон. отд.	Пальман		
ГИП	Герман		
Ст. техн.	Никулочкина		

1.138.1-17 2 19 100

Каркас пространственный (КП 4.8 - 48... КП 8.4 - 54)

Стадия	Лист	Листов
Р	1	3

ЦНИИЭП жилища

Формат А4

Инв. № подл.	Подпись и дата	Взам. инв. №

Формат	Зона	Поз.	Обозначение	Наименование	Кол. на исполн. 1.138.1-17.2 19 100-										Примечание
					—	01	02	03							
А3		5	1.138.1-17.2 00 010 - 04	КР 5	1	1									
			- 05	КР 6			1	1							
		6	- 05	КР 6	1	1									
			- 06	КР 7			1	1							
		7	1.138.1-17.2 00 020 - 04	КР 23	1	1									
			- 03	КР 22			1	1							
		9	- 04	КР 23	4	4	4	4							
		10	- 05	КР 24	1	1	1	1							
		11	- 06	КР 25	1	1	1	1							
		12	1.138.1-17.2 00 030	КР 31	1	1	1	1							
		13	- 12	КР 43	1	1									
			- 13	КР 44			1	1							
		14	- 10	КР 41	1	1									
			- 12	КР 43			1	1							
		15	1.138.1-17.2 00 040 - 17	КР 68	1	1									
			- 18	КР 69			1	1							
		16	1.138.1-17.2 00 050 - 01	КР 82	4	4	4	4							
		17	- 03	КР 90	1	1	1	1							

21323-01 114

1.138.1-17.2 19 100

Лист 2

Инв. № подл.	Подпись и дата	Взам. инв. №

Формат	Зона	Поз.	Обозначение	Наименование	Кол. на исполн. 1.138.1-17.2 19100-										Примечание
					—	01	02	03							
А3		18	1.138.1-17.2 00 050 -04	КР 91	1	1	1	1							
		19	1.138.1-17.2 00 060 -26	КР 127	1	1									
			-29	КР 130			1	1							
				Детали											
А4		20	1.138.1-17.2 00 001	Стержень гнутый АП1	4	4	4	4							
		21	1.138.1-17.2 00 002 -03	Петля строповочная ПС4	4	4	4	4							
Б4		22	1.138.1-17.2 00 003 -55	Ф4ВрI ГОСТ 6727-80; ℓ=3450	2	2									0,32кг
			-56	ℓ=4050			2	2							0,38кг

1.138.1-17.2 19 100

Лист 3

Формат А4

Инв. № подл.	Подпись и дата	Взам. инв. №

Формат	Зона	Поз.	Обозначение	Наименование	Кол. на исполн.										Примечание

Лист

21323-01 145

Рис. 1

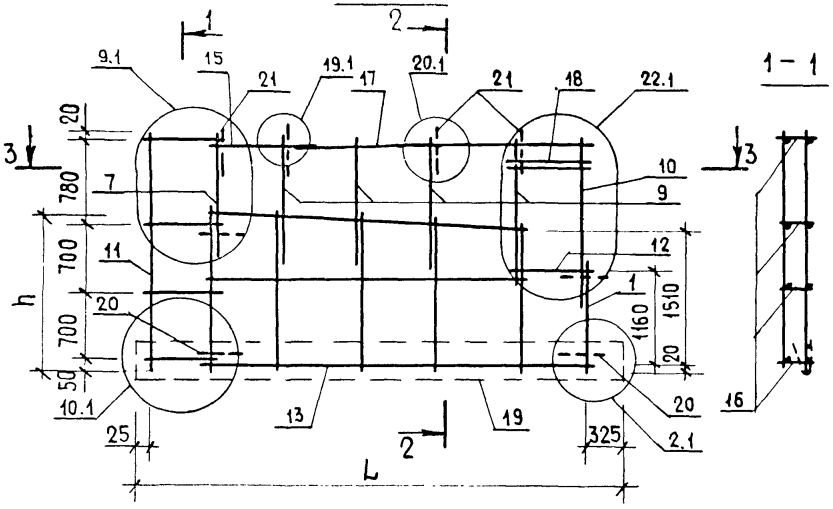

Рис. 2 — зеркальное отражение

Остальное-см. рис.1

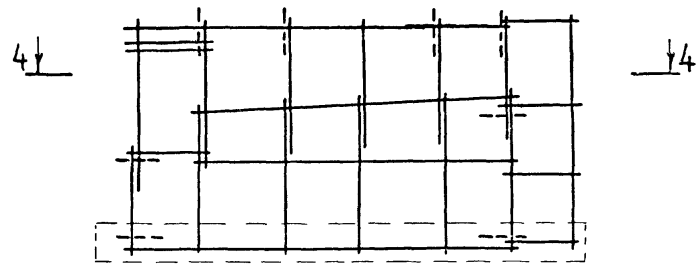

3 - 3

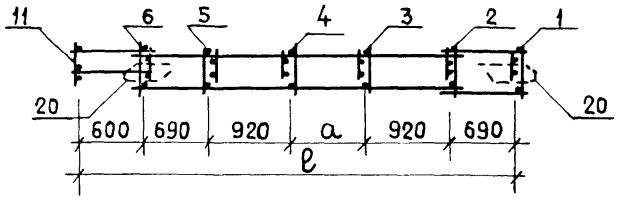

4 - 4

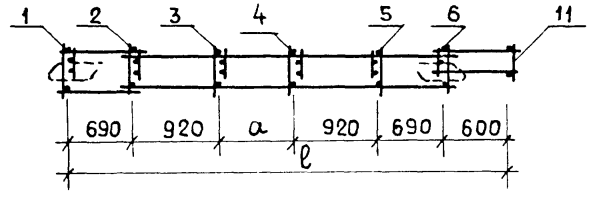

Обозначение	Марка	Рис.	Размеры, мм				Масса, кг
			L	ℓ	a	h	
1.138.1-17.2 19 100	КП4.8-48	1	5050	4700	880	1700	39,4
-01	КП8.4-48	2					
-02	КП4.8-54	1	5650	5300	1480	1730	39,8
-03	КП8.4-54	2					

Н.контр.	Волкова	
Нач.отд.	Росинский	
Гл.кон.отд.	Пальман	
ГИП	Герман	
Рук.гр.	Рафайлович	
Ст.техн.	Никулочкина	

1.138.1-17.2 19 100 СБ

Каркас пространственный (КП4.8-48... КП8.4-54) Сборочный чертеж

Стадия	Масса	Масштаб
Р	см.табл.	1:50
Лист	Листов 1	

ЦНИИЭП жилища

Инв.№ подл. | Подпись и дата | Взам.инв.№

Инв.№ подл.	Подпись и дата	Взам. инв.№

Формат	Зона	Поз.	Обозначение	Наименование	Кол. на исполн. 1.138.1-17.2 19 200 —	01	02	03							Примечание
				Документация											
А3			1.138.1-17.2 19 200 СБ	Сборочный чертеж	×	×	×	×							
			1.138.1-17.2 00 000 Д2?	Узел 2.1	×	×	×	×							
			1.138.1-17.2 00 000 Д30	Узел 9.1	×	×	×	×							
			1.138.1-17.2 00 000 Д31	Узел 10.1	×	×	×	×							
			1.138.1-17.2 00 000 Д37	Узел 19.1; 20.1	×	×	×	×							
			1.138.1-17.2 00 000 Д38	Узел 22.1	×	×	×	×							
				Сборочные единицы											
				Каркас плоский											
А3		1	1.138.1-17.2 00 010-01	КР 2	1	1	1	1							
		2	-02	КР 3	1	1	1	1							
		3	-03	КР 4	1	1	1	1							
		4	-03	КР 4	1	1									

Н. контр.	Волкова	
Нач. отд.	Росинский	
Гл. констр.	Пальман	
Рип	Герман	
Ст. техн.	Никзлочкина	

1.138.1-17 2 19 200

Каркас пространственный (КП 4.8-60...КП 4.8-66)

Стадия	Лист	Листов
Р	1	3

ЦНИИЭПжилища

Формат А4

Инв.№ подл.	Подпись и дата	Взам. инв.№

Формат	Зона	Поз.	Обозначение	Наименование	Кол. на исполн. 1.138.1-17.2 19 200 —	01	02	03							Примечание
А3		4	1.138.1-17.2 00 000-04	КР 5			1	1							
		5	-04	КР 5	1	1	1	1							
		6	-05	КР 6	1	1	1	1							
		7	-06	КР 7	1	1	1	1							
		8	-06	КР 7	1	1									
			-07	КР 8			1	1							
		9	1.138.1-17.2 00 020-03	КР 22	2	2	2	2							
		10	-04	КР 23	1	1	1	1							
		11	-04	КР 23	4	4	4	4							
		12	-05	КР 24	1	1	1	1							
		13	-06	КР 25	1	1	1	1							
		14	1.138.1-17.2 00 030	КР 31	1	1	1	1							
		15	-14	КР 45	1	1									
			-15	КР 46			1	1							

Формат	Зона	Поз.	Обозначение	Наименование	Кол. на исполн. 1.138.1-17.2 19 200 —										Примечание
					—	01	02	03							
3		16	1.138.1-17.2 00 030 -13	КР 44	1	1									
			-14	КР 45			1	1							
		17	1.138.1-17.2 00 040 -19	КР 70	1	1									
			-09	КР 60			1	1							
		18	1.138.1-17.2 00 050 -01	КР 82	4	4	4	4							
		19	-03	КР 90	1	1	1	1							
		20	-04	КР 91	1	1	1	1							
		21	1.138.1-17.2 00 060 -34	КР 135	1	1									
			-40	КР 141			1	1							
				Детали											
		22	1.138.1-17.2 00 001	Стержень гнутый АП1	4	4	4	4							
		23	1.138.1-17.2 00 002 -03	Петля строповочная ПС4	4	4	4	4							
		24	1.138.1-17.2 00 003 -28	Ф4 Вр I ГОСТ 6727-80, ℓ=4650	2	2									0,43 кг
			-31	ℓ=5250			2	2							0,49 кг

1.138.1-17.2 19 200 — Лист 3

Формат А4

Инв. № подл. | Подпись и дата | Взам. инв. №

Формат	Зона	Поз.	Обозначение	Наименование	Кол. на исполн.										Примечание

Лист

Рис. 1

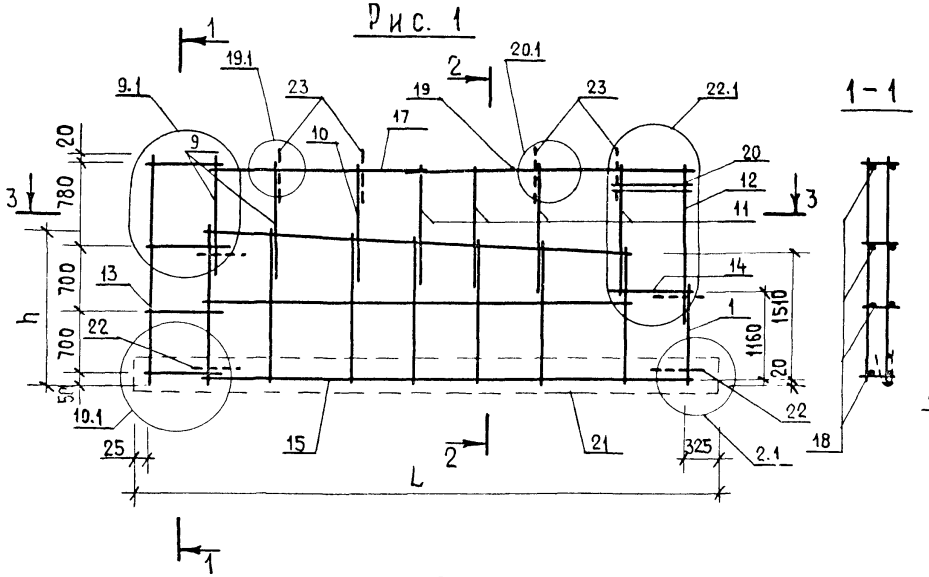

Рис. 2 – зеркальное отражение
Остальное-см. рис. 1

3-3

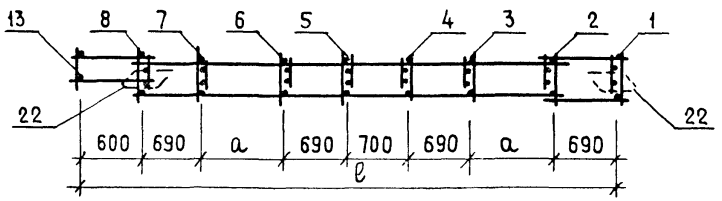

4-4

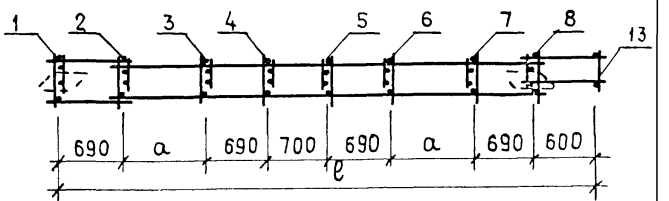

Обозначение	Марка	Рис.	Размеры, мм				Масса, кг
			L	ℓ	a	h	
1.138.1-17.2 19200	КП 4.8-60	1	6250	5900	920	1810	47,15
-01	КП 8.4-60	2					
-02	КП 4.8-66	1	6850	6500	1220	1840	48,93
-03	КП 8.4-66	2					

Н. контр.	Волкова	
Нач. отд.	Росинский	
Гл. кон. отд.	Пальман	
ГИП	Герман	
Рук. гр.	Рафайлович	
Ст. техн	Никулочкина	

1.138.1-17.2 19200 СБ

Каркас пространственный (КП4.8-60...КП8.4-66)
Сборочный чертеж

Стадия	Масса	Масштаб
Р	см. табл.	1:50
Лист	Листов 1	

ЦНИИЭП жилища

Инв. № подл. | Подпись и дата | Взам. инв. №

Рис.1

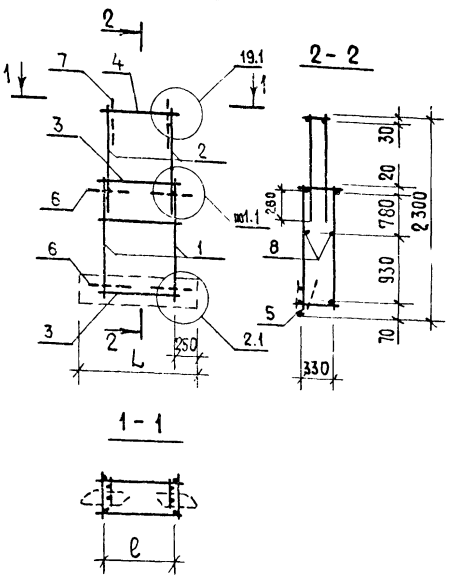

Рис.2

Стальное-см. рис.1

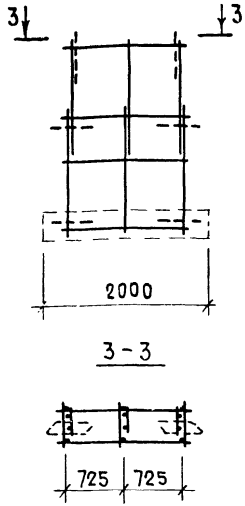

Формат	Зона	Поз.	Обозначение	Наименование	Кол. на испол. –	01	02	Примечание
				Документация				
А3			1.138.1-17.2 00 000 Д21	Узел 1.1	×	×	×	
			1.138.1-17.2 00 000 Д22	Узел 2.1	×	×	×	
			1.138.1-17.2 00 000 Д37	Узел 19.1; 20.1	×	×	×	
				Сборочные единицы				
А3		1	1.138.1-17.2 00 010 – 06	Каркас плоский КР 7	2	2	3	
		2	1.138.1-17.2 00 020 – 02	КР 21	2	2	3	
		3	1.138.1-17.2 00 030	КР 31		2		
			– 04	КР 35			2	
		4	1.138.1-17.2 00 040	КР 51		1		
			– 04	КР 55			1	
		5	1.138.1-17.2 00 060	КР101	1			
			– 02	КР103		1		
			– 05	КР106			1	
				Детали				
Б4		3	1.138.1-17.2 00 003 – 02	Ф4ВрI ГОСТ6727-80, ℓ=330	4			0,03 кг
		4	– 02	ℓ=330	2			0,03 кг
А4		6	1.138.1-17.2 00 001	Стержень гнутый АП1	4	4	4	
		7	1.138.1-17.2 00 002 – 01	Петля строповочная ПС2	2	2	2	
Б4		8	1.138.1-17.2 00 003 – 02	Ф4ВрI ГОСТ6727-80, ℓ= 330	2			0,03 кг
			– 50	ℓ= 900		2		0,09 кг
			– 52	ℓ=1500			2	0,14 кг

Обозначение	Марка	Рис.	Размеры, мм L	Размеры, мм ℓ	Масса, кг
1.138.1-17.2 21 100	КП5.5-12	1	750	250	10,4
– 01	КП5.5-18		1350	850	12,3
– 02	КП5.5-24	2	1950	1450	15,3

Н.контр	Волкова	
Нач.отд	Росинский	
Гл.констр.отд	Пальман	
ГИП	Герман	
Рук.гр.	Рафайловна	
Ст.техн.	Никулочкина	

1.138.1-17.2 21 100

Каркас пространственный (КП 5.5 – 12... КП 5.5 – 24)

Стадия	Масса	Масштаб
Р	см. табл.	
Лист	Листов 1	

ЦНИИЭП жилища

Инв.№ подл. | Подпись и дата | Взам.инв.№

21323-01 120

Формат А3

Рис.1

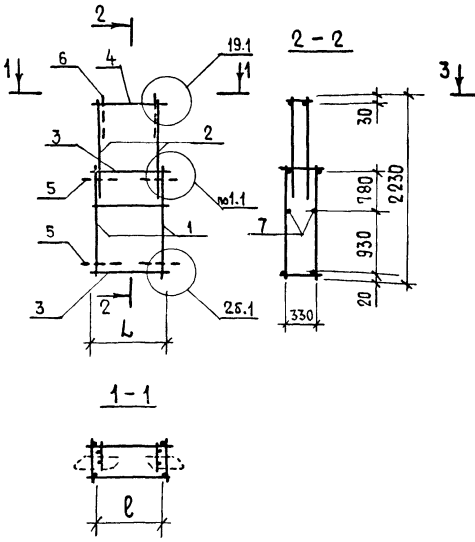

Рис. 2
Остальное-см. рис.1

Формат	Зона	Поз.	Обозначение	Наименование	Кол. на испол. –	01	02	Примечание
				Документация				
А3			1.138.1-17.2 00 000 Д21	Узел 1.1	×	×	×	
			1.138.1-17.2 00 000 Д23	Узел 2б.1	×	×	×	
			1.138.1-17.2 00 000 Д27	Узел 19.1; 20.1	×	×	×	
				Сборочные единицы				
А3		1	1.138.1-17.2 00 010 – 06	Каркас плоский КР 7	2	2	3	
		2	1.138.1-17.2 00 020 – 02	КР 21	2	2	3	
		3	1.138.1-17.2 00 030	КР 31		2		
			– 04	КР 35			2	
		4	1.138.1-17.2 00 040	КР 51		1		
			– 04	КР 55			1	
				Детали				
БЧ		3	1.138.1-17.2 00 030	Ф4 ВрI ГОСТ 6727-80, ℓ=330	4			0,03 кг
		4		ℓ=330	2			0,03 кг
АЧ		5	1.138.1-17.2 00 001	Стержень гнутый АП1	4	4	4	
		6	1.138.1-17.2 00 002 – 01	Петля строповочная ПС2	2	2	2	
БЧ		7	1.138.1-17.2 00 003 – 02	Ф4 ВрI ГОСТ 6727-80, ℓ=330	2			0,03 кг
			– 50	ℓ=900		2		0,08 кг
			– 52	ℓ=1500			2	0,14 кг

Обозначение	Марка	Рис.	Размеры, мм L	Размеры, мм ℓ	Масса, кг
1.138.1-17.2 22 100	КП5.5-12б	1	750	250	9,8
– 01	КП5.5-18б		1350	850	11,3
– 02	КП5.5-24б	2	1950	1450	13,8

Н.контр	Волкова	
Нач.отд	Росинский	
Гл.конст	Пальман	
ГИП	Герман	
Рук.гр.	Рафайлович	
Ст.техн	Никулочкина	

1.138.1-17.2 22 100

Каркас пространственный (КП 5.5 – 12 б ... КП 5.5-24 б)

Стадия	Масса	Масштаб
Р	см. табл.	
Лист	Листов 1	

ЦНИИЭП жилища

Инв. № подл. | Подпись и дата | Взам. инв. №

Инв. № подл.	Подпись и дата	Взам. инв. №

Формат	Зона	Поз.	Обозначение	Наименование	Кол. на исполн. 1.138.1-17.2 23100 —		Примечание
					—	01	
				Документация			
А3			1.138.1-17.2 23100 СБ	Сборочный чертеж			
			1.138.1-17.2 00 000 Д 22	Узел 2.1	×	×	
			1.138.1-17.2 00 000 Д 32	Узел 11.1	×	×	
			1.138.1-17.2 00 000 Д 33	Узел 12.1	×	×	
			1.138.1-17.2 00 000 Д 37	Узел 19.1 ; 20.1	×	×	
			1.138.1-17.2 00 000 Д 38	Узел 22.1	×	×	
				Сборочные единицы			
				Каркас плоский			
А3		1	1.138.1-17.2 00 010 — 01	КР 2	1	1	
		2	— 02	КР 3	1	1	
		3	— 03	КР 4	1	1	

Н. контр.	Волкова	
Нач. отд.	Росинский	
Гл. кон. отд.	Пальман	
ГИП	Герман	
Ст. техн	Никулочкина	

1.138.1-17.2 23100

Каркас пространственный (КП 6.8-48; КП 8.6-48)

Стадия	Лист	Листов
Р	1	2

ЦНИИЭП жилища

Формат А4

Инв. № подл.	Подпись и дата	Взам. инв. №

Формат	Зона	Поз.	Обозначение	Наименование	Кол. на исполн. 1.138.1-17.2 23100 —		Примечание
					—	01	
А3		4	1.138.1-17.2 00 010 — 04	КР 5	1	1	
		5	1.138.1-17.2 00 020	КР 10	2	2	
		6	— 04	КР 23	3	3	
		7	— 05	КР 24	1	1	
		8	1.138.1-17.2 00 030	КР 31	1	1	
		9	— 03	КР 34	2	2	
		10	— 09	КР 40	1	1	
		11	— 08	КР 39	1	1	
		12	1.138.1-17.2 00 050 — 02	КР 83	4	4	
		13	— 03	КР 90	1	1	
		14	— 04	КР 91	1	1	
		15	1.138.1-17.2 00 060 — 26	КР 127	1	1	
				Детали			
А4		16	1.138.1-17.2 00 001	Стержень гнутый АП	4	4	
		17	1.138.1-17.2 00 002 — 02	Петля строповочная ПС 3	4	4	
Б4		18	1.138.1-17.2 00 003 — 07	Ф4 Вр I ГОСТ 6727-80; ℓ=1150	4	4	0,11 кг
		19	— 14	ℓ=2350	2	2	0,21 кг

2123-01 122

Рис. 1

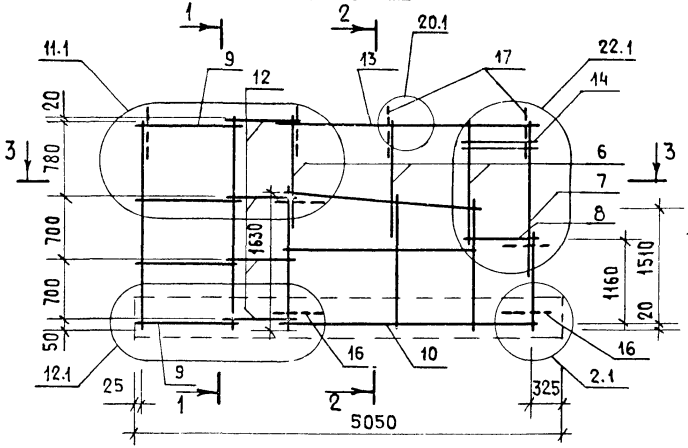

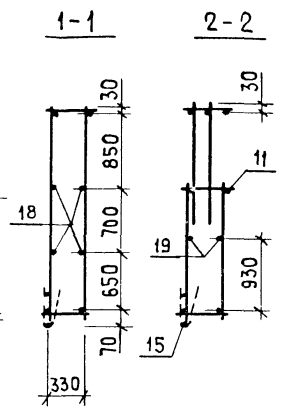

Рис. 2 – зеркальное отражение

Остальное-см. рис. 1

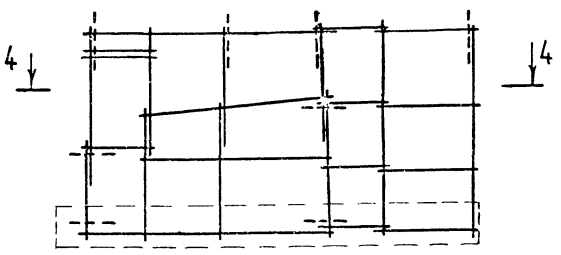

3 – 3

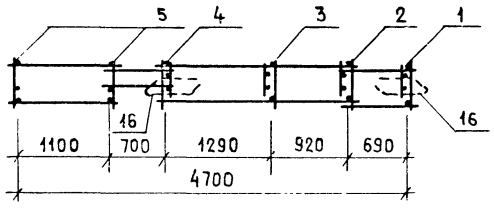

4 – 4

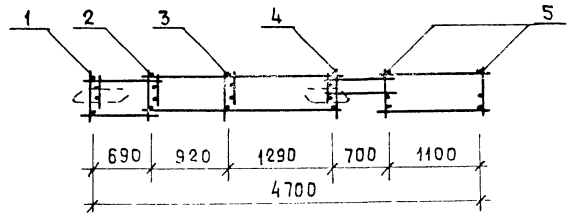

Обозначение	Марка	Рис.
1.138.1-17.2 23 100	КП 6.8-48	1
-01	КП 8.6-48	2

Н. контр.	Волкова	
Нач. сто.	Росинский	
Гл. кон. сто.	Пальман	
ГИП	Герман	
Рук. гр.	Рафаилович	

1.138.1-17.2 23 100 СБ

Каркас пространственный (КП 6.8-48; КП 8.6-48) Сборочный чертеж

Стадия	Масса	Масштаб
Р	36,4	1:50
Лист 1	Листов 1	

ЦНИИЭП жилища

Инв. № подл. | Подпись и дата | Взам. инв. №

21323-01 12.7 Формат А3

Инв.№ подл.	Подпись и дата	Взам. инв.№

Формат	Зона	Поз.	Обозначение	Наименование	Кол. на испол. 1.138.1-17.2 23 200- —	01	Примечание
				Документация			
А3			1.138.1-17.2 23 200 СБ	Сборочный чертеж			
			1.138.1-17.2 00 000 Д22	Узел 2.1	×	×	
			1.138.1-17.2 00000 Д32	Узел 11.1	×	×	
			1.138.1-17.2 00000 Д33	Узел 12.1	×	×	
			1.138.1-17.2 00000 Д37	Узел 19.1; 20.1	×	×	
			1.138.1-17.2 00000 Д38	Узел 22.1	×	×	
				Сборочные единицы			
				Каркас плоский			
А3		1	1.138.1-17.2 00 010-01	КР 2	1	1	
		2	-02	КР 3	1	1	
		3	-03	КР 4	1	1	

Н. контр.	Волкова	
Нач. отд.	Росинский	
Гл. кон. отд.	Пальман	
ГИП	Герман	
Ст. техн.	Никудочкина	

1.138.1-17.2 23 200

Каркас пространственный (КП 6.8-54; КП 8.6-54)

Стадия	Лист	Листов
Р	1	2

ЦНИИЭП жилища

Формат А4

Инв.№ подл.	Подпись и дата	Взам. инв.№

Формат	Зона	Поз.	Обозначение	Наименование	Кол. на испол. 1.138.1-17.2 23 200- —	01	Примечание
А3		4	1.138.1-17.2 00 010-04	КР 5	1	1	
		5	-05	КР 6	1	1	
		6	1.138.1-17.2 00 020	КР 10	2	2	
		7	-04	КР 23	4	4	
		8	-05	КР 24	1	1	
		9	1.138.1-17.2 00 030	КР 31	1	1	
		10	-03	КР 34	2	2	
		11	-11	КР 42	1	1	
		12	-09	КР 40	1	1	
		13	1.138.1-17.2 00 050-02	КР 83	4	4	
		14	-03	КР 90	1	1	
		15	-04	КР 91	1	1	
		16	1.138.1-17.2 00 060-29	КР 130	1	1	
				Детали			
А4		17	1.138.1-17.2 00 001	Стержень гнутый АIII	4	4	
		18	1.138.1-17.2 00 002-03	Петля строповочная ПС4	4	4	
Б4		19	1.138.1-17.2 00 003-07	Ф4 Вр I ГОСТ 6727-80; ℓ=1150	4	4	0,11 кг
		20	-18	ℓ=2950	2	2	0,27 кг

Рис. 1

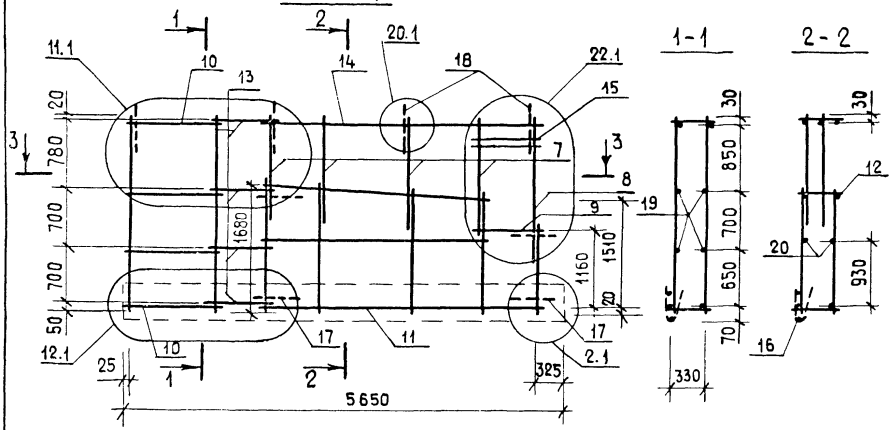

Рис. 2 – зеркальное отражение

Остальное-см. рис. 1

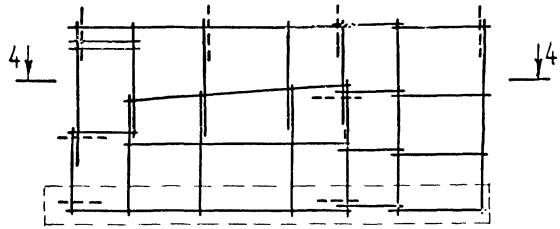

3 – 3

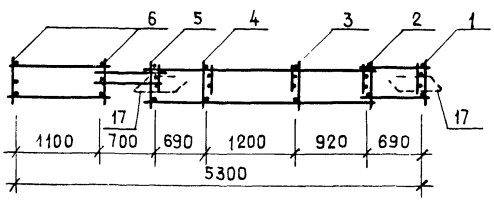

4 – 4

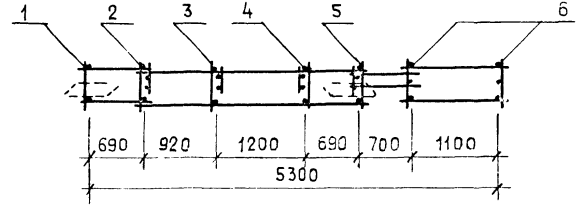

Обозначение	Марка	Рис.
1.138.1-17.2 23 200	КП6.8-54	1
-01	КП8.6-54	2

Н. контр.	Волкова	
Нач. отд.	Росинский	
Гл. кон. отд.	Пальман	
ГИП	Герман	
Рук. гр	Рафаилович	

1.138.1-17.2 23 200 сб

Каркас пространственный (КП 6.8-54; КП 8.6-54) Сборочный чертеж

Стадия	Масса	Масштаб
Р	39,2	
Лист	Листов 1	

ЦНИИЭП жилища

Инв. № подл. | Подпись и дата | Взам. инв. №

Формат	Зона	Поз.	Обозначение	Наименование	Кол. на исполн. 1.138.1-17.2 23 300- —	01	02	03							Примечание
				Документация											
А3			1.138.1-17.2 23300 СБ	Сборочный чертеж	×	×	×	×							
			1.138.1-17.2 00 000 Д22	Узел 2.1	×	×	×	×							
			1.138.1-17.2 00000 Д32	Узел 11.1	×	×	×	×							
			1.138.1-17.2 00000 Д33	Узел 12.1	×	×	×	×							
			1.138.1-17.2 00000 Д37	Узел 19.1; 20.1	×	×	×	×							
			1.138.1-17.2 00000 Д38	Узел 22.1	×	×	×	×							
				Сборочные единицы											
				Каркас плоский											
А3		1	1.138.1-17.2 00 010 – 01	КР 2	1	1	1	1							
		2	– 02	КР 3	1	1	1	1							
		3	– 03	КР 4	1	1	1	1							
		4	– 04	КР 5	1	1	1	1							

Н. контр.	Волкова		1.138.1-17.2 23 300
Нач. отд.	Росинский		Каркас пространственный (КП 6.8-60; КП 8.6-66)
Гл. кон. отд.	Пальман		Стадия: Р; Лист: 1; Листов: 3
ГИП	Герман		ЦНИИЭП жилища
Ст. техн.	Никулочкина		

Формат А4

Инв. № подл. | Подпись и дата | Взам. инв. №

Формат	Зона	Поз.	Обозначение	Наименование	Кол. на исполн. 1.138.1-17.2 23 300- —	01	02	03							Примечание
А3		5	1.138.1-17.2 00 010 – 04	КР 5	1	1									
			– 05	КР 6			1	1							
		6	– 05	КР 6	1	1									
			– 06	КР 7			1	1							
		7	1.138.1-17.2 00 020	КР 10	2	2	2	2							
		8	– 04	КР 23	1	1									
			– 03	КР 22			1	1							
		9	– 04	КР 23	4	4	4	4							
		10	– 05	КР 24	1	1	1	1							
		11	1.138.1-17.2 00 030	КР 31	1	1	1	1							
		12	– 03	КР 34	2	2	2	2							
		13	– 12	КР 43	1	1									
			– 13	КР 44			1	1							
		14	– 10	КР 41	1	1									
			– 12	КР 43			1	1							
		15	1.138.1-17.2 00 040 – 17	КР 68	1	1									
			– 18	КР 69			1	1							

Инв. № подл.	Подпись и дата	Взам. инв. №

Формат	Зона	Поз.	Обозначение	Наименование	Кол. на испол. 1.138.1-17.2 23300- —	01	02	03							Примечание
А3		16	1.138.1-17.2 00 050 -02	КР 83	4	4	4	4							
		17	-03	КР 90	1	1	1	1							
		18	-04	КР 91	1	1	1	1							
		19	1.138.1-17.2 00 060 -34	КР 135	1	1									
			-40	КР 141			1	1							
				Детали											
А4		20	1.138.1-17.2 00 001	Стержень гнутый АП1	4	4	4	4							
		21	1.138.1-17.2 00 002 - 03	Петля строповочная ПС4	4	4	4	4							
Б4		22	1.138.1-17.2 00003 - 07	Ф4 Вр I ГОСТ 6727-80; ℓ=1150	4	4	4	4							0,11 кг
		23	-21	ℓ=3550	2	2									0,33кг
			-56	ℓ=4050			2	2							0,37кг

1.138.1-17.2 23300	Лист 3

Формат А4

Инв. № подл.	Подпись и дата	Взам. инв. №

Формат	Зона	Поз.	Обозначение	Наименование	Кол. на испол.										Примечание

	Лист

Рис. 1

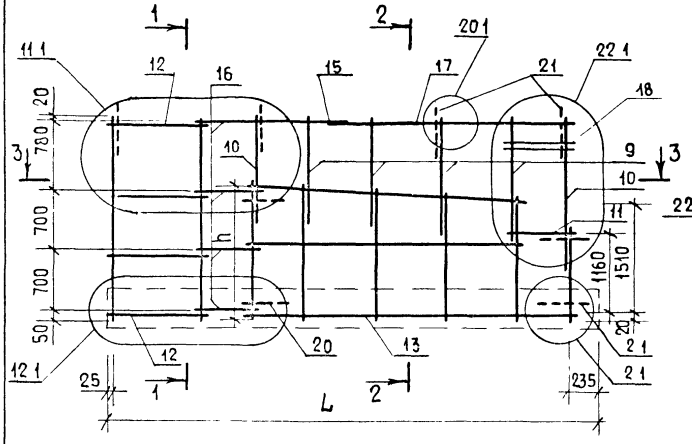

Рис. 2 — зеркальное отражение

Остальное-см рис 1

3 – 3

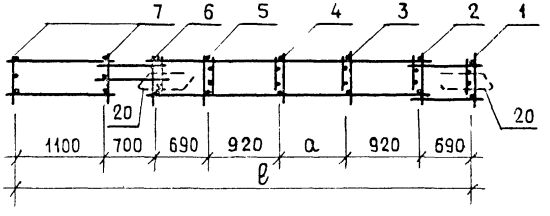

4 – 4

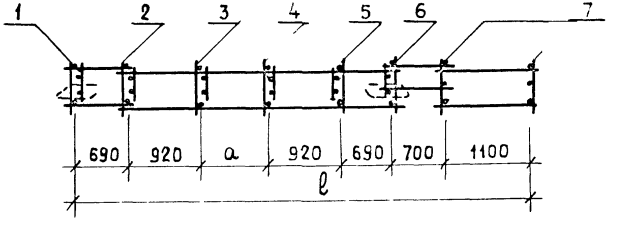

Обозначение	Марка	Рис	Размеры, мм				Масса, кг
			L	ℓ	a	h	
1.138.1-17.2 23 300	КП 6 8 – 60	1	6250	5900	880	1700	45,1
-01	КП 8.6 – 60	2					
-02	КП 6.8 – 66	1	6850	6500	1480	1730	46,73
-03	КП 8 6 – 66	2					

Н контр	Волкова	
Нач отд	Росинский	
Гл конструктор	Пальман	
ГИП	Герман	
Рук гр	Рафайлович	

1.138.1-17.2 23 300 СБ

Каркас пространственный (КП 6 8-60 КП 8 6-66)

Сборочный чертеж

Стадия	Масса	Масштаб
Р	см табл.	1:50
Лист	Листов 1	

ЦНИИЭП жилища

Инв. № подл. | Подпись и дата | Взам. инв. №

21323-01 128 Формат А3

Рис. 1

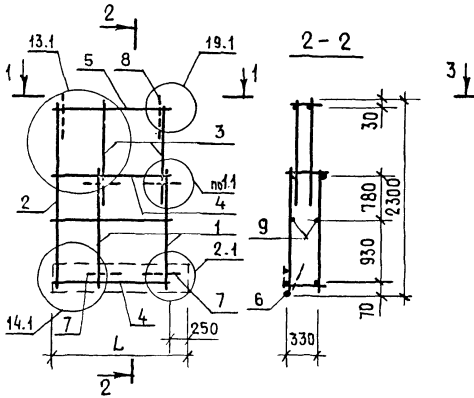

Рис. 2
Остальное-см. рис.1

Формат	Зона	Поз.	Обозначение	Наименование	Кол. на сборн. 1.138.1-17.2 25100-			Примеч.
					–	01	02	
				Документация				
А3			1.138.1-17.2 00 000 Д21	Узел 1.1	×	×	×	
			1.138.1-17.2 00 000 Д22	Узел 2.1	×	×	×	
			1.138.1-17.2 00 000 Д34	Узел 13.1	×	×	×	
			1.138.1-17.2 00 000 Д35	Узел 14.1	×	×	×	
			1.138.1-17.2 00 000 Д37	Узел 19.1; 20.1	×	×	×	
				Сборочные единицы				
А3		1	1.138.1-17 2 00 010 – 06	Каркас плоский КР 7	2	2	3	
		2	1.138.1-17.2 00 020 – 01	КР 11	1	1	1	
		3	– 02	КР 21	2	2	3	
		4	1.138.1-17.2 00 030 – 01	КР 32	2			
			– 05	КР 36		2		
			– 07	КР 38			2	
		5	1.138.1-17.2 00 040 – 01	КР 52	1			
			– 05	КР 56		1		
			– 07	КР 58			1	
		6	1.138.1-17.2 00 060 – 03	КР 104	1			
			– 07	КР 108		1		
			– 11	КР 112			1	
				Детали				
АЧ		7	1.138.1-17.2 00 001	Стержень гнутый АП1	4	4	4	
		8	1.138.1-17.2 00 002-02	Петля строповочная ПС3	2	2	2	
БЧ		9	1.138.1-17.2 00 003-51	Ф4 Вр I ГОСТ 6727-80; ℓ= 950	2			0,09 кг
			-53	ℓ=1550		2		0,14 кг
			-54	ℓ=2150			2	0,20 кг

Обозначение	Марка	Рис.	Размеры, мм			Масса, кг
			L	ℓ	a	
1.138.1-17.2 25 100	КП 5.7-12	1	1145	870	250	14,41
-01	КП 5.7-18		1745	1470	850	15,93
-02	КП 5.7-24	2	2345	2070	1450	19,03

Н. контр.	Волкова	
Нач. отд.	Росинский	
Гл. кон. от.	Пальман	
ГИП	Герман	
Рук. гр.	Рафайлович	
Ст. техн.	Никулочкина	

1.138.1-17.2 25 100

Каркас пространственный (КП 5.7-12... КП 5.7-24)

Стадия	Масса	Масштаб
Р	см. табл.	
Лист	Листов 1	

ЦНИИЭП жилища

Инв. № подл. | Подпись и дата | Взам. инв. №

Рис. 1

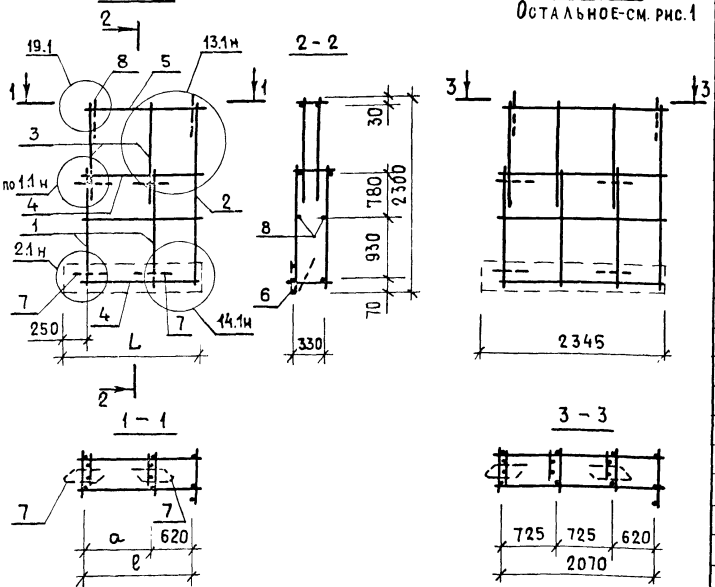

Рис. 2
Остальное-см. рис.1

Обозначение	Марка	Рис.	Размеры, мм L	ℓ	a	Масса, кг
1.138.1-17.2 26 100	КП 7.5-12	1	1145	870	250	14,41
-01	КП 7.5-18	1	1745	1470	850	15,93
-02	КП 7.5-24	2	2345	2070	1450	19,03

Формат	Зона	Поз.	Обозначение	Наименование	Кол. на испол. 1.138.1-17.2 26 100 —	01	02	Примечание
				Документация				
А3			1.138.1-17.2 00 000 Д21	Узел 1.1	×	×	×	
			1.138.1-17.2 00 000 Д22	Узел 2.1	×	×	×	
			1.138.1-17.2 00 000 Д34	Узел 13.1	×	×	×	
			1.138.1-17.2 00 000 Д35	Узел 14.1	×	×	×	
			1.138.1-17.2 00 000 Д37	Узел 19.1; 20.1	×	×	×	
				Сборочные единицы				
А3		1	1.138.1-17.2 00 010-06	Каркас плоский КР7	2	2	3	
		2	1.138.1-17.2 00 020-01	КР 11	1	1	1	
		3	-02	КР 21	2	2	3	
		4	1.138.1-17.2 00 030-01	КР 32	2			
			-05	КР 36		2		
			-07	КР 38			2	
		5	1.138.1-17.2 00 040-01	КР 52	1			
			-05	КР 56		1		
			-07	КР 58			1	
		6	1.138.1-17.2 00 060-03	КР104	1			
			-07	КР108		1		
			-11	КР112			1	
				Детали				
А4		7	1.138.1-17.2 00 001	Стержень гнутый АП1	4	4	4	
		8	1.138.1-17.2 00 002-02	Петля строповочная ПС3	2	2	2	
		9	1.138.1-17.2 00 003-51	ф4 Вр I ГОСТ 6727-80 ℓ=950	2			0,09 кг
			-53	ℓ=1550		2		0,14 кг
			-54	ℓ=2150			2	0,20 кг

Н.контр.	Волкова	
Нач.отд.	Росинский	
Гл.кон.отд.	Пальман	
ГИП	Герман	
Рук.гр.	Рафайлович	
Ст.техн.	Никулочкина	

1.138.1-17.2 26 100

Каркас пространственный (КП 7.5-12... КП 7.5-24)

Стадия	Масса	Масштаб
Р	см. табл.	
Лист	Листов 1	

ЦНИИЭП жилища

Инв. № подл. | Подпись и дата | Взам. инв. №

21323-01 130 Формат А3

Рис 1

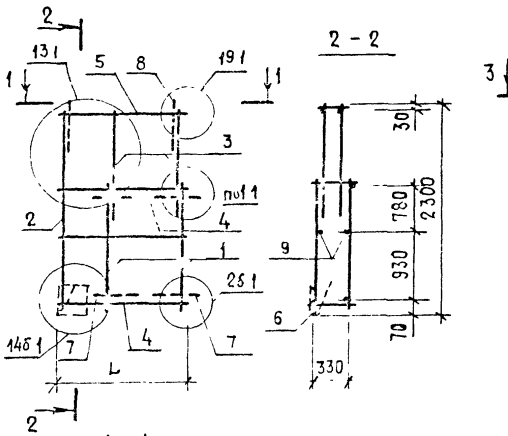

Рис 2

Остальное-см Рис.1

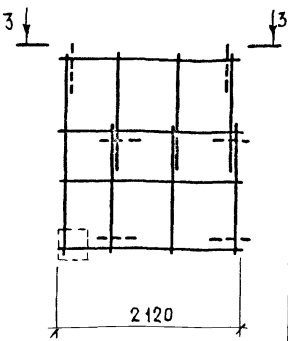

Формат	Зона	Поз	Обозначение	Наименование	Кол на испол 1.138.1-17.2 27 100 —	01	02	Примеч
				Документация				
А3			1.138.1-17.2 00 000 Д21	Узел 1.1	×	×	×	
			1.138.1-17.2 00 000 Д23	Узел 2б.1	×	×	×	
			1.138.1-17.2 00 000 Д34	Узел 13.1	×	×	×	
			1.138.1-17.2 00 000 Д36	Узел 14б.1	×	×	×	
			1.138.1-17.2 00 000 Д37	Узел 19.1; 20.1	×	×	×	
				Сборочные единицы				
				Каркас плоский				
А3		1	1.138.1-17.2 00 010 - 06	КР 7	2	2	3	
		2	1.138.1-17.2 00 020 - 01	КР 11	1	1	1	
		3	- 02	КР 21	2	2	3	
		4	1.138.1-17.2 00 030 - 01	КР 32	2			
			- 05	КР 36		2		
			- 07	КР 38			2	
		5	1.138.1-17.2 00 040 - 01	КР 52	1			
			- 05	КР 56				
			- 07	КР 58			1	
		6	1.138.1-17.2 00 060	КР 101	1	1	1	
				Детали				
А4		7	1.138.1-17.2 00 001	Стержень гнутый АП1	4	4	-	
		8	1.138.1-17.2 00 002-02	Петля строповочная ПС3	2	2	2	
Б4		9	1.138.1-17.2 00 003-51	Ф4 ВрI ГОСТ 6727-80 ℓ=950	2			0,09 кг
			-53	ℓ=1550		2		0,14 кг
			-54	ℓ=2150			2	0,20 кг

Обозначение	Марка	Рис	Размеры, мм L	ℓ	a	Масса, кг
1.138.1-17.2 27 100	КП 57-12б	1	920	870	250	13,74
-01	КП 57-18б		1520	1470	850	14,81
-02	КП 57-24б	2	2120	2070	1450	17,44

Н. контр	Волкова	
Нач. отд	Росинский	
Гл. конс. отд	Падьман	
ГИП	Герман	
Рук. гр	Рафайлович	
Ст. техн	Никулочкина	

1.138.1-17.2 27 100

Каркас пространственный (КП 57-12б КП57-24б)

Стадия	Масса	Масштаб
Р	см. табл.	

Лист | Листов 1

ЦНИИЭП жилища

Инв. № подл. | Подпись и дата | Взам. инв. №

21323-01-131

Формат А3

Рис. 1

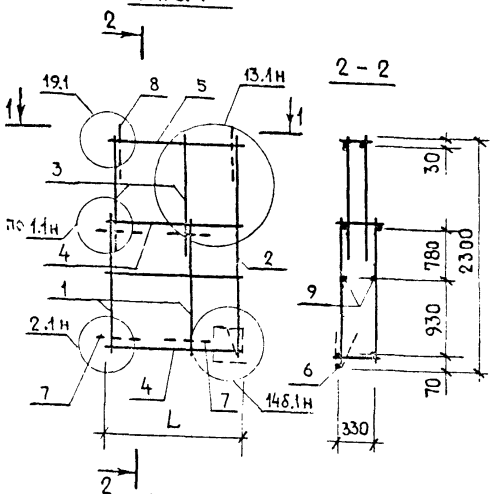

Рис. 2

Остальное - см. рис. 1

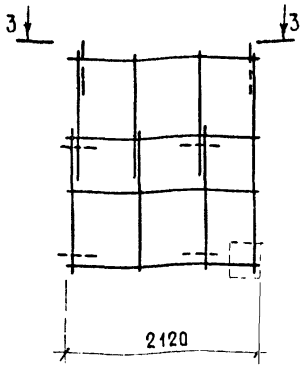

Формат	Зона	Поз.	Обозначение	Наименование	Кол. на испол. 1.138.1-17.2 28 100- —	01	02	Примечание
				Документация				
А3			1.138.1-17.2 00 000 Д21	Узел 1.1	×	×	×	
			1.138.1-17.2 00 000 Д23	Узел 2б.1	\	×	×	
			1.138.1-17.2 00 000 Д34	Узел 13.1	×	×	×	
			1.138.1-17.2 00 000 Д36	Узел 14б.1	×	×	×	
			1.138.1-17.2 00 000 Д37	Узел 19.1; 20.1	×	×	×	
				Сборочные единицы				
				Каркас плоский				
А3		1	1.138.1-17.2 00 010-06	КР7	2	2	3	
		2	1.138.1-17.2 00 020-01	КР11	1	1	1	
		3	-02	КР21	2	2	3	
		4	1.138.1-17.2 00 030-01	КР32	2			
			-05	КР36		2		
			-07	КР38			2	
		5	1.138.1-17.2 00 040-01	КР52	1			
			-05	КР56		1		
			-07	КР58			1	
		6	1.138.1-17.2 00 060	КР101	1	1	1	
				Детали				
А4		7	1.138.1-17.2 00 001	Стержень гнутый АП1	4	4	4	
		8	1.138.1-17.2 00 002-02	Петля строповочная ПС3	2	2	2	
Б4		9	1.138.1-17.2 00 003-51	Ф4Вр1, ГОСТ 6727-80; ℓ = 950	2			0,09 кг
			-53	ℓ = 1550		2		0,14 кг
			-54	ℓ = 2150			2	0,20 кг

Обозначение	Марка	Рис.	Размеры, мм L	ℓ	a	Масса, кг
1.138.1-17.2 28 100	КП 7.5-12б	1	920	870	250	13,74
-01	КП 7.5-18б		1520	1470	850	14,81
-02	КП 7.5-24б	2	2120	2070	1450	17,44

Н. контр.	Волкова	
Нач. отд.	Росинский	
Гл. конст. отд.	Пальман	
ГИП	Герман	
Рук. гр.	Рафайлович	
Ст. техн.	Чикулочкина	

1.138.1-17.2 28 100

Каркас пространственный (КП 7.5-12б... КП 7.5-24б)

Стадия	Масса	Масштаб
Р	см. табл.	
Лист	Листов 1	

ЦНИИЭП жилища

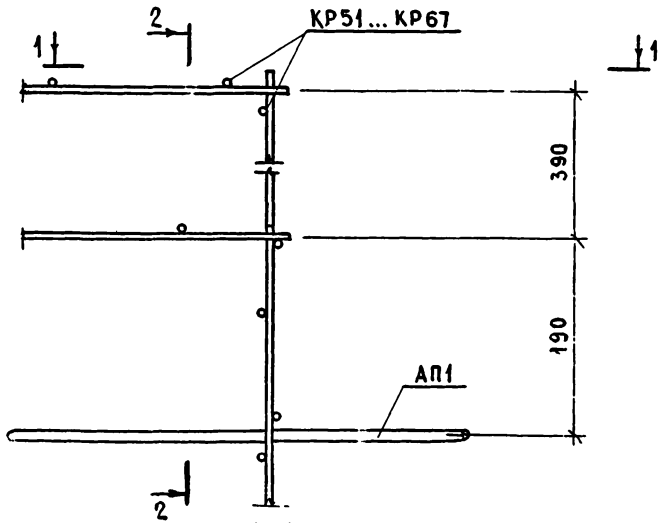

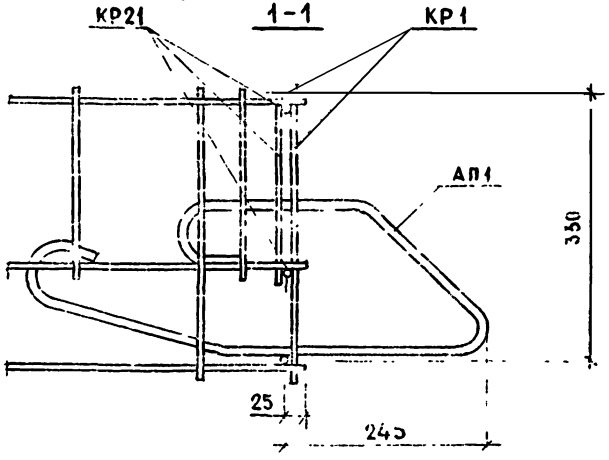

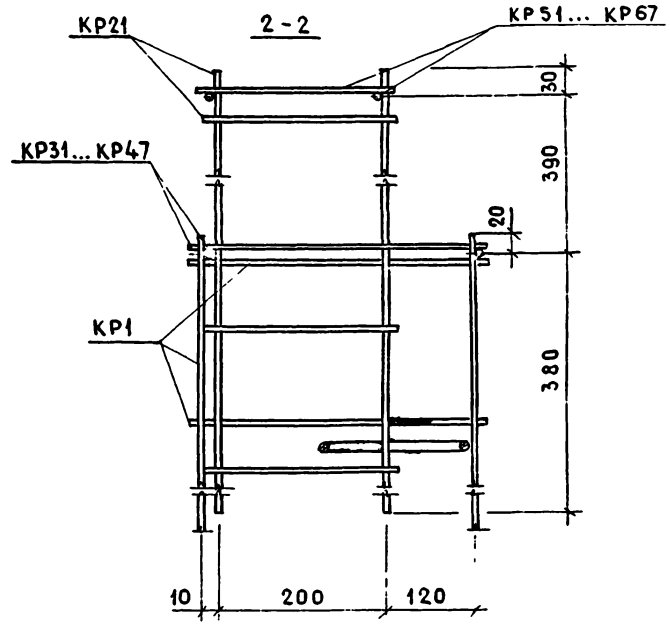

Н.контр.	Волкова		1.138.1-17.2 00 000 Д21
Нач.отд.	Росинский		
Гл.конст.	Пальман		Узел 1.1
ГИП	Герман		
Зед.	Шатинская		
Ст.	Руттс		

Стадия	Лист	Листов
Р		1

ЦНИИЭПжилища

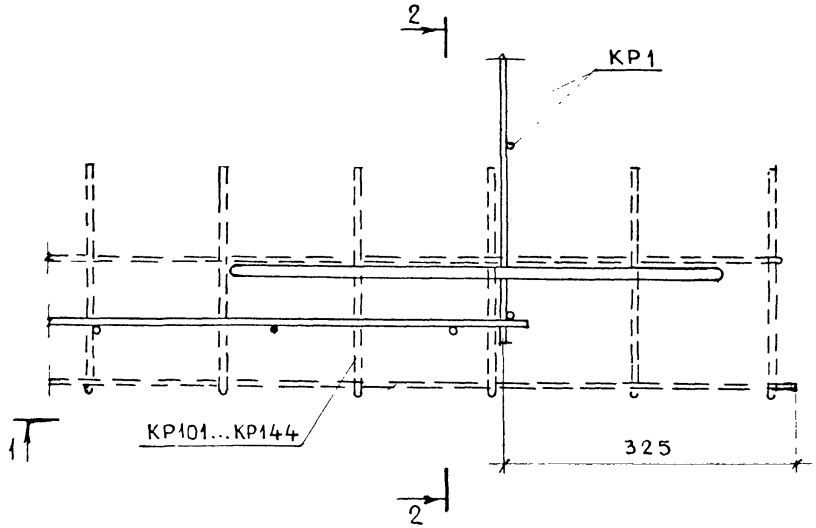

2 - 2

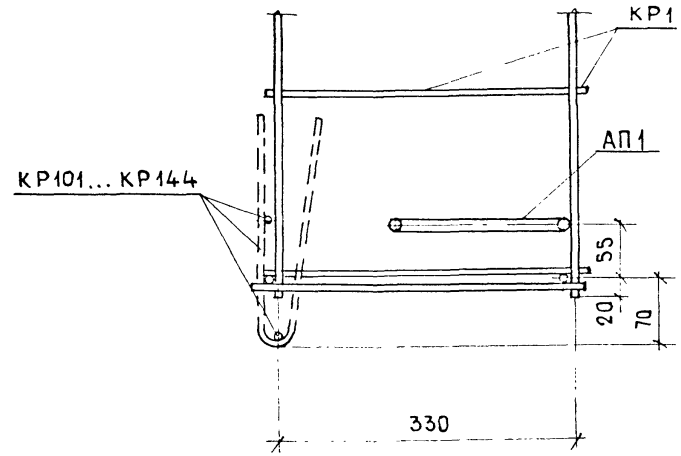

1 - 1

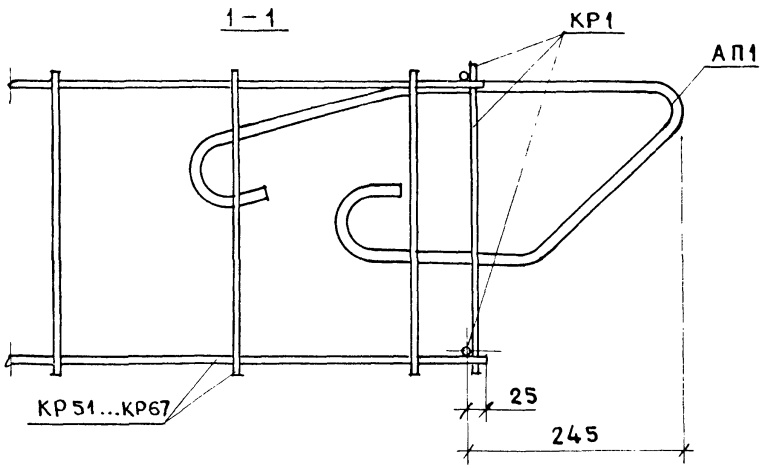

Н.контр.	Волкова		
Нач. отд.	Росинский		
Гл.кон.отд.	Пальман		
ГИП	Герман		
инж.	Шатинская		
Ст.	Рутто		

1.138.1-17.2 00 000 Д 22

Узел 2.1

Стадия	Лист	Листов
Р		1

ЦНИИЭПжилища

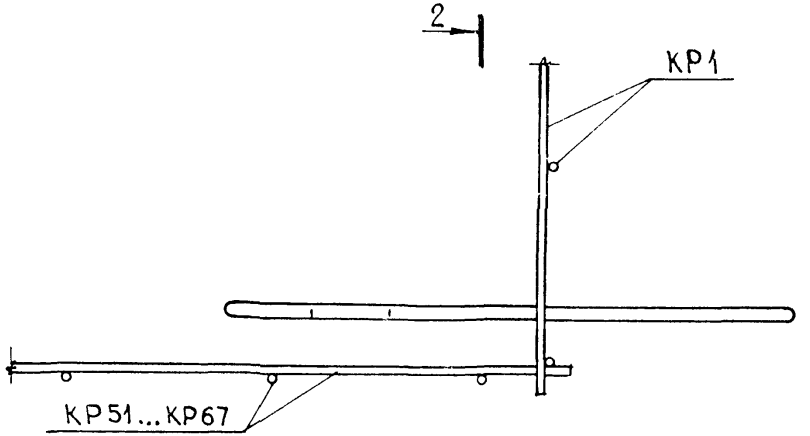

2 - 2

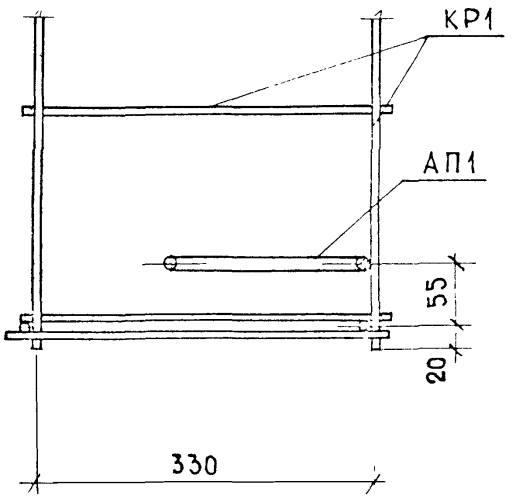

1 - 1

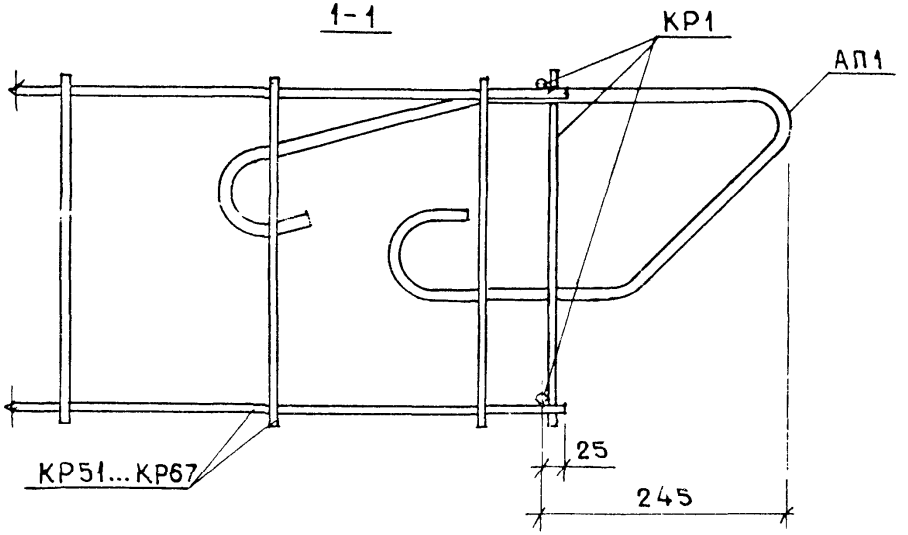

Н.контр.	Волкова	
Нач. отд.	Росинский	
Гл. кон. отд.	Пальман	
ГИП	Герман	
Зед. инж.	Шатинская	

1.138.1-17.2 00 000 Д23

Узел 26.1

Стадия	Лист	Листов
Р		1

ЦНИИЭП жилища

Инв.№ подл. | Подпись и дата | Взам.инв.№

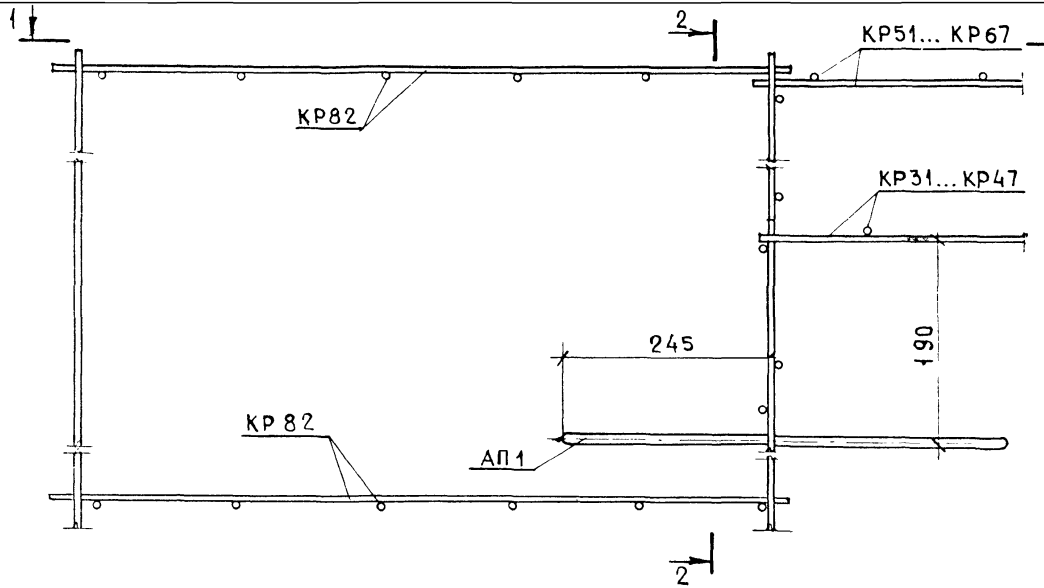

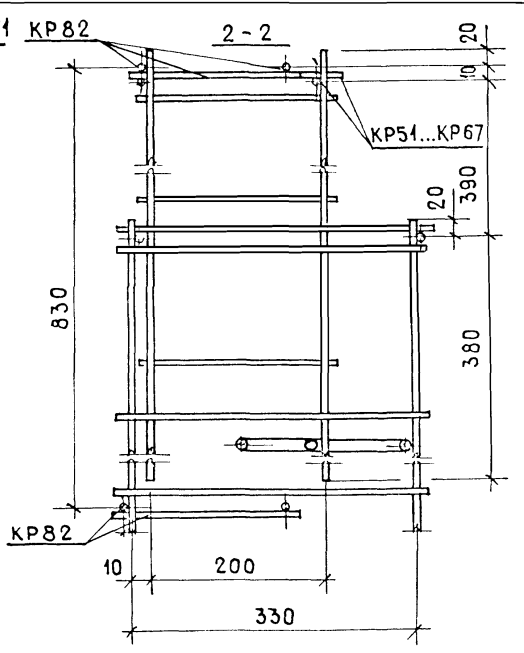

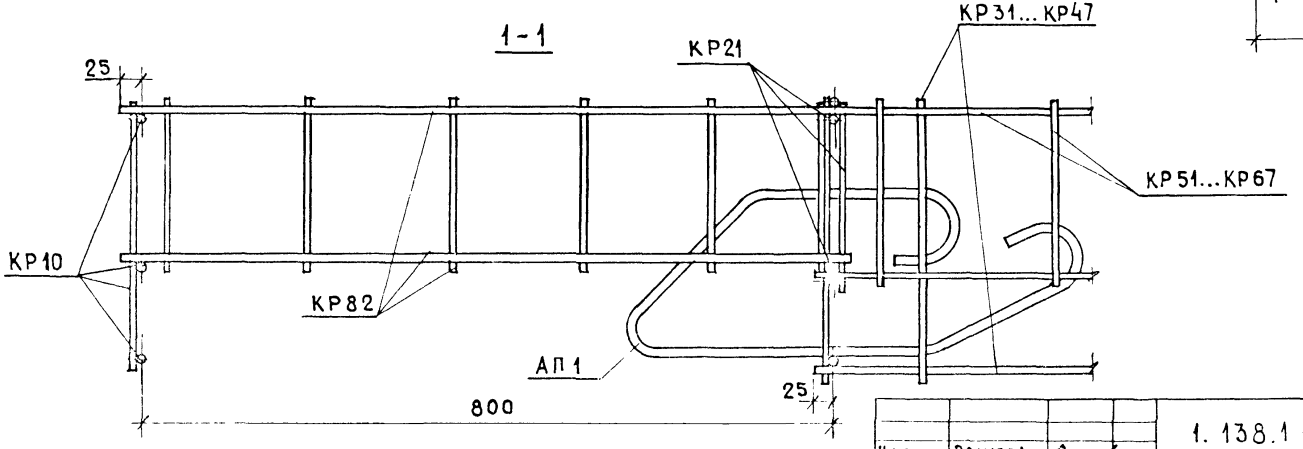

Н.контр.	Волкова		
Нач.отд.	Росинский		
Гл.конс.	Пальман		
ГИП	Герман		
Вед.инж.	Шатинская		

1.138.1-17.2 00 000 Д24

Узел 3.1

Стадия	Лист	Листов
Р		1

ЦНИИЭП жилища

Инв.№ подл. | Подпись и дата | Взам.инв.№

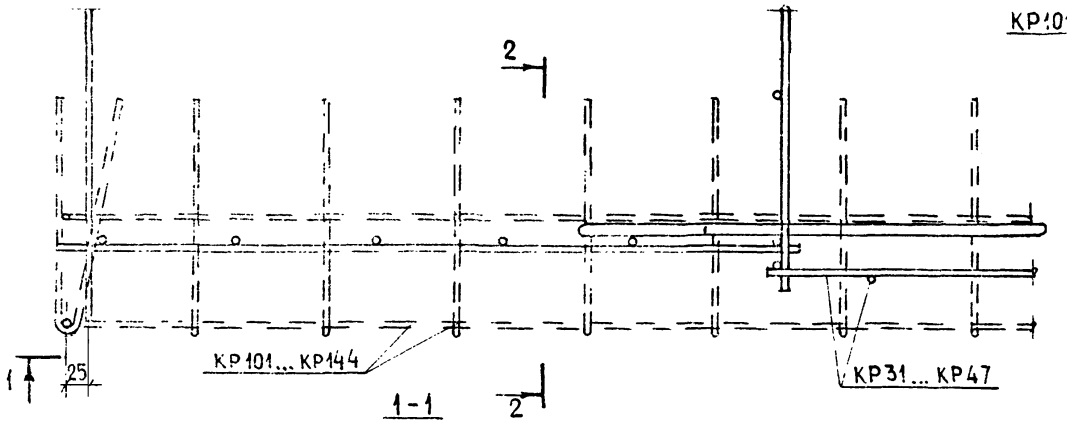

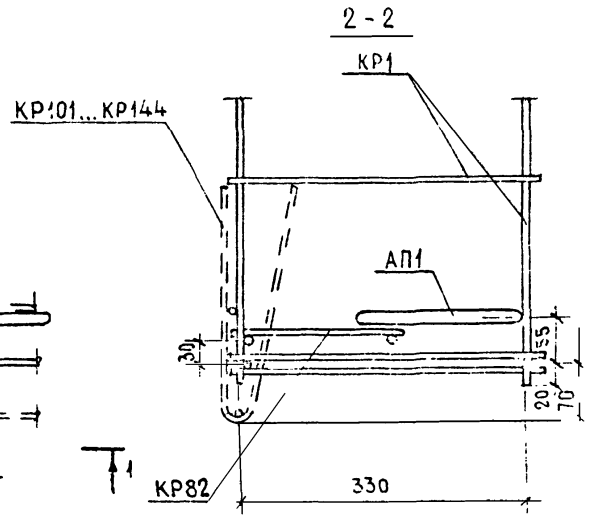

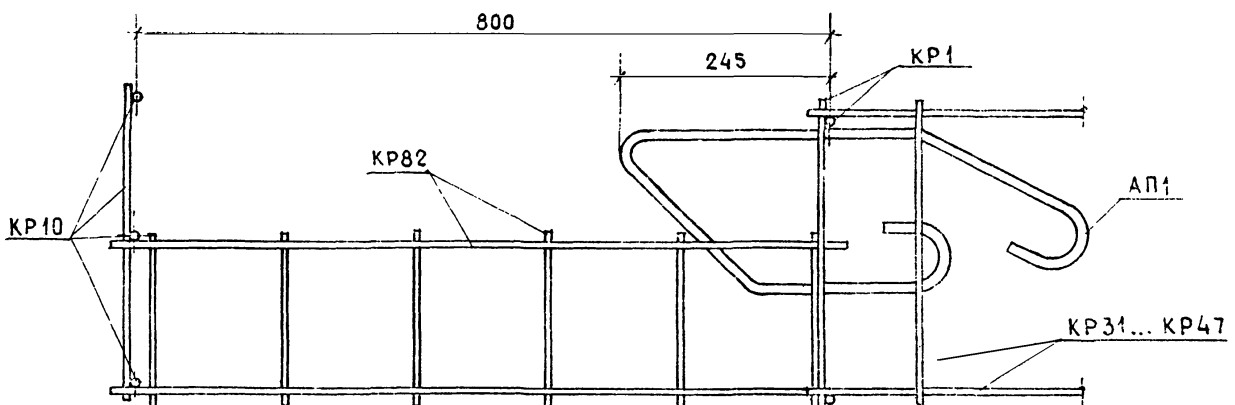

Инв.№ подл. | Подпись и дата | Взам.инв.№

Н.контр	Волкова		
Нач.отд	Росинский		
Гл.конст	Пальман		
ГИП	Герман		
Вед.инж.	Шатинская		

1.138.1-17.2 00 000 Д 25

Узел 4.1

Стадия	Лист	Листов
Р		1

ЦНИИЭП жилища

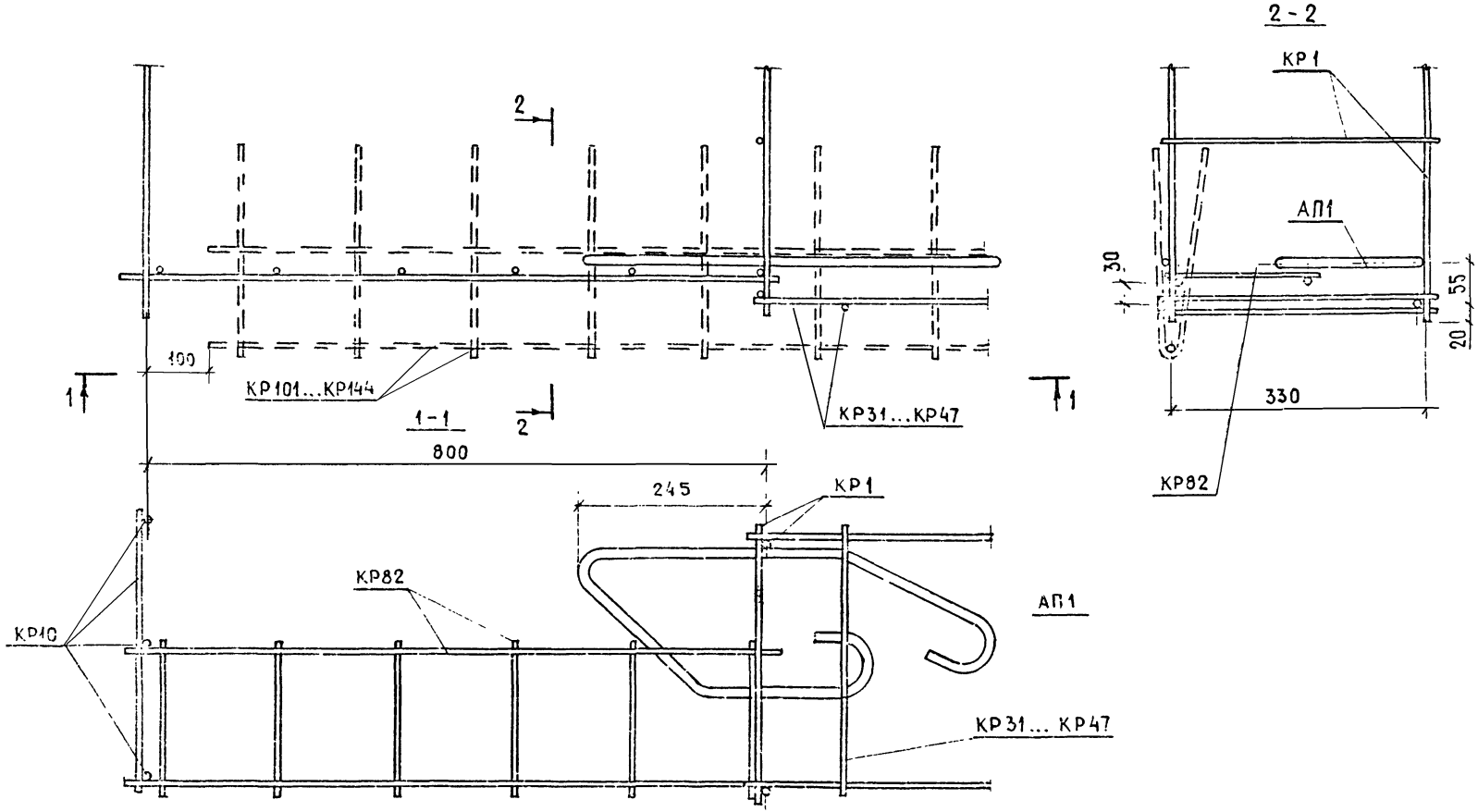

Н.контр.	Волкова		1.138.1-17.2 00 000 Д26
Нач. отд.	Росинский		
Гл.инж.отд.	Пальман		Узел 46.1
ГИП	Герман		
Вед.инж	Шатинская		
Ст.инж	Рутто		

Стадия	Лист	Листов
Р		1

ЦНИИЭПжилища

21323-04 138 Формат А3

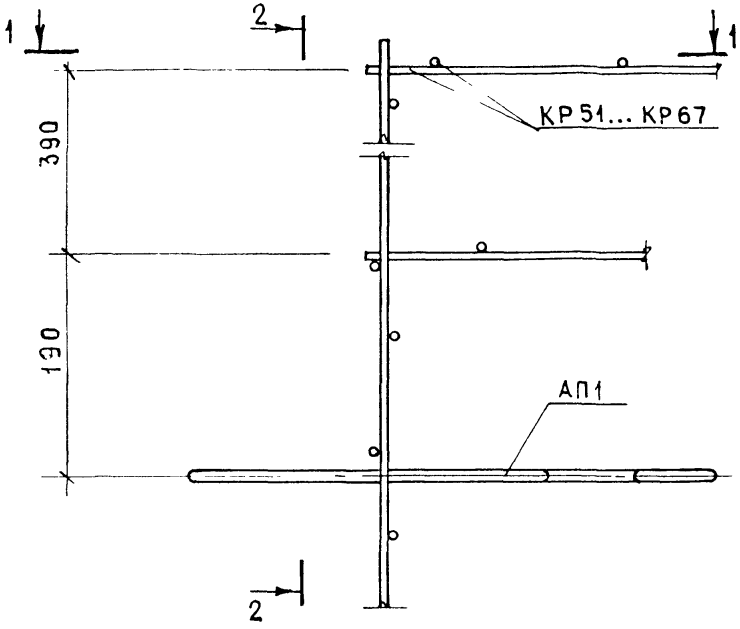

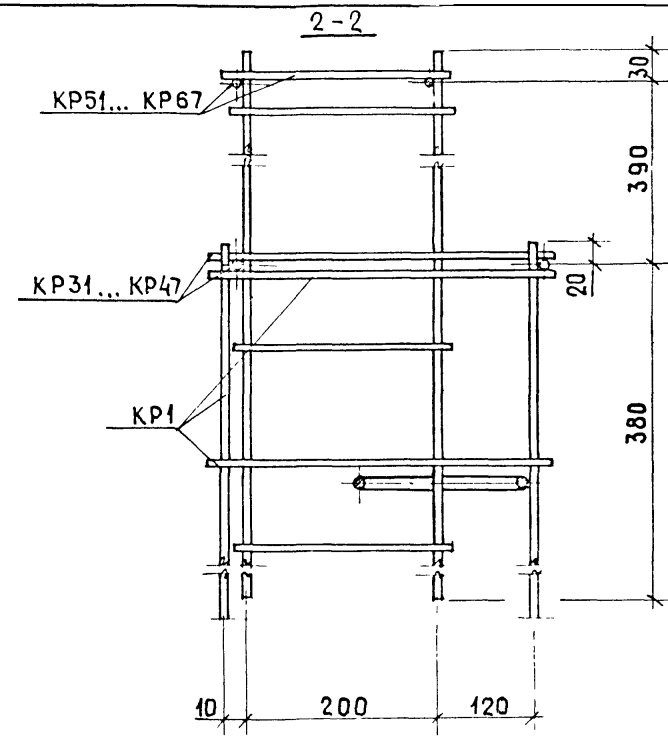

1-1

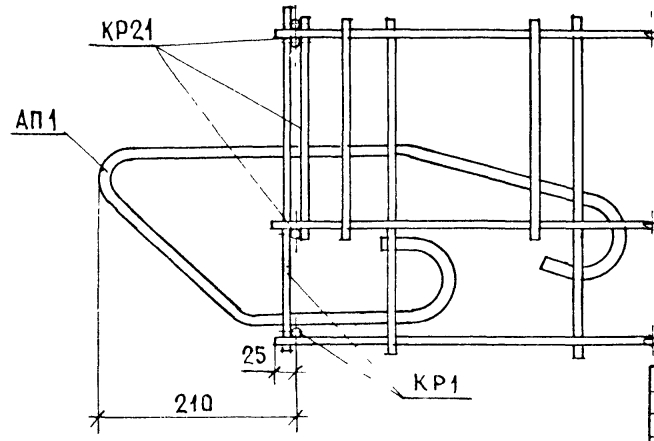

Н контр	Волкова	
Нач ОТД	Росинский	
Гл конс отд	Пальман	
ГИП	Герман	
Вед инж	Шатинская	

1.138.1 - 17.2 00 000 Д 27

Узел 7.1

Стадия	Лист	Листов
Р		1

ЦНИИЭП жилища

Инв № подл | Подпись и дата | Взам инв №

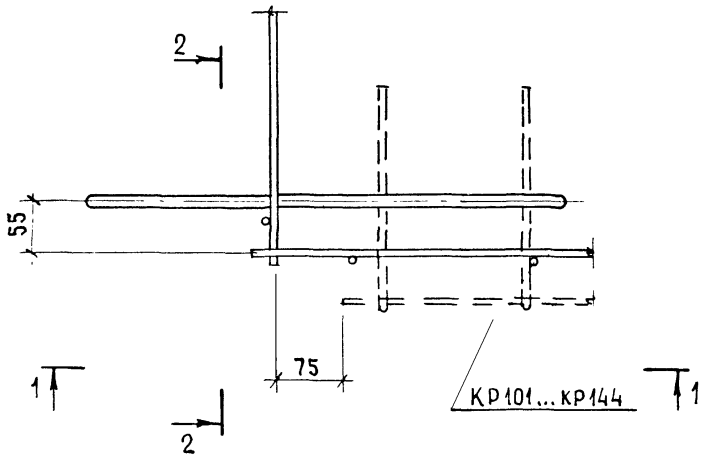

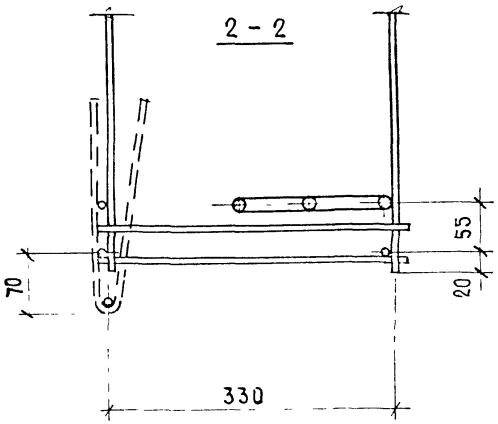

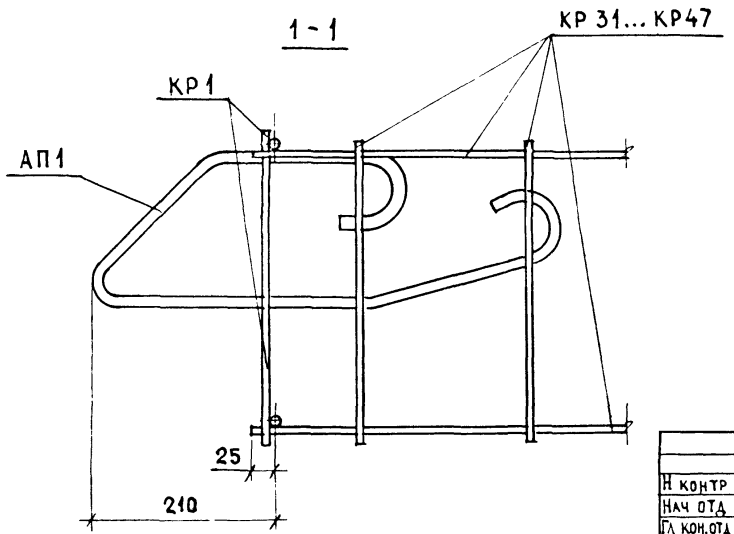

Н контр	Волкова		
Нач отд	Росинский		
Гл кон.отд	Пальман		
ГИП	Герман		
Вед инж	Шатинская		
Ст. инж.	Рутто		

1.138.1-17.2 00 000 Д28

Узел 8.1

Стадия	Лист	Листов
Р		1

ЦНИИЭП жилища

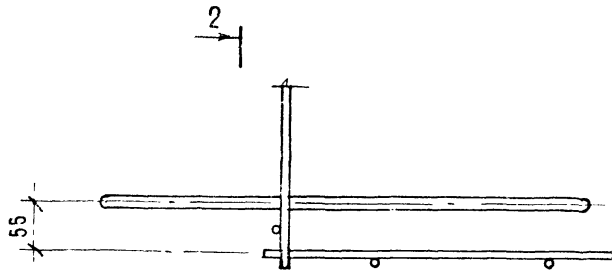

2 – 2

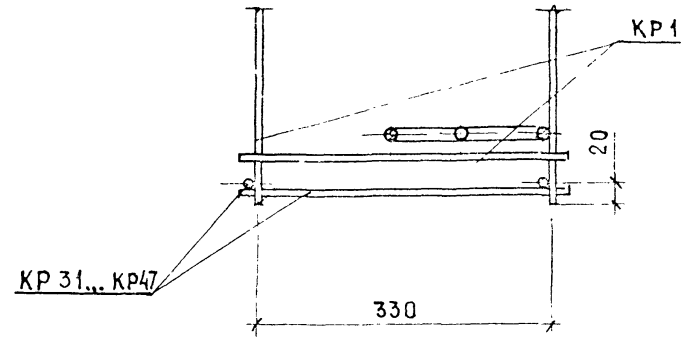

1 – 1

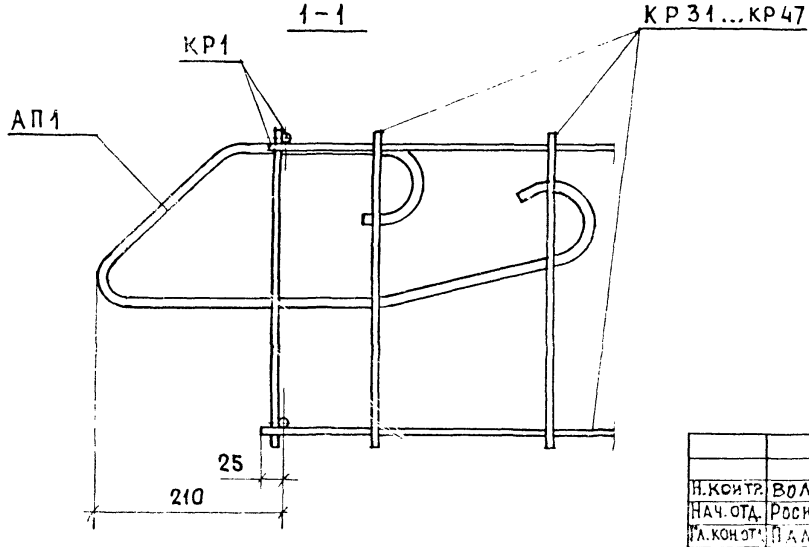

Н.контр.	Волкова		
Нач.отд.	Росинский		
Гл.констр.	Паломан		
ГИП	Герман		
Вед.инж.	Шатинская		
Ст.инж.	Рутто		

1.138.1-17.2 00 000 Д 29

Узел 8б.1

Стадия	Лист	Листов
Р		1

ЦНИИЭП жилища

Инв.№ подл. | Подпись и дата | Взам.инв.№

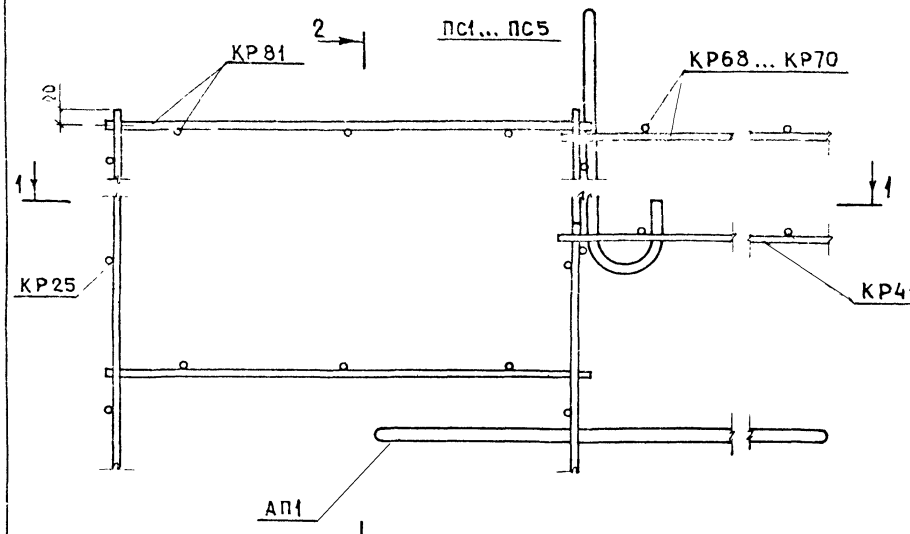

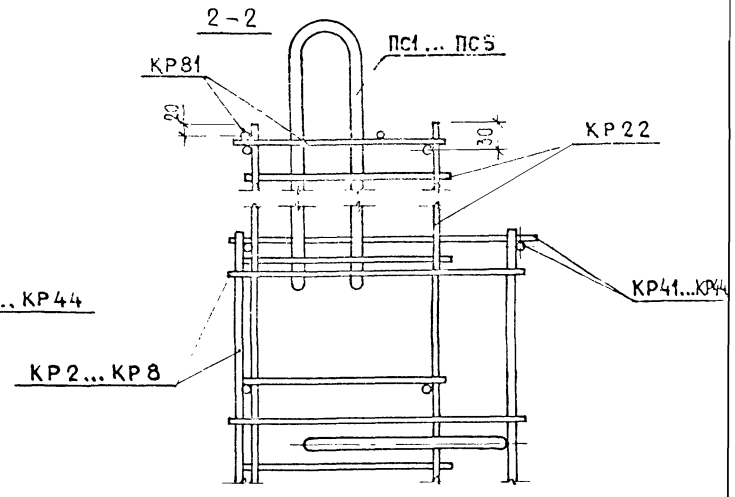

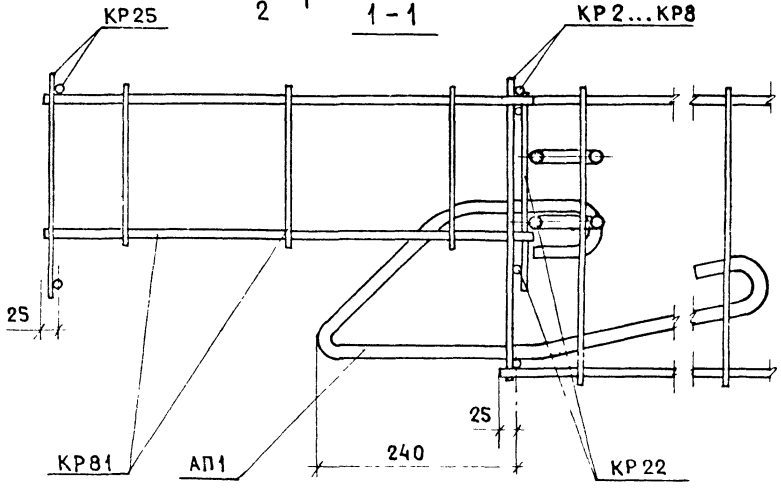

Н контр	Волкова		1.138.1-17.2 00 000 ДЗО
Нач.отд	Росинский		
Гл кон.отд	Пальман		Узел 9.1
ГИП	Герман		Стадия Р; Лист 1; Листов
Рук гр	Рафайлович		ЦНИИЭП жилища
Ст техн	Никулочкина		

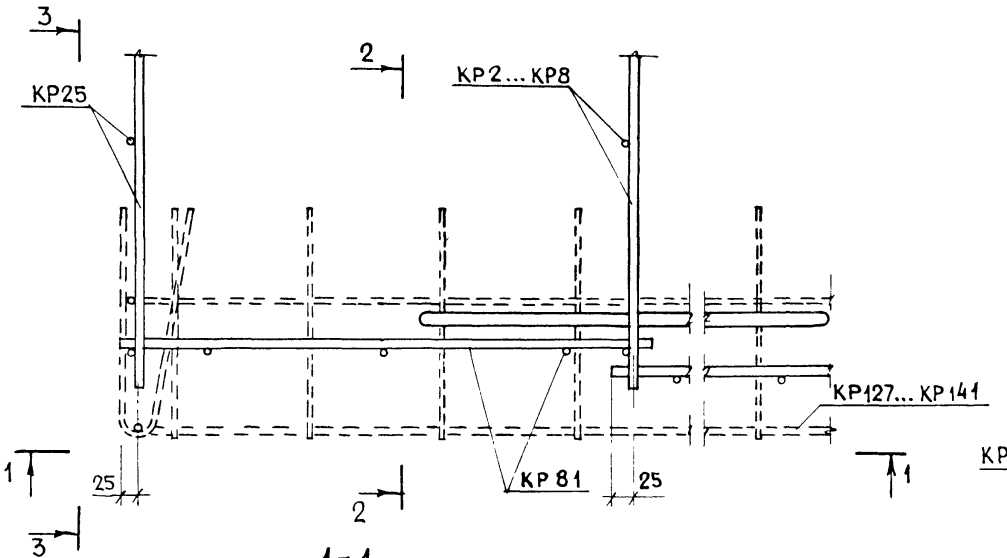

2 - 2

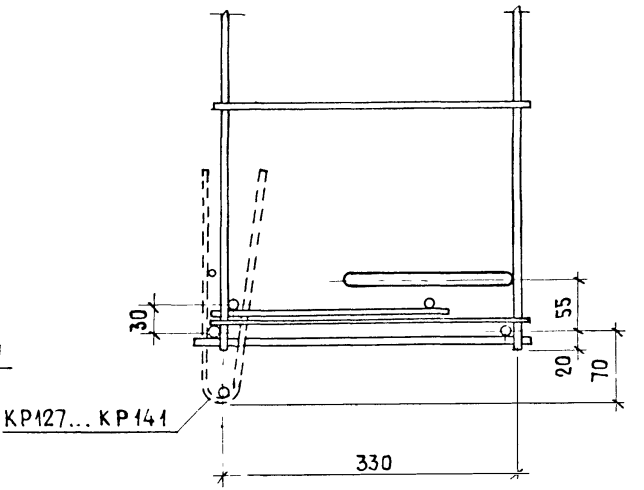

1 - 1

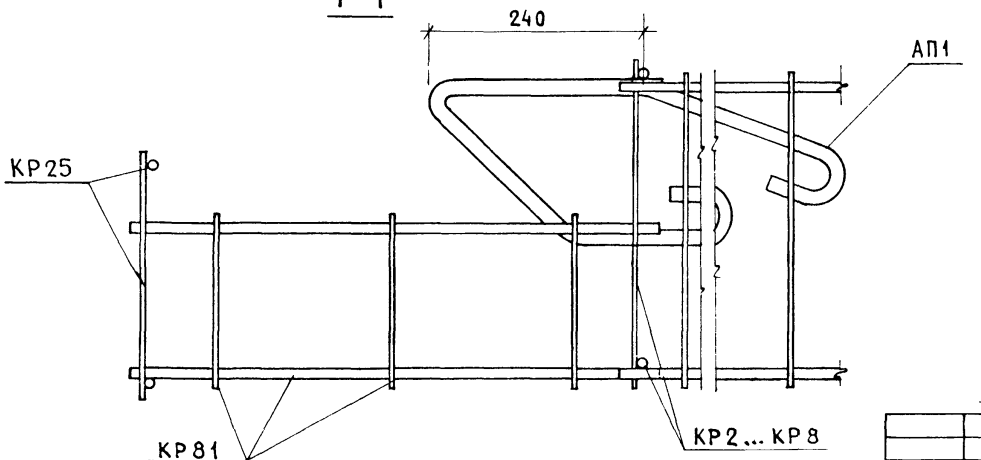

3 - 3

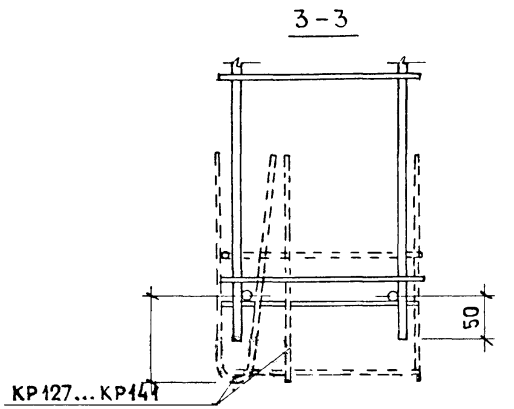

Н контр	Волкова		1.138.1-17.2 00 000 Д31
Нач отд.	Росинский		
Гл кон отд	Пальман		Узел 10.1
ГИП	Герман		
Рук гр	Рафайлович		
Ст техн.	Никулочкина		

Стадия	Лист	Листов
Р		1

ЦНИИЭПжилища

Инв № подл. | Подпись и дата | Взам. инв №

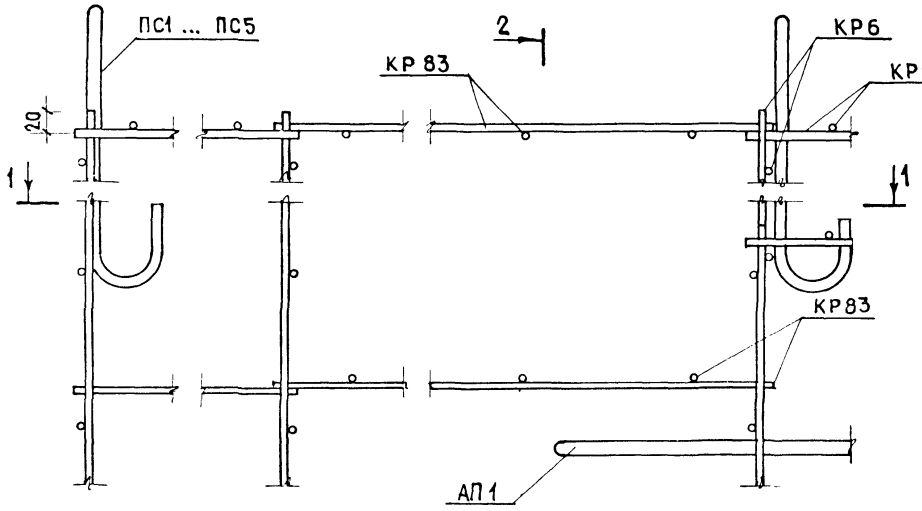

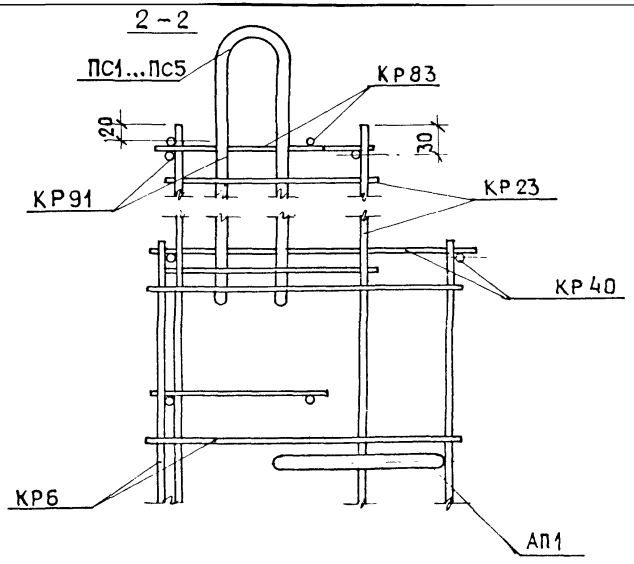

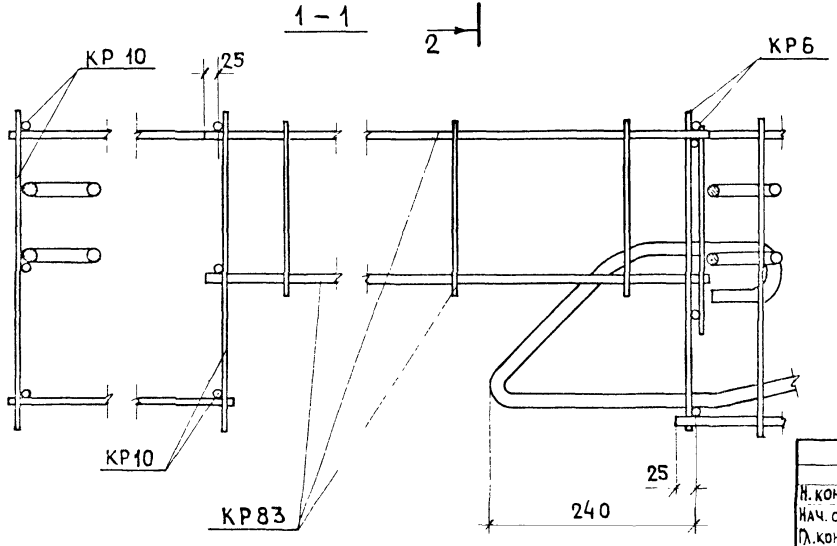

Н.контр.	Волкова		1.138.1-17.2 00 000 Д 32
Нач.отд.	Росинский		
Гл.кон.отд	Пальман		Узел 11.1
ГИП	Герман		Стадия: Р; Лист: ; Листов: 1
Рук.гр.	Рафайлович		ЦНИИЭП жилища
Ст.техн.	Никулочкина		

Инв.№ подл. | Подпись и дата | Взам.инв.№

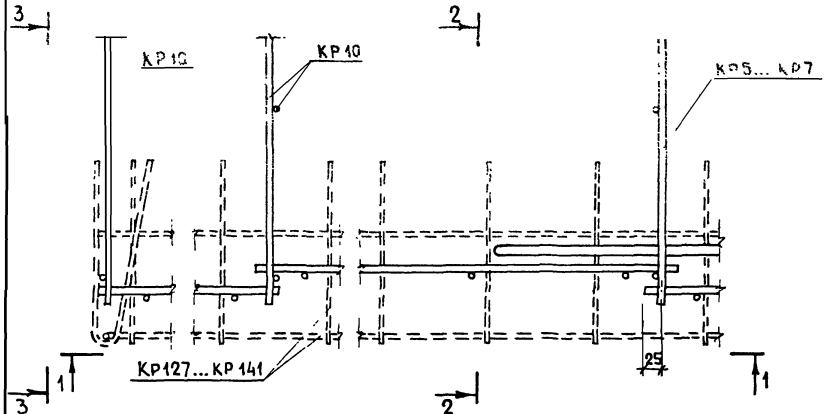

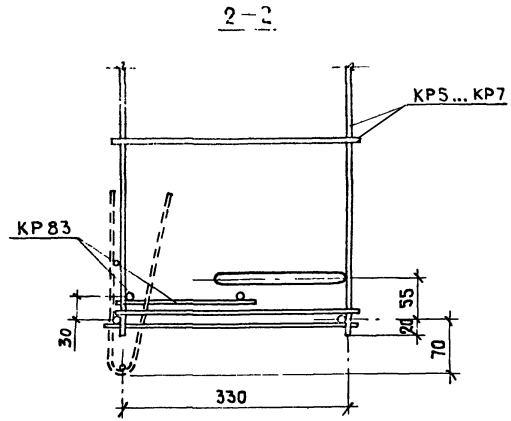

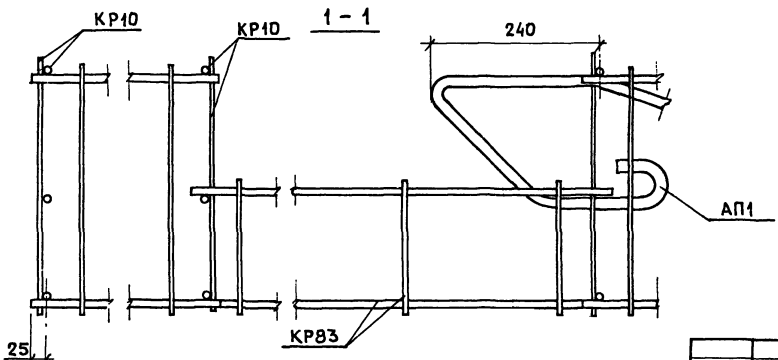

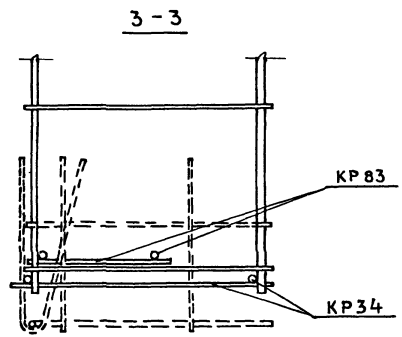

Н. контр.	Волкова		1.138.1-17.2 00 000 Д33
Нач. отд.	Росинский		
Гл. конст.	Пальман		Узел 12.1
ГИП	Герман		
Рук. гр.	Рафайлович		
Ст. техн.	Нилучкина		

Стадия	Лист	Листов
Р		1

ЦНИИЭПжилища

Инв. № подл. | Подпись и дата | Взам. инв. №

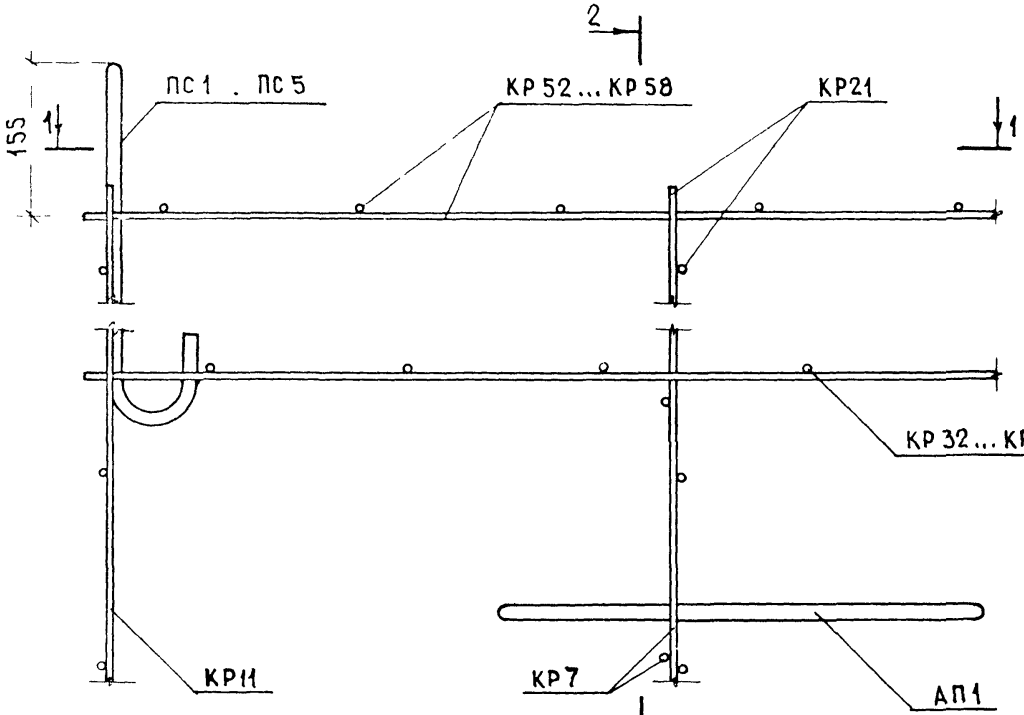

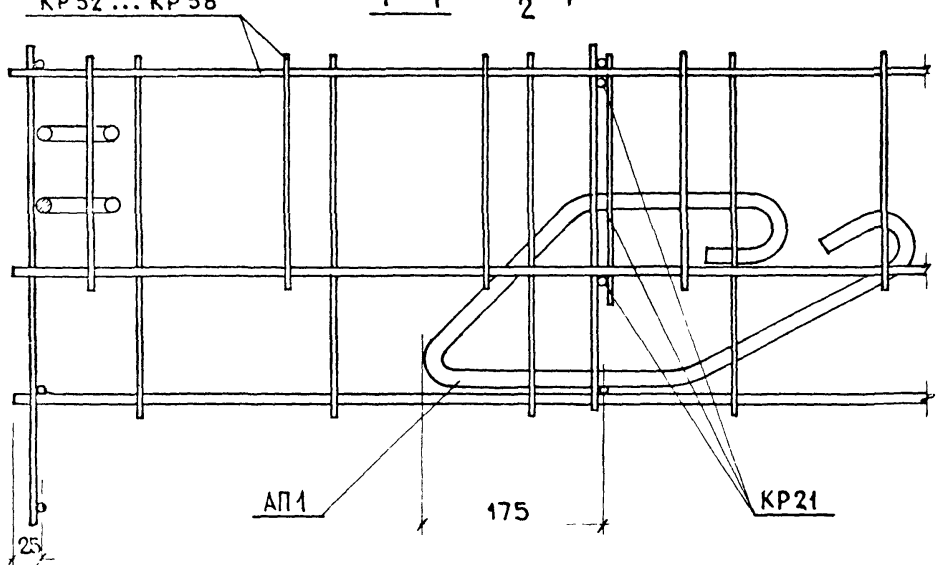

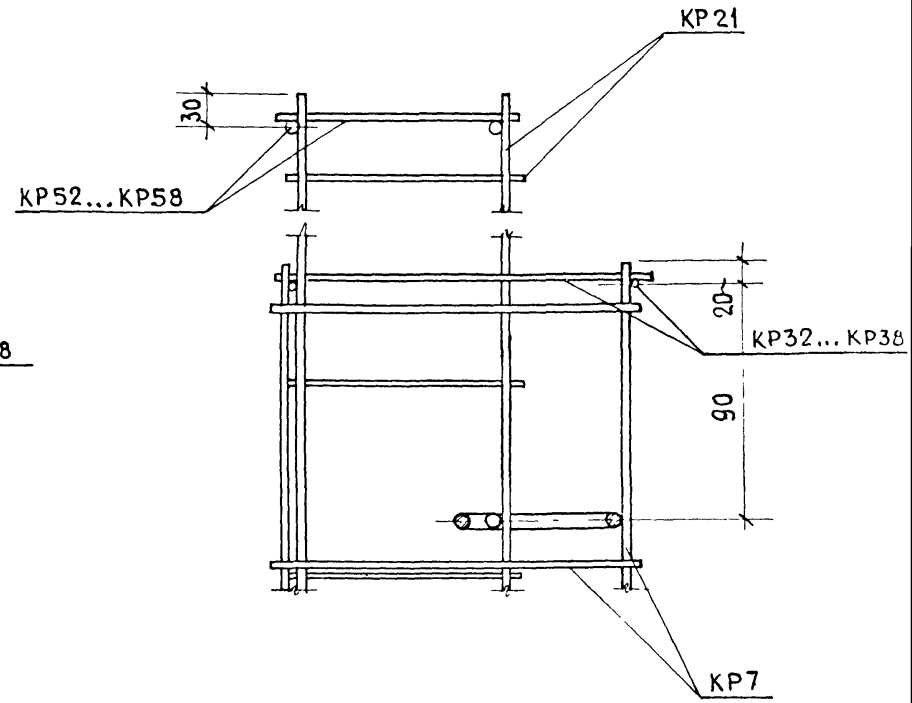

Стержни горизонтального каркаса у арматурного выпуска АП1 вырезать по месту

Н контр	Волкова		1.1381-17 2 00 000 Д 34
Нач отд	Росинский		
Гл конотд	Пальман		Узел 13.1
ГИП	Герман		
Рук гр	Рафайлович		
Ст техн	Ничлочкина		

Стадия	Лист	Листов
Р		1

ЦНИИЭП жилища

Инв. № подл. | Подпись и дата | Взам. инв. №

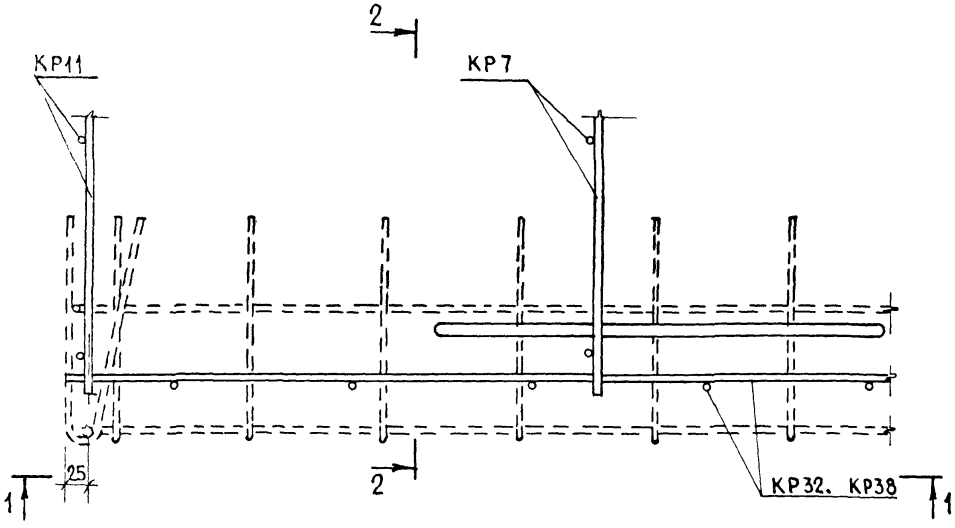

2 - 2

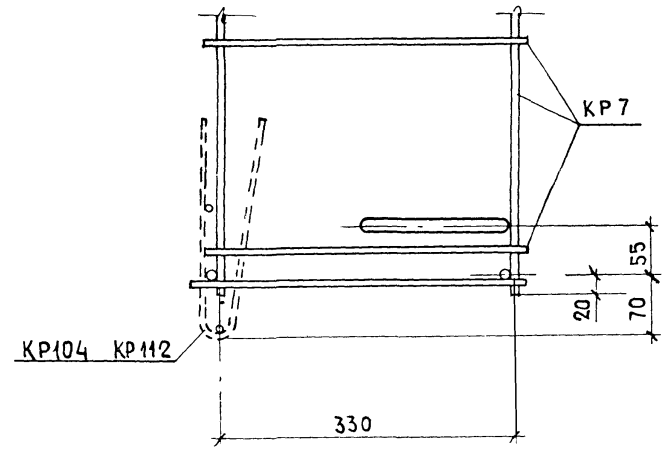

1 - 1

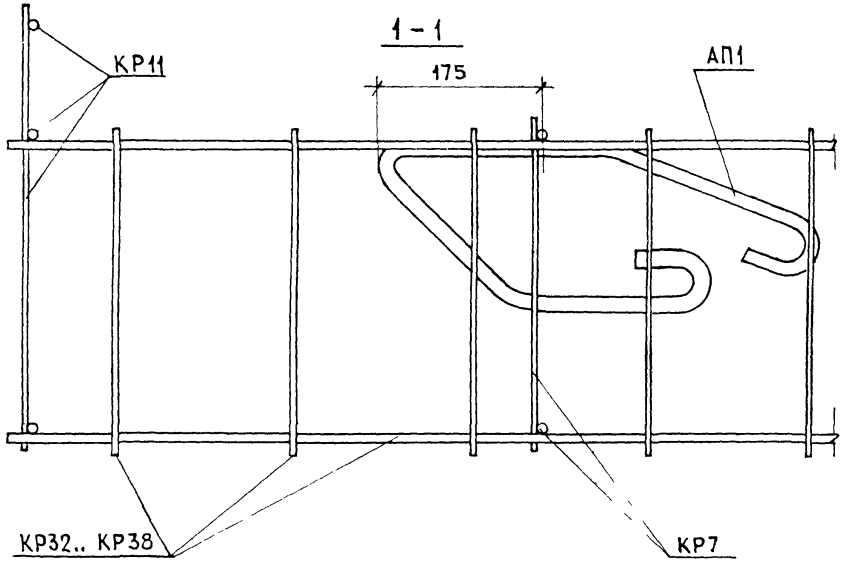

Стержни горизонтального каркаса у арматурного выпуска АП 1 вырезать по месту

Н контр	Волкова		
Нач отд	Росинский		
Гл конс отд	Пальман		
ГИП	Герман		
Рук гр	Рафаилович		
Ст техн	Никольчук		

1138 1-17 2 00 000 Д35

Узел 141

Стадия	Лист	Листов
Р		1

ЦНИИЭПжилищ

Инв № подл | Подпись и дата | Взам инв №

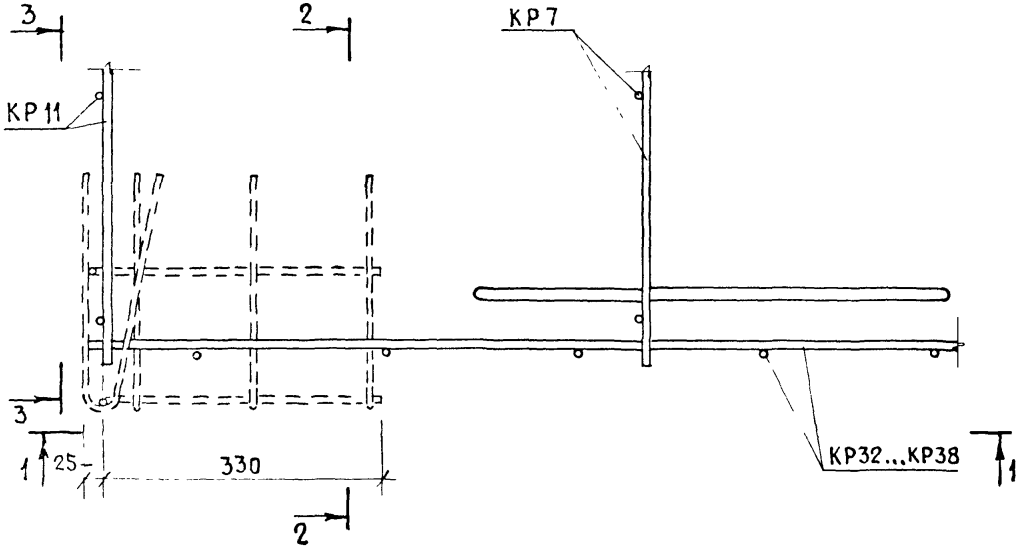

2-2

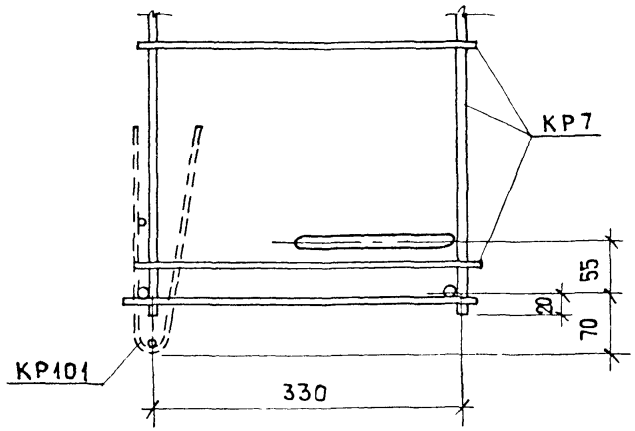

3-3

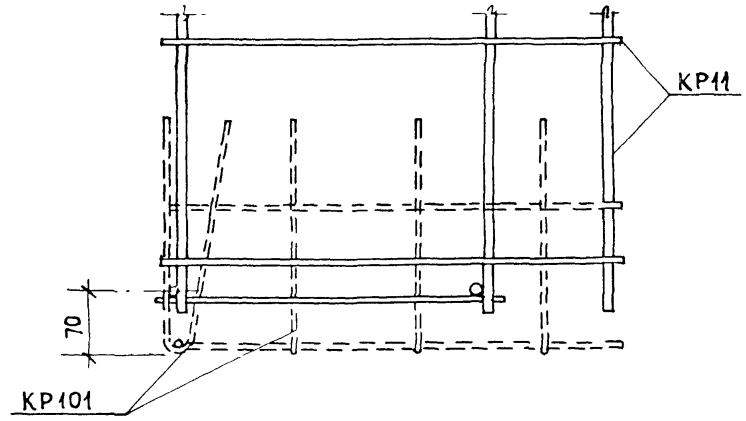

1-1

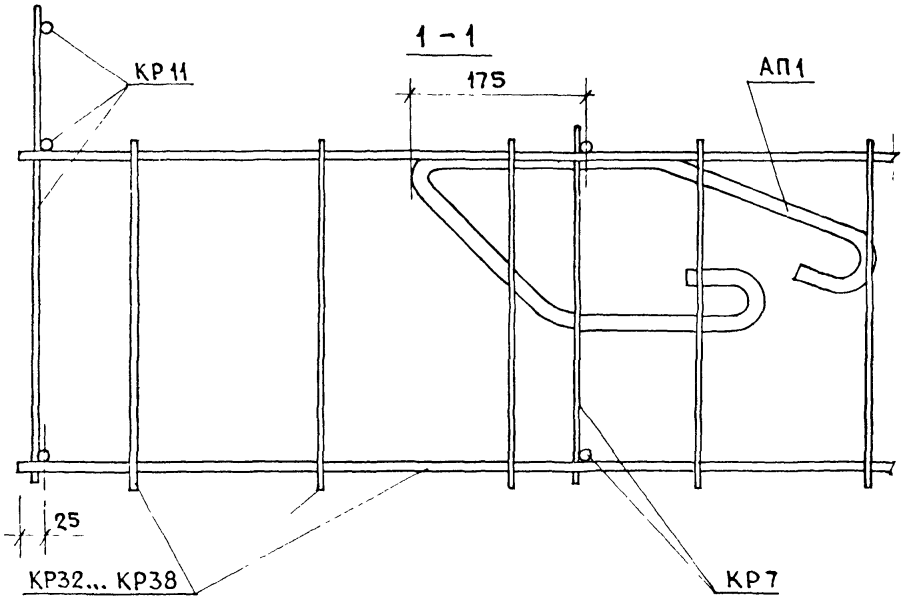

				1.138.1-17. 2 00 000 Д36		
Н.контр	Волкова					
Нач.отд	Росинский					
Гл.кон.отд	Пальман					
ГИП	Герман			Узел 14б.1		
Рук ГР	Рафайлович					
Ст техн	Никулочкина					

Стадия	Лист	Листов
Р		1

ЦНИИЭП жилища

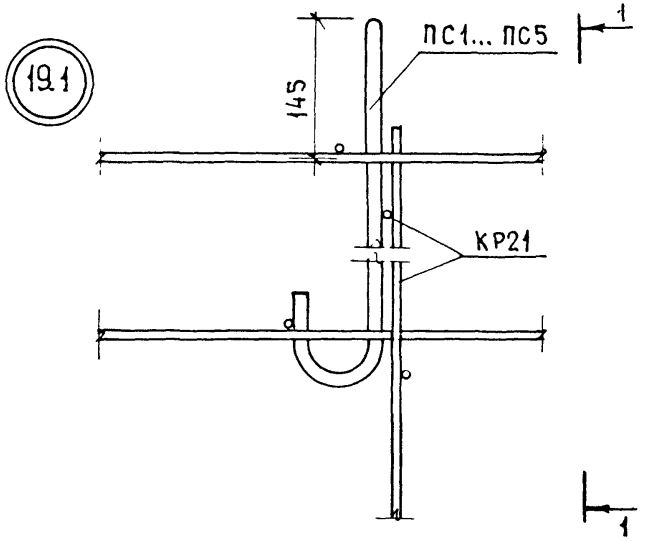

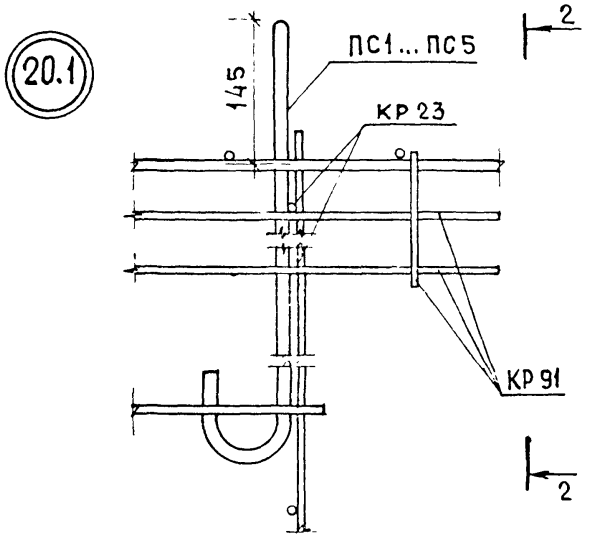

1-1

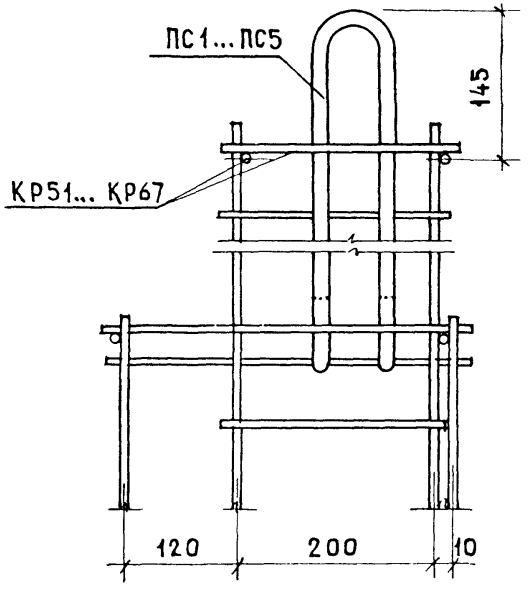

2-2

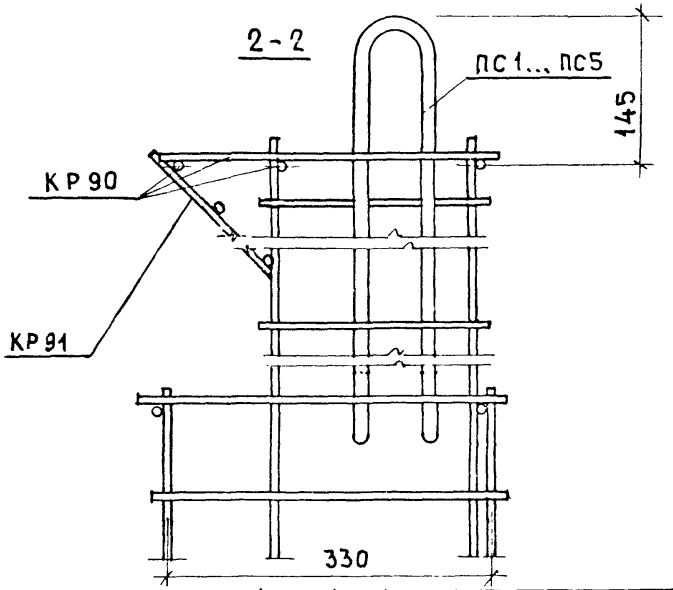

Н. контр.	Волкова			1.138.1-17.2 00 000 Д 37
Нач. отд.	Росинский			Узел 19.1; 20.1
Гл. кон. отд.	Пальман			
ГИП	Герман			
Вед. инж.	Шатинская			

Стадия	Лист	Листов
Р		1

ЦНИИЭП жилища

Инв. № подл. | Подпись и дата | Взам. инв. №

21323-01 149 Формат А3

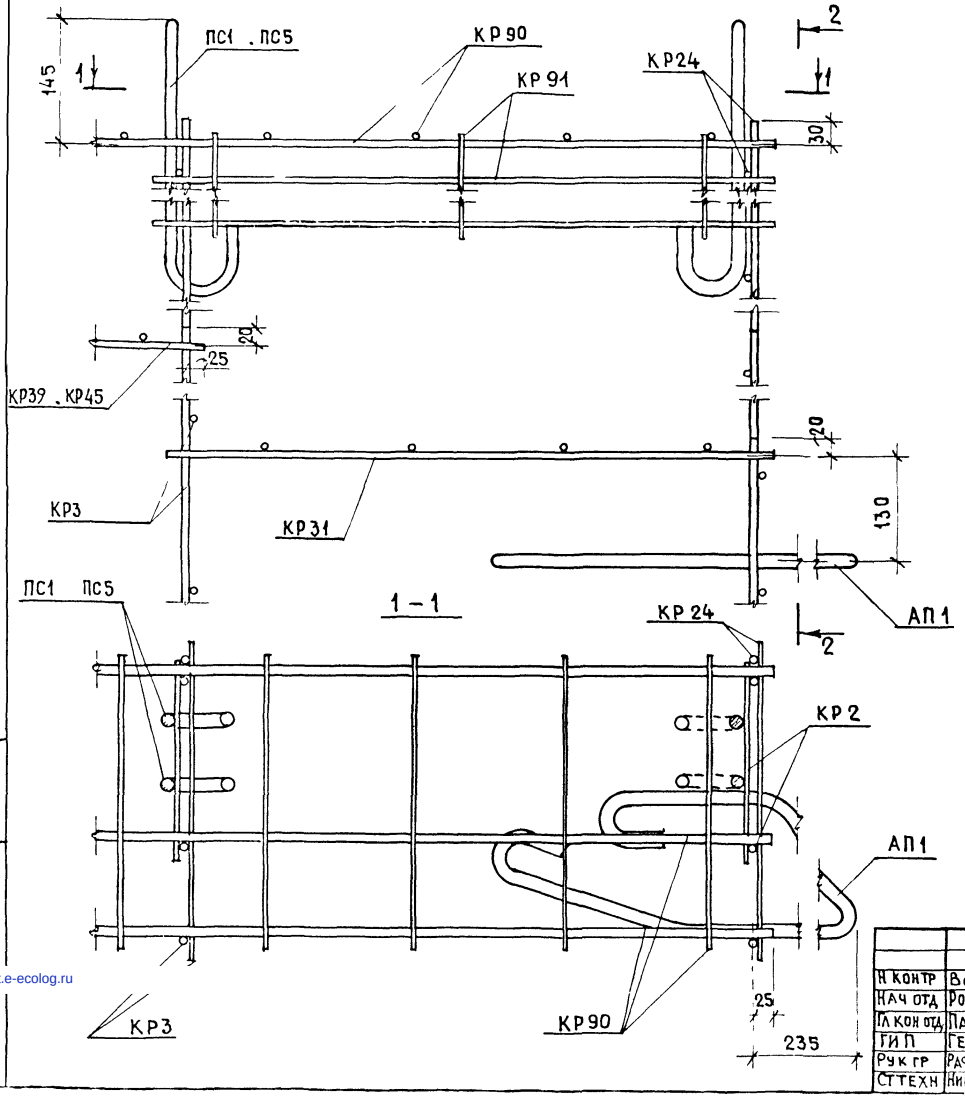

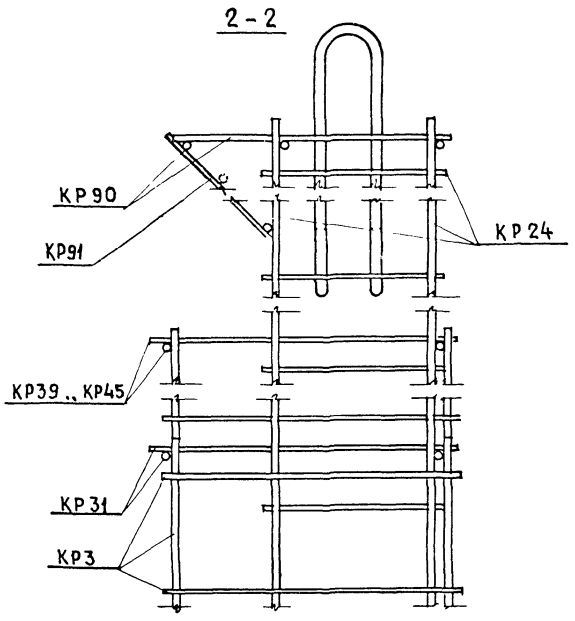

Н контр	Волкова	
Нач отд	Росинский	
Гл кон отд	Пальман	
ГИП	Герман	
Рук гр	Рафаилович	
Ст техн	Никулочкина	

1 1381-17.2 00 000 Д 38

Узел 22.1

Стадия	Лист	Листов
Р		1

ЦНИИЭП жилища

gost.e-ecolog.ru