ТИПОВЫЕ КОНСТРУКЦИИ, ИЗДЕЛИЯ И УЗЛЫ ЗДАНИЙ И СООРУЖЕНИЙ

СЕРИЯ 1.138.1-17

ПАНЕЛИ ПАРАПЕТА

ОДНОСЛОЙНЫЕ ЛЕГКОБЕТОННЫЕ ДЛЯ КРУПНОПАНЕЛЬНЫХ ЖИЛЫХ ЗДАНИЙ С ТЕПЛЫМ ЧЕРДАКОМ

ВЫПУСК 1

ПАНЕЛИ ТОЛЩИНОЙ 350 мм

РАБОЧИЕ ЧЕРТЕЖИ

ЧАСТЬ 1 (СТР. ОТ 1 ДО 149)

gost.e-ecolog.ru

ЦЕНТРАЛЬНЫЙ ИНСТИТУТ ТИПОВОГО ПРОЕКТИРОВАНИЯ
ГОССТРОЯ СССР

Москва А-445 Смольная ул 22

Сдано в печать VI 1986 года

Заказ № 8216 Тираж 3080 экз

ТИПОВЫЕ КОНСТРУКЦИИ, ИЗДЕЛИЯ И УЗЛЫ ЗДАНИЙ И СООРУЖЕНИЙ

СЕРИЯ 1.138.1-17

ПАНЕЛИ ПАРАПЕТА

ОДНОСЛОЙНЫЕ ЛЕГКОБЕТОННЫЕ ДЛЯ КРУПНОПАНЕЛЬНЫХ ЖИЛЫХ ЗДАНИЙ С ТЕПЛЫМ ЧЕРДАКОМ

ВЫПУСК 1

Панели толщиной 350 мм

Рабочие чертежи

РАЗРАБОТАНЫ ЦНИИЭП жилища ГОСУДАРСТВЕННОГО КОМИТЕТА ПО ГРАЖДАНСКОМУ СТРОИТЕЛЬСТВУ И АРХИТЕКТУРЕ ПРИ ГОССТРОЕ СССР

ЦНИИЭП жилища

Руководитель отделения проектных работ В. Острецов

Нач. отдела № 11 Н. Росинский

Гл. инж. проекта Ю Герман

Зав. лабор. крыш и кровель А. Мазалов

Согласовано Гипростроммаш

Гл инженер института В.И Бузинов

УТВЕРЖДЕНЫ ПРИКАЗОМ ГОСГРАЖДАНСТРОЯ ОТ 30.04 1986 № 153 И ВВЕДЕНЫ В ДЕЙСТВИЕ С 15.05 86

Обозначение	Наименование	Стр
1.138.1-17.1 00 000 ТО	Техническое описание	6
1.138 1-17.1 01 000	Панель парапета (1НЧ 24 25 35-50А-1 1;	
	1НЧ 24 24 35 - 50А-1.1)	19
1.138 1-17.1 02 000	Панель парапета (1НЧ 30.2535- 50А-11	
	1НЧ 28.24.35 - 50А-3 3)	20
1 138.1-17.1 02 000 СБ	Панель парапета (1НЧ 30 25.35-50А-1.1.	
	1НЧ 28 24 35 - 50А - 3 3) Сборочный чертеж	21
1.138.1 - 17.1 03 000	Панель парапета (1НЧ 35 25.35 - 50А-12.	
	1НЧ 40.25 35 - 50А - 2 2)	22
1 138 1 - 17.1 03 000 СБ	Панель парапета (1НЧ 35 25 35 - 50А-12	
	1НЧ 40 25.35 - 50А - 2 2) Сборочный чертеж	23
1.138.1 - 17.1 04 000	Панель парапета (1НЧ 36.25 35 - 50А-1.1..	
	1НЧ 34 24.35 - 50А - 3 3)	24
1 138.1- 17.1 04 000 СБ	Панель парапета (1НЧ 36 25 35 - 50А-11	
	1НЧ 34 24 35 - 50А - 3 3) Сборочный чертеж	25
1 138.1 - 17.1 05 000	Панель парапета (1НЧ 41.25 35 - 50А-12	
	1НЧ 46 25 35 - 50А - 2 2)	26
1.138 1 - 17.1 05 000 СБ	Панель парапета (1НЧ 41 25 35 - 50А-12	
	1НЧ 46.25 35 - 50А - 2.2) Сборочный чертеж	27
1.138.1 - 17.1 06 000	Панель парапета (1НЧ 60.25.35 - 50А-11	
	1НЧ 60 25.35 - 50А - 1.1. 1А)	28
1.138.1 - 17.1 07 000	Панель парапета (1НЧ 65 25.35 - 50А-12;	
	1НЧ 65 25.35- 50А - 2.1)	29
1.138.1 - 17.1 07 000 СБ	Панель парапета (1НЧ 65.25.35 - 50А - 12,	
	1НЧ 65.25.35- 50А - 2 1) Сборочный чертеж	30
1.138 1 - 17.1 08 000	Панель парапета 1НЧ70 25.35 - 50А-2.2	31

Обозначение	Наименование	Стр
1.138 1-17.1 09 000	Панель парапета (1НЧ 59 25 35-50А-1 3	
	1НЧ 59 25 35 - 50А - 3.1.1)	32
1.138 1-17.1 09 000 СБ	Панель парапета (1НЧ 59 25.35-50А-13..	
	1НЧ 59 25 35 - 50А - 3 1.1) Сборочный чертеж	33
1.138.1-17.1 10 000	Панель парапета (1НЧ 58 25.35- 50А-33	
	1НЧ 58. 25 35 - 50А - 3.3 1А)	34
1.138.1-17 1 11 000	Панель парапета (1НЧ 66 25 35 - 50А-11.	
	1НЧ 66 25.35 - 50А - 1 1 2А)	35
1 138 1-17 1 11 000 СБ	Панель парапета (1НЧ 66 25.35 - 50А-11..	
	1НЧ 66 25.35 - 50А - 1 1 2А) Сборочный чертеж	36
1.138 1-17.1 12 000	Панель парапета (1НЧ 71 25 35 - 50А-12,	
	1НЧ 71 25.35 - 50А - 2.1)	37
1 138 1-17.1 12 000 СБ	Панель парапета (1НЧ 71 25.35 - 50А-12,	
	1НЧ 71.25 35 - 50А - 2 1) Сборочный чертеж	38
1.138.1-17.1 13 000	Панель парапета (1НЧ 65 25 35 - 50А-13	
	1НЧ 65 25.35 - 50А-1.3.2А)	39
1.138.1-17.1 13 000 СБ	Панель парапета (1НЧ 65 25 35 - 50А-13.	
	1НЧ65 25.35- 50А-1 3 2А) Сборочный чертеж	40
1.138. 1-17.1 14 000	Панель парапета (1НЧ 65.25.35 - 50А-31..	
	1НЧ 65 25.35- 50А - 3.1 2)	41
1.138.1-17.1 14 000 СБ	Панель парапета (1НЧ 65 25.35 - 50А-3.1.	
	1НЧ 65.25 35 - 50А - 3 1 2) Сборочный чертеж	42
1.138-17.1 15 000	Панель парапета(1НЧ 64 25.35 - 50А-3 3.	
	1НЧ 64 25 35 - 50А - 3 3 2А)	43
1 138.1-17.1 15 000 СБ	Панель парапета(1НЧ 64 25.35 - 50А-3.3..	
	1НЧ 64 25.35 - 50А - 3 3 2А) Сборочный чертеж	44

Н контр	Волкова	
Нач ОТА	Росинский	
Гл кон ОТА	Пальман	
ГИП	Герман	
Вед инж	Шатинская	
Ст техн	Никулочкина	

1.138.1-17.1 00 000

Содержание

Стадия	Лист	Листов
Р	1	4

ЦНИИЭПжилища

Обозначение	Наименование	Стр
1.138.1-17.1 16.000	Панель парапета (1НЧ 72.25.35-50Л-1.1...	
	1НЧ 72.25.35-50Л-1.1 2л)	45
1.138.1-17.1 17.000	Панель парапета (1НЧ 71.25.35-50Л-1.3...	
	1НЧ 71.25.35-50Л-3.1.2)	46
1.138.1-17.1 17.000 СБ	Панель парапета (1НЧ 71.25.35-50Л-1.3...	
	1НЧ 71.25.35-50Л-3.1.2) Сборочный чертеж	47
1.138.1-17.1 18.000	Панель парапета (1НЧ 70.25.35-50Л-3.3..	
	1НЧ 70.25.35-50Л-3.3.2л)	48
1.138.1-17.1 19.000	Панель парапета (1НЧ 51.25.35-50Л-4.8	
	1НЧ 69.25.35-50Л-4.8)	49
1.138.1-17.1 20.000	Панель парапета (1НЧ 51.25.35-50Л-8.4	
	1НЧ 69.25.35-50Л-8.4)	50
1.138.1-17.1 21.000	Панель парапета (1НЧ 8.25.35-50Л-5.5	
	1НЧ 20.25.35-50Л-5.5)	51
1.138.1-17.1 22.000	Панель парапета (1НЧ 8.24.35-50Л-5.5.	
	1НЧ 20.24.35-50Л-5.5)	52
1.138.1-17.1 23.000	Панель парапета (1НЧ 51.25.35-50Л-8.6	
	1НЧ 69.25.35-50Л-8.6)	53
1.138.1-17.1 24.000	Панель парапета (1НЧ 51.25.35-50Л-6.8...	
	1НЧ 69.25.35-50Л-6.8)	54
1.138.1-17.1 25.000	Панель парапета (1НЧ 12.25.35-50Л-5.7.	
	1НЧ 24.25.35-50Л-5.7)	55
1.138.1-17.1 26.000	Панель парапета (1НЧ 12.25.35-50Л-7.5.	
	1НЧ 24.25.35-50Л-7.5)	56
1.138.1-17.1 27.000	Панель парапета (1НЧ 12.25.35-50Л-5.7-2	
	1НЧ 24.25.35-50Л-5.7-2)	57
1.138.1-17.1 28.000	Панель парапета (1НЧ 12.25.35-50Л-7.5-2.	
	1НЧ 24.25.35-50Л-7.5-2)	58
1.138.1-17.1 00.000 Д1	Узел 1	59
1.138.1-17.1 00.000 Д2	Узел 2	60

Обозначение	Наименование	Стр.
1.138.1-17.1 00.000 Д3	Узел 2б;6	61
1.138.1-17.1 00.000 Д4	Узел 3	62
1.138.1-17.1 00.000 Д5	Узел 4	63
1.138.1-17.1 00.000 Д6	Узел 4б	64
1.138.1-17.1 00.000 Д7	Узел 7	65
1.138.1-17.1 00.000 Д8	Узел 8	66
1.138.1-17.1 00.000 Д9	Узел 8б	67
1.138.1-17.1 00.000 Д10	Узел 9	68
1.138.1-17.1 00.000 Д11	Узел 10	69
1.138.1-17.1 00.000 Д12	Узел 11	70
1.138.1-17.1 00.000 Д13	Узел 12	71
1.138.1-17.1 00.000 Д14	Узел 13	72
1.138.1-17.1 00.000 Д15	Узел 14	73
1.138.1-17.1 00.000 Д16	Узел 14б	74
1.138.1-17.1 00.000 Д17	Узел 15...18	75
1.138.1-17.1 00.000 Д18	Узел 19...21	76
1.138.1-17.1 00.000 Д19	Узел 22	77
1.138.1-17.1 01.100	Каркас пространственный (КП11-24, КП11-24б)	78
1.138.1-17.1 02.100	Каркас пространственный (КП11-30...КП33-30б)	79
1.138.1-17.1 02.100 СБ	Каркас пространственный (КП11-30..КП33-30б)	
	Сборочный чертеж	80
1.138.1-17.1 03.100	Каркас пространственный (КП12-30 КП22-30)	81
1.138.1-17.1 04.100	Каркас пространственный (КП11-36 КП33-36б)	82
1.138.1-17.1 04.100 СБ	Каркас пространственный (КП11-36 КП33-36б)	
	Сборочный чертеж	83
1.138.1-17.1 05.100	Каркас пространственный (КП12-36..КП22-36)	84
1.138.1-17.1 06.100	Каркас пространственный (КП11-60 КП11-60-1А)	85
1.138.1-17.1 06.100 СБ	Каркас пространственный (КП11-60...КП11-60-1А)	
	Сборочный чертеж	86

Инв. № подл. | Подпись и дата | Взам. инв. №

Обозначение	Наименование	Стр.
1.138.1-17.1 07 100	Каркас пространственный (КП1.2-60; КП2.1-60)	87
1.138.1-17.1 07 100 СБ	Каркас пространственный (КП1.2-60; КП2.1-60)	
	Сборочный чертеж	88
1.138.1-17.1 08 100	Каркас пространственный КП2.2-60	89
1.138.1-17.1 09 100	Каркас пространственный (КП1.3-60...КП1.3-60-1л)	90
1.138.1-17.1 09 100 СБ	Каркас пространственный (КП1.3-60...КП1.3-60-1л)	
	Сборочный чертеж	91
1.138.1-17.1 09 200	Каркас пространственный (КП3.1-60...КП3.1-60-1л)	92
1.138.1-17.1 09 200 СБ	Каркас пространственный (КП3.1-60...КП3.1-60-1л)	
	Сборочный чертеж	93
1.138.1-17.1 10 100	Каркас пространственный (КП3.3-60...КП3.3-60-1л)	94
1.138.1-17.1 10 100 СБ	Каркас пространственный (КП3.3-60...КП3.3-60-1л)	
	Сборочный чертеж	95
1.138.1-17.1 11 100	Каркас пространственный (КП1.1-66...КП1.1-66-2л)	96
1.138.1-17.1 11 100 СБ	Каркас пространственный (КП1.1-66...КП1.1-66-2л)	
	Сборочный чертеж	97
1.138.1-17.1 12 100	Каркас пространственный (КП1.2-66; КП2.1-66)	98
1.138.1-17.1 13 100	Каркас пространственный (КП1.3-66...КП1.3-66-2л)	99
1.138.1-17.1 13 100 СБ	Каркас пространственный (КП1.3-66...КП1.3-66-2л)	
	Сборочный чертеж	100
1.138.1-17.1 14 100	Каркас пространственный (КП3.1-66...КП3.1-66-2)	101
1.138.1-17.1 14 100 СБ	Каркас пространственный (КП3.1-66...КП3.1-66-2)	
	Сборочный чертеж	102
1.138.1-17.1 15 100	Каркас пространственный (КП3.3-66...КП3.3-66-2л)	103
1.138.1-17.1 15 100 СБ	Каркас пространственный (КП3.3-66...КП3.3-66-2л)	
	Сборочный чертеж	104
1.138.1-17.1 16 100	Каркас пространственный (КП1.1-72...КП1.1-72-2л)	105
1.138.1-17.1 16 100 СБ	Каркас пространственный (КП1.1-72...КП1.1-72-2л)	
	Сборочный чертеж	106
1.138.1-17.1 17 100	Каркас пространственный (КП1.3-72...КП1.3-72-2л)	107
1.138.1-17.1 17 100 СБ	Каркас пространственный (КП1.3-72...КП1.3-72-2л)	108
	Сборочный чертеж	
1.138.1-17.1 17 200	Каркас пространственный (КП1.3-72...КП1.3-72-2л)	109
1.138.1-17.1 17 200 СБ	Каркас пространственный (КП1.3-72...КП1.3-72-2л)	
	Сборочный чертеж	110
1.138.1-17.1 18 100	Каркас пространственный (КП3.3-72...КП3.3-72-2л)	111
1.138.1-17.1 18 100 СБ	Каркас пространственный (КП3.3-72...КП3.3-72-2л)	
	Сборочный чертеж	112
1.138.1-17.1 19 100	Каркас пространственный (КП4.8-48...КП8.4-54)	113
1.138.1-17.1 19 100 СБ	Каркас пространственный (КП4.8-48...КП8.4-54)	
	Сборочный чертеж	115
1.138.1-17.1 19 200	Каркас пространственный (КП4.8-60...КП8.4-66)	116
1.138.1-17.1 19 200 СБ	Каркас пространственный (КП4.8-60...КП8.4-66)	
	Сборочный чертеж	118
1.138.1-17.1 21 100	Каркас пространственный (КП5.5-12...КП5.5-24)	119
1.138.1-17.1 22 100	Каркас пространственный (КП5.5-125...КП5.5-245)	120
1.138.1-17.1 23 100	Каркас пространственный (КП6.8-48; КП8.6-48)	121
1.138.1-17.1 23 100 СБ	Каркас пространственный (КП6.8-48; КП8.6-48)	
	Сборочный чертеж	122
1.138.1-17.1 23 200	Каркас пространственный (КП6.8-54, КП8.6-54)	123
1.138.1-17.1 23 200 СБ	Каркас пространственный (КП6.8-54; КП8.6-54)	
	Сборочный чертеж	124
1.138.1-17.1 23 300	Каркас пространственный (КП6.8-60;..КП8.6-66)	125
1.138.1-17.1 23 300 СБ	Каркас пространственный (КП6.8-60...КП8.6-66)	
	Сборочный чертеж	127
1.138.1-17.1 25 100	Каркас пространственный (КП5.7-12...КП5.7-24)	128
1.138.1-17.1 26 100	Каркас пространственный (КП7.5-12...КП7.5-24)	129
1.138.1-17.1 27 100	Каркас пространственный (КП5.7-125...КП5.7-245)	130
1.138.1-17.1 28 100	Каркас пространственный (КП7.5-125...КП7.5-245)	131

Обозначение	Наименование	Стр.
1.138.1-17.1 00 000 Д21	Узел 1.1	132
1.138.1-17.1 00 000 Д22	Узел 2.1	133
1.138.1-17.1 00 000 Д23	Узел 2б.1	134
1.138.1-17.1 00 000 Д24	Узел 3.1	135
1.138.1-17.1 00 000 Д25	Узел 4.1	136
1.138.1-17.1 00 000 Д26	Узел 4б.1	137
1.138.1-17.1 00 000 Д27	Узел 7.1	138
1.138.1-17.1 00 000 Д28	Узел 8.1	139
1.138.1-17.1 00 000 Д29	Узел 8б.1	140
1.138.1-17.1 00 000 Д30	Узел 9.1	141
1.138.1-17.1 00 000 Д31	Узел 10.1	142
1.138.1-17.1 00 000 Д32	Узел 11.1	143
1.138.1-17.1 00 000 Д33	Узел 12.1	144
1.138.1-17.1 00 000 Д34	Узел 13.1	145
1.138.1-17.1 00 000 Д35	Узел 14.1	146
1.138.1-17.1 00 000 Д36	Узел 14б.1	147
1.138.1-17.1 00 000 Д37	Узел 19.1; 20.1	148
1.138.1-17.1 00 000 Д38	Узел 22.1	149
1.138.1-17.1 00 010	Каркас (КР1... КР9)	150
1.138.1-17.1 00 020	Каркас (КР10, КР11, КР21...КР25)	151
1.138.1-17.1 00 030	Каркас (КР31... КР47)	152
1.138.1-17.1 00 030 СБ	Каркас (КР31... КР47)	
	Сборочный чертеж	153
1.138.1-17.1 00 040	Каркас (КР51... КР70)	154
1.138.1-17.1 00 040 СБ	Каркас (КР51... КР70)	
	Сборочный чертеж	155

Обозначение	Наименование	Стр.
1.138.1-17.1 00 050	Каркас (КР81...КР83, КР90, КР91)	156
1.138.1-17.1 00 060	Каркас (КР101... КР144)	157
1.138.1-17.1 00 060 СБ	Каркас (КР101... КР144)	
	Сборочный чертеж	159
1.138.1-17.1 00 070	Изделие закладное МС3	160
1.138.1-17.1 00 080	Изделие закладное МП1	
1.138.1-17.1 00 001	Изделие закладное АП1	161
1.138.1-17.1 00 002	Петля строповочная (ПС1...ПС5)	
1.138.1-17.1 00 000 РС	Ведомость расхода стали	162
1.138.1-17.1 00 000 РМ	Ведомость расхода материалов	167...
		180

Инв. № подл. | Подпись и дата | Взам. инв. №

I. Общая часть

Рабочие чертежи "Панели парапета однослойные легкобетонные для крупнопанельных жилых зданий с теплым чердаком" разработаны в составе Общесоюзного строительного каталога типовых конструкций и изделий для всех видов строительства.

Унифицированные панели наружных стен разработаны для теплых чердаков 5-9 этажных жилых зданий с легкобетонными панелями наружных стен при шаге внутренних несущих стен 3,0-3,6 м/с "малым шагом" /и 2,4*-6,6 м/с"большим и смешанным шагом"/, предназначенных для строительства во П и Ш климатическом районе и в подрайоне Iв на территориях с обычными инженерно-геологическими условиями. Температура наружного воздуха до -40°С. Конструкция панелей предусматривает возможность применять их при крышах из плит как с рулонными, так и безрулонными кровлями.

Серия состоит из двух выпусков: в первом - панели толщиной 350 мм, во втором - 400 мм, из расчета, что наружные стены чердака выполняются из панелей той же толщины, что и нижележащие панели.

Панели настоящей серии комплектуются с железобетонными контрфорсами, обеспечивающими устойчивость парапета, опорами лотка, парапетными плитами, устанавливаемыми по верху панелей парапета, различными доборными элементами крыш серии I.169.I-I, а также плитами покрытия и лотковыми серии I.165.I-I2.

Сопряжение панелей парапета с примыкающими конструкциями осуществляется в соответствии с рабочими чертежами серии 2.I60-5 "Узлы сопряжения сборных железобетонных изделий теплого чердака и крыш с кровлей из рулонных материалов".

Предел огнестойкости панелей - 2 часа.

В случае применения конструкций наружных стеновых панелей с противодождевым гребнем высотой I20 мм, панели парапета настоящей серии также должны иметь гребень I20 мм в точном соответствии с нижними гребнями имеющихся стеновых панелей. При этом армирование парапетов изменится только в части привязки каркаса, армирующего гребень, что предусмотрено при определении его размеров.

Настоящий выпуск содержит рабочие чертежи опалубок панелей и их узлов, пространственных арматурных каркасов /блоков/ с узлами, а также арматурных и закладных изделий и деталей панелей парапета толщиной 350 мм. Группы панелей и номера видов торцов - - см. 00000 ТО л.5.

* Во вновь разрабатываемых проектах шаг 2,4 м применять не следует.

2. Конструкция панелей

Панели парапета разработаны с учетом следующих основных технологических положений:

а) изготовление панелей предусматривается применительно к технологии заводов, запроектированных институтом Гипростроммаш, шифр 409-0I3-I4.83 или 409-0I3-20.83;

б) предельный габарит панелей 7,2х2,5х0,40м, масса до 7,5 т;

в) панели изготавливаются фасадной стороной вниз;

г) подъем панелей в вертикальное положение после термообработки производится с помощью кантователя при угле наклона не менее 70°;

д) съемные элементы форм /горизонтальной штрабы панелей групп по торцам 4,8 и 6,8, вертикальных штраб панелей групп I.2 и 2.2/ устанавливаются после укладки пространственных каркасов в форму;

е) распалубка панелей производится после достижения бетоном прочности не менее 80% от проектной.

При проектировании панелей учтены требования ГОСТ I3015.0-83 "Изделия железобетонные и бетонные", ГОСТ II024-84 "Панели из легких бетонов для жилых и общественных зданий", СНиП П-2I-75 "Бетонные и железобетонные конструкции", "Инструкции по проектированию конструкций панельных жилых зданий" ВСН 32-77 Госгражданстрой, "Инструкции по проектированию сборных железобетонных крыш жилых и общественных зданий" ВСН 35-77 Госгражданстрой.

Однослойные панели выполняются из легких конструктивно - теплоизоляционных плотных бетонов слитной структуры на пористых заполнителях /керамзите, перлите, шунгизите и т.п. материалах/ марки по прочности на сжатие "50", кроме торцевых панелей, на которые опираются плиты лотковые длиной 6,0 и 6,6 м. Торцевые панели, на которые опираются плиты лотковые длиной 6,0 и 6,6 м, следует выполнять из бетона М 75.

При использовании плит покрытий и лотковых другой конструкции места опирания лотковых плит на торцевые панели парапета должны быть

				1.138.1-17.1 00 000 ТО		
Н.контр.	Волкова			Техническое описание	Стадия	Лист	Листов
Нач. отд.	Росинский				Р	1	13
Гл.кон.отд.	Пальман				ЦНИИЭП жилища	
ГИП	Герман					

проверены на фактические нагрузки.

Плотность бетона не должны превышать указанные в таблицах исполнения на рабочих чертежах. Монтажные массы панелей определены с учетом допустимой по ГОСТ 11024-84 производственной влажности 13%. Плотность фактурного слоя принята равной 2000 кг/м^3.

Морозостойкость бетона см. СНиП-21-75, но не ниже Мрз25.

Наружная поверхность панелей по аналогии с наружными стеновыми панелями должна быть отделана декоративным бетоном, раствором или облицована керамическими или стеклянными плитками или окрашена стойкими красителями. Марка материала фактурного слоя должна быть не менее М100, морозостойкость не ниже М50 , толщина слоя - не менее 20 мм, а в климатических подрайонах ПА и ПБ - 30 мм; в этих районах целесообразно применять облицовку керамическими или стеклянными плитками на слое цементного раствора толщиной 15 мм.

Качество поверхностей за исключением поверхности утоненной верхней части и штраб изнутри должно отвечать требованиям ГОСТ 11024-84.

Отклонения от основных проектных размеров не должны превышать установленные в ГОСТ 11024-84.

Профили низа и боковых граней запроектированы из условия устройства стыков, заделываемых герметиком, с отводом воды, случайно проникшей в вертикальный стык, для чего предусмотрены каналы - декомпрессионные полости. Качество поверхностей в зоне герметизации должно соответствовать требованиям ГОСТ 11024-84.

По боковым граням у внутренней поверхности панелей предусмотрены рифления и выпуски арматуры, обеспечивающие сопряжения панелей между собой и с примыкающими контрфорсами.

По опорной поверхности для крепления плит покрытия устанавливаются закладные изделия МЗ под плиты размером 2,4 и 3,0 м в соответствующих шагах и для двух плит шириной 1,8 м в шаге 3,6 м. Соответственно в панелях с номинальным размером 6,0 м закладные расположены под две плиты шириной 3,0 м; в панелях 6,6 м - под одну плиту шириной 3,0 м и две - 1,8 м; в панелях 7,2 м - под четыре плиты шириной 1,8 м.

В торцевых панелях групп 4.8 и 6.8 предусмотрены две закладные которым соответствуют закладные, расположенные у продольных граней плит покрытия на расстоянии 600 мм от наружного торца и 1200 мм от внутреннего, опирающегося на лоток.

3. Армирование панелей

Все панели армируются пространственными каркасами /блоками/, состоящими из системы вертикальных каркасов, устанавливаемых у торцов панелей и по телу с шагом от 0,7 до 1,5 м, объединяемых понизу и поверху горизонтальными каркасами, а по середине высоты - отдельными стержнями. Аналогично армируется верхняя утоненная часть панелей. Все блоки унифицированы, крайние их вертикальные каркасы имеют постоянную привязку к разбивочным /номинальным/ осям - 350мм. Благодаря этому все пространственные каркасы для одного номинального размера /шага/ имеют единую основу и отличаются либо только ориентацией арматурных выпусков АП1 /в группах 1.1, 1.3 и 3.3/ в соответствии с приведенными арматурными узлами, либо дополнительными торцевыми вертикальными каркасами и соединяющими их с основным блоком горизонтальными каркасами /в группах 1.2, 2.2, 4.8, 6.8/

Армирование нижнего гребня осуществляется гнутым каркасом, аналогичным каркасам панелей наружных стен, которым можно армировать гребни высотой 80 и 120 мм. При переходе на уменьшенный гребень возможно укорочение поперечных стержней этих каркасов на 100 мм.

Пространственные каркасы собираются из вышеуказанных элементов на специальных кондукторах. Все элементы соединяются контактной сваркой при помощи клещей типа КТП-8-2. Качество сварки должно быть не ниже требований к соединениям с ненормируемой прочностью по ГОСТ 10922-75. Вертикальные каркасы верхней утоненной части панелей должны быть приварены к нижним до сборки пространственного каркаса.

Арматурные выпуски /АП1/, строповочные петли /ПС/ и каркас нижнего гребня, мешающие установке пространственного каркаса в форму с закрытыми бортами, должны быть временно привязаны к блоку, а после установки его должны выдвигаться и фиксироваться в элементах форм и крепиться вязальной проволокой к каркасам. Эти элементы армирования на рабочих чертежах изображены штриховыми линиями.

Фиксация пространственных каркасов в проектное положение в форме должна осуществляться при помощи пластмассовых или цементно-песчаных фиксаторов.

Номера арматурных узлов получаются добавлением индекса 1 к номеру опалубочного узла.

Инв № подл | Подпись и дата | Взам инв. №

В настоящей работе с учетом вышеописанной унификации пространственных каркасов принята следующая система их маркировки. Первые две буквы КП обозначают каркас парапета, следующие две цифры - группу панели, которую армирует блок, например, 1.1; далее через тире указывается номинальный / L_o / размер панели в дм; индекс "б" обозначает отсутствие каркаса нижнего гребня, цифры 1 или 2, записываемые через тире, соответствуют маркировке панелей, так же как и индекс "л" - для зеркальных панелей /см.раздел 6/.

Идентичность армирования панелей различных групп позволила унифицировать арматурные каркасы. Все они делятся на несколько групп, объединенных местом расположения, параметрами поперечного сечения и характеристиками стержней. Внутри большинства групп каркасы отличаются только длинами, что позволяет получать их путем разрезки условно бесконечной ленты определенного поперечного сечения, изготовляемой на автоматической контактно-сварочной машине. Этому способствует и то обстоятельство, что во всех каркасах положение первого поперечного стержня относительно торца продольных стержней не регламентируется и может быть равным от 35 мм до У-35 мм, где У - шаг поперечных стержней.

С учетом возможности появления в конкретных проектах дополнительных панелей маркировка плоских каркасов предусматривает возможность дополнения каждой группы каркасами новых длин.

Учитывая реальные условия производства /завод будет выпускать ограниченную номенклатуру панелей/, количество марок арматурных изделий будет значительно меньше, чем в настоящем выпуске. Кроме того, следует иметь в виду, что часть каркасов используется при армировании панелей наружных стен или имеет те же характеристики поперечного сечения.

Все арматурные и закладные изделия должны отвечать требованиям ГОСТ 10922-75, ГОСТ 14098-68 и ГОСТ 19292-73.

Арматурная сталь принята в соответствии со СНиП П-21-75. Арматура каркасов принята из стали классов А-Ш и Вр-I, петлевые выпуски - из стали класса А-I. Петли строповочные - из стали класса Ас-П или А-I марок ВСт3сп2 или ВСт3пс2 по ГОСТ 380-71 /последняя для температур при транспортных и монтажных операциях не ниже -40°С/. Петли подобраны по средним значениям масс панелей.

Полосовой и профильный металл закладных изделий выполняется из стали марок ВСт 3кп2.

4. Контроль качества панелей

Контроль качества панелей в соответствии с требованиями ГОСТ 11034-82 производится путем систематического пооперационного контроля при изготовлении изделий: прочности бетонных кубов и арматуры, укладки пространственных каркасов, положения выпусков и закладных изделий, толщины защитных слоев бетона.

Поскольку панели парапета практически не отличаются по конструкции от панелей наружных стен, испытания панелей парапета разрушающими методами можно не производить и по всем вопросам опираться на данные по испытаниям основных поэтажных панелей.

5. Указания по складированию, транспортированию и монтажу

Хранение и транспортирование панелей должно выполняться в соответствии с требованиями ГОСТ 11024-84 со следующими дополнениями:

а) перемещение и монтаж панелей следует производить с применением самобалансирующих траверс, обеспечивающих вертикальное положение панелей/наклон строп к вертикали допускается не более 15°/;

б) опирание панелей на складе и при транспортировании должно производиться только у внутренней поверхности на специальные подкладки таким образом, чтобы противодождевой гребень панели снизу имел бы воздушный зазор до верха опоры -20 мм;

в) строповка панелей при всех операциях должна производиться за все строповочные петли.

6. Маркировка панелей

В данном выпуске принята буквенно-цифровая маркировка изделий согласно требованиям ГОСТ 23009-78:

первая цифра I определяет тип панелей - цельные однослойные;

буквы "НЧ" является характеристикой панелей по применению - наружная стеновая панель для чердака;

следующие три числа, записанные через точки, являются габаритами изделий, соответственно, длиной, высотой и толщиной, абсолютная величина которых принята с округлением /длина и высота в дм, толщина в см/;

число "50", записанное через тире, характеризует марку бетона панелей по прочности на сжатие /здесь марка М50/;

буква "Л", стоящая рядом с маркой бетона, обозначает легкий бетон,

следующие две цифры, записанные через тире и точку, характеризуют вид боковых торцов панелей /см лист 5/ Причем, последовательность маркирования торцов принята "слева - направо", если смотреть со стороны фасадной поверхности панелей,

последующее число, записанное через точку, определяет размер первого шага в двухшаговой панели и начало или конец нижнего гребня /Так, трехметровый шаг обозначается "I", а шаг 3,6 м - "2"/,

следующая за индексом шага буква "л" показывает, что гребень находится в левом шаге панели, если смотреть на панель со стороны фасадной поверхности. В противном случае - буква отсутствует,

наличие гребня только на торцевой части панели группы 5.7 /7.5/ обозначается цифрой 2 /гребень доходит до разбивочной оси/.

Пример расшифровки марки 1 НЧ 59.25.35 -50Л-I.3.Iл - однослойная наружная панель чердака длиной 59 дм, высотой 25 дм, толщиной 35 см, из легкого бетона марки М50, с торцами типа I /слева/ и 3 /справа/, с гребнем на длине /номинальной L_o/ 3 м, расположенном в левом /с фасада/ шаге.

Длина гребня в панелях группы 5.7 /7.5/ может быть различной, и в марке это должно быть отражено соответствующим индексом

В маркировке узлов буквой ". обозначены узлы в зеркальном исполнении.

Рядовые

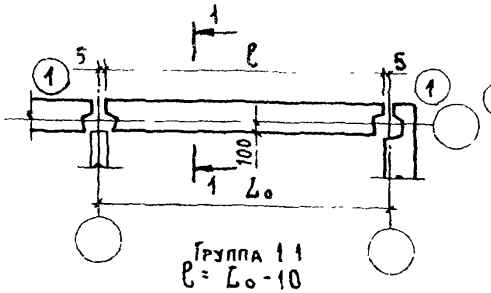

Группа 1.1
$\ell = L_o - 10$

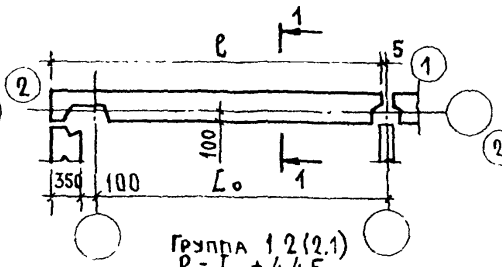

Группа 1.2(2.1)
$\ell = L_o + 445$

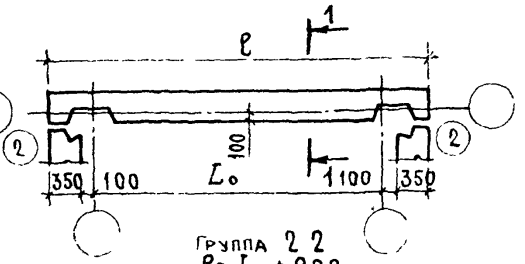

Группа 2.2
$\ell = L_o + 900$

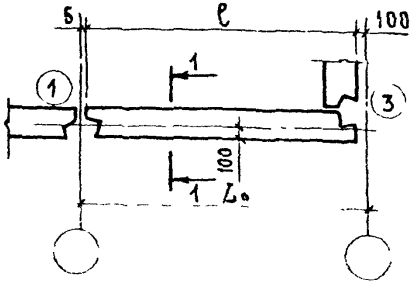

Группа 3.1(13)
$\ell = L_o - 105$

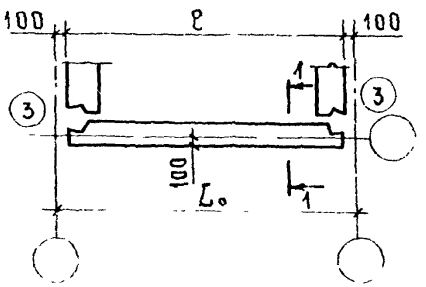

Группа 3.3
$\ell = L_o - 200$

1 - 1

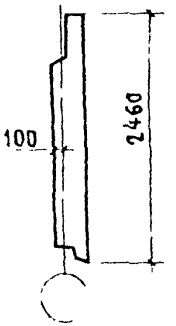

Торцовые

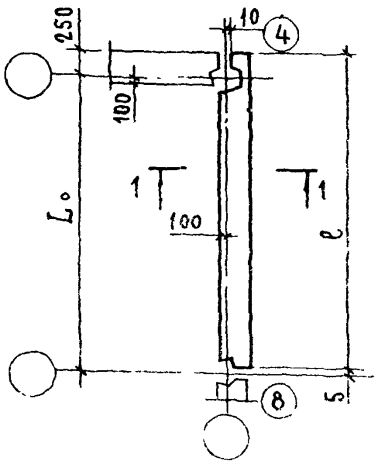

Группа 8.4(4.8)
$\ell = L_o + 245$

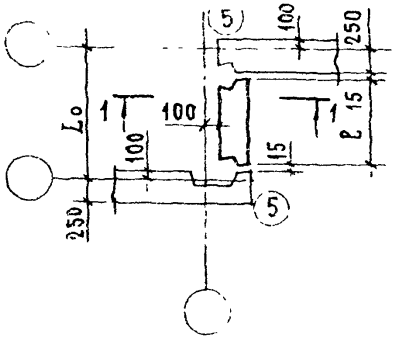

Группа 5.5
$\ell = L_o - 380$

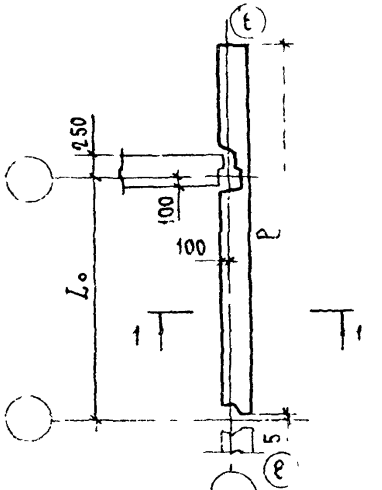

Группа 8.6(6.8)
$\ell = L_o + 1445$

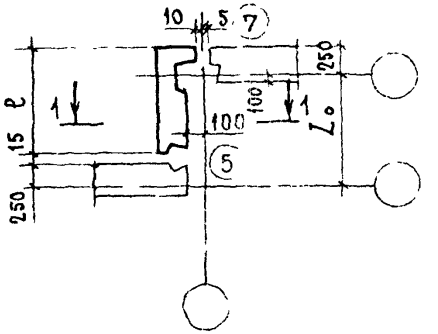

Группа 7.5(5.7)
$\ell = L_o - 15$

В кружках проставлены номера видов торцов панелей

Номенклатура

Обозначение	Марка	L_o, м	Эскиз	Габаритные размеры, мм ℓ	Габаритные размеры, мм h	Масса, кг
1.138.1-17.1 01 000	1НЧ 24.25.35-50Л-1.1	2,4	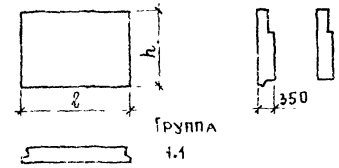 Группа 1.1	2390	2460	2250
-01	1НЧ 24.24.35-50Л-1.1				2380	2200
1.138.1-17.1 02 000	1НЧ 30.25.35-50Л-1.1	3,0	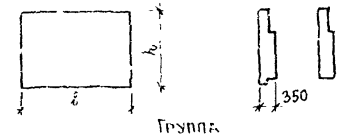 Группа 1.1 1.3(3.1) 3.3	2990	2460	2800
-01	1НЧ 29.25.35-50Л-1.3			2895		2650
-02	1НЧ 29.25.35-50Л-3.1					
-03	1НЧ 28.25.35-50Л-3.3			2800		2550
-04	1НЧ 30.24.35-50Л-1.1			2990	2380	2750
-05	1НЧ 29.24.35-50Л-1.3			2895		2600
-06	1НЧ 29.24.35-50Л-3.1					
-07	1НЧ 28.24.35-50Л-3.3			2800		2500
1.138.1-17.1 03 000	1НЧ 34.25.35-50Л-1.2	3,6	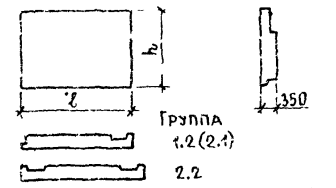 Группа 1.2(2.1) 2.2	3445	2460	3100
-01	1НЧ 34.25.35-50Л-2.1			3900		3450
-02	1НЧ 39.25.35-50Л-2.2					
1.138.1-17.1 04 000	1НЧ 36.25.35-50Л-1.1	3,6	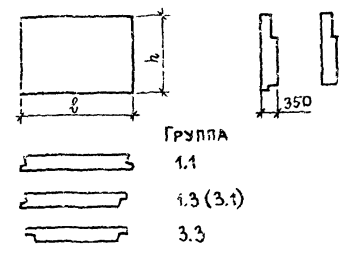 Группа 1.1 1.3(3.1) 3.3	3590	2460	3400
-01	1НЧ 35.25.35-50Л-1.3			3495		3250
-02	1НЧ 35.25.35-50Л-3.1					
-03	1НЧ 34.25.35-50Л-3.3			3400		3100
-04	1НЧ 36.24.35-50Л-1.1			3590	2380	3350
-05	1НЧ 35.24.35-50Л-1.3			3495		3250
-06	1НЧ 35.24.35-50Л-3.1					
-07	1НЧ 34.24.35-50Л-3.3			3400		3100

Инв № подл | Подпись и дата | Взам инв №

Обозначение	Марка	l_o, м	Эскиз	Габаритные размеры, мм		Масса, кг
				ℓ	h	
1.138.1-17.1 05 000	1НЧ40.25.35-50А-1.2	3,6	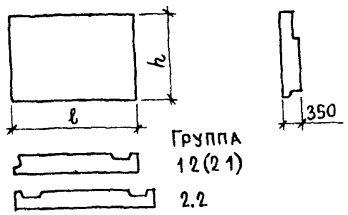	4045	2460	3700
-01	1НЧ40.25.35-50А-2.1			4500		4050
-02	1НЧ45.25.35-50А-2.2					
1.138.1-17.1 06 000	1НЧ60.25.35-50А-1.1	6,0	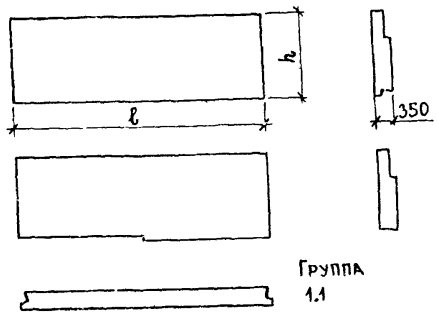	5990	2460	5700
-01	1НЧ60.24.35-50А-1.1				2380	5600
-02	1НЧ60.25.35-50А-1.1.1				2460	5650
-03	1НЧ60.25.35-50А-1.1.1А					
1.138.1-17.1 07 000	1НЧ64.25.35-50А-1.2	6,0	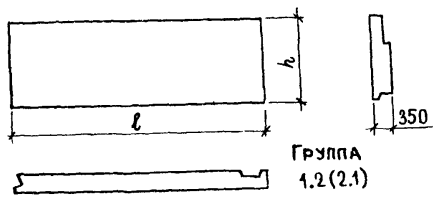	6445	2460	6000
-01	1НЧ64.25.35-50А-2.1					
1.138.1-17.1 08 000	1НЧ69.25.35-50А-2.2	6,0	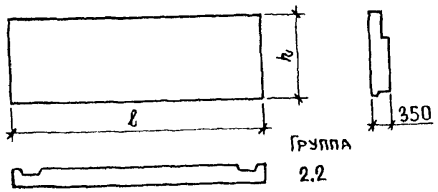	6900	2460	6350

Обозначение	Марка	$L_н$, м	Эскиз	Габаритные размеры, мм ℓ	Габаритные размеры, мм h	Масса, кг
1.138.1-17.1 09 000	1 НЧ 59.25.35 - 50А-1.3	6,0	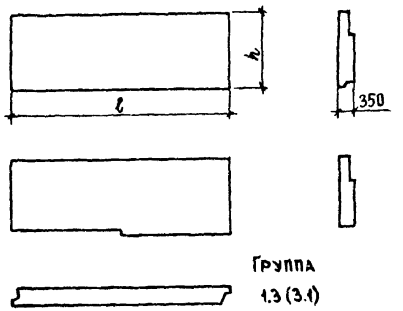 Группа 1.3 (3.1)	5895	2460	5550
-01	1 НЧ 59.24.35 - 50А-1.3				2380	5500
-02	1 НЧ 59.25.35 - 50А-1.3.1				2460	5550
-03	1 НЧ 59.25.35 - 50А-1.3.1А					5500
-04	1 НЧ 59.25.35 - 50А-3.1					5500
-05	1 НЧ 59.24.35 - 50А-3.1				2380	5450
-06	1 НЧ 59.25.35 - 50А-3.1.1А				2460	5500
-07	1 НЧ 59.25.35 - 50А-3.1.1					5500
1.138.1-17.1 10 000	1 НЧ 58.25.35 - 50А-3.3	6,0	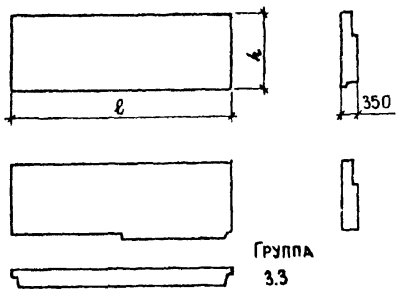 Группа 3.3	5800	2460	5400
-01	1 НЧ 58.24.35 - 50А-3.3				2380	5350
-02	1 НЧ 58.25.35 - 50А-3.3.1				2460	5350
-03	1 НЧ 58.25.35 - 50А-3.3.1А					
1.138.1-17.1 11 000	1 НЧ 66.25.35 - 50А-1.1	6,6	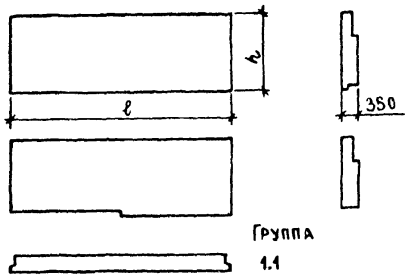 Группа 1.1	6590	2460	6250
-01	1 НЧ 66.24.35 - 50А-1.1				2380	6150
-02	1 НЧ 66.25.35 - 50А-1.1.1А				2460	6200
-03	1 НЧ 66.25.35 - 50А-1.1.2А					
-04	1 НЧ 66.25.35 - 50А-1.1.2					
-05	1 НЧ 66.25.35 50А-1.1.1					

Инв № подл | Подпись и дата | Взам инв №

Обозначение	Марка	L_c, м	Эскиз	Габаритные размеры, мм ℓ	Габаритные размеры, мм h	Масса, кг
1.138.1-17.1 12 000	1НЧ 70.25.35-50А-1.2	6,6	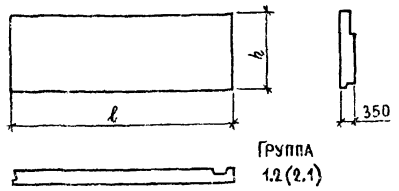 Группа 1.2 (2.1)	7045	2460	6600
-01	1НЧ 70.25.35-50А-2.1					
1.138.1-17.1 13 000	1НЧ 65.25.35-50А-1.3	6,6	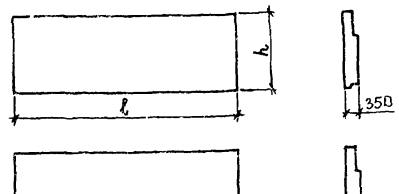 Группа 1.3	6495	2460	6100
-01	1НЧ 65.24.35-50А-1.3				2380	6000
-02	1НЧ 65.25.35-50А-1.3.1				2460	6000
-03	1НЧ 65.25.35-50А-1.3.2					
-04	1НЧ 65.25.35-50А-1.3.1А					
-05	1НЧ 65.25.35-50А-1.3.2А					
1.138.1-17.1 14 000	1НЧ 65.25.35-50А 3.1	6,6	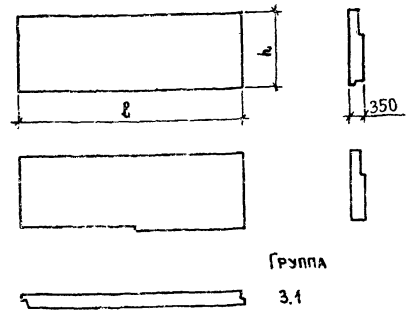 Группа 3.1	6495	2460	6050
-01	1НЧ 65.24.35-50А 3.1				2380	6000
-02	1НЧ 65.25.35-50А 3.1.1А				2460	6000
-03	1НЧ 65.25.35-50А 3.1.2А					
-04	1НЧ 65.25.35-50А 3.1.1					
-05	1НЧ 65.25.35-50А 3.1.2					

Обозначение	Марка	L, м	Эскиз	Габаритные размеры, мм ℓ	Габаритные размеры, мм h	Масса, кг
1.138.1-17.1 15 000	1НЧ 64.25.35-50А-3.3	6,6	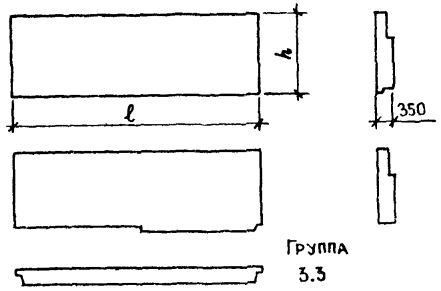 Группа 3.3	6400	2460	5950
-01	1НЧ 64.24.35-50А-33				2380	5900
-02	1НЧ 64.25.35-50А-331				2460	5900
-03	1НЧ 64.25.35-50А-332					
-04	1НЧ 64.25.35-50А 331А					
-05	1НЧ 64.25.35-50А 332А					
1.138.1-17.1 16 000	1НЧ 72.25.35-50А-1.1	7,2	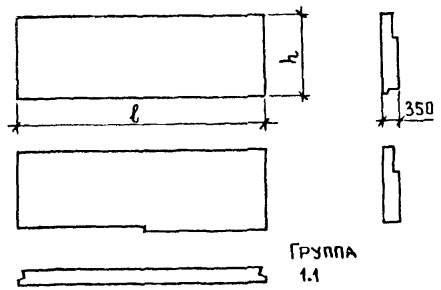 Группа 1.1	7190	2460	6800
-01	1НЧ 72.24.35-50А-11				2380	6700
-02	1НЧ 72.25.35-50А-1.1.2				2460	6750
-03	1НЧ 72.25.35-50А-1.1.2А					
1.138.1-17.1 17 000	1НЧ 71.25.35-50А-1.3	7,2	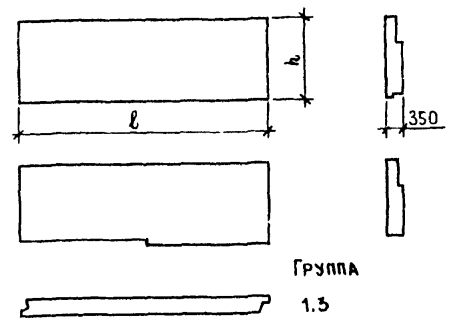 Группа 1.3	7095	2460	6700
-01	1НЧ 71.24.35-50А-13				2380	6600
-02	1НЧ 71.25.35-50А-132				2460	6650
-03	1НЧ 71.25.35-50А-132А					6700
-04	1НЧ 71.25.35-50А-31				2380	6600
-05	1НЧ 71.24.35-50А-3.1				2460	6650
-06	1НЧ 71.25.35-50А-31.2А				2380	
-07	1НЧ 71.24.35-50А-31.2					

Инв № подл | Подпись и дата | Взам инв №

Обозначение	Марка	l_o, м	Эскиз	Габаритные размеры, мм		Масса, кг
				ℓ	h	
1.138.1-17.1 18 000	1НЧ 70.25.35-50А-3.3	7,2	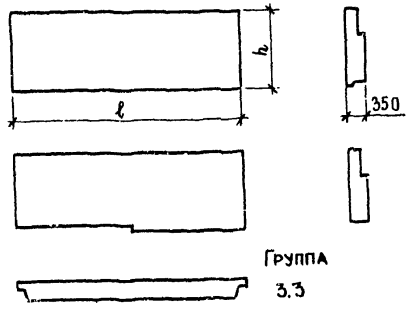	7000	2460	6500
-01	1НЧ 70.24.35-50А-3.3				2380	6450
-02	1НЧ 70.25.35-50А-3.3.2				2460	6500
-03	1НЧ 70.25.35-50А-3.3.2А					
1.138.1-17.1 19 000	1НЧ 50.25.35-50А-4.8	4,8	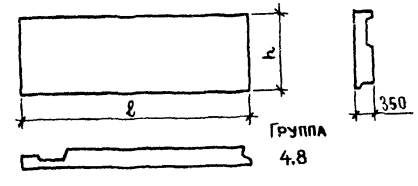	5045	2460	4100
-01	1НЧ 56.25.35-50А-4.8	5,4		5645		4550
-02	1НЧ 62.25.35-50А-4.8	6,0		6245		5050
-03	1НЧ 68.25.35-50А-4.8	6,6		6845		5550
1.138.1-17.1 20 000	1НЧ 50.25.35-50А-8.4	4,8	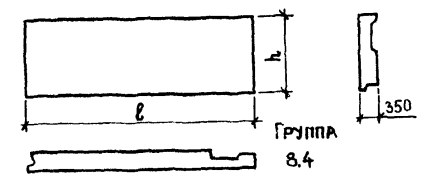	5045	2460	4100
-01	1НЧ 56.25.35-50А-8.4	5,4		5645		4550
-02	1НЧ 62.25.35-50А-8.4	6,0		6245		5050
-03	1НЧ 68.25.35-50А-8.4	6,6		6845		5550
1.138.1-17.1 21 000	1НЧ 8.25.35-50А-5.5	1,2	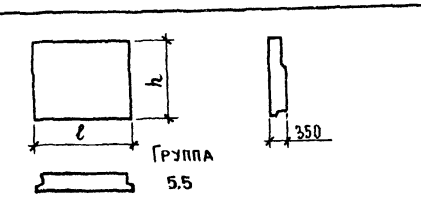	820	2460	650
-01	1НЧ 14.25.35-50А-5.5	1,8		1420		1200
-02	1НЧ 20.25.35-50А-5.5	2,4		2020		1700

Обозначение	Марка	l_o, м	Эскиз	Габаритные размеры, мм		Масса, кг
				ℓ	h	
1.138.1-17.1 22 000	1НЧ 8.24.35 – 50А-5.5	1,2	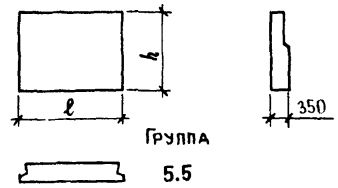	820	2380	650
-01	1НЧ 14.24.35 – 50А-5.5	1,8		1420		1200
-02	1НЧ 20.24.35 – 50А-5.5	2,4		1020		1700
1.138.1-17.1 23 000	1НЧ 50.25.35 – 50А-6.8	3,6	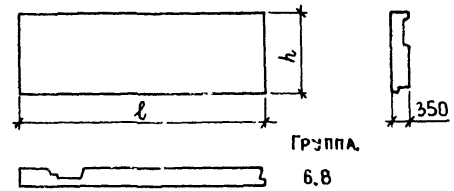	5045	2460	4100
-01	1НЧ 5625.35 – 50А-6.8	4,2		5645		4550
-02	1НЧ 62.25.35 – 50А-6.8	4,8		6245		5050
-03	1НЧ 68.25.35 – 50А-6.8	5,4		6845		5550
1.138.1-17.1 24 000	1НЧ 50.25.35 – 50А-8.6	3,6	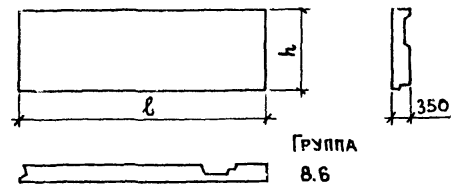	5045	2460	4100
-01	1НЧ 56.25.35 – 50А-8.6	4,2		5645		4550
-02	1НЧ 62.25.35 – 50А-8.6	4,8		6245		5050
-03	1НЧ 68.25.35 – 50А-8.6	5,4		6845		5550
1.138.1-17.1 25 000	1НЧ 12.25.35 – 50А-7.5	1,2	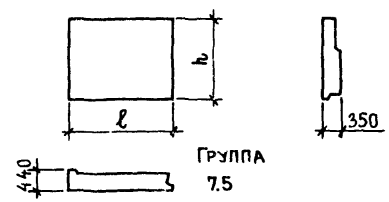	1185	2460	1050
-01	1НЧ 18 25.35 – 50А-7.5	1,8		1785		1600
-02	1НЧ 2425.35 – 50А-7.5	2,4		2385		2100

Инв № подл | Подпись и дата | Взам инв №

Обозначение	Марка	$L_н$, м	Эскиз	Габаритные размеры, мм		Масса, кг
				ℓ	h	
1.138.1-17.1 26 000	1НЧ12.25.35-50А-5.7	1,2	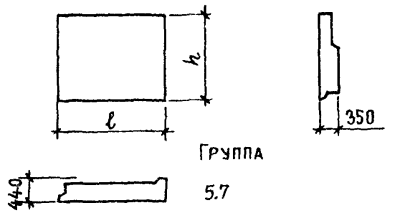	1185	2460	1050
-01	1НЧ18.25.35-50А-5.7	1,8		1785		1600
-02	1НЧ24.25.35-50А-5.7	2,4		2385		2100
1.138.1-17.1 27 000	1НЧ12.25.35-50А-7.5-2	1,2	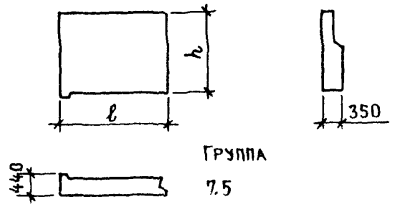	1185	2460	1050
-01	1НЧ18.25.35-50А-7.5-2	1,8		1785		1600
-02	1НЧ24.25.35-50А-7.5-2	2,4		2385		2100
1.138.1-17.1 28 000	1НЧ12.25.35-50А-5.7-2	1,2	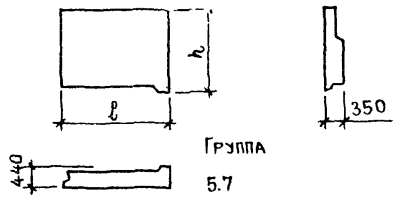	1185	2460	1050
-01	1НЧ18.25.35-50А-5.7-2	1,8		1785		1600
-02	1НЧ24.25.35-50А-5.7-2	2,4		2385		2100

Рис 1

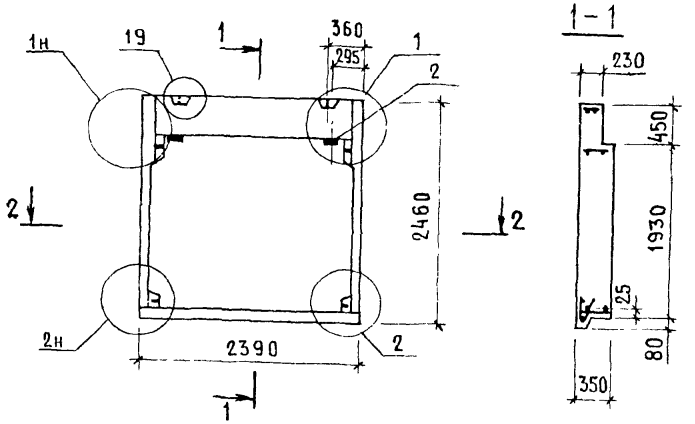

Рис 2

Остальное-см рис.1

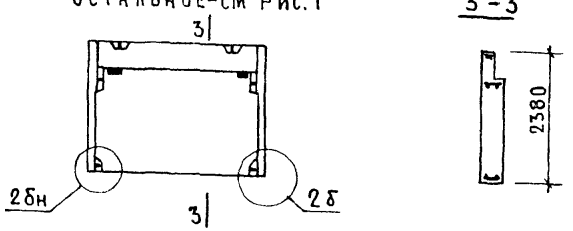

Формат	Зона	Поз	Обозначение	Наименование	Кол на исполнение 1.138.1-17.1 01000-				Примечание
					–	01			
				Документация					
А3			1.138.1-17.1 00 000 Д1	Узел 1	X	X			
			1.138.1-17.1 00 000 Д2	Узел 2	X				
			1.138.1-17.1 00 000 Д3	Узел 2б; 6		X			
			1 138 1-17.1 00 000 ТО	Техническое описание	X	X			
			1.138.1-17.1 00 000 РС	Ведомость расхода стали	X	X			
			1 138 1-17 1 00 000 Д18	Узел 19...21	X	X			
				Сборочные единицы					
				Каркас пространственный					
А3		1	1.138.1-17.1 01 100	КП 1 1-24	1				
			-01	КП 1.1-24 б		1			
А4		2	1.138.1-17.1 00 070	Изделие закладное МС3	2	2			
				Материалы					
		3		Бетон легкий					
				марки М50	1,64	1,64			$м^3$
		4		Бетон фактурный					
				марки М100	0,18	0,16			$м^3$

Обозначение	Марка	Рис	Масса при легком бетоне ρ_c кг/м³, кг		
			900	1000	1100
1.138.1-17.1 01 000	1НЧ 24.25 35-50Л-1.1	1	2050	2250	2450
-01	1НЧ 24 24.35-50Л-1.1	2	1950	2200	2400

Н контр	Волкова	
Нач. отд	Росинский	
Гл. конс. отд	Пальман	
ГИП	Герман	
Вед. инж	Шатинская	
Гл. техн	Никулочкина	

1.138.1-17.1 01 000

Панель парапета

(1НЧ 24 25.35-50Л-1.1, 1НЧ 24 24 35-50Л-1.1)

Стадия	Масса	Масштаб
Р	см. табл.	1:50
Лист	Листов 1	

ЦНИИЭП жилища

Взам. инв. № | Подпись и дата | Инв. № подл.

Формат	Зона	Поз	Обозначение	Наименование	Кол. на испол. 1.138.1-17.1 02 000- —	01	02	03	04	05	06	07			Примечание
				Документация											
А3			1.138.1-17.1 02 000 СБ	Сборочный чертеж	×	×	×	×	×	×	×	×			
			1.138.1-17.1 00 000 Д1	Узел 1	×	×	×		×	×	×				
			1.138.1-17.1 00 000 Д2	Узел 2	×	×	×								
			1.138.1-17.1 00 000 Д3	Узел 2б;6					×	×	×				
			1.138.1-17.1 00 000 Д7	Узел 7		×	×	×		×	×	×			
			1.138.1-17.1 00 000 Д8	Узел 8		×	×	×							
			1.138.1-17.1 00 000 Д9	Узел 8б						×	×	×			
			1.138.1-17.1 00 000 Д17	Узел 15...18	×	×	×	×	×	×	×	×			
			1.138.1-17.1 00 000 Д18	Узел 19...21	×	×	×	×	×	×	×	×			
			1.138.1-17.1 00 000 ТО	Техническое описание	×	×	×	×	×	×	×	×			
			1.138.1-17.1 00 000 РС	Ведомость расхода стали	×	×	×	×	×	×	×	×			

Н контр	Волкова	
Нач отд	Росинский	
Гл конст	Пальман	
Гип	Герман	
Вед инж	Шатинская	
Ст. техн	Никулочкина	

1.138.1-17.1 02 000

Панель парапета (1НЧ 30.25 35-50л-1.1... 1НЧ 28.24 35-50л-3.3)

Стадия	Лист	Листов
Р	1	2

ЦНИИЭП жилища

Формат А4

Инв. № подл | Подпись и дата | Взам. инв. №

Формат	Зона	Поз.	Обозначение	Наименование	Кол. на испол. 1.138.1-17.1 02 000- —	01	02	03	04	05	06	07			Примечание
				Сборочные единицы											
				Каркас пространственный											
А3		1	1.138.1-17.1 02 100	КП 1-30	1										
			-01	КП 1.3-30		1									
			-02	КП 3.1-30			1								
			-03	КП 3.3-30				1							
			-04	КП 1.1-30б					1						
			-05	КП 1.3-30б						1					
			-06	КП 3.1-30б							1				
			-07	КП 3.3-30б								1			
				Детали											
А4		2	1.138.1-17.1 00 070	Изделие закладное МС3	2	2	2	2	2	2	2	2			
				Материалы											
		3		Бетон легкий											
				марки М 50	2,07	2,00	2,00	1,94	2,07	2,00	2,00	1,94			м³
		4		Бетон фактурный											
				марки М 100	0,22	0,19	0,19	0,16	0,20	0,17	0,17	0,14			м³

Рис 1

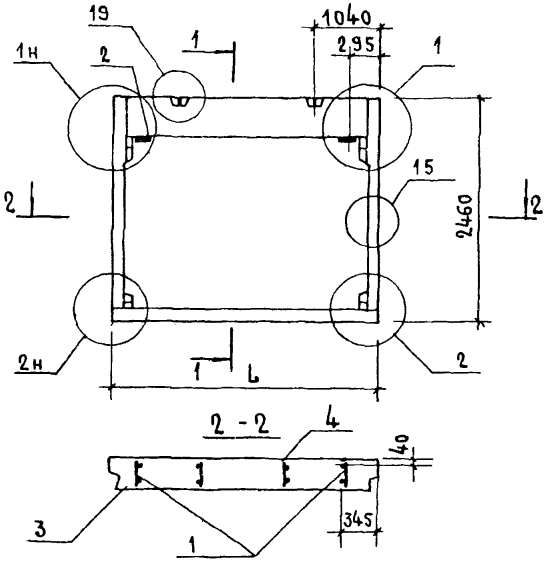

Рис 2

Остальное-см рис 1

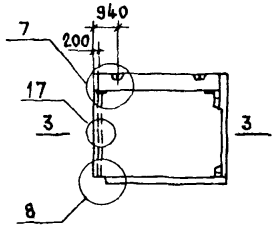

Рис 3

Остальное-см рис 1

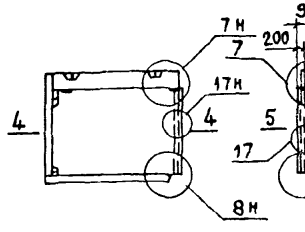

Рис 4

Остальное-см рис 1

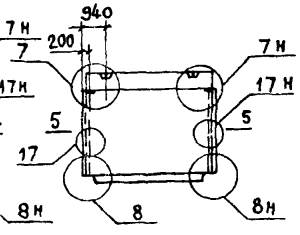

Рис 5

Остальное-см рис 1

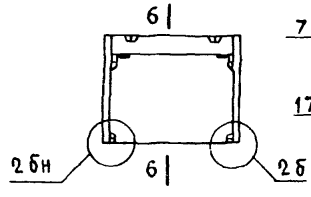

Рис 6

Остальное-см рис 1

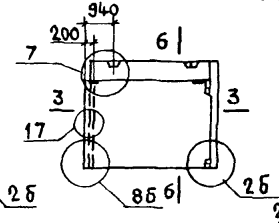

Рис 7

Остальное-см рис 1

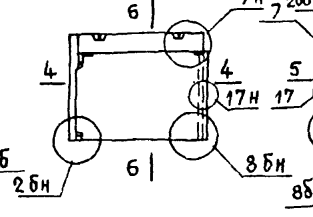

Рис 8

Остальное-см рис 1

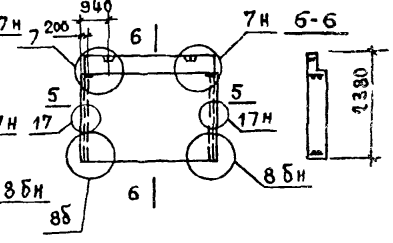

3 - 3

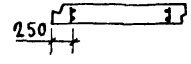

4 - 4

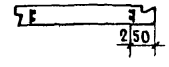

5 - 5

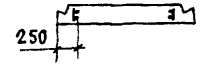

Обозначение	Марка	Рис	L, мм	Масса при легком бетоне ρ_c кг/м3, кг		
				900	1000	1100
1.138 1-17.1 02 000	1НЧ 30 25 35-50Л-11	1	2990	2600	2800	3050
-01	1НЧ 29 25 35-50Л-13	2	2895	2400	2650	2850
-02	1НЧ 29 25 35-50Л-31	3				
-03	1НЧ 28 25 35-50Л-33	4	2800	2300	2550	2750
-04	1НЧ 30 24 35-50Л-11	5	2990	2550	2750	3000
-05	1НЧ 29 24 35-50Л-13	6	2895	2400	2600	2850
-06	1НЧ 29 24 35-50Л-31	7				
-07	1НЧ 28 24 35-50Л-33	8	2800	2250	2500	2700

Н контр	Волкова	
Нач ОТД	Росинский	
Иконстотд	Пальман	
Гип	Герман	
Вед инж	Шатинская	
Ст техн	Никулочкина	

1.138.1-17.1 02 000 СБ

Панель парапета (1НЧ30.25 35-50Л-11 ... 1НЧ 28 24.35-50Л-33)

Сборочный чертеж

Стадия	Масса	Масштаб
Р	см табл	1 50
Лист	Листов 1	

ЦНИИЭП жилища

21322-01 22 Формат А3

Инв № подл | Подпись и дата | Взам инв №

Формат	Зона	Поз	Обозначение	Наименование	Кол на испол 1.138.1-17.1 03 000- —	01	02	Примечание
				Документация				
А3			1 138.1-17.1 03 000 СБ	Сборочный чертеж	×	×	×	
			1 138.1-17.1 00 000 Д1	Узел 1	×	×		
			1 138.1-17.1 00 000 Д2	Узел 2	×	×		
			1 138.1-17.1 00 000 Д4	Узел 3	×	×	×	
			1.138.1-17.1 00 000 Д5	Узел 4	×	×	×	
			1.138.1-17.1 00 000 Д17	Узел 15...18	×	×	×	
			1.138.1-17.1 00 000 Д18	Узел 19...21	×	×	×	
			1.138.1-17.1 00 000 ТО	Техническое описание	×	×	×	
			1.138.1-17.1 00 000 РС	Ведомость расхода стали	×	×	×	

Н контр	Волкова	
Нач отд	Росинский	
Инж отд	Пальман	
Гип	Герман	
Вед инж	Шатинская	
Ст техн	Никулочкина	

1.138.1-17.1 03 000

Панель парапета (1НЧ34 25.35-50л-1.2... 1НЧ39.25 35-50л-2.2)

Стадия	Лист	Листов
Р	1	2

ЦНИИЭП жилища

Формат А4

Инв № подл	Подпись и дата	Взам. инв №

Формат	Зона	Поз	Обозначение	Наименование	Кол на испол. 1.138.1-17.1 03 000- —	01	02	Примечание
				Сборочные единицы				
				Каркас пространственный				
А3		1	1.138.1-17.1 03 100	КП1 2-30	1			
			-01	КП2 1-30		1		
			-02	КП2 2-30			1	
				Детали				
А4		2	1.138.1-17.1 00 070	Изделие закладное МС3	4	4	4	
				Материалы				
		3		Бетон легкий				
				марки М 50	2,29	2,29	2,50	м³
		4		Бетон фактурный				
				марки М 100	0,26	0,26	0,31	м³

Рис 1

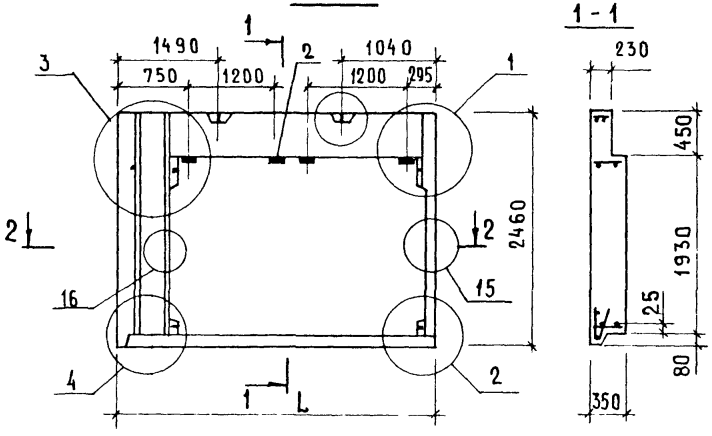

Рис 2-зеркальное отражение

Остальное-см рис 1

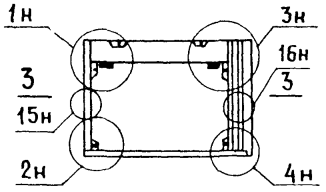

Рис 3

Остальное-см рис 1

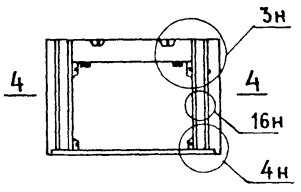

3 – 3

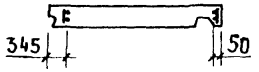

4 – 4

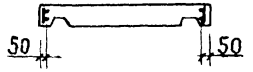

2 – 2

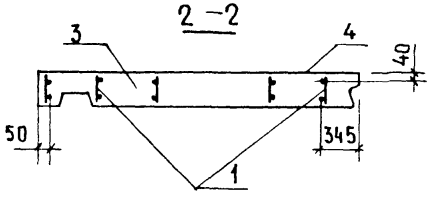

Обозначение	Марка	Рис	L, мм	Масса при легком бетоне ρc кг/м3, кг		
				900	1000	1100
1 138 1-17.1 03000	1НЧ 34 25 35-50л-12	1	3445	2900	3100	3400
-01	1НЧ 34 25 35-50л-21	2				
-02	1НЧ 39 25 35-50л-22	3	3900	3200	3450	3750

Н.контр	Волкова	
Нач.отд	Росинский	
Гл.конс.отд	Пальман	
ГИП	Герман	
Вед.инж	Шатинская	
Ст.техн	Никулочкина	

1.138.1-17.1 03000 СБ

Панель парапета
(1НЧ 34 25 35-50л-12
1НЧ 39 25 35-50л-22)
Сборочный чертеж

Стадия	Масса	Масштаб
Р		1:50
Лист	Листов 1	

ЦНИИЭП жилища

Взам инв № | Подпись и дата | Инв № подл

Формат	Зона	Поз.	Обозначение	Наименование	Кол. на исполн. 1.138.1-17-1 04 000- —	01	02	03	04	05	06	07			Примечание
				Документация											
А3			1.138.1-17-1 04 000 СБ	Сборочный чертеж	×	×	×	×	×	×	×	×			
			00 000 Д1	Узел 1	×	×	×		×	×	×				
			Д2	Узел 2	×	×	×								
			Д3	Узел 2Б; 6					×	×	×				
			Д7	Узел 7		×	×	×		×	×	×			
			Д8	Узел 8		×	×	×							
			Д9	Узел 8Б						×	×	×			
			Д17	Узел 15...18	×	×	×	×	×	×	×	×			
			Д18	Узел 19...21	×	×	×	×	×	×	×	×			
			00 000 ТО	Техническое описание	×	×	×	×	×	×	×	×			
			00 000 РС	Ведомость расхода стали	×	×	×	×	×	×	×	×			

Н. контр.	Волкова	
Нач. отд.	Росинский	
Гл. кон. отд.	Пальман	
Гип	Герман	
Вед. инж.	Шатинская	
Ст. техн.	Никулочкина	

1.138.1-17-1 04.000

Панель парапета (1НЧ 36.25.35-50л-1.1 ... 1НЧ 34.24.35-50л-3.3)

Стадия	Лист	Листов
Р	1	2

ЦНИИЭП жилища

Формат А4

Инв. № подл.	Подпись и дата	Взам. инв. №

Формат	Зона	Поз.	Обозначение	Наименование	Кол. на исполн. 1.138.1-17-1 04 000- —	01	02	03	04	05	06	07			Примечание
				Сборочные единицы											
				Каркас пространственный											
А3		1	1.138.1-17-1 04 100	КП1.1-36	1										
			-01	КП1.3-36		1									
			-02	КП3.1-36			1								
			-03	КП3.3-36				1							
			-04	КП1.1-36Б					1						
			-05	КП1.3-36Б						1					
			-06	КП3.1-36Б							1				
			-07	КП3.3-36Б								1			
А4		2	00 070	Изделие закладное МС3	4	4	4	4	4	4	4	4			
				Материалы											
		3		Бетон легкий											
				марки М50	2,50	2,44	2,44	2,37	2,50	2,44	2,44	2,37			м³
		4		Бетон фактурный											
				марки М100	0,26	0,23	0,23	0,20	0,24	0,21	0,21	0,18			м³

2.122-01 2.5

Рис 1

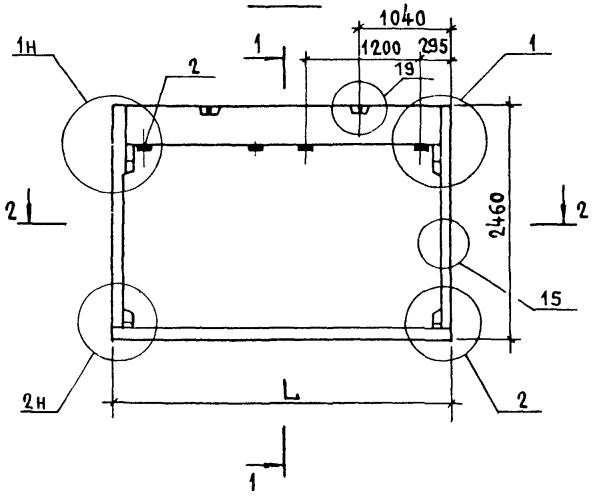

Рис 2
Остальное-см рис 1

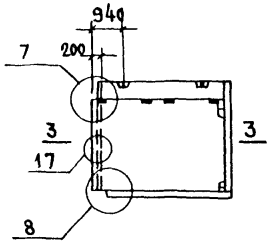

Рис 3
Остальное-см рис 1

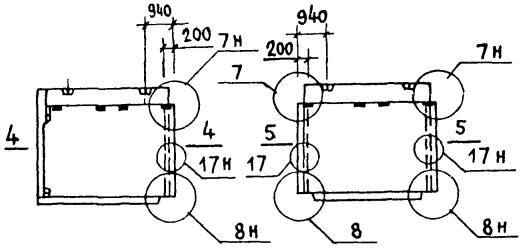

Рис 4
Остальное-см рис 1

Рис 5
Остальное-см рис.1

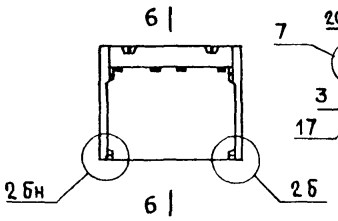

Рис 6
Остальное-см рис 1

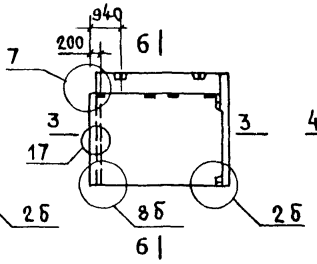

Рис 7
Остальное-см рис 1

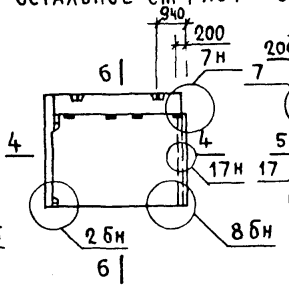

Рис 8
Остальное-см рис 1

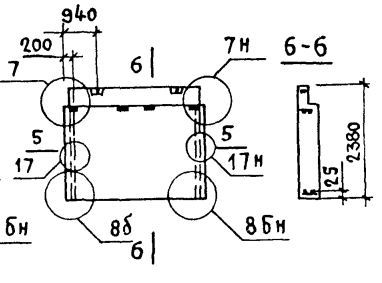

3-3

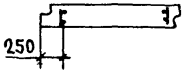

4-4

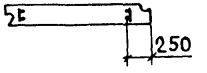

5-5

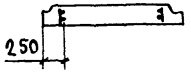

Обозначение	Марка	Рис	L, мм	Масса при легком бетоне ρ_c кг/м3, кг		
				900	1000	1100
1.138.1-17.1 04 000	1НЧ 36.25 35-50Л-11	1	3590	3100	3400	3650
-01	1НЧ 35 25.35-50Л-13	2	3495	2930	3250	3500
-02	1НЧ 35 25 35-50Л-31	3				
-03	1НЧ 34 25 35-50Л-33	4	3400	2830	3100	3400
-04	1НЧ 36 24 35-50Л-11	5	3590	3050	3350	3600
-05	1НЧ 35 24 35-50Л-13	6	3495	2950	3250	3500
-06	1НЧ 35 24.35-50Л-31	7				
-07	1НЧ 34 24 35-50Л-33	8	3400	2850	3100	3400

Н контр	Волкова	
Нач отд	Росинский	
Гл конс отд	Пальман	
Гип	Герман	
Вед инж	Шатинская	
Ст техн	Никулочкина	

1.138.1-17.1 04 000 СБ

Панель парапета
(1НЧ 36 25 35-50Л-1.1 ...
1НЧ 34 24 35-50Л-33)
Сборочный чертеж

Стадия	Масса	Масштаб
Р	см табл	1:50
Лист	Листов 1	

ЦНИИЭП жилища

Инв. № подл. | Подпись и дата | Взам. инв. №

Формат	Зона	Поз.	Обозначение	Наименование	Кол на исполн. 1.138.1-17.1 05 000- —	01	02								Примечание
				Документация											
А3			1.138.1-17.1 05 000 СБ	Сборочный чертеж	×	×	×								
			1.138.1-17.1 00 000 Д1	Узел 1	×	×									
			1.138.1-17.1 00 000 Д2	Узел 2	×	×									
			1.138.1-17.1 00 000 Д4	Узел 3	×	×	×								
			1.138.1-17.1 00 000 Д5	Узел 4	×	×	×								
			1.138.1-17.1 00 000 Д17	Узел 15...18	×	×	×								
			1.138.1-17.1 00 000 Д18	Узел 19...21	×	×	×								
			1.138.1-17.1 00 000 ТО	Техническое описание	×	×	×								
			1.138.1-17.1 00000 РС	Ведомость расхода стали	×	×	×								

Н контр	Волкова	
Нач. отд.	Росинский	
Гл конс отд	Пальман	
Гип	Герман	
Вед инж	Шатинская	
Ст техн	Никулочкина	

1.138.1-17.1 05000

Панель парапета

(1НЧ 41.25.35-50А-1.2 ... 1НЧ 46.25.35-50А-2.2)

Стадия	Лист	Листов
Р	1	2

ЦНИИЭП жилища

Формат А4

Инв. № подл.	Подпись и дата	Взам. инв. №

Формат	Зона	Поз.	Обозначение	Наименование	Кол. на исполн. 1.138.1-17.1 05 000- —	01	02								Примечание
				Сборочные единицы											
				Каркас пространственный											
А3		1	1.138.1-17.1 05 100	КП 1.2-36	1										
			-01	КП 2.1-36		1									
			-02	КП 2.2-36			1								
А4		2	1.138.1-17.1 00 070	Изделие закладное МЗ	4	4	4								
				Материалы											
		3		Бетон легкий											
				марки М 50	2,73	2,73	2,93								м³
		4		Бетон фактурный											
				марки М 100	0,30	0,30	0,35								м³

2722-01 27

Рис 1

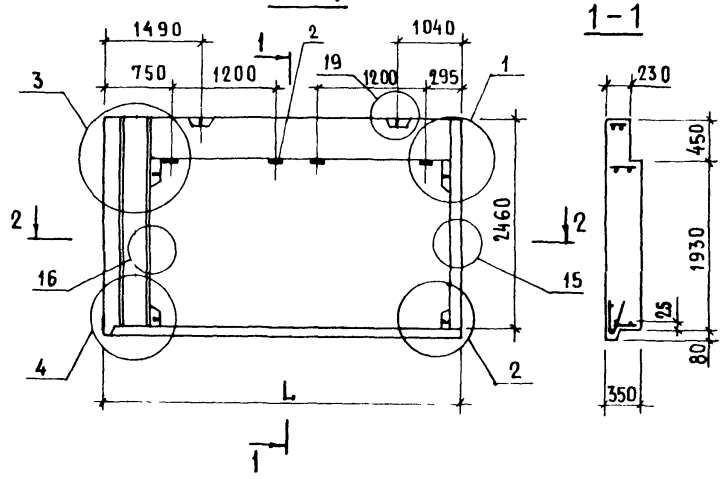

Рис 2 - Зеркальное отражение

Остальное-см рис 1

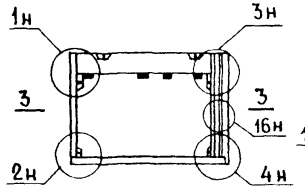

Рис.3

Остальное-см рис 1

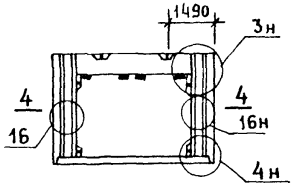

3-3

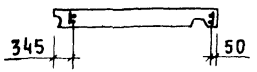

4-4

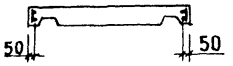

Обозначение	Марка	Рис.	L, мм	Масса при легком бетоне ρ_c кг/м³, кг		
				900	1000	1100
1.138.1-17.1 05 000	1НЧ 40 25.35-50Л-12	1	4045	3400	3700	4100
-01	1НЧ 40 25 35-50Л-21	2				
-02	1НЧ 45 25.35-50Л-22	3	4500	3700	4050	4400

Н контр	Волкова	
Нач отд	Росинский	
Гл конс отд	Пальман	
ГИП	Герман	
Вед инж	Шатинская	
Ст техн	Никулочкина	

1.138.1-17.1 05 000 СБ

Панель парапета (1НЧ4025.35-50Л-12 1НЧ4525 35-50Л-22)

Сборочный чертеж

Стадия	Масса	Масштаб
Р	см табл.	1 50
Лист	Листов 1	

ЦНИИЭПжилища

Взам инв.№ | Подпись и дата | Инв.№ подл.

1

Рис 1

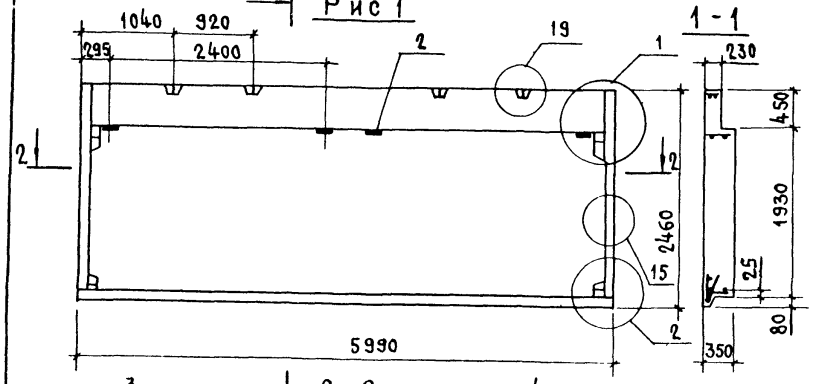

Рис.2

Остальное-см рис 1

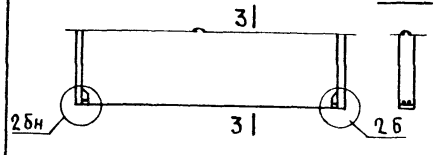

Рис 3

Остальное-см рис 1

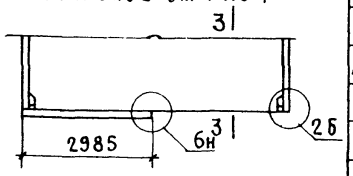

Рис 4

Остальное-см рис.1

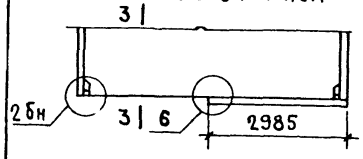

Формат	Зона	Поз	Обозначение	Наименование	Кол на исполнение 1.138.1-17 1 06 000- —	01	02	03	Примечание
				Документация					
А3			1.138.1-17.1 00 000 Д1	Узел 1	×	×	×	×	
			1.138.1-17.1 00 000 Д2	Узел 2	×		×	×	
			1 138.1-17.1 00 000 Д3	Узел 2 б;6		×	×	×	
			1.138.1-17.1 00 000 Д17	Узел 15...18	×	×	×	×	
			1.138.1-17.1 00 000 Д18	Узел 19...21	×	×	×	×	
			1 138.1-17.1 00 000 ТО	Техническое описание	×	×	×	×	
			1 138.1-17.1 00 000 РС	Ведомость расхода стали	×	×	×	×	
				Сборочные единицы					
				Каркас пространственный					
А3		1	1.138.1-17.1 06 100	КП11-60	1				
			-01	КП1.1-60б		1			
			-02	КП1.1-60-1			1		
			-03	КП11-60-1л				1	
А4		2	1 138.1-17.1 00 070	Изделие закладное МС3	4	4	4	4	
				Материалы					
		3		Бетон легкий					
				Марки М 50	4,23	4,23	4,23	4,23	м³
		4		Бетон фактурный					
				марки М100	0,42	0,38	0,40	0,40	м³

Обозначение	Марка	Рис	Масса при легком бетоне ρ_c кг/м³, кг		
			900	1000	1100
1.138.1-17.1 06 000	1НЧ60 25 35-50Л-11	1	5200	5700	6150
-01	1НЧ60 24.35-50Л-11	2	5100	5600	6050
-02	1НЧ 60.25.35-50Л-1.1.1	3	5150	5650	6100
-03	1НЧ 60.25.35-50Л-11.1Л	4			

Н контр	Волкова	
Нач отд	Росинский	
Гл констр	Пальман	
Гип	Герман	
Вед инж	Шатинская	
Ст техн	Никулочкина	

1.138.1-17.1 06 000

Панель парапета (1НЧ60.25.35-50Л-1.1 . . 1НЧ60.25.35-50Л-1.1.1Л)

Стадия	Масса	Масштаб
Р	см табл	1 50
Лист	Листов 1	

ЦНИИЭП жилища

Инв № подл.	Подпись и дата	Взам инв. №

Формат	Зона	Поз	Обозначение	Наименование	Кол на исполн 1.138.1-17.1 07 000 —	Кол на исполн 1.138.1-17.1 07 000 01	Примечание
				Документация			
А3			1.138.1-17.1 07 000 СБ	Сборочный чертеж	×	×	
			1.138.1-17.1 00 000 Д1	Узел 1	×	×	
			1.138.1-17.1 00 000 Д2	Узел 2	×	×	
			1.138.1-17.1 00 000 Д4	Узел 3	×	×	
			1.138.1-17.1 00 000 Д5	Узел 4	×	×	
			1.138.1-17.1 00 000 Д17	Узел 15...18	×	×	
			1.138.1-17.1 00 000 Д18	Узел 19...21	×	×	
			1.138.1-17.1 00 000 ТО	Техническое описание	×	×	
			1.138.1-17.1 00 000 РС	Ведомость расхода стали	×	×	

Н контр	Волкова	
Нач отд	Росинский	
Гл кон отд	Пальман	
Гип	Герман	
Вед инж	Шатинская	
Ст техн	Никулочкина	

1.138.1-17.1 07 000

Панель парапета (1НЧ 64.25.35-50Л-1.2 ; 1НЧ 64.25.35-50Л-2.1)

Стадия	Лист	Листов
Р	1	2

ЦНИИЭП жилища

Формат А4

Инв № подл.	Подпись и дата	Взам инв. №

Формат	Зона	Поз.	Обозначение	Наименование	Кол на исполн 1.138.1-17.1 07 000 —	Кол на исполн 1.138.1-17.1 07 000 01	Примечание
				Сборочные единицы			
				Каркас пространственный			
А3		1	1.138.1-17.1 07 100	КП1.2-60	1		
			-01	КП21-60		1	
А4		2	1.138.1-17.1 00 070	Изделие закладное МС3	4	4	
				Материалы			
		3		Бетон легкий			
				марки М50	4,45	4,45	м³
				Бетон фактурный			
		4		марки М100	0,46	0,46	м³

Рис 1

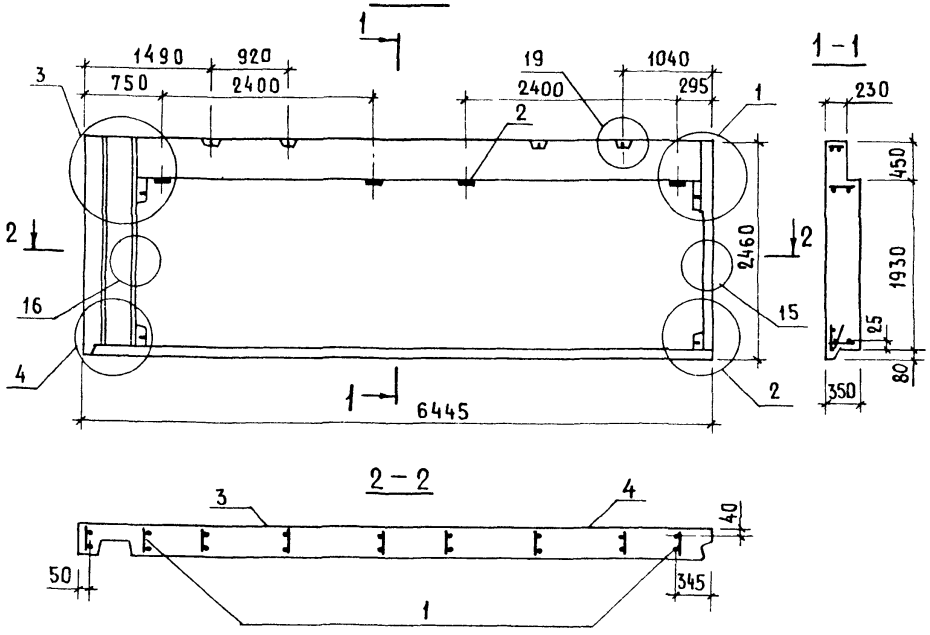

Рис 2 - ЗЕРКАЛЬНОЕ ОТРАЖЕНИЕ

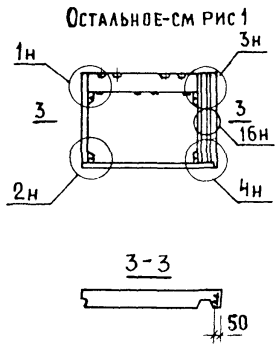

Обозначение	Марка	Рис	Масса при легком бетоне ρ_c кг/м3, кг		
			900	1000	1100
1.138.1-17.1 07000	1НЧ 64 25 35-50л-12	1	5500	6000	6450
-01	1НЧ 64 25 35-50л-21	2			

Н контр	Волкова	
Нач отд	Росинский	
Гл конструктор	Пальман	
ГИП	Герман	
Вед инж	Шатинская	
Ст техн	Никулочкина	

1 1381-17.1 07 000 СБ

Панель парапета (1НЧ64 25 35-50л-12, 1НЧ64 25 35-50л-21) сборочный чертеж

Стадия	Масса	Масштаб
Р	См табл	1.50
Лист	Листов 1	

ЦНИИЭП жилища

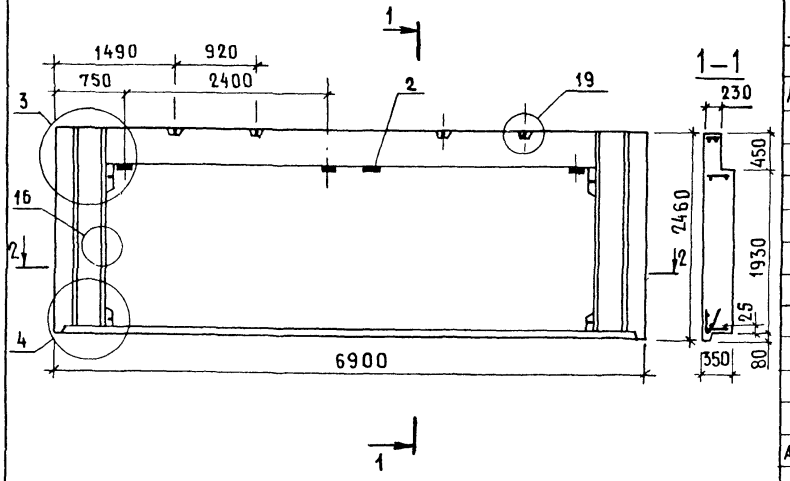

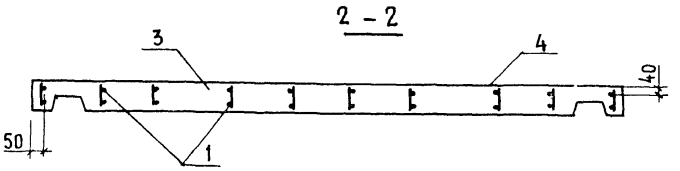

Формат	Зона	Поз	Обозначение	Наименование	Кол на исполнение 1.138.1-17.1 08 000- –				Примечание
				Документация					
А3			1.138.1-17.1 00 000 Д4	Узел 3	X				
			1.138.1-17.1 00 000 Д5	Узел 4	X				
			1.138.1-17.1 00 000 Д17	Узел 15...18	X				
			1.138.1-17.1 00 000 Д18	Узел 19...21	X				
			1.138.1-17.1 00 000 ТО	Техническое описание	X				
			1.138.1-17.1 00 000 РС	Ведомость расхода стали	X				
				Сборочные единицы					
				Каркас пространственный					
А3		1	1.138.1-17.1 08 100	КП 2.2-60	1				
А4		2	1.138.1-17.1 00 070	Изделие закладное МС3	4				
				Материалы					
		3		Бетон легкий					
				марки М50	4,66				м³
		4		Бетон фактурный					
				марки М100	0,51				м³

Обозначение	Марка	Масса при легком бетоне ρ_c кг/м³ кг		
		900	1000	1100
1.138.1-17.1 08 000	1НЧ 69.25.35-50Л-2.2	5800	6300	6850

Н контр	Волкова	
Нач отд	Росинский	
Гл конс отд	Пальман	
ГИП	Герман	
Вед инж	Шатинская	
Ст техн	Никулочкина	

1.138.1-17.1 08 000

Панель парапета

1НЧ69.25.35-50Л-2.2

Стадия	Масса	Масштаб
Р		1:50
Лист	Листов 1	

ЦНИИЭП жилища

Инв № подл. | Подпись и дата | Взам инв №

Формат	Зона	Поз.	Обозначение	Наименование	Кол. на исполн. 1.138.1-17.1 09000- —	01	02	03	04	05	06	07			Примечание
				Документация											
А3			1.138.1-17.1 09 000 СБ	Сборочный чертеж	×	×	×	×	×	×	×	×			
			1.138.1-17.1 00 000 Д1	Узел 1	×	×	×	×	×	×	×	×			
			1.138.1-17.1 00 000 Д2	Узел 2	×			×	×			×			
			1.138.1-17.1 00 000 Д3	Узел 2б; 6		×	×			×	×				
			1.138.1-17.1 00 000 Д7	Узел 7	×	×	×	×	×	×	×	×			
			1.138.1-17.1 00 000 Д8	Узел 8	×		×		×		×				
			1.138.1-17.1 00 000 Д9	Узел 8б		×		×		×		×			
			1.138.1-17.1 00 000 Д17	Узел 15...18	×	×	×	×	×	×	×	×			
			1.138.1-17.1 00 000 Д18	Узел 19...21	×	×	×	×	×	×	×	×			
			1.138.1-17.1 00 000 ТО	Техническое описание	×	×	×	×	×	×	×	×			
			1.138.1-17.1 00 000 РС	Ведомость расхода стали	×	×	×	×	×	×	×	×			

Н. контр	Волкова	
Нач. отд.	Росинский	
Гл. ком. отд.	Пальман	
Гип	Герман	
Вед. инж	Шатинская	
Ст. техн	Никулочкина	

1.138.1-17.1 09 000

Панель парапета (1НЧ59.25.35-50Л-1.3 ... 1НЧ59.25.35-50Л-3.1.1)

Стадия	Лист	Листов
Р	1	2

ЦНИИЭП жилища

Формат А4

Инв. № подл.	Подпись и дата	Взам. инв. №

Формат	Зона	Поз.	Обозначение	Наименование	Кол. на исполн. 1.138.1-17.1 09 000- —	01	02	03	04	05	06	07			Примечание
				Сборочные единицы											
				Каркас пространственный											
А3		1	1.138.1-17.1 09100	КП1.3-60	1										
			— 01	КП1.3-60б		1									
			— 02	КП1.3-60-1			1								
			— 03	КП1.3-60-1л				1							
			1.138.1-17.1 09200	КП3.1-60					1						
			— 01	КП3.1-60б						1					
			— 02	КП3.1-60-1							1				
			— 03	КП3.1-60-1								1			
А4		2	1.138.1-17.1 00 070	Изделие закладное МС3	4	4	4	4	4	4	4	4			
				Материалы											
		3		Бетон легкий											
				марки М50	4,16	4,16	4,16	4,16	4,16	4,16	4,16	4,16			м³
		4		Бетон фактурный											
				марки М100	0,39	0,35	0,37	0,37	0,33	0,35	0,37	0,37			м³

Рис 1

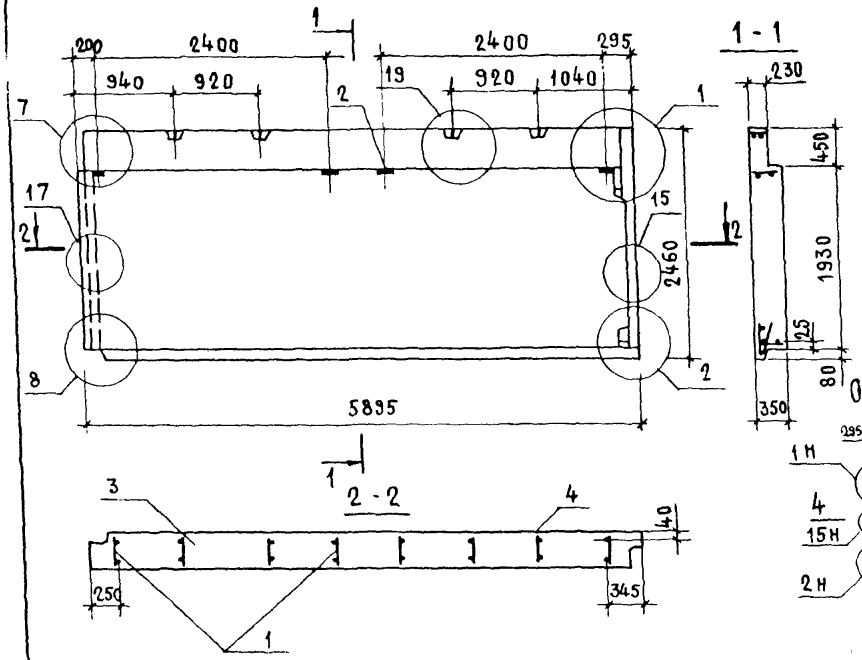

Рис 2

Остальное-см рис 1

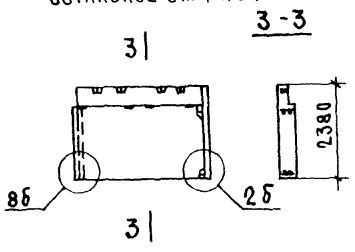

Рис.3

Остальное-см. рис 1

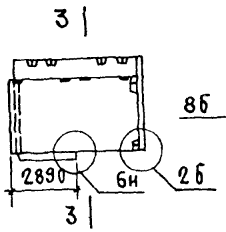

Рис 4

Остальное-см рис 1

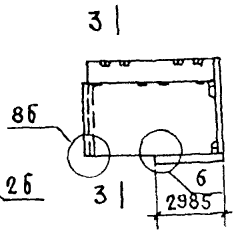

Рис.5

Остальное-см рис 1

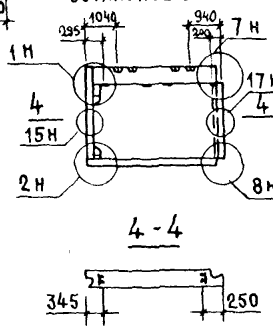

Рис 6

Остальное-см рис.1

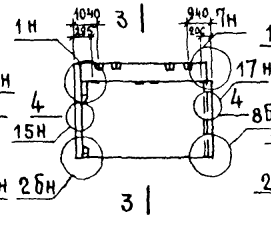

Рис 7

Остальное-см рис.1

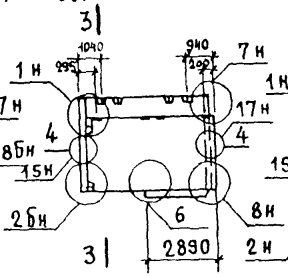

Рис 8

Остальное-см рис.1

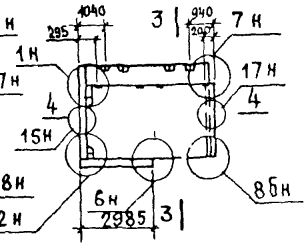

Обозначение	Марка	Рис.	Масса при легком бетоне ρ_c кг/м³, кг		
			900	1000	1100
1.138.1-17.1 09 000	1НЧ 59.25 35-50Л-1.3	1	5000	5550	6000
-01	1НЧ 59.24.35-50Л-1.3	2	5000	5500	5950
-02	1НЧ 59 25.35-50Л-1.3.1	3	5050	5550	6000
-03	1НЧ 59.25.35-50Л-1.31Л	4	5050	5550	6000
-04	1НЧ 59.25 35-50Л-3 1	5	5000	5500	6000
-05	1НЧ 59.24 35-50Л-3 1	6	5000	5450	5950
-06	1НЧ 59 25 35-50Л-3.1.1Л	7	5050	5500	6000
-07	1НЧ 59.25.35-50Л-31.1	8	5050	5500	6000

Взам.инв.№ | Подпись и дата | Инв.№подл.

Н.контр	Волкова	
Нач.отд.	Росинский	
Гл.конс.отд.	Пальман	
Гип	Герман	
Вед.инж.	Шатинская	
Ст.техн.	Никулочкина	

1.138.1-17.1 09 000 СБ

Панель парапета (1НЧ 59.25.35-50Л-1.3 ... 1НЧ 59.25.35-50Л-3.1.1)

Сборочный чертеж

Стадия	Масса	Масштаб
Р	см.табл.	1:50
Лист	Листов 1	

ЦНИИЭП жилища

Рис.1

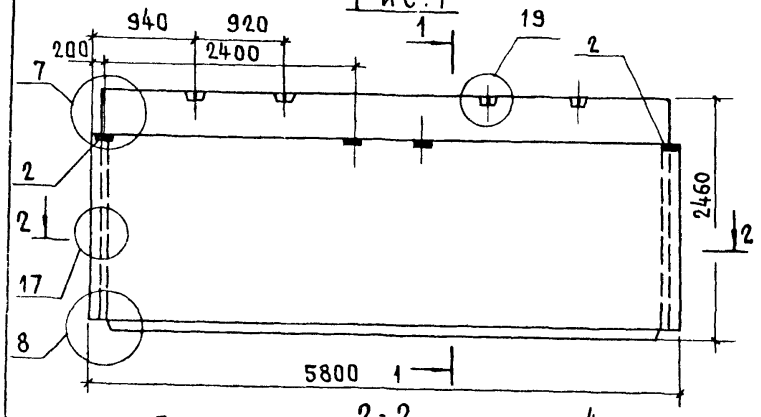

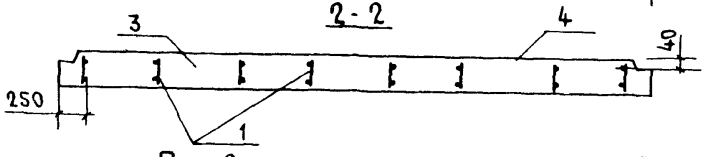

Рис.2

Остальное-см рис 1

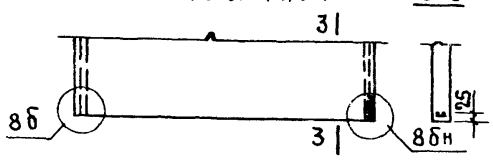

Рис 3

Остальное-см рис 1

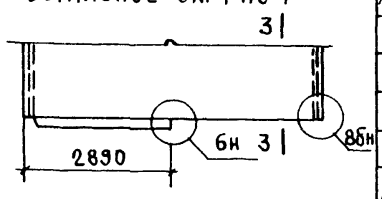

Рис 4

Остальное-см рис 1

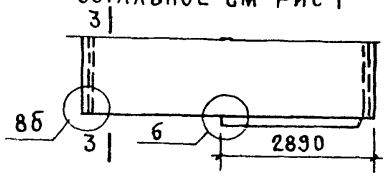

Формат	Зона	Поз.	Обозначение	Наименование	Кол на исполнение 1.138.1-17.1 10 000 —	01	02	03	Примечание
				Документация					
А3			1.138.1-17.1 00 000 Д3	Узел 2б;6			×	×	
			1.138.1-17.1 00 000 Д7	Узел 7	×	×	×	×	
			1.138.1-17.1 00 000 Д8	Узел 8	×		×	×	
			1.138.1-17.1 00 000 Д9	Узел 8б		×	×	×	
			1.138.1-17.1 00 000 Д17	Узел 15...18	×	×	×	×	
			1.138.1-17.1 00 000 Д18	Узел 19...21	×	×	×	×	
			1.138.1-17.1 00 000 ТО	Техническое описание	×	×	×	×	
			1.138.1-17.1 00 000 РС	Ведомость расхода стали	×	×	×	×	
				Сборочные единицы					
				Каркас пространственный					
А3		1	1.138.1-17.1 10 100	КП33-60	1				
			-01	КП33-60б		1			
			-02	КП33-60-1			1		
			-03	КП33-60-1л				1	
А4		2	1.138.1-17.1 00070	Изделие закладное мс3	4	4	4	4	
				Материалы					
		3		Бетон легкий					
				марки м50	4,10	4,10	4,10	4,10	м³
		4		Бетон фактурный					
				марки м100	0,36	0,32	0,34	0,34	м³

Обозначение	Марка	Рис.	Масса при легком бетоне ρ кг/м³, кг		
			900	1000	1100
1.138.1-17.1 10 000	1НЧ58.25.35-50Л-3.3	1	4950	5400	5850
-01	1НЧ58 24 35-50Л-33	2	4900	5350	5800
-02	1НЧ 58.25.35-50Л-331	3	4900	5350	5850
-03	1НЧ 58 25 35-50Л-331Л	4			

Н контр	Волкова	
Нач отд	Росинский	
Гл конструктор	Пальман	
Гип	Герман	
Вед инж	Шатинская	
Ст техн	Никулочкина	

1.138.1-17.1 10 000

Панель парапета (1НЧ58.25.35-50Л-3.3.. 1НЧ58.25.35-50Л-3.3 1Л)

Стадия	Масса	Масштаб
Р	см табл	1 50
Лист	Листов 1	

ЦНИИЭП жилища

Инв. № подл.	Подпись и дата	Взам. инв. №

Формат	Зона	Поз.	Обозначение	Наименование	Кол. на исполнение 1 138 1-17.1 11 000- —	01	02	03	04	05	Примечание
				Документация							
А3			1 138.1 -17.1 11 000 СБ	Сборочный чертеж	×	×	×	×	×	×	
			1.138.1-17.1 00 000 Д1	Узел 1	×	×	×	×	×	×	
			1.138.1-17.1 00 000 Д2	Узел 2	×		×	×	×	×	
			1.138.1-17.1 00 000 Д3	Узел 2 б;6		×	×	×	×	×	
			1.138.1-17.1 00 000 Д17	Узел 15...18	×	×	×	×	×	×	
			1.138 1-17.1 00 000 Д18	Узел 19...21	×	×	×	×	×	×	
			1.138 1-17.1 00 000 ТО	Техническое описание	×	×	×	×	×	×	
			1.138.1-17.1 00 000 РС	Ведомость расхода стали	×	×	×	×	×	×	
				Сборочные единицы							
				Каркас пространственный							
А3		1	1.138.1 -17.1 11 100	КП 1 1-66	1						
			— 01	КП 11-66 б		1					
			— 02	КП 11-66-1			1				

Н. контр.	Волкова	
Нач. отд.	Росинский	
Гл. конс.	Пальман	
Гип	Герман	
Вед. инж.	Шатинская	
Ст. техн.	Никулочкина	

1.138.1-17.1-11 000

Панель парапета (1НЧ 66 25 35-50л-11... 1НЧ 66 25 35-50л-111)

Стадия	Лист	Листов
Р	1	2

ЦНИИЭП жилища

Формат А4

Инв. № подл.	Подпись и дата	Взам. инв. №

Формат	Зона	Поз.	Обозначение	Наименование	Кол. на исполнение 1 138 1-17.1 11000- —	01	02	03	04	05	Примечание
А3		1	1 138 1-17.1 11 100- 04	КП1.1-66-2				1			
			- 03	КП 11-66-1л					1		
			- 05	КП 11-66-2л						1	
А4		2	1.138.1-17.1 00 070	Изделие закладное МСЗ	9	9	9	9	9	9	
				Материалы							
		3		Бетон легкий							
				марки М 50	4,66	4,66	4,66	4,66	4,66	4,66	м³
		4		Бетон фактурный							
				марки М 100	0,46	0,41	0,43	0,44	0,43	0,44	м³

Рис 1

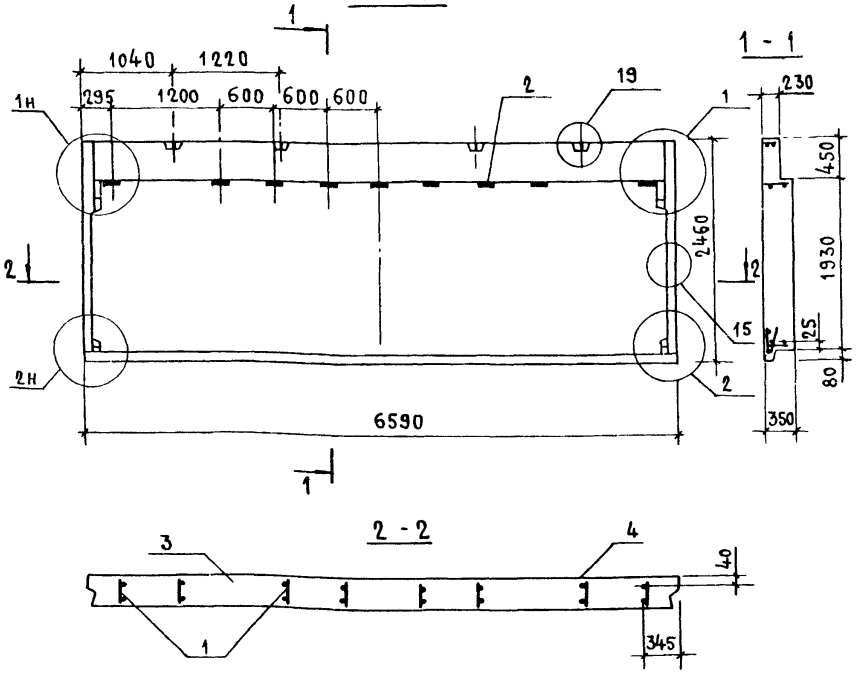

Рис 2

Остальное-см рис 1

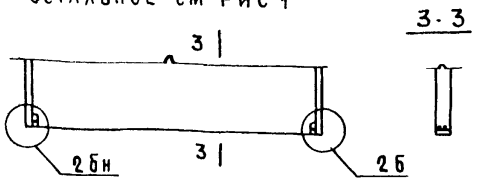

Рис 3

Остальное-см рис 1

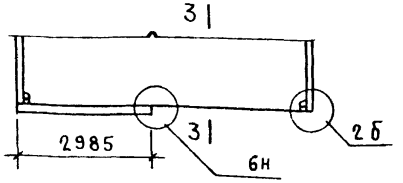

Рис 4

Остальное-см рис 1

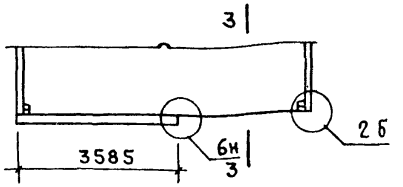

Рис 5

Остальное-см рис 1

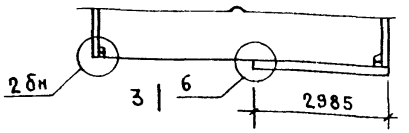

Рис 6

Остальное-см рис 1

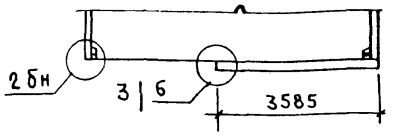

Обозначение	Марка	Рис	Масса при легком бетоне ρ_c кг/м³, кг		
			900	1000	1100
1.138.1-17.1 11 000	1НЧ 66.25.35-50Л-11	1	5700	6250	6750
-01	1НЧ 66.24 35-50Л-11	2	5600	6150	6650
-02	1НЧ 66.25.35-50Л-111Л	3	5700	6200	6750
-03	1НЧ 66.25.35-50Л-112Л	4			
-04	1НЧ 66.25.35-50Л-1.12	5			
-05	1НЧ 66 25 35-50Л-1.11	6			

Н конт	Волкова	
Нач отд	Росинский	
Гл конс отд	Пальман	
Гип	Герман	
Вед инж	Шатинская	
Ст техн	Никулочкина	

1.138.1-17.1 11000 СБ

Панель парапета (1НЧ 66 25 35-50Л-11... 1НЧ 66 25.35-50Л-111)

Сборочный чертеж

Стадия	Масса	Масштаб
Р	СМТАБЛ	1:50
Лист	Листов 1	

ЦНИИЭП жилища

Инв. № подл.	Подпись и дата	Взам. инв. №

Формат	Зона	Поз.	Обозначение	Наименование	Кол. на испол. 1.138.1-17.1 12 000- —	Кол. на испол. 1.138.1-17.1 12 000- 01	Примечание
				Документация			
А3			1.138.1-17.1 12 000 СБ	Сборочный чертеж	×	×	
			1.138.1-17.1 00 000 Д1	Узел 1	×	×	
			1.138.1-17.1 00 000 Д2	Узел 2	×	×	
			1.138.1-17.1 00 000 Д4	Узел 3	×	×	
			1.138.1-17.1 00 000 Д5	Узел 4	×	×	
			1.138.1-17.1 00 000 Д17	Узел 15... 18	×	×	
			1.138.1-17.1 00 000 Д18	Узел 19... 21	×	×	
			1.138.1-17.1 00 000 ТО	Техническое описание	×	×	
			1.138.1-17.1 00 000 РС	Ведомость расхода стали	×	×	

Н. контр.	Волкова	
Нач. отд.	Росинский	
Гл. кон. отд.	Пальман	
ГИП	Герман	
Вед. инж.	Шатинская	
Ст. техн.	Никулочкина	

1.138.1-17.1 12 000

Панель парапета

(1НЧ 70.25 35-50л-1.2; 1НЧ 70.25 35-50л-2 1)

Стадия	Лист	Листов
Р	1	2

ЦНИИЭП жилища

Формат А4

Инв. № подл.	Подпись и дата	Взам. инв. №

Формат	Зона	Поз.	Обозначение	Наименование	Кол. на испол. 1.138.1-17.1 12 000 —	Кол. на испол. 1.138.1-17.1 12 000 01	Примечание
				Сборочные единицы			
				Каркас пространственный			
А3		1	1.138.1-17.1 12 100	КП 1.2-66	1		
			-01	КП 2 1-66		1	
А4		2	1.138.1-17.1 00 070	Изделие закладное МС3	9	9	
				Материалы			
		3		Бетон легкий			
				марки М50	4,88	4,88	м³
		4		Бетон фактурный			
				марки М100	0,50	0,50	м³

Рис 1

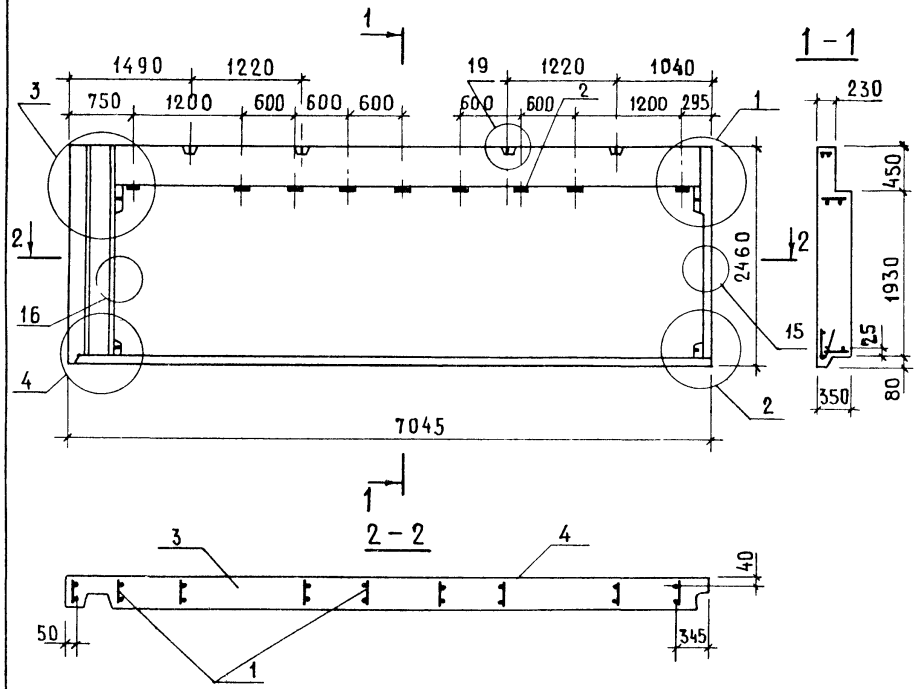

Рис 2 – зеркальное отражение

Остальное-см рис 1

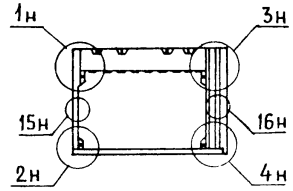

Обозначение	Марка	Рис	Масса при легком бетоне ρ_c кг/м³, кг		
			900	1000	1100
1.138.1-17.1 12000	1НЧ 70 25 35-50Л-1.2	1	6050	6600	7150
-01	1НЧ 70 25 35-50Л-21	2			

Н контр	Волкова	
Нач отд	Росинский	
Гл конст	Пальман	
ГИП	Герман	
Вед инж	Шатинская	
Ст техн	Никулочкина	

1.138.1-17.1 12000 СБ

Панель парапета (1НЧ70 25 35 50Л-1.2, 1НЧ70 25 35-50Л-21)

Сборочный чертеж

Стадия	Масса	Масштаб
Р	см табл	1:50
Лист	Листов 1	

ЦНИИЭП жилища

Инв. № подл.	Подпись и дата	Взам. инв. №

Формат	Зона	Поз.	Обозначение	Наименование	Кол. на исполн. 1.1381-17.1 13 000- —	01	02	03	04	05				Примечание
				Документация										
А3			1.138.1-17.1 13 000 СБ	Сборочный чертеж	×	×	×	×	×	×				
			1.138.1-17.1 00 000 Д1	Узел 1	×	×	×	×	×	×				
			1.138.1-17.1 00 000 Д2	Узел 2	×				×	×				
			1.138.1-17.1 00 000 Д3	Узел 2б; 6		×	×	×						
			1.138.1-17.1 00 000 Д7	Узел 7	×	×	×	×	×	×				
			1.138.1-17.1 00 000 Д8	Узел 8	×		×	×						
			1.138.1-17.1 00 000 Д9	Узел 8б		×			×	×				
			1.138.1-17.1 00 000 Д17	Узел 15...18	×	×	×	×	×	×				
			1.138.1-17.1 00 000 Д18	Узел 19...21	×	×	×	×	×	×				
			1.138.1-17.1 00 000 ТО	Техническое описание	×	×	×	×	×	×				
			1.138.1-17.1 00 000 РС	Ведомость расхода стали	×	×	×	×	×	×				

Н. контр.	Волкова		
Нач. отд.	Росинский		
Гл. конот.	Пальман		
Гип	Герман		
Вед. инж.	Шатинская		
Ст. техн.	Никулечкина		

1.1381-17.1 13 000

Панель парапета (1НЧ 65.25 35-50л-1.3... 1НЧ 65.25 35-50л-1.3.2л)

Стадия	Лист	Листов
Р	1	2

ЦНИИЭП жилища

Формат А4

Инв. № подл.	Подпись и дата	Взам. инв. №

Формат	Зона	Поз.	Обозначение	Наименование	Кол. на исполн. 1.138 1-17.1 13 000- —	01	02	03	04	05				Примечание
				Сборочные единицы										
				Каркас пространственный										
А3		1	1.1381-17.1 13 100	КП13-66	1									
			— 01	КП1.3-66б		1								
			— 02	КП1.3-66-1			1							
			— 04	КП13-66-2				1						
			— 03	КП13-66-1л					1					
			— 05	КП13-66-2л						1				
А4		2	1.138.1-17.1 00 070	Изделие закладное МС3	9	9	9	9	9	9				
				Материалы										
		3		Бетон легкий										
				марки М50	4,59	4,59	4,59	4,59	4,59	4,59				м³
		4		Бетон фактурный										
				марки М100	0,43	0,38	0,40	0,41	0,40	0,41				м³

Рис 1

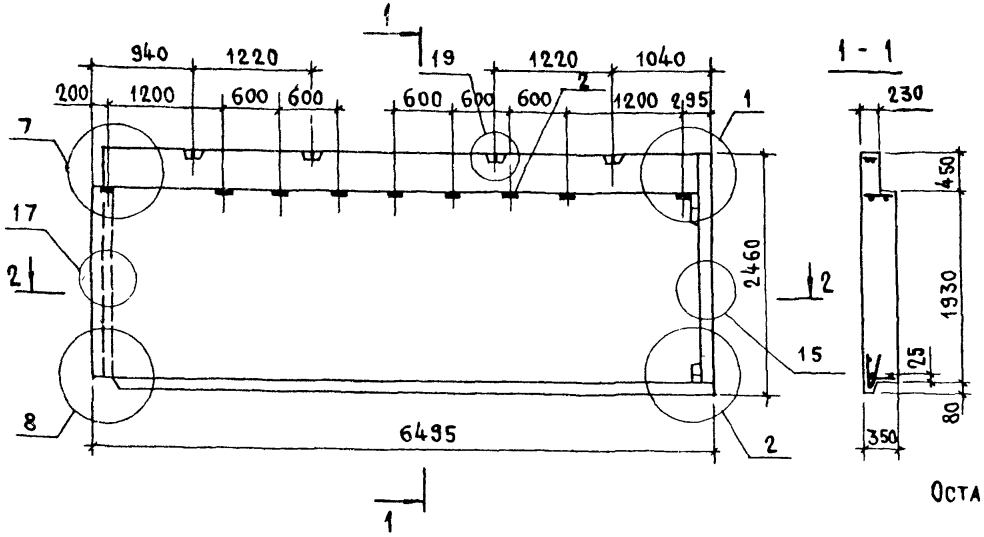

Рис 2

Остальное-см Рис 1

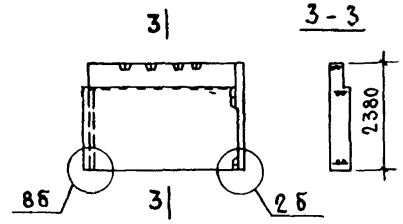

Рис 3

Остальное-см Рис.1

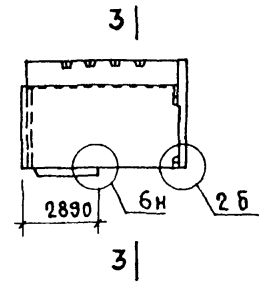

Рис 4

Остальное-см Рис 1

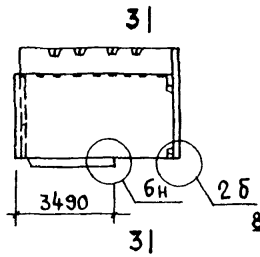

Рис 5

Остальное-см Рис 1

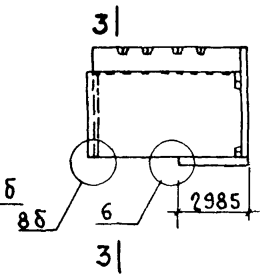

Рис 6

Остальное-см Рис 1

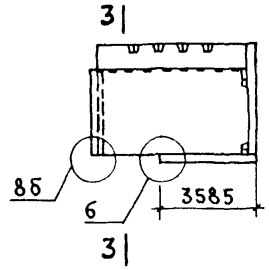

Обозначение	Марка	Рис	Масса при легком бетоне ρ_c кг/м3, кг		
			900	1000	1100
138.1-17.1 13 000	1НЧ 65.25.35-50Л-1 3	1	5600	6100	6600
-01	1НЧ 65 24 35-50Л-1 3	2	5500	6000	6500
-02	1НЧ 65 25 35-50Л-1,3,1	3	5500	6000	6550
-03	1НЧ 65.25. 35-50Л-1.3.2	4			
-04	1НЧ 65.25.35-50Л-1,3,1Л	5			
-05	1НЧ 65.25.35-50Л-1.32Л	6			

Н контр	Волкова	
Нач отд	Росинский	
И конгота	Пальман	
Гип	Герман	
Вед инж	Шатинская	
Ст техн	Никулочкина	

1.138.1-17.1 13 000 СБ

Панель парапета (1НЧ 65.25 35-50Л-1 3 ... 1НЧ 65.25.35-50Л-1.3 2Л)

Сборочный чертеж

Стадия	Масса	Масштаб
Р	см табл	1 50
Лист	Листов 1	

ЦНИИЭП жилища

Инв. № подл.	Подпись и дата	Взам. инв. №

Формат	Зона	Поз	Обозначение	Наименование	Кол. на исполн. 1.138.1-17.1 14 000- —	01	02	03	04	05	Примечание
				Документация							
А3			1.138.1-17.1 14 000 СБ	Сборочный чертеж	×	×	×	×	×	×	
			1.138.1-17.1 00 000Д1	Узел 1	×	×	×	×	×	×	
			1.138.1-17.1 00 000Д2	Узел 2	×				×	×	
			1.138.1-17.1 00 000Д3	Узел 2б; 6		×		×			
			1.138.1-17.1 00 000Д7	Узел 7	×	×	×	×	×	×	
			1.138.1-17.1 00 000Д8	Узел 8	×			×			
			1.138.1-17.1 00 000Д9	Узел 8б		×			×	×	
			1.138.1-17.1 00 000Д17	Узел 15...18	×	×	×	×	×	×	
			1.138.1-17.1 00 000Д18	Узел 19...21	×	×	×	×	×	×	
			1.138.1-17.1 00 000 ТО	Техническое описание	×	×	×	×	×	×	
			1.138.1-17.1 00 000 РС	Ведомость расхода стали	×	×	×	×	×	×	

Н. контр.	Волкова	
Нач. отд.	Росинский	
Гл. конс. отд.	Пальман	
ГИП	Герман	
Вед. инж.	Шатинская	
Ст. техн.	Никулочкина	

1.138.1-17.1 14 000

Панель парапета

(1НЧ 65.25.35-50л-3.1... 1НЧ 65.25.35-50л-3.1.2)

Стадия	Лист	Листов
Р	1	2

ЦНИИЭП жилища

Формат А4

Инв. № подл.	Подпись и дата	Взам. инв. №

Формат	Зона	Поз	Обозначение	Наименование	Кол. на исполн. 1.138.1-17.1 14 000- —	01	02	03	04	05	Примечание
				Сборочные единицы							
				Каркас пространственный							
А3		1	1.138.1-17.1 14 100	КП 3.1-66	1						
			-01	КП 3.1-66б		1					
			-02	КП 3.1-66-1л			1				
			-04	КП 3.1-66-2л				1			
			-03	КП 3.1-66-1					1		
			-05	КП 3.1-66-2						1	
А4		2	1.138.1-17.1 00 070	Изделие закладное МС3	9	9	9	9	9	9	
				Материалы							
		3		Бетон легкий							м³
				марки М 50	4,59	4,59	4,59	4,59	4,59	4,59	
		4		Бетон фактурный							м³
				марки М 100	0,43	0,38	0,40	0,41	0,40	0,41	

Рис 1

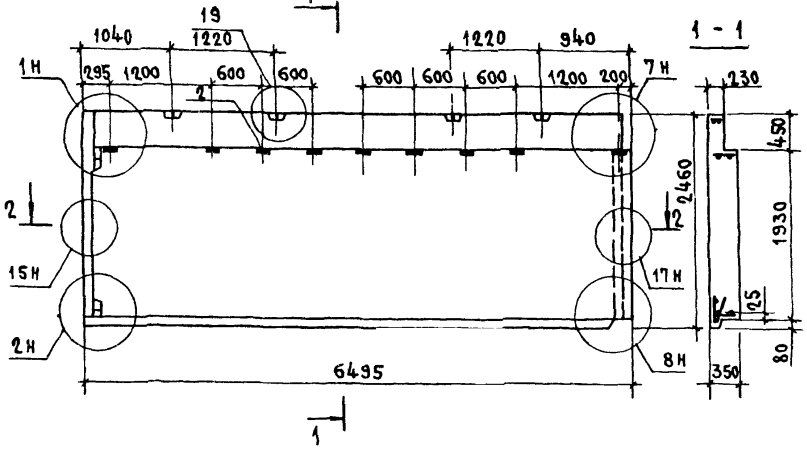

Рис 2

Остальное-см рис 1

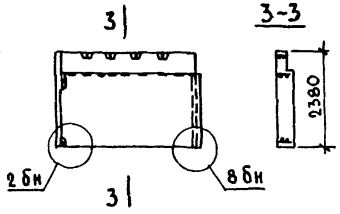

Рис 3

Остальное-см рис 1

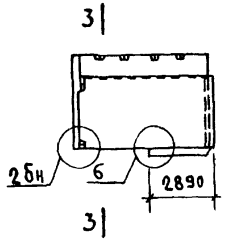

Рис 4

Остальное-см рис 1

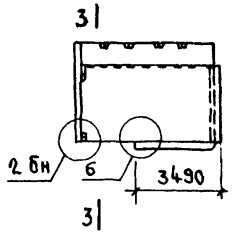

Рис 5

Остальное-см рис 1

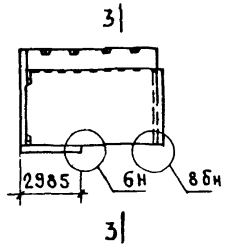

Рис 6

Остальное-см рис 1

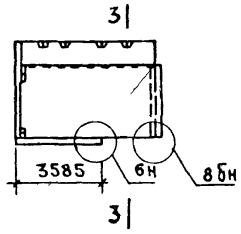

Обозначение	Марка	Рис	Масса при легком бетоне ρ_c кг/м³, кг		
			900	1000	1100
1.138.1-17.1 14 000	1НЧ65 25.35-50Л-3 1	1	5600	6100	6600
-01	1НЧ65 24 35-50Л-3 1	2	5500	6000	6500
-02	1НЧ65 25 35-50Л-3 1 1Л	3	5500	6000	6550
-03	1НЧ65 25 35-50Л-3 1 2Л	4			
-04	1НЧ65 25.35-50Л-3 1 1	5			
-05	1НЧ65 25 35-50Л-3 1.2	6			

Н контр	Волкова	
Нач отд	Росинский	
Конструктор	Пальман	
ГИП	Герман	
Вед инж	Шатинская	
Ст техн	Никулочкина	

1.138.1-17.1 14000 СБ

ПАНЕЛЬ ПАРАПЕТА (1НЧ65 25 35-50Л-3.1 1НЧ65 25 35-50Л-3 1 2) СБОРОЧНЫЙ ЧЕРТЕЖ

Стадия	Масса	Масштаб
Р		1:50
Лист	Листов 1	

ЦНИИЭП жилища

Инв № подл	Подпись и дата	Взам инв №

Формат	Зона	Поз	Обозначение	Наименование	Кол на исполнение 1 138 1-17.1 15 000- —	01	02	03	04	05					Примечание
				Документация											
А3			1.138 1-17. 1 15 000 СБ	Сборочный чертеж	×	×	×	×	×	×					
			1 138 1-17 1 00 000 Д3	Узел 2б, 6			×	×	×	×					
			1 138 1-17 1 00 000 Д7	Узел 7	×	×	×	×	×	×					
			1 138 1-17 1 00 000 Д8	Узел 8	×		×	×	×	×					
			1 138 1-17 1 00 000 Д9	Узел 8б		×	×	×	×	×					
			1. 138.1-17 1 00 000 Д17	Узел 15 . 18	×	×	×	×	×	×					
			1 138 1-17.1 00 000 Д19	Узел 19 . 21	×	×	×	×	×	×					
			1 138.1-17.1 00 000 ТО	Техническое описание	×	×	×	×	×	×					
			1 138.1-17.1 00 000 РС	Ведомость расхода стали	×	×	×	×	×	×					
				Сборочные единицы											
				Каркас пространственный											
А3		1	1 138 1-17.1 15 100	КП 33-66	1										

Н контр.	Волкова	
Нач отд	Росинский	
Гл конотд	Пальман	
Гип	Герман	
Вед инж	Шатинская	
Ст техн	Никулочкина	

1 138 1 - 17. 1 15 000

Панель парапета (1НЧ 64 25 35-50л-33 1НЧ 64 25 35-50л-33 2л)

Стадия	Лист	Листов
Р	1	2

ЦНИИЭПжилища

Формат А4

Инв № подл	Подпись и дата	Взам инв №

Формат	Зона	Поз	Обозначение	Наименование	Кол на исполнение 1 138 1-17.1 15000- —	01	02	03	04	05					Примечание
А3		1	1 138 1-17.1 15 100 — 01	КП 33-66б		1									
			— 02	КП 33-66-1			1								
			— 04	КП 33-66-2				1							
			— 03	КП 33-66-1л					1						
			— 05	КП 33-66-2л						1					
А4		2	1.138 1-17 1 00 070	Изделие закладное МС3	9	9	9	9	9	9					
				Материалы											
		3		Бетон легкий											
				марки М50	4,53	4,53	4,53	4,53	4,53	4,53					$м^3$
		4		Бетон фактурный											
				марки М100	0,40	0,35	0,37	0,38	0,37	0,38					$м^3$

1 138 1-17.1 15 000

Лист 2

Рис 1

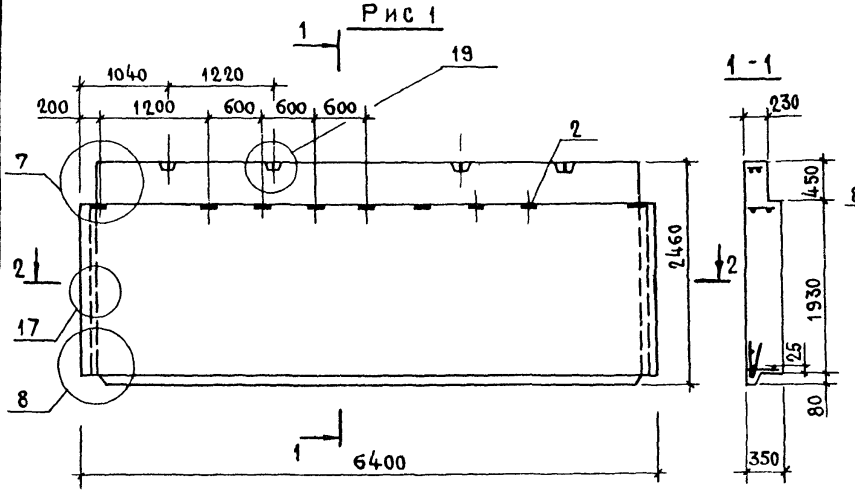

Рис 2

Остальное-см рис 1

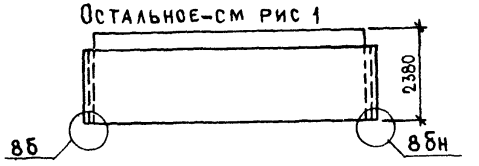

Рис 3

Остальное-см рис 1

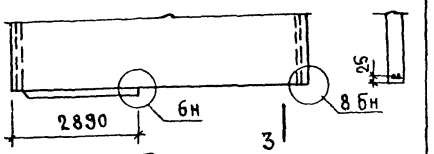

Рис 4

Остальное-см рис 1

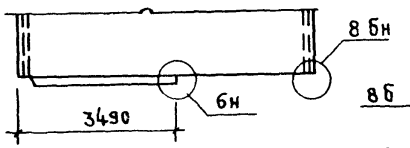

Рис 5

Остальное-см рис 1

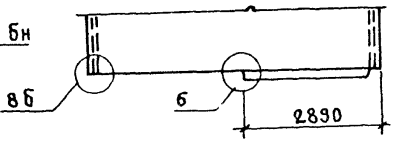

Рис 6

Остальное-см рис 1

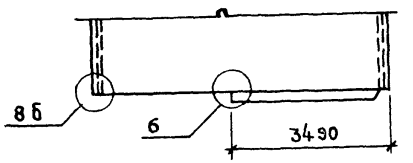

2 - 2

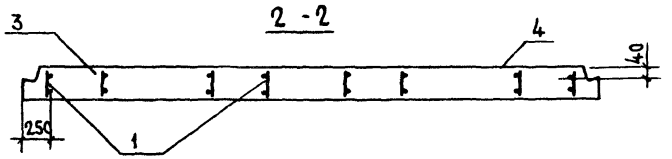

Обозначение	Марка	Рис	Масса при легком бетоне ρ_c кг/м³, кг		
			900	1000	1100
1.138.1-17.1 15 000	1НЧ 64 25 35-50Л-33	1	5400	5950	6450
-01	1НЧ 64 24 35-50Л-33	2	5350	5900	6400
-02	1НЧ 64 25 35-50Л-331	3	5400	5900	6450
-03	1НЧ 64 25 35-50Л-332	4			
-04	1НЧ 64 25 35-50Л-331Л	5			
-05	1НЧ 64 25 35-50Л-332Л	6			

Н контр.	Волкова	
Нач отд	Росинский	
Гл конструк	Пальман	
ГИП	Герман	
Вед инж	Шатинская	
Ст техн	Чикуленкина	

1.138.1-17.1 15 000 СБ

ПАНЕЛЬ ПАРАПЕТА
(1НЧ 64 25 35-50Л-33 ..
1НЧ 64 25 35-50Л-332Л)
СБОРОЧНЫЙ ЧЕРТЕЖ

Стадия	Масса	Масштаб
Р	смтабл	1 50
Лист	Листов 1	

ЦНИИЭП жилища

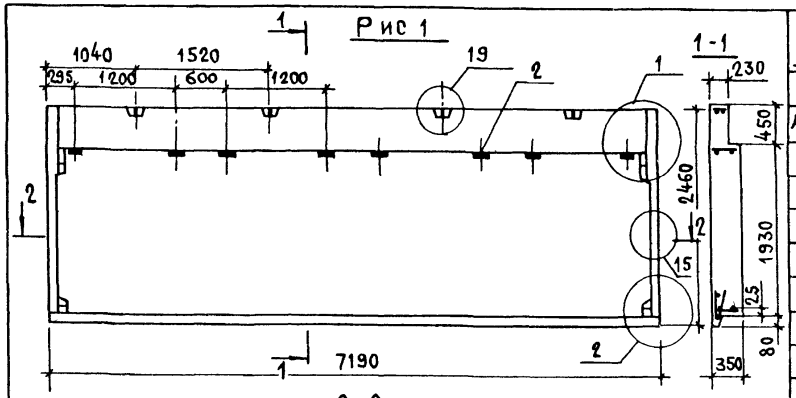

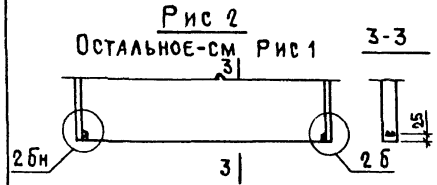

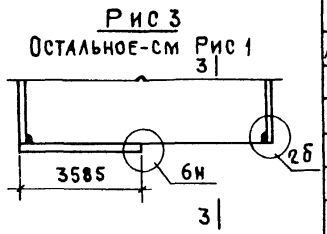

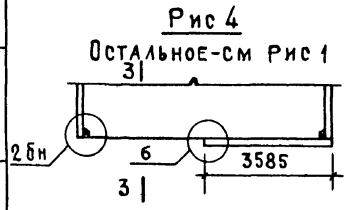

Формат	Зона	Поз	Обозначение	Наименование	Кол на исполнен 1.138.1-17.1 16 000 —	01	02	03	Примечание
				Документация					
А3			1.138.1-17.1 00 000Д1	Узел 1	×	×	×	×	
			1.138.1-17.1 00 000Д2	Узел 2	×		×	×	
			1.138.1-17.1 00 000Д3	Узел 2б;6		×	×	×	
			1.138.1-17.1 00 000Д17	Узел 15...18	×	×	×	×	
			1.138.1-17.1 00 000Д18	Узел 19...21	×	×	×	×	
			1.138.1-17.1 00000 ТО	Техническое описание	×	×	×	×	
			1.138.1-17.1 00000 РС	Ведомость расхода стали	×	×	×	×	
				Сборочные единицы					
				Каркас пространственный					
А3		1	1.138.1-17.1 16100	КП11-72	1				
			— 01	КП11-72Б		1			
			— 02	КП11-72-2			1		
			— 03	КП11-72 2Л				1	
А4		2	1.138.1-17.1 00070	Изделие закладное МС3	8	8	8	8	
				Материалы					
		3		Бетон легкий					
				марки М 50	5,09	5,09	5,09	5,09	м³
		4		Бетон фактурный					
				марки М 100	0,50	0,45	0,47	0,47	м³

Обозначение	Марка	Рис	Масса при легком бетоне ρ_c кг/м³, кг		
			900	1000	1100
1.138.1-17.1 16 000	1НЧ 72 25.35-50Л-11	1	6250	6800	7400
—01	1НЧ 72.24.35-50Л-11	2	6150	6700	7300
—02	1НЧ 72 25 35-50Л-1.1.2	3	6200	6750	7350
—03	1НЧ 72 25.35-50Л-1.12Л	4			

Н контр	Волкова	
Нач отд	Росинский	
Гл конс отд	Пальман	
Гип	Герман	
Вед инж	Шатинская	
Ст техн	Никулочкина	

1.138.1-17.1 16 000

Панель парапета (1НЧ 72 25.35-50Л-11 ... 1НЧ 72 25 35-50Л-1.12Л)

Стадия	Масса	Масштаб
Р	см табл.	1 50
Лист	Листов 1	

ЦНИИЭП жилища

Инв. № подл. | Подпись и дата | Взам. инв. №

Формат	Зона	Поз	Обозначение	Наименование	Кол на исполн 1.138.1-17.1 17000- —	01	02	03	04	05	06	07			Примечание
				Документация											
А3			1.138.1-17.1 17 000 СБ	Сборочный чертеж	×	×	×	×	×	×	×	×			
			1.138.1-17.1 00 000 Д1	Узел 1	×	×	×	×	×	×	×	×			
			1.138.1-17.1 00 000 Д2	Узел 2	×			×	×			×			
			1.138.1-17.1 00 000 Д3	Узел 2б;6		×	×			×	×				
			1.138.1-17.1 00 000 Д7	Узел 7	×	×	×	×	×	×	×	×			
			1.138.1-17.1 00 000 Д8	Узел 8	×		×		×		×				
			1.138.1-17.1 00 000 Д9	Узел 8б				×		×		×			
			1.138.1-17.1 00 000 Д17	Узел 15...18	×	×	×	×	×	×	×	×			
			1.138.1-17.1 00 000 Д18	Узел 19...21	×	×	×	×	×	×	×	×			
			1.138.1-17.1 00 000 ТО	Техническое описание	×	×	×	×	×	×	×	×			
			1.138.1-17.1 00 000 РС	Ведомость расхода стали	×	×	×	×	×	×	×	×			

Н контр	Волкова	
Нач отд	Росинский	
Гл конст	Пальман	
Гип	Герман	
Вед инж	Шатинская	
Ст техн	Никулочкина	

1.138.1-17.1 17 000

Панель парапета (1НЧ 71.25.35-50л-1 3 1НЧ 71 24 35-50л-3.1 2)

Стадия	Лист	Листов
Р	1	2

ЦНИИЭП жилища

Формат А4

Инв № подл	Подпись и дата	Взам инв. №

Формат	Зона	Поз	Обозначение	Наименование	Кол на исполн 1.138.1-17.1 17 000- —	01	02	03	04	05	06	07			Примечание
				Сборочные единицы											
				Каркас пространственный											
А3		1	1138 1-17.1 17 100	КП1.3-72	1										
			— 01	КП13-72б		1									
			— 02	КП13-72-2			1								
			— 03	КП13-72-2л				1							
			1.138.1-17.1 17 200	КП3.1-72					1						
			— 01	КП31-72б						1					
			— 03	КП31-72-2л							1				
			— 02	КП31-72-2								1			
А4		2	1.138.1-17.1 00 070	Изделие закладное МС3	8	8	8	8	8	8	8	8			
				Материалы											
		3		Бетон легкий											
				марки М50	5,03	5,03	5,03	5,03	5,03	5,03	5,03	5,03			м³
		4		Бетон фактурный											
				марки М100	0,47	0,42	0,44	0,44	0,47	0,42	0,44	0,44			м³

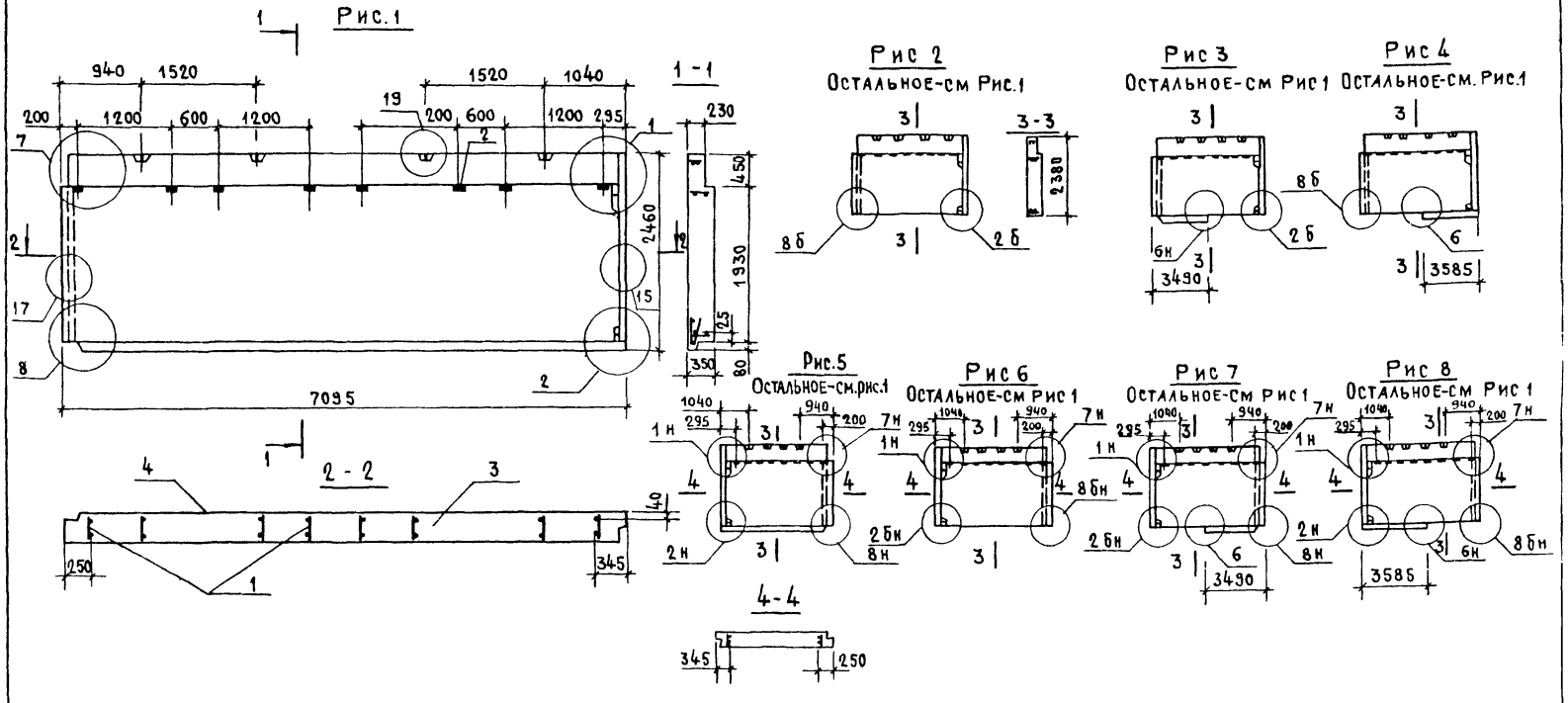

Обозначение	Марка	Рис	Масса при легком бетоне ρ_c кг/м3, кг		
			900	1000	1100
1.138.1-17.1 17 000	1НЧ 71 25.35-50Л-1.3	1	6100	6700	7200
-01	1НЧ 71.24.35-50Л-1.3	2	5950	6600	7150
-02	1НЧ 71.25.35-50Л-1 3.2	3			
-03	1НЧ 71 25.35-50Л-1.3 2Л	4	6050	6650	7200
-04	1НЧ 71 25 35-50Л-3 1	5	6100	6700	7250
-05	1НЧ 71 24 35-50Л-3 1	6	5950	6600	7150
-06	1НЧ 71.25.35-50Л-3 1 2Л	7	6050	6650	7200
-07	1НЧ 71 24 35 50Л-3 1 2	8			

Н контр.	Волкова	
Нач отд.	Росинский	
Гл конс.отд	Пальман	
ГИП	Герман	
Вед инж	Шатинская	
Ст техн	Никулочкина	

1.138.1-17.1 17 000 СБ

Панель парапета (1НЧ 71.25.35-50Л-1.3 ... 1НЧ 71.24.35-50Л-3.1.2)
Сборочный чертеж

Стадия	Масса	Масштаб
Р	см.табл	1:50
Лист	Листов 1	

ЦНИИЭП жилища

Инв.№ подл. | Подпись и дата | Взам.инв.№

Рис 1

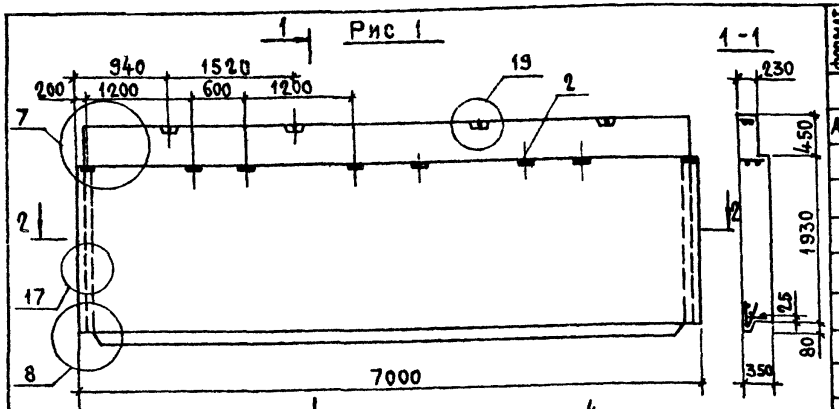

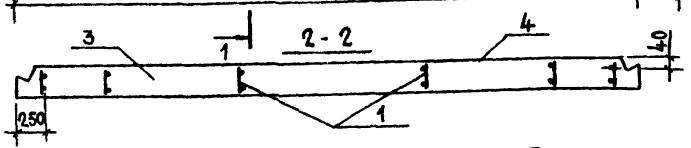

Рис 2

Остальное-см. рис.1

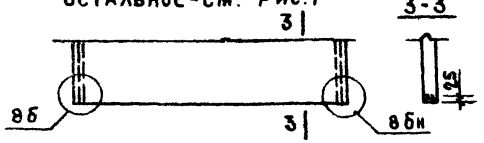

Рис.3

Остальное-см.рис.1

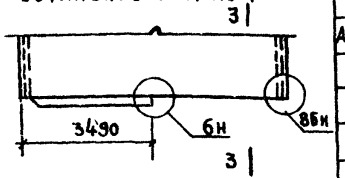

Рис.4

Остальное-см.рис.1

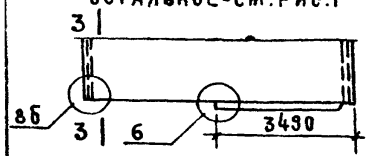

Формат	Зона	Поз.	Обозначение	Наименование	Кол. на исполнение 1.138.1-17.1 18 000- —	01	02	03	Примечание
				Документация					
А3			1.138.1-17.1 00 000Д3	Узел 2б;6			×	×	
			1.138.1-17.1 00 000Д7	Узел 7	×	×	×	×	
			1.138.1-17.1 00 000Д8	Узел 8	×		×	×	
			1.138.1-17.1 00 000Д9	Узел 8б		×	×	×	
			1.138.1-17.1 00 000Д17	Узел 15...18	×	×	×	×	
			1.138.1-17.1 00 000Д18	Узел 19...21	×	×	×	×	
			1.138.1-17.1 00 000 ТО	Техническое описание	×	×	×	×	
			1.138.1-17.1 00 000 РС	Ведомость расхода стали	×	×	×	×	
				Сборочные единицы					
				Каркас пространственный					
А3		1	1.138.1-17.1 18 100	КП 3.3-72	1				
			-01	КП 3.3-72б		1			
			-02	КП 3.3-72-2			1		
			-03	КП 3.3-72-2л				1	
А4		2	1.138.1-17.1 00 070	Изделие закладное МС 3	8	8	8	8	
				Материалы					
		3		Бетон легкий					
				марки М 50	4,96	4,96	4,96	4,96	м³
		4		Бетон фактурный					
				марки М 100	0,44	0,39	0,41	0,41	м³

Обозначение	Марка	Рис	Масса при легком бетоне ρ_c кг/м³, кг		
			900	1000	1100
1.138.1-17.1 18 000	1НЧ 70.25.35-50л-3.3	1	6000	6500	7100
-01	1НЧ 70 24 35-50л-3.3	2	5900	6450	6950
-02	1НЧ 70 25.35-50л-3.3.2	3	5900	6500	7050
-03	1НЧ 70.25.35-50л-3.3.2л	4			

Н.контр	Волкова	
Нач.отд.	Росинский	
Д.констр.	Пальман	
Гип	Герман	
Ведущ. инж	Шатинская	
Ст.техн	Никулочкина	

1.138.1-17.1 18000

Панель парапета (1НЧ 70 25 35-50л-3.3... 1НЧ 70.25.35-50л-3.3 2л)

Стадия	Масса	Масштаб
Р	см.табл.	1:50
Лист	Листов 1	

ЦНИИЭП жилища

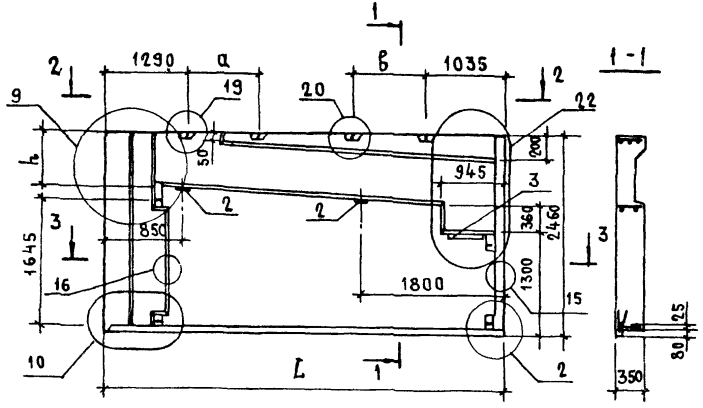

Формат	Зона	Поз	Обозначение	Наименование	Кол. на испол. 1.138.1-17.1 19 000 —	01	02	03	Примеч.
				Документация					
А3			1.138.1-17.1 00 000 Д2	Узел 2	×	×	×	×	
			1.138.1-17.1 00 000 Д10	Узел 9	×	×	×	×	
			1.138.1-17.1 00 000 Д11	Узел 10	×	×	×	×	
			1.138.1-17.1 00 000 Д17	Узел 15...18	×	×	×	×	
			1.138.1-17.1 00 000 Д18	Узел 19...21	×	×	×	×	
			1.138.1-17.1 00 000 Д19	Узел 22	×	×	×	×	
			1.138.1-17.1 00 000 ТО	Техническое описание	×	×	×	×	
			1.138.1-17.1 00 000 РС	Ведомость расхода стали	×	×	×	×	
				Сборочные единицы					
				Каркас пространственный					
А3		1	1.138.1-17.1 19 100	КП48-48	1				
			— 02	КП48-54		1			
			1.138.1-17.1 19 200	КП48-60			1		
			— 02	КП48-66				1	
				Изделие закладное					
А4		2	1.138.1-17.1 00 070	МС3	2	2	2	2	
		3	1.138.1-17.1 00 080	МП1	1	1	1	1	
				Материалы					
		4		Бетон легкий					
				марки М50	3,30	3,70	4,10	4,50	м³
		5		Бетон фактурный					
				марки М100	0,38	0,42	0,46	0,51	м³

Обозначение	Марка	Размеры, мм L	a	в	h	Масса при легком бетоне 900 кг/м³, кг	1000	1100
1.138.1-17.1 19 000	1НЧ 50.25.35-50л-48	5045	920	920	590	3750	4100	4450
—01	1НЧ 56.25.35-50л-48	5645	920	920	560	4200	4550	5000
—02	1НЧ 62.25.35-50л-48	6245	920	920	520	4650	5050	5450
—03	1НЧ 68.25.35-50л-48	6845	1820	1820	490	5100	5550	6000

Н контр	Волкова	
Нач отд	Росинский	
Гл констр	Пальман	
Гип	Герман	
Рук гр	Рафайлович	

1.138.1-17.1 19 000

Панель парапета (1НЧ 50.25.35-50л-4.8 ... 1НЧ 68.25.35-50л-48)

Стадия	Масса	Масштаб
Р	см табл.	1:50
Лист	Листов 1	

ЦНИИЭП жилища

Взам. инв. № | Подпись и дата | Инв. № подл.

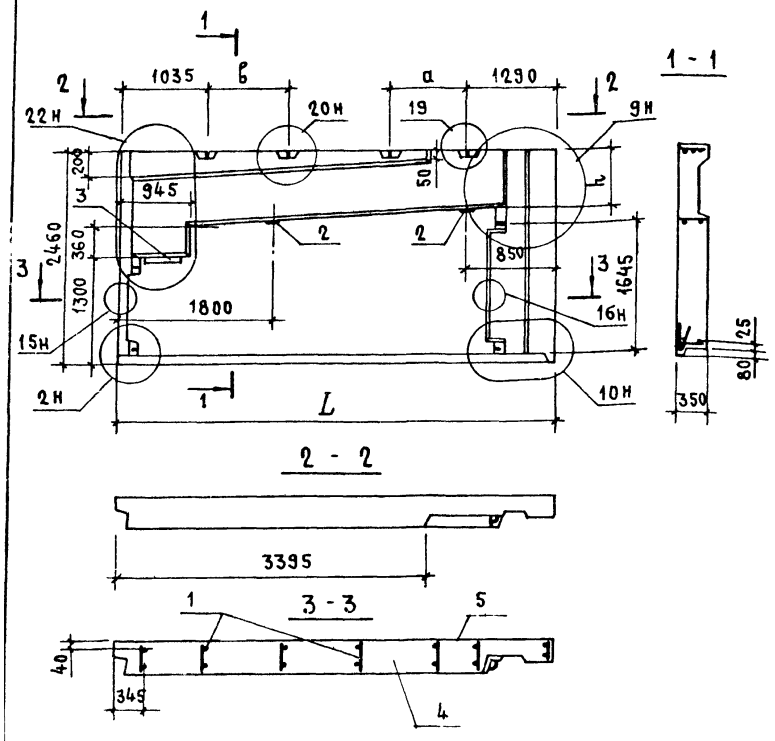

Формат	Зона	Поз	Обозначение	Наименование	Кол на исполнен 1.138.1-17.1 20000- —	01	02	03	Примеч
				Документация					
А3			1.138.1-17.1 00 000 Д2	Узел 2	×	×	×	×	
			1.138.1-17.1 00 000 Д10	Узел 9	×	×	×	×	
			1.138.1-17.1 00 000 Д11	Узел 10	×	×	×	×	
			1.138.1-17.1 00 000 Д17	Узел 15...18	×	×	×	×	
			1.138.1-17.1 00 000 Д18	Узел 19...21	×	×	×	×	
			1.138.1-17.1 00 000 Д19	Узел 22	×	×	×	×	
			1 138.1-17.1 00 000 ТО	Техническое описание	×	×	×	×	
			1.138.1-17.1 00 000 РС	Ведомость расхода стали	×	×	×	×	
				Сборочные единицы					
				Каркас пространствен					
А3		1	1.138.1-17.1 19 100 — 01	КП 84-48	1				
			— 03	КП 84-54		1			
			1.138.1-17.1 19 200 — 01	КП 84-60			1		
			— 03	КП 84-66				1	
				Изделие закладное					
А4		2	1.138.1-17.1 00-070	МС3	2	2	2	2	
		3	1.138.1-17.1 00 080	МП1	1	1	1	1	
				Материалы					
		4		Бетон легкий					
				марки М50	3,30	3,70	4,10	4,50	м³
		5		Бетон фактурный					
				марки М100	0,38	0,42	0,46	0,51	м³

Обозначение	Марка	Размеры, мм L	а	в	h	Масса при легком бетоне ρ_c кг/м³ 900	1000	1100
1.138.1-17.1 20 000	1НЧ 50.25.35-50л-8.4	5045	920	920	590	3750	4100	4450
—01	1НЧ 56.25.35-50л-8.4	5645	920	920	560	4200	4550	5000
—02	1НЧ 62 25 35-50л-8.4	6245	920	920	520	4650	5050	5450
—03	1НЧ 68 25 35-50л-8.4	6845	1820	1820	490	5100	5550	6000

Н контр	Волкова	
Нач отд	Росинский	
Гл конст	Пальман	
ГИП	Герман	
Рук гр	Рафайлович	

1.138.1-17.1 20 000

Панель парапета (1НЧ 50 25 35 - 50л - 8.4... 1НЧ 68 25 35 - 50л - 8.4)

Стадия	Масса	Масштаб
Р	СМ ТАБЛ	1 50
Лист	Листов 1	

ЦНИИЭП жилища

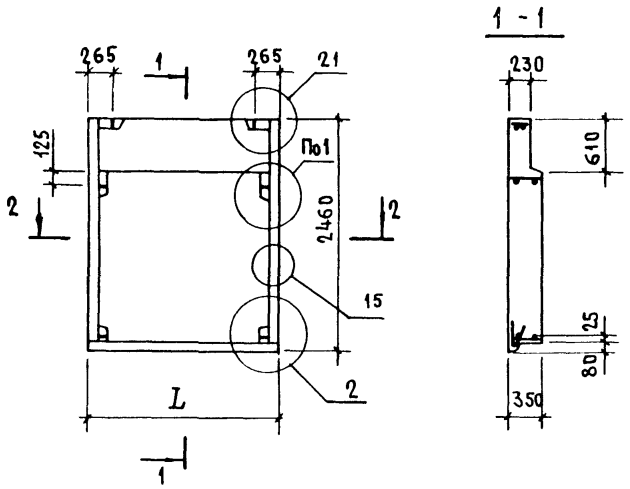

Формат	Зона	Поз	Обозначение	Наименование	Код на исполн 1.138.1-17.1 21000 —	01	02	Примеч
				Документация				
А3			1.138.1-17.1 00000Д1	Узел 1	×	×	×	
			1.138.1-17.1 00000Д2	Узел 2	×	×	×	
			1.138.1-17.1 00000Д17	Узел 15...18	×	×	×	
			1.138.1-17.1 00000Д18	Узел 19...21	×	×	×	
			1.138.1-17.1 00000 ТО	Техническое описание	×	×	×	
			1.138.1-17.1 00000 РС	Ведомость расхода стали	×	×	×	
				Сборочные единицы				
				Каркас пространствен				
А3		1	1.138.1-17.1 21100	КП 5.5-12	1			
			— 01	КП 5.5-18		1		
			— 02	КП 5.5-24			1	
				Материалы				
		2		Бетон легкий				
				марки М50	0,53	0,96	1,38	$м^3$
		3		Бетон фактурный				
				марки М100	0,06	0,11	0,15	$м^3$

Обозначение	Марка	L, мм	Масса при легком бетоне ρ_e кг/$м^3$, кг		
			900	1000	1100
1.138.1-17.1 21 000	1НЧ 8 25.35-50л-5.5	820	600	650	700
-01	1НЧ14 25.35-50л-5.5	1420	1100	1200	1300
-02	1НЧ 20.25 35-50л-5.5	2020	1550	1700	1850

Н контр	Волкова	
Нач отд	Росинский	
Гл констр	Пальман	
Гип	Герман	
Рук гр	Рафайлович	

1.138.1-17.1 21 000

Панель парапета (1НЧ8.25 35-50л-5.5 ... 1НЧ 20 25.35-50л-5.5)

Стадия	Масса	Масштаб
Р	см табл.	1:50
Лист	Листов 1	

ЦНИИЭП жилища

Инв № подл. | Подпись и дата | Взам инв №

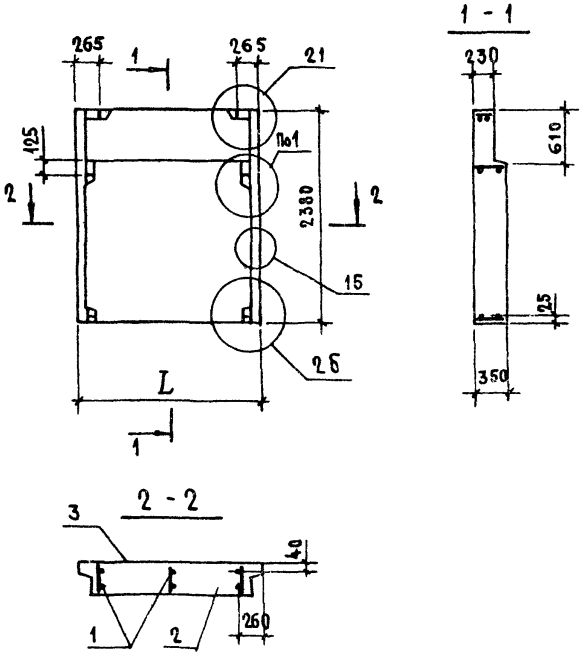

Формат	Зона	Поз.	Обозначение	Наименование	Кол. на испол. 1.138.1-17.1 22000 —	01	02	Примеч
				Документация				
А3			1.138.1-17.1 00000 Д1	Узел 1	×	×	×	
			1.138.1-17.1 00000 Д3	Узел 2б; 6	×	×	×	
			1.138.1-17.1 00000 Д17	Узел 15...18	×	×	×	
			1.138.1-17.1 00000 Д18	Узел 19...21	×	×	×	
			1.138.1-17.1 00 000 ТО	Техническое описание	×	×	×	
			1.138.1-17.1 00 000 РС	Ведомость расхода стали	×	×	×	
				Сборочные единицы				
				Каркас пространствен.				
А3		1	1.138.1-17.1 22100	КП55-12б	1			
			-01	КП55-18б		1		
			-02	КП5.5-24б			1	
				Материалы				
		2		Бетон легкий				
				марки М50	0,53	0,95	1,37	м³
		3		Бетон фактурный				
				марки М100	0,06	0,10	0,15	м³

Обозначение	Марка	L, мм	Масса при легком бетоне ρ кг/м³ кг		
			900	1000	1100
1.138.1-17.1 22 000	1НЧ 8.24.35 -50л-5.5	820	600	650	700
-01	1НЧ 14 24.35 -50л-5.5	1420	1100	1200	1250
-02	1НЧ 20.24.35 -50л-5.5	1020	1550	1700	1800

Н контр	Волкова	
Нач отд	Росинский	
Гл конст	Пальман	
Гип	Герман	
Рук гр	Рафайлович	

1.138.1-17.1 22 000

Панель парапета
(1НЧ 8 24 35 -50л-5.5...
1НЧ 20.24.35 -50л-5.5)

Стадия	Масса	Масштаб
Р	см табл	1:50
Лист	Листов 1	

ЦНИИЭП жилища

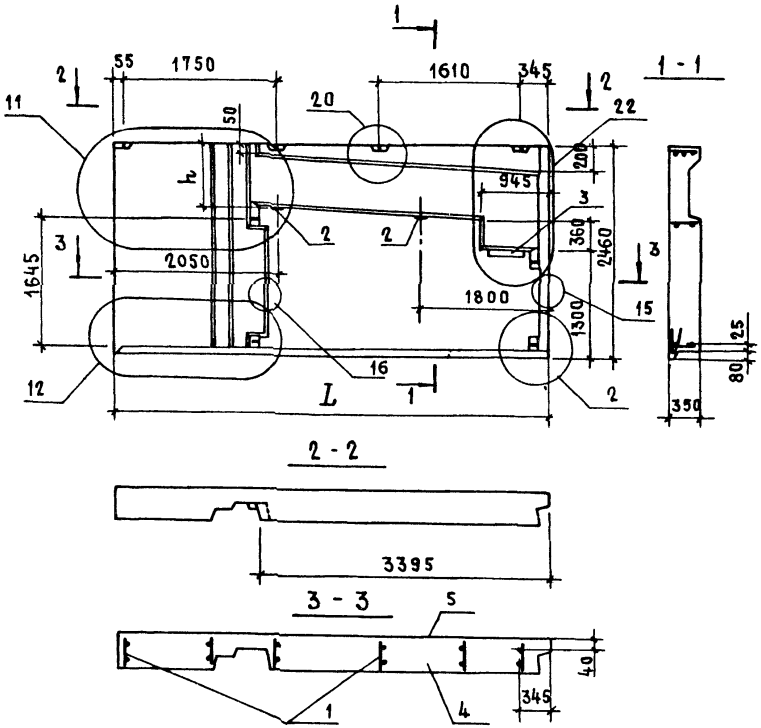

Формат	Зона	Поз.	Обозначение	Наименование	Кол. на исполнен. 1.138.1-17.1 23000- —	01	02	03	Примеч.
				Документация					
А3			1.138.1-17.1 00000 Д2	Узел 2	×	×	×	×	
			1.138.1-17.1 00000 Д12	Узел 11	×	×	×	×	
			1.138.1-17.1 00000 Д13	Узел 12	×	×	×	×	
			1.138.1-17.1 00000 Д17	Узел 15 ... 18	×	×	×	×	
			1.138.1-17.1 00000 Д18	Узел 19 ... 21	×	×	×	×	
			1.138.1-17.1 00000 Д19	Узел 22	×	×	×	×	
			1.138.1-17.1 00000 ТО	Техническое описание	×	×	×	×	
			1.138.1-17.1 00000 РС	Ведомость расхода стали	×	×	×	×	
				Сборочные единицы					
				Каркас пространственный					
А3		1	1.138.1-17.1 23100	КП6.8-48	1				
			1.138.1-17.1 23200	КП6.8-54		1			
			1.138.1-17.1 23300	КП6.8-60			1		
			— 02	КП6.8-66				1	
				Изделие закладное					
А4		2	1.138.1-17.1 00070	МС3	2	2	2	2	
		3	1.138.1-17.1 00080	МП1	1	1	1	1	
				Материалы					
		4		Бетон легкий					
				марки М50	3,33	3,73	4,18	4,53	$м^3$
		5		Бетон фактурный					
				марки М100	0,38	0,42	0,46	0,51	$м^3$

Обозначение	Марка	Размеры, мм L	h	Масса при легком бетоне ρ_c кг/м³, кг 900	1000	1100
1.138.1-17.1 23000	1НЧ 50.25.35-50Л-6.8	6045	660	3750	4100	4450
-01	1НЧ 56.25.35-50Л-6.8	5645	630	4200	4550	5000
-02	1НЧ 62.25.35-50Л-6.8	6245	590	4650	5050	5450
-03	1НЧ 68.25.35-50Л-6.8	6845	560	5100	5550	6000

Н контр	Волкова	
Нач. отд	Росинский	
Гл констр	Пальман	
Гип	Герман	
Рук гр	[illegible]	

1.138.1-17.1 23000

Панель парапета
(1 НЧ 50.25.35-50Л-6.8 ...
1 НЧ 68.25.35-50Л-6.8)

Стадия	Масса	Масштаб
Р	см. табл	1:50
Лист	Листов 1	

ЦНИИЭП жилища

Инв. № подл | Подпись и дата | Взам. инв. №

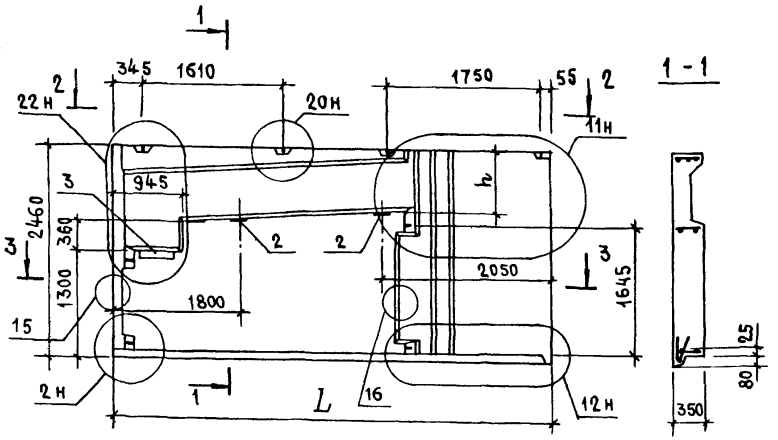

2 - 2

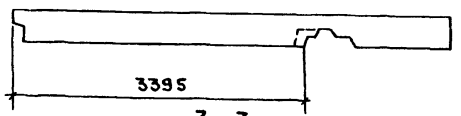

3 - 3

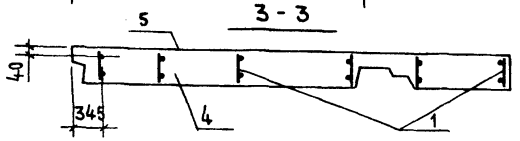

Формат	Зона	Поз	Обозначение	Наименование	Код на исполнен 1.138.1-17.1 24000- —	01	02	03	Примеч.
				Документация					
А3			1.138.1-17.1 00 000 Д2	Узел 2	×	×	×	×	
			1.138.1-17.1 00 000 Д12	Узел 11	×	×	×	×	
			1.138.1-17.1 00 000 Д13	Узел 12	×	×	×	×	
			1.138.1-17.1 00 000 Д17	Узел 15...18	×	×	×	×	
			1.138.1-17.1 00 000 Д18	Узел 19...21	×	×	×	×	
			1.138.1-17.1 00 000 Д19	Узел 22	×	×	×	×	
			1.138.1-17.1 00 000 ТО	Техническое описание	×	×	×	×	
			1.138.1-17.1 00 000 РС	Ведомость расхода стали	×	×	×	×	
				Сборочные единицы					
				Каркас пространственный					
А3		1	1.138.1-17.1 23 100 −01	КП 86-48	1				
			1.138.1-17.1 23 200 −03	КП 86-54		1			
			1.138.1-17.1 23 300 −01	КП 86-60			1		
			−04	КП 86-66				1	
				Изделие закладное					
А4		2	1.138.1-17.1 00 070	МС3	2	2	2	2	
		3	1.138.1-17.1 00 080	МП1	1	1	1	1	
				Материалы					
		4		Бетон легкий					
				марки М50	3,33	3,73	4,13	4,53	м³
		5		Бетон фактурный					
				марки М100	0,38	0,42	0,46	0,51	м³

Обозначение	Марка	Размеры, мм L	h	Масса при легком бетоне ρ_c кг/м³, кг 900	1000	1100
1.138.1-17.1 24 000	1НЧ 50 25.35-50Л-86	5045	660	3750	4100	4450
−01	1НЧ 56 25 35-50Л-86	5645	630	4200	4550	5000
−02	1НЧ 62 25 35-50Л-86	6245	590	4650	5050	5450
−03	1НЧ 68 25.35-50Л-86	6845	560	5100	5550	6000

Н контр	Волкова	
Нач отд	Росинский	
Гл конст	Пальман	
ГИП	Герман	
Рук гр	Рафайлович	

1.138.1-17.1 24 000

Панель парапета
(1НЧ 50 25 35-50Л-86 ..
1НЧ 68 25 35-50Л-86)

Стадия	Масса	Масштаб
Р	См. табл	1 50
Лист	Листов 1	

ЦНИИЭП жилища

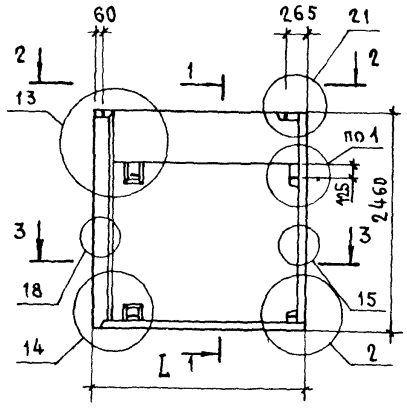

1 - 1

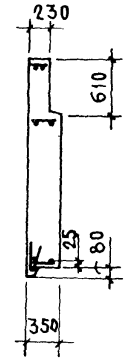

2 - 2

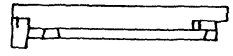

3 - 3

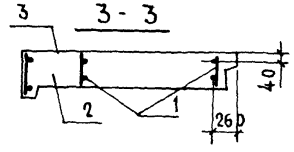

Формат	Зона	Поз	Обозначение	Наименование	Кол на испол 1.138.1-17.1 25000 —	01	02	Примеч
				Документация				
А3			1.138.1-17.1 00 000 Д1	Узел 1	×	×	×	
			1.138.1-17.1 00 000 Д2	Узел 2	×	×	×	
			1.138.1-17.1 00 000 Д14	Узел 13	×	×	×	
			1.138.1-17.1 00 000 Д15	Узел 14	×	×	×	
			1.138.1-17.1 00 000 Д17	Узел 15... 18	×	×	×	
			1.138.1-17.1 00 000 Д18	Узел 19... 21	×	×	×	
			1.138.1-17.1 00 000 ТО	Техническое описание	×	×	×	
			1.138.1-17.1 00 000 РС	Ведомость расхода стали	×	×	×	
				Сборочные единицы				
				Каркас пространственный				
А3		1	1.138.1-17.1 25100	КП5 7 - 12	1			
			-01	КП5.7 - 18		1		
			-02	КП5.7 - 24			1	
				Материалы				
		2		Бетон легкий				
				марки м50	0,87	1,27	1,70	м³
		3		Бетон фактурный				
				марки м100	0,09	0,13	0,18	м³

Обозначение	Марка	L, мм	Масса при легком бетоне ρс кг/м3, кг		
			900	1000	1100
1.138.1-17.1 25000	1НЧ 12 25 35 - 50л - 5.7	1185	1000	1050	1150
- 01	1НЧ 18 25.35 - 50 л - 5.7	1785	1450	1600	1700
- 02	1НЧ 24 25 35 - 50л - 5 7	2385	1900	2100	2250

Н контр	Волкова	
Нач отд	Росинский	
Гл конструктор	Пальман	
Гип	Герман	
Рук гр	Рафайлович	

1.138.1-17.1 25 000

Панель парапета

(1 НЧ 12.25 35 - 50л - 5.7...
1 НЧ 24 25.35 - 50л - 5 7)

Стадия	Масса	Масштаб
Р	см. табл	1:50
Лист	Листов 1	

ЦНИИЭП жилища

Инв № подл | Подпись и дата | Взам инв. №

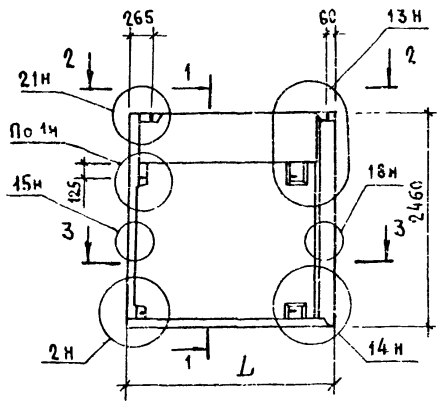

1 - 1

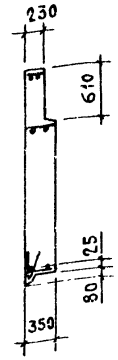

2 - 2

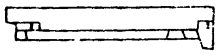

3 - 3

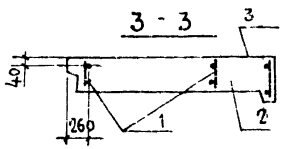

Формат	Зона	Поз	Обозначение	Наименование	Кол. на исполн. 1.138.1-17.1 26000 —	01	02	Примеч.
				Документация				
А3			1.138.1-17.1 00 000 Д1	Узел 1	×	×	×	
			1.138.1-17.1 00 000 Д2	Узел 2	×	×	×	
			1.138.1-17.1 00 000 Д14	Узел 13	×	×	×	
			1.138.1-17.1 00 000 Д15	Узел 14	×	×	×	
			1.138.1-17.1 00 000 Д17	Узел 15..18	×	×	×	
			1.138.1-17.1 00 000 Д18	Узел 19...21	×	×	×	
			1.138.1-17.1 00 000 ТО	Техническое описание	×	×	×	
			1.138.1-17.1 00 000 РС	Ведомость расхода стали	×	×	×	
				Сборочные единицы				
				Каркас пространственный				
А3		1	1.138.1-17.1 26100	КП 75-12	1			
			-01	КП 75-18		1		
			-02	КП 75-24			1	
				Материалы				
		2		Бетон легкий				
				марки М50	0,87	1,27	1,70	$м^3$
		3		Бетон фактурный				
				марки М100	0,09	0,13	0,18	$м^3$

Обозначение	Марка	L, мм	Масса при легком бетоне ρ, кг/м3, кг		
			900	1000	1100
1.138.1-17.1 26 000	1НЧ 12.25.35-50А-7.5	1185	1000	1050	1150
-01	1НЧ 18.25.35-50А-7.5	1785	1450	1600	1700
-02	1НЧ 24 25 35-50А-7.5	2385	1900	2100	2250

Н. контр.	Волкова	
Нач. отд.	Росинский	
Гл. конст.	Пальман	
Гип	Герман	
Рук. гр.	Рафайлович	

1.138.1-17.1 26 000

Панель парапета
(1НЧ 12 25 35-50А-7.5 .. 1НЧ 24 25 35-50А-7.5)

Стадия	Масса	Масштаб
Р	См. табл.	1:50
Лист	Листов 1	

ЦНИИЭП жилища

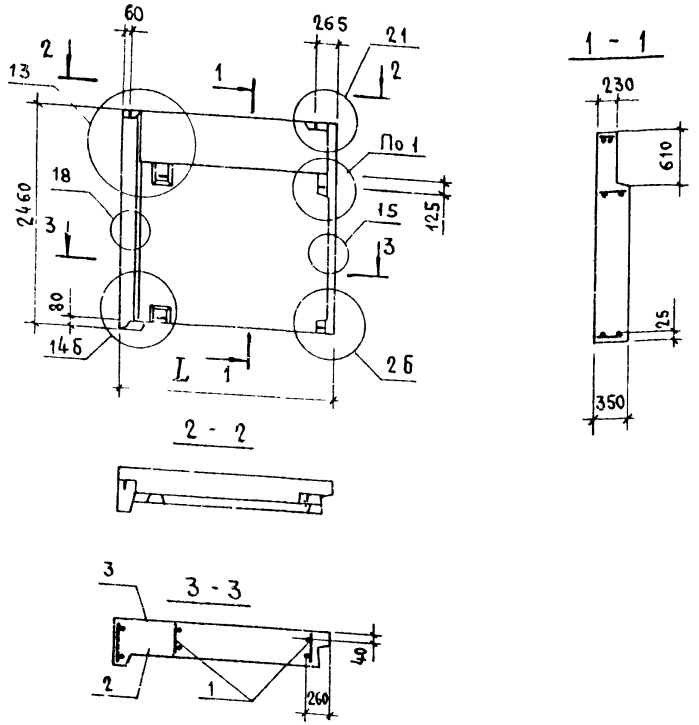

Формат	Зона	Поз	Обозначение	Наименование	Кол на испол 1.138.1-17.127000 —	01	02	Примеч
				Документация				
А3			1.138.1-17.1 00000 Д1	Узел 1	×	×	×	
			1.138.1-17.1 00000 Д3	Узел 2б; 6	×	×	×	
			1.138.1-17.1 00000 Д14	Узел 13	×	×	×	
			1.138.1-17.1 00000 Д16	Узел 14б	×	×	×	
			1.138.1-17.1 00000 Д17	Узел 15... 18	×	×	×	
			1.138.1-17.1 00000 Д18	Узел 19... 21	×	×	×	
			1.138.1-17.1 00000 ТО	Техническое описание	×	×	×	
			1.138.1-17.1 00000 РС	Ведомость расхода стали	×	×	×	
				Сборочные единицы				
				Каркас пространственный				
А3		1	1.138.1-17.1 27 100	КП57-12б	1			
			— 01	КП57-18б		1		
			— 02	КП57-24б			1	
				Материалы				
		2		Бетон легкий				
				марки М50	0,86	1,20	1,70	м³
		3		Бетон фактурный				
				марки М100	0,09	0,13	0,18	м³

Обозначение	Марка	L, мм	Масса при легком бетоне ρ кг/м³, кг		
			900	1000	1100
1.138.1-17.1 27000	1НЧ 12 25 35-50л-5.7-2	1185	1000	1050	1150
— 01	1НЧ 18 25 35-50л-5.7-2	1785	1450	1600	1700
— 02	1НЧ 24 25.35-50л-5.7-2	2385	1900	2100	2250

Н контр	Волкова	
Нач отд	Росинский	
Гл констр	Пальман	
Гип	Герман	
Рук гр	Рафайлович	

1 138.1-17.1 27 000

Панель парапета
(1 НЧ 12 25 35-50л-5 7-2... 1 НЧ 24 25.35-50л-5 7-2)

Стадия	Масса	Масштаб
Р	СМ ТАБЛ	1 50
Лист	Листов 1	

ЦНИИЭП жилища

Инв. № подл. | Подпись и дата | Взам. инв. №

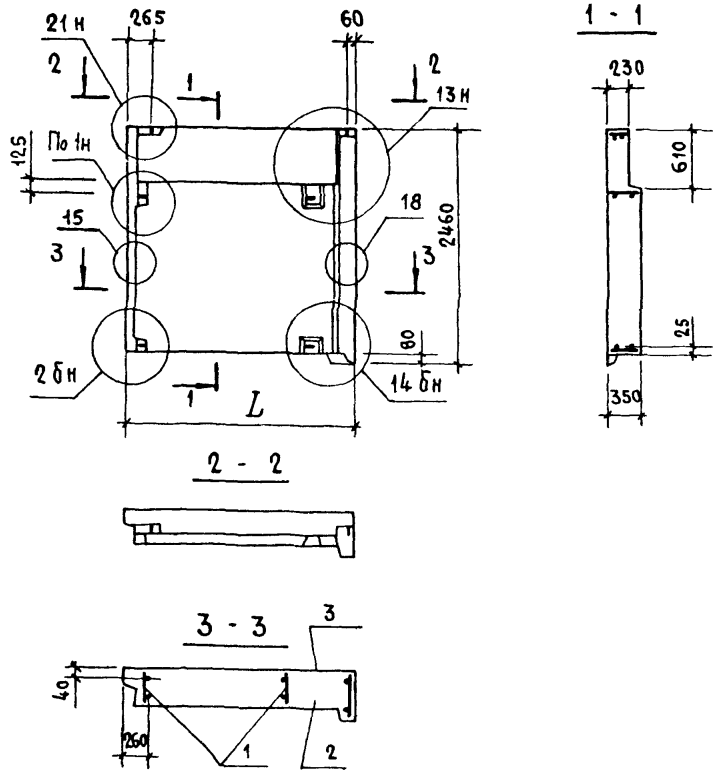

Формат	Зона	Поз	Обозначение	Наименование	Кол на испол 1.138.1-17.1 28 000 —	01	02	Примеч
				Документация				
А3			1.138.1-17.1 00 000 Д1	Узел 1	×	×	×	
			1.138.1-17.1 00 000 Д3	Узел 2 6; 6	×	×	×	
			1.138.1-17.1 00 000 Д14	Узел 13	×	×	×	
			1.138.1-17.1 00 000 Д16	Узел 14 6	×	×	×	
			1.138.1-17.1 00 000 Д17	Узел 15...18	×	×	×	
			1.138.1-17.1 00 000 Д18	Узел 19...21	×	×	×	
			1.138.1-17.1 00 000 ТО	Техническое описание	×	×	×	
			1.138.1-17.1 00 000 РС	Ведомость расхода стали	×	×	×	
				Сборочные единицы				
				Каркас пространственный				
А3		1	1.138.1-17.1 28 100	КП 7 5 - 12 6	1			
			—01	КП 7 5 - 18 6		1		
			—02	КП 7 5 - 24 6			1	
				Материалы				
		2		Бетон легкий				
				марки М50	0,86	1,20	1,70	м³
		3		Бетон фактурный				
				марки М100	0,09	0,13	0,18	м³

Обозначение	Марка	L, мм	Масса при легком бетоне ρ_c кг/м³, кг		
			900	1000	1100
1.138.1-17.1 28 000	1НЧ 12 25.35 - 50л-7.5-2	1185	1000	1050	1150
—01	1НЧ 18.25.35 - 50л-7.5-2	1785	1450	1600	1700
—02	1НЧ 24.25.35 - 50л-7.5-2	2385	1900	2100	2250

Н контр	Волкова	
Рук отд	Росинский	
Гл констр	Пальман	
ГИП	Герман	
Рук гр	Рафайлович	

1.138.1-17.1 28 000

Панель парапета
(1НЧ 12.25.35 - 50л-7.5-2 ...
1НЧ 24 25 35 - 50л-7.5-2)

Стадия	Масса	Масштаб
Р	см. табл	1:50
Лист	Листов 1	

ЦНИИЭП жилища

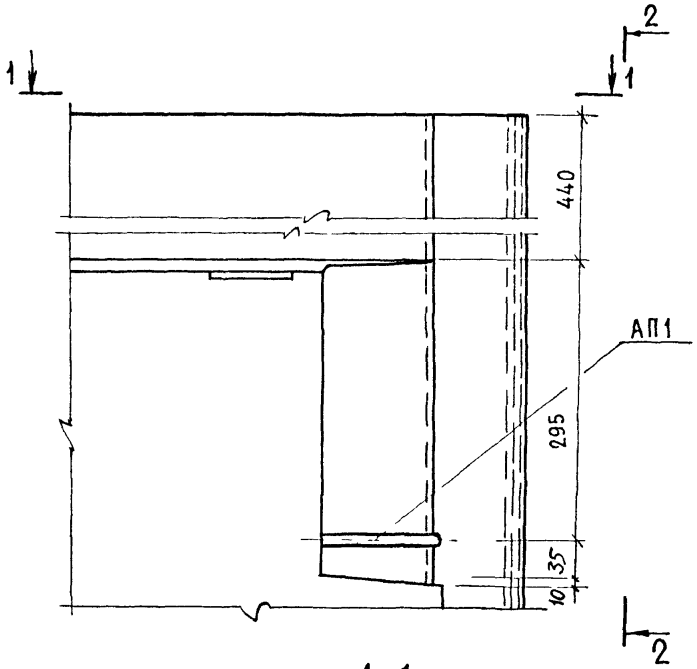

2-2

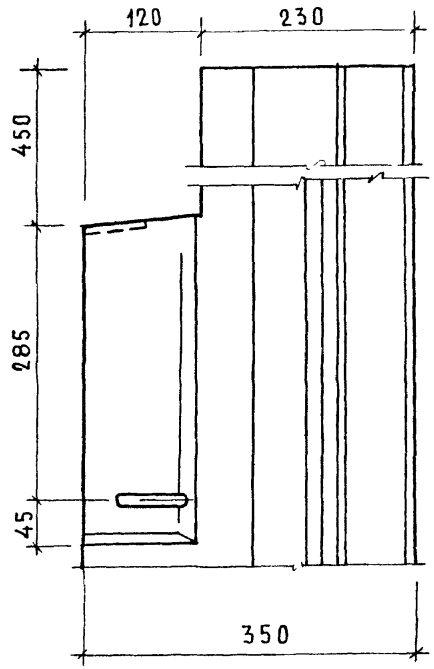

1-1

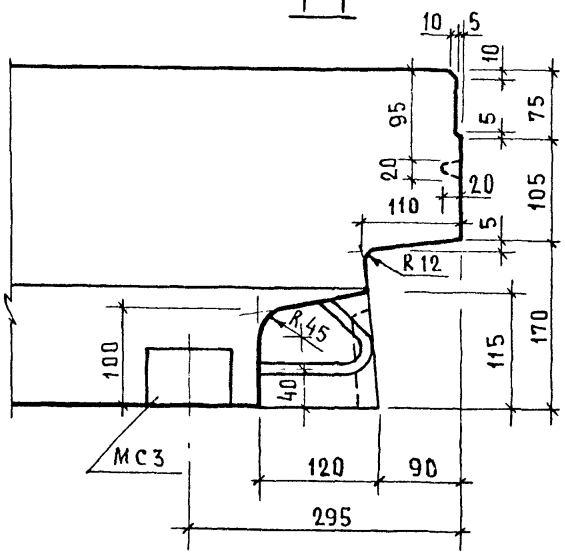

Инв №подл | Подпись и дата | Взам инв №

Н контр	Волкова		
Нач отд	Росинский		
Гл конс отд	Пальман		
ГИП	Герман		
Вед инж	Шатинская		

1.138.1-17.1 00000 Д1

Узел 1

Стадия	Лист	Листов
Р		1

ЦНИИЭП жилища

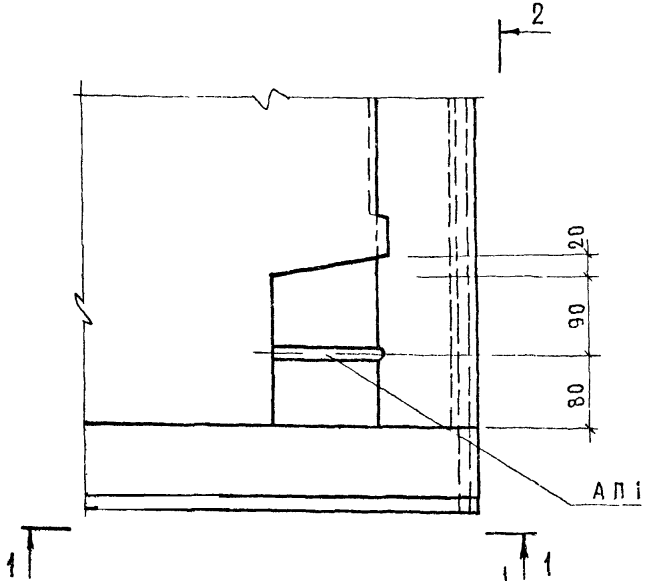

1-1

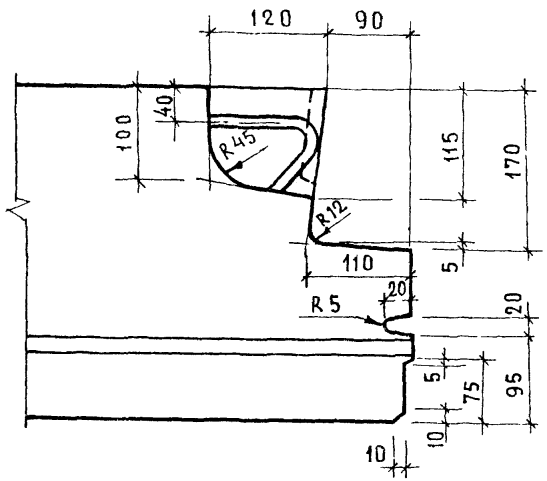

2-2

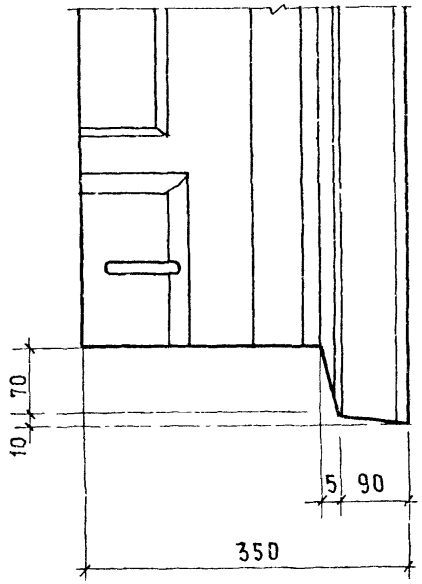

Н контр	Волкова		11381-17.1 00 000 Д2
Нач отд	Росинский		Узел 2
Гл конс отд	Пальман		Стадия: Р; Лист: ; Листов: 1
ГИП	Герман		ЦНИИЭП жилища
Вед инж	Шабинская		

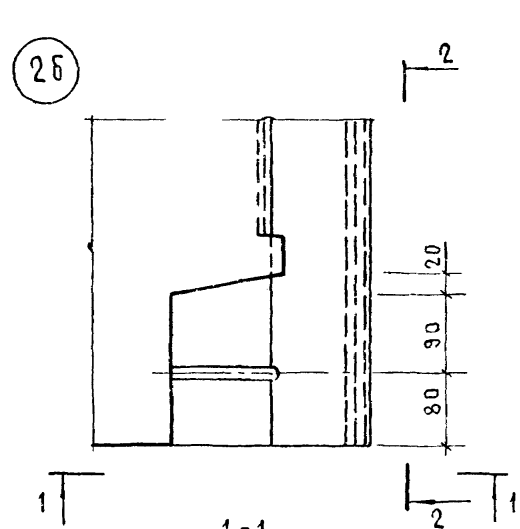

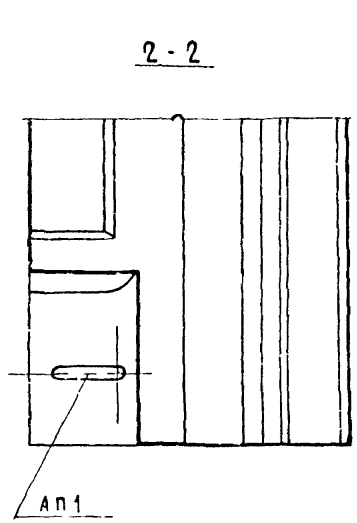

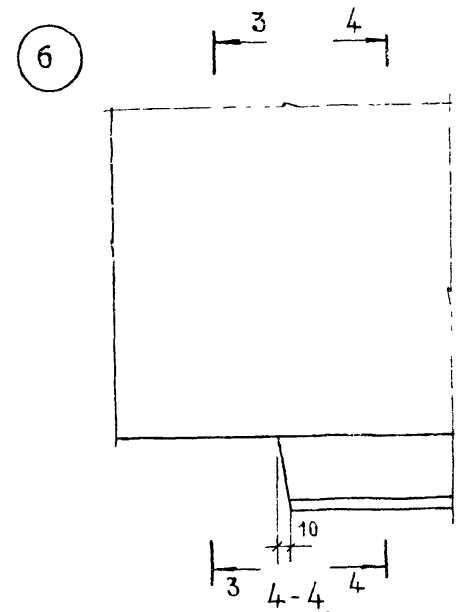

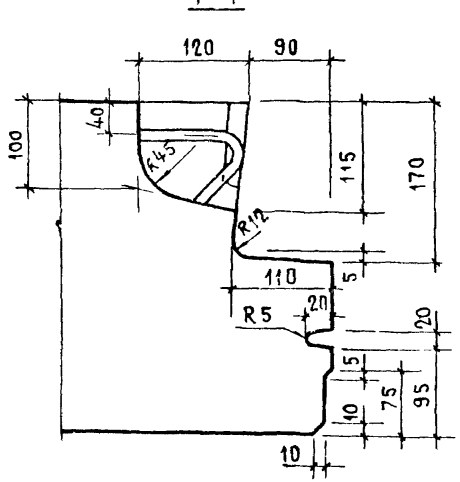

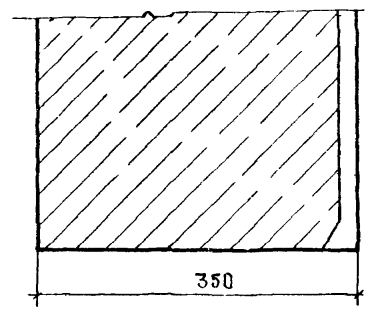

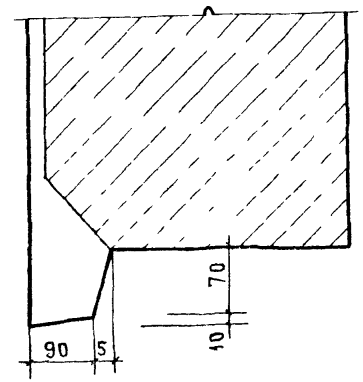

Инв №подл | Подпись и дата | Взам инв №

Н контр	Волкова	
Нач отд	Росинский	
Гл коч отд	Пальман	
Гип	Герман	
Вед инж	Шатинская	

1 1381-17.1 000003

Узел 2б; 6

Стадия	Лист	Листов
Р		1

ЦНИИЭПжилища

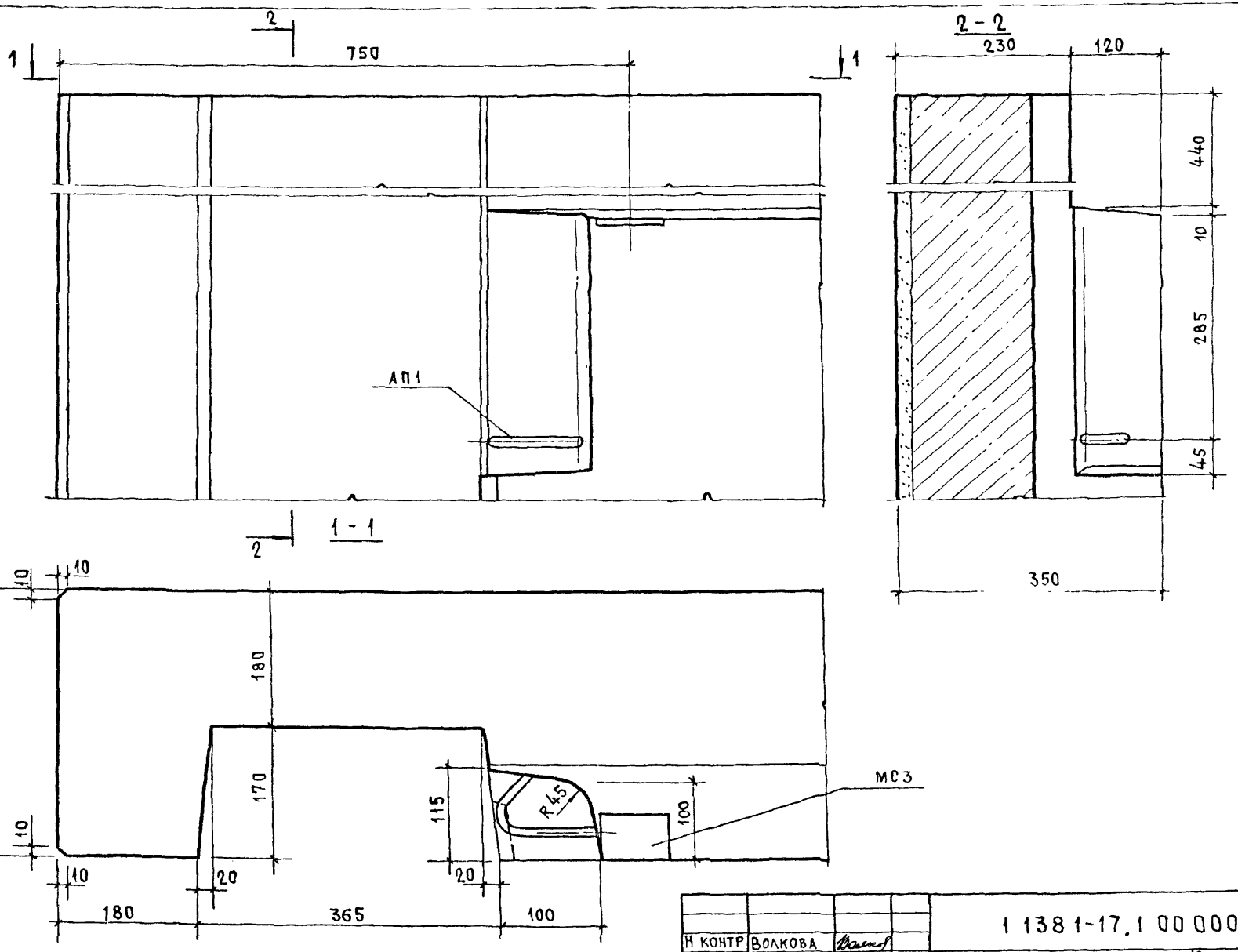

Н контр	Волкова	
Нач отд	Росинский	
Гл конотд	Пальман	
Гип	Герман	
Вед инж	Шатинская	

1 1381-17.1 00 000 Д4

У З Е Л 3

Стадия	Лист	Листов
Р		1

ЦНИИЭПжилища

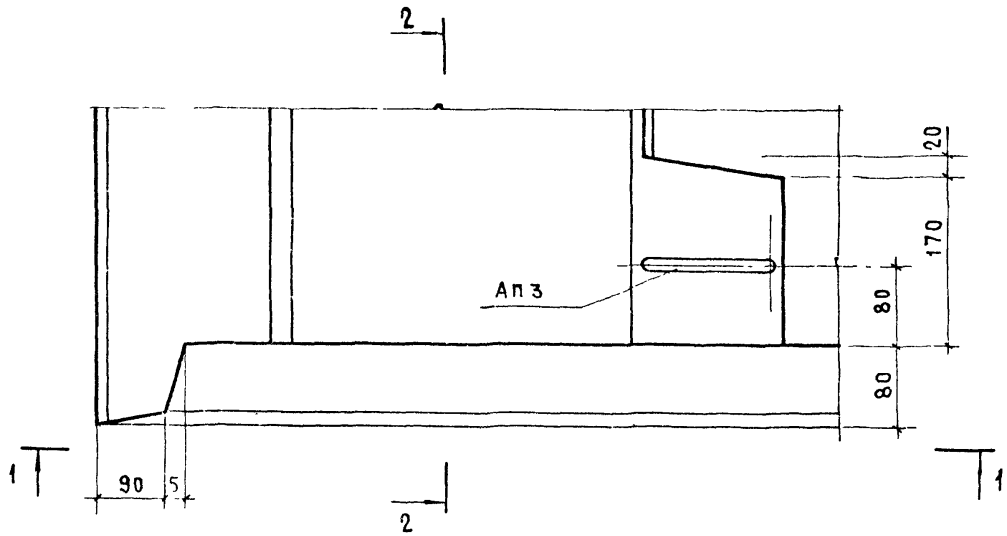

2-2

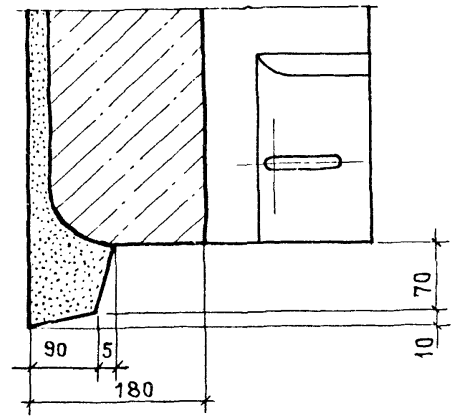

1-1

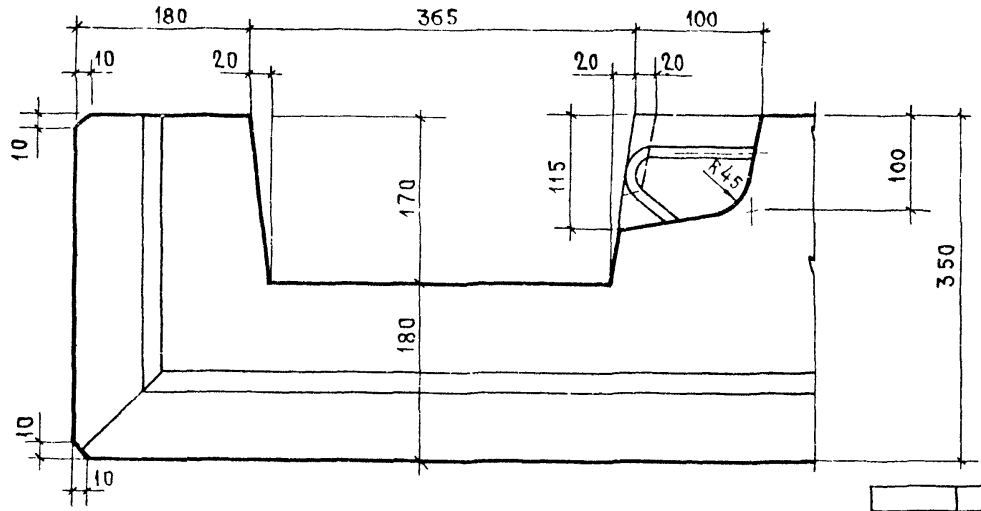

Н контр	Волкова		
Нач отд.	Росинский		
Гл конс отд	Пальман		
Гип	Герман		
Вед инж	Шагинская		

1.138.1-17.1 00 000 Д5

У З Е Л 4

Стадия	Лист	Листов
Р		1

ЦНИИЭП жилища

Инв. № подл. | Подпись и дата | Взам. инв. №

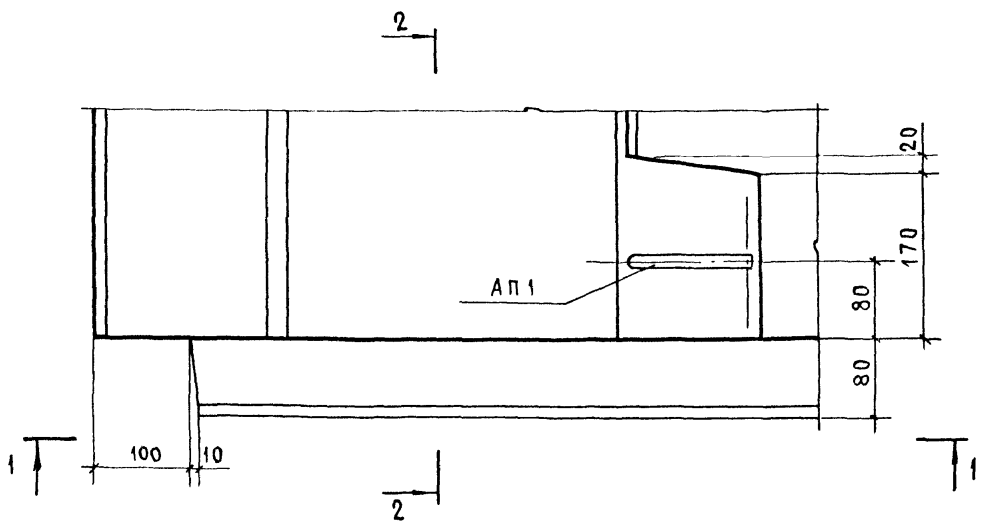

2 - 2

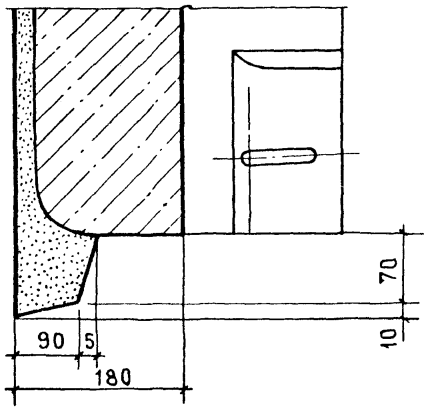

1 - 1

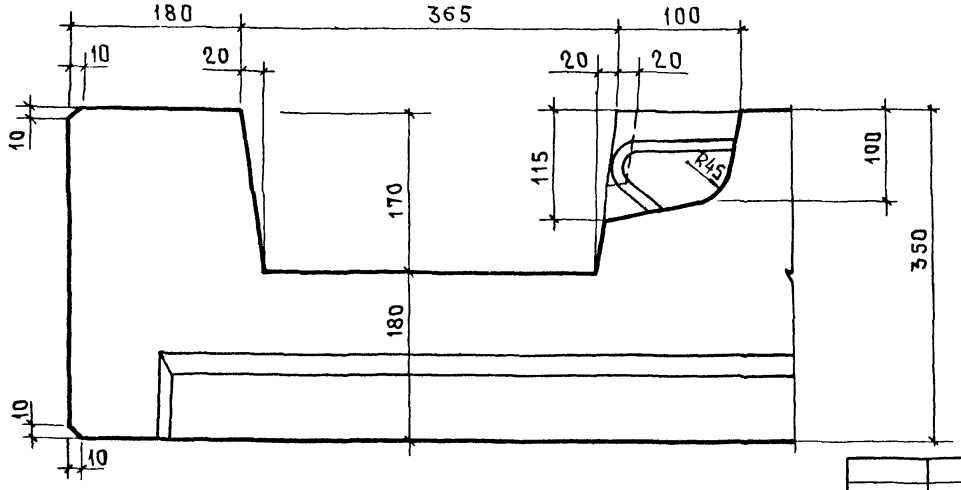

Н. контр	Волкова	
Нач. отд	Росинский	
Гл конотд	Пальман	
Гип	Герман	
Вед инж	Шатинская	

1.138.1-17.1 00 000 Д6

Узел 4б

Стадия	Лист	Листов
Р		1

ЦНИИЭП жилища

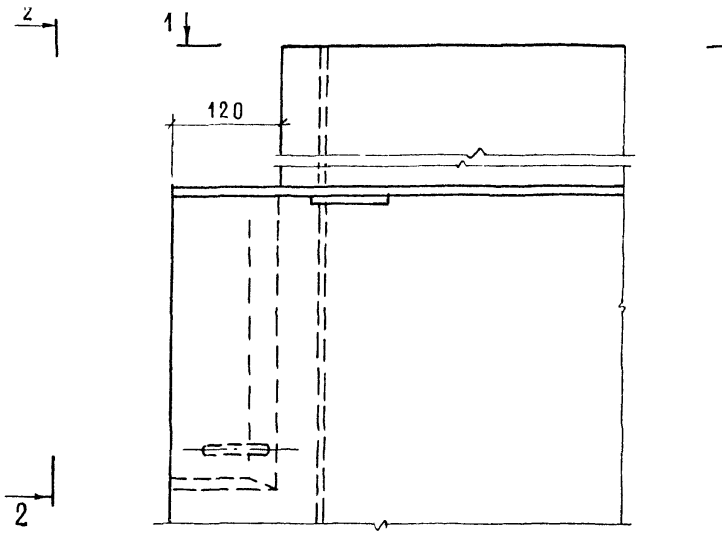

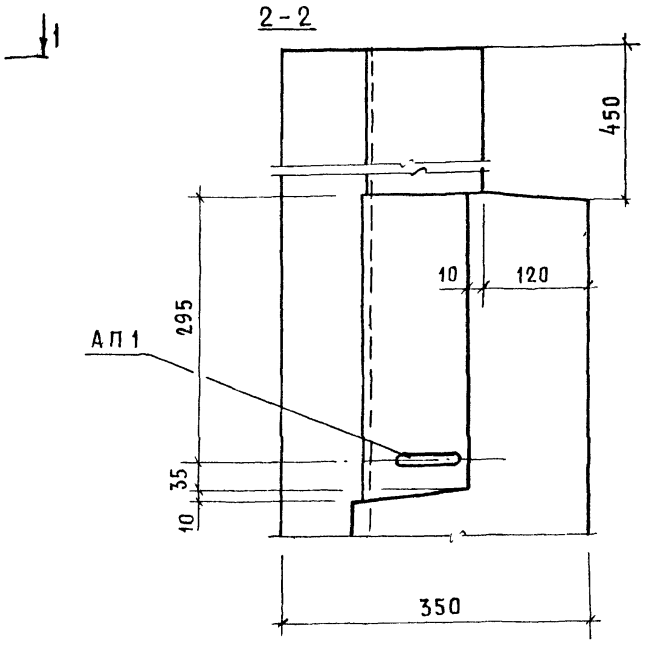

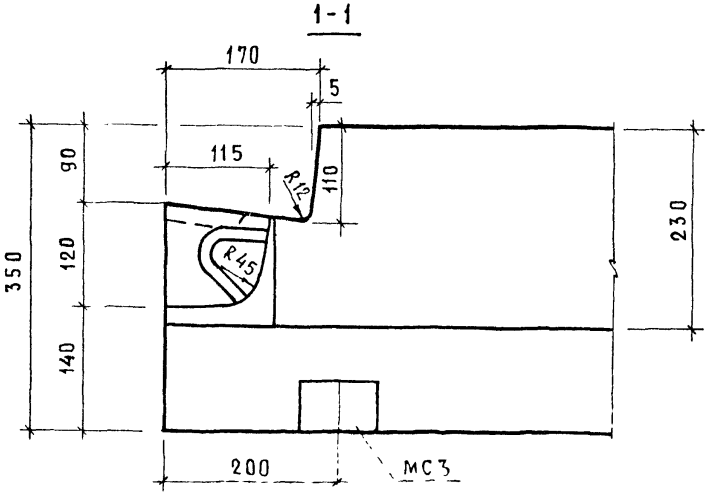

Инв.№ подл. | Подпись и дата | Взам. инв.№

Н. контр.	Волкова		
Нач. отд.	Росинский		
Гл. конструктор	Альман		
ГИП	Герман		
Вед. инж.	Шатинская		

1.138.1-17.1 00 000 Д7

Узел 7

Стадия	Лист	Листов
Р		1

ЦНИИЭП жилища

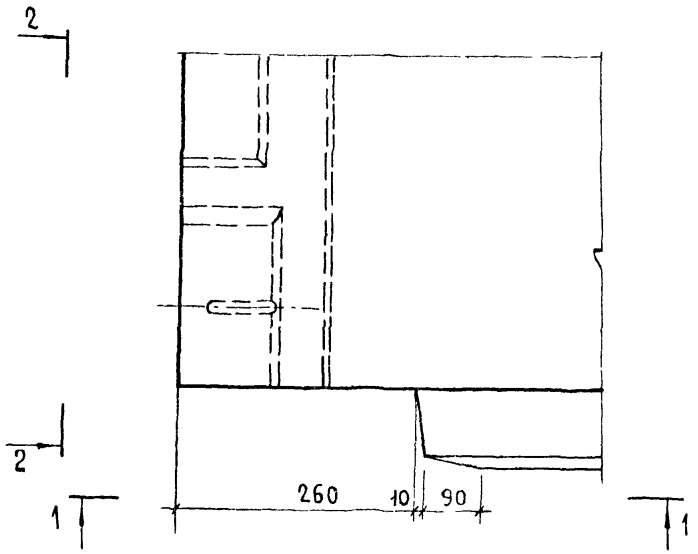

2 - 2

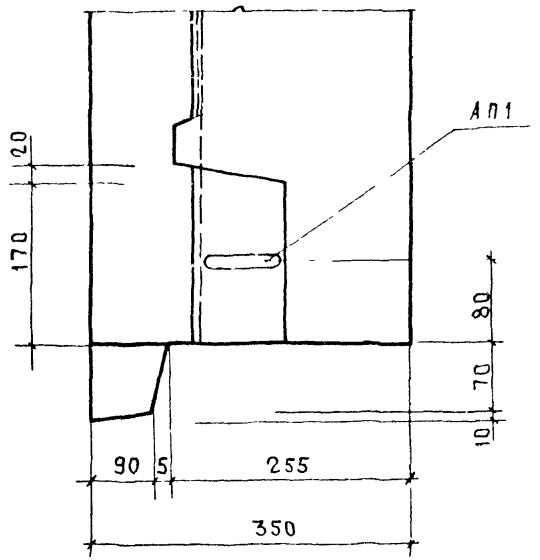

1 - 1

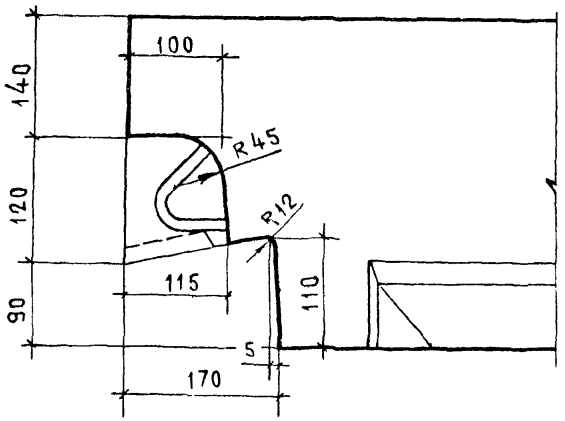

Н контр	Волкова		
Нач отд	Росинский		
Гл конс отд	Пальман		
ГИП	Герман		
Вед инж	Шатинская		

1.138.1-17.1 00000 Д8

Узел 8

Стадия	Лист	Листов
Р		1

ЦНИИЭП жилища

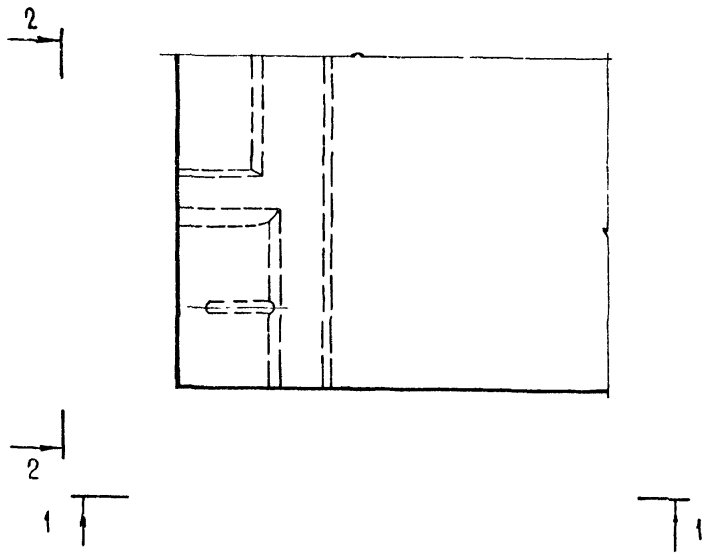

2 - 2

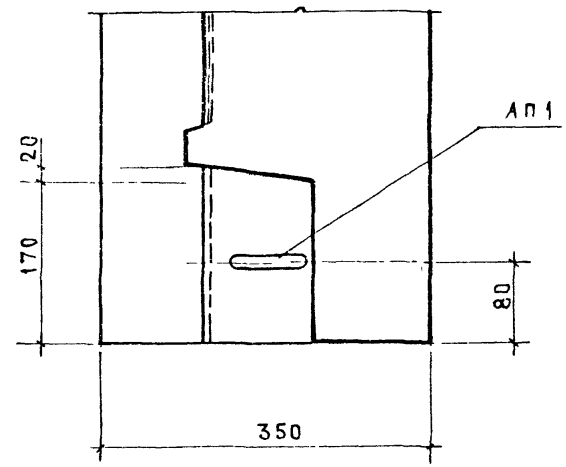

1 - 1

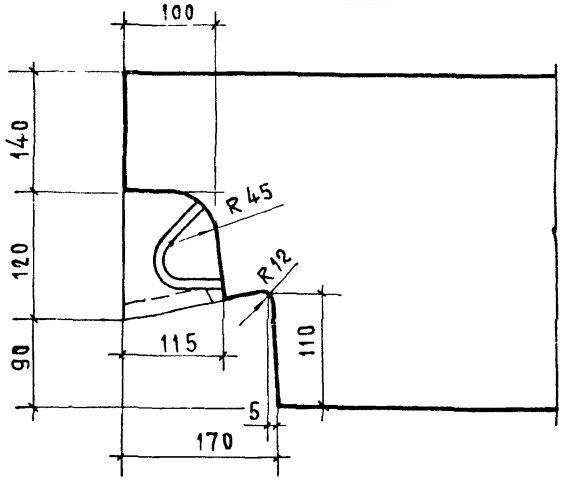

Инв.№ подл. | Подпись и дата | Взам.инв.№

Н контр	Волкова		
Нач отд	Росинский		
Гл кон отд	Пальман		
Гип	Герман		
Вед инж	Шатинская		

1.138 1-17.1 00000 Д9

Узел 8б

Стадия	Лист	Листов
Р		1

ЦНИИЭПжилища

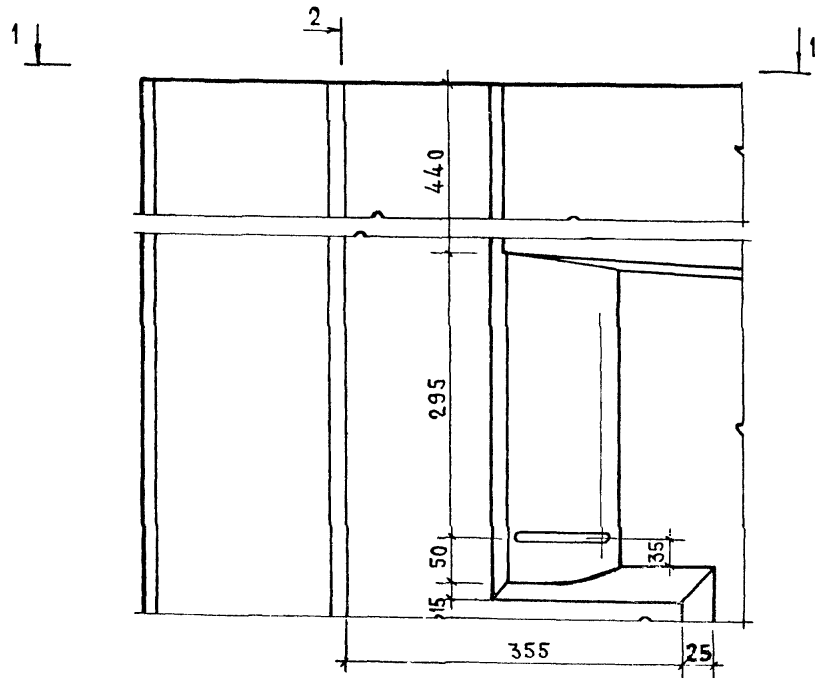

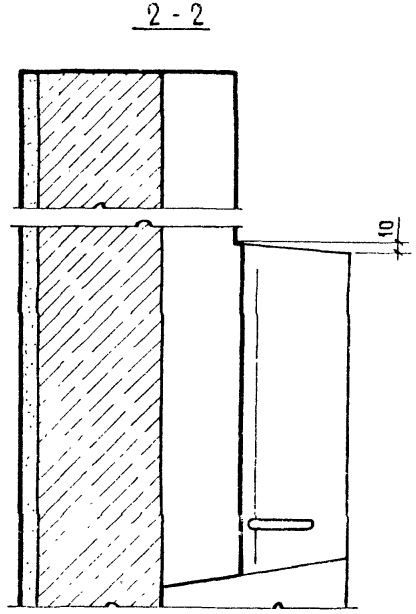

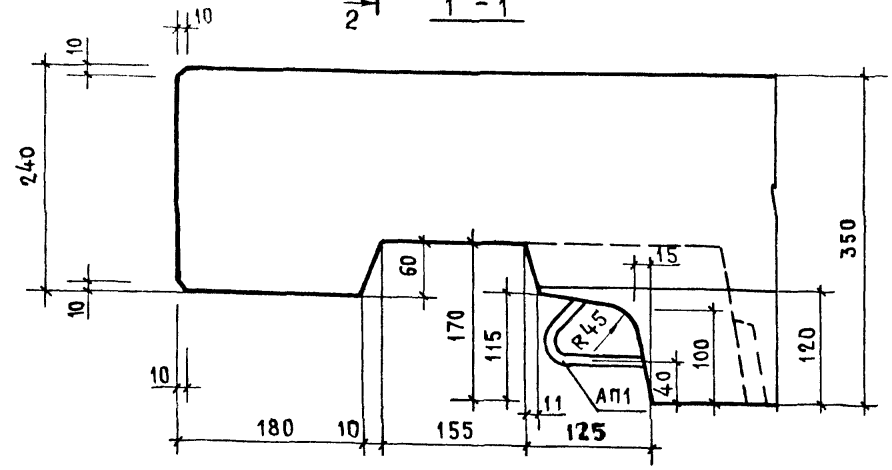

Н контр.	Волкова		1.138.1-17.1 00 000 Д10
Нач отд.	Росинский		
Гл конотд	Пальман		
Гип	Герман		Узел 9
Рук гр.	Гиберман		

Стадия	Лист	Листов
Р		1

ЦНИИЭП жилища

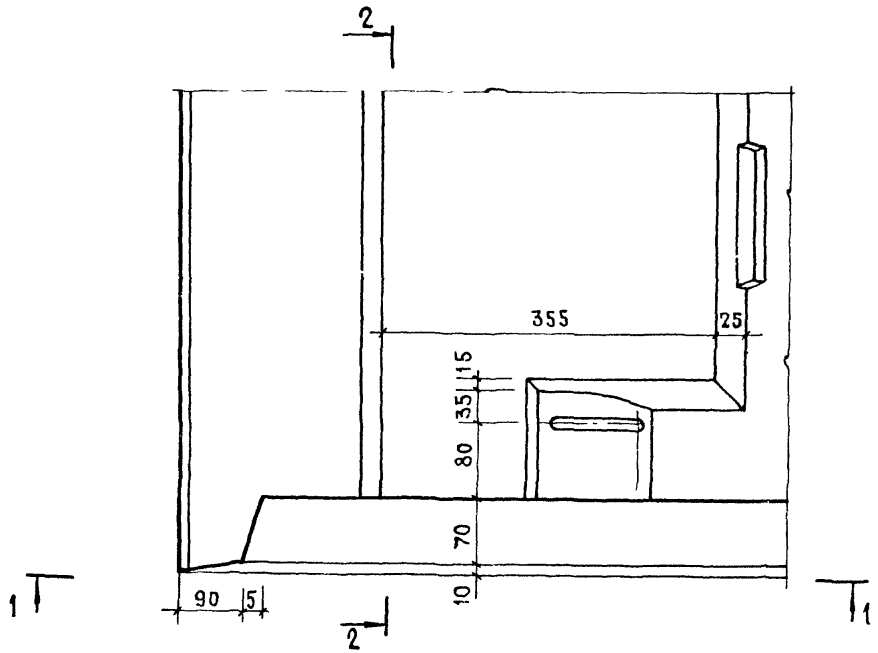

2-2

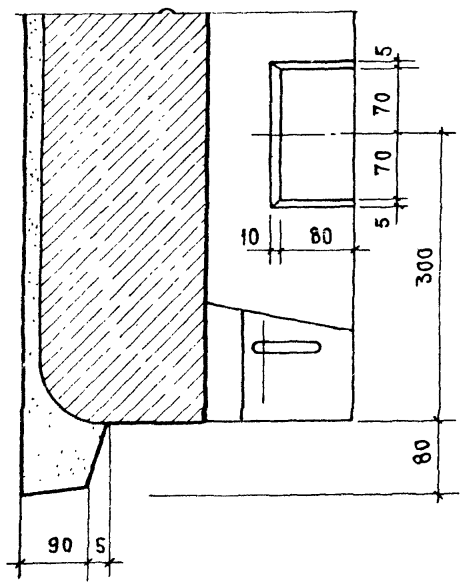

1 - 1

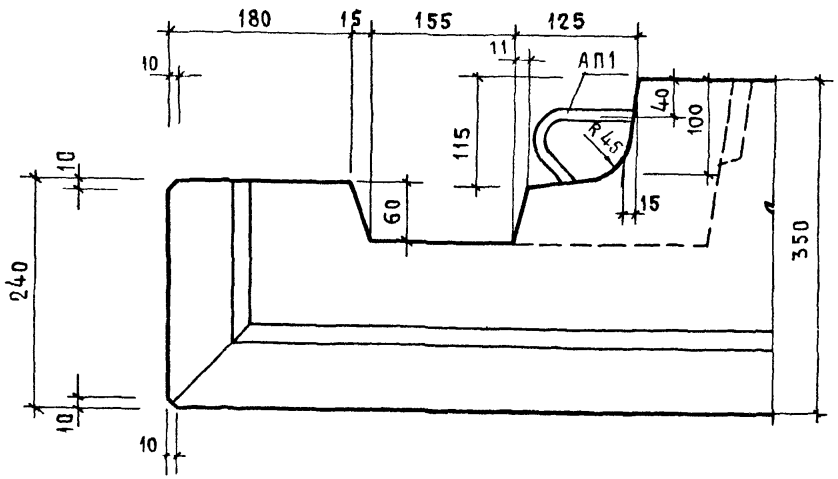

Н контр	Волкова		
Нач отд	Росинский		
Гл конс отд	Пальман		
Гип	Герман		
Рук гр	Гиберман		

1.138.1-17.1 00000 Д11

Узел 10

Стадия	Лист	Листов
Р		1

ЦНИИЭП жилища

Инв. № подл. | Подпись и дата | Взам. инв. №

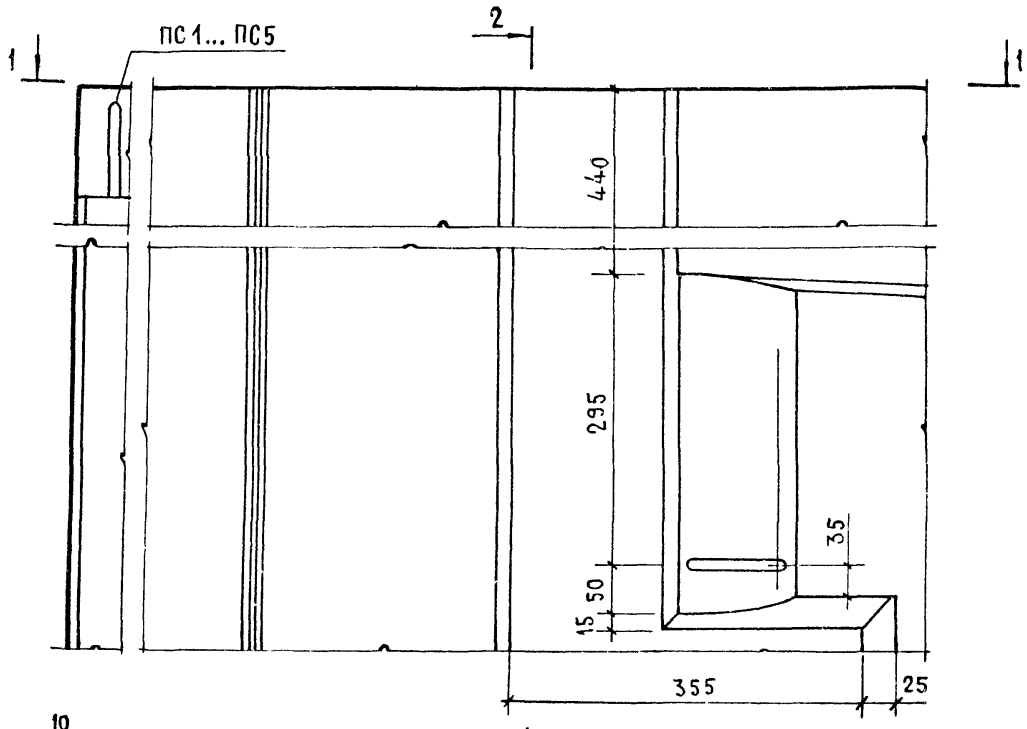

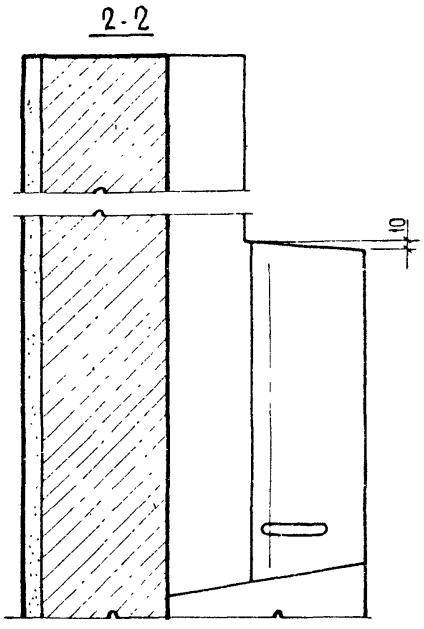

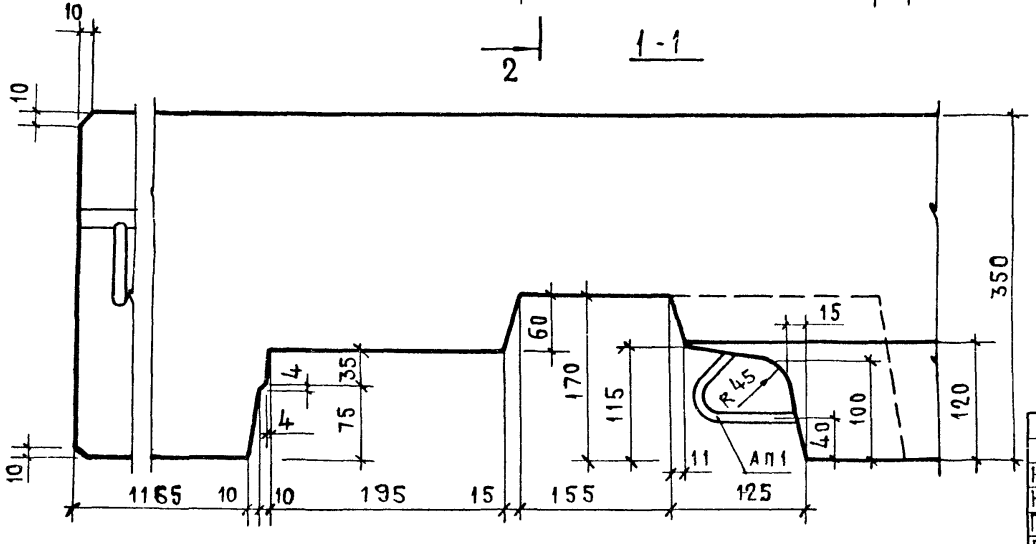

Н.контр.	Волкова		
Нач ОТД	Росинский		
Гл конотд	Пальман		
Гип	Герман		
Рук гр.	Гиберман		
Ст инж	Рутто		

1.138.1-17.1 00000Д12

Узел 11

Стадия	Лист	Листов
Р		1

ЦНИИЭП жилища

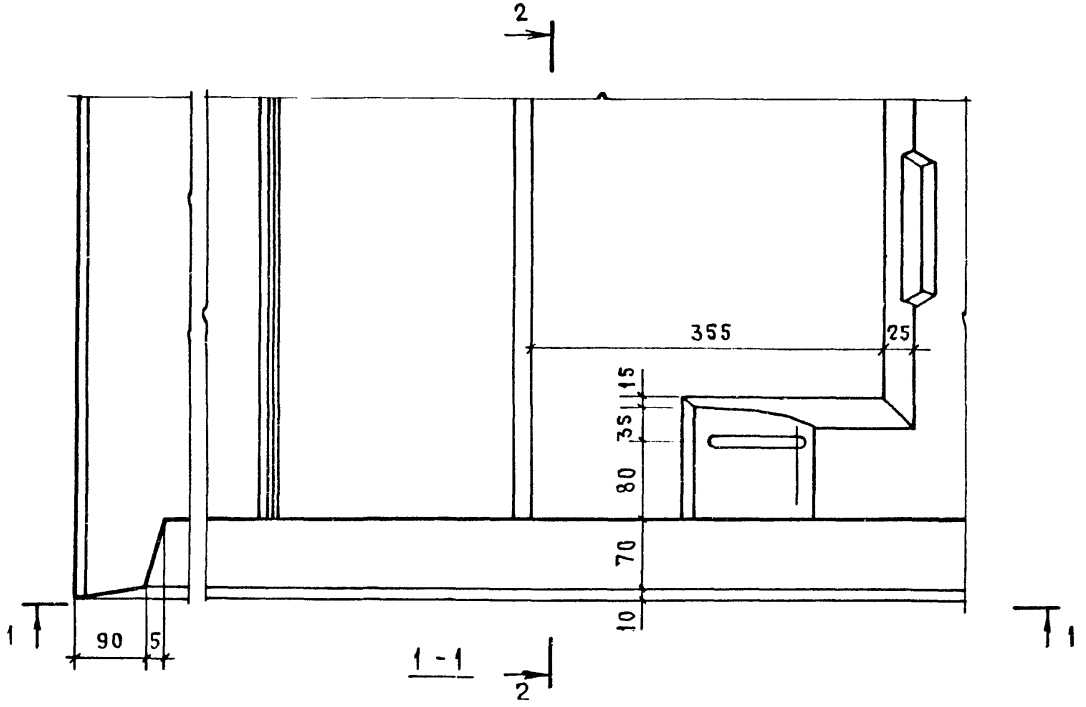

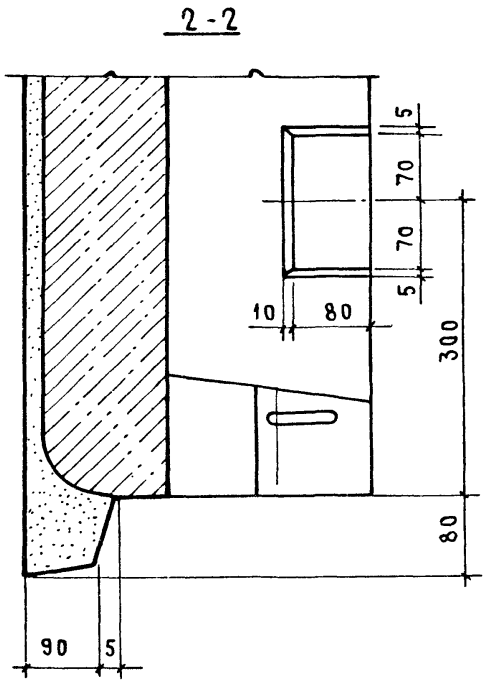

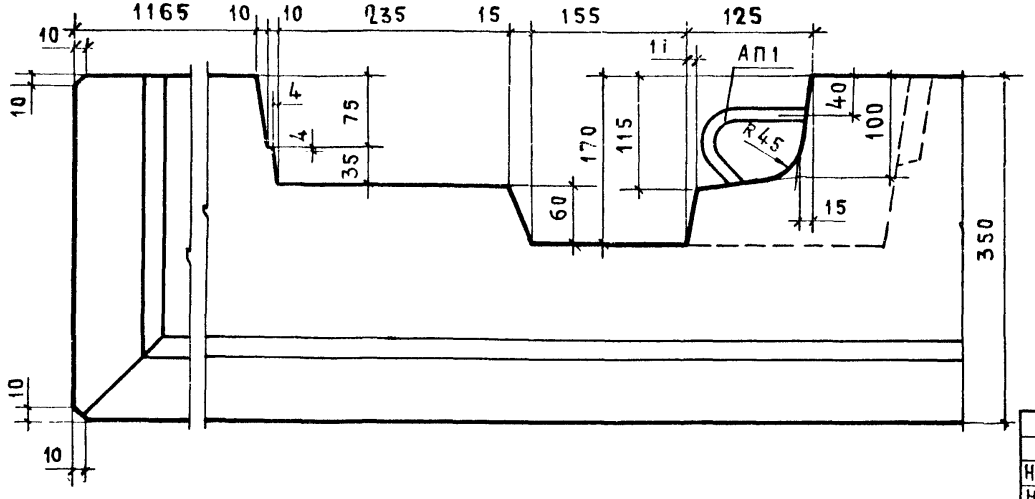

Н.контр.	Волкова		
Нач.отд	Росинский		
Гл.кон.отд	Пальман		
Гип	Герман		
Рук.гр.	Гиберман		
Ст.инж	Рутто		

1.138.1-17.1 00000 Д13

УЗЕЛ 12

Стадия	Лист	Листов
Р		1

ЦНИИЭП жилища

Инв.№подл. | Подпись и дата | Взам.инв.№

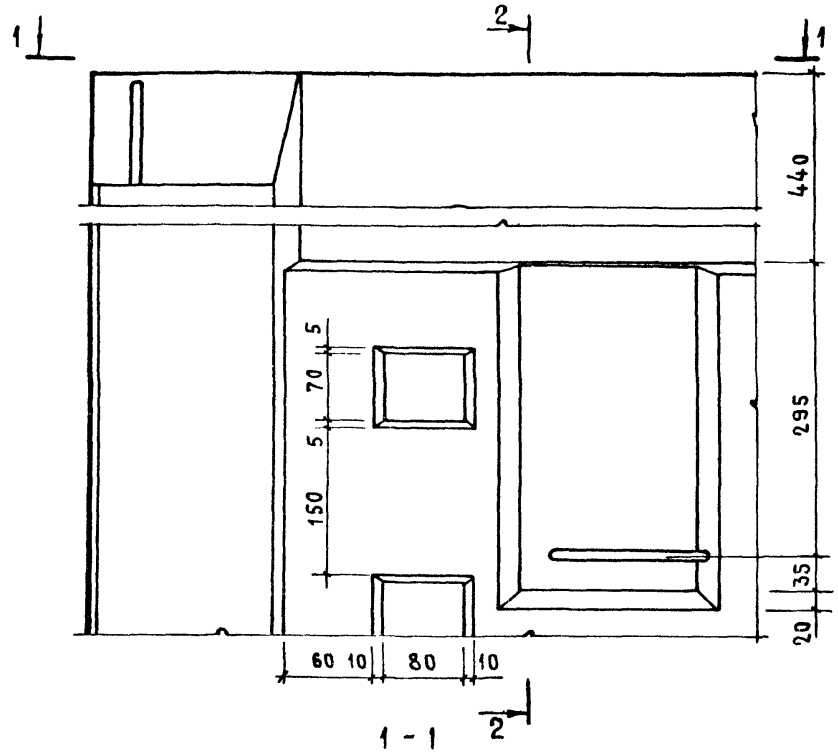

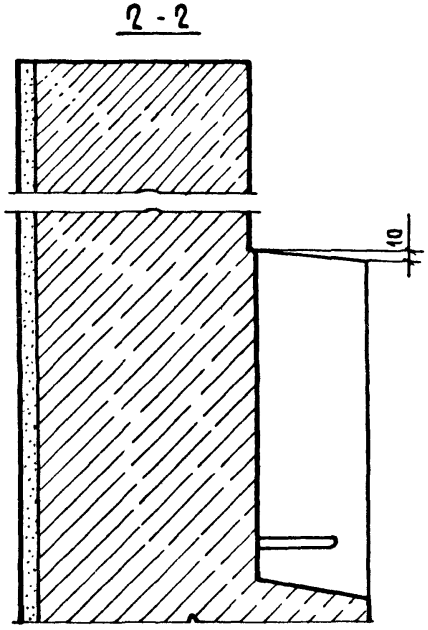

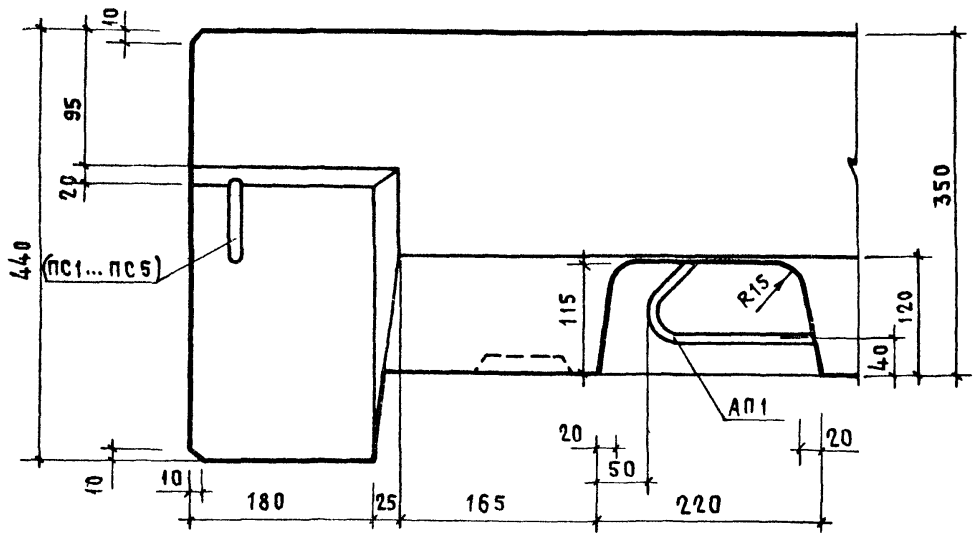

Н.контр.	Волкова		1.138.1-17.1 00000Д14
Нач.отд.	Росинский		
Гл.конс.отд	Пальман		Узел 13
Гип	Герман		
Рук.гр.	Гиберман		

Стадия	Лист	Листов
Р		1

ЦНИИЭП жилища

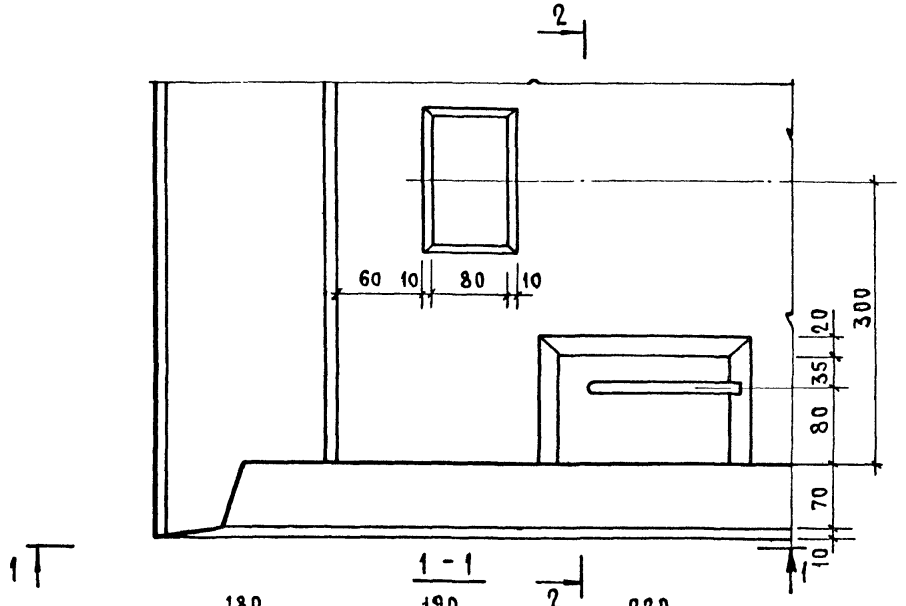

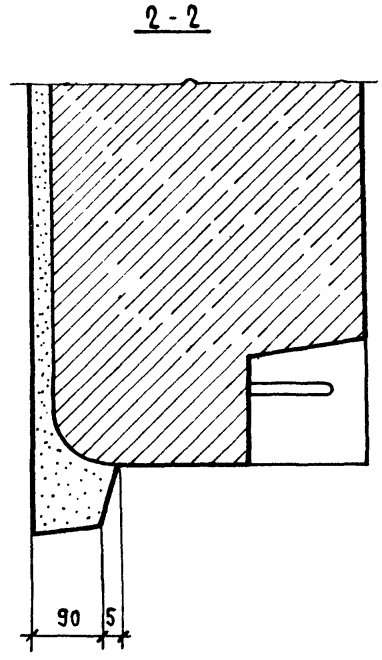

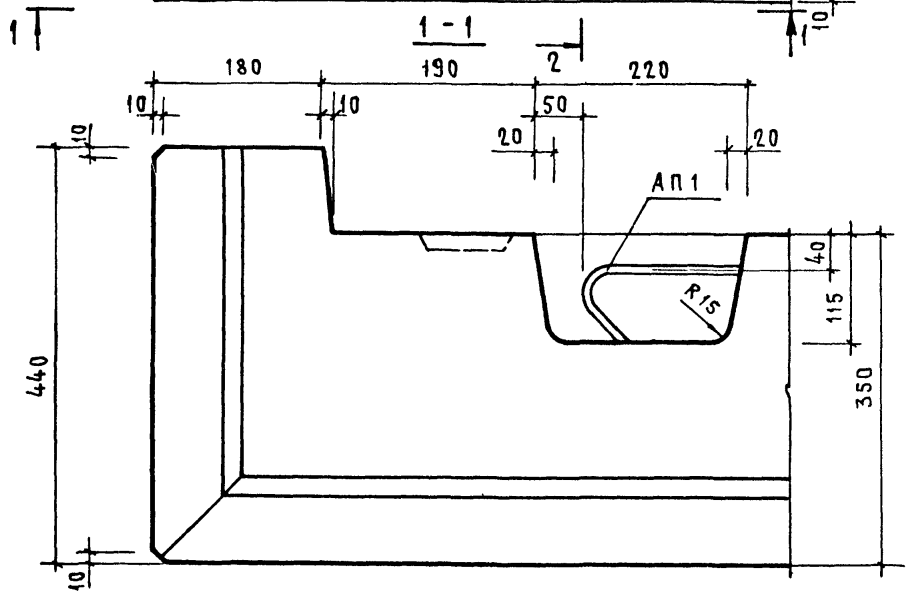

Н.контр.	Волкова		
Нач.отд	Росинский		
Гл.кон.отд	Пальман		
Гип	Герман		
Рук гр.	Гиберман		

1.138.1-17.1 00 000 Д15

Узел 14

Стадия	Лист	Листов
Р		1

ЦНИИЭП жилища

Инв.№ подл | Подпись и дата | Взам.инв.№

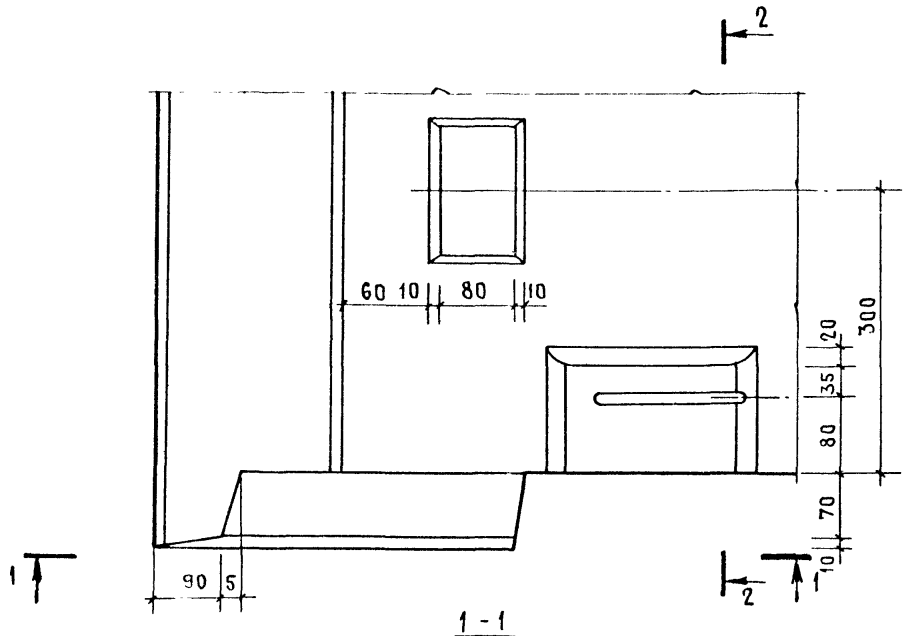

2 - 2

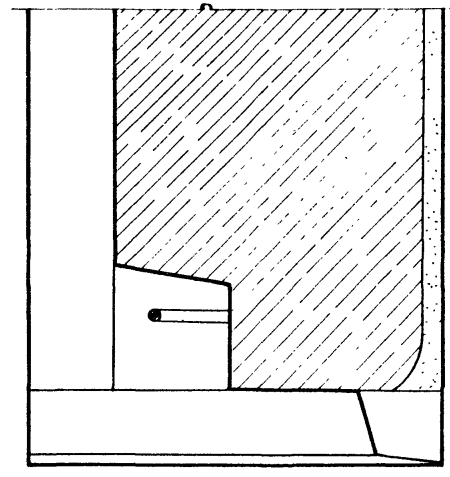

1 - 1

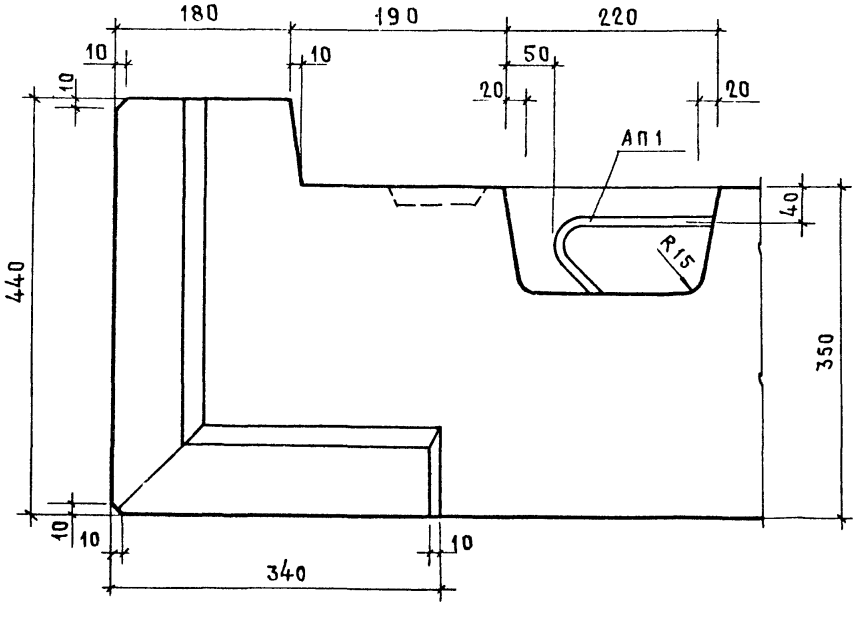

Н.контр	Волкова		1.138.1-17.1 00 000 Д16
Нач.отд.	Росинский		
Гл.конотд	Пальман		Узел 14б
Гип	Герман		Стадия: Р; Лист: ; Листов: 1
Рук.гр.	Гиберман		ЦНИИЭПжилища
Ст.техн	Бушина		

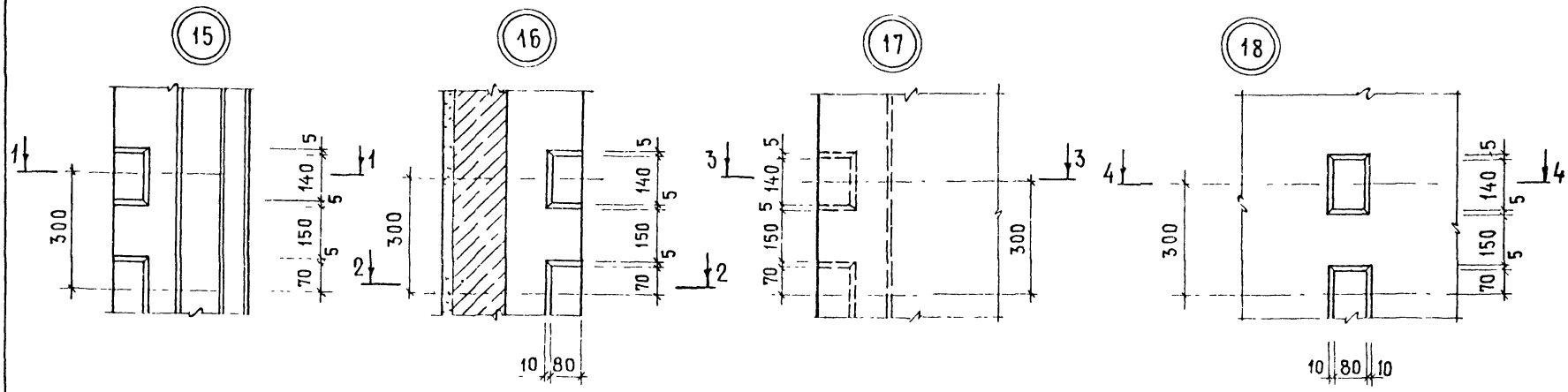

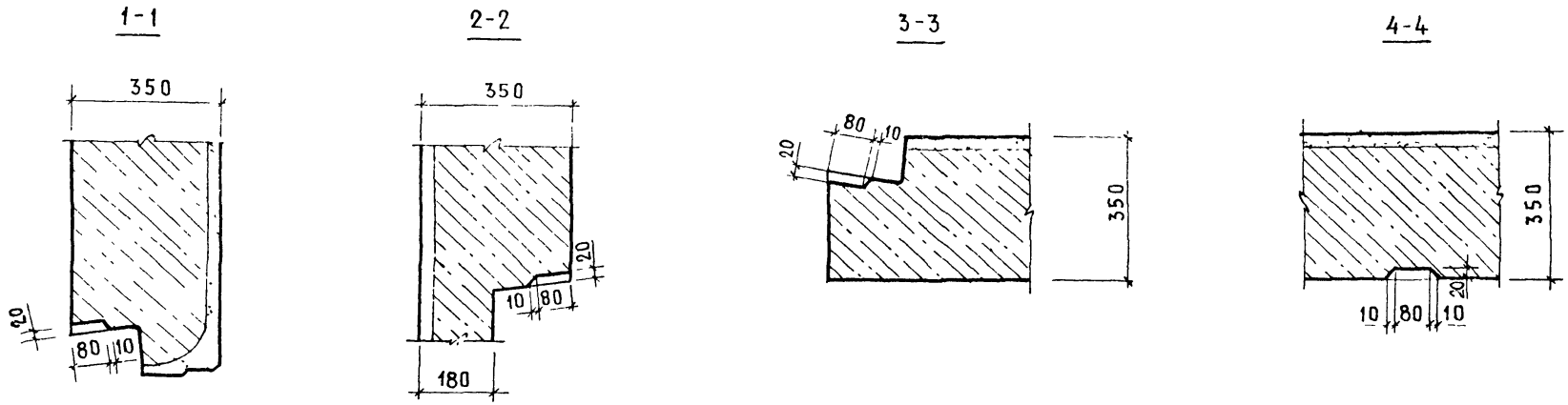

Н контр	Волкова		
Нач отд	Росинский		
Гл кон отд	Пальман		
ГИП	Герман		
Вед инж	Шатинская		
Ст инж	Рутто		

1.138.1-17.1 00 000 Д17

Узел 15.18

Стадия	Лист	Листов
Р		1

ЦНИИЭП жилища

Инв. № подл. | Подпись и дата | Взам. инв. №

19

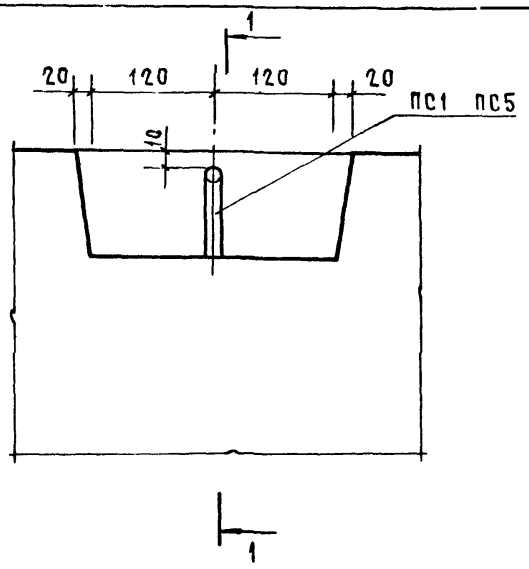

20

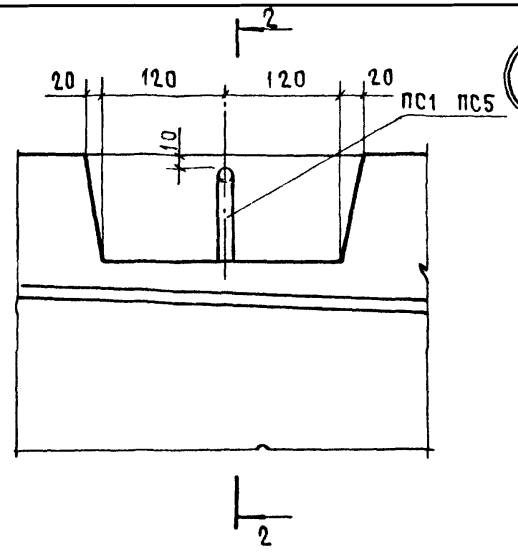

21

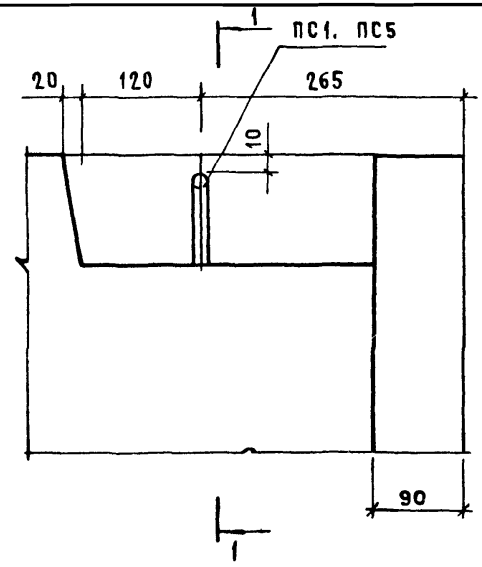

1 - 1

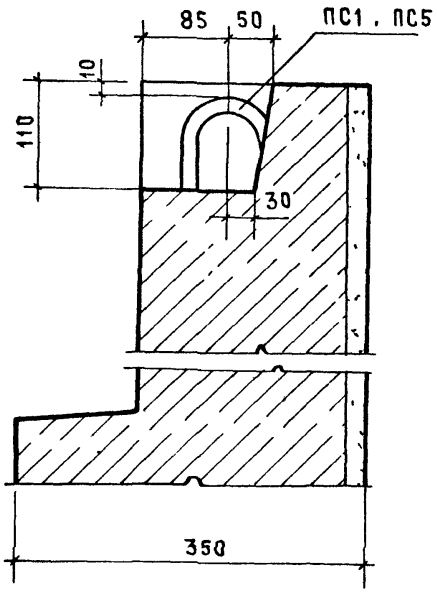

2 - 2

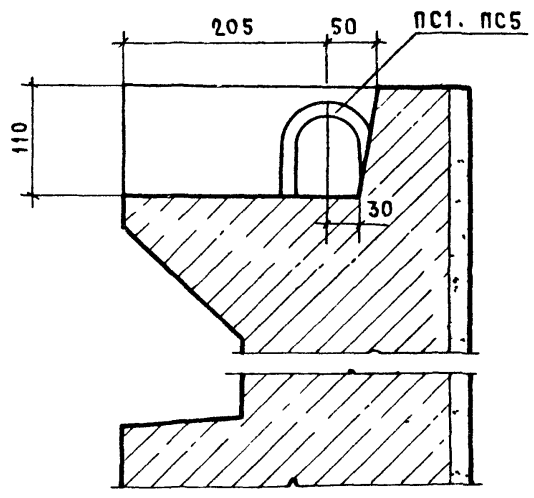

Н контр	Волкова		
Нач отд	Росинский		
Гл кон отд	Пальман		
Гип	Герман		
Вед инж	Шатинская		

1 138 1-17.1 00 000 д18

Узел 19 .. 21

Стадия	Лист	Листов
Р		1

ЦНИИЭПжилища

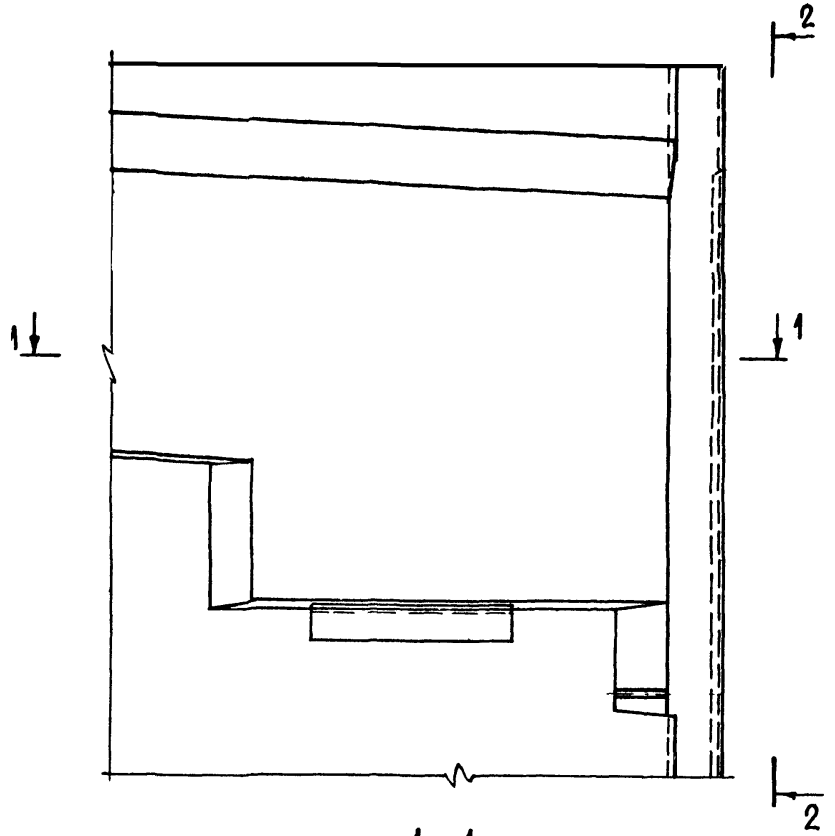

1 – 1

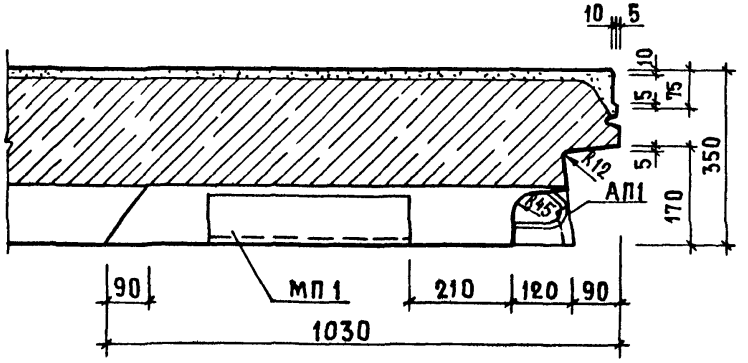

2 - 2

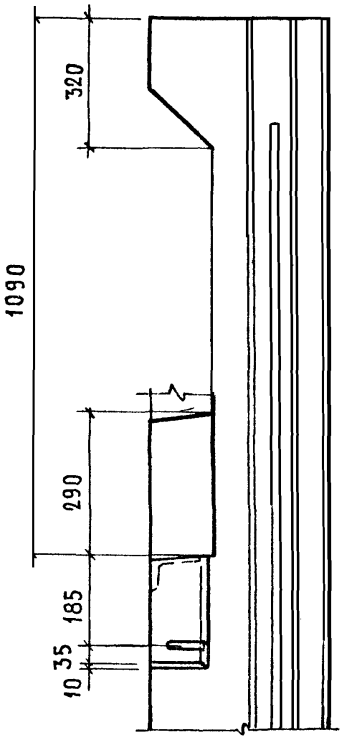

Н контр	Волкова		
Нач отд	Росинский		
Гл конс отд	Пальман		
ГИП	Герман		
Рук гр	Гиберман		

1.138.1-17.1 00 000 Д19

Узел 22

Стадия	Лист	Листов
Р		1

ЦНИИЭП жилища

Инв № подл | Подпись и дата | Взам. инв. №

Рис.1

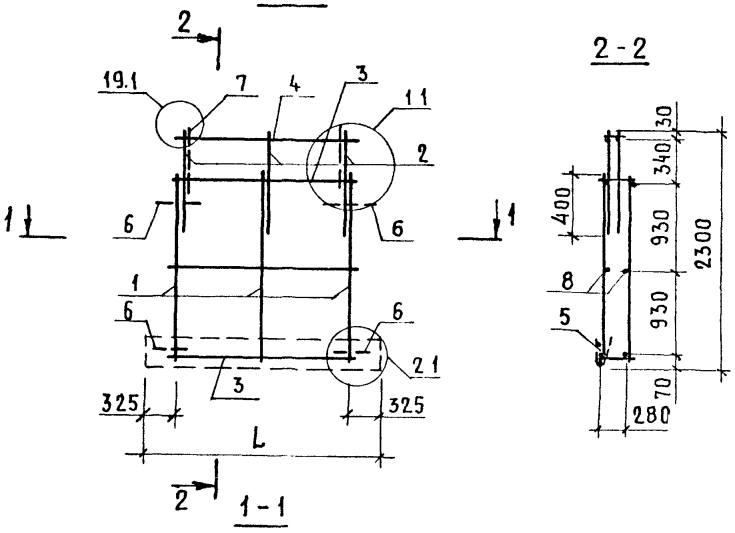

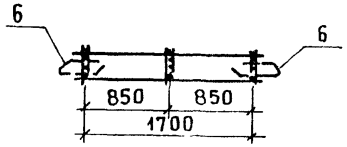

Рис.2

ОСТАЛЬНОЕ-СМ. РИС 1

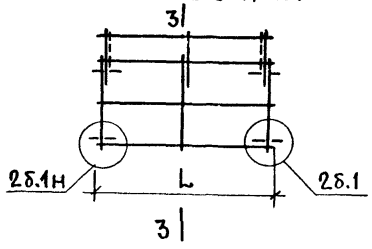

3-3

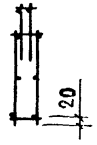

Обозначение	Марка	Рис	L, мм	Масса, кг
1.138.1-17.1 01100	КП 1.1-24	1	2350	15,9
-01	КП 1.1-24б	2	1750	14,2

Формат	Зона	Поз	Обозначение	Наименование	Кол на испол. –	Кол на испол. 01	Примечание
				Документация			
А3			1.138.1-17.1 00000 Д21	Узел 11	Х	Х	
			1.138.1-17.1 00000 Д22	Узел 21	Х		
			1.138.1-17.1 00000 Д23	Узел 281		Х	
			1.138.1-17.1 00000 Д37	Узел 191; 201	Х	Х	
				Сборочные единицы			
				Каркас плоский			
А3		1	1.138.1-17.1 00 010	КР1	3	3	
		2	1.138.1-17.1 00 020	КР21	3	3	
		3	1.138.1-17.1 00 030-06	КР37	2	2	
		4	1.138.1-17.1 00 040-06	КР57	1	1	
		5	1.138.1-17.1 00 060-08	КР109	1		
				Детали			
А4		6	1.138.1-17.1 00 001	Стержень гнутый АП1	4	4	
		7	1.138.1-17.1 00 002-02	Петля строповочная ПС3	2	2	
БЧ		8	1.138.1-17.1 00 003-09	ф4 ВрI, ГОСТ 6727-80, ℓ=1750	2	2	0,16 кг

Н.контр	Волкова	
Нач.отд.	Росинский	
Гл.конс.отд.	Пальман	
ГИП	Герман	
Вед.инж.	Шатинская	
Ст.техн.	Никулочкина	

1.138.1-17.1 01100

Каркас пространственный (КП 1.1-24; КП 1.1-24б)

Стадия	Масса	Масштаб
Р	см.табл.	1:50
Лист	Листов 1	

ЦНИИЭП жилища

Инв. № подл	Подпись и дата	Взам инв №

Формат	Зона	Поз	Обозначение	Наименование	Кол на исполн 1.138.1-17.1 02 100- —	01	02	03	04	05	06	07			Примечание
				Документация											
А3			1.138 1-17.1 02 100 СБ	Сборочный чертеж	×	×	×	×	×	×	×	×			
			1.138.1-17.1 00 000Д21	Узел 1.1	×	×	×		×	×	×				
			1.138.1-17.1 00 000Д22	Узел 2.1	×	×	×								
			1.138.1-17.1 00 000Д23	Узел 2Б.1					×	×	×				
			1.138.1-17.1 00 000Д27	Узел 7.1		×	×	×		×	×	×			
			1.138.1-17.1 00 000Д28	Узел 8.1		×	×	×							
			1.138.1-17.1 00 000Д29	Узел 8Б.1						×	×	×			
			1.138.1-17.1 00000Д37	Узел 19.1, 20.1	×	×	×	×	×	×	×	×			

Н контр	Волкова	
Нач отд	Росинский	
Гл кон отд	Пальман	
Гип	Герман	
Зед инж	Шатинская	
Ст техн	Никулочкина	

1.138.1-17.1 02100

Каркас пространственный (КП 1.1-30 ... КП 33-30б)

Стадия	Лист	Листов
Р	1	2

ЦНИИЭП жилища

Формат А4

Инв. № подл	Подпись и дата	Взам инв №

Формат	Зона	Поз	Обозначение	Наименование	Кол. на исполн 1.138.1-17.1 02 100- —	01	02	03	04	05	06	07			Примечание
				Сборочные единицы											
				Каркас плоский											
А3		1	1.138.1-17.1 00 010	КР 1	4	4	4	4	4	4	4	4			
		2	1.138.1-17.1 00 020	КР 21	4	4	4	4	4	4	4	4			
		3	1.138.1-17.1 00 030 -08	КР 39	2	2	2	2	2	2	2	2			
		4	1.138.1-17.1 00 040 -08	КР 59	1	1	1	1	1	1	1	1			
		5	1.138.1-17.1 00 060 -12	КР 113	1										
А4		6	-09	КР 110		1	1								
		7	-07	КР 108				1							
				Детали											
А3		6	1.138.1-17.1 00 001	Стержень гнутый А11	4	4	4	4	4	4	4	4			
		7	1.138.1-17.1 00 002-02	Петля строповочная ПС 3	2	2	2	2	2	2	2	2			
БЧ		8	1.138.1-17.1 00 003-13	ф4 ВрI, ГОСТ 6727-80, ℓ=2350	2	2	2	2	2	2	2	2			0,22 кг

1.138.1-17.1 02 100

Лист 2

Формат А4

Рис. 1

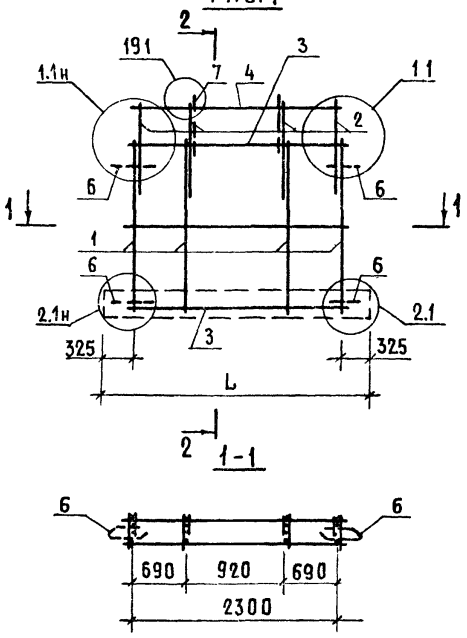

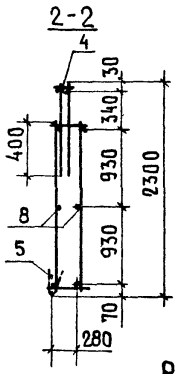

Рис. 2

Остальное-см. рис.1

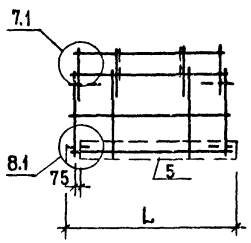

Рис. 3

Остальное-см. рис.1

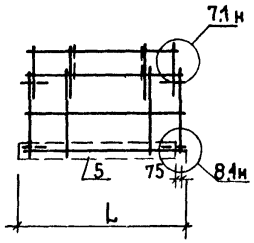

Рис. 4

Остальное-см. рис.1.

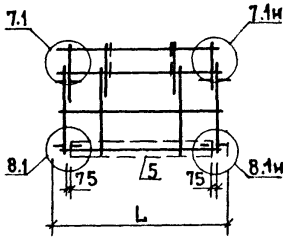

Рис. 5

Остальное-см. рис.1

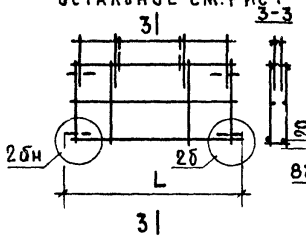

Рис. 6

Остальное-см. рис.1

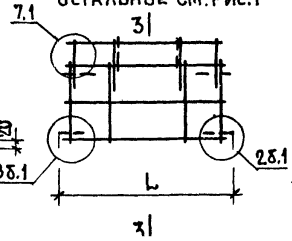

Рис. 7

Остальное-см. рис.1

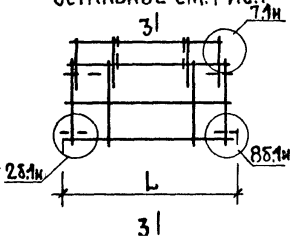

Рис. 8

Остальное-см. рис.1

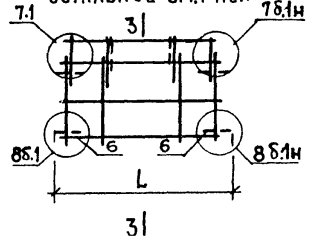

Обозначение	Марка	Рис.	L, мм	Масса, кг
1.138.1-17.1 02100	КП 1.1-30	1	2950	18,9
-01	КП 1.3-30	2	2650	18,6
-02	КП 3.1-30	3		
-03	КП 3.3-30	4	2350	18,4
-04	КП 1.1-30б	5		16,5
-05	КП 1.3-30б	6		
-06	КП 3.1-30б	7		
-07	КП 3.3-30б	8		

Н.контр	Волкова	
Нач.отд	Росинский	
Гл.констр.	Пальман	
ГИП	Герман	
Вед.инж	Шатинская	
Ст.техн.	Никулочкина	

1.138.1-17.1 02100 СБ

Каркас пространственный (КП 1.1-30 ... КП 3.3-30б) Сборочный чертеж

Стадия	Масса	Масштаб
Р	см.табл.	1:50
Лист	Листов 1	

ЦНИИЭП жилища

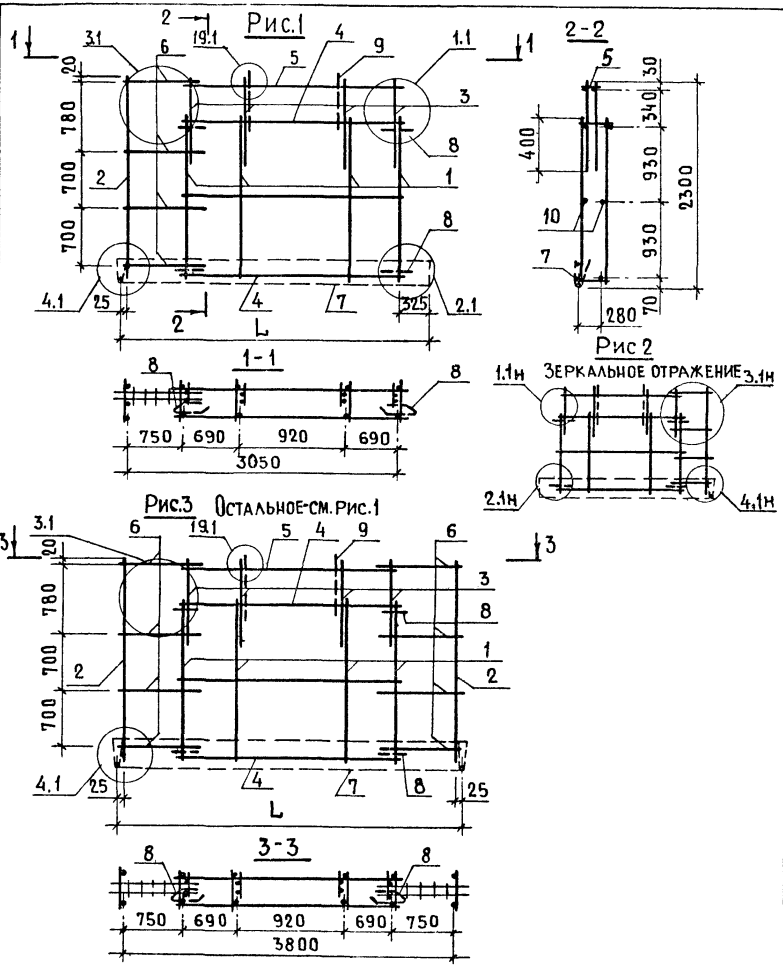

Обозначение	Марка	Рис.	L, мм	Масса, кг
1.138.1-17.1 03100	КП 1.2-30	1	3400	25,6
-01	КП 2.1-30	2		
-02	КП 2.2-30	3	3850	30,6

Формат	Зона	Поз.	Обозначение	Наименование	Кол на испол 1.138.1-17.1 03100 —	01	02	Примечание
				Документация				
А3			1.138.1-17.1 00000 Д21	Узел 1.1	×	×		
			1.138.1-17.1 00000 Д22	Узел 2.1	×	×		
			1.138.1-17.1 00000 Д24	Узел 3.1	×	×	×	
			1.138.1-17.1 00000 Д25	Узел 4.1	×	×	×	
			1.138.1-17.1 00000 Д37	Узел 19.1; 20.1	×	×	×	
				Сборочные единицы				
				Каркас плоский				
А3		1	1.138.1-17.1 00 010	КР 1	4	4	4	
		2	1.138.1-17.1 00 020	КР 10	1	1	2	
		3	-02	КР 21	4	4	4	
		4	1.138.1-17.1 00 030-09	КР 39	2	2	2	
		5	1.138.1-17.1 00 040-09	КР 59	1	1	1	
		6	1.138.1-17.1 00 050-01	КР 82	4	4	8	
		7	1.138.1-17.1 00 060-17	КР 118	1	1		
			-22	КР 123			1	
				Детали				
		8	1.138.1-17.1 00 001	Стержень гнутый АП1	4	4	4	
		9	1.138.1-17.1 00 002-03	Петля строповочная ПС4	2	2	2	
БЧ		10	1.138.1-17.1 00 003-13	ф4 Вр I, ГОСТ 6727-80, ℓ=2350	2	2	2	0,22 кг

Н. контр	Волкова	
Нач. отд	Росинский	
Гл. констр	Пальман	
ГИП	Лерман	
Вед. инж.	Шаинская	
Ст. техн	Цикулочкина	

1.138.1-17.1 03100

Каркас пространственный (КП 1.2-30...КП 2.2-30)

Стадия	Масса	Масштаб
Р	См. табл.	1:50
Лист	Листов 1	

ЦНИИЭП жилищ...

Инв. № подл. | Подпись и дата | Взам. инв. №

Формат	Зона	Поз	Обозначение	Наименование	Кол. на испол 1.138.1-17.1 04 100- —	01	02	03	04	05	06	07			Примечание
				Документация											
А3			1.138.1-17.1 04 100 СБ	Сборочный чертеж	×	×	×	×	×	×	×	×			
			1.138.1-17.1 00 000Д21	Узел 1.1	×	×	×		×	×	×				
			1.138.1-17.1 00 000Д22	Узел 2.1	×	×	×								
			1.138.1-17.1 00000Д23	Узел 2Б1					×	×	×				
			1.138.1-17.1 00 000Д27	Узел 7.1		×	×	×		×	×	×			
			1.138.1-17.1 00 000Д28	Узел 8.1		×	×	×							
			1 138.1-17.1 00 000 Д29	Узел 8Б1						×	×	×			
			1.138.1-17.1 00 000Д37	Узел 191, 201	×	×	×	×		×	×	×			

Н контр	Волкова		1.138.1-17.1 04 100
Нач отд	Росинский		Каркас пространственный (КП 11-36... КП3.3-368)
Гконотд	Пальман		Стадия: Р; Лист: 1; Листов: 2
Гип	Герман		ЦНИИЭП жилища
Зед инж	Шатинская		
Ст техн	Никулочкина		

Формат А4

Инв № подл	Подпись и дата	Взам инв №

Формат	Зона	Поз	Обозначение	Наименование	Кол на испол 1.138.1-17.1 04 100- —	01	02	03	04	05	06	07			Примечание
				Сборочные единицы											
				Каркас плоский											
А3		1	1 1381-17.1 00 010	КР1	4	4	4	4	4	4	4	4			
		2	1.138.1-17.1 00 020	КР21	4	4	4	4	4	4	4	4			
		3	1.138.1-17.1 00 030-09	КР40	2	2	2	2	2	2	2	2			
		4	1.138.1-17.1 00 040-09	КР60	1	1	1	1	1	1	1	1			
		5	1.138.1-17.1 00 060-15	КР116	1										
			-13	КР114		1	1								
			-11	КР112				1							
				Детали											
А4		6	1.138 1-17.1 00 001	Стержень гнутый АП1	4	4	4	4	4	4	4	4			
		7	1.138 1-17.1 00 002-03	Петля строповочная ПС4	2	2	2	2	2	2	2	2			
Б4		8	1.138.1-17.1 00 003-17	ф48 PI, ГОСТ 6727-80, С-2950	2	2	2	2	2	2	2	2			0,27 кг

Рис 1

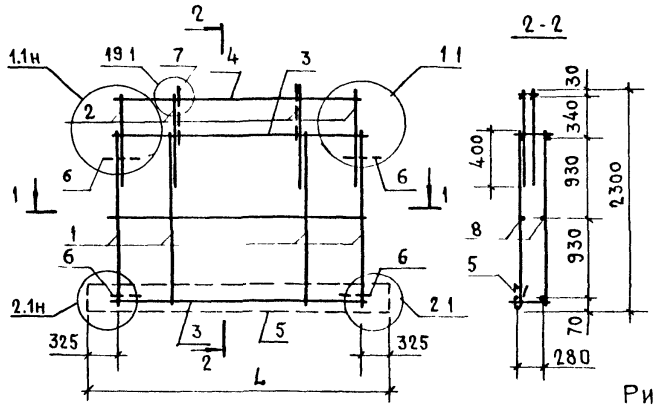

2-2

Рис 2

Остальное-см Рис 1

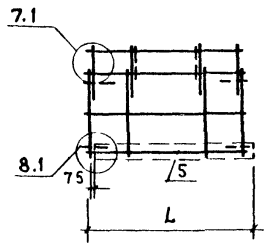

Рис 3

Остальное-см Рис 1

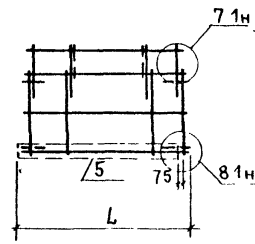

Рис 4

Остальное-см Рис 1

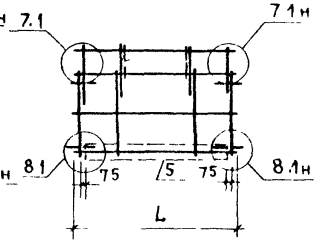

1-1

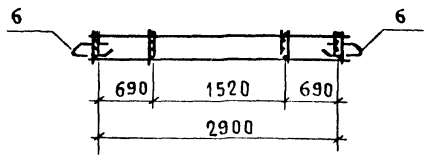

Рис 5

Остальное-см Рис 1

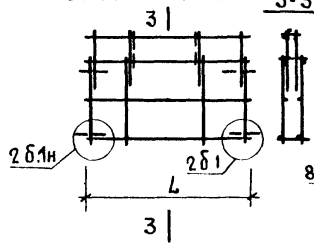

Рис.6

Остальное-см Рис 1

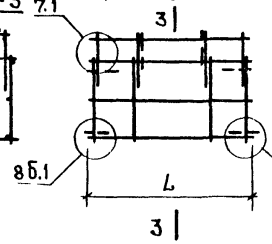

Рис 7

Остальное-см Рис 1

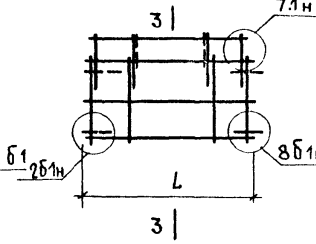

Рис 8

Остальное-см Рис 1

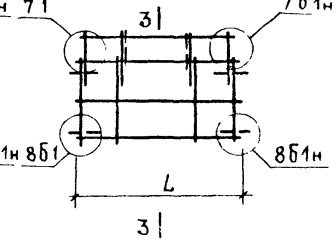

Обозначение	Марка	Рис	L, мм	Масса, кг
1.138.1-17.1 04100	КП11-36	1	3550	21,8
-01	КП13-36	2	3250	21,5
-02	КП31-36	3		
-03	КП33-36	4	2950	21,2
-04	КП11-36б	5		19,1
-05	КП13-36б	6		
-06	КП31-36б	7		
-07	КП33-36б	8		

Н контр	Волкова	
Нач отд	Росинский	
Гл кон отд	Пальман	
Гип	Герман	
Вед инж	Шатинская	
Ст техн	Никлочкина	

1.138.1-17.1 04100 СБ

Каркас пространственный (КП1.1-36 ... КП33-36б) сборочный чертеж

Стадия	Масса	Масштаб
Р	см табл	1:50
Лист	Листов 1	

ЦНИИЭП жилища

Инв № подл | Подпись и дата | Взам инв №

Рис 1

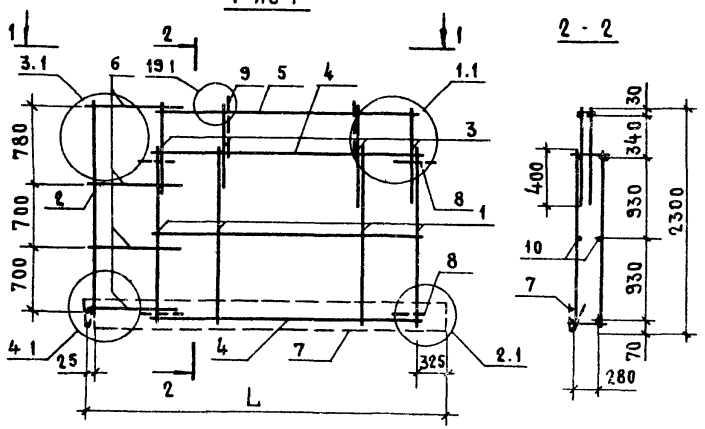

2 - 2

1 - 1

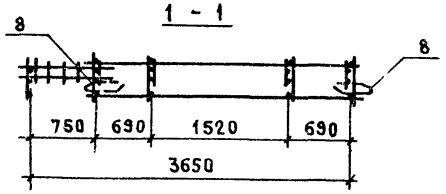

Рис 2 -
ЗЕРКАЛЬНОЕ ОТРАЖЕНИЕ

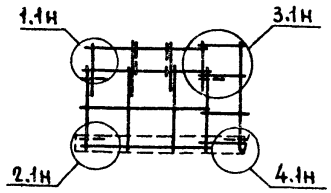

Рис.3
Остальное-см.Рис 1

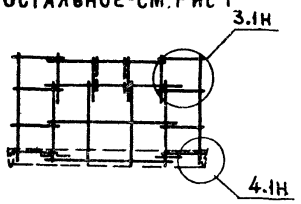

Обозначение	Марка	Рис	L, мм	Масса, кг
1.138.1-17.1 05100	КП 1.2-36	1	4000	27,0
-01	КП 2.1-36	2		
-02	КП 2.2-36	3	4450	33,6

Формат	Зона	Поз.	Обозначение	Наименование	Кол. на испол 1.138.1-17.1 05100 —	01	02	Примечание
				Документация				
А3			1.138.1-17.1 00 000Д21	Узел 1.1	×	×	×	
			1.138.1-17.1 00 000Д22	Узел 2.1	×	×	×	
			1.138.1-17.1 00 000Д24	Узел 3.1	×	×	×	
			1.138.1-17.1 00 000Д25	Узел 4.1	×	×	×	
			1.138.1-17.1 00 000Д37	Узел 19.1; 20.1	×	×	×	
				Сборочные единицы				
				Каркас плоский				
А3		1	1.138.1-17.1 00 010	КР1	4	4	4	
		2	1.138.1-17.1 00 020	КР10	1	1	2	
		3	-02	КР21	4	4	4	
		4	1.138.1-17.1 00 030 -09	КР40	2	2	2	
		5	1.138.1-17.1 00 040 -09	КР60	1	1	1	
		6	1.138.1-17.1 00 050 -01	КР80	4	4	8	
		7	1.138.1-17.1 00 060 -21	КР122	1	1		
			-24	КР125			1	
				Детали				
А4		8	1.138.1-17.1 00 001	Стержень гнутый АП1	4	4	4	
		9	1.138.1-17.1 00 002 -03	Петля строповочная ПС4	2	2		
			-04	ПС5			2	
Б4		10	1.138.1-17.1 00003 - 17	ф4 Вр I, ГОСТ 6727-80, l=2950	2	2	2	0,27 кг

Н.контр	Волкова	
Нач.отд.	Росинский	
Гл.конс.отд.	Пальман	
Гип	Герман	
Вед.инж.	Шатинская	
Ст.техн	Никулочкина	

1.138.1-17.1 05100

Каркас пространственный (КП1.2-36 ... КП2.2-36)

Стадия	Масса	Масштаб
Р		1:50
Лист		Листов 1

ЦНИИЭП жилища

Формат	Зона	Поз.	Обозначение	Наименование	Кол. на исполн. 1.138.1-17.1 06 100- —	01	02	03	Примечание
				Документация					
А3			1.138.1-17.1 06 100 СБ	Сборочный чертеж	×	×	×	×	
			1.138.1-17.1 00 000Д21	Узел 1.1	×	×	×	×	
			1.138.1-17.1 00 000Д22	Узел 2 1	×		×	×	
			1.138.1-17.1 00 000Д23	Узел 2б.1		×	×	×	
			1.138.1-17.1 00 000Д37	Узел 19.1; 20.1	×	×	×	×	
				Сборочные единицы					
				Каркас плоский					
А3		1	1.138.1-17.1 00 010	КР1	8	8	8	8	
		2	1.138.1-17.1 00 020	КР 21	8	8	8	8	

Н контр	Волкова	
Нач отд	Росинский	
Гл.кон.отд	Пальман	
Гип	Герман	
Вед инж	Шатинская	
Ст.техн	Никулочкина	

1.138.1-17.1 06 100

Каркас пространственный (КП 1.1-60... КП 1.1-60-1л)

Стадия	Лист	Листов
Р	1	2

ЦНИИЭП жилища

Формат А4

Инв. № подл.	Подпись и дата	Взам. инв. №

Формат	Зона	Поз.	Обозначение	Наименование	Кол. на исполн. 1.138.1-17.1 06 100- —	01	02	03	Примечание
А3		3	1.138.1-17.1 00 030-14	КР 45	2	2	2	2	
		4	1.138.1-17.1 00 040-14	КР 65	1	1	1	1	
		5	1.138.1-17.1 00 060-30	КР 131	1				
			-12	КР 113			1	1	
				Детали					
А4		6	1.138.1-17.1 00 001	Стержень гнутый АП1	4	4	4	4	
		7	1.138.1-17.1 00 002-02	Петля строповочная ПС3	4	4	4	4	
Б4		8	1.138.1-17.1 00 003-57	ф48 PI, ГОСТ 6727-80, ℓ=5350	2	2	2	2	0,49 кг

Рис 1

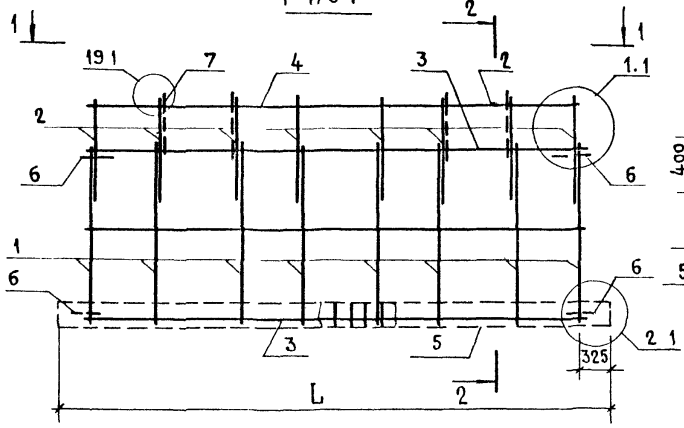

2-2

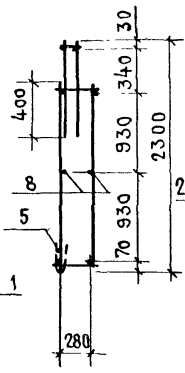

Рис.2

Остальное-см Рис 1

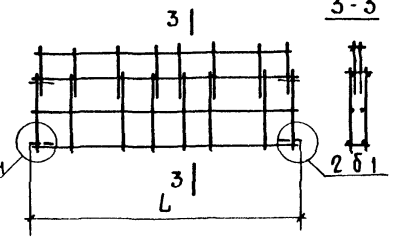

Рис 3

Остальное-см Рис 1

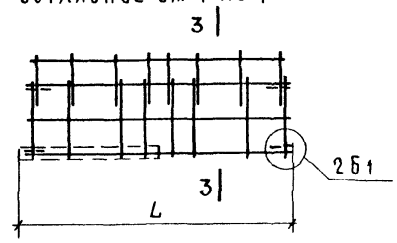

Рис 4

Остальное-см Рис 1

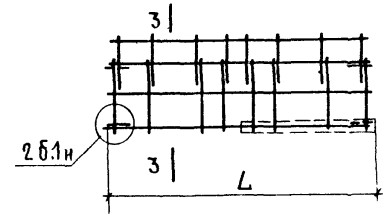

1-1

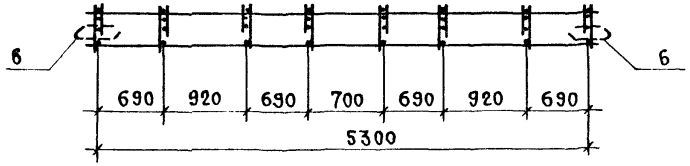

Обозначение	Марка	Рис	L, мм	Масса, кг
1 138 1-17.1 06 100	КП 11-60	1	5950	37,1
-01	КП 11-60 б	2	5350	32,6
-02	КП 11-60-1	3	5650	34,8
-03	КП 11-60-1л	4		

Н контр	Волкова	
Нач отд	Росинский	
Гл конс отд	Пальман	
Гип	Герман	
Вед инж	Шатинская	
Ст техн	Никулочкина	

1 138 1-17.1 06 100 СБ

Каркас пространственный (КП 11-60 КП 11-60-1л) Сборочный чертеж

Стадия	Масса	Масштаб
Р	смтабл	1:50
Лист	Листов 1	

ЦНИИЭП жилища

Инв. № подл	Подпись и дата	Взам инв. №

Формат	Зона	Поз	Обозначение	Наименование	Кол. на испол. 1.138.1-17.1 07 100- —	01	Примечание
				Документация			
А3			1.138.1-17.1 07 100 СБ	Сборочный чертеж	×	×	
			1.138.1-17.1 00 000 Д21	Узел 1.1	×	×	
			1.138.1-17.1 00 000 Д22	Узел 2.1	×	×	
			1.138.1-17.1 00 000 Д24	Узел 3.1	×	×	
			1.138.1-17.1 00 000 Д25	Узел 4.1	×	×	
			1.138.1-17.1 00 000 Д37	Узел 19.1; 20.1	×	×	

Н. контр.	Волкова	
Нач. отд.	Росинский	
Гл. кон. отд.	Пальман	
Гип	Герман	
Вед. инж.	Шатинская	
Ст. техн.	Никулочкина	

1.138.1-17.1 07 100

Каркас пространственный (КП 1.2-60, КП 2.1-60)

Стадия	Лист	Листов
Р	1	2

ЦНИИЭП жилища

Формат А4

Инв. № подл	Подпись и дата	Взам инв. №

Формат	Зона	Поз	Обозначение	Наименование	Кол. на испол. 1.138.1-17.1 07 100- —	01	Примечание
А3				Сборочные единицы			
				Каркас плоский			
А3		1	1.138.1-17.1 00 010	КР1	8	8	
		2	1.138.1-17.1 00 020	КР1б	1	1	
		3	-02	КР21	8	8	
		4	1.138.1-17.1 00 030-14	КР45	2	2	
		5	1.138.1-17.1 00 040-14	КР65	1	1	
		6	1.138.1-17.1 00 050-01	КР82	4	4	
		7	1.138.1-17.1 00 060-39	КР138	1	1	
				Детали			
А4		8	1.138.1-17.1 00 001	Стержень гнутый АП1	4	4	
		9	1.138.1-17.1 00 002-03	Петля строповочная ПС4	4	4	
Б4		10	1.138.1-17.1 00 003-57	ф4 ВрI, ГОСТ 6727-80, ℓ=5350	2	2	0,49 кг

Рис.1

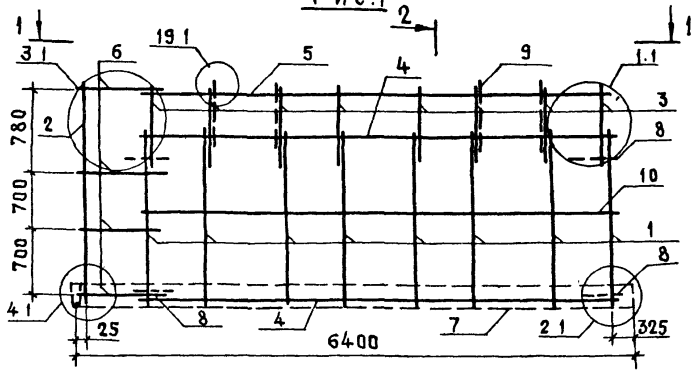

2-2

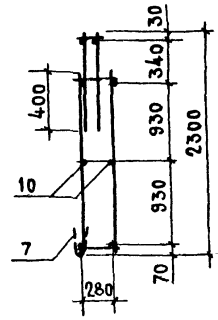

Рис.2 – зеркальное отражение

Остальное-см. Рис.1

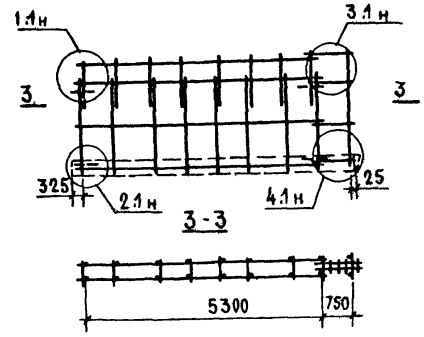

1-1

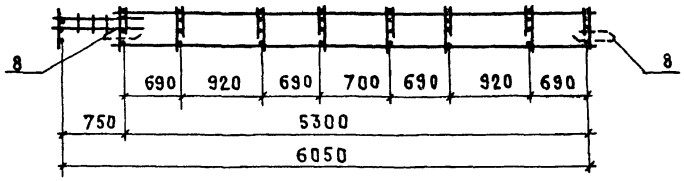

Обозначение	Марка	Рис.
1.138.1-17.1 07 100	КП1.2-60	1
-01	КП2.1-60	2

Н. контр.	Волкова	
Нач. отд.	Росинский	
Гл. кон. отд.	Пальман	
ГИП	Герман	
Вед. инж.	Шатинская	
Ст. техн.	Никулочкина	

1.138.1-17.1 07 100 СБ

Каркас пространственный (КП1.2-60; КП2.1-60)

Сборочный чертеж

Стадия	Масса	Масштаб
Р	45,1	1:50
Лист	Листов 1	

ЦНИИЭП жилища

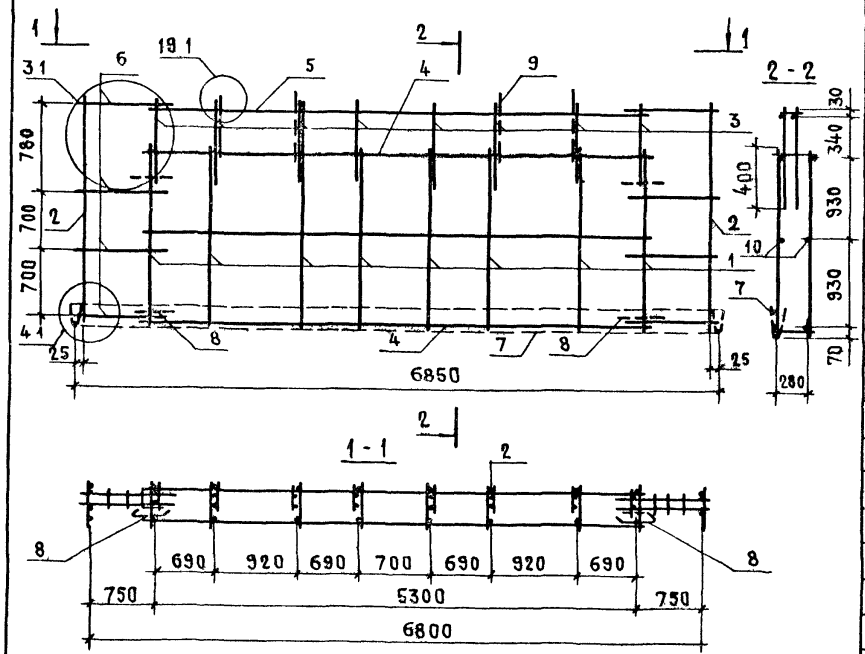

Формат	Зона	Поз	Обозначение	Наименование	Кол на испол 1 1381-17 1 08100				Примечание
					–				
				Документация					
А3			1 1381-17.1 00 000 Д24	Узел 31	×				
			1.138.1-17.1 00 000 Д25	Узел 41	×				
			1 1381-17.1 00 000 Д37	Узел 191; 20.1	×				
				Сборочные единицы					
				Каркас плоский					
А3		1	1 1381-17.1 00 010	КР1	8				
		2	1 138.1-17.1 00 020	КР10	2				
		3	–02	КР21	8				
		4	1 1381-17.1 00 030 –14	КР45	2				
		5	1 1381-17 1 00 040 –14	КР65	1				
		6	1.138.1-17 1 00 050 –01	КР82	8				
		7	1.138 1-17.1 00 060–43	КР144	1				
				Детали					
А4		8	1.138.1-17.1 00 001	Стержень гнутый АП1	4				
		9	1.138.1-17.1 00 002 - 03	Петля строповочная ПС4	4				
Бч		10	1.138.1-17.1 00 003 – 57	ф4 Вр I, ГОСТ 6727-80, ℓ=5350	2				0,49 кг

Обозначение	Марка
1 1381-17 1 08100	КП22-60

Взам инв №

Подпись и дата

Инв № подл

Н контр	Волкова	
Нач отд	Росинский	
Гл конс отд	Пальман	
ГИП	Герман	
Вед инж	Шатинская	
Ст техн	Никулочкина	

1.138.1-17.1 08100

Каркас пространственный КП22-60

Стадия	Масса	Масштаб
Р	50,3	1 50
Лист	Листов 1	

ЦНИИЭП жилища

Формат	Зона	Поз	Обозначение	Наименование	Кол на испол 1 138.1-17 1 09100- —	01	02	03	Примечание
				Документация					
А3			1.138 1-17 1 09 100 СБ	Сборочный чертеж	×	×	×	×	
			1.138.1-17.1 00 000 Д21	Узел 11	×	×	×	×	
			1 138 1-17.1 00 000 Д22	Узел 21	×			×	
			1.138.1-17.1 00 000 Д23	Узел 2Б1		×	×		
			1.138 1-17 1 00 000 Д27	Узел 7.1	×	×	×	×	
			1.138.1-17.1 00 000 Д28	Узел 81	×		×		
			1 138 1-17 1 00 000 Д29	Узел 8Б1		×		×	
			1.138 1-17 1 00 000 Д37	Узел 191, 201	×	×	×	×	

Н контр	Волкова		1 138 1-17 1 09 100
Нач отд	Росинский		
Гл кон отд	Пальман		Каркас пространственный (КП 1 3-60 КП 1 3-60-1)
Гип	Герман		Стадия Р, Лист 1, Листов 2
Вед инж	Шатинская		ЦНИИЭП жилища
Ст техн	Чикуочкина		

Инв № подл	Подпись и дата	Взам инв №

Формат	Зона	Поз	Обозначение	Наименование	Кол на испол 1 138 1-17.1 09 100- —	01	02	03	Примечание
				Сборочные единицы					
				Каркас плоский					
А3		1	1 138.1-17.1 00 010	КР1	8	8	8	8	
		2	1.138 1-17.1 00 020	КР21	8	8	8	8	
		3	1 138 1-17.1 00 030-14	КР45	2	2	2	2	
		4	1 138 1-17.1 00 040-14	КР65	1	1	1	1	
		5	1 138.1-17 1 00 060-27	КР128	1				
			-09	КР110			1		
			-12	КР113				1	
				Детали					
А4		6	1 138.1-17.1 00 001	Стержень гнутый АП1	4	4	4	4	
		7	1.138.1-17.1 00 002-02	Петля строповочная ПС3	4	4	4	4	
БЧ		8	1 138 1-17.1 00 003-57	ф4 ВРI, ГОСТ 6727-80, Р=5350	2	2	2	2	0,49 кг

Рис 1

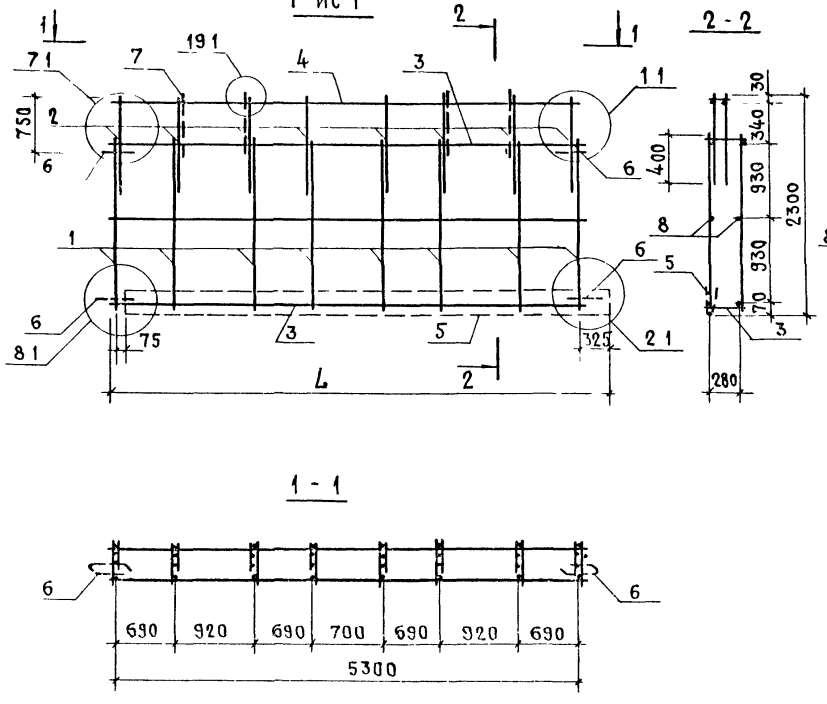

Рис 2

Остальное-см рис 1

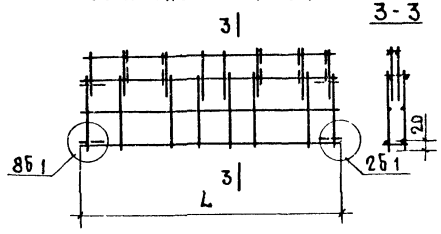

Рис 3

Остальное-см рис 1

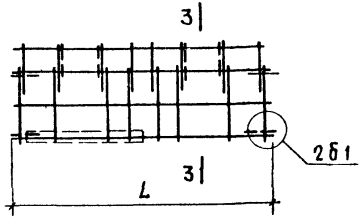

Рис 4

Остальное-см рис 1

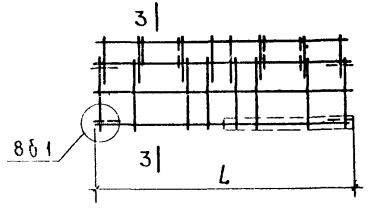

1-1

Обозначение	Марка	Рис	L, мм	Масса, кг
1 1381-17.1 09100	КП13-60	1	5650	36,9
-01	КП13-60Б	2	5350	32,6
-02	КП13-60-1	3		34,5
-03	КП13-60-1А	4	5650	34,8

Н контр	Волкова	
Нач отд	Росинский	
Гл инж	Пальман	
Гип	Герман	
Ведущ инж	Шапинская	
Ст техн	Никулочкина	

1 1381-17 1 09 100 СБ

Каркас пространственный (КП13-60 КП13-60-1А) Сборочный чертеж

Стадия	Масса	Масштаб
Р	см табл	1 50
Лист 1	Листов 1	

ЦНИИЭП жилища

Инв № подл | Подпись и дата | Взам инв №

Формат	Зона	Поз	Обозначение	Наименование	Кол. на испол 1.138.1-17.1 09 200- —	01	02	03	Примечание
				Документация					
А3			1.138.1-17.1 09 200 СБ	Сборочный чертеж	×	×	×	×	
			1.138.1-17.1 00 000 Д21	Узел 1.1	×	×	×	×	
			1.138.1-17.1 00 000 Д22	Узел 2.1	×		×		
			1.138.1-17.1 00 000 Д23	Узел 2Б.1		×		×	
			1.138.1-17.1 00 000 Д27	Узел 7.1	×	×	×	×	
			1.138.1-17.1 00 000 Д28	Узел 8.1	×			×	
			1.138.1-17.1 00 000 Д29	Узел 8Б.1		×	×		
			1.138.1-17.1 00 000 Д37	Узел 19.1; 20.1	×	×	×	×	

Н. контр	Волкова	
Нач. отд	Росинский	
Гл. констр. отд	Пальман	
ГИП	Герман	
Вед. инж	Шатинская	
Ст. техн.	Никулочкина	

1.138.1-17.1 09 200

Каркас пространственный (КП 3.1-60 ... КП 3.1-60-1л)

Стадия	Лист	Листов
Р	1	2

ЦНИИЭП жилища

Формат А4

Инв. № подл	Подпись и дата	Взам инв №

Формат	Зона	Поз	Обозначение	Наименование	Кол на испол. 1.138.1-17.1 09 200- —	01	02	03	Примечание
				Сборочные единицы					
				Каркас плоский					
А3		1	1.138.1-17.1 00 010	КР1	8	8	8	8	
		2	1.138.1-17.1 00 020	КР21	8	8	8	8	
		3	1.138.1-17.1 00 030-14	КР45	2	2	2	2	
		4	1.138.1-17.1 00 040-14	КР65	1	1	1	1	
		5	1.138.1-17.1 00 060-27	КР128	1				
			-12	КР113			1		
			-09	КР110				1	
				Детали					
А4		6	1.138.1-17.1 00 001	Стержень гнутый АП1	4	4	4	4	
		7	1.138.1-17.1 00 002-02	Петля строповочная ПС3	4	4	4	4	
Б4		8	1.138.1-17.1 00 003-57	ф48 РI, ГОСТ 6727-80, ℓ=5350	2	2	2	2	0,49 кг

Рис.1

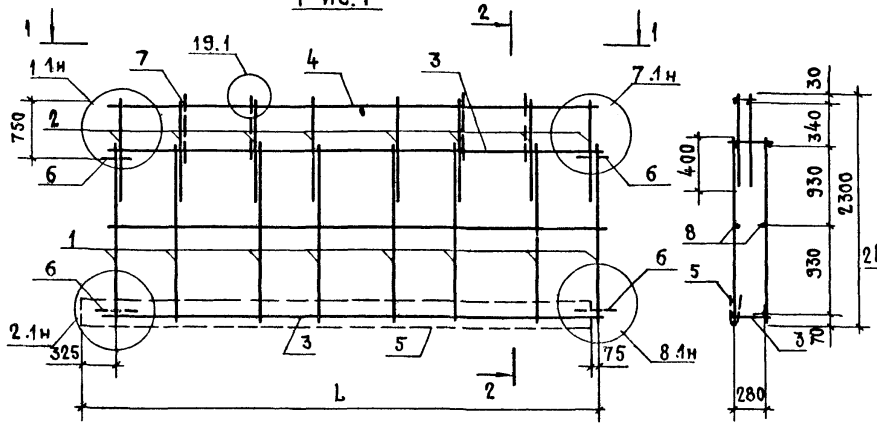

Рис 2

Остальное -см рис.1

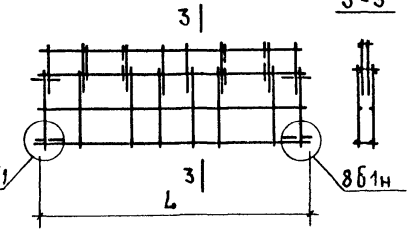

Рис 3

Остальное-см рис 1

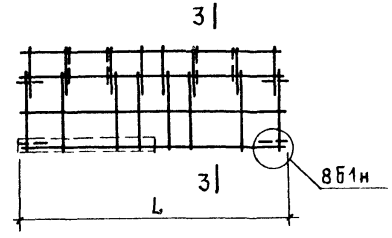

Рис 4

Остальное-см рис 1

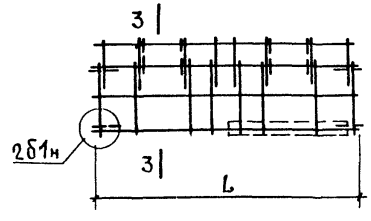

1-1

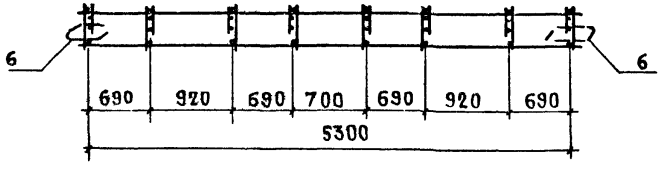

Обозначение	Марка	Рис.	L, мм	Масса, кг
1.138.1-17.1 09 200	КП31-60	1	5650	36,9
-01	КП31-60Б	2	5350	32,6
-02	КП31-60-1	3	5650	34,8
-03	КП3.1-60-1л	4	5350	34,5

Н контр	Волкова	
Нач отд	Росинский	
Гл кон отд	Пальман	
Гип	Герман	
Вед инж	Шатинская	
Ст техн	Никулочкина	

1.138.1-17.1 09 200 СБ

Каркас пространственный (КП31-60... КП31-60-1л)

Сборочный чертеж

Стадия	Масса	Масштаб
Р	см табл	1:50
Лист	Листов 1	

ЦНИИЭПжилища

Инв № подл | Подпись и дата | Взам инв №

Формат	Зона	Поз	Обозначение	Наименование	Кол на испол 1 138.1-17.1 10 100- —	01	02	03	Примечание
				Документация					
А3			1.138.1-17-1 10 100 СБ	Сборочный чертеж	×	×	×	×	
			1.138.1-17.1 00 000 Д27	Узел 7 1	×	×	×	×	
			1.138.1-17.1 00 000 Д28	Узел 8 1	×		×	×	
			1.138.1-17.1 00 000 Д29	Узел 8б.1		×	×	×	
			1.138.1-17.1 00 000 Д37	Узел 19.1; 20.1	×	×	×	×	
				Сборочные единицы					
				Каркас плоский					
А3		1	1.138.1-17.1 00 010	КР1	8	8	8	8	

Н контр	Волкова		1.138.1-17.1 10 100
Нач отд	Российский		Каркас пространственный (КП3.3-60... КП3.3-60-1А)
Гл конструктор отд	Пальман		Стадия: Р; Лист: 1; Листов: 2
Гип	Герман		ЦНИИЭП жилища
Вед инж	Шатинская		
Ст техн	Никулочкина		

Форматал

Инв № подл | Подпись и дата | Взам инв №

Формат	Зона	Поз	Обозначение	Наименование	Кол на испол 1 138.1-17.1 10 100 —	01	02	03	Примечание
		2	1.138.1-17.1 00 020	КР21	8	8	8	8	
		3	1.138.1-17.1 00 030-14	КР45	2	2	2	2	
		4	1.138.1-17.1 00 040-14	КР65	1	1	1	1	
		5	1.138.1-17.1 00 060-25	КР126	1				
			-09	КР110			1	1	
				Детали					
А4		6	1.138.1-17.1 00 001	Стержень гнутый АП1	4	4	4	4	
		7	1.138.1-17.1 00 002-02	Петля строповочная ПС3	4	4	4	4	
Б4		8	1.138.1-17.1 00 003-57	ф48 РI, ГОСТ 6727-80, ℓ=5350	2	2	2	2	0,49 кг

Рис.1

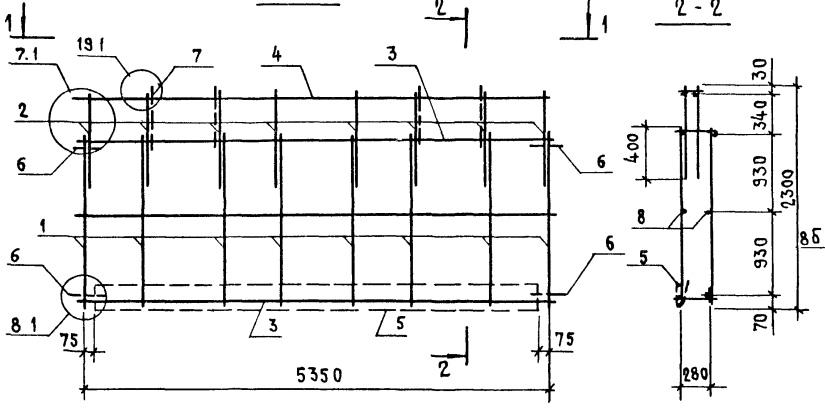

Рис 2

Остальное-см рис.1

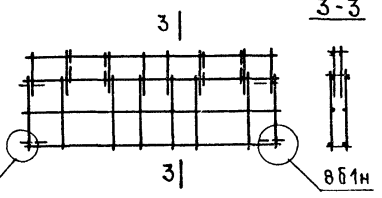

Рис 3

Остальное-см рис 1

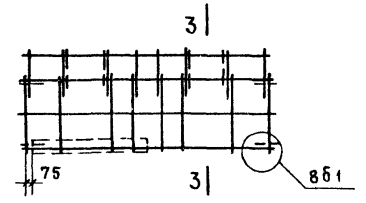

Рис 4

Остальное-см рис 1

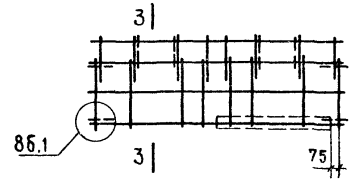

1-1

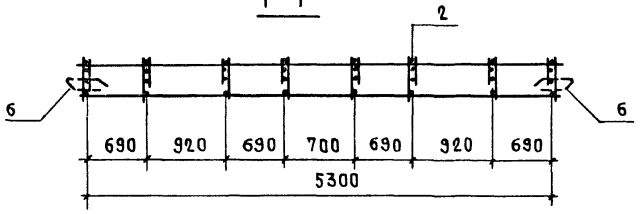

Обозначение	Марка	Рис	Масса, кг
1.138.1-17.1 10 100	КП3.3-60	1	36,5
—01	КП3.3-60б	2	32,6
—02	КП3.3-60-1	3	34,5
—03	КП3.3-60-1л	4	

Н контр	Волкова	
Нач отд	Росинский	
Гл конотд	Пальман	
Гип	Герман	
Вед инж	Шатинская	
Ст техн	Никулочкина	

1.138.1-17.1 10 100 СБ

Каркас пространственный (КП3.3-60...КП3.3-60-1Л)

Сборочный чертеж

Стадия	Масса	Масштаб
Р	см табл	1:50
Лист	Листов 1	

ЦНИИЭП жилища

Взам инв. № | Подпись и дата | Инв. № подл.

Формат	Зона	Поз	Обозначение	Наименование	Кол. на испол. 1.138.1-17.1 11 100- —	01	02	03	04	05	Примечание
				Документация							
А3			1.138.1-17.1 11 100 СБ	Сборочный чертеж	×	×	×	×	×	×	
			1.138.1-17.1 00 000 Д21	Узел 1.1	×	×	×	×	×	×	
			1.138.1-17.1 00 000 Д22	Узел 2.1	×		×	×	×	×	
			1.138.1-17.1 00 000 Д23	Узел 2б.1		×	×	×	×	×	
			1.138.1-17.1 00 000 Д37	Узел 19.1; 20.1	×	×	×	×	×	×	
				Сборочные единицы							
				Каркас плоский							
А3		1	1.138.1-17.1 00 010	КР1	8	8	8	8	8	8	
		2	1.138.1-17.1 00 020	КР21	8	8	8	8	8	8	

Н. контр. Волкова	1.138.1-17.1 11 100		
Нач. отд. Российский	Каркас пространственный (КП1.1-66 .. КП1.1-66-2А)	Стадия	Лист	Листов
Конструктор Пальман		Р	1	2
ГИП Герман		ЦНИИЭП жилища		
Ведущ. инж. Цытинская				
Ст. техн. Никулычкина				

Формат А4

Инв. № подл. | Подпись и дата | Взам. инв. №

Формат	Зона	Поз	Обозначение	Наименование	Кол. на испол. 1.138.1-17.1 11 100- —	01	02	03	04	05	Примечание
А3		3	1.138.1-17.1 00-030-15	КР 46	2	2	2	2	2	2	
		4	1.138.1-17.1 00 040-15	КР 66	1	1	1	1	1	1	
		5	1.138.1-17.1 00 060-35	КР 136	1						
			-12	КР 113			1	1			
			-15	КР 116					1	1	
				Детали							
А4		6	1.138.1-17.1 00 001	Стержень гнутый АП1	4	4	4	4	4	4	
		7	1.138.1-17.1 00 002-03	Петля строповочная ПС4	4	4	4	4	4	4	
Б4		8	1.138.1-17.1 00 003-35	ф4 Bp I, ГОСТ 6727-80, ℓ=5950	2	2	2	2	2	2	0,55 кг

Рис 1

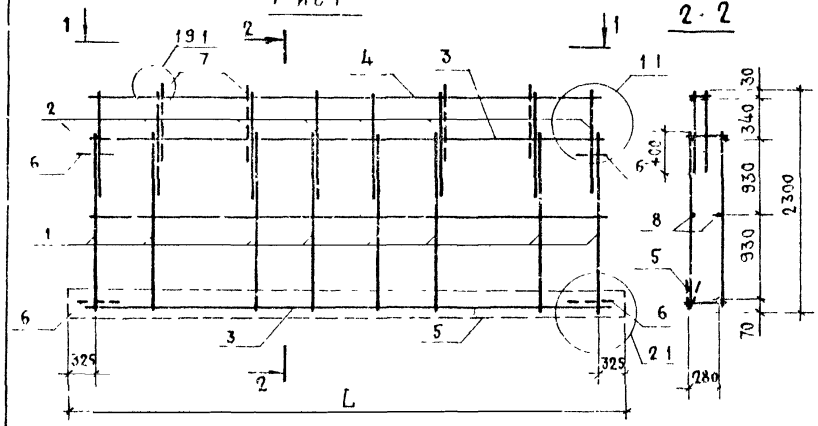

1 - 1

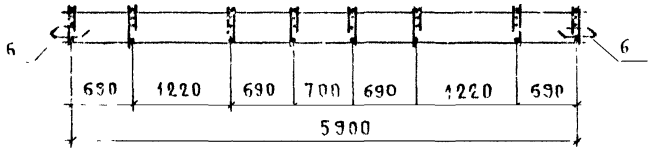

Рис 2

Остальное-см Рис 1

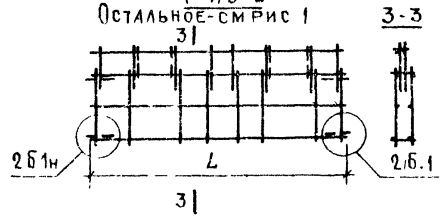

Рис 3

Остальное см рис 1

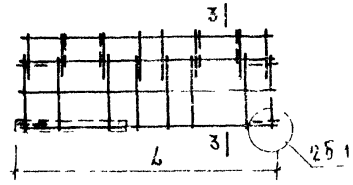

Рис 4

Остальное см рис 1

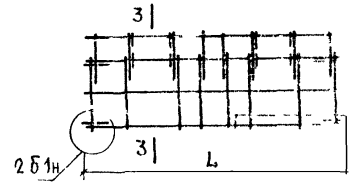

Рис 5

Остальное-см рис 1

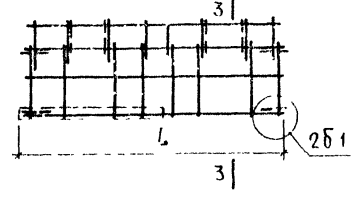

Рис 6

Остальное-см рис 1

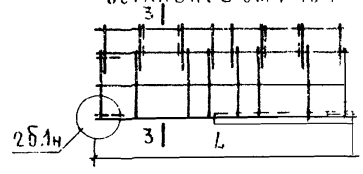

Обозначение	Марка	Рис	L, мм	Масса, кг
1.136.1-17.1 11100	КП11-66	1	6550	41,3
-01	КП11-66б	2	5950	36,3
-02	КП11-66-1	3	6250	38,6
-03	КП11-66-1А	4		
-04	КП11-66-2	5		39,0
-05	КП1.1 66-2А	6		

Н.контр	Волкова	
Нач.отд	Гисинский	
Гл.конс.отд	Пальман	
Гип	Герман	
Вед.инж	Шатинская	
Ст.техн	Никулочкина	

1.136.1-17.1 111000С

Каркас пространственный (КП1.1-66 ... КП1.1-66-2А)

Сборочный чертеж

Стадия	Лист	Листов
Р		

ЦНИИЭП

Инв.№ подл. | Подпись и дата | Взам.инв.№

Рис 1

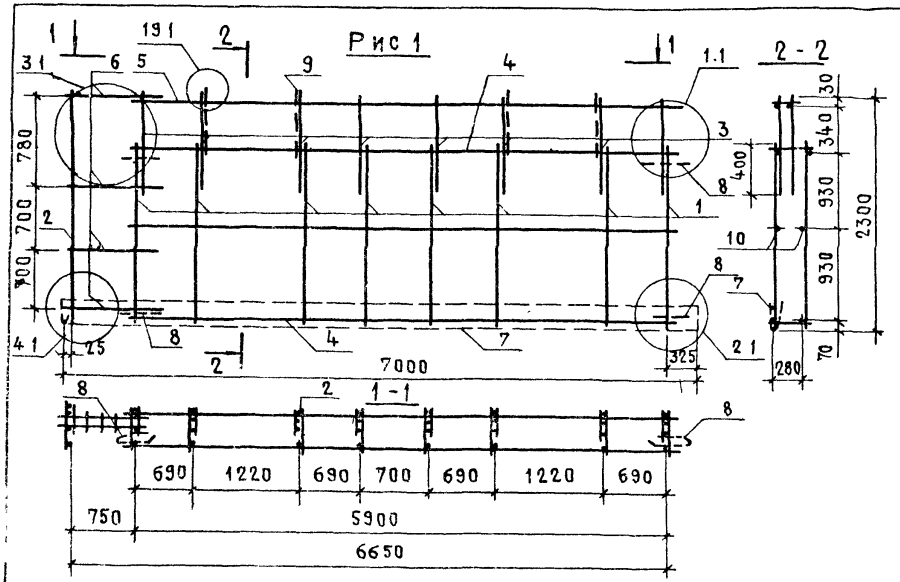

Рис 2 -

ЗЕРКАЛЬНОЕ ОТРАЖЕНИЕ

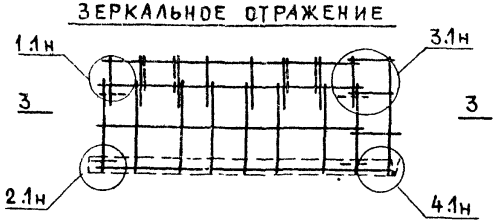

3-3

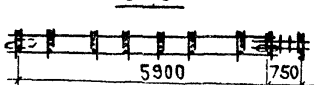

Формат	Зона	Поз	Обозначение	Наименование	кол. на исп. 11381-17.112100 —	кол. на исп. 11381-17.112100 01	Примечание
				Документация			
А3			1.138.1-17.1 00 000Д21	Узел 1.1	×	×	
			1.138.1-17.1 00 000Д22	Узел 2.1	×	×	
			1.138.1-17.1 00 000Д24	Узел 3.1	×	×	
			1.138.1-17.1 00 000Д25	Узел 4.1	×	×	
			1.138.1-17.1 00 000Д37	Узел 19.1; 20.1	×	×	
				Сборочные единицы			
				Каркас плоский			
А3		1	1.138.1-17.1 00 010	КР1	8	8	
		2	1.138.1-17.1 00 020	КР10	1	1	
		3	-02	КР21	8	8	
		4	1.138.1-17.1 00 030 -15	КР46	2	2	
		5	1.138.1-17.1 00 040 -15	КР66	1	1	
		6	1.138.1-17.1 00 050 -01	КР82	4	4	
		7	1.138.1-17.1 00 060 -42	КР143	1	1	
				Детали			
А4		8	1.138.1-17.1 00 001	Стержень гнутый АП1	4	4	
		9	1.138.1-17.1 00 002 -03	Петля строповочная ПС4	4	4	
Б4		10	1.138.1-17.1 00 003 -35	ф4 Вр I, ГОСТ 6727-80, С=5950	2	2	0,55 кг

Обозначение	Марка	Рис
1.138.1-17.1 12 100	КП 1.2-66	1
-01	КП 2.1-66	2

Н. контр.	Волкова	
Нач. отд.	Росинский	
Гл. конс. отд.	Пальман	
Гип	Герман	
Вед. инж.	Шатинская	
Ст. техн.	Никулочкина	

1.138.1-17.1 12 100

Каркас пространственный (КП 1.2-66; КП 2.1-66)

Стадия	Масса	Масштаб
Р	46,5	1:50
Лист	Листов 1	

ЦНИИЭП жилища

Инв. № подл	Подпись и дата	Взам инв №

Формат	Зона	Поз.	Обозначение	Наименование	Кол. на исполн. 1.138.1-17.1 13 100- —	01	02	03	04	05					Примечание
				Документация											
А3			1.138.1-17.1 13 100 СБ	Сборочный чертеж	×	×	×	×	×	×					
			1.138.1-17.1 00 000 Д21	Узел 1.1	×	×	×	×	×	×					
			1.138.1-17.1 00 000 Д22	Узел 2.1	×			×		×					
			1.138.1-17.1 00 000Д23	Узел 2б.1		×	×		×						
			1.138.1-17.1 00 000Д27	Узел 7.1	×	×	×	×	×	×					
			1.138.1-17.1 00 000Д28	Узел 8.1	×		×		×						
			1.138.1-17.1 00 000Д29	Узел 8б.1		×		×		×					
			1.138.1-17.1 00 000Д37	Узел 19.1; 20.1	×	×	×	×	×	×					

Н контр	Волкова	
Нач.отд	Росинский	
Гл конотд	Пальман	
Гип	Герман	
Вед инж	Шатинская	
Ст техн	Никулочкина	

1.138.1-17.1 13 100

Каркас пространственный (КП1.3-66 ... КП1.3-66-2Л)

Стадия	Лист	Листов
Р	1	2

ЦНИИЭП жилища

Формат А4

Инв. № подл	Подпись и дата	Взам. инв №

Формат	Зона	Поз.	Обозначение	Наименование	Кол. на исполн. 1.138.1-17.1 13 100 —	01	02	03	04	05					Примечание
				Сборочные единицы											
				Каркас плоский											
А3		1	1.138.1-17.1 00 010	КР1	8	8	8	8	8	8					
		2	1.138.1-17.1 00 020	КР21	8	8	8	8	8	8					
		3	1.138.1-17.1 00 030-15	КР46	2	2	2	2	2	2					
		4	1.138.1-17.1 00 040-15	КР66	1	1	1	1	1	1					
		5	1.138.1-17.1 00 060-31	КР132	1			1							
			-09	КР110			1		1						
			-12	КР113				1		1					
			-13	КР114					1						
			-15	КР116						1					
				Детали											
4		6	1.138.1-17.1 00 001	Стержень гнутый АП1	4	4	4	4	4	4					
		7	1.138.1-17.1 00 002-03	Петля строповочная ПС4	4	4	4	4	4	4					
Б4		8	1.138.1-17.1 00 003-35	ф4ВрI, ГОСТ 6727-80, ℓ=5350	2	2	2	2	2	2					0,55кг

Рис 1

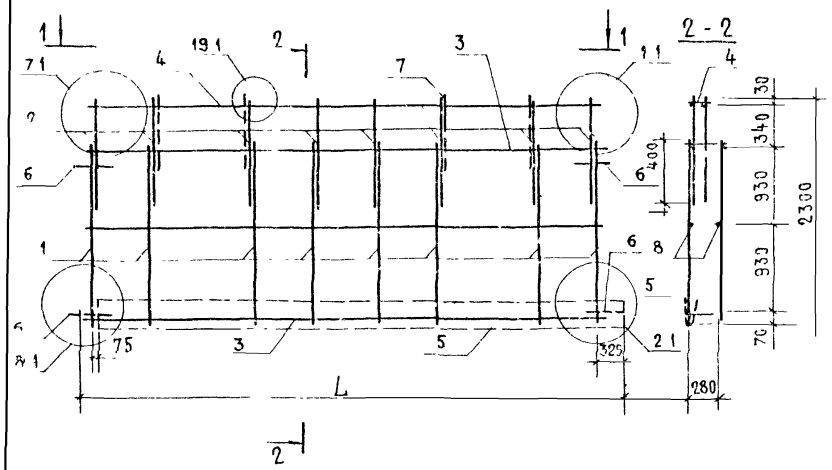

Рис 2

Остальное-см рис 1

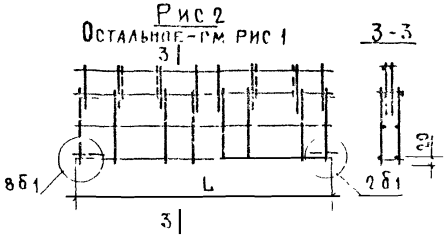

Рис 3

Остальное-см рис 1

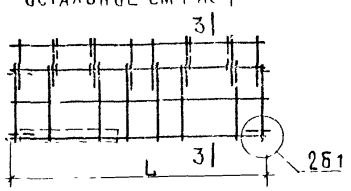

Рис 4

Остальное-см рис. 1

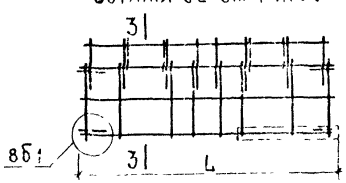

Рис 5

Остальное-см рис 1

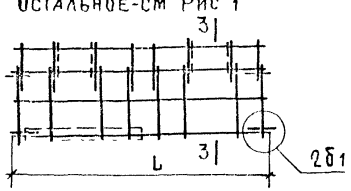

Рис 6

Остальное-см рис 1

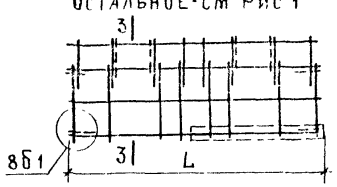

Обозначение	Марка	Рис	L, мм	Масса, кг
1.138.1-17.1 13100	КП13-66	1	6250	41,1
-01	КП13-66Б	2	5950	36,3
-02	КП13-66-1	3		38,2
-03	КП13-66-1А	4	6250	38,6
04	КП13 66-2	5	5950	38,7
-05	КП13-66-2А	6	6250	39,0

Н контр	Волкова	
Нач отд	Росинский	
Гл конс отд	Паальман	
Гип	Герман	
Вед инж	Шатинская	
Ст техн	Никулочкина	

1.138.1-17.1 13 100 СБ

Каркас пространственный (КП13-66 ... КП13-66-2А)

Сборочный чертеж

Стадия	Масса	Масштаб
Р	см таб	1:50
Лист	Листов 1	

ЦНИИЭП жилища

Инв № подл	Подпись и дата	Взам инв №

Формат	Зона	Поз	Обозначение	Наименование	Кол на испол 1.138.1-17.1 14100- —	01	02	03	04	05					Примечание
				Документация											
А3			1.138.1-17.1 14100 СБ	Сборочный чертеж	×	×	×	×	×	×					
			1.138.1-17.1 00 000 Д21	Узел 1 1	×	×	×	×	×	×					
			1.138.1-17.1 00 000 Д22	Узел 2 1	×			×		×					
			1.138.1-17.1 00 000 Д23	Узел 2Б 1		×	×		✓						
			1.138.1-17.1 00 000 Д27	Узел 7 1	×	×	×	×	×	×					
			1.138.1-17.1 00 000 Д28	Узел 8 1	×		×		×						
			1.138.1-17.1 00 000 Д29	Узел 8Б 1		×		×		×					
			1.138.1-17.1 00 000 Д37	Узел 19.1; 20.1	×	×	×	×	×	×					

Н контр	Волкова		
Нач отд	Росимский		
Гл конст	Пальман		
ГИП	Герман		
Вед инж	Шатинская		
Ст техн	Никлочкина		

1.138.1-17.1 14100

Каркас пространственный (КП3.1-66 .. КП3.1-66-2)

Стадия	Лист	Листов
Р	1	2

ЦНИИОМТП Жилища

Формат А4

Инв № подл	Подпись и дата	Взам инв №

Формат	Зона	Поз	Обозначение	Наименование	Кол на испол 1.138.1-17.1 14100- —	01	02	03	04	05					Примечание
				Сборочные единицы											
				Каркас плоский											
А3		1	1.138.1-17.1 00 010	КР1	8	8	8	8	8	8					
		2	1.138.1-17.1 00 020	КР21	8	8	8	8	8	8					
		3	1.138.1-17.1 00 030 -15	КР46	2	2	2	2	2	2					
		4	1.138.1-17.1 00 040 -15	КР66	1	1	1	1	1	1					
		5	1.138.1-17.1 00 060 -31	КР132	1										
			-09	КР110			1								
			-12	КР113				1							
			-13	КР114					1						
			-15	КР116						1					
				Детали											
А4		6	1.138.1-17.1 00 001	Стержень гнутый АП1	4	4	4	4	4	4					
		7	1.138.1-17.1 00 002-03	Петля строповочная ПС4	4	4	4	4	4	4					
Б4		8	1.138.1-17.1 00 003-35	ф4 ВрI, ГОСТ 6727-80, ℓ=5950	2	2	2	2	2	2					0,55 кг

Рис.1

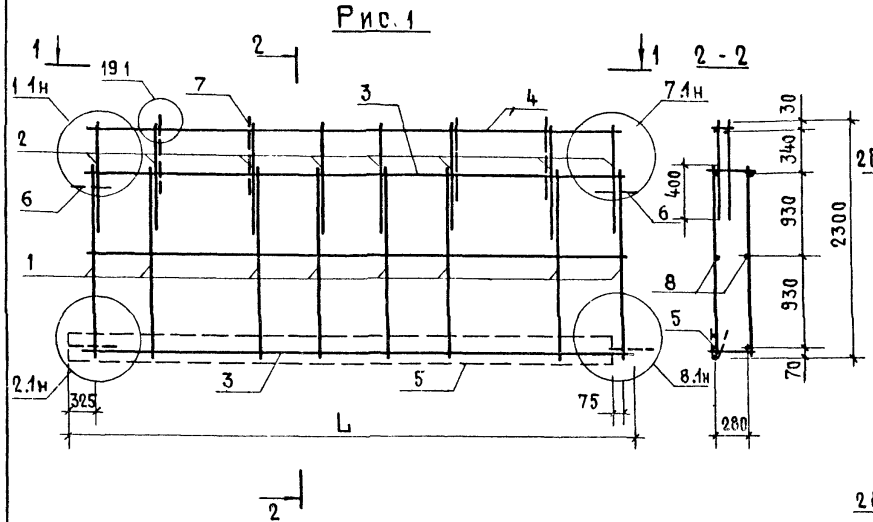

Рис 2

Остальное-см рис 1

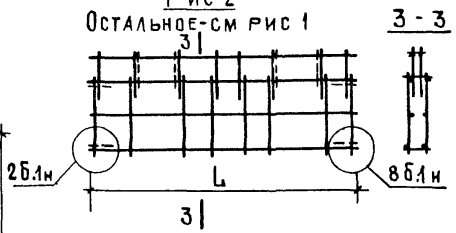

Рис 3

Остальное-см рис 1

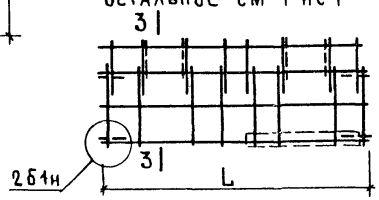

Рис 4

Остальное-см рис 1

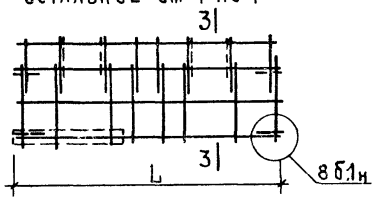

1-1

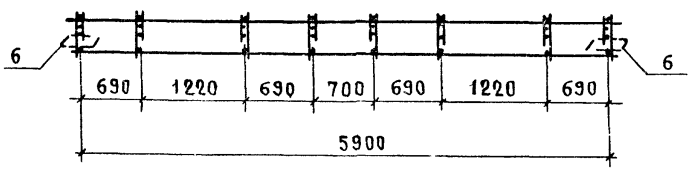

Рис 5

Остальное-см рис 1

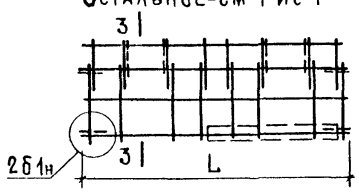

Рис.6

Остальное-см рис 1

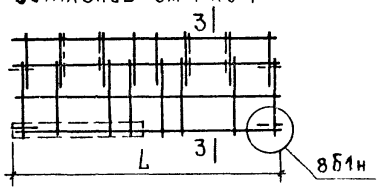

Обозначение	Марка	Рис.	L, мм	Масса, кг
1.138.1-17.1 14 100	КП31-66	1	6250	41,1
-01	КП31-66Б	2	5950	36,3
-02	КП31-66-1Л	3		38,2
-03	КП31-66-1	4	6250	38,6
-04	КП31-66-2Л	5	5950	38,7
-05	КП31-66-2	6	6250	39,0

Н контр	Волкова	
Нач отд	Росинский	
Гл конотд	Пальман	
Гип	Герман	
Вед инж	Шатинская	
Ст техн	Никулочкина	

1.138.1-17.1 14100 СБ

Каркас пространственный (КП3.1-66 ... КП3.1-66-2)

Сборочный чертеж

Стадия	Масса	Масштаб
Р	см табл	1:50
Лист	Листов 1	

ЦНИИЭП жилища

Инв №подл	Подпись и дата	Взам инв №

Формат	Зона	Поз	Обозначение	Наименование	Кол на испол 1.138.1-17.1 15100- —	01	02	03	04	05					Примечание
				Документация											
А3			1.138.1-17.1 15 000 СБ	Сборочный чертеж	×	×	×	×	×	×					
			1.138.1-17.1 00 000 Д27	Узел 7 1	×	×	×	×	×	×					
			1.138 1-17.1 00 000 Д28	Узел 8 1	×		×	×	×	×					
			1.138.1-17.1 00 000 Д29	Узел 8 Б 1		×	×	×	×	×					
			1.138.1-17 1 00 000 Д37	Узел 19 1, 20 1	×	×	×	×	×	×					
				Сборочные единицы											
				Каркас плоский											
А3		1	1.138.1-17.1 00 010	КР1	8	8	8	8	8	8					
		2	1.138 1-17.1 00 020	КР 21	8	8	8	8	8	8					
		3	1.138.1-17.1 00 030-15	КР46	2	2	2	2	2	2					

Н контр	Волкова	
Нач отд	Росинский	
Гл конструктор	Пальман	
Гип	Герман	
Вед инж	Шагинская	
Ст техн	Никулочкина	

1.138.1-17.1 15100

Каркас пространственный (КП 3 3-66 ... КП 3.3-66-2А)

Стадия	Лист	Листов
Р	1	2

ЦНИИЭП жилища

Формат А4

Инв №подл	Подпись и дата	Взам инв №

Формат	Зона	Поз	Обозначение	Наименование	Кол. на испол 1.138 1-17.1 15 100- —	01	02	03	04	05					Примечание
А3		4	1.138 1-17.1 00 040 -15	КР 66	1	1	1	1	1	1					
		5	1.138.1-17.1 00 060 -28	КР 129	1										
			-09	КР 110			1	1							
			-13	КР 114					1	1					
				Детали											
А4		6	1 138.1-17 1 00 001	Стержень гнутый АП1	4	4	4	4	4	4					
		7	1.138 1-17.1 00 002 - 03	Петля строповочная ПС 4	4	4	4	4	4	4					
БЧ		8	1.138 1-17.1 00 003 - 35	ф4 ВРI, ГОСТ 6727-80, ℓ=5950	2	2	2	2	2	2					0,55 кг

1.138.1-17.1 15100

Лист 2

24220-01 104

Рис 1

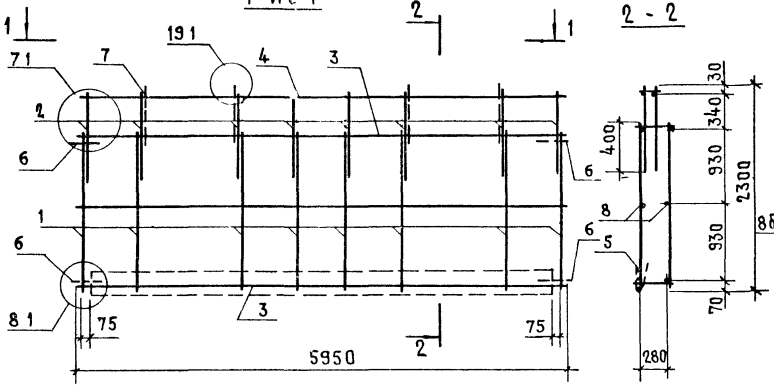

Рис 2

Остальное-см рис 1

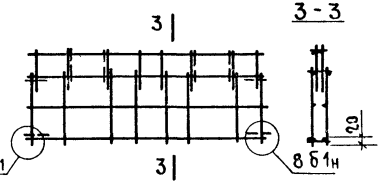

Рис 3

Остальное-см рис 1

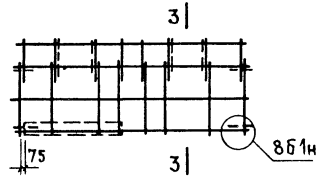

1 - 1

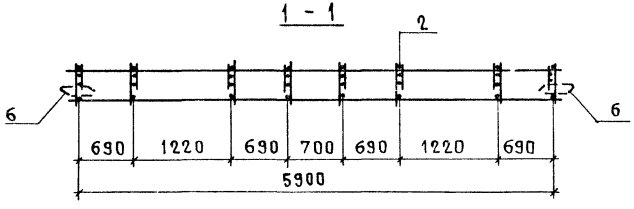

Рис 4

Остальное-см рис 1

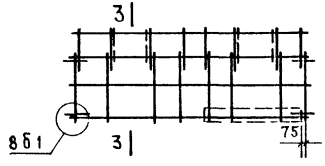

Рис 5

Остальное-см рис 1

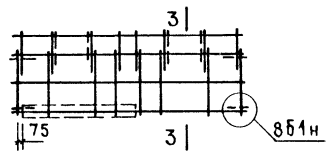

Рис 6

Остальное-см рис1

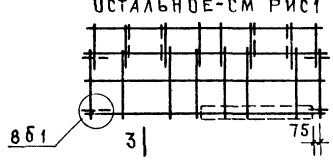

Обозначение	Марка	Рис	Масса, кг
1.138.1-17.1 15100	КП33-66	1	41,4
-01	КП33-66б	2	36,3
-02	КП33-66-1	3	38,2
-03	КП33-66-1л	4	
-04	КП33-66-2	5	38,7
-05	КП33-66-2л	6	

Н контр	Волкова	
Нач отд	Росинский	
Гл конотд	Пальман	
Гип	Герман	
Вед инж	Шатинская	
Ст техн	Никулочкина	

1 138.1-17.1 15 100 СБ

Каркас пространственный (КП3 3-66 . КП3 3-66-2л) Сборочный чертеж

Стадия	Масса	Масштаб
Р	см таба	1 50
Лист	Листов 1	

ЦНИИЭП жилища

Инв № подл	Подпись и дата	Взам инв №

Формат	Зона	Поз	Обозначение	Наименование	Кол. на испол 1.138.1-17.1 16100- —	01	02	03	Примечание
				Документация					
А3			1.138.1-17.1 16100 СБ	Сборочный чертеж	×	×	×	×	
			1.138.1-17.1 00 000Д21	Узел 1.1	×	×	×	×	
			1.138.1-17.1 00 000Д22	Узел 2.1	×		×	×	
			1.138.1-17.1 00 000Д23	Узел 2Б.1		×	×	×	
			1.138.1-17.1 00 000Д37	Узел 19.1; 20.1	×	×	×	×	
				Сборочные единицы					
				Каркас плоский					
А3		1	1.138.1-17.1 00 010	КР1	8	8	8	8	
		2	1.138.1-17.1 00 020	КР21	8	8	8	8	
		3	1.138.1-17.1 00 030-16	КР47	2	2	2	2	

Н контр	Волкова	
Нач отд	Росинский	
Гл конструктор	Пальман	
Гип	Герман	
Вед инж	Шагинская	
Ст техн	Никулочкина	

1.138.1-17.1 16100

Каркас пространственный (КП1.1-72 . КП1.1-72-2А)

Стадия	Лист	Листов
Р	1	2

ЦНИИЭПжилища

Формат А4

Инв № подл	Подпись и дата	Взам инв. №

Формат	Зона	Поз	Обозначение	Наименование	Кол. на испол 1.138.1-17.1 16100- —	01	02	03	Примечание
А3		4	1.138.1-17.1 00 040-16	КР67	1	1	1	1	
		5	1.138.1-17.1 00 060-41	КР142	1				
			-15	КР116			1	1	
				Детали					
А4		6	1.138.1-17.1 00 001	Стержень гнутый АП1	4	4	4	4	
		7	1.138.1-17.1 00 002-03	Петля строповочная ПС4	4	4	4	4	
Б4		8	1.138.1-17.1 00 003-40	ф4 ВрI, ГОСТ 6727-80, с-6550	2	2	2	2	0,60кг

2432-04 106

Рис 1

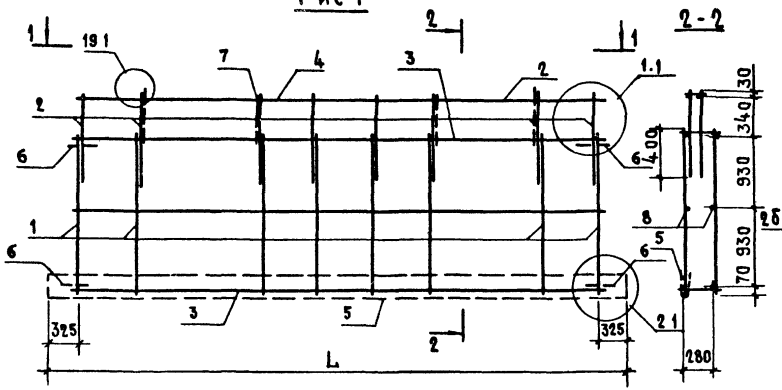

Рис 2

Остальное-см рис 1

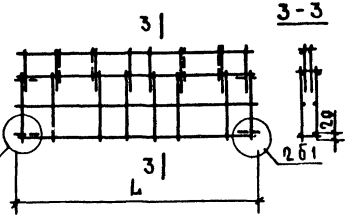

Рис 3

Остальное-см рис 1

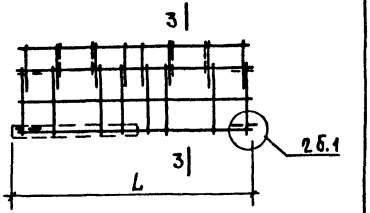

Рис 4

Остальное-см рис 1

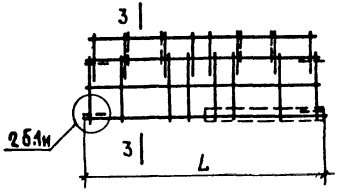

1 - 1

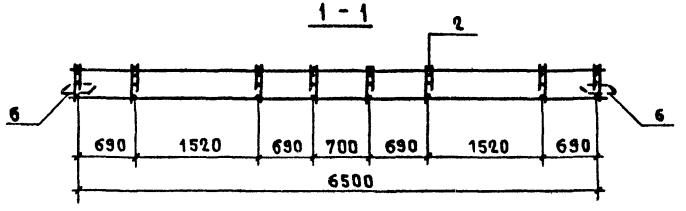

Обозначение	Марка	Рис	L, мм	Масса, кг
1.138.1-17.1 16 100	КП 1 1-72	1	7150	42,8
-01	КП 1.1-72Б	2	6550	37,4
-02	КП 1.1-72-2	3	6850	40,1
-03	КП 1.1-72-2Л	4		

Н контр	Волкова	
Нач отд	Росинский	
Гл конотд	Пальман	
Гип	Герман	
Вед инж	Шатинская	
Ст техн	Никулочкина	

1.138.1-17.1 16 100 СБ

Каркас пространственный (КП1.1-72 КП1.1-72-2Л)

Сборочный чертеж

Стадия	Масса	Масштаб
Р	см табл	1 50
Лист	Листов 1	

ЦНИИЭП жилища

Формат	Зона	Поз	Обозначение	Наименование	Кол на исполн 1.138.1-17.1 17 100- —	01	02	03							Примечание
				Документация											
А3			1.138 1-17.1 17100 СБ	Сборочный чертеж	×	×	×	×							
			1.138.1-17.1 00 000 Д21	Узел 11	×	×	×	×							
			1 138.1-17.1 00 000 Д22	Узел 21	×		×	×							
			1.138 1-17.1 00 000 Д23	Узел 2Б1		×	×	×							
			1.138.1-17.1 00 000 Д27	Узел 7.1	×	×	×	×							
			1 138.1-17.1 00 000 Д28	Узел 81	×		×	×							
			1.138.1-17.1 00 000 Д29	Узел 8Б1		×	×	×							
			1.138.1-17.1 00 000 Д37	Узел 19 1; 20.1	×	×	×	×							
				Сборочные единицы											
				Каркас плоский											
3		1	1.138 1-17.1 00 010	КР1	8	8	8	8							
		2	1 138.1-17.1 00 020	КР21	8	8	8	8							

Н контр	Волкова	
Нач отд	Росинский	
Гл конструктор	Пальман	
Гип	Герман	
Вед инж	Шатинская	
Ст техн	Никулочкина	

1 138 1-17.1 17 100

Каркас пространственный (КП1.3-72 .. КП1.3-72-2Л)

Стадия	Лист	Листов
Р	1	2

ЦНИИЭПжилища

Формат А4

Инв №подл	Подпись и дата	Взам инв №

Зона	Поз	Обозначение	Наименование	Кол на исполн 1.138.1-17.1 17 100- —	01	02	03							Примечание
	3	1.138 1-17.1 00 030 -16	КР 47	2	2	2	2							
	4	1.138.1-17.1 00 040 -16	КР 67	1	1	1	1							
	5	1 138.1-17.1 00 060 -38	КР 139	1										
		-13	КР 114			1								
	3	-15	КР 116				1							
	4													
	5													
			Детали											
	6	1.138.1-17.1 00 001	Стержень гнутый АП1	4	4	4	4							
	7	1.138.1-17.1 00 002-03	Петля строповочная ПС4	4	4	4	4							
	8	1.138.1-17.1 00003-40	ф4ВрI, Гост6727-80, ℓ=6550	2	2	2	2							0,60кг

Рис 1

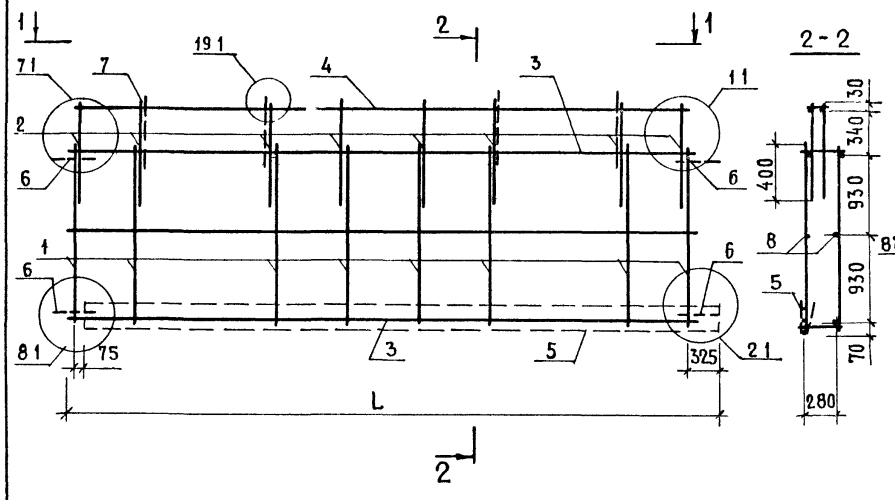

2

1-1

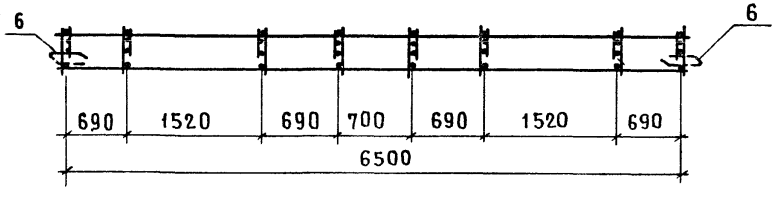

Рис 2

Остальное-см рис 1

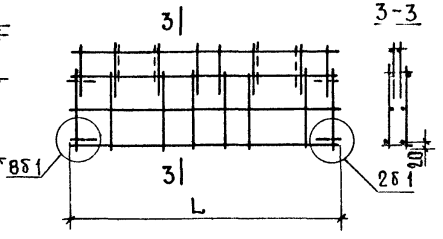

Рис 3

Остальное-см рис 1

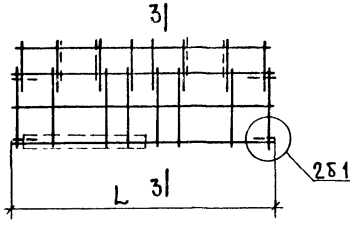

Рис 4

Остальное см рис 1

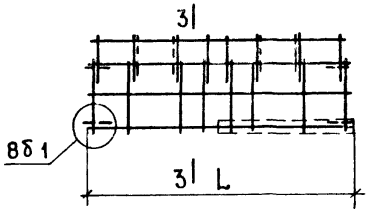

Обозначение	Марка	Рис.	L, мм	Масса, кг
1.138.1-17 1 17100	КП 13-72	1	6850	42,5
-01	КП 13-72б	2	6550	37,4
-02	КП 1.3-72-2	3		40,0
-03	КП 13-72-2А	4	6850	

Н контр	Волкова	
Нач отд	Росинский	
Гл конструк	Пальман	
ГИП	Герман	
Вед инж	Шатинская	

1 1381-17.1 17100 СБ

Каркас пространственный (КП1 3-72 . КП1 3-72-2А)

Сборочный чертеж

Стадия	Масса	Масштаб
Р	см табл.	1 50
Лист	Листов 1	

ЦНИИЭП жилища

Инв № подл	Подпись и дата	Взам инв №

Формат	Зона	Поз	Обозначение	Наименование	Кол на испол 1.138.1-17.1 17200- —	01	02	03							Примечание
				Документация											
3			1.138.1-17.1 17 200 СБ	Сборочный чертеж	X	X	X	X							
			1.138.1-17.1 00 000 Д21	Узел 1.1	X	X	X	X							
			1.138.1-17.1 00 000 Д22	Узел 2.1	X		X								
			1.138.1-17.1 00 000 Д23	Узел 2Б1		X		X							
			1.138.1-17.1 00 000 Д27	Узел 7.1	X	X	X	X							
			1.138.1-17.1 00 000 Д28	Узел 8.1	X			X							
			1.138.1-17.1 00 000 Д29	Узел 8Б.1		X	X								
			1.138.1-17.1 00 000 Д37	Узел 19.1; 20.1	X	X	X	X							
				Сборочные единицы											
				Каркас плоский											
3		1	1.138.1-17.1 00 010	КР1	8	8	8	8							
		2	1.138.1-17.1 00 020	КР21	8	8	8	8							

Н контр	Волкова	
Нач отд	Росинский	
Гл конотд	Пальман	
Гип	Герман	
Вед инж	Шатинская	
Ст техн	Никулочкина	

1.138.1-17.1 17 200

Каркас пространственный (КП3.1-72 ... КП3.1-72-2Л)

Стадия	Лист	Листов
Р	1	2

ЦНИИЭП жилища

Формат А4

Инв. № подл	Подпись и дата	Взам инв №

Формат	Зона	Поз	Обозначение	Наименование	Кол. на испол. 1.138.1-17.1 17200- —	01	02	03							Примечание
3		3	1.138.1-17.1 00 030-16	КР 47	2	2	2	2							
		4	1.138.1-17.1 00 040-16	КР 67	1	1	1	1							
		5	1.138.1-17.1 00 060-38	КР 139	1										
			-13	КР114			1								
			-15	КР116				1							
				Детали											
		6	1.138.1-17.1 00 001	Стержень гнутый АП1	4	4	4	4							
		7	1.138.1-17.1 00 002-03	Петля строповочная ПС4	4	4	4	4							
		8	1.138.1-17.1 00 003-40	ф48 PI, Гост 6727-80, ℓ=6550	2	2	2	2							0,60 кг

Рис 1

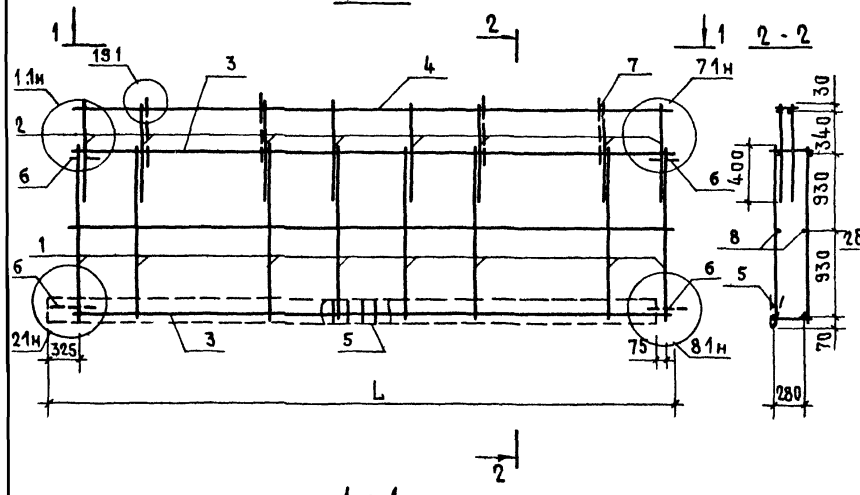

Рис 2

Остальное-см рис 1

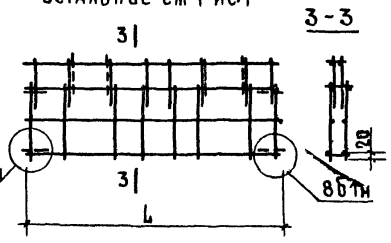

Рис 3

Остальное-см рис 1

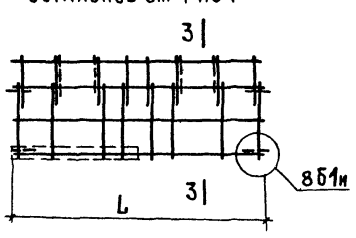

Рис 4

Остальное-см рис 1

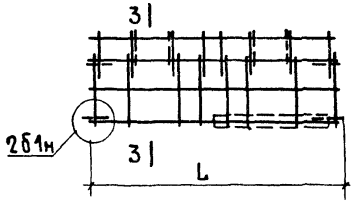

Обозначение	Марка	Рис.	L, мм	Масса, кг
1.138 1-17.1 17 200	КП31-72	1	6850	42,5
-01	КП31-72б	2	6550	37,4
-02	КП 3.1-72-2	3	6850	40,1
-03	КП31-72-2л	4	6550	40,0

Н. контр	Волкова	
Нач. отд	Росинский	
Гл. конотд	Пальман	
ГИП	Герман	
Вед. инж	Шатинская	
Ст. техн	Никулочкина	

1.138 1-17.1 17 200 СБ

Каркас пространственный (КП3 1-72 . КП3 1-72-2л)

Сборочный чертеж

Стадия	Масса	Масштаб
Р	см таб л	1 50
Лист	Листов 1	

ЦНИИЭП жилища

Инв. № подл.	Подпись и дата	Взам. инв. №

Формат	Зона	Поз.	Обозначение	Наименование	Кол. на исполн. 1.138.1-17.1 18100-										Примечание
					–	01	02	03							
				Документация											
А3			1.138.1-17.1 18100 СБ	Сборочный чертеж	×	×	×	×							
			1.138.1-17.1 00 000 Д27	Узел 7.1	×	×	×	×							
			1.138.1-17.1 00 000 Д28	Узел 8.1	×		×	×							
			1.138.1-17.1 00000 Д29	Узел 8б.1		×	×	×							
			1.138.1-17.1 00000 Д37	Узел 19.1; 20.1	×	×	×	×							
				Сборочные единицы											
				Каркас плоский											
А3		1	1.138.1-17.1 00 010	КР1	8	8	8	8							
		2	1.138.1-17.1 00 020	КР21	8	8	8	8							
		3	1.138.1-17.1 00 030-16	КР47	2	2	2	2							

Н. контр.	Волкова		1.138.1-17.1 18100
Нач. отд.	Росинский		Каркас пространственный (КП 3.3-72 ... КП 3.3-72-1л)
Гл. конс. отд.	Пальман		
Гип	Герман		
Вед. инж.	Шатинская		
Ст. техн.	Никулочкина		

Стадия	Лист	Листов
Р	1	2

ЦНИИЭП жилища

Формат А4

Инв. № подл.	Подпись и дата	Взам. инв. №

Формат	Зона	Поз.	Обозначение	Наименование	Кол. на исполн. 1.138.1-17.1 18100-										Примечание
					–	01	02	03							
А3		4	1.138.1-17.1 00 040-16	КР 67	1	1	1	1							
		5	1.138.1-17.1 00 060-33	КР 134	1										
			-13	КР 114			1	1							
				Детали											
А4		6	1.138.1-17.1 00 001	Стержень гнутый АП1	4	4	4	4							
		7	1.138.1-17.1 00 002-03	Петля строповочная ПС4	4	4	4	4							
Б4		8	1.138.1-17.1 00 003-40	ф48 AI, ГОСТ 6727-80, ℓ=6550	2	2	2	2							0,60 кг

Рис 1

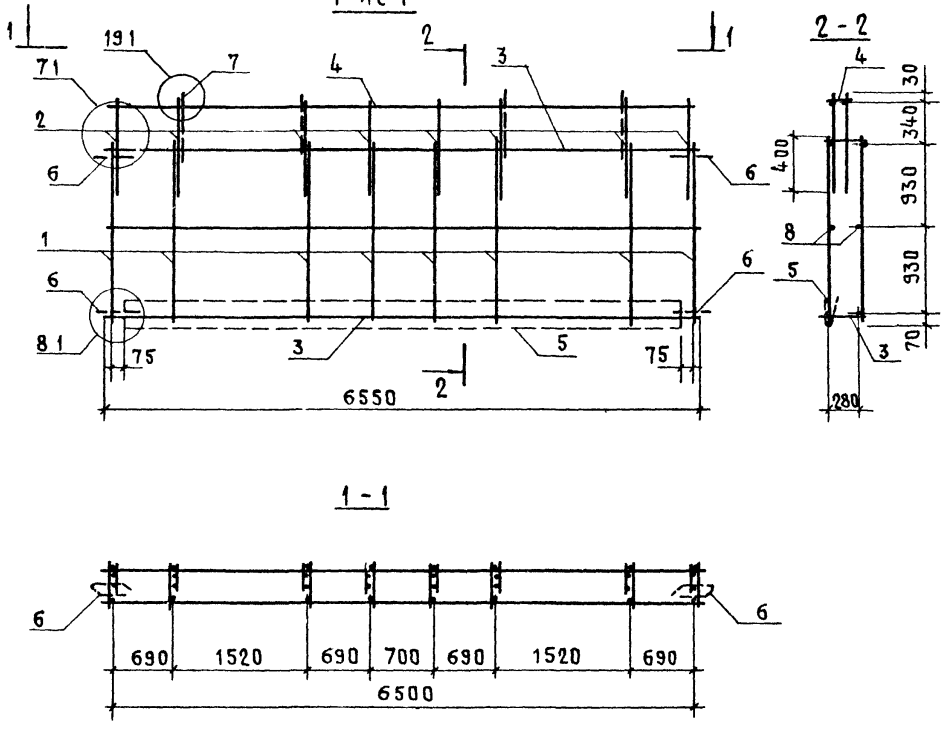

Рис 2

Остальное-см рис 1

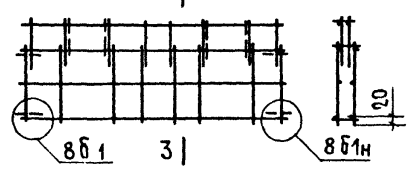

Рис 3

Остальное-см рис 1

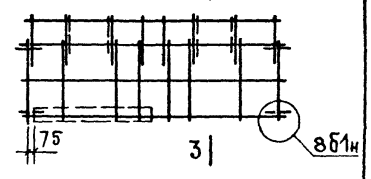

Рис.4

Остальное-см рис 1

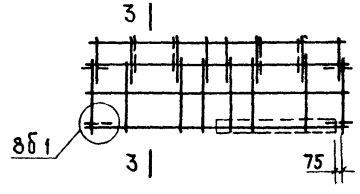

Обозначение	Марка	Рис	Масса, кг
1 138 1-17 1 18100	КП33-72	1	42,2
-01	КП33-72б	2	37,4
-02	КП33-72-2	3	39,7
-03	КП33-72-2л	4	

Н контр	Волкова	
Нач отд	Росинский	
Гл кон отд	Пальман	
Гип	Герман	
Вед инж	Шатинская	
Ст техн	Никулочкина	

1.138 1-17.1 18100 СБ

Каркас пространственный (КП3 3-72 КП3 3-72-1л)

Сборочный чертеж

Стадия	Масса	Масштаб
Р	см табл	1 50
Лист	Листов 1	

ЦНИИЭП жилища

Инв. № подл.	Подпись и дата	Взам. инв. №

Формат	Зона	Поз.	Обозначение	Наименование	Кол. на исполн. 1.138.1-17.1 19 100- —	01	02	03	Примечание
				Документация					
А3			1.138.1-17.1 19 100 СБ	Сборочный чертеж	×	×	×	×	
			1.138.1-17.1 00 000 Д22	Узел 2.1	×	×	×	×	
			1.138.1-17.1 00 000 Д30	Узел 9.1	×	×	×	×	
			1.138.1-17.1 00 000 Д31	Узел 10.1	×	×	×	×	
			1.138.1-17.1 00 000 Д37	Узел 19.1; 20.1	×	×	×	×	
			1.138.1-17.1 00 000 Д38	Узел 22.1	×	×	×	×	
				Сборочные единицы					
				Каркас плоский					
		1	1.138.1-17.1 00 010-01	КР2	1	1	1	1	
		2	-02	КР3	1	1	1	1	
		3	-03	КР4	1	1	1	1	
		4	-04	КР5	1	1	1	1	

			1.138.1-17.1 19 100
Н. контр.	Волкова		Каркас пространственный (КП4.8-48 ... КП8.4-54)
Нач. отд.	Росинский		
Гл. конст.	Пальман		
Гип	Герман		

Стадия	Лист	Листов
Р	1	3

ЦНИИЭП жилища

Формат А4

Инв. № подл.	Подпись и дата	Взам. инв. №

Формат	Зона	Поз.	Обозначение	Наименование	Кол. на исполн. 1.138.1-17.1 19 100- —	01	02	03	Примечание
		5	1.138.1-17.1 00 010-05	КР6	1	1			
			-06	КР7			1	1	
		6	-06	КР7	1	1	1	1	
		7	1.138.1-17.1 00 020-03	КР22	1	1	1	1	
		8	-04	КР23	1	1			
			-03	КР22			1	1	
		9	-04	КР23	3	3	3	3	
		10	-05	КР24	1	1	1	1	
		11	-06	КР25	1	1	1	1	
		12	1.138.1-17.1 00 030	КР31	1	1	1	1	
		13	-12	КР43	1	1			
			-13	КР44			1	1	
		14	-10	КР41	1	1			
			-12	КР43			1	1	
		15	1.138.1-17.1 00 040-17	КР68	1	1			
			-18	КР69			1	1	
		16	1.138.1-17.1 00 050-01	КР81	4	4	4	4	
		17	-03	КР90	1	1	1	1	

Формат	Зона	Поз	Обозначение	Наименование	Кол на исполн 1.138.1-17.1 19100-										Примечание
					–	01	02	03							
А3		18	1.138.1-17.1 00050-04	КР91	1	1	1	1							
		19	1.138.1-17.1 00060-26	КР127	1	1									
			-29	КР130			1	1							
				Детали											
А4		20	1.138.1-17.1 00001	Стержень гнутый АП1	4	4	4	4							
		21	1.138.1-17.1 00002-03	Петля строповочная ПС4	4	4	4	4							
Б4		22	1.138.1-17.1 00003-53	$\phi 4 B_p I$, ГОСТ6727-80, ℓ=3450	2	2									0,32 кг
			-54	ℓ=4050			2	2							0,38 кг

1.138.1-17.1 19100	Лист 3

Формат А4

Инв № подл	Подпись и дата	Взам инв №

Формат	Зона	Поз	Обозначение	Наименование	Кол на исполн										Примечание

	Лист

Рис.1

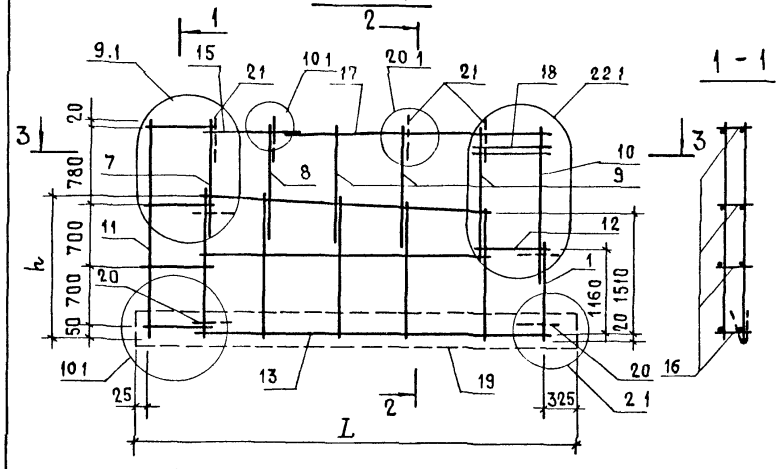

1 - 1

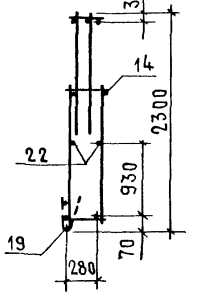

2 - 2

Рис 2 - зеркальное отражение

Остальное-см Рис 1

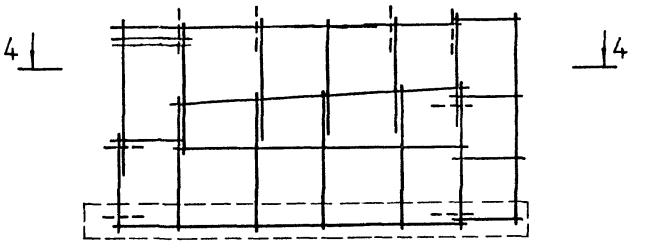

1

3 - 3

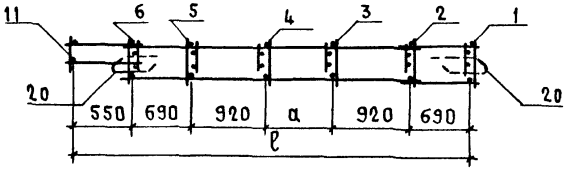

4 - 4

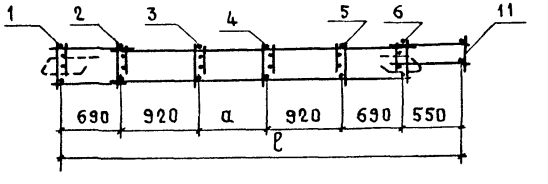

Обозначение	Марка	Рис	Размеры, мм				Масса, кг
			L	ℓ	a	h	
1.138.1-17.1 19 100	КП 48-48	1	5000	4650	880	1760	37,70
-01	КП 84-48	2					
-02	КП 48-54	1	5600	5250	1480	2018	38,80
-03	КП 84-54	2					

Н контр	Волкова	
Нач отд	Росинский	
Гл конотд	Пальман	
Гип	Герман	
Рук гр	Рафайлович	
Ст техн	Никулочкина	

1.138.1-17.1 19 100 СБ

Каркас пространственный (КП 48-48 ... КП 8.4-54)

Сборочный чертеж

Стадия	Масса	Масштаб
Р	см табл	—
Лист	Листов 1	

ЦНИИЭП жилища

Инв № подл | Подпись и дата | Взам инв №

Формат	Зона	Поз.	Обозначение	Наименование	Кол на исполн 1.138.1-17.1 19 200- —	01	02	03	Примечание
				Документация					
А3			1.138.1-17.1 19 200 СБ	Сборочный чертеж	×	×	×	×	
			1.138.1-17.1 00 000 Д22	Узел 2.1	×	×	×	×	
			1.138.1-17.1 00 000 Д30	Узел 9.1	×	×	×	×	
			1.138.1-17.1 00 000 Д31	Узел 10.1	×	×	×	×	
			1.138.1-17.1 00 000 Д37	Узел 19.1; 20.1	×	×	×	×	
			1.138.1-17.1 00 000 Д38	Узел 22.1	×	×	×	×	
				Сборочные единицы					
				Каркас плоский					
А3		1	1.138.1-17 1 00 010-01	КР2	1	1	1	1	
		2	-02	КР3	1	1	1	1	
		3	-03	КР4	1	1	1	1	
		4	-03	КР4	1	1			

		1.138.1-17.1 19 200	
Н.контр	Волкова	Каркас пространственный (КП4.8-60 ... КП8.4-66)	Стадия: Р; Лист: 1; Листов: 3
Нач отд	Росинский		
Гл конст	Пальман		ЦНИИЭП жилища
ГИП	Герман		

Формат А4

Инв. № подл	Подпись и дата	Взам инв №

Формат	Зона	Поз.	Обозначение	Наименование	Кол на исполн. 1 138.1-17.1 19 200- —	01	02	03	Примечание
А3		4	1.138 1-17.1 00 010 -04	КР5			1	1	
		5	-04	КР5	1	1			
			-05	КР6			1	1	
		6	-05	КР6	1	1			
			-06	КР7			1	1	
		7	-07	КР7	1	1			
			-07	КР8			1	1	
		8	-07	КР8	1	1			
			-08	КР9			1	1	
		9	1.138.1-17.1 00 020-03	КР22	2	2	2	2	
		10	-04	КР23	1	1			
			-03	КР22			1	1	
		11	-04	КР23	4	4	4	4	
		12	-05	КР24	1	1	1	1	
		13	-06	КР25	1	1	1	1	
		14	1.138.1-17.1 00 030	КР31	1	1	1	1	
		15	-14	КР45	1	1			
			-15	КР46			1	1	

1.138.1-17.1 19 200	Лист 2

21322-04 117

Инв № подл	Подпись и дата	Взам инв №

Формат	Зона	Поз	Обозначение	Наименование	Кол на исполн 1 1381-17.1 19 200-										Примечание
					—	01	02	03							
А3		16	1 1381-17.1 00 030 – 13	КР 44	1	1									
			– 14	КР 45			1	1							
		17	1 1381-17.1 00 040 – 19	КР 70	1	1									
			– 09	КР 60			1	1							
		18	1 1381-17.1 00 050 – 01	КР 81	4	4	4	4							
		19	– 03	КР 90	1	1	1	1							
		20	– 04	КР 91	1	1	1	1							
		21	1 1381-17.1 00 060 – 34	КР 135	1	1									
			– 40	КР 141			1	1							
				Детали											
А4		22	1 1381-17.1 00 001	Стержень гнутый АП1	4	4	4	4							
		23	1 1381-17.1 00 002-03	Петля строповочная ПС4	4	4	4	4							
Б4		24	1 1381-17.1 00 003 – 55	ф4 Вр I, ГОСТ 6727-80, ℓ=4650	2	2									0,42 кг
			– 56	ℓ=5250			2	2							0,49 кг

1 1381-17.1 19 200	Лист 3

Формат А4

Инв № подл	Подпись и дата	Взам инв №

Формат	Зона	Поз	Обозначение	Наименование	Кол на исполн										Примечание

	Лист

Рис 1

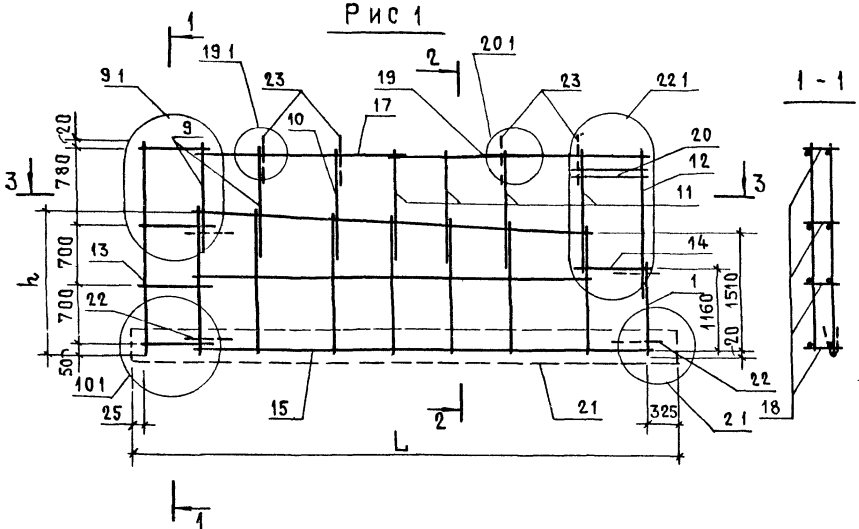

Рис. 2 — зеркальное отражение

Остальное-см рис 1

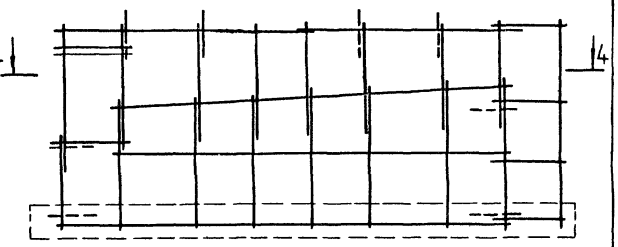

3 - 3

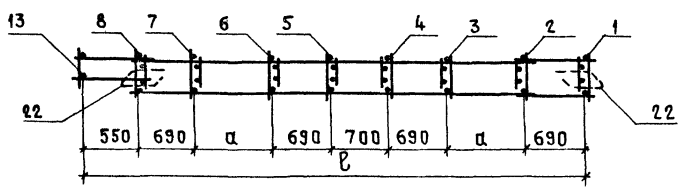

4 - 4

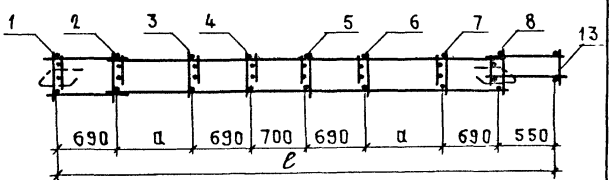

Обозначение	Марка	Рис	Размеры, мм				Масса, кг
			L	ℓ	a	h	
1.138.1-17.1 19200	КП 4.8-60	1	6200	5850	920	1810	44,60
-01	КП 8.1-60	2					
-02	КП 4.8-66	1	6800	6450	1220	2015	45,50
-03	КП 8.4-66	2					

Н контр	Волкова	
Нач отд	Росинский	
Гл конотд	Пальман	
Гип	Герман	
Рук гр	Рафайлович	
Ст техн	Никулочкина	

1.138.1-17.1 19200 СБ

Каркас пространственный (КП4.8-60.. КП8 4-66)

Сборочный чертеж

Стадия	Масса	Масштаб
Р	см табл	
Лист	Листов 1	

ЦНИИЭП жилища

Рис 1

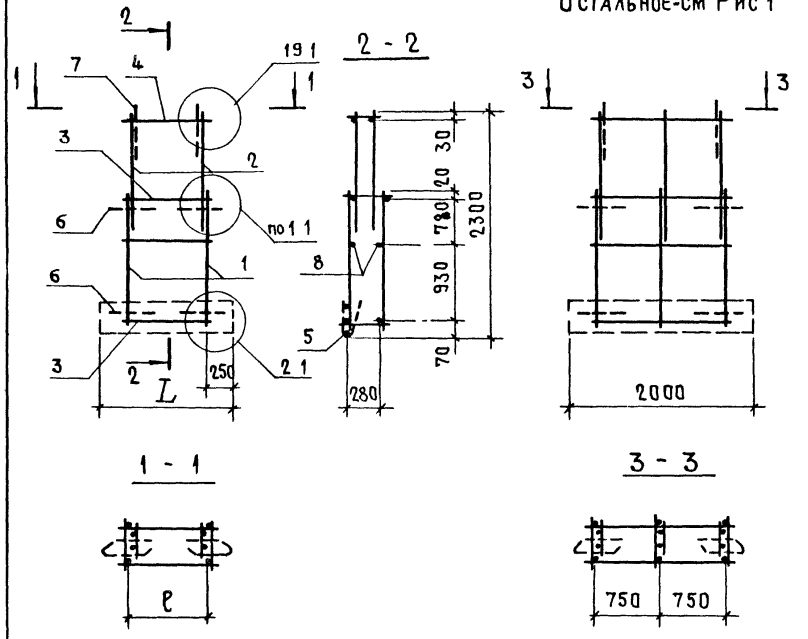

Рис 2
Остальное-см Рис 1

Формат	Зона	Поз	Обозначение	Наименование	Кол на испол —	01	02	Примеч
				Документация				
А3			1 138 1-17.1 00 000Д21	Узел 11	×	×	×	
			1 138 1-17.1 00 000 Д22	Узел 21	×	×	×	
			1 138 1-17.1 00 000 Д37	Узел 191, 20.1	×	×	×	
				Сборочные единицы				
А3		1	1 138.1-17 1 00 010 – 06	Каркас плоский КР 7	2	2	3	
		2	1.138.1-17 1 00 020 – 02	КР21	2	2	3	
		3	1 138 1-17.1 00 030 – 01	КР32		2		
			– 05	КР36			2	
		4	1.138.1-17 1 00 040 – 01	КР52		1		
			– 05	КР56			1	
		5	1 138 1-17.1 00 060	КР101	1			
			– 02	КР103		1		
			– 05	КР106			1	
				Детали				
Бч		3	1 138 1-17 1 00 003-50	ф4 ВрI, ГОСТ 6727-80, ℓ=350	4			0,03 кг
Бч		4	1 138.1-17 1 00 003 – 50	ℓ=350	4			0,03 кг
А4		6	1 138 1-17 1 00 001	Стержень гнутый АП1	4	4	4	
		7	1.138 1-17 1 00 002-01	Петля строповочная ПС2	2	2	2	
Бч		8	1 138.1-17 1 00 003-50	ф4 ВрI, ГОСТ 6727-80, ℓ=350	2			0,03 кг
			– 51	ℓ=950		2		0,09 кг
			– 08	ℓ=1550			2	0,14 кг

Обозначение	Марка	Рис.	Размеры, мм L	ℓ	Масса, кг
1 138.1-17.1 21 100	КП 55-12	1	800	300	10,34
– 01	КП 55-18		1400	900	12,15
– 02	КП 55-24	2	2000	1500	14,99

Н контр	Волкова	
Нач отд	Росинский	
Гл конотд	Пальман	
Гип	Герман	
Рук гр	Рафайлович	

1 138 1-17.1 21 100

Каркас пространственный (КП55-12...КП 55-24)

Стадия	Масса	Масштаб
Р	см табл	–
Лист	Листов 1	

ЦНИИЭП жилища

Взам инв № | Подпись и дата | Инв № подл

Рис.1

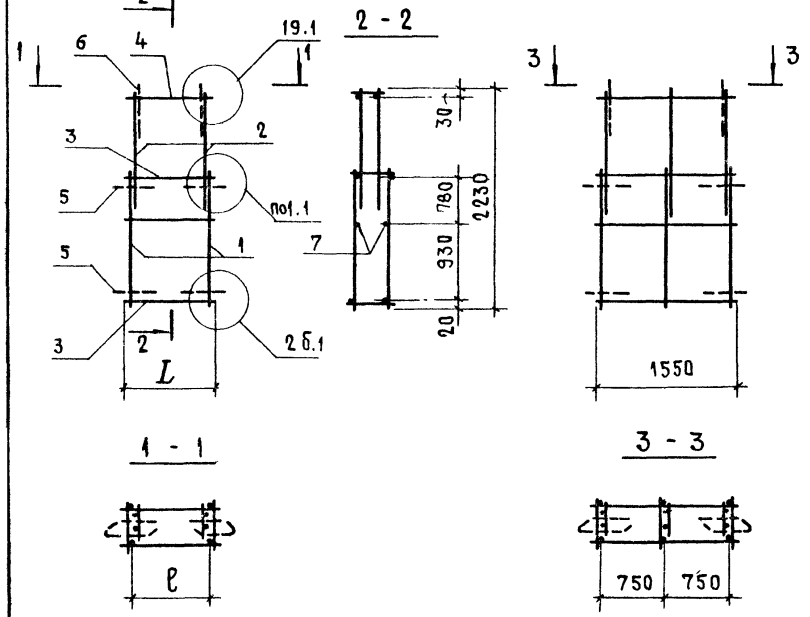

Рис 2

Остальное-см Рис 1

Формат	Зона	Поз	Обозначение	Наименование	Кол на исполн. –	01	02	Примеч
				Документация				
А3			1.138.1-17.1 00 000Д21	Узел 1.1	×	×	×	
			1.138.1-17.1 00 000Д23	Узел 2б.1	×	×	×	
			1.138.1-17.1 00 000Д37	Узел 19.1; 20.1	×	×	×	
				Сборочные единицы				
А3		1	1.138.1-17.1 00 010 – 06	Каркас плоский КР 7	2	2	3	
		2	1.138.1-17.1 00 020 – 02	КР21	2	2	3	
		3	1.138.1-17.1 00 030 – 01	КР32		2		
			– 05	КР36			2	
		4	1.138.1-17.1 00 040 – 01	КР52		1		
			– 05	КР56			1	
				Детали				
Бч		3	1.138.1-17.1 00 003 – 50	ф4ВрI, ГОСТ 6727-80, ℓ=350	4			0,03 кг
		4	1.138.1-17.1 00 003 – 50	ℓ=350	4			0,03 кг
А4		5	1.138.1-17.1 00 001	Стержень гнутый АП1	4	4	4	
		6	1.138.1-17.1 00 002-01	Петля строповочная ПС2	2	2	2	
Бч		7	1.138.1-17.1 00 003 – 50	ф4ВрI ГОСТ 6727-80, ℓ=350	2			0,03 кг
			– 51	ℓ = 950	2	2		0,09 кг
			– 08	ℓ = 1550			2	0,14 кг

Обозначение	Марка	Рис	Размеры, мм L	ℓ	Масса, кг
1.138.1-17.1 22 100	КП 5.5-12 б	1	350	300	9,72
– 01	КП 5.5-18 б		950	900	11,07
– 02	КП 5.5-24 б	2	1550	1500	13,62

Н контр	Волкова		
Нач отд.	Росинский		
Гл конст	Пальман		
Гип	Герман		
Рук гр	Рафайлович		

1.138.1-17.1 22 100

Каркас пространственный (КП5.5-12б...КП5.5-24б)

Стадия	Масса	Масштаб
Р	см. табл.	–
Лист	Листов 1	

ЦНИИЭП жилища

Инв № подл	Подпись и дата	Взам инв №

Формат	Зона	Поз	Обозначение	Наименование	Кол на исполн. 1 138 1-17 1 23100- —	01	Примечание
				Документация			
А3			1.138 1-17 1 23100 СБ	Сборочный чертеж	×	×	
			1 138 1-17.1 00 000 Д22	Узел 2 1	×	×	
			1.138.1-17.1 00 000Д32	Узел 11 1	×	×	
			1 138.1-17.1 00 000Д33	Узел 12 1	×	×	
			1 138.1-17.1 00 000Д37	Узел 19 1	×	×	
			1 138.1-17.1 00 000Д37	Узел 20 1	×	×	
			1 138.1-17.1 00 000Д38	Узел 22 1	×	×	
				Сборочные единицы			
				Каркас плоский			
А3		1	1.138 1-17.1 00 010-01	КР2	1	1	
		2	-02	КР3	1	1	
		3	-03	КР4	1	1	

Н контр	Волкова		
Нач отд	Росинский		
Гл кон отд	Пальман		
Гип	Герман		

1.138 1-17.1 23100

Каркас пространственный (КП 6 8-48; КП 8 6-48)

Стадия	Лист	Листов
Р	1	2

ЦНИИЭП жилища

Формат А4

Инв № подл	Подпись и дата	Взам инв №

Формат	Зона	Поз	Обозначение	Наименование	Кол на исполн 1 138 1-17 1 23 100- —	01	Примечание
А3		4	1.138 1-17.1 00 010-04	КР5	1	1	
		5	1.138.1-17.1 00 020	КР10	2	2	
		6	-04	КР23	3	3	
		7	-05	КР24	1	1	
		8	1.138.1-17.1 00 030	КР31	1	1	
		9	-03	КР34	2	2	
		10	-09	КР40	1	1	
		11	-08	КР39	1	1	
		12	1.138.1-17.1 00 050-02	КР83	4	4	
		13	-03	КР90	1	1	
		14	-04	КР91	1	1	
		15	1.138.1-17.1 00 060-26	КР127	1	1	
				Детали			
А4		16	1.138.1-17.1 00 001	Стержень гнутый АП1	4	4	
		17	1.138.1-17.1 00 002-02	Петля строповочная ПС3	4	4	
Б4		18	1 138.1-17.1 00 003-06	Ф4ВрI, ГОСТ 6727-80, ℓ=1150	4	4	0,11 кг
Б4		19	-13	ℓ=2350	2	2	0,22 кг

1.138 1-17.1 23 100

Лист 2

Рис.1

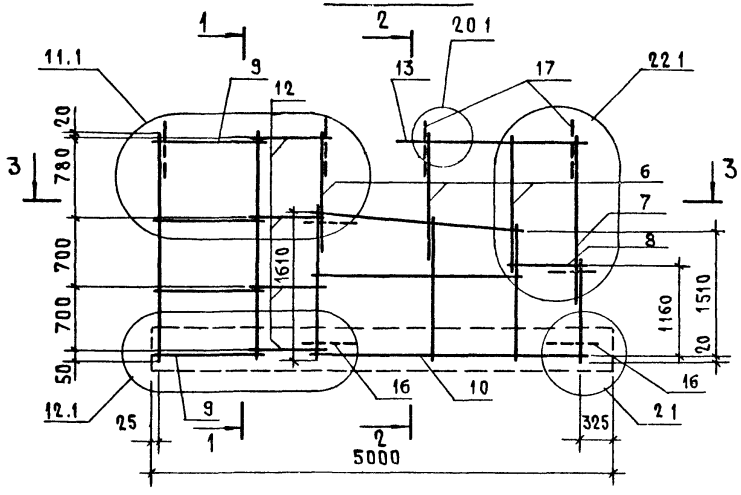

1 - 1

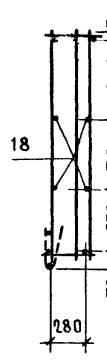

2 - 2

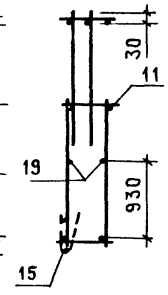

Рис.2 — зеркальное отражение

Остальное-см Рис 1

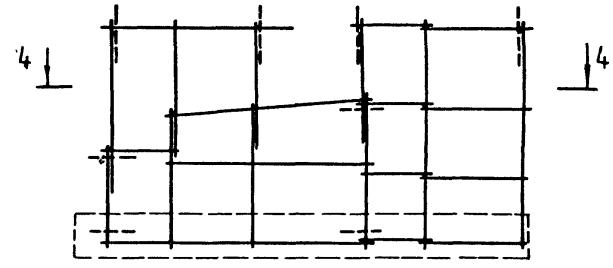

3 - 3

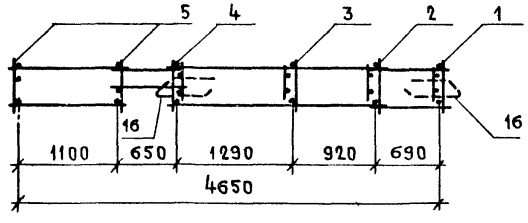

4 - 4

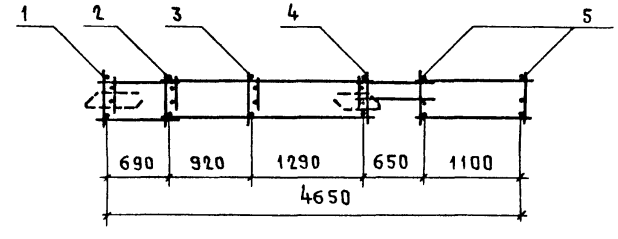

Обозначение	Марка	Рис
1.138.1-17.1 23100	КП68-48	1
-01	КП86-48	2

Н контр	Волкова		
Нач отд	Росинский		
Гл конотд	Пальман		
Гип	Герман		
Рук гр	Рафайлович		

1.138.1-17.1 23100 СБ

Каркас пространственный (КП6.8-48 ... КП8.6-48)

Сборочный чертеж

Стадия	Масса	Масштаб
Р	33,70	
Лист	Листов 1	

ЦНИИЭП жилища

Инв. № подл	Подпись и дата	Взам. инв. №

Формат	Зона	Поз.	Обозначение	Наименование	Кол на исполн. 1.138.1-17.1 23 200- —	01	Примечание
				Документация			
А3			1.138.1-17.1 23 200 СБ	Сборочный чертеж	×	×	
			1.138.1-17.1 00 000Д22	Узел 2.1	×	×	
			1.138.1-17.1 00 000Д32	Узел 11.1	×	×	
			1.138.1-17.1 00 000Д33	Узел 12.1	×	×	
			1.138.1-17.1 00 000Д37	Узел 19.1; 20.1	×	×	
			1.138.1-17.1 00 000Д38	Узел 22.1	×	×	
				Сборочные единицы			
				Каркас плоский			
А3		1	1.138.1-17.1 00 010 — 01	КР2	1	1	
		2	— 02	КР3	1	1	
		3	— 03	КР4	1	1	
		4	— 04	КР5	1	1	
		5	— 05	КР6	1	1	

Н. контр	Волкова		1.138.1-17.1 23 200
Нач отд	Росинский		Каркас пространственный (КП 6.8-54; КП 8.6-54)
Гл кон отд	Пальман		Стадия: Р; Лист: 1; Листов: 2
Гип	Герман		ЦНИИЭП жилища

Формат А4

Инв № подл	Подпись и дата	Взам инв №

Формат	Зона	Поз.	Обозначение	Наименование	Кол на исполн 1.138.1-17.1 23 200- —	01	Примечание
А3		6	1.138.1-17.1 00 020	КР10	2	2	
		7	— 04	КР23	4	4	
		8	— 05	КР24	1	1	
		9	1.138.1-17.1 00 030	КР31	1	1	
		10	— 03	КР34	2	2	
		11	— 11	КР42	1	1	
		12	— 09	КР40	1	1	
		13	1.138.1-17.1 00 050 — 02	КР83	4	4	
		14	— 03	КР90	1	1	
		15	— 04	КР91	1	1	
		16	1.138.1-17.1 00 060 — 29	КР130	1	1	
				Детали			
А4		17	1.138.1-17.1 00 001	Стержень гнутый АП1	4	4	
		18	1.138.1-17.1 00 002-03	Петля строповочная ПС4	4	4	
Бч		19	1.138.1-17.1 00 003-06	ф4 ВрI, ГОСТ 6727-80, ℓ=1150	4	4	0,11 кг
Бч		20	-17	ℓ=2950	2	2	0,27 кг

1.138.1-17.1 23 200	Лист 2

Формат А4

Рис.1

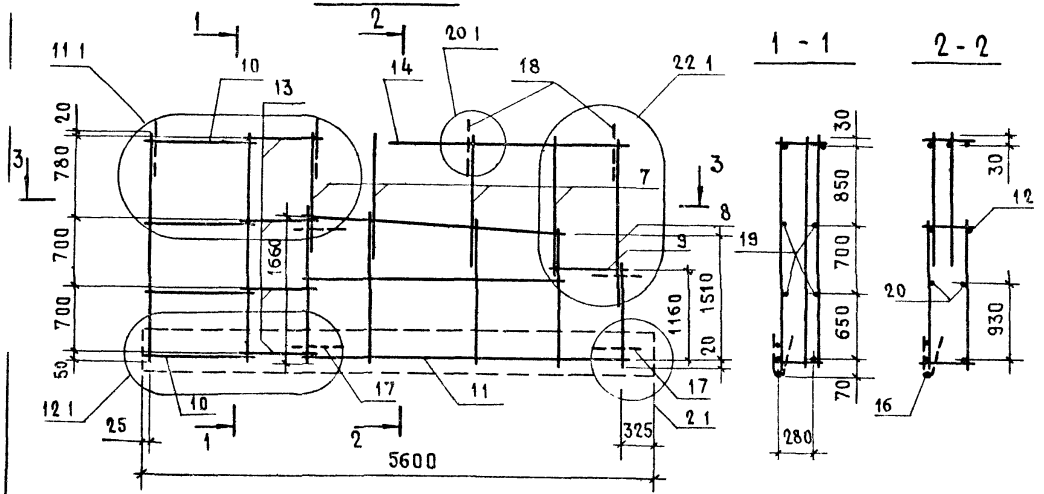

1 - 1

2 - 2

Рис 2 — ЗЕРКАЛЬНОЕ ОТРАЖЕНИЕ

Остальное-см. Рис 1

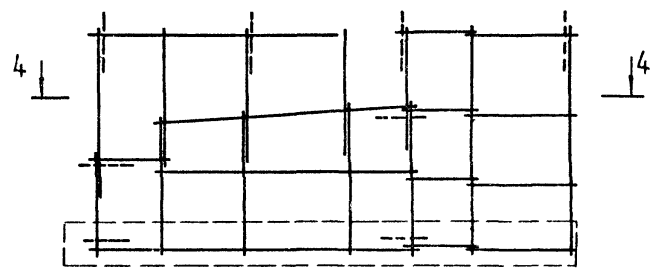

3 - 3

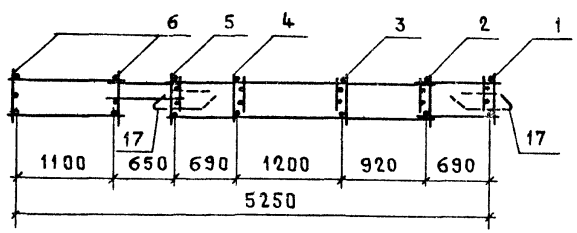

4 - 4

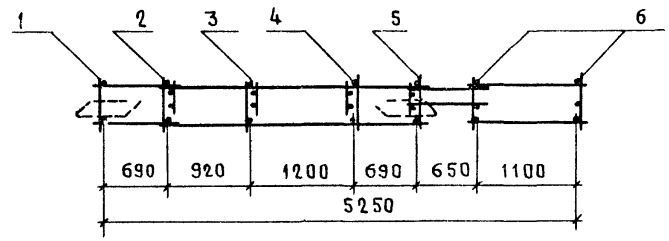

Обозначение	Марка	Рис.
1 138 1-17.1 23200	КП6.8-54	1
— 01	КП 8.6-54	2

Н контр	Волкова	
Нач отд	Росинский	
Гл конотд	Пальман	
Гип	Герман	
Рук гр	Рафайлович	

1.138.1-17.1 23200 СБ

Каркас пространственный (КП6 8-54, КП8 6-54)

Сборочный чертеж

Стадия	Масса	Масштаб
Р	41,21	—
Лист	Листов 1	

ЦНИИЭП жилища

Инв № подл	Подпись и дата	Взам инв №

Формат	Зона	Поз	Обозначение	Наименование	Кол на исполн 1.138 1-17.1 23 300-										Примечание
					—	01	02	03							
				Документация											
А3			1 138 1-17.1 23 300 СБ	Сборочный чертеж	×	×	×	×							
			1.138 1-17.1 00 000 Д22	Узел 2 1	×	×	×	×							
			1 138 1-17 1 00 000 Д32	Узел 11 1	×	×	×	×							
			1 138.1-17.1 00 000 Д33	Узел 12 1	×	×	×	×							
			1.138.1-17.1 00 000 Д37	Узел 19 1, 20 1	×	×	×	×							
			1.138.1-17.1 00 000 Д38	Узел 22 1	×	×	×	×							
				Сборочные единицы											
				Каркас плоский											
А3		1	1.138 1-17.1 00 010 - 01	КР 2	1	1	1	1							
		2	- 02	КР 3	1	1	1	1							
		3	- 03	КР 4	1	1	1	1							

Н контр	Волкова		
Нач отд	Росинский		
Гл конотд	Пальман		
Гип	Герман		

1.138.1-17.1 23 300

Каркас пространственный (КП 6.8-60...КП 8.6-66)

Стадия	Лист	Листов
Р	1	3

ЦНИИЭП жилища

Формат А4

Инв № подл	Подпись и дата	Взам инв №

Формат	Зона	Поз	Обозначение	Наименование	Кол на исполн 1 138 1-17.1 23 300-										Примечание
					—	01	02	03							
А3		4	1.138.1-17.1 00 010 -04	КР 5	1	1	1	1							
		5	-05	КР 6	1	1									
			-06	КР 7			1	1							
		6	-06	КР 7	1	1	1	1							
		7	1.138 1-17 1 00 020	КР 10	2	2	2	2							
		8	-03	КР 22	1	1	1	1							
		9	-03	КР 22			1	1							
			-04	КР 23	1	1									
		10	-04	КР 23	3	3	3	3							
		11	-05	КР 24	1	1	1	1							
		12	1 138.1-17 1 00 030	КР 31	1	1	1	1							
		13	-03	КР 34	2	2	2	2							
		14	-12	КР 43	1	1									
			-13	КР 44			1	1							
		15	-10	КР 41	1	1									
			-12	КР 43			1	1							
		16	1.138.1-17.1 00 040 -17	КР 68	1	1									
			-18	КР 69			1	1							

1.138 1-17.1 23 300

Лист 2

Формат А4

Формат	Зона	Поз	Обозначение	Наименование	Кол на испол 1.138.1-17.1 23 300-										Примечание
					—	01	02	03							
А3		17	1.138.1-17.1 00 050 — 02	КР 83	4	4	4	4							
		18	— 03	КР 90	1	1	1	1							
		19	— 04	КР 91	1	1	1	1							
		20	1.138.1-17.1 00 060 — 34	КР 135	1	1									
			— 40	КР 141			1	1							
				Детали											
А4		21	1.138.1-17.1 00 001	Стержень гнутый АП1	4	4	4	4							
		22	1.138.1-17.1 00 002-03	Петля строповочная ПС4	4	4	4	4							
Бч		23	1.138.1-17.1 00 003-06	ф4 ВрI ГОСТ 6727-80; ℓ=1150	4	4	4	4							0,11 кг
Бч		24	-20	ℓ=3550	2	2									0,33 кг
			-54	ℓ=4050			2	2							0,37 кг

1.138.1-17.1 23 300

Лист 3

Формат А4

Инв № подл	Подпись и дата	Взам инв №

Формат	Зона	Поз	Обозначение	Наименование	Кол. на испол.										Примечание

Лист

Рис. 1

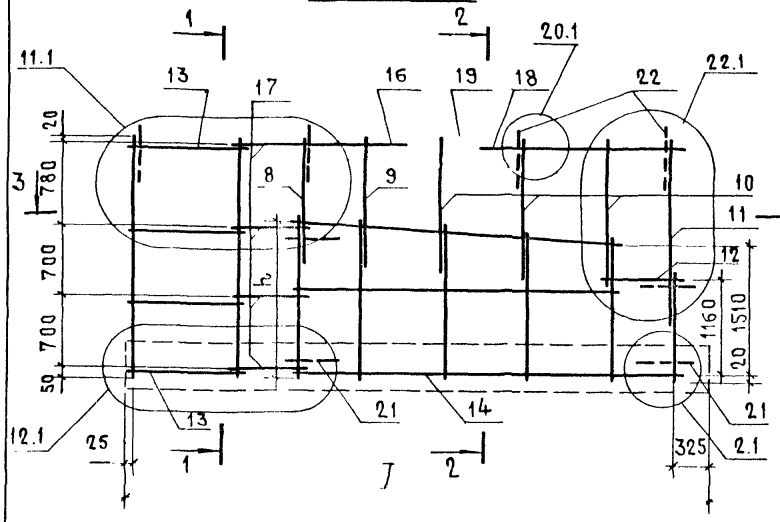

1 - 1

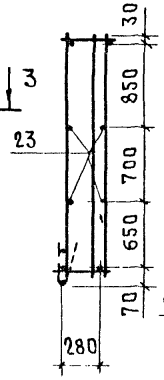

2 - 2

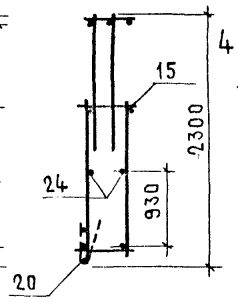

Рис. 2 – зеркальное отражение

Остальное - см. Рис. 1

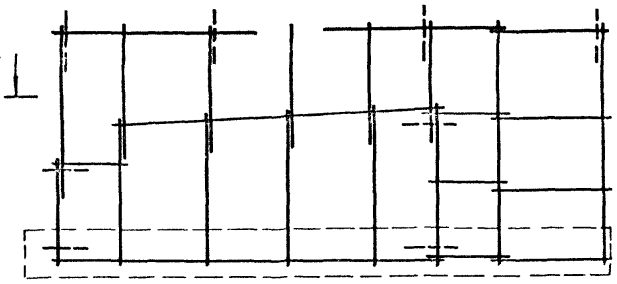

3 - 3

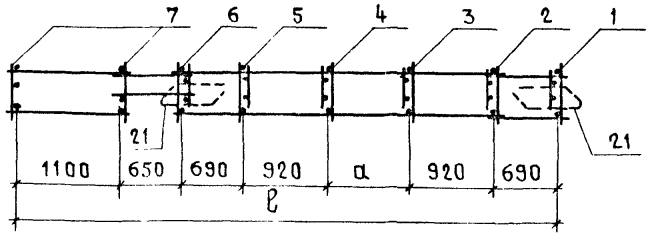

4 - 4

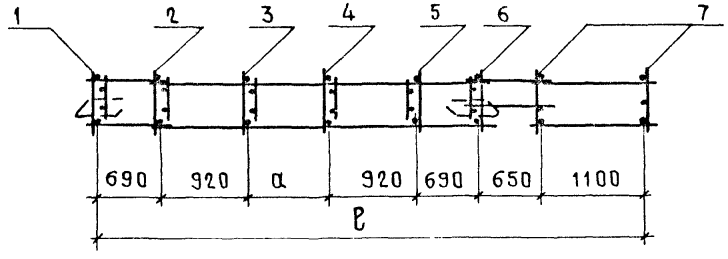

Обозначение	Марка	Рис	Размеры, мм				Масса, кг
			L	ℓ	a	h	
1.138.1-17.1 23 300	КП6 8-60	1	6200	5850	880	1710	40,48
-01	КП 8 6-60	2					
-02	КП6 8-66	1	6800	6450	1480	1960	46,36
-03	КП8 6-66	2					

Н.контр	Волкова	
Нач.отд.	Росинский	
Гл конотд	Пальман	
Гип	Герман	
Рук гр	Рафайлович	

1.138.1-17.1 23 300 СБ

Каркас пространственный (КП6.8-60...КП8.6-66) Сборочный чертеж

Стадия	Масса	Масштаб
Р	см. табл.	—
Лист	Листов 1	

ЦНИИЭП жилища

Инв.№ подл. | Подпись и дата | Взам инв.№

Рис.1

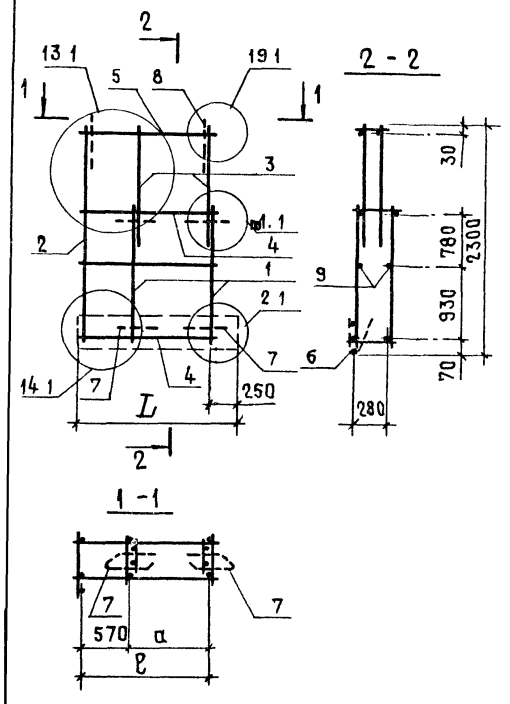

Рис 2

Остальное-см Рис 1

Формат	Зона	Поз.	Обозначение	Наименование	Кол. на испол. —	01	02	Примеч
				Документация				
А3			1.138.1-17.1 00 000 Д21	Узел 1.1	×	×	×	
			1.138.1-17.1 00 000 Д22	Узел 2.1	×	×	×	
			1.138.1-17.1 00 000 Д34	Узел 13.1	×	×	×	
			1.138.1-17.1 00 000 Д35	Узел 14.1	×	×	×	
			1.138.1-17.1 00 000 Д37	Узел 19.1; 20.1	×	×	×	
				Сборочные единицы				
А3		1	1.138.1-17.1 00 010 — 06	Каркас плоский КР7	2	2	3	
		2	1.138.1-17.1 00 020	КР11	1	1	1	
		3	— 02	КР21	2	2	2	
		4	1.138.1-17.1 00 030 — 01	КР32	2			
			— 05	КР36		2		
			— 07	КР38			2	
		5	1.138.1-17.1 00 040 — 01	КР52	1			
			— 05	КР56		1		
			— 07	КР58			1	
		6	1.138.1-17.1 00 060 — 03	КР104	1			
			— 07	КР108		1		
			— 11	КР112			1	
				Детали				
А4		7	1.138.1-17.1 00 001	Стержень гнутый АП1	4	4	4	
		8	1.138.1-17.1 00 002-02	Петля строповочная ПС3	2	2	2	
Б4		9	1.138.1-17.1 00 003-51	ф4 ВрI, ГОСТ 6727-80, c=950	2			0,09 кг
			-08	c=1550		2		0,15 кг
			-12	c=2150			2	0,20 кг

Обозначение	Марка	Рис.	Размеры, мм L	c	a	Масса, кг
1.138.1-17.1 25100	КП 5.7-12	1	1145	870	300	15,48
-01	КП 5.7-18		1745	1470	900	15,70
-02	КП 5.7-24	2	2345	2070	1500	18,50

Н. контр	Волкова		
Нач. отд.	Росинский		
Гл. конотд.	Пальман		
Гип	Герман		
Рук. гр	Рафайлович		

1.138.1-17.1 25100

Каркас пространственный (КП 5.7-12 ... КП 5.7-24)

Стадия	Масса	Масштаб
Р	см табл	—
Лист	Листов 1	

ЦНИИЭП жилища

Рис.1

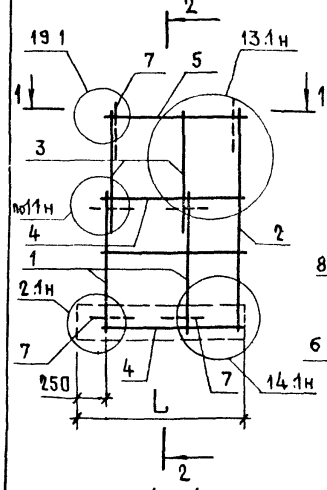

2-2

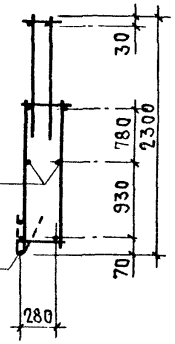

Рис.2
Остальное-см рис.1

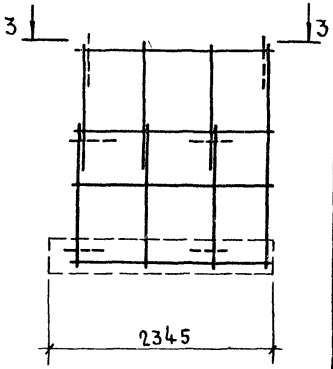

1-1

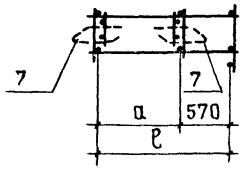

3-3

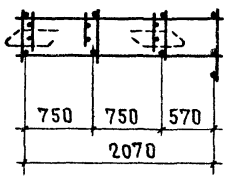

Обозначение	Марка	Рис	Размеры, мм			Масса, кг
			L	ℓ	a	
1.138.1-17.1 26 100	КП 7.5-12	1	1145	870	300	15,48
-01	КП 7.5-18		1745	1470	900	15,70
-02	КП 7.5-24	2	2345	2070	1500	18,50

Формат	Зона	Поз	Обозначение	Наименование	Кол на испол —	01	02	Примечание
				Документация				
А3			1.138.1-17.1 00 000 Д21	Узел 11	×	×	×	
			1.138.1-17.1 00 000 Д22	Узел 21	×	×	×	
			1.138.1-17.1 00 000 Д34	Узел 13.1	×	×	×	
			1.138.1-17.1 00 000 Д35	Узел 14.1	×	×	×	
			1.138.1-17.1 00 000 Д37	Узел 19.1; 20.1	×	×	×	
				Сборочные единицы				
А3		1	1.138.1-17.1 00 010 -06	Каркас плоский КР7	2	2	2	
		2	1.138.1-17.1 00 020	КР11	1	1	1	
		3	-02	КР21	2	2	3	
		4	1.138.1-17.1 00 030 -01	КР32	2			
			-05	КР36		2		
			-07	КР38			2	
		5	1.138.1-17.1 00 040 -01	КР52	1			
			-05	КР56		1		
			-07	КР58			1	
		6	1.138.1-17.1 00 060 -03	КР104	1			
			-07	КР108		1		
			-11	КР112			1	
				Детали				
А4		7	1.138.1-17.1 00 001	Стержень гнутый АП1	4	4	4	
		8	1.138.1-17.1 00 002-02	Петля строповочная ПС3	2	2	2	
		9	1.138.1-17.1 00 003-51	ф4 ВрI ГОСТ 6727-80; ℓ=950	2			0,09 кг
			-08	ℓ=1550		2		0,15 кг
			-12	ℓ=2150			2	0,20 кг

Н контр	Волкова	
Нач отд.	Росинский	
Гл конотд.	Пальман	
Гип	Герман	
Рук. гр.	Рафайлович	
Ст. техн	Никулочкина	

1.138.1-17.1 26 100

Каркас пространственный (КП 7.5-12 ... КП7.5-24)

Стадия	Масса	Масштаб
Р	см. табл	
Лист	Листов 1	

ЦНИИЭП жилища

Инв.№ подл. | Подпись и дата | Взам. инв.№

Рис. 1

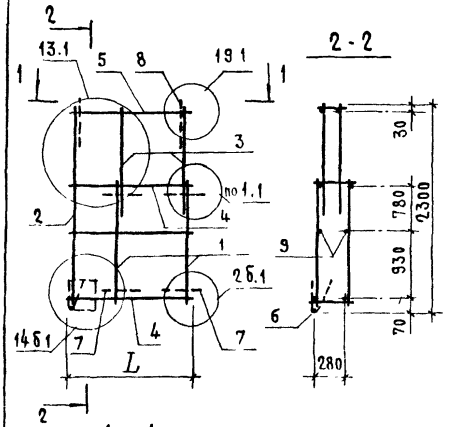

Рис. 2

Остальное-см Рис 1

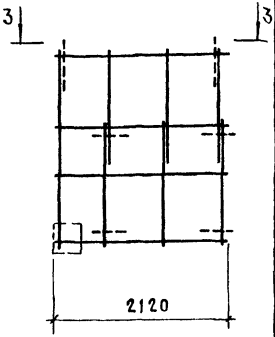

Формат	Зона	Поз	Обозначение	Наименование	Кол. на испол. —	01	02	Примеч.
				Документация				
А3			1.138.1-17.1 00 000Д21	Узел 1.1	×	×	×	
			1.138.1-17.1 00 000Д23	Узел 2б.1	×	×	×	
			1.138.1-17.1 00 000Д34	Узел 13.1	×	×	×	
			1.138.1-17.1 00 000Д36	Узел 14б.1	×	×	×	
			1.138.1-17.1 00 000Д37	Узел 19.1; 20.1	×	×	×	
				Сборочные единицы				
				Каркас плоский				
А3		1	1.138.1-17.1 00 010-06	КР7	2	2	3	
		2	1.138.1-17.1 00 020	КР11	1	1	1	
		3	-02	КР21	2	2	3	
		4	1.138.1-17.1 00 030 -01	КР32	2			
			-05	КР36		2		
			-07	КР38			2	
		5	1.138.1-17.1 00 040 -01	КР52	1			
			-05	КР56		1		
			-07	КР58			1	
		6	1.138.1-17.1 00 060	КР101	1	1	1	
				Детали				
А4		7	1.138.1-17.1 00 001	Стержень гнутый АП1	4	4	4	
		8	1.138.1-17.1 00 002-02	Петля строповочная ПС3	2	2	2	
БЧ		9	1.138.1-17.1 00 003-51	ф4 ВрI, ГОСТ 6727-80, ℓ=950	2			0,09 кг
			-08	ℓ=1550		2		0,15 кг
			-12	ℓ=2150			2	0,20 кг

Обозначение	Марка	Рис	Размеры, мм L	ℓ	a	Масса, кг
1.138.1-17.1 27 100	КП5.7-12б	1	920	870	300	13,61
-01	КП5.7-18б		1520	1470	900	14,66
-02	КП5.7-24б	2	2120	2070	1500	17,20

Н.контр	Волкова	
Нач.отд	Росинский	
Гл.конотд	Пальман	
Гип	Герман	
Рук.гр.	Рафайлович	

1.138.1-17.1 27 100

Каркас пространственный (КП5.7-12б...КП5.7-24б)

Стадия	Масса	Масштаб
Р	См табл	—
Лист	Листов 1	

ЦНИИЭП жилища

Рис 1

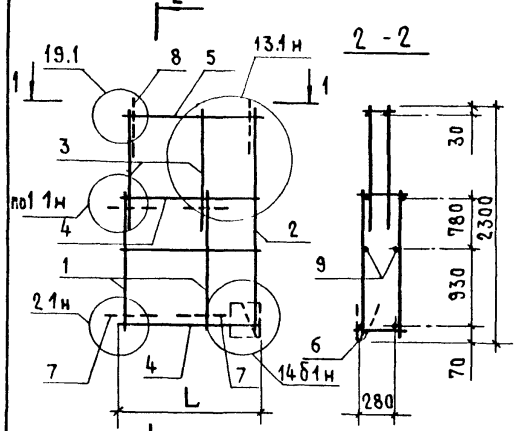

Рис 2

Остальное-см рис 1

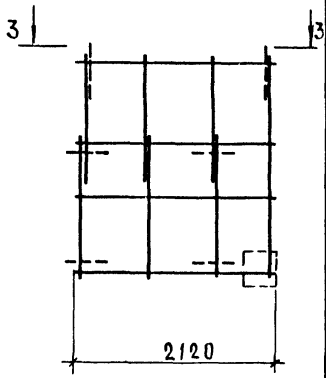

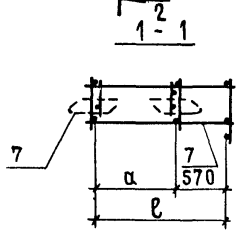

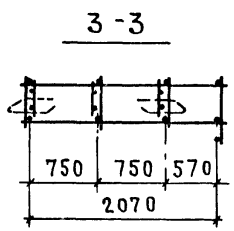

Формат	Зона	Поз	Обозначение	Наименование	Кол на испол —	01	02	Примечание
				Документация				
А3			1.138.1-17.1 00 000 Д21	Узел 11	×	×	×	
			1.138.1-17.1 00 000 Д23	Узел 2б1	×	×	×	
			1.138.1-17.1 00 000 Д34	Узел 131	×	×	×	
			1.138.1-17.1 00 000 Д36	Узел 14б1	×	×	×	
			1.138.1-17.1 00 000 Д37	Узел 191, 201	×	×	×	
				Сборочные единицы				
				Каркас плоский				
А3		1	1.138.1-17.1 00 010-06	КР7	2	2	3	
		2	1.138.1-17.1 00 020	КР11	1	1	1	
		3	-02	КР21	2	2	3	
		4	1.138.1-17.1 00 030 -01	КР32	2			
			-05	КР36		2		
			-07	КР38			2	
		5	1.138.1-17.1 00 040 -01	КР52	1			
			-05	КР56		1		
			-07	КР58			1	
		6	1.138.1-17.1 00 060	КР101	1	1	1	
				Детали				
А4		7	1.138.1-17.1 00 001	Стержень гнутый АП1	4	4	4	
		8	1.138.1-17.1 00 002	Петля строповочная ПС3	2	2	2	
Бч		9	1.138.1-17.1 00 003-51	ф4 ВрI, ГОСТ 6727-80, ℓ=950	2			0,09 кг
			-08	ℓ=1550		2		0,15 кг
			-12	ℓ=2150			2	0,20 кг

Обозначение	Марка	Рис.	Размеры, мм L	ℓ	a	Масса, кг
1.138.1-17.1 28 100	КП 75-12б	1	920	870	300	13,61
-01	КП 75-18б		1520	1470	900	14,66
-02	КП 75-24б	2	2120	2070	1500	17,20

Н контр	Волкова	
Нач отд	Росинский	
Гл конотд	Пальман	
Гип	Герман	
Рук гр	Рафайлович	
Ст техн	Никулочкина	

1.138.1-17.1 28100

Каркас пространственный (КП 7.5-12б...КП 7.5-24б)

Стадия	Масса	Масштаб
Р	см табл	—
Лист	Листов 1	

ЦНИИЭП жилища

Инв № подл | Подпись и дата | Взам инв №

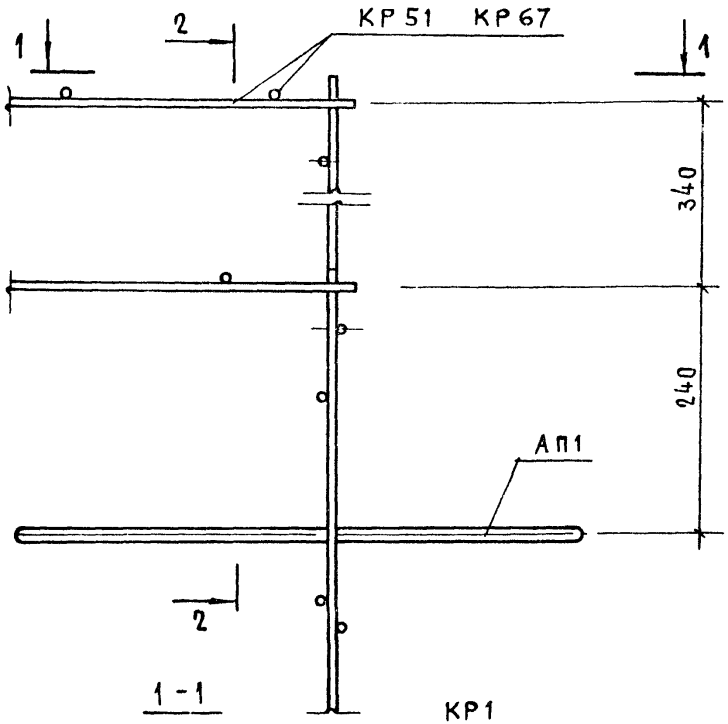

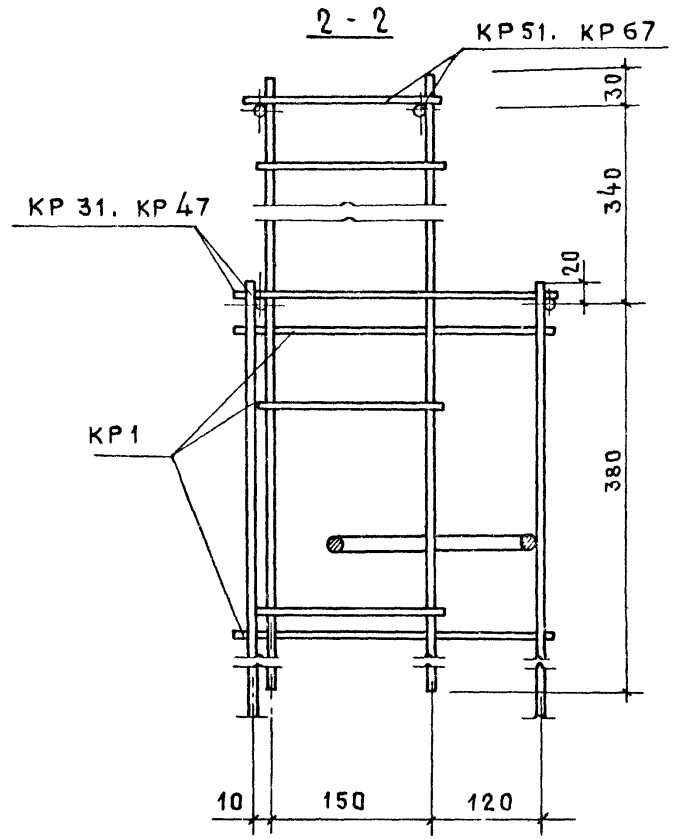

Н контр	Волкова		1.138.1-17.1 00 000 Д21	
Нач отд	Росинский			
Гл конст отд	Пальман		Узел 1.1	Стадия: Р; Лист: ; Листов: 1
Гип	Герман			ЦНИИЭП жилища
Вед инж	Шатинская			

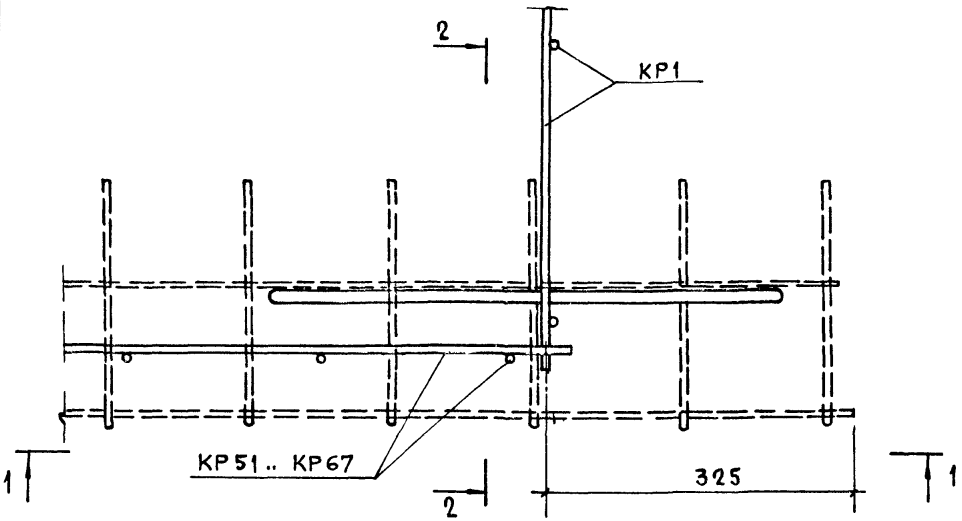

2 - 2

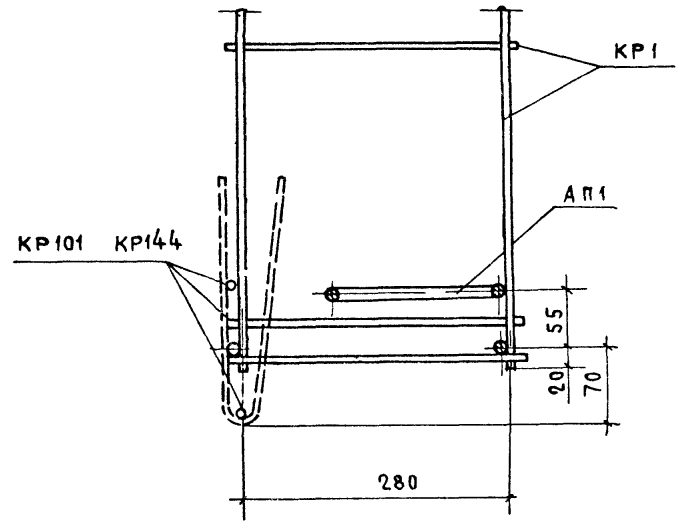

1 - 1

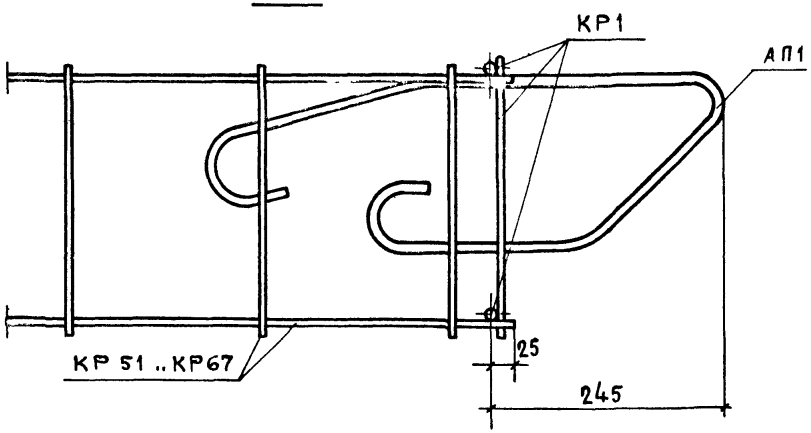

Н контр	Волкова		1 138 1-17.1 00 000 Д22
Нач отд	Росинский		
Гл конс отд	Пальман		Узел 21
Гип	Герман		Стадия: Р; Лист: ; Листов: 1
Вед инж	Шатинская		ЦНИИЭП жилища

Инв № подл. | Подпись и дата | Взам инв. №

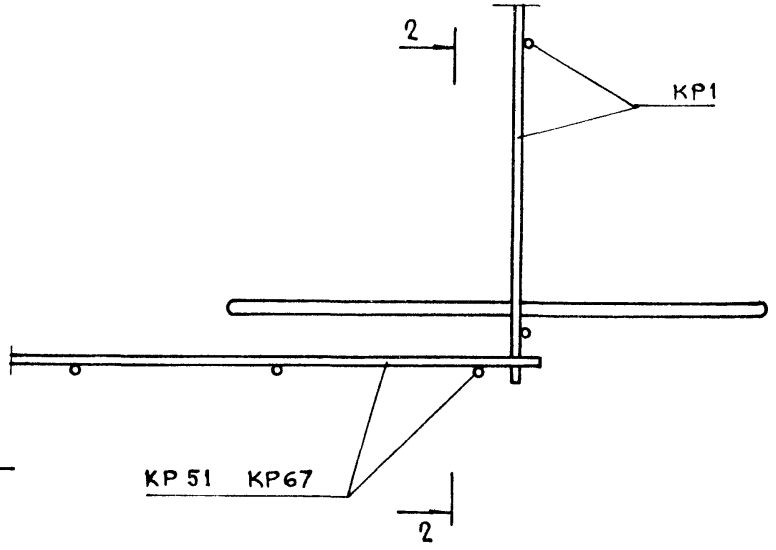

2-2

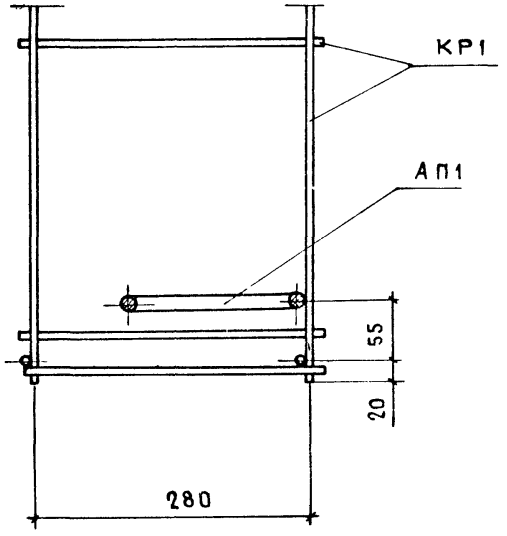

1-1

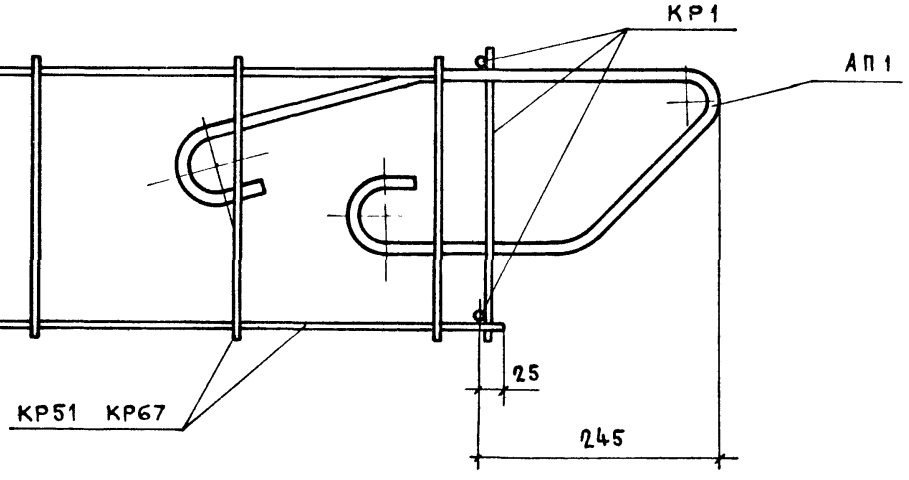

				1138 1-17 1 00000 Д23	
Н контр	Волкова				
Нач отд	Росинский			Узел 2б.1	Стадия: Р; Лист: ; Листов: 1
Гл конотд	Пальман				ЦНИИЭП жилища
Гип	Герман				
Вед инж	Шатинская				
Ст инж	Рутто				

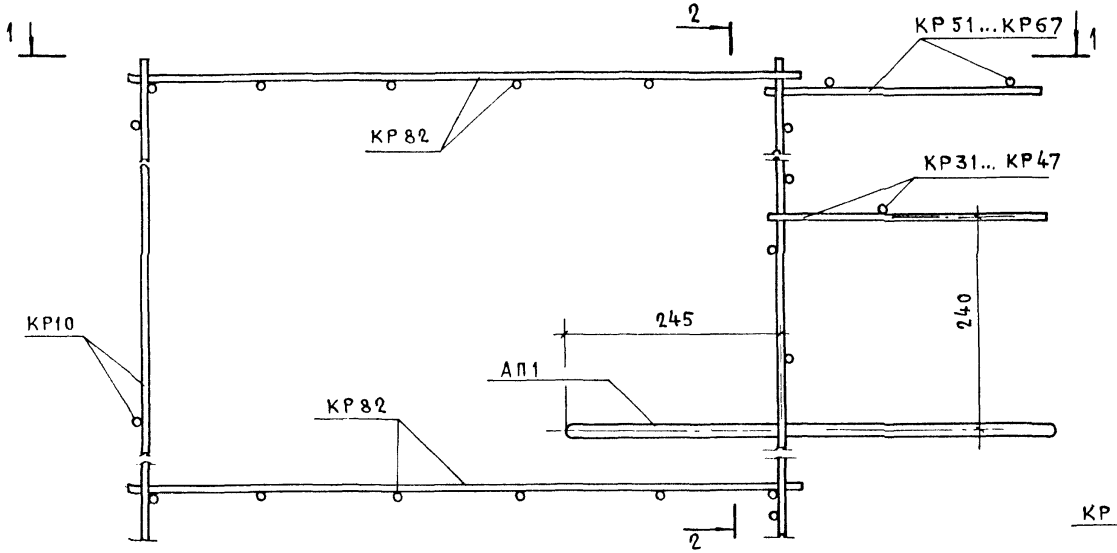

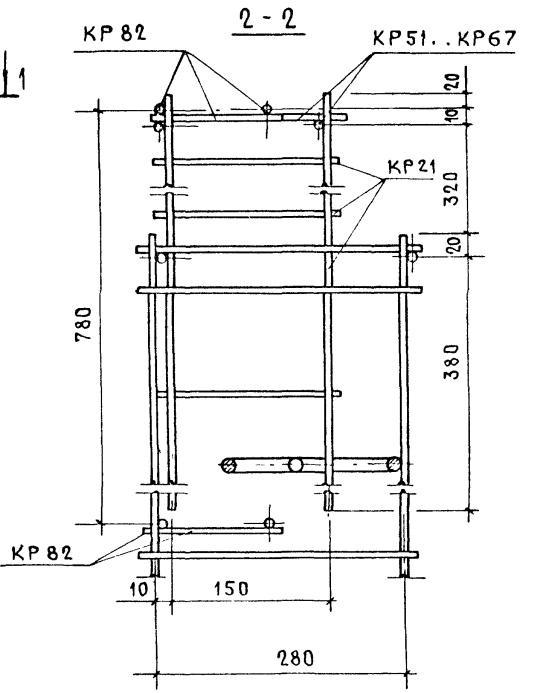

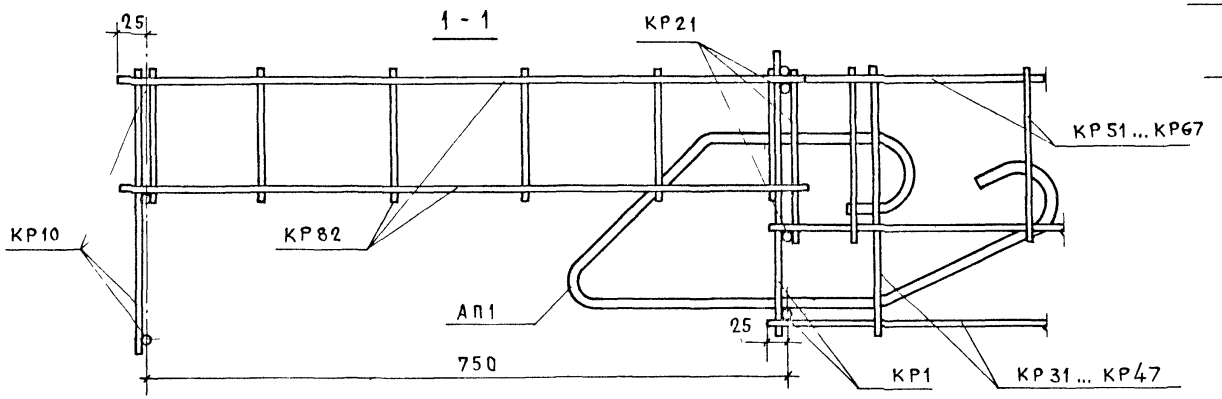

Инв.№подл. | Подпись и дата | Взам.инв.№

Н.контр	Волкова		
Нач.отд.	Росинский		
Гл.конотд.	Пальман.		
Гип	Герман		
Вед.инж	Шатинская		

1.138.1-17.1 00 000 Д24

Узел 3.1

Стадия	Лист	Листов
Р		1

ЦНИИЭП жилища

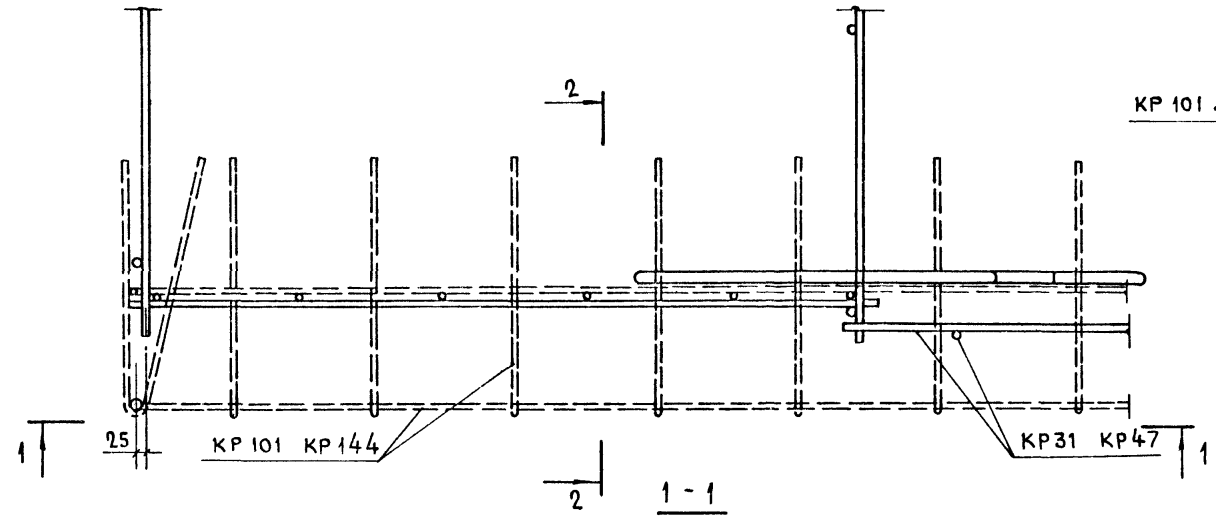

1 - 1

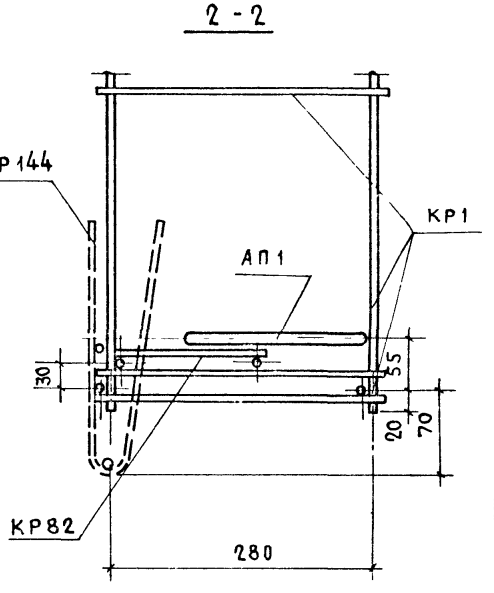

2 - 2

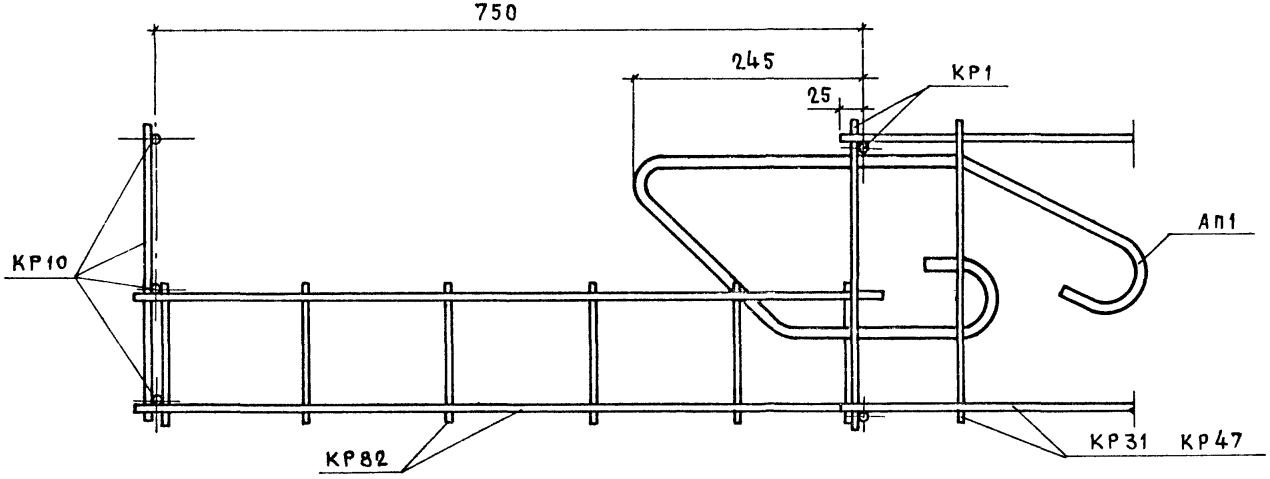

Н контр	Волкова		1.138.1-17.1 00000 Д25
Нач отд	Росинский		
Гл.кон отд	Пальман		Узел 4.1
Гип	Герман		Стадия: Р; Лист: ; Листов: 1
Вед инж	Шатинская		ЦНИИЭП жилища

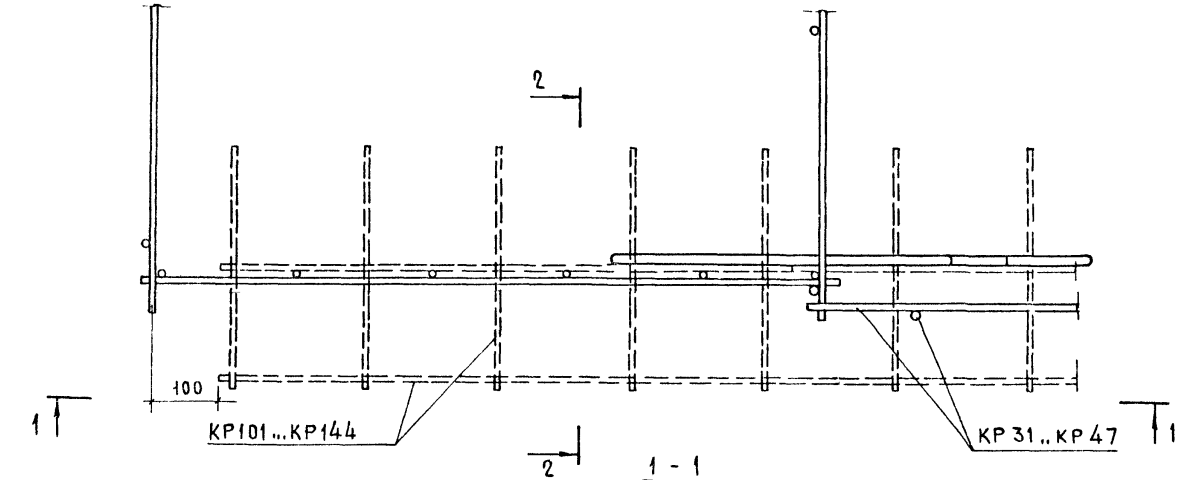

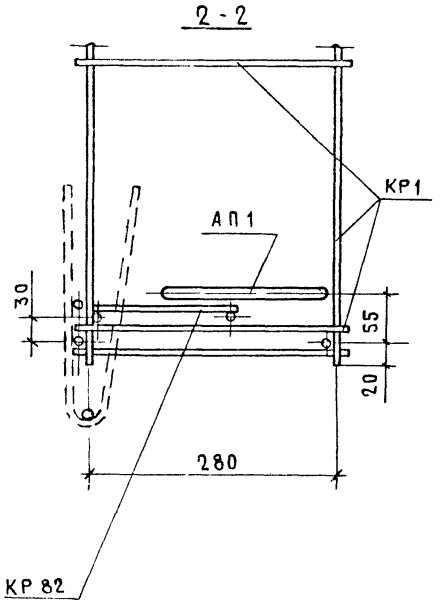

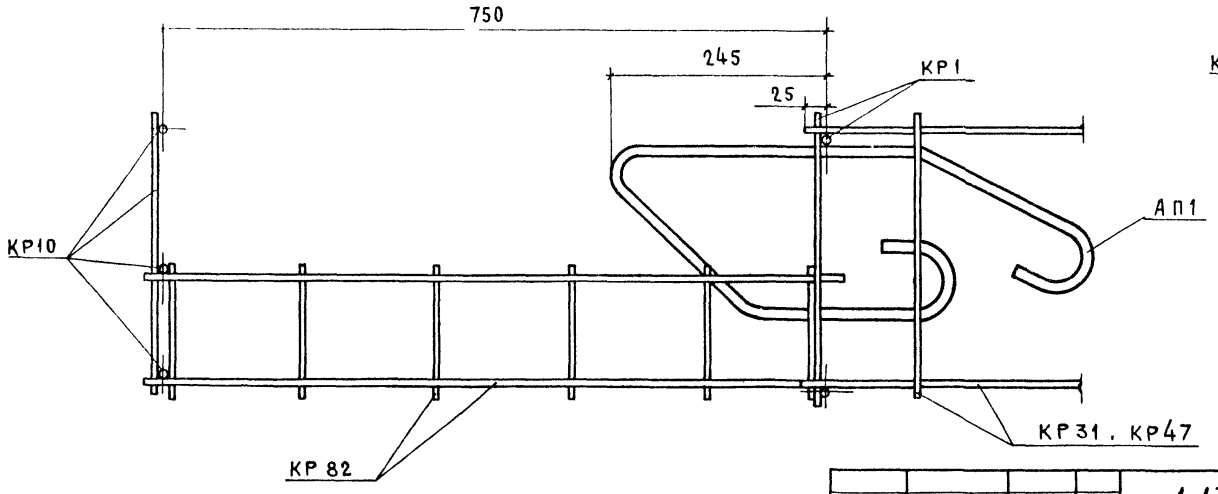

Н контр	Волкова		
Нач отд	Росинский		
Гл кон отд	Пальман		
Гип	Герман		
Вед инж	Шатинская		
Ст инж	Рутто		

1 138 1-17.1 00 000 Д 26

Узел 4б1

Стадия	Лист	Листов
Р		1

ЦНИИЭП жилища

Инв № подл | Подпись и дата | Взам инв №

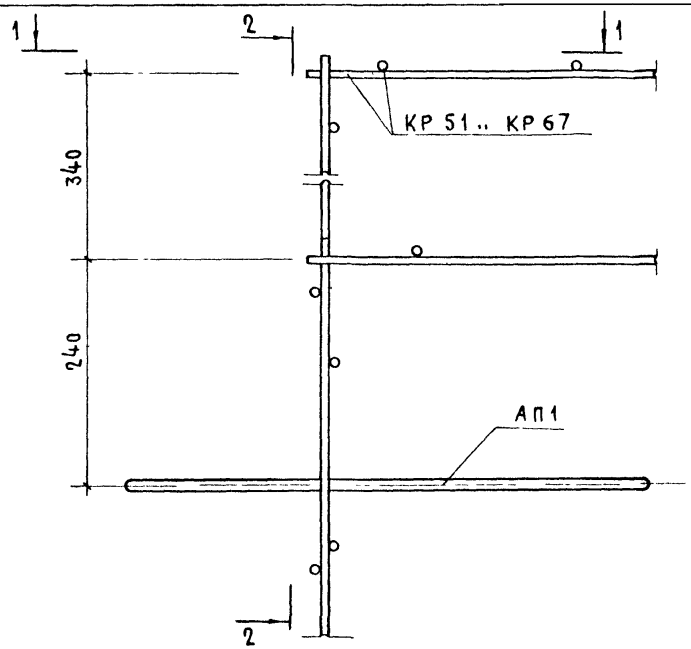

1 - 1

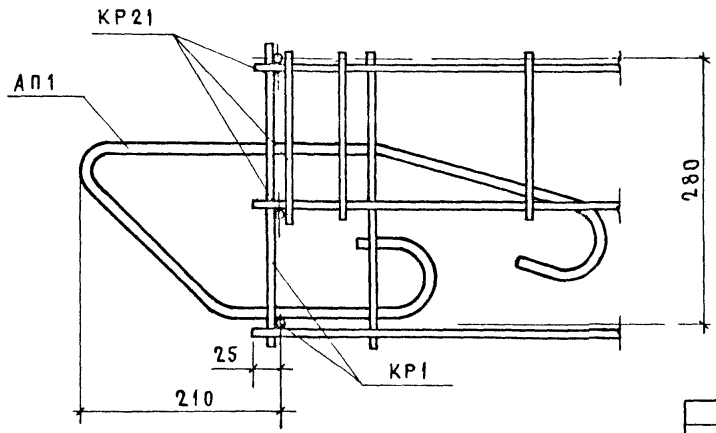

2 - 2

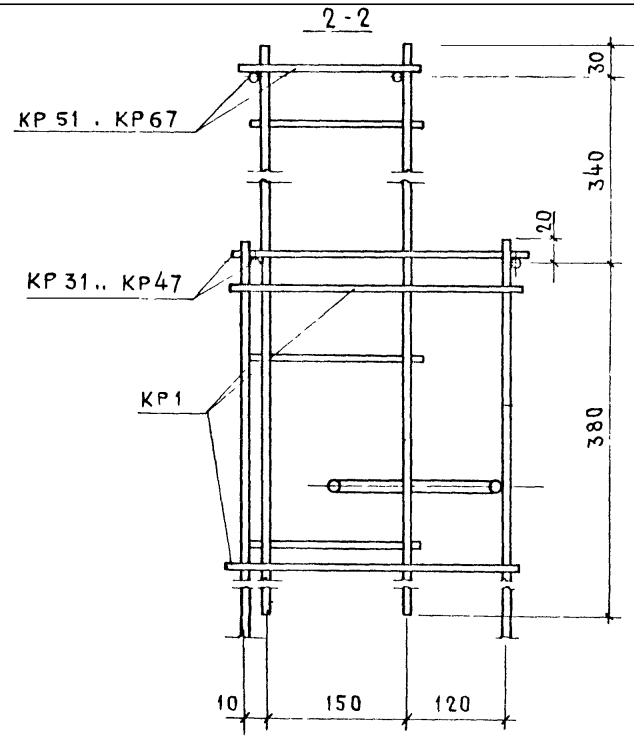

Н контр	Волкова		
Нач отд	Росинский		
Гл конотд	Пальман		
Гип	Герман		
Вед инж	Шатинская		

1 138.1-17.1 00 000 Д 27

Узел 71

Стадия	Лист	Листов
Р		1

ЦНИИЭП жилища

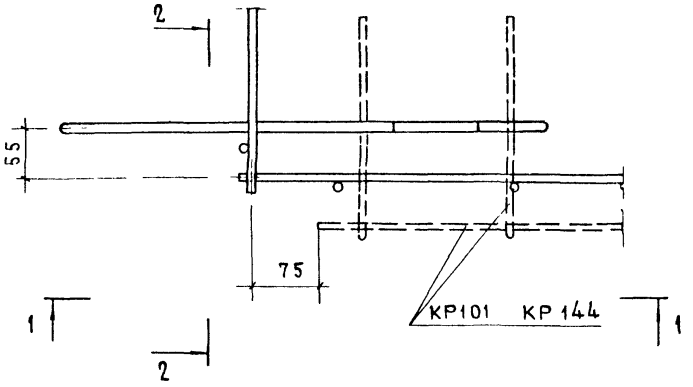

2 - 2

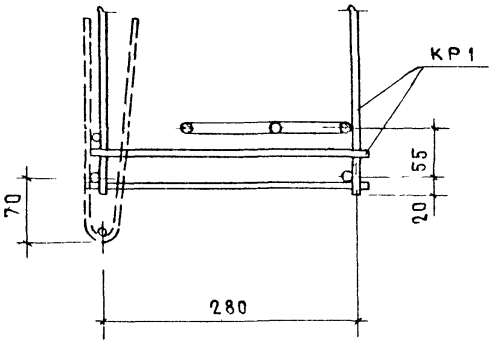

1 - 1

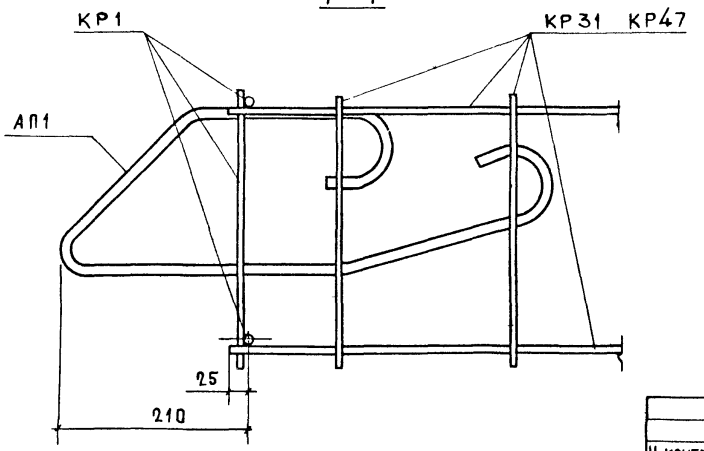

Н контр	Волкова		
Нач отд	Росинский		
Гл конотд	Пальман		
Гип	Герман		
Вед инж	Шатинская		

1.138.1-17 1 00 000 Д28

Узел 81

Стадия	Лист	Листов
Р		1

ЦНИИЭП жилища

Инв № подл | Подпись и дата | Взам инв №

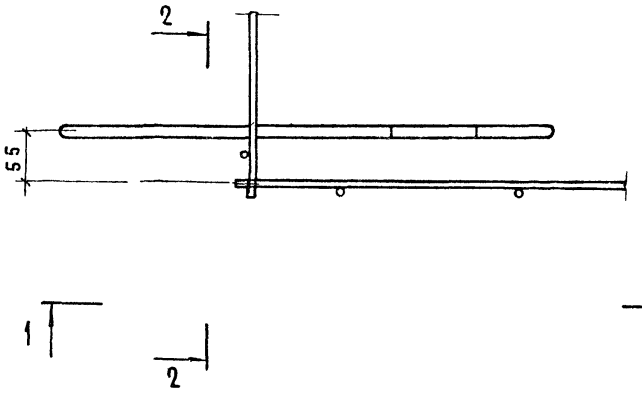

2 - 2

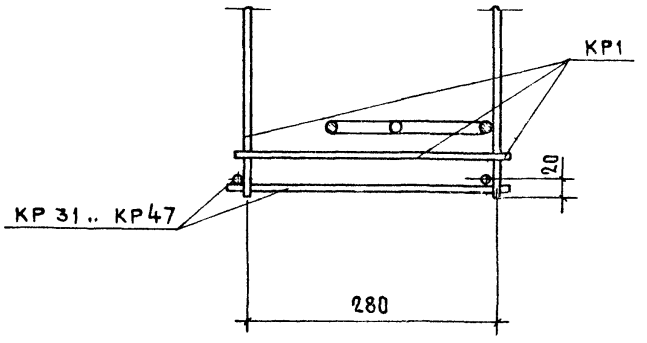

1 - 1

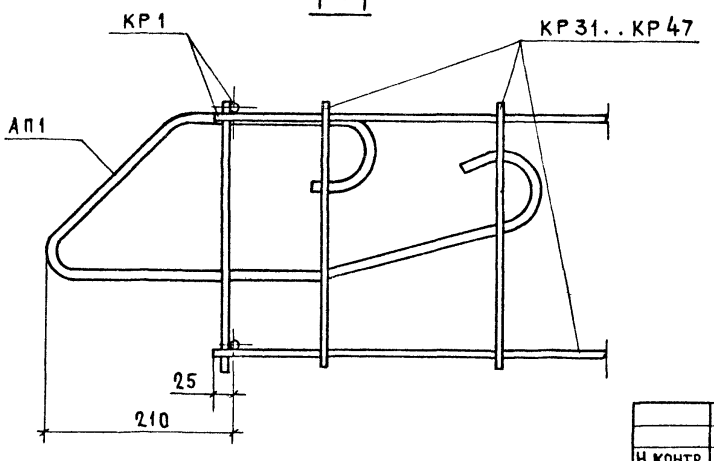

Н контр	Волкова		
Нач отд	Росинский		
Гл конотд	Пальман		
Гип	Герман		
Вед инж	Шагинская		

1.138.1-17 1 00 000 Д 29

Узел 85.1

Стадия	Лист	Листов
Р		1

ЦНИИЭП жилища

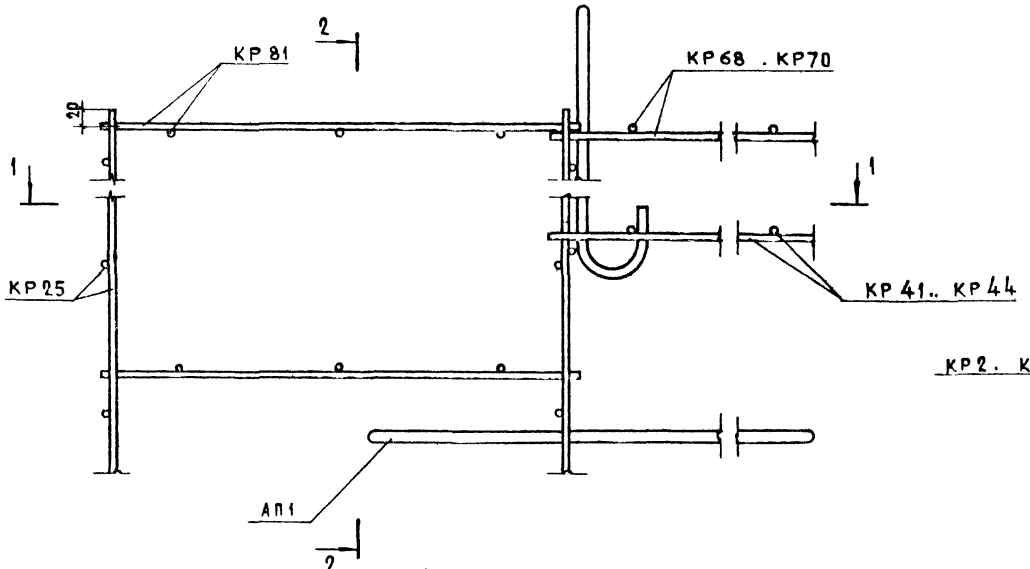

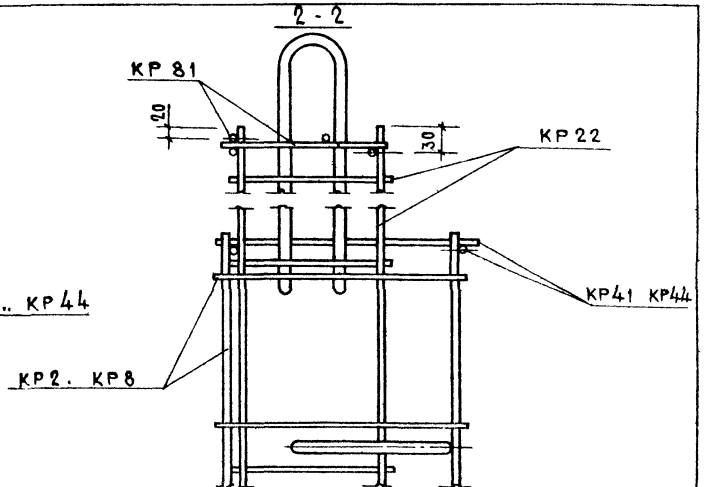

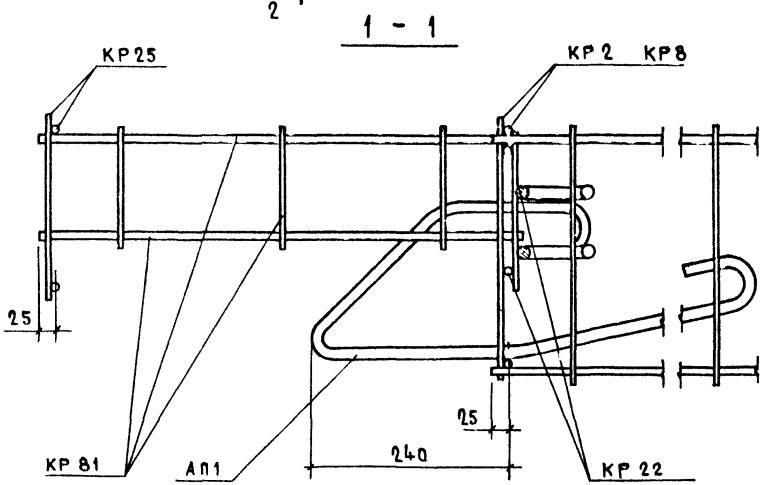

Н контр	Волкова		1.138 1-17.1 00000 Д30
Нач отд	Росинский		
Гл конст	Пальман		Узел 9.1
Гип	Герман		
Рук гр	Рафайлович		

Стадия	Лист	Листов
Р		1

ЦНИИЭПжилища

Инв. № подл. | Подпись и дата | Взам. инв. №

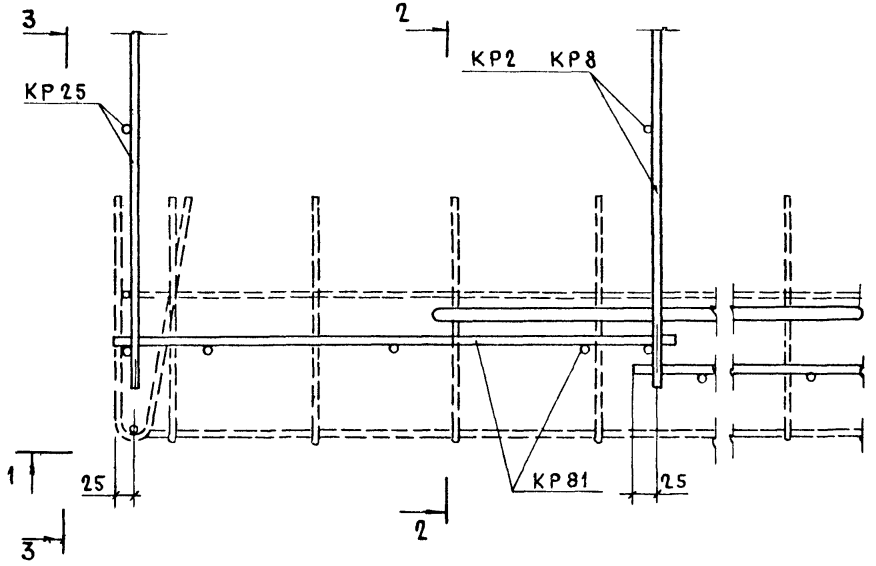

2 - 2

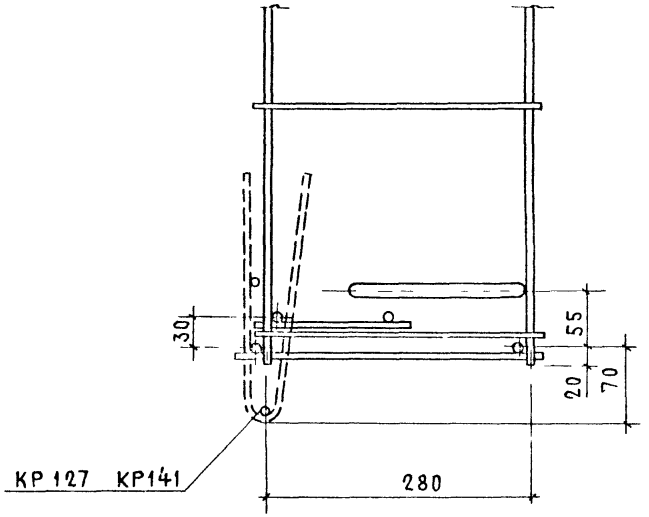

1 - 1

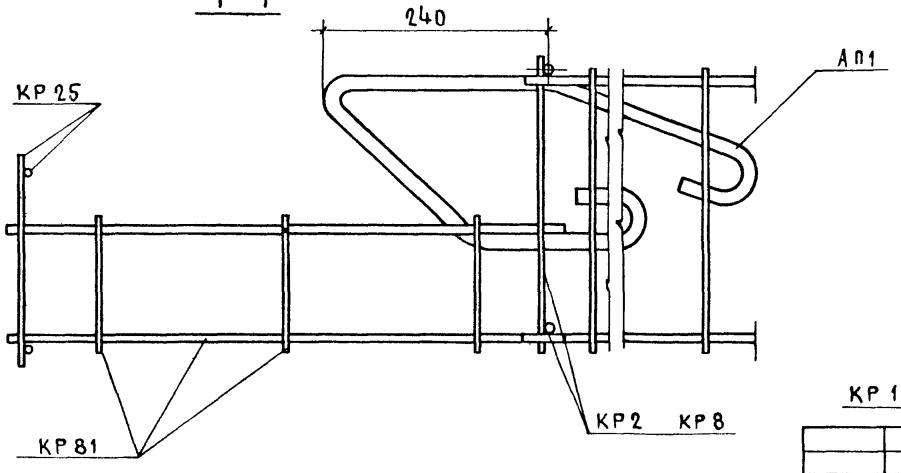

3-3

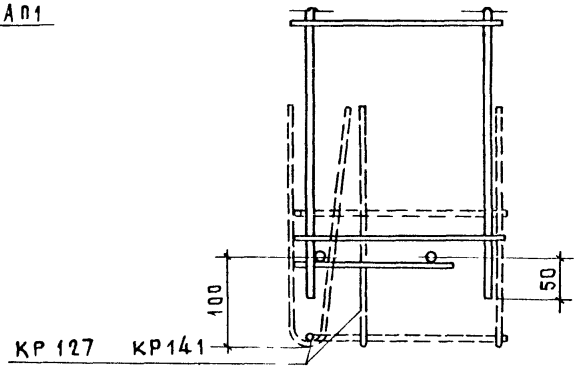

Н контр	Волкова		1 1381-17 1 00 000 Д 31
Нач отд	Росинский		
Гл кон отд	Пальман		Узел 101
Гип	Герман		
Рук гр	Рафаилович		
Ст техн	Никулочкина		

Стадия	Лист	Листов
Р		1

ЦНИИЭП жилища

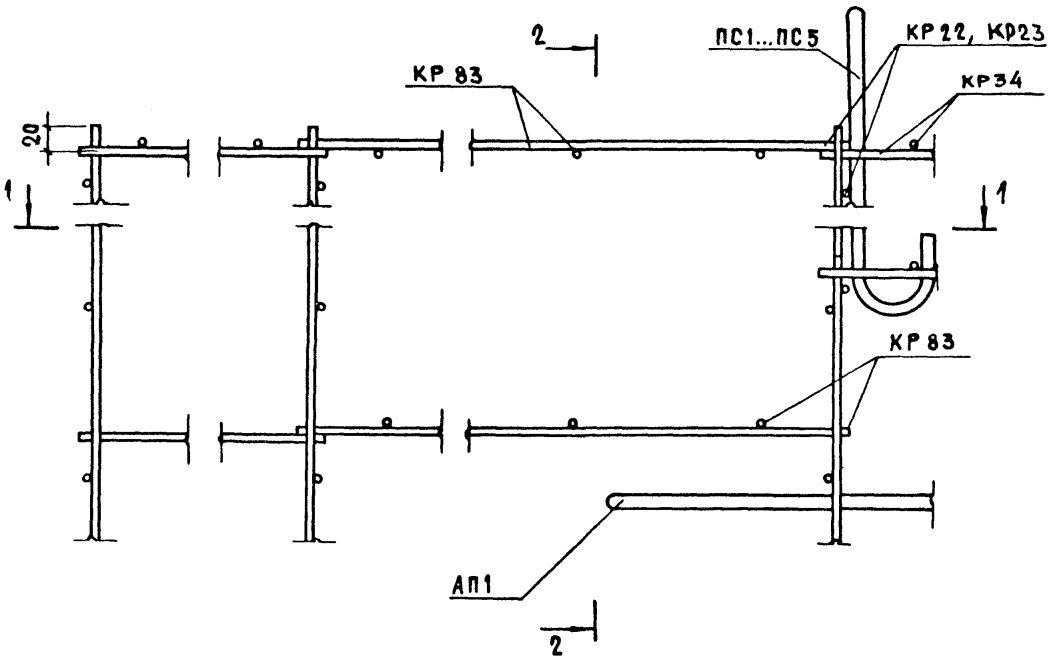

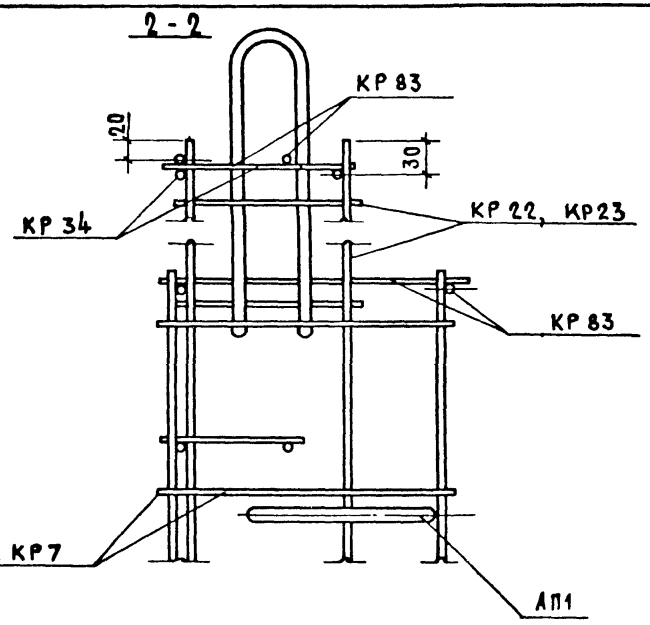

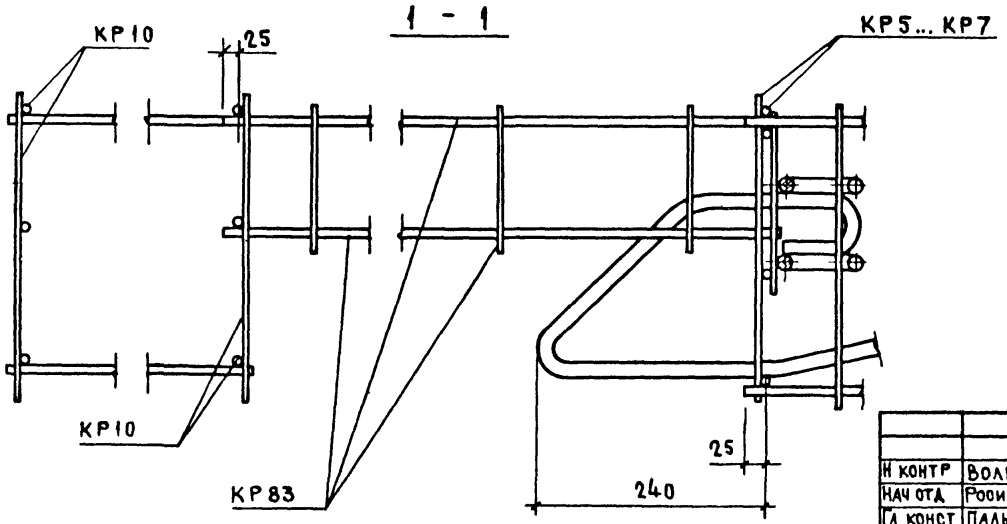

Н контр	Волкова		
Нач отд	Росинский		
Гл конст	Пальман		
Гип	Герман		
Рук гр	Рафайлович		

1.138.1-17.1 00000 Д 32

Узел 11.1

Стадия	Лист	Листов
Р		1

ЦНИИЭП жилища

Инв № подл. | Подпись и дата | Взам инв №

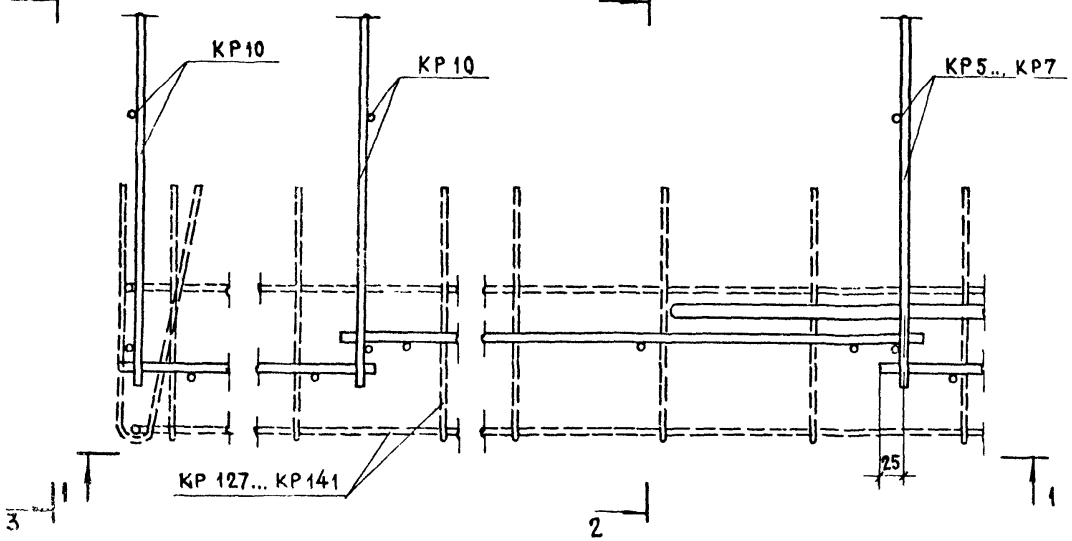

2 - 2

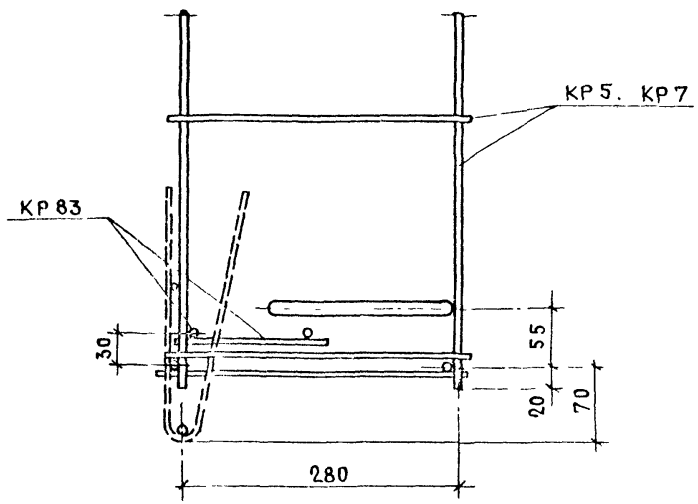

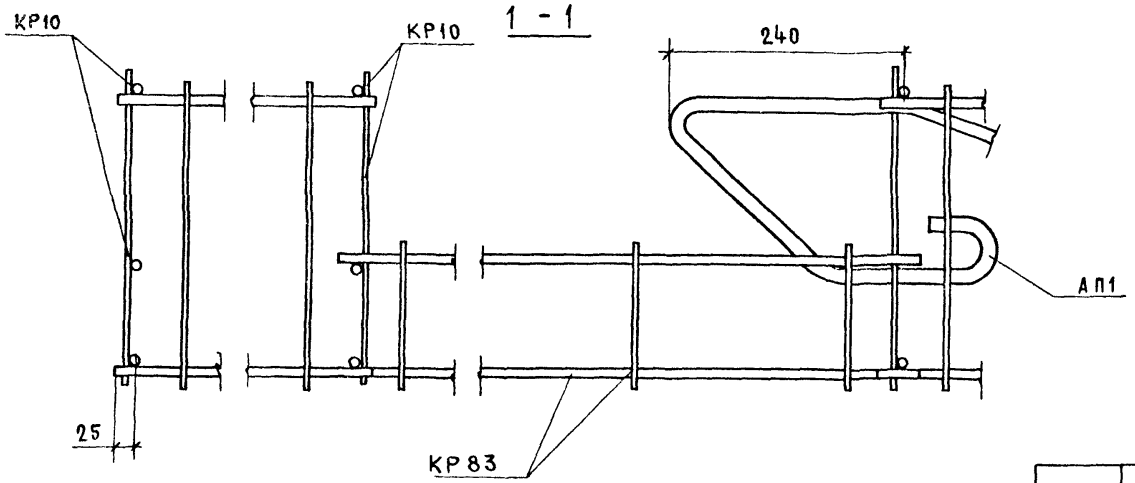

3-3

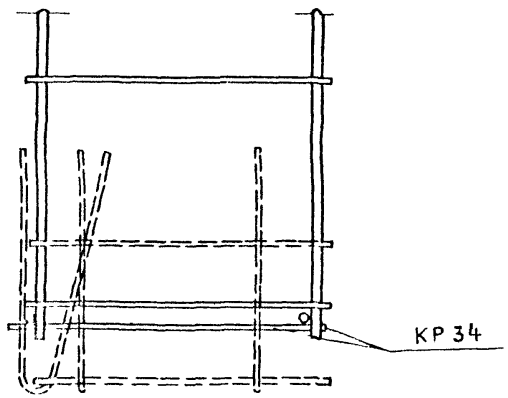

Н контр	Волкова		
Нач отд	Росинский		
Гл конст	Пальман		
Гип	Герман		
Рук гр	Рафайлович		

1.138.1-17.1 00 000 Д33

Узел 12.1

Стадия	Лист	Листов
Р		1

ЦНИИЭП жилища

21222-07 145 Формат А3

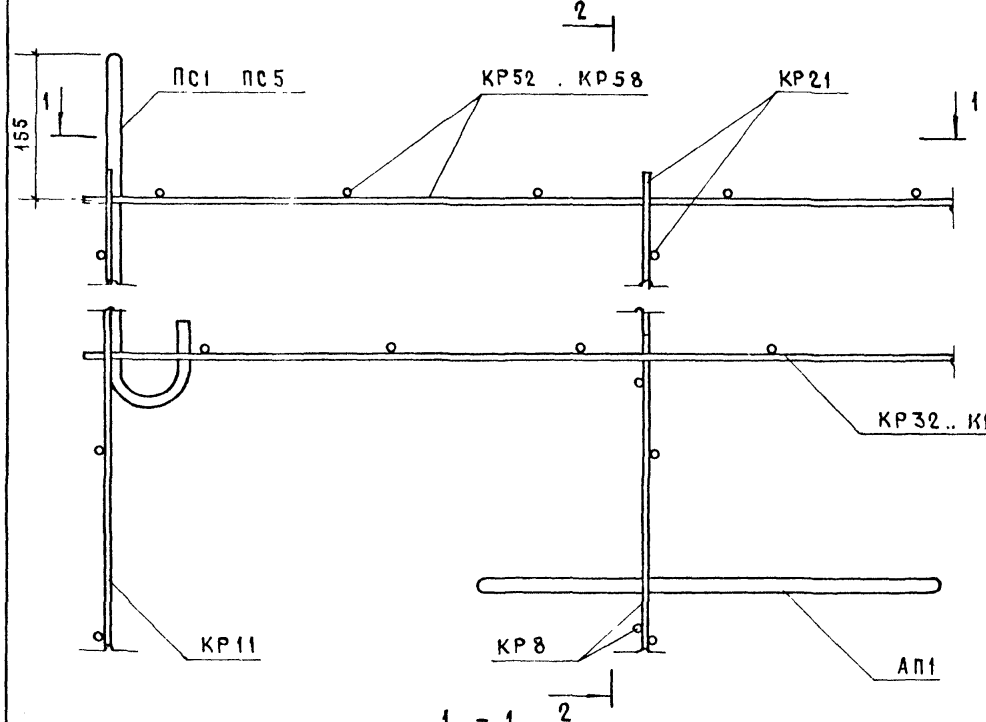

1 - 1

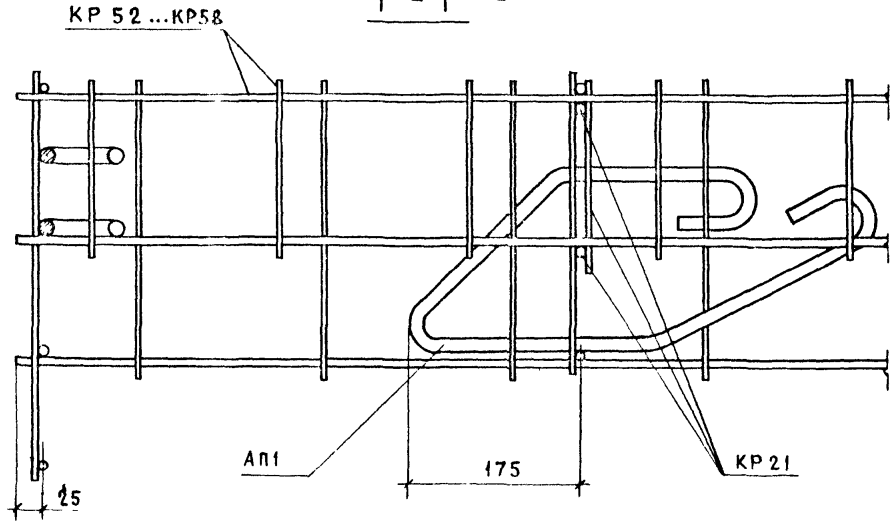

2 - 2

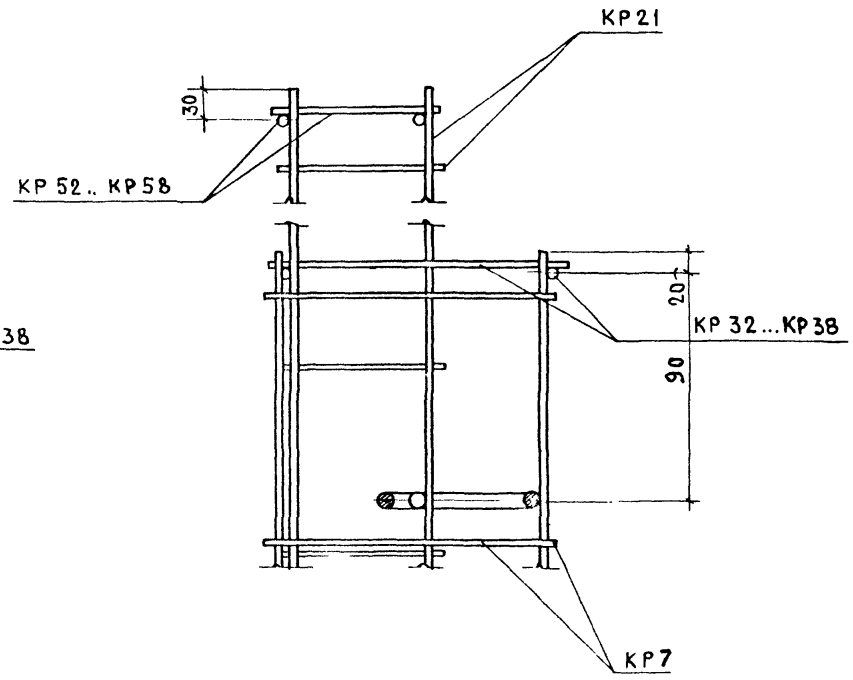

Стержни горизонтального каркаса у арматурного выпуска АП1 вырезать по месту

Н контр.	Волкова		1.138.1-17.1 00 000 Д34		
Нач отд	Росинский				
Гл конст	Пальман		Узел 13.1	Стадия	Лист	Листов
Гип	Герман			Р		1
Рук гр	Гафайлович			ЦНИИЭП жилища		

Инв № подл. | Подпись и дата | Взам инв. №

21322-01 146

Формат А3

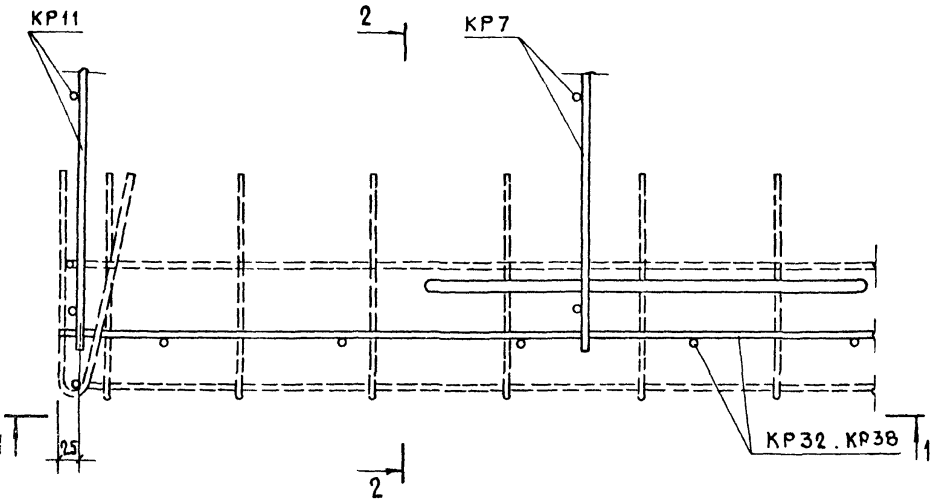

2 - 2

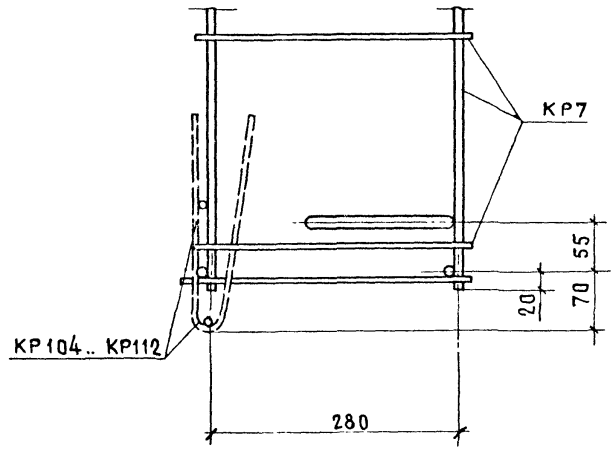

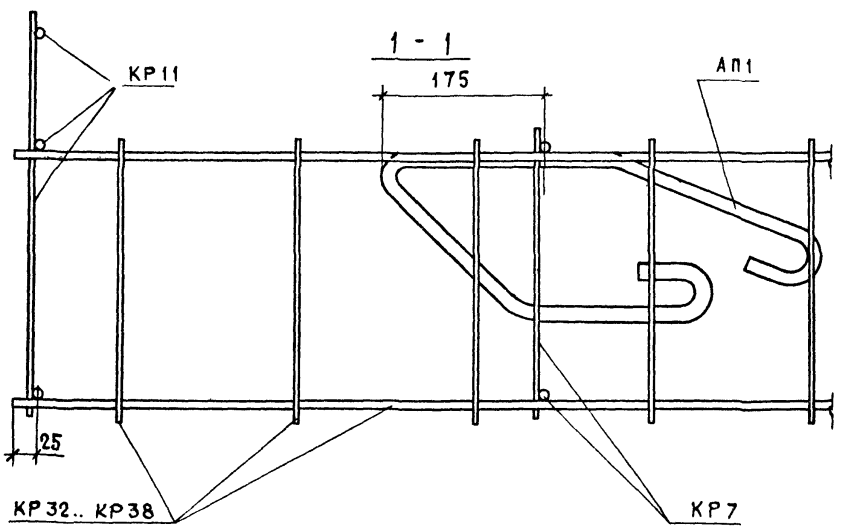

Стержни горизонтального каркаса у арматурного выпуска АП1 вырезать по месту

Н контр	Волкова		1.138.1-17.1 00 000 Д35
Нач.отд	Росинский		
Гл конотд	Пальман		Узел 14.1
Гип	Герман		Стадия: Р; Лист: ; Листов: 1
Рук гр	Рафайлович		ЦНИИЭПжилища

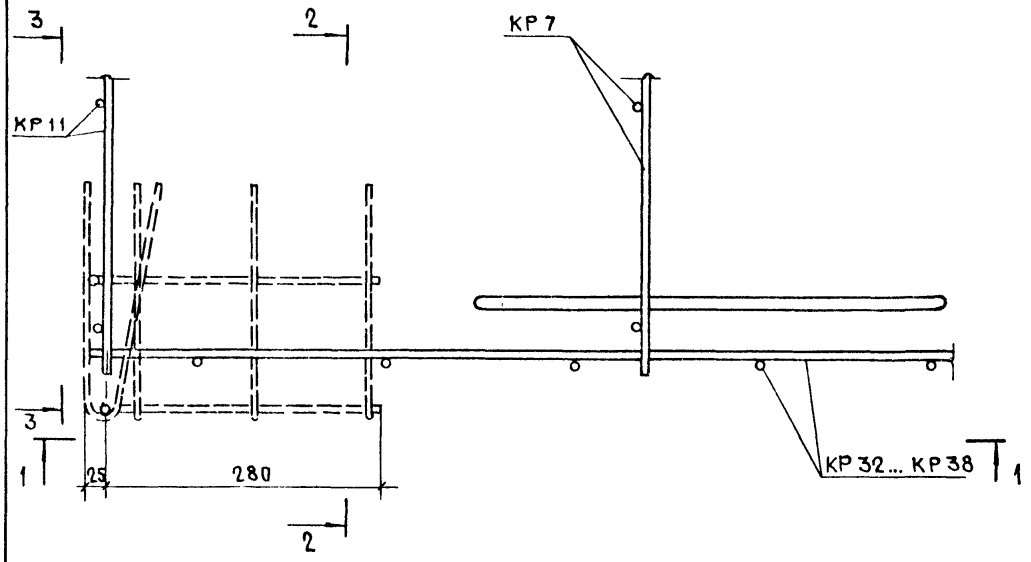

2 - 2

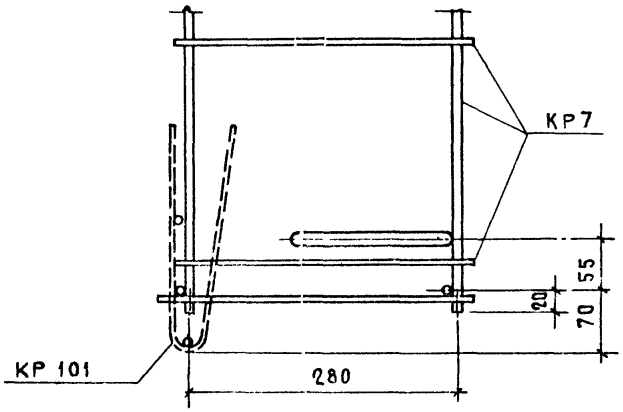

1 - 1

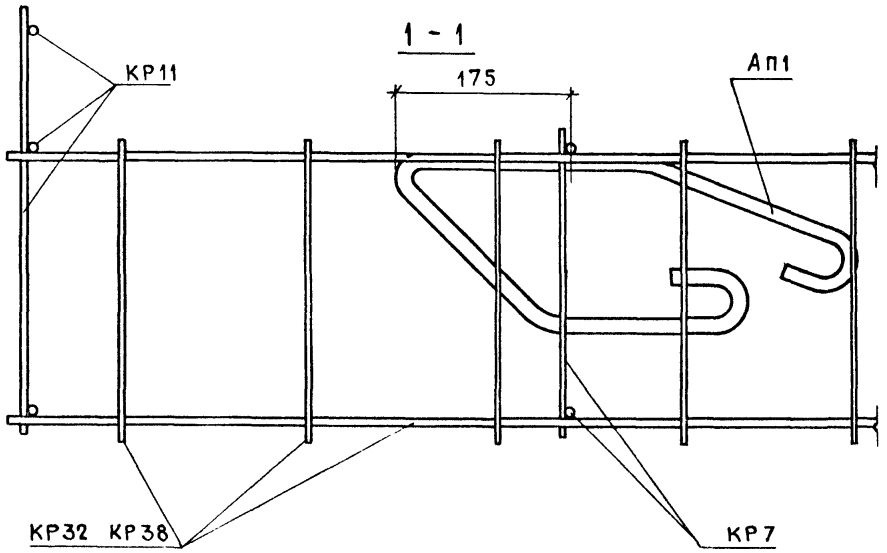

3 - 3

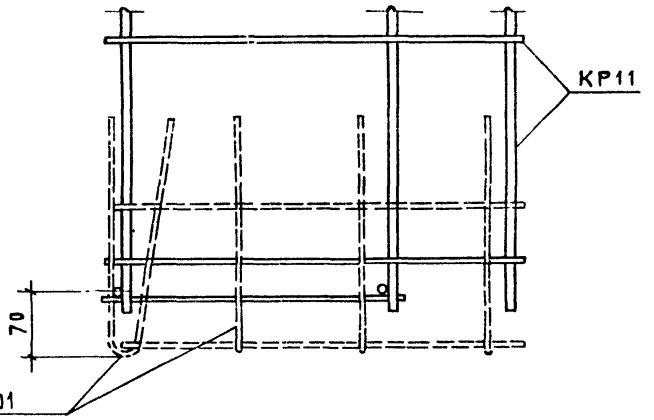

Н контр	Волкова		1.138.1-17.1 00 000 Д36
Нач отд	Росинский		
Гл конотд	Пальман		Узел 14 б.1
Гип	Герман		
Рук гр	Рафайлович		

Стадия	Лист	Листов
Р		1

ЦНИИЭП жилища

Инв № подл | Подпись и дата | Взам инв №

21322-01 148 Формат А3

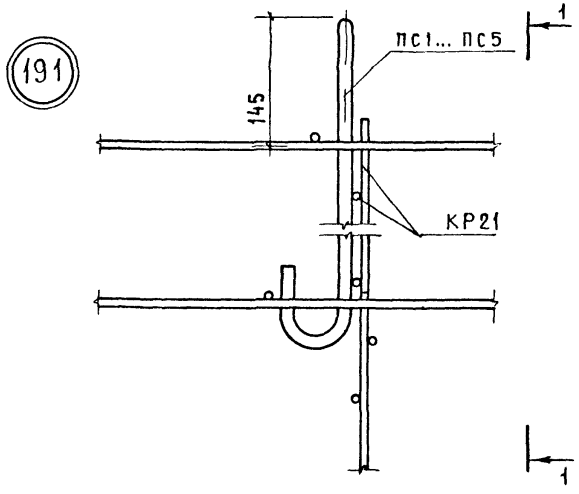

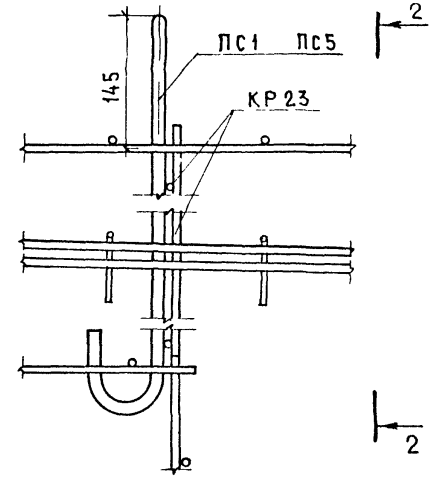

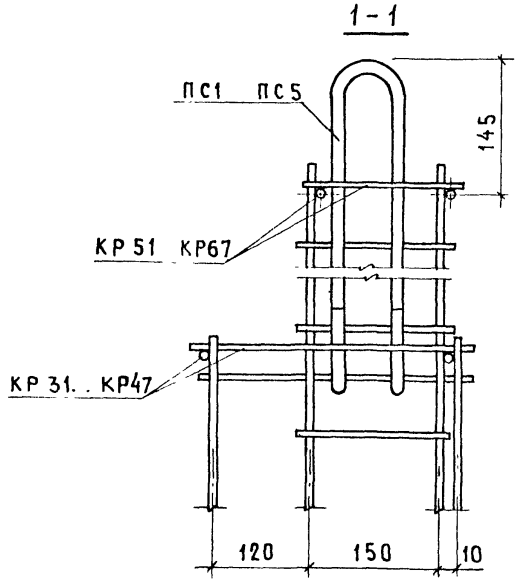

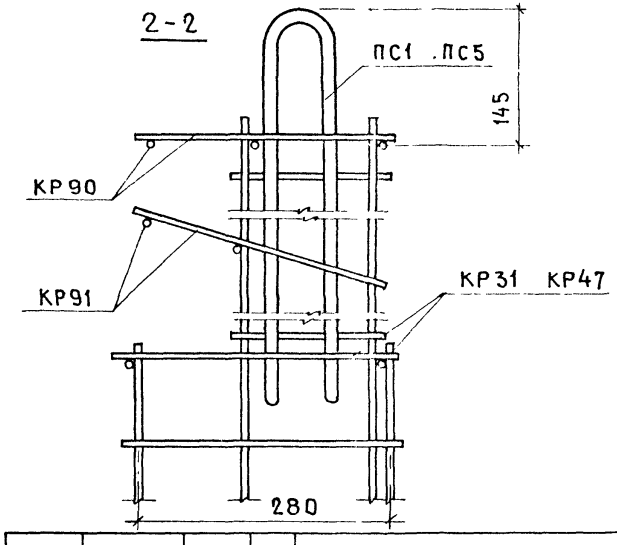

			1.138.1-17.1 00 000 Д37
Н контр	Волкова		
Нач.отд	Росинский		УЗЕЛ 19.1; 20.1
Гл конотд	Пальман		
ГИП	Герман		
Вед инж	Шатинская		

Стадия	Лист	Листов
Р		1

ЦНИИЭПжилища

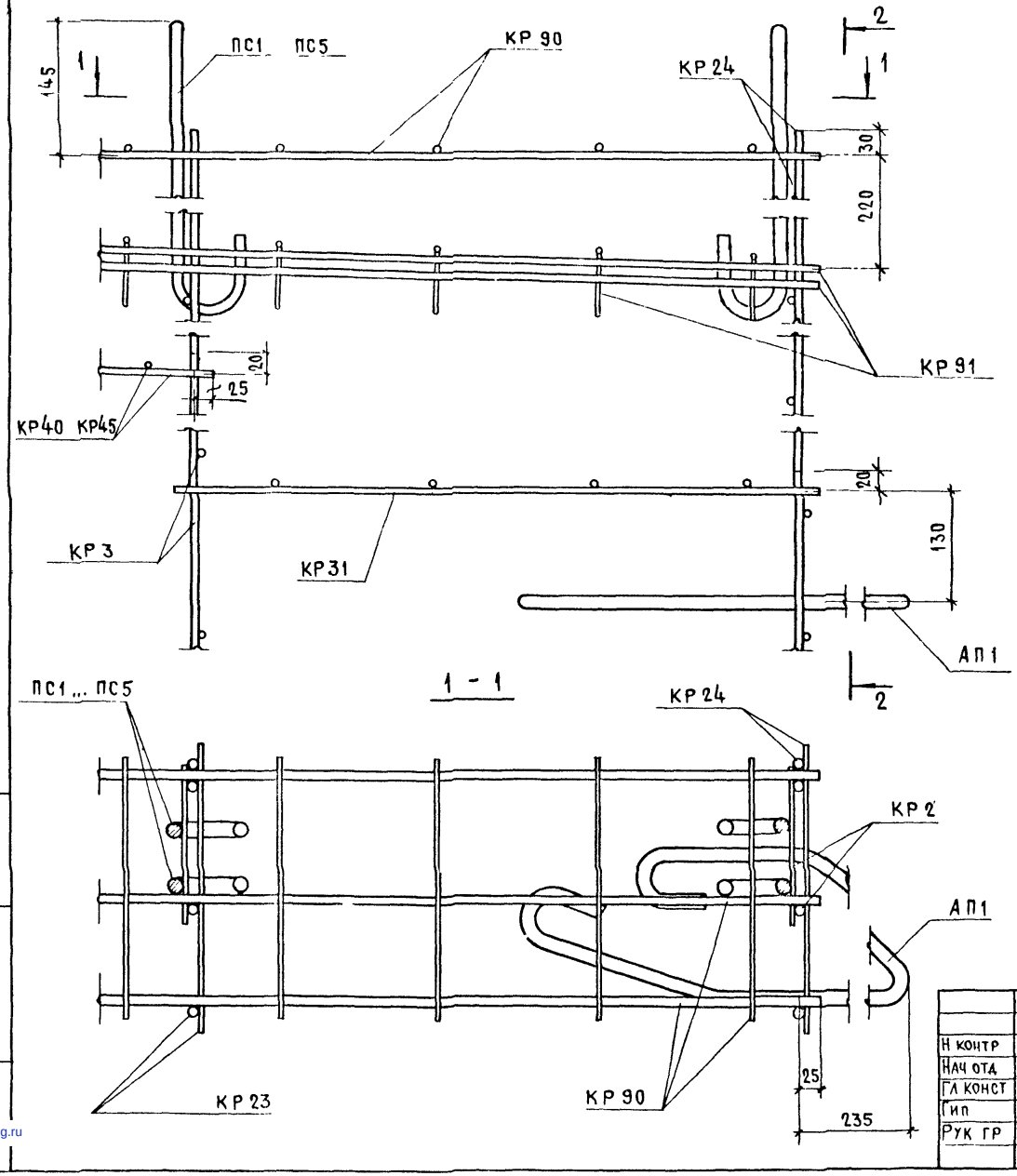

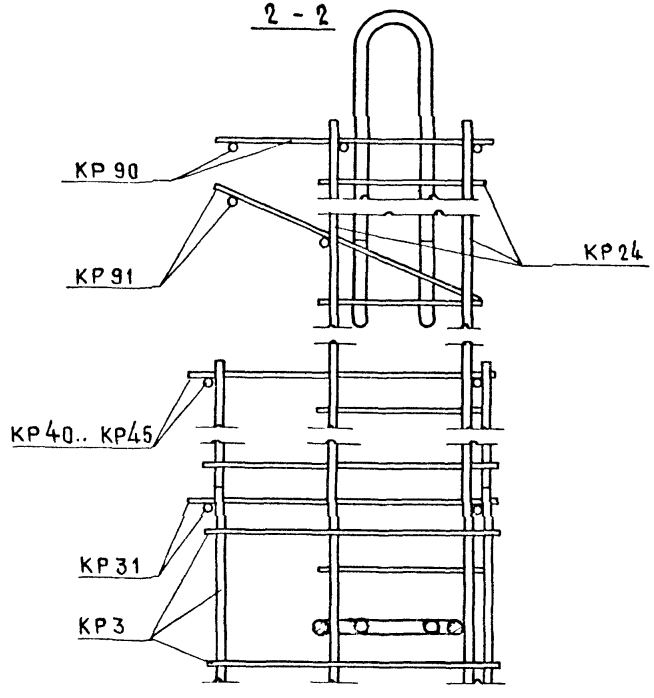

Н контр	Волкова		
Нач отд	Росинский		
Гл конст	Пальман		
Гип	Герман		
Рук гр	Рафайлович		

1.138.1-17.1 00 000 Д38

Узел 221

Стадия	Лист	Листов
Р		1

ЦНИИЭПжилища

Взам инв №

Подпись и дата

Подл

gost.e-ecolog.ru

21322-01 (150) Формат А3