ТИПОВЫЕ КОНСТРУКЦИИ, ИЗДЕЛИЯ И УЗЛЫ ЗДАНИЙ И СООРУЖЕНИЙ

СЕРИЯ 1.138.1-18

ПАНЕЛИ ПАРАПЕТА

ТРЕХСЛОЙНЫЕ ИЗ ТЯЖЕЛОГО БЕТОНА С ЭФФЕКТИВНЫМ УТЕПЛИТЕЛЕМ ДЛЯ КРУПНОПАНЕЛЬНЫХ ЖИЛЫХ ЗДАНИЙ С ТЕПЛЫМ ЧЕРДАКОМ

РАБОЧИЕ ЧЕРТЕЖИ

2 1309
ЦЕНА 3-57

ЦЕНТРАЛЬНЫЙ ИНСТИТУТ ТИПОВОГО ПРОЕКТИРОВАНИЯ
ГОССТРОЯ СССР

Москва, А-445, Смольная ул., 22

Сдано в печать VI 1986 года

Заказ № 8214 Тираж 3080 экз

ТИПОВЫЕ КОНСТРУКЦИИ, ИЗДЕЛИЯ И УЗЛЫ ЗДАНИЙ И СООРУЖЕНИЙ

СЕРИЯ 1.138.1-18

ПАНЕЛИ ПАРАПЕТА

ТРЕХСЛОЙНЫЕ ИЗ ТЯЖЕЛОГО БЕТОНА С ЭФФЕКТИВНЫМ УТЕПЛИТЕЛЕМ ДЛЯ КРУПНОПАНЕЛЬНЫХ ЖИЛЫХ ЗДАНИЙ С ТЕПЛЫМ ЧЕРДАКОМ

РАБОЧИЕ ЧЕРТЕЖИ

Разработаны ЦНИИЭП жилища

Руководитель отделения проектных работ /Острецов В.М.

Нач. отдела N11 Росинский Н.Б.

Гл инженер проекта Кривакин А.В.

Утверждены и введены в действие

с 15.05.86

Госгражданстроем

приказ от 30.04.86 N 153

Обозначение	Наименование	Стр.
1.138.1-18 000000ТО	Техническое описание	4
1.138.1-18 100000	Панель парапета 3НЧ	16
1.138.1-18 100000 СБ	Панель парапета 3НЧ. Сборочный чертеж	17
1.138.1-18 200000	Панель парапета 3НЧ	18
1.138.1-18 200000 СБ	Панель парапета 3НЧ. Сборочный чертеж	19
1.138.1-18 200000-04СБ	Панель парапета 3НЧ. Сборочный чертеж	20
1.138.1-18 300000	Панель парапета 3НЧ	21
1.138.1-18 300000 СБ	Панель парапета 3НЧ. Сборочный чертеж	22
1.138.1-18 400000	Панель парапета 3НЧ	23
1.138.1-18 400000 СБ	Панель парапета 3НЧ. Сборочный чертеж	24
1.138.1-18 500000	Панель парапета 3НЧ	25
1.138.1-18 500000 СБ	Панель парапета 3НЧ. Сборочный чертеж	26
1.138.1-18 500000-04СБ	Панель парапета 3НЧ. Сборочный чертеж	27
1.138.1-18 600000	Панель парапета 3НЧ	28
1.138.1-18 600000 СБ	Панель парапета 3НЧ. Сборочный чертеж	30
1.138.1-18 600000-04СБ	Панель парапета 3НЧ. Сборочный чертеж.	31
1.138.1-18 600000-10СБ	Панель парапета 3НЧ. Сборочный чертеж	32
1.138.1-18 600000-14СБ	Панель парапета 3НЧ. Сборочный чертеж	33
1.138.1-18 700000	Панель парапета 3НЧ	34
1.138.1-18 700000 СБ	Панель парапета 3НЧ. Сборочный чертеж	35
1.138.1-18 700000-04СБ	Панель парапета 3НЧ. Сборочный чертеж	36
1.138.1-18 800000	Панель парапета 3НЧ	37
1.138.1-18 800000 СБ	Панель парапета 3НЧ. Сборочный чертеж	39
1.138.1-18 800000-03СБ	Панель парапета 3НЧ. Сборочный чертеж	40
1.138.1-18 900000	Панель парапета 3НЧ	41

Обозначение	Наименование	Стр.
1.138.1-18 900000 СБ	Панель парапета 3НЧ. Сборочный чертеж	43
1.138.1-18 900000-06СБ	Панель парапета 3НЧ. Сборочный чертеж	44
1.138.1-18 000000 Д1	Фрагменты I, II, III, IV	45
1.138.1-18 000000 Д2	Фрагменты V, VI, VII	46
1.138.1-18 000000 Д3	Фрагменты VIII, IX, X, XI	47
1.138.1-18 000000 Д4	Узлы 1...7	48
1.138.1-18 000000 Д5	Узлы 8...13	49
1.138.1-18 000000 Д6	Узлы 14, 15, 16	50
1.138.1-18 000000 Д7	Узлы 17...20	51
1.138.1-18 000000 Д8	Узлы 21, 22, 23	52
1.138.1-18 000000 Д9	Узлы 24...27	53
1.138.1-18 000000 Д10	Узлы 28...35	54
1.138.1-18 010000	Каркас пространственный КП1...КП11	55
1.138.1-18 010000 СБ	Каркас пространственный КП1...КП11	
	Сборочный чертеж	57
1.138.1-18 020000	Каркас пространственный КП12...КП17	58
1.138.1-18 020000 СБ	Каркас пространственный КП12...КП17	
	Сборочный чертеж	59
1.138.1-18 030000	Каркас пространственный КП18...КП23	60
1.138.1-18 030000 СБ	Каркас пространственный КП18...КП23	
	Сборочный чертеж	61
1.138.1-18 040000	Каркас пространственный КП24, КП25, КП26	62
1.138.1-18 040000 СБ	Каркас пространственный КП24, КП25, КП26	
	Сборочный чертеж	63
1.138.1-18 040000-03СБ	Каркас пространственный КП27, КП28, КП29	
	Сборочный чертеж	64

Нач отд.	Росинский	
Н. контр.	Волкова	
Гл конст.	Пальман	
ГИП	Кривакин	
Ст инж	Симонова	
Ст. инж	Самарина	

1.138.1-18 000000

Содержание

Стадия	Лист	Листов
Р	1	2

ЦНИИЭП жилища

Обозначение	Наименование	Стр.
1.138.1-18 050000	Каркас пространственный КП30,КП31,КП32	65
1.138.1-18 050000 СБ	Каркас пространственный КП30,КП31,КП32	
	Сборочный чертеж	66
1.138.1-18 000000 Д11	Узлы арматурные 1,2,3	67
1.138.1-18 000100	Каркас КР1 ... КР4	68
1.138.1-18 000200	Каркас КР5 ... КР15	69
1.138.1-18 000300	Каркас КР16 ... КР27	70
1.138.1-18 000400	Каркас КР28 ... КР37	71
1.138.1-18 000500	Каркас КР38 ... КР47	72
1.138.1-18 000600	Каркас КР48 ... КР56	73
1.138.1-18 000700	Каркас КР57 ... КР63	74
1.138.1-18 000800	Сетка С1 ... С11	75
1.138.1-18 000900	Сетка С12 ... С21	76
1.138.1-18 001000	Изделие закладное МН1	77
1.138.1-18 001100	Сетка СП1, СП2, СП3	77
1.138.1-18 001200	Петля строповочная ПС1 ... ПС4	78
1.138.1-18 001300	Изделие закладное МН2	79
1.138.1-18 000001	Стержень гнутый АН1, АН2, АН3	79
1.138.1-18 000000РС	Ведомость расхода стали	80
1.138.1-18 000000РМ	Ведомость расхода материалов	83

Взам.инв.№

Подпись и дата

Инв.№ подл.

I. ОБЩАЯ ЧАСТЬ

Входящие в состав "Общесоюзного строительного каталога типовых конструкций и изделий для всех видов строительства" рабочие чертежи серии I.I38.I-I8 "Панели парапета трехслойные из тяжелого бетона с эффективным утеплителем для крупнопанельных жилых зданий с теплым чердаком разработаны на основании задания, утвержденного Управлением по жилищному строительству Госгражданстроя.

Панели разработаны для наружных несущих стен теплых чердаков 5-9-ти этажных жилых зданий, предназначенных для строительства во II и III климатических районах и в IB климатическом подрайоне с расчетной зимней температурой до минус 40°С и скоростным напором ветра до 45 кгс/м^2 / I-III ветровой районы / на грунтах с обычным инженерно-геологическими условиями.

Панели запроектированы применительно к сериям типовых проектов, разрабатываемых с размерами планировочной сетки, кратной 600 мм, с крышами из сборных плит с рулонным и безрулонным покрытием.

Все панели продольных и торцовых наружных стен, кроме панелей, служащих боковыми стенками ризолитов / выступающих в плане частей зданий /, приняты толщиной 300 мм, боковые стенки ризолитов - толщиной 350 мм.

При разработке панелей наружных стен парапета учтены требования следующих стандартов, нормативных и инструктивных документов: ГОСТ II024-84; ГОСТ I30I5.0 - 83; ГОСТ I30I5.I-8I; ГОСТ I30I5.4-84; ГОСТ I30I5.2-8I; ГОСТ I0922-75; ГОСТ I4098-68; СНиП II-2I-75 с приложениями и дополнениями к нему, введенными постановлениями Госстроя СССР № 99 от I0 июля I980 г. и № 67 от II мая I98I г.; "Руководство по проектированию бетонных и железобетонных конструкций из тяжелого бетона / без предварительного напряжения/", Ленинградский Промстройпроект, ЦНИИПромзданий и НИИЖБ, I978 г; ВСН 32-77 Госгражданстроя "Инструкция по проектированию конструкций панельных жилых зданий".

При разработке панелей приняты следующие основные положения :

I. Панели изготавливаются в горизонтальных формах, фасадной стороной вверх;

2. Предельная масса панелей 7,5 т;

3. Вертикальные стыки-открытого типа с направляющими и водоотбойными элементами для сопряжения панелей наружных стен;

4. Армирование панелей производится пространственными арматурными каркасами, которые устанавливаются в форму в собранном виде, и арматурными сетками, укладываемыми в форму перед бетонированием наружного слоя;

5. Термообработка панелей производится при температуре не выше + 70° С;

6. Распалубка производится при достижении бетоном прочности не менее 70% от проектной;

7. Подъем панелей в вертикальное положение после термообработки /распалубка/ производится с применением кантователя, обеспечивающего угол наклона не менее 70°;

8. Передача статических вертикальных нагрузок происходит через платформенные стыковые соединения только на внутренний бетонный слой.

2. КОНСТРУКЦИЯ ПАНЕЛЕЙ

Панели состоят из трех слоев: внутреннего /несущего/ - толщиной I05 мм, наружного толщиной 70 мм, промежуточного /среднего/ утепляющего слоя толщиной I25 мм. Общая толщина панелей 300 мм. Соединение слоев осуществляется вертикальными ребрами толщиной 40 мм из тяжелого бетона. Верхняя часть панелей / выше уровня опирания кровельной плиты / утепляющего слоя не имеет.

Внутренний и наружный слои панелей запроектированы из тяжелого бетона марки по прочности на сжатие М I50.

Профили наружного слоя панелей запроектированы из условия устройства стыков открытого типа. На вертикальных гранях наружного слоя для установки на монтаже водоотбойного элемента /ленты/ закладываются пластмассовые профили / направляющие /, которые фиксируются на борту формы до бетонирования. Фиксация должна отвечать следующим требованиям:

- исключить перемещение профиля по толщине слоя и его отход от борта ;
- предохранить внутреннюю полость профиля от затекания в нее

			1.138.1-18 000000ТО
Нач. отд.	Росинский		Техническое описание
Н. контр.	Волкова		Стадия Р; Лист 1; Листов 12
Гл. конст.	Пальман		ЦНИИЭП жилища
ГИП	Кривакин		

бетона;

- ограничить раскрытие устья профиля в пределах 3-4 мм.

В нижней опорной зоне наружный слой имеет ребро шириной 70 мм, выступающее в сторону утеплителя; оно обеспечивает обжатие упругой прокладки / гернит, пороизол и т.п. /, выполняющей функцию воздухозащиты в горизонтальном стыке.

На вертикальных торцах внутреннего слоя предусмотрены шпонки, в подрезках верхних и нижних углов установлены петлевые выпуски.

Слой теплоизоляции панелей принят из двух материалов: плит цементного фибролита /ГОСТ 8928-81 / марки 300, толщиной 75 мм и плит полистирольного пенопласта /ГОСТ 15588-70^{X} / вида ПСБ-С марки 25 толщиной 50 мм. В уровне нижней опорной зоны панели и в уровне торца кровельной плиты утеплитель принят из слоя ПСБ-С толщиной 50мм.

В панелях толщиной 350 мм утепление принято из двух слоев цементного фибролита и слоя полистирольного пенопласта толщиной 25 мм.

Армирование панелей осуществляется пространственным каркасом, состоящим из вертикальных плоских каркасов, объединенных по верху и низу. Наружный слой армируется сварными сетками.

Отклонения от основных проектных размеров панелей всех групп не должны превышать установленных ГОСТ 11024-84.

3. АРМИРОВАНИЕ ПАНЕЛЕЙ

Арматурные изделия перед установкой в форму объединяются в пространственные арматурные каркасы на специальных кондукторах. Пространственные каркасы собираются из плоских вертикальных и горизонтальных каркасов и отдельных стержней, устанавливаемых со стороны наружного слоя. Петлевые выпуски и монтажные петли входят в состав пространственного каркаса.

Все соединения осуществляются контактной сваркой клещами. Качество сварки, выполняемой при сборке, должно быть не ниже требований, регламентированных ГОСТ 10922-75.

Армирование наружного слоя производится отдельными плоскими сетками. Сетки варятся из обыкновенной арматурной проволоки периодического профиля /ГОСТ 6727-80 / класса Вр-I диаметром 4 мм с ячейкой 100х200 мм. Класс стали и величина ячейки, принятые по условию обеспечения трещиностойкости наружного слоя, изменениям не подлежат.

Вертикальные и горизонтальные каркасы приняты с продольными стержнями из горячекатанной арматурной стали периодического профиля класса А-III диаметром 6 мм и поперечными стержнями из арматурной проволоки класса Вр-I диаметром 5 мм.

Монтажные петли /ПС/ приняты из горячекатанной арматуры / ГОСТ 5781-82 / класса Ас-II, марки 10 ГТ.

Не оговоренные выше арматурные элементы / гнутые и прямые стержни, анкера закладных деталей и т.п./ изготавливаются из сталей всех марок, приведенных в приложении 3 СНиП II-21-75 для соответствующего класса арматуры. В сварных арматурных каркасах и сетках применять арматурную сталь, имеющую гарантию свариваемости.

4. ИЗГОТОВЛЕНИЕ ПАНЕЛЕЙ

При изготовлении панелей следует руководствоваться указаниями ГОСТ 11024-84.

Пространственные арматурные каркасы могут устанавливаться в форму как при открытых, так и при закрытых бортах. При установке арматуры в форму с закрытыми бортами петлевые выпуски и монтажные петли закрепляются на каркасе временно.

В проектном положении они фиксируются бортовыми коробочками формы и привязываются к арматурным каркасам. Закладные детали /МН /, предназначенные для крепления плит покрытия, устанавливаются и крепятся в проектном положении на форме пластмассовыми фиксаторами через отверстие в пластинке закладной детали и при необходимости привязываются к стержням каркаса.

Фиксация пространственных арматурных каркасов в проектном положении в форме обеспечивается пластмассовыми или цементно-песчаными фиксаторами.

При укладке плит утеплителя необходимо обеспечить плотное прилегание плит друг к другу и к бортам форм. При укладке утеплителя в два слоя плиты смежных рядов / по высоте / укладываются с разбежкой стыков.

Термообработка панелей, учитывая наличие утеплителя из полистирольного пенопласта, допускается при температуре не выше плюс 70°С неограниченное время, повышение температуры до +80°С допускается

на срок не более 30 минут, температура выше 80°С не допускается.

В тех случаях, когда составы, применяемые для смазки форм разрушают /растворяют/ полистирольный пенопласт, он должен быть изолирован от непосредственного контакта с формой прокладкой из листовых материалов, например, мешочной бумагой / ГОСТ 2228-81Е/, пергамином /ГОСТ 2697-83/ и т.п.

Отделка фасадной поверхности панелей всех групп - покраска по бетонному слою; при формовании поверхность должна отвечать требованиям этого вида отделки. Материал, цвет и вид поверхности назначается при применении в конкретном проекте.

Панели должны выпускаться при полной заводской готовности: наружные /фасадные/ поверхности окончательно отделаны, внутренние подготовлены под известковую побелку.

Участки, на которые при монтаже будет наклеиваться воздухоизоляционная лента, тщательно грунтуются до получения сплошной пленки / на рис.1 загрунтованные поверхности изображены утолщенной линией/. Перечень и сочетания материалов принимать по указаниям ВСН 32-77 Госгражданстроя. Грунтовка должна выполняться в заводских условиях на постах отделки.

Рис.1

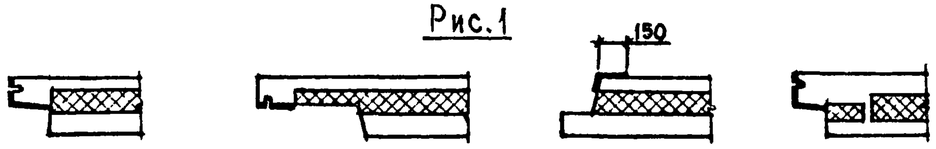

Прочность бетона к моменту отпуска изделия с завода должна быть не менее 85% от проектной. Допускается поставлять на стройку панели с прочностью бетона не менее 70% от проектной, когда условия возведения здания своевременно обеспечивают приращение прочности бетона до проектной марки.

5. УЧЕТ ПРОТИВОПОЖАРНЫХ ТРЕБОВАНИЙ

Разработанные трехслойные панели предназначены для жилых зданий II степени огнестойкости / табл.2 СНиП II-Л.I-7I "Жилые здания. Нормы проектирования "/.

Согласно таблице I и 2 СНиП II-2-80 "Противопожарные нормы проектирования зданий и сооружений" несущие панели наружных стен для зданий II степени огнестойкости должны иметь предел огнестойкости не менее 2 часов и предел распространения огня не более 0 /нель/.

На основании "Пособия по определению пределов огнестойкости конструкций, пределов распространения огня по конструкциям и групп возгораемости материалов / к СНиП II-2-80/" ЦНИИСК им.Кучеренко Госстроя СССР, 1985 г., учитывая, что нормативная нагрузка на панели составляет менее 0,3 от полной нормативной нагрузки, которую они могли бы нести, и тонкие слои сгораемого утеплителя защищены в стыках по периметру панелей несгораемыми материалами / например, минераловатными или стекловатными плитами с содержанием органических связок не более 6% по массе /, предел огнестойкости панелей составит не менее 2 часов, и предел распространения огня по панелям равен нулю.

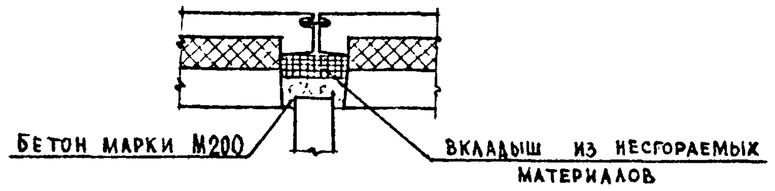

Полистирольный пенопласт вида ПСБ-С, примененный в панелях, относится к группе сгораемых материалов. Он загорается при непосредственном контакте с источником поджигания, но при удалении его способен самопроизвольно затухать /ГОСТ I5588-70[X] /. Горение пенопласта при соответствующих условиях может распространяться по горизонтали и вертикали. При горении выделяется значительное количество черного с копотью дыма, незначительная часть материала превращается в жидкий расплав, который также способен гореть и распространять горение. Это необходимо учитывать на всех этапах хранения, транспортирования и монтажа; строго соблюдать общепринятые меры противопожарной безопасности, предохранять от действия источников нагревания с температурой выше 80°С. Тушить распыленной водой, пеной.

Во избежание загорания пенополистирола при проведении сварочных работ на монтаже, ПСБ-С в местах выхода / за исключением нижнего горизонтального торца / должен быть защищен огнезащитной обмазкой. Обмазку производить на постах отделки.

В качестве огнезащитной обмазки может быть применен следующий состав / в процентах по массе /:

Цемент 4I,6%

Песок 4I,6%
Вода I3,9%
ПВА 2,9%
ГЦПВ / гипсо-цементно пуцолановое вяжущее/ 8,32%

Итого I08,32%

Смесь составляется без гипса /I00%/,
ГЦПВ добавляется перед нанесением состава.

Могут применяться и другие огнезащитные составы /краски/, имеющие хорошую отгезию с пенопластом.

В тех случаях, когда огнезащитная обмазка не может быть выполнена, меры защиты утеплителя от загорания должны быть разработаны в проекте организации строительства.

Продукты термической деструкции пенополистирола, выделяющиеся при резке плит раскаленной проволокой, содержащие вредные вещества, не должны превышать предельно допустимых концентраций /ПДК/, для чего необходимо соответствующие участки производства оборудовать вентиляционными установками, обеспечивающими 6-кратный обмен воздуха, с отсосом воздуха в зоне газовыделения.

6. МАРКИРОВКА ПАНЕЛЕЙ

Маркировку панелей следует выполнять по ГОСТ I3015.2-8I и ГОСТ II024-84.

Марки наружных стеновых панелей парапета приняты в соответствии с требованиями ГОСТ 23009-78 и рекомендаций ГОСТ II024-84.

Марка панели состоит из буквенно-цифровых групп, разделенных дефисами.

Первая группа содержит обозначение типа панели и ее номинальные габаритные размеры /значения которых округляют до целого числа/: длину и высоту в дециметрах, толщину в сантиметрах.

Во второй группе указана марка бетона по прочности на сжатие, обозначаемая цифровым индексом, и вид бетона /"Т" - тяжелый бетон/.

Третья группа содержит обозначение конфигурации торцовых зон и, через дефис, индекс, показывающий наличие подрезки нижней грани / нижнего гребня/.

Подрезки обозначены следующими индексами / при взгляде на панель со стороны фасада/:

2 - подрезка гребня с левой стороны на длине 3,0 м;

3 - то же на длине 3,6 м.

при подрезке гребня с правой стороны панели к цифровому индексу добавляется буква "Н" /негатив/.

Например : ЗНЧ -65.25.30 - I50Т - 3.I-2, где

ЗНЧ - трехслойная панель наружной стены чердака (парапетная).

65 - длина 6495 мм;

25 - высота 2500 мм;

30 - толщина 300 мм;

I50 - марка бетона по прочности на сжатие-МI50;

Т - бетон тяжелый

3.I - правый торец панели имеет конфигурацию типа 3, левый - тип I / типы торцов приведены на листе 6 технического описания/;

2 - нижний гребень с левой стороны панели подрезан на длине 3,0 м.

7. МЕТОДЫ КОНТРОЛЯ И ИСПЫТАНИЙ

Контроль качества панелей следует производить в соответствии с требованиями ГОСТ II024-84 путем систематического пооперационного контроля при изготовлении изделий. Контролю подлежат : прочность бетона и арматуры, толщины слоев бетона и утеплителя, толщины защитных слоев бетона, положение и анкеровка связевых элементов и другие параметры, установленные стандартом.

При освоении производства панелей, при изменении технологического процесса их изготовления, при изменении вида заполнителей для бетона оценку прочности, трещиностойкости панелей производят по ГОСТ 8829-85. Схемы испытаний согласовываются с проектными организациями, разрабатывающими проекты привязки для конкретных участков строительства.

8. ПРАВИЛА ПРИЕМКИ

Приемку панелей следует производить в соответствии с требованиями ГОСТ II024-84 и ГОСТ I3015.I-8I.

9. ХРАНЕНИЕ, ТРАНСПОРТИРОВКА И МОНТАЖ ПАНЕЛЕЙ

Хранение и транспортировку панелей выполнять в соответствии с требованиями ГОСТ II024-84 со следующими дополнениями:

- подъем, перемещение и монтаж панелей следует производить с

применением самобалансирующихся траверс, обеспечивающих вертикальное положение строп / наклон строп к вертикали допускается не более 15° / с использованием всех монтажных /строповочных/ петель, использование только части монтажных петель не допускается;

- опирание панелей на складе и при транспортировке должно производиться только внутренним бетонным слоем на специальные прокладки таким образом, чтобы наружный слой / нижний противодождевой гребень/ панели снизу имел воздушный зазор не менее 20 мм;

- при хранении, транспортировке и монтаже панелей следеут предусматривать мерн противопожарной безопасности; исключающие возможность загорания утеплителя.

IO. УКАЗАНИЯ ПО ПРИМЕНЕНИЮ

В случае необходимости изделия при конкретном проектировании могут дорабатываться согласно указаний СН 227-82 "Инструкция по типовому проектированию" п.6.6.

Схема приложения нагрузки на панель

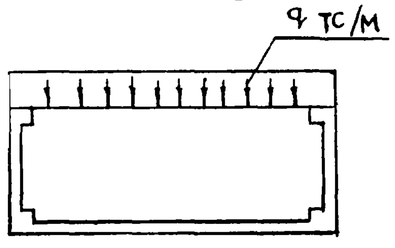

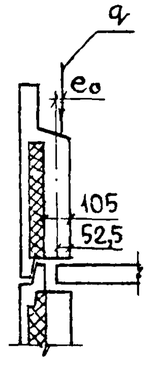

Нагрузка q , соответствующая предельной несущей способности одного метра погонного панели по среднему сечению составляет:

при e_0 = I см — 335,4 кН/м (34,2 тс/м);

при e_0 = I,5 см — 278,5 кН/м (28,4 тс/м)

Нагрузка определена в соответствии с ВСН 32-77 при К дл = 2 и R пр.б., соответствующем группе I расчетных комбинаций нагрузок.

Соединение панелей на монтаже осуществлять по чертежам серии 2.I60-5 "Узлы сопряжения сборных железобетонных изделий теплого чердака и крыш с кровлей из рулонных материалов".

$\ell = L_o - 10$

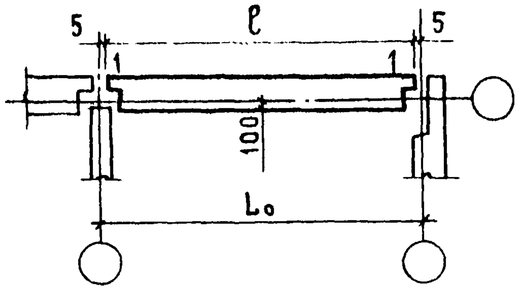

$\ell = L_{o1} + L_{o2} - 10$

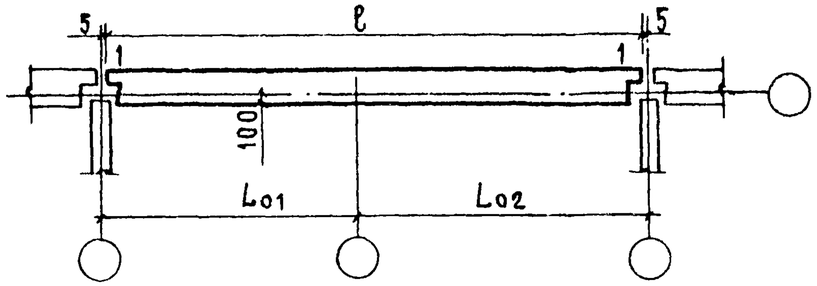

$\ell = L_{o1} + L_{o2} - 200$

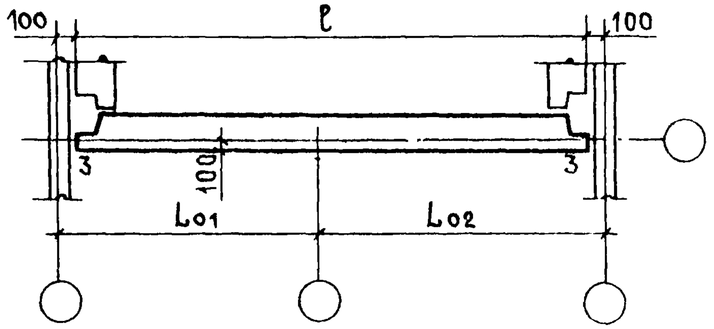

$\ell = L_o + 445$

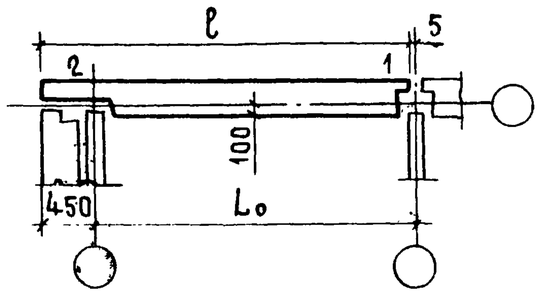

$\ell = L_{o1} + L_{o2} + 445$

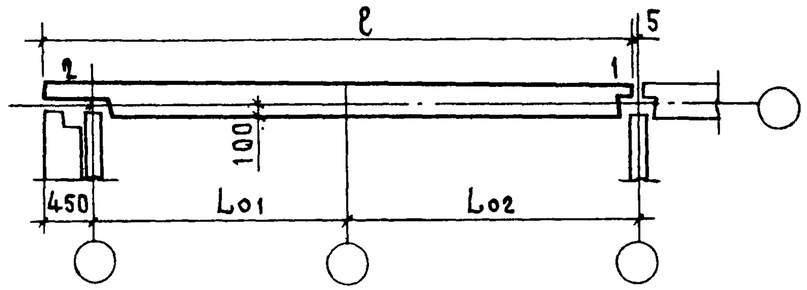

$\ell = L_o + 195$

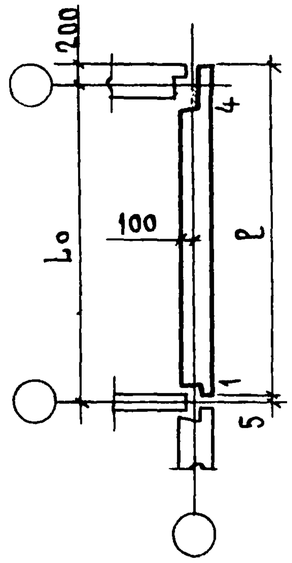

$\ell = L_o - 225$

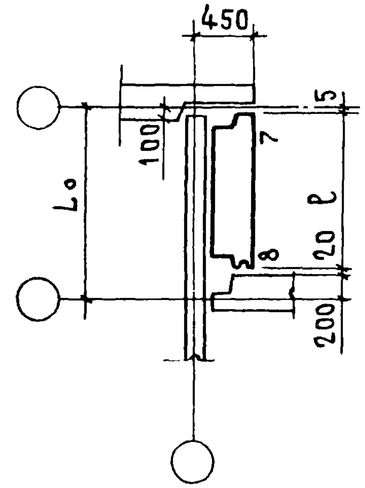

$\ell = L_o - 105$

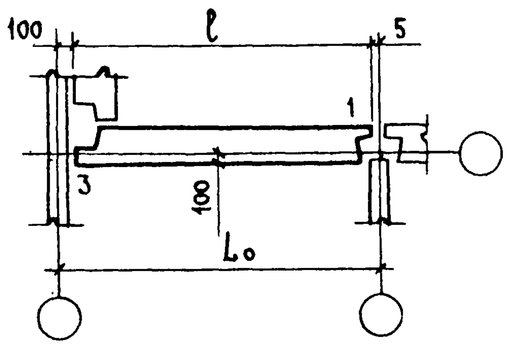

$\ell = L_{o1} + L_{o2} - 105$

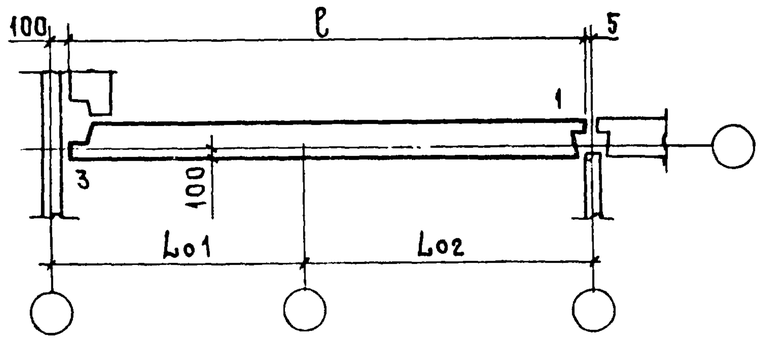

Основные ситуации расположения панелей парапета и цифровые индексы конфигурации торцовых (вертикальных) граней панелей

Инв №подл. | Подпись и дата | Взам.инв.№

НОМЕНКЛАТУРА ИЗДЕЛИЙ

Обозначение	Марка	Эскиз	Габаритные размеры мм l	h	b	Масса, кг
1.138.1-18 100000	3НЧ30.25.30-150Т-1.1	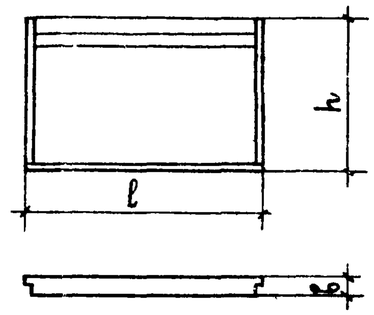	2990	2500	300	3360
—01	3НЧ36.25.30-150Т-1.1		3590			4030
1.138.1-18 200000	3НЧ60.25.30-150Т-1.1		5990			6870
—04	3НЧ66.25.30-150Т-1.1		6590			7540
1.138.1-18 100000—02	3НЧ30.24.30-150Т-1.1	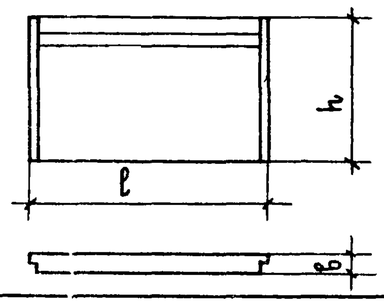	2990	2380		3280
—03	3НЧ36.24.30-150Т-1.1		3590			3960
1.138.1-18 200000—03	3НЧ60.24.30-150Т-1.1		5990			6750
—09	3НЧ66.24.30-150Т-1.1		6590			7370
1.138.1-18 200000—01	3НЧ60.25.30-150Т-1.1-2	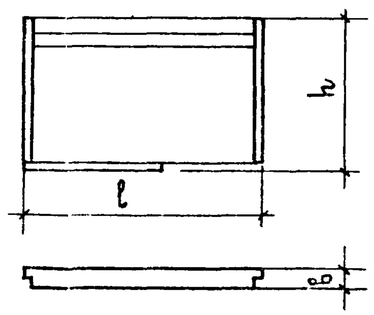	5990	2500		6780
—05	3НЧ66.25.30-150Т-1.1-3		6590			7420
—06	3НЧ66.25.30-150Т-1.1-2		6590			7450

Эскизы изделий показаны с внутренней стороны.

ПРОДОЛЖЕНИЕ

Обозначение	Марка	Эскиз	Габаритные размеры, мм l	h	в	Масса, кг
1.138.1-18 200000 –02	3Н460.25.30-150Т-1.1-2Н	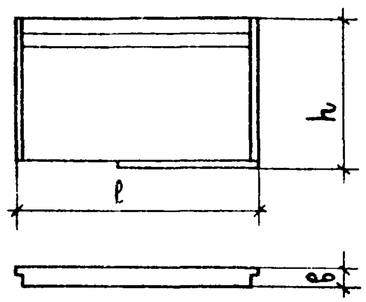	5990			6780
–07	3Н466.25.30-150Т-1.1-3Н		6590			7420
–08	3Н466.25.30-150Т-1.1-2Н		6590			7450
1.138.1-18 300000	3Н434.25.30-150Т-1.2	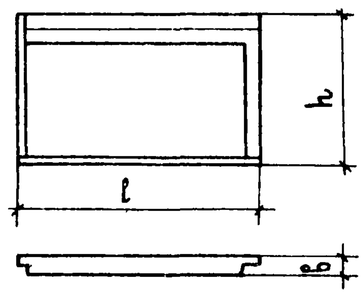	3445			3820
–01	3Н440.25.30-150Т-1.2		4045			4500
1.138.1-18 400000 –01	3Н464.25.30-150Т-1.2		6445	2500	300	7300
1.138.1-18 300000 –02	3Н434.25.30-150Т-2.1	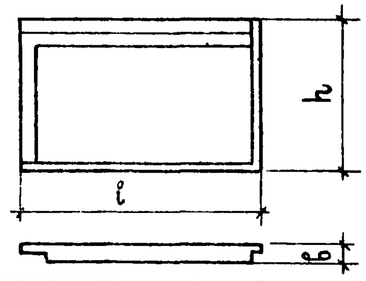	3445			3820
–03	3Н440.25.30-150Т-2.1		4045			4500
1.138.1-18 400000	3Н464.25.30-150Т-2.1		6445			7300
1.138.1-18 500000	3Н429.25.30-150Т-3.1	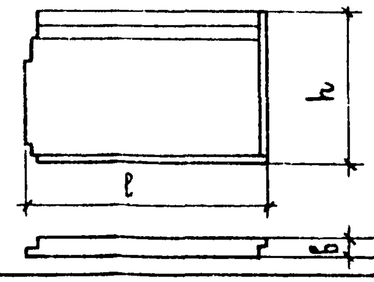	2895			3280
–01	3Н435.25.30-150Т-3.1		3495			3890
1.138.1-18 600000	3Н459.25.30-150Т-3.1		5895			6700
–04	3Н465.25.30-150Т-3.1		6495			7380

Инв.№ подл. | Подпись и дата | Взам.инв.№

Продолжение

Обозначение	Марка	Эскиз	Габаритные размеры, мм			Масса, кг
			l	h	в	
1.138.1-18 600000-01	3Н459.25.30-150Т-3.1-2	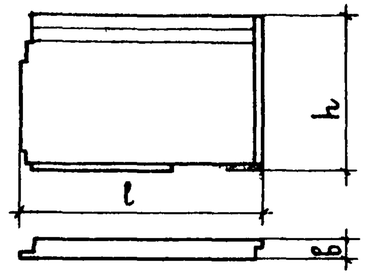	5895	2500	300	6620
-05	3Н465.25.30-150Т-3.1-3		6495			7280
-06	3Н465.25.30-150Т-3.1-2		6495			7300
1.138.1-18 600000-02	3Н459.25.30-150Т-3.1-2Н	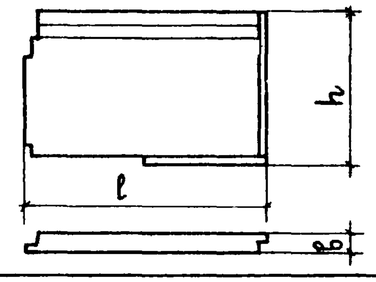	5895			6620
-07	3Н465.25.30-150Т-3.1-3Н		6495			7300
-08	3Н465.25.30-150Т-3.1-2Н		6495			7300
1.138.1-18 500000-02	3Н429.24.30-150Т-3.1	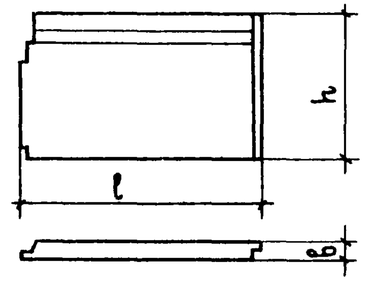	2895	2380	300	3160
-03	3Н435.24.30-150Т-3.1		3495			3810
1.138.1-18 600000-03	3Н459.24.30-150Т-3.1		5895			6540
-09	3Н465.24.30-150Т-3.1		6495			7240
1.138.1-18 500000-04	3Н429.25.30-150Т-1.3	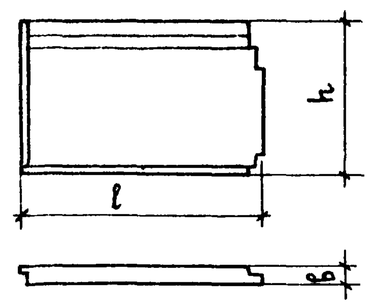	2895	2500		3200
-05	3Н435.25.30-150Т-1.3		3495			3890
1.138.1-18 600000-10	3Н459.25.30-150Т-1.3		5895			6700
-14	3Н465.25.30-150Т-1.3		6495			7380

Продолжение

Обозначение	Марка	Эскиз	Габаритные размеры, мм			Масса, кг
			l	h	в	
1.138.1-18 600000-11	3Н459.25.30-150Т-1.3-2Н	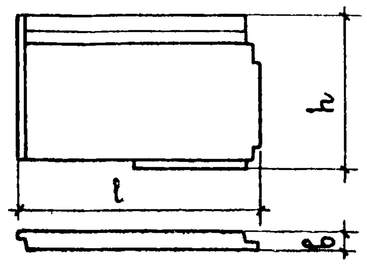	5895	2500	300	6620
-15	3Н465.25.30-150Т-1.3-3Н		6495			7280
-16	3Н465.25.30-150Т-1.3-2Н		6495			7300
1.138.1-18 600000-12	3Н459.25.30-150Т-1.3-2	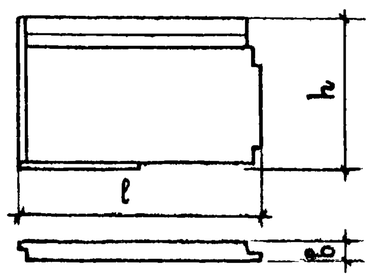	5895			6620
-17	3Н465.25.30-150Т-1.3-3		6495			7300
-18	3Н465.25.30-150Т-1.3-2		6495			7300
1.138.1-18 500000-06	3Н429.24.30-150Т-1.3	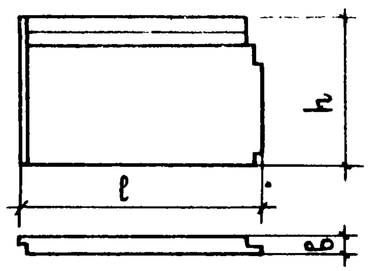	2895	2380		3160
-07	3Н435.24.30-150Т-1.3		3495			3810
1.138.1-18 600000-13	3Н459.24.30-150Т-1.3		5895			6540
-19	3Н465.24.30-150Т-1.3		6495			7240
1.138.1-18 700000	3Н458,25.30-150Т-3.3	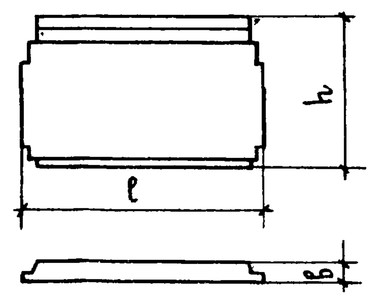	5800	2500		6550
-04	3Н464.25.30-150Т-3.3		6400			7240

Инв.№подл. | Подпись и дата | Взам.инв.№

Продолжение

Обозначение	Марка	Эскиз	Габаритные размеры, мм			Масса, кг
			l	h	в	
1.138.1-18 700000-01	3НЧ58.25.30-150Т-3.3-2	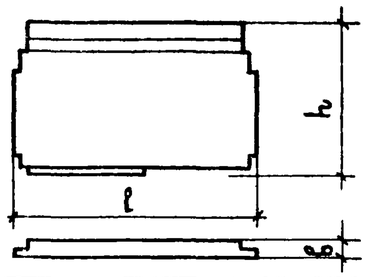	5800	2500	300	6470
-05	3НЧ64.25.30-150Т-3.3-3		6400			7120
-06	3НЧ64.25.30-150Т-3.3-2		6400			7140
1.138.1-18 700000-02	3НЧ58.25.30-150Т-3.3-2Н	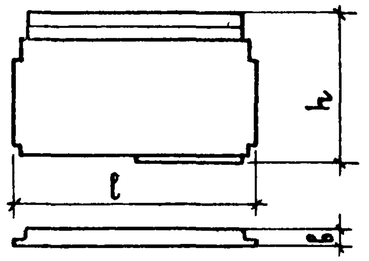	5800			6470
-07	3НЧ64.25.30-150Т-3.3-3Н		6400			7120
-08	3НЧ64.25.30-150Т-3.3-2Н		6400			7140
1.138.1-18 700000-03	3НЧ58.24.30-150Т-3.3	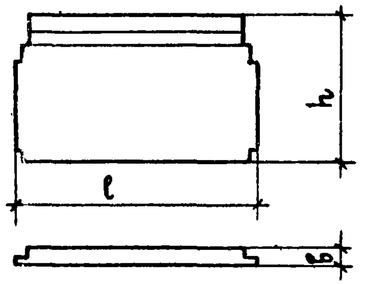	5800	2380		6420
-09	3НЧ64.24.30-150Т-3.3		6400			7080
1.138.1-18 000000	3НЧ50.25.30-150Т-4.1	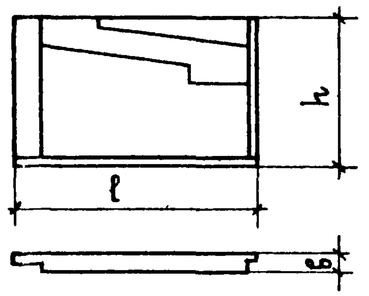	4995	2500		5800
-01	3НЧ56.25.30-150Т-4.1		5595			6480
-02	3НЧ62.25.30-150Т-4.1		6195			7220

Продолжение

Обозначение	Марка	Эскиз	Габаритные размеры мм l	h	в	Масса, кг
1.138.1-18 800000—03	3Н450.25.30-150Т-1.4	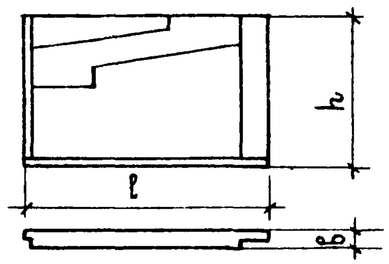	4995	2500	300	5800
—04	3Н456.25.30-150Т-1.4		5595			6480
—05	3Н462.25.30-150Т-1.4		6195			7220
1.138.1-18 900000	3Н422.25.35-150Т-8.7	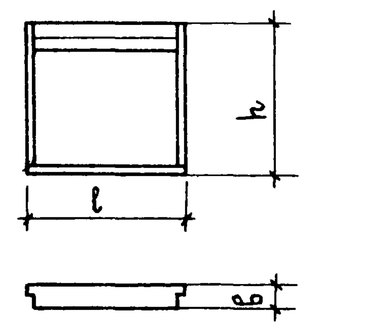	2175			2710
—01	3Н416.25.35-150Т-8.7		1575			1980
—02	3Н410.25.35-150Т-8.7		975			1260
1.138.1-18 900000—06	3Н422.25.35-150Т-7.8		2175			2710
—07	3Н416.25.35-150Т-7.8		1575			1980
—08	3Н410.25.35-150Т-7.8		975			1260
1.138.1-18 900000—03	3Н422.24.35-150Т-8.7	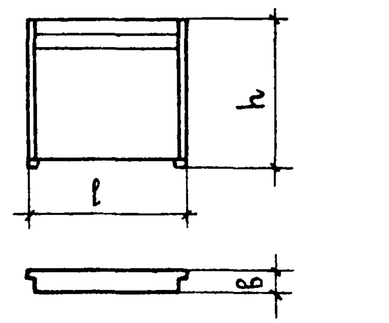	2175	2440	350	2650
—04	3Н416.24.35-150Т-8.7		1575			1910
—05	3Н410.24.35-150Т-8.7		975			1190
1.138.1-18 900000—09	3Н422.24.35-150Т-7.8		2175			2650
—10	3Н416.24.35-150Т-7.8		1575			1910
—11	3Н410.24.35-150Т-7.8		975			1190

Инв. № подл. | Подпись и дата | Взам. инв. №

Формат	Зона	Поз.	Обозначение	Наименование	Кол. на испол. 1.138.1-18 100000 —										Примечание
					—	01	02	03							
				Документация											
А3			1.138.1-18 100000 СБ	Сборочный чертеж	X	X	X	X							
А3			1.138.1-18 000000 Д1	Фрагменты I, II, III, IV	X	X	X	X							
А3			1.138.1-18 000000 Д4	Узлы 1...7	X	X	X	X							См фрагменты
А3			1.138.1-18 000000 Д8	Узлы 21, 22, 23	X	X	X	X							См. фрагменты
А3			1.138.1-18 000000 ТО	Техническое описание	X	X	X	X							
А3			1.138.1-18 000 000 РС	Ведомость расхода стали	X	X	X	X							
				Сборочные единицы											
А3		1	1.138.1-18 010 000	Каркас пространств. КП1	1		1								
			-01	КП2		1		1							
А3		2	1.138.1-18 000800	Сетка С1		1									
			-02	С3	1										

Нач. отд.	Росинский	
Н. контр.	Волкова	
Гл. констр.	Пальман	
Гип	Кривакин	
Ст. инж.	Симонова	
Ст инж.	Самарина	

1.138 1-18 100000

Панель парапета 3НЧ

Стадия	Лист	Листов
Р	1	2

ЦНИИЭП жилища

Инв. № подл. | Подпись и дата | Взам. инв. №

Формат	Зона	Поз.	Обозначение	Наименование	Кол. на испол. 1.138.1-18 100000 —										Примечание
					—	01	02	03							
А3		2	1.138.1-18 000900	Сетка С12				1							
			-02	С14			1								
А4		3	1.138.1-18 001300	Изделие закладное МН2	2	4	2	4							
				Материалы											
		4		Профили поливинилхло-											
				ридные направляющие											
				ℓ=2500	1	1	1	1							Комплект
		5		Бетон тяжелый марки											
				м 150,	1,29	1,55	1,26	1,52							$м^3$
		6		Пенопласт полистироль-											
				ный ПСБ-С марки 25											
				гост 15588-70*											
				толщиной 50мм,	0,29	0,36	0,29	0,36							$м^3$
		7		Плиты фибролитовые											
				марки 300 гост 8928-81											
				толщиной 75мм,	0,32	0,41	0,32	0,41							$м^3$

1.138.1-18 100000 | Лист 2

22309 17

16

Рис. 1
Вид А

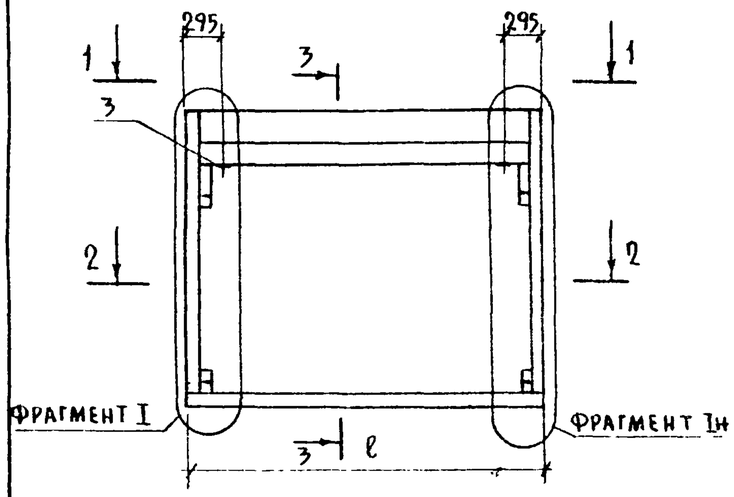

Схема армирования наружного слоя

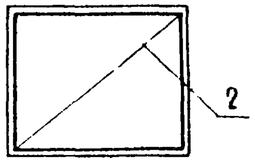

3-3

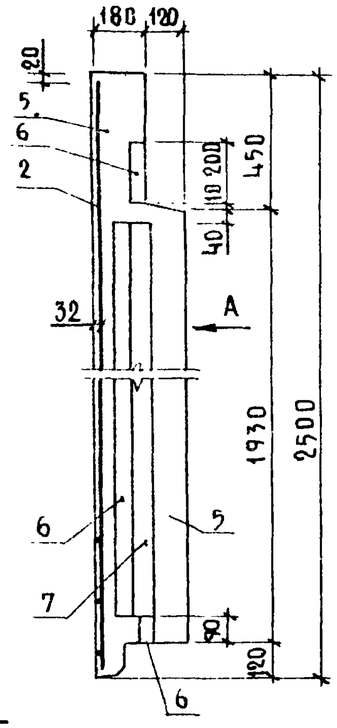

1-1

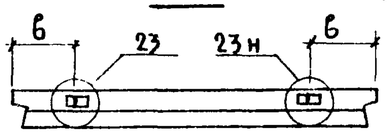

2-2

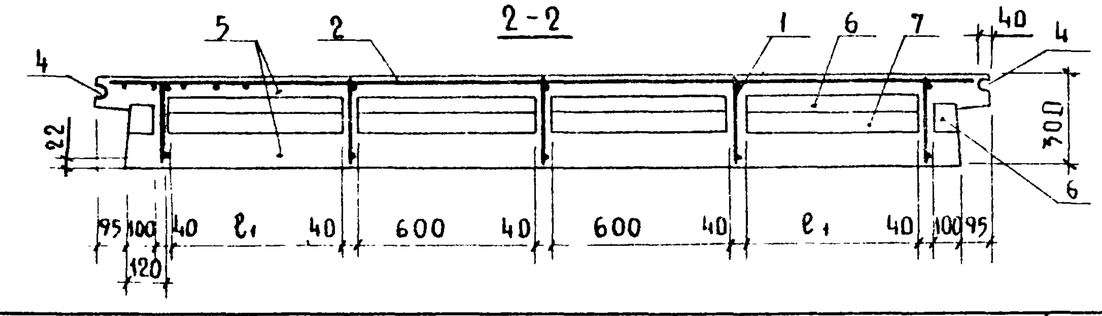

Рис. 2
Вид А
Остальное см. рис. 1

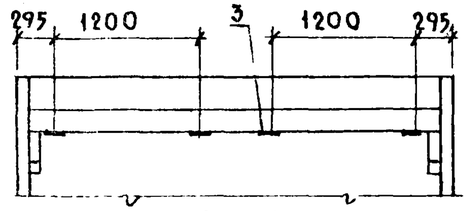

Рис. 4
Вид А
Остальное см. рис. 1

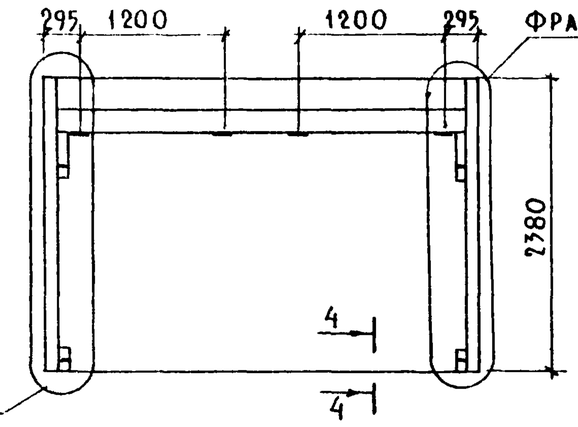

4-4

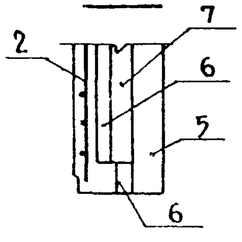

Рис. 3
Вид А
Остальное см рис 1

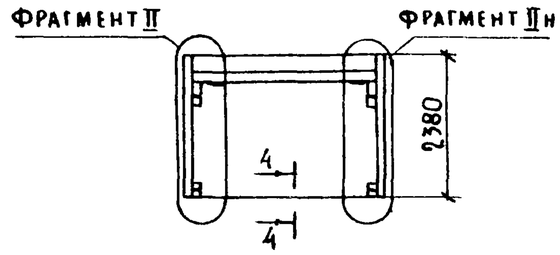

Обозначение	Наименование	Рис.	Размеры, мм				Масса кг
			ℓ	ℓ1	б	б1	
1.138.1-18 100000	3НЧ30.25.30-150т-1.1	1	2990	600	840	870	3360
-01	3НЧ36.25.30-150т-1.1	2	3590	900	1140	1170	4030
-02	3НЧ30.24.30-150т-1.1	3	2990	600	840	870	3280
-03	3НЧ36.24.30-150т-1.1	4	3590	900	1140	1170	3960

Нач.отд.	Росинский		
Н.контр	Волкова		
Гл.констр	Пальман		
ГИП	Кривакин		

1.138.1-18 100000 СБ

Панель парапета 3НЧ
Сборочный чертеж

Стадия	Масса	Масштаб
Р	см табл.	
Лист	Листов 1	

ЦНИИЭП жилища

Инв.№ подл. | Подпись и дата | Взам. инв.№

Формат	Зона	Поз.	Обозначение	Наименование	Кол на испол. 1.138.1-18 200000- —	01	02	03	04	05	06	07	08	09	Примечание
				Документация											
А3			1.138.1-18 200000 СБ	Сборочный чертеж	×	×	×	×							
			1.138.1-18 200000-04СБ	Сборочный чертеж					×	×	×	×	×	×	
А3			1.138.1-18 000000 Д1	Фрагменты I, II, III, IV	×	×	×	×	×	×	×	×	×	×	
А3			1.138.1-18 000000 Д4	Узлы 1...7	×	×	×	×	×	×	×	×	×	×	См фрагменты
А3			1.138.1-18 000000 Д8	Узлы 21, 22, 23	×	×	×	×	×	×	×	×	×	×	См. фрагменты
А3			1.138.1-18 000000 ТО	Техническое описание	×	×	×	×	×	×	×	×	×	×	
А3			1.138.1-18 000000 РС	Ведомость расхода стали	×	×	×	×	×	×	×	×	×	×	
				Сборочные единицы											
А3		1	1.138.1-18 020000	Каркас пространств. КП12	1	1	1	1							
			-01	КП13					1	1	1	1	1	1	
А3		2	1.138.1-18 000800	Сетка С1							1		1		
			-02	С3	2	1	1		1	1		1			
А3			000900-02	С14										1	

Нач. отд	Росинский	
Н контр.	Волкова	
Гл конструктор	Пальман	
Гип	Кривакин	
Ст инж	Симочова	
Ст. инж.	Самарина	

1.138.1-18 200000

Панель парапета 3НЧ

Стадия	Лист	Листов
Р	1	2

ЦНИИЭП жилища

Инв. № подл. | Подпись и дата | Взам. инв. №

Формат	Зона	Поз.	Обозначение	Наименование	Кол. на испол. 1.138.1-18 200000- —	01	02	03	04	05	06	07	08	09	Примечание
А3		3	1.1381-18 000800	Сетка С1					1						
			1.1381-18 000900	С12						1		1		1	
			-02	С14		1	1	2			1		1		
		4	-07	С19	1	1	1	1	1	1	1	1	1	1	
А4		5	1.138 1-18 001300	Изделие закладное МН2	4	4	4	4	9	9	9	9	9	9	
				Материалы											
		6		Профили поливинилхло-											
				ридные направляющие											
				ℓ=2500	1	1	1	1	1	1	1	1	1	1	комплект
		7		Бетон тяжелый марки											
				М150,	2,63	2,60	2,60	2,57	2,89	2,85	2,86	2,85	2,86	2,82	$м^3$
		8		Пенопласт полистироль-											
				ный ПСБ-С марки 25											
				ГОСТ 15588-70*											
				толщиной 50мм,	0,59	0,59	0,59	0,59	0,65	0,65	0,65	0,65	0,65	0,65	$м^3$
		9		Плиты фибролитовые											
				марки 300 ГОСТ 8928-81											
				толщиной 75мм,	0,10	0,10	0,10	0,10	0,18	0,18	0,18	0,18	0,18	0,18	$м^3$

Рис. 1

Вид А

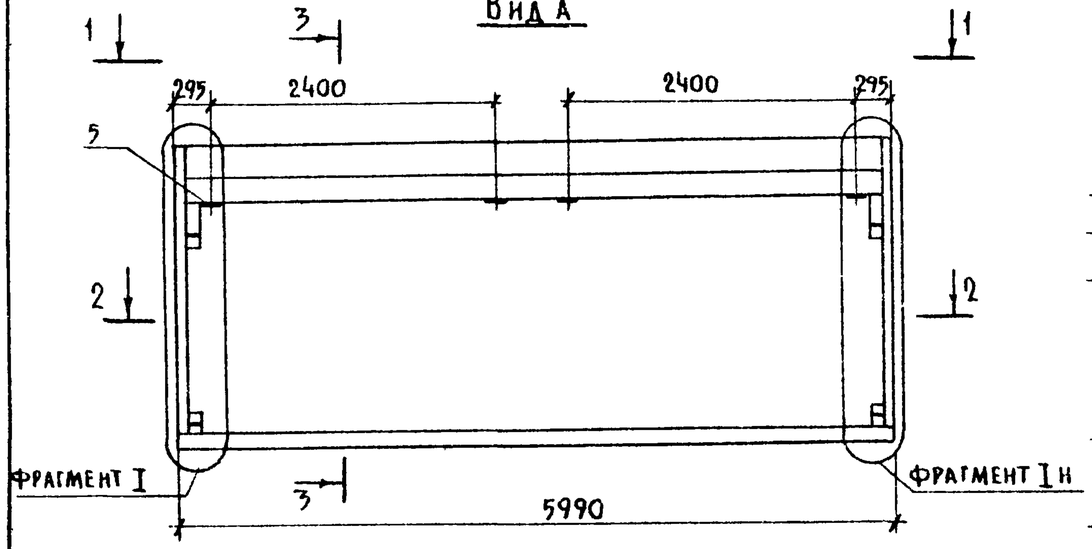

Схема армирования наружного слоя

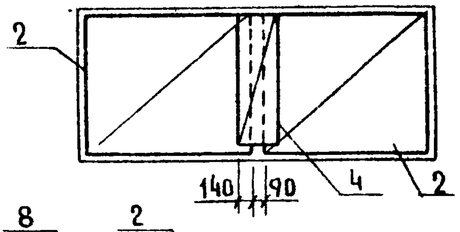

3-3

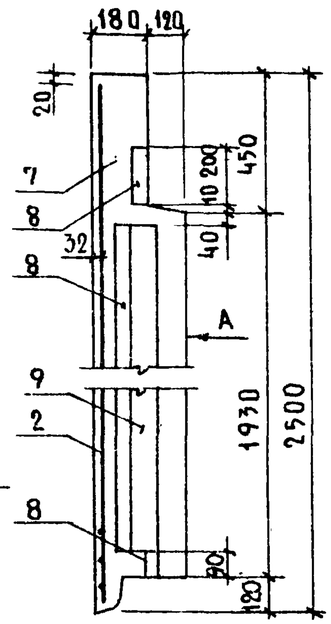

1-1

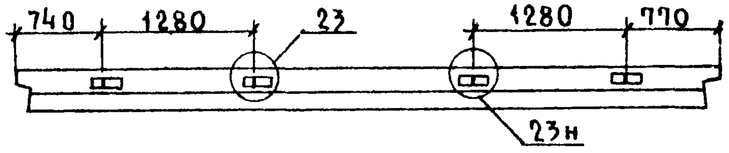

2-2

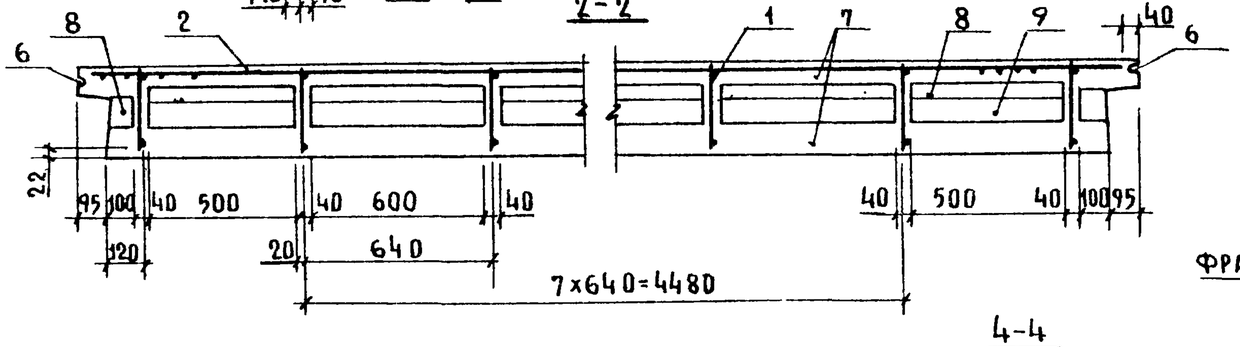

4-4

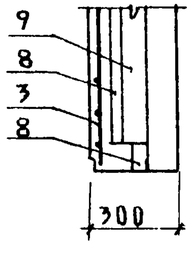

Рис. 2

Остальное-см. рис. 1

Вид А

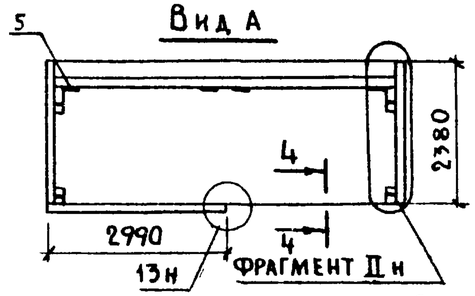

Схема армирования наружного слоя

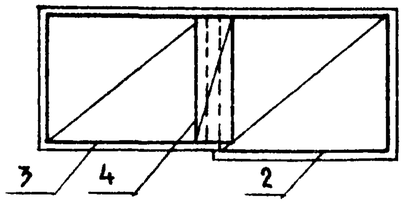

Рис. 3

Остальное-см. рис. 1

Вид А

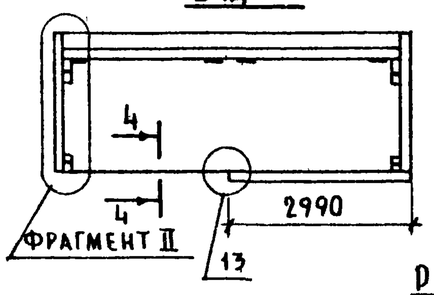

Схема армирования наружного слоя

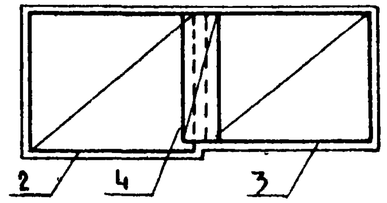

Рис. 4

Остальное-см. рис. 1

Вид А

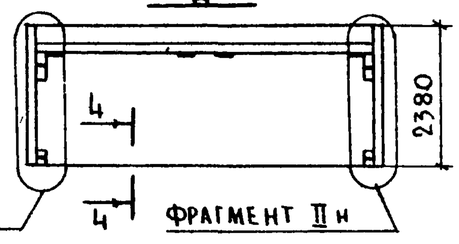

Схема армирования наружного слоя

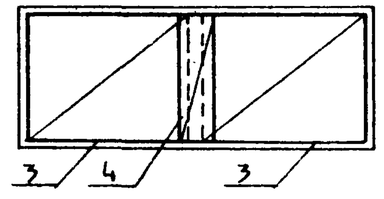

Обозначение	Марка	Рис.	Масса кг
1.138.1-18 200000	3НЧ60.25.30-150т-1.1	1	6870
-01	3НЧ60.25.30-150т-1.1-2	2	6780
-02	3НЧ60.25.30-150т-1.1-2н	3	6780
-03	3НЧ60.24.30-150т-1.1	4	6750

Нач. отд.	Росинский	
Н. контр	Волкова	
Гл. констр	Пальман	
Гип	Кривакин	
Ст. инж.	Симонова	
Ст. инж.	Самарина	

1.138.1-18 200000 СБ

Панель парапета 3НЧ

Сборочный чертеж

Стадия	Масса	Масштаб
Р	см. табл.	
Лист	Листов 1	

ЦНИИЭП жилища

Копировал 21309 20 Формат А3

Инв. № подл. | Подпись и дата | Взам. инв. №

Рис. 1

Вид А

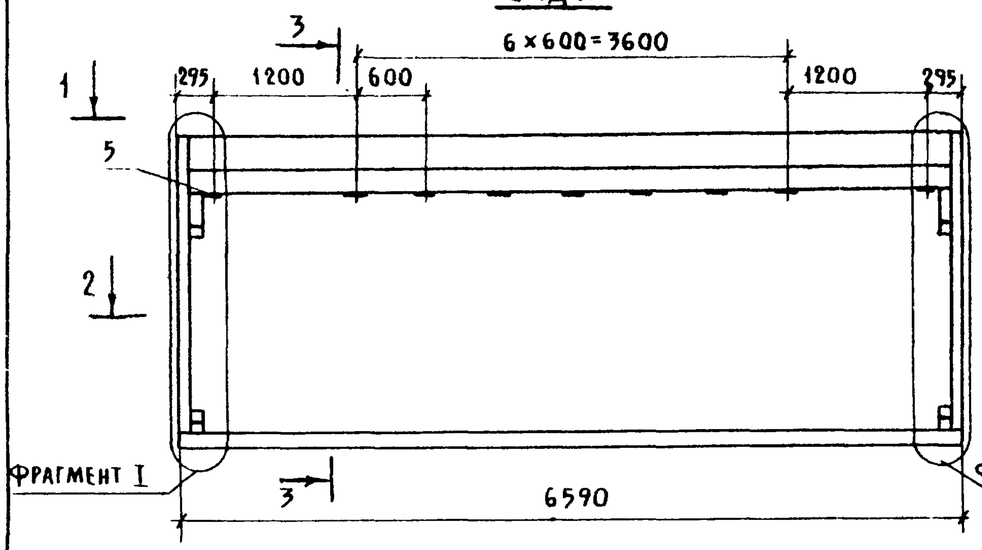

3-3

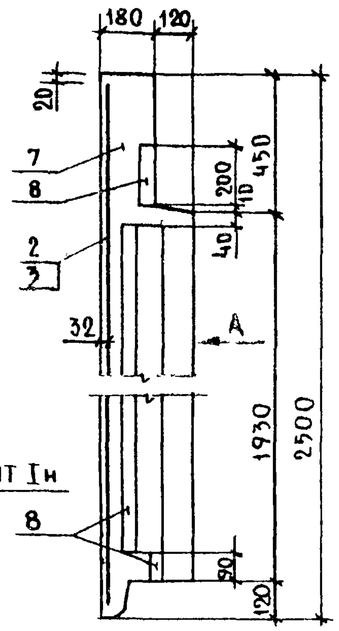

Схема армирования наружного слоя

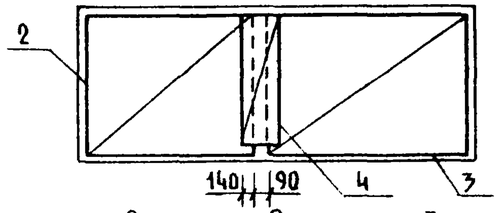

1-1

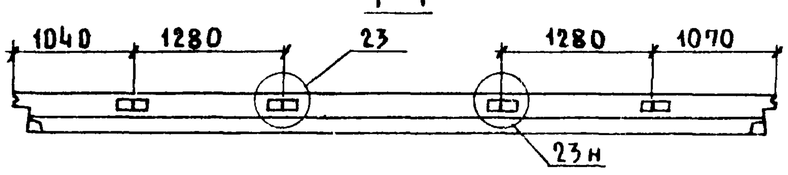

2-2

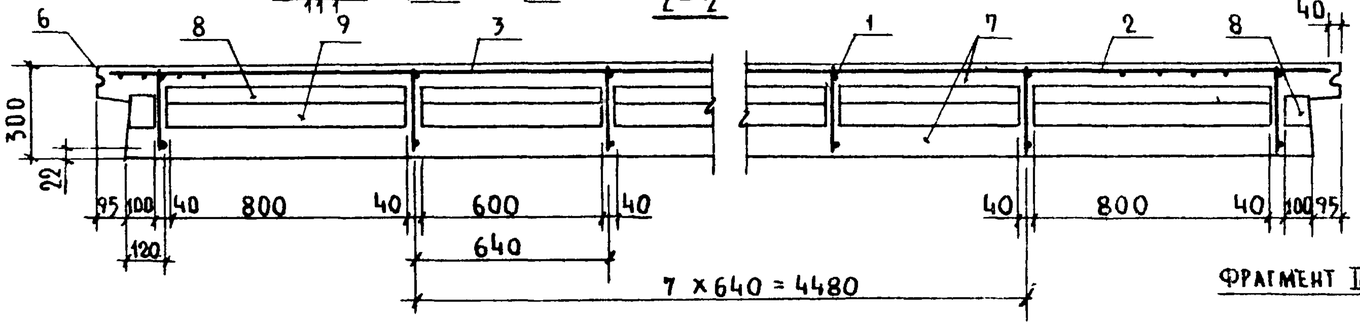

Рис 2

Остальное - см рис 1

Вид А

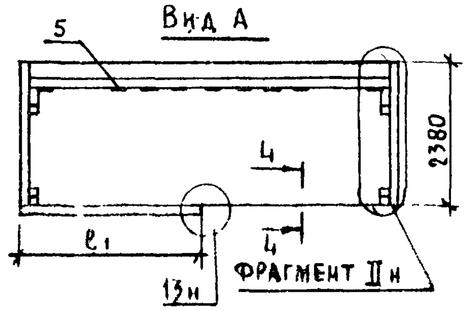

Схема армирования наружного слоя

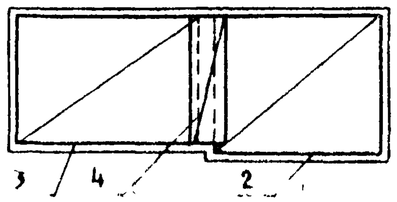

Рис.3

Вид А

Остальное-см рис 1

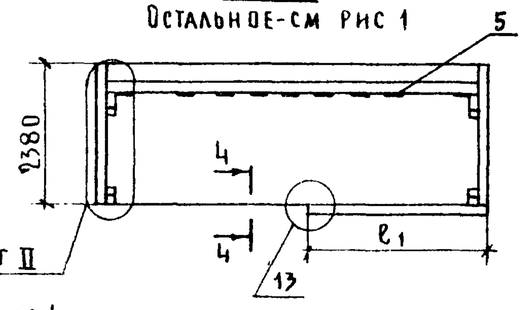

Рис.4

Вид А

Остальное-см. рис.1

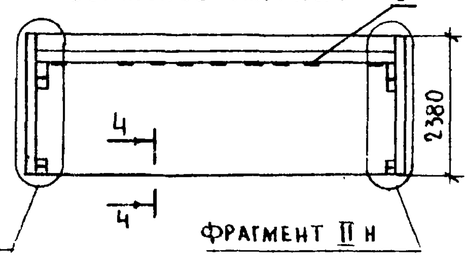

4-4

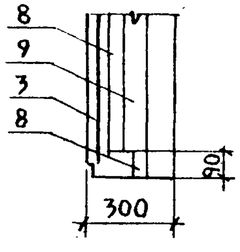

Обозначение	Марка	Рис.	Размеры, мм ℓ_1			Масса, кг
1.138.1-18 200000-04	3НЧ66.25.30-150т-1.1	1	—			7540
-05	3НЧ66.25.30-150т-11-3	2	2990			7420
-06	3НЧ66.25.30-150т-1.1-2		3590			7450
-07	3НЧ66.25.30-150т-1.1-3н	3	2990			7420
-08	3НЧ66.25.30-150т-11-2н		3590			7450
-09	3НЧ66.24.30-150т-1.1	4	—			7370

Нач.отд.	Росинский	
Н.контр.	Волкова	
Гл.констр	Пальман	
ГИП	Кривакин	
Ст. инж	Симонова	
Ст инж	Самарина	

1.1381-18 200000-04 СБ

Панель парапета 3НЧ

Сборочный чертеж

Стадия	Масса	Масштаб
Р	см. табл.	
Лист	Листов 1	

ЦНИИЭПжилища

Инв. № подл.	Подпись и дата	Взам. инв. №

Формат	Зона	Поз.	Обозначение	Наименование	Кол. на испол. 1.138.1-18 300000 —										Примечание
					—	01	02	03							
				Документация											
А3			1.138.1-18 300000СБ	Сборочный чертеж	×	×	×	×							
А3			1.138.1-18 000000Д1	Фрагменты I, II, III, IV	×	×	×	×							
А3			1.138.1-18 000000 Д2	Фрагменты V, VI, VII	×	×	×	×							
А3			1.138.1-18 000000 Д4	Узлы 1...7	×	×	×	×							См. фрагменты
А3			1.138.1-18 000000 Д6	Узлы 14, 15, 16	×	×	×	×							См фрагменты
А3			1.138.1-18 000000 Д8	Узлы 21, 22, 23	×	×	×	×							См. фрагменты
А3			1.138.1-18 000000ТО	Техническое описание	×	×	×	×							
А3			1.138.1-18 000000ОС	Ведомость расхода стали	×	×	×	×							
				Сборочные единицы											
А3		1	1.138.1-18 010000-03	Каркас пространств. КП4			1								
			-04	КП5				1							
			-05	КП6	1										
			-06	КП7		1									

Нач. отд.	Росинский	
Н. контр.	Волкова	
Гл. констр	Пальман	
ГИП	Кривакин	
Ст. инж	Симонова	
Ст. инж.	Самарина	

1.138.1-18 300000

Панель парапета 3НЧ

Стадия	Лист	Листов
Р	1	2

ЦНИИЭПжилища

Инв. № подл.	Подпись и дата	Взам. инв. №

Формат	Зона	Поз.	Обозначение	Наименование	Кол. на испол. 1.138.1-18 300000 —										Примечание
					—	01	02	03							
А3		2	1.138.1-18 000900-08	Сетка С20		1		1							
			-09	С21	1		1								
А3		3	1.138.1-18 001300	Изделие закладное МН2	2	4	2	4							
				Материалы											
		4		Профили поливинилхло-											
				ридные направляющие											
				82 ℓ=2500	1	1	1	1							Комплект
		5		Бетон тяжелый марки											
				М150,	1,47	1,73	1,47	1,73							$м^3$
		6		Пенопласт полистироль-											
				ный ПСБ-С марки 25											
				ГОСТ 15588-70*											
				толщиной 50 мм,	0,32	0,38	0,32	0,38							$м^3$
		7		Плиты фибролитовые											
				марки 300 ГОСТ 8928-81											
				толщиной 75 мм,	0,38	0,46	0,38	0,46							$м^3$

Копировал

Формат А4

1.138.1-18 300000

Лист 2

Рис. 1
Вид А

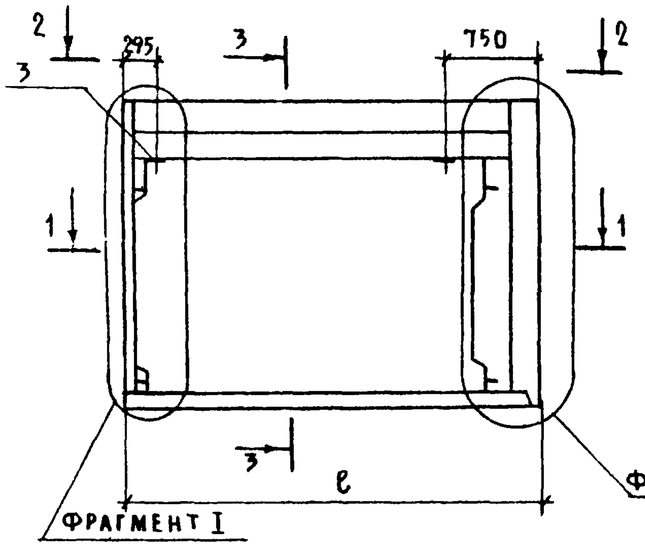

3-3

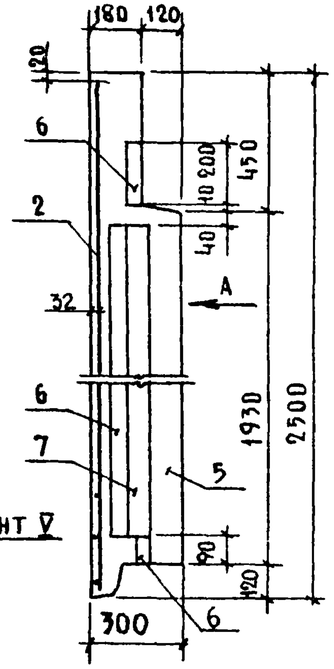

Схема армирования наружного слоя

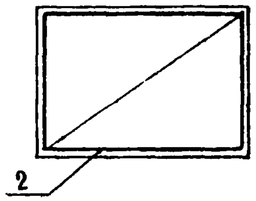

2-2

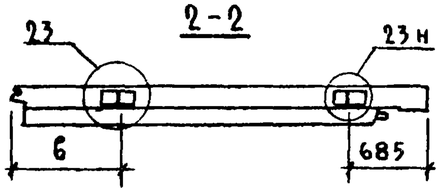

1-1

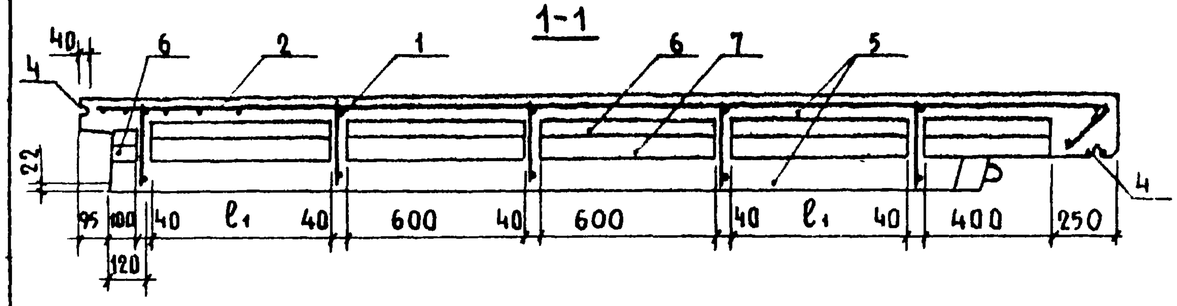

Рис. 2
Вид А
Остальное см. рис. 1

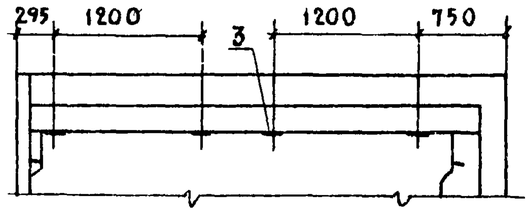

4-4

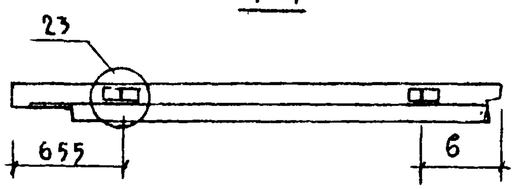

Рис. 3
Вид А
Остальное см. рис. 1

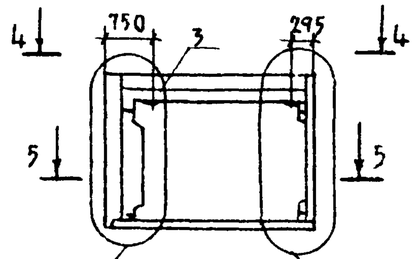

Рис. 4
Вид А
Остальное см. рис. 1

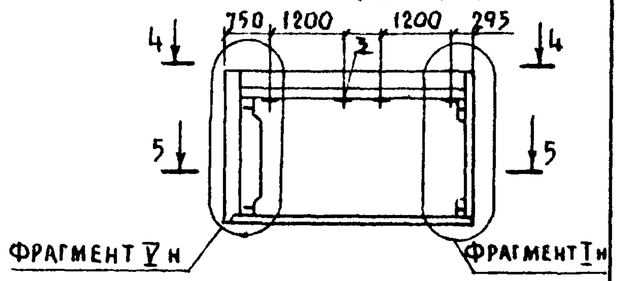

5-5

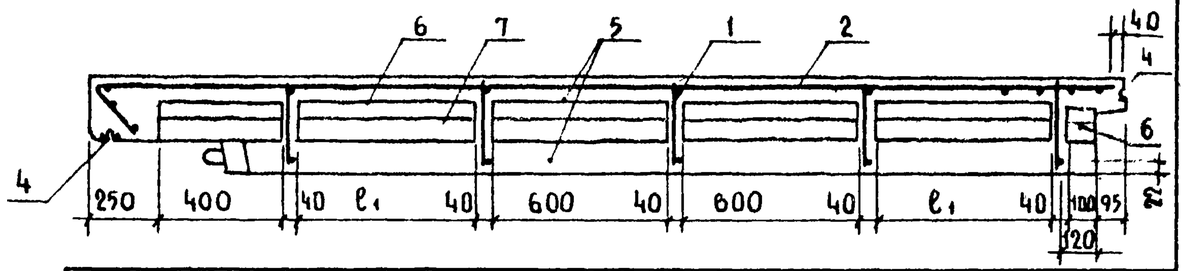

Обозначение	Марка	Рис.	Размеры, мм				Масса, кг
			ℓ	ℓ1	б		
1.138.1-18 300000	ЗНЧ 34.25.30 -150т-1.2	1	3445	600	840		3600
-01	ЗНЧ 40.25.30 -150т-1.2	2	4045	900	1140		4350
-02	ЗНЧ 34.25.30 -150т-2.1	3	3445	600	870		3600
-03	ЗНЧ 40.25.30 -150т-2.1	4	4045	900	1170		4350

Нач. отд.	Росинский		
Н. контр.	Волкова		
Гл. констр.	Пальман		
Гип	Кривакин		
Ст. инж.	Симонова		
Ст. инж.	Самарина		

1.138.1-18 300000 СБ

Панель парапета ЗНЧ
Сборочный чертеж

Стадия	Масса	Масштаб
Р	см. табл.	
Лист	Листов 1	

ЦНИИЭП жилища

Инв. № подл.	Подпись и дата	Взам. инв. №

Формат	Зона	Поз.	Обозначение	Наименование	Кол. на исполн 1.138.1-18 400000 –										Примечание
					–	01									
				Документация											
А3			1.138.1-18 400000 СБ	Сборочный чертеж	×	×									
А3			1.138.1-18 000000 Д1	Фрагменты I, II, III, IV	×	×									
А3			1.138.1-18 000000 Д2	Фрагменты V, VI, VII	×	×									
А3			1.138.1-18 000000 Д4	Узлы 1...7	×	×									См фрагменты
А3			1.138.1-18 000000 Д6	Узлы 14, 15, 16	×	×									См фрагменты
А3			1.138.1-18 000000 Д8	Узлы 21, 22, 23	×	×									См. фрагменты
А3			1.138.1-18 000000 ТО	Техническое описание	×	×									
А3			1.138.1-18 000000 РС	Ведомость расхода стали	×	×									
				Сборочные единицы											
А3		1	1.138.1-18 020000 -02	Каркас пространств. КП14	1										
			-04	КП16		1									
А3		2	1.138.1-18 000800 -02	Сетка С3	1	1									
		3	000900 -09	С21	1	1									
		4	-07	С19	1	1									

Нач. отд.	Росинский	
Н. контр.	Волкова	
Гл. конструктор	Пальман	
ГИП	Кривакин	
Ст. инж.	Симонова	
Ст. инж.	Самарина	

1.138.1-18 400000

Панель парапета 3НЧ

Стадия	Лист	Листов
Р	1	2

ЦНИИЭП жилища

Формат А4

Инв. № подл.	Подпись и дата	Взам. инв. №

Формат	Зона	Поз.	Обозначение	Наименование	Кол. на исполн. 1.138.1-18 400000 –										Примечание
					–	01									
А4		5	1.138.1-18 001300	Изделие закладное МН2	4	4									
				Материалы											
		6		Профили поливинилхло-											
				ридные направляющие											
				ℓ = 2500	1	1									комплект
		7		Бетон тяжелый марки											
				м 150,	2,80	2,80									$м^3$
		8		Пенопласт полистироль-											
				ный ПСБ-С марки 25											
				ГОСТ 15588-70*											
				толщиной 50 мм,	0,61	0,61									$м^3$
		9		Плиты фибролитовые											
				марки 300 ГОСТ 8928-81											
				толщиной 75 мм,	0,76	0,76									$м^3$

1.138.1-18 400000

Лист 2

Формат А4

Рис. 1
Вид А

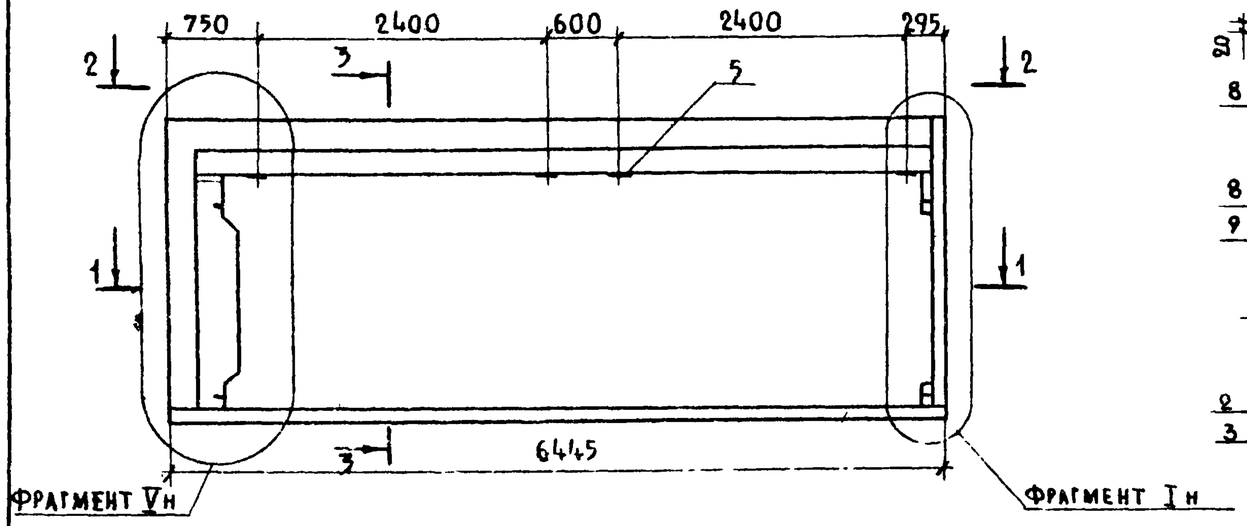

Схема армирования
наружного слоя панели

3-3

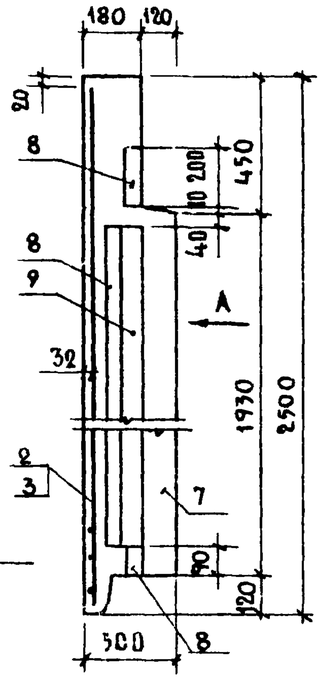

Рис. 2
Вид А
Зеркальное отражение
Остальное - см. рис. 1

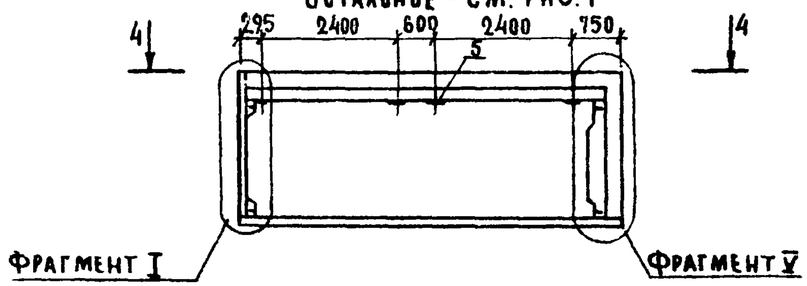

4-4

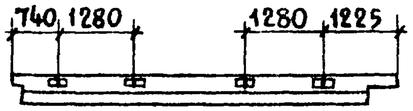

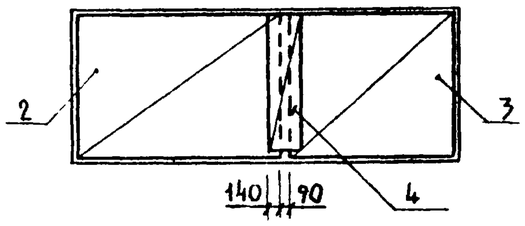

2-2

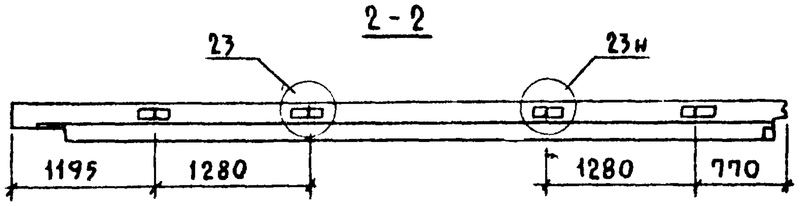

1-1

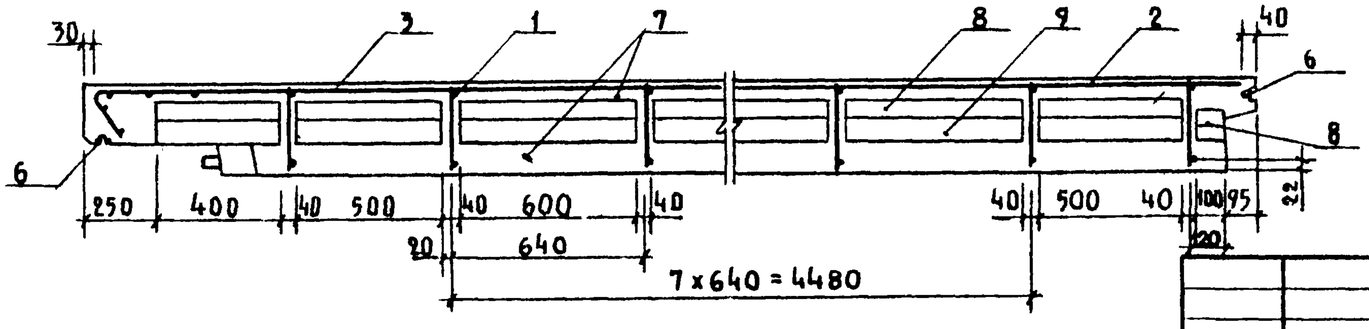

Обозначение	Марка	Рис.	Масса, кг
1.138.1-18 400000	3Н464.25.30-150т-2.1	1	7250
-01	3Н464.25.30-150т-1.2	2	7250

Нач. отд.	Росинский	
Н. контр.	Волкова	
Гл. констр.	Пальман	
Гип	Кривакин	
Ст. инж.	Симонова	
Ст. инж.	Самарина	

1.138.1-18 400000 СБ

Панель парапета 3Н4
Сборочный чертеж

Стадия	Масса	Масштаб
Р	см. табл.	
Лист	Листов 1	

ЦНИИЭП жилища

Инв.№ подл.	Подпись и дата	Взам. инв.№

Формат	Зона	Поз.	Обозначение	Наименование	Кол. на испол. 1.138.1-18 500000- —	01	02	03	04	05	06	07			Примечание
				Документация											
А3			1.138.1-18 500000 СБ	Сборочный чертеж	X	X	X	X							
А3			1.138.1-18 500000-04 СБ	Сборочный чертеж					X	X	X	X			
А3			1.138.1-18 000000 Д1	Фрагменты I, II, III, IV	X	X	X	X	X	X	X	X			
А3			1.138.1-18 000000 Д4	Узлы 1...7	X	X	X	X	X	X	X	X			См. фрагменты
А3			1.138.1-18000000 Д5	Узлы 8...13	X	X	X	X	X	X	X	X			См. фрагменты
А3			1.138.1-18000000 Д8	Узлы 21,22,23	X	X	X	X	X	X	X	X			См. фрагменты
А3			1.138.1-18 000000ТО	Техническое описание	X	X	X	X	X	X	X	X			
А3			1.138.1-18 000000 ВС	Ведомость расхода стали	X	X	X	X	X	X	X	X			
				Сборочные единицы											
А3		1	1.138.1-18 010000-07	Каркас пространств. КП8	1		1								
			-08	КП9		1		1							
			-09	КП10					1		1				
			-10	КП11						1		1			
А3		2	1.138.1-18 000800-01	Сетка С2		1				1					

Нач. отд.	Росинский	
Н. контр.	Волкова	
Гл. констр.	Пальман	
Гип	Кривакин	
Ст. инж.	Симонова	
Ст. инж.	Самарина	

1.138.1-18 500000

Панель парапета 3НЧ

Стадия	Лист	Листов
Р	1	2

ЦНИИЭПжилища

Инв.№ подл.	Подпись и дата	Взам. инв.№

Формат	Зона	Поз.	Обозначение	Наименование	Кол. на испол. 1.138.1-18 500000- —	01	02	03	04	05	06	07			Примечание
А3		2	1.138.1-18 000800-04	Сетка С5	1				1						
			1.138.1-18 000900-01	С13				1				1			
			-03	С15			1				1				
А4		3	1.138.1-18 001300	Изделие закладное МН2	2	4	2	4	2	4	2	4			
				Материалы											
		4		Профили поливинилхло-											
				ридные направляющие											
				ℓ=2500	1	1	1	1	1	1	1	1			комплект
		5		Бетон тяжелый марки											
				М 150,	1,23	1,49	1,21	1,46	1,23	1,49	1,21	1,46			$м^3$
		6		Пенопласт полистироль-											
				ный ПСБ-С марки 25											
				ГОСТ 15588-70*											
				толщиной 50мм,	0,27	0,34	0,27	0,34	0,27	0,34	0,27	0,34			$м^3$
		7		Плиты фибролитовые											
				марки 300 ГОСТ 8928-81											
				толщиной 75мм,	0,31	0,39	0,31	0,39	0,31	0,39	0,31	0,39			$м^3$

1.138.1-18 500000

Лист 2

Рис 1
Вид А

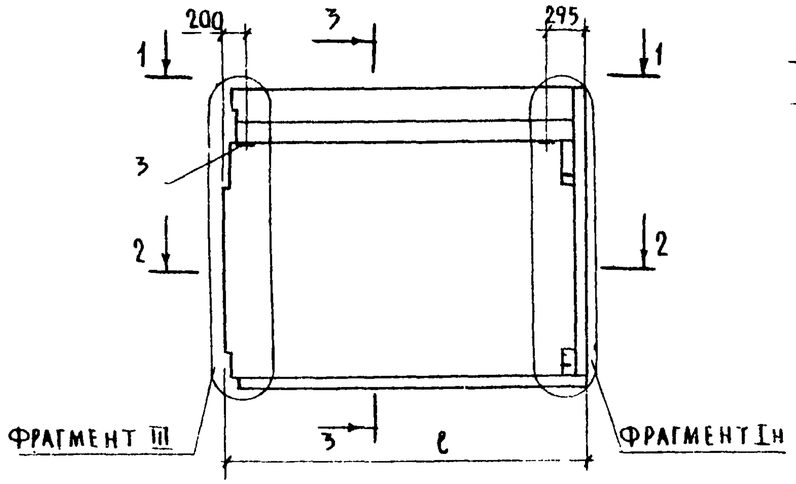

3-3

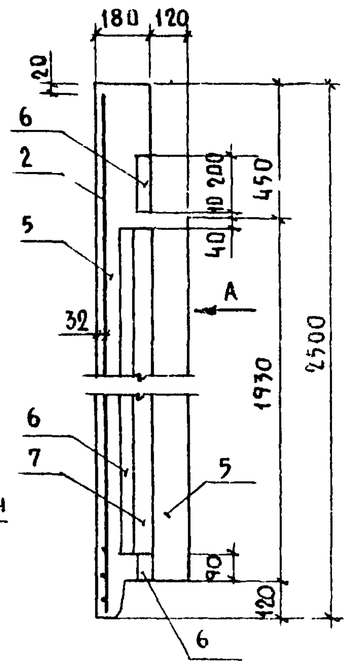

Рис.2
Вид А
Остальное см. рис. 1

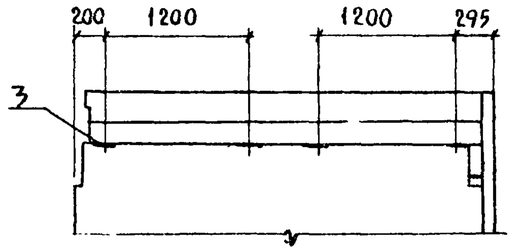

Рис.3
Вид А
Остальное см. рис. 1

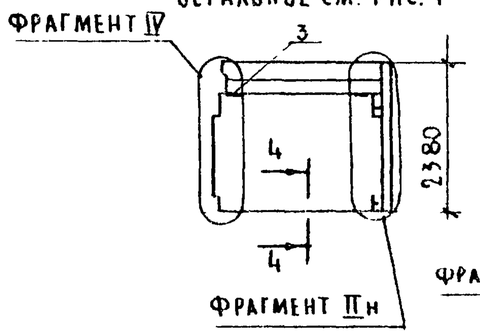

Рис.4
Вид А
Остальное см. рис. 1

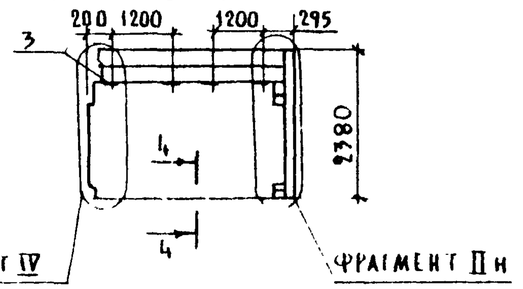

Схема армирования
наружного слоя

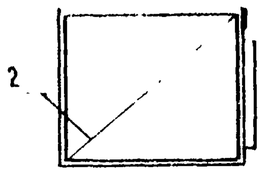

1-1

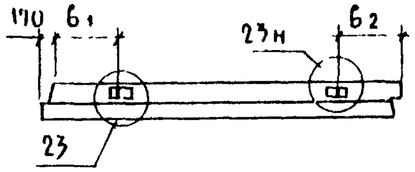

2-2

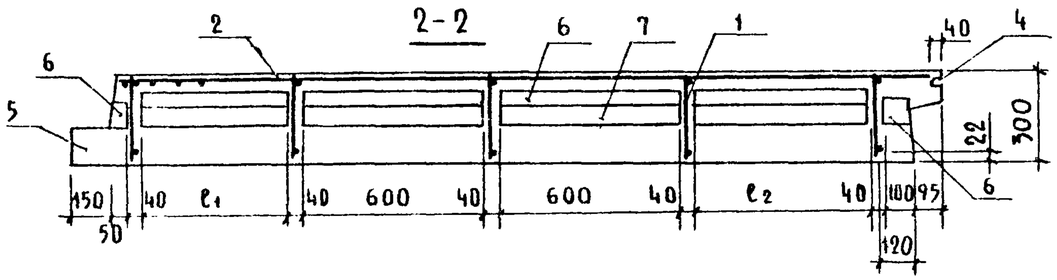

4-4

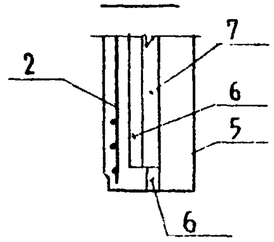

Обозначение	Марка	Рис.	Размеры, мм					Масса, кг
			ℓ	ℓ₁	ℓ₂	в₁	в₂	
1.138.1-18 500000	3НЧ29.25.30-150т-3.1	1	2895	500	600	575	870	3200
-01	3НЧ35.25.30-150т-3.1	2	3495	800	900	875	1170	3890
-02	3НЧ29.24.30-150т-3.1	3	2895	500	600	575	870	3160
-03	3НЧ35.24.30-150т-3.1	4	3495	800	900	875	1170	3810

Нач отд	Росинский	
Н.контр	Волкова	
Гл.констр	Пальман	
ГИП	Кривакин	
Ст.инж.	Симонова	
Инж.	Кондратьева	

1.138.1-18 500000 СБ

Панель парапета
3НЧ
Сборочный чертеж

Стадия	Масса	Масштаб
Р	см. табл	
Лист	Листов 1	

ЦНИИЭП инжпроект

Рис. 1
Вид А

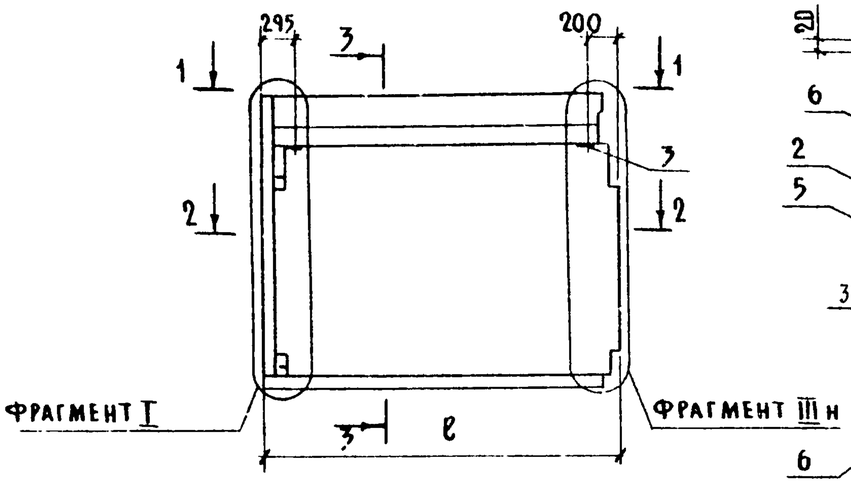

3-3

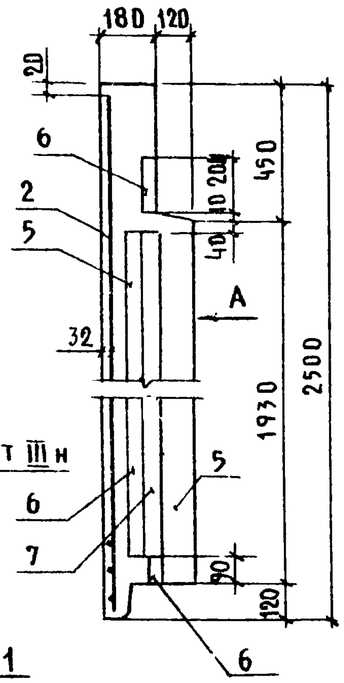

Схема армирования наружного слоя

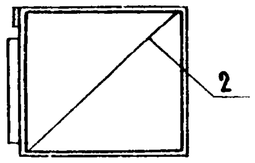

1-1

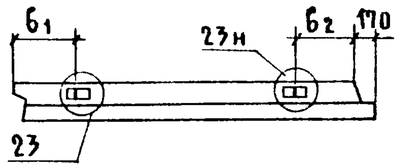

2-2

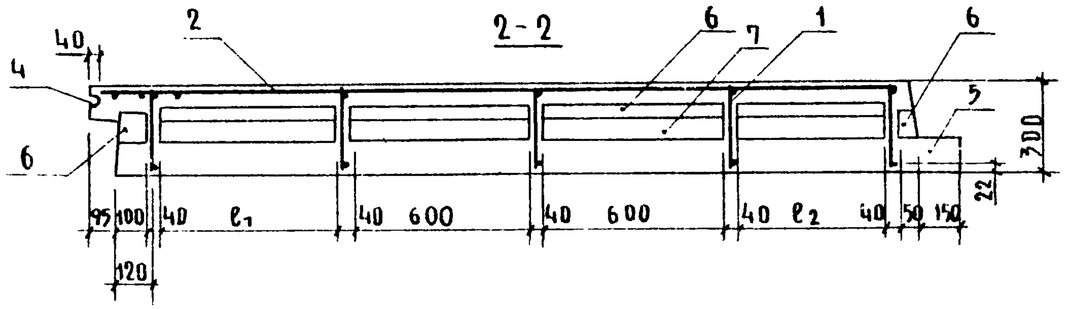

Рис. 2
Вид А
Остальное см. рис. 1

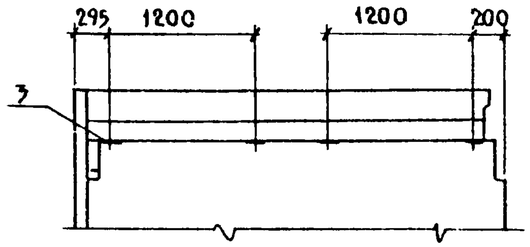

Рис. 3
Вид А
Остальное см. рис. 1

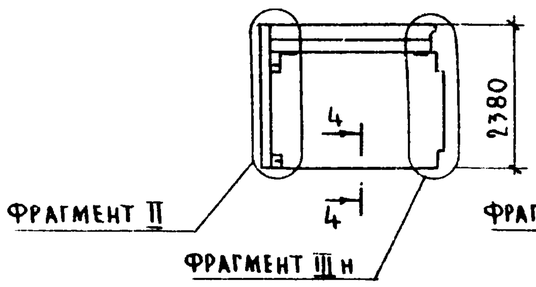

Рис. 4
Вид А
Остальное см. рис. 1

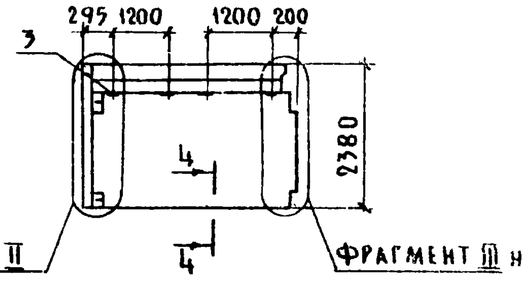

4-4

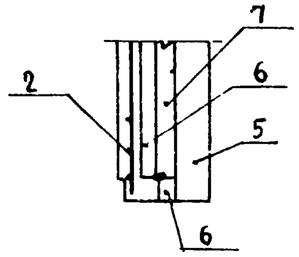

Обозначение	Марка	Рис.	Размеры, мм					Масса кг
			e	e₁	e₂	6₁	6₂	
1.138.1-18500000-04	3НЧ29.25.30-150т-1.3	1	2895	600	500	840	605	3200
-05	3НЧ35.25.30-150т-1.3	2	3495	900	800	1140	905	3990
-06	3НЧ2924.30-150т-1.3	3	2895	600	500	840	605	3160
-07	3НЧ3524.30-150т-1.3	4	3495	900	800	1140	905	3810

Нач.отд	Росинский	
Н.контр.	Волкова	
Гл.констр.	Пальман	
Гип	Кривакин	
Ст.инж.	Симонова	
Инж.	Кондратьева	

1.138.1-18500000-04 СБ

Панель парапета
3НЧ
Сборочный чертеж

Стадия	Масса	Масштаб
Р	см. табл.	
Лист	Листов 1	

ЦНИИЭП жилища

Инв.№ подл. | Подпись и дата | Взам. инв.№

Формат	Зона	Поз.	Обозначение	Наименование	Количество на исполнение 1.138.1-18 600000-																				Примечание
					–	01	02	03	04	05	06	07	08	09	10	11	12	13	14	15	16	17	18	19		
				Документация																					
А3			1.138.1-18 600000 СБ	Сборочный чертеж	×	×	×	×																	
А3			1.138.1-18 600000-04.СБ	Сборочный чертеж					×	×	×	×	×	×											
А3			1.138.1-18 600000-10.СБ	Сборочный чертеж											×	×	×	×							
А3			1.138.1-18 600000-14 СБ	Сборочный чертеж															×	×	×	×	×	×	
А3			1.138.1-18 000000 Д1	Фрагменты I, II, III, IV	×	×	×	×	×	×	×	×	×	×	×	×	×	×	×	×	×	×	×	×	
А3			1.138.1-18 000000 Д4	Узлы 1...7	×	×	×	×	×	×	×	×	×	×	×	×	×	×	×	×	×	×	×	×	См. фрагменты
А3			1.138.1-18 000000 Д5	Узлы 8...13	×	×	×	×	×	×	×	×	×	×	×	×	×	×	×	×	×	×	×	×	См. фрагменты
А3			1.138.1-18 000000 Д8	Узлы 21,22,23	×	×	×	×	×	×	×	×	×	×	×	×	×	×	×	×	×	×	×	×	См. фрагменты
А3			1.138.1-18 000000ТО	Техническое описание	×	×	×	×	×	×	×	×	×	×	×	×	×	×	×	×	×	×	×	×	
А3			1.138.1-18 000000 РС	Ведомость расхода стали	×	×	×	×	×	×	×	×	×	×	×	×	×	×	×	×	×	×	×	×	
				Сборочные единицы																					
А3		1	1.138.1-18 030000-02	Каркас пространств. КП20	1	1	1	1																	
			-03	КП21					1	1	1	1	1	1											
			-04	КП22											1	1	1	1							
			-05	КП23															1	1	1	1	1	1	
А3		2	1.138.1-18 000800	Сетка С1									1										1		
			-01	Сетка С2					1		1								1		1				
			-02	Сетка С3	1		1					1			1		1					1			
			-04	Сетка С5		1				1						1				1					
А3			1.138.1-18 000900 -01	Сетка С13										1									1		
			-02	Сетка С14				1										1							

Нач. отд.	Росинский		1.138.1-18 600000
Н. контр.	Волкова		
Гл. констр.	Пальман		Панель парапета ЗНЧ
Гип	Кривакин		Стадия: Р; Лист: 1; Листов: 2
Ст. инж.	Симонова		ЦНИИЭП жилища
Ст. инж.	Самарина		

Формат	Зона	Поз.	Обозначение	Наименование	Количество на исполнение 1.138.1-18 600000-																				Примечание
					—	01	02	03	04	05	06	07	08	09	10	11	12	13	14	15	16	17	18	19		
А3		3	1.138.1-18 000800-02	Сетка С3					1										1						
			-04	Сетка С5	1										1										
А3			1.138.1-18 000900	Сетка С12						1										1					
			-01	Сетка С13								1										1			
			-02	Сетка С14		1					1			1		1					1			1	
			-03	Сетка С15			1	1					1				1	1					1		
А3		4	-07	Сетка С19	1	1	1	1	1	1	1	1	1	1	1	1	1	1	1	1	1	1	1	1	
А4		5	1.138.1-18 001300	Изделие закладное МН2	4	4	4	4	9	9	9	9	9	9	4	4	4	4	9	9	9	9	9	9	
				Материалы																					
		6		Профили поливинилхло-																					
				ридные направляющие																					
				ℓ=2500	1	1	1	1	1	1	1	1	1	1	1	1	1	1	1	1	1	1	1	1	комплект
		7		Бетон тяжелый марки																					
				м 150,	2,57	2,54	2,54	2,52	2,83	2,79	2,80	2,80	2,80	2,77	2,57	2,54	2,54	2,52	2,83	2,75	2,80	2,80	2,80	2,77	м³
		8		Пенопласт полистироль-																					
				ный ПСБ-С марки 25																					
				ГОСТ 15588-70*																					
				толщиной 50мм,	0,57	0,57	0,57	0,57	0,63	0,63	0,63	0,63	0,63	0,63	0,57	0,57	0,57	0,57	0,63	0,63	0,63	0,63	0,63	0,63	м³
		9		Плиты фибролитовые																					
				марки 300 ГОСТ 8928-81																					
				толщиной 75мм,	0,69	0,69	0,69	0,69	0,77	0,77	0,77	0,77	0,77	0,77	0,69	0,69	0,69	0,69	0,77	0,77	0,77	0,77	0,77	0,77	м³

Инв.№ подл. | Подпись и дата | Взам. инв.№

Рис. 1

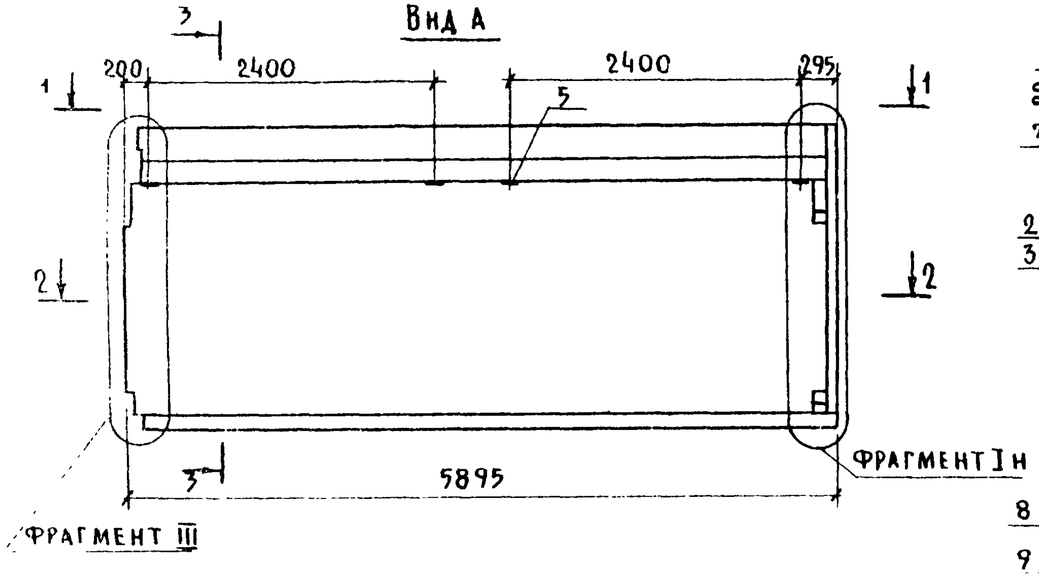

3-3

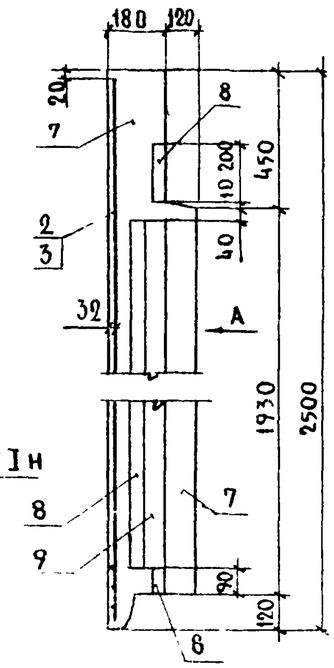

Рис. 2

Остальное см. рис. 1

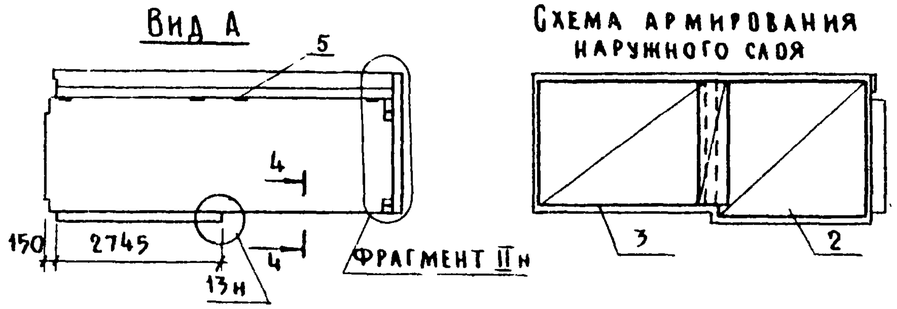

Рис. 3

Вид А

Остальное см. рис. 1

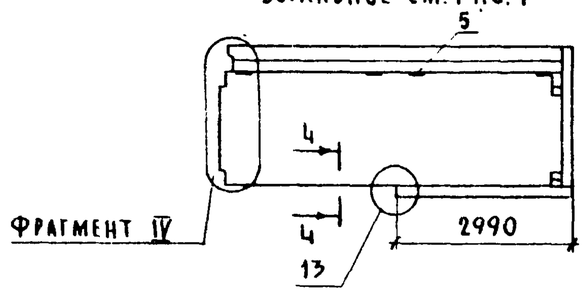

Схема армирования наружного слоя

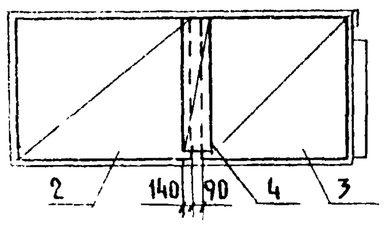

1-1

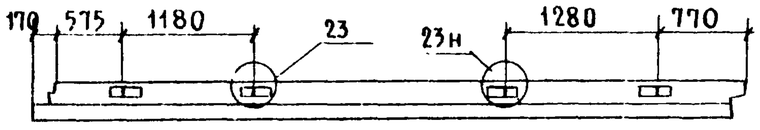

2-2

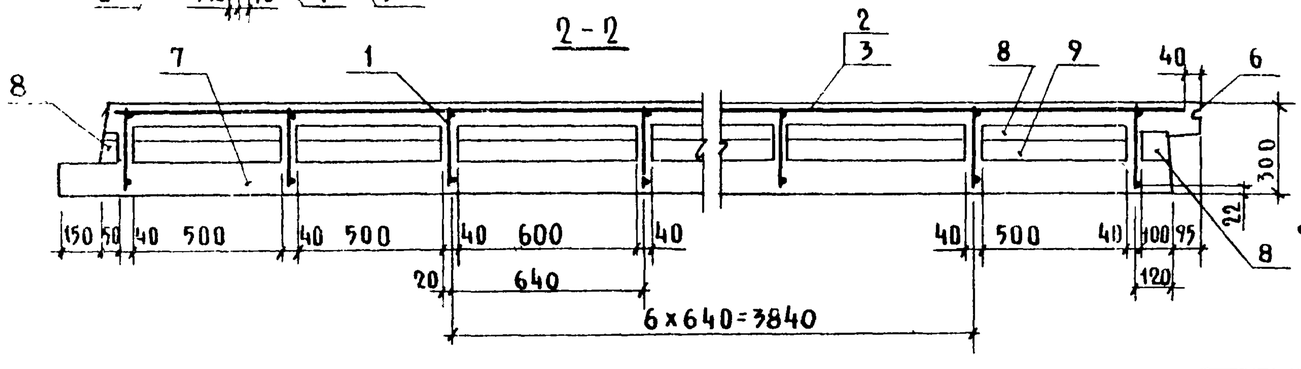

Рис. 4

Вид А

Остальное см. рис. 1

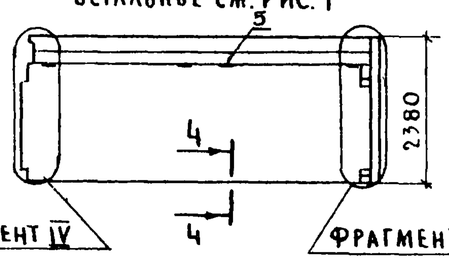

4-4

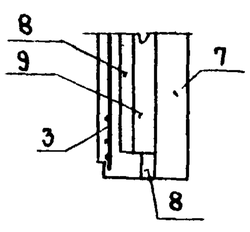

Обозначение	Марка	Рис.	Масса, кг
1.138.1-18 600000	3НЧ59.25.30 -150т-3.1	1	6700
-01	3НЧ59.25.30 -150т-3.1-2	2	6620
-02	3НЧ59.25.30 -150т-3.1-2н	3	6620
-03	3НЧ59.24.30 -150т-3.1	4	6540

Нач.отд.	Роснинский	
Н.контр.	Волкова	
Гл.констр.	Пальман	
Гип	Кривакин	
Ст.инж.	Симонова	
Ст.инж.	Самарина	

1138.1-18 600000 СБ

Панель парапета 3НЧ

Сборочный чертеж

Стадия	Масса	Масштаб
Р	см. табл.	
Лист	Листов 1	

ЦНИИЭП жилища

Рис. 1
Вид А

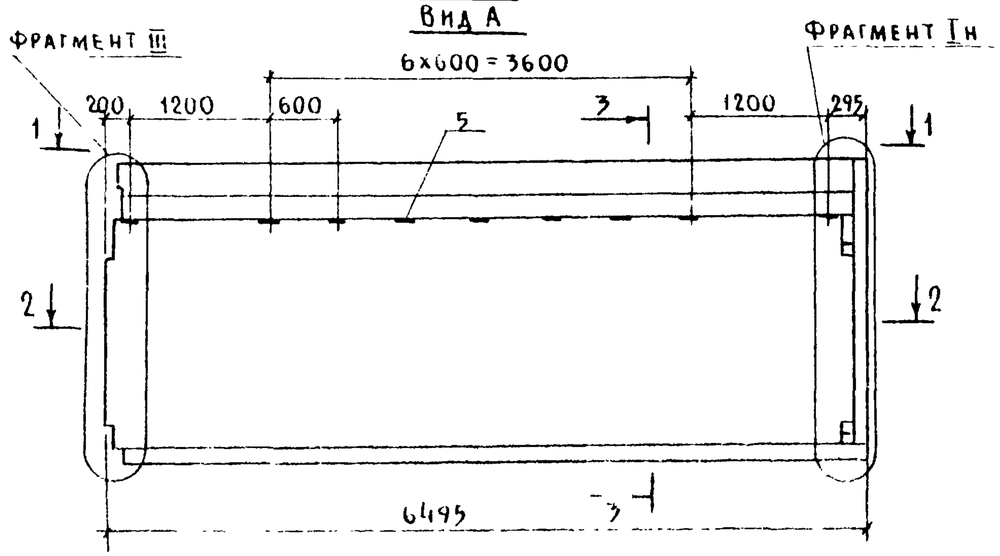

3-3

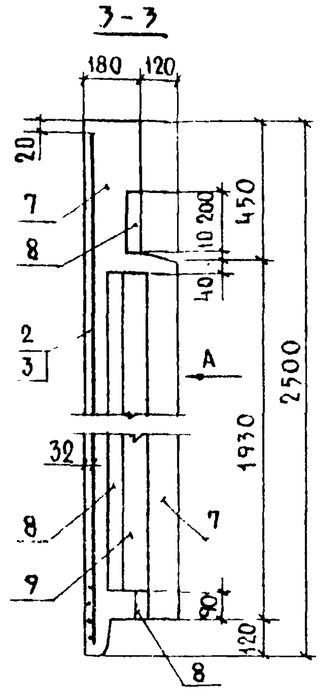

Схема армирования наружного слоя

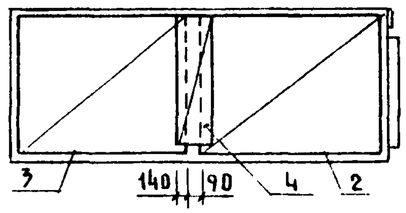

1-1

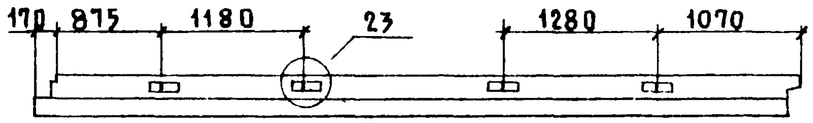

2-2

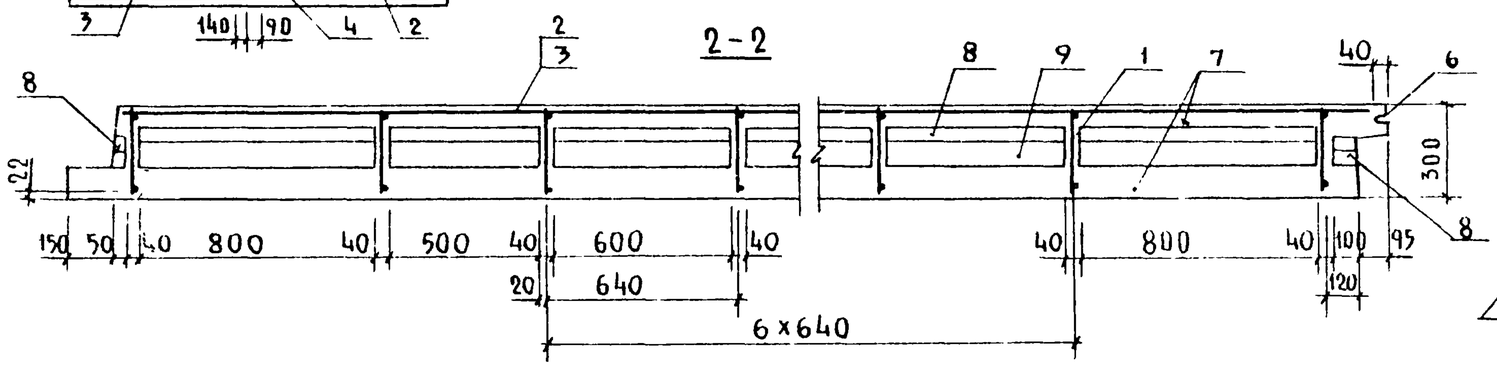

Рис. 2
Вид А
Остальное - см. рис. 1

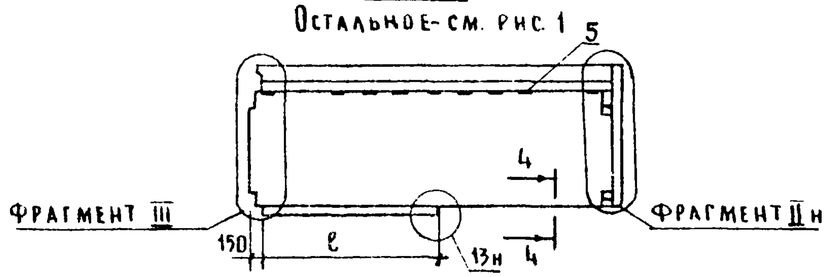

Рис. 3
Остальное - см рис. 1

Вид А

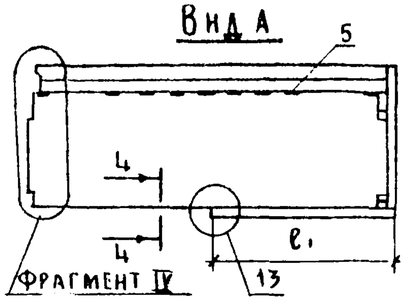

Схема армирования наружного слоя

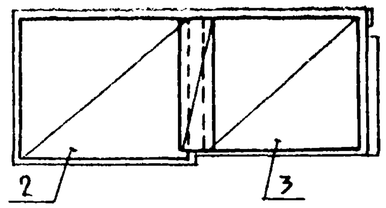

Рис. 4
Вид А

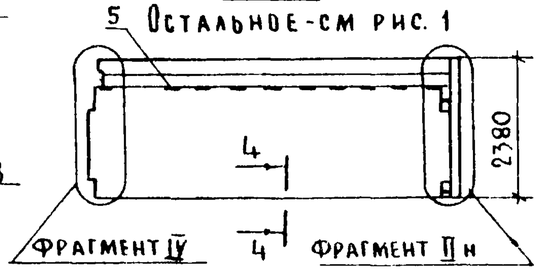

4-4

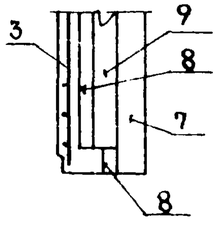

Обозначение	Марка	Рис.	ℓ1, мм	Масса, кг
1.138.1-18 600000 - 04	3НЧ 65.25.30 - 150т - 31	1	—	7380
- 05	3НЧ 65.25.30 - 150т - 31 - 3	2	2745	7280
- 06	3НЧ 65.25.30 - 150т - 31 - 2		3345	7300
- 07	3НЧ 65 25 30 - 150т - 31 - 3н	3	2990	7300
- 08	3НЧ 65.25.30 - 150т - 31 - 2н		3590	7300
- 09	3НЧ 65.24 30 - 150т - 31	4	—	7240

Нач отд	Росинский	
Н. контр	Волкова	
Гл. констр	Пальман	
Гип	Кривакин	
Ст. инж.	Симонова	
Ст. инж.	Самарина	

1.138.1 - 18 600000 - 04 СБ

Панель парапета 3НЧ
Сборочный чертеж

Стадия	Масса	Масштаб
Р	См. табл.	
Лист	Листов 1	

ЦНИИЭП жилища

Инв. № подл. | Подпись и дата | Взам. инв. №

Копировал: Зогр 21309 32 Формат А3

Рис. 1

Вид А

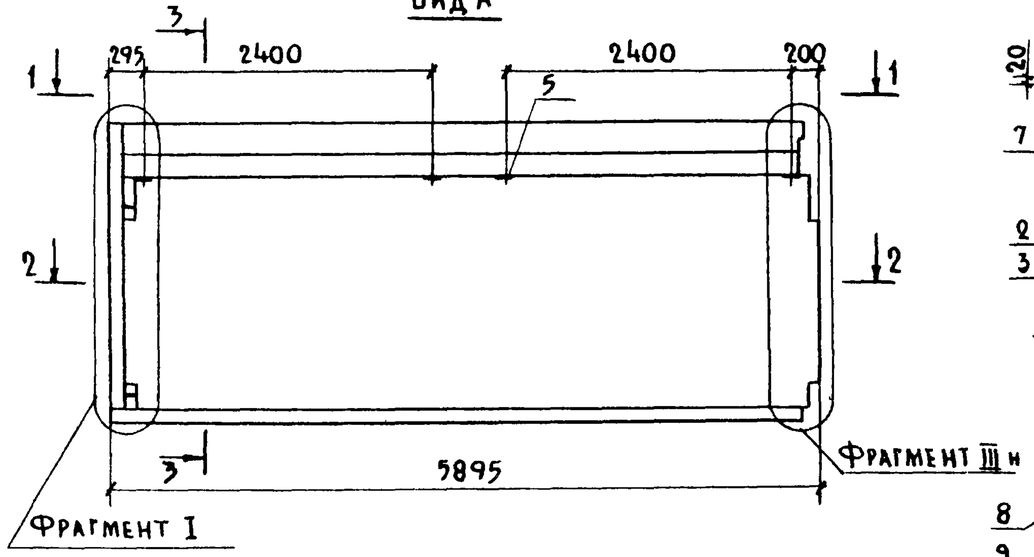

3-3

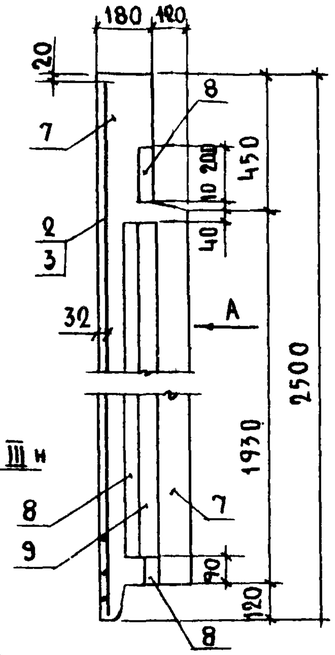

Схема армирования наружного слоя

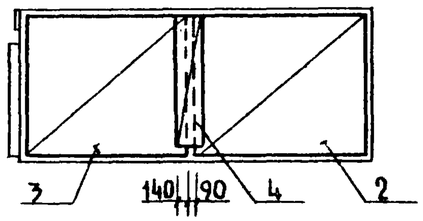

1-1

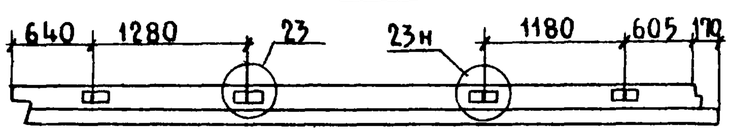

2-2

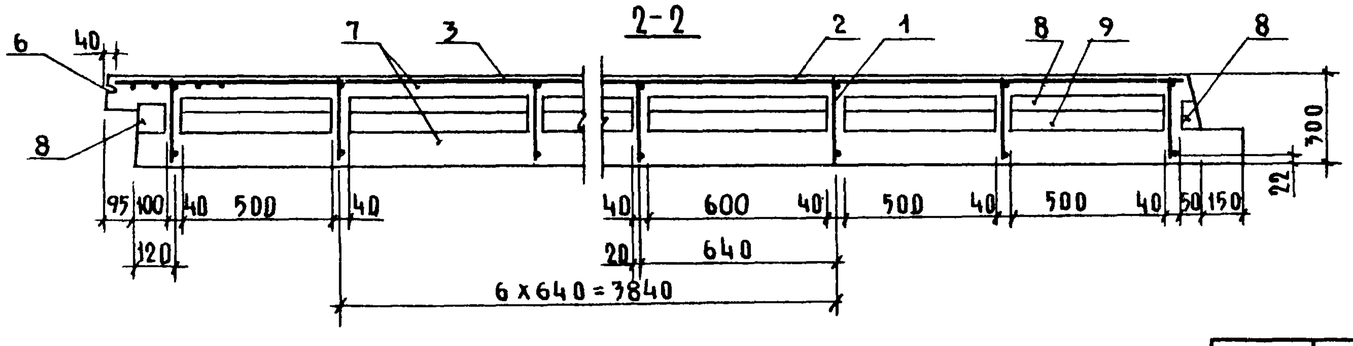

Рис. 2

Остальное см. рис. 1

Вид А

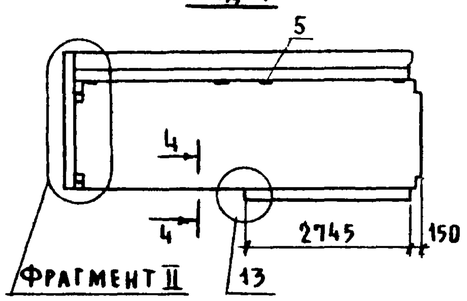

Схема армирования наружного слоя

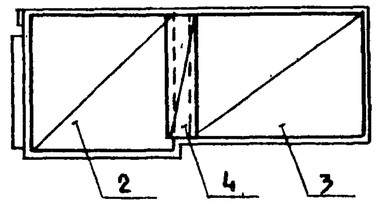

Рис. 3

Вид А

Остальное см. рис. 1

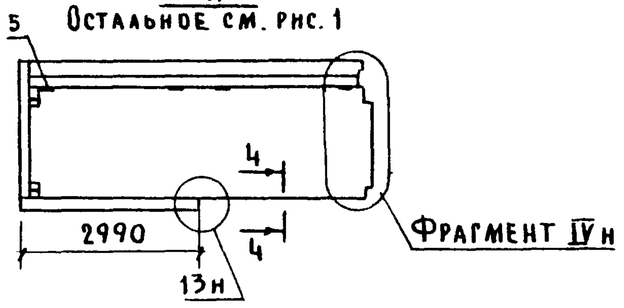

Рис. 4

Вида

Остальное см рис. 1

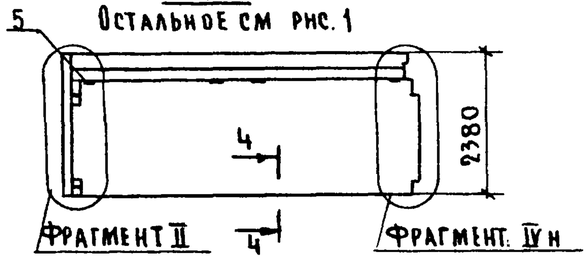

4-4

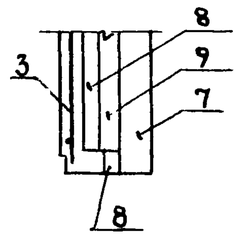

Обозначение	Марка	Рис.	Масса, кг
1.138.1-18 600000-10	3Н459.25.30-150т-1.3	1	6700
-11	3Н459.25.30-150т-1.3-2Н	2	6620
-12	3Н459.25.30-150т-1.3-2	3	6620
-13	3Н459.24.30-150т-1.3	4	6540

Нач. отд.	Росинский	
Н. констр.	Волкова	
Гл. констр.	Пальман	
ГИП	Кривакин	
Ст. инж.	Симонова	
Инж.	Кондратьева	

1.138.1-18 600000-10 СБ

Панель парапета 3Н4 Сборочный чертеж

Стадия	Масса	Масштаб
Р	см. табл.	
Лист	Листов 1	

ЦНИИЭП жилища

Копировал

Формат А3

Рис.1
Вид А

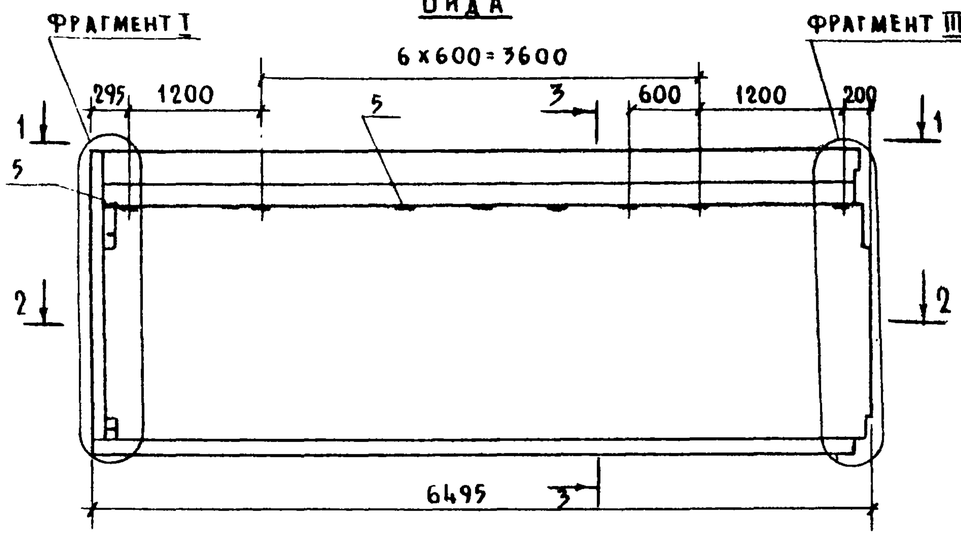

3-3

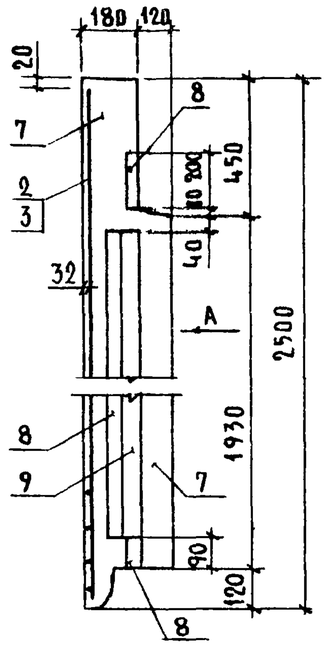

Схема армирования наружного слоя

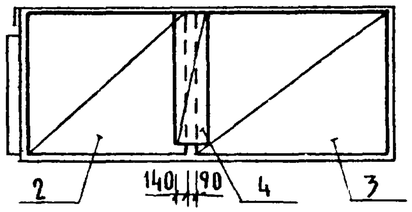

1-1

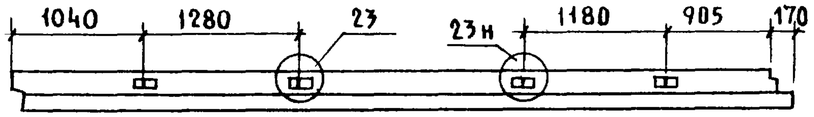

2-2

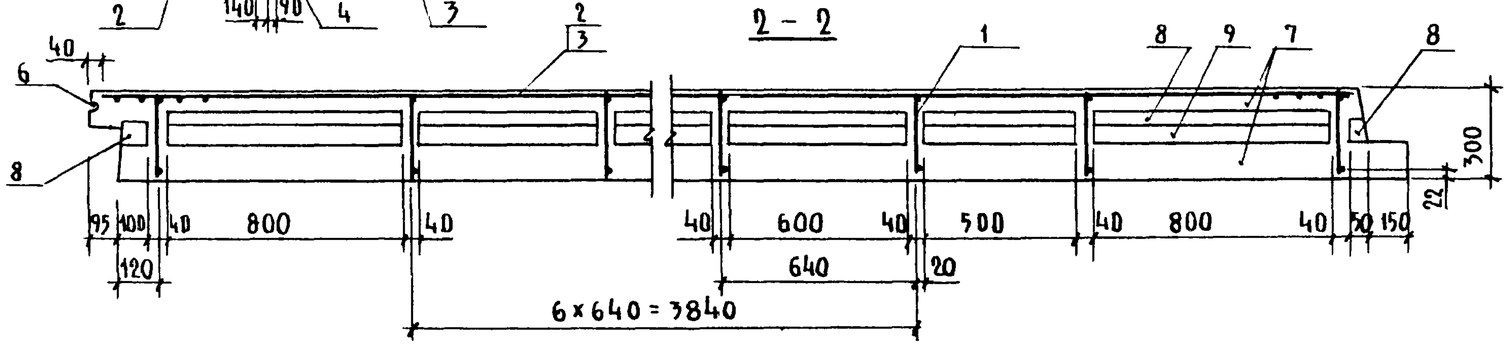

Рис.2
Вид А

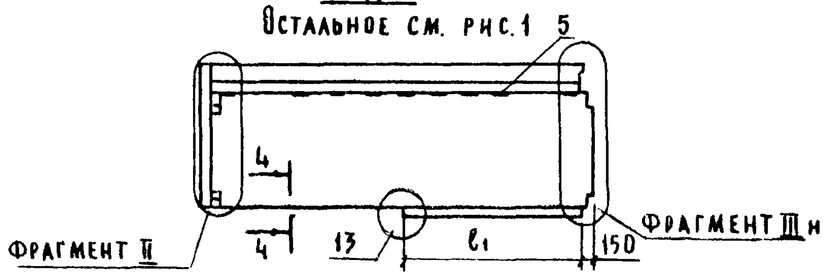

Рис.3
Остальное см. рис.1

Вид А

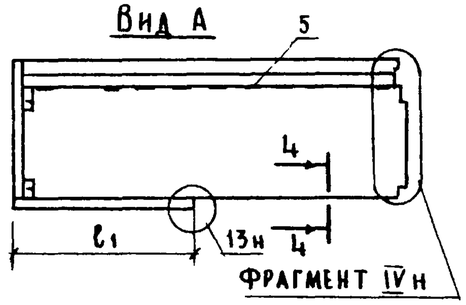

Схема армирования наружного слоя.

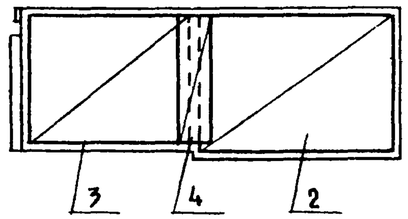

Рис.4
Вида

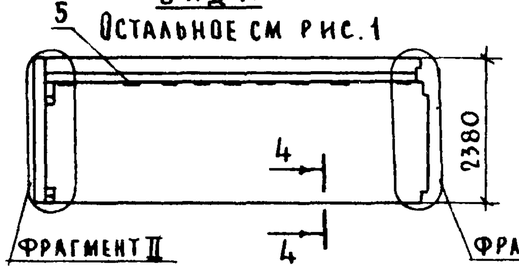

4-4

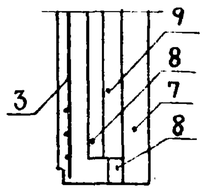

Обозначение	Марка	Рис.	ℓ1, мм	Масса, кг
1.138.1-18 600000-14	3НЧ 65.25.30-150т-1.3	1	—	7380
-15	3НЧ 65.25.30-150т-1.3-3н	2	2745	7280
-16	3НЧ 65.25.30-150т-1.3-2н		3345	7300
-17	3НЧ 65.25.30-150т-1.3-3	3	2990	7300
-18	3НЧ 65.25.30-150т-1.3-2		3590	7300
-19	3НЧ 65.24.30-150т-1.3	4	—	7240

Инв.№ подл. | Подпись и дата | Взам.инв.№

Нач.отд.	Росинский		
Н.контр.	Волкова		
Гл.констр.	Пальман		
ГИП	Кривакин		
Ст.инж.	Симонова		
Инж.	Кондратьева		

1.138.1-18 600000-14СБ

Панель парапета 3НЧ
Сборочный чертеж

Стадия	Масса	Масштаб
Р	см. табл.	
Лист	Листов 1	

ЦНИИЭП жилища

ЗОНА	Поз.	Обозначение	Наименование	Кол. на испол. 1.138.1-18 700000- —	01	02	03	04	05	06	07	08	09	Примечание
			Документация											
		1.138.1-18 700000 СБ	Сборочный чертеж	X	X	X	X							
		1.138.1-18 700000-04СБ	Сборочный чертеж					X	X	X	X	X	X	
		1.138.1-18 000000 Д1	Фрагменты I, II, III, IV	X	X	X	X	X	X	X	X	X	X	
		1.138.1-18 000000 Д4	Узлы 1...7	X	X	X	X	X	X	X	X	X	X	См фрагменты
		1.138.1-18 000000 Д5	Узлы 8...13	X	X	X	X	X	X	X	X	X	X	См фрагменты
		1.138.1-18 000000 Д8	Узлы 21, 22, 23	X	X	X	X	X	X	X	X	X	X	См фрагменты
		1.138.1-18 000000 ТО	Техническое описание	X	X	X	X	X	X	X	X	X	X	
		1.138.1-18 000000 РС	Ведомость расхода стали	X	X	X	X	X	X	X	X	X	X	
			Сборочные единицы											
	1	1.138.1-18 030000	Каркас пространств. КП18	1	1	1	1							
		-01	КП19					1	1	1	1	1	1	
	2	1.138.1-18 000800-01	Сетка С2							1		1		
		-04	С5	2	1	1		1	1		1			
		1.138.1-18 000900-03	С15				2						1	

Нач отд	Росинский	
Н.контр	Волкова	
Гл.констр	Пальман	
Тип	Кривакин	
Ст. инж	Симонова	
Ст. инж.	Самарина	

1.138.1-18 700000

Панель парапета 3НЧ

Стадия	Лист	Листов
Р	1	2

ЦНИИЭП жилища

Инв.№ подл. | Подпись и дата | Взам. инв.№

ЗОНА	Поз.	Обозначение	Наименование	Кол. на испол. 1.138.1-18 700000- —	01	02	03	04	05	06	07	08	09	Примечание
	3	1.138.1-18 000800-01	Сетка С2					1						
		1.138.1-18 000900-01	Сетка С13						1		1		1	
		-03	Сетка С15		1	1				1		1		
	4	-07	Сетка С19	1	1	1	1	1	1	1	1	1	1	
	5	1.138.1-18 001300	Изделие закладное МН2	4	4	4	4	9	9	9	9	9	9	
			Материалы											
	6		Профили поливинилхло-											
			ридные направляющие											
			ℓ=2500	1	1	1	1	1	1	1	1	1	1	комплект
	7		Бетон тяжелый марки											
			м 150,	2,51	2,48	2,48	2,46	2,77	2,73	2,74	2,73	2,74	2,71	$м^3$
	8		Пенопласт полистироль											
			ный ПСБ-С марки 25											
			ГОСТ 15588-70*											
			толщиной 50мм,	0,55	0,55	0,55	0,55	0,61	0,61	0,61	0,61	0,61	0,61	$м^3$
	9		Плиты фибролитовые											
			марки 300 ГОСТ 8928-81											
			толщиной 75мм,	0,68	0,68	0,68	0,68	0,76	0,76	0,76	0,76	0,76	0,76	$м^3$

Рис 1

Вид А

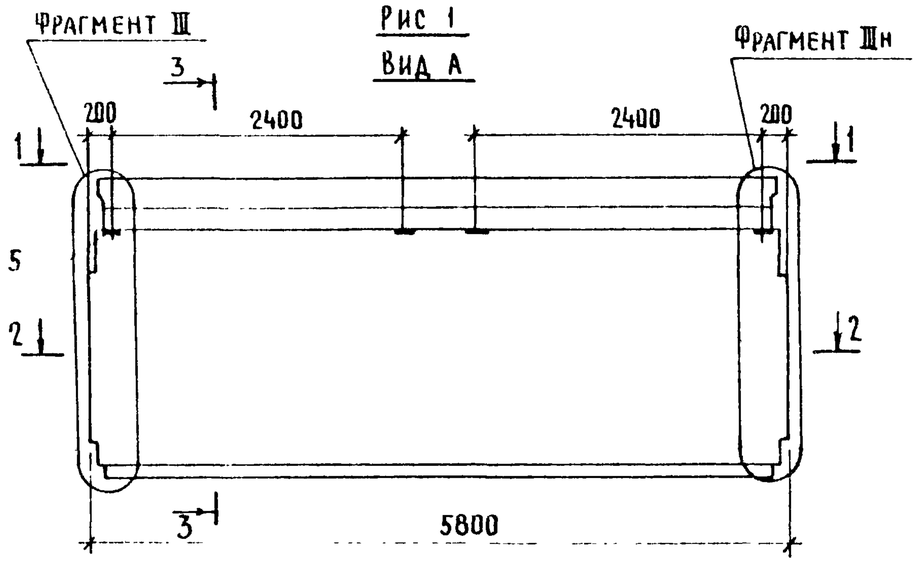

3 - 3

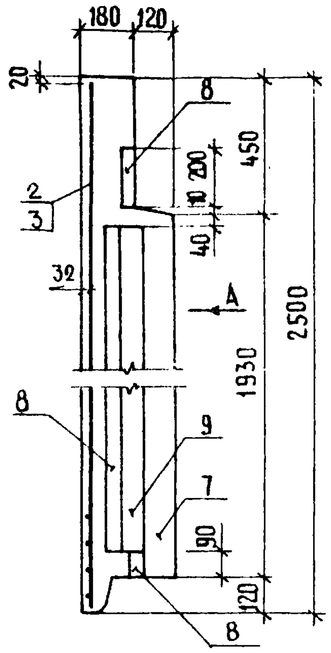

Схема армирования наружного слоя

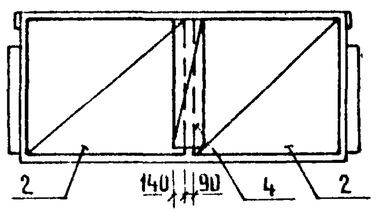

1 - 1

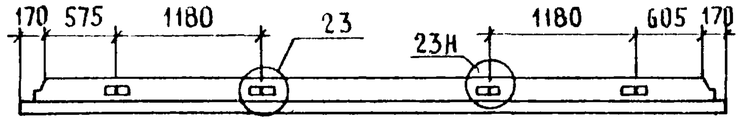

2 - 2

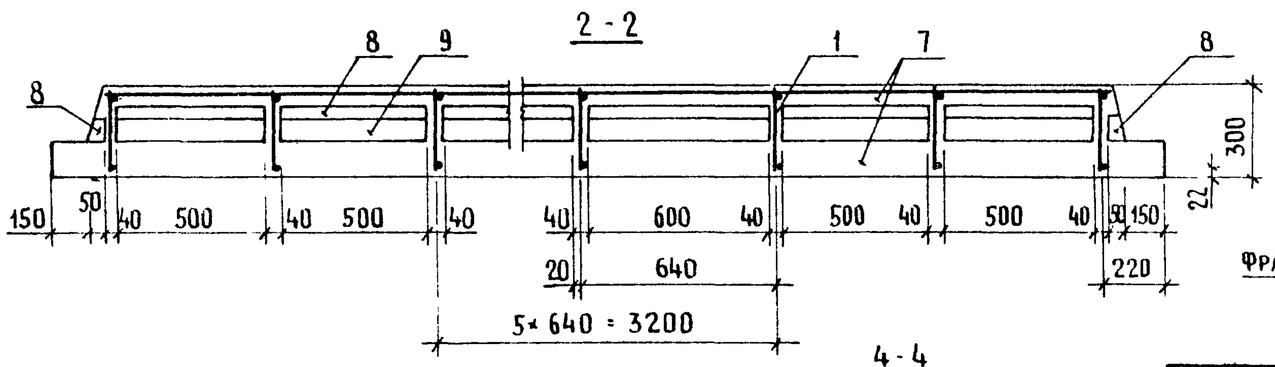

4 - 4

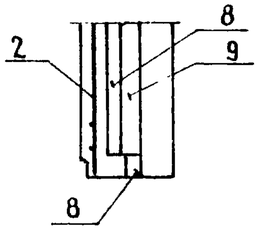

Рис. 2

Остальное см рис. 1

Вид А

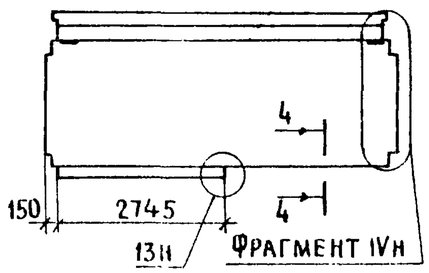

Схема армирования наружного слоя

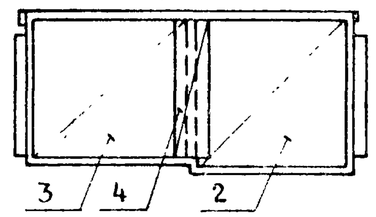

Рис 3

Остальное см. Рис 1

Вид А

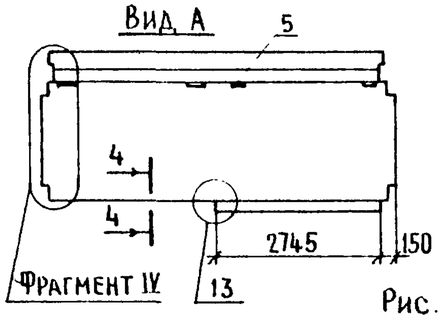

Схема армирования наружного слоя

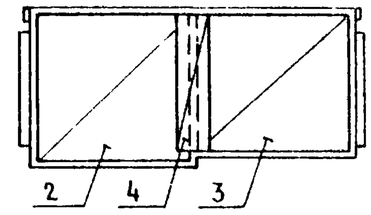

Рис. 4

Остальное см. Рис 1

Вид А

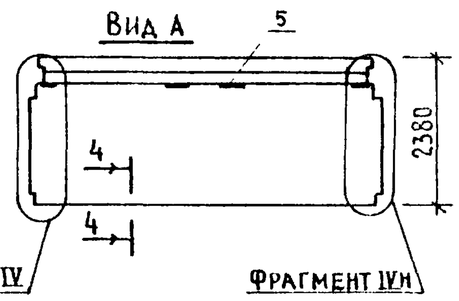

Схема армирования наружного слоя

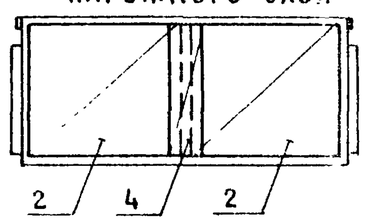

Обозначение	Марка	Рис.	Масса кг
1.138.1-18 700 000	3НЧ 58.25.30-150т-3.3	1	6550
01	3НЧ 58.25.30-150т-3.3-2	2	6470
02	3НЧ 58.25.30-150т-3.3-2н	3	6470

Нач отд.	Росинский	
Н контр.	Волкова	
Гл констр	Пальман	
ГИП	Кривакин	
Ст. инж	Симонова	

1 138 1-18 700000 СБ

Панель парапета 3НЧ
Сборочный чертеж

Стадия	Масса	Масштаб
Р	см табл	
Лист	Листов 1	

ЦНИИЭП жилища

Взам инв №

Подпись и дата

Инв № подл

Рис.1
Вид А

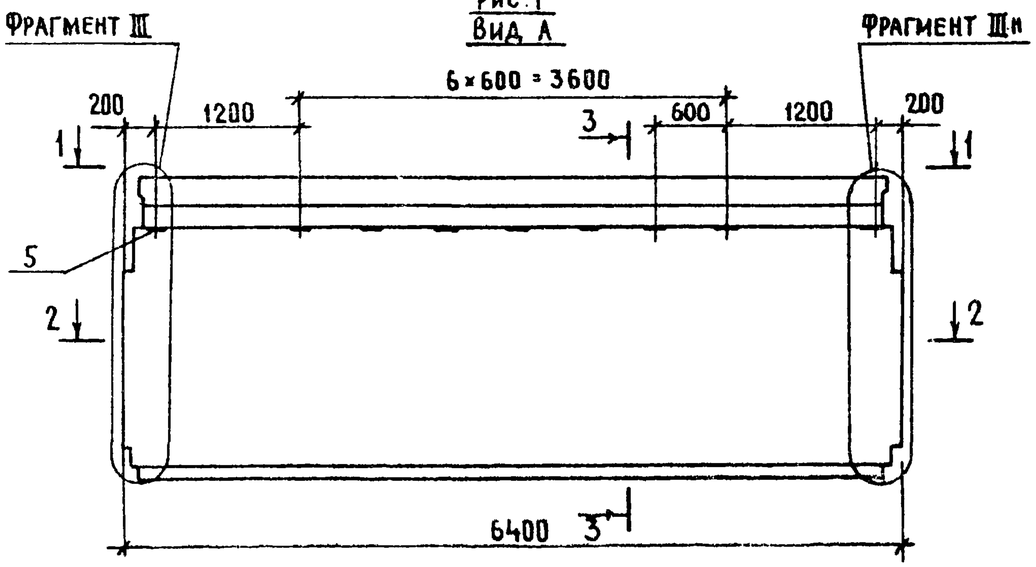

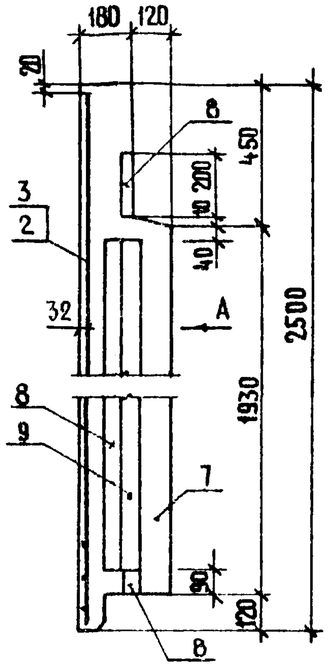

Схема армирования наружного слоя

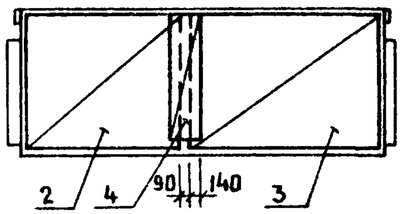

1-1

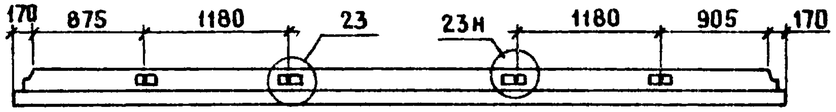

2-2

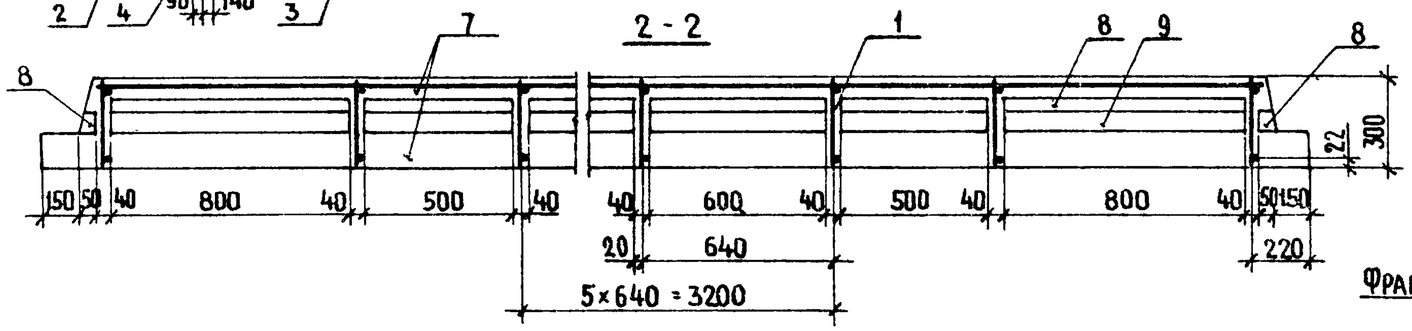

Рис.2
Остальное см. рис.1

Вид А

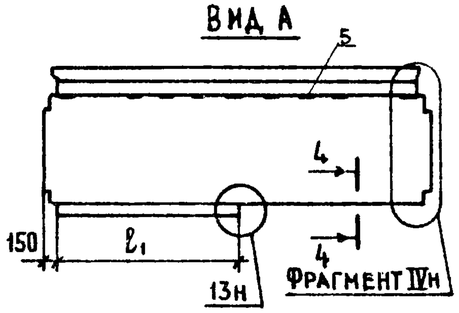

Схема армирования наружного слоя

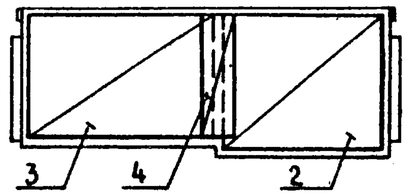

Рис.3
Вид А
Остальное см. рис.1

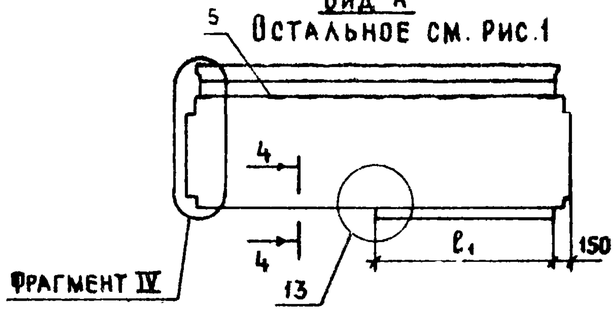

Рис.4
Вид А
Остальное см. Рис.1

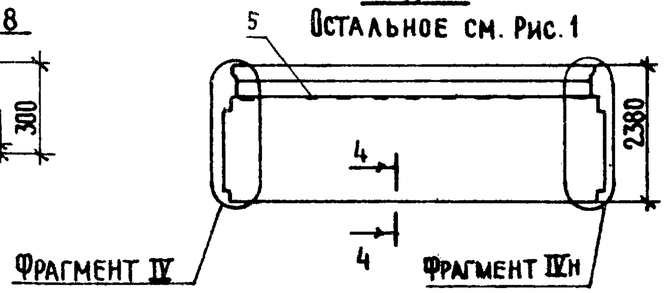

4-4

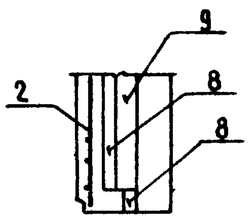

Обозначение	Марка	Рис.	ℓ_1, мм	Масса кг
1.138.1-18 700000-04	3НЧ64.25.30-150Т-3.3	1	—	7240
-05	3НЧ64.25.30-150Т-3.3-3	2	2745	7120
-06	3НЧ64.25.30-150Т-3.3-2		3345	7140
-07	3НЧ64.25.30-150Т-3.3-3н	3	2745	7120
-08	3НЧ64.25.30-150Т-3.3-2н		3345	7140
-09	3НЧ64.24.30-150Т-3.3	4	—	7080

Нач. отд	Росинский	
Н контр.	Волкова	
Гл. констр	Пальман	
ГИП	Кривакин	
Ст. инж.	Симонова	
Инж	Кондратьева	

1.138.1-18 700 000-04 СБ

Панель парапета 3НЧ
Сборочный чертеж

Стадия	Масса	Масштаб
Р	см табл.	
Лист	Листов 1	

ЦНИИЭП жилища

Формат А3

Инв. № подл.	Подпись и дата	Взам. инв. №

Формат	Зона	Поз.	Обозначение	Наименование	Кол. на исполн. 1.138.1-18 800000 —										Примечание
					—	01	02	03	04	05					
				Документация											
А3			1.138.1-18 800000 СБ	Сборочный чертеж	×	×	×								
А3			1.138.1-18 800000-03 СБ	Сборочный чертеж				×	×	×					
А3			1.138.1-18 000000 Д2	Фрагменты V, VI, VII	×	×	×	×	×	×					См. фрагменты
А3			1.138.1-18 000000 Д5	Узлы 1...7	×	×	×	×	×	×					См. фрагменты
А3			1.138.1-18 000000 Д7	Узлы 17...20	×	×	×	×	×	×					См. фрагменты
А3			1.138.1-18 000000 Д8	Узлы 21, 22, 23	×	×	×	×	×	×					См. фрагменты
А3			1.138.1-18 000000 ТО	Техническое описание	×	×	×	×	×	×					
А3			1.138.1-18 000000 РС	Ведомость расхода стали	×	×	×	×	×	×					
				Сборочные единицы											
А3		1	1.138.1-18 050000	Каркас пространств. КП24			1								
			-01	КП25		1									
			-02	КП26	1										
			-03	КП27						1					
			-04	КП28					1						

Нач. отд.	Росинский		
Н. контр.	Волкова		
Гл. констр	Пальман		
ГИП	Кривакин		
Ст. инж.	Симонова		
Ст. инж.	Самарина		

1.138.1-18 800000

Панель парапета 3НЧ

Стадия	Лист	Листов
Р	1	3

ЦНИИЭП жилища

Инв. № подл.	Подпись и дата	Взам. инв. №

Формат	Зона	Поз.	Обозначение	Наименование	Кол. на исполн. 1.138.1 18 800000 —										Примечание
					—	01	02	03	04	05					
А3		1	1.138.1-18 050000-05	Каркас пространств. КП29				1							
А3		2	1.138.1-18 000900-21	Сетка С21	1	1	1	1	1	1					
		3	000800-03	С4			1			1					
			-06	С7		1			1						
			-08	С9	1			1							
А4		4	1.138.1-18 001300	Изделие закладное МН2	3	3	3	3	3	3					
				Материалы											
		5		Профили поливинилхло-											
				ридные направляющие											
				ℓ=2500	1	1		1	1	1					комплект
		6		Бетон тяжелый марки											
				М150	2,24	2,51	2,79	2,24	2,51	2,79					$м^3$
		7		Пенопласт полистироль-											
				ный ПСБ-С марки 25											
				ГОСТ 15588-70*											
				толщиной 50 мм,	0,41	0,47	0,54	0,41	0,47	0,54					$м^3$

Формат	Зона	Поз.	Обозначение	Наименование	Кол на испол 1.138.1-18 800 000 —										Примечание
					—	01	02	03	04	05					
		8		Плиты фибролитовые											
				марки 300 ГОСТ 8928-81											
				толщиной 75 мм,	0,49	0,56	0,64	0 49	0,56	0,64					$м^3$
		9		Рейка деревянная анти-											
				септированная											
				32×49 (100/2) ℓ=3500	1	1	1	1	1	1					0,0056 $м^3$

Формат А4

Заказ 21309 39

Вид А

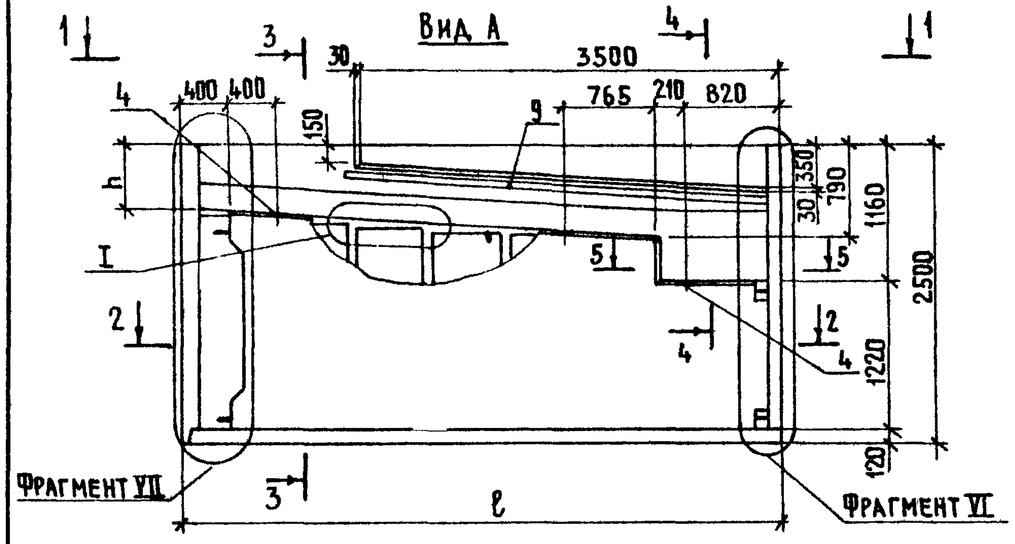

Схема армирования наружного слоя

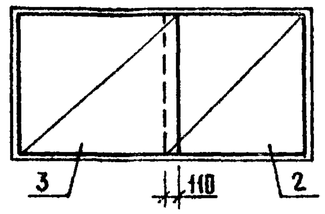

3 - 3

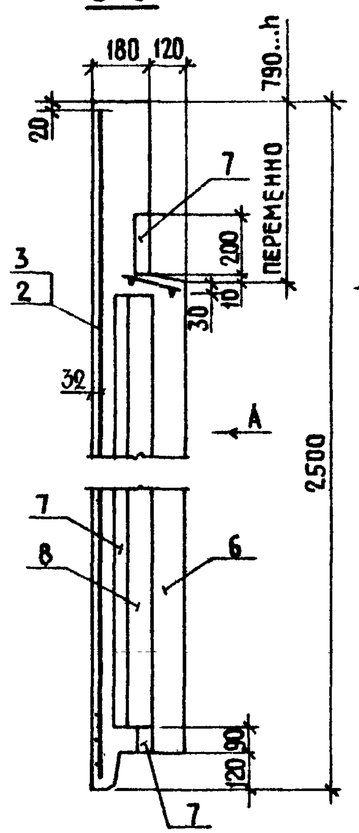

4 - 4

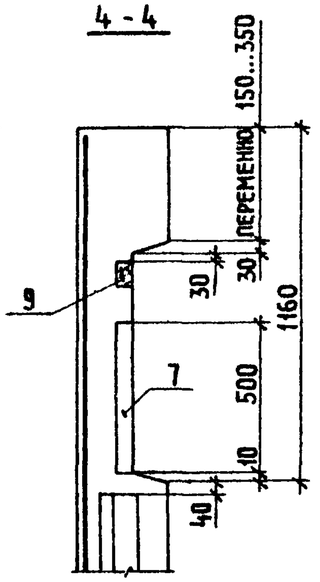

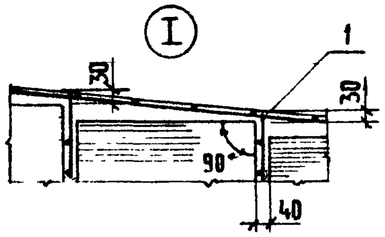

1 - 1

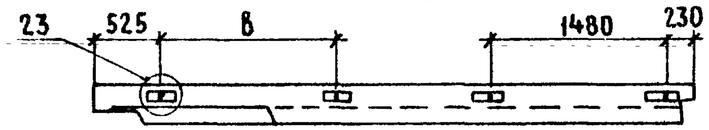

5 - 5

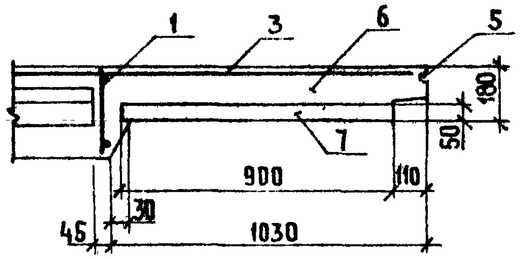

2 - 2

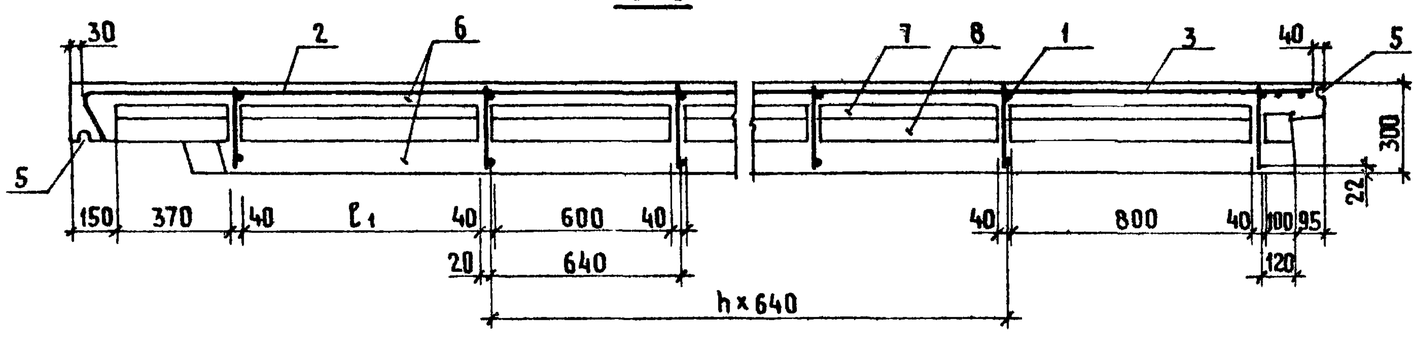

Обозначение	Марка	Размеры, мм					Масса кг
		ℓ	ℓ1	в	h	n	
1.138.1-18 800000	3Н450.25.30-150т-4.1	4995	800	1480	570	4	5800
-01	3Н456.25.30-150т-4.1	5595	760	1440	530	5	6480
-02	3Н462.25.30-150т-4.1	6195	720	1400	490	6	7220

Нач. отд.	Росинский	
Н. контр.	Волкова	
Гл. констр.	Пальман	
ГИП	Кривакин	
Ст. инж.	Симонова	
Ст. инж.	Самарина	

1.138.1-18 800000 СБ

Панель парапета 3Нч
Сборочный чертеж

Стадия	Масса	Масштаб
Р	см. табл	
Лист	Листов 1	

ЦНИИЭП жилища

Инв. № подл. | Подпись и дата | Взам. инв. №

Формат А3

ВИД А

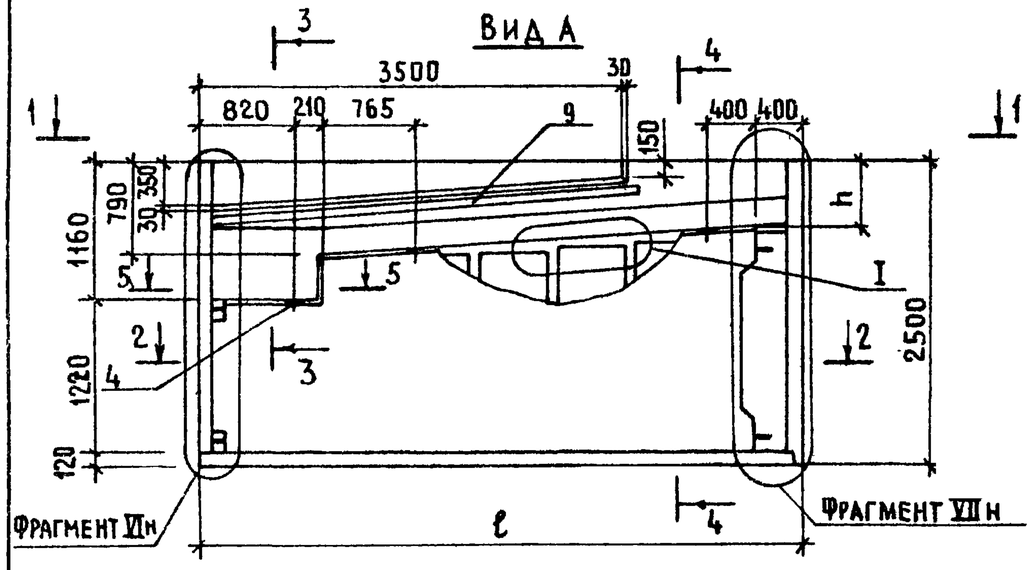

1-1

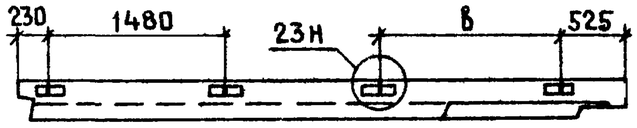

2-2

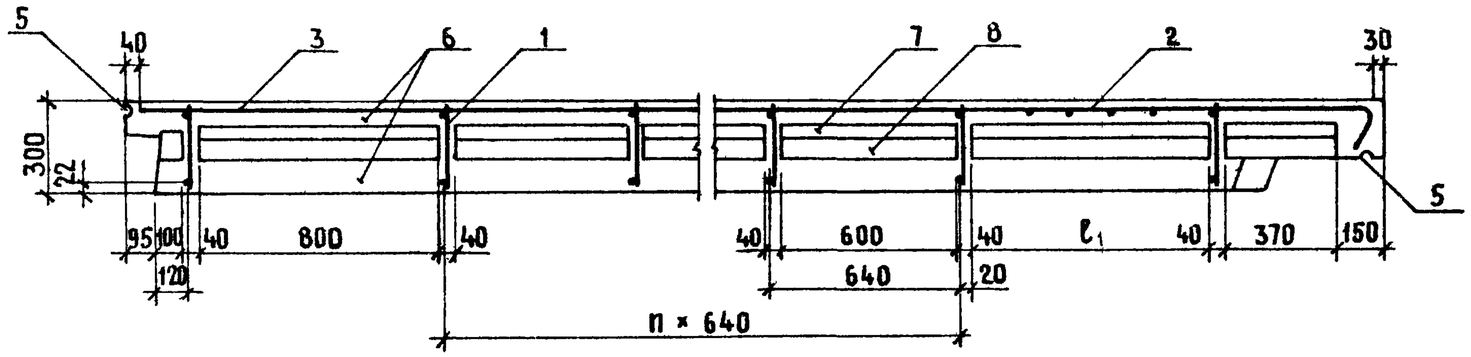

Схема армирования наружного слоя

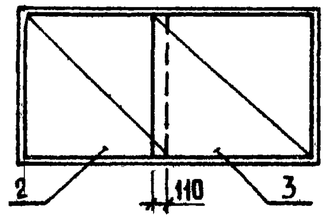

5-5

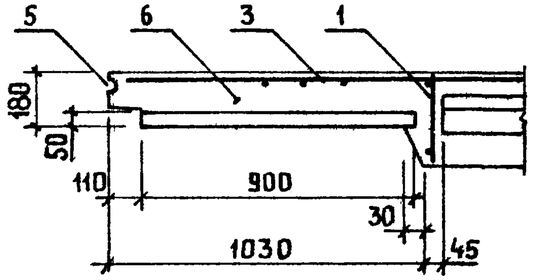

3-3

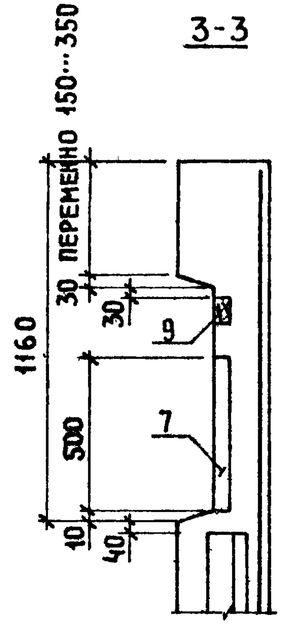

4-4

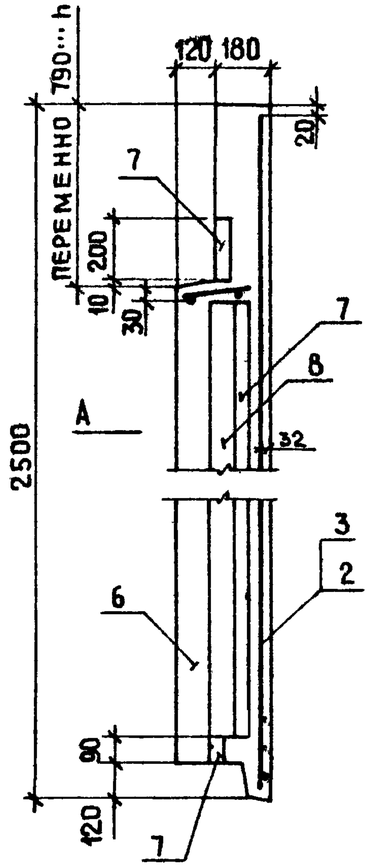

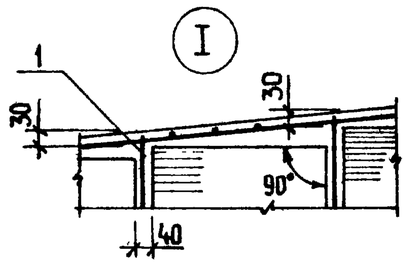

Обозначение	Марка	Размеры мм ℓ	ℓ1	в	h	n	Масса кг
1.138.1-18 800000-03	3НЧ 50.25.30-150Т-1.4	4995	840	1480	570	4	5800
-04	3НЧ 56.25.30-150Т-1.4	5595	800	1440	530	5	6480
-05	3НЧ 62.25.30-150Т-1.4	6195	760	1400	490	6	7220

Нач. отд	Росинский	
Н. контр	Волкова	
Гл. конст.	Пальман	
ГИП	Кривакин	
Ст. инж.	Симонова	
Ст. инж.	Самарина	

1.138.1-18 800000-03 СБ

Панель парапета 3НЧ
Сборочный чертеж

Стадия	Масса	Масштаб
Р	см табл.	
Лист	Листов 1	

ЦНИИЭП жилища

Формат	Зона	Поз.	Обозначение	Наименование	Количество на исполнение 1.138.1-18 900000-												Примечание
					—	01	02	03	04	05	06	07	08	09	10	11	
				Документация													
А3			1.138.1-18 900000 СБ	Сборочный чертеж	×	×	×	×	×	×							
А3			1.138.1-18 900000-06 СБ	Сборочный чертеж							×	×	×	×	×	×	
А3			1.138.1-18 000000 Д3	Фрагменты VIII, IX, X, XI	×	×	×	×	×	×	×	×	×	×	×	×	
А3			1.138.1-18 000000 Д8	Узлы 21, 22, 23	×	×	×	×	×	×	×	×	×	×	×	×	См. фрагменты
А3			1.138.1-18 000000 Д9	Узлы 24 ... 27	×	×	×	×	×	×	×	×	×	×	×	×	См. фрагменты
А3			1.138.1-18 000000 Д10	Узлы 28 ... 35	×	×	×	×	×	×	×	×	×	×	×	×	См. фрагменты
А3			1.138.1-18 000000 ТО	Техническое описание	×	×	×	×	×	×	×	×	×	×	×	×	
А3			1.138.1-18 000000 РС	Ведомость расхода стали	×	×	×	×	×	×	×	×	×	×	×	×	
				Сборочные единицы													
А3		1	1.138.1-18 050000	Каркас пространств КП30	1			1			1			1			
			-01	КП31		1			1			1			1		
			-02	КП32			1			1			1			1	
		2	1.138.1-18 000800-07	Сетка С8	1						1						
			-09	С10		1						1					
			-10	С11			1						1				
			1.138.1-18 001.100	Сетка СП1				1						1			
			-01	СП2					1						1		
			-02	СП3						1						1	
				Материалы													
		3		Профили поливинилхло-													
				ридные направляющие													
				ℓ = 2500	1	1	1	1	1	1	1	1	1	1	1	1	

Инв. № подл. | Подпись и дата | Взам. инв. №

Нач. отд.	Росинский	
Н. контр.	Волкова	
Гл. конст.	Пальман	
Гип	Кривакин	
Ст. инж.	Симонова	
Ст. инж.	Самарина	

1.138.1-18 900000

Панель парапета 3НЧ

Стадия	Лист	Листов
Р	1	2

ЦНИИЭП жилища

Формат	Зона	Поз.	Обозначение	Наименование	Количество на исполнение 1.138.1-18 900000 –												Примечание
					–	01	02	03	04	05	06	07	08	09	10	11	
		4		Бетон тяжелый марки													
				М 150,	1,02	0,75	0,48	0,99	0,72	0,45	1,02	0,75	0,48	0,99	0,72	0,45	$м^3$
				Пенопласт полистироль-													
				ный ПСБ-С марки 25													
				ГОСТ 15588-70*													
		5		толщиной 25мм	0,07	0,05	0,08	0,07	0,06	0,02	0,07	0,05	0,02	0,07	0,05	0,02	$м^3$
		6		толщиной 50 мм	0,06	0,05	0,05	0,06	0,05	0,05	0,06	0,05	0,05	0,06	0,05	0,05	$м^3$
		7		Плиты фибролитовые													
				марки 300 ГОСТ 8928-81													
				толщиной 75мм	0,45	0,29	0,14	0,45	0,29	0,14	0,45	0,29	0,14	0,45	0,29	0,14	$м^3$

Рис.1

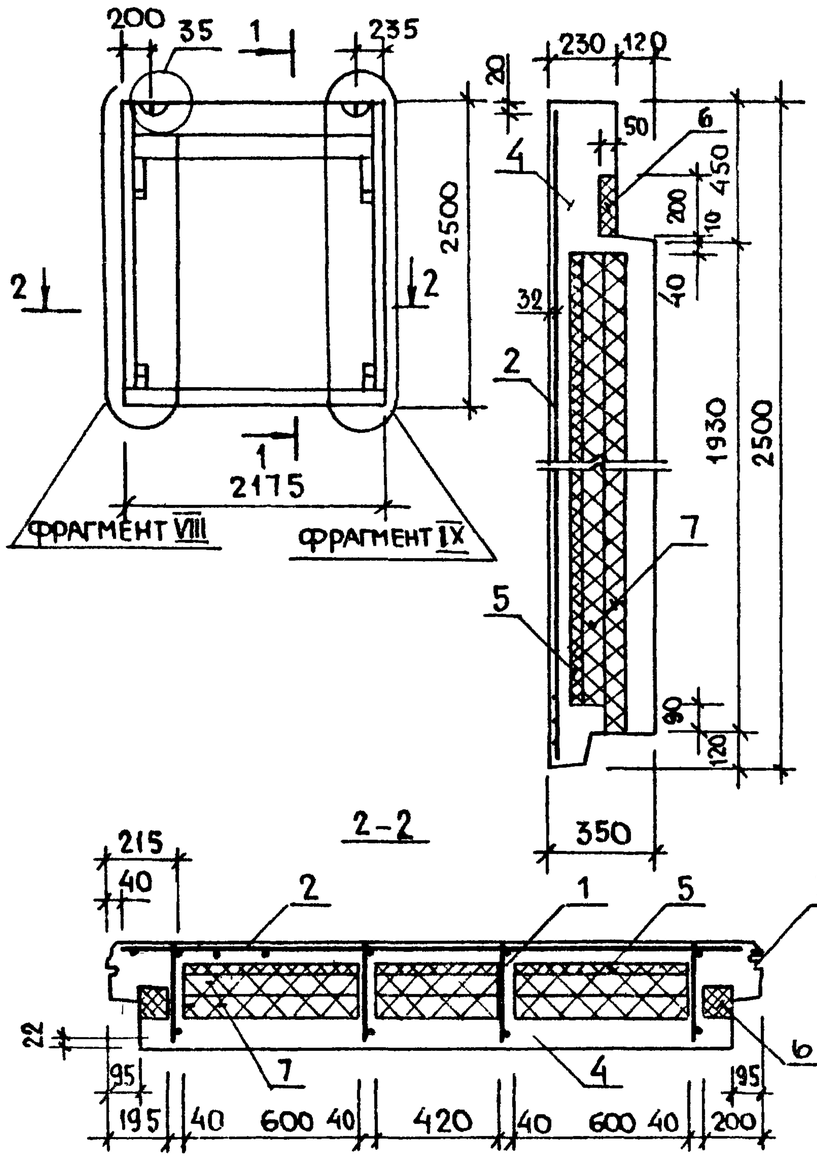

1-1

2-2

Рис.2

Остальное см. рис.1

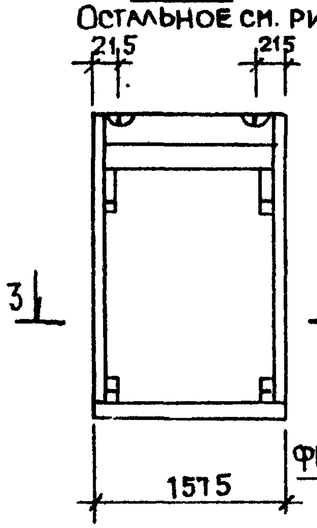

Рис.3

Остальное см. рис.1

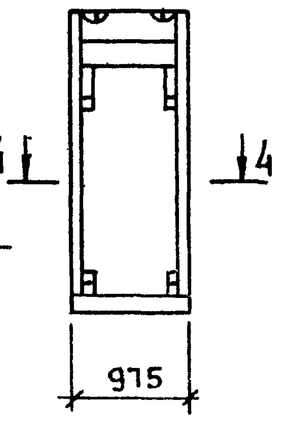

Рис.4

Остальное см. рис.1

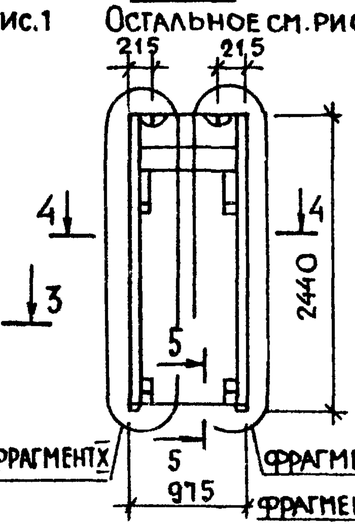

Рис.5

Остальное см. рис.1

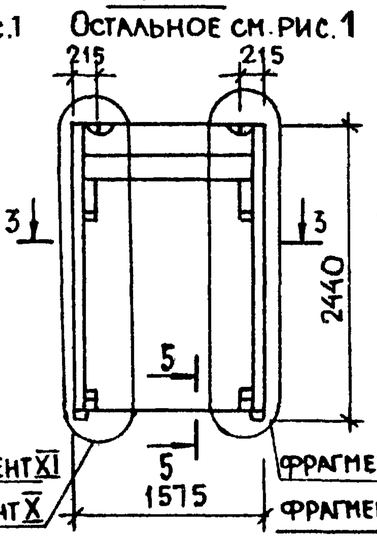

Рис.6

Остальное см. рис.1

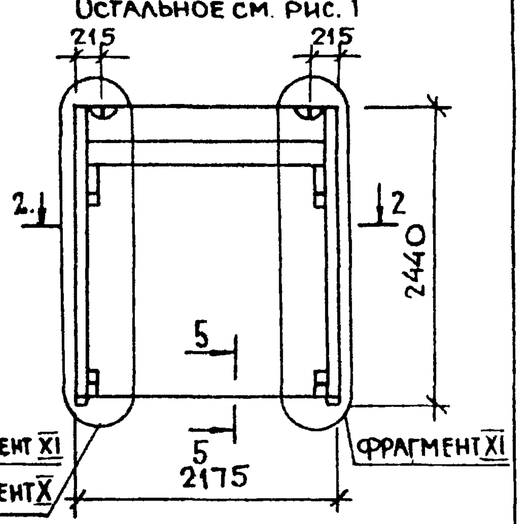

3-3

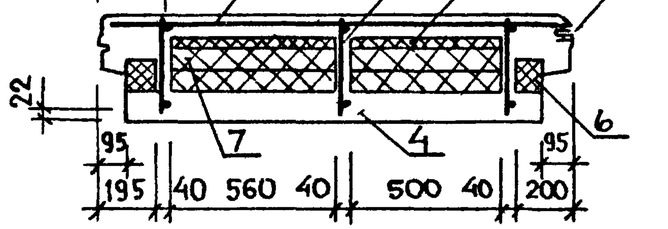

4-4

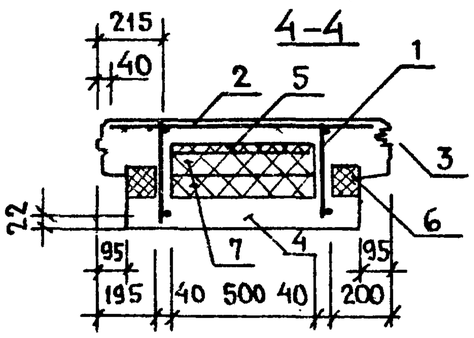

5-5

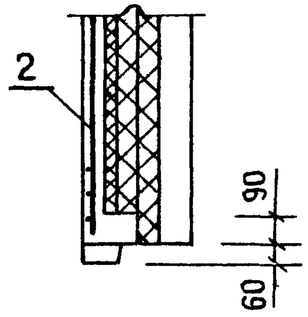

Обозначение	Марка	Рис.	Масса кг
1.138.1-18 900000	3НЧ 22.25.35-150т-8.7	1	2710
-01	3НЧ 16.25.35-150т-8.7	2	1980
-02	3НЧ 10.25.35-150т-8.7	3	1260
-03	3НЧ 22.24.35-150т-8.7	6	2650
-04	3НЧ 16.24.35-150т-8.7	5	1910
-05	3НЧ 10.24.35-150т-8.7	4	1190

Инв.№ подл. | Подпись и дата | Взам. инв.№

Нач.отд	Росинский	
Н.контр	Волкова	
Гл.конст	Пальман	
ГИП	Кривакин	
Ст.инж.	Симонова	
Ст.инж.	Самарина	

1.138.1-18 900000.СБ

Панель парапета 3НЧ
Сборочный чертеж

Стадия	Масса	Масштаб
Р	См. табл.	1:50
Лист	Листов 1	

ЦНИИЭП жилища

Рис 1

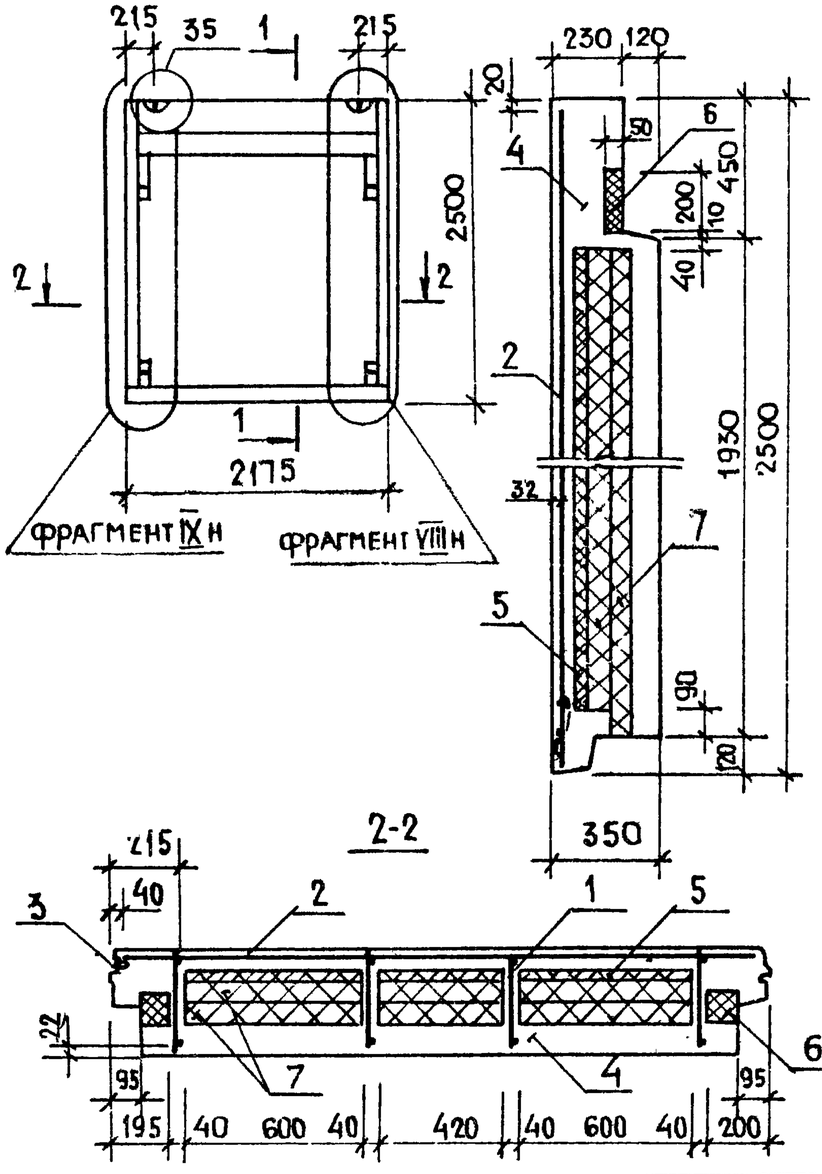

Рис 2

Остальное-см рис.1

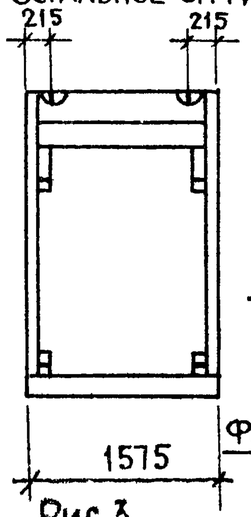

Рис.4

Остальное-см.рис 1

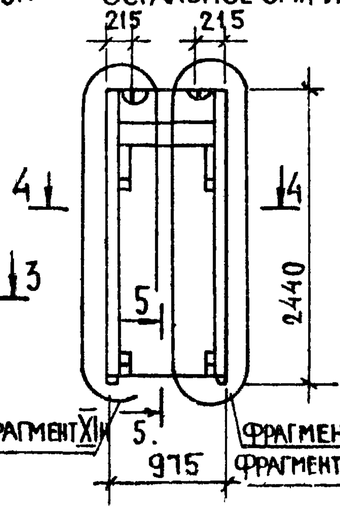

Рис.5

Остальное-см.рис 1

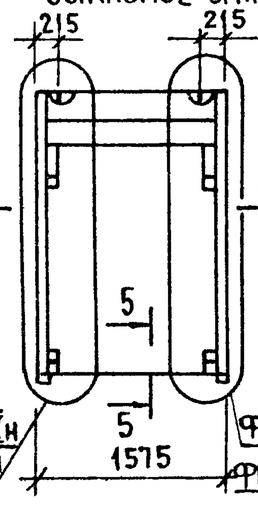

Рис.6

Остальное см. рис. 1

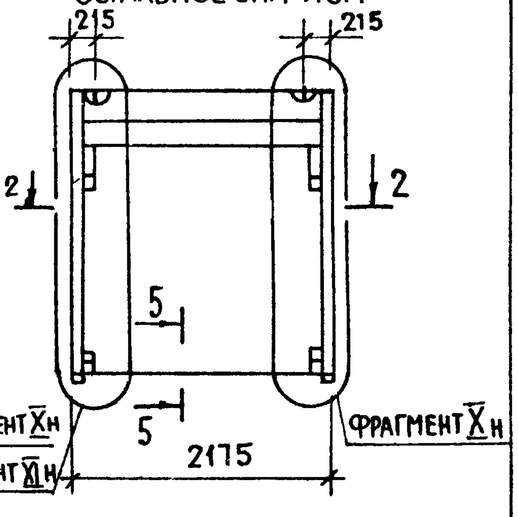

Рис.3

Остальное см.рис.1

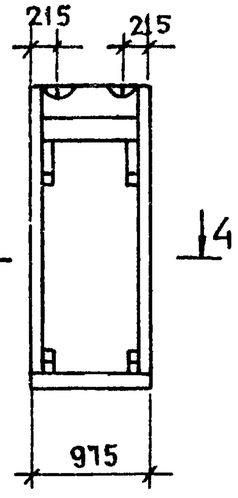

3-3

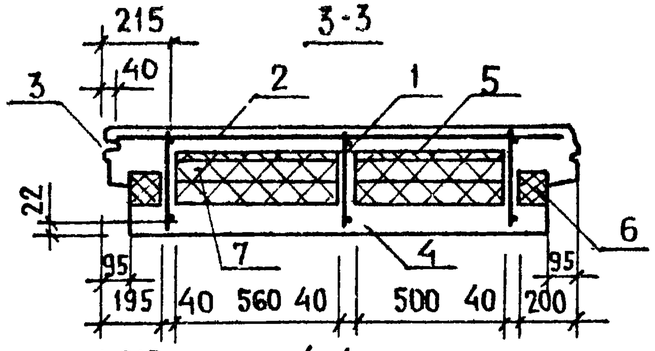

5-5

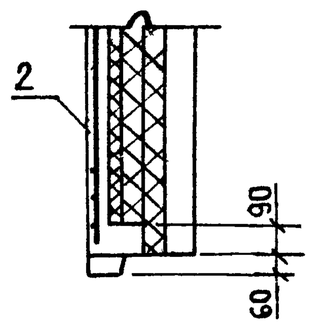

4-4

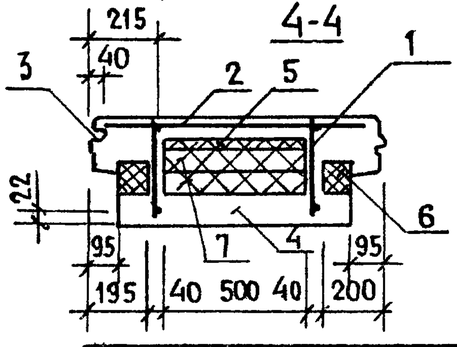

Обозначение	Марка	Рис.	Масса кг
1.138.1-18 900000-06	3НЧ 22.25.35-150т-Т.8	1	2710
-07	3НЧ 16.25.35-150т-Т.8	2	1980
-08	3НЧ 10.25.35-150т-Т.8	3	1260
-09	3НЧ 22.24.35-150т-Т.8	6	2650
-10	3НЧ 16.24.35-150т-Т.8	5	1910
-11	3НЧ 10.24.35-150т-Т.8	4	1190

Нач.отд	Росинский	
Н. контр	Волкова	
Гл. конст	Пальман	
ГИП	Кривакин	
Ст. инж	Симонова	
Ст. инж	Самарина	

1.138.1-18 900000-06 СБ

Панель парапета 3НЧ
Сборочный чертеж

Стадия	Масса	Масштаб
Р	см. табл.	1:50
Лист	Листов 1	

ЦНИИЭП жилища

213па 45

Фрагмент I

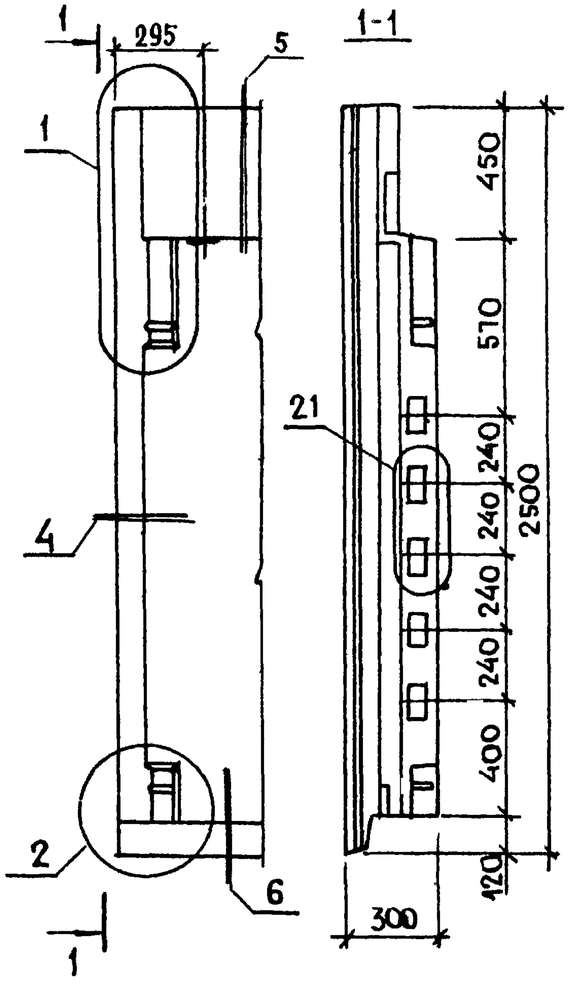

Фрагмент II

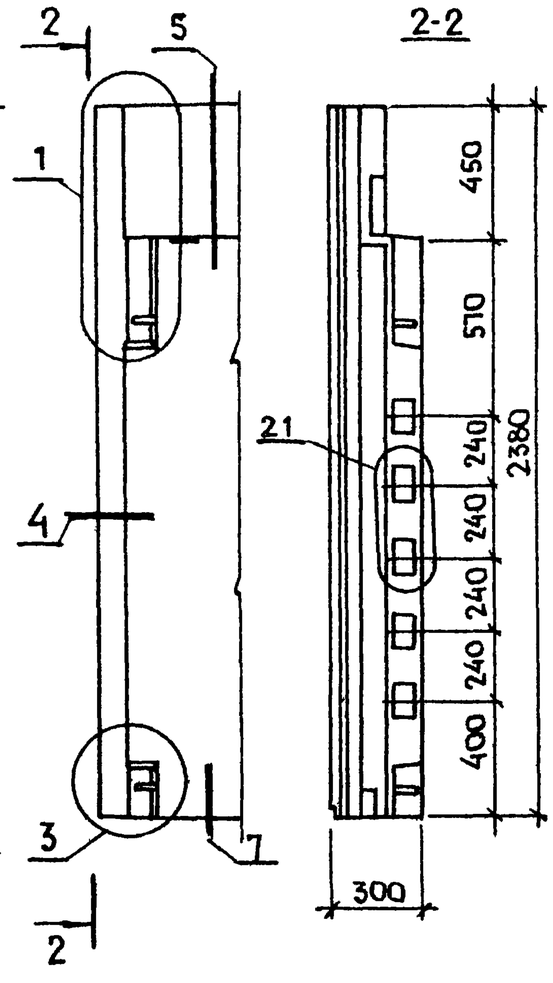

Фрагмент III

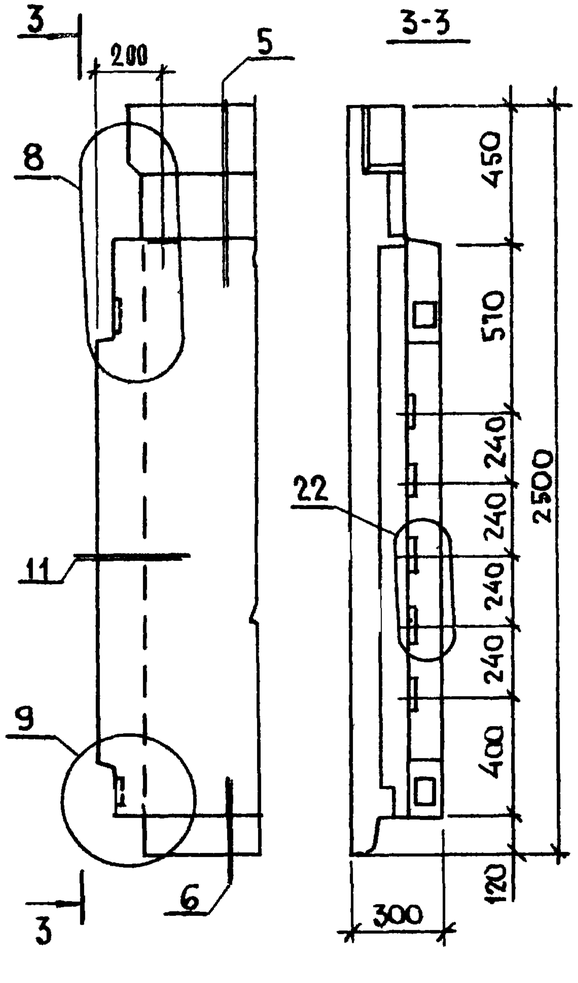

Фрагмент IV

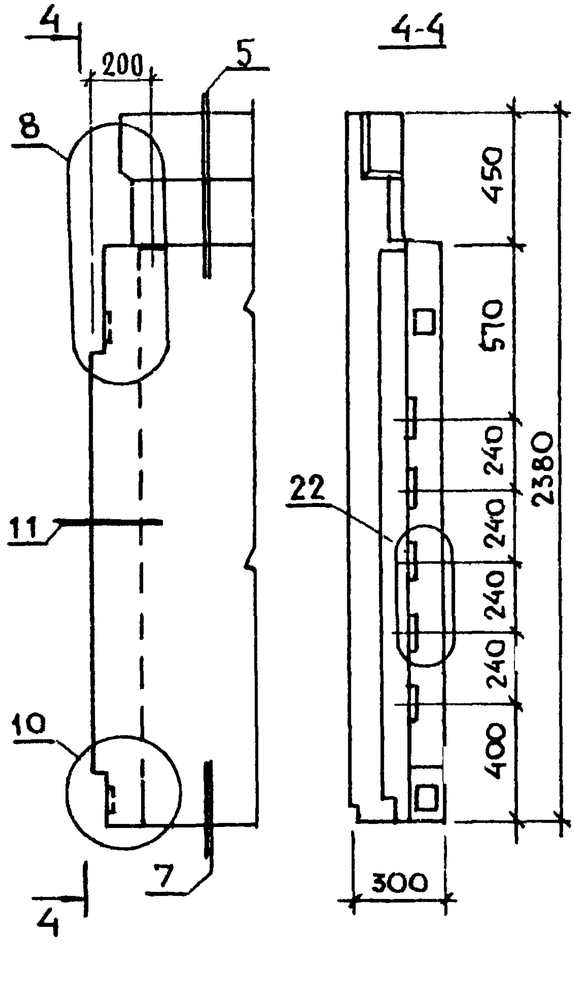

Нач.отд	Росинский		1.138.1-18 000 000 Д 1
Н. контр	Волкова		
Гл.конст	Пальман		Фрагменты I, II, III, IV
ГИП	Кривакин		Стадия: Р; Лист: ; Листов: 1
Ст. инж.	Симонова		ЦНИИЭП жилища
Ст. инж.	Самарина		

Инв.№ подл. | Подпись и дата | Взам. инв.№

Фрагмент V

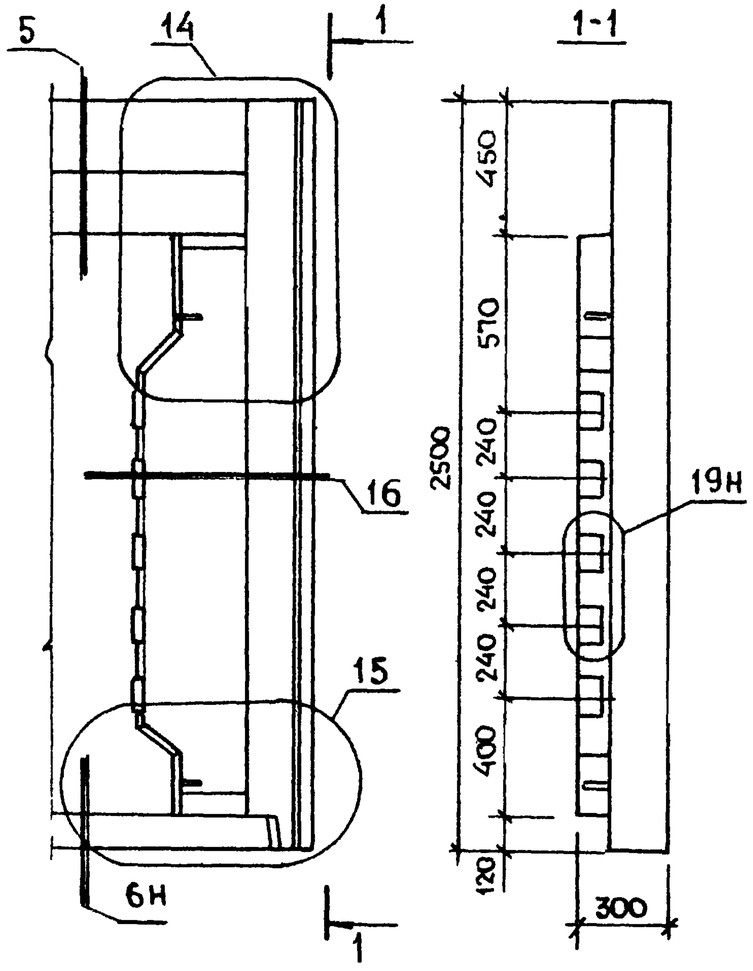

Фрагмент VI

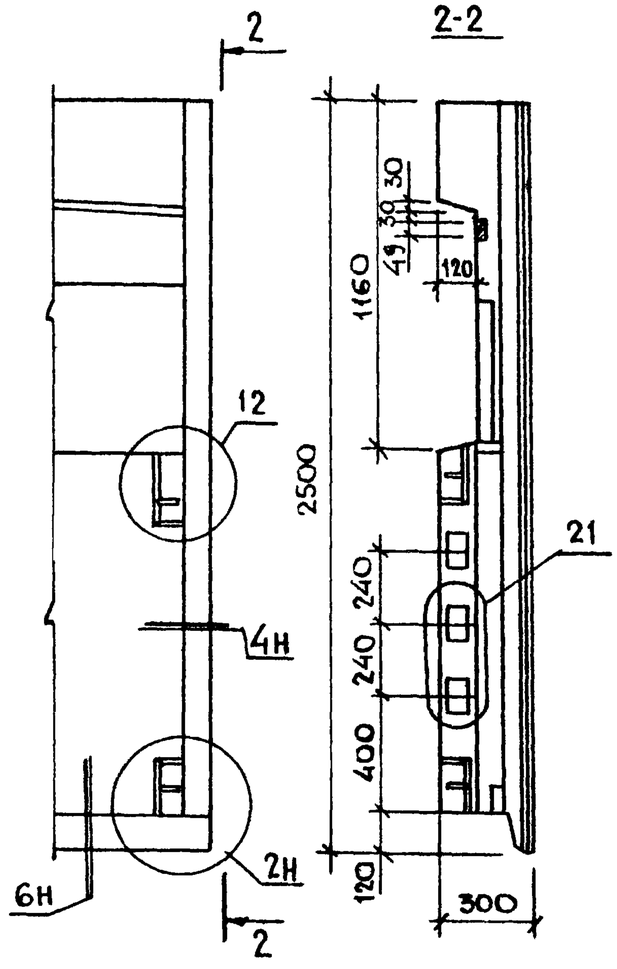

Фрагмент VII

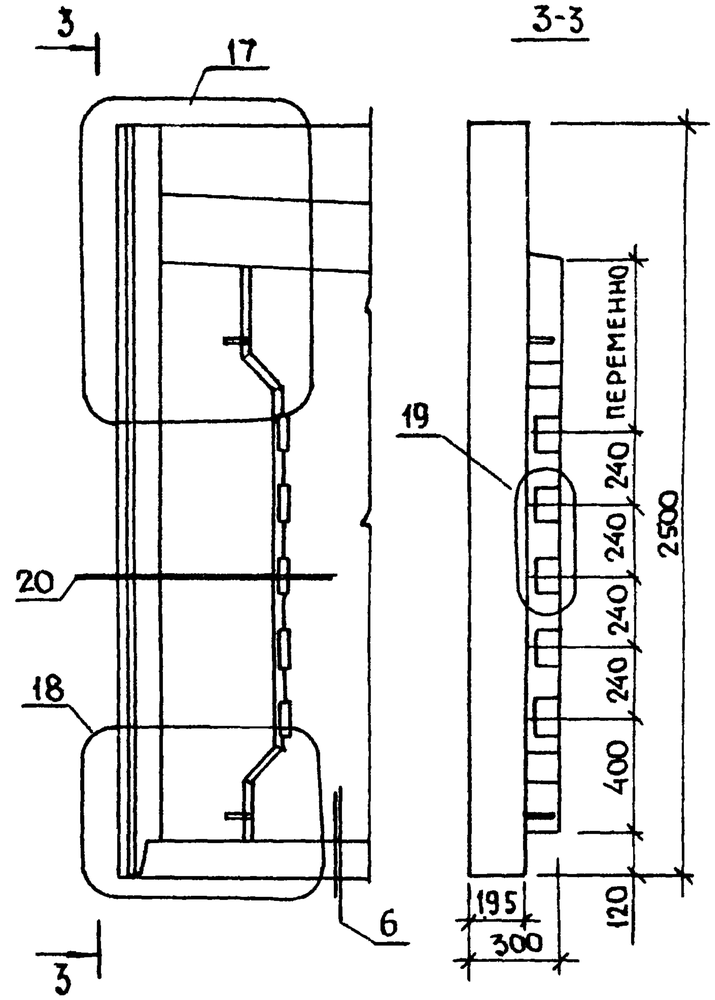

Нач. отд	Росинский		
Н. контр.	Волкова		
Гл. констр	Пальман		
ГИП	Кривакин		
Ст. инж	Симонова		
Ст. инж.	Самарина		

1.138.1-18 000000 Д 2

Фрагменты V, VI, VII

Стадия	Лист	Листов
Р		1

ЦНИИЭП жилища

Инв.№ подл. | Подпись и дата | Взам. инв.№

Формат А3

Фрагмент VIII

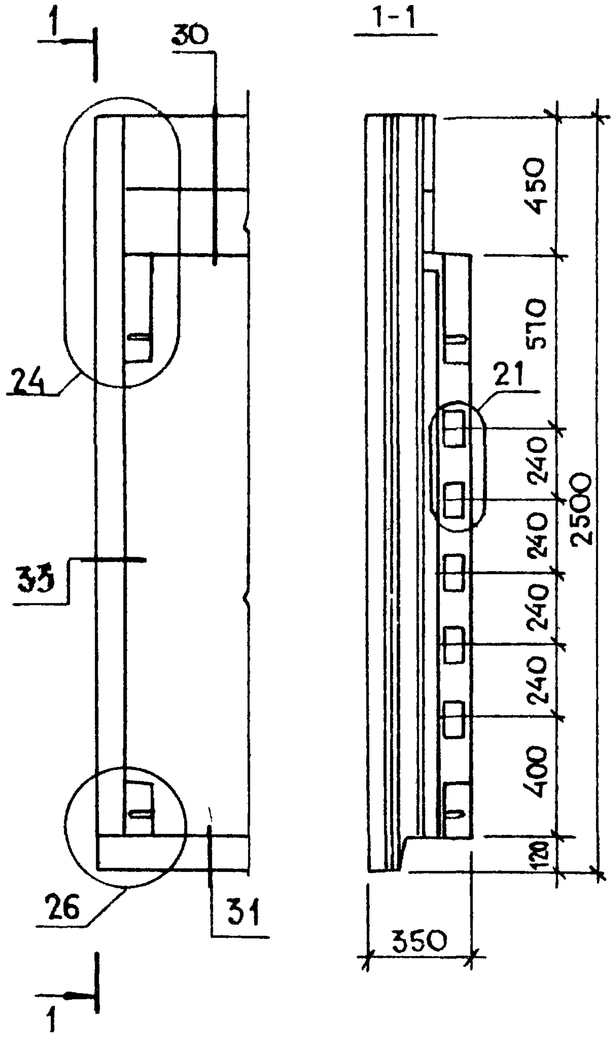

Фрагмент IX

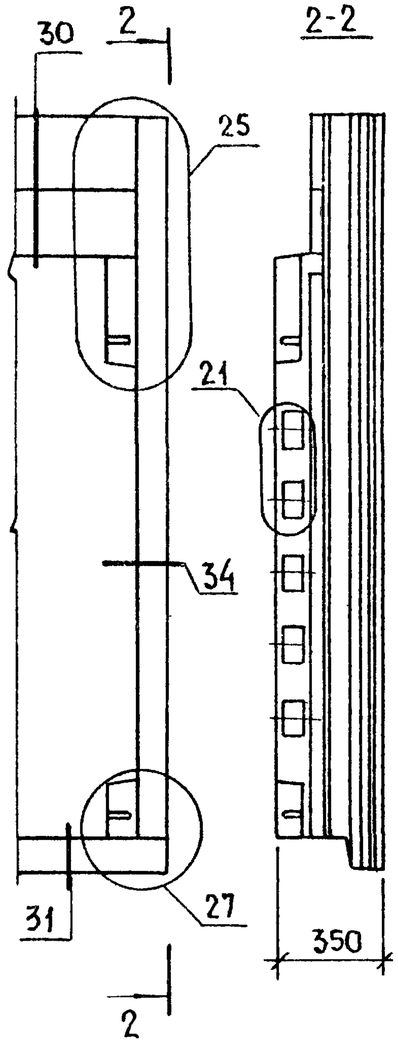

Фрагмент X

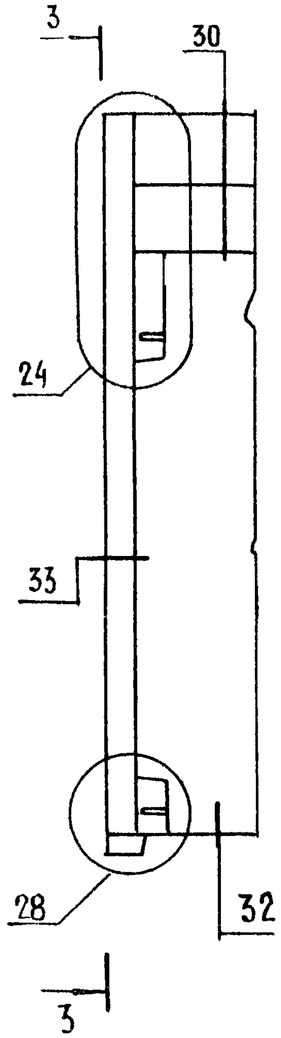

Фрагмент XI

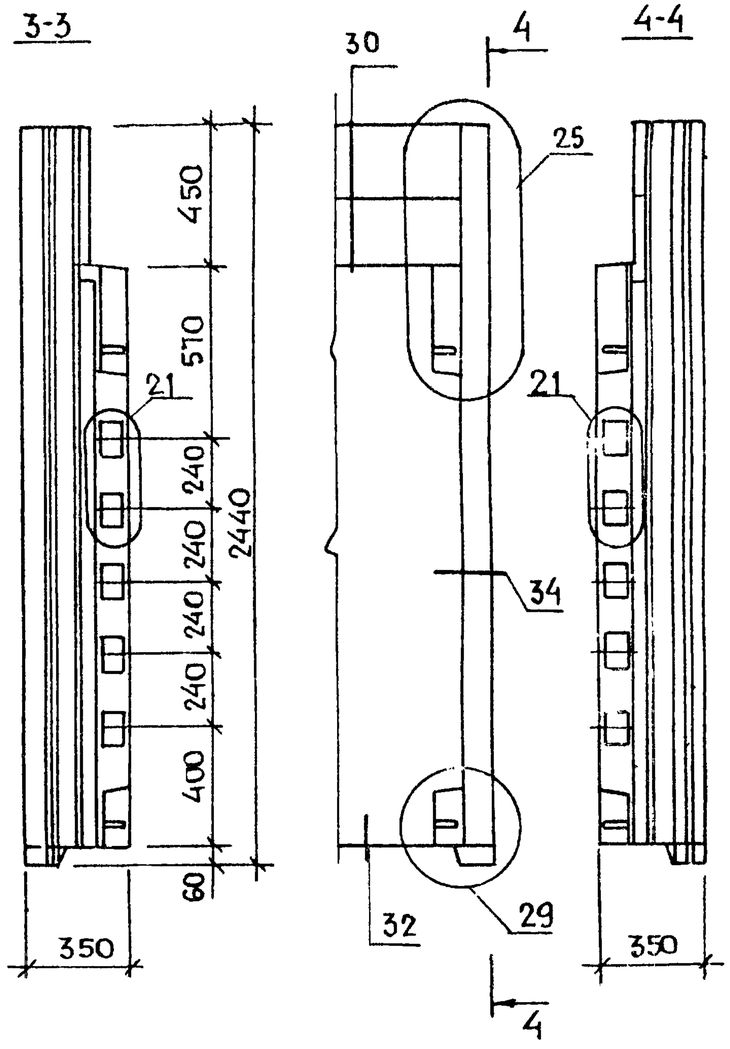

Инв N° | Подпись и дата | Взам. инв N°

Нач. отд	Росинский		1.138.1-18 000000 Д3	
Н. контр.	Волкова			
Гл. конст	Пальман		Фрагменты VIII, IX, X, XI	Стадия: Р; Лист: ; Листов: 1
ГИП	Кривакин			ЦНИИЭП жилища
Ст. инж.	Симонова			
Ст. инж	Самарина			

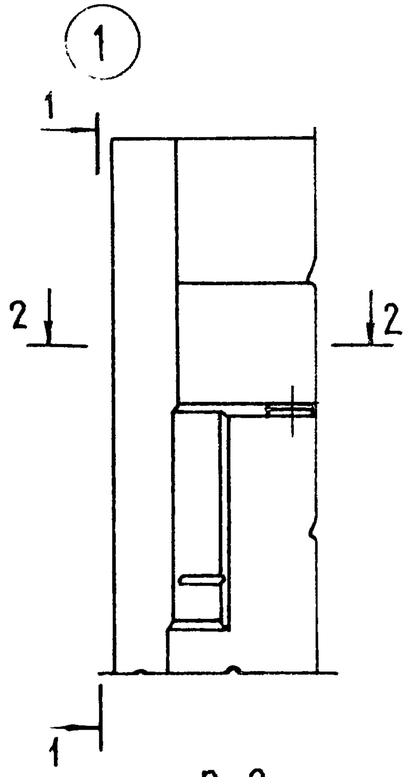

2-2

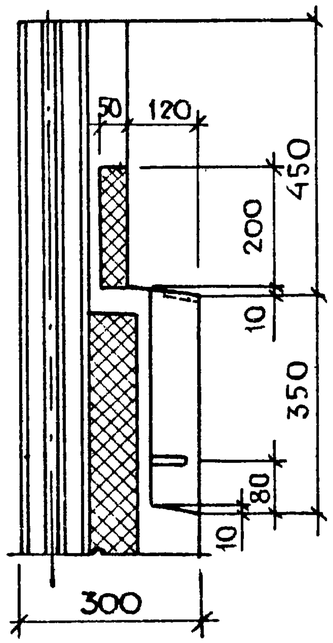

1-1

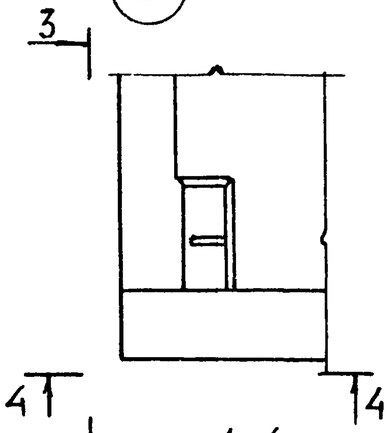

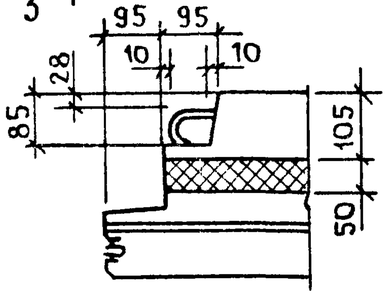

4-4

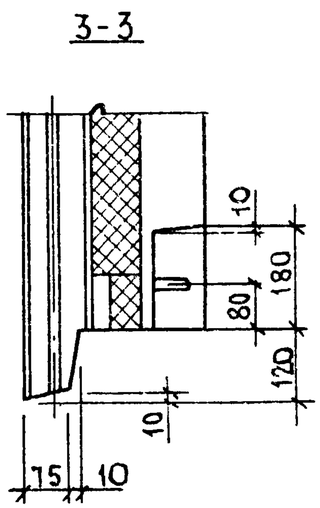

3-3

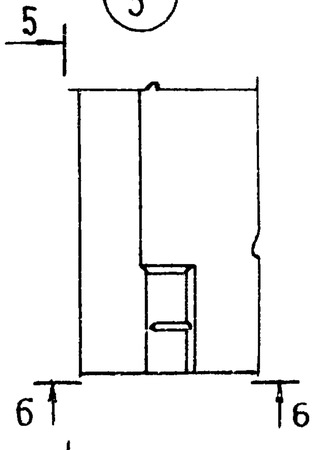

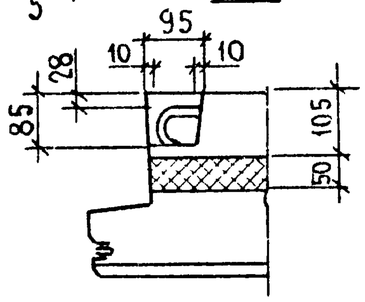

6-6

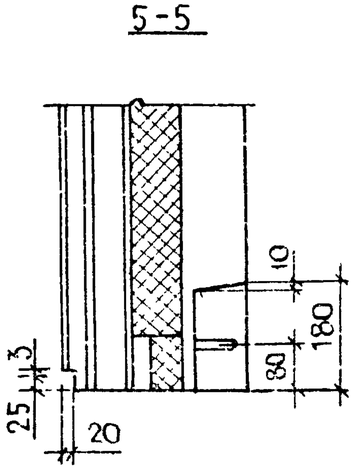

5-5

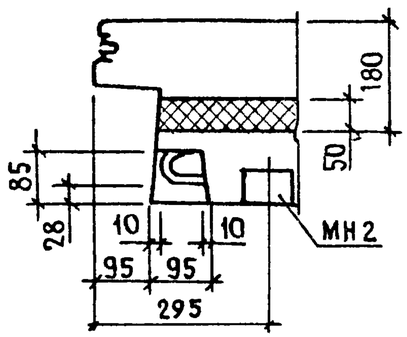

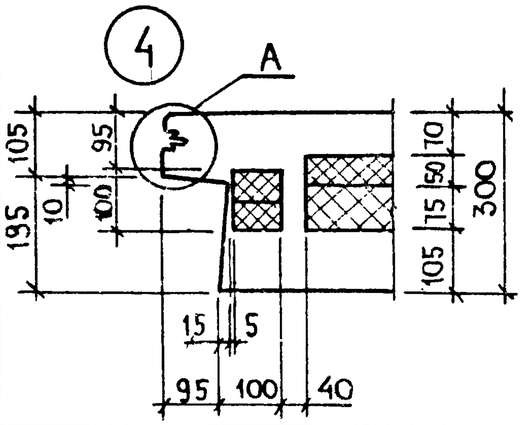

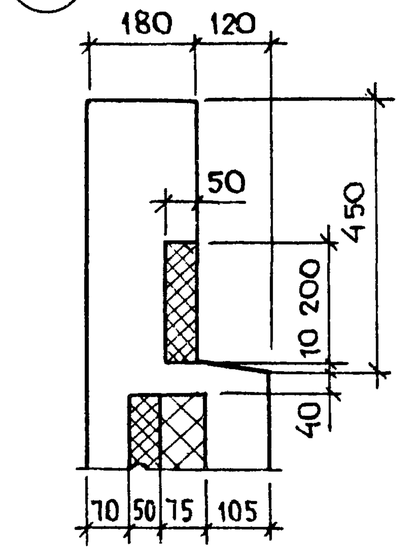

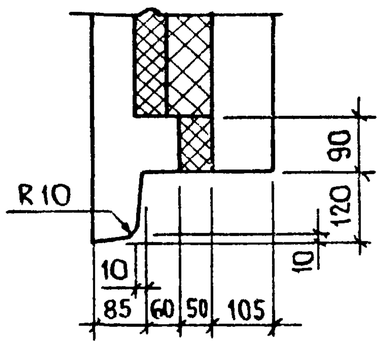

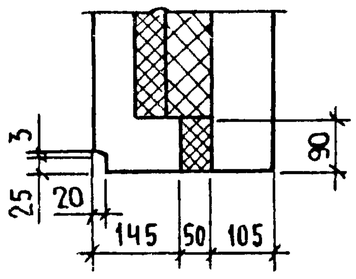

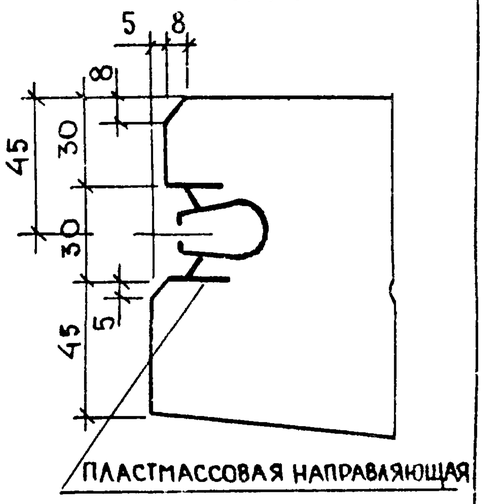

ПЛАСТМАССОВАЯ НАПРАВЛЯЮЩАЯ

A
M 1:2

НАЧ. ОГД	РОСИНСКИЙ	
Н. КОНТР.	ВОЛКОВА	
ГЛ. КОНСТР.	ПАЛЬМАН	
ГИП	КРИВАКИН	
СТ. ИНЖ.	САМАРИНА	
СТ. ИНЖ.	СИМОНОВА	

1.138.1-18 000000 Д4

Узлы 1...7

Стадия	Лист	Листов
Р		1

ЦНИИЭП жилища

8

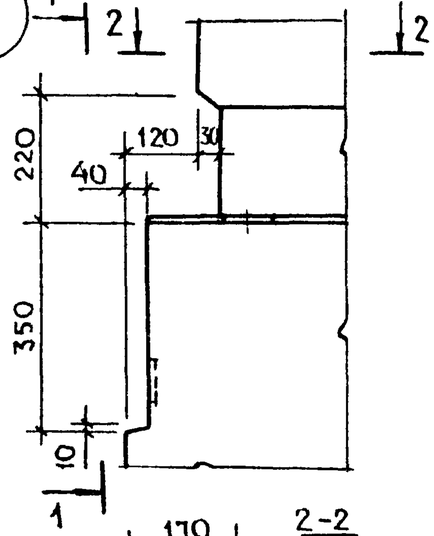

1-1

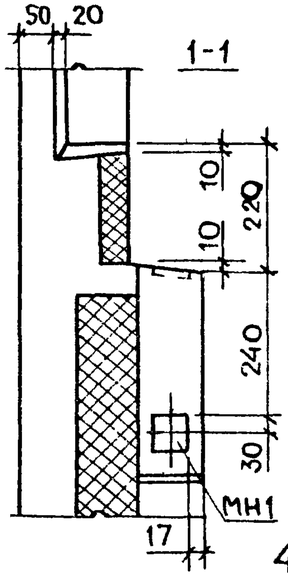

9

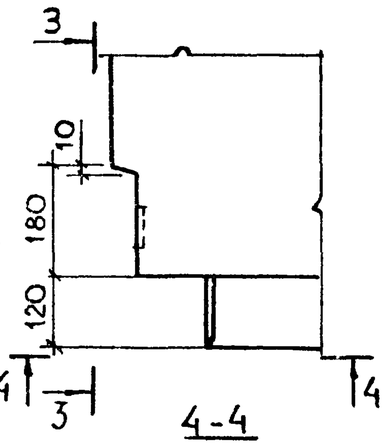

3-3

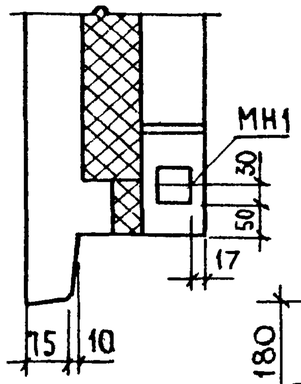

12

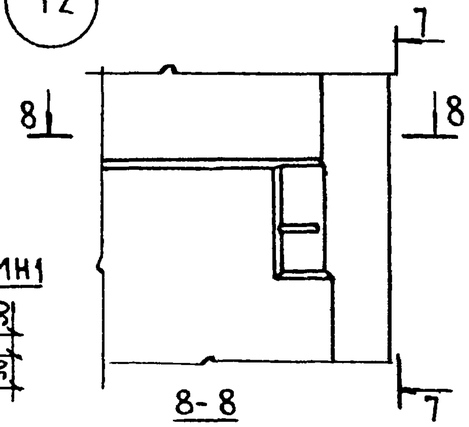

7-7

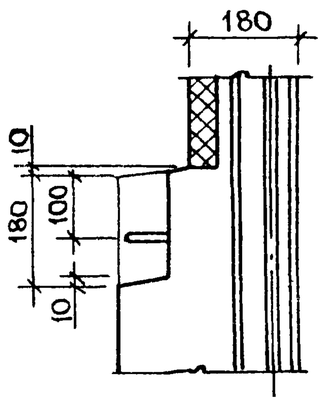

8-8

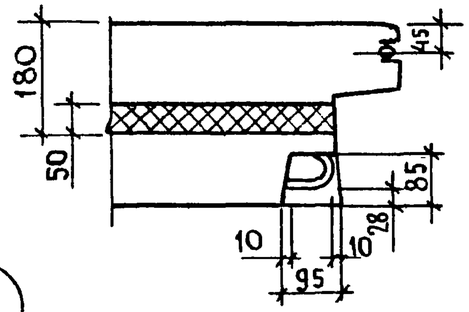

2-2

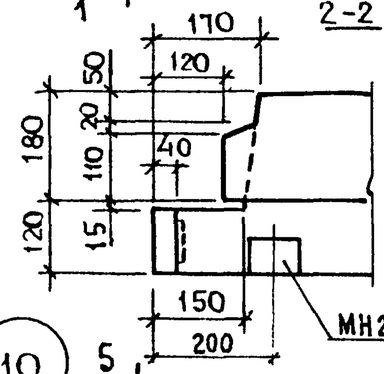

4-4

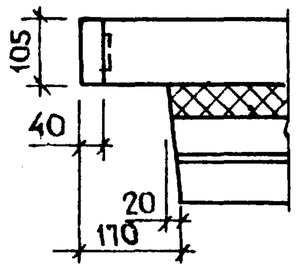

13

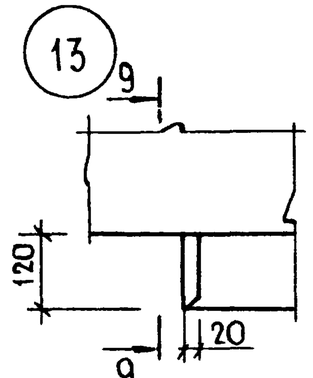

9-9

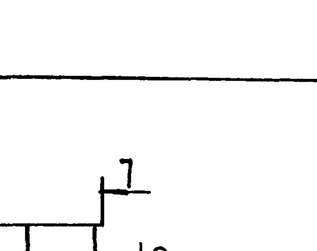

А

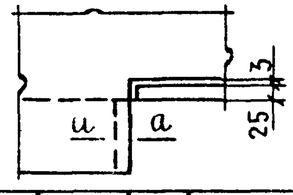

а-а

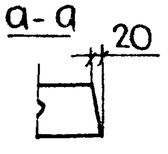

10

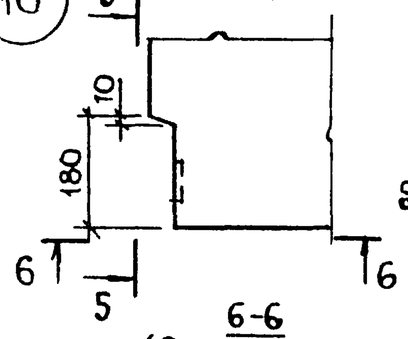

5-5

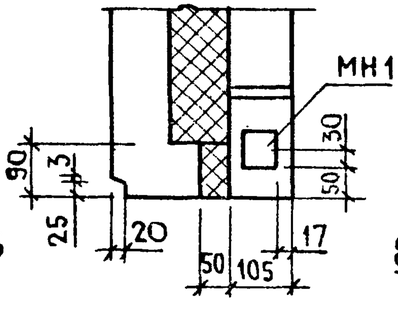

6-6

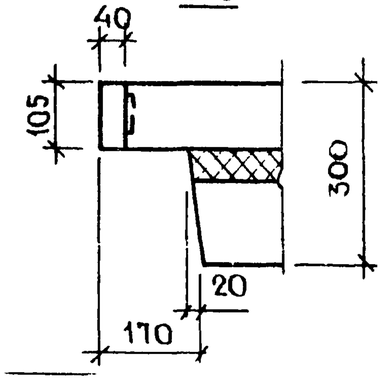

11

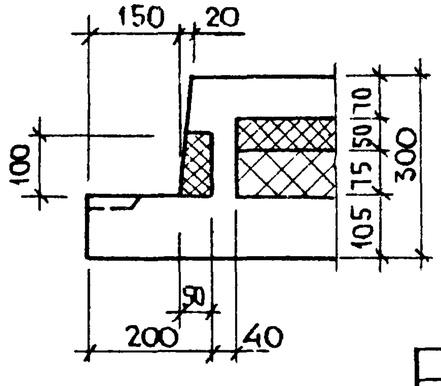

			1.138.1-18 000000 Д5
Нач. отд	Росинский		
Н. контр	Волкова		Узлы 8... 13
Гл. констр	Пальман		
ГИП	Кривакин		
Ст. инж.	Самарина		
Ст. инж	Симонова		

Стадия	Лист	Листов
Р		1

ЦНИИЭП жилища

Инв. № подл. | Подпись и дата | Взам. инв. №

14

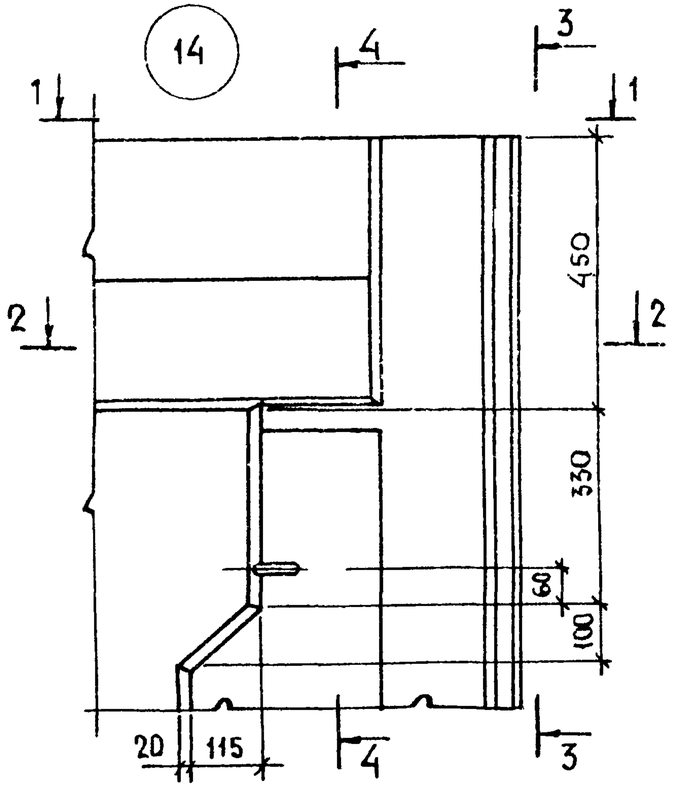

3-3

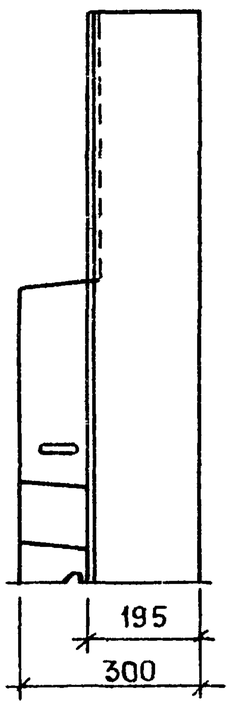

4-4

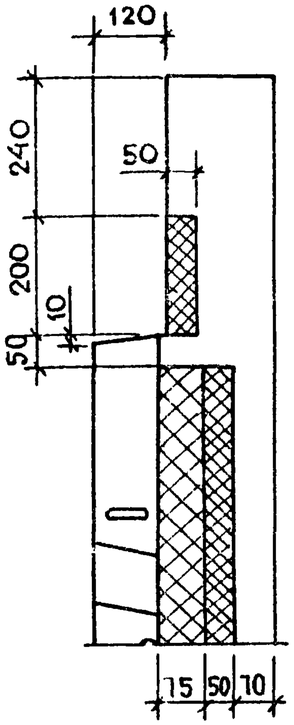

15

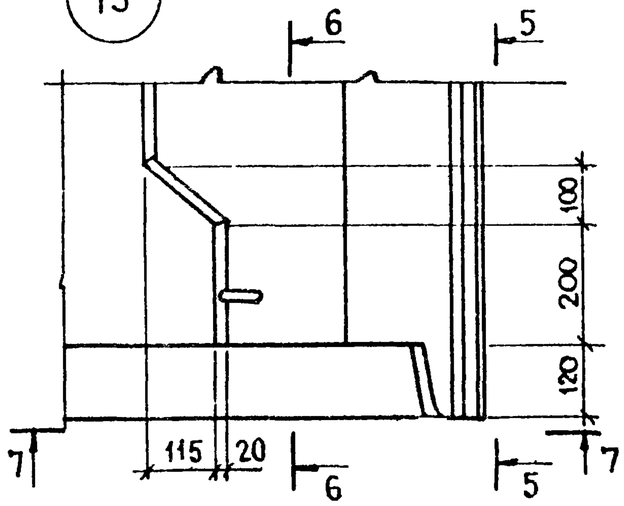

5-5

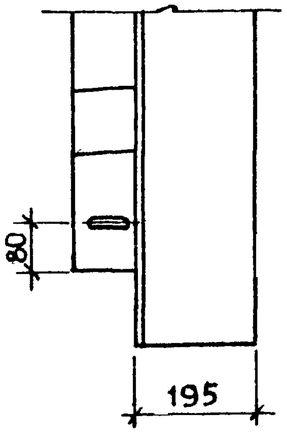

7-7

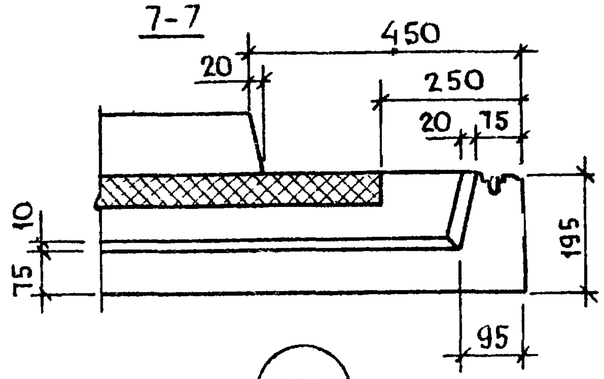

1-1

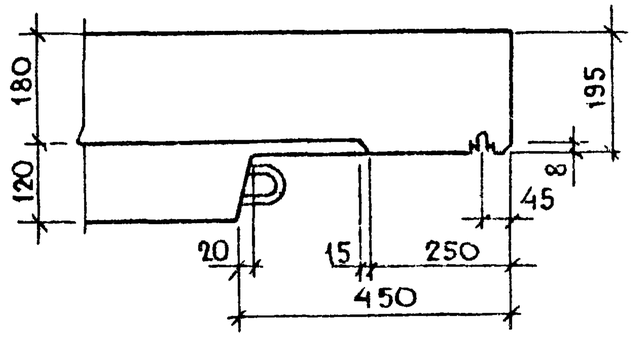

2-2

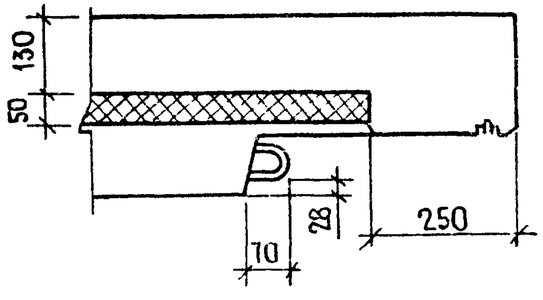

6-6

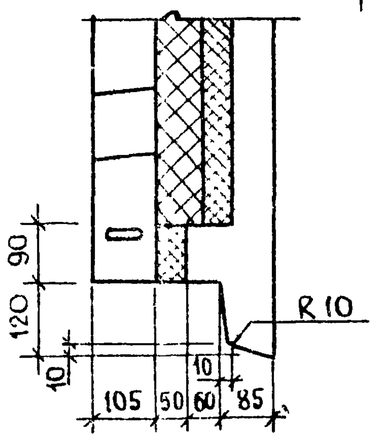

16

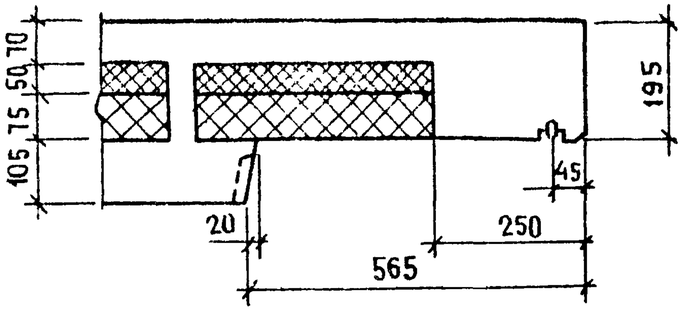

Нач. отд.	Росинский	
Гл. констр.	Волкова	
Гл. констр.	Пальман	
ГИП	Кривакин	
Ст. инж.	Самарина	
Ст. инж.	Симонова	

1.138.1- 18 000 000 Д6

Узлы 14,15,16

Стадия	Лист	Листов
Р		1

ЦНИИЭП жилища

17

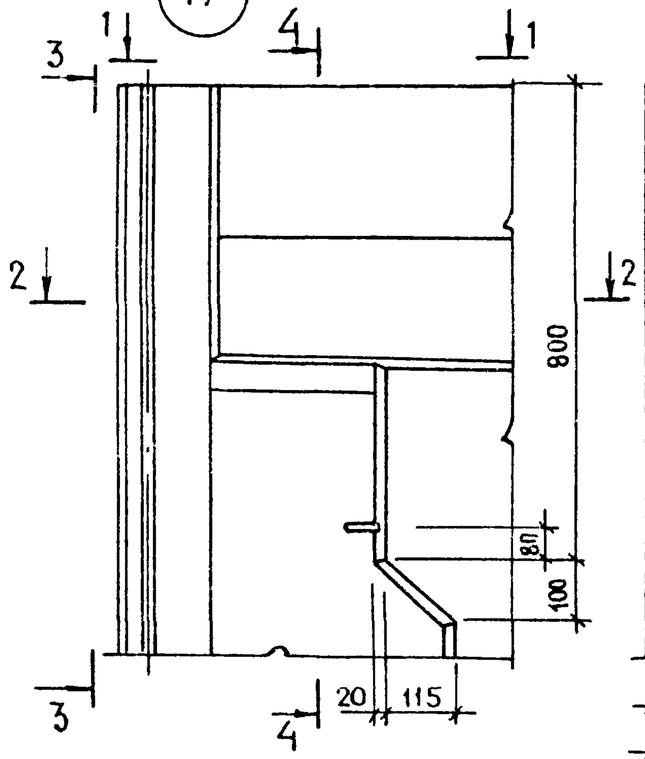

3-3

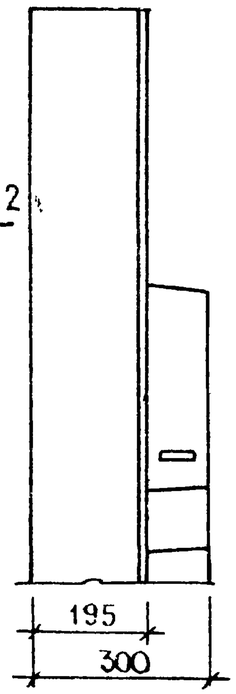

4-4

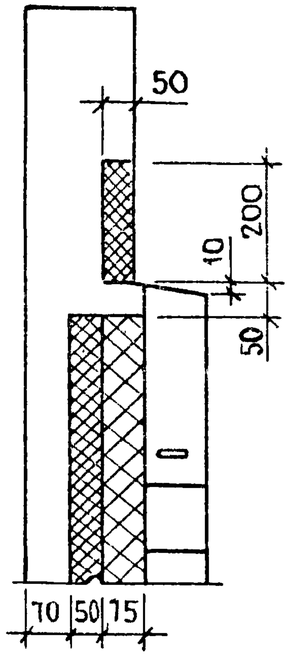

18

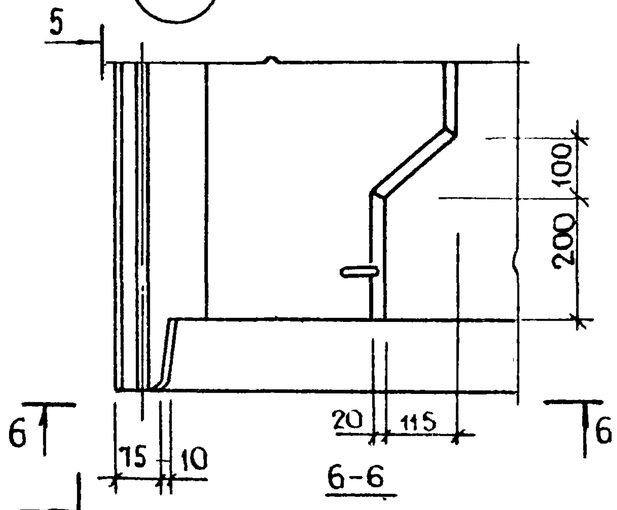

5-5

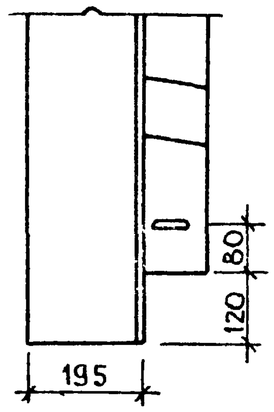

6-6

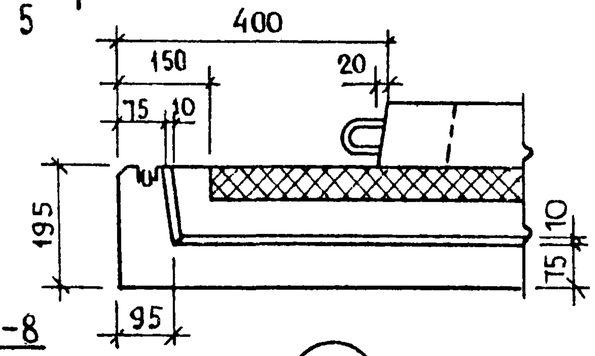

8-8

1-1

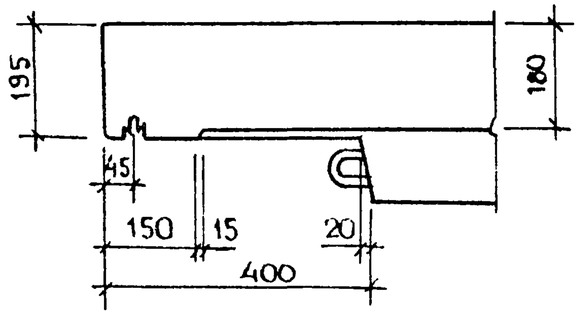

2-2

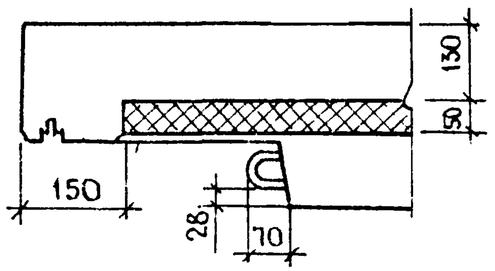

19

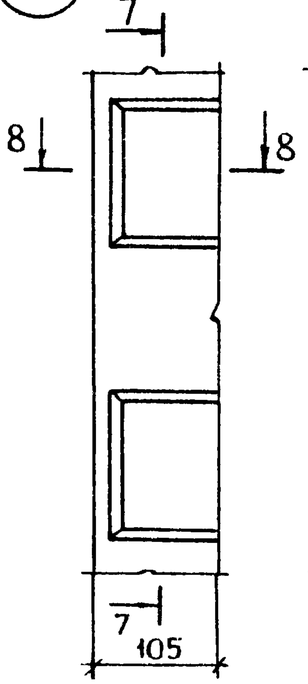

7-7

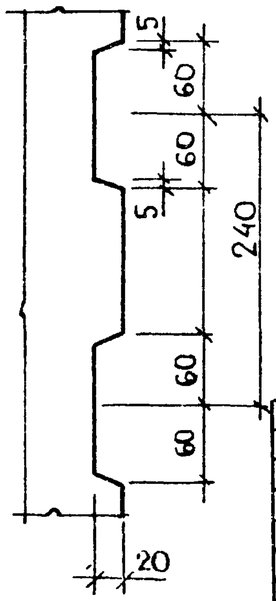

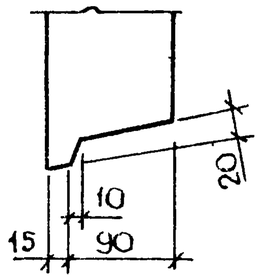

20

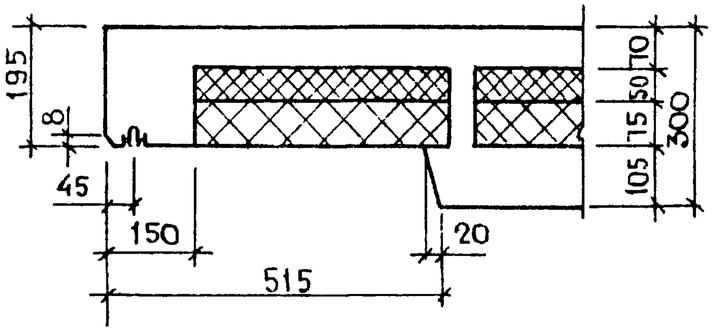

Нач. отд	Росинский		
Н. контр.	Водкова		
Гл. констр.	Пальман		
ГИП	Кривакин		
Ст. инж.	Самарина		

1.138.1-18 000000 Д7

Узлы 17...20

Стадия	Лист	Листов
Р		1

ЦНИИЭП жилища

Инв. № подл. | Подпись и дата | Взам. инв. №

21

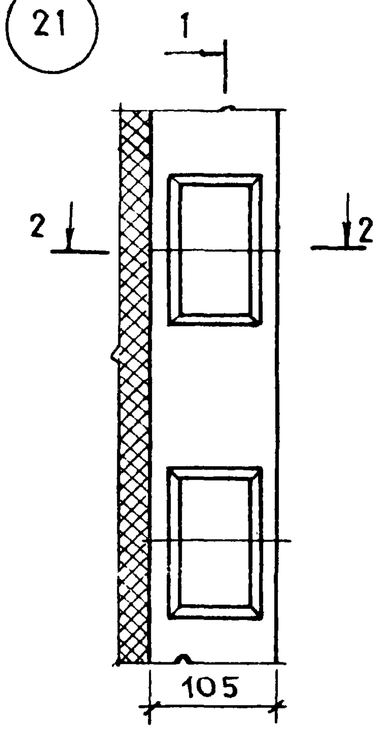

1-1

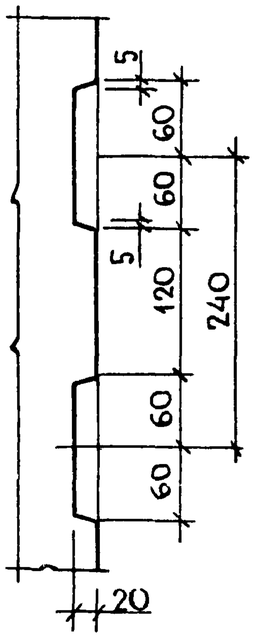

2-2

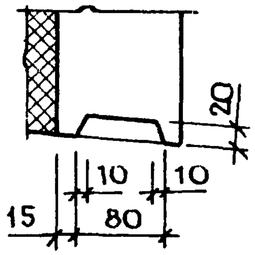

22

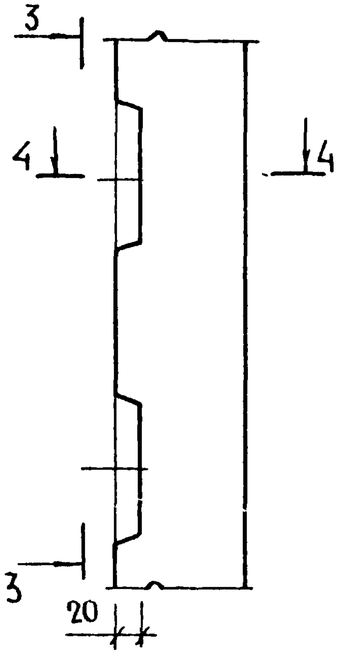

3-3

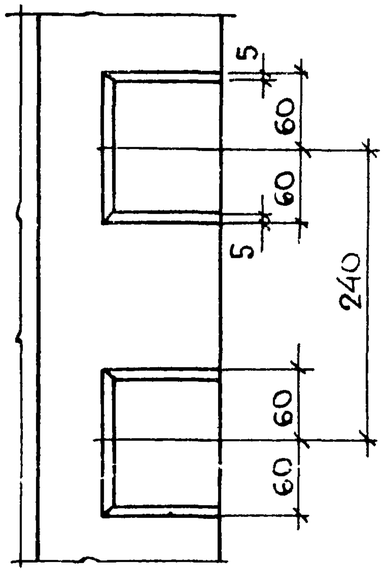

4-4

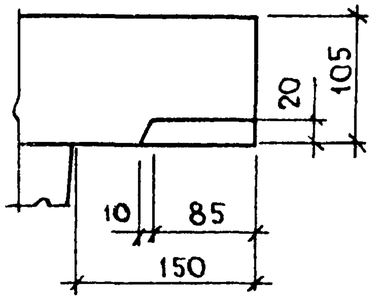

23

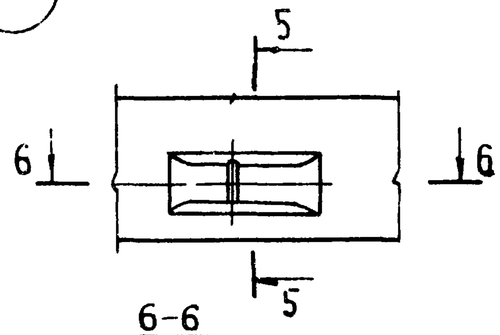

5-5

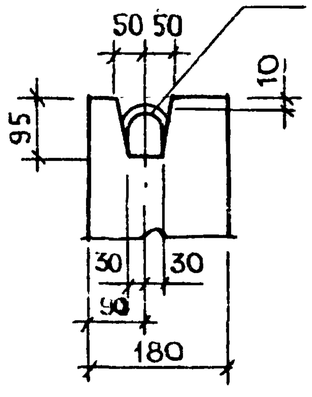

6-6

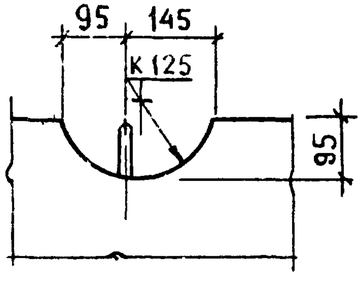

Нач. ОГД	Росинский		
Н. контр.	Волкова		
Гл. конст.	Пальман		
ГИП	Кривакин		
Ст. инж.	Самарина		

1.138.1-18 000000Д8

Узлы 21,22,23

Стадия	Лист	Листов
Р		1

ЦНИИЭП жилища

24

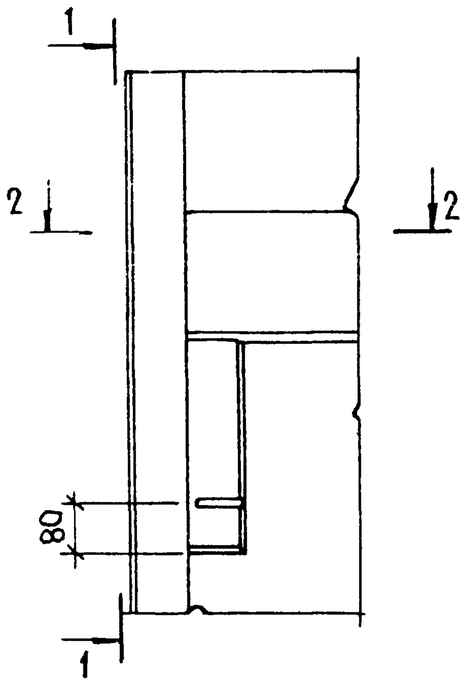

2-2

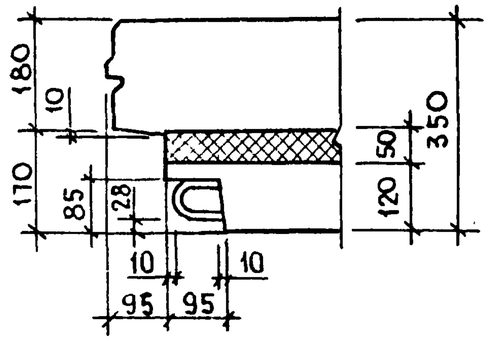

1-1

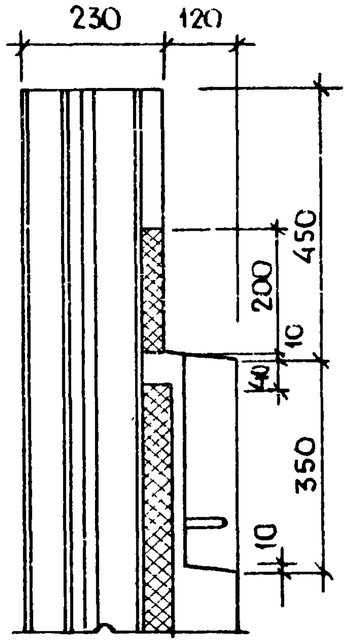

25

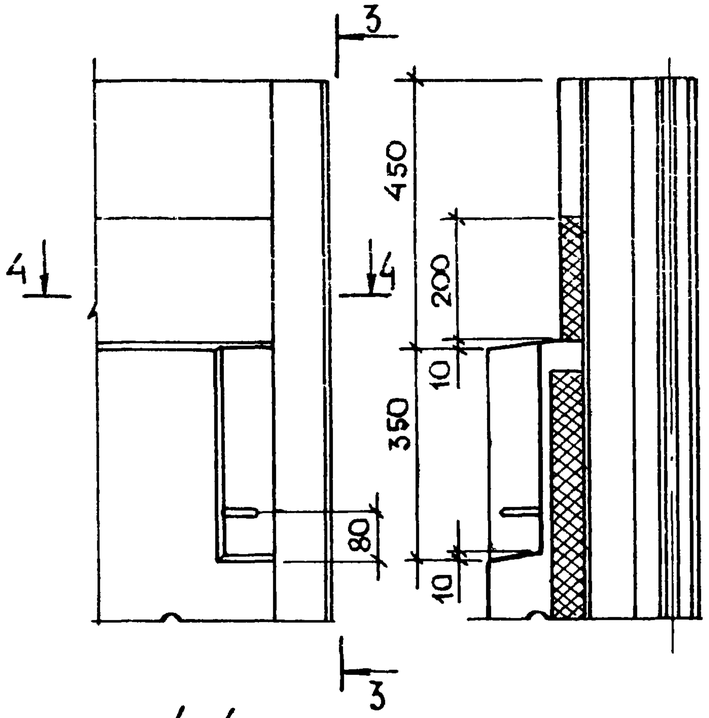

4-4

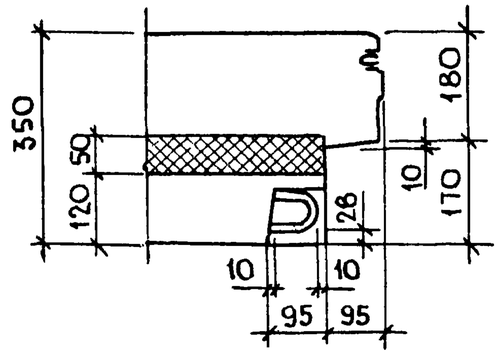

3-3

26

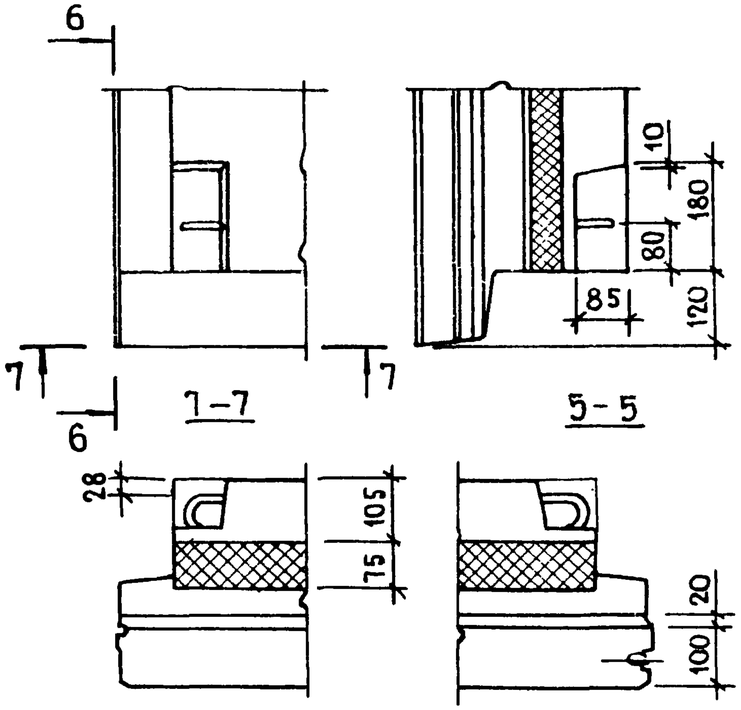

6-6

7-7

5-5

27

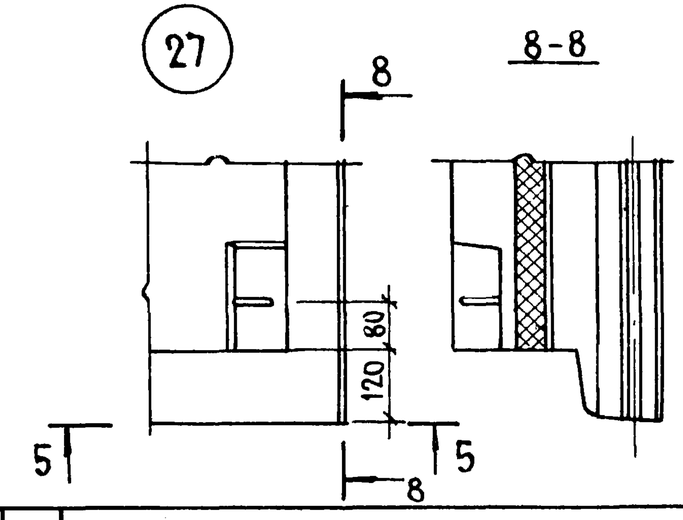

8-8

Нач. отд.	Юсинский		
Н. контр.	Водкова		
Гл. констр.	Пальман		
ГИП	Кривакин		
Ст. инж.	Симонова		
Ст. инж.	Самарина		

1.138.1-18 000000 Д9

Узлы 24 ... 27

Стадия	Лист	Листов
Р		1

ЦНИИЭП жилища

Инв. № подл. | Подпись и дата | Взам. инв. №

28

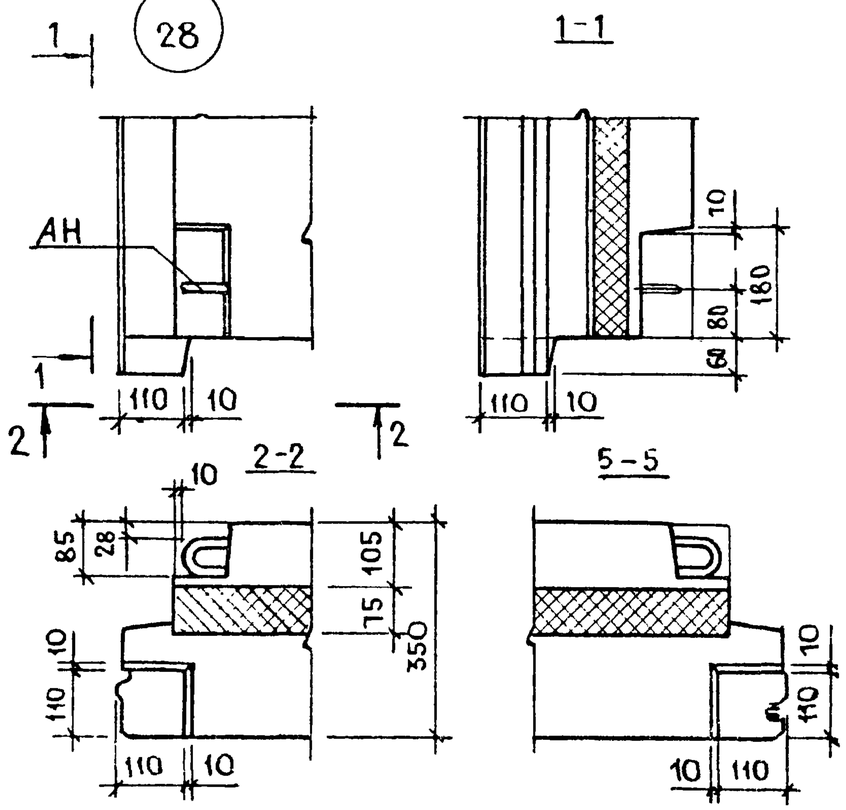

29

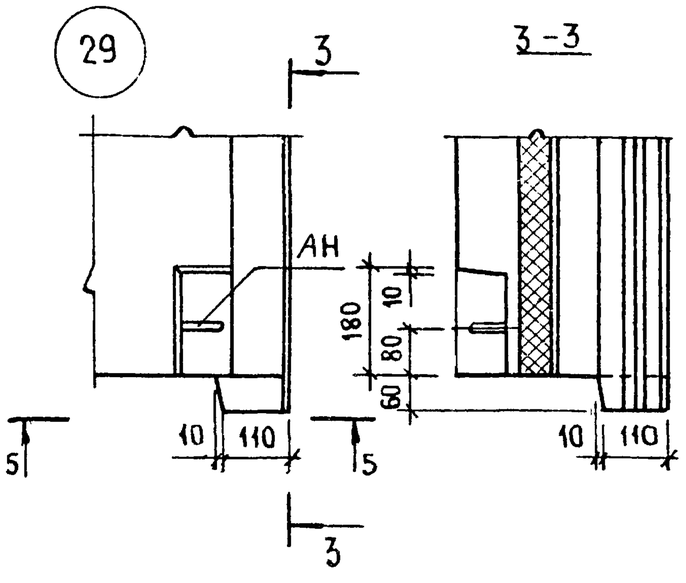

30

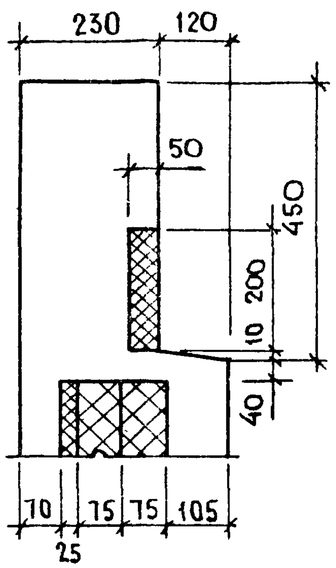

31

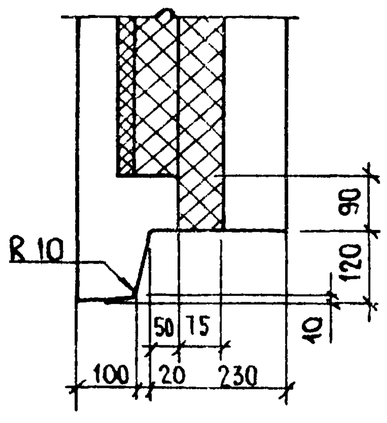

32

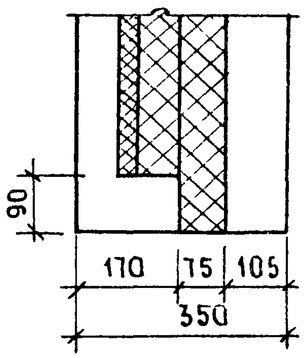

35

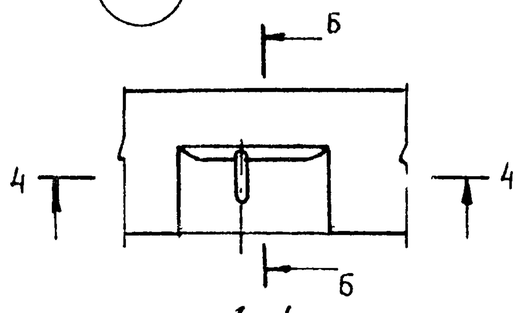

33

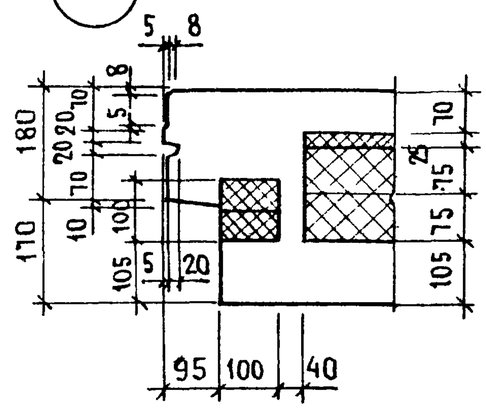

34

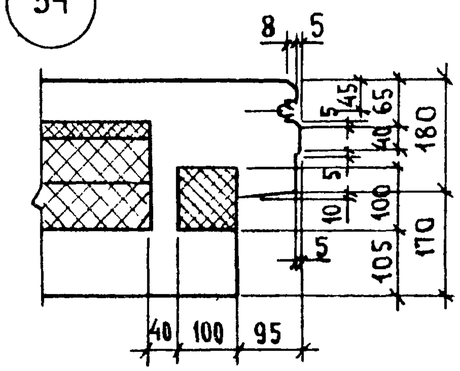

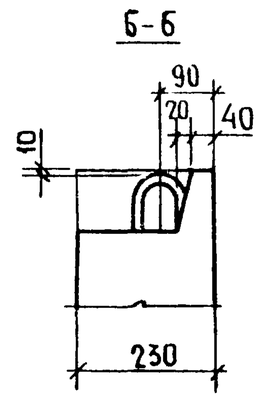

Нач.отд.	Росинский		
Н. контр.	Волкова		
Гл. конст	Пальман		
ГИП	Кривакин		
Ст инж	Симонова		
Ст. инж	Самарина		

1.138.1-18 000000 Д10

Узлы 28...35

Стадия	Лист	Листов
Р		1

ЦНИИЭП жилища

Формат	Зона	Поз.	Обозначение	Наименование	Кол. на исполнение 1.138.1-18 010000-											Примечание
					—	01	02	03	04	05	06	07	08	09	10	
				Документация												
А3			1.138.1-18 010000 СБ	Сборочный чертеж	Х	Х	Х	Х	Х	Х	Х	Х	Х	Х	Х	
А3			1.138.1-18 000000 Д11	Узлы арматурные 1,2,3	Х	Х	Х	Х	Х	Х	Х	Х	Х	Х	Х	
				Сборочные единицы												
А3		1	1.138.1-18 000100	Каркас КР1	5	5	4	5	5	5	5	5	5	5	5	
А3		2	1.138.1-18 000300	Каркас КР16					2		2					
			-02	КР18		2										
			-03	КР19				2		2						
			-05	КР21	2											
			-06	КР22			2									
А3			1.138.1-18 000400-04	КР32									1		1	
			-05	КР33								1		1		
А3		3	1.138.1-18 000300-01	КР17									1		1	
			-04	КР20								1		1		
А3		4	1.138.1-18 000400-07	КР35		2			1		1		1		1	
			-08	КР36	2			1		1		1		1		
			-09	КР37			2									
А3		5	1.138.1-18 000400-06	КР34					1		1		1		1	
			-07	КР35				1		1						
			-08	КР36								1		1		
А3		6	1.138.1-18 000600-05	КР53					1		1					
			-06	КР54		1										
			-07	КР55									1		1	
			-08	КР56				1		1						
А3			1.138.1-18 000700	КР57	1											

Взам. инв. №

Подпись и дата

Инв. № подл.

Нач. отд	Росинский	
Н. контр	Волкова	
Гл. конст	Пальман	
ГИП	Кривакин	
Ст. инж.	Самарина	
Ст. инж.	Симонова	

1.138.1-18 010000

Каркас пространственный КП1... КП11

Стадия	Лист	Листов
Р	1	2

ЦНИИЭП жилища

Формат	Зона	Поз.	Обозначение	Наименование	Кол. на исполнение 1.138.1-18 010000-											Примечание
					–	01	02	03	04	05	06	07	08	09	10	
А3		6	1.138.1-18 000700-01	Каркас КР58								1		1		
			-02	КР59			1									
А4		7	1.138.1-18 001000	Изделие закладное МН1								2	2	2	2	
А3		8	1.138.1-18 001200-01	Петля строповочная ПС2					2		2					
			-02	ПС3	2	2		2		2		2	2	2	2	
			-03	ПС4			2									
				Детали												
А4		9	1.138.1-18 000001	Стержень гнутый АН1	4	4	4	4	4	4	4	2	2	2	2	
		10	-01	АН2	4	4	4	4	4	4	4	4	4	4	4	
				ф6 AIII ГОСТ 5781-82												
Б4		11	1.138.1-18 000023	L=3200		1			1		1					0,71 кг
			000024	L=3100									1		1	0,69 кг
			000027	L=2600	1			1		1						0,58 кг
			000029	L=2500								1		1		0,55 кг
			000030	L=2000			1									0,44 кг

Рис.1

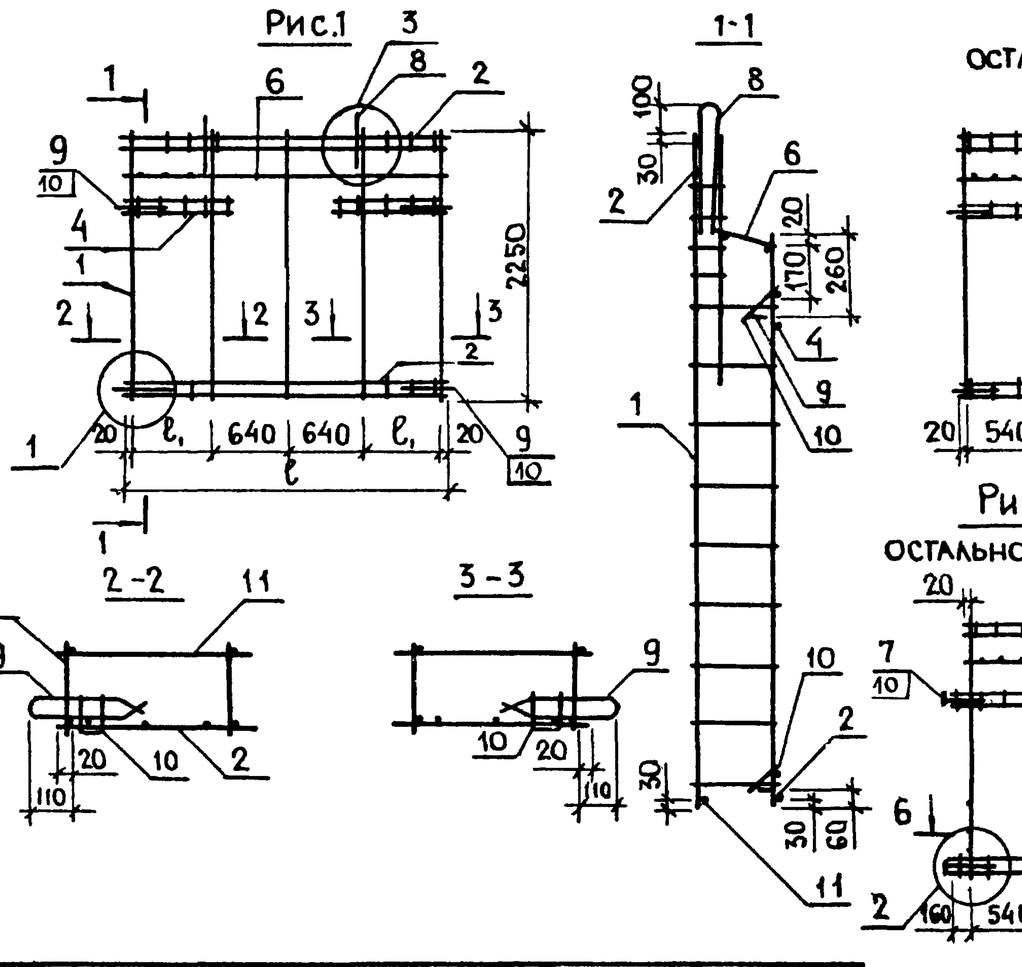

Рис.2

ОСТАЛЬНОЕ - СМ. РИС. 1

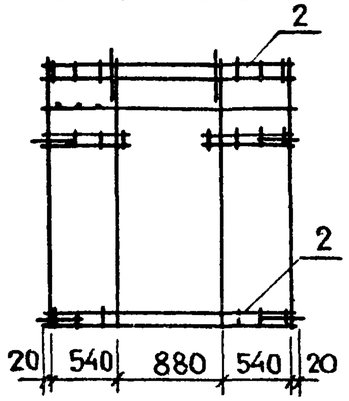

Рис.3

ОСТАЛЬНОЕ - СМ. РИС. 1

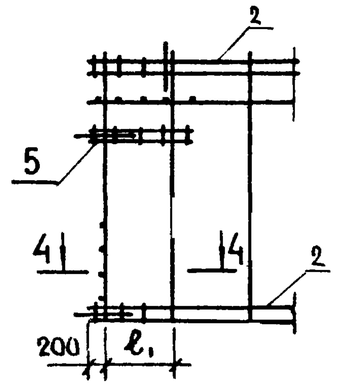

Рис.4

ОСТАЛЬНОЕ - СМ. РИС 1

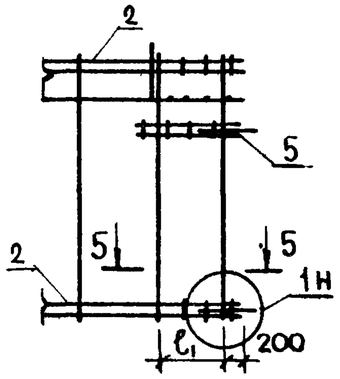

Рис.5

ОСТАЛЬНОЕ - СМ. РИС 1

Рис.6

ОСТАЛЬНОЕ - СМ. РИС 1

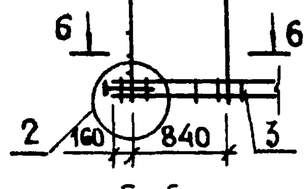

Рис.7

ОСТАЛЬНОЕ - СМ. РИС. 1

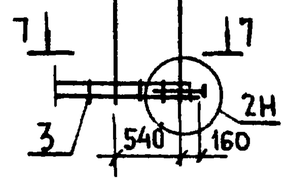

Рис.8

ОСТАЛЬНОЕ - СМ. РИС. 1

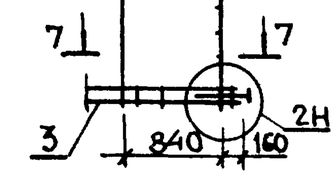

Обозначение	Марка	Рис.	Размеры, мм ℓ	Размеры, мм ℓ_1		Масса кг
1.138.1-18 010000	КП 1	1	2600	640		18,90
-01	КП 2		3200	940		20,30
-02	КП 3	2	2000	—		15,18
-03	КП 4	3	2780	640		19,35
-04	КП 5		3380	940		22,33
-05	КП 6	4	2780	640		19,35
-06	КП 7		3380	940		22,33
-07	КП 8	5	2640	640		18,39
-08	КП 9	6	3240	940		19,94
-09	КП 10	7	2640	640		18,39
-10	КП 11	8	3240	940		19,94

Инв № подл. | Подпись и дата | Взам. инв. №

Нач. отд.	Росинский	
Н. контр.	Волкова	
Гл. конст.	Пальман	
ГИП	Кривакин	
Ст. инж.	Самарина	
Ст. инж.	Симонова	

1.138.1-18 010000 СБ

КАРКАС ПРОСТРАНСТВЕННЫЙ КП 1 ... КП 11 Сборочный чертеж

Стадия	Масса	Масштаб
Р	см. табл.	
Лист	Листов 1	

ЦНИИЭП жилища

Формат	Зона	Поз.	Обозначение	Наименование	Кол на испол 1.138.1-18 02 0000-										Приме-чание
					-	01	02	03	04	05					
				Документация											
А3			1.138.1-18 020000 СБ	Сборочный чертеж	×	×	×	×	×	×					
А3			1.138.1-18 000000Д11	Узлы арматурные 1,2,3	×	×	×	×	×	×					
				Сборочные единицы											
А3		1	1.138.1-18 00 0100	Каркас КР1	10	10	10	10	10	10					
А3		2	1.138.1-18 00 0200	КР5				2		2					
			-03	КР8		2									
			-04	КР9			2		2						
			-07	КР12	2										
А3		3	1.138.1-18 000300-11	КР27	2		1		1						
			1.138.1-18 000400-07	КР35		2		1		1					
А3		4	1.138.1-18 000400-06	КР34				1		1					
			-08	КР36			1		1						

Нач.отд	Росинский	
Н.контр	Волкова	
Гл.конст	Пальман	
ГИП	Кривакин	
Ст.инж.	Самарина	
Ст.инж	Симонова	

1.138.1-18 02 0000

Каркас пространственный КП 12 ... КП 17

Стадия	Лист	Листов
Р	1	2

ЦНИИЭП жилища

Формат	Зона	Поз.	Обозначение	Наименование	Кол. на испол. 1.138.1-18 02 0000-										Приме-чание
					-	01	02	03	04	05					
А3		5	1.138.1-18 00 0500	Каркас КР38				1		1					
			-03	КР41		1									
			-06	КР44			1		1						
			-09	КР47	1										
А3		6	1.138.1-18 001200	Петля строповочная ПС1				4		4					
			-01	ПС2	4	4	4		4						
				Детали											
А4		7	1.138.1-18 000001	Стержень гнутый АН1	4	4	4	4	4	4					
		8	-01	АН2	4	4	4	4	4	4					
				ФбАIII ГОСТ 5781-82											
Б4		9	1.138.1-18 00 0003	L= 6380				1		1					1,42 кг
			00 0006	L= 6200		1									1,38 кг
			00 0009	L= 5780			1		1						1,28 кг
			00 0012	L= 5600	1										1,24 кг

Рис. 1

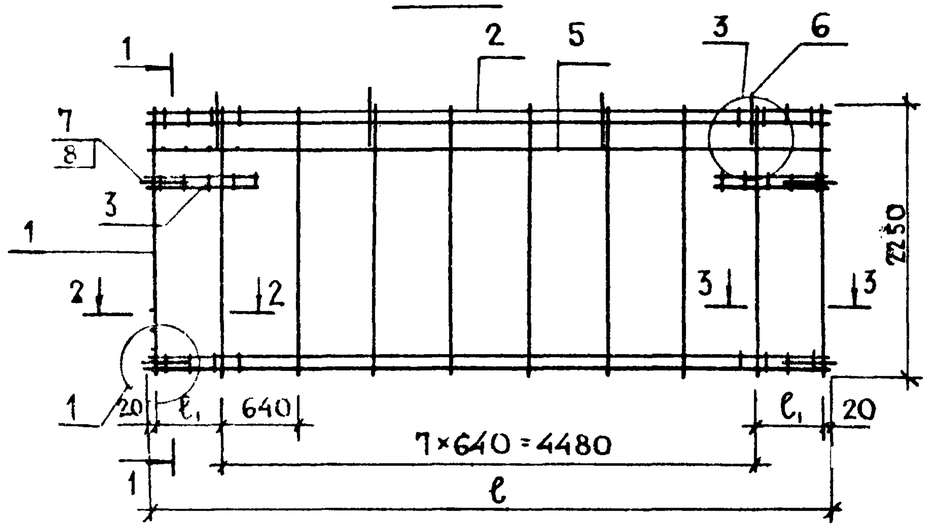

1-1

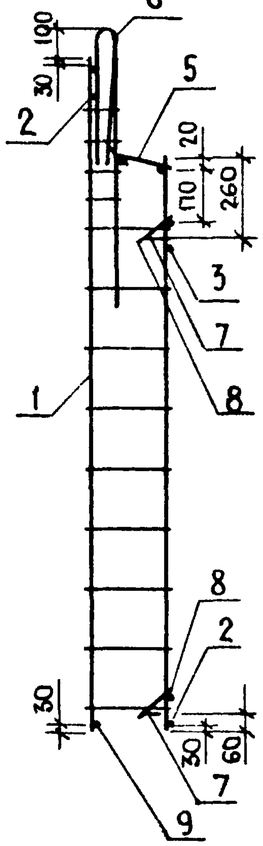

Рис. 2

ОСТАЛЬНОЕ-СМ. РИС. 1

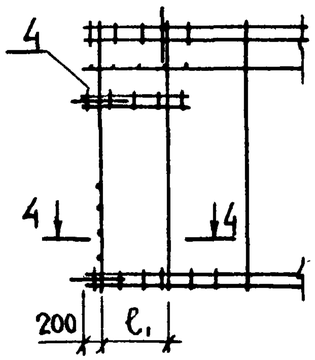

Рис. 3

ОСТАЛЬНОЕ СМ. РИС. 1

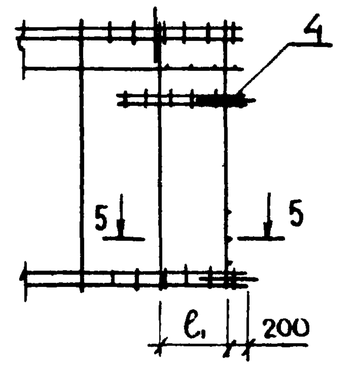

2-2

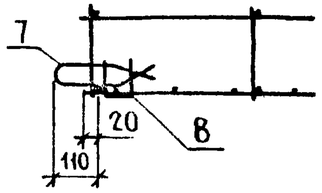

3-3

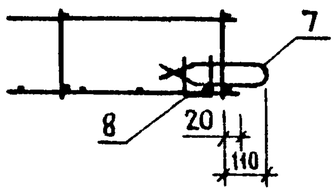

4-4

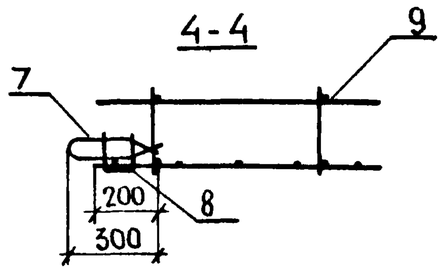

5-5

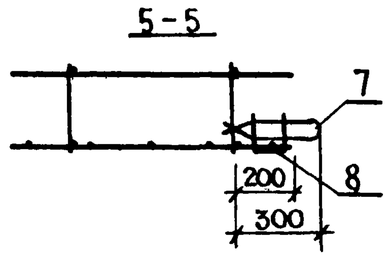

Обозначение	Марка	Рис.	Размеры, мм ℓ	ℓ1		Масса кг
1.138.1-18 020000	КП 12	1	5600	540		37,86
-01	КП 13		6200	840		39,69
-02	КП 14	2	5780	540		38,39
-03	КП 15		6380	840		42,88
-04	КП 16	3	5780	540		38,39
-05	КП 17		6380	840		42,88

Нач.отд	Росинский		
Н. контр.	Волкова		
Гл. конструктор	Пальман		
ГИП	Кривакин		
Ст. инж	Симонова		
Ст. инж.	Самарина		

1.138.1-18 020000 СБ

Каркас пространственный КП 12... КП 17
Сборочный чертеж

Стадия	Масса	Масштаб
Р	см. табл.	
Лист	Листов 1	

ЦНИИЭП жилища

Инв. N подл. | Подпись и дата | Взам. инв. N

Формат	Зона	Поз.	Обозначение	Наименование	Кол. на исполн. 1.138.1-18 03 0000 –										Примечание
					—	01	02	03	04	05					
				Документация											
А3			1.138.1-18 03 0000 СБ	Сборочный чертеж	Х	Х	Х	Х	Х	Х					
А3			1.138.1-18 00 0000 Д11	Узлы арматурные 1,2,3	Х	Х	Х	Х	Х	Х					
				Сборочные единицы											
А3		1	1.138.1-18 00 0100	Каркас КР1	10	10	10	10	10	10					
А3		2	1.138.1-18 00 0400	КР28				1		1					
			–01	КР29		1									
			–02	КР30			1		1						
			–03	КР31	1										
А3		3	1.138.1-18 00 0200 –01	КР 6		1									
			–02	КР 7				1		1					
			–05	КР 10	1										
			–06	КР 11			1		1						

Нач. отд	Росинский		1.138.1-18 03 0000
Н. контр.	Волкова		
Гл. кон. отд	Пальман		Каркас пространственный КП 18 ... КП 23
ГИП	Кривакин		Стадия: Р; Лист: 1; Листов: 2
Ст. инж.	Самарина		ЦНИИЭП жилища
Ст. инж.	Симонова		

Инв. № подл.	Подпись и дата	Взам. инв. №

Формат	Зона	Поз	Обозначение	Наименование	Кол. на исполн. 1.138.1-18 03 0000 –										Примечание
					—	01	02	03	04	05					
А3		4	1.138.1-18 00 0400 -06	Каркас КР 34		2		1		1					
			-08	КР 36	2		1		1						
А3		5	1.138.1-18 00 0400 -07	КР 35				1		1					
			-09	КР 37			1		1						
А3		6	1.138.1-18 00 0500 -04	КР 42				1		1					
			-05	КР 43		1									
А3			1.138.1-18 00 0600	КР 48			1		1						
			-01	КР 49	1										
А4		7	1.138.1-18 00 1000	Изделие закладное МН1	4	4	2	2	2	2					
А3		8	1.138.1-18 00 1200 -01	Петля строповочная ПС2		4		4		4					
				ПС3	4		4		4						
				Детали											
А4		9	1.138 1-18 00 0001	Стержень гнутый АН1			2	2	2	2					
		10	-01	АН2	4	4	4	4	4	4					
				ф6 А III ГОСТ 5781-82											
БЧ		11	1.138.1-18 00 0007	L=6100				1		1					1,35 кг
			00 0008	L=6000		1									1,33 кг
			00 0014	L=5500			1		1						1,22 кг
			00 0015	L=5400	1										1,20 кг

Рис. 1

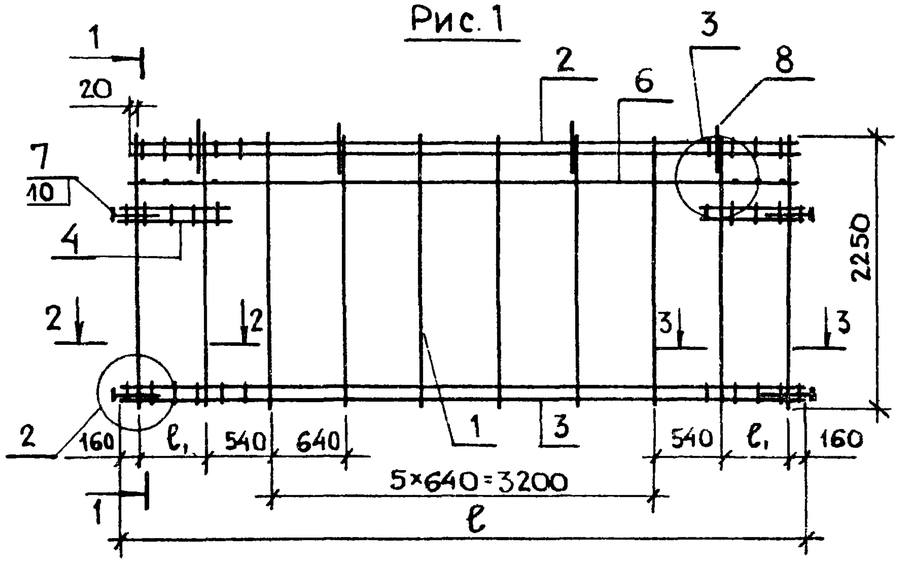

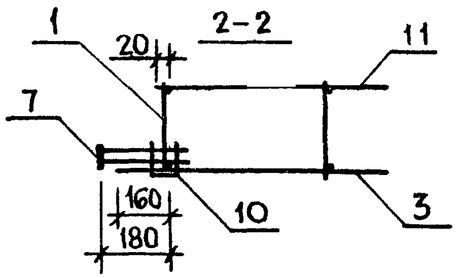

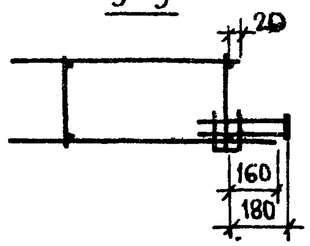

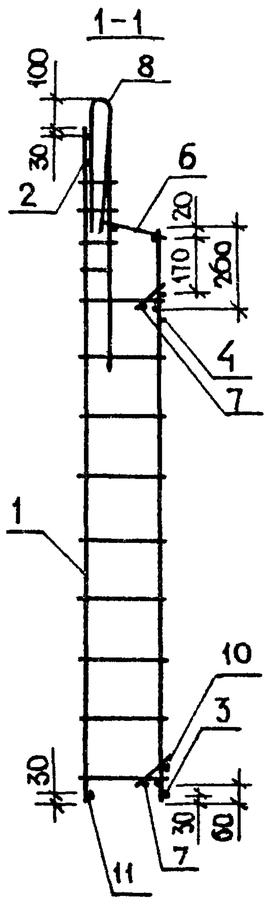

Рис. 2

ОСТАЛЬНОЕ-СМ. РИС. 1

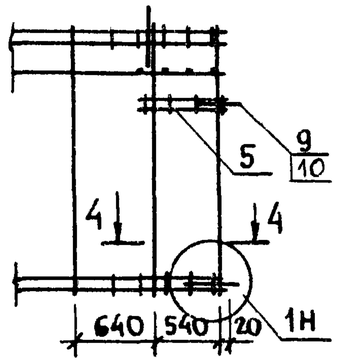

Рис. 3

ОСТАЛЬНОЕ - СМ. РИС. 1

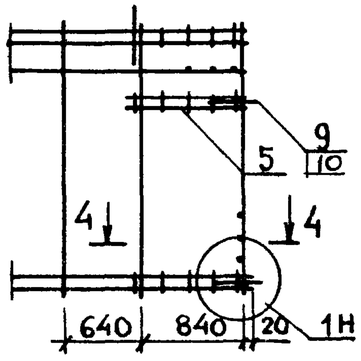

Рис. 4

ОСТАЛЬНОЕ-СМ. РИС 1

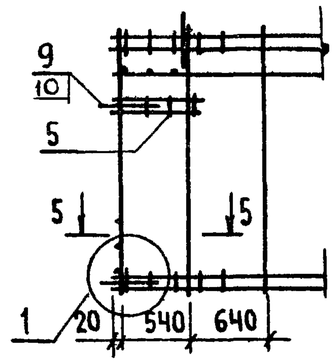

Рис. 5

ОСТАЛЬНОЕ-СМ.РИС 1

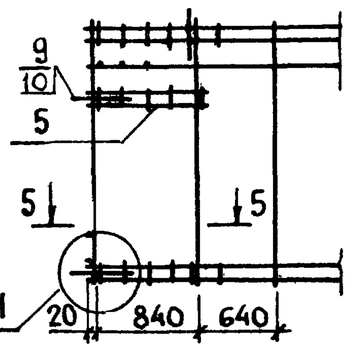

4-4

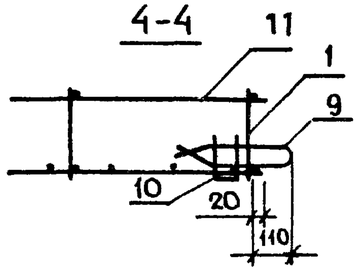

5-5

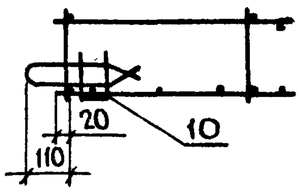

Обозначение	Марка	Рис	Размеры, мм ℓ	Размеры, мм ℓ1		Масса кг
1.138.1-18 03 0000	КП 18	1	5680	540		33,99
-01	КП 19		6280	840		38,85
-02	КП 20	2	5640	540		34,42
-03	КП 21	3	6240	840		39,30
-04	КП 22	4	5640	540		34,42
-05	КП 23	5	6240	840		39,30

Нач. отд.	Росинский	
Н. контр.	Волкова	
Гл. констр.	Пальман	
ГИП	Кривакин	
Ст. инж.	Самарина	
Ст. инж.	Симонова	

1.138.1-18 03 0000 СБ

КАРКАС ПРОСТРАНСТВЕННЫЙ КП 18... КП 23 Сборочный чертеж

Стадия	Масса	Масштаб
Р	см. табл.	
Лист	Листов 1	

ЦНИИЭП жилища

Взам. инв. № | Подпись и дата | Инв. № подл.

Формат	Зона	Поз.	Обозначение	Наименование	Кол. на исполн. 1.138.1-18 040000										Примечание
					–	01	02	03	04	05					
				Документация											
А3			1.138.1-18 040000 СБ	Сборочный чертеж	X	X	X								
А3			1.138.1-18 040000-03 СБ	Сборочный чертеж				X	X	X					
А3			1.138.1-18 000000 Д11	Узлы арматурные 1,2,3	X	X	X	X	X	X					
				Сборочные единицы											
А3		1	1.138.1-18 000100	Каркас КР1	3	2	1	3	2	1					
		2	-01	КР2	5	5	5	5	5	5					
		3	-03	КР4	1	1	1	1	1	1					
А3		4	1.138.1-18 000200 -08	КР13	2			2							
			-09	КР14		2			2						
			-10	КР15			2			2					
А3		5	1.138.1-18 000600 -02	КР50	1			1							
			-03	КР51		1			1						

Нач.отд	Росинский		
Н.констр	Волкова		
Гл.конст	Пальман		
ГИП	Кривакин		
Ст.инж	Самарина		
Ст.инж	Симонова		

1.138-18 040000

Каркас пространственный КП 24, КП 25, КП 26

Стадия	Лист	Листов
Р	1	2

ЦНИИЭП жилища

Формат А4

Инв. № подл.	Подпись и дата	Взам. инв. №

Формат	Зона	Поз.	Обозначение	Наименование	Кол. на исполн. 1.138.1-18 040000 –										Примечание
					–	01	02	03	04	05					
А3		5	1.138.1-18 000600-04	Каркас КР52			1			1					
А3		6	1.138.1-18 000400-07	КР35	1	1	1	1	1	1					
А3		7	1.138.1-18 000300-08	КР24	1	1	1	1	1	1					
А3		8	1.138.1-18 000700-05	КР62	1	1	1	1	1	1					
А3		9	1.138.1-18 001200-01	Петля строповочная ПС2	4			4							
			-02	ПС3		4	4		4	4					
				Детали											
А4		10	1.138.1-18 000001	Стержень гнутый АН1	4	4	4	4	4	4					
		11	1.138.1-18 000001-01	АН2	4	4	4	4	4	4					
				Ф6 AIII ГОСТ 5781-82											
БЧ		12	1.138.1-18 000066	L = 5480	1			1							1,22 кг
			000067	L = 4880		1			1						1,09 кг
			000068	L = 4280			1			1					0,95 кг

Формат А4

Копировал

1.138-18 040000		Лист 2

Рис.1

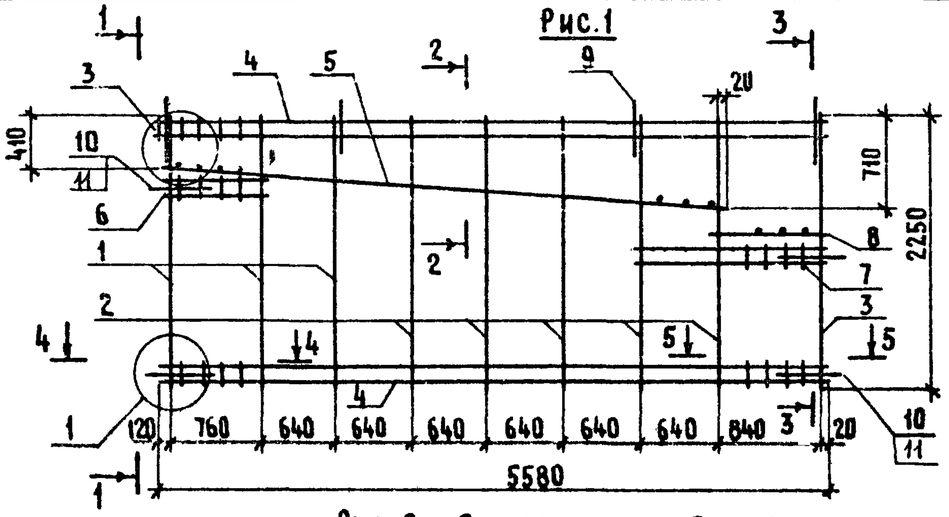

Рис.2 Остальное см. Рис.1

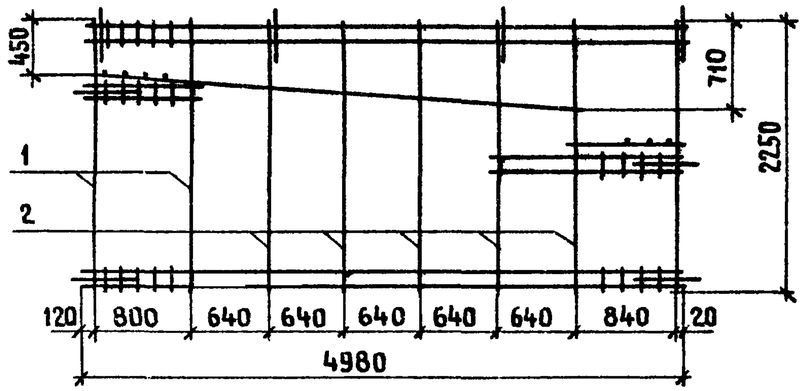

Рис.3 Остальное см. Рис.1

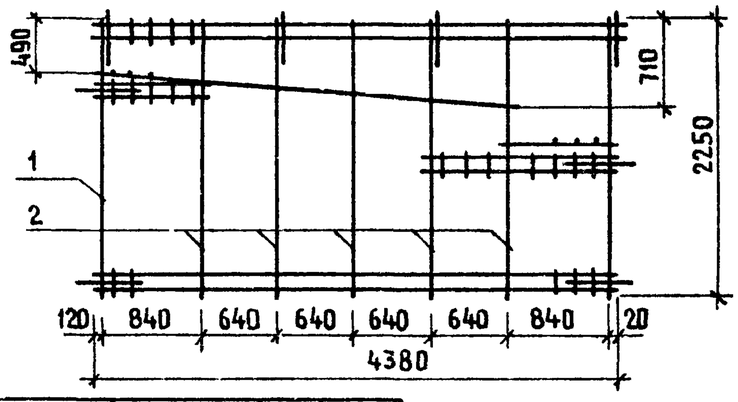

1-1

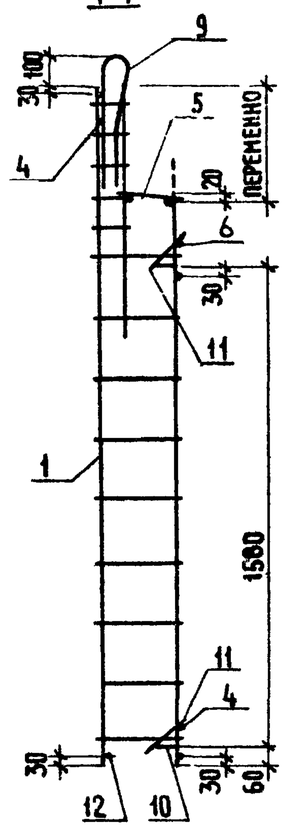

2-2

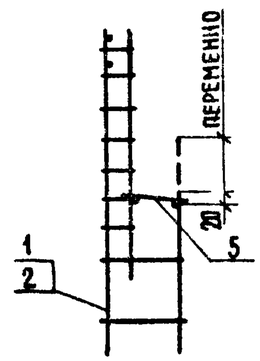

3-3

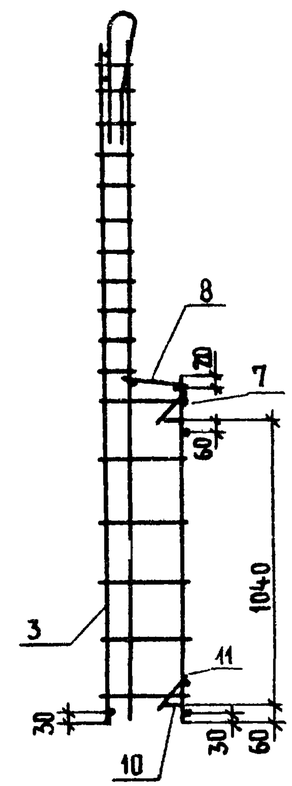

4-4

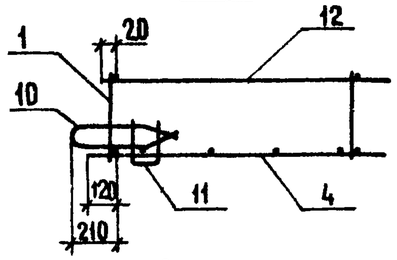

5-5

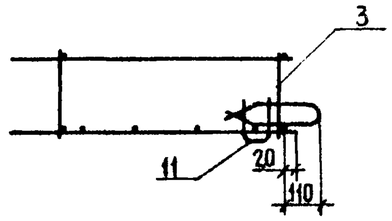

СТЕРЖЕНЬ КАРКАСОВ ПОЗ. 1 И 2, ВЫСТУПАЮЩИЙ ВЫШЕ УРОВНЯ КАРКАСА ПОЗ. 5, ОТРЕЗАТЬ ПРИ СБОРКЕ (НА СЕЧ. 1-1, 2-2 ПОКАЗАНО ПУНКТИРОМ).

Обозначение	Марка	Рис.	Масса, кг
1.138.1-18 040000	КП 24	1	37,25
-01	КП 25	2	32,26
-02	КП 26	3	28,42

Нач. отд	Росинский	
Н. контр.	Волкова	
Гл. констр	Пальман	
ГИП	Кривакин	
Ст. инж.	Симонова	
Ст. инж.	Самарина	

1.138.1-18 040000 СБ

Каркас пространственный КП 24, КП 25, КП 26 Сборочный чертеж

Стадия	Масса	Масштаб
Р	СМ ТАБЛ.	
Лист 1	Листов 1	

ЦНИИЭП жилища

Инв. № подл. | Подпись и дата | Взам. инв. №

Формат А3

Рис.1

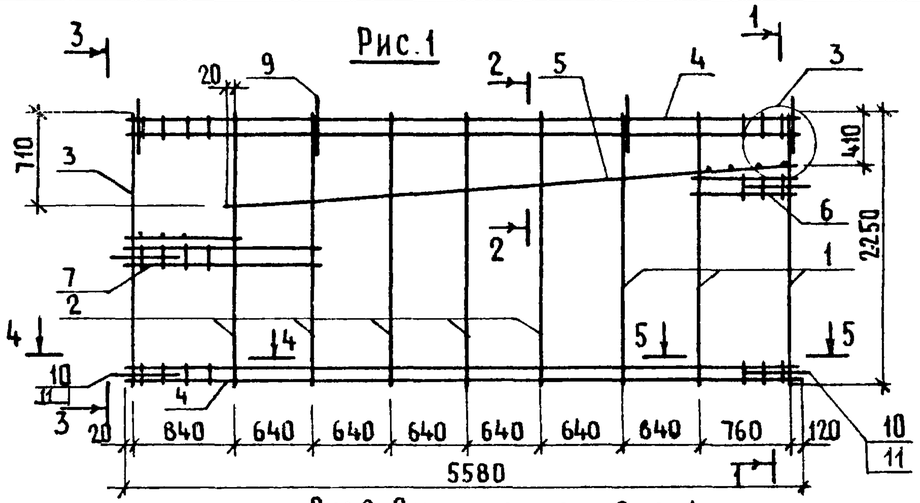

Рис.2 Остальное см. Рис.1

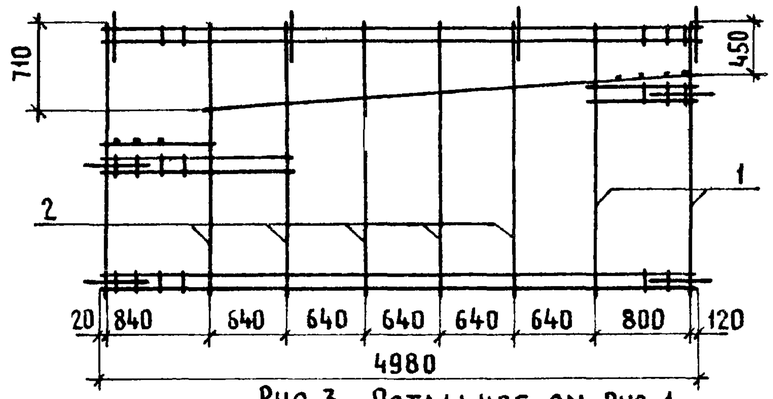

Рис.3 Остальное см. Рис.1

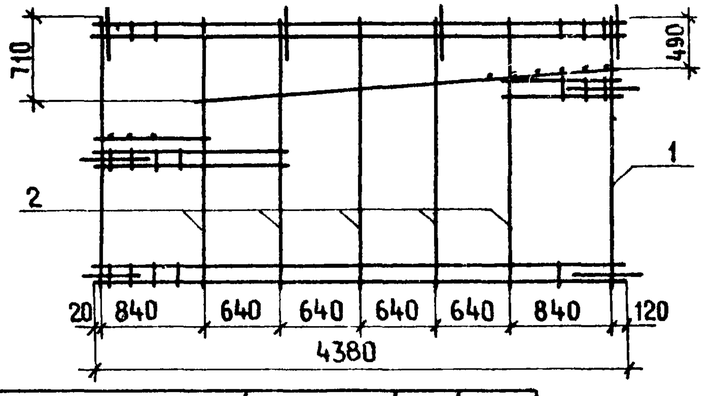

Обозначение	Марка	Рис.	Масса кг
1.138.1-18 040000-03	КП 27	1	37,25
-04	КП 28	2	32,26
-05	КП 29	3	28,42

1-1

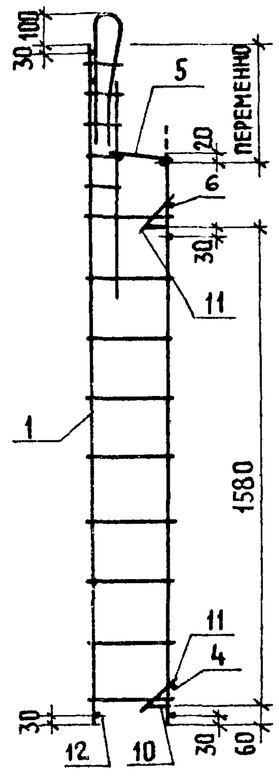

2-2

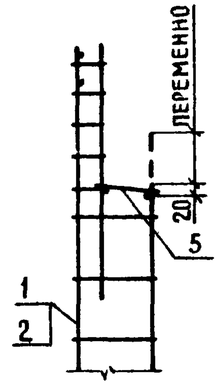

3-3

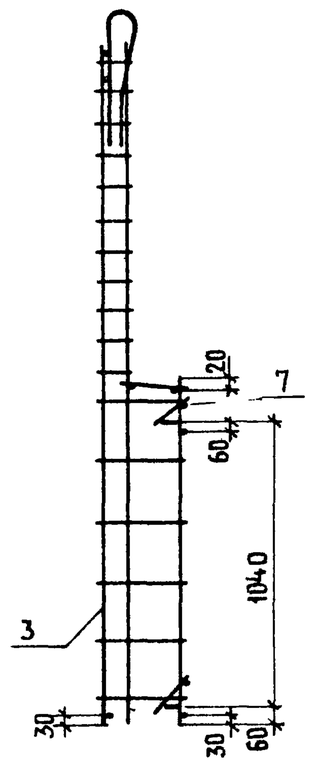

4-4

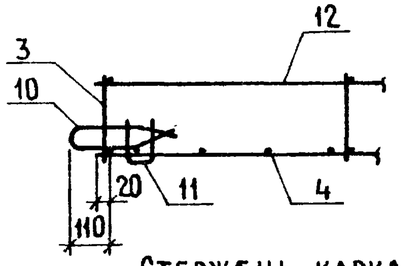

5-5

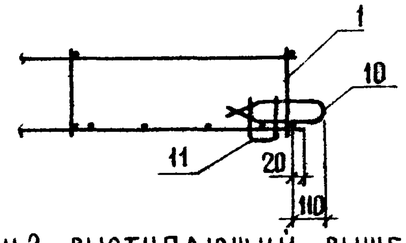

Стержень каркасов поз. 1 и 2, выступающий выше уровня каркаса поз. 5, отрезать при сборке (на сеч. 1-1, 2-2 показано пунктиром).

Нач. отд.	Росинский		
Н. контр	Волкова		
Гл. конст	Пальман		
ГИП	Кривакин		
Ст. инж	Симонова		
Ст. инж.	Самарина		

1.138.1-18 040000-03 СБ

Каркас пространственный КП 27, КП 28, КП 29
Сборочный чертеж

Стадия	Масса	Масштаб
Р	СМ ТАБЛ.	
Лист	Листов 1	

ЦНИИЭП жилища

Инв № подл.	Подпись и дата	Взам инв. №

Формат	Зона	Поз.	Обозначение	Наименование	Кол. на испол 1.138.1-18 05 0000 –										Примечание
					–	01	02								
				Документация											
А3			1.138.1-18 05 0000 СБ	Сборочный чертеж	Х	Х	Х								
А3			1.138.1-18 00 0000 Д11	Узлы арматурные 1,2,3	Х	Х	Х								
				Сборочные единицы											
А3		1	1.138.1-18 00 0100-02	Каркас КР3	4	3	2								
А3		2	1.138.1-18 00 0300-07	КР23	3										
			-09	КР25		3									
			-11	КР27			3								
А3		3	1.138.1-18 00 0700-03	КР60	1										
			-04	КР61		1									
			-06	КР63			1								
А3		4	1.138.1-18 00 1200-03	Петля строповочная ПС4	2	2	2								

Нач. отд.	Росинский	
Н. контр	Волкова	
Гл. кон. отд	Пальман	
ГИП	Кривакин	
Ст. инж	Самарина	
Ст. инж	Симонова	

1.138.1-18 050000

Каркас пространственный КП30, КП31, КП32

Стадия	Лист	Листов
Р	1	2

ЦНИИЭП жилища

Инв. № подл.	Подпись и дата	Взам. инв. №

Формат	Зона	Поз	Обозначение	Наименование	Кол. на испол. 1.138.1-18 05.0000–										Приме-чание
					—	01	02								
				Детали											
А4		5	1.138.1-18 000001	Стержень гнутый АН1	4	4	4								
		6	01	АН2	4	4	4								
				ф6 АIII ГОСТ 5781-82											
Б4		7	1.138.1-18 00 0032	L = 1780	1										0,40 кг
			00 0036	L = 1180		1									0,26 кг
			00 0043	L = 580			1								0,13 кг

Рис.1

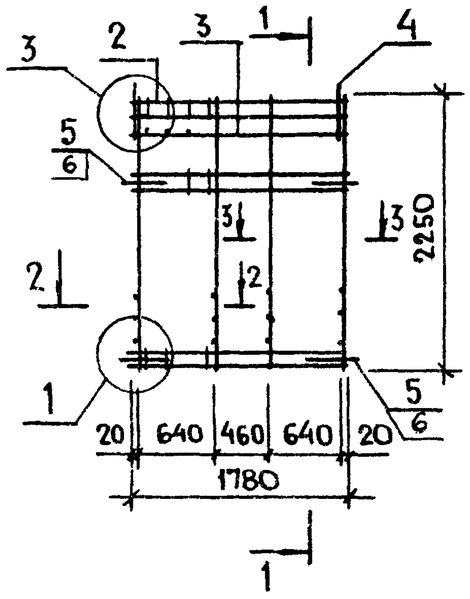

1-1

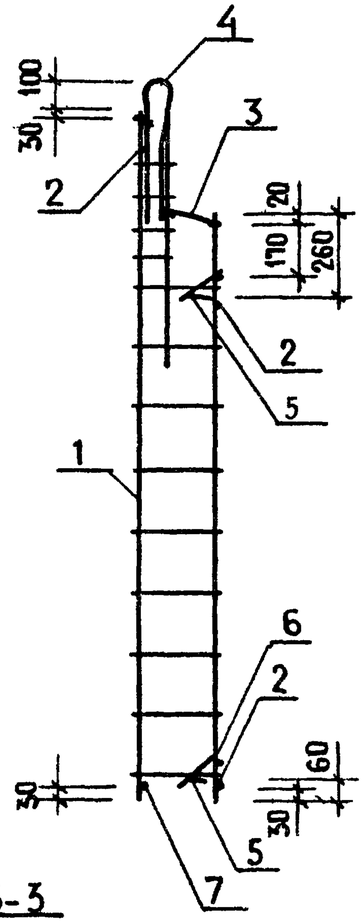

Рис 2
Остальное см. Рис 1.

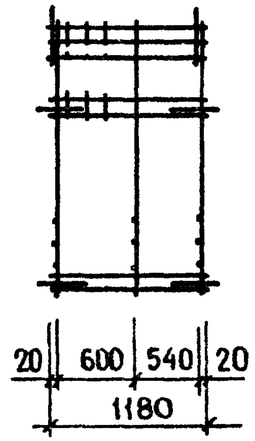

Рис.3
Остальное см. Рис 1

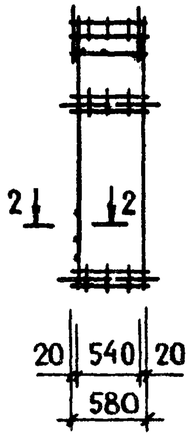

2-2

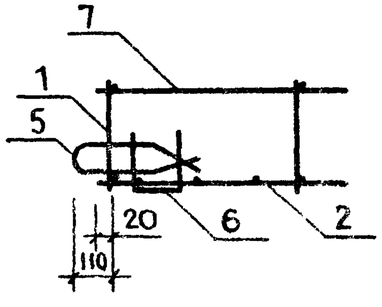

3-3

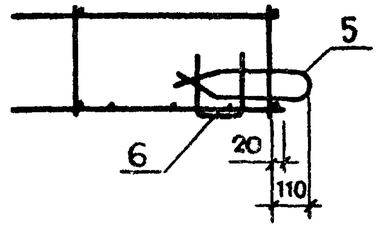

Обозначение	Марка	Рис.	Масса кг
1.138.1-18 05 0000	КП 30	1	15,49
-01	КП 31	2	12,20
-02	КП 32	3	9,00

Нач. отд	Росинский	
Н. контр.	Волкова	
Гл. конст	Пальман	
ГИП	Кривакин	
Ст. инж	Симонова	
Ст. инж	Самарина	

1.138.1-18 05 0000 СБ

Каркас пространственный КП30, КП31, КП32
Сборочный чертеж

Стадия	Масса	Масштаб
Р	См. табл	

Лист 1 Листов 1

ЦНИИЭП жилища

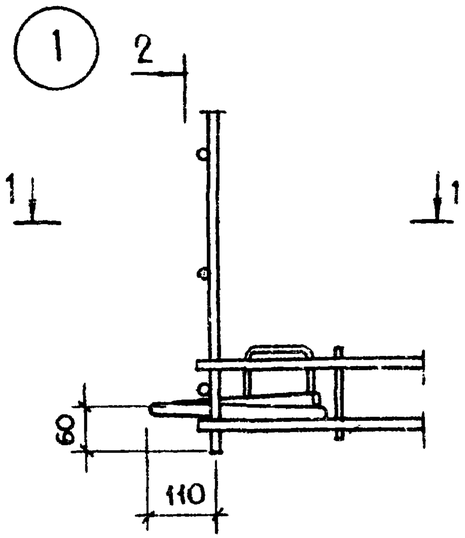

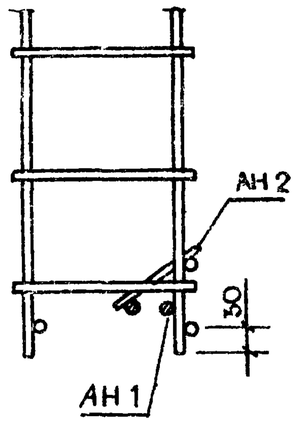

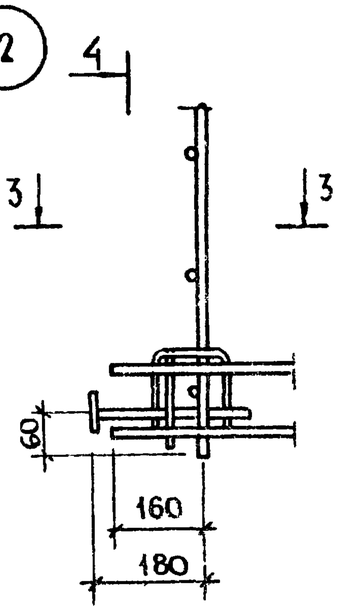

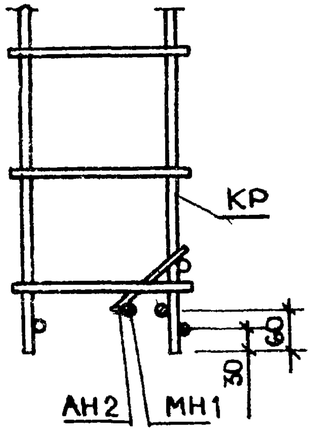

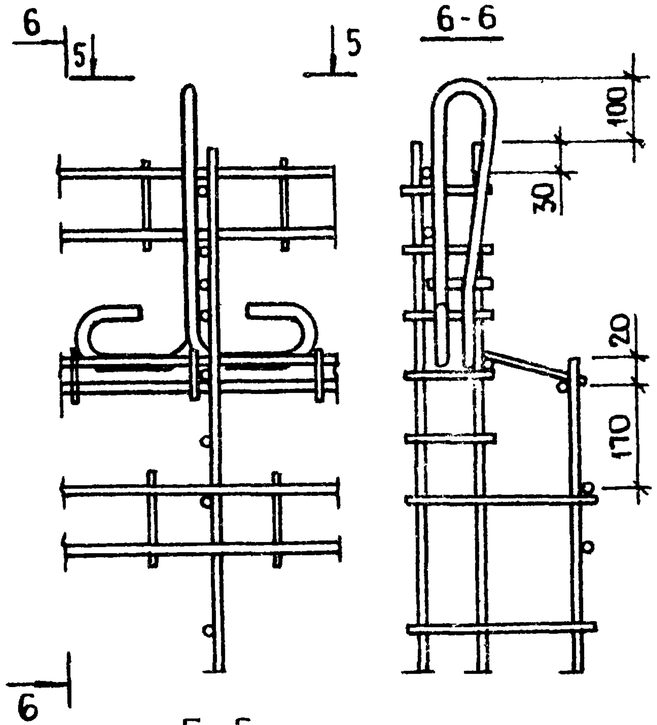

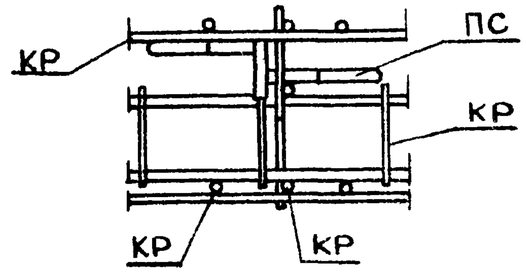

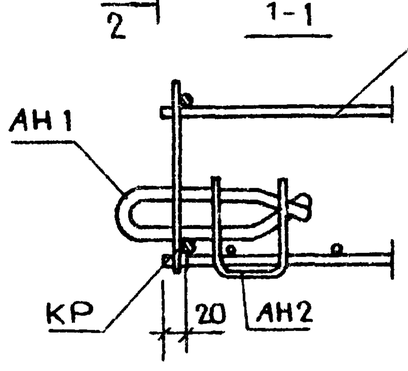

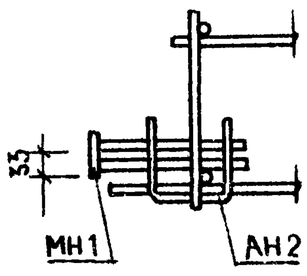

Инв N° подл | Подпись и дата | Взам. инв. N°

Нач. отд	Росинский		
Н. контр	Волкова		
Гл. конст	Пальман		
ГИП	Кривакин		
Ст. инж	Самарина		
Ст. инж	Симонова		

1.138.1-18 000000 Д 11

Узлы арматурные 1, 2, 3

Стадия	Лист	Листов
Р		1

ЦНИИЭП жилища

Рис.1

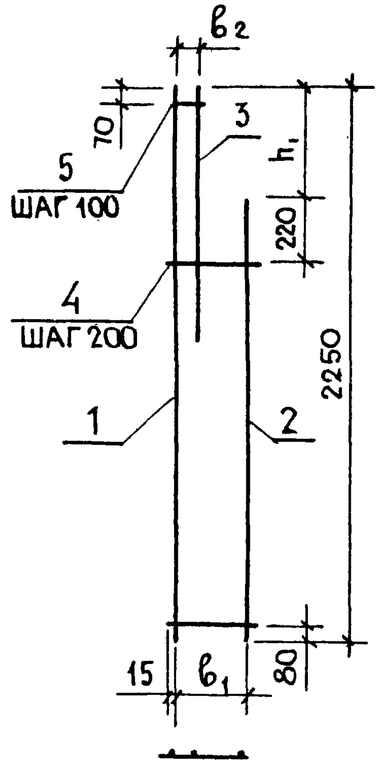

Рис.2

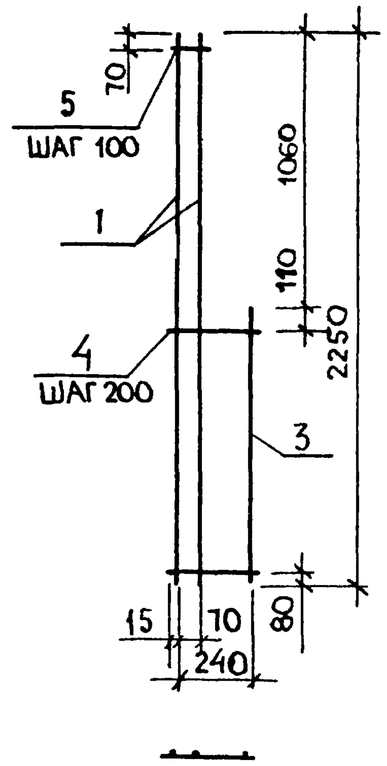

Формат	Зона	Поз.	Обозначение	Наименование	Кол. на исполн. 1.138.1-18 000100-				Примечание
					–	01	02	03	
				Детали					
				Ф6 AIII ГОСТ 5781-82					
Б4		1	1.138.1-18 000028	ℓ=2250	1	1	1	2	0,50 кг
Б4		2	000031	ℓ=1900	1		1		0,42 кг
			000033	ℓ=1700		1			0,38 кг
Б4		3	000035	ℓ=1190		1		1	0,26 кг
			000038	ℓ=1000	1		1		0,22 кг
				Ф5 Вр I ГОСТ 6727-80					
Б4		4	1.138.1-18 000045	ℓ=270	9	8		6	0,04 кг
			000044	ℓ=320			9		0,05 кг
Б4		5	000049	ℓ=110	5	7		11	0,02 кг
			000047	ℓ=160			5		0,02 кг

Обозначение	Марка	Рис.	Размеры, мм			Масса кг
			b_1	b_2	h_1	
1.138.1-18 000100	КР1	1	240	70	350	1,60
-01	КР2		240	70	550	1,60
-02	КР3		290	120	350	1,69
-03	КР4	2	–	–	–	1,79

Нач.отд	Росинский	
Н. контр	Волкова	
Гл. конс	Пальман	
ГИП	Кривакин	
Ст. инж.	Симонова	
Ст. инж.	Самарина	

1.138.1-18 00 0100

Каркас КР1... КР4

Стадия	Масса	Масштаб
Р	см. табл.	
Лист 1	Листов 1	

ЦНИИЭП жилища

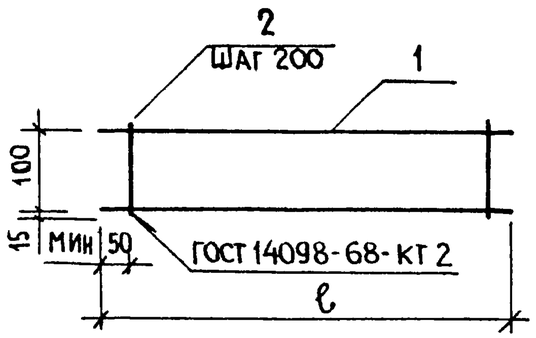

Формат	Зона	Поз.	Обозначение	Наименование	Кол. на исполнение 1.138.1-18 000200-											Примечание
					-	01	02	03	04	05	06	07	08	09	10	
				Детали												
				Ф6 А III ГОСТ 5781-82												
Б4		1	1.138.1-18 000003	ℓ= 6380	2											1,42 кг
			000004	ℓ= 6280		2										1,40 кг
			000005	ℓ= 6240			2									1,39 кг
			000006	ℓ= 6200				2								1,38 кг
			000009	ℓ= 5780					2							1,28 кг
			000010	ℓ= 5680						2						1,26 кг
			000011	ℓ= 5640							2					1,25 кг
			000012	ℓ= 5600								2				1,24 кг
			000013	ℓ= 5580									2			1,24 кг
			000016	ℓ= 4980										2		1,11 кг
			000018	ℓ= 4380											2	0,97 кг
				Ф5 Вр I ГОСТ 6727-80												
Б4		2	1.138.1-18 00004б	ℓ= 130	32	32	32	31	29	29	29	28	28	25	22	0,02 кг

Обозначение	Марка	Размеры, мм ℓ		Масса, кг
1.138.1-18 000200	КР5	6380		3,48
-01	КР6	6280		3,44
-02	КР7	6240		3,42
-03	КР8	6200		3,38
-04	КР9	5780		3,14
-05	КР10	5680		3,10
-06	КР11	5640		3,08
-07	КР12	5600		3,04
-08	КР13	5580		3,04
-09	КР14	4980		2,72
-10	КР15	4380		2,38

Инв. № подл. | Подпись и дата | Взам. инв. №

Нач. отд.	Росинский		
Н. контр.	Волкова		
Гл. констр.	Пальман		
ГИП	Кривакин		
Ст. инж.	Симонова		
Ст. инж.	Самарина		

1.138.1-18 00 0200

Каркас
КР5... КР15

Стадия	Масса	Масштаб
Р	См. табл.	
Лист	Листов 1	

ЦНИИЭП жилища

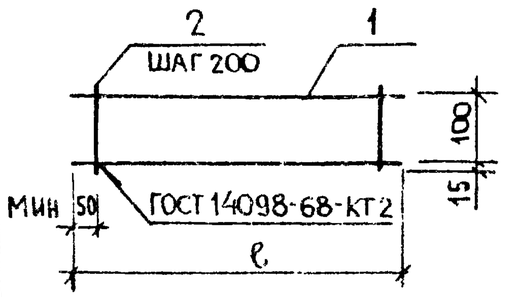

Формат	Зона	Поз.	Обозначение	Наименование	Количество на исполнение 1.138.1 18 000300 -	01	02	03	04	05	06	07	08	09	10	11	Примечание
				Детали													
				ФбАIII ГОСТ 5781-82													
Б4		1	1.138.1-18 000021	ℓ=3380	2												0,75 кг
			000022	ℓ=3240		2											0,72 кг
			000023	ℓ=3200			2										0,71 кг
			000025	ℓ=2780				2									0,62 кг
			000026	ℓ=2640					2								0,59 кг
			000027	ℓ=2600						2							0,58 кг
			000030	ℓ=2000							2						0,44 кг
			000032	ℓ=1780								2					0,40 кг
			000034	ℓ=1520									2				0,34 кг
			000036	ℓ=1180										2			0,26 кг
			000041	ℓ=800											2		0,18 кг
			000043	ℓ=580												2	0,13 кг
				ФбВрI ГОСТ 6727-80													
Б4		2	1.138.1-18 000048	ℓ=130	17	17	16	14	14	13	10	9	8	6	4	3	0,02 кг

Обозначение	Марка	Размеры, мм ℓ		Масса кг
1.138.1-18 00 0300	КР16	3380		1,84
-01	КР17	3240		1,78
-02	КР18	3200		1,74
-03	КР19	2780		1,52
-04	КР20	2640		1,46
-05	КР21	2600		1,42
-06	КР22	2000		1,08
-07	КР23	1780		0,98
-08	КР24	1520		0,84
-09	КР25	1180		0,64
-10	КР26	800		0,44
-11	КР27	580		0,32

Нач.отд	Росинский	
Н. контр	Волкова	
Гл конс	Пальман	
ГИП	Кривакин	
Ст. инж.	Симонова	
Ст. инж.	Самарина	

1.138.1-18 00 0300

Каркас
КР16... КР27

Стадия	Масса	Масштаб
Р	см. табл.	
Лист	Листов 1	

ЦНИИЭП жилища

Рис.1

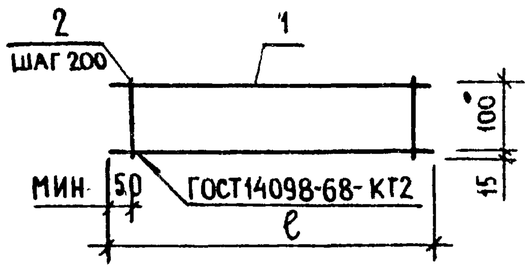

Рис.2

ОСТАЛЬНОЕ- РИС.1

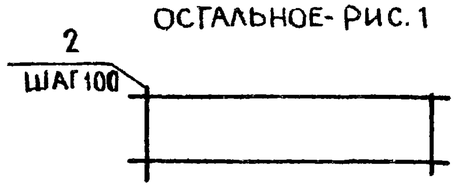

Формат	Зона	Поз.	Обозначение	Наименование	Кол. на исполн. 1.138.1-18 000400-										Примечание
					–	01	02	03	04	05	06	07	08	09	
				Детали											
				Ф6 А III ГОСТ 5781-82											
БЧ		1	1.138.1-18 000007	ℓ=6100	2										1,36 кг
			000008	ℓ=6000		2									1,33 кг
			000014	ℓ= 5500			2								1,22 кг
			000015	ℓ= 5400				2							1,20 кг
			000024	ℓ= 3100					2						0,69 кг
			000029	ℓ= 2500						2					0,56 кг
			000037	ℓ= 1160							2				0,26 кг
			000039	ℓ= 980								2			0,22 кг
			000042	ℓ= 760									2		0,17 кг
			000043	ℓ= 580										2	0,13 кг
				Ф 5 Вр I ГОСТ 6727-80											
БЧ		2	1.138.1- 18 000048	ℓ= 130	31	30	28	27	16	13	12	10	8	6	0,02 кг

Обозначение	Марка	Рис.	Размеры, мм ℓ		Масса, кг
1.138.1-18 000400	КР28	1	6100		3,34
-01	КР29		6000		3,26
-02	КР30		5500		3,00
-03	КР31		5400		2,94
-04	КР32		3100		1,70
-05	КР33		2500		1,38
-06	КР34	2	1160		0,76
-07	КР35		980		0,64
-08	КР36		760		0,50
-09	КР37		580		0,38

Инв.№ подл. | Подпись и дата | Взам. инв.№

Нач. отд	Росинский	
Н. контр	Волкова	
Гл. конструктор	Пальман	
ГИП	Кривакин	
Ст. инж.	Симонова	
Ст. инж	Самарина	

1.138.1-18 000400

КАРКАС
КР28 ... КР37

Стадия	Масса	Масштаб
Р	см. табл.	
Лист 1	Листов 1	

ЦНИИЭП жилища

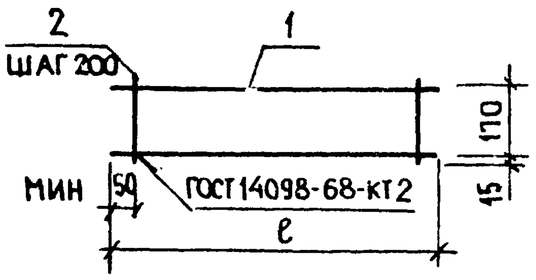

Формат	Зона	Поз.	Обозначение	Наименование	Кол. на исполн. 1.138.1-18 000500-										Примечание
					–	01	02	03	04	05	06	07	08	09	
				Детали											
				ф6 AIII ГОСТ 5781-82											
Б4		1	1.138.1-18 000003	ℓ=6380	2										1,42 кг
			000004	ℓ=6280		2									1,40 кг
			000005	ℓ=6240			2								1,39 кг
			000006	ℓ=6200				2							1,38 кг
			000007	ℓ=6100					2						1,36 кг
			000008	ℓ=6000						2					1,33 кг
			000009	ℓ=5780							2				1,28 кг
			000010	ℓ=5680								2			1,26 кг
			000011	ℓ=5640									2		1,25 кг
			000012	ℓ=5600										2	1,24 кг
				ф5 BpI ГОСТ 6727-80											
Б4		2	1.138.1-18 000046	ℓ=200	32	32	32	31	31	30	29	29	29	28	0,03 кг

Обозначение	Марка	Размеры, мм ℓ		Масса, кг
1.138.1-18 000500	КР38	6380		3,80
-01	КР39	6280		3,76
-02	КР40	6240		3,74
-03	КР41	6200		3,69
-04	КР42	6100		3,63
-05	КР43	6000		3,56
-06	КР44	5780		3,43
-07	КР45	5680		3,39
-08	КР46	5640		3,37
-09	КР47	5600		3,32

Нач. отд	Росинский	
Н. контр.	Волкова	
Гл. конст	Пальман	
ГИП	Кривакин	
Ст. инж.	Симонова	
Ст. инж.	Самарина	

1.138.1-18 000500

Каркас КР38 ... КР47

Стадия	Масса	Масштаб
Р	См. табл.	

Лист 1 Листов 1

ЦНИИЭП жилища

Рис. 1

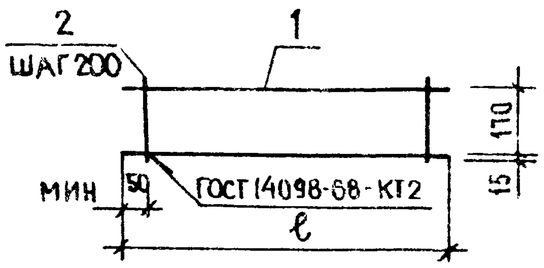

Формат	Зона	Поз.	Обозначение	Наименование	Кол. на исполн. 1.138.1-18 000600-										Примечание
					–	01	02	03	04	05	06	07	08		
				Детали											
				Ф6 А III ГОСТ 5781-82											
Б4		1	1.138.1-18 000014	ℓ= 5500	2										1,22 кг
			000015	ℓ= 5400		2									1,20 кг
			000017	ℓ= 4750			2								1,05 кг
			000019	ℓ= 4150				2							0,92 кг
			000020	ℓ= 3550					2						0,79 кг
			000021	ℓ= 3380						2					0,75 кг
			000023	ℓ= 3200							2				0,71 кг
			000024	ℓ= 3100								2			0,69 кг
			000025	ℓ= 2180									2		0,62 кг
				Ф5 Вр I ГОСТ 6727-80											
Б4		2	1.138.1-18 000046	ℓ= 200	28	27	24	21	18	17	16	16	14		0,03 кг.

Обозначение	Марка	Размеры, мм ℓ		Масса, кг
1.138.1-18 000600	КР 48	5500		3,28
-01	КР 49	5400		3,21
-02	КР 50	5150		2,82
-03	КР 51	4150		2,47
-04	КР 52	3550		2,12
-05	КР 51	3380		2,91
-06	КР 54	3200		1,90
-07	КР 55	3100		1,86
-08	КР 56	2180		1,66

Взам. инв. №
Подпись и дата
Инв. № подл.

Нач. отд.	Юсинский		
Н. контр.	Волкова		
Гл. констр.	Пальман		
ГИП	Кривакин		
Ст. инж.	Симонова		
Ст. инж.	Самарина		

1.138.1-18 00 0600

Каркас
КР 48 ... КР 56

Стадия	Масса	Масштаб
Р	См. табл.	
Лист	Листов 1	

ЦНИИЭП жилища

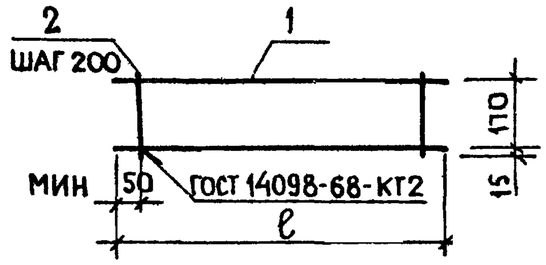

ФОРМАТ	ЗОНА	ПОЗ.	ОБОЗНАЧЕНИЕ	НАИМЕНОВАНИЕ	Кол. на испол. 1.138.1-18 000700								Приме-чание
					–	01	02	03	04	05	06		
				Детали									
				ф6 AIII ГОСТ 5781-82									
Б4		1	1.138.1-18 000027	ℓ=2600	2								0,58 кг
			000029	ℓ=2500		2							0,55 кг
			000030	ℓ=2000			2						0,44 кг
			000032	ℓ=1780				2					0,40 кг
			000036	ℓ=1180					2				0,26 кг
			000040	ℓ= 880						2			0,20 кг
			000043	ℓ= 580							2		0,13 кг
				ф5 BpI ГОСТ 6727-80									
Б4		2	1.138.1-18 000046	ℓ=200	13	13	10	9	6	5	3		0,03 кг

Обозначение	Марка	Размеры, мм ℓ		Масса, кг
1.138.1-18 00 0700	КР 57	2600		1,55
-01	КР 58	2500		1,49
-02	КР 59	2000		1,18
-03	КР 60	1780		1,07
-04	КР 61	1180		0,70
-05	КР 62	830		0,55
-06	КР 63	580		0,35

Нач. отд.	Росинский	
Н. контр.	Волкова	
Гл. конст.	Пальман	
ГИП	Кривакин	
Ст. инж	Симонова	
Ст. инж.	Самарина	

1.138.1-18 000700

Каркас КР57... КР63

Стадия	Масса	Масштаб
Р	См. табл	

Лист | Листов 1

ЦНИИЭП жилища

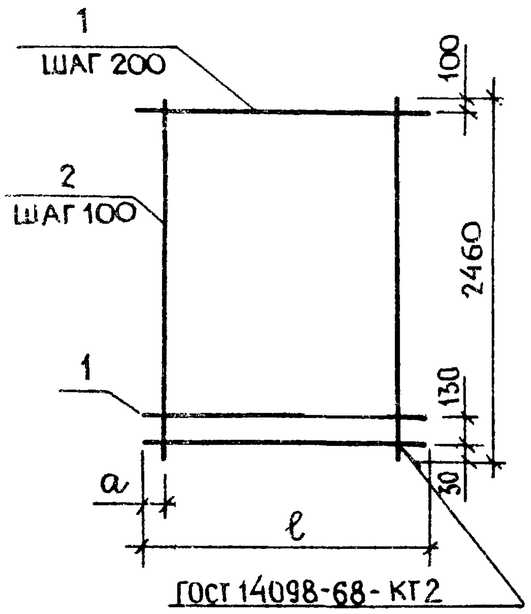

Формат	Зона	Поз.	Обозначение	Наименование	Кол. на исполн. 1.138.1-18 000800–											Примечание
					–	01	02	03	04	05	06	07	08	09	10	
				Детали												
				ф4 Вр I ГОСТ 6727-80												
Б4		1	1.138.1-18 000052	ℓ=3510	13											0,32 кг
			000053	ℓ=3260		13										0,30 кг
			000054	ℓ=2910			13									0,27 кг
			000055	ℓ=2870				13								0,26 кг
			000056	ℓ=2660					13							0,25 кг
			000059	ℓ=2310						13						0,21 кг
			000060	ℓ=2270							13					0,21 кг
			000061	ℓ=2100								13				0,19 кг
			000062	ℓ=1670									13			0,15 кг
			000063	ℓ=1500										13		0,14 кг
			000064	ℓ= 900											13	0,08 кг
Б4		2	1.138.1-18 000057	ℓ=2460	35	33	29	28	27	23	22	21	16	15	9	0,23 кг

Обозначение	Марка	Размеры, мм		Масса, кг
		ℓ	a	
1.138.1-18 000800	С1	3510	55	12,12
-01	С2	3260	30	11,37
-02	С3	2910	55	10,04
-03	С4	2870	140	9,76
-04	С5	2660	30	9,29
-05	С6	2310	55	7,96
-06	С7	2270	140	7,70
-07	С8	2100	50	7,26
-08	С9	1670	140	5,62
-09	С10	1500	50	5,18
-10	С11	900	50	3,12

Взам. инв №
Подпись и дата
Инв № подл.

Нач. отд.	Росинский		
Н. контр	Вдакова		
Гл. констр	Пальман		
ГИП	Кривакин		
Ст. инж.	Симонова		
Ст. инж.	Самарина		

1.138.1-18 000800

Сетка
С1 ... С11

Стадия	Масса	Масштаб
Р	см. табл.	
Лист	Листов 1	

ЦНИИЭП жилища

Рис.1

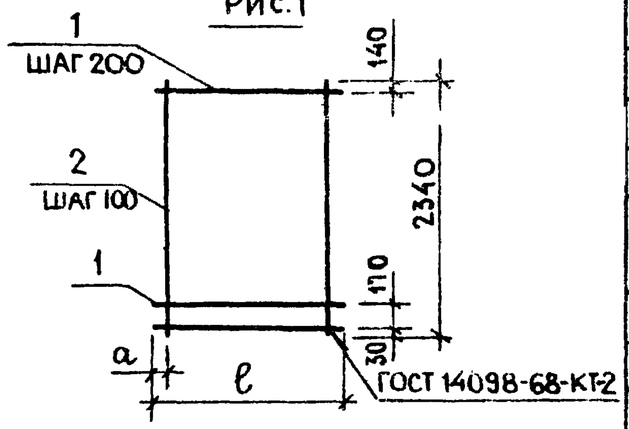

Рис.2

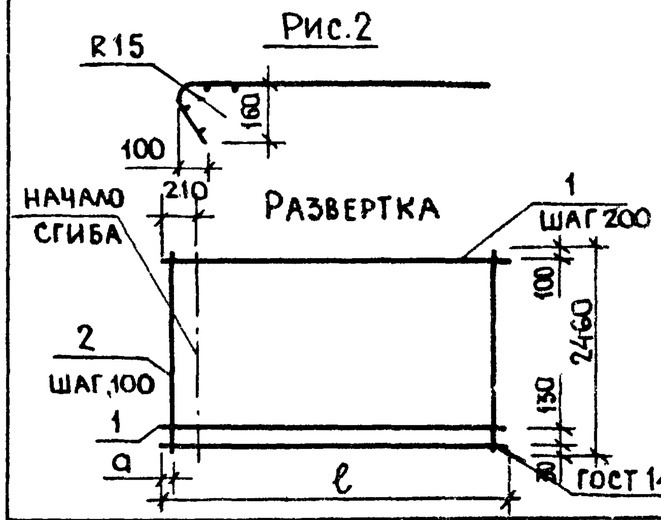

Формат	Зона	Поз.	Обозначение	Наименование	Кол. на исполнение 1.138.1-18 000900–										Примечание
					–	01	02	03	04	05	06	07	08	09	
				Детали											
				Ф4 ВрI ГОСТ 6727-80											
Б4		1	1.138.1-18 000052	ℓ=3510	12										0,32 кг
			000053	ℓ=3260		12									0,30 кг
			000054	ℓ=2910			12								0,27 кг
			000056	ℓ=2660				12							0,25 кг
			000061	ℓ=2100					12						0,19 кг
			000063	ℓ=1500						12					0,14 кг
			000064	ℓ= 900							12				0,08 кг
			000065	ℓ= 360								12			0,03 кг
			000050	ℓ= 4160									13		0,38 кг
			000051	ℓ= 3560										13	0,33 кг
Б4		2	000058	ℓ= 2340	35	33	29	27	21	15	9	4			0,22 кг
			000057	ℓ=2460									42	36	0,23 кг

Обозначение	Марка	Рис.	Размеры, мм ℓ	Размеры, мм a	Масса, кг
1.138.1-18 000900	С12	1	3510	55	11,41
-01	С13		3260	30	10,70
-02	С14		2910	55	9,46
-03	С15		2660	30	8,76
-04	С16		2100	50	6,85
-05	С17		1500	50	4,89
-06	С18		900	50	2,93
-07	С19		360	30	1,26
-08	С20	2	4160	30	14,48
-09	С21		3560	30	12,39

Нач.отд.	Росинский	
Н.контр	Волкова	
Гл.констр	Пальман	
ГИП	Кривакин	
Ст.инж.	Симонова	

1.138.1-18 000900

Сетка С12... С21

Стадия	Масса	Масштаб
Р	см. табл.	
Лист	Листов	

ЦНИИЭП жилища

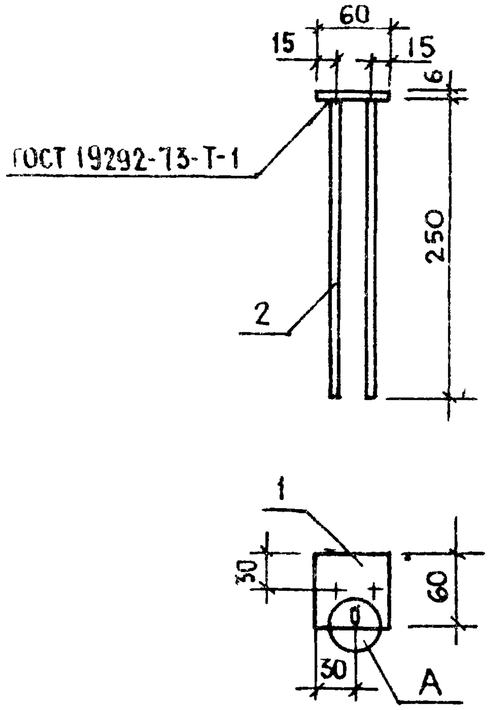

Деталь А

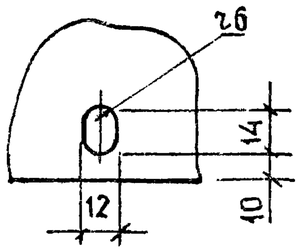

Формат	Зона	Поз.	Обозначение	Материал	Кол.	Примеч.
				Детали		
А4		1	1.138.1-18 001001	Полоса Б-26×60 ГОСТ 103-76 / Ст3кп2 ГОСТ 535-79* ℓ=60	1	0,17 кг
А4		2	001002	ф8 AIII ГОСТ 5781-82 ℓ=250	2	0,10 кг

Нач. отд.	Росинский	
Н. контр.	Волкова	
Гл. констр.	Пальман	
ГИП	Кривакин	
Ст. инж.	Симонова	
Ст. инж.	Самарина	

1.138.1-18 001 000

Изделие закладное МН1

Стадия	Масса	Масштаб
Р.	0,37	1:50
Лист	Листов 1	

ЦНИИЭП жилища

Формат А4

Взамен инв. N | Подпись и дата | Инв. N подл.

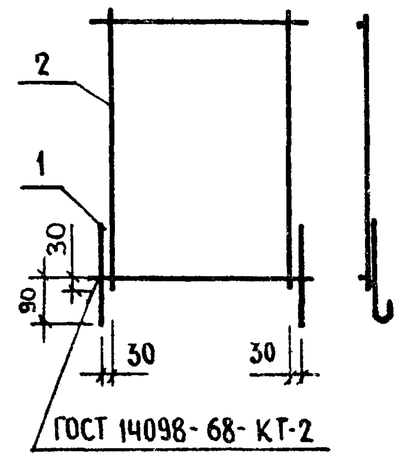

Обозначение	Марка	Масса, кг
1.138.1-18 001100	СП1	7,20
-01	СП2	5,24
-02	СП3	3,28

Формат	Зона	Поз.	Обозначение	Наименование	Кол.	Примеч.
				Детали		
А4		1	1.138.1-18 000001-02	Стержень гнутый АН3	2	0,34 кг
				Переменные данные для исполнений:		
				1.138.1-18 001100		СП1
				Сборочные единицы		
А3		2	1.138.1-18 000900-04	Сетка С16	1	6,85 кг
				1.138.1-18 001100-01		СП2
				Сборочные единицы		
А3		2	1.138.1-18 000900-05	Сетка С17	1	4,89 кг
				1.138.1-18 001100-02		СП3
				Сборочные единицы		
А3		2	1.138.1-18 000900-06	Сетка С18	1	2,93 кг

Нач. отд.	Росинский	
Н. контр.	Волкова	
Гл. конст.	Пальман	
ГИП	Кривакин	
Ст. инж	Симонова	
Ст. инж	Самарина	

1.138.1-18 001100

Сетка СП1, СП2, СП3

Стадия	Масса	Масштаб
Р.	см. табл.	
Лист	Листов 1	

ЦНИИЭП жилища

Взамен инв. N | Подпись и дата | Инв. N подл.

Формат А4

Рис. 1

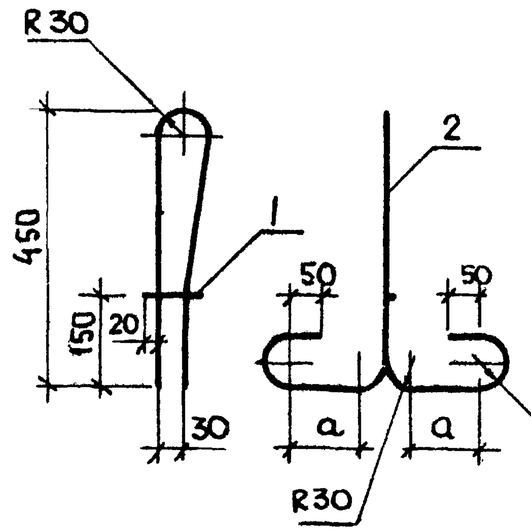

Рис. 2

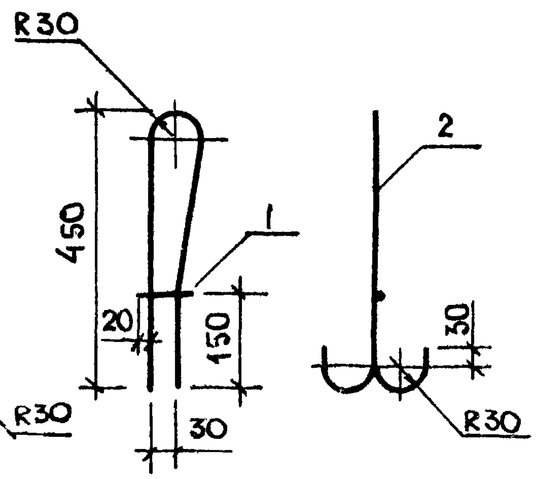

Формат	Зона	Поз.	Обозначение	Наименование	Кол.	Примеч.
				Детали		
БЧ		1	1.138.1-18 001201	ф8 AI ГОСТ 5781-82, ℓ-110	1	0,04 кг
				Переменные данные для исполнений:		
				1.138.1-18 001200		ПС1
				Детали		
БЧ		2	1.138.1-18 001202	ф16 AcII ГОСТ 5781-82, ℓ=1580	1	2,49 кг
				1.138.1-18 001200-01		ПС2
				Детали		
БЧ		2	1.138.1-18 001203	ф14 AcII ГОСТ 5781-82, ℓ=1500	1	1,81 кг
				1.138.1-18 001200-02		ПС3
				Детали		
БЧ		2	1.138.1-18 001204	ф12 AcII ГОСТ 5781-82, ℓ=1140	1	1,01 кг.
				1.138.1-18 001200-03		ПС4
				Детали		
БЧ		2	1.138.1-18 001205	ф10 AcII ГОСТ 5781-82, ℓ=1140	1	0,70 кг

Обозначение	Марка	Рис.	a, мм	Масса, кг
1.138.1-18 001200	ПС1	1	140	2,53
-01	ПС2		100	1,85
-02	ПС3	2	—	1,05
-03	ПС4		—	0,74

Нач. отд.	Росинский	
Н. контр.	Волкова	
Гл. констр.	Пальман	
ГИП	Кривакин	
Ст. инж.	Симонова	
Ст. инж.	Самарина	

1.138.1-18 001200

Петля строповочная ПС1... ПС4

Стадия	Масса	Масштаб
Р	см. табл.	
Лист 1	Листов 1	

ЦНИИЭП жилища

Рис. 1

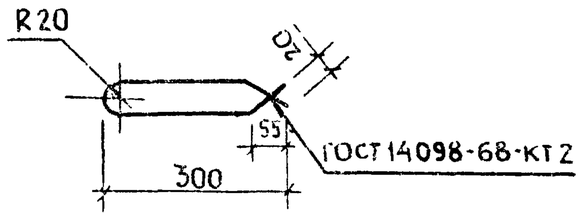

Рис. 2

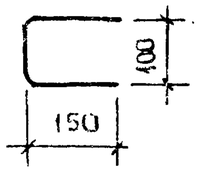

Рис. 3

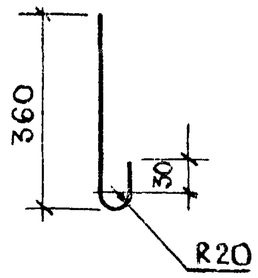

Обозначение	Марка	Рис.	Материал	Длина, мм	Масса, кг
1.138.1-18 000001	АН1	1	Ф12АI ГОСТ 5781-82	650	0,58
-01	АН2	2	Ф4ВрI ГОСТ 6727-80	400	0,04
-02	АН3	3	Ф8АI ГОСТ 5781-82	440	0,18

Взамен инв. № | Подпись и дата | Инв. № подл.

1.138.1-18 000001

Нач. отд.	Росинский		
Н. контр.	Волкова		
Гл. констр.	Пальман		
ГИП	Кривакин		
Ст. инж.	Симонова		
Ст. инж.	Самарина		

Стержень гнутый АН1, АН2, АН3

Стадия	Масса	Масштаб
Р	см. табл.	–
Лист	Листов 1	

ЦНИИЭП жилища

Формат А4

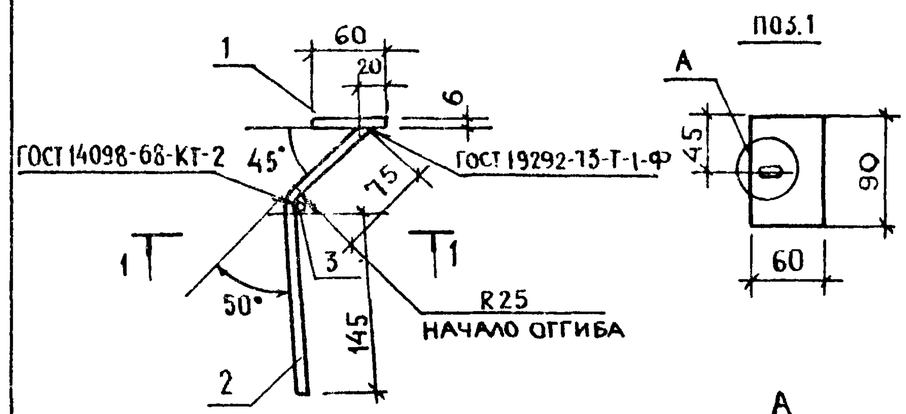

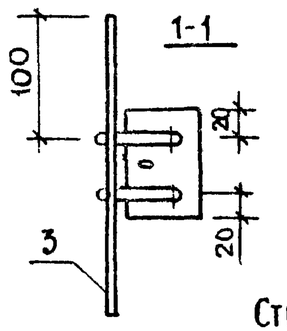

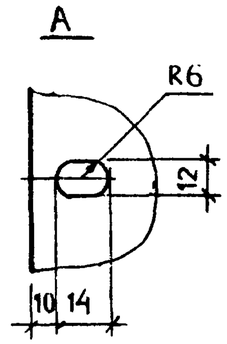

Стержни П03.2 оггибать после сварки с пластиной (П03.1)

Формат	Зона	Поз.	Обозначение	Наименование	Кол.	Примеч.
				Детали		
		1	1.138.1-18 001301	Полоса $\frac{6\text{-}2\ 6\times60\ \text{ГОСТ}\ 103\text{-}76}{\text{Вст3кп2 ГОСТ}\ 535\text{-}79^{*}}$ ℓ=90	1	0,25 кг
		2	1.138.1-18 001302	Ф8АIII ГОСТ 5781-82, ℓ=250	2	0,10 кг
		3	001303	Ф8АI ГОСТ 5781-82, ℓ=250	1	0,10 кг

Взамен инв. № | Подпись и дата | Инв. № подл.

1.138.1-18 001300

Нач. отд.	Росинский		
Н. контр.	Волкова		
Гл. констр.	Пальман		
ГИП	Кривакин		
Ст. инж.	Симонова		
Ст. инж.	Самарина		

Изделие закладное МН2

Стадия	Масса	Масштаб
Р	0,55	
Лист	Листов 1	

ЦНИИЭП жилища

Марка элемента	Изделия арматурные														Всего	Изделия закладные							Общий расход, кг
	Арматура класса															Арматура класса				Прокат марки			
	А-I				Ас-II					А III		ВР-I				А-I		А-III		Вст3 кп2			
	ГОСТ 5781-82											Гост 6727-80				Гост 5781-82				Гост 103-76			
		ф8	ф12	Итого	ф10	ф12	ф14	ф16	Итого	ф6	Итого	ф4	ф5	Итого		ф8	Итого	ф8	Итого	-6×60	Итого		
3НЧ30.25.30-150Т-1.1		0,08	2,32	2,40		2,02			2,02	10,79	10,79	10,20	3,53	13,73	28,94	0,20	0,20	0,40	0,40	0,50	0,50	1,10	30,04
3НЧ36.25.30-150Т-1.1		0,08	2,32	2,40		2,02			2,02	11,90	11,90	12,28	3,82	16,10	32,42	0,40	0,40	0,80	0,80	1,00	1,00	2,20	34,62
3НЧ60.25.30-150Т-1.1		0,16	2,32	2,48			7,24		7,24	21,30	21,30	21,50	6,68	28,18	59,20	0,40	0,40	0,80	0,80	1,00	1,00	2,20	61,40
3НЧ66.25.30-150Т-1.1		0,16	2,32	2,48			7,24		7,24	22,64	22,64	23,58	7,17	30,75	63,11	0,90	0,90	1,80	1,80	2,25	2,25	4,95	68,06
3НЧ30.24.30-150Т-1.1		0,08	2,32	2,40		2,02			2,02	10,79	10,79	9,62	3,53	13,15	28,36	0,20	0,20	0,40	0,40	0,50	0,50	1,10	29,46
3НЧ36.24.30-150Т-1.1		0,08	2,32	2,40		2,02			2,02	11,90	11,90	11,57	3,82	15,39	31,71	0,40	0,40	0,80	0,80	1,00	1,00	2,20	33,91
3НЧ60.24.30-150Т-1.1		0,16	2,32	2,48			7,24		7,24	21,30	21,30	20,34	6,68	27,02	58,04	0,40	0,40	0,80	0,80	1,00	1,00	2,20	60,24
3НЧ66.24.30-150Т-1.1		0,16	2,32	2,48			7,24		7,24	22,64	22,64	22,29	7,17	29,46	61,82	0,90	0,90	1,80	1,80	2,25	2,25	4,95	66,77
3НЧ60.25.30-150Т-1.1-2		0,16	2,32	2,48			7,24		7,24	21,30	21,30	20,92	6,68	27,60	58,62	0,40	0,40	0,80	0,80	1,00	1,00	2,20	60,82
3НЧ66.25.30-150Т-1.1-3		0,16	2,32	2,48			7,24		7,24	22,64	22,64	22,87	7,17	30,04	62,40	0,90	0,90	1,80	1,80	2,25	2,25	4,95	67,35
3НЧ66.25.30-150Т-1.1-2		0,16	2,32	2,48			7,24		7,24	22,64	22,64	23,00	7,17	30,17	62,53	0,90	0,90	1,80	1,80	2,25	2,25	4,95	67,48
3НЧ60.25.30-150Т-1.1-2Н		0,16	2,32	2,48			7,24		7,24	21,30	21,30	20,92	6,68	27,60	58,62	0,40	0,40	0,80	0,80	1,00	1,00	2,20	60,82
3НЧ66.25.30-150Т-1.1-3Н		0,16	2,32	2,48			7,24		7,24	22,64	22,64	22,87	7,17	30,04	62,40	0,90	0,90	1,80	1,80	2,25	2,25	4,95	67,35
3НЧ66.25.30-150Т-1.1-2Н		0,16	2,32	2,48			7,24		7,24	22,64	22,64	23,00	7,17	30,17	62,53	0,90	0,90	1,80	1,80	2,25	2,25	4,95	67,48
3НЧ34.25.30-150Т-2.1		0,08	2,32	2,40		2,02			2,02	11,13	11,13	12,55	3,64	16,19	31,74	0,20	0,20	0,40	0,40	0,50	0,50	1,10	32,84
3НЧ40.25.30-150Т-2.1		0,08	2,32	2,40			3,62		3,62	12,22	12,22	14,64	3,93	18,57	36,81	0,40	0,40	0,80	0,80	1,00	1,00	2,20	39,01
3НЧ64.25.30-150Т-2.1		0,16	2,32	2,48			7,24		7,24	21,66	21,66	23,85	6,85	30,70	62,08	0,40	0,40	0,80	0,80	1,00	1,00	2,20	64,48
3НЧ34.25.30-150Т-1.2		0,08	2,32	2,40		2,02			2,02	11,13	11,13	12,55	3,64	16,19	31,74	0,20	0,20	0,40	0,40	0,50	0,50	1,10	32,84
3НЧ40.25.30-150Т-1.2		0,08	2,32	2,40			3,62		3,62	12,22	12,22	14,64	3,93	18,57	36,81	0,40	0,40	0,80	0,80	1,00	1,00	2,20	39,01
3НЧ64 25.30-150Т-1.2		0,16	2,32	2,48			7,24		7,24	21,66	21,66	23,85	6,85	30,70	62,08	0,40	0,40	0,80	0,80	1,00	1,00	2,20	64,48
3НЧ29.25.30-150Т-3.1		0,08	1,16	1,24		2,02			2,02	10,68	10,68	9,45	3,55	13,00	26,94	0,20	0,20	0,80	0,80	0,84	0,84	1,84	28,78
3НЧ35.25.30-150Т-3.1		0,08	1,16	1,24		2,02			2,02	11,90	11,90	11,53	3,88	15,41	30,57	0,40	0,40	1,20	1,20	1,34	1,34	2,94	33,51
3НЧ59.25.30-150Т-3 1		0,16	1,16	1,32		4,04			4,04	21,30	21,30	20,75	6,86	27,61	54,27	0,40	0,40	1,20	1,20	1,34	1,34	2,94	57,21

Нач отд	Росинский		
Н. контр	Волкова		
Гл конст	Пальмин		
Гип	Кривакин		
Ст инж	Симонова		
Ст. инж	Самарина		

1.1381-18 000000РС

Ведомость расхода стали

Стадия	Лист	Листов
Р	1	3

ЦНИИЭП жилища

Марка элемента	Изделия арматурные														Всего	Изделия закладные						Всего	Общий расход кг
	Арматура класса															Арматура класса				Прокат марки			
	А-I				Ас-II				Аш		Вр-I					А-I		А-III		Вст3 кп2			
	Гост 5781-82										Гост 6727-80					Гост 5781-82				Гост 103-76			
		ф8	ф12	Итого	ф10	ф12	ф14	ф16	Итого	ф6	Итого	ф4	ф5	Итого		ф8	Итого	ф8	Итого	-6х60	Итого		
3НЧ65.25.30-150Т-3.1		0,16	1,16	1,32			7,24		7,24	22,61	22,61	22,83	7,23	30,06	61,23	0,90	0,90	2,20	2,20	2,59	2,59	5,69	66,92
3НЧ59.25.30-150Т-3.1-2		0,16	1,16	1,32		4,04			4,04	21,30	21,30	20,17	6,86	27,03	53,69	0,40	0,40	1,20	1,20	1,34	1,34	2,94	56,63
3НЧ65.25.30-150Т-3.1-3		0,16	1,16	1,32			7,24		7,24	22,61	22,61	22,12	7,23	29,35	60,52	0,90	0,90	2,20	2,20	2,59	2,59	5,69	66,21
3НЧ65.25.30-150Т-3.1-2		0,16	1,16	1,32			7,24		7,24	22,61	22,61	22,25	7,23	29,48	60,65	0,90	0,90	2,20	2,20	2,59	2,59	5,69	66,34
3НЧ59.25.30-150Т-3.1-2Н		0,16	1,16	1,32		4,04			4,04	21,30	21,30	20,22	6,86	27,08	53,74	0,40	0,40	1,20	1,20	1,34	1,34	2,94	56,68
3НЧ65.25.30-150Т-3.1-3Н		0,16	1,16	1,32			7,24		7,24	22,61	22,61	22,19	7,23	29,42	60,59	0,90	0,90	2,20	2,20	2,59	2,59	5,69	66,28
3НЧ65.25.30-150Т-3.1-2Н		0,16	1,16	1,32			7,24		7,24	22,61	22,61	22,30	7,23	29,53	60,70	0,90	0,90	2,20	2,20	2,59	2,59	5,69	66,36
3НЧ29.24.30-150Т-3.1		0,08	1,16	1,24		2,02			2,02	10,68	10,68	8,92	3,55	12,47	26,41	0,20	0,20	0,80	0,80	0,84	0,84	1,84	28,25
3НЧ35.24.30-150Т-3.1		0,08	1,16	1,24		2,02			2,02	11,90	11,90	10,86	3,88	14,74	29,90	0,40	0,40	1,20	1,20	1,34	1,34	2,94	32,84
3НЧ59.24.30-150Т-3.1		0,16	1,16	1,32		4,04			4,04	21,30	21,30	19,64	6,86	26,50	53,16	0,40	0,40	1,20	1,20	1,34	1,34	2,94	56,10
3НЧ65.24.30-150Т-3.1		0,16	1,16	1,32			7,24		7,24	22,61	22,61	21,58	7,23	28,81	59,98	0,90	0,90	2,20	2,20	2,59	2,59	5,69	65,67
3НЧ29.25.30-150Т-1.3		0,08	1,16	1,24		2,02			2,02	10,68	10,68	9,45	3,55	13,00	26,94	0,20	0,20	0,80	0,80	0,84	0,84	1,84	28,78
3НЧ35.25.30-150Т-1.3		0,08	1,16	1,24		2,02			2,02	11,90	11,90	11,53	3,88	15,41	30,57	0,40	0,40	1,20	1,20	1,34	1,34	2,94	33,51
3НЧ59.25.30-150Т-1.3		0,16	1,16	1,32		4,04			4,04	21,30	21,30	20,75	6,86	27,61	54,27	0,40	0,40	1,20	1,20	1,34	1,34	2,94	57,21
3НЧ65.25.30-150Т-1.3		0,16	1,16	1,32			7,24		7,24	22,61	22,61	22,83	7,23	30,06	61,23	0,90	0,90	2,20	2,20	2,59	2,59	5,69	66,92
3НЧ59.25.30-150Т-1.3-2Н		0,16	1,16	1,32		4,04			4,04	21,30	21,30	20,17	6,86	27,03	53,69	0,40	0,40	1,20	1,20	1,34	1,34	2,94	56,63
3НЧ65.25.30-150Т-1.3-3Н		0,16	1,16	1,32			7,24		7,24	22,61	22,61	22,12	7,23	29,35	60,52	0,90	0,90	2,20	2,20	2,59	2,59	5,69	66,21
3НЧ65.25.30-150Т-1.3-2Н		0,16	1,16	1,32			7,24		7,24	22,61	22,61	22,25	7,23	29,48	60,65	0,90	0,90	2,20	2,20	2,59	2,59	5,69	66,34
3НЧ59.25.30-150Т-1.3-2		0,16	1,16	1,32		4,04			4,04	21,30	21,30	20,22	6,86	27,08	53,74	0,40	0,40	1,20	1,20	1,34	1,34	2,94	56,68
3НЧ65.25.30-150Т-1.3-3		0,16	1,16	1,32			7,24		7,24	22,61	22,61	22,19	7,23	29,42	60,59	0,90	0,90	2,20	2,20	2,59	2,59	5,69	66,28
3НЧ65.25.30-150Т-1.3-2		0,16	1,16	1,32			7,24		7,24	22,61	22,61	22,30	7,23	29,53	60,70	0,90	0,90	2,20	2,20	2,59	2,59	5,69	66,36
3НЧ29.24.30-150Т-1.3		0,08	1,16	1,24		2,02			2,02	10,68	10,68	8,92	3,55	12,47	26,41	0,20	0,20	0,80	0,80	0,84	0,84	1,84	28,25
3НЧ35.24.30-150Т-1.3		0,08	1,16	1,24		2,02			2,02	11,90	11,90	10,86	3,88	14,74	29,90	0,40	0,40	1,20	1,20	1,34	1,34	2,94	32,84
3НЧ59.24.30-150Т-1.3		0,16	1,16	1,32		4,04			4,04	21,30	21,30	19,64	6,86	26,50	53,16	0,40	0,40	1,20	1,20	1,34	1,34	2,94	56,10
3НЧ65.24.30-150Т-1.3		0,16	1,16	1,32			7,24		7,24	22,61	22,61	21,58	7,23	28,81	59,98	0,90	0,90	2,20	2,20	2,59	2,59	5,69	65,67
3НЧ58.25.30-150Т-3.3		0,16		0,16		4,04			4,04	21,30	21,30	20,00	6,85	26,85	52,35	0,40	0,40	1,60	1,60	1,68	1,68	3,68	56,03
3НЧ64.25.30-150Т-3.3		0,16		0,16			7,24		7,24	22,59	22,59	22,08	7,22	29,30	59,29	0,90	0,90	2,60	2,60	2,93	2,93	6,43	65,72

Взам. инв. №

Подпись и дата

Инв. № подл.

Марка элемента	Изделия арматурные														Всего	Изделия закладные							Общий расход, кг
	Арматура класса															Арматура класса				Прокат марки			
	А-I				Ас-II					А-III		Вр-I				А-I		А-III		Вст3 кп2		Всего	
	Гост 5781-82											Гост 6727-80				Гост 5781-82				Гост 103-76			
		ф8	ф12	Итого	ф10	ф12	ф14	ф16	Итого	ф6	Итого	ф4	ф5	Итого		ф8	Итого	ф8	Итого	-6х60	Итого		
3Н458.25.30-150Т-3.3-2		0,16		0,16		4,04			4,04	21,30	21,30	19,47	6,85	26,32	51,82	0,40	0,40	1,60	1,60	1,68	1,68	3,68	55,50
3Н464.25.30-150Т-3.3-3		0,16		0,16			7,24		7,24	22,59	22,59	21,41	7,22	28,63	58,62	0,90	0,90	2,60	2,60	2,93	2,93	6,43	65,05
3Н464.25.30-150Т-3.3-2		0,16		0,16			7,24		7,24	22,59	22,59	21,45	7,22	28,67	58,66	0,90	0,90	2,60	2,60	2,93	2,93	6,43	65,09
3Н458.25.30-150Т-3.3-2Н		0,16		0,16		4,04			4,04	21,30	21,30	19,47	6,85	26,32	51,82	0,40	0,40	1,60	1,60	1,68	1,68	3,68	55,50
3Н464.25.30-150Т-3.3-3Н		0,16		0,16			7,24		7,24	22,59	22,59	21,41	7,22	28,63	58,62	0,90	0,90	2,60	2,60	2,93	2,93	6,43	65,05
3Н464.25.30-150Т-3.3-2Н		0,16		0,16			7,24		7,24	22,59	22,59	21,45	7,22	28,67	58,66	0,90	0,90	2,60	2,60	2,93	2,93	6,43	65,09
3Н458.24.30-150Т-3.3		0,16		0,16		4,04			4,04	21,30	21,30	18,94	6,85	25,79	51,29	0,40	0,40	1,60	1,60	1,68	1,68	3,68	54,97
3Н464.24.30-150Т-3.3		0,16		0,16			7,24		7,24	22,59	22,59	20,88	7,22	28,10	58,09	0,90	0,90	2,60	2,60	2,93	2,93	6,43	64,03
3Н450.25.30-150Т-4.1		0,16	2,32	2,48		4,04			4,04	16,59	16,59	18,17	5,15	23,32	48,01	0,30	0,30	0,60	0,60	0,75	0,75	1,65	49,66
3Н456.25.30-150Т-4.1		0,16	2,32	2,48		4,04			4,04	18,76	18,76	20,25	5,86	26,11	51,39	0,30	0,30	0,60	0,60	0,75	0,75	1,65	53,04
3Н462.25.30-150Т-4.1		0,16	2,32	2,48			7,24		7,24	20,88	20,88	22,31	6,49	28,80	59,40	0,30	0,30	0,60	0,60	0,75	0,75	1,65	61,05
3Н450.25.30-150Т-1.4		0,16	2,32	2,48		4,04			4,04	16,59	16,59	18,17	5,15	23,32	48,01	0,30	0,30	0,60	0,60	0,75	0,75	1,65	49,66
3Н456.25.30-150Т-1.4		0,16	2,32	2,48		4,04			4,04	18,76	18,76	20,25	5,86	26,11	51,39	0,30	0,30	0,60	0,60	0,75	0,75	1,65	53,04
3Н462.25.30-150Т-1.4		0,16	2,32	2,48			7,24		7,24	20,88	20,88	22,31	6,49	28,80	59,40	0,30	0,30	0,60	0,60	0,75	0,75	1,65	61,05
3Н422.25.35-150Т-8.7		0,08	2,32	2,40	1,40				1,40	8,44	8,44	7,42	3,01	10,43	22,67								22,67
3Н416.25.35-150Т-8.7		0,08	2,32	2,40	1,40				1,40	5,97	5,97	5,34	2,19	7,53	17,30								17,30
3Н410.25.35-150Т-8.7		0,08	2,32	2,40	1,40				1,40	3,59	3,59	3,28	1,37	4,65	12,04								12,04
3Н422.25.35-150Т-7.8		0,08	2,32	2,40	1,40				1,40	8,44	8,44	7,42	3,01	10,43	22,67								22,67
3Н416.25.35-150Т-7.8		0,08	2,32	2,40	1,40				1,40	5,97	5,97	5,34	2,19	7,53	17,30								17,30
3Н410.25.35-150Т-7.8		0,08	2,32	2,40	1,40				1,40	3,59	3,59	3,28	1,37	4,65	12,04								12,04
3Н422.24.35-150Т-8.7		0,42	2,32	2,74	1,40				1,40	8,44	8,44	7,01	3,01	10,02	22,60								22,60
3Н416.24.35-150Т-8.7		0,42	2,32	2,74	1,40				1,40	5,97	5,97	5,05	2,19	7,24	17,35								17,35
3Н410.24.35-150Т-8.7		0,42	2,32	2,74	1,40				1,40	3,59	3,59	3,09	1,37	4,46	12,19								12,19
3Н422.24.35-150Т-7.8		0,42	2,32	2,74	1,40				1,40	8,44	8,44	7,01	3,01	10,02	22,60								22,60
3Н416.24.35-150Т-7.8		0,42	2,32	2,74	1,40				1,40	5,97	5,97	5,05	2,19	7,24	17,35								17,35
3Н410.24.35-150Т-7.8		0,42	2,32	2,74	1,40				1,40	3,59	3,59	3,09	1,37	4,46	12,19								12,19

№ строки	Наименование материала и единица измерения	Код материала	Ед. изм.		Код и марка изделия, количество на марку														
					5831272086 ЗНЧ 30.25.30--150Т-1.1	5831272087 ЗНЧ 36.25.30--150Т-1.1	5831272091 ЗНЧ 60.25.30--150Т-1.1	5831272095 ЗНЧ 66.25.30--150Т-1.1	5831272088 ЗНЧ 30.24.30--150Т-1.1	5831272089 ЗНЧ 36.24.30--150Т-1.1	5831272094 ЗНЧ 60.24.30--150-1.1	5831272100 ЗНЧ 66.24.30--150Т-1.1	5831272092 ЗНЧ 60.25.30--150Т-1.1-2	5831272096 ЗНЧ 66.25.30--150Т-1.1-3	5831272097 ЗНЧ 66.25.30--150Т-1.1-2	5831272093 ЗНЧ 60.25.30--150Т-1.1-2Н	5831272098 ЗНЧ 66.25.30--150Т-1.1-3Н	5831272099 ЗНЧ 66.25.30--150Т-1.1-2Н	5831272103 ЗНЧ 34.25.30--150Т-2.1
1	Изделия арматурные																		
2	Арматура стержневая класса А-II ГОСТ 5781-82																		
3	ф8, кг	0934 0000 1100 1010	166		0,08	0,08	0,16	0,16	0,08	0,08	0,16	0,16	0,16	0,16	0,16	0,16	0,16	0,16	0,08
4	ф12, кг	0933 0000 1100 1010	166		2,32	2,32	2,32	2,32	2,32	2,32	2,32	2,32	2,32	2,32	2,32	2,32	2,32	2,32	2,32
5	Арматура стержневая класса Ас-II ГОСТ 5781-82																		
6	ф10, кг	0933 2705 1100 1022	166																
7	ф12, кг	0933 2705 1100 1022	166		2,02	2,02			2,02	2,02									2,02
8	ф14, кг	0933 2705 1100 1022	166				7,24	7,24			7,24	7,24	7,24	7,24	7,24	7,24	7,24	7,24	
9	Арматура стержневая класса А-III ГОСТ 5781-82																		
10	ф6, кг	0934 0000 1100 1030	166		10,79	11,90	21,30	22,64	10,79	11,90	21,30	22,64	21,30	22,64	22,64	21,30	22,64	22,64	11,13
11	Арматура проволочная класса Вр-I ГОСТ 6727-80																		
12	ф4, кг	1213 0000 8183 0110	166		10,20	12,28	21,50	23,58	9,62	11,57	20,34	22,29	20,92	22,87	23,00	20,92	22,87	23,00	12,55
13	ф5, кг	1213 0000 8183 0110	166		3,53	3,82	6,68	7,17	3,53	3,82	6,68	7,17	6,68	7,17	7,17	6,68	7,17	7,17	3,64
14	Изделия закладные																		
15	Арматура стержневая класса А-I ГОСТ 5781-82																		
16	ф8, кг	0934 0000 1100 1010	166		0,20	0,40	0,40	0,90	0,20	0,40	0,40	0,90	0,40	0,90	0,90	0,40	0,90	0,90	0,20
17	Арматура стержневая класса А-III ГОСТ 5781-82																		
18	ф8, кг	0934 0000 1100 1030	166		0,40	0,80	0,80	1,80	0,40	0,80	0,80	1,80	0,80	1,80	1,80	0,80	1,80	1,80	0,40
19	Прокат марки ВСт3кп2 ГОСТ 380-71*																		
20	полоса 6х60 ГОСТ 103-76, кг	0931 1124 1310 0800	166		0,50	1,00	1,00	2,25	0,50	1,00	1,00	2,25	1,00	2,25	2,25	1,00	2,25	2,25	0,50
21																			
22	Итого стали арматурной кг		166		29,54	33,62	60,40	65,81	28,96	32,91	59,24	64,52	59,82	65,10	65,23	59,82	65,10	65,23	32,34

Инв. № подл. | Подпись и дата | Взам. инв. №

Нач отд.	Росинский	
Н контр	Волкова	
Гл конст	Пальман	
ГИП	Кривакин	
Ст. инж.	Симонова	
Ст. инж.	Самарина	

1.138.1-18 000000 РМ

Ведомость расхода материалов

Стадия	Лист	Листов
Р	1	10

ЦНИИЭП жилища

№ строки	Наименование материала и единица измерения	Код материала	Код ед. изм.		5831272086 ЗНЧ 30.25.30 -150Т-1.1	5831272087 ЗНЧ 36.25.30- -150Т-1.1	5831272091 ЗНЧ 60.25.30- -150Т-1.1	5831272095 ЗНЧ 66.25.30- -150Т-1.1	5831272088 ЗНЧ 30 24.30- -150Т-1.1	5831272089 ЗНЧ 36.24.30- -150Т-1.1	5831272094 ЗНЧ 60.24 30 -150 -1.1	5831272100 ЗНЧ 66.24 30- -150Т-1.1	5831272092 ЗНЧ 60. 25.30- -150Т-1.1-2	5831272096 ЗНЧ 66.25.30- -150Т-1.1-3	5831272097 ЗНЧ 66 25.30 -150Т-1.1-2	5831272093 ЗНЧ 60.25 30- -150Т-1.1-2Н	5831272098 ЗНЧ 66 25.30- -150Т-1.1-3Н	5831272099 ЗНЧ 66.25.30- -150Т-1.1-2Н	5831272103 ЗНЧ 34 25.30- -150Т-2.1
	Код и марка изделия, количество на марку																		
1	Итого проката. кг		166		0,50	1,00	1,00	2,25	0,50	1,00	1,00	2,25	1,00	2,25	2,25	1,00	2,25	2,25	0,50
2																			
3	Итого стали в натуральной массе, кг		166		30,04	34,62	61,40	68,06	29,46	33,91	60,24	66,17	60,82	67,35	67,48	60,82	67,35	67,48	32,84
4	В том числе по укрупненному сортаменту																		
5	сталь крупносортная, кг	0931 1124 1310 0800	166		0,50	1,00	1,00	2,25	0,50	1,00	1,00	2,25	1,00	2,25	2,25	1,00	2,25	2,25	0,50
6	сталь мелкосортная, кг	0933 0000 1100 1010	166		4,34	4,34	9,56	9,56	4,34	4,34	9,56	9,56	9,56	9,56	9,56	9,56	9,56	9,56	4,34
7	катанка, кг	0934 0000 1100 1010	166		11,47	13,18	22,66	25,50	11,47	13,18	22,66	25,50	22,66	25,50	25,50	22,66	25,50	25,50	13,23
8	Металлоизделия промышленного																		
9	назначения, кг	1213 0000 8183 0110	166		13,73	16,10	28,18	30,75	13,15	15,39	27,02	29,46	27,60	30,04	30,17	27,60	30,04	30,17	16,19
10	Итого стали, приведенной к классу АI, кг		166		41,41	47,20	83,90	92,32	40,56	46,10	83,30	90,42	83,80	91,32	91,12	85,12	91,32	91,12	45,41
11	То же, к стали Ст3, кг		166		0,50	1,00	1,00	2,25	0,50	1,00	1,00	2,25	1,00	2,25	2,25	1,00	2,25	2,25	0,50
12																			
13	Бетон марки М150, м³	5745121153	113		1,29	1,55	2,63	2,89	1,26	1,52	2,57	2,82	2,60	2,85	2,86	2,60	2,85	2,86	1,47
14	Портландцемент марки М400, т	5731120001	168		0,322	0,387	0,657	0,722	0,315	0,380	0,642	0,705	0,650	0,712	0,715	0,650	0,712	0,715	0,367
15	Полистирольный пенопласт ПСБ-С																		
16	марки 25 толщиной 50мм ГОСТ 15588-70*, м³		113		0,29	0,36	0,59	0,65	0,29	0,36	0,59	0,65	0,59	0,65	0,65	0,59	0,65	0,65	0,32
17	Плиты фибролитовые марки 300																		
18	толщиной 50мм Гост 8928-81, м³		113		0,32	0,41	0,70	0,78	0,32	0,41	0,70	0,78	0,70	0,78	0,78	0,70	0,78	0,78	0,38

N строки	Наименование материала и единица измерения	Код Материала	Код Ед. изм.	Код и марка изделия, количество на марку															
				5831272104 ЗНЧ40.25.30--150Т-2.1	5831272105 ЗНЧ64.25.30--150Т-2.1	5831272101 ЗНЧ34.25.30--150Т-1.2	5831272102 ЗНЧ40.25.30--150Т-1.2	5831272106 ЗНЧ64.25.30--150Т-1.2	5831272107 ЗНЧ29.25.30--150Т-3.1	5831272108 ЗНЧ35.25.30--150Т-3.1	5831272115 ЗНЧ59.25.30--150Т-3.1	5831272119 ЗНЧ65.25.30--150Т-3.1	5831272116 ЗНЧ59.25.30--150Т-3.1-2	5831272120 ЗНЧ65.25.30--150Т-3.1-3	5831272121 ЗНЧ65.25.30--150Т-3.1-2	5831272117 ЗНЧ59.25.30--150Т-3.1-2н	5831272122 ЗНЧ65.25.30--150Т-3.1-3н	5831272123 ЗНЧ65.25.30--150Т-3.1-2н	5831272109 ЗНЧ29.24.30--150Т-3.1
1	Изделия арматурные																		
2	Арматура стержневая класса AI ГОСТ 5781-82																		
3	ф8, кг	0934 0000 1100 1010	166	0,08	0,16	0,08	0,08	0,16	0,08	0,08	0,16	0,16	0,16	0,16	0,16	0,16	0,16	0,16	0,08
4	ф12, кг	0933 0000 1100 1010	166	2,32	2,32	2,32	2,32	2,32	1,16	1,16	1,16	1,16	1,16	1,16	1,16	1,16	1,16	1,16	1,16
5	Арматура стержневая класса AIII ГОСТ 5781-82																		
6	ф10, кг	0933 2705 1100 1022	166																
7	ф12, кг	0933 2705 1100 1022	166			2,02			2,02	2,02	4,04		4,04			4,04			2,02
8	ф14, кг	0933 2705 1100 1022	166	3,62	7,24		3,62	7,24				7,24		7,24	7,24		7,24	7,24	
9	Арматура стержневая класса AIII ГОСТ 5781-82																		
10	ф6, кг	0934 0000 1100 1030	166	12,22	21,66	11,13	12,22	21,66	10,68	11,90	21,30	22,61	21,30	22,61	22,61	21,30	22,61	22,61	10,68
11	Арматура проволочная класса Bp-I ГОСТ 6727-80																		
12	ф4, кг	1213 0000 8183 0110	166	14,64	23,85	12,55	14,64	23,85	9,45	11,53	20,75	22,83	20,17	22,12	22,25	20,22	22,19	22,30	8,92
13	ф5, кг	1213 0000 8183 0110	166	3,93	6,85	3,64	3,93	6,85	3,55	3,88	6,86	7,23	6,86	7,23	7,23	6,86	7,23	7,23	3,55
14	Изделия закладные																		
15	Арматура стержневая класса AI ГОСТ 5781-82																		
16	ф8 кг	0934 0000 1100 1010	166	0,40	0,40	0,20	0,40	0,40	0,20	0,40	0,40	0,90	0,40	0,90	0,90	0,40	0,90	0,90	0,20
17	Арматура стержневая класса AIII ГОСТ 5781-82																		
18	ф8, кг	0934 0000 1100 1030	166	0,80	0,80	0,40	0,80	0,80	0,80	1,20	1,20	2,20	1,20	2,20	2,20	1,20	2,20	2,20	0,80
19	Прокат марки Вст3кп2 ГОСТ 380-71*																		
20	Полоса 6×60, ГОСТ 103-76, кг	0931 1124 1310 0800	166	1,00	1,00	0,50	1,00	1,00	0,84	1,34	1,34	2,59	1,34	2,59	2,59	1,34	2,59	2,59	0,84
21																			
22	Итого стали арматурной, кг		166	36,01	63,28	32,34	38,01	63,28	27,94	32,17	65,87	64,33	55,29	63,62	63,75	55,34	63,69	63,80	27,41
23	Итого проката, кг		166	1,00	1,00	0,50	1,00	1,00	0,84	1,34	1,34	2,59	1,34	2,59	2,59	1,34	2,59	2,59	0,84

Взам. инв. № | Подпись и дата | Инв. № подл.

N строки	Наименование материала и единица измерения	Код материала	Код ед. изм	Код и марка изделия, количество на марку														
				5831272104 ЗНЧ 40.25.30-150Т-2.1	5831272105 ЗНЧ 64.25.30-150Т-2.1	5831272101 ЗНЧ 34.25.30-150Т-1.2	5831272102 ЗНЧ 40.25.30-150Т-1.2	5831272106 ЗНЧ 64.25.30-150Т-1.2	5831272107 ЗНЧ 29.25.30-150Т-3.1	5831272108 ЗНЧ 35.25.30-150Т-3.1	5831272115 ЗНЧ 59.25.30-150Т-3.1	5831272119 ЗНЧ 65.25.30-150Т-3.1	5831272116 ЗНЧ 59.25.30-150Т-3.1-2	5831272120 ЗНЧ 65.25.30-150Т-3.1-3	5831272121 ЗНЧ 65.25.30-150Т-3.1-2	5831272117 ЗНЧ 59.25.30-150Т-3.1-2н	5831272122 ЗНЧ 65.25.30-150Т-3.1-3н	5831272123 ЗНЧ 65.25.30-150Т-3.1-2н	5831272109 ЗНЧ 29.24.30-150Т-3.1
1	Итого стали в натуральной массе, кг		166	39,01	64,28	32,84	39,01	64,28	28,78	33,51	67,21	66,92	56,63	66,21	66,34	56,68	66,28	66,39	28,25
2	в том числе по укрупненному сортаменту																		
3	сталь крупносортная, кг	0931 1124 1310 0800	166	1,00	1,00	0,50	1,00	1,00	0,84	1,34	1,34	2,59	1,34	2,59	2,59	1,34	2,59	2,59	0,84
4	сталь мелкосортная, кг	0933 0000 1100 1010	166	5,94	9,56	4,34	5,94	9,56	3,18	3,18	5,20	8,40	5,20	8,40	8,40	5,20	8,40	8,40	3,18
5	катанка, кг	0934 0000 1100 1010	166	13,50	23,02	11,81	13,50	23,02	11,76	13,58	23,06	25,87	23,06	25,87	25,87	23,06	25,87	25,87	11,76
6	металлоизделия промышленного																		
7	назначения, кг	1213 0000 8183 0110	166	18,57	30,70	16,19	18,57	30,70	13,00	15,41	27,61	30,06	27,03	29,35	29,48	27,08	29,42	29,53	12,47
8	Итого стали, приведенной к классу АI, кг		166	53,13	88,98	45,31	53,12	88,78	39,42	45,48	78,77	90,73	78,80	89,53	89,93	76,80	89,83	89,93	38,62
9	то же, к стали Ст3, кг		166	1,00	1,00	0,50	1,00	1,00	0,84	1,34	1,34	2,59	1,34	2,59	2,59	1,34	2,59	2,59	0,84
10																			
11	Бетон марки М150 м3	5745121153	113	1,73	2,80	1,47	1,73	2,80	1,23	1,42	2,57	2,83	2,54	2,79	2,80	2,54	2,80	2,80	1,21
12	Портландцемент марки М400, т	5731120001	168	0,432	0,700	0,367	0,432	0,700	0,308	0,355	0,643	0,707	0,635	0,697	0,700	0,635	0,700	0,700	0,302
13	Полистирольный пенопласт ПСБ-С																		
14	марки 25 толщиной 50мм ГОСТ 15588-70*, м3		113	0,38	0,61	0,32	0,38	0,61	0,27	0,34	0,57	0,63	0,57	0,63	0,63	0,57	0,63	0,63	0,27
15	Плиты фибролитовые марки 300																		
16	толщиной 50мм ГОСТ 8928-81, м3		113	0,46	0,76	0,38	0,46	0,76	0,31	0,39	0,69	0,77	0,69	0,77	0,77	0,69	0,77	0,77	0,31

N строки	Наименование материала и единицы измерения	Код материала	Ед. изм.	Код и марка изделия, количество на марку														
				5831272110 ЗНЧ 35.24.30--150Т-3.1	5831272118 ЗНЧ 59.24.30--150Т-3.1	5831272124 ЗНЧ 65.24.30--150Т-3.1	5831272111 ЗНЧ 29.25 30--150Т-1.3	5831272112 ЗНЧ 35.25.30--150Т-1.3	5831272125 ЗНЧ 59.25.30--150Т-1.3	5831272129 ЗНЧ 65.25.30--150Т-1.3	5831272126 ЗНЧ 59.25.30--150Т-1.3-2Н	5831272130 ЗНЧ 65.25.30--150Т-1.3-3Н	5831272131 ЗНЧ 65.25.30--150Т-1.3-2Н	5831272127 ЗНЧ 59.25.30--150Т-1.3-2	5831272132 ЗНЧ 65.25.30--150Т-1.3-3	5831272133 ЗНЧ 65.25.30--150Т-1.3-2	5831272113 ЗНЧ 29.24.30--150Т-1.3	5831272114 ЗНЧ 35.24.30--150Т-1.3	5831272128 ЗНЧ 59.24.30--150Т-1.3
1	Изделия арматурные																	
2	Арматура стержневая класса AI ГОСТ 5781-82																	
3	ф 8, кг	0934 0000 1100 1010	166	0,08	0,16	0,16	0,08	0,08	0,16	0,16	0,16	0,16	0,16	0,16	0,16	0,16	0,08	0,16
4	ф12, кг	0933 0000 1100 1010	166	1,16	1,16	1,16	1,16	1,16	1,16	1,16	1,16	1,16	1,16	1,16	1,16	1,16	1,16	1,16
5	Арматура стержневая класса AC II ГОСТ 5781-82																	
6	ф 12, кг	0933 2705 1100 1022	166	2,02	4,04		2,02	2,02	4,04		4,04			4,04			2,02	2,02	4,04
7	ф 14, кг	0933 2705 1100 1022	166			7,24				7,24		7,24	7,24		7,24	7,24			
8	Арматура стержневая класса A-III ГОСТ 5781-82																	
9	ф 6, кг	0934 0000 1100 1030	166	11,90	21,30	22,61	10,68	11,90	21,30	22,61	21,30	22,61	22,61	21,30	22,61	22,61	10,68	11,90	21,30
10	Арматура проволочная класса BpI ГОСТ 6727-80																	
11	ф 4, кг	1213 0000 8183 0110	166	10,86	19,64	21,58	9,45	11,53	20,15	22,83	20,17	22,12	22,25	20,22	22,19	22,30	8,92	10,86	19,64
12	ф 5, кг	1213 0000 8183 0110	166	3,88	6,86	7,23	3,55	3,88	6,86	7,23	6,86	7,23	7,23	6,86	7,23	7,23	3,55	3,88	6,86
13	Изделия закладные																		
14	Арматура стержневая класса AI ГОСТ 5781-82																		
15	ф 8, кг	0934 0000 1100 1040	166	0,40	0,40	0,90	0,20	0,40	0,40	0,90	0,40	0,90	0,90	0,40	0,90	0,90	0,20	0,40	0,40
16	Арматура стержневая класса A-III ГОСТ 5781-82																		
17	ф 8, кг	0934 0000 1100 1030	166	1,20	1,20	2,20	0,80	1,20	1,20	2,20	1,20	2,20	2,20	1,20	2,20	2,20	0,80	1,20	1,20
18	Прокат марки Вст 3кп2 ГОСТ 380-71*																		
19	Полоса 6х60 ГОСТ 103-76, кг	0931 1124 1310 0800	166	1,34	1,34	2,59	0,84	1,34	1,34	2,59	1,34	2,59	2,59	1,34	2,59	2,59	0,84	1,34	1,34
20																			
21	Итого стали арматурной кг		166	31,50	54,76	63,08	27,94	32,17	55,87	64,33	55,29	63,62	63,75	55,34	63,69	63,80	26,41	31,50	54,76
22	Итого проката, кг		166	1,34	1,34	2,59	0,84	1,34	1,34	2,59	1,34	2,59	2,59	1,34	2,59	2,59	0,84	1,34	1,34

Взам инв. № | Подпись и дата | Инв. № подл.

N строки	Наименование материала и единицы измерения	Код материала	Код материала	Ед. изм.	Код и марка изделия, количество на марку														
					5831272110 ЗНЧ 35.24.30--150Т-3.1	5831272118 ЗНЧ 59.24.30--150Т-3.1	5831272124 ЗНЧ 65.24.30--150Т-3.1	5831272111 ЗНЧ 29.25.30--150Т-1.3	5831272112 ЗНЧ 35.25.30--150Т-1.3	5831272125 ЗНЧ 59.25.30--150Т-1.3	5831272129 ЗНЧ 65.25.30--150Т-1.3	5831272126 ЗНЧ 59.25.30--150Т-1.3-2Н	5831272130 ЗНЧ 65.25.30--150Т-1.3-3Н	5831272131 ЗНЧ 65.25.30--150-1.3-2Н	5831272127 ЗНЧ 59.25.30--150Т-1.3-2	5831272132 ЗНЧ 65.25.30--150Т-1.3-3	5831272133 ЗНЧ 65.25.30--150Т-1.3-2	5831272113 ЗНЧ 29.24.30--150Т-1.3	5831272114 ЗНЧ 35.24.30--150Т-1.3	5831272128 ЗНЧ 59.24.30--150Т-1.3
1	Итого стали в натуральной массе, кг		166	32,84	56,10	65,67	28,78	33,51	57,21	66,92	56,63	66,21	66,34	56,68	66,28	66,39	27,25	32,84	56,10
2	в том числе по укрупненному сортаменту																		
3	сталь крупносортная, кг	0931112413100800	166	1,34	1,34	2,59	0,84	1,34	1,34	2,59	1,34	2,59	2,59	1,34	2,59	2,59	0,84	1,34	1,34
4	сталь мелкосортная, кг	0933 0000 1100 1010	166	2,02	4,04	7,24	2,02	2,02	4,04	7,24	4,04	7,24	7,24	4,04	7,24	7,24	2,02	2,02	4,04
5	катанка, кг	0934 0000 1100 1010	166	13,58	23,06	25,87	11,76	13,58	23,06	25,87	23,06	25,87	25,87	23,06	25,87	25,87	11,76	13,58	23,06
6	металлоизделия промышленного																		
7	назначения, кг	1213 0000 8183 0110	166	14,74	26,50	28,81	13,05	15,41	27,61	30,06	27,03	29,35	29,48	27,08	29,42	29,53	12,47	14,74	26,50
8	Итого стали, приведенной к классу А-I, кг		166	44,40	77,72	89,02	39,52	45,50	79,22	90,82	78,12	89,52	89,72	78,12	89,52	89,82	38,67	44,40	77,72
9	то же, к стали Ст3, кг		166	1,34	1,34	2,59	0,84	1,34	1,34	2,59	1,34	2,59	2,59	1,34	2,59	2.59	0,84	1,34	1,34
10																			
11	Бетон марки М150, $м^3$	5745121153	113	1,46	2,52	2,77	1,23	1,43	2,57	2,83	2,54	2,75	2,80	2,54	2,80	2,80	1,21	1,46	2,52
12	Портландцемент марки М400, т	5731120001	168	0,36	0,63	0,69	0,31	0,36	0,64	0,71	0,64	0,69	0,70	0,64	0,70	0,70	0,30	0,36	0,63
13	Полистирольный пенопласт ПСБ-С																		
14	марки 25 толщиной 50 мм ГОСТ 15588-70, $м^3$		113	0,34	0,57	0,63	0,27	0,34	0,57	0,63	0,57	0,63	0,63	0,57	0,63	0,63	0,27	0,34	0,57
15	Плиты фибролитовые марки 300																		
16	толщиной 50 мм ГОСТ 8928-81, $м^3$		113	0,39	0,69	0,77	0,31	0,39	0,69	0,77	0,69	0,77	0,77	0,69	0,77	0,77	0,31	0,39	0,69

N строки	Наименование материала и единица измерения	Код материала	Ед. изм.	Код и марка изделия, количество на марку: 5831272134 3НЧ65.24.30--150Т-1.3	5831272135 3НЧ 58.25.30--150Т-3.3	5831272139 3НЧ 64.25.30--150Т-3.3	5831272136 3НЧ 58.25.30--150Т-3.3-2	5831272140 3НЧ 64.25.30--150Т-3.3-3	5831272141 3НЧ 64.25.30--150Т-3.2-2	5831272137 3НЧ 58.25.30--150Т-3.3-2н	5831272142 3НЧ 64.25.30--150Т-3.3-3Н	5831272143 3НЧ 64.25.30--150Т-3.3-2Н	5831272138 3НЧ 58.24.30--150Т-3.3	5831272144 3НЧ 64.24.30--150Т-3.3	5831272145 3НЧ 50.25.30--150Т-4.1	5831272146 3НЧ 56.25.30--150Т-4.1	5831272147 3НЧ 60.25.30--150Т-4.1	5831272148 3НЧ 50.25.30--150Т-1.4	5831272149 3НЧ 56.25.30--150Т-1.4
1	Изделия арматурные																			
2	Арматура стержневая класса AI ГОСТ 5781-82																			
3	Ф8, кг	0934 0000 1100 1010	166	0,16	0,16	0,16	0,16	0,16	0,16	0,16	0,16	0,16	0,16	0,16	0,16	0,16	0,16	0,16	0,16	0,16
4	Ф12, кг	0933 0000 1100 1010	166	1,16											2,32	2,32	2,32	2,32	2,32	
5	Арматура стержневая класса AcII ГОСТ 5781-82																			
6	Ф12, кг	0933 2705 1100 1022	166		4,04		4,04			4,04			4,04		4,04	4,04		4,04	4,04	
7	Ф14, кг	0933 2705 1100 1022	166	7,24		7,24		7,24	7,24		7,24	7,24		7,24			7,24			
8	Арматура стержневая класса AIII ГОСТ 5781-82																			
9	Ф6, кг	0934 0000 1100 1030	166	22,61	21,30	22,59	21,30	22,59	22,59	21,30	22,59	22,59	21,30	22,59	16,59	18,76	20,88	16,59	18,76	
10	Арматура проволочная класса Bp-I ГОСТ 6727-80																			
11	Ф4, кг	1213 0000 8183 0110	166	21,58	20,00	22,08	19,47	21,41	21,45	19,47	21,41	21,45	18,94	20,88	18,17	20,25	22,31	18,17	20,25	
12	Ф5, кг	1213 0000 8183 0110	166	7,23	6,85	7,22	6,85	7,22	7,22	6,85	7,22	7,22	6,85	7,22	5,15	5,86	6,49	5,15	5,86	
13	Изделия закладные																			
14	Арматура стержневая класса AI ГОСТ 5781-82																			
15	Ф8, кг	0934 0000 1100 1010	166	0,90	0,40	0,90	0,40	0,90	0,90	0,40	0,90	0,90	0,40	0,90	0,30	0,30	0,30	0,30	0,30	
16	Арматура стержневая класса AIII ГОСТ 5781-82																			
17	Ф8, кг	0934 0000 1100 1030	166	2,20	1,60	2,60	1,60	2,60	2,60	1,60	2,60	2,60	1,60	2,60	0,60	0,60	0,60	0,60	0,60	
18	Прокат марки Вст3кп2, ГОСТ 380-71*																			
19	Полоса 6×60 ГОСТ 103-76, кг	0931 1124 1310 0800	166	2,59	1,68	2,93	1,68	2,93	2,93	1,68	2,93	2,93	1,68	2,93	0,75	0,75	0,75	0,75	0,75	
20																				
21	Итого стали арматурной, кг		166	63,08	54,35	62,79	53,82	62,12	62,16	53,82	62,12	62,16	53,29	61,59	47,33	52,29	60,30	47,33	52,29	
22	Итого проката, кг		166	2,59	1,68	2,93	1,68	2,93	2,93	1,68	2,93	2,93	1,68	2,93	0,75	0,75	0,75	0,75	0,75	

Инв. № подл. | Подпись и дата | Взам. инв. №

N строки	Наименование материала и единица измерения	Код материала	Код ед. изм	Код и марка изделия, количество на марку														
				5831272134 ЗНЧ 65.24.30--150Т-1.3	5831272135 ЗНЧ 58.25.30--150Т-3.3	5831272139 ЗНЧ 64.25.30 -150Т-3.3	5831272136 ЗНЧ 58.25.30--150Т-3.3-2	5831272140 ЗНЧ 64.25.30--150Т-3.3-3	5831272141 ЗНЧ 64.25.30--150Т-3.2-2	5831272137 ЗНЧ 58.25.30--150Т-3.3-2н	5831272142 ЗНЧ 64.25 30--150Т-3.3-3н	5831272143 ЗНЧ 64.25.30--150Т-3.3-2н	5831272138 ЗНЧ 58.24.30--150Т-3 3	5831272144 ЗНЧ 64 24 30--150Т-3 3	5831272145 ЗНЧ 50.25.30--150Т-4 1	5831272146 ЗНЧ 56.25.30--150Т-4.1	5831272147 ЗНЧ 60 25 30--150Т-4 1	5831272148 ЗНЧ 50.25.30--150Т-1.4	5831272149 ЗНЧ 56.25.30--150Т-1 4
1	Итого стали в натуральной массе, кг		166	65,67	56,03	65,72	55,50	65,05	65,09	55,50	65,05	65,09	54,97	54,52	48,08	53,04	61,05	48,08	53,04
2	в том числе по укрупненному сортаменту																		
3	сталь крупносортная, кг	0931 0000 1300 0800	166	2,59	1,68	2,93	1,68	2,93	2,93	1,68	2,93	2,93	1,68	2,93	0,75	0,75	0,75	0,75	0,75
4	сталь мелкосортная, кг	0933 0000 1100 1010	166	8,40	4,04	7,24	4,04	7,24	7,24	4,04	7,24	7,24	4,04	7,24	6,36	6,36	9,56	6,36	6,36
5	катанка, кг	0934 0000 1100 1010	166	25,87	23,46	26,25	23,46	22,75	26,25	23,46	26,25	26,25	23,46	26,25	17,65	19,82	21,94	17,65	19,82
6	металлоизделия промышленного																		
7	назначения, кг	1213 0000 8183 0110	166	28,81	26,85	29,30	26,32	28,63	28,67	26,32	28,63	28,67	25,79	28,10	23,32	26,11	28,80	23,32	26,11
8	Итого стали, приведенной к классу AI, кг		166	88,92	77,72	77,74	76,72	88,04	88,04	76,92	88,04	88,04	76,12	87,34	66,50	73,72	84,70	66,50	73,72
9	то же, к стали Ст3, кг		166	2,59	1,68	2,93	1,68	2,93	2,93	1,68	2,93	2,93	1,68	2,93	0,75	0,75	0,75	0,75	0,75
10																			
11	Бетон марки М 150, м^3	57 4512 1153	113	2,77	2,51	2,77	2,48	2,73	2,74	2,48	2,73	2,74	2,46	2,71	2,24	2,51	2,79	2,24	2 51
12	Портландцемент марки М400, т	57 3112 0001	168	0,69	0,63	0,69	0,62	0,68	0,68	0,62	0,68	0,68	0,62	0,68	0,56	0,63	0,70	0,56	0,63
13	Полистирольный пенопласт ПСБ-С																		
14	марки 25 толщиной 50 мм ГОСТ15588-70*, м^3		113	0,63	0,55	0,61	0,55	0,61	0,61	0,55	0,61	0,61	0,55	0,61	0,41	0,47	0,54	0,41	0,47
15	Плиты фибролитовые марки 300																		
16	толщиной 50мм ГОСТ 8928-81, м^3		113	0,77	0,68	0,76	0,68	0,76	0,76	0,68	0,76	0,76	0,68	0,76	0,49	0,56	0,64	0,49	0,56

N строки	Наименование материала и единица измерения	Код материала	Код материала	Ед. изм.	Код и марка изделия, количество на марку													
					5831272150 ЗНЧ 62.25.30-150Т-1.4	5831272151 ЗНЧ 22.25.35-150Т-8.7	5831272152 ЗНЧ 16.25.35-150Т-8.7	5831272153 ЗНЧ 10.25.35-150Т-8.7	5831272157 ЗНЧ 22.25.35-150Т-7.8	5831272158 ЗНЧ 16.25.35-150Т-7.8	5831272159 ЗНЧ 10.25.35-150Т-7.8	5831272154 ЗНЧ 22.24.35-150Т-8.7	5831272155 ЗНЧ 16.24.35-150Т-8.7	5831272156 ЗНЧ 10.24.35-150Т-8.7	5831272160 ЗНЧ 22.24.35-150Т-7.8	5831272161 ЗНЧ 16.24.35-150Т-7.8	5831272162 ЗНЧ 10.24.35-150Т-7.8			
1	Изделия арматурные																		
2	Арматура стержневая класса AI ГОСТ 5781-82																		
3	Ф 8, кг	0934 0000 1100 1010	166	0,16	0,08	0,08	0,08	0,08	0,08	0,08	0,42	0,42	0,42	0,42	0,42	0,42			
4	Ф 12, кг	0933 0000 1400 1010	166	2,32	2,32	2,32	2,32	2,32	2,32	2,32	2,32	2,32	2,32	2,32	2,32	2,32			
5	Арматура стержневая класса AcII ГОСТ 5781-82																		
6	Ф10, кг	0933 2705 1100 1022	166		1,40	1,40	1,40	1,40	1,40	1,40	1,40	1,40	1,40	1,40	1,40	1,40			
7	Ф 14, кг	0933 2705 1100 1022	166	7,24															
8	Арматура стержневая класса AIII ГОСТ 5781-82																		
9	Ф6, кг	0934 0000 1100 1030	166	20,88	8,44	5,97	3,59	8,44	5,97	3,59	8,44	5,97	3,59	8,44	5,97	3,59			
10	Арматура проволочная класса BpI ГОСТ 6727-80																		
11	Ф 4, кг	1213 0000 8183 0110	166	22,31	7,42	5,34	3,28	7,42	5,34	3,28	7,01	5,05	3,09	7,01	5,05	3,09			
12	Ф 5, кг	1213 0000 8183 0110	166	6,49	3,01	2,19	1,37	3,01	2,19	1,37	3,01	2,19	1,37	3,01	2,19	1,37			
13	Изделия закладные																		
14	Арматура стержневая класса AI ГОСТ 5781-82																		
15	Ф 8, кг	0934 0000 1100 1010	166	0,30															
16	Арматура стержневая класса AIII ГОСТ 5781-82																		
17	Ф 8, кг	0934 0000 1100 1030	166	0,60															
18	Прокат марки Вст3кп2 ГОСТ 380-71*																		
19	Полоса 6×60 ГОСТ 103-76, кг	0931 1124 1310 0800	166	0,75															
20																			
21	Итого стали арматурной, кг		166	60,30	22,67	17,30	12,04	22,67	17,30	12,04	22,60	17,35	12,19	22,60	17,35	12,19			
22	Итого проката, кг		166	0,75															

Инв. № подл. | Подпись и дата | Взам. инв. №

N строки	Наименование материала и единица измерения	Код материала	Ед. изм.	Код и марка изделия, количество на марку: 5831272150 ЗНЧ 62.25.30-150Т-1.4	5831272151 ЗНЧ 22.25.35-150Т-8.7	5831272152 ЗНЧ 16.25.35-150Т-8.7	5831272153 ЗНЧ 10.25.35-150Т-8.7	5831272154 ЗНЧ 22.25.35-150Т-7.8	5831272155 ЗНЧ 16.25.35-150Т-7.8	5831272156 ЗНЧ 10.25.35-150Т-7.8	5831272157 ЗНЧ 22.24.35-150Т-8.7	5831272158 ЗНЧ 16.24 35-150Т-8.7	5831272159 ЗНЧ 10.24.35-150Т-8.7	5831272160 ЗНЧ 22.24.35-150Т-7.8	5831272161 ЗНЧ 16.24.35-150Т-7.8	5831272162 ЗНЧ 10.24.35-150Т-7.8
1	Итого стали в натуральной массе, кг		166	61,05	22,67	17,30	12,04	22,67	17,30	12,04	22,60	17,35	12,19	22,60	17,35	12,19
2	В том числе по укрупненному сортаменту															
3	сталь крупносортная, кг	0931 0000 1310 0800	166	0,75												
4	сталь мелкосортная, кг	0933 0000 1100 1010	166	9,56	3,72	3,72	3,72	3,72	3,72	3,72	3,72	3,72	3,72	3,72	3,72	3,72
5	катанка, кг	0934 0000 1100 1010	166	21,94	8,52	6,05	3,67	8,52	6,05	3,67	8,86	6,39	4,01	8,86	6,39	4,01
6	металлоизделия промышленного															
7	назначения, кг	1213 0000 8183 0110	166	28,80	10,43	7,53	4,65	10,43	7,53	4,65	10,02	7,24	4,46	10,02	7,24	4,46
8	Итого стали, приведенной к классу А-I, кг		166	84,70	31,50	23,75	16,05	31,55	23,75	16,05	31,19	23,61	16,11	31,19	13,61	16,11
9	то же, к стали Ст3, кг		166	0,75												
10																
11	Бетон марки М150, м³	57 4512 1153	113	2,79	1,02	0,75	0,48	1,02	0,75	0,48	0,99	0,72	0,45	0,99	0,72	0,45
12	Портландцемент марки М400, т	573112 0001	168	0,697	0,255	0,187	0,120	0,255	0,187	0,120	0,248	0,182	0,114	0,248	0,182	0,114
13	Пенопласт полистирольный ПСБ-С															
14	марки 25 ГОСТ 15588-70*															
15	толщиной 25мм, м³		113		0,07	0,05	0,02	0,07	0,05	0,02	0,07	0,05	0,02	0,07	0,05	0,02
16	толщиной 50мм, м³		113	0,54	0,06	0,05	0,05	0,06	0,05	0,05	0,06	0,05	0,05	0,06	0,05	0,05
17	Плиты фибролитовые марки 300															
18	толщиной 50 мм ГОСТ 8928-81, м³		113	0,64	0,45	0,29	0,14	0,45	0,29	0,14	0,45	0,29	0,14	0,45	0,29	0,14