ТИПОВЫЕ КОНСТРУКЦИИ, ИЗДЕЛИЯ И УЗЛЫ ЗДАНИЙ И СООРУЖЕНИЙ

# СЕРИЯ 1.832.5-11

# ПАНЕЛИ НА ДЕРЕВЯННОМ КАРКАСЕ ДЛИНОЙ ДО 3-Х МЕТРОВ ДЛЯ СТЕН СЕЛЬСКОХОЗЯЙСТВЕННЫХ ПРОИЗВОДСТВЕННЫХ ЗДАНИЙ

ВЫПУСК 11

## ПАНЕЛИ С КАРКАСОМ ИЗ СПЛОШНЫХ ИЛИ СОСТАВНЫХ РЕБЕР И ОБШИВКАМИ ИЗ АСБЕСТОЦЕМЕНТНЫХ ЛИСТОВ

РАБОЧИЕ ЧЕРТЕЖИ

23847
инв. №
gost.e-ecolog.ru

ТИПОВЫЕ КОНСТРУКЦИИ, ИЗДЕЛИЯ И УЗЛЫ ЗДАНИЙ И СООРУЖЕНИЙ

# СЕРИЯ 1.832.5-11

# ПАНЕЛИ НА ДЕРЕВЯННОМ КАРКАСЕ ДЛИНОЙ ДО 3-Х МЕТРОВ ДЛЯ СТЕН СЕЛЬСКОХОЗЯЙСТВЕННЫХ ПРОИЗВОДСТВЕННЫХ ЗДАНИЙ

## ВЫПУСК 11

## ПАНЕЛИ С КАРКАСОМ ИЗ СПЛОШНЫХ ИЛИ СОСТАВНЫХ РЕБЕР И ОБШИВКАМИ ИЗ АСБЕСТОЦЕМЕНТНЫХ ЛИСТОВ

РАБОЧИЕ ЧЕРТЕЖИ

*Разработаны*

ЦНИИЭПсельстрой

*Научная часть*

*Зам. директора института* В.П. Заренин
*Зав. отделом* Ю.Я. Муравьев
*Зав. лабораторией* К.В. Козлов
*Зав. сектором* Я.М. Волков

*Проектная часть*

*Главный инженер* Е.М. Дедов
*Главный инженер проекта* А.И. Азаров
*Нач. отдела ОСП-1* Е.П. Куприн

*Утверждены*

*Госагропромом СССР, протокол от 28.02.89 №4 введены в действие с 30.08.89 ЦНИИЭПсельстроем, приказ от 27.03.89 №63-Р.*

*Инв. № подл. | Подпись и дата | Взам. инв. №*

| Обозначение | Наименование | Стр. |
|---|---|---|
| 1.832.5-11.11-ПЗ | Пояснительная записка | 4 |
| 1.832.5-11.11-НИ | Номенклатура | 8 |
| 1.832.5-11.11-1 | Панель ПСАДР 30.15.14...ПСАДР 30.15.22 | 11 |
| 1.832.5-11.11-2 | Каркас ДК1-1...ДК1-4 | 12 |
| 1.832.5-11.11-3 | Ребро Р1-1, Р1-2, Р2-1, Р2-2 | 13 |
| 1.832.5-11.11-4 | Обшивка ЛН1, ЛВ1, ЛВ2 | 13 |
| 1.832.5-11.11-5 | Панель ПСАДР 30.9.14...ПСАДР 30.9.22 | 14 |
| 1.832.5-11.11-6 | Каркас ДК2-1...ДК2-4 | 15 |
| 1.832.5-11.11-7 | Ребро Р3-1, Р3-2 | 16 |
| 1.832.5-11.11-8 | Обшивка ЛН2, ЛВ3, ЛВ4 | 16 |
| 1.832.5-11.11-9 | Панель ПСАДР 30.6.14...ПСАДР 30.6.22 | 17 |
| 1.832.5-11.11-10 | Каркас ДК3-1...ДК3-4 | 18 |
| 1.832.5-11.11-11 | Ребро Р4-1, Р4-2 | 19 |
| 1.832.5-11.11-12 | Обшивка ЛН3, ЛВ5, ЛВ6 | 19 |
| 1.832.5-11.11-13 | Панель ПСАДР 12.12.14...ПСАДР 12.12.22 | |
| | ПСАДР 6.12.14...ПСАДР 6.12.22 | 20 |
| 1.832.5-11.11-14 | Каркас ДК4-1...ДК4-4, ДК5-1...ДК5-4 | 21 |
| 1.832.5-11.11-15 | Ребро Р5-1, Р5-2, Р5-3, Р5-4; Р6-1, Р6-2 | 22 |
| 1.832.5-11.11-16 | Обшивка ЛН4, ЛН5, ЛВ7...ЛВ10 | 22 |
| 1.832.5-11.11-17 | Панель ПСАДР 30.15.14.В-ПСАДР 30.15.22.В | 23 |
| 1.832.5-11.11-18 | Каркас ДК6-1...ДК6-4 | 24 |
| 1.832.5-11.11-19 | Ребро Р7-1, Р7-2 | 25 |
| 1.832.5-11.11-20 | Обшивка ЛН6, ЛН7, ЛВ11...ЛВ15 | 25 |

| Обозначение | Наименование | Стр. |
|---|---|---|
| 1.832.5-11.11-21 | Панель ПСАДР 30.9.14.В...ПСАДР 30.9.22.В | 26 |
| 1.832.5-11.11-22 | Каркас ДК7-1...ДК7-4 | 27 |
| 1.832.5-11.11-23 | Обшивка ЛН8, ЛВ16...ЛВ19 | 28 |
| 1.832.5-11.11-24 | Панель ПСАДР 15.24.14...ПСАДР 15.24.22 | |
| | ПСАДР 15.27.14...ПСАДР 15.27.22 | 29 |
| 1.832.5-11.11-25 | Каркас ДК8-1...ДК8-4, ДК9-1...ДК9-4 | 30 |
| 1.832.5-11.11-26 | Ребро Р8-1...Р8-8, Р9-1, Р9-2 | 31 |
| 1.832.5-11.11-27 | Обшивка ЛН9...ЛН12 | 31 |
| 1.832.5-11.11-28 | Обшивка ЛВ20...ЛВ27 | 32 |
| 1.832.5-11.11-29 | Панель ПСАДР 15.30.14...ПСАДР 15.30.22 | |
| | ПСАДР 15.33.14...ПСАДР 15.33.22 | 33 |
| 1.832.5-11.11-30 | Каркас ДК10-1...ДК10-4 | |
| | ДК11-1...ДК11-4 | 34 |
| 1.832.5-11.11-31 | Панель ПСАДР 15.24.14.В...ПСАДР 15.24.22.В | 35 |
| 1.832.5-11.11-32 | Каркас ДК12-1...ДК12-4 | 36 |
| 1.832.5-11.11-33 | Ребро Р10-1, Р10-2 | 37 |


| | | | |
|---|---|---|---|
| Разраб. | Орлова | Орлова | 1.832.5-11.11 |
| Пров. | Казарян | Казарян | |
| Н.контр. | Азаров | Азаров | Содержание |

| Стадия | Лист | Листов |
|---|---|---|
| Р | 1 | 2 |

ЦНИИЭПсельстрой

Инв. № подл. | Подпись и дата | Взам. инв. №

23847 3

| Обозначение | Наименование | Стр. |
|---|---|---|
| 1.832.5-11.11-34 | Обшивка ЛН13...ЛН18 | 37 |
| 1.832.5-11.11-35 | Обшивка ЛВ28...ЛВ39 | 38 |
| 1.832.5-11.11-36 | Панель ПСАДР 15.27.14.В...ПСАДР15.27.22.В | 39 |
| 1.832.5-11.11-37 | Каркас ДК13-1...ДК13-4 | 40 |
| 1.832.5-11.11-38 | Панель ПСАДР 15.30.14.В...ПСАДР15.30.22.В | 41 |
| 1.832.5-11.11-39 | Каркас ДК14-1...ДК14-4 | |
| | ДК15-1...ДК15-4 | 42 |
| 1.832.5-11.11-40 | Панель ПСАДР 15.33.14.В...ПСАДР15.33.22.В | 43 |
| 1.832.5-11.11-41 | Панель ПСАДР 15.24.14.О...ПСАДР15.24.22.О | |
| | ПСАДР 15.27.14.О...ПСАДР 15.27.22.О | |
| | ПСАДР 15.30.14.О...ПСАДР 15.30.22.О | |
| | ПСАДР 15.33.14.О...ПСАДР 15.33.22.О | 44 |
| 1.832.5-11.11-42 | Каркас ДК16-1...ДК16-4, ДК17-1...ДК17-4 | 47 |
| 1.832.5-11.11-43 | Ребро Р11-1...Р11-8, Р12-1...Р12-8 | 48 |
| 1.832.5-11.11-44 | Ребро Р13-1, Р13-2 | 49 |
| 1.832.5-11.11-45 | Обшивка ЛН19...ЛН24 | 49 |
| 1.832.5-11.11-46 | Обшивка ЛВ40...ЛВ51 | 50 |
| 1.832.5-11.11-47 | Каркас ДК18-1...ДК18-4 | |
| | ДК19-1...ДК19-4 | 51 |
| 1.832.5-11.11-48 | Панель ПСАДР 15.27.14.Д...ПСАДР15.27.22Д | |
| | ПСАДР 15.30.14.Д...ПСАДР15.3022.Д | |
| | ПСАДР 15.33.14.Д...ПСАДР15.33.22.Д | |
| | ПСАДР 15.36.14.Д...ПСАДР15.36.22.Д | 52 |

| Обозначение | Наименование | Стр. |
|---|---|---|
| 1.832.5-11.11-49 | Каркас ДК20-1...ДК20-4 | |
| | ДК21-1...ДК21-4 | 55 |
| 1.832.5-11.11-50 | Ребро Р14-1...Р14-8, Р15-1...Р15-8 | 56 |
| 1.832.5-11.11-51 | Обшивка ЛН25...ЛН28, ЛВ52...ЛВ61 | 57 |
| 1.832.5-11.11-52 | Каркас ДК22-1...ДК22-4 | |
| | ДК23-1...ДК23-4 | 58 |
| 1.832.5-11.11-53 | Петля П1 | 59 |
| 1.832.5-11.11-54 | Скоба М1 | 59 |
| 1.832.5-11.11-55 | Костыль К1, К2 | 60 |
| 1.832.5-11.11-56 | Изделие фасонное фс1...фс8 | 60 |

Инв. № подл. | Подп. и дата | Взам. инв. №

1. Панели предназначены для стен сельскохозяйственных производственных зданий одноэтажных, с шагом несущих конструкций 3 и 6 м, с высотой стен до 3,6 м, отапливаемых, с неагрессивной и слабоагрессивной степенью воздействия газовых сред и относительной влажностью воздуха внутри помещений - не ниже 45% и не выше 75%.

Возведение и эксплуатация зданий предусмотрено в районах с ветровым давлением до 0,38 кПа (38 кгс/м$^2$), с расчетной сейсмичностью не выше 6 баллов, с расчетной зимней температурой наружного воздуха не ниже минус 50°С.

2. Панели состоят из каркаса, наружной и внутренней обшивок и утеплителя. Между внутренней обшивкой и утеплителем предусмотрен пароизоляционный слой, а между наружной обшивкой и каркасом образована воздушная прослойка путем крепления обшивки к бобышкам, прибитым к ребрам каркаса, с целью создания вентиляции утеплителя.

Панели для горизонтальной и вертикальной разрезки стен запроектированы глухими и с проемами для пропуска технологического оборудования; панели для вертикальной разрезки стен - также с оконными и дверными блоками.

3. Каркас выполняется из деревянных ребер, соединяемых между собой в углах вполдерева скобами. Для изготовления ребер используются пиломатериалы сечением 32×100, 32×125 мм сорта 2, а в случаях, когда толщина утеплителя больше высоты ребра, недостающая часть ребра выполняется из брусков сечением 32×50 мм сорта 3.

Пиломатериалы приняты из сосны или ели по ГОСТ 8486-86Е.

4. Обшивки выполняются из плоских прессованных асбестоцементных листов толщиной 6 мм по ГОСТ 18124-75* и крепятся к каркасу оцинкованными шурупами по ГОСТ 1145-80*. Разрешается крепление обшивки строительными винтовыми гвоздями 4×50 из алюминиевых сплавов по ТУ69-121-80 или гвоздями строительными стальными винтовыми по ТУ69-215-83. В случае крепления наружной обшивки винтовыми гвоздями бобышки по длине увеличить на 30 мм.

5. В качестве утеплителя приняты плиты минераловатные полужесткие на синтетическом связующем по ГОСТ 9573-82 или минераловатные прошивные маты по ГОСТ 21880-76.

6. Для удержания утеплителя от осадки и смещения предусмотрены деревянные прижимные планки, которые должны втапливаться в утеплитель. Размеры планок определяются при конкретном проектировании, причем ширина планок принимается постоянной, равной 25 мм, а толщина - с учетом глубины втапливания планки в утеплитель, равной 0,2...0,25 толщины утеплителя, но не менее 10 мм.

7. При использовании в качестве утеплителя прошивных минераловатных матов, крепление последних выполнять в соответствии с рис. 1

| | | | | |
|---|---|---|---|---|
| Разраб. | Казарян | | 1.832.5-11.11-ПЗ | |
| Провер. | Азаров | | | |
| | | | Пояснительная записка | Стадия: Р; Лист: 1; Листов: 4 |
| Н. контр. | Азаров | | | ЦНИИЭПсельстрой |

Инв. № подл. | Подпись и дата | Взам. инв. №

Рис. 1

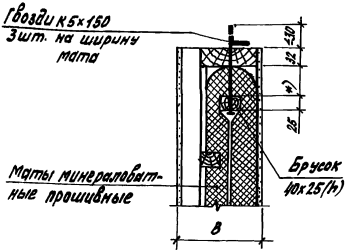


*) Обжатие утеплителя из прошивных матов в зоне подвешивания должно быть не менее 30%

Например: ПСЛДР 30.9.14.В - панель стеновая с обшивками из асбестоцементных листов толщиной 6 мм, каркас деревянный с составными ребрами, длиной 30 дм, высотой 9 дм, толщиной 14 см, с вентиляционным отверстием.

8. Условия расчета, противопожарные требования, условия транспортирования и монтажа, а также технические условия даны в выпуске 1 настоящей серии.

9. Крепление панелей к каркасу здания и заделку стыков выполнять по серии 1.832.5-11, вып. 10.

10. Панели обозначены марками, состоящими из буквенно-цифровых групп в соответствии с ГОСТ 23009-78.

ПСЛДР XXXX

- Вид конструкции (панель стеновая)
- обшивка из асбестоцементного листа толщиной 6 мм
- Каркас деревянный с составными ребрами
- Длина, дм
- Высота, дм
- Толщина, см
- Дополнительные данные:
  - В - проем для пропуска технологического оборудования;
  - О - оконный блок;
  - Д - дверной блок

Инв. № подл. | Подпись и дата | Взам. инв. №

# Подбор толщин утеплителя при условии эксплуатации „А"
## (расчетный коэффициент теплопроводности утеплителя $\lambda^{A}_{ут}=0{,}06$)

Таблица 1

| Условия эксплуатации $\lambda_в$ | Толщина утеплителя $\delta_{ут}$ | Теплотехнические характеристики | | | | Относительная влажность воздуха в помещении $\varphi_в$, % | | | | | | | | | | |
|---|---|---|---|---|---|---|---|---|---|---|---|---|---|---|---|---|
| | | | | | | 60 | | | | | 65 | | 70 | | 75 | |
| | | | | | | Расчетная температура воздуха в помещении $t_в$, °C | | | | | | | | | | |
| | | $R_0^{усл.}$ | $D$ | $\theta_{min}$ | $\theta_{пр}$ | 0-8 | 12 | 16 | 20 | 24 | 0-8 | 12 | 0-8 | 12 | 0-8 | 12 |
| Вт/м². °C | мм | $\frac{м^2\,°C}{Вт}$ | — | — | — | Расчетная зимняя температура наружного воздуха $t^{P}_{н}$, °C | | | | | | | | | | |
| 8,7 | 50 | 1,01 | 0,69 | 0,59 | 0,93 | -30 | -27 | -24 | -22 | -19 | -24 | -21 | -19 | -16 | -14 | -10 |
| | 60 | 1,18 | 0,80 | | | -36 | -34 | -31 | -28 | -26 | -29 | -27 | -23 | -20 | -17 | -14 |
| | 70 | 1,35 | 0,91 | | | -42 | -40 | -38 | -35 | -33 | -35 | -32 | -28 | -25 | -21 | -18 |
| | 80 | 1,51 | 1,01 | 0,58 | 0,92 | -48 | -45 | -43 | -41 | -39 | -39 | -37 | -31 | -28 | -24 | -21 |
| | 90 | 1,68 | 1,12 | | | — | — | -50 | -48 | -46 | -44 | -42 | -36 | -33 | -27 | -24 |
| | 100 | 1,85 | 1,23 | | | — | — | — | — | -50 | -49 | -47 | -40 | -37 | -31 | -28 |
| | 110 | 2,01 | 1,33 | | | — | — | — | — | — | — | -50 | -44 | -42 | -34 | -32 |
| | 120 | 2,18 | 1,44 | | | — | — | — | — | — | — | — | -49 | -46 | -38 | -35 |
| | 130 | 2,35 | 1,55 | | | — | — | — | — | — | — | — | — | -50 | -41 | -39 |
| | 140 | 2,51 | 1,65 | | | — | — | — | — | — | — | — | — | — | -45 | -42 |
| | 150 | 2,68 | 1,76 | 0,57 | | — | — | — | — | — | — | — | — | — | -48 | -46 |
| | 160 | 2,85 | 1,87 | | | — | — | — | — | — | — | — | — | — | — | -49 |
| | 170 | 3,01 | 1,97 | | | — | — | — | — | — | — | — | — | — | — | -50 |
| 12,0 | 50 | 0,98 | 0,69 | 0,57 | 0,92 | -39 | -37 | -35 | -32 | -30 | -32 | -29 | -25 | -22 | -19 | -16 |
| | 60 | 1,15 | 0,80 | | | -47 | -45 | -43 | -41 | -39 | -39 | -36 | -31 | -28 | -24 | -21 |
| | 70 | 1,32 | 0,91 | | | — | — | — | -50 | -48 | -46 | -43 | -37 | -34 | -28 | -25 |
| | 80 | 1,48 | 1,01 | | | — | — | — | — | — | — | -50 | -42 | -40 | -33 | -30 |
| | 90 | 1,65 | 1,12 | | | — | — | — | — | — | — | — | -48 | -46 | -37 | -35 |
| | 100 | 1,82 | 1,23 | | | — | — | — | — | — | — | — | — | -50 | -42 | -39 |
| | 110 | 1,98 | 1,33 | 0,56 | 0,91 | — | — | — | — | — | — | — | — | — | -46 | -43 |
| | 120 | 2,15 | 1,44 | | | — | — | — | — | — | — | — | — | — | -50 | -48 |

Примечания к таблице см. в выпуске 1 настоящей серии.



Инв. № подл. | Подпись и дата | Взам. инв. №
23847 7

# Подбор толщин утеплителя при условии эксплуатации „Б"
## (расчетный коэффициент теплопроводности утеплителя $\lambda^{Б}_{ут}$ = 0,07)

Таблица 2

| Условия эксплуатации, $\alpha_в$ | Толщина утеплителя $\delta_{ут}$ | Теплотехнические характеристики | | | | Относительная влажность воздуха в помещении $\varphi_в$, % | | | | | | | | | | | | | | | | | | | | |
|---|---|---|---|---|---|---|---|---|---|---|---|---|---|---|---|---|---|---|---|---|---|---|---|---|---|---|
| | | | | | | 60 | | | | | 65 | | | | | 70 | | | | | 75 | | | | | |
| | | | | | | Расчетная температура воздуха в помещении $t_в$, °С | | | | | | | | | | | | | | | | | | | | |
| | | $R_0^{усл.}$ | D | $\delta_{min}$ | $\delta_{пр}$ | 0-8 | 12 | 16 | 20 | 24 | 0-8 | 12 | 16 | 20 | 24 | 0-8 | 12 | 16 | 20 | 24 | 0-8 | 12 | 16 | 20 | 24 |
| Вт/м²·°С | мм | м²·°С/Вт | — | — | — | Расчетная зимняя температура наружного воздуха $t_в$, °С | | | | | | | | | | | | | | | | | | | | |
| 8,7 | 50 | 0,89 | 0,68 | 0,61 | 0,93 | -26 | -24 | -21 | -18 | -15 | -21 | -18 | -15 | -12 | -10 | -16 | -13 | -10 | -7 | -5 | -12 | -10 | -7 | -4 | -2 |
| | 60 | 1,03 | 0,78 | | | -32 | -29 | -27 | -24 | -21 | -26 | -23 | -20 | -17 | -14 | -20 | -17 | -14 | -11 | -10 | -16 | -12 | -9 | -6 | -4 |
| | 70 | 1,18 | 0,89 | 0,60 | | -37 | -34 | -32 | -29 | -27 | -30 | -27 | -24 | -22 | -19 | -24 | -21 | -18 | -15 | -12 | -18 | -14 | -11 | -8 | -6 |
| | 80 | 1,32 | 0,99 | | | -42 | -40 | -38 | -35 | -33 | -35 | -32 | -29 | -27 | -24 | -27 | -24 | -22 | -19 | -16 | -21 | -18 | -15 | -11 | -8 |
| | 90 | 1,46 | 1,09 | 0,59 | | -47 | -44 | -42 | -40 | -38 | -38 | -36 | -33 | -31 | -28 | -31 | -28 | -25 | -22 | -20 | -23 | -20 | -17 | -14 | -11 |
| | 100 | 1,61 | 1,20 | | | — | -50 | -48 | -46 | -44 | -43 | -40 | -38 | -36 | -34 | -34 | -32 | -29 | -26 | -24 | -26 | -23 | -21 | -18 | -15 |
| | 110 | 1,75 | 1,30 | | | — | — | — | — | -50 | -47 | -45 | -43 | -41 | -39 | -38 | -36 | -33 | -31 | -28 | -29 | -26 | -24 | -21 | -18 |
| | 120 | 1,89 | 1,41 | | | — | — | — | — | — | -51 | -49 | -47 | -45 | -43 | -41 | -39 | -36 | -34 | -31 | -32 | -29 | -26 | -24 | -21 |
| | 130 | 2,03 | 1,51 | | | — | — | — | — | — | — | — | — | -50 | -48 | -45 | -42 | -40 | -38 | -36 | -35 | -32 | -29 | -27 | -24 |
| | 140 | 2,18 | 1,52 | 0,58 | 0,92 | — | — | — | — | — | — | — | — | — | — | -48 | -46 | -44 | -42 | -40 | -38 | -35 | -33 | -30 | -28 |
| | 150 | 2,32 | 1,72 | | | — | — | — | — | — | — | — | — | — | — | — | -50 | -48 | -46 | -44 | -41 | -38 | -36 | -33 | -31 |
| | 160 | 2,46 | 1,82 | | | — | — | — | — | — | — | — | — | — | — | — | — | — | -50 | -48 | -44 | -41 | -39 | -37 | -34 |
| | 170 | 2,61 | 1,93 | | | — | — | — | — | — | — | — | — | — | — | — | — | — | — | -50 | -47 | -44 | -42 | -40 | -38 |
| 12,0 | 50 | 0,86 | 0,68 | 0,59 | 0,93 | -35 | -32 | -30 | -27 | -25 | -28 | -26 | -23 | -20 | -17 | -22 | -19 | -16 | -13 | -10 | -17 | -13 | -10 | -8 | -6 |
| | 60 | 1,01 | 0,78 | 0,58 | | -41 | -39 | -37 | -34 | -32 | -34 | -31 | -29 | -26 | -23 | -27 | -24 | -21 | -18 | -15 | -20 | -17 | -14 | -11 | -10 |
| | 70 | 1,15 | 0,89 | | | -47 | -45 | -43 | -41 | -39 | -39 | -36 | -34 | -31 | -29 | -31 | -28 | -26 | -23 | -20 | -24 | -21 | -18 | -15 | -12 |
| | 80 | 1,29 | 0,99 | 0,57 | 0,92 | | | -50 | -48 | -46 | -45 | -42 | -40 | -38 | -36 | -36 | -33 | -31 | -28 | -26 | -27 | -25 | -22 | -19 | -16 |
| | 90 | 1,43 | 1,09 | | | — | — | — | — | — | -51 | -48 | -46 | -44 | -42 | -41 | -38 | -36 | -33 | -31 | -31 | -29 | -26 | -23 | -21 |
| | 100 | 1,58 | 1,20 | | | — | — | — | — | — | — | — | — | -51 | -49 | -46 | -43 | -41 | -39 | -37 | -35 | -33 | -30 | -28 | 26 |
| | 110 | 1,72 | 1,30 | | | — | — | — | — | — | — | — | — | — | — | -49 | -47 | -45 | -43 | -41 | -38 | -36 | -33 | -31 | -29 |
| | 120 | 1,86 | 1,41 | | | — | — | — | — | — | — | — | — | — | — | — | — | -50 | -48 | -46 | -42 | -40 | -38 | -35 | -33 |
| | 130 | 2,01 | 1,51 | 0,56 | 0,91 | — | — | — | — | — | — | — | — | — | — | — | — | — | — | -52 | -46 | -44 | -42 | -39 | -37 |
| | 140 | 2,15 | 1,62 | | | — | — | — | — | — | — | — | — | — | — | — | — | — | — | — | -50 | -48 | -46 | -44 | -42 |
| | 150 | 2,29 | 1,72 | | | — | — | — | — | — | — | — | — | — | — | — | — | — | — | — | — | — | -50 | -48 | -46 |
| | 160 | 2,43 | 1,82 | | | — | — | — | — | — | — | — | — | — | — | — | — | — | — | — | — | — | — | -52 | -50 |

Примечания к таблице см. в выпуске 1 настоящей серии.

1.832.5 - 11.11 - ПЗ

Лист 4

Инв.№подл. | Подпись и дата | Взам.инв.№

Рис. 1

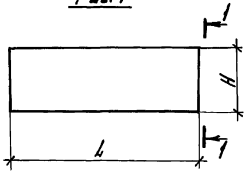


Рис. 2

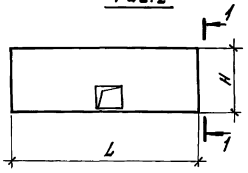


1-1

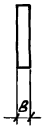


Рис. 3

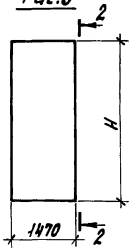


Рис. 4

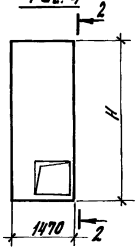


2-2




Рис. 5

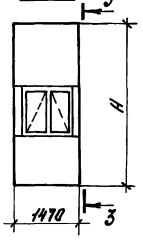


Рис. 6

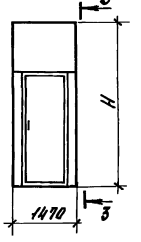


3-3




| Марка | Обозначение | Рис. | Размеры, мм B | H | L | Расход материалов: Древесина, м³ 2 сорта | Древесина, м³ 3 сорта | Асбоцемент. лист, м² | Утеплитель, м³ | Масса, кг |
|---|---|---|---|---|---|---|---|---|---|---|
| ПСАДР 30.15.14 | 1.832.5-11.11-1 | 1 | 144 | 1470 | 2970 | 0,0408 | 0,0140 | 8,73 | 0,399 | 182 |
| ПСАДР 30.15.17 | | | 169 | | | 0,0502 | 0,0140 | 8,73 | 0,499 | 196 |
| ПСАДР 30.15.19 | | | 194 | | | 0,0408 | 0,0327 | 8,73 | 0,599 | 211 |
| ПСАДР 30.15.22 | | | 219 | | | 0,0502 | 0,0327 | 8,73 | 0,699 | 226 |
| ПСАДР 30.9.14 | 1.832.5-11.11-5 | | 144 | 870 | 2970 | 0,0272 | 0,0097 | 5,17 | 0,234 | 110 |
| ПСАДР 30.9.17 | | | 169 | | | 0,0332 | 0,0097 | 5,17 | 0,293 | 119 |
| ПСАДР 30.9.19 | | | 194 | | | 0,0272 | 0,0218 | 5,17 | 0,351 | 128 |
| ПСАДР 30.9.22 | | | 219 | | | 0,0332 | 0,0218 | 5,17 | 0,410 | 137 |
| ПСАДР 30.6.14 | 1.832.5-11.11-9 | | 144 | 570 | | 0,0247 | 0,0054 | 3,39 | 0,147 | 75 |
| ПСАДР 30.6.17 | | | 169 | | | 0,0303 | 0,0054 | 3,39 | 0,184 | 81 |
| ПСАДР 30.6.19 | | | 194 | | | 0,0247 | 0,0165 | 3,39 | 0,221 | 88 |
| ПСАДР 30.6.22 | | | 219 | | | 0,0303 | 0,0165 | 3,39 | 0,257 | 94 |
| ПСАДР 12.12.14 | 1.832.5-11.11-13 | | 144 | 1170 | 1170 | 0,0163 | 0,0043 | 2,74 | 0,122 | 59 |
| ПСАДР 12.12.17 | | | 169 | | | 0,0200 | 0,0043 | 2,74 | 0,153 | 64 |
| ПСАДР 12.12.19 | | | 194 | | | 0,0163 | 0,0116 | 2,74 | 0,184 | 69 |
| ПСАДР 12.12.22 | | | 219 | | | 0,0200 | 0,0116 | 2,74 | 0,214 | 74 |
| ПСАДР 6.12.14 | 1.832.5-11.11-13 | | 144 | 1170 | 570 | 0,0120 | 0,0029 | 1,33 | 0,056 | 31 |
| ПСАДР 6.12.17 | | | 169 | | | 0,0146 | 0,0029 | 1,33 | 0,070 | 34 |
| ПСАДР 6.12.19 | | | 194 | | | 0,0120 | 0,0083 | 1,33 | 0,084 | 37 |
| ПСАДР 6.12.22 | | | 219 | | | 0,0146 | 0,0083 | 1,33 | 0,098 | 40 |
| ПСАДР 30.15.14В | 1.832.5-11.11-17 | 2 | 144 | 1470 | 2970 | 0,0486 | 0,0133 | 7,50 | 0,335 | 163 |
| ПСАДР 30.15.17В | | | 169 | | | 0,0586 | 0,0133 | 7,50 | 0,419 | 176 |
| ПСАДР 30.15.19В | | | 194 | | | 0,0486 | 0,0280 | 7,50 | 0,502 | 190 |
| ПСАДР 30.15.22В | | | 219 | | | 0,0586 | 0,0280 | 7,50 | 0,586 | 204 |

| | | | |
|---|---|---|---|
| Разраб. | Киреева | | 1.832.5-11.11-НИ |
| Провер. | Казарян | | |
| Н. контр. | Азаров | | Номенклатура |
| | | | Стадия: Р; Лист: 1; Листов: 3 |
| | | | ЦНИИЭПсельстрой |

Инв. № подл. | Подпись и дата | Взам. инв. №

| Марка | Обозначение | Рис. | Размеры, мм B | H | L | Расход материалов: древесина, м³ 2 сорта | 3 сорта | асбестоцем. лист, м² | утеплитель, м³ | Масса, кг |
|---|---|---|---|---|---|---|---|---|---|---|
| ПСАДР30.9.14.В | 1.832.5-11.11-21 | 2 | 144 | 870 | 2970 | 0,0346 | 0,0076 | 3,83 | 0,167 | 88 |
| ПСАДР30.9.17.В | | | 169 | | | 0,0417 | 0,0076 | 3,83 | 0,209 | 96 |
| ПСАДР30.9.19.В | | | 194 | | | 0,0346 | 0,0223 | 3,83 | 0,250 | 104 |
| ПСАДР30.9.22.В | | | 219 | | | 0,0417 | 0,0223 | 3,83 | 0,292 | 112 |
| ПСАДР15.24.14 | 1.832.5-11.11-24 | 3 | 144 | 2370 | — | 0,0349 | 0,0204 | 6,97 | 0,312 | 150 |
| ПСАДР15.24.17 | | | 169 | | | 0,0430 | 0,0215 | 6,97 | 0,391 | 163 |
| ПСАДР15.24.19 | | | 194 | | | 0,0349 | 0,0384 | 6,97 | 0,469 | 175 |
| ПСАДР15.24.22 | | | 219 | | | 0,0430 | 0,0395 | 6,97 | 0,547 | 187 |
| ПСАДР15.27.14 | | | 144 | 2670 | | 0,0379 | 0,0136 | 7,85 | 0,354 | 167 |
| ПСАДР15.27.17 | | | 169 | | | 0,0466 | 0,0147 | 7,85 | 0,442 | 181 |
| ПСАДР15.27.19 | | | 194 | | | 0,0379 | 0,0330 | 7,85 | 0,530 | 194 |
| ПСАДР15.27.22 | | | 219 | | | 0,0466 | 0,0341 | 7,85 | 0,619 | 209 |
| ПСАДР15.30.14 | 1.832.5-11.11-29 | | 144 | 2970 | — | 0,0408 | 0,0245 | 8,73 | 0,395 | 186 |
| ПСАДР15.30.17 | | | 169 | | | 0,0502 | 0,0256 | 8,73 | 0,494 | 201 |
| ПСАДР15.30.19 | | | 194 | | | 0,0408 | 0,0453 | 8,73 | 0,592 | 217 |
| ПСАДР15.30.22 | | | 219 | | | 0,0502 | 0,0464 | 8,73 | 0,691 | 232 |
| ПСАДР15.33.14 | | | 144 | 3270 | | 0,0437 | 0,0253 | 9,61 | 0,436 | 204 |
| ПСАДР15.33.17 | | | 169 | | | 0,0543 | 0,0264 | 9,61 | 0,545 | 221 |
| ПСАДР15.33.19 | | | 194 | | | 0,0437 | 0,0476 | 9,61 | 0,654 | 237 |
| ПСАДР15.33.22 | | | 219 | | | 0,0543 | 0,0487 | 9,61 | 0,763 | 254 |
| ПСАДР15.24.14.В | 1.832.5-11.11-31 | 4 | 144 | 2370 | — | 0,0398 | 0,0134 | 5,69 | 0,253 | 126 |
| ПСАДР15.24.17.В | | | 169 | | | 0,0483 | 0,0139 | 5,69 | 0,317 | 138 |
| ПСАДР15.24.19.В | | | 194 | | | 0,0398 | 0,0318 | 5,69 | 0,380 | 150 |
| ПСАДР15.24.22.В | | | 219 | | | 0,0483 | 0,0321 | 5,69 | 0,443 | 159 |
| ПСАДР15.27.14.В | 1.832.5-11.11-36 | | 144 | 2670 | — | 0,0425 | 0,0188 | 6,57 | 0,292 | 147 |
| ПСАДР15.27.17.В | | | 169 | | | 0,0519 | 0,0199 | 6,57 | 0,365 | 159 |
| ПСАДР15.27.19.В | | | 194 | | | 0,0425 | 0,0396 | 6,57 | 0,438 | 172 |
| ПСАДР15.27.22.В | | | 219 | | | 0,0519 | 0,0407 | 6,57 | 0,511 | 184 |

| Марка | Обозначение | Рис. | Размеры, мм B | H | L | Расход материалов: древесина, м³ 2 сорта | 3 сорта | асбестоцем. лист, м² | утеплитель, м³ | Масса, кг |
|---|---|---|---|---|---|---|---|---|---|---|
| ПСАДР15.30.14.В | 1.832.5-11.11-38 | 4 | 144 | 2970 | — | 0,0449 | 0,0198 | 7,45 | 0,333 | 164 |
| ПСАДР15.30.17.В | | | 169 | | | 0,0548 | 0,0209 | 7,45 | 0,416 | 178 |
| ПСАДР15.30.19.В | | | 194 | | | 0,0449 | 0,0418 | 7,45 | 0,499 | 192 |
| ПСАДР15.30.22.В | | | 219 | | | 0,0548 | 0,0430 | 7,45 | 0,583 | 206 |
| ПСАДР15.33.14.В | 1.832.5-11.11-40 | | 144 | 3270 | — | 0,0479 | 0,0245 | 8,33 | 0,374 | 183 |
| ПСАДР15.33.17.В | | | 169 | | | 0,0584 | 0,0256 | 8,33 | 0,468 | 199 |
| ПСАДР15.33.19.В | | | 194 | | | 0,0479 | 0,0480 | 8,33 | 0,562 | 214 |
| ПСАДР15.33.22.В | | | 219 | | | 0,0584 | 0,0491 | 8,33 | 0,655 | 229 |
| ПСАДР15.24.14.0 | 1.832.5-11.11-41 | 5 | 144 | 2370 | — | 0,0575 | 0,0067 | 3,826 | 0,146 | 140 |
| ПСАДР15.24.17.0 | | | 169 | | | 0,0696 | 0,0067 | 3,826 | 0,183 | 149 |
| ПСАДР15.24.19.0 | | | 194 | | | 0,0575 | 0,0233 | 3,613 | 0,220 | 156 |
| ПСАДР15.24.22.0 | | | 219 | | | 0,0696 | 0,0233 | 3,613 | 0,256 | 164 |
| ПСАДР15.27.14.0 | | | 144 | 2670 | — | 0,0601 | 0,0073 | 4,708 | 0,189 | 158 |
| ПСАДР15.27.17.0 | | | 169 | | | 0,0727 | 0,0073 | 4,708 | 0,236 | 167 |
| ПСАДР15.27.19.0 | | | 194 | | | 0,0601 | 0,0248 | 4,495 | 0,283 | 176 |
| ПСАДР15.27.22.0 | | | 219 | | | 0,0727 | 0,0248 | 4,495 | 0,330 | 182 |
| ПСАДР15.30.14.0 | | | 144 | 2970 | — | 0,0617 | 0,0098 | 5,590 | 0,231 | 179 |
| ПСАДР15.30.17.0 | | | 169 | | | 0,0748 | 0,0098 | 5,590 | 0,288 | 186 |
| ПСАДР15.30.19.0 | | | 194 | | | 0,0617 | 0,0283 | 5,377 | 0,346 | 196 |
| ПСАДР15.30.22.0 | | | 219 | | | 0,0748 | 0,0283 | 5,377 | 0,404 | 207 |
| ПСАДР15.33.14.0 | | | 144 | 3270 | — | 0,0636 | 0,0102 | 6,472 | 0,273 | 192 |
| ПСАДР15.33.17.0 | | | 169 | | | 0,0776 | 0,0102 | 6,472 | 0,341 | 204 |
| ПСАДР15.33.19.0 | | | 194 | | | 0,0636 | 0,0297 | 6,259 | 0,410 | 216 |
| ПСАДР15.33.22.0 | | | 219 | | | 0,0776 | 0,0297 | 6,259 | 0,478 | 228 |

Инв. № подл. | Подпись и дата | Взам. инв. №

| Марка | Обозначение | Рис. | Размеры, мм | | | Расход материалов | | | | Масса, кг |
|---|---|---|---|---|---|---|---|---|---|---|
| | | | | | | Древесина, м³ | | асб-цем. лист, м² | утеплитель, м³ | |
| | | | В | Н | L | 2 сорта | 3 сорта | | | |
| ПСАДР15.27.14.Д | 1.832.5-11.11-48 | 6 | 144 | 2690 | — | 0,0704 | 0,0033 | 1,710 | 0,036 | 130 |
| ПСАДР15.27.17.Д | | | 169 | | | 0,0846 | 0,0033 | 1,710 | 0,045 | 138 |
| ПСАДР15.27.19.Д | | | 194 | | | 0,0704 | 0,0167 | 1,280 | 0,054 | 137 |
| ПСАДР15.27.22.Д | | | 219 | | | 0,0846 | 0,0167 | 1,280 | 0,063 | 146 |
| ПСАДР15.30.14.Д | | | 144 | 2990 | — | 0,0731 | 0,0048 | 2,590 | 0,078 | 149 |
| ПСАДР15.30.17.Д | | | 169 | | | 0,0878 | 0,0048 | 2,590 | 0,098 | 159 |
| ПСАДР15.30.19.Д | | | 194 | | | 0,0731 | 0,0190 | 2,160 | 0,117 | 159 |
| ПСАДР15.30.22.Д | | | 219 | | | 0,0878 | 0,0190 | 2,160 | 0,137 | 169 |
| ПСАДР15.33.14.Д | | | 144 | 3290 | — | 0,0745 | 0,0063 | 3,470 | 0,120 | 167 |
| ПСАДР15.33.17.Д | | | 169 | | | 0,0897 | 0,0063 | 3,470 | 0,150 | 178 |
| ПСАДР15.33.19.Д | | | 194 | | | 0,0745 | 0,0214 | 3,050 | 0,180 | 180 |
| ПСАДР15.33.22.Д | | | 219 | | | 0,0897 | 0,0214 | 3,050 | 0,210 | 192 |
| ПСАДР15.36.14.Д | | | 144 | 3590 | — | 0,0764 | 0,0069 | 4,350 | 0,162 | 185 |
| ПСАДР15.36.17.Д | | | 169 | | | 0,0922 | 0,0069 | 4,350 | 0,203 | 198 |
| ПСАДР15.36.19.Д | | | 194 | | | 0,0764 | 0,0229 | 3,930 | 0,244 | 201 |
| ПСАДР15.36.22.Д | | | 219 | | | 0,0922 | 0,0229 | 3,930 | 0,284 | 214 |

Инв.№ подл. | Подпись и дата | Взам.инв.№

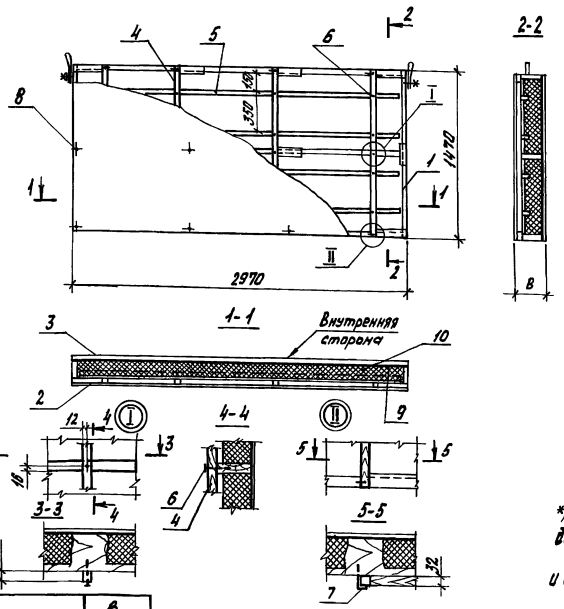


| Поз. | Наименование | Кол. напс ПДР 30.15. 14 | 17 | 19 | 22 | Обозначение документа |
|---|---|---|---|---|---|---|
| 1 | Каркас ДК1-1 | 1 | | | | 1.832.5-11.11-2 |
| | ДК1-2 | | 1 | | | |
| | ДК1-3 | | | 1 | | |
| | ДК1-4 | | | | 1 | |
| 2 | Обшивка ЛН1 | 1 | 1 | 1 | 1 | 1.832.5-11.11-4 |
| 3 | Обшивка ЛВ 1 | 1 | 1 | | | 1.832.5-11.11-4 |
| | ЛВ 2 | | | 1 | 1 | |
| | Брусок-3хв ГОСТ 8486-86 Е | | | | | |
| 4 | 25х32, $\ell$=1470; 0,0012 м³ | 4 | 4 | 4 | 4 | без черт. |
| 5 | 25х$h$*), $\ell$=2870; м³ по проекту | 4 | 4 | 4 | 4 | без черт. |
| 6 | Гвозди К 2,5х60 ГОСТ 4028-63* | 20 | 20 | 20 | 20 | |
| 7 | Гвозди К 3,5х90 ГОСТ 4028-63* | 8 | 8 | 8 | 8 | |
| 8 | Шуруп 1-4х40.016 ГОСТ 1145-80* | 63 | 63 | 62 | 62 | |
| 9 | Пленка полиэтиленовая, полотно; 0,200х1470, первый сорт, ГОСТ 10354-82, м² | 4,37 | 4,37 | 4,37 | 4,37 | |
| 10 | Плиты минераловатные П125 ГОСТ 9573-82, м³ по проекту | | | | | |
| | Масса, кг | 182 | 196 | 211 | 226 | |

*) Размер $h$ принимать в соответствии с указаниями п. 6 документа 1.832.5-11.11-113.

Масса панелей дана при плотности утеплителя $\gamma_{ут}$ = 100 кг/м³ и его толщине, равной высоте ребра.

| Марка | B, мм |
|---|---|
| ПСДР 30.15.14 | 144 |
| ПСДР 30.15.17 | 169 |
| ПСДР 30.15.19 | 194 |
| ПСДР 30.15.22 | 219 |

| | | | |
|---|---|---|---|
| Испол. | Шестакова | | |
| Разраб. | Чернышева | | |
| Пров. | Казарян | | |
| Н. контр. | Азаров | | |

1.832.5-11.11-1

Панель ПСДР 30.15.14...ПСДР 30.15.22

| Стадия | Лист | Листов |
|---|---|---|
| Р | | 1 |

ЦНИИЭПсельстрой

Инв. № подл. | Подпись и дата | Взам. инв. №

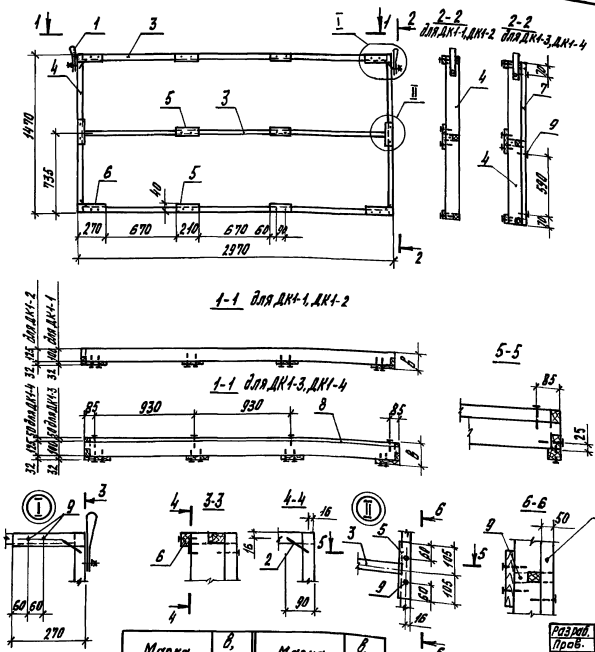


| Поз. | Наименование | Кол. на ДК 1- -1 | -2 | -3 | -4 | Обозначение документа |
|---|---|---|---|---|---|---|
| 1 | Петля П1 | 2 | 2 | 2 | 2 | 1.832.5-11.11-53 |
| 2 | Скоба М1 | 4 | 4 | 4 | 4 | 1.832.5-11.11-54 |
| 3 | Ребро Р1-1 | 3 | | 3 | | 1.832.5-11.11-3 |
| | Р1-2 | | 3 | | 3 | |
| 4 | Ребро Р2-1 | 2 | | 2 | | 1.832.5-11.11-3 |
| | Р2-2 | | 2 | | 2 | |
| | Брусок-2х8 ГОСТ 8486-86Е | | | | | |
| 5 | 40х32, $l$=210; 0,00027 $м^3$ | 8 | 8 | 8 | 8 | без черт. |
| 6 | $l$=270; 0,00034 $м^3$ | 4 | 4 | 4 | 4 | без черт. |
| | Брусок-3х8 ГОСТ 8486-86Е | | | | | |
| 7 | 32х50, $l$=1470; 0,0024 $м^3$ | | | 2 | 2 | без черт. |
| 8 | $l$=2906; 0,0046 $м^3$ | | | 3 | 3 | без черт. |
| 9 | Гвозди К3,5х90 ГОСТ 4028-63* | 26 | 26 | 44 | 44 | |
| | Масса каркаса, кг | 21,4 | 26,0 | 30,8 | 35,4 | |
| | Объем древесины 2 сорта, $м^3$ | 0,0408 | 0,0502 | 0,0408 | 0,0502 | |
| | Объем древесины 3 сорта, $м^3$ | — | — | 0,0187 | 0,0187 | |

| Марка | в, мм | Марка | в, мм |
|---|---|---|---|
| ДК1-1 | 132 | ДК1-3 | 182 |
| ДК1-2 | 157 | ДК1-4 | 207 |

| | | |
|---|---|---|
| Разраб. | Киреева | |
| Пров. | Казарян | |
| Н.контр. | Азаров | |

1.832.5-11.11-2

Каркас ДК1-1...ДК1-4

| Стадия | Лист | Листов |
|---|---|---|
| Р | | 1 |

ЦНИИЭПсельстрой

Инв. № подл. | Подпись и дата | Взам. инв. №

23847 13

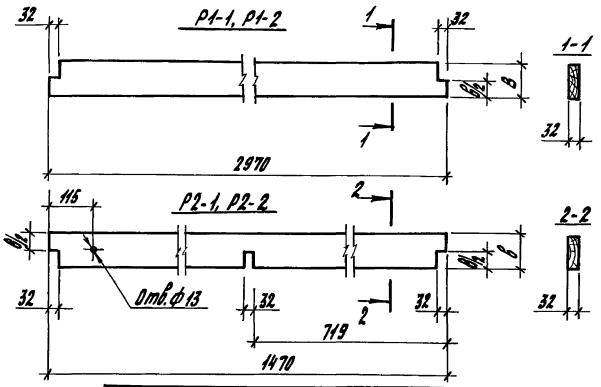


| Марка | в мм | Объем, м³ | Масса, кг |
|---|---|---|---|
| Р1-1 | 100 | 0,0095 | 4,73 |
| Р1-2 | 125 | 0,0118 | 5,90 |
| Р2-1 | 100 | 0,0046 | 2,30 |
| Р2-2 | 125 | 0,0057 | 2,85 |

| | | | | |
|---|---|---|---|---|
| Разраб. | Соломатин | | 1.832.5-11.11-3 | |
| Пров. | Каварян | | | |
| | | | Ребро Р1-1, Р1-2, Р2-1, Р2-2 | Стадия: Р; Масса: см.табл.; Масштаб: 1:10 |
| | | | | Лист; Листов 1 |
| Н.контр. | Азаров | | Доска-2хВ ГОСТ 8486-86Е | ЦНИИЭПсельстрой |

Инв.№подл. | Подпись и дата | Взам.инв.№

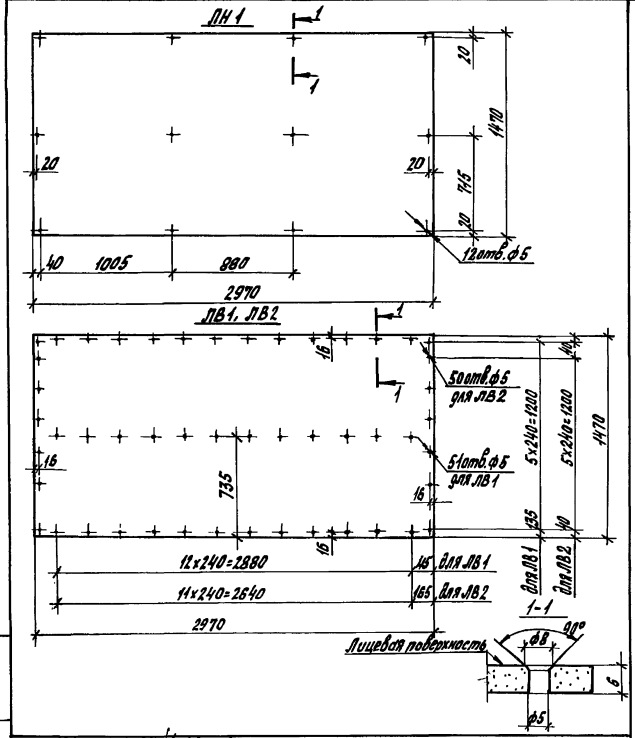


| | | | | |
|---|---|---|---|---|
| Разраб. | Соломатин | | 1.832.5-11.11-4 | |
| Пров. | Орлова | | | |
| | | | Обшивка ЛН1, ЛВ1, ЛВ2 | Стадия: Р; Масса: 56; Масштаб: 1:25 |
| | | | | Лист; Листов 1 |
| Н.контр. | Азаров | | Лист асбестоцементный ЛП-П-6 ГОСТ 18124-75* | ЦНИИЭПсельстрой |

Инв.№подл. | Подпись и дата | Взам.инв.№

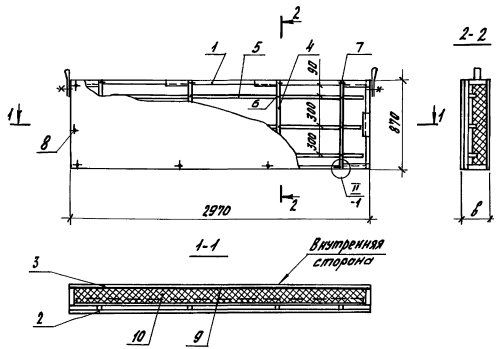


| Поз. | Наименование | Кол. на ПСАДР30.9. 14 | 17 | 19 | 22 | Обозначение документа |
|---|---|---|---|---|---|---|
| 1 | Каркас ДК2-1 | 1 | | | | 1.832.5-11.11-6 |
| | ДК2-2 | | 1 | | | |
| | ДК2-3 | | | 1 | | |
| | ДК2-4 | | | | 1 | |
| 2 | Обшивка ЛН 2 | 1 | 1 | 1 | 1 | 1.832.5-11.11-8 |
| 3 | Обшивка ЛВ 3 | 1 | 1 | | | 1.832.5-11.11-8 |
| | ЛВ 4 | | | 1 | 1 | |
| | Брусок-3Х8 ГОСТ 8486-86Е | | | | | |
| 4 | 25х32, $l$=870; 0,0007 $м^3$ | 4 | 4 | 4 | 4 | без черт. |
| 5 | 25х$h$*), $l$=2870; $м^3$-по проекту | 3 | 3 | 3 | 3 | без черт. |
| 6 | Гвозди 2,5х60 ГОСТ 4028-63* | 12 | 12 | 12 | 12 | |
| 7 | Гвозди к 3,6х90 ГОСТ 4028-63* | 8 | 8 | 8 | 8 | |
| 8 | Шуруп 1-4х40.0140 ГОСТ 1145-80* | 44 | 44 | 44 | 44 | |
| 9 | Пленка полиэтиленовая, полотно, | | | | | |
| | 0,200х870, первый сорт, | | | | | |
| | ГОСТ 10354-82, $м^2$ | 2,58 | 2,58 | 2,58 | 2,58 | |
| 10 | Плиты минераловатные П125 | | | | | |
| | ГОСТ 9573-82, $м^3$-по проекту | | | | | |
| | Масса, кг | 110 | 119 | 128 | 137 | |

*) Размер $h$ принимать в соответствии с указаниями п.6 документа 1.832.5-11.11-П3.
Масса панели дана при плотности утеплителя $\gamma_{ут}$ = 100 кг/$м^3$ и его толщине, равной высоте ребра.

| Марка | в, мм |
|---|---|
| ПСАДР30.9.14 | 144 |
| ПСАДР30.9.17 | 169 |
| ПСАДР30.9.19 | 194 |
| ПСАДР30.9.22 | 219 |

| Исполн. | Шустикова | |
|---|---|---|
| Разраб. | Чернышева | |
| Пров. | Казарян | |
| Н.контр. | Азаров | |

1.832.5-11.11-5

Панель
ПСАДР30.9.14...ПСАДР30.9.22

| Стадия | Лист | Листов |
|---|---|---|
| Р | | 1 |

ЦНИИЭПсельстрой

23847 15

Инв.№ подл. | Подпись и дата | Взам. инв.№

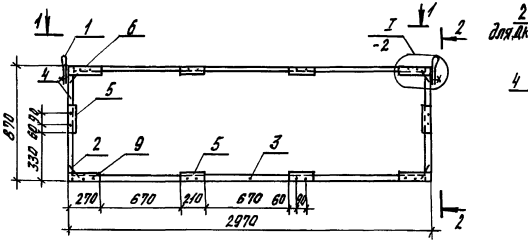





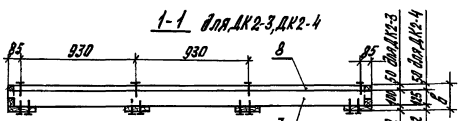


| Поз. | Наименование | Кол. на ДК2- -1 | -2 | -3 | -4 | Обозначение документа |
|---|---|---|---|---|---|---|
| 1 | Петля П1 | 2 | 2 | 2 | 2 | 1.832.5-11.11-53 |
| 2 | Скоба М1 | 4 | 4 | 4 | 4 | 1.832.5-11.11-54 |
| 3 | Ребро Р1-1 | 2 | | 2 | | 1.832.5-11.11-2 |
| | Р1-2 | | 2 | | 2 | |
| 4 | Ребро Р3-1 | 2 | | 2 | | 1.832.5-11.11-7 |
| | Р3-2 | | 2 | | 2 | |
| | Брусок-2хВ ГОСТ 8486-86Е | | | | | |
| 5 | 40×32, ℓ=210; 0,00027 м³ | 6 | 6 | 6 | 6 | без черт. |
| 6 | ℓ=270; 0,00034 м³ | 4 | 4 | 4 | 4 | без черт. |
| | Брусок-3хВ ГОСТ 8486-86Е | | | | | |
| 7 | 32×50, ℓ=870; 0,0014 м³ | | | 2 | 2 | без черт. |
| 8 | ℓ=2906; 0,0046 м³ | | | 2 | 2 | без черт. |
| 9 | Гвозди К3,5×90 ГОСТ 4028-63* | 20 | 20 | 32 | 32 | |
| | Масса каркаса, кг | 14,6 | 17,5 | 20,6 | 23,6 | |
| | Объем древесины 2 сорта, м³ | 0,0272 | 0,0332 | 0,0272 | 0,0332 | |
| | Объем древесины 3 сорта, м³ | – | – | 0,0021 | 0,0021 | |

| Марка | B, мм |
|---|---|
| ДК2-1 | 132 |
| ДК2-2 | 157 |
| ДК2-3 | 182 |
| ДК2-4 | 207 |

| | | | |
|---|---|---|---|
| Разраб. | Киреева | | 1.832.5-11.11-6 |
| Пров. | Казарян | | |
| Н. контр. | Азаров | | Каркас ДК2-1...ДК2-4 |

| Стадия | Лист | Листов |
|---|---|---|
| Р | | 1 |

ЦНИИЭПсельстрой

Инв. № подл. | Подпись и дата | Взам. инв. №

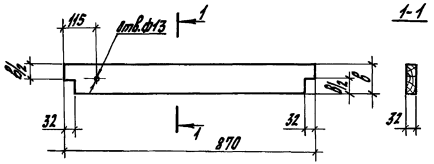


| Марка | δ, мм | Объем, м³ | Масса, кг |
|---|---|---|---|
| РЗ-1 | 100 | 0,0027 | 1,35 |
| РЗ-2 | 125 | 0,0034 | 1,70 |

| | | | | | |
|---|---|---|---|---|---|
| Разраб. | Орлова | | 1.832.5-11.11-7 | | |
| Пров. | Казарян | | | | |
| | | | | Стадия | Масса | Масшт. |
| | | | Ребро РЗ-1, РЗ-2 | Р | см.табл. | 1:10 |
| | | | | Лист | Листов 1 |
| Н. контр. | Азаров | | Доска-2хВ ГОСТ 8486-86Е | ЦНИИЭПсельстрой | |

Инв.№ подл. | Подпись и дата | Взам.инв.№

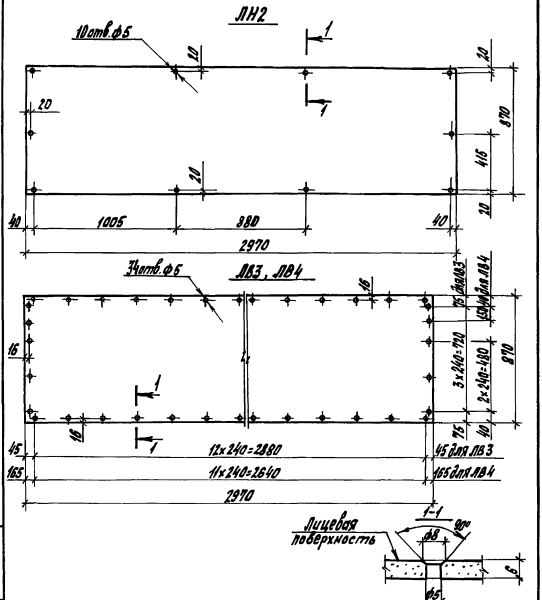


| | | | | | |
|---|---|---|---|---|---|
| Разраб. | Орлова | | 1.832.5-11.11-8 | | |
| Пров. | Киреева | | | | |
| | | | | Стадия | Масса | Масшт. |
| | | | Обшивка ЛН2, ЛВ3, ЛВ4 | Р | 33,3 | 1:20 |
| | | | | Лист | Листов 1 |
| Н. контр. | Азаров | | Лист асбестоцементный ЛП-П-6 ГОСТ 18124-75* | ЦНИИЭПсельстрой | |

Инв.№ подл. | Подпись и дата | Взам.инв.№

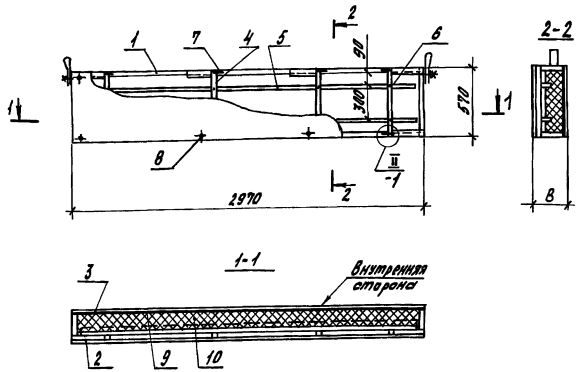


| Поз. | Наименование | Кол. на ПСАДР30.6. 14 | 17 | 19 | 22 | Обозначение документа |
|---|---|---|---|---|---|---|
| 1 | Каркас ДК3-1 | 1 | | | | 1.832.5-11.11-10 |
| | ДК3-2 | | 1 | | | |
| | ДК3-3 | | | 1 | | |
| | ДК3-4 | | | | 1 | |
| 2 | Обшивка ЛН3 | 1 | 1 | 1 | 1 | 1.832.5-11.11-12 |
| 3 | Обшивка ЛВ5 | 1 | 1 | | | 1.832.5-11.11-12 |
| | ЛВ6 | | | 1 | 1 | |
| | Брусок-3ХВ ГОСТ 8486-86Е | | | | | |
| 4 | 25х32, ℓ=570; 0,0004 м³ | 4 | 4 | 4 | 4 | без черт. |
| 5 | 25х h*), ℓ=2870; м³-по проекту | 2 | 2 | 2 | 2 | без черт. |
| 6 | Гвозди К2,5х60 ГОСТ 4028-63* | 8 | 8 | 8 | 8 | |
| 7 | Гвозди К3,5х90 ГОСТ 4028-63* | 8 | 8 | 8 | 8 | |
| 8 | Шуруп 1-4х40.01 40 ГОСТ 1145-80* | 40 | 40 | 40 | 40 | |
| 9 | Пленка полиэтеленовая, полотно, | | | | | |
| | 0,200х570; первый сорт, | | | | | |
| | ГОСТ 10354-82, м² | 1,7 | 1,7 | 1,7 | 1,7 | |
| 10 | Плиты минераловатные П125 | | | | | |
| | ГОСТ 9573-82, м³-по проекту | | | | | |
| | Масса, кг | 75 | 81 | 88 | 94 | |

*) Размер h принимать в соответствии с указаниями п.6 документа 1.832.5-11.11-ПЗ.

Масса панели дана при плотности утеплителя $\gamma_{ут}$=100 кг/м³ и его толщине, равной высоте ребра.

| Марка | В, мм |
|---|---|
| ПСАДР30.6.14 | 144 |
| ПСАДР30.6.17 | 169 |
| ПСАДР30.6.19 | 194 |
| ПСАДР30.6.22 | 219 |

| | | | |
|---|---|---|---|
| Исполн. | Шустикова | | 1.832.5-11.11-9 |
| Разраб. | Чернышева | | |
| Пров. | Казарян | | Панель ПСАДР30.6.14...ПСАДР30.6.22 |
| Н. контр. | Азаров | | |

| Стадия | Лист | Листов |
|---|---|---|
| Р | | 1 |

ЦНИИЭПсельстрой

Инв. № подл. | Подпись и дата | Взам. инв. №

23847 18

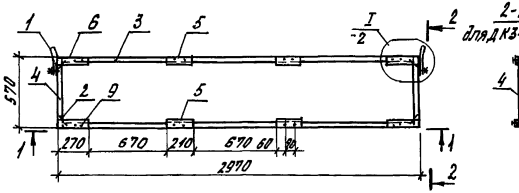


| Поз. | Наименование | Кол. на ДК3- -1 | -2 | -3 | -4 | Обозначение документа |
|---|---|---|---|---|---|---|
| 1 | Петля П1 | 2 | 2 | 2 | 2 | 1.832.5-11.11-53 |
| 2 | Скоба м1 | 4 | 4 | 4 | 4 | 1.832.5-11.11-54 |
| 3 | Ребро Р1-1 | 2 | | 2 | | 1.832.5-11.11-3 |
| | Р1-2 | | 2 | | 2 | |
| 4 | Ребро Р4-1 | 2 | | 2 | | 1.832.5-11.11-11 |
| | Р4-2 | | 2 | | 2 | |
| | Брусок-2хв ГОСТ8486-86Е | | | | | |
| 5 | 40х32, $\ell$=210; 0,00027 м³ | 4 | 4 | 4 | 4 | без черт. |
| 6 | $\ell$=270; 0,00034 м³ | 4 | 4 | 4 | 4 | без черт. |
| | Брусок-3хв ГОСТ 8486-86Е | | | | | |
| 7 | 32х50, $\ell$=570; 0,0009 м³ | | | 2 | 2 | без черт. |
| 8 | $\ell$=2905; 0,0046 м³ | | | 2 | 2 | без черт. |
| 9 | Гвозди К3,5х90 ГОСТ4028-63* | 16 | 16 | 28 | 28 | |
| | Масса каркаса, кг | 13,2 | 16,0 | 18,7 | 21,5 | |
| | Объем древесины 2 сорта, м³ | 0,0247 | 0,0303 | 0,0247 | 0,0303 | |
| | Объем древесины 3 сорта, м³ | — | — | 0,0111 | 0,0111 | |

| Марка | в, мм |
|---|---|
| ДК3-1 | 132 |
| ДК3-2 | 157 |
| ДК3-3 | 182 |
| ДК3-4 | 207 |

| | | | |
|---|---|---|---|
| Разраб. | Киреева | | 1.862.5-11.11-10 |
| Прав. | Казарян | | |
| Н. контр. | Азаров | | Каркас ДК3-1... ДК3-4 |

Стадия Р | Лист | Листов 1

ЦНИИЭПсельстрой

Инв. № подл. | Подпись и дата | Взам. инв. №

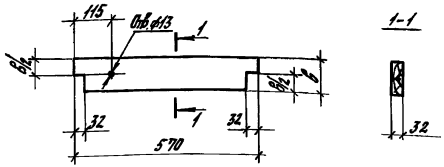


| Марка | в мм | Объем, м³ | Масса кг |
|---|---|---|---|
| Р4-1 | 100 | 0,0017 | 0,85 |
| Р4-2 | 125 | 0,0022 | 1,10 |

| | | | | | |
|---|---|---|---|---|---|
| Разраб. | Орлова | | 1.832.5-11.11-11 | | |
| Пров. | Казарян | | | | |
| | | | Ребра Р4-1, Р4-2 | Стадия: Р | Масса: см. табл. | Масштаб: 1:10 |
| | | | | Лист | Листов 1 |
| Н. контр. | Азаров | | Доска - 2ХВ ГОСТ 8486-86Е | ЦНИИЭПсельстрой | |

Инв. № подл. | Подпись и дата | Взам. инв. №

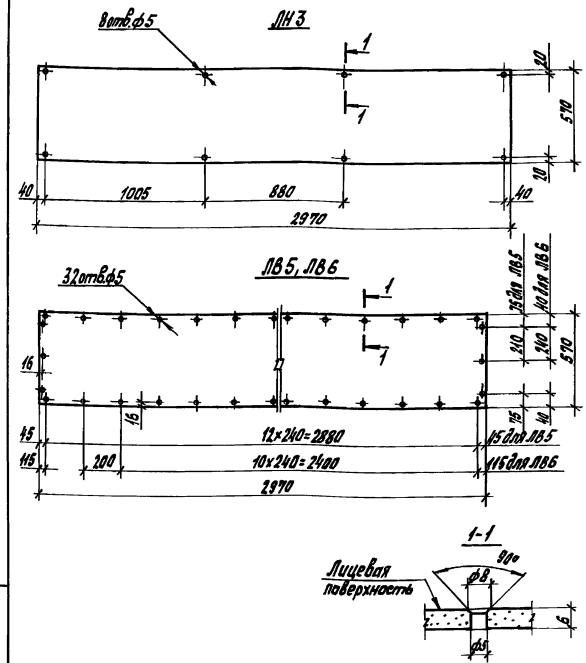


| | | | | | |
|---|---|---|---|---|---|
| Разраб. | Орлова | | 1.832.5-11.11-12 | | |
| Пров. | Киреева | | | | |
| | | | Обшивка ЛН3, ЛВ5, ЛВ6 | Стадия: Р | Масса: 21,8 | Масштаб: 1:20 |
| | | | | Лист | Листов 1 |
| Н. контр. | Азаров | | Лист асбестоцементный ЛП-П-6 ГОСТ 18124-75* | ЦНИИЭПсельстрой | |

Инв. № подл. | Подпись и дата | Взам. инв. №

ПСАДР 12.12.14...ПСАДР12.12.22

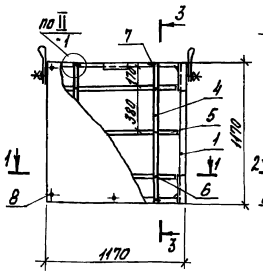


ПСАДР 6.12.14...ПСАДР6.12.22

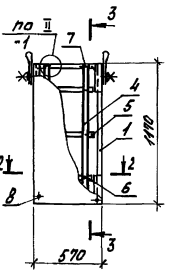


3-3

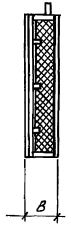


1-1

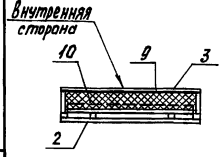


2-2

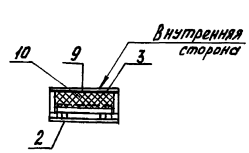


| Поз. | Наименование | | Кол. на ПСАДР 12.12. 14 | 17 | 19 | 22 | Кол. на ПСАДР 6.12. 14 | 17 | 19 | 22 | Обозначение документа |
|---|---|---|---|---|---|---|---|---|---|---|---|
| 1 | Каркас | ДК4-1 | 1 | | | | | | | | 1.832.5-11.11-14 |
| | | ДК4-2 | | 1 | | | | | | | |
| | | ДК4-3 | | | 1 | | | | | | |
| | | ДК4-4 | | | | 1 | | | | | |
| | | ДК5-1 | | | | | 1 | | | | |
| | | ДК5-2 | | | | | | 1 | | | |
| | | ДК5-3 | | | | | | | 1 | | |
| | | ДК5-4 | | | | | | | | 1 | |
| 2 | Обшивка | ЛН 4 | 1 | 1 | 1 | 1 | | | | | 1.832.5-11.11-16 |
| | | ЛН 5 | | | | | 1 | 1 | 1 | 1 | |
| 3 | Обшивка | ЛВ 7 | 1 | 1 | | | | | | | 1.832.5-11.11-16 |
| | | ЛВ 8 | | | 1 | 1 | | | | | |
| | | ЛВ 9 | | | | | 1 | 1 | | | |
| | | ЛВ 10 | | | | | | | 1 | 1 | |
| | Брусок-3-хв ГОСТ 8486-86Е | | | | | | | | | | |
| 4 | 25×32, $\ell$=1170; 0,0009 м³ | | 2 | 2 | 2 | 2 | 2 | 2 | 2 | 2 | без черт. |
| 5 | 25×h*), $\ell$=1170; м³ по проекту | | | | | | 3 | 3 | 3 | 3 | без черт. |
| | 25×h*), $\ell$=1070; м³ по проекту | | 3 | 3 | 3 | 3 | | | | | без черт. |
| 6 | Гвозди К2,5×60 ГОСТ 4028-63* | | 6 | 6 | 6 | 6 | 6 | 6 | 6 | 6 | |
| 7 | Гвозди К3,5×90 ГОСТ 4028-63* | | 4 | 4 | 4 | 4 | 4 | 4 | 4 | 4 | |
| 8 | Шуруп 1-4×40.016 ГОСТ 1145-80* | | 28 | 28 | 28 | 28 | 20 | 20 | 22 | 22 | |
| 9 | Пленка полиэтиленовая, полотно | | | | | | | | | | |
| | 0,200×1170; первый сорт, | | | | | | | | | | |
| | ГОСТ 10354-82, | м² | 1,37 | 1,37 | 1,37 | 1,37 | 0,67 | 0,67 | 0,67 | 0,67 | |
| 10 | Плиты минераловатные П-125 | | | | | | | | | | |
| | ГОСТ 9573-82, м³ по проекту | | | | | | | | | | |
| | Масса, кг | | 59 | 64 | 69 | 74 | 31 | 34 | 37 | 40 | |

| Марка | B, мм | Марка | B, мм |
|---|---|---|---|
| ПСАДР 12.12.14 | 144 | ПСАДР6.12.14 | 144 |
| ПСАДР 12.12.17 | 169 | ПСАДР6.12.17 | 169 |
| ПСАДР 12.12.19 | 194 | ПСАДР6.12.19 | 194 |
| ПСАДР 12.12.22 | 219 | ПСАДР6.12.22 | 219 |

*) Размер h принимать в соответствии с указаниями ПБ документа 1.832.5-11.11-ПЗ. Масса панели дана при плотности утеплителя $\gamma_{ут}$ = 100 кг/м³ и его толщине, равной высоте ребра.

| | | |
|---|---|---|
| Разраб. | Черныщева | |
| Пров. | Казорян | |
| Н.контр. | Назаров | |

1.832.5-11.11-13

Панель

ПСАДР 12.12.14...ПСАДР 12.12.22

ПСАДР 6.12.14...ПСАДР 6.12.22

| Стадия | Лист | Листов |
|---|---|---|
| Р | | 1 |

ЦНИИЭПсельстрой

Инв.№ подл. | Подпись и дата | Взам.инв.№

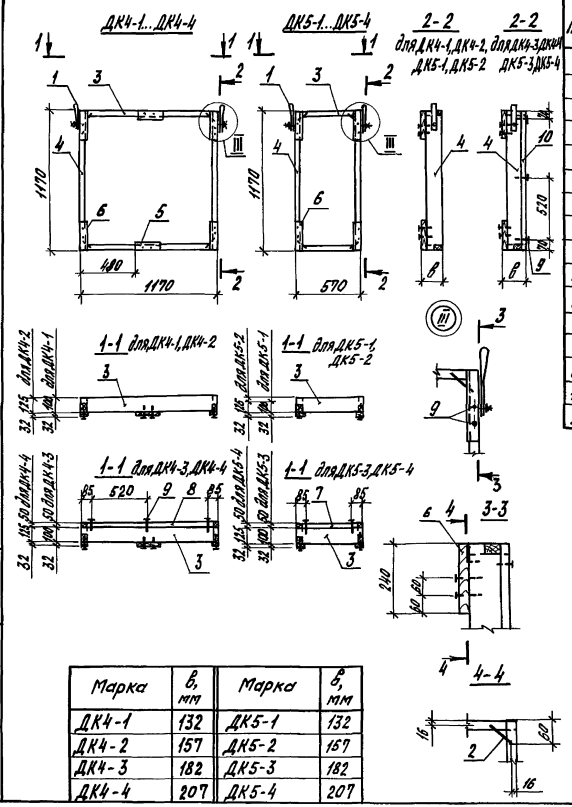


| Поз. | Наименование | Кол на ДК | | | | | | | | Обозначение документа |
|---|---|---|---|---|---|---|---|---|---|---|
| | | 4-1 | 4-2 | 4-3 | 4-4 | 5-1 | 5-2 | 5-3 | 5-4 | |
| 1 | Петля П1 | 2 | 2 | 2 | 2 | 2 | 2 | 2 | 2 | 1.832.5-11.11-53 |
| 2 | Скоба м1 | 4 | 4 | 4 | 4 | 4 | 4 | 4 | 4 | 1.832.5-1411-54 |
| 3 | Ребро Р5-1 | | | | | 2 | | 2 | | 1.832.5-11.11-15 |
| | Р5-2 | | | | | | 2 | | 2 | |
| | Р5-3 | 2 | | 2 | | | | | | |
| | Р5-4 | | 2 | | 2 | | | | | |
| 4 | Ребро Р6-1 | 2 | | 2 | | 2 | | 2 | | 1.832.5-11.11-16 |
| | Р6-2 | | 2 | | 2 | | 2 | | 2 | |
| | Брусок-2хв ГОСТ 8486-86Е | | | | | | | | | |
| 5 | 10х32, ℓ=248; 0,000268 м³ | 2 | 2 | 2 | 2 | | | | | без черт. |
| 6 | ℓ=240; 0,000307 м³ | 4 | 4 | 4 | 4 | 4 | 4 | 4 | 4 | без черт. |
| | Брусок-3хв ГОСТ 8486-86Е | | | | | | | | | |
| 7 | 32х50, ℓ=506; 0,0008 м³ | | | | | | | 2 | 2 | без черт. |
| 8 | ℓ=1106; 0,0018 м³ | | | 2 | 2 | | | | | без черт. |
| 10 | ℓ=1170; 0,0019 м³ | | | 2 | 2 | | | 2 | 2 | без черт. |
| 9 | Гвозди К3,5х90 ГОСТ 4028-63* | 12 | 12 | 24 | 24 | 8 | 8 | 18 | 18 | |
| | Масса каркаса, кг | 8,8 | 10,8 | 12,6 | 14,5 | 6,6 | 8,1 | 9,4 | 10,8 | |
| | Объем древесины 2 сорта, м³ | 0,0162 | 0,0200 | 0,0162 | 0,0200 | 0,0148 | 0,0148 | 0,0148 | 0,0148 | |
| | Объем древесины 3 сорта, м³ | — | — | 0,0074 | 0,0074 | — | — | 0,0054 | 0,0054 | |

| Марка | ℓ, мм | Марка | ℓ, мм |
|---|---|---|---|
| ДК4-1 | 132 | ДК5-1 | 132 |
| ДК4-2 | 157 | ДК5-2 | 157 |
| ДК4-3 | 182 | ДК5-3 | 182 |
| ДК4-4 | 207 | ДК5-4 | 207 |

| | | | |
|---|---|---|---|
| Разраб. | Киреева | | 1.832.5-11.11-14 |
| Пров. | Казарян | | |
| Н. контр. | Азаров | | Каркас ДК4-1...ДК4-4, ДК5-1...ДК5-4 |
| | | | Стадия: Р; Лист; Листов: 1 |
| | | | ЦНИИЭПсельстрой |

Инв. № подл. | Подпись и дата | Взам. инв. №

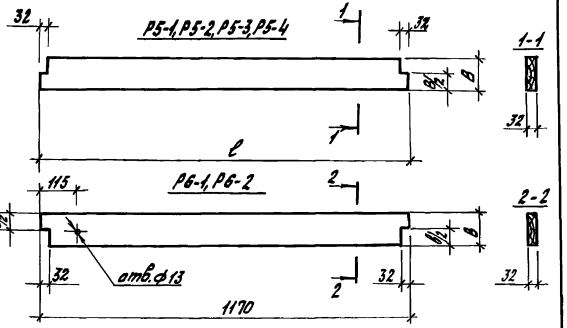


| Марка | Размеры, мм | | Объем, м³ | Масса, кг |
|---|---|---|---|---|
| | l | B | | |
| Р5-1 | 570 | 100 | 0,0017 | 0,85 |
| Р5-2 | | 125 | 0,0022 | 1,10 |
| Р5-3 | 1170 | 100 | 0,0036 | 1,80 |
| Р5-4 | | 125 | 0,0046 | 2,30 |
| Р6-1 | | 100 | 0,0036 | 1,80 |
| Р6-2 | | 125 | 0,0046 | 2,30 |

| | | | |
|---|---|---|---|
| Разраб. | Соломатин | | 1.832.5-11.11-15 |
| Пров. | Казарян | | |
| Н. контр. | Азаров | | |

Ребро Р5-1, Р5-2, Р5-3, Р5-4, Р6-1, Р6-2

| Стадия | Масса | Масшт. |
|---|---|---|
| Р | см. табл. | 1:10 |
| Лист | Листов 1 | |

Доска-2х8 ГОСТ 8486-86Е

ЦНИИЭПсельстрой

Инв. № подл. | Подпись и дата | Взам. инв. №

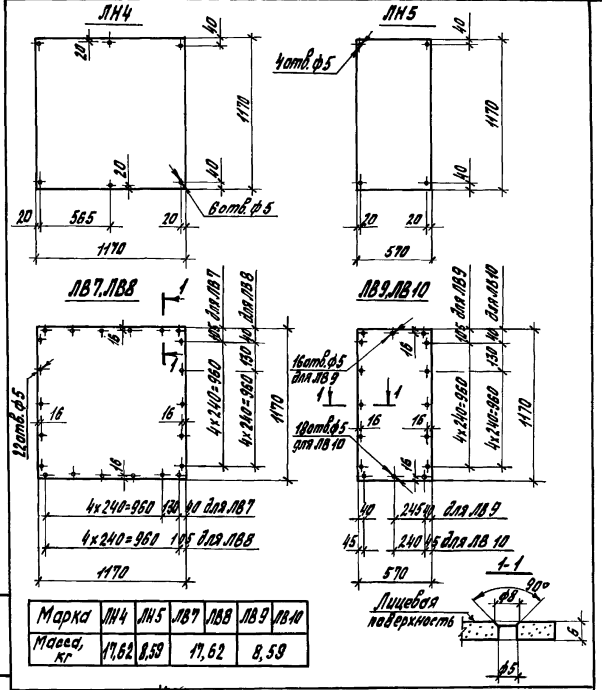


| Марка | ЛН4 | ЛН5 | ЛВ7 | ЛВ8 | ЛВ9 | ЛВ10 |
|---|---|---|---|---|---|---|
| Масса, кг | 17,62 | 8,59 | 17,62 | | 8,59 | |

| | | | |
|---|---|---|---|
| Разраб. | Соломатин | | 1.832.5-11.11-16 |
| Пров. | Орлова | | |
| Н. контр. | Азаров | | |

Обшивка ЛН4, ЛН5, ЛВ7...ЛВ10

| Стадия | Масса | Масшт. |
|---|---|---|
| Р | см. табл. | 1:25 |
| Лист | Листов 1 | |

Лист асбестоцементный ЛП-П-6 ГОСТ 18124-75*

ЦНИИЭПсельстрой

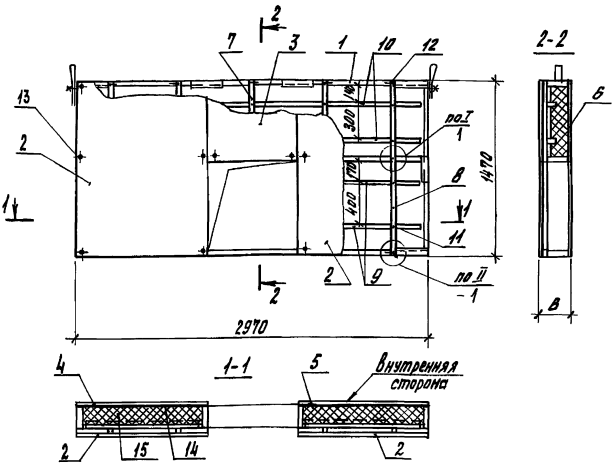


| Поз. | Наименование | | Кол. на ПСАДР 30.15. 14.В | 17.В | 12.В | 22.В | Обозначение документа |
|---|---|---|---|---|---|---|---|
| 1 | Каркас | ДК6-1 | 1 | | | | 1.832.5-11.11-18 |
| | | ДК6-2 | | 1 | | | |
| | | ДК6-3 | | | 1 | | |
| | | ДК6-4 | | | | 1 | |
| 2 | Обшивка | ЛН6 | 2 | 2 | 2 | 2 | 1.832.5-11.11-20 |
| 3 | Обшивка | ЛН7 | 1 | 1 | 1 | 1 | 1.832.5-11.11-20 |
| 4 | Обшивка | ЛВ 11 | 1 | 1 | | | 1.832.5-11.11-20 |
| | | ЛВ 12 | | | 1 | 1 | |
| 5 | Обшивка | ЛВ 13 | 1 | 1 | | | 1.832.5-11.11-20 |
| | | ЛВ 14 | | | 1 | 1 | |
| 6 | Обшивка | ЛВ 15 | 1 | 1 | 1 | 1 | 1.832.5-11.11-20 |
| | Брусок-3ХВ ГОСТ 8486-86Е | | | | | | |
| 7 | 25х32, ℓ=668; 0,0005 м³ | | 1 | 1 | 1 | 1 | без черт. |
| 8 | 25х32, ℓ=1470; 0,0012 м³ | | 4 | 4 | 4 | 4 | без черт. |
| 9 | 25×h*), ℓ=1000; м³-по проекту | | 4 | 4 | 4 | 4 | без черт. |
| 10 | 25×h*), ℓ=2970; м³-по проекту | | 2 | 2 | 2 | 2 | без черт. |
| 11 | Гвозди К2,5х60 ГОСТ 4028-63* | | 18 | 18 | 18 | 18 | |
| 12 | Гвозди К3,5х90 ГОСТ 4028-63* | | 10 | 10 | 10 | 10 | |
| 13 | Шуруп 1-4х40.0140 ГОСТ 1145-80* | | 82 | 82 | 76 | 76 | |
| 14 | Пленка полиэтиленовая, полотно, | | | | | | |
| | 0,200×1470; первый сорт, | | | | | | |
| | ГОСТ 10354-82, м² | | 3,75 | 3,75 | 3,75 | 3,75 | |
| 15 | Плиты минераловатные П125 | | | | | | |
| | ГОСТ 9573-82, м³-по проекту | | | | | | |
| | Масса, кг | | 163 | 176 | 190 | 204 | |

| Марка | В, мм |
|---|---|
| ПСАДР 30.15.14.В | 144 |
| ПСАДР 30.15.17.В | 169 |
| ПСАДР 30.15.19.В | 194 |
| ПСАДР 30.15.22.В | 219 |

*) Размер h принимать в соответствии с указаниями п.6 документа 1.832.5-11.11-П3.
Масса панели дана при плотности утеплителя $\gamma_{ут}$ = 100 кг/м³ и его толщине, равной высоте ребра.

| | | |
|---|---|---|
| Исполн. | Шустикова | |
| Разраб. | Чернышева | |
| Пров. | Казарян | |
| Н.контр. | Азаров | |

1.832.5-11.11-17

Панель
ПСАДР 30.15.14.В...ПСАДР 30.15.22.В

| Стадия | Лист | Листов |
|---|---|---|
| Р | | 1 |

ЦНИИЭПсельстрой

Инв. № подл. | Подпись и дата | Взам. инв. №

23847 24

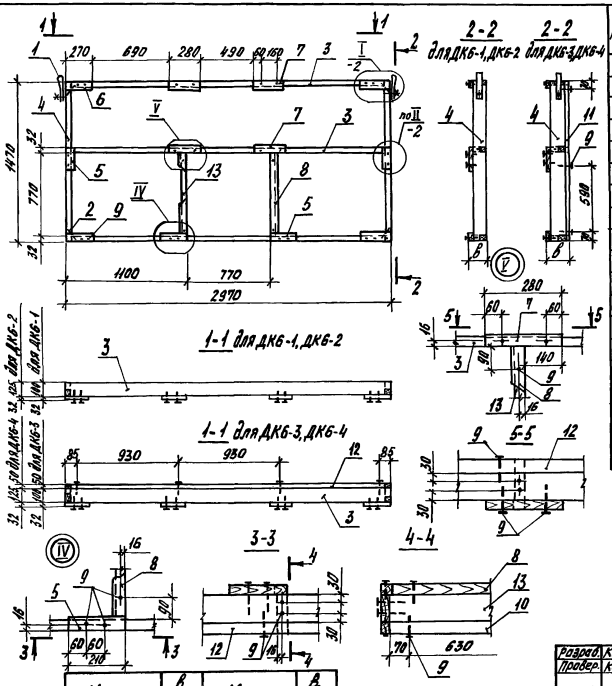


| Поз. | Наименование | Кол. на ДК6- -1 | -2 | -3 | -4 | Обозначение документа |
|---|---|---|---|---|---|---|
| 1 | Петля П1 | 2 | 2 | 2 | 2 | 1.832.5-11.11-53 |
| 2 | Скоба М1 | 4 | 4 | 4 | 4 | 1.832.5-11.11-54 |
| 3 | Ребро Р1-1 | 3 | | 3 | | 1.832.5-11.11-3 |
| | Р1-2 | | 3 | | 3 | |
| 4 | Ребро Р7-1 | 2 | | 2 | | 1.832.5-11.11-19 |
| | Р7-2 | | 2 | | 2 | |
| | Брусок-2хВ ГОСТ 8486-86Е | | | | | |
| 5 | 40х32, $\ell$=240; 0,0003 м³ | 4 | 4 | 4 | 4 | без черт. |
| 6 | $\ell$=270; 0,0003 м³ | 4 | 4 | 4 | 4 | без черт. |
| 7 | $\ell$=280; 0,0004 м³ | 4 | 4 | 4 | 4 | без черт. |
| 8 | $\ell$=762; 0,0010 м³ | 2 | 2 | 2 | 2 | без черт. |
| | Брусок-3хВ ГОСТ 8486-86Е | | | | | |
| 10 | 32х50, $\ell$=770; 0,0012 м³ | | | 2 | 2 | без черт. |
| 11 | $\ell$=1470; 0,0024 м³ | | | 2 | 2 | без черт. |
| 12 | $\ell$=2906; 0,0046 м³ | | | 3 | 3 | без черт. |
| | Доска-2хВ ГОСТ 8486-86Е | | | | | |
| 13 | 32х100, $\ell$=770; 0,0025 м³ | 2 | | 2 | | без черт. |
| | 32х125, $\ell$=770; 0,0031 м³ | | 2 | | 2 | без черт. |
| 9 | Гвозди К3,5х90 ГОСТ 4028-63* | 38 | 38 | 60 | 60 | |
| | Масса каркаса, кг | 25,2 | 31,3 | 35,8 | 41,0 | |
| | Объем древесины 2 сорта, м³ | 0,0186 | 0,0236 | 0,0186 | 0,0236 | |
| | Объем древесины 3 сорта, м³ | — | — | 0,021 | 0,021 | |

| Марка | B, мм | Марка | B, мм |
|---|---|---|---|
| ДК6-1 | 132 | ДК6-3 | 182 |
| ДК6-2 | 157 | ДК6-4 | 207 |

| | | |
|---|---|---|
| Разраб. | Курерва | |
| Провер. | Казарян | |
| Н.контр. | Дворов | |

1.832.5-11.11-18

Каркас ДК6-1...ДК6-4

| Стадия | Лист | Листов |
|---|---|---|
| Р | 1 | |

ЦНИИЭПсельстрой

Инв.№подл. | Подпись и дата | Взам.инв.№

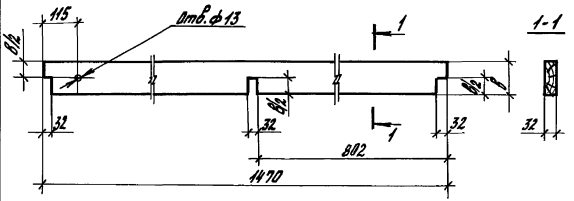


| Марка | в, мм | Объем, м³ | Масса, кг |
|---|---|---|---|
| Р7-1 | 100 | 0,0046 | 2,28 |
| Р7-2 | 125 | 0,0057 | 2,84 |

Разраб. Орлова
Пров. Казарян
Н.контр. Азаров

1.832.5-11.11-19

Ребро Р7-1, Р7-2

| стадия | Масса | Масштаб |
|---|---|---|
| Р | см. табл. | 1:10 |
| Лист | Листов 1 | |

Доска-2хВ ГОСТ 8486-86Е

ЦНИИЭПсельстрой

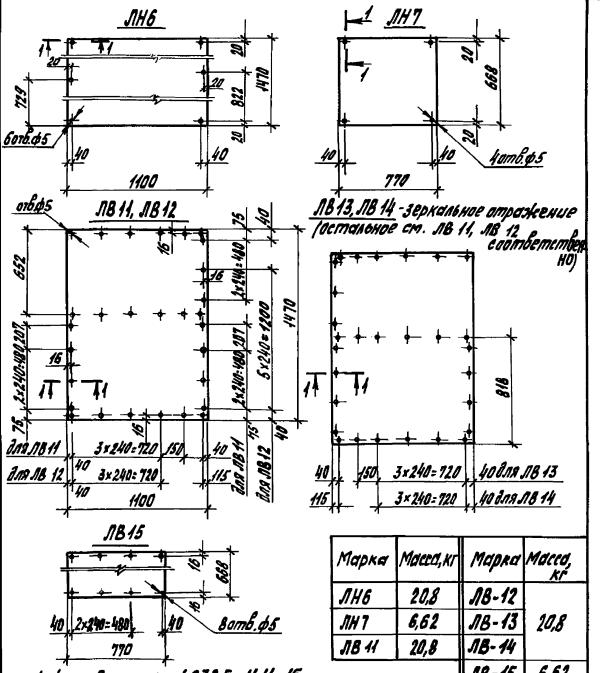


1-1 см. документ 1.832.5-11.11-16

| Марка | Масса, кг | Марка | Масса, кг |
|---|---|---|---|
| ЛН6 | 20,8 | ЛВ-12 | 20,8 |
| ЛН7 | 6,62 | ЛВ-13 | |
| ЛВ11 | 20,8 | ЛВ-14 | |
| | | ЛВ-15 | 6,62 |

Разраб. Орлова
Пров. Киреева
Н.контр. Азаров

1.832.5-11.11-20

Обшивка ЛН6, ЛН7, ЛВ11... ЛВ15

| стадия | Масса | Масштаб |
|---|---|---|
| Р | см. табл. | 1:25 |
| Лист | Листов 1 | |

Лист асбестоцементный ЛП-П-6 ГОСТ 18124-75*

ЦНИИЭПсельстрой

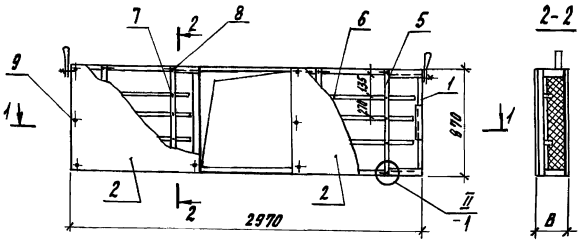


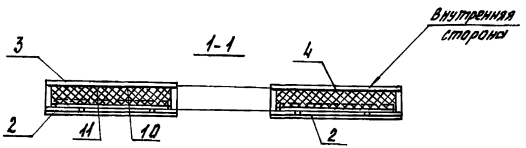


| Поз. | Наименование | Кол. на ПСАДР 30.9. 14.В | 17.В | 19.В | 22.В | Обозначение документа |
|---|---|---|---|---|---|---|
| 1 | Каркас ДК 7-1 | 1 | | | | 1.832.5-11.11-22 |
| | ДК 7-2 | | 1 | | | |
| | ДК 7-3 | | | 1 | | |
| | ДК 7-4 | | | | 1 | |
| 2 | Обшивка ЛН 8 | 2 | 2 | 2 | 2 | 1.832.5-11.11-23 |
| 3 | Обшивка ЛВ 16 | 1 | 1 | | | 1.832.5-11.11-23 |
| | ЛВ 17 | | | 1 | 1 | |
| 4 | Обшивка ЛВ 18 | 1 | 1 | | | 1.832.5-11.11-23 |
| | ЛВ 19 | | | 1 | 1 | |
| | Брусок-3ХВ ГОСТ 8486-86Е | | | | | |
| 5 | 25×32, ℓ=870; 0,0007 м³ | 4 | 4 | 4 | 4 | без черт. |
| 6 | 25×h*), ℓ=1000; м³-по проекту | 6 | 6 | 6 | 6 | без черт. |
| 7 | Гвозди К 2,5×60 ГОСТ 4028-63* | 12 | 12 | 12 | 12 | |
| 8 | Гвозди К 3,5×90 ГОСТ 4028-63* | 8 | 8 | 8 | 8 | |
| 9 | Шуруп 1-4×40.0140 ГОСТ 1145-80* | 46 | 46 | 46 | 46 | |
| 10 | Пленка полиэтиленовая, полотно, 0,200×870; первый сорт, ГОСТ 10354-82, м² | 1,914 | 1,914 | 1,914 | 1,914 | |
| 11 | Плиты минераловатные П125 ГОСТ 9573-82, м³-по проекту | | | | | |
| | Масса, кг | 88 | 96 | 104 | 112 | |

| Марка | B, мм |
|---|---|
| ПСАДР 30.9.14.В | 144 |
| ПСАДР 30.9.17.В | 169 |
| ПСАДР 30.9.19.В | 194 |
| ПСАДР 30.9.22.В | 219 |

*) Размер h принимать в соответствии с указаниями п. 6 документа 1.832.5-11.11-П3.

Масса панели дана при плотности утеплителя $\gamma_{ут}$ = 100 кг/м³ и его толщине, равной высоте ребра.

| | | |
|---|---|---|
| Исполн. | Шустикова | |
| Разраб. | Чернышева | |
| Пров. | Казарян | |
| Н.контр. | Азаров | |

1.832.5-11.11-21

Панель ПСАДР 30.9.14.В...ПСАДР 30.9.22.В

| Стадия | Лист | Листов |
|---|---|---|
| Р | | 1 |

ЦНИИЭПсельстрой

23847 27

Инв. № подл. | Подпись и дата | Взам. инв. №

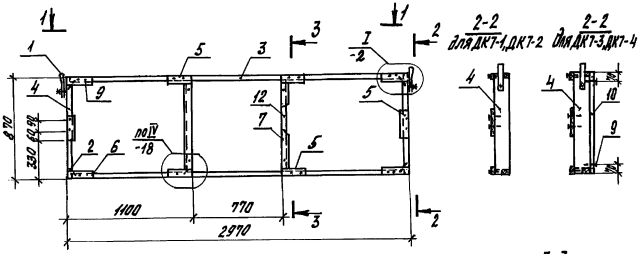


| Поз. | Наименование | Кол. на ДК7- -1 | -2 | -3 | -4 | Обозначение документа |
|---|---|---|---|---|---|---|
| 1 | Петля П1 | 2 | 2 | 2 | 2 | 1.832.5-11.11-53 |
| 2 | Скоба м1 | 4 | 4 | 4 | 4 | 1.832.5-11.11-54 |
| 3 | Ребро Р1-1 | 2 | | 2 | | 1.832.5-11.11-3 |
| | Р1-2 | | 2 | | 2 | |
| 4 | Ребро Р3-1 | 2 | | 2 | | 1.832.5-11.11-7 |
| | Р3-2 | | 2 | | 2 | |
| | Брусок-2х8 ГОСТ 8486-86Е | | | | | |
| 5 | 40×32, ℓ=210; 0,00027 м³ | 6 | 6 | 6 | 6 | без черт. |
| 6 | ℓ=270; 0,00034 м³ | 4 | 4 | 4 | 4 | без черт. |
| 7 | ℓ=790; 0,001 м³ | 2 | 2 | 2 | 2 | без черт. |
| | Брусок-3х8 ГОСТ 8486-86Е | | | | | |
| 8 | 32×50, ℓ=806; 0,0013 м³ | | | 2 | 2 | без черт. |
| 10 | ℓ=870; 0,0014 м³ | | | 2 | 2 | без черт. |
| 11 | ℓ=2906; 0,0046 м³ | | | 2 | 2 | без черт. |
| | Доска-2х8 ГОСТ 8486-86Е | | | | | |
| 12 | 32×100, ℓ=806; 0,0026 м³ | 2 | | 2 | | без черт. |
| | 32×125, ℓ=806; 0,0032 м³ | | 2 | | 2 | без черт. |
| 9 | Гвозди К3,5×90 ГОСТ 4028-63* | 32 | 32 | 44 | 44 | |
| | Масса каркаса, кг | 18,2 | 21,8 | 25,6 | 29,2 | |
| | Объем древесины 2 сорта, м³ | 0,0196 | 0,0247 | 0,0196 | 0,0247 | |
| | Объем древесины 3 сорта, м³ | - | - | 0,0196 | 0,0246 | |

| Марка | ℓ, мм |
|---|---|
| ДК7-1 | 132 |
| ДК7-2 | 157 |
| ДК7-3 | 182 |
| ДК7-4 | 207 |

| | | | |
|---|---|---|---|
| Разраб. | Киреева | | 1.832.5-11.11-22 |
| Провер. | Казарян | | |
| Н. контр. | Казарян | | Каркас ДК7-1...ДК7-4 |
| | | | Стадия: Р; Лист; Листов: 1 |
| | | | ЦНИИЭПсельстрой |

Инв. № подл. | Подпись и дата | Взам. инв. №

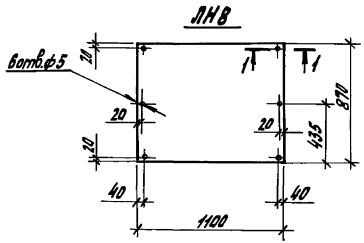


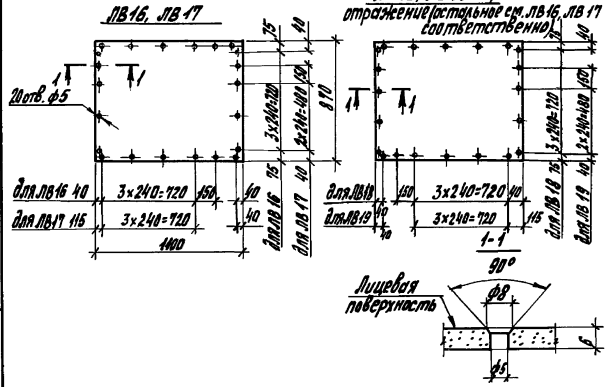


| | | | | | | |
|---|---|---|---|---|---|---|
| Разраб. | Орлова | | 1.832.5-11.11-23 | | | |
| Пров. | Киреева | | | Стадия | Масса | Масштаб |
| | | | Обшивка ЛН8, ЛВ16...ЛВ19 | Р | 12,3 | 1:25 |
| | | | | Лист | Листов 1 | |
| Н.контр. | Азаров | | Лист асбестоцементный ЛП-П-6 ГОСТ 18124-75* | ЦНИИЭПсельстрой | | |

Инв.№ подл. | Подпись и дата | Взам.инв.№

Инв.№ подл. | Подпись и дата | Взам.инв.№

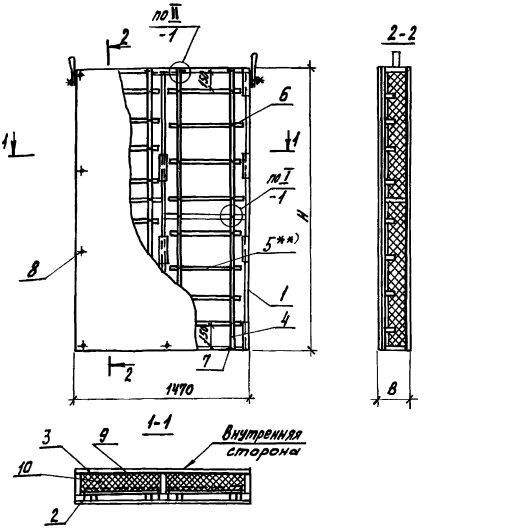


| Марка | Размеры, мм H | B |
|---|---|---|
| ПСАДР 15.24.14 | 2370 | 144 |
| ПСАДР 15.24.17 | | 169 |
| ПСАДР 15.24.19 | | 194 |
| ПСАДР 15.24.22 | | 219 |
| ПСАДР 15.27.14 | 2670 | 144 |
| ПСАДР 15.27.17 | | 169 |
| ПСАДР 15.27.19 | | 194 |
| ПСАДР 15.27.22 | | 219 |

*) Размер h принимать в соответствии с указаниями п.6 документа 1.832.5-11.11-ПЗ.

**) Шаг поз.5 для панелей высотой 2370 мм - 300 мм, для панелей высотой 2670 мм - 340 мм.

Масса панели дана при плотности утеплителя $\gamma_{ут}$ = 100 кг/м³ и его толщине, равной высоте ребра.

| Поз. | Наименование | Кол. на ПСАДР 15.24. 14 | 17 | 19 | 22 | Кол. на ПСАДР 15.27. 14 | 17 | 19 | 22 | Обозначение документа |
|---|---|---|---|---|---|---|---|---|---|---|
| 1 | Каркас ДКВ-1 | 1 | | | | | | | | 1.832.5-11.11-25 |
| | ДКВ-2 | | 1 | | | | | | | |
| | ДКВ-3 | | | 1 | | | | | | |
| | ДКВ-4 | | | | 1 | | | | | |
| | ДК9-1 | | | | | 1 | | | | |
| | ДК9-2 | | | | | | 1 | | | |
| | ДК9-3 | | | | | | | 1 | | |
| | ДК9-4 | | | | | | | | 1 | |
| 2 | Обшивка ЛН9 | 1 | 1 | 1 | 1 | | | | | 1.832.5-11.11-27 |
| | ЛН10 | | | | | 1 | 1 | 1 | 1 | |
| 3 | Обшивка ЛВ20 | 1 | 1 | | | | | | | 1.832.5-11.11-28 |
| | ЛВ21 | | | 1 | 1 | | | | | |
| | ЛВ22 | | | | | 1 | 1 | | | |
| | ЛВ23 | | | | | | | 1 | 1 | |
| | Брусок-3 Х8 ГОСТ 8486-86Е | | | | | | | | | |
| 4 | 25х32, ℓ = 2370; 0,0019 м³ | 4 | 4 | 4 | 4 | | | | | без черт. |
| | 25х32, ℓ = 2670; 0,0021 м³ | | | | | 4 | 4 | 4 | 4 | без черт. |
| 5 | 25х$h^{*}$), ℓ=555; м³ по проекту | 16 | 16 | 16 | 16 | 16 | 16 | 16 | 16 | без черт. |
| 6 | Гвозди К2,5х60 ГОСТ 4028-63* | 36 | 36 | 36 | 36 | 36 | 36 | 36 | 36 | |
| 7 | Гвозди К3,5х90 ГОСТ 4028-63* | 8 | 8 | 8 | 8 | 8 | 8 | 8 | 8 | |
| 8 | Шуруп 1-4х40.016 ГОСТ 1145-80* | 57 | 57 | 56 | 56 | 60 | 60 | 59 | 59 | |
| 9 | Пленка полиэтиленовая, полотно; 0,200х1470; первый сорт, ГОСТ 10354-82, м² | 3,48 | 3,48 | 3,48 | 3,48 | 3,92 | 3,92 | 3,92 | 3,92 | |
| 10 | Плиты минераловатные П-125 ГОСТ 9573-82 м³ по проекту | | | | | | | | | |
| | Масса, кг | 150 | 163 | 175 | 189 | 167 | 181 | 194 | 209 | |

| | | | |
|---|---|---|---|
| Испол. | Шустикова | | |
| Разраб. | Чернышева | | |
| Пров. | Казарян | | |
| Н. контр. | Язраев | | |

1832.5-11.11-24

Панель

ПСАДР 15.24.14...ПСАДР 15.24.22
ПСАДР 15.27.14...ПСАДР 15.27.22

| Стадия | Лист | Листов |
|---|---|---|
| Р | | 1 |

ЦНИИЭПсельстрой

Инв. № подл. | Подпись и дата | Взам. инв. №

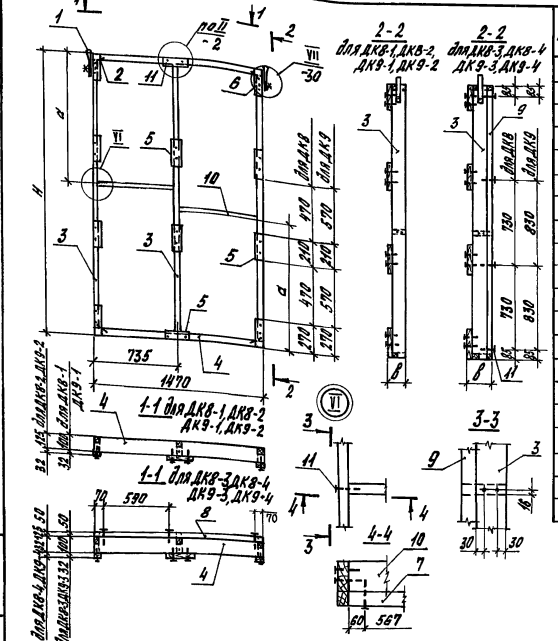


| Поз. | Наименование | Кол. на ДК | | | | | | | | Обозначение документы |
|---|---|---|---|---|---|---|---|---|---|---|
| | | 8-1 | 8-2 | 8-3 | 8-4 | 9-1 | 9-2 | 9-3 | 9-4 | |
| 1 | Петля П1 | 2 | 2 | 2 | 2 | 2 | 2 | 2 | 2 | 1.832.5-11.11-53 |
| 2 | Скоба м1 | 4 | 4 | 4 | 4 | 4 | 4 | 4 | 4 | 1.832.5-11.11-54 |
| 3 | Ребро Р8-1 | 3 | | 3 | | | | | | 1.832.5-11.11-26 |
| | Р8-2 | | 3 | | 3 | | | | | |
| | Р8-3 | | | | | 3 | | 3 | | |
| | Р8-4 | | | | | | 3 | | 3 | |
| 4 | Ребро Р9-1 | 2 | | 2 | | 2 | | 2 | | 1.832.5-11.11-26 |
| | Р9-2 | | 2 | | 2 | | 2 | | 2 | |
| | Брусок-2хв ГОСТ 8486-86Е | | | | | | | | | |
| 5 | 40х32, ℓ=210; 0,00027 м³ | 8 | 8 | 8 | 8 | 8 | 8 | 8 | 8 | без черт. |
| 6 | ℓ=270; 0,00034 м³ | 4 | 4 | 4 | 4 | 4 | 4 | 4 | 4 | без черт. |
| | Брусок-3хв ГОСТ 8486-86Е | | | | | | | | | |
| 7 | 32х50, ℓ=687; 0,0011 м³ | | | 2 | 2 | | | 2 | 2 | без черт. |
| 8 | ℓ=1470; 0,0024 м³ | | | 2 | 2 | | | 2 | 2 | без черт. |
| 9 | ℓ=2306; 0,0037 м³ | | | 3 | 3 | | | | | без черт. |
| | ℓ=2606; 0,0042 м³ | | | | | | | 3 | 3 | без черт. |
| | Доска-3хв ГОСТ 8486-86Е | | | | | | | | | |
| 10 | 32х100, ℓ=687; 0,0022 м³ | 2 | | 2 | | 2 | | 2 | | без черт. |
| | 32х125, ℓ=687; 0,0028 м³ | | 2 | | 2 | | 2 | | 2 | без черт. |
| 11 | Гвозди К3,5х90 ГОСТ 4028-63* | 34 | 34 | 56 | 56 | 34 | 34 | 56 | 56 | |
| | Масса каркаса, кг | 20,5 | 25,1 | 29,7 | 34,3 | 22,0 | 26,9 | 31,9 | 36,8 | |
| | Объем древесины 2 сорта, м³ | 0,0349 | 0,0430 | 0,0349 | 0,0430 | 0,0379 | 0,0466 | 0,0379 | 0,0466 | |
| | Объем древесины 3 сорта, м³ | 0,0014 | 0,0055 | 0,0022 | 0,0235 | 0,0044 | 0,0055 | 0,0036 | 0,0249 | |

| Марка | Размеры, мм | | | Марка | Размеры, мм | | |
|---|---|---|---|---|---|---|---|
| | H | a | в | | H | a | в |
| ДК8-1 | 2370 | 1145 | 132 | ДК9-1 | 2670 | 1295 | 132 |
| ДК8-2 | | | 157 | ДК9-2 | | | 157 |
| ДК8-3 | | | 182 | ДК9-3 | | | 182 |
| ДК8-4 | | | 207 | ДК9-4 | | | 207 |

| | | | |
|---|---|---|---|
| Разраб. | Киреева | | |
| Пров. | Казарян | | |
| Н. контр. | Азаров В | | |

1.832.5-11.11-25

Каркас ДК8-1... ДК8-4, ДК9-1... ДК9-4

| Стадия | Лист | Листов |
|---|---|---|
| Р | 1 | |

ЦНИИЭПсельстрой

Инв. № подл. | Подпись и дата | Взам. инв. №

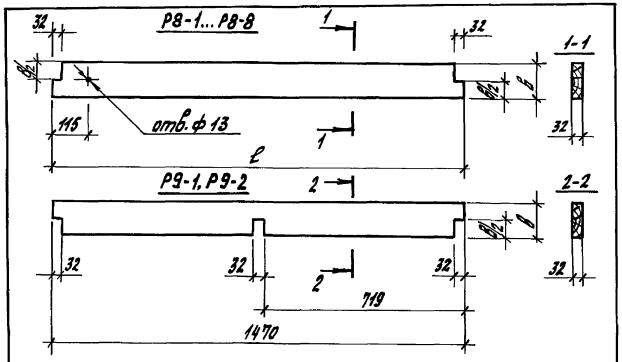


| Марка | Размеры, мм ℓ | B | Объем, м³ | Масса, кг |
|---|---|---|---|---|
| Р8-1 | 2370 | 100 | 0,0075 | 3,75 |
| Р8-2 | | 125 | 0,0094 | 4,70 |
| Р8-3 | 2670 | 100 | 0,0084 | 4,20 |
| Р8-4 | | 125 | 0,0108 | 5,30 |
| Р8-5 | 2970 | 100 | 0,0094 | 4,70 |
| Р8-6 | | 125 | 0,0118 | 5,90 |
| Р8-7 | 3270 | 100 | 0,0104 | 5,20 |
| Р8-8 | | 125 | 0,0130 | 6,50 |
| Р9-1 | | 100 | 0,0046 | 2,30 |
| Р9-2 | | 125 | 0,0057 | 2,85 |

Разраб. Саломатин
Пров. Казарян
Н.контр. Азаров

1.832.5-11.11-26

Ребра Р8-1... Р8-8, Р9-1, Р9-2

| Стадия | Масса | Масшт. |
|---|---|---|
| Р | см. табл. | 1:10 |
| Лист | Листов 1 | |

Доска-2кв ГОСТ 8486-86Е

ЦНИИЭПсельстрой

Инв.№ подл. | Подпись и дата | Взам. инв.№

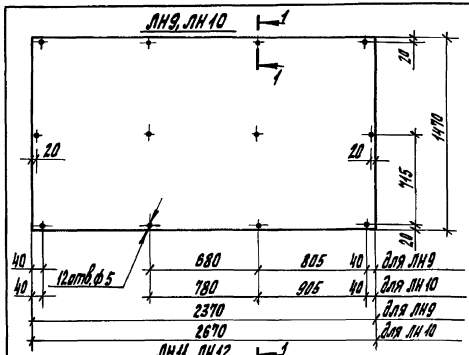


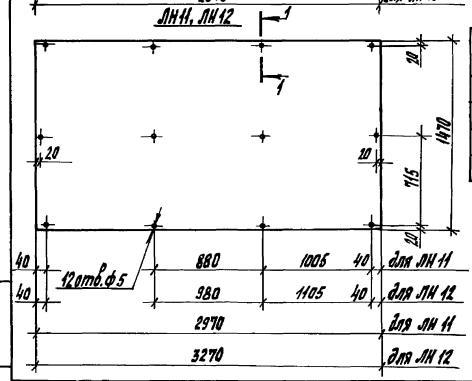


| Марка | Масса, кг |
|---|---|
| ЛН9 | 44,85 |
| ЛН10 | 50,52 |
| ЛН11 | 56,20 |
| ЛН12 | 61,87 |

Разраб. Саломатин
Пров. Киреева
Н.контр. Азаров

1.832.5-11.11-27

Обшивка ЛН9...ЛН12

| Стадия | Масса | Масшт. |
|---|---|---|
| Р | см. табл. | 1:25 |
| Лист | Листов 1 | |

Лист асбестоцементный ЛП-П-6 ГОСТ 18124-75*

ЦНИИЭПсельстрой

Инв.№ подл. | Подпись и дата | Взам. инв.№

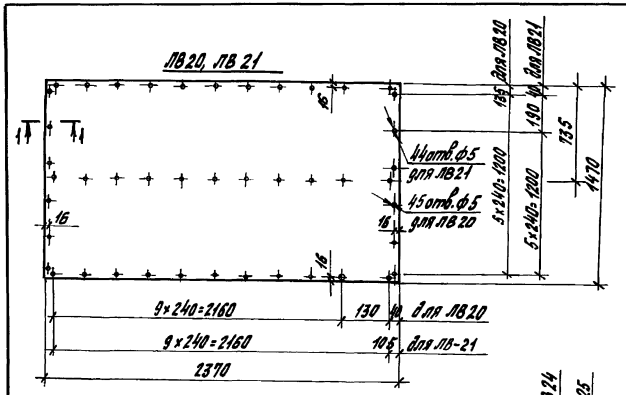


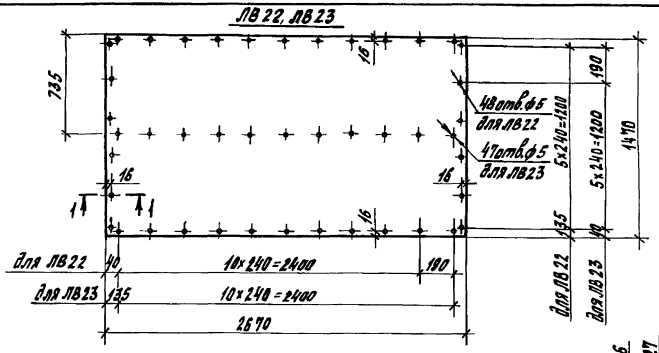


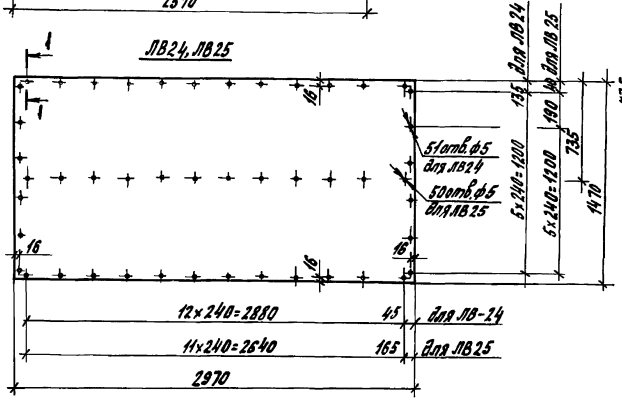


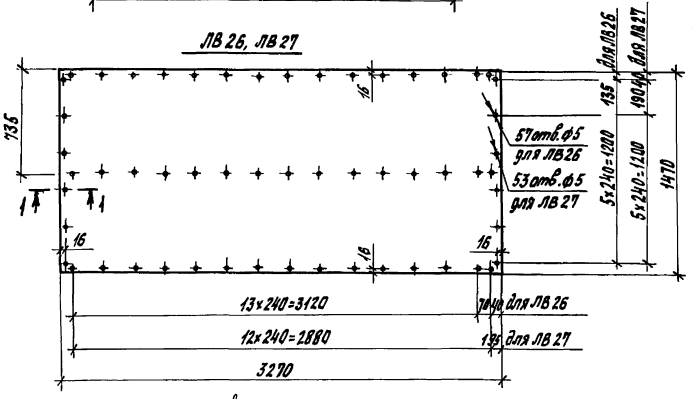


| Марка | Масса, кг | Марка | Масса, кг | Марка | Масса, кг | Марка | Масса, кг |
|---|---|---|---|---|---|---|---|
| ЛВ20<br>ЛВ21 | 44,9 | ЛВ22<br>ЛВ23 | 50,5 | ЛВ24<br>ЛВ25 | 56,2 | ЛВ26<br>ЛВ27 | 61,9 |

1-1 см. документ 1.832.5-11.11-27

| | | | |
|---|---|---|---|
| Разраб. | Галомагин | | |
| Пров. | Орлова | | |
| Н.контр. | Азарав | | |

1.832.5-11.11-28

Обшивка ЛВ20...ЛВ27

| Стадия | Масса | Масшт. |
|---|---|---|
| Р | см. табл. | 1:25 |
| Лист | Листов 1 | |

Лист асбестоцементный ЛА-П-6 ГОСТ 18124-75*

ЦНИИЭПсельстрой

Инв. № подл. | Подпись и дата | Взам. инв. №

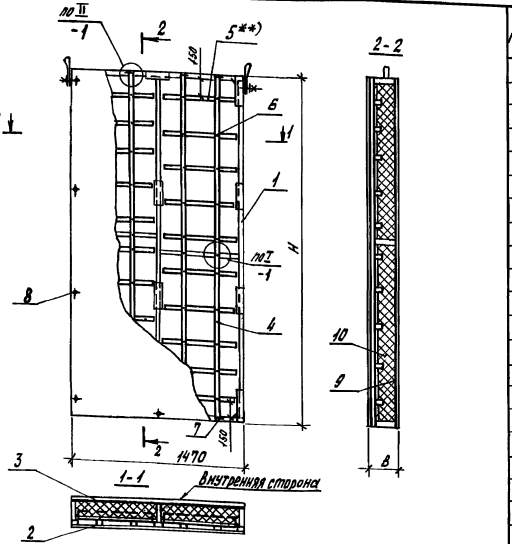


| Марка | Размеры, мм H | B |
|---|---|---|
| ПСАДР 15.30.14 | 2970 | 144 |
| ПСАДР 15.30.17 | | 169 |
| ПСАДР 15.30.19 | | 194 |
| ПСАДР 15.30.22 | | 219 |
| ПСАДР 15.33.14 | 3270 | 144 |
| ПСАДР 15.33.17 | | 169 |
| ПСАДР 15.33.19 | | 194 |
| ПСАДР 15.33.22 | | 219 |

*) Размер h принимать в соответствии с указаниями п. 6 документа 1.832.5-11.11-ПЗ.

**) Шаг поз. 5 для панелей высотой 2970 мм - 300 мм, для панелей высотой 3270 мм - 330 мм.

Масса панели дана при плотности утеплителя $\gamma_{ут}$ = 100 кг/м³ и его толщине, равной высоте ребра.

| Поз. | Наименование | Кол. на ПСАДР 16.30. 14 | 17 | 19 | 22 | Кол. на ПСАДР 15.33. 14 | 17 | 19 | 22 | Обозначение документа |
|---|---|---|---|---|---|---|---|---|---|---|
| 1 | Каркас ДК 10-1 | 1 | | | | | | | | 1.832.5-11.11-30 |
| | ДК 10-2 | | 1 | | | | | | | |
| | ДК 10-3 | | | 1 | | | | | | |
| | ДК 10-4 | | | | 1 | | | | | |
| | ДК 11-1 | | | | | 1 | | | | |
| | ДК 11-2 | | | | | | 1 | | | |
| | ДК 11-3 | | | | | | | 1 | | |
| | ДК 11-4 | | | | | | | | 1 | |
| 2 | Обшивка ЛН 11 | 1 | 1 | 1 | 1 | | | | | 1.832.5-11.11-27 |
| | ЛН 12 | | | | | 1 | 1 | 1 | 1 | |
| 3 | Обшивка ЛВ 24 | 1 | 1 | | | | | | | 1.832.5-11.11-28 |
| | ЛВ 25 | | | 1 | 1 | | | | | |
| | ЛВ 26 | | | | | 1 | 1 | | | |
| | ЛВ 27 | | | | | | | 1 | 1 | |
| | Брусок-3 Х8 ГОСТ 8486-86Е | | | | | | | | | |
| 4 | 25×32; $\ell$=2970; 0,0024 м³ | 4 | 4 | 4 | 4 | | | | | без черт. |
| | 25×32, $\ell$=3270; 0,0026 м³ | | | | | 4 | 4 | 4 | 4 | без черт. |
| 5 | 25×h*), $\ell$=655; м³ по проекту | 20 | 20 | 20 | 20 | 20 | 20 | 20 | 20 | без черт. |
| 6 | Гвозди К 2,5×60 ГОСТ 4028-63* | 44 | 44 | 44 | 44 | 44 | 44 | 44 | 44 | |
| 7 | Гвозди К 3,5×90 ГОСТ 4028-63* | 8 | 8 | 8 | 8 | 8 | 8 | 8 | 8 | |
| 8 | Шурупы 1-4×40.016 ГОСТ 1145-80* | 63 | 63 | 60 | 60 | 69 | 69 | 65 | 65 | |
| 9 | Пленка полиэтиленовая, полотно, | | | | | | | | | |
| | 0,200×1470; первый сорт, | | | | | | | | | |
| | ГОСТ 10354-82, м2 | 4,37 | 4,37 | 4,37 | 4,37 | 4,81 | 4,81 | 4,81 | 4,81 | |
| 10 | Плиты минераловатные П-125 | | | | | | | | | |
| | ГОСТ 9573-82; м³ по проекту | | | | | | | | | |
| | Масса, кг | 186 | 201 | 217 | 232 | 204 | 221 | 237 | 254 | |

| | | | |
|---|---|---|---|
| Исполн. | Шустикова | | |
| Разраб. | Черныщева | | |
| Пров. | Каварян | | |
| Н. контр. | Азаров | | |

1.832.5-11.11-29

Панель ПСАДР 15.30.14...ПСАДР 15.30.22 ПСАДР 15.33.14...ПСАДР 15.33.22

| Стадия | Лист | Листов |
|---|---|---|
| Р | | 1 |

ЦНИИЭПсельстрой

Инв. № подл. | Подпись и дата | Взам. инв. №

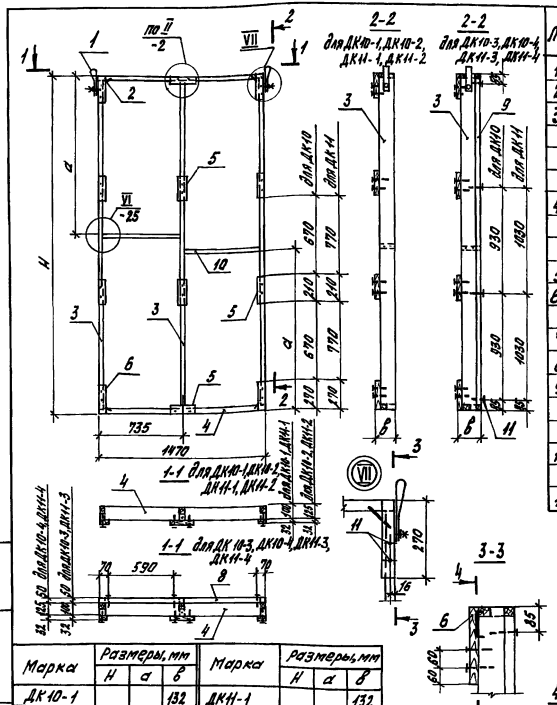


| Поз. | Наименование | Кол. на ДК | | | | | | | | Обозначение документа |
|---|---|---|---|---|---|---|---|---|---|---|
| | | 10-1 | 10-2 | 10-3 | 10-4 | 11-1 | 11-2 | 11-3 | 11-4 | |
| 1 | Петля П1 | 2 | 2 | 2 | 2 | 2 | 2 | 2 | 2 | 1.832.5-11.11-53 |
| 2 | Скоба М1 | 4 | 4 | 4 | 4 | 4 | 4 | 4 | 4 | 1.832.5-11.11-54 |
| 3 | Ребро Р8-5 | 3 | | 3 | | | | | | 1.832.5-11.11-26 |
| | Р8-6 | | 3 | | 3 | | | | | |
| | Р8-7 | | | | | 3 | | 3 | | |
| | Р8-8 | | | | | | 3 | | 3 | |
| 4 | Ребро Р9-1 | 2 | | 2 | | 2 | | 2 | | 1.832.5-11.11-26 |
| | Р9-2 | | 2 | | 2 | | 2 | | 2 | |
| | Брусок-2Х8 ГОСТ 8486-86Е | | | | | | | | | |
| 5 | 40х32, ℓ=210; 0,00027 м³ | 8 | 8 | 8 | 8 | 8 | 8 | 8 | 8 | без черт. |
| 6 | ℓ=270; 0,00034 м³ | 4 | 4 | 4 | 4 | 4 | 4 | 4 | 4 | без черт. |
| | Брусок-3Х8 ГОСТ 8486-86Е | | | | | | | | | |
| 7 | 32х50, ℓ=687; 0,0011 м³ | | | 2 | 2 | | | 2 | 2 | без черт. |
| 8 | ℓ=1470; 0,0024 м³ | | | 2 | 2 | | | 2 | 2 | без черт. |
| 9 | ℓ=2906; 0,0046 м³ | | | 3 | 3 | | | | | без черт. |
| | ℓ=3206; 0,005 13 м³ | | | | | | | 3 | 3 | без черт. |
| | Доска-3Х8 ГОСТ 8486-86Е | | | | | | | | | |
| 10 | 32х100, ℓ=687; 0,0022 м³ | 2 | | 2 | | 2 | | 2 | | без черт. |
| | 32х125, ℓ=687; 0,0028 м³ | | 2 | | 2 | | 2 | | 2 | без черт. |
| 11 | Гвозди К3,5х90 ГОСТ 4028-63 | 34 | 34 | 56 | 56 | 34 | 34 | 56 | 56 | |
| | Масса каркаса, кг | 23,5 | 28,7 | 34,0 | 39,3 | 24,9 | 30,8 | 36,2 | 42,1 | |
| | Объем древесины 2 сорта, м³ | 0,0140 | 0,0172 | 0,0203 | 0,0235 | 0,0149 | 0,0183 | 0,0217 | 0,0251 | |
| | Объем древесины 3 сорта, м³ | 0,0084 | 0,0103 | 0,0122 | 0,0141 | 0,0089 | 0,0109 | 0,0130 | 0,0150 | |

| Марка | Размеры, мм | | | Марка | Размеры, мм | | |
|---|---|---|---|---|---|---|---|
| | H | a | в | | H | a | в |
| ДК10-1 | 2970 | 1445 | 132 | ДК11-1 | 3270 | 1595 | 132 |
| ДК10-2 | | | 157 | ДК11-2 | | | 157 |
| ДК10-3 | | | 182 | ДК11-3 | | | 182 |
| ДК10-4 | | | 207 | ДК11-4 | | | 207 |

| | | | |
|---|---|---|---|
| Разраб. | Киреева | | |
| Пров. | Казарян | | |
| Н. контр. | Азоров | | |

1.832.5-11.11-30

Каркас ДК10-1...ДК10-4, ДК11-1...ДК11-4

| Стадия | Лист | Листов |
|---|---|---|
| Р | | 1 |

ЦНИИЭПсельстрой

Инв. № подл. | Подпись и дата | Взам. инв. №

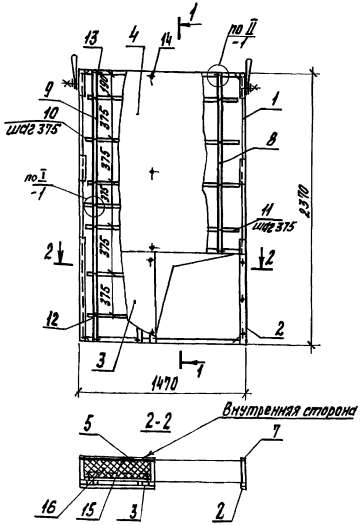


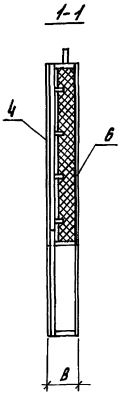


| Поз. | Наименование | | Кол. на ПСАДР15.24. 14.В | 17.В | 19.В | 22.В | Обозначение документа |
|---|---|---|---|---|---|---|---|
| 1 | Каркас | ДК 12-1 | 1 | | | | 1.832.5-11.11-32 |
| | | ДК 12-2 | | 1 | | | |
| | | ДК 12-3 | | | 1 | | |
| | | ДК 12-4 | | | | 1 | |
| 2 | Обшивка | ЛН 13 | 1 | 1 | 1 | 1 | 1.832.5-11.11-34 |
| 3 | Обшивка | ЛН 14 | 1 | 1 | 1 | 1 | 1.832.5-11.11-34 |
| 4 | Обшивка | ЛН 15 | 1 | 1 | 1 | 1 | 1.832.5-11.11-34 |
| 5 | Обшивка | ЛВ 30 | 1 | 1 | | | 1.832.5-11.11-35 |
| | | ЛВ 31 | | | 1 | 1 | |
| 6 | Обшивка | ЛВ 32 | 1 | 1 | | | 1.832.5-11.11-35 |
| | | ЛВ 33 | | | 1 | 1 | |
| 7 | Обшивка | ЛВ 29 | 1 | 1 | 1 | 1 | |
| | Брусок-3ХВ | ГОСТ 8486-86Е | | | | | |
| 8 | 25×32, $\ell$=1570; 0,0013 м³ | | 2 | 2 | 2 | 2 | без черт. |
| 9 | 25×32, $\ell$=2370; 0,0019 м³ | | 2 | 2 | 2 | 2 | без черт. |
| 10 | 25×h*), $\ell$=560; м³ по проекту | | 6 | 6 | 6 | 6 | без черт. |
| 11 | 25×h*), $\ell$=750; м³ по проекту | | 4 | 4 | 4 | 4 | без черт. |
| 12 | Гвозди К 2,5×60 ГОСТ 4028-63* | | 22 | 22 | 22 | 22 | |
| 13 | Гвозди К 3,5×90 ГОСТ 4028-63* | | 8 | 8 | 8 | 8 | |
| 14 | Шуруп 1-4×40.0140 ГОСТ 1145-80* | | 66 | 66 | 66 | 66 | |
| 15 | Пленка полиэтиленовая, | | | | | | |
| | полотно; 0,200×1470; первый | | | | | | |
| | сорт, ГОСТ 10354-82, м² | | 2,84 | 2,84 | 2,84 | 2,84 | |
| 16 | Плиты минераловатные П125 | | | | | | |
| | ГОСТ 9573-82, м³ по проекту | | | | | | |
| | Масса, кг | | 126 | 138 | 150 | 160 | |

| Марка | В, мм |
|---|---|
| ПСАДР 15.24.14.В | 144 |
| ПСАДР 15.24.17.В | 169 |
| ПСАДР 15.24.19.В | 194 |
| ПСАДР 15.24.22.В | 219 |

*) Размер h принимать в соответствии с указаниями п.6 документа 1.832.5-11.11-П3.
Масса панели дана при плотности утеплителя $\gamma_{ут}$=100 кг/м³ и его толщине, равной высоте ребра.

| Разраб. | Чернышева | Дер. |
|---|---|---|
| Пров. | Казарян | Казарян |
| Н. контр. | Азаров | Азаров |

1.832.5-11.11-31

Панель

ПСАДР 15.24.14.В... ПСАДР 15.24.22.В

| Стадия | Лист | Листов |
|---|---|---|
| Р | | 1 |

ЦНИИЭПсельстрой

Инв. № подл. | Подпись и дата | Взам. инв. №

23847 36

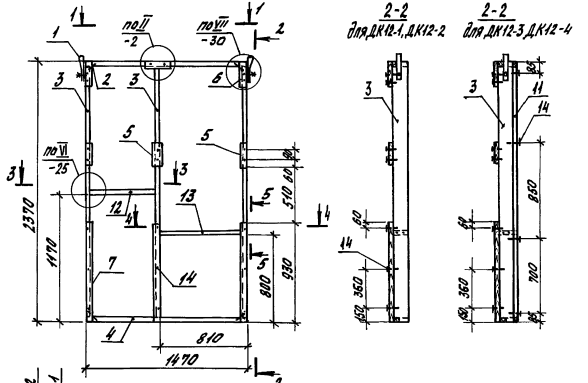


| Марка | $B$, мм | Марка | $B$, мм |
|---|---|---|---|
| ДК12-1 | 132 | ДК12-3 | 182 |
| ДК12-2 | 157 | ДК12-4 | 207 |

| Поз. | Наименование | Кол. на ДК12- -1 | -2 | -3 | -4 | Обозначение документы |
|---|---|---|---|---|---|---|
| 1 | Петля П1 | 2 | 2 | 2 | 2 | 1.832.5-11.11-53 |
| 2 | Скоба М1 | 4 | 4 | 4 | 4 | 1.832.5-11.11-54 |
| 3 | Ребро Р8-1 | 3 | | 3 | | 1.832.5-11.11-26 |
| | Р8-2 | | 3 | | 3 | |
| 4 | Ребро Р10-1 | 2 | | 2 | | 1.832.5-11.11-33 |
| | Р10-2 | | 2 | | 2 | |
| | Брусок-2х8 ГОСТ 8486-86Е | | | | | |
| 5 | 40×32, $\ell$=210; 0,00027 м³ | 4 | 4 | 4 | 4 | без черт. |
| 6 | $\ell$=270; 0,00034 м³ | 2 | 2 | 2 | 2 | без черт. |
| 7 | $\ell$=930; 0,0012 м³ | 3 | 3 | 3 | 3 | без черт. |
| | Брусок-3х8 ГОСТ 8486-86Е | | | | | |
| 8 | 32×50, $\ell$=596; 0,0010 м³ | | | 1 | 1 | без черт. |
| 9 | $\ell$=778; 0,0013 м³ | | | 1 | 1 | без черт. |
| 10 | $\ell$=1470; 0,0024 м³ | | | 2 | 2 | без черт. |
| 11 | $\ell$=2306; 0,0037 м³ | | | 3 | 3 | без черт. |
| | Доска-2х8 ГОСТ 8486-86Е | | | | | |
| 12 | 32×100, $\ell$=596; 0,0019 м³ | 1 | | 1 | | без черт. |
| | 32×125, $\ell$=596; 0,0024 м³ | | 1 | | 1 | без черт. |
| | Доска-3х8 ГОСТ 8486-86Е | | | | | |
| 13 | 32×100, $\ell$=778; 0,0025 м³ | 1 | | 1 | | без черт. |
| | 32×125, $\ell$=778; 0,0031 м³ | | 1 | | 1 | без черт. |
| 14 | Гвозди К 3,5×90 ГОСТ 10618-83* | 31 | 31 | 53 | 53 | |
| | Масса каркаса, кг | 21,7 | 26,2 | 31,0 | 35,4 | |
| | Объем древесины 2 сорта, м³ | 0,0198 | 0,0483 | 0,0398 | 0,0683 | |
| | Объем древесины 3 сорта, м³ | 0,0019 | 0,0024 | 0,0203 | 0,0256 | |

| | | | |
|---|---|---|---|
| Разраб. | Киреева | | 1.832.5-11.11-32 |
| Прав. | Казарян | | |
| Н. контр. | Азаров | | Каркас ДК12-1...ДК12-4 |
| | | | Стадия: Р; Лист: 1; Листов: |
| | | | ЦНИИЭП селькстрой |

Инв. № подл. | Подпись и дата | Взам. инв. №

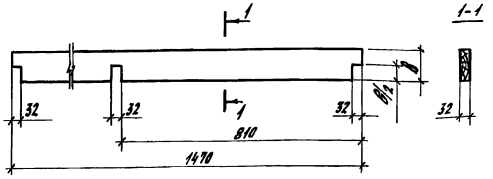


| Марка | B, мм | Объем, м³ | Масса, кг |
|---|---|---|---|
| Р10-1 | 100 | 0,0046 | 2,28 |
| Р10-2 | 125 | 0,0057 | 2,84 |

Инв.№подл. | Подпись и дата | Взам.инв.№

| | | | | | |
|---|---|---|---|---|---|
| Разраб. | Орлова | | 1.832.5 - 11.11 - 33 | | |
| Пров. | Кеворян | | | | |
| | | | Ребро Р10-1, Р10-2 | Стадия: Р | Масса: см. табл. | Масштаб: 1:10 |
| | | | | Лист | Листов 1 |
| Н. контр. | Азаров | | Доска - 2кв ГОСТ 8486-86Е | ЦНИИЭПсельстрой | |

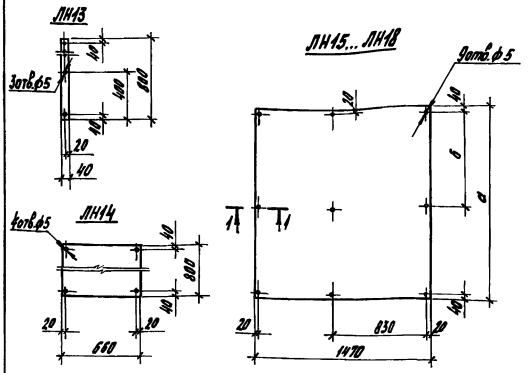


| Марка | Размеры, мм | | Масса, кг |
|---|---|---|---|
| | a | δ | |
| ЛН13 | — | — | 0,41 |
| ЛН14 | — | — | 6,80 |
| ЛН15 | 1570 | 785 | 29,7 |
| ЛН16 | 1870 | 889 | 35,4 |
| ЛН17 | 2170 | 1039 | 41,1 |
| ЛН18 | 2470 | 1189 | 46,7 |

Инв.№подл. | Подпись и дата | Взам.инв.№

| | | | | | |
|---|---|---|---|---|---|
| Разраб. | Орлова | | 1.832.5 - 11.11 - 34 | | |
| Пров. | Киреева | | | | |
| | | | Обшивка ЛН13... ЛН18 | Стадия: Р | Масса: см. табл. | Масштаб: 1:25 |
| | | | | Лист | Листов 1 |
| Н. контр. | Азаров | | Лист асбестоцементный ЛП-П-8 ГОСТ 18124-75* | ЦНИИЭПсельстрой | |

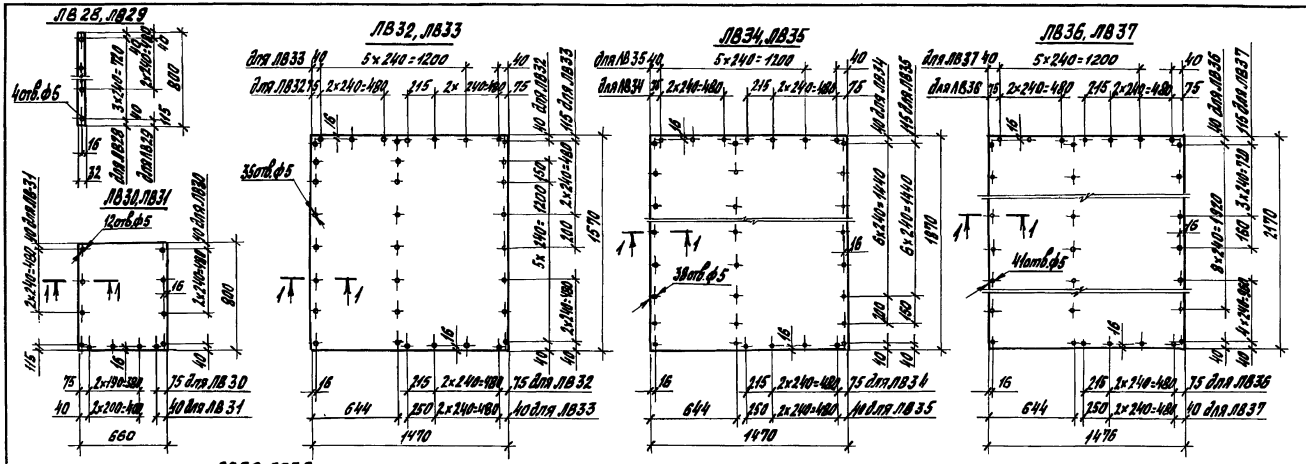


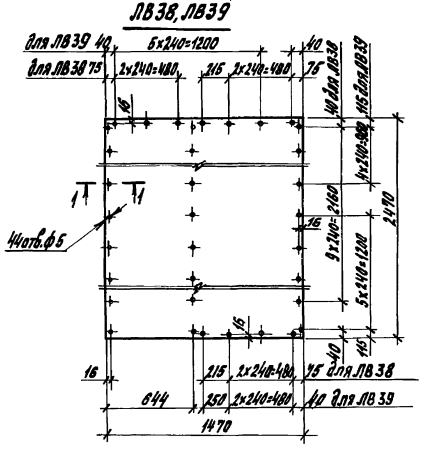


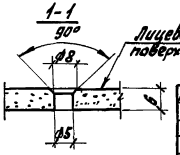


| Марка | Масса, кг | Марка | Масса, кг | Марка | Масса, кг | Марка | Масса, кг |
|---|---|---|---|---|---|---|---|
| ЛВ28 | 0,33 | ЛВ31 | 6,73 | ЛВ34 | 35,5 | ЛВ37 | 41,2 |
| ЛВ29 | | ЛВ32 | 29,9 | ЛВ35 | | ЛВ38 | 46,9 |
| ЛВ30 | 6,73 | ЛВ33 | | ЛВ36 | 41,2 | ЛВ39 | |

| | | | |
|---|---|---|---|
| Разраб. | Орлова | | 1.832.5-11.11-35 |
| Пров. | Киреева | | |
| | | | Обшивка ЛВ28...ЛВ39 |
| Н. контр. | Азаров | | Лист асбестоцементный ЛП-П-6 ГОСТ 18124-75* |

| Стадия | Масса | Масштаб |
|---|---|---|
| Р | см. табл. | 1:25 |
| Лист | Листов 1 | |

ЦНИИЭПсельстрой

Инв. № подл. | Подпись и дата | Взам. инв. №

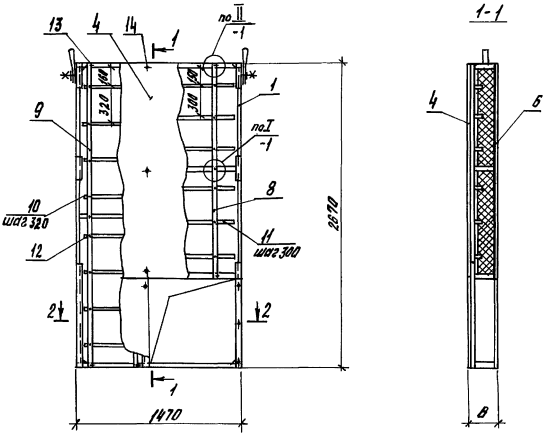


| Поз. | Наименование | Кол. на панель ДР 15.27. 14.В | 17.В | 19.В | 22.В | Обозначение документа |
|---|---|---|---|---|---|---|
| 1 | Каркас ДК 13-1 | 1 | | | | 1.832.5-11.11-37 |
| | ДК 13-2 | | 1 | | | |
| | ДК 13-3 | | | 1 | | |
| | ДК 13-4 | | | | 1 | |
| 2 | Обшивка ЛН 13 | 1 | 1 | 1 | 1 | 1.832.5-11.11-34 |
| 3 | Обшивка ЛН 14 | 1 | 1 | 1 | 1 | 1.832.5-11.11-34 |
| 4 | Обшивка ЛН 16 | 1 | 1 | 1 | 1 | 1.832.5-11.11-34 |
| 5 | Обшивка ЛВ 30 | 1 | 1 | | | 1.832.5-11.11-35 |
| | ЛВ 31 | | | 1 | 1 | |
| 6 | Обшивка ЛВ 34 | 1 | 1 | | | 1.832.5-11.11-35 |
| | ЛВ 35 | | | 1 | 1 | |
| 7 | Обшивка ЛВ 29 | 1 | 1 | 1 | 1 | 1.832.5-11.11-35 |
| | Брусок-3хВ ГОСТ 8486-86Б | | | | | |
| 8 | 25х32, $\ell$=1870; 0,0015 м³ | 2 | 2 | 2 | 2 | без черт. |
| 9 | 25х32, $\ell$=2670; 0,0021 м³ | 2 | 2 | 2 | 2 | без черт. |
| 10 | 25х h*), $\ell$=560; м³ по проекту | 8 | 8 | 8 | 8 | без черт. |
| 11 | 25х h*), $\ell$=750; м³ по проекту | 6 | 6 | 6 | 6 | без черт. |
| 12 | Гвозди К 2,5х60 ГОСТ 4028-63* | 32 | 32 | 32 | 32 | |
| 13 | Гвозди К 3,5х90 ГОСТ 4028-63* | 8 | 8 | 8 | 8 | |
| 14 | Шуруп 1-4х40.016 ГОСТ 1145-80* | 69 | 69 | 69 | 69 | |
| 15 | Пленка полиэтиленовая, | | | | | |
| | полотно; 0,200х1470; первый | | | | | |
| | сорт, ГОСТ 10354-82, м² | 3,28 | 3,28 | 3,28 | 3,28 | |
| 16 | Плиты минераловатные 0125 | | | | | |
| | ГОСТ 9573-82, м³ по проекту | | | | | |
| | Масса, кг | 147 | 159 | 172 | 184 | |

| Марка | $B_{min}$ |
|---|---|
| ПСАДР 15.27.14.В | 144 |
| ПСАДР 15.27.17.В | 169 |
| ПСАДР 15.27.19.В | 194 |
| ПСАДР 15.27.22.В | 219 |

*) Размер h принимать в соответствии с указаниями п.6 документа 1.832.5-11.11-ПЗ.
Масса панели дана при плотности утеплителя $\gamma_{ут}$=100 кг/м³ и его толщине, равной высоте ребра.

| | | | |
|---|---|---|---|
| Разраб. | Чернышев | | |
| Пров. | Казарян | | |
| Н. контр. | Азаров | | |

1.832.5-11.11-36

Панель ПСАДР 15.27.14.В...ПСАДР 15.27.22.В

| Стадия | Лист | Листов |
|---|---|---|
| Р | 1 | |

ЦНИИЭПсельстрой

Инв. № подл. | Подпись и дата | Взам. инв. №

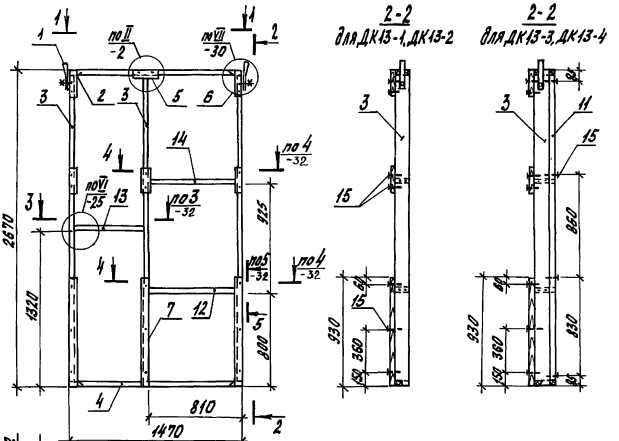


| Марка | B, мм | Марка | B, мм |
|---|---|---|---|
| ДК13-1 | 132 | ДК13-3 | 182 |
| ДК13-2 | 157 | ДК13-4 | 207 |

| Поз. | Наименование | Кол. на ДК13- -1 | -2 | -3 | -4 | Обозначение документа |
|---|---|---|---|---|---|---|
| 1 | Петля П1 | 2 | 2 | 2 | 2 | 1.832.5-11.11-53 |
| 2 | Скоба т1 | 4 | 4 | 4 | 4 | 1.832.5-11.11-54 |
| 3 | Ребро Р8-3 | 3 | | 3 | | 1.832.5-11.11-26 |
| | Р8-4 | | 3 | | 3 | |
| 4 | Ребро Р10-1 | 2 | | 2 | | 1.832.5-11.11-33 |
| | Р10-2 | | 2 | | 2 | |
| | Брусок-2 хв ГОСТ 8486-86Е | | | | | |
| 5 | 40×32, $\ell$=210; 0,00027 м³ | 4 | 4 | 4 | 4 | без черт. |
| 6 | $\ell$=270; 0,00034 м³ | 2 | 2 | 2 | 2 | без черт. |
| 7 | $\ell$=930; 0,0012 м³ | 3 | 3 | 3 | 3 | без черт. |
| | Брусок-3 хв ГОСТ 8486-86Е | | | | | |
| 8 | 32×50, $\ell$=596; 0,0010 м³ | | | 1 | 1 | без черт. |
| 9 | $\ell$=778; 0,0012 м³ | | | 2 | 2 | без черт. |
| 10 | $\ell$=1470; 0,0024 м³ | | | 2 | 2 | без черт. |
| 11 | $\ell$=2606; 0,0042 м³ | | | 3 | 3 | без черт. |
| | Доска-2 хв ГОСТ 8486-86Е | | | | | |
| 12 | 32×100, $\ell$=778; 0,0025 м³ | 1 | | 1 | | без черт. |
| | 32×125, $\ell$=778; 0,0031 м³ | | 1 | | 1 | без черт. |
| | Доска-3 хв ГОСТ 8486-86Е | | | | | |
| 13 | 32×100, $\ell$=596; 0,0019 м³ | 1 | | 1 | | без черт. |
| | 32×125, $\ell$=596; 0,0024 м³ | | 1 | | 1 | без черт. |
| 14 | 32×100, $\ell$=778; 0,0025 м³ | 1 | | 1 | | без черт. |
| | 32×126, $\ell$=778; 0,0031 м³ | | 1 | | 1 | без черт. |
| 15 | Гвозди К3,5×90 ГОСТ 4028-63* | 35 | 35 | 59 | 59 | |
| | Масса каркаса, кг | 24,3 | 29,6 | 34,9 | 40,1 | |
| | Объем древесины 2 сорта, м³ | 0,0125 | 0,0159 | 0,0125 | 0,0159 | |
| | Объем древесины 3 сорта, м³ | 0,0044 | 0,0055 | 0,0132 | 0,0163 | |

| | | | |
|---|---|---|---|
| Разраб. | Киреева | | 1.832.5-11.11-37 |
| Пров. | Казарян | | |
| Н. контр. | Казаров | | Каркас ДК13-1...ДК13-4 |
| | | | Стадия: Р; Лист: 1; Листов: |
| | | | ЦНИИЭПсельстрой |

Инв. № подл. | Подп. и дата | Взам. инв. №

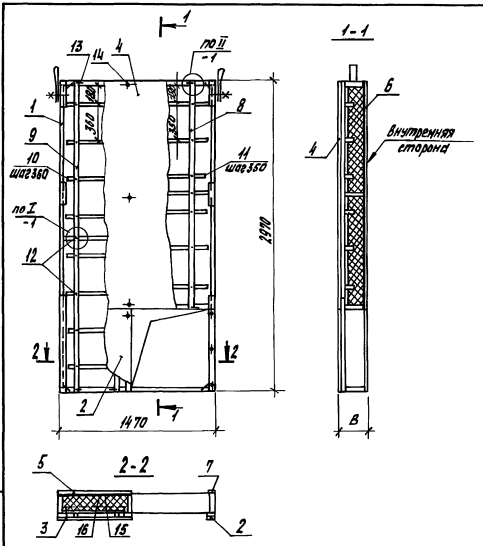


| Поз. | Наименование | | Кол. на ПСАДР 15.30. 14.В | 17.В | 19.В | 22.В | Обозначение документа |
|---|---|---|---|---|---|---|---|
| 1 | Каркас | ДК 14-1 | 1 | | | | 1.832.5-11.11-39 |
| | | ДК 14-2 | | 1 | | | |
| | | ДК 14-3 | | | 1 | | |
| | | ДК 14-4 | | | | 1 | |
| 2 | Обшивка | ЛН 13 | 1 | 1 | 1 | 1 | 1.832.5-11.11-34 |
| 3 | Обшивка | ЛН 14 | 1 | 1 | 1 | 1 | 1.832.5-11.11-34 |
| 4 | Обшивка | ЛН 17 | 1 | 1 | 1 | 1 | 1.832.5-11.11-34 |
| 5 | Обшивка | ЛВ 30 | 1 | 1 | | | 1.832.5-11.11-35 |
| | | ЛВ 31 | | | 1 | 1 | |
| 6 | Обшивка | ЛВ 36 | 1 | 1 | | | 1.832.5-11.11-35 |
| | | ЛВ 37 | | | 1 | 1 | |
| 7 | Обшивка | ЛВ 29 | 1 | 1 | 1 | 1 | 1.832.5-11.11-35 |
| | Брусок-3ХВ ГОСТ 8486-86Е | | | | | | |
| 8 | 25×32, $\ell$=2170; 0,0017 $м^3$ | | 2 | 2 | 2 | 2 | без черт. |
| 9 | 25×32, $\ell$=2970; 0,0024 $м^3$ | | 2 | 2 | 2 | 2 | без черт. |
| 10 | 25×h*), $\ell$=560; $м^3$ по проекту | | 8 | 8 | 8 | 8 | без черт. |
| 11 | 25×h*), $\ell$=750; $м^3$ по проекту | | 6 | 6 | 6 | 6 | без черт. |
| 12 | Гвозди К 2,5×60 ГОСТ 4028-63* | | 32 | 32 | 32 | 32 | |
| 13 | Гвозди К 3,5×90 ГОСТ 4028-63* | | 8 | 8 | 8 | 8 | |
| 14 | Шуруп 1-4×40,0 140 ГОСТ 1145-80* | | 72 | 72 | 72 | 72 | |
| 15 | Пленка полиэтиленовая, | | | | | | |
| | полотно; 0,200×1470, первый | | | | | | |
| | сорт, ГОСТ 10354-82, $м^2$ | | 3,72 | 3,72 | 3,72 | 3,72 | |
| 16 | Плиты минераловатные | | | | | | |
| | П125 ГОСТ 9573-82, $м^3$ по проекту | | | | | | |
| | Масса, кг | | 164 | 178 | 192 | 206 | |

| Марка | В, мм |
|---|---|
| ПСАДР 15.30.14.В | 144 |
| ПСАДР 15.30.17.В | 169 |
| ПСАДР 15.30.19.В | 194 |
| ПСАДР 15.30.22.В | 219 |

*) Размер h принимать в соответствии с указаниями п.6 документа 1.832.5-11.11-П3.
Масса панели дана при плотности утеплителя $\gamma_{ут}$=100 кг/$м^3$ и его толщине, равной высоте ребра.

| Разраб. | Чернышева | Кар |
|---|---|---|
| Пров. | Казарян | Казар |
| Н.контр. | Азаров | Азаров |

1.832.5-11.11-38

Панель
ПСАДР 15.30.14.В...ПСАДР 15.30.22В

| Стадия | Лист | Листов |
|---|---|---|
| Р | | 1 |

ЦНИИЭПсельстрой

Инв.№ подл. | Подпись и дата | В.зам.инв.№

23847 42

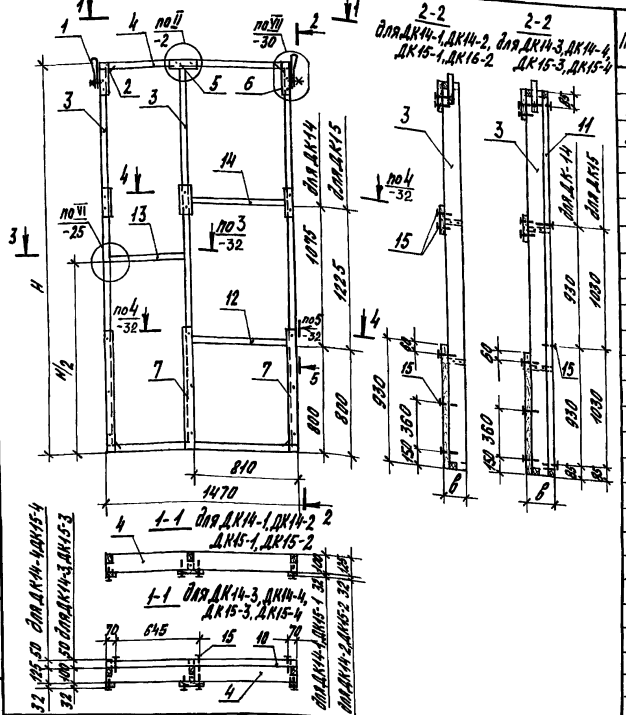


| Марка | Размеры, мм Н | В | Объем древ. м³ 2 сорта | 3 сорта |
|---|---|---|---|---|
| ДК14-1 | 2970 | 132 | 0,0449 | 0,0044 |
| ДК14-2 | | 157 | 0,0548 | 0,0055 |
| ДК14-3 | | 182 | 0,0449 | 0,0264 |
| ДК14-4 | | 207 | 0,0548 | 0,0276 |

| Марка | Размеры, мм Н | В | Объем древ. м³ 2 сорта | 3 сорта |
|---|---|---|---|---|
| ДК15-1 | 3270 | 132 | 0,0479 | 0,0044 |
| ДК15-2 | | 157 | 0,0584 | 0,0055 |
| ДК15-3 | | 182 | 0,0479 | 0,0279 |
| ДК15-4 | | 207 | 0,0584 | 0,0290 |

| Поз. | Наименование | Кол. на ДК 14-1 | 14-2 | 14-3 | 14-4 | 15-1 | 15-2 | 15-3 | 15-4 | Обозначение документа |
|---|---|---|---|---|---|---|---|---|---|---|
| 1 | Петля П1 | 2 | 2 | 2 | 2 | 2 | 2 | 2 | 2 | 1.832.5-11.11-53 |
| 2 | Скоба М1 | 4 | 4 | 4 | 4 | 4 | 4 | 4 | 4 | 1.832.5-11.11-54 |
| 3 | Ребро Р8-5 | 3 | | 3 | | | | | | 1.832.5-11.11-26 |
| | Р8-6 | | 3 | | 3 | | | | | |
| | Р8-7 | | | | | 3 | | 3 | | |
| | Р8-8 | | | | | | 3 | | 3 | |
| 4 | Ребро Р10-1 | 2 | | 2 | | 2 | | 2 | | 1.832.5-11.11-33 |
| | Р10-2 | | 2 | | 2 | | 2 | | 2 | |
| | Брусок-2х8 ГОСТ 8486-86Е | | | | | | | | | |
| 5 | 40х32, ℓ=210; 0,00027 м³ | 4 | 4 | 4 | 4 | 4 | 4 | 4 | 4 | без черт. |
| 6 | ℓ=270; 0,00034 м³ | 2 | 2 | 2 | 2 | 2 | 2 | 2 | 2 | без черт. |
| 7 | ℓ=930; 0,0012 м³ | 3 | 3 | 3 | 3 | 3 | 3 | 3 | 3 | без черт. |
| | Брусок-3х8 ГОСТ 8486-86Е | | | | | | | | | |
| 8 | 32х50, ℓ=596; 0,00095 м³ | | | 1 | 1 | | | 1 | 1 | без черт. |
| 9 | ℓ=778; 0,0012 м³ | | | 2 | 2 | | | 2 | 2 | без черт. |
| 10 | ℓ=1470; 0,0024 м³ | | | 2 | 2 | | | 2 | 2 | без черт. |
| 11 | ℓ=2906; 0,0046 м³ | | | 3 | 3 | | | | | без черт. |
| | ℓ=3206; 0,0051 м³ | | | | | | | 3 | 3 | без черт. |
| | Доска 2х8 ГОСТ 8486-86Е | | | | | | | | | |
| 12 | 32х100, ℓ=778; 0,0025 м³ | 1 | | 1 | | 1 | | 1 | | без черт. |
| | 32х125, ℓ=778; 0,0031 м³ | | 1 | | 1 | | 1 | | 1 | без черт. |
| | Доска-3х8 ГОСТ 8486-86Е | | | | | | | | | |
| 13 | 32х100, ℓ=596, 0,0019 м³ | 1 | | 1 | | 1 | | 1 | | без черт. |
| | 32х125, ℓ=596, 0,0024 м³ | | 1 | | 1 | | 1 | | 1 | без черт. |
| 14 | 32х100, ℓ=778; 0,0025 м³ | 1 | | 1 | | 1 | | 1 | | без черт. |
| | 32х125, ℓ=778, 0,0031 м³ | | 1 | | 1 | | 1 | | 1 | без черт. |
| 15 | Гвозди К3,5х90 ГОСТ 4028-63* | 35 | 35 | 59 | 59 | 35 | 35 | 59 | 59 | |
| | Масса каркаса, кг | 25,5 | 31,0 | 36,7 | 42,2 | 27,0 | 32,8 | 38,9 | 44,7 | |

| | | | |
|---|---|---|---|
| Разраб. | Киреева | | 1.832.5-11.11-39 |
| Пров. | Кисарян | | |
| Н.контр. | Азаров | | |
| | | | Каркас ДК14-1...ДК14-4, ДК15-1...ДК15-4 |
| | | | Стадия Р; Лист; Листов 1 |
| | | | ЦНИИЭПсельстрой |

Инв.№подл. | Подпись и дата | Взам.инв.№

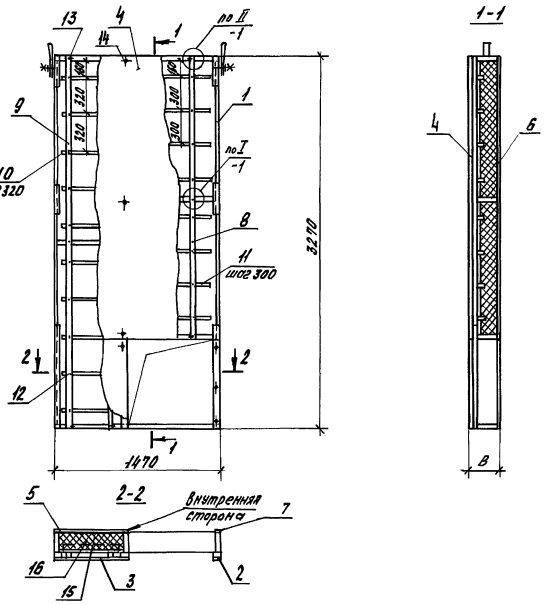


| Поз. | Наименование | | Кол. на ПСЯДР 15.33. 14.В | 17.В | 19.В | 22.В | Обозначение документа |
|---|---|---|---|---|---|---|---|
| 1 | Каркас | ДК15-1 | 1 | | | | 1.832.5-11.11-39 |
| | | ДК15-2 | | 1 | | | |
| | | ДК15-3 | | | 1 | | |
| | | ДК15-4 | | | | 1 | |
| 2 | Обшивка | ЛН 13 | 1 | 1 | 1 | 1 | 1.832.5-11.11-34 |
| 3 | Обшивка | ЛН 14 | 1 | 1 | 1 | 1 | 1.832.5-11.11-34 |
| 4 | Обшивка | ЛН 18 | 1 | 1 | 1 | 1 | 1.832.5-11.11-34 |
| 5 | Обшивка | ЛВ 30 | 1 | 1 | | | 1.832.5-11.11-35 |
| | | ЛВ 31 | | | 1 | 1 | |
| 6 | Обшивка | ЛВ 38 | 1 | 1 | | | 1.832.5-11.11-35 |
| | | ЛВ 39 | | | 1 | 1 | |
| 7 | Обшивка | ЛВ 29 | 1 | 1 | 1 | 1 | 1.832.5-11.11-35 |
| | Брусок-3х8 ГОСТ 8486-86Е | | | | | | |
| 8 | 25х32, $\ell$=2470; 0,0020 м$^3$ | | 2 | 2 | 2 | 2 | без черт. |
| 9 | 25х32, $\ell$=3270; 0,0034 м$^3$ | | 2 | 2 | 2 | 2 | без черт. |
| 10 | 25х$h$* $\ell$=560; м$^3$-по проекту | | 10 | 10 | 10 | 10 | без черт. |
| 11 | 25х$h$*) $\ell$=750; м$^3$-по проекту | | 8 | 8 | 8 | 8 | без черт. |
| 12 | Гвозди К2,5х60 ГОСТ 4028-63* | | 40 | 40 | 40 | 40 | |
| 13 | Гвозди К3,5х90 ГОСТ 4028-63** | | 8 | 8 | 8 | 8 | |
| 14 | Шуруп 4х40.016 ГОСТ 1145-80* | | 75 | 75 | 75 | 75 | |
| 15 | Пленка полиэтиленовая, | | | | | | |
| | полотна: 0,200х1470; первый | | | | | | |
| | сорт, ГОСТ 10354-82, м$^2$ | | 4,16 | 4,16 | 4,16 | 4,16 | |
| 16 | Плиты минераловатные | | | | | | |
| | П 125 ГОСТ 9573-82, м$^3$-по проекту | | | | | | |
| | Масса, кг | | 183 | 199 | 214 | 229 | |

| Марка | В, мм |
|---|---|
| ПСЯДР 15.33.14.В | 144 |
| ПСЯДР 15.33.17.В | 169 |
| ПСЯДР 15.33.19.В | 194 |
| ПСЯДР 15.33.22.В | 219 |

*) Размер $h$ принимать в соответствии с указаниями п.6 документа 1.832.5-11.11-ПЗ.

Масса панели дана при плотности утеплителя $\gamma_{ут}$ = 100 кг/м$^3$ и его толщине, равной высоте ребра.

| Разраб. | Чернышева | |
|---|---|---|
| Пров. | Казарян | |
| Н. контр. | Казаров | |

1.832.5-11.11-40

Панель ПСЯДР 15.33.14.В ... ПСЯДР 15.33.22.В

| Стадия | Лист | Листов |
|---|---|---|
| Р | | 1 |

ЦНИИЭПсельстрой

Инв. № подл. | Подпись и дата | Взам. инв. №

ПСАДР 15.24.14.0...ПСАДР 15.24.22.0

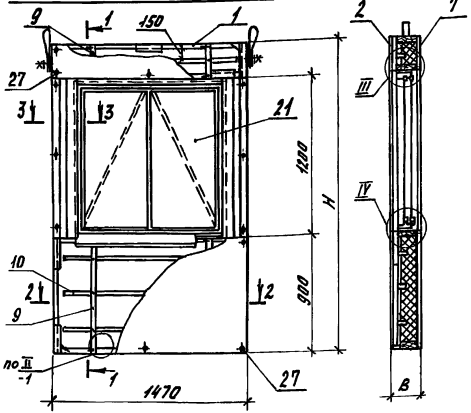


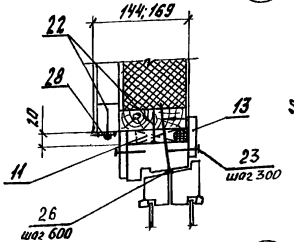


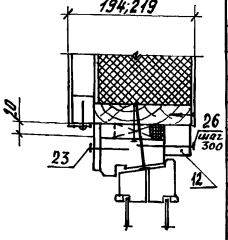


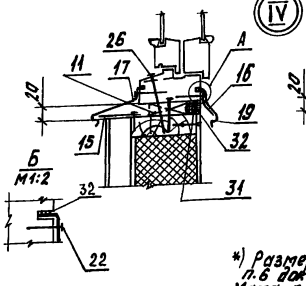

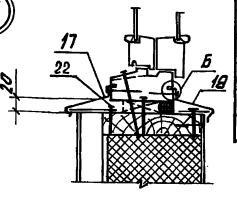

| Марка | H, мм | B, мм |
|---|---|---|
| ПСАДР 15.24.14.0 | 2370 | 144 |
| ПСАДР 15.24.17.0 | | 169 |
| ПСАДР15.24.19.0 | | 194 |
| ПСАДР 15.24.22.0 | | 219 |
| ПСАДР 15.27.14.0 | 2670 | 144 |
| ПСАДР15.27.17.0 | | 169 |
| ПСАДР 15.27.19.0 | | 194 |
| ПСАДР 15.27.22.0 | | 219 |
| ПСАДР 15.30.14.0 | 2970 | 144 |
| ПСАДР15.30.17.0 | | 169 |
| ПСАДР 15.30.19.0 | | 194 |
| ПСАДР 15.30.22.0 | | 219 |
| ПСАДР15.33.14.0 | 3270 | 144 |
| ПСАДР 15.33.17.0 | | 169 |
| ПСАДР15.33.19.0 | | 194 |
| ПСАДР15.33.22.0 | | 219 |

*) Размер h принимать в соответствии с указаниями л.6 документа 1.832.5-11.11-173.
Масса панели дана при плотности утеплителя $\gamma$=100кг/м$^3$ и его толщине, равной высоте ребра.

**) При конкретном проектировании должна быть указана документация на рабочие чертежи оконных блоков, разработанные на основе ГОСТ 12506-81.

ПСАДР 15.27.14.0...ПСАДР 15.33.22.0
(остальное см. ПСАДР 15.24.14.0...ПСАДР 15.24.22.0)

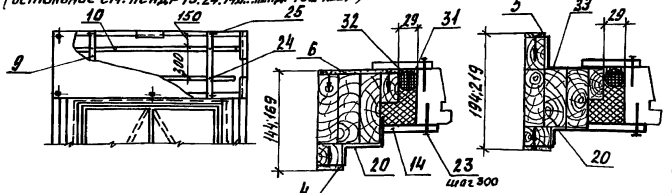


| Разраб. | Чернышева | |
|---|---|---|
| Пров. | Казарян | |
| Н. контр. | Казарян | |

1.832.5-11.11-41

Панель

| | Стадия | Лист | Листов |
|---|---|---|---|
| ПСАДР15.24.14.0... ПСАДР15.24.22.0<br>ПСАДР15.27.14.0... ПСАДР15.27.22.0<br>ПСАДР15.30.14.0... ПСАДР15.30.22.0<br>ПСАДР15.33.14.0... ПСАДР15.33.22.0 | Р | 1 | 3 |

ЦНИИЭПсельстрой

Инв. № подл. | Подпись и дата | Взам. инв. №

| Поз | Наименование | Кол. на ПСАДР 15.24. 14.0 | 17.0 | 19.0 | 22.0 | Кол. на ПСАДР 15.27. 14.0 | 17.0 | 19.0 | 22.0 | Обозначение документа |
|---|---|---|---|---|---|---|---|---|---|---|
| 1 | Каркас ДК16-1 | 1 | | | | | | | | 1.832.5-11.11-42 |
| | ДК16-2 | | 1 | | | | | | | |
| | ДК16-3 | | | 1 | | | | | | |
| | ДК16-4 | | | | 1 | | | | | |
| | ДК17-1 | | | | | 1 | | | | |
| | ДК17-2 | | | | | | 1 | | | |
| | ДК17-3 | | | | | | | 1 | | |
| | ДК17-4 | | | | | | | | 1 | |
| 2 | Обшивка ЛН20 | 1 | 1 | 1 | 1 | | | | | 1.832.5-11.11-45 |
| | ЛН21 | | | | | 1 | 1 | 1 | 1 | |
| 3 | Обшивка ЛН23 | 1 | 1 | 1 | 1 | 1 | 1 | 1 | 1 | 1.832.5-11.11-45 |
| 4 | Обшивка ЛН19 | 2 | 2 | 2 | 2 | 2 | 2 | 2 | 2 | 1.832.5-11.11-45 |
| 5 | Обшивка ЛВ40 | | | 2 | 2 | | | 2 | 2 | 1.832.5-11.11-46 |
| 6 | Обшивка ЛВ41 | 2 | 2 | | | 2 | 2 | | | 1.832.5-11.11-46 |
| 7 | Обшивка ЛВ42 | 1 | 1 | | | | | | | 1.832.5-11.11-46 |
| | ЛВ43 | | | 1 | 1 | | | | | |
| | ЛВ44 | | | | | 1 | 1 | | | |
| | ЛВ45 | | | | | | | 1 | 1 | |
| 8 | Обшивка ЛВ48 | 1 | 1 | | | 1 | 1 | | | 1.832.5-11.11-46 |
| | ЛВ49 | | | 1 | 1 | | | 1 | 1 | |
| | Брусок-3ХВ ГОСТ 8486-86Е | | | | | | | | | |
| 9 | 25×32, ℓ=270; 0,0002 м³ | 2 | 2 | 2 | 2 | | | | | |
| | 25×32, ℓ=570; 0,0005 м³ | | | | | 2 | 2 | 2 | 2 | без черт. |
| | 25×32, ℓ=900; 0,0007 м³ | 2 | 2 | 2 | 2 | 2 | 2 | 2 | 2 | без черт. |
| 10 | 25×h*), ℓ=1400; м³ по проекту | 4 | 4 | 4 | 4 | 5 | 5 | 5 | 5 | без черт. |
| 11 | 60×60, ℓ=20; 0,0001 м³ | 4 | 4 | 4 | 4 | 4 | 4 | 4 | 4 | без черт. |
| | Брусок-2ХВ ГОСТ 8486-86Е | | | | | | | | | |
| 12 | 44×50, ℓ=1070; 0,0024 м³ | | | 1 | 1 | | | 1 | 1 | без черт. |
| | Доска-2ХВ ГОСТ 8486-86Е | | | | | | | | | |
| 13 | 13×70, ℓ=1070; 0,0010 м³ | 2 | 2 | 1 | 1 | 2 | 2 | 1 | 1 | без черт. |
| 14 | 13×90, ℓ=1200; 0,0014 м³ | 4 | 4 | 4 | 4 | 4 | 4 | 4 | 4 | без черт. |
| 15 | Костыль К1 | 3 | 3 | 6 | 6 | 3 | 3 | 6 | 6 | 1.832.5-11.11-55 |

| Поз. | Наименование | Кол. на ПСАДР 15.24. 14.0 | 17.0 | 19.0 | 22.0 | Кол. на ПСАДР 15.27. 14.0 | 17.0 | 19.0 | 22.0 | Обозначение документа |
|---|---|---|---|---|---|---|---|---|---|---|
| 16 | Костыль К2 | 3 | 3 | | | 3 | 3 | | | 1.832.5-11.11-55 |
| 17 | Изделие фасонное фс1 | 1 | | 1 | | 1 | | 1 | | 1.832.5-11.11-56 |
| | фс2 | | 1 | | 1 | | 1 | | 1 | |
| 18 | Изделие фасонное фс3 | | | 1 | 1 | | | 1 | 1 | 1.832.5-11.11-56 |
| 19 | Изделие фасонное фс4 | 1 | 1 | | | 1 | 1 | | | 1.832.5-11.11-56 |
| 20 | Изделие фасонное фс5 | 2 | 2 | 2 | 2 | 2 | 2 | 2 | 2 | 1.832.5-11.11-56 |
| 33 | фс7 | | | 2 | 2 | | | 2 | 2 | |
| 21 | Блок оконный | | | | | | | | | |
| | СВД12-12 ГОСТ 12506-81 | 1 | 1 | 1 | 1 | 1 | 1 | 1 | 1 | **) |
| 22 | Гвозди К1,6×40 ГОСТ 4028-63* | 25 | 25 | 25 | 25 | 25 | 25 | 25 | 25 | |
| 23 | Гвозди К1,6×50 ГОСТ 4028-63* | 30 | 30 | 25 | 25 | 30 | 30 | 25 | 25 | |
| 24 | Гвозди К2,5×60 ГОСТ 4028-63* | 8 | 8 | 8 | 8 | 10 | 10 | 10 | 10 | |
| 25 | Гвозди К3,5×90 ГОСТ 4028-63* | 8 | 8 | 8 | 8 | 8 | 8 | 8 | 8 | |
| 26 | Гвозди К4,0×100 ГОСТ 4028-63* | 6 | 6 | 6 | 6 | 6 | 6 | 6 | 6 | |
| 27 | Шуруп 1-4×40.0140 ГОСТ 1145-80* | 72 | 72 | 72 | 72 | 76 | 76 | 74 | 74 | |
| 28 | Сетка 10-1.0 л ГОСТ 3826-82* | | | | | | | | | |
| | шириной 100 мм, м | 1,2 | 1,2 | 1,2 | 1,2 | 1,2 | 1,2 | 1,2 | 1,2 | |
| 29 | Пленка полиэтиленовая, | | | | | | | | | |
| | полотно; 0,200×1470, первый | | | | | | | | | |
| | сорт, ГОСТ 10354-82, м² | 1,72 | 1,72 | 1,72 | 1,72 | 2,16 | 2,16 | 2,16 | 2,16 | |
| 30 | Плиты минераловатные П125 | | | | | | | | | |
| | ГОСТ 9573-82, м³ - по проекту | | | | | | | | | |
| 31 | Прокладка ПРП-40Х300 | | | | | | | | | |
| | ГОСТ 19177-81, м | 4,8 | 4,8 | 4,8 | 4,8 | 4,8 | 4,8 | 4,8 | 4,8 | |
| 32 | Мастика АМ-0,5 | | | | | | | | | |
| | ГОСТ 13489-79, кг | 7,2 | 7,2 | 7,2 | 7,2 | 7,2 | 7,2 | 7,2 | 7,2 | |
| | Масса, кг | 150 | 159 | 166 | 176 | 167 | 178 | 186 | 197 | |

Инв. № подл. | Подп. и дата | Взам. № | Инв. № подл.

1.832.5-11.11-41

Лист 2

23847 46

| Поз. | Наименование | Кол. на ПСП АР 15.30. 14.0 | 17.0 | 19.0 | 22.0 | Кол. на ПСП АР 15.33. 14.0 | 17.0 | 19.0 | 22.0 | Обозначение документа |
|---|---|---|---|---|---|---|---|---|---|---|
| 1 | Каркас ДК18-1 | 1 | | | | | | | | 1.832.5-11.11-47 |
| | ДК18-2 | | 1 | | | | | | | |
| | ДК18-3 | | | 1 | | | | | | |
| | ДК18-4 | | | | 1 | | | | | |
| | ДК19-1 | | | | | 1 | | | | |
| | ДК19-2 | | | | | | 1 | | | |
| | ДК19-3 | | | | | | | 1 | | |
| | ДК19-4 | | | | | | | | 1 | |
| 2 | Обшивка ЛН22 | 1 | 1 | 1 | 1 | | | | | 1.832.5-11.11-45 |
| | ЛН24 | | | | | 1 | 1 | 1 | 1 | |
| 3 | Обшивка ЛН23 | 1 | 1 | 1 | 1 | 1 | 1 | 1 | 1 | 1.832.5-11.11-45 |
| 4 | Обшивка ЛН19 | 2 | 2 | 2 | 2 | 2 | 2 | 2 | 2 | 1.832.5-11.11-45 |
| 5 | Обшивка ЛВ40 | | | 2 | 2 | | | 2 | 2 | 1.832.5-11.11-46 |
| 6 | Обшивка ЛВ41 | 2 | 2 | | | 2 | 2 | | | 1.832.5-11.11-46 |
| 7 | Обшивка ЛВ46 | 1 | 1 | | | | | | | 1.832.5-11.11-46 |
| | ЛВ47 | | | 1 | 1 | | | | | |
| | ЛВ50 | | | | | 1 | 1 | | | |
| | ЛВ51 | | | | | | | 1 | 1 | |
| 8 | Обшивка ЛВ48 | 1 | 1 | | | 1 | 1 | | | 1.832.5-11.11-46 |
| | ЛВ49 | | | 1 | 1 | | | 1 | 1 | |
| | Брусок-3 ХВ ГОСТ 8486-86Е | | | | | | | | | |
| 9 | 25х32, $\ell$=870; 0,0007 м³ | 2 | 2 | 2 | 2 | | | | | без черт. |
| | 25х32, $\ell$= 1170; 0,0009 м³ | | | | | 2 | 2 | 2 | 2 | без черт. |
| | 25х32, $\ell$= 900; 0,0007 м³ | 2 | 2 | 2 | 2 | 2 | 2 | 2 | 2 | без черт. |
| 10 | 25х h*), $\ell$=1400; м³ по проект. | 6 | 6 | 6 | 6 | 7 | 7 | 7 | 7 | без черт. |
| 11 | 60х60, $\ell$= 20; 0,0001 м³ | 4 | 4 | 4 | 4 | 4 | 4 | 4 | 4 | без черт. |
| | Брусок-2ХВ ГОСТ 8486-86Е | | | | | | | | | |
| 12 | 44х50, $\ell$= 1070; 0,0024 м³ | | | 1 | 1 | | | 1 | 1 | без черт. |
| | Доска-2ХВ ГОСТ 8486-86Е | | | | | | | | | |
| 13 | 13х70, $\ell$=1070; 0,0010 м³ | 2 | 2 | 1 | 1 | 2 | 2 | 1 | 1 | без черт. |
| 14 | 13х90, $\ell$=1200; 0,0014 м³ | 4 | 4 | 4 | 4 | 4 | 4 | 4 | 4 | без черт. |
| 15 | Костыль К1 | 3 | 3 | 6 | 6 | 3 | 3 | 6 | 6 | 1.832.5-11.11-55 |
| 16 | Костыль К2 | 3 | 3 | | | 3 | 3 | | | 1.832.5-11.11-55 |
| 17 | Изделие фасонное фс1 | 1 | | 1 | | 1 | | 1 | | 1.832.5-11.11-56 |
| | фс2 | | 1 | | 1 | | 1 | | 1 | |
| 18 | Изделие фасонное фс3 | | | 1 | 1 | | | 1 | 1 | 1.832.5-11.11-56 |
| 19 | Изделие фасонное фс4 | 1 | 1 | | | 1 | 1 | | | 1.832.5-11.11-56 |
| 20 | Изделие фасонное фс5 | 2 | 2 | 2 | 2 | 2 | 2 | 2 | 2 | 1.832.5-11.11-56 |
| | фс7 | | | 2 | 2 | | | 2 | 2 | |
| 21 | Блок оконный СВД 12-12 ГОСТ 12506-81 | 1 | 1 | 1 | 1 | 1 | 1 | 1 | 1 | **) |
| 22 | Гвозди К 1,6х40 ГОСТ 4028-65* | 25 | 25 | 25 | 25 | 25 | 25 | 25 | 25 | |
| 23 | Гвозди К 1,6х50 ГОСТ 4028-63* | 30 | 30 | 25 | 25 | 30 | 30 | 25 | 25 | |
| 24 | Гвозди К 2,5х60 ГОСТ 4028-63* | 12 | 12 | 12 | 12 | 14 | 14 | 14 | 14 | |
| 25 | Гвозди К 3,5х90 ГОСТ 4028-63* | 8 | 8 | 8 | 8 | 8 | 8 | 8 | 8 | |
| 26 | Гвозди К 4,0х100 ГОСТ 4028-63* | 6 | 6 | 6 | 6 | 6 | 6 | 6 | 6 | |
| 27 | Шуруп 1-4х40.0.40 ГОСТ 1145-80* | 78 | 78 | 76 | 76 | 80 | 80 | 80 | 80 | |
| 28 | Сетка 10-1,0 л ГОСТ 3826-82* шириной 100 мм, м | 1,2 | 1,2 | 1,2 | 1,2 | 1,2 | 1,2 | 1,2 | 1,2 | |
| 29 | Пленка полиэтиленовая, полотно, 0,200х470, первый сорт, ГОСТ 10354-82, м² | 2,60 | 2,60 | 2,60 | 2,60 | 3,04 | 3,04 | 3,04 | 3,04 | |
| 30 | Плиты минераловатные, П125, ГОСТ 9573-82, м³ по проекту | | | | | | | | | |
| 31 | Прокладка ПРП-40.К-40-300 ГОСТ 19177-81, м | 4,8 | 4,8 | 4,8 | 4,8 | 4,8 | 4,8 | 4,8 | 4,8 | |
| 32 | Мастика АМ-0,5 ГОСТ 13489-79, кг | 7,2 | 7,2 | 7,2 | 7,2 | 7,2 | 7,2 | 7,2 | 7,2 | |
| | Масса, кг | 187 | 200 | 208 | 221 | 204 | 218 | 228 | 242 | |

Инв. № подл. | Подпись и дата | Взам. инв. №

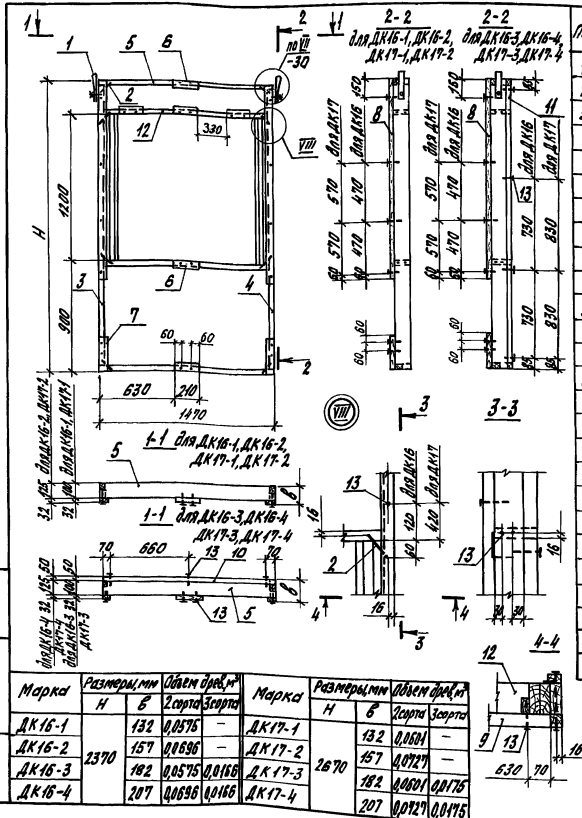


| Поз. | Наименование | Кол. на ДК | | | | | | | | Обозначение документа |
|---|---|---|---|---|---|---|---|---|---|---|
| | | 16-1 | 16-2 | 16-3 | 16-4 | 17-1 | 17-2 | 17-3 | 17-4 | |
| 1 | Петля П1 | 2 | 2 | 2 | 2 | 2 | 2 | 2 | 2 | 1.832.5-11.11-53 |
| 2 | Скоба М1 | 8 | 8 | 8 | 8 | 8 | 8 | 8 | 8 | 1.832.5-11.11-54 |
| 3 | Ребро Р11-1 | 1 | | 1 | | | | | | 1.832.5-11.11-43 |
| | Р11-2 | | 1 | | 1 | | | | | |
| | Р11-3 | | | | | 1 | | 1 | | |
| | Р11-4 | | | | | | 1 | | 1 | |
| 4 | Ребро Р12-1 | 1 | | 1 | | | | | | 1.832.5-11.11-43 |
| | Р12-2 | | 1 | | 1 | | | | | |
| | Р12-3 | | | | | 1 | | 1 | | |
| | Р12-4 | | | | | | 1 | | 1 | |
| 5 | Ребро Р13-1 | 2 | | 2 | | 2 | | 2 | | 1.832.5-11.11-44 |
| | Р13-2 | | 2 | | 2 | | 2 | | 2 | |
| | Брусок-2ХВГОСТ8486-86Е | | | | | | | | | |
| 6 | 40×32, ℓ=210; 0,00027 м³ | 6 | 6 | 6 | 6 | 6 | 6 | 6 | 6 | без черт. |
| 7 | ℓ=270; 0,00035 м³ | 2 | 2 | 2 | 2 | 2 | 2 | 2 | 2 | без черт. |
| 8 | ℓ=1630; 0,0021 м³ | 2 | 2 | 2 | 2 | | | | | без черт. |
| | ℓ=1930; 0,0025 м³ | | | | | 2 | 2 | 2 | 2 | без черт. |
| | Брусок-3ХВГОСТ8486-86Е | | | | | | | | | |
| 9 | 32×50, ℓ=1405; 0,0022 м³ | | | 2 | 2 | | | 2 | 2 | без черт. |
| 10 | ℓ=1470; 0,0024 м³ | | | 2 | 2 | | | 2 | 2 | без черт. |
| 11 | ℓ=2305; 0,0037 м³ | | | 2 | 2 | | | | | без черт. |
| | ℓ=2605; 0,0042 м³ | | | | | | | 2 | 2 | без черт. |
| | Доска-2ХВГОСТ8486-86Е | | | | | | | | | |
| 12 | 32×100, ℓ=1405; 0,0045 м³ | 2 | | 2 | | 2 | | 2 | | без черт. |
| | 32×125, ℓ=1405; 0,0056 м³ | | 2 | | 2 | | 2 | | 2 | без черт. |
| 13 | Гвозди К3,5×90ГОСТ4028-63* | 32 | 32 | 52 | 52 | 32 | 32 | 52 | 52 | |
| | Масса каркаса, кг | 29,7 | 35,7 | 38,1 | 44,1 | 31,0 | 37,3 | 39,8 | 46,1 | |

| Марка | Размеры, мм | | Объем древ., м³ | |
|---|---|---|---|---|
| | Н | в | 2 сорта | 3 сорта |
| ДК16-1 | 2370 | 132 | 0,0575 | – |
| ДК16-2 | | 157 | 0,0696 | – |
| ДК16-3 | | 182 | 0,0575 | 0,0166 |
| ДК16-4 | | 207 | 0,0696 | 0,0166 |

| Марка | Размеры, мм | | Объем древ., м³ | |
|---|---|---|---|---|
| | Н | в | 2 сорта | 3 сорта |
| ДК17-1 | 2670 | 132 | 0,0601 | – |
| ДК17-2 | | 157 | 0,0727 | – |
| ДК17-3 | | 182 | 0,0601 | 0,0175 |
| ДК17-4 | | 207 | 0,0727 | 0,0175 |

| | | |
|---|---|---|
| Разраб. | Киреева | [signature] |
| Провер. | Казарян | [signature] |
| Н.контр. | Азаров | [signature] |

1.832.5-11.11-42

Каркас ДК16-1...ДК16-4, ДК17-1...ДК17-4

| Стадия | Лист | Листов |
|---|---|---|
| Р | | 1 |

ЦНИИЭПсельстрой

Инв. № подл. | Подпись и дата | Взам. инв. №

23847 48

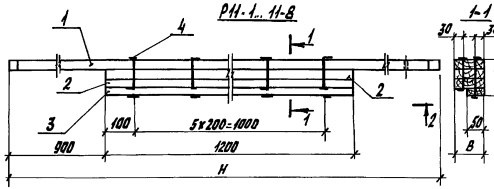


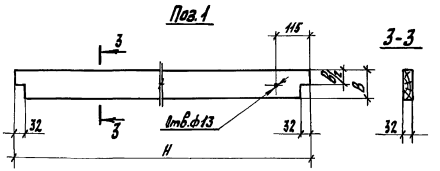


Р12-1...Р12-8 - зеркальное отражение (остальное см. Р11-1...Р11-8 соответственно)

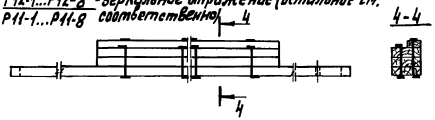


| Поз. | Наименование | Кол. на ребро Р 11-1 12-1 | 11-2 12-2 | 11-3 12-3 | 11-4 12-4 | 11-5 12-5 | 11-6 12-6 | 11-7 12-7 | 11-8 12-8 | Обозначение документа |
|---|---|---|---|---|---|---|---|---|---|---|
| 1 | Доска-2кв ГОСТ 8486-86Е | | | | | | | | | |
| | 32х100, с 2370; 0,0075м³ | 1 | | | | | | | | 1.832.5-11.11-43 |
| | с=2670; 0,0085м³ | | | 1 | | | | | | |
| | с=2970; 0,0095м³ | | | | | 1 | | | | |
| | с=3270; 0,0104м³ | | | | | | | 1 | | |
| | 32х125, с=2370; 0,0094м³ | | 1 | | | | | | | |
| | с=2670; 0,0106м³ | | | | 1 | | | | | |
| | с=2970; 0,0118м³ | | | | | | 1 | | | |
| | с=3270; 0,0130м³ | | | | | | | | 1 | |
| 2 | Доска-2кв ГОСТ 8486-86Е | | | | | | | | | |
| | 32х100, с=1200; 0,0038м³ | 2 | | 2 | | 2 | | 2 | | без черт. |
| | 32х125, с=1200; 0,0048м³ | | 2 | | 2 | | 2 | | 2 | без черт. |
| 3 | Доска-2кв ГОСТ 8486-86Е | | | | | | | | | |
| | 25х50, с=1200; 0,0015м³ | 1 | 1 | 1 | 1 | 1 | 1 | 1 | 1 | без черт. |
| 4 | Гвозди К6х150 ГОСТ 4028-63* | 12 | 12 | 12 | 12 | 12 | 12 | 12 | 12 | |
| | Масса ребра, кг | 8,87 | 10,5 | 9,87 | 11,1 | 9,57 | 11,7 | 10,0 | 12,3 | |

| Марка | Размеры, мм H | B | Марка | Размеры, мм H | B | Марка | Размеры, мм H | B | Марка | Размеры, мм H | B |
|---|---|---|---|---|---|---|---|---|---|---|---|
| Р11-1 | 2370 | 100 | Р11-5 | 2970 | 100 | Р12-1 | 2370 | 100 | Р12-5 | 2970 | 100 |
| Р11-2 | | 125 | Р11-6 | | 125 | Р12-2 | | 125 | Р12-6 | | 125 |
| Р11-3 | 2670 | 100 | Р11-7 | 3270 | 100 | Р12-3 | 2670 | 100 | Р12-7 | 3270 | 100 |
| Р11-4 | | 125 | Р11-8 | | 125 | Р12-4 | | 125 | Р12-8 | | 125 |

| | | | |
|---|---|---|---|
| Разраб. | Орлова | | |
| Пров. | Киреева | | |
| Н. контр. | Азаров | | |

1.832.5-11.11-43

Ребра Р11-1...Р11-8, Р12-1...Р12-8

| Стадия | Лист | Листов |
|---|---|---|
| Р | 1 | |

ЦНИИЭПсельстрой

Инв. № подл. | Подпись и дата | Взам. инв. №

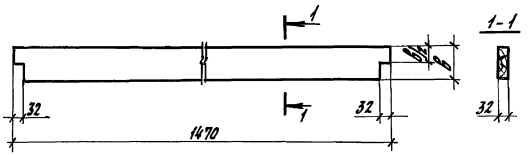


| Марка | B, мм | Объем, м³ | Масса, кг |
|---|---|---|---|
| Р13-1 | 100 | 0,0046 | 2,30 |
| Р13-2 | 125 | 0,0058 | 2,91 |

Разраб. Орлова
Пров. Казарян
Н. контр. Азаров

1.832.5-11.11-44

Ребро Р13-1, Р13-2

Стадия Р | Масса см. табл. | Масштаб 1:10
Лист | Листов 1

Доска-2 ХВ ГОСТ 8486-86Е

ЦНИИЭПсельстрой

Инв. № подл. | Подпись и дата | Взам. инв. №

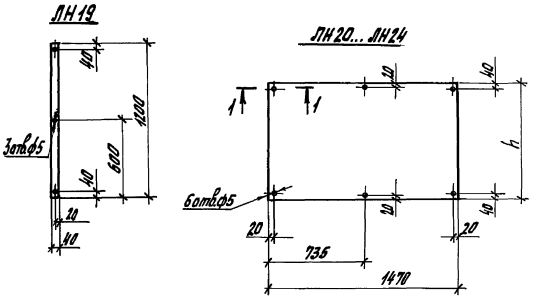


| Марка | h, мм | Масса, кг |
|---|---|---|
| ЛН19 | — | 0,818 |
| ЛН20 | 270 | 5,12 |
| ЛН21 | 570 | 10,8 |
| ЛН22 | 870 | 16,5 |
| ЛН23 | 900 | 17,0 |
| ЛН24 | 1170 | 22,1 |

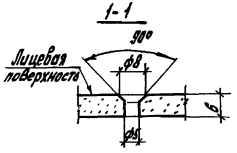


Разраб. Орлова
Пров. Киреева
Н. контр. Азаров

1.832.5-11.11-45

Обшивка ЛН19... ЛН24

Стадия Р | Масса см. табл. | Масштаб 1:25
Лист | Листов 1

Лист асбестоцементный ЛП-П-6 ГОСТ 18124-75*

ЦНИИЭПсельстрой

Инв. № подл. | Подпись и дата | Взам. инв. №

23847 50

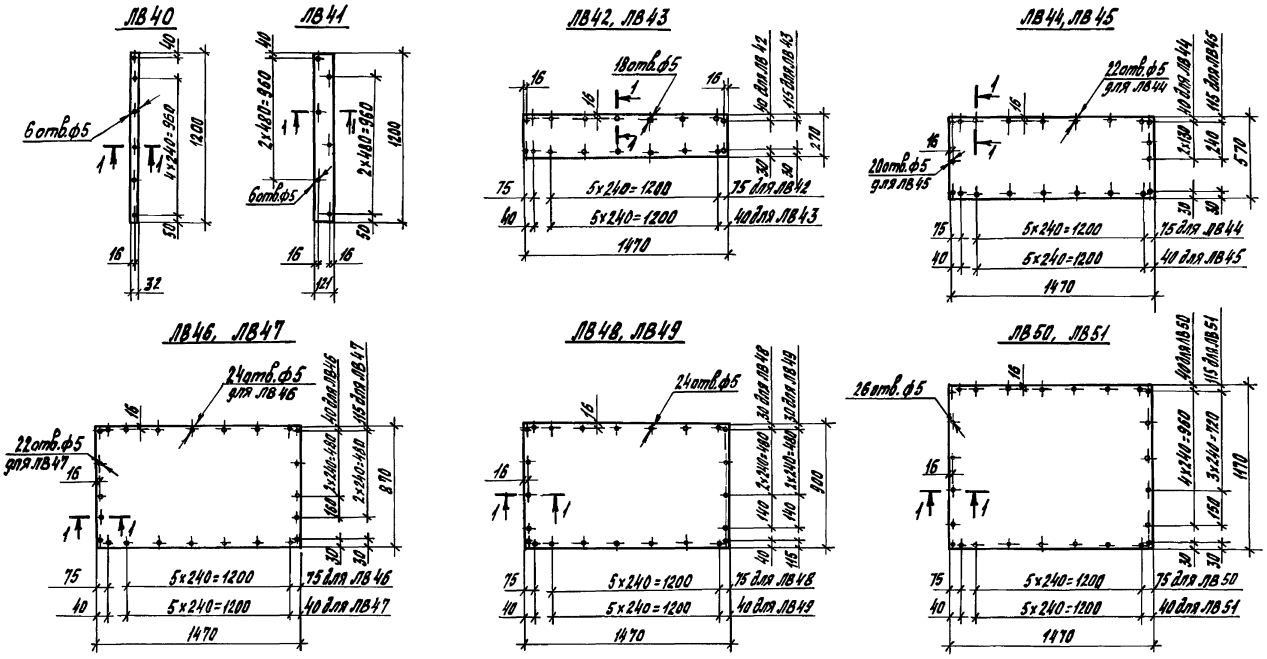


1-1 см. документ 1.832.5-11.11-45

| Марка | Масса, кг | Марка | Масса, кг | Марка | Масса, кг | Марка | Масса, кг |
|---|---|---|---|---|---|---|---|
| ЛВ40 | 0,494 | ЛВ43 | 5,11 | ЛВ46 | 16,5 | ЛВ49 | 17,0 |
| ЛВ41 | 1,87 | ЛВ44 | 10,8 | ЛВ47 | | ЛВ50 | 22,1 |
| ЛВ42 | 5,11 | ЛВ45 | | ЛВ48 | 17,0 | ЛВ51 | |

| | | | |
|---|---|---|---|
| Разраб. | Орлова | | |
| Пров. | Киреева | | |
| Н. контр. | Азарев | | |

1.832.5-11.11-46

Обшивка ЛВ40... ЛВ51

| Стадия | Масса | Масштаб |
|---|---|---|
| Р | см. табл. | 1:25 |
| Лист | Листов 1 | |

Лист асбестоцементный ЛП-П-6 ГОСТ 18124-75*

ЦНИИЭПсельстрой

Инв. № подл. | Подпись и дата | Взам. инв. №

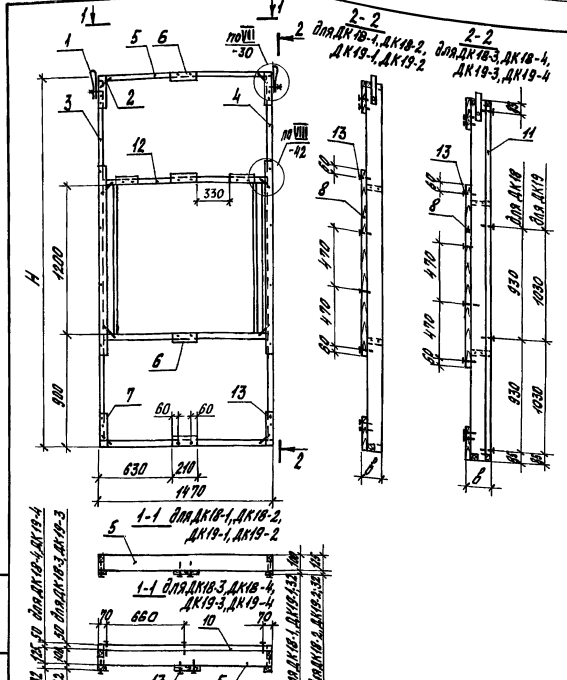


| Поз. | Наименование | Кол. на ДК 18-1 | 18-2 | 18-3 | 18-4 | 19-1 | 19-2 | 19-3 | 19-4 | Обозначение документа |
|---|---|---|---|---|---|---|---|---|---|---|
| 1 | Петля П1 | 2 | 2 | 2 | 2 | 2 | 2 | 2 | 2 | 1.832.5-11.11-53 |
| 2 | Скоба М1 | 8 | 8 | 8 | 8 | 8 | 8 | 8 | 8 | 1.832.5-11.11-54 |
| 3 | Ребро Р11-5 | 1 | | 1 | | | | | | 1.832.5-11.11-43 |
| | Р11-6 | | 1 | | 1 | | | | | |
| | Р11-7 | | | | | 1 | | 1 | | |
| | Р11-8 | | | | | | 1 | | 1 | |
| 4 | Ребро Р12-5 | 1 | | 1 | | | | | | 1.832.5-11.11-43 |
| | Р12-6 | | 1 | | 1 | | | | | |
| | Р12-7 | | | | | 1 | | 1 | | |
| | Р12-8 | | | | | | 1 | | 1 | |
| 5 | Ребро Р13-1 | 2 | | 2 | | 2 | | 2 | | 1.832.5-11.11-44 |
| | Р13-2 | | 2 | | 2 | | 2 | | 2 | |
| | Брусок-2ХВ ГОСТ 8486-86Е | | | | | | | | | |
| 6 | 40×32, ℓ=210; 0,00027 м³ | 6 | 6 | 6 | 6 | 6 | 6 | 6 | 6 | без черт. |
| 7 | ℓ=270; 0,00035 м³ | 4 | 4 | 4 | 4 | 4 | 4 | 4 | 4 | без черт. |
| 8 | ℓ=1520; 0,0020 м³ | 2 | 2 | 2 | 2 | 2 | 2 | 2 | 2 | без. черт. |
| | Брусок-3ХВ ГОСТ 8486-86Е | | | | | | | | | |
| 9 | 32×50, ℓ=1405; 0,0022 м³ | | | 2 | 2 | | | 2 | 2 | без черт. |
| 10 | ℓ=1470; 0,0024 м³ | | | 2 | 2 | | | 2 | 2 | без черт. |
| 11 | ℓ=2905; 0,0046 м³ | | | 2 | 2 | | | | | без черт. |
| | ℓ=3205; 0,0051 м³ | | | | | | | 2 | 2 | без черт. |
| | Доска-2ХВ ГОСТ 8486-86Е | | | | | | | | | |
| 12 | 32×100, ℓ=1405; 0,0045 м³ | 2 | | 2 | | 2 | | 2 | | без черт. |
| | 32×125, ℓ=1405; 0,0056 м³ | | 2 | | 2 | | 2 | | 2 | без черт. |
| 13 | Гвозди К3,5×90 ГОСТ 4028-63* | 32 | 32 | 52 | 52 | 32 | 32 | 52 | 52 | |
| | Масса каркаса, кг | 31,8 | 38,3 | 41,4 | 48,0 | 32,7 | 39,7 | 42,6 | 49,6 | |

| Марка | Размеры, мм H | Размеры, мм в | Объем древ. м³ 2 сорта | Объем древ. м³ 3 сорта | Марка | Размеры, мм H | Размеры, мм в | Объем древ. м³ 2 сорта | Объем древ. м³ 3 сорта |
|---|---|---|---|---|---|---|---|---|---|
| ДК18-1 | 2970 | 132 | 0,0617 | — | ДК19-1 | 3270 | 132 | 0,0636 | — |
| ДК18-2 | | 157 | 0,0748 | — | ДК19-2 | | 157 | 0,0776 | — |
| ДК18-3 | | 182 | 0,0617 | 0,0190 | ДК19-3 | | 182 | 0,0636 | 0,0195 |
| ДК18-4 | | 207 | 0,0748 | 0,0190 | ДК19-4 | | 207 | 0,0776 | 0,0195 |

| | | |
|---|---|---|
| Разраб. | Киреева | |
| Пров. | Казарян | |
| Н. контр. | Азаров | |

1.832.5-11.11-47

Каркас ДК18-1...ДК18-4, ДК19-1...ДК19-4

| Стадия | Лист | Листов |
|---|---|---|
| Р | | 1 |

ЦНИИЭПсельстрой

Инв. № подл. | Подпись и дата | Взам. инв. №

23847 52

ПСАДР15.27.14Д...ПСАДР15.27.22Д, ПСАДР15.30.14Д...ПСАДР15.30.22Д

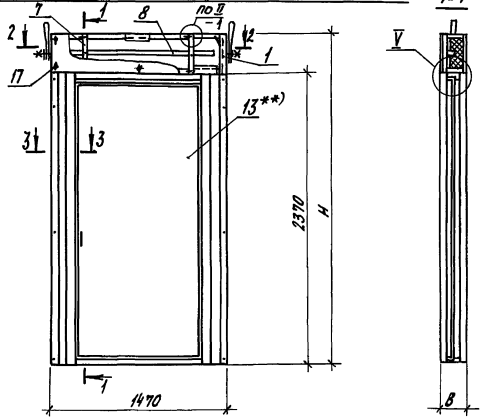


| Марка | H, мм | B, мм |
|---|---|---|
| ПСАДР15.27.14.Д | 2690 | 144 |
| ПСАДР15.27.17.Д | | 169 |
| ПСАДР15.27.19.Д | | 194 |
| ПСАДР15.27.22.Д | | 219 |
| ПСАДР15.30.14.Д | 2990 | 144 |
| ПСАДР15.30.17.Д | | 169 |
| ПСАДР15.30.19.Д | | 194 |
| ПСАДР15.30.22.Д | | 219 |
| ПСАДР15.33.14.Д | 3290 | 144 |
| ПСАДР15.33.17.Д | | 169 |
| ПСАДР15.33.19.Д | | 194 |
| ПСАДР15.33.22.Д | | 219 |
| ПСАДР15.36.14.Д | 3590 | 144 |
| ПСАДР15.36.17.Д | | 169 |
| ПСАДР15.36.19.Д | | 194 |
| ПСАДР15.36.22.Д | | 219 |

ПСАДР15.33.14.Д...ПСАДР15.33.22.Д
ПСАДР15.36.14.Д... ПСАДР15.36.22.Д
(остальное см. ПСАДР15.27.14Д...ПСАДР15.27.22Д, ПСАДР15.30.14Д...ПСАДР15.30.22.Д)

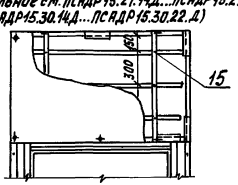


*) Размер h принимать в соответствии с указаниями п.6 документа 1.832.5-11.11-пз.

**) Поз. 13 - дверной блок см. по ГОСТ 6629-88, исполнение по ГОСТ 14624-84. Масса панели дана при плотности утеплителя $\gamma_{от}$=100 кг/м$^3$ и его толщине, равной высоте ребер.

***) При конкретном проектировании должна быть указана документация на рабочие чертежи дверных блоков, разработанные на основе ГОСТ 6629-88 и ГОСТ 14624-84, при этом габариты принимать по марке ДГ24-12 ГОСТ 6629-88, а по ГОСТ 14624-84 - сечения деталей наружных дверей.

| Разраб. | Чернышева | |
|---|---|---|
| Провер. | Азаров | |
| Н.контр. | Азаров | |

1.832.5-11.11-48

Панель

| | Стадия | Лист | Листов |
|---|---|---|---|
| | Р | 1 | 3 |

ПСАДР15.27.14.Д... ПСАДР15.27.22.Д
ПСАДР15.30.14.Д... ПСАДР15.30.22.Д
ПСАДР15.33.14Д... ПСАДР15.33.22.Д
ПСАДР15.36.14Д... ПСАДР15.36.22.Д

ЦНИИЭПсельстрой

Инв. № подл. | Подпись и дата | Взам. инв. №

| Поз. | Наименование | Кол. на ПСАДР 15.27. 14.Д | 17.Д | 19.Д | 22.Д | Кол. на ПСАДР 15.30. 14.Д | 17.Д | 19.Д | 22.Д | Обозначение документа |
|---|---|---|---|---|---|---|---|---|---|---|
| 1 | Каркас ДК20-1 | 1 | | | | | | | | 1.832.5-11.11-49 |
| | ДК20-2 | | 1 | | | | | | | |
| | ДК20-3 | | | 1 | | | | | | |
| | ДК20-4 | | | | 1 | | | | | |
| | ДК21-1 | | | | | 1 | | | | |
| | ДК21-2 | | | | | | 1 | | | |
| | ДК21-3 | | | | | | | 1 | | |
| | ДК21-4 | | | | | | | | 1 | |
| 2 | Обшивка ЛН26 | 1 | 1 | 1 | 1 | | | | | 1.832.5-11.11-55 |
| | ЛН27 | | | | | 1 | 1 | 1 | 1 | |
| 3 | Обшивка ЛН25 | 2 | 2 | 2 | 2 | 2 | 2 | 2 | 2 | 1.832.5-11.11-55 |
| 4 | Обшивка ЛВ52 | | | 2 | 2 | | | 2 | 2 | 1.832.5-11.11-55 |
| 5 | Обшивка ЛВ53 | 2 | 2 | | | 2 | 2 | | | 1.832.5-11.11-55 |
| 6 | Обшивка ЛВ54 | 1 | 1 | | | | | | | 1.832.5-11.11-55 |
| | ЛВ55 | | | 1 | 1 | | | | | |
| | ЛВ56 | | | | | 1 | 1 | | | |
| | ЛВ57 | | | | | | | 1 | 1 | |
| | Брусок-3х8 ГОСТ 8486-86Е | | | | | | | | | |
| 7 | 25х32, $\ell$=320; 0,0003 м$^3$ | 2 | 2 | 2 | 2 | | | | | без черт. |
| | 25х32, $\ell$=620; 0,0005 м$^3$ | | | | | 2 | 2 | 2 | 2 | без черт. |
| 8 | 25х$h$*); $\ell$=1400; м$^3$ по проекту | 1 | 1 | 1 | 1 | 1 | 1 | 1 | 1 | без черт. |
| 9 | 55х35, $\ell$=160; 0,0003 м$^3$ | 8 | 8 | 8 | 8 | 8 | 8 | 8 | 8 | без черт. |
| | Брусок-2х8 ГОСТ 8486-86Е | | | | | | | | | |
| 10 | 13х40, $\ell$=1120; 0,0004 м$^2$ | 1 | 1 | 2 | 2 | 1 | 1 | 2 | 2 | без черт. |
| 23 | 13х75, $\ell$=1120; 0,0010 м$^3$ | 1 | 1 | | | 1 | 1 | | | без черт. |
| 11 | 13х75, $\ell$=2370; 0,0023 м$^3$ | 4 | 4 | 4 | 4 | 4 | 4 | 4 | 4 | без черт. |
| 12 | Изделие фасонное ФС6 | 2 | 2 | 2 | 2 | 2 | 2 | 2 | 2 | 1.832.5-11.11-56 |
| | ФС8 | | | 2 | 2 | | | 2 | 2 | |
| 13 | Блок дверной | | | | | | | | | |
| | ДГ24-12 ГОСТ 6629-88 | 1 | 1 | 1 | 1 | 1 | 1 | 1 | 1 | ***) |
| 14 | Гвозди К1,6х50 ГОСТ 4028-63* | 55 | 55 | 55 | 55 | 55 | 55 | 55 | 55 | |
| 15 | Гвозди К2,5х60 ГОСТ 4028-63* | 2 | 2 | 2 | 2 | 2 | 2 | 2 | 2 | |

| Поз. | Наименование | Кол. на ПСАДР 15.27. 14.Д | 17.Д | 19.Д | 22.Д | Кол. на ПСАДР 15.30. 14.Д | 17.Д | 19.Д | 22.Д | Обозначение документа |
|---|---|---|---|---|---|---|---|---|---|---|
| 16 | Гвозди К3,5х90 ГОСТ 4028-63* | 23 | 23 | 23 | 23 | 23 | 23 | 23 | 23 | |
| 17 | Шуруп 1-4х40.0140 ГОСТ 1145-80* | 52 | 52 | 50 | 50 | 60 | 60 | 56 | 56 | |
| 18 | Сетка 10-1.0 ЛГОСТ 3826-82, шириной 100 мм, м | 1,2 | 1,2 | 1,2 | 1,2 | 1,2 | 1,2 | 1,2 | 1,2 | |
| 19 | Пленка полиэтиленовая, полотно; 0,200х1470, первый сорт, ГОСТ 10354-82, м$^2$ | 0,47 | 0,47 | 0,47 | 0,47 | 0,91 | 0,91 | 0,91 | 0,91 | |
| 20 | Плиты минераловатные, П125, ГОСТ 9573-82, м$^3$ по проекту | | | | | | | | | |
| 21 | Прокладка ПРП-40.К-40-300 ГОСТ 19177-81, м | 4,74 | 4,74 | 4,74 | 4,74 | 4,74 | 4,74 | 4,74 | 4,74 | |
| 22 | Мастика АМ-0.5 ГОСТ 13489-79, кг | 6,1 | 6,1 | 6,1 | 6,1 | 6,1 | 6,1 | 6,1 | 6,1 | |
| | Масса, кг | 130 | 138 | 137 | 146 | 149 | 159 | 159 | 169 | |

Инв. № подл. | Взамен инв. № | Подпись и дата



23847 54

| Поз. | Наименование | Кол. на ПСАДР 15.33. 14.Д | 17.Д | 19.Д | 22.Д | Кол. на ПСАДР 15.36. 14.Д | 17.Д | 19.Д | 22.Д | Обозначение документа |
|---|---|---|---|---|---|---|---|---|---|---|
| 1 | Каркас ДК 22-1 | 1 | | | | | | | | 1.832.5-11.11-52 |
| | ДК 22-2 | | 1 | | | | | | | |
| | ДК 22-3 | | | 1 | | | | | | |
| | ДК 22-4 | | | | 1 | | | | | |
| | ДК 23-1 | | | | | 1 | | | | |
| | ДК 23-2 | | | | | | 1 | | | |
| | ДК 13-3 | | | | | | | 1 | | |
| | ДК 23-4 | | | | | | | | 1 | |
| 2 | Обшивка ЛН 28 | 1 | 1 | 1 | 1 | | | | | 1.832.5-11.11-51 |
| | ЛН 29 | | | | | 1 | 1 | 1 | 1 | |
| 3 | Обшивка ЛН 25 | 2 | 2 | 2 | 2 | 2 | 2 | 2 | 2 | 1.832.5-11.11-51 |
| 4 | Обшивка ЛВ 52 | | | 2 | 2 | | | 2 | 2 | 1.832.5-11.11-51 |
| 5 | Обшивка ЛВ 53 | 2 | 2 | | | 2 | 2 | | | 1.832.5-11.11-51 |
| 6 | Обшивка ЛВ 58 | 1 | 1 | | | | | | | 1.832.5-11.11-51 |
| | ЛВ 59 | | | 1 | 1 | | | | | |
| | ЛВ 60 | | | | | 1 | 1 | | | |
| | ЛВ 61 | | | | | | | 1 | 1 | |
| | Брусок-3Х В ГОСТ 8486-86Е | | | | | | | | | |
| 7 | 25х32, $\ell$=920; 0,0007 м³ | 2 | 2 | 2 | 2 | | | | | без черт. |
| | 25х32, $\ell$=1220; 0,0010 м³ | | | | | 2 | 2 | 2 | 2 | без черт. |
| 8 | 25х h*), $\ell$=1400; м³-по проекту | 3 | 3 | 3 | 3 | 3 | 3 | 3 | 3 | без черт. |
| 9 | 55х35, $\ell$=160; 0,0003 м³ | 8 | 8 | 8 | 8 | 8 | 8 | 8 | 8 | без черт. |
| | Брусок-2Х В ГОСТ 8486-86Е | | | | | | | | | |
| 10 | 13х40, $\ell$=1420; 0,0004 м³ | 1 | 1 | 2 | 2 | 1 | 1 | 2 | 2 | без черт. |
| 23 | 13х75, $\ell$=1120; 0,0010 м³ | 1 | 1 | | | 1 | 1 | | | без черт. |
| 11 | 13х75, $\ell$=2370; 0,0023 м³ | 4 | 4 | 4 | 4 | 4 | 4 | 4 | 4 | без черт. |
| 12 | Изделие фасонное фс 6 | 2 | 2 | 2 | 2 | 2 | 2 | 2 | 2 | 1.832.5-11.11-56 |
| 24 | фс8 | | | 2 | 2 | | | 2 | 2 | |
| 13 | Блок дверной | | | | | | | | | |
| | ДГ 24-12 ГОСТ 6629-88 | 1 | 1 | 1 | 1 | 1 | 1 | 1 | 1 | ***) |
| 14 | Гвозди К1,6х50 ГОСТ 4028-63* | 55 | 55 | 55 | 55 | 55 | 55 | 55 | 55 | |
| 15 | К2,5х60 | 6 | 6 | 6 | 6 | 6 | 6 | 6 | 6 | |

| Поз. | Наименование | Кол. на ПСАДР 15.33. 14.Д | 17.Д | 19.Д | 22.Д | Кол. на ПСАДР 15.36. 14.Д | 17.Д | 19.Д | 22.Д | Обозначение документа |
|---|---|---|---|---|---|---|---|---|---|---|
| 16 | Гвозди К3,5х90 ГОСТ 4028-63* | 23 | 23 | 23 | 23 | 23 | 23 | 23 | 23 | |
| 17 | Шуруп 1-4х40.016 | 62 | 62 | 60 | 60 | 64 | 64 | 62 | 62 | |
| | ГОСТ 1145-80* | | | | | | | | | |
| 18 | Сетка 10-1.0 Л ГОСТ 3826-82* | | | | | | | | | |
| | шириной 100 мм, м | 1,2 | 1,2 | 1,2 | 1,2 | 1,2 | 1,2 | 1,2 | 1,2 | |
| 19 | Пленка полиэтиленовая, | | | | | | | | | |
| | полотно, 0,200х1470, первый | | | | | | | | | |
| | сорт, ГОСТ 10354-82 м² | 1,35 | 1,35 | 1,35 | 1,35 | 1,79 | 1,79 | 1,79 | 1,79 | |
| 10 | Плиты минераловатные П125 | | | | | | | | | |
| | ГОСТ 9573-82, м³-по проекту | | | | | | | | | |
| 21 | Прокладка ПРП-1,0Х-10300 | | | | | | | | | |
| | ГОСТ 19177-81, м | 4,74 | 4,74 | 4,74 | 4,74 | 4,74 | 4,74 | 4,74 | 4,74 | |
| 22 | Мастика АМ-0,5 | | | | | | | | | |
| | ГОСТ 13489-79, кг | 6,1 | 6,1 | 6,1 | 6,1 | 6,1 | 6,1 | 6,1 | 6,1 | |
| | Масса, кг | 167 | 178 | 180 | 192 | 185 | 198 | 201 | 214 | |

Инв. № подл. | Подпись и дата | Взам. инв. №

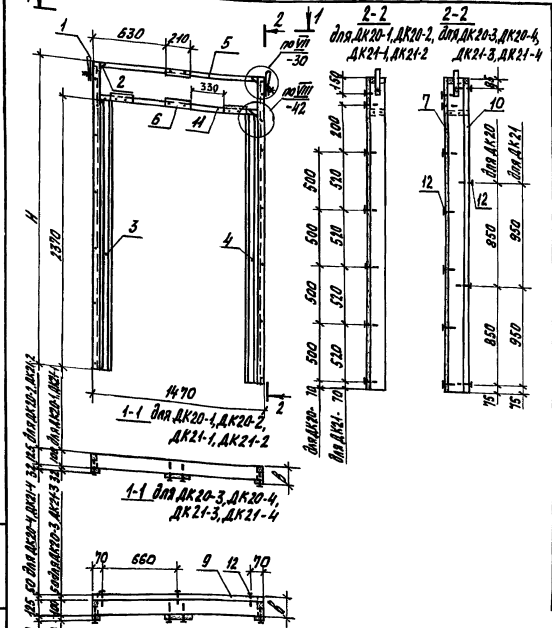


| Марка | Размеры, мм H | в | Марка | Размеры, мм H | в |
|---|---|---|---|---|---|
| ДК20-1 | 2690 | 132 | ДК21-1 | 2990 | 132 |
| ДК20-2 | | 157 | ДК21-2 | | 157 |
| ДК20-3 | | 182 | ДК21-3 | | 182 |
| ДК20-4 | | 207 | ДК21-4 | | 207 |

| Поз. | Наименование | Кол. на ДК 20-1 | 20-2 | 20-3 | 20-4 | 21-1 | 21-2 | 21-3 | 21-4 | Обозначение документа |
|---|---|---|---|---|---|---|---|---|---|---|
| 1 | Петля П2 | 2 | 2 | 2 | 2 | 2 | 2 | 2 | 2 | 1.832.5-11.11-53 |
| 2 | Скоба М1 | 4 | 4 | 4 | 4 | 4 | 4 | 4 | 4 | 1.832.5-11.11-54 |
| 3 | Ребро Р14-1 | 1 | | 1 | | | | | | 1.832.5-11.11-50 |
| | Р14-2 | | 1 | | 1 | | | | | |
| | Р14-3 | | | | | 1 | | 1 | | |
| | Р14-4 | | | | | | 1 | | 1 | |
| 4 | Ребро Р15-1 | 1 | | 1 | | | | | | 1.832.5-11.11-50 |
| | Р15-2 | | 1 | | 1 | | | | | |
| | Р15-3 | | | | | 1 | | 1 | | |
| | Р15-4 | | | | | | 1 | | 1 | |
| 5 | Ребро Р13-1 | 1 | | 1 | | 1 | | 1 | | 1.832.5-11.11-44 |
| | Р13-2 | | 1 | | 1 | | 1 | | 1 | |
| | Брусок-2хВ ГОСТ 8486-86Е | | | | | | | | | |
| 6 | 40х32, ℓ=210; 0,00027 м³ | 4 | 4 | 4 | 4 | 4 | 4 | 4 | 4 | без черт. |
| 7 | ℓ=2690; 0,0034 м³ | 2 | 2 | 2 | 2 | | | | | без черт. |
| | ℓ=2990; 0,0038 м³ | | | | | 2 | 2 | 2 | 2 | без черт. |
| | Брусок-3хВ ГОСТ 8486-86Е | | | | | | | | | |
| 8 | 32х50, ℓ=1405; 0,0022 м³ | | | 1 | 1 | | | 1 | 1 | без черт. |
| 9 | ℓ=1470; 0,0024 м³ | | | 1 | 1 | | | 1 | 1 | без черт. |
| 10 | ℓ=2658; 0,0043 м³ | | | 2 | 2 | | | | | без черт. |
| | ℓ=2958; 0,0048 м³ | | | | | | | 2 | 2 | без черт. |
| | Доска-2хВ ГОСТ 8486-86Е | | | | | | | | | |
| 11 | 32х100, ℓ=1405; 0,0045 м³ | 1 | | 1 | | 1 | | 1 | | без черт. |
| | 32х125, ℓ=1405; 0,0056 м³ | | 1 | | 1 | | 1 | | 1 | без черт. |
| 12 | Гвозди К3,5х90 ГОСТ 4028-63* | 24 | 24 | 38 | 38 | 26 | 26 | 40 | 40 | |
| | Масса каркаса, кг | 36,0 | 44,0 | 42,7 | 49,8 | 37,4 | 44,7 | 44,5 | 51,8 | |
| | Объем древесины 2 сорта, м³ | 0,0124 | 0,0150 | 0,0154 | 0,0186 | 0,0133 | 0,0159 | 0,0158 | 0,0190 | |
| | Объем древесины 3 сорта, м³ | — | — | 0,0132 | 0,0132 | — | — | 0,0140 | 0,0140 | |

| | | | |
|---|---|---|---|
| Разраб. | Киреева | | 1.832.5-11.11-49 |
| Пров. | Казарян | | |
| Н. контр. | Азарев | | Каркас ДК20-1...ДК20-4, ДК21-1...ДК21-4 |

| Стадия | Лист | Листов |
|---|---|---|
| Р | | 1 |

ЦНИИЭПсельстрой

Инв. № подл. | Подпись и дата | Взам. инв. №

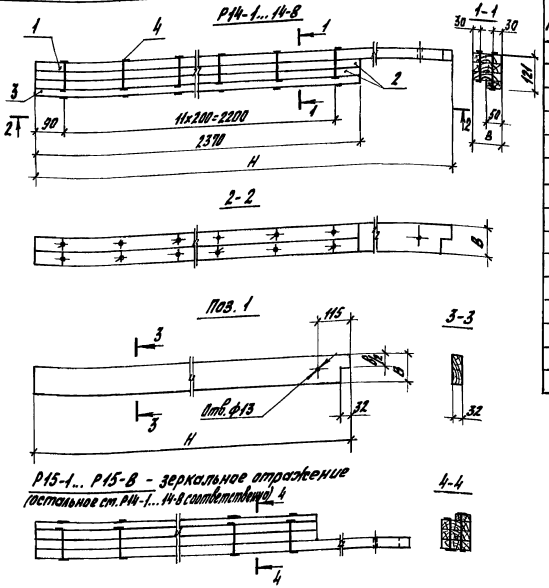


| Поз. | Наименование | Кол. на ребро Р 14-1 15-1 | 14-2 15-2 | 14-3 15-3 | 14-4 15-4 | 14-5 15-5 | 14-6 15-6 | 14-7 15-7 | 14-8 15-8 | Обозначение документа |
|---|---|---|---|---|---|---|---|---|---|---|
| 1 | Доска-2х8 ГОСТ 8486-86Е | | | | | | | | | |
| | 32х100, ℓ=2690; 0,0086м³ | 1 | | | | | | | | 1.832.5-11.11-50 |
| | ℓ=2990; 0,0095м³ | | | 1 | | | | | | |
| | ℓ=3290; 0,0105м³ | | | | | 1 | | | | |
| | ℓ=3590; 0,0114м³ | | | | | | | 1 | | |
| | 32х125, ℓ=2690; 0,0107м³ | | 1 | | | | | | | |
| | ℓ=2990; 0,0119м³ | | | | 1 | | | | | |
| | ℓ=3290; 0,0131м³ | | | | | | 1 | | | |
| | ℓ=3590; 0,0143м³ | | | | | | | | 1 | |
| 2 | Доска-2х8 ГОСТ 8486-86Е | | | | | | | | | |
| | 32х100, ℓ=2390; 0,0076м³ | 2 | | 2 | | 2 | | 2 | | без черт. |
| | 32х125, ℓ=2390; 0,0095м³ | | 2 | | 2 | | 2 | | 2 | без черт. |
| 3 | Доска-2х8 ГОСТ 8486-86Е | | | | | | | | | |
| | 25х50, ℓ=2390; 0,0030м³ | 1 | 1 | 1 | 1 | 1 | 1 | 1 | 1 | без черт. |
| 4 | Гвозди К5х150 ГОСТ 4028-63* | 24 | 24 | 24 | 24 | 24 | 24 | 24 | 24 | |
| | Масса ребра, кг | 13,9 | 16,9 | 14,4 | 17,5 | 14,9 | 18,1 | 15,3 | 18,7 | |

| Марка | Размеры, мм H | B |
|---|---|---|
| Р14-1 | 2690 | 100 |
| Р14-2 | | 125 |
| Р14-3 | 2990 | 100 |
| Р14-4 | | 125 |
| Р14-5 | 3290 | 100 |
| Р14-6 | | 125 |
| Р14-7 | 3590 | 100 |
| Р14-8 | | 125 |
| Р15-1 | 2690 | 100 |
| Р15-2 | | 125 |
| Р15-3 | 2990 | 100 |
| Р15-4 | | 125 |
| Р15-5 | 3290 | 100 |
| Р15-6 | | 125 |
| Р15-7 | 3590 | 100 |
| Р15-8 | | 125 |

| | | |
|---|---|---|
| Разраб. | Орлова | |
| Пров. | Киреева | |
| Н.контр. | Азаров | |

1.832.5-11.11-50

Ребро Р14-1...Р14-8, Р15-1...Р15-8

| Стадия | Лист | Листов |
|---|---|---|
| Р | | 1 |

ЦНИИЭПсельстрой

Инв.№ подл. | Подпись и дата | Взам. инв.№

ЛН25

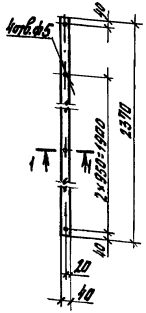


ЛН26...ЛН29

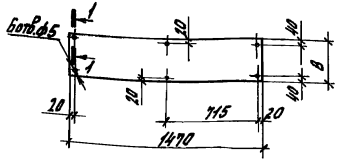


ЛВ52

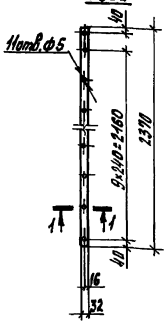


ЛВ53

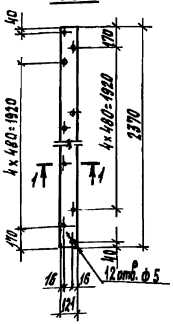


ЛВ54, ЛВ55

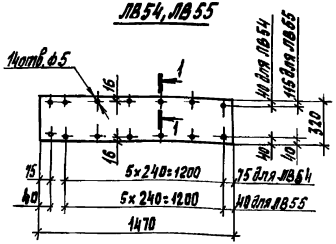


ЛВ56, ЛВ57

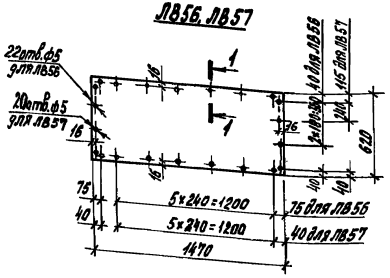


ЛВ58, ЛВ59

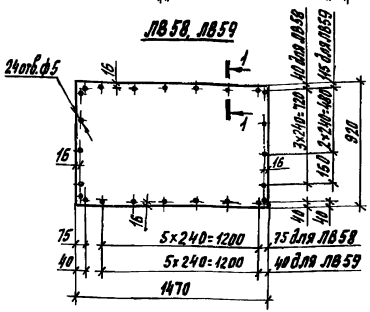


ЛВ60, ЛВ61

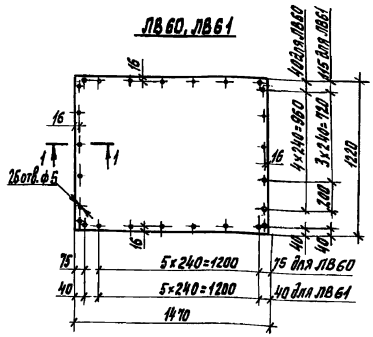


1-1 см. документ 1.832.5-11.11-45.

| Марка | Размеры, мм | Масса, кг | Марка | Размеры, мм | Масса, кг | Марка | Масса, кг | Марка | Масса, кг | Марка | Масса, кг |
|---|---|---|---|---|---|---|---|---|---|---|---|
| ЛН25 | — | 1,22 | ЛН28 | 920 | 17,41 | ЛВ53 | 3,69 | ЛВ56 | 11,73 | ЛВ59 | 17,41 |
| ЛН26 | 320 | 6,06 | ЛН29 | 1220 | 23,09 | ЛВ54 | 6,06 | ЛВ57 | | ЛВ60 | 23,09 |
| ЛН27 | 620 | 11,73 | ЛВ52 | — | 0,916 | ЛВ55 | | ЛВ58 | 17,41 | ЛВ61 | |

| | | | |
|---|---|---|---|
| Разраб. | Орлова | | 1.832.5-11.11-5.1 |
| Пров. | Киреева | | |
| Н. контр. | Азаров | | |

Обшивка ЛН25...ЛН29 ЛВ52...ЛВ61

| Стадия | Масса | Масштаб |
|---|---|---|
| Р | см. табл. | 1:25 |

Лист асбестоцементный ЛП-П-6 ГОСТ 18124-75*

Лист | Листов 1

ЦНИИЭПсельстрой

Инв. № подл. | Подпись и дата | Взам. инв. №

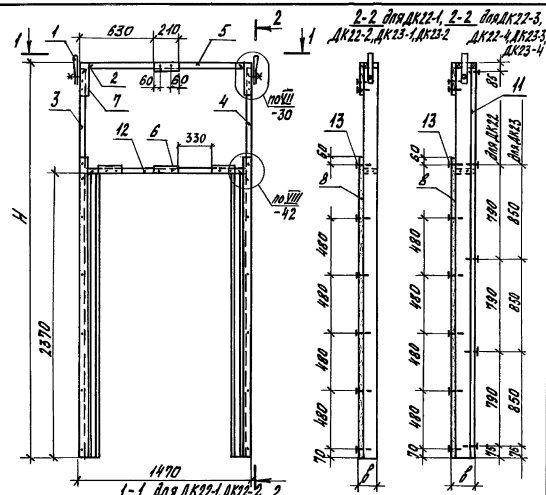


| Поз. | Наименование | Кол. на ДК 22-1 | 22-2 | 22-3 | 22-4 | 23-1 | 23-2 | 23-3 | 23-4 | Обозначение документа |
|---|---|---|---|---|---|---|---|---|---|---|
| 1 | Петля П2 | 2 | 2 | 2 | 2 | 2 | 2 | 2 | 2 | 1.832.5-11.11-53 |
| 2 | Скоба м1 | 4 | 4 | 4 | 4 | 4 | 4 | 4 | 4 | 1.832.5-11.11-54 |
| 3 | Ребро Р14-5 | 1 | | 1 | | | | | | 1.832.5-11.11-50 |
| | Р14-6 | | 1 | | 1 | | | | | |
| | Р14-7 | | | | | 1 | | 1 | | |
| | Р14-8 | | | | | | 1 | | 1 | |
| 4 | Ребро Р15-5 | 1 | | 1 | | | | | | 1.832.5-11.11-50 |
| | Р15-6 | | 1 | | 1 | | | | | |
| | Р15-7 | | | | | 1 | | 1 | | |
| | Р15-8 | | | | | | 1 | | 1 | |
| 5 | Ребро Р13-1 | 1 | | 1 | | 1 | | 1 | | 1.832.5-11.11-44 |
| | Р13-2 | | 1 | | 1 | | 1 | | 1 | |
| | Брусок-2хвгост 8486-86Е | | | | | | | | | |
| 6 | 40х32, $\ell$=210; 0,00027 м³ | 4 | 4 | 4 | 4 | 4 | 4 | 4 | 4 | без черт. |
| 7 | $\ell$=270; 0,00035 м³ | 2 | 2 | 2 | 2 | 2 | 2 | 2 | 2 | без черт. |
| 8 | $\ell$=2530; 0,0033 м³ | 2 | 2 | 2 | 2 | 2 | 2 | 2 | 2 | без черт. |
| | Брусок-3х8 гост 8486-86Е | | | | | | | | | |
| 9 | 32х50, $\ell$=1405; 0,0022 м³ | | | 1 | 1 | | | 1 | 1 | без черт. |
| 10 | $\ell$=1470; 0,0024 м³ | | | 1 | 1 | | | 1 | 1 | без черт. |
| 11 | $\ell$=3258; 0,0052 м³ | | | 2 | 2 | | | | | без черт. |
| | $\ell$=3558; 0,0057 м³ | | | | | | | 2 | 2 | без черт. |
| | Доска-2х8 гост 8486-86Е | | | | | | | | | |
| 12 | 32х100, $\ell$=1405; 0,0045 м³ | 1 | | 1 | | 1 | | 1 | | без черт. |
| | 32х125, $\ell$=1405; 0,0056 м³ | | 1 | | 1 | | 1 | | 1 | без черт. |
| 13 | Гвозди К3,5х90 гост 4028-63* | 28 | 28 | 44 | 44 | 28 | 28 | 44 | 44 | |
| | Масса каркаса, кг | 38,1 | 45,7 | 45,8 | 53,4 | 39,1 | 47,0 | 47,2 | 55,1 | |
| | Объем древесины 2 сорта, м³ | 0,0745 | 0,0897 | 0,0746 | 0,0897 | 0,0764 | 0,0922 | 0,0765 | 0,0922 | |
| | Объем древесины 3 сорта, м³ | — | — | 0,0151 | 0,0151 | — | — | 0,0160 | 0,0160 | |

| Марка | Размеры, мм H | B | Марка | Размеры, мм H | B |
|---|---|---|---|---|---|
| ДК 22-1 | 3290 | 132 | ДК 23-1 | 3590 | 132 |
| ДК 22-2 | | 157 | ДК 23-2 | | 157 |
| ДК 22-3 | | 182 | ДК 23-3 | | 182 |
| ДК 22-4 | | 207 | ДК 23-4 | | 207 |

Разраб. Кучеева
Пров. Казарян
Н.контр. Азаров

1.832.5-11.11-52

Каркас ДК22-1...ДК22-4, ДК23-1...ДК23-4.

Стадия Р | Лист | Листов 1

ЦНИИЭПсельстрой

Инв. № подл. | Подпись и дата | Взам. инв. №

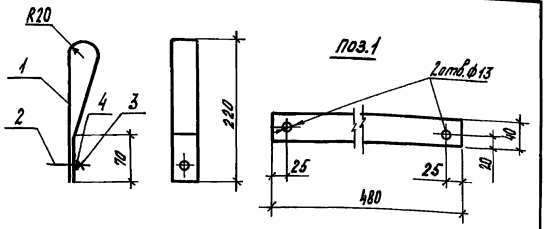


| Поз. | Наименование | Кол. | Масса ед., кг | Масса изделия, кг |
|---|---|---|---|---|
| 1 | Лист Б-2 ГОСТ 19904-74* | | | 0,29 |
| | 2-IV ВСт3пс6 ГОСТ 16523-70* | 1 | 0,18 | |
| 2 | Болт М12х55.46 ГОСТ 7798-70* | 1 | | |
| 3 | Гайка М12.46 ГОСТ 5915-70* | 1 | | |
| 4 | Шайба 12х5 ГОСТ 11371-78* | 1 | | |

Инв. № подл. | Подпись и дата | Взам. инв. №

| | | | |
|---|---|---|---|
| Разраб. | Киреева | | 1.832.5-11.11-53 |
| Пров. | Казарян | | |
| Н. контр. | Азаров | | |

| Петля П1 | Стадия | Лист | Листов |
|---|---|---|---|
| | Р | | 1 |
| | ЦНИИЭПсельстрой | | |



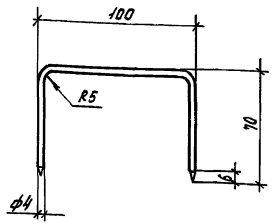


Длина заготовки 220 мм

Инв. № подл. | Подпись и дата | Взам. инв. №

| | | | |
|---|---|---|---|
| Разраб. | Киреева | | 1.832.5-11.11-54 |
| Пров. | Казарян | | |
| Н. контр. | Азаров | | |

| Скоба м1 | Стадия | Масса | Масшт. |
|---|---|---|---|
| | Р | 0,022 | 1:2 |
| | Лист | Листов 1 | |
| Проволока 4-1 ц ГОСТ 3282-74* | ЦНИИЭПсельстрой | | |

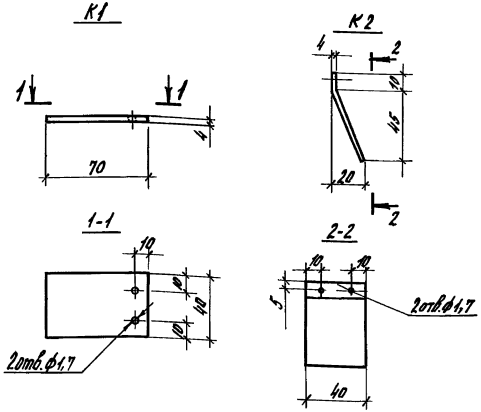


| Марка | Масса, кг |
|---|---|
| К1 | 0,09 |
| К2 | 0,08 |

| Разраб. | Чернышева | |
|---|---|---|
| Пров. | Казарян | |
| Н. контр. | Азаров | |

1.832.5-11.11-55

Костыль К1, К2

| Стадия | Масса | Масшт. |
|---|---|---|
| Р | см. табл. | 1:2 |
| Лист | Листов 1 | |

Полоса 40х4 ГОСТ 103-76
ВСТ 3 КП2 ГОСТ 535-79

ЦНИИЭПсельстрой

gost.e-ecolog.ru

Взам. инв. N | Подпись и дата | Инв. N подл.

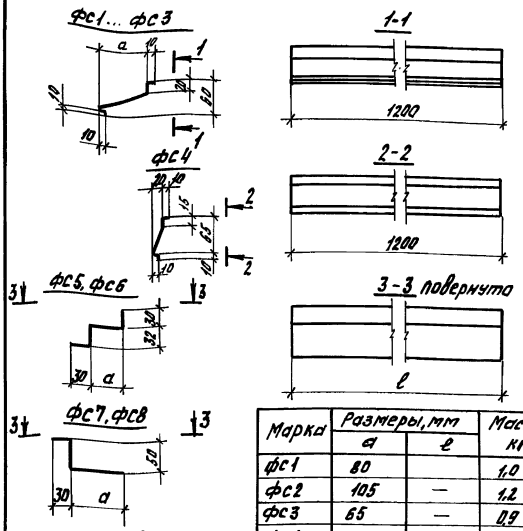


| Марка | Размеры, мм | | Масса, кг |
|---|---|---|---|
| | a | ℓ | |
| фс1 | 80 | | 1,0 |
| фс2 | 105 | — | 1,2 |
| фс3 | 65 | — | 0,9 |
| фс4 | — | — | 0,8 |
| фс5 | 56 | 1200 | 1,1 |
| фс6 | 56 | 2370 | 2,2 |
| фс7 | 95 | 1200 | 1,3 |
| фс8 | 95 | 2370 | 2,6 |

Ширина заготовок для марок:

фс1 - 135 мм
фс2 - 160 мм
фс3 - 120 мм
фс4 - 100 мм
фс5 - 150 мм
фс6 - 150 мм
фс7 - 175 мм
фс8 - 175 мм

| Разраб. | Чернышева | |
|---|---|---|
| Пров. | Казарян | |
| Н. контр. | Азаров | |

1.832.5-11.11-56

Изделие фасонное фс1...фс8

| Стадия | Масса | Масшт. |
|---|---|---|
| Р | см. табл. | 1:5 |
| Лист | Листов 1 | |

ОЦ Б-ЛН-НО-0,8 ГОСТ 19904-74*
ОН-МТ-1 ГОСТ 14918-80

ЦНИИЭПсельстрой

Взам. инв. N | Подпись и дата | Инв. N подл.

23847