ТИПОВЫЕ КОНСТРУКЦИИ, ИЗДЕЛИЯ И УЗЛЫ ЗДАНИЙ И СООРУЖЕНИЙ

СЕРИЯ 1.832.5-11

ПАНЕЛИ НА ДЕРЕВЯННОМ КАРКАСЕ ДЛИНОЙ ДО 3-Х МЕТРОВ ДЛЯ СТЕН СЕЛЬСКОХОЗЯЙСТВЕННЫХ ПРОИЗВОДСТВЕННЫХ ЗДАНИЙ

ВЫПУСК 8

КАРКАСЫ ДЕРЕВЯННЫЕ ДЛЯ ПАНЕЛЕЙ ТОРЦОВ ЗДАНИЙ

РАБОЧИЕ ЧЕРТЕЖИ

23300-03

gost.e-ecolog.ru

ТИПОВЫЕ КОНСТРУКЦИИ, ИЗДЕЛИЯ И УЗЛЫ ЗДАНИЙ И СООРУЖЕНИЙ

СЕРИЯ 1.832.5-11

ПАНЕЛИ НА ДЕРЕВЯННОМ КАРКАСЕ ДЛИНОЙ ДО 3-Х МЕТРОВ ДЛЯ СТЕН СЕЛЬСКОХОЗЯЙСТВЕННЫХ ПРОИЗВОДСТВЕННЫХ ЗДАНИЙ

ВЫПУСК 8

КАРКАСЫ ДЕРЕВЯННЫЕ ДЛЯ ПАНЕЛЕЙ ТОРЦОВ ЗДАНИЙ

РАБОЧИЕ ЧЕРТЕЖИ

ГИПРОНИСЕЛЬХОЗ

Гл. инж ин-та В. А. Чернояров

Нач. отд. НиСК И.Н Котов

ГИП И.Н. Котов

ЦНИИЭПсельстрой

Зам. директора В. А. Заренин

Зав. лаб. легк.

огр. констр. Ю. А. Муравьев

ЦНИИСК им. Кучеренко

Зам директора В.В Гурьев

Зав отделением Ю.Ю. Славик

Зав. лабораторией С. Б. Турковский

Ст. научн. сотр. И.М. Линьков

Утверждены Госагропромом СССР, письмо №804-48/582 от 07 05 88, введены в действие Гипронисельхозом, приказ №140-и от 17 мая 1988г с 15.11 88

Обозначение	Наименование	Стр.
1.832.5-11.8-00ТУ	Технические условия	3
1.832.5-11.8-01	Каркас деревянный ДК1-1... ДК1-4	4
1.832.5-11.8-02	Каркас деревянный ДК2-1... ДК2-4	5
1.832.5-11.8-01СБ	Каркас деревянный ДК1-1... ДК1-4. Сборочный чертеж.	6
1.832.5-11.8-02СБ	Каркас деревянный ДК2-1... ДК2-4. Сборочный чертеж	6
1.832.5-11.8-03	Каркас деревянный ДК3-1... ДК3-4	7
1.832.5-11.8-03СБ	Каркас деревянный ДК3-1... ДК3-4. Сборочный чертеж	8
1.832.5-11.8-04	Каркас деревянный ДК4-1... ДК4-4	9
1.832.5-11.8-05	Каркас деревянный ДК5-1... ДК5-4	10
1.832.5-11.8-04СБ	Каркас деревянный ДК4-1... ДК4-4. Сборочный чертеж	11
1.832.5-11.8-05СБ	Каркас деревянный ДК5-1... ДК5-4. Сборочный чертеж	11
1.832.5-11.8-06	Каркас деревянный ДК6-1... ДК6-4	12
1.832.5-11.8-07	Каркас деревянный ДК7-1... ДК7-4	13
1.832.5-11.8-06СБ	Каркас деревянный ДК6-1... ДК6-4. Сборочный чертеж	14
1.832.5-11.8-07СБ	Каркас деревянный ДК7-1... ДК7-4. Сборочный чертеж	14
1.832.5-11.8-08	Каркас деревянный ДК8-1... ДК8-8; ДК9-1... ДК9-8	15
1.832.5-11.8-08СБ	Каркас деревянный ДК8-1... ДК8-8; ДК9-1... ДК9 8. Сборочный чертеж	17
1.832.5-11.8-09	Каркас деревянный ДК10-1... ДК10-8; ДК11-1... ДК11-8. Сборочный чертеж	18
1.832.5-11.8-09СБ	Каркас деревянный ДК10-1... ДК10-8; ДК11-1... ДК11-8. Сборочный чертеж	20
1.832.5-11.8-10	Каркас деревянный ДК12-1... ДК12-8; ДК13-1... ДК13-8	21
1.832.5-11.8-10СБ	Каркас деревянный ДК12-1... ДК12-8; ДК13-1... ДК13-8. Сборочный чертеж	24
1.832.5-11.8-11	Каркас деревянный ДК14-1... ДК14-8; ДК15-1... ДК15-8	25
1.832.5-11.8-11СБ	Каркас деревянный ДК14-1... ДК14-8; ДК15-1... ДК15-8. Сборочный чертеж	28
1.832.5-11.8-12	Каркас деревянный ДК16-1... ДК16-8; ДК17-1... ДК17-8	29
1.832.5-11.8-12СБ	Каркас деревянный ДК16-1... ДК16-8; ДК17-1... ДК17-8. Сборочный чертеж	31
1.832.5-11.8-13	Каркас деревянный ДК18-1... ДК18-8; ДК19-1... ДК19-8	32
1.832.5-11.8-13СБ	Каркас деревянный ДК18-1... ДК18-8; ДК19-1... ДК19-8. Сборочный чертеж	34
1.832.5-11.8-14	Каркас деревянный ДК20-1... ДК20-8; ДК21-1... ДК21-8	35
1.832.5-11.8-14СБ	Каркас деревянный ДК20-1... ДК20-8; ДК21-1... ДК21-8. Сборочный чертеж	37

Взам.инв.№ | Подпись и дата | Инв.№ подл.

Нач.отд	Котов	
Н.контр.	Рабинович	
ГИП	Котов	
Рук.гр.	Рабинович	
Инж.	Ельшевникова	
Пров.	Рабинович	

1.832.5-11.8

Содержание

Стадия	Лист	Листов
Р	1	3

ГИПРОНИСЕЛЬХОЗ

Копир. Коч

Формат А4

Взам.инв.№ | Подпись и дата | Инв.№ подл.

1.832.5-11.8

Лист 2

Формат А4

Обозначение	Наименование	Стр.
1.832.5-11.8-15	Каркас деревянный ДК22-1...ДК22-8; ДК23-1...ДК23-8.	38
1.832.5-11.8-15 СБ	Каркас деревянный ДК22-1...ДК22-8; ДК23-1...ДК23-8. Сборочный чертеж	40
1.832.5-11.8-16	Каркас деревянный ДК24-1...ДК24-8; ДК25-1...ДК25-8.	41
1.832.5-11.8-16СБ	Каркас деревянный ДК24-1...ДК24-8; ДК25-1...ДК25-8. Сборочный чертеж	43
1.832.5-11.8-17	Каркас деревянный ДК26-1...ДК26-8 ДК27-1...ДК27-8.	44
1.832.5-11.8-17СБ	Каркас деревянный ДК26-1...ДК26-8 ДК27-1...ДК27-8. Сборочный чертеж	46
1.832.5-11.8-ОТУ	Узлы I...IV	47

1. Настоящий выпуск содержит рабоче чертежи деревянных каркасов для утепленных вентилируемых стеновых панелей.

Панели предназначены для торцевых стен одноэтажных сельскохозяйственных зданий.

Конструкция каркасов предусматривает крепление к ним обшивок из плоских прессованных асбестоцементных листов, фанеры или досок.

2. Для изготовления деревянных элементов каркаса применяются пиломатериалы сорта 2 сосны или ели по ГОСТ 8486-86, размерами по ГОСТ 24454-80.

3. Показатели прочности древесины должны отвечать показателям для древесины сорта 2, приведенным в приложении 2 СНиП II-25-80.

Влажность древесины при изготовлении элементов каркаса должна быть не более 20%.

4. Каркас представляет собой замкнутый контур, выполненный из досок сечением (в мм) 100×32; 125×32; 150×32 и 175×32.

Крепление наружных ребер каркаса осуществляется между собой в поддереве на скобах. Как вариант возможно соединение наружных ребер с помощью сквозного шипа на клею.

В каркасе установлены промежуточные ребра, которые крепятся к наружным при помощи скоб

5. Скобы, скрепляющие каркас, выполняются из проволоки низкоуглеродистой термически необработанной, оцинкованной по ГОСТ 3282-74.

Ко всем вертикальным ребрам каркаса крепятся деревянные элементы гвоздями по ГОСТ 4028-63, которые предназначены для создания в панелях воздушной прослойки (вентиляция панелей)

Инв.№ подл. | Подпись и дата | Взам.инв.№

				1.832.5-11.8-ОТУ	
Нач.отд.	Котов			Технические условия	Стадия: Р; Лист: ; Листов: 1
Н.контр.	Рабинович				ГИПРОНИСЕЛЬХОЗ
ГИП	Котов				
Рук.гр.	Рабинович				
Пров.	Рабинович				

Инв. № подл.	Подпись и дата	Взам. инв. №

Формат	Зона	Поз.	Обозначение	Наименование	Кол. на испол. 1.832.5-11.8-01-										Примечание
					—	01	02	03							
				Документация											
А4			1.832.5-11.8-00 ТУ	Технические условия											
А3			1.832.5-11.8-01 У	Узлы I...IV											
А4			1.832.5-11.8-01 СБ	Сборочный чертеж											
				Сборочные единицы											
А4		1	1.832.5-11.9-12	Петля для подъема М1	2	2	2	2							
				Детали											
А4		2	1.832.5-11.9-13	Скоба	8	8	8	8							
А4		3	1.832.5-11.9-07-44	Ребро Р7-45	2										
			-45	Р7-46		2									
			-46	Р7-47			2								
			-47	Р7-48				2							
А4		4	1.832.5-11.9-07-32	Ребро Р7-33	2										
			-33	Р7-34		2									

Нач.отд	Котов	
Н.контр.	Рабинович	
ГИП	Котов	
Рук.гр	Рабинович	
Инж.	Епимешникова	
Пров.	Рабинович	

1.832.5-11.8-01

Каркас деревянный ДК1-1...ДК1-4

Стадия	Лист	Листов
Р	1	2

ГИПРОНИСЕЛЬХОЗ

Формат А4

Инв. № подл.	Подпись и дата	Взам. инв. №

Формат	Зона	Поз.	Обозначение	Наименование	Кол. на испол. 1.832.5-11.8-01-										Примечание
					—	01	02	03							
А4		4	1.832.5-11.9-07-34	Ребро Р7-35			2								
			-35	Р7-36				2							
				Доска ГОСТ 8486-86											
				сосна или ель $\varphi \leq 20\%$											
Бч		5		32×100 ℓ=1405	2										0,0045 м³
				32×125 ℓ=1405		2									0,0056 м³
				32×150 ℓ=1405			2								0,0067 м³
				32×175 ℓ=1405				2							0,0079 м³
Бч		6		32×100 ℓ=2070	2	2	2	2							0,0066 м³
Бч		7		40×100 ℓ=240	2										0,0010 м³
				40×125 ℓ=240		2									0,0012 м³
				40×150 ℓ=240			2								0,0014 м³
				40×175 ℓ=240				2							0,0017 м³
				Стандартные изделия											
		8		Гвоздь К3×80 ГОСТ 4028-63	20	20	20	20							
		9		Гвоздь К3×70 ГОСТ 4028-63	8	8	8	8							
		10		Гвоздь К1,6×50 ГОСТ 4028-63	4	4	4	4							

1.832.5-11.8-01

Лист 2

Формат А4

23300-03 5

Инв. N подл.	Подпись и дата	Взам. инв. N

Формат	Зона	Поз.	Обозначение	Наименование	Кол. на испол. 1.832.5-11.8-02-										Примечание
					–	01	02	03							
				Документация											
А4			1.832.5-11.8-00ТУ	Технические условия											
А3			1.832.5-11.8-01У	Узлы I ... IV											
А4			1.832.5-11.8-02 СБ	Сборочный чертеж											
				Сборочные единицы											
А4		1	1.832.5-11.9-12	Петля для подъема М1	2	2	2	2							
				Детали											
А4		2	1.832.5-11.9-13	Скоба	10	10	10	10							
А4		3	1.832.5-11.9-07-44	Ребро Р7-45	2										
			-45	Р7-46		2									
			-46	Р7-47			2								
			-47	Р7-48				2							
А4		4	1.832.5 11.9-07-40	Ребро Р7-41	2										
			-41	Р7-42		2									

Нач. отд.	Котов	
Н. контр.	Рабинович	
ГИП	Котов	
Рук. гр.	Рабинович	
Инж.	Епанешникова	
Пров.	Рабинович	

1.832.5-11.8-02

Каркас деревянный ДК2-1 ... ДК2-4

Стадия	Лист	Листов
Р	1	2

ГИПРОНИСЕЛЬХОЗ

Формат А4

Инв. N подл.	Подпись и дата	Взам. инв. N

Формат	Зона	Поз.	Обозначение	Наименование	Кол. на испол. 1.832.5-11.8-02-										Примечание
					–	01	02	03							
А4		4	1.832.5-11.9-07-42	Ребро Р7-43			2								
			-43	Р7-44				2							
				Доска ГОСТ 8486-86											
				сосна или ель $\varphi \leq 20\%$											
Бч		5		32×100 ℓ=845	2										0,0027м³
				32×125 ℓ=845		2									0,0034м³
				32×150 ℓ=845			2								0,0041м³
				32×175 ℓ=845				2							0,0047м³
Бч		6		32×100 ℓ=2005	1										0,0064м³
				32×125 ℓ=2005		1									0,0080м³
				32×150 ℓ=2005			1								0,0096м³
				32×175 ℓ=2005				1							0,0112м³
Бч		7		32×100 ℓ=2070	3	3	3	3							0,0066м³
				Стандартные изделия											
		8		Гвоздь К3×80 ГОСТ 4028-63	30	30	30	30							
		9		Гвоздь К1,6×50 ГОСТ 4028-63	8	8	8	8							

23300-03 6

1.832.5-11.8-02

Лист 2

Формат А4

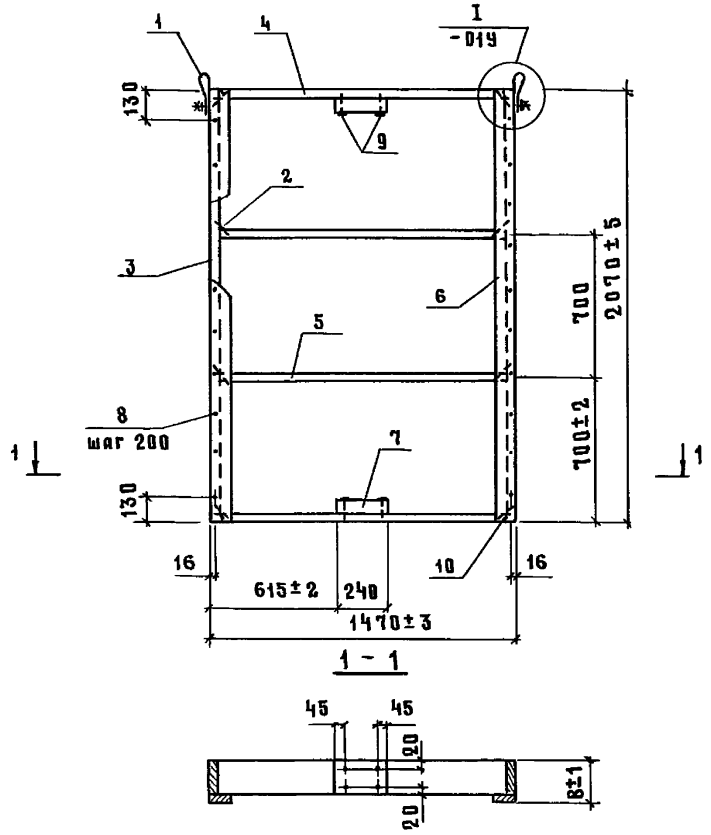

Обозначение	Марка	B, мм	Масса, кг
1.832.5-11.8-01	ДК1-1	132	24
-01	ДК1-2	157	28
-02	ДК1-3	182	32
-03	ДК1-4	207	37

1.832.5-11.8-01 СБ

Каркас деревянный ДК1-1... ДК1-4. Сборочный чертеж

Стадия	Масса	Масштаб
Р	см. табл.	—
Лист	Листов 1	

ГИПРОНИСЕЛЬХОЗ

Нач. отд.	Котов	
Н. контр.	Рабинович	
ГИП	Котов	
Рук. гр.	Рабинович	
Инж.	Епанешникова	
Пров.	Рабинович	

Инв. № подл. | Подпись и дата | Взам. инв. №

Формат А4

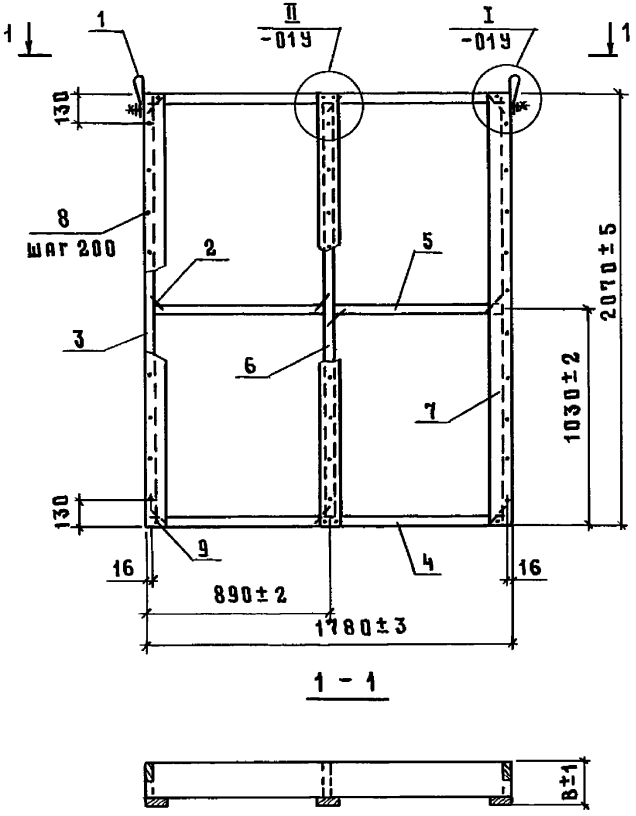

Обозначение	Марка	B, мм	Масса, кг
1.832.5-11.8-02	ДК2-1	132	29
-01	ДК2-2	157	34
-02	ДК2-3	182	38
-03	ДК2-4	207	43

1.832.5-11.8-02 СБ

Каркас деревянный ДК2-1... ДК2-2. Сборочный чертеж

Стадия	Масса	Масштаб
Р	см. табл.	—
Лист	Листов 1	

ГИПРОНИСЕЛЬХОЗ

Нач. отд.	Котов	
Н. контр.	Рабинович	
ГИП	Котов	
Рук. гр.	Рабинович	
Инж.	Епанешникова	
Пров.	Рабинович	

Инв. № подл. | Подпись и дата | Взам. инв. №

Формат А4

Инв. № подл.	Подпись и дата	Взам. инв. №

Формат	Зона	Поз.	Обозначение	Наименование	Кол. на испол. 1.832.5-11.8-03 –										Примечание
					–	01	02	03							
				Документация											
А4			1.832.5-11.8-00 ТУ	Технические условия											
А3			1.832.5-11.8-01 У	Узлы I ... IV											
А4			1.832.5-11.8-03 СБ	Сборочный чертеж											
				Сборочные единицы											
А4		1	1.832.5-11.9-12	Петля для подъёма М1	2	2	2	2							
А4		2	1.832.5-11.9-01-04	Ребро Р1-5	1										
			-05	Р1-6		1									
			-06	Р1-7			1								
			-07	Р1-8				1							
				Детали											

Нач.отд.	Котов	
Н.контр.	Рабинович	
ГИП	Котов	
Рук.гр.	Рабинович	
Инж.	Епанешникова	
Пров.	Рабинович	

1.832.5-11.8-03

Каркас деревянный

ДК3-1 ... ДК3-4

Стадия	Лист	Листов
Р	1	3

ГИПРОНИСЕЛЬХОЗ

Формат А4

Инв. № подл.	Подпись и дата	Взам. инв. №

Формат	Зона	Поз.	Обозначение	Наименование	Кол. на испол. 1.832.5-11.8-03 –										Примечание
					–	01	02	03							
А4		3	1.832.5-11.9-06-16	Ребро Р6-17	2										
			-17	Р6-18		2									
			-18	Р6-19			2								
			-19	Р6-20				2							
А4		4	1.832.5-11.9-07-40	Ребро Р7-41	2										
			-41	Р7-42		2									
			-42	Р7-43			2								
			-43	Р7-44				2							
				Доска ГОСТ 8486-86 сосна или ель $\varphi \leq 20\%$											
Бч		5		32×100 ℓ=2070	2	2	2	2							0,0066 м³
Бч		6		40×100 ℓ=240	4										0,0010 м³
				40×125 ℓ=240		4									0,0012 м³
				40×150 ℓ=240			4								0,0014 м³
				40×175 ℓ=240				4							0,0017 м³
А4		7	1.832.5-11.9-13	Скоба											

1.832.5-11.8-03

Лист 2

Формат А4

23300-03 8

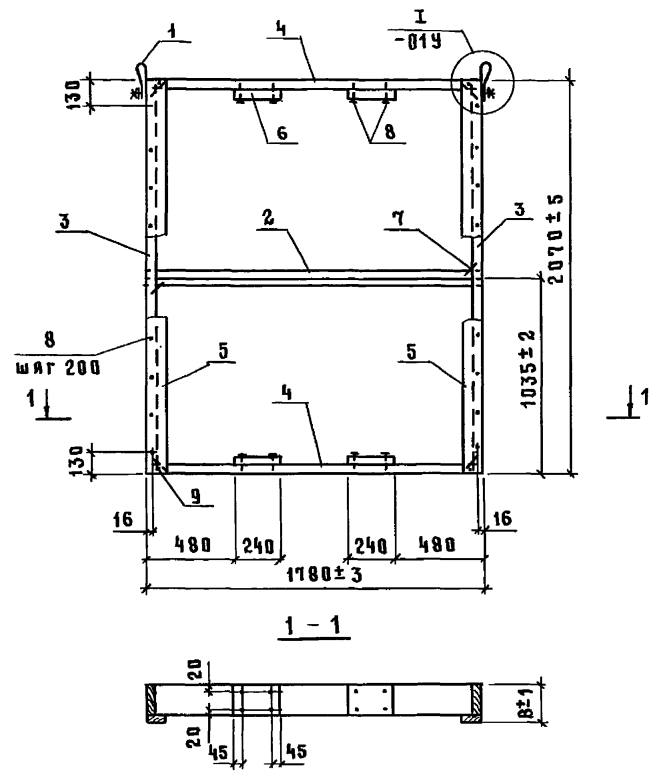

1 – 1

Обозначение	Марка	B, мм	Масса, кг
1.832.5-11.8-03	ДК3-1	132	27
-01	ДК3-2	157	32
-02	ДК3-3	182	37
-03	ДК3-4	207	42

Инв. № подл. | Подпись и дата | Взам. инв. №

Нач. отд.	Котов	
Н. контр.	Рабинович	
ГИП	Котов	
Рук. гр.	Рабинович	
Инж.	Епанешникова	
Пров.	Рабинович	

1.832.5-11.8-03 СБ

Каркас деревянный ДК3-1... ДК3-4. Сборочный чертеж

Стадия	Масса	Масштаб
Р	см. табл.	—
Лист	Листов 1	

ГИПРОНИСЕЛЬХОЗ

Формат А4

Инв. № подл. | Подпись и дата | Взам. инв. №

Обозначение	Наименование	Кол. на испол. 1.832.5-11.8-03-				Примечание
		—	01	02	03	
	Стандартные изделия					
	Гвоздь К3×80 ГОСТ 4028-63	20	20	20	4	
	Гвоздь К16×50 ГОСТ 4028-63	4	4	4	4	

Поз.	Зона	Формат
8		
9		

Лист 3

1.832.5-11.8-03

Формат А4

Инв. N подл.	Подпись и дата	Взам. инв. N

Формат	Зона	Поз.	Обозначение	Наименование	Кол. на испол. 1.832.5-11.8-04- —	01	02	03	Примечание
				Документация					
А4			1.832.5-11.8-00ТУ	Технические условия	⊠	⊠	⊠	⊠	
А3			1.832.5-11.8-01У	Узлы I ... IV	⊠	⊠	⊠	⊠	
А4			1.832.5-11.8-04СБ	Сборочный чертеж	⊠	⊠	⊠	⊠	
				Сборочные единицы					
А4		1	1.832.5-11.9-12	Петля для подъема М1	2	2	2	2	
А4		2	1.832.5-11.9-01	Ребро Р1-1	1				
			-01	Р1-2		1			
			-02	Р1-3			1		
			-03	Р1-4				1	
				Детали					
А4		3	1.832.5-11.9-13	Скоба	12	12	12	12	

Нач. отд	Котов		1.832.5-11.8-04
Н. контр	Рабинович		
ГИП	Котов		Каркас деревянный ДК4-1... ДК4-4
Рук. гр	Рабинович		Стадия: Р; Лист: 1; Листов: 2
Инж.	Епанешников		ГИПРОНИСЕЛЬХОЗ
Пров.	Рабинович		

Формат А4

Инв. N подл.	Подпись и дата	Взам. инв. N

Формат	Зона	Поз	Обозначение	Наименование	Кол. на испол. 1.832.5-11.8-04- —	01	02	03	Примечание
А4		4	1.832.5-11.9-07-44	Ребро Р7-45	2				
			-45	Р7-46		2			
			-46	Р7-47			2		
			-47	Р7-48				2	
А4		5	1.832.5-11.9-06-12	Ребро Р6-13	2				
			-13	Р6-14		2			
			-14	Р6-15			2		
			-15	Р6-16				2	
				Доска ГОСТ 8486-86 Сосна или ель $\varphi \leq 20\%$					
Б4		6		32×100 ℓ=830	2				0,0027 м³
				32×125 ℓ=830		2			0,0033 м³
				32×150 ℓ=830			2		0,0040 м³
				32×175 ℓ=830				2	0,0047 м³
Б4		7		32×100 ℓ=2070	3	3	3	3	0,0066 м³
				Стандартные изделия					
		8		Гвоздь К3×80 ГОСТ 4028-63	30	30	30	30	
		9		Гвоздь К1,6×50 ГОСТ 4028-63	6	6	6	6	

	1.832.5-11.8-04	Лист 2

Формат А4

23300-03 10

Инв. N подл.	Подпись и дата	Взам. инв. N

Формат	Зона	Поз.	Обозначение	Наименование	Кол. на испол. 1.832.5-11.8-05-										Примечание
					—	01	02	03							
				Документация											
А4			1.832.5-11.8-00ТУ	Технические условия											
А3			1.832.5-11.8-01 Э	Узлы I... IV											
А4			1.832.5-11.8-05 СБ	Сборочный чертеж											
				Сборочные единицы											
А4		1	1.832.5-11.9-12	Петля для подъема М1	2	2	2	2							
А4		2	1.832.5-11.9-04	Ребро Р4-1	1										
			-01	Р4-2		1									
			-02	Р4-3			1								
			-03	Р4-4				1							
				Детали											
А4		3	1.832.5-11.9-06 -20	Ребро Р6-21	1										
			-21	Р6-22		1									
			-22	Р6-23			1								
			-23	Р6-24				1							

Нач.отд	Котов	
Н.контр	Рабинович	
ГИП	Котов	
Рук.гр	Рабинович	
Инж.	Епанешникова	
Пров.	Рабинович	

1.832.5-11.8-05

Каркас деревянный ДК5-1... ДК5-4

Стадия	Лист	Листов
Р	1	2

ГИПРОНИСЕЛЬХОЗ

Формат А4

Инв. N подл.	Подпись и дата	Взам. инв. N

Формат	Зона	Поз.	Обозначение	Наименование	Кол. на испол. 1.832.5-11.8-05-										Примечание
					—	01	02	03							
А4		4	1.832.5-11.9-08	Ребро Р8-1	2										
			-01	Р8-2		2									
			-02	Р8-3			2								
			-03	Р8-4				2							
А4		5	1.832.5-11.9-07-04	Ребро Р7-5	2										
			-05	Р7-6		2									
			-06	Р7-7			2								
			-07	Р7-8				2							
А4		6	1.832.5-11.9-10-08	Ребро Р10-9	2										
			-09	Р10-10		2									
			-10	Р10-11			2								
			-11	Р10-12				2							
А4		7	1.832.5-11.9-11	Ребро Р11-1	1	1	1	1							
А4		8	1.832.5-11.9-09-04	Ребро Р9-5	2	2	2	2							
		9	-01	Р9-2	2	2	2	2							
А4		10	1.832.5-11.9-13	Скоба	13	13	13	13							
				Стандартные изделия											
		11		Гвоздь К3×80 ГОСТ 4028-63											
		12		Гвоздь К1,6×50 ГОСТ 4028-63											

1.832.5-11.8-05

Лист 2

Формат А4

23300-03 11

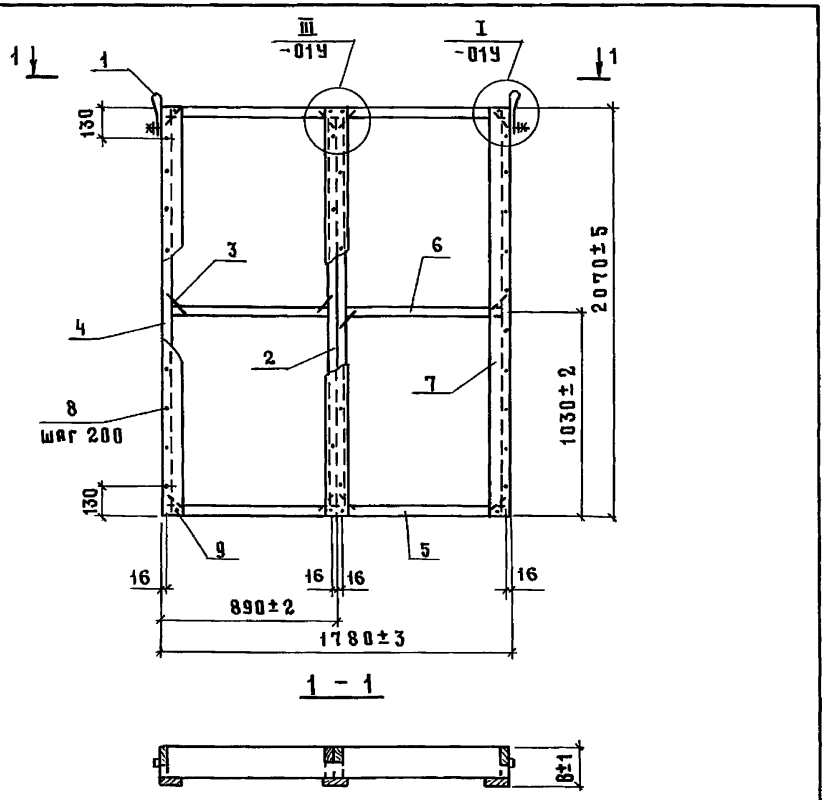

1 – 1

Обозначение	Марка	B, мм	Масса, кг
1.832.5-11.8-4	ДК4-1	132	33
-01	ДК4-2	157	38
-02	ДК4-3	182	43
-03	ДК4-4	207	49

1.832.5-11.8-04СБ

Каркас деревянный ДК4-1... ДК4-4. Сборочный чертеж	Стадия	Масса	Масштаб
	Р	см.табл.	—
	Лист	Листов 1	
	ГИПРОНИСЕЛЬХОЗ		

Нач.отд.	Котов	
Н.контр.	Рабинович	
ГИП	Котов	
Рук.гр.	Рабинович	
Инж.	Епишенников	
Пров.	Рабинович	

Инв.№ подл. | Подпись и дата | Взам.инв.№

Формат А4

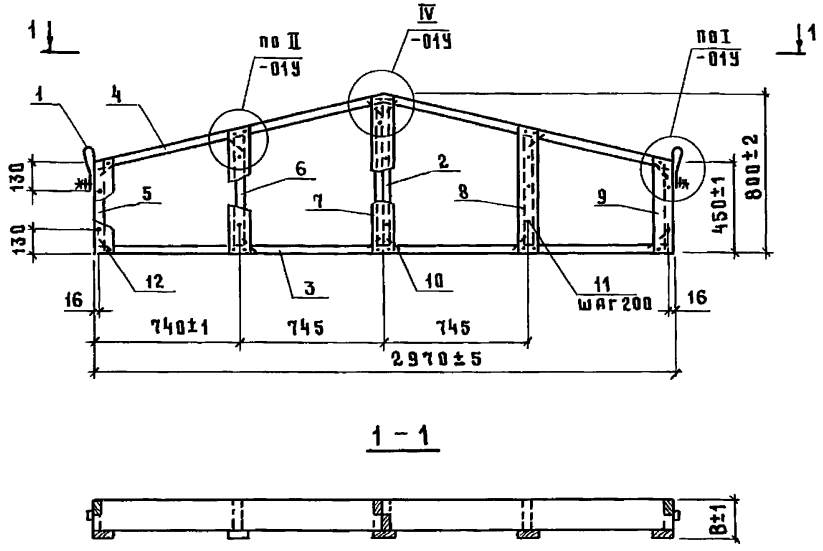

1 – 1

Обозначение	Марка	B, мм	Масса, кг
1.832.5-11.8-05	ДК5-1	132	21
-01	ДК5-2	157	25
-02	ДК5-3	182	29
-03	ДК5-4	207	33

1.832.5-11.8-05СБ

Каркас деревянный ДК5-1... ДК5-4. Сборочный чертеж	Стадия	Масса	Масштаб
	Р	см.табл.	—
	Лист	Листов 1	
	ГИПРОНИСЕЛЬХОЗ		

Нач.отд.	Котов	
Н.контр.	Рабинович	
ГИП	Котов	
Рук.гр.	Рабинович	
Инж.	Епишенников	
Пров.	Рабинович	

Инв.№ подл. | Подпись и дата | Взам.инв.№

Формат А4

Инв. N подл.	Подпись и дата	Взам. инв. N

Формат	Зона	Поз.	Обозначение	Наименование	Кол. на испол. 1.832.5-11.8-07-										Примечание
					—	01	02	03							
				Документация											
А4			1.832.5-11.8-00ТУ	Технические условия											
А3			1.832.5-11.8-01У	Узлы I ... IV											
А4			1.832.5-11.8-07СБ	Сборочный чертеж											
				Сборочные единицы											
А4		1	1.832.5-11.9-12	Петля для подъёма М1	2	2	2	2							
А4		2	1.832.5-11.9-04-08	Ребро Р4-9	1										
			-09	Р4-10		1									
			-10	Р4-11			1								
			-11	Р4-12				1							
				Детали											
А4		3	1.832.5-11.9-06-20	Ребро Р6-21	1										
			-21	Р6-22		1									
			-22	Р6-23			1								
			-23	Р6-24				1							

Нач. отд.	Котов	
Н. контр.	Рабинович	
ГИП	Котов	
Рук. гр.	Рабинович	
Инж.	Елинельникова	
Пров.	Рабинович	

1.832.5-11.8-07

Каркас деревянный ДК7-1 ... ДК7-4

Стадия	Лист	Листов
Р	1	2

ГИПРОНИСЕЛЬХОЗ

формат А4

Инв. N подл.	Подпись и дата	Взам. инв. N

Формат	Зона	Поз.	Обозначение	Наименование	Кол. на испол. 1.832.5-11.8-07-										Примечание
						01	02	03							
А4		4	1.832.5-11.9-08	Ребро Р8-1	2										
			-01	Р8-2		2									
			-02	Р8-3			2								
			-03	Р8-4				2							
А4		5	1.832.5-11.9-07-12	Ребро Р7-13	2										
			-13	Р7-14		2									
			-14	Р7-15			2								
			-15	Р7-16				2							
А4		6	1.832.5-11.9-10-24	Ребро Р10-25	2										
			-25	Р10-26		2									
			-26	Р10-27			2								
			-27	Р10-28				2							
А4		7	1.832.5-11.9-11-02	Ребро Р11-3	1	1	1	1							
А4		8	1.832.5-11.9-09-12	Ребро Р9-13	2	2	2	2							
		9	-07	Р9-8	2	2	2	2							
А4		10	1.832.5-11.9-13	Скоба	13	13	13	13							
				Стандартные изделия											
				Гвоздь К3×70 ГОСТ 4028-63	19	19	19	19							
				Гвоздь К1,6×50 ГОСТ 4028-63	16	16	16	16							

1.832.5-11.8-07

Лист 2

формат А4

23300-03 14

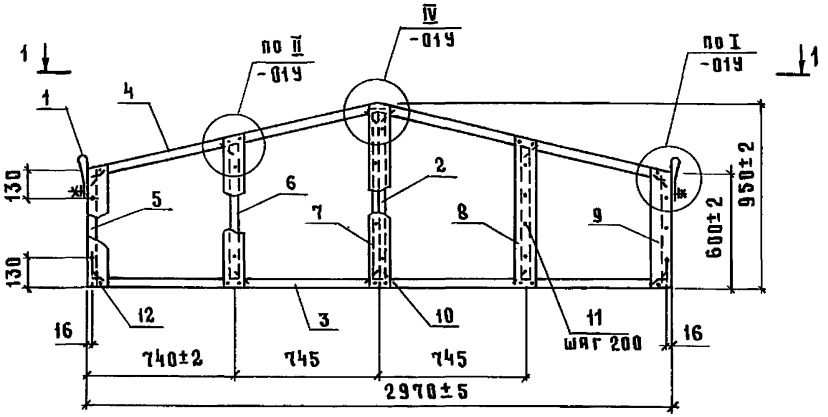

1 - 1

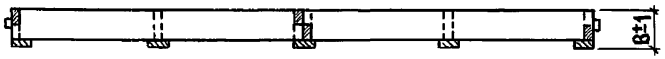

Обозначение	Марка	B, мм	Масса, кг
1.832.5-11.8-06	ДК6-1	132	24
-01	ДК6-2	157	28
-02	ДК6-3	182	32
-03	ДК6-4	207	37

1.832.5-11.8-06 СБ

Нач.отд.	Котов	
Н.контр.	Рабинович	
ГИП	Котов	
Рук.гр.	Рабинович	
Инж.	Епанешникова	
Пров.	Рабинович	

Каркас деревянный ДК6-1...ДК6-4. Сборочный чертеж

Стадия	Масса	Масштаб
Р	см.табл	—
Лист	Листов 1	

ГИПРОНИСЕЛЬХОЗ

Инв.№ подл. | Подпись и дата | Взам.инв.№

Формат А4

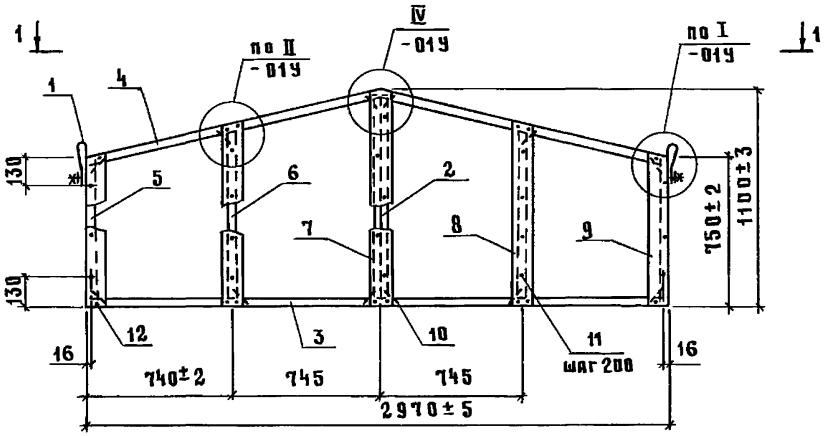

1 - 1



Обозначение	Марка	B, мм	Масса, кг
1.832.5-11.8-07	ДК7-1	132	26
-01	ДК7-2	157	31
-02	ДК7-3	182	36
-03	ДК7-4	207	40

1.832.5-11.8-07 СБ

Нач.отд.	Котов	
Н.контр.	Рабинович	
ГИП	Котов	
Рук.гр.	Рабинович	
Инж.	Епанешникова	
Пров.	Рабинович	

Каркас деревянный ДК7-1...ДК7-4. Сборочный чертеж

Стадия	Масса	Масштаб
Р	см.табл	—
Лист	Листов 1	

ГИПРОНИСЕЛЬХОЗ

Инв.№ подл. | Подпись и дата | Взам.инв.№

Формат А4

Формат	Зона	Поз.	Обозначение	Наименование	Кол. на исполн. 1.832.5-11.8-08-																Примечание
					—	01	02	03	04	05	06	07	08	09	10	11	12	13	14	15	
				Документация																	
А4			1.832.5-11.8-00 ТУ	Технические условия																	
А3			1.832.5-11.8-01 У	Узлы I ... IV																	
А3			1.832.5-11.8-08 СБ	Сборочный чертеж																	
				Сборочные единицы																	
А4		1	1.832.5-11.9-12	Петля для подъема М1	2	2	2	2	2	2	2	2	2	2	2	2	2	2	2	2	
				Детали																	
А4		2	1.832.5-11.9-08-08	Ребро Р8-9	1	1							1	1							
			-09	Р8-10			1	1							1	1					
			-10	Р8-11					1	1							1	1			
			-11	Р8-12							1	1							1	1	
А4		3	1.832.5-11.9-07-48	Ребро Р7-49	1	1							1	1							
			-49	Р7-50			1	1							1	1					
			-50	Р7-51					1	1							1	1			
			-51	Р7-52							1	1							1	1	
А4		4	1.832.5-11.9-07-16	Ребро Р7-17	1	1															
			-17	Р7-18			1	1													
			-18	Р7-19					1	1											
			-19	Р7-20							1	1									
			-20	Р7-21									1	1							
			-21	Р7-22											1	1					
			-22	Р7-23													1	1			
			-23	Р7-24															1	1	
А4		5	1.832.5-11.9-10-16	Ребро Р10-17	1	1															
			-17	Р10-18			1	1													
			-18	Р10-19					1	1											
			-19	Р10-20							1	1									

Взам. инв. №

Подпись и дата

Инв. № подл.

Нач. отд.	Котов		
Н. контр.	Рабинович		
ГИП	Котов		
Рук. гр.	Рабинович		
Инж.	Епанешникова		
Пров.	Рабинович		

1.832.5-11.8-08

Каркас деревянный ДК8-1...ДК8-8; ДК9-1...ДК9-8

Стадия	Лист	Листов
Р	1	2

ГИПРОНИСЕЛЬХОЗ

Копир. Кос 23300-03 16 Формат А3

Формат	Зона	Поз.	Обозначение	Наименование	Кол. на испол. 1.832.5-11.8-08-																Примечание
					—	01	02	03	04	05	06	07	08	09	10	11	12	13	14	15	
А4		5	1.832.5-11.9-10-24	Ребро Р10-25									1	1							
			-25	Р10-26											1	1					
			-26	Р10-27													1	1			
			-27	Р10-28															1	1	
А4		6	1.832.5-11.9-10-04	Ребро Р10-5	1	1															
			-05	Р10-6			1	1													
			-06	Р10-7					1	1											
			-07	Р10-8							1	1									
			-12	Р10-13									1	1							
			-13	Р10-14											1	1					
			-14	Р10-15													1	1			
			-15	Р10-16															1	1	
А4		7	1.832.5-11.9-07	Ребро Р7-1	1	1															
			-01	Р7-2			1	1													
			-02	Р7-3					1	1											
			-03	Р7-4							1	1									
			-04	Р7-5									1	1							
			-05	Р7-6											1	1					
			-06	Р7-7													1	1			
			-07	Р7-8															1	1	
А4		8	1.832.5-11.9-09-16	Ребро Р9-17	1	1	1	1	1	1	1	1									
			-20	Р9-21									1	1	1	1	1	1	1	1	
		9	-08	Ребро Р9-9	1	1	1	1	1	1	1	1									
			-12	Р9-13									1	1	1	1	1	1	1	1	
		10	-03	Ребро Р9-4	1	1	1	1	1	1	1	1									
			-06	Р9-7									1	1	1	1	1	1	1	1	
		11	1.832.5-11.9-09	Ребро Р9-1	1	1	1	1	1	1	1	1									
			-01	Р9-2									1	1	1	1	1	1	1	1	
А4		12	1.832.5-11.9-13	Скоба	8	8	8	8	8	8	8	8	8	8	8	8	8	8	8	8	
				Стандартные изделия																	
		13		Гвоздь К3×80 ГОСТ4028-63	14	14	14	14	14	14	14	14	15	15	15	15	15	15	15	15	
		14		Гвоздь К1,6×50 ГОСТ4028-63	12	12	12	12	12	12	12	12	12	12	12	12	12	12	12	12	

Взам. инв. N | Подпись и дата | Инв. N подл.

Рис. 1

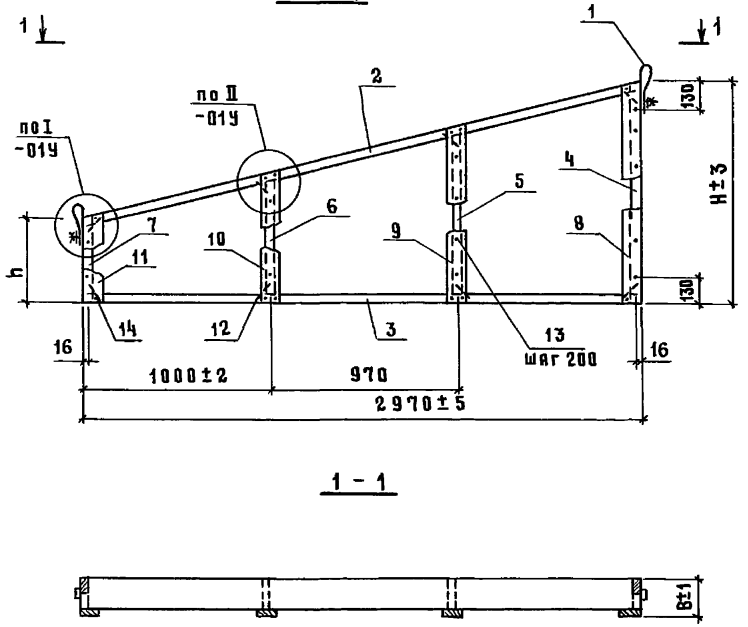

1 - 1

Рис. 2

остальное - см. рис. 1

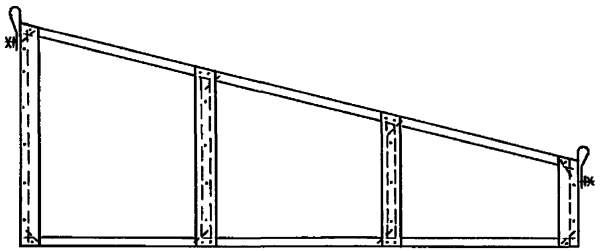

Обозначение	Марка	Рис.	Размеры, мм				Масса, кг
			B	H	L		
1.832.5-11.8-08	ДК8-1	1	132	1050	300		19
-01	ДК8-2	2					
-02	ДК8-3	1	157				23
-03	ДК8-4	2					
-04	ДК8-5	1	182				26
-05	ДК8-6	2					
-06	ДК8-7	1	207				29
-07	ДК8-8	2					
-08	ДК9-1	1	132	1200	450		21
-09	ДК9-2	2					
-10	ДК9-3	1	157				25
-11	ДК9-4	2					
-12	ДК9-5	1	182				28
-13	ДК9-6	2					
-14	ДК9-7	1	207				32
-15	ДК9-8	2					

Нач. отд.	Котов		
Н. контр.	Рабинович		
ГИП	Котов		
Рук. гр.	Рабинович		
Инж.	Епанешникова		
Пров.	Рабинович		

1.832.5-11.8-08СБ

Каркас деревянный ДК8-1...ДК8-8; ДК9-1...ДК9-8. Сборочный чертеж

Стадия	Масса	Масштаб
Р	см. табл.	—
Лист	Листов 1	

ГИПРОНИСЕЛЬХОЗ

Инв. № подл. | Подпись и дата | Взам. инв. №

Формат	Зона	Поз.	Обозначение	Наименование	Кол. на испол. 1.832.5-11.8-09-																Примечание
					—	01	02	03	04	05	06	07	08	09	10	11	12	13	14	15	
				Документация																	
А4			1.832.5-11.8-00 ТУ	Технические условия																	
А3			1.832.5-11.8-01 У	Узлы I...IV																	
А3			1.832.5-11.8-09 СБ	Сборочный чертеж																	
				Сборочные единицы																	
А4		1	1.832.5-11.9-12	Петля для подъёма м1	2	2	2	2	2	2	2	2	2	2	2	2	2	2	2	2	
				Детали																	
А4		2	1.832.5-11.9-08-08	Ребро Р8-9	1	1							1	1							
			-09	Р8-10			1	1							1	1					
			-10	Р8-11					1	1							1	1			
			11	Р8-12							1	1							1	1	
А4		3	1.832.5-11.9-07-48	Ребро Р7-49	1	1							1	1							
			-49	Р7-50			1	1							1	1					
			-50	Р7-51					1	1							1	1			
			-51	Р7-52							1	1							1	1	
А4		4	1.832.5-11.9-07-24	Ребро Р7-25	1	1															
			-25	Р7-26			1	1													
			-26	Р7-27					1	1											
			-27	Р7-28							1	1									
			-28	Р7-29									1	1							
			-29	Р7-30											1	1					
			-30	Р7-31													1	1			
			-31	Р7-32															1	1	
А4		5	1.832.5-11.9-10-32	Ребро Р10-33	1	1															
			-33	Р10-34			1	1													
			-34	Р10-35					1	1											
			-35	Р10-36							1	1									

Нач.отд.	Котов	
Н.контр.	Рабинович	
ГИП	Котов	
Рук.гр.	Рабикович	
Инж.	Епанешникова	
Пров.	Рабинович	

1.832.5-11.8-09

Каркас деревянный ДК10-1...ДК10-8; ДК11-1...ДК11-8

Стадия	Лист	Листов
Р	1	2

ГИПРОНИСЕЛЬХОЗ

Инв. № подл. | Подпись и дата | Взам. инв. №

Формат	Зона	Поз.	Обозначение	Наименование	Кол. на испол. 1.832.5-11.8-09-															Примечание
					—	01	02	03	04	05	06	07	08	09	10	11	12	13	14	15	
А4		5	1.832.5-11.9-10 — 40	Ребро Р10-41									1	1						
			-41	Р10-42											1	1				
			-42	Р10-43													1	1		
			-43	Р10-44															1	1
А4		6	1.832.5-11.9-10 -20	Ребро Р10-21	1	1														
			-21	Р10-22			1	1												
			-22	Р10-23					1	1										
			-23	Р10-24							1	1								
			-28	Р10-29									1	1						
			-29	Р10-30											1	1				
			-30	Р10-31													1	1		
			-31	Р10-32															1	1
А4		7	1.832.5-11.9-07 -08	Ребро Р7-9	1	1														
			-09	Р7-10			1	1												
			-10	Р7-11					1	1										
			-11	Р7-12							1	1								
			-12	Р7-13									1	1						
			-13	Р7-14											1	1				
			-14	Р7-15													1	1		
			-15	Р7-16															1	1
А4		8	1.832.5-11.9-09 -23	Ребро Р9-24	1	1	1	1	1	1	1	1								
			-24	Р9-25									1	1	1	1	1	1	1	1
		9	-17	Ребро Р9-18	1	1	1	1	1	1	1	1								
			-21	Р9-22									1	1	1	1	1	1	1	1
		10	-10	Ребро Р9-11	1	1	1	1	1	1	1	1								
			-14	Р9-15									1	1	1	1	1	1	1	1
		11	-37	Ребро Р9-38	1	1	1	1	1	1	1	1								
			-07	Р9-8									1	1	1	1	1	1	1	1
А4		12	1.832.5-11.9-13	Скоба	8	8	8	8	8	8	8	8	8	8	8	8	8	8	8	8
				Стандартные изделия																
		13		Гвоздь К3×80 ГОСТ4028-63	20	20	20	20	20	20	20	20	22	22	22	22	22	22	22	22
		14		Гвоздь К1,6×50 ГОСТ4028-63	12	12	12	12	12	12	12	12	12	12	12	12	12	12	12	12

Инв. № подл. | Подпись и дата | Взам. инв. №

Рис. 1

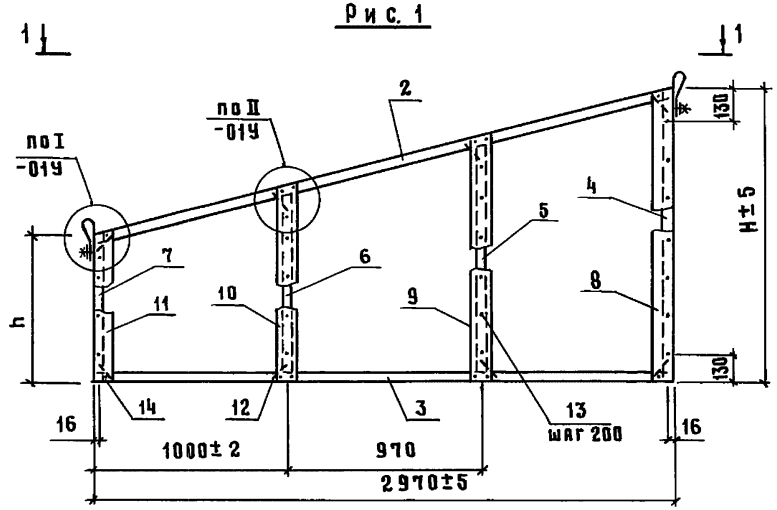

1 – 1

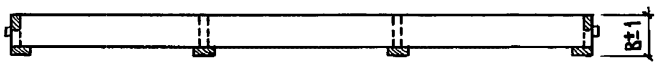

Рис. 2

Остальное – см. рис.1

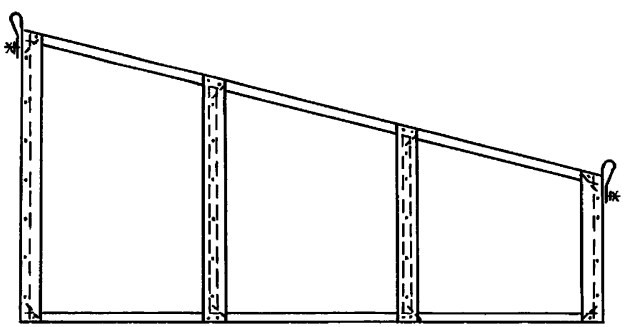

Обозначение	Марка	Рис.	Размеры, мм				Масса, кг
			B	H	h		
1.832.5-11.8-09	ДК10-1	1	132	1350	600		23
-01	ДК10-2	2					
-02	ДК10-3	1	157				27
-03	ДК10-4	2					
-04	ДК10-5	1	182				31
-05	ДК10-6	2					
-06	ДК10-7	1	207				35
-07	ДК10-8	2					
-08	ДК11-1	1	132	1500	750		25
-09	ДК11-2	2					
-10	ДК11-3	1	157				29
-11	ДК11-4	2					
-12	ДК11-5	1	182				33
-13	ДК11-6	2					
-14	ДК11-7	1	207				37
-15	ДК11-8	2					

Нач.отд.	Котов	
Н.контр.	Рабинович	
ГИП	Котов	
Рук.гр.	Рабинович	
Инж.	Елисеынникова	
Пров.	Рабинович	

1.832.5-11.8-09СБ

Каркас деревянный ДК10-1...ДК10-8;ДК11-1...ДК11-8. Сборочный чертеж

Стадия	Масса	Масштаб
Р	см.табл.	—
Лист	Листов 1	

ГИПРОНИСЕЛЬХОЗ

Инв.№ подл. | Подпись и дата | Взам.инв.№

Формат	Зона	Поз.	Обозначение	Наименование	Кол. на испол. 1.832.5-11.8-10-															Примечание
					—	01	02	03	04	05	06	07	08	09	10	11	12	13	14	15	
				Документация																
А4			1.832.5-11.8-00 ТУ	Технические условия	✕	✕	✕	✕	✕	✕	✕	✕	✕	✕	✕	✕	✕	✕	✕	✕
А3			1.832.5-11.8-01 У	Узлы I ... IV	✕	✕	✕	✕	✕	✕	✕	✕	✕	✕	✕	✕	✕	✕	✕	✕
А3			1.832.5-11.8-10 СБ	Сборочный чертеж	✕	✕	✕	✕	✕	✕	✕	✕	✕	✕	✕	✕	✕	✕	✕	✕
				Сборочные единицы																
А4		1	1.832.5-11.9-12	Петля для подъема М1	2	2	2	2	2	2	2	2	2	2	2	2	2	2	2	2
А4		2	1.832.5-11.9-02	Ребро Р2-1	1	1														
			-01	Р2-2			1	1												
			-02	Р2-3					1	1										
			-03	Р2-4							1	1								
			-04	Р2-5									1	1						
			-05	Р2-6											1	1				
			-06	Р2-7													1	1		
			-07	Р2-8															1	1
				Детали																
А4		3	1.832.5-11.9-06-04	Ребро Р6-5	1	1							1	1						
			-05	Р6-6			1	1							1	1				
			-06	Р6-7					1	1							1	1		
			-07	Р6-8							1	1							1	1
А4		4	1.832.5-11.9-06-20	Ребро Р6-21	1	1							1	1						
			-21	Р6-22			1	1							1	1				

Нач. отд.	Котов		
Н. контр.	Рабинович		
ГИП	Котов		
Рук. гр.	Рабинович		
Инж.	Епанешникова		
Пров.	Рабинович		

1.832.5-11.8-10

Каркас деревянный ДК12-1...ДК12-8; ДК13-1...ДК13-8

Стадия	Лист	Листов
Р	1	3

ГИПРОНИСЕЛЬХОЗ

Инв. № подл. | Подпись и дата | Взам. инв. №

Формат	Зона	Поз.	Обозначение	Наименование	Код. на испол. 1.832.5-11.8-10-														Примечание
					—	01	02	03	04	05	06	07	08	09	10	11	12	13	14	15	
А4		4	1.832.5-11.9-06 — 22	Ребро Р6—23					1	1							1	1			
			— 23	Р6—24							1	1							1	1	
А4		5	1.832.5-11.9-07 — 16	Ребро Р7-17	1	1															
			— 17	Р7-18			1	1													
			— 18	Р7-19					1	1											
			— 19	Р7-20							1	1									
			— 20	Р7-21									1	1							
			— 21	Р7-22											1	1					
			— 22	Р7-23													1	1			
			— 23	Р7-24															1	1	
А4		6	1.832.5-11.9-10 — 20	Ребро Р10-21	1	1															
			— 21	Р10-22			1	1													
			— 22	Р10-23					1	1											
			— 23	Р10-24							1	1									
			— 28	Р10-29									1	1							
			— 29	Р10-30											1	1					
			— 30	Р10-31													1	1			
			— 31	Р10-32															1	1	
А4		7	1.832.5-11.9—10	Ребро Р10-1	1	1															
			— 01	Р10-2			1	1													
			— 02	Р10-3					1	1											
			— 03	Р10-4							1	1									
			— 08	Р10-9									1	1							
			— 09	Р10-10											1	1					
			— 10	Р10-11													1	1			
			— 11	Р10-12															1	1	
А4		8	1.832.5-11.9-07	Ребро Р7-1	1	1															
			— 01	Р7-2			1	1													
			— 02	Р7-3					1	1											
			— 03	Р7-4							1	1									

Инв. № подл. | Подпись и дата | Взам. инв. №

Формат	Зона	Поз.	Обозначение	Наименование	Кол. на испол. 1.832.5-11.8-10-														Примечание
					—	01	02	03	04	05	06	07	08	09	10	11	12	13	14	15	
А4		8	1.832.5-11.9-07-04	Ребро Р7-5									1	1							
			-05	Р7-6											1	1					
			-06	Р7-7													1	1			
			-07	Р7-8															1	1	
А4		9	1.832.5-11.9-09-16	Ребро Р9-17	1	1	1	1	1	1	1	1									
			-20	Р9-21									1	1	1	1	1	1	1	1	
		10	-11	Ребро Р9-12	1	1	1	1	1	1	1	1									
			-15	Р9-16									1	1	1	1	1	1	1	1	
		11	-05	Ребро Р9-6	1	1	1	1	1	1	1	1									
			-09	Р9-10									1	1	1	1	1	1	1	1	
		12	-02	Ребро Р9-3	1	1	1	1	1	1	1	1									
			-04	Р9-5									1	1	1	1	1	1	1	1	
		13	1.832.5-11.9-09	Ребро Р9-1	1	1	1	1	1	1	1	1									
			-01	Р9-2									1	1	1	1	1	1	1	1	
А4		14	1.832.5-11.9-13	Скоба	10	10	10	10	10	10	10	10	10	10	10	10	10	10	10	10	
				Стандартные изделия																	
		15		Гвоздь К3×80 ГОСТ 4028-63	16	16	16	16	16	16	16	16	16	20	20	20	20	20	20	20	
		16		Гвоздь К1,6×50 ГОСТ 4028-63	16	16	16	16	16	16	16	16	16	16	16	16	16	16	16	16	

Инв. № подл. | Подпись и дата | Взам. инв. №

Рис. 1

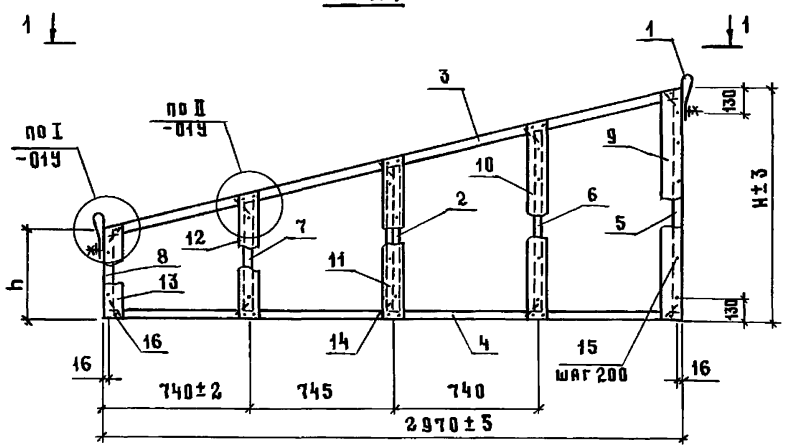

1 - 1

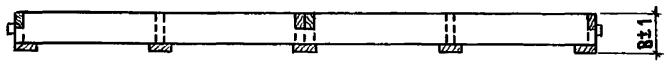

Рис. 2

остальное- см. рис.1

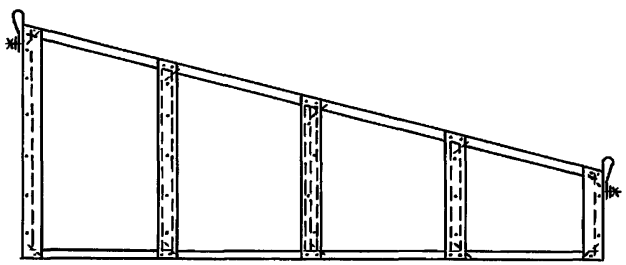

Обозначение	Марка	Рис.	Размеры, мм			Масса, кг
			B	H	h	
1.832.5-11.8-10	ДК12-1	1	132	1050	300	22
-01	ДК12-2	2				
-02	ДК12-3	1	157			26
-03	ДК12-4	2				
-04	ДК12-5	1	182			30
-05	ДК12-6	2				
-06	ДК12-7	1	207			34
-07	ДК12-8	2				
-08	ДК13-1	1	132	1200	450	25
-09	ДК13-2	2				
-10	ДК13-3	1	157			29
-11	ДК13-4	2				
-12	ДК13-5	1	182			34
-13	ДК13-6	2				
-14	ДК13-7	1	207			38
-15	ДК13-8	2				

Нач.отд.	Котов	
Н.контр.	Рабинович	
ГИП	Котов	
Рук.гр.	Рабинович	
Инж.	Епанешникова	
Пров.	Рабинович	

1.832.5-11.8-10 СБ

Каркас деревянный ДК12-1...ДК12-8;ДК13-1...ДК13-8. Сборочный чертеж

Стадия	Масса	Масштаб
Р	см.табл.	—
Лист	Листов 1	

ГИПРОНИСЕЛЬХОЗ

Инв.№ подл. | Подпись и дата | Взам.инв.№

Формат	Зона	Поз.	Обозначение	Наименование	Кол. на испол. 1.832.5-11.8-11-																Примечание
					—	01	02	03	04	05	06	07	08	09	10	11	12	13	14	15	
				Документация																	
А4			1.832.5-11.8-00ТУ	Технические условия																	
А3			1.832.5-11.8-01 У	Узлы I... IV																	
А3			1.832.5-11.8-11 СБ	Сборочный чертеж																	
				Сборочные единицы																	
А4		1	1.832.5-11.9-12	Петля для подъема М1	2	2	2	2	2	2	2	2	2	2	2	2	2	2	2	2	
А4		2	1.832.5-11.9-02-08	Ребро Р2-9	1	1															
			-09	Р2-10			1	1													
			-10	Р2-11					1	1											
			-11	Р2-12							1	1									
			-12	Р2-13									1	1							
			-13	Р2-14											1	1					
			-14	Р2-15													1	1			
			-15	Р2-16															1	1	
				Детали																	
А4		3	1.832.5-11.9-06-04	Ребро Р6-5	1	1							1	1							
			-05	Р6-6			1	1							1	1					
			-06	Р6-7					1	1							1	1			
			-07	Р6-8							1	1							1	1	
А4		4	1.832.5-11.9-06-20	Ребро Р6-21	1	1							1	1							
			-21	Р6-22			1	1							1	1					

Нач.отд.	Катов	
Н.контр.	Рабинович	
ГИП	Катов	
Рук.гр.	Рабинович	
Инж.	Емельникова	
Пров.	Рабинович	

1.832.5-11.8-11

Каркас деревянный ДК14-1...ДК14-8; ДК15-1...ДК15-8

Стадия	Лист	Листов
Р	1	3

ГИПРОНИСЕЛЬХОЗ

Инв.№ подл. | Подпись и дата | Взам.инв.№

Формат	Зона	Поз.	Обозначение	Наименование	Кол. на испол. 1.832.5-11.8-11-																				Примечание
					–	01	02	03	04	05	06	07	08	09	10	11	12	13	14	15						
А4		4	1.832.5-11.9 – 06 – 22	Ребро Р6–23					1	1							1	1							
			– 23	Р6–24							1	1							1	1					
А4		5	1.832.5-11.9 – 07 – 24	Ребро Р7– 25	1	1																			
			– 25	Р7– 26			1	1																	
			– 26	Р7– 27					1	1															
			– 27	Р7– 28							1	1													
			– 28	Р7 – 29									1	1											
			– 29	Р7 – 30											1	1									
			– 30	Р7 – 31													1	1							
			– 31	Р7 – 32															1	1					
А4		6	1.832.5 – 11.9 – 10 – 36	Ребро Р10–37	1	1																			
			– 37	Р10– 38			1	1																	
			– 38	Р10 – 39					1	1															
			– 39	Р10 – 40							1	1													
			– 44	Р10 – 45									1	1											
			– 45	Р10 – 46											1	1									
			– 46	Р10 – 47													1	1							
			– 47	Р10 – 48															1	1					
А4		7	1.832.5-11.9 – 10 – 16	Ребро Р10–17	1	1																			
			– 17	Р10 – 18			1	1																	
			– 18	Р10 – 19					1	1															
			– 19	Р10 – 20							1	1													
			– 24	Р10 – 25									1	1											
			– 25	Р10 – 26											1	1									
			– 26	Р10 – 27													1	1							
			– 27	Р10 – 28															1	1					
А4		8	1.832.5- 11.9– 07–08	Ребро Р7 – 9	1	1																			
			– 09	Р7 – 10			1	1																	
			– 10	Р7 – 11					1	1															
			– 11	Р7 – 12							1	1													

Инв.№ подл. | Подпись и дата | Взам.инв.№

1.832.5-11.8-11

Лист 2

Формат	Зона	Поз.	Обозначение	Наименование	Кол. на испол. 1.832.5-11.8-11-														Примечание
					—	01	02	03	04	05	06	07	08	09	10	11	12	13	14	15	
А4		8	1.832.5-11.9-07-12	Ребро Р7-13									1	1							
			-13	Р7-14											1	1					
			-14	Р7-15													1	1			
			-15	Р7-16															1	1	
А4		9	1.832.5-11.9-09-23	Ребро Р9-24	1	1	1	1	1	1	1	1									
			-24	Р9-25									1	1	1	1	1	1	1	1	
		10	-19	Ребро Р9-20	1	1	1	1	1	1	1	1									
			-22	Р9-23									1	1	1	1	1	1	1	1	
		11	-13	Ребро Р9-14	1	1	1	1	1	1	1	1									
			-18	Р9-19									1	1	1	1	1	1	1	1	
		12	-08	Ребро Р9-9	1	1	1	1	1	1	1	1									
			-12	Р9-13									1	1	1	1	1	1	1	1	
		13	-37	Ребро Р9-38	1	1	1	1	1	1	1	1									
			-07	Р9-8									1	1	1	1	1	1	1	1	
А4		14	1.832.5-11.9-13	Скоба	10	10	10	10	10	10	10	10	10	10	10	10	10	10	10	10	
				Стандартные изделия																	
		15		Гвоздь К3×80 ГОСТ4028-63	25	25	25	25	25	25	25	25	27	27	27	27	27	27	27	27	
		16		Гвоздь К1,6×50 ГОСТ4028-63	16	16	16	16	16	16	16	16	16	16	16	16	16	16	16	16	

Инв. № подл. | Подпись и дата | Взам. инв. №

Рис. 1

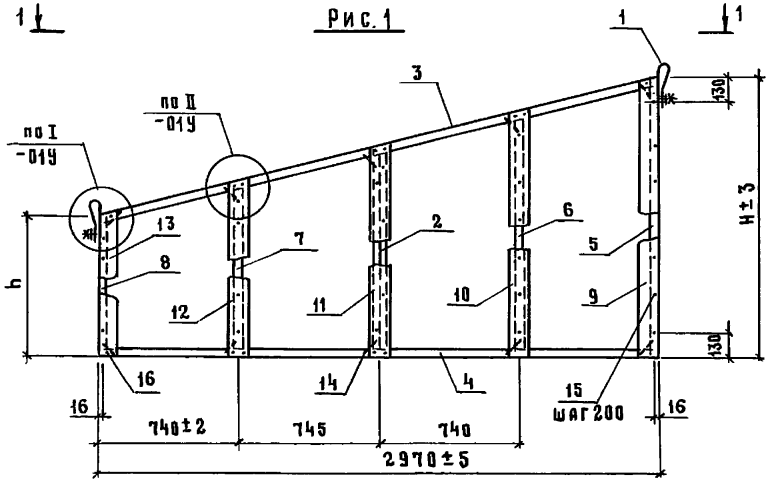

1 – 1

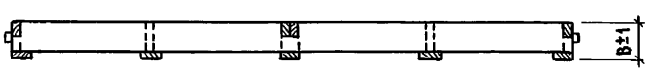

Рис. 2

ОСТАЛЬНОЕ – СМ. РИС. 1

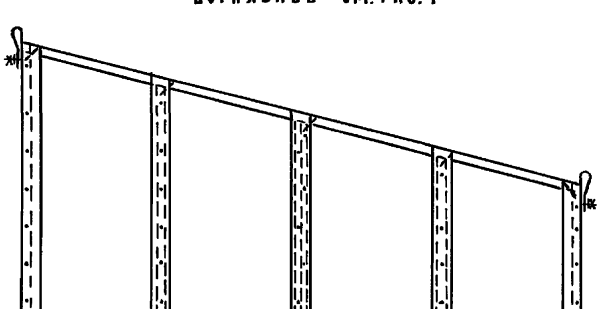

Обозначение	Марка	Рис.	Размеры, мм			Масса, кг
			B	H	h	
1.832.5-11.8-11	ДК 14-1	1	132	1350	600	28
-01	ДК 14-2	2				
-02	ДК 14-3	1	157			32
-03	ДК 14-4	2				
-04	ДК 14-5	1	182			37
-05	ДК 14-6	2				
-06	ДК 14-7	1	207			42
-07	ДК 14-8	2				
-08	ДК15-1	1	132	1500	750	30
-09	ДК15-2	2				
-10	ДК15-3	1	157			35
-11	ДК 15-4	2				
-12	ДК15-5	1	182			40
-13	ДК15-6	2				
-14	ДК15-7	1	207			45
-15	ДК15-8	2				

Нач.отд	Котов		
Н.контр.	Рабинович		
ГИП	Котов		
Рук.гр.	Рабинович		
Инж.	Епанешникова		
Пров.	Рабинович		

1.832.5-11.8-11 СБ

Каркас деревянный ДК14-1...ДК14-8; ДК15-1...ДК15-8. Сборочный чертеж

Стадия	Масса	Масштаб
Р	см.табл.	—
Лист	Листов 1	

ГИПРОНИСЕЛЬХОЗ

Инв.№ подл. | Подпись и дата | Взам.инв.№

Формат А3

Формат	Зона	Поз.	Обозначение	Наименование	Кол. на испол. 1.832.5-11.8-12-																Примечание
					—	01	02	03	04	05	06	07	08	09	10	11	12	13	14	15	
				Документация																	
А4			1.832.5-11.8-00 ТУ	Технические условия																	
А3			1.832.5-11.8-01 У	Узлы I ... IV																	
А3			1.832.5-11.8-12 СБ	Сборочный чертеж																	
				Сборочные единицы																	
А4		1	1.832.5-11.9-12	Петля для подъёма М1	2	2	2	2	2	2	2	2	2	2	2	2	2	2	2	2	
А4		2	1.832.5-11.9-03	Ребро Р3-1	1	1															
			-01	Р3-2			1	1													
			-02	Р3-3					1	1											
			-03	Р3-4							1	1									
			-04	Р3-5									1	1							
			-05	Р3-6											1	1					
			-06	Р3-7													1	1			
			-07	Р3-8															1	1	
				Детали																	
А4		3	1.832.5-11.9-07-60	Ребро Р7-61	1	1															
			-61	Р7-62			1	1													
			-62	Р7-63					1	1											
			-63	Р7-64							1	1									
			-68	Р7-69									1	1							
			-69	Р7-70											1	1					
			-70	Р7-71													1	1			
			-71	Р7-72															1	1	
А4		4	1.832.5-11.9-07-52	Ребро Р7-53	1	1															
			-53	Р7-54			1	1													
			-54	Р7-55					1	1											
			-55	Р7-56							1	1									

Инв. № подл. | Подпись и дата | Взам. инв. №

Нач.отд.	Котов	
Н.контр.	Рабинович	
ГИП	Котов	
Рук.гр.	Рабинович	
Инж.	Епанешникова	
Пров.	Рабинович	

1.832.5-11.8-12

Каркас деревянный ДК16-1...ДК16-8; ДК17-1...ДК17-8

Стадия	Лист	Листов
Р	1	2

ГИПРОНИСЕЛЬХОЗ

Формат	Зона	Поз.	Обозначение	Наименование	Код на испол. 1.832.5-11.8-12-															Примечание
					–	01	02	03	04	05	06	07	08	09	10	11	12	13	14	15	
А4		4	1.832.5-11.9-07-56	Ребро Р7-57									1	1							
			-57	Р7-58											1	1					
			-58	Р7-59													1	1			
			-59	Р7-60															1	1	
А4		5	1.832.5-11.9-06	Ребро Р6-1	1	1							1	1							
			-01	Р6-2			1	1							1	1					
			-02	Р6-3					1	1							1	1			
			-03	Р6-4							1	1							1	1	
А4		6	1.832.5-11.9-06-08	Ребро Р6-9	1	1							1	1							
			-09	Р6-10			1	1							1	1					
			-10	Р6-11					1	1							1	1			
			-11	Р6-12							1	1							1	1	
А4		7	1.832.5-11.9-09-28	Ребро Р9-29	1	1	1	1	1	1	1	1									
			-31	Р9-32									1	1	1	1	1	1	1	1	
		8	-26	Ребро Р9-27	1	1	1	1	1	1	1	1									
			-29	Р9-30									1	1	1	1	1	1	1	1	
		9	-25	Ребро Р9-26	1	1	1	1	1	1	1	1									
			-27	Р9-28									1	1	1	1	1	1	1	1	
				Доска ГОСТ 8486-86 сосна или ель $\mathcal{Y} \leq 20\%$																	
Б4		10		32×100 ℓ=850	2	2							2	2							0,0027 м³
				32×125 ℓ=850			2	2							2	2					0,0034 м³
				32×150 ℓ=850					4	4							4	4			0,0041 м³
				32×175 ℓ=850							4	4							4	4	0,0048 м³
				32×100 ℓ=800	2	2							2	2							0,0026 м³
				32×125 ℓ=800			2	2							2	2					0,0032 м³
А4		11	1.832.5-11.9-13	Скоба	14	14	14	14	14	14	14	14	14	14	14	14	14	14	14	14	
				Стандартные изделия																	
		12		Гвоздь К3×80 ГОСТ 4028-63	30	30	30	30	30	30	30	30	34	34	34	34	34	34	34	34	
		13		Гвоздь К1,6×50 ГОСТ 4028-63	8	8	8	8	8	8	8	8	8	8	8	8	8	8	8	8	

Взам. инв. N | Подпись и дата | Инв. N подл.

Рис. 1

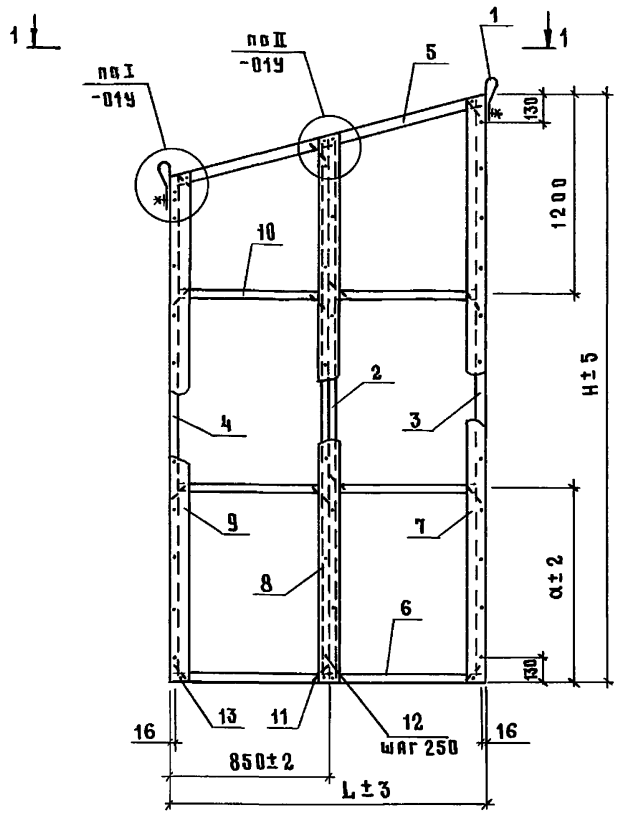

1 – 1

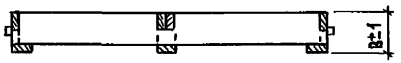

Рис. 2
остальное - см. рис. 1

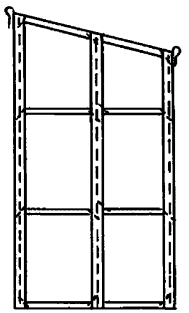

Обозначение	Марка	Рис.	Размеры, мм				Масса, кг
			B	L	H	α	
1.832.5-11.8-12	ДК16-1	1	132	1650	2700	750	40
-01	ДК16-2	2					
-02	ДК16-3	1	157				46
-03	ДК16-4	2					
-04	ДК16-5	1	182	1700			53
-05	ДК16-6	2					
-06	ДК16-7	1	207				60
-07	ДК16-8	2					
-08	ДК17-1	1	132	1650	3000	900	43
-09	ДК17-2	2					
-10	ДК17-3	1	157				50
-11	ДК17-4	2					
-12	ДК17-5	1	182	1700			58
-13	ДК17-6	2					
-14	ДК17-7	1	207				65
-15	ДК17-8	2					

Нач.отд.	Котов	
Н.контр.	Рабинович	
ГИП	Котов	
Рук.гр.	Рабинович	
Инж.	Епанешникова	
Пров.	Рабинович	

1.832.5-11.8-12 СБ

Каркас деревянный ДК16-1...ДК16-8; ДК17-1...ДК17-8. Сборочный чертеж

Стадия	Масса	Масштаб
Р	см. табл.	—
Лист	Листов 1	

ГИПРОНИСЕЛЬХОЗ

Инв. N подл. | Подпись и дата | Взам. инв. N

Формат	Зона	Поз.	Обозначение	Наименование	Код. на испол. 1.832.5-11.8-13-																Примечание
					—	01	02	03	04	05	06	07	08	09	10	11	12	13	14	15	
				Документация																	
А4			1.832.5-11.8-00 ТУ	Технические условия																	
А3			1.832.5-11.8-01 У	Узлы I...IV																	
А3			1.832.5-11.8-13 СБ	Сборочный чертеж																	
				Сборочные единицы																	
А4		1	1.832.5-11.9-12	Петля для подъема М1	2	2	2	2	2	2	2	2	2	2	2	2	2	2	2	2	
А4		2	1.832.5-11.9-03-08	Ребро Р3-9	1	1															
			-09	Р3-10			1	1													
			-10	Р3-11					1	1											
			-11	Р3-12							1	1									
			-12	Р3-13									1	1							
			-13	Р3-14											1	1					
			-14	Р3-15													1	1			
			-15	Р3-16															1	1	
				Детали																	
А4		3	1.832.5-11.9-07-76	Ребро Р7-77	1	1															
			-77	Р7-78			1	1													
			-78	Р7-79					1	1											
			-79	Р7-80							1	1									
			-80	Р7-81									1	1							
			-81	Р7-82											1	1					
			-82	Р7-83													1	1			
			-83	Р7-84															1	1	
А4		4	1.832.5-11.9-07-64	Ребро Р7-65	1	1															
			-65	Р7-66			1	1													
			-66	Р7-67					1	1											
			-67	Р7-68							1	1									

Нач. отд.	Котов	
Н. контр.	Рабинович	
ГИП	Котов	
Рук. гр.	Рабинович	
Инж.	Епанешникова	
Пров.	Рабинович	

1.832.5-11.8-13

Каркас деревянный ДК18-1...ДК18-8; ДК19-1...ДК19-8

Стадия	Лист	Листов
Р	1	2

ГИПРОНИСЕЛЬХОЗ

Инв. № подл. | Подпись и дата | Взам. инв. №

Формат	Зона	Поз.	Обозначение	Наименование	Кол. на испол. 1.832.5-11.8-13- —	01	02	03	04	05	06	07	08	09	10	11	12	13	14	15	Примечание
А4		4	1.832.5-11.9-07-72	Ребро Р7-73									1	1							
			-73	Р7-74											1	1					
			-74	Р7-75													1	1			
			-75	Р7-76															1	1	
А4		5	1.832.5-11.9-06	Ребро Р6-1	1	1							1	1							
			-01	Р6-2			1	1							1	1					
			-02	Р6-3					1	1							1	1			
			-03	Р6-4							1	1							1	1	
А4		6	1.832.5-11.9-06-08	Ребро Р6-9	1	1							1	1							
			-09	Р6-10			1	1							1	1					
			-10	Р6-11					1	1							1	1			
			-11	Р6-12							1	1							1	1	
А4		7	1.832.5-11.9-09-34	Ребро Р9-35	1	1	1	1	1	1	1	1									
			-36	Р9-37									1	1	1	1	1	1	1	1	
		8	-32	Ребро Р9-33	1	1	1	1	1	1	1	1									
			-35	Р9-36									1	1	1	1	1	1	1	1	
		9	-30	Ребро Р9-31	1	1	1	1	1	1	1	1									
			-33	Р9-34									1	1	1	1	1	1	1	1	
				Доска $\frac{\text{ГОСТ 8486-86}}{\text{сосна или ель } \Psi \leq 20\%}$																	
Б4		10		32×100 ℓ=850	2	2							2	2							0,0027 м³
				32×125 ℓ=850			2	2							2	2					0,0034 м³
				32×150 ℓ=850					4	4							4	4			0,0041 м³
				32×175 ℓ=850							4	4							4	4	0,0048 м³
				32×100 ℓ=800	2	2							2	2							0,0026 м³
				32×125 ℓ=800			2	2							2	2					0,0032 м³
А4		11	1.832.5-11.9-13	Скоба	14	14	14	14	14	14	14	14	14	14	14	14	14	14	14	14	
				Стандартные изделия																	
		12		Гвоздь К3×80 ГОСТ 4028-63	38	38	38	38	38	38	38	38	41	41	41	41	41	41	41	41	
		13		Гвоздь К1,6×50 ГОСТ 4028-63	8	8	8	8	8	8	8	8	8	8	8	8	8	8	8	8	

Инв. № подл. | Подпись и дата | Взам. инв. №

Рис. 1

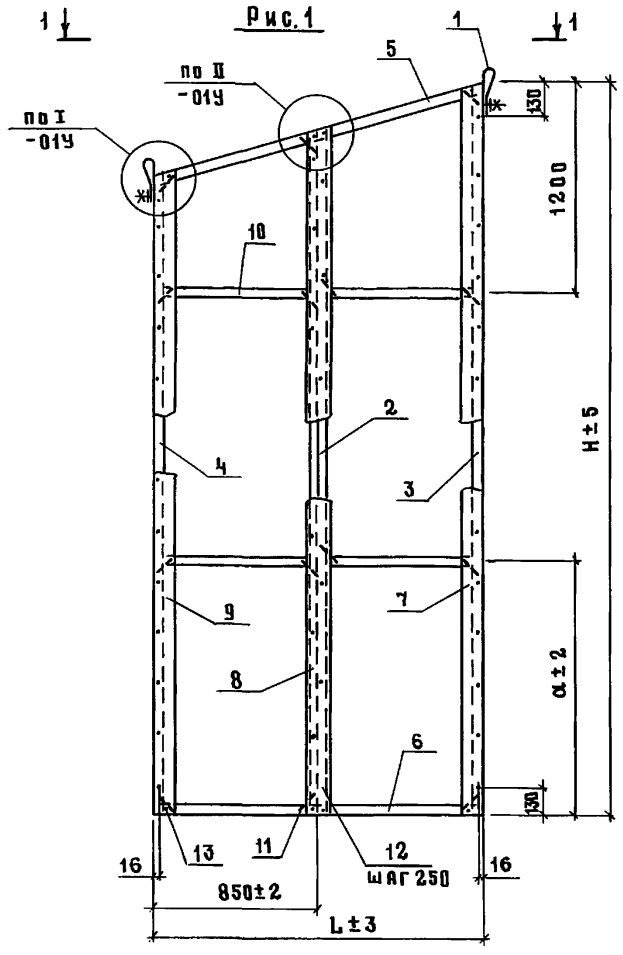

1 - 1

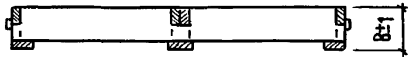

Рис. 2

Остальное - см. рис. 1

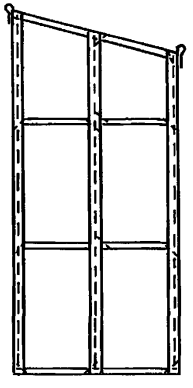

Обозначение	Марка	Рис.	Размеры, мм				Масса, кг
			B	L	H	α	
1.832.5-11.8-13	ДК18-1	1	132	1650	3300	1000	47
-01	ДК18-2	2					
-02	ДК18-3	1	157				54
-03	ДК18-4	2					
-04	ДК18-5	1	182	1700			62
-05	ДК18-6	2					
-06	ДК18-7	1	207				70
-07	ДК18-8	2					
-08	ДК19-1	1	132	1650	3600	1200	50
-09	ДК19-2	2					
-10	ДК19-3	1	157				58
-11	ДК19-4	2					
-12	ДК19-5	1	182	1700			67
-13	ДК19-6	2					
-14	ДК19-7	1	207				75
-15	ДК19-8	2					

Нач. отд.	Котов		
Н. контр.	Рабинович		
ГИП	Котов		
Рук. гр.	Рабинович		
Инж.	Елянешникова		
Пров.	Рабинович		

1.832.5-11.8-13 СБ

Каркас деревянный ДК18-1...ДК18-8; ДК19-1...ДК19-8. Сборочный чертеж

Стадия	Масса	Масштаб
Р	см. табл.	—
Лист	Листов 1	

ГИПРОНИСЕЛЬХОЗ

Инв. № подл. | Подпись и дата | Взам. инв. №

Формат	Зона	Поз.	Обозначение	Наименование	Кол. на испол. 1.832.5-11.8-14-																Примечание
					—	01	02	03	04	05	06	07	08	09	10	11	12	13	14	15	
				Документация																	
А4			1.832.5-11.8-00 ТУ	Технические условия																	
А3			1.832.5-11.8-01 У	Узлы I...IV																	
А3			1.832.5-11.8-14 СБ	Сборочный чертеж																	
				Сборочные единицы																	
А4		1	1.832.5-11.9-12	Петля для подъема М1	2	2	2	2	2	2	2	2	2	2	2	2	2	2	2	2	
А4		2	1.832.5-11.9-01-08	Ребро Р1-9	1	1							1	1							
			-09	Р1-10			1	1							1	1					
			-10	Р1-11					1	1							1	1			
			-11	Р1-12							1	1							1	1	
				Детали																	
А4		3	1.832.5-11.9-06-32	Ребро Р6-33	1	1															
			-33	Р6-34			1	1													
			-34	Р6-35					1	1											
			-35	Р6-36							1	1									
			-36	Р6-37									1	1							
			-37	Р6-38											1	1					
			-38	Р6-39													1	1			
			-39	Р6-40															1	1	
А4		4	1.832.5-11.9-06-24	Р6-25	1	1															
			-25	Р6-26			1	1													
			-26	Р6-27					1	1											
			-27	Р6-28							1	1									
			-28	Р6-29									1	1							
			-29	Р6-30											1	1					

Взам. инв. №

Подпись и дата

Инв. № подл.

Нач. отд.	Котов	
Н. контр.	Рабинович	
ГИП	Котов	
Рук. гр.	Рабинович	
Инж.	Елянешникова	
Пров.	Рабинович	

1.832.5-11.8-14

Каркас деревянный ДК20-1...ДК20-8; ДК21-1...ДК21-8

Стадия	Лист	Листов
Р	1	2

ГИПРОНИСЕЛЬХОЗ

Формат	Зона	Поз.	Обозначение	Наименование	Кол. на испол. 1.832.5-11.8-14-																Примечание
					—	01	02	03	04	05	06	07	08	09	10	11	12	13	14	15	
А4		4	1.832.5-11.9-06-30	Ребро Р 6-31													1	1			
			-31	Р 6-32															1	1	
А4		5	1.832.5-11.9-08-04	Ребро Р 8-5	1	1							1	1							
			-05	Р 8-6			1	1							1	1					
			-06	Р 8-7					1	1							1	1			
			-07	Р 8-8							1	1							1	1	
А4		6	1.832.5-11.9-07-36	Ребро Р 7-37	1	1							1	1							
			-37	Р 7-38			1	1							1	1					
			-38	Р 7-39					1	1							1	1			
			-39	Р 7-40							1	1							1	1	
А4		7	1.832.5-11.9-09-28	Ребро Р 9-29	1	1	1	1	1	1	1	1	1								
			-31	Р 9-32									1	1	1	1	1	1	1	1	
		8	-25	Ребро Р 9-26	1	1	1	1	1	1	1	1									
			-27	Р 9-28									1	1	1	1	1	1	1	1	
				Доска ГОСТ 8486-86 сосна или ель $\varphi \leq 20\%$																	
Бч		9		40×100 ℓ=240	4	4							4	4							0,0010 м³
				40×125 ℓ=240			4	4							4	4					0,0012 м³
				40×150 ℓ=240					4	4							4	4			0,0014 м³
				40×175 ℓ=240							4	4							4	4	0,0017 м³
А4		10	1.832.5-11.9-13	Скоба	6	6	6	6	6	6	6	6	6	6	6	6	6	6	6	6	
				Стандартные изделия																	
		11		Гвоздь К3×80 ГОСТ 4028-63	36	36	36	36	36	36	36	36	38	38	38	38	38	38	38	38	
		12		Гвоздь К1,6×50 ГОСТ 4028-63	4	4	4	4	4	4	4	4	4	4	4	4	4	4	4	4	

Инв. № подл. | Подпись и дата | Взам. инв. №

Рис. 1

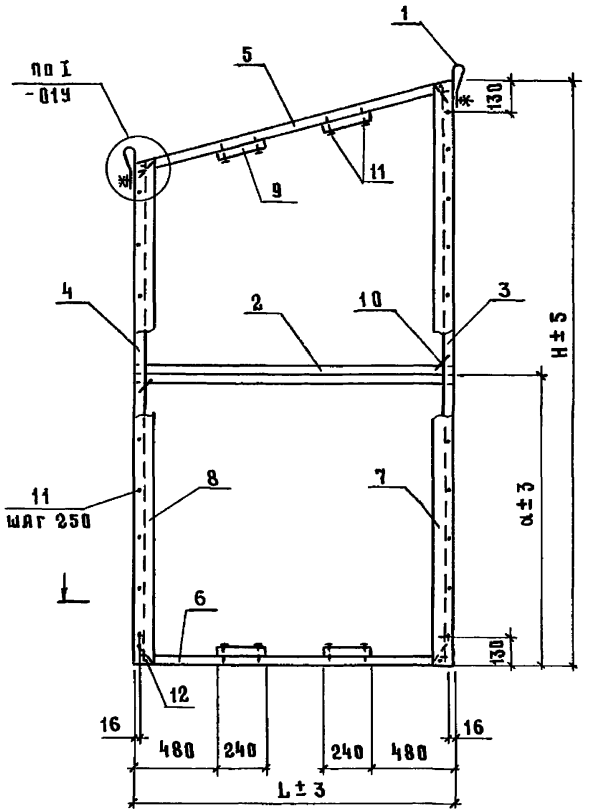

Рис. 2
остальное - см. рис 1

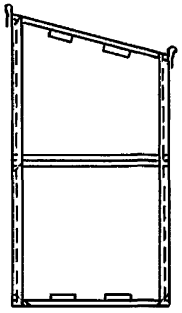

1 - 1

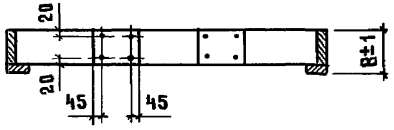

Обозначение	Марка	Рис.	Размеры, мм				Масса, кг
			B	L	H	a	
1.832.5-11.8-14	ДК20-1	1	132	1650	2700	1500	30
-01	ДК20-2	2					
-02	ДК20-3	1	157				35
-03	ДК20-4	2					
-04	ДК20-5	1	182	1700			40
-05	ДК20-6	2					
-06	ДК20-7	1	207				46
-07	ДК20-8	2					
-08	ДК21-1	1	132	1650	3000	1500	32
-09	ДК21-2	2					
-10	ДК21-3	1	157				37
-11	ДК21-4	2					
-12	ДК21-5	1	182	1700			43
-13	ДК21-6	2					
-14	ДК21-7	1	207				48
-15	ДК21-8	2					

Нач.отд.	Котов	
Н.контр.	Рабинович	
ГИП	Котов	
Рук.гр.	Рабинович	
Инж.	Епанешникова	
Пров.	Рабинович	

1.832.5-11.8-14 СБ

Каркас деревянный ДК20-1...ДК20-8; ДК21-1...ДК21-8. Сборочный чертеж

Стадия	Масса	Масштаб
Р	см.табл.	—
Лист	Листов 1	

ГИПРОНИСЕЛЬХОЗ

Инв.№ подл. | Подпись и дата | Взам.инв.№

Формат А3

Формат	Зона	Поз.	Обозначение	Наименование	Кол. на испол. 1.832.5-11.8-15-																Примечание
					—	01	02	03	04	05	06	07	08	09	10	11	12	13	14	15	
				Документация																	
А4			1.832.5-11.8-00 ТУ	Технические условия																	
А3			1.832.5-11.8-01 У	Узлы I...IV																	
А3			1.832.5-11.8-15 СБ	Сборочный чертеж																	
				Сборочные единицы																	
А4		1	1.832.5-11.9-12	Петля для подъёма М1	2	2	2	2	2	2	2	2	2	2	2	2	2	2	2	2	
А4		2	1.832.5-11.9-01-08	Ребро Р1-9	2	2							2	2							
			-09	Р1-10			2	2							2	2					
			-10	Р1-11					2	2							2	2			
			-11	Р1-12							2	2							2	2	
				Детали																	
А4		3	1.832.5-11.9-05-08	Ребро Р5-9	1	1															
			-09	Р5-10			1	1													
			-10	Р5-11					1	1											
			-11	Р5-12							1	1									
			-12	Р5-13									1	1							
			-13	Р5-14											1	1					
			-14	Р5-15													1	1			
			-15	Р5-16															1	1	
А4		4	1.832.5-11.9-05	Ребро Р5-1	1	1															
			-01	Р5-2			1	1													
			-02	Р5-3					1	1											
			-03	Р5-4							1	1									
			-04	Р5-5									1	1							
			-05	Р5-6											1	1					

Инв. № подл. | Подпись и дата | Взам. инв. №

Нач. отд.	Котов		
Н. контр.	Рабинович		
ГИП	Котов		
Рук. гр.	Рабинович		
Инж.	Епанешникова		
Пров.	Рабинович		

1.832.5-11.8-15

Каркас деревянный ДК22-1...ДК22-8; ДК23-1...ДК23-8

Стадия	Лист	Листов
Р	1	2

ГИПРОНИСЕЛЬХОЗ

Формат	Зона	Поз.	Обозначение	Наименование	Кол. на испол. 1.832.5-11.8-15-																				Примечание
					—	01	02	03	04	05	06	07	08	09	10	11	12	13	14	15							
А4		4	1.832.5-11.9-05-06	Ребро Р5-7													1	1								
			-07	Р5-8															1	1						
А4		5	1.832.5-11.9-08-04	Ребро Р8-5	1	1							1	1												
			-05	Р8-6			1	1							1	1										
			-06	Р8-7					1	1							1	1								
			-07	Р8-8							1	1							1	1						
А4		6	1.832.5-11.9-07-36	Ребро Р7-37	1	1							1	1												
			-37	Р7-38			1	1							1	1										
			-38	Р7-39					1	1							1	1								
			-39	Р7-40							1	1							1	1						
А4		7	1.832.5-11.9-09-34	Ребро Р9-35	1	1	1	1	1	1	1	1														
			-36	Р9-37									1	1	1	1	1	1	1	1						
		8	-30	Ребро Р9-31	1	1	1	1	1	1	1	1														
			-33	Р9-34									1	1	1	1	1	1	1	1						
				Доска ГОСТ 8486-86 сосна или ель $\varphi \leq 20\%$																						
Б4		9		40×100 ℓ=240	4	4							4	4												0,0010 м³
				40×125 ℓ=240			4	4							4	4										0,0012 м³
				40×150 ℓ=240					4	4							4	4								0,0014 м³
				40×175 ℓ=240							4	4							4	4						0,0017 м³
А4		10	1.832.5-11.9-13	Скоба	8	8	8	8	8	8	8	8	8	8	8	8	8	8	8	8						
				Стандартные изделия																						
		11		Гвоздь К3×80 ГОСТ 4028-63	41	41	41	41	41	41	41	41	43	43	43	43	43	43	43	43						
		12		Гвоздь К1,6×50 ГОСТ 4028-63	4	4	4	4	4	4	4	4	4	4	4	4	4	4	4	4						

Инв. № подл. | Подпись и дата | Взам. инв. №

Рис. 1

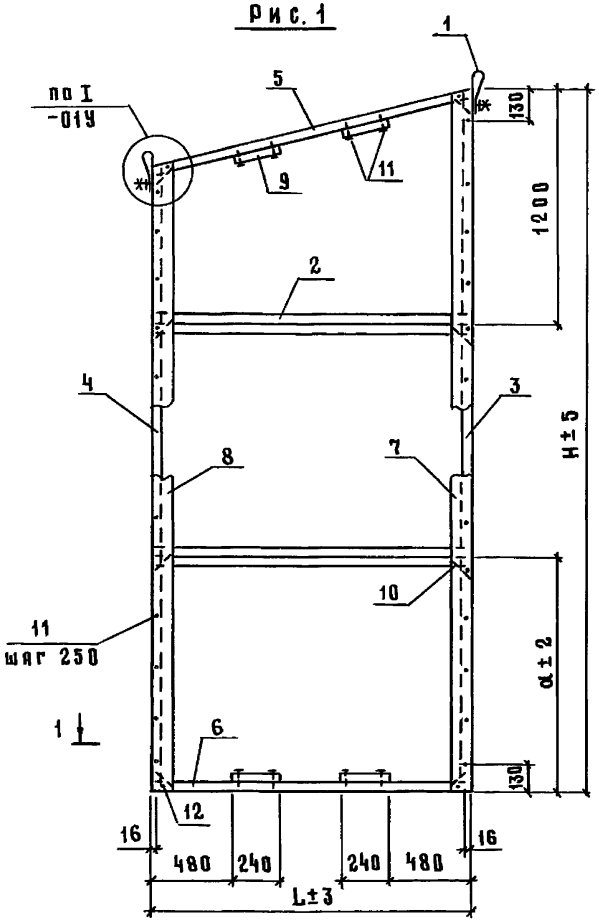

1 - 1

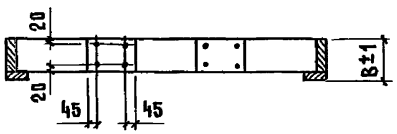

Рис. 2

остальное - см. рис. 1

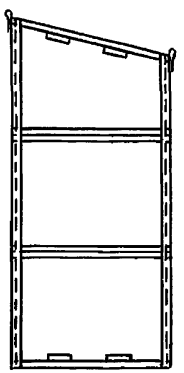

Обозначение	Марка	Рис.	Размеры, мм				Масса, кг
			B	L	H	α	
1.832.5-11.8-15	ДК 22-1	1	132	1650	3300	900	39
-01	ДК 22-2	2					
-02	ДК 22-3	1	157				46
-03	ДК 22-4	2					
-04	ДК 22-5	1	182	1700			53
-05	ДК 22-6	2					
-06	ДК 22-7	1	207				60
-07	ДК 22-8	2					
-08	ДК 23-1	1	132	1650	3600	1200	41
-09	ДК 23-2	2					
-10	ДК 23-3	1	157				48
-11	ДК 23-4	2					
-12	ДК 23-5	1	182	1700			56
-13	ДК 23-6	2					
-14	ДК 23-7	1	207				63
-15	ДК 23-8	2					

Нач. отд.	Котов	
Н. контр.	Рабинович	
ГИП	Котов	
Рук. гр.	Рабинович	
Инж.	Епанешникова	
Пров.	Рабинович	

1.832.5-11.8-15 СБ

Каркас деревянный ДК22-1...ДК22-8; ДК23-1...ДК23-8. Сборочный чертеж

Стадия	Масса	Масштаб
Р	см. табл.	—
Лист	Листов 1	

ГИПРОНИСЕЛЬХОЗ

Инв. № подл. | Подпись и дата | Взам. инв. №

Формат	Зона	Поз.	Обозначение	Наименование	Кол. на испол. 1.832.5-11.8-16-																Примечание
					–	01	02	03	04	05	06	07	08	09	10	11	12	13	14	15	
				Документация																	
А4			1.832.5-11.8-00 ТУ	Технические условия																	
А3			1.832.5-11.8-01 У	Узлы I ... IV																	
А3			1.832.5-11.8-16 СБ	Сборочный чертеж																	
				Сборочные единицы																	
А4		1	1.832.5-11.9-12	Петля для подъёма М1	2	2	2	2	2	2	2	2	2	2	2	2	2	2	2	2	
				Детали																	
А4		2	1.832.5-11.9-07-60	Ребро Р7-61	1	1															
			-61	Р7-62			1	1													
			-62	Р7-63					1	1											
			-63	Р7-64							1	1									
			-68	Р7-69									1	1							
			-69	Р7-70											1	1					
			-70	Р7-71													1	1			
			-71	Р7-72															1	1	
А4		3	1.832.5-11.9-07-52	Ребро Р7-53	1	1															
			-53	Р7-54			1	1													
			-54	Р7-55					1	1											
			-55	Р7-56							1	1									
			-56	Р7-57									1	1							
			-57	Р7-58											1	1					
			-58	Р7-59													1	1			
			-59	Р7-60															1	1	
А4		4	1.832.5-11.9-08-04	Ребро Р8-5	1	1							1	1							
			-05	Р8-6			1	1							1	1					
			-06	Р8-7					1	1							1	1			
			-07	Р8-8							1	1							1	1	

Инв.№ подл. | Подпись и дата | Взам.инв.№

Нач.отд.	Котов	
Н.контр.	Рабинович	
ГИП	Котов	
Рук.гр.	Рабинович	
Инж.	Епанешникова	
Пров.	Рабинович	

1.832.5-11.8-16

Каркас деревянный ДК24-1...ДК24-8; ДК25-1...ДК25-8

Стадия	Лист	Листов
Р	1	2

ГИПРОНИСЕЛЬХОЗ

Копир. Коч 23300-03 42 формат А3

Формат	Зона	Поз.	Обозначение	Наименование	Колич. на испол. 1.832.5-11.8-16-																Примечание
					–	01	02	03	04	05	06	07	08	09	10	11	12	13	14	15	
А4		5	1.832.5-11.9-07-36	Ребро Р7-37	1	1							1	1							
			-37	Р7-38			1	1							1	1					
			-38	Р7-39					1	1							1	1			
			-39	Р7-40							1	1							1	1	
А4		6	1.832.5-11.9-10-64	Ребро Р10-65	1	1															
			-65	Р10-66			1	1													
			-66	Р10-67					1	1											
			-67	Р10-68							1	1									
			-68	Р10-69									1	1							
			-69	Р10-70											1	1					
			-70	Р10-71													1	1			
			-71	Р10-72															1	1	
А4		7	1.832.5-11.9-09-28	Ребро Р9-29	1	1	1	1	1	1	1	1									
			-31	Р9-32									1	1	1	1	1	1	1	1	
		8	-26	Ребро Р9-27	1	1	1	1	1	1	1	1									
			-29	Р9-30									1	1	1	1	1	1	1	1	
		9	-25	Ребро Р9-26	1	1	1	1	1	1	1	1									
			-27	Р9-28									1	1	1	1	1	1	1	1	
				Доска ГОСТ 8486-86 сосна или ель $\varphi \leq 20\%$																	
Б4		10		32×100 ℓ=775	4	4							4	4							0,0025 м³
				32×125 ℓ=775			4	4							4	4					0,0031 м³
				32×150 ℓ=800					4	4							4	4			0,0038 м³
				32×175 ℓ=800							4	4							4	4	0,0045 м³
Д4		11	1.832.5-11.9-13	Скоба	14	14	14	14	14	14	14	14	14	14	14	14	14	14	14	14	
				Стандартные изделия																	
		12		Гвоздь К3×80 ГОСТ4028-63	30	30	30	30	30	30	30	30	34	34	34	34	34	34	34	34	
		13		Гвоздь К1,6×50 ГОСТ4028-63	8	8	8	8	8	8	8	8	8	8	8	8	8	8	8	8	

Инв. № подл. | Подпись и дата | Взам. инв. №

Рис. 1

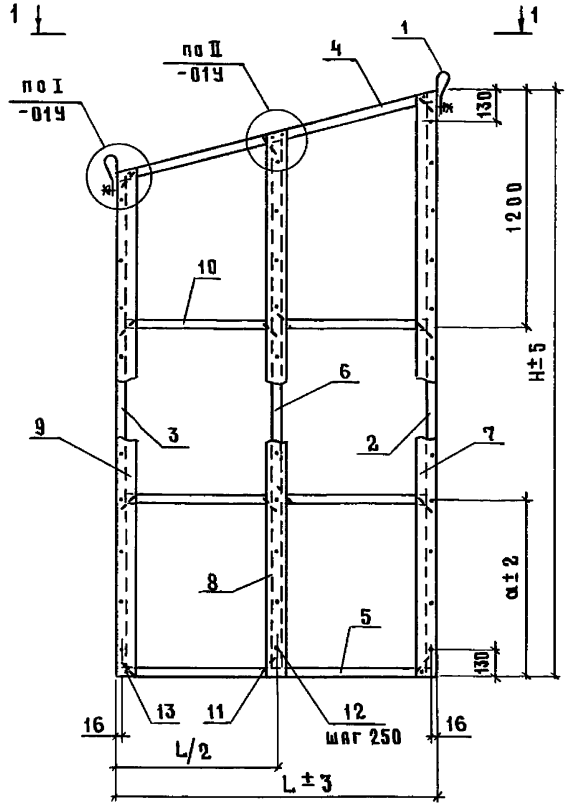

Обозначение	Марка	Рис.	Размеры, мм				Масса, кг
			B	L	H	a	
1.832.5-11.8-16	ДК24-1	1	132	1650	2700	750	35
-01	ДК24-2	2					
-02	ДК24-3	1	157				41
-03	ДК24-4	2					
-04	ДК24-5	1	182	1700			47
-05	ДК24-6	2					
-06	ДК24-7	1	207				53
-07	ДК24-8	2					
-08	ДК25-1	1	132	1650	3000	900	38
-09	ДК25-2	2					
-10	ДК25-3	1	157				44
-11	ДК25-4	2					
-12	ДК25-5	1	182	1700			51
-13	ДК25-6	2					
-14	ДК25-7	1	207				57
-15	ДК25-8	2					

Рис. 2
Остальное - см. рис. 1

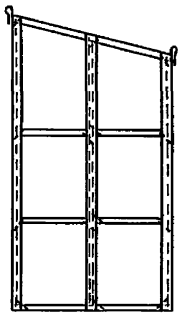

1-1

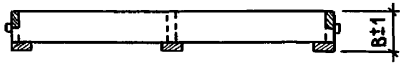

Инв. № подл. | Подпись и дата | Взам. инв. №

Нач. отд.	Катов	
Н. контр.	Рабинович	
ГИП	Катов	
Рук. гр.	Рабинович	
Инж.	Епанешникова	
Пров.	Рабинович	

1.832.5-11.8-16 СБ

Каркас деревянный ДК24-1...ДК24-8; ДК25-1...ДК25-8. Сборочный чертеж

Стадия	Масса	Масштаб
Р	см. табл.	—
Лист	Листов 1	

ГИПРОНИСЕЛЬХОЗ

Формат	Зона	Поз.	Обозначение	Наименование	Кол. на испол. 1.832.5-11.8-17-																Примечание
					—	01	02	03	04	05	06	07	08	09	10	11	12	13	14	15	
				Документация																	
А4			1.832.5-11.8-00 ТУ	Технические условия																	
А3			1.832.5-11.8-01 У	Узлы I...IV																	
А3			1.832.5-11.8-17 СБ	Сборочный чертеж																	
				Сборочные единицы																	
А4		1	1.832.5-11.9-12	Петля для подъема М1	2	2	2	2	2	2	2	2	2	2	2	2	2	2	2	2	
				Детали																	
А4		2	1.832.5-11.9-07-76	Ребро Р7-77	1	1															
			-77	Р7-78			1	1													
			-78	Р7-79					1	1											
			-79	Р7-80							1	1									
			-80	Р7-81									1	1							
			-81	Р7-82											1	1					
			-82	Р7-83													1	1			
			-83	Р7-84															1	1	
А4		3	1.832.5-11.9-07-64	Ребро Р7-65	1	1															
			-65	Р7-66			1	1													
			-66	Р7-67					1	1											
			-67	Р7-68							1	1									
			-72	Р7-73									1	1							
			-73	Р7-74											1	1					
			-74	Р7-75													1	1			
			-75	Р7-76															1	1	
А4		4	1.832.5-11.9-08-04	Ребро Р8-5	1	1							1	1							
			-05	Р8-6			1	1							1	1					
			-06	Р8-7					1	1							1	1			
			-07	Р8-8							1	1							1	1	

Инв. № подл. | Подпись и дата | Взам. инв. №

Нач. отд	Котов	
Н. контр.	Рабинович	
ГИП	Котов	
Рук. гр	Рабинович	
Инж.	Епанешникова	
Пров.	Рабинович	

1.832.5-11.8-17

Каркас деревянный

ДК26-1...ДК26-8; ДК27-1...ДК27-8

Стадия	Лист	Листов
Р	1	2

ГИПРОНИСЕЛЬХОЗ

Формат	Зона	Поз.	Обозначение	Наименование	Кол. на испол. 1.832.5-11.8-17-															Примечание
					—	01	02	03	04	05	06	07	08	09	10	11	12	13	14	15	
А4		5	1.832.5-11.9-07 — 36	Ребро Р7-37	1	1							1	1						
			— 37	Р7-38			1	1							1	1				
			— 38	Р7-39					1	1							1	1		
			— 39	Р7-40							1	1							1	1
А4		6	1.832.5-11.9-10 — 72	Ребро Р10-73	1	1														
			— 73	Р10-74			1	1												
			— 74	Р10-75					1	1										
			— 75	Р10-76							1	1								
			— 76	Р10-77									1	1						
			— 77	Р10-78											1	1				
			— 78	Р10-79													1	1		
			— 79	Р10-80															1	1
А4		7	1.832.5-11.9-09 — 34	Ребро Р9-35	1	1	1	1	1	1	1	1								
			— 36	Р9-37									1	1	1	1	1	1	1	1
		8	— 32	Ребро Р9-33	1	1	1	1	1	1	1	1								
			— 35	Р9-36									1	1	1	1	1	1	1	1
		9	— 30	Ребро Р9-31	1	1	1	1	1	1	1	1								
			— 33	Р9-34									1	1	1	1	1	1	1	1
				Доска ГОСТ 8486-86 Сосна или ель $\varphi \leq 20\%$																
Б4		10		32×100 ℓ=775	4	4							4	4						0,0025 м³
				32×125 ℓ=775			4	4							4	4				0,0031 м³
				32×150 ℓ=800					4	4							4	4		0,0038 м³
				32×175 ℓ=800							4	4							4	4
																				0,0045 м³
А4		11	1.832.5-11.9-13	Скоба	14	14	14	14	14	14	14	14	14	14	14	14	14	14	14	14
				Стандартные изделия																
		12		Гвоздь К3×80 ГОСТ 4028-63	38	38	38	38	38	38	38	38	41	41	41	41	41	41	41	41
		13		Гвоздь К1,6×50 ГОСТ 4028-63	8	8	8	8	8	8	8	8	8	8	8	8	8	8	8	8

Взам.инв.№ | Подпись и дата | Инв.№ подл.

Рис. 1

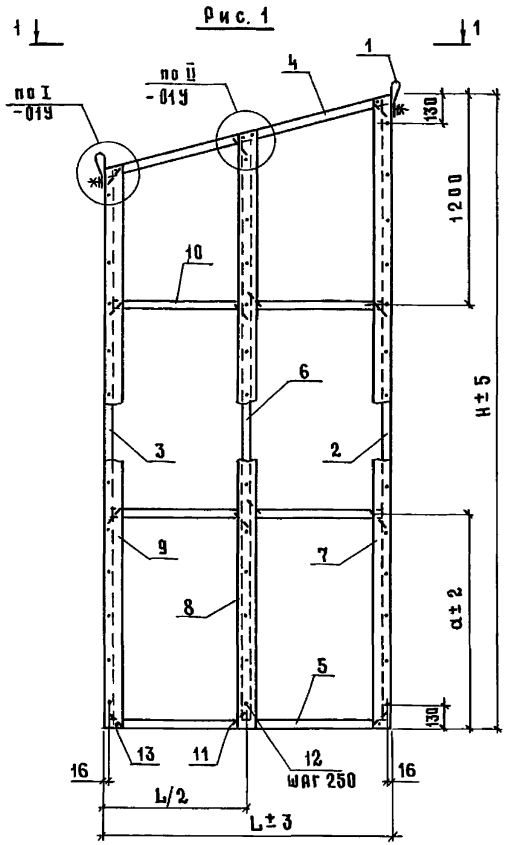

1 - 1

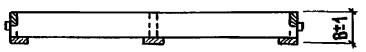

Рис. 2

остальное - см. рис.1

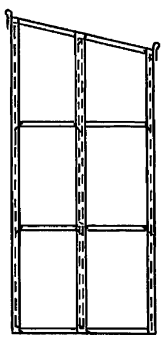

Обозначение	Марка	Рис.	Размеры, мм				Масса, кг
			B	L	H	a	
1.832.5-11.8-17	ДК26-1	1	132	1650	3300	1050	41
-01	ДК26-2	2					
-02	ДК26-3	1	157				48
-03	ДК26-4	2					
-04	ДК26-5	1	182	1700			54
-05	ДК26-6	2					
-06	ДК26-7	1	207				61
-07	ДК26-8	2					
-08	ДК27-1	1	132	1650	3600	1200	44
-09	ДК27-2	2					
-10	ДК27-3	1	157				51
-11	ДК27-4	2					
-12	ДК27-5	1	182	1700			58
-13	ДК27-6	2					
-14	ДК27-7	1	207				65
-15	ДК27-8	2					

Нач. отд.	Котов	
Н. контр.	Рабинович	
ГИП	Котов	
Рук. гр.	Рабинович	
Инж.	Епанешников	
Пров.	Рабинович	

1.832.5-11.8-17 СБ

Каркас деревянный ДК26-1... ДК26-8; ДК27-1... ДК27-8. Сборочный чертеж

Стадия	Масса	Масштаб
Р	см. табл.	—
Лист	Листов 1	

ГИПРОНИСЕЛЬХОЗ

Инв. № подл. | Подпись и дата | Взам. инв. №

Формат А3

I

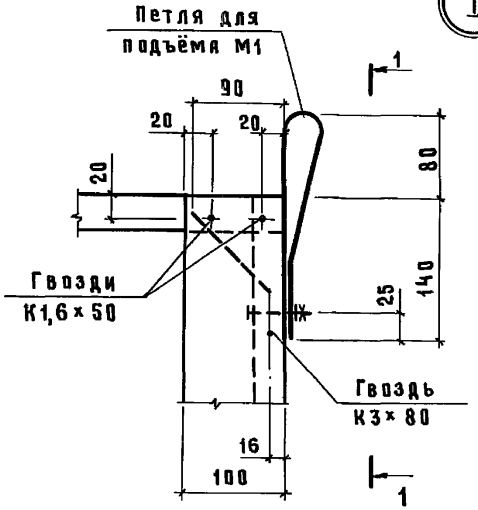

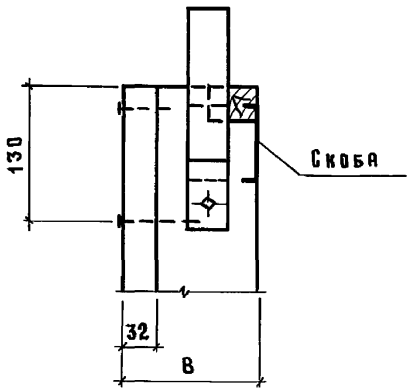

II

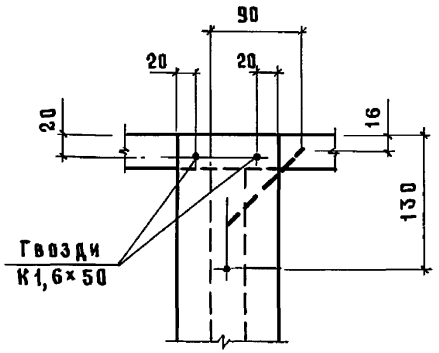

III

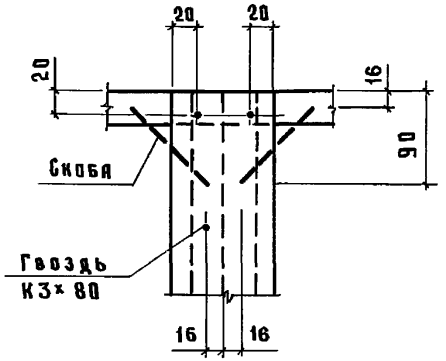

IV

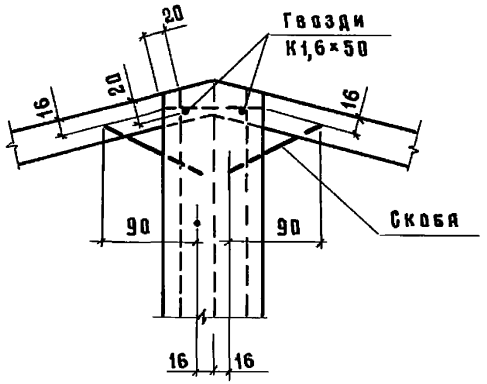

Вариант соединения элементов каркаса на клею

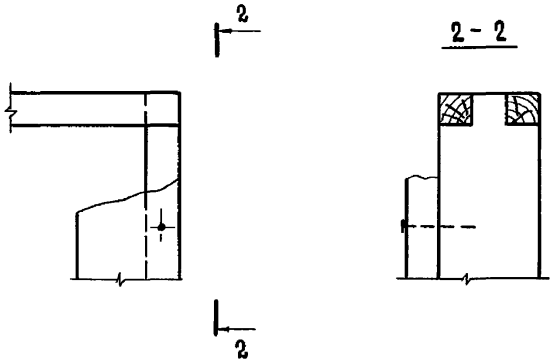

Клей марки ФР-100 по ТУ 6-05-1638-78.

Нач.отд	Котов		
Н. контр.	Рабинович		
ГИП	Котов		
Рук. гр.	Рабинович		
Инж.	Епанешникова		
Пров.	Рабинович		

1.832.5-11.8-01 У

Узлы I... IV

Стадия	Лист	Листов
Р		1

ГИПРОНИСЕЛЬХОЗ

Инв. № подл. | Подпись и дата | Взам. инв. №

gost.e-ecolog.ru