ТИПОВЫЕ КОНСТРУКЦИИ, ИЗДЕЛИЯ И УЗЛЫ ЗДАНИЙ И СООРУЖЕНИЙ

СЕРИЯ 1.832.5-11

# ПАНЕЛИ НА ДЕРЕВЯННОМ КАРКАСЕ ДЛИНОЙ ДО 3-Х МЕТРОВ ДЛЯ СТЕН СЕЛЬСКОХОЗЯЙСТВЕННЫХ ПРОИЗВОДСТВЕННЫХ ЗДАНИЙ

## ВЫПУСК 6-1

ПАНЕЛИ С ОБШИВКАМИ ИЗ АСБЕСТОЦЕМЕНТНЫХ ЛИСТОВ ДЛЯ ТОРЦОВ ЗДАНИЙ

РАБОЧИЕ ЧЕРТЕЖИ

23300-01
ЦЕНА

gost.e-ecolog.ru

ТИПОВЫЕ КОНСТРУКЦИИ, ИЗДЕЛИЯ И УЗЛЫ ЗДАНИЙ И СООРУЖЕНИЙ

# СЕРИЯ 1.832.5-11

# ПАНЕЛИ НА ДЕРЕВЯННОМ КАРКАСЕ ДЛИНОЙ ДО 3-Х МЕТРОВ ДЛЯ СТЕН СЕЛЬСКОХОЗЯЙСТВЕННЫХ ПРОИЗВОДСТВЕННЫХ ЗДАНИЙ

## ВЫПУСК 6-1

ПАНЕЛИ С ОБШИВКАМИ ИЗ АСБЕСТОЦЕМЕНТНЫХ ЛИСТОВ ДЛЯ ТОРЦОВ ЗДАНИЙ

РАБОЧИЕ ЧЕРТЕЖИ


Гипронисельхоз

Гл. инж. ин-та В. А. Чернояров

Нач. отд. НиСК И. Н. Котов

ГИП И. Н. Котов

ЦНИИЭПсельстрой

Зам. директора В. А. Заренин

Зав. лаб. легк. огр. констр. Ю. А. Муравьев

Зав. сектором В. А. Бенц

ЦНИИСК им. Кучеренко

Зам. директора В. В. Гурьев

Зав. лабораторией Н. Н. Пицкель



Утверждены Госагропромом СССР, письмо №804-48/582 от 07.05.88, введены в действие Гипронисельхозом, приказ №140-и от 17 мая 1988г. с 15.11.88

| Обозначение | Наименование | Стр. |
|---|---|---|
| 1.832.5-11.6-1-000 ПЗ | Пояснительная записка | 3 |
| 1.832.5-11.6-1-001 Н | Номенклатура стеновых панелей | |
| | с асбестоцементной обшивкой | 4 |
| 1.832.5-11.6-1-010 | Панель вертикальная длиной 1,5м | |
| | с асбестоцементной обшивкой | 6 |
| 1.832.5-11.6-1-020 | Панель вертикальная длиной 1,8 м | |
| | с асбестоцементной обшивкой | 7 |
| 1.832.5-11.6-1-030 | Панель фронтонная высотой 0,8 м | |
| | с асбестоцементной обшивкой | 8 |
| 1.832.5-11.6-1-040 | Панель фронтонная высотой 0,95 м | |
| | с асбестоцементной обшивкой | 9 |
| 1.832.5-11.6-1-050 | Панель фронтонная высотой 1,1 м | |
| | с асбестоцементной обшивкой | 10 |
| 1.832.5-11.6-1-060 | Панель фронтонная высотой 1,05 м | |
| | с асбестоцементной обшивкой | 11 |
| 1.832.5-11.6-1-060 СБ | Панель фронтонная высотой 1,05м | |
| | с асбестоцементной обшивкой. | |
| | Сборочный чертеж | 12 |
| 1.832.5-11.6-1-070 | Панель фронтонная высотой 1,2м | |
| | с асбестоцементной обшивкой | 13 |
| 1.832.5-11.6-1-070 СБ | Панель фронтонная высотой 1,2 м | |
| | с асбестоцементной обшивкой. | |
| | Сборочный чертеж | 14 |
| 1.832.5-11.6-1-080 | Панель фронтонная высотой 1,35м | |
| | с асбестоцементной обшивкой | 15 |
| 1.832.5-11.6-1-080 СБ | Панель фронтонная высотой 1,35м | |
| | с асбестоцементной обшивкой. | |
| | Сборочный чертеж | 16 |
| 1.832.5-11.6-1-090 | Панель фронтонная высотой 1,5 м | |
| | с асбестоцементной обшивкой | 17 |
| 1.832.5-11.6-1-090 СБ | Панель фронтонная высотой 1,5 м | |
| | с асбестоцементной обшивкой. | |
| | Сборочный чертеж | 18 |
| 1.832.5-11.6-1-100 | Панель вертикальная высотой 2,7м | |
| | с асбестоцементной обшивкой | 19 |
| 1.832.5-11.6-1-100 СБ | Панель вертикальная высотой 2,7м | |
| | с асбестоцементной обшивкой. | |
| | Сборочный чертеж | 20 |
| 1.832.5-11.6-1-110 | Панель вертикальная высотой 3,0 м | |
| | с асбестоцементной обшивкой | 21 |
| 1.832.5-11.6-1-110 СБ | Панель вертикальная высотой 3,0 м | |
| | с асбестоцементной обшивкой. | |
| | Сборочный чертеж | 22 |


Инв.№ подл. | Подпись и дата | Взам.инв.№

| | | | |
|---|---|---|---|
| Нач.отд. | Котов | | |
| Н.контр. | Рабинович | | |
| ГИП | Котов | | |
| Рук.гр. | Рабинович | | |
| Инженер | Еланешникова | | |
| Проверил | Рабинович | | |

1.832.5-11.6-1

Содержание

| Стадия | Лист | Листов |
|---|---|---|
| Р | 1 | 5 |

ГИПРОНИСЕЛЬХОЗ

Формат А4



Копир. Лихачева 23300-01 3 Формат А4

| Обозначение | Наименование | Стр. |
|---|---|---|
| 1.832.5-11.6-1-120 | Панель вертикальная высотой 3,3м | |
| | с асбестоцементной обшивкой | 23 |
| 1.832.5-11.6-1-120 СБ | Панель вертикальная высотой 3,3м | |
| | с асбестоцементной обшивкой. | |
| | Сборочный чертеж | 24 |
| 1.832.5-11.6-1-130 | Панель вертикальная высотой 3,6м | |
| | с асбестоцементной обшивкой | 25 |
| 1.832.5-11.6-1-130 СБ | Панель вертикальная высотой 3,6м | |
| | с асбестоцементной обшивкой. | |
| | Сборочный чертеж | 26 |
| 1.832.5-11.6-1-002 | Обшивка наружная Л1...Л6-8 | 27 |
| 1.832.5-11.6-1-003 | Обшивка внутренняя Л7...Л12-8 | 28 |
| 1.832.5-11.6-1-004 У | Узлы I; II | 29 |
| 1.832.5-11.6-1-005 У | Варианты навешивания прошивных | |
| | матов | 29 |


1. Настоящий выпуск содержит рабочие чертежи утепленных вентилируемых стеновых панелей с деревянным каркасом, наружной и внутренней обшивками, выполненными из плоских прессованных асбестоцементных листов.

2. В выпуске приведены панели, предназначенные для торцевых стен сельскохозяйственных производственных зданий.

3. Область применения, условия расчета, таблицы для подбора толщин минераловатного утеплителя в стеновых панелях, а также технические условия даны в выпуске 1 настоящей серии.

Стеновые панели обозначены марками, состоящими из буквенно-цифровых групп по ГОСТ 23009-78.

ПСАД Х.Х.Х - ХХ - Х

- Вид конструкции (панель стеновая)
- Обшивка: А – асбестоцементная
- Каркас деревянный
- Длина, дм
- Высота, дм
- Толщина, см
- Ф – фронтонная, У – угловая, П – правая, Л – левая
- Дополнительные данные, отражающие вид утеплителя: П – плиты минераловатные, М – маты прошивные

Например: ПСАД30.12.17-ФЛ-П - панель стеновая с обшивками из асбестоцементных листов, каркас деревянный, длиной 30 дм, высотой 12 дм, толщиной 17 см, фронтонная левая с утеплителем из минераловатных плит.

| | | | |
|---|---|---|---|
| Нач.отд. | Котов | | |
| Н.контр. | Рабинович | | |
| ГИП | Котов | | |
| Рук.гр. | Рабинович | | |
| Проверил | Рабинович | | |

1.832.5-11.6-1-000 ПЗ

Пояснительная записка

| Стадия | Лист | Листов |
|---|---|---|
| Р | | 1 |

ГИПРОНИСЕЛЬХОЗ

Инв.№ подл. | Подпись и дата | Взам.инв.№

1.832.5-11.6-1 Лист 3

Копир. Лихачева 23300-01 4 Формат А4

Формат А4

Рис. 1

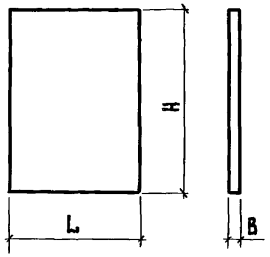


Рис. 2

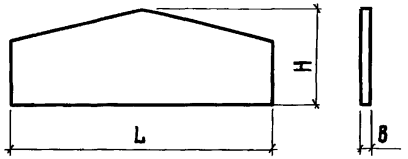


Рис. 3

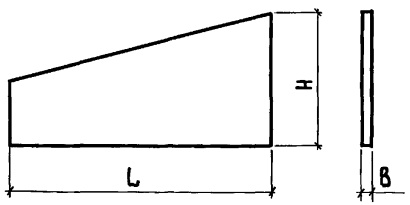


Рис. 4

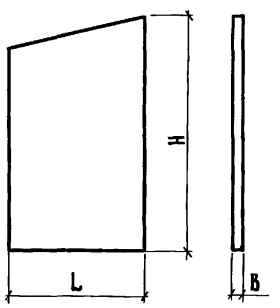


| Марка | Рис. | Размеры, мм B | H | L | Расход материалов: древесина, м³ | мин.-ватные плиты, м³ | асб.-цем. листы, м² | Масса, кг |
|---|---|---|---|---|---|---|---|---|
| ПСАД 15.21.15 | 1 | 148 | 2070 | 1470 | 0,055 | 0,27 | 6,2 | 167 |
| ПСАД 15.21.17 | | 173 | | | 0,063 | 0,34 | | 180 |
| ПСАД 15.21.20 | | 198 | | | 0,071 | 0,41 | | 193 |
| ПСАД 15.21.22 | | 223 | | | 0,081 | 0,48 | | 206 |
| ПСАД 18.21.15 | | 148 | | 1780 | 0,066 | 0,33 | 7,6 | 206 |
| ПСАД 18.21.17 | | 173 | | | 0,076 | 0,40 | | 220 |
| ПСАД 18.21.20 | | 198 | | | 0,086 | 0,50 | | 237 |
| ПСАД 18.21.22 | | 223 | | | 0,098 | 0,57 | | 252 |
| ПСАД 30.8.15-Ф | 2 | 148 | 800 | 2970 | 0,042 | 0,18 | 3,8 | 108 |
| ПСАД 30.8.17-Ф | | 173 | | | 0,050 | 0,21 | | 116 |
| ПСАД 30.8.20-Ф | | 198 | | | 0,058 | 0,27 | | 128 |
| ПСАД 30.8.22-Ф | | 223 | | | 0,066 | 0,30 | | 135 |
| ПСАД 30.9,5.15-Ф | | 148 | 950 | | 0,048 | 0,20 | 4,6 | 129 |
| ПСАД 30.9,5.17-Ф | | 173 | | | 0,056 | 0,24 | | 138 |
| ПСАД 30.9,5.20-Ф | | 198 | | | 0,064 | 0,30 | | 150 |
| ПСАД 30.9,5.22-Ф | | 223 | | | 0,074 | 0,34 | | 160 |
| ПСАД 30.11.15-Ф | | 148 | 1100 | | 0,052 | 0,26 | 5,4 | 154 |
| ПСАД 30.11.17-Ф | | 173 | | | 0,062 | 0,31 | | 166 |
| ПСАД 30.11.20-Ф | | 198 | | | 0,072 | 0,39 | | 181 |
| ПСАД 30.11.22-Ф | | 223 | | | 0,080 | 0,44 | | 191 |
| ПСАД 30.10,5.15-ФЛ | 3 | 148 | 1050 | 2970 | 0,038 | 0,20 | 4,0 | 114 |
| ПСАД 30.10,5.15-ФП | | | | | | | | |
| ПСАД 30.10,5.17-ФЛ | | 173 | | | 0,046 | 0,24 | | 123 |
| ПСАД 30.10,5.17-ФП | | | | | | | | |
| ПСАД 30.10,5.20-ФЛ | | 198 | | | 0,052 | 0,30 | | 134 |
| ПСАД 30.10,5.20-ФП | | | | | | | | |
| ПСАД 30.10,5.22-ФЛ | | 223 | | | 0,058 | 0,34 | | 142 |
| ПСАД 30.10,5.22-ФП | | | | | | | | |
| ПСАД 30.12.15-ФЛ | | 148 | 1200 | | 0,042 | 0,24 | 4,8 | 137 |
| ПСАД 30.12.15-ФП | | | | | | | | |

Инв. № подл. | Подпись и дата | Взам. инв. №

| | | | |
|---|---|---|---|
| Нач.отд. | Котов | | |
| Н.контр. | Рабинович | | |
| ГИП | Котов | | |
| Рук.гр. | Рабинович | | |
| Инженер | Епанешникова | | |
| Проверил | Рабинович | | |

1.832.5-11.6-1-001 Н

Номенклатура стеновых панелей с асбестоцементной обшивкой

| Стадия | Лист | Листов |
|---|---|---|
| Р | 1 | 4 |

ГИПРОНИСЕЛЬХОЗ

Формат А4



Копир. Лихачева 23300-01 5 Формат А4

| Марка | Рис. | Размеры, мм | | | Расход материалов | | | Масса, кг |
|---|---|---|---|---|---|---|---|---|
| | | B | H | L | Древесина, м³ | Мин.-ватные плиты, м³ | Асб.-цем. листы, м² | |
| ПСАД 30.12.17-ФЛ | 3 | 173 | 1200 | 2970 | 0,050 | 0,29 | 4,8 | 147 |
| ПСАД 30.12.17-ФП | | | | | | | | |
| ПСАД 30.12.20-ФЛ | | 198 | | | 0,056 | 0,36 | | 159 |
| ПСАД 30.12.20-ФП | | | | | | | | |
| ПСАД 30.12.22-ФЛ | | 223 | | | 0,064 | 0,41 | | 169 |
| ПСАД 30.12.22-ФП | | | | | | | | |
| ПСАД 30.13,5.15-ФЛ | | 148 | 1350 | | 0,046 | 0,29 | | 160 |
| ПСАД 30.13,5.15-ФП | | | | | | | | |
| ПСАД 30.13,5.17-ФЛ | | 173 | | | 0,054 | 0,35 | | 172 |
| ПСАД 30.13,5.17-ФП | | | | | | | | |
| ПСАД 30.13,5.20-ФЛ | | 198 | | | 0,062 | 0,44 | | 187 |
| ПСАД 30.13,5.20-ФП | | | | | | | | |
| ПСАД 30.13,5.22-ФЛ | | 223 | | | 0,070 | 0,49 | | 197 |
| ПСАД 30.13,5.22-ФП | | | | | | | | |
| ПСАД 30.15.15-ФЛ | | 148 | 1500 | | 0,050 | 0,33 | 6,6 | 183 |
| ПСАД 30.15.15-ФП | | | | | | | | |
| ПСАД 30.15.17-ФЛ | | 173 | | | 0,058 | 0,40 | | 195 |
| ПСАД 30.15.17-ФП | | | | | | | | |
| ПСАД 30.15.20-ФЛ | | 198 | | | 0,066 | 0,50 | | 212 |
| ПСАД 30.15.20-ФП | | | | | | | | |
| ПСАД 30.15.22-ФЛ | | 223 | | | 0,074 | 0,56 | | 223 |
| ПСАД 30.15.22-ФП | | | | | | | | |
| ПСАД 16,5.27.15-УЛ | 4 | 148 | 2700 | 1650 | 0,080 | 0,36 | 8,2 | 229 |
| ПСАД 16,5.27.15-УП | | | | | | | | |
| ПСАД 16,5.27.17-УЛ | | 173 | | | 0,092 | 0,44 | | 245 |
| ПСАД 16,5.27.17-УП | | | | | | | | |
| ПСАД 17.27.20-УЛ | | 198 | | 1700 | 0,106 | 0,56 | 8,4 | 271 |
| ПСАД 17.27.20-УП | | | | | | | | |
| ПСАД 17.27.22-УЛ | | 223 | | | 0,120 | 0,64 | | 288 |
| ПСАД 17.27.22-УП | | | | | | | | |

Взам. инв. № | Подпись и дата | Инв. № подл.

1.832.5-11.6-1-001 Н | Лист 3

Формат А4



| Марка | Рис | Размеры, мм | | | Расход материалов | | | Масса, кг |
|---|---|---|---|---|---|---|---|---|
| | | B | H | L | Древесина, м³ | Мин.-ватные плиты, м³ | Асб.-цем. листы, м² | |
| ПСАД 16,5.30.15-УЛ | 4 | 148 | 3000 | 1650 | 0,086 | 0,41 | 9,2 | 255 |
| ПСАД 16,5.30.15-УП | | | | | | | | |
| ПСАД 16,5.30.17-УЛ | | 173 | | | 0,100 | 0,49 | | 272 |
| ПСАД 16,5.30.17-УП | | | | | | | | |
| ПСАД 17.30.20-УЛ | | 198 | | 1700 | 0,116 | 0,63 | 9,6 | 303 |
| ПСАД 17.30.20-УП | | | | | | | | |
| ПСАД 17.30.22-УЛ | | 223 | | | 0,130 | 0,72 | | 321 |
| ПСАД 17.30.22-УП | | | | | | | | |
| ПСАД 16,5.33.15-УЛ | | 148 | 3300 | 1650 | 0,094 | 0,45 | 10,2 | 281 |
| ПСАД 16,5.33.15-УП | | | | | | | | |
| ПСАД 16,5.33.17-УЛ | | 173 | | | 0,108 | 0,55 | | 301 |
| ПСАД 16,5.33.17-УП | | | | | | | | |
| ПСАД 17.33.20-УЛ | | 198 | | 1700 | 0,124 | 0,70 | 10,6 | 333 |
| ПСАД 17.33.20-УП | | | | | | | | |
| ПСАД 17.33.22-УЛ | | 223 | | | 0,140 | 0,80 | | 354 |
| ПСАД 17.33.22-УП | | | | | | | | |
| ПСАД 16,5.36.15-УЛ | | 148 | 3600 | 1650 | 0,100 | 0,50 | 11,2 | 308 |
| ПСАД 16,5.36.15-УП | | | | | | | | |
| ПСАД 16,5.36.17-УЛ | | 173 | | | 0,116 | 0,60 | | 328 |
| ПСАД 16,5.36.17-УП | | | | | | | | |
| ПСАД 17.36.20-УЛ | | 198 | | 1700 | 0,134 | 0,77 | 11,6 | 365 |
| ПСАД 17.36.20-УП | | | | | | | | |
| ПСАД 17.36.22-УЛ | | 223 | | | 0,150 | 0,88 | | 387 |
| ПСАД 17.36.22-УП | | | | | | | | |

Взам. инв. № | Подпись и дата | Инв. № подл.

1.832.5-11.6-1-001 Н | Лист 4

Копир. Анхачева 23300-01 6 Формат А4

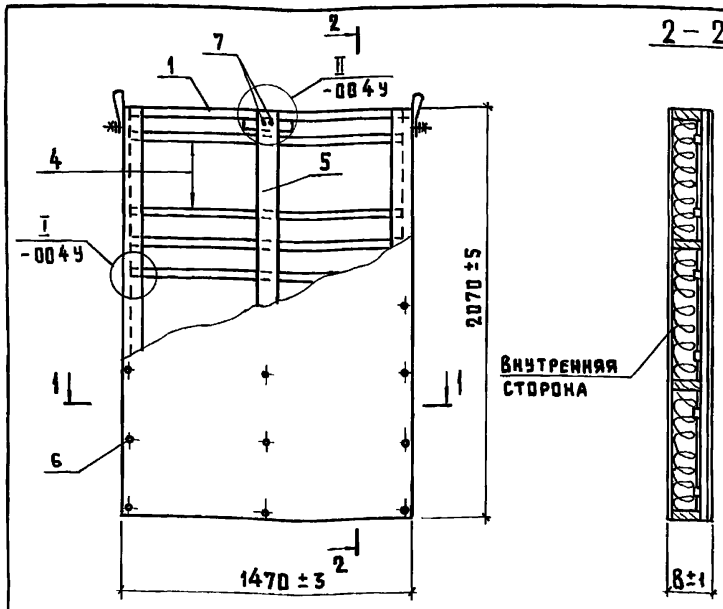


1. Масса панелей дана при наибольшей толщине утеплителя.
2. Рекомендуемые сечения прижимных планок, в зависимости от толщины утеплителя, даны в документе 1.832.5-11.1-00 ПЗ.
3. Марки панелей даны без индексов, характеризующих марку утеплителя.

| Формат | Зона | Поз. | Обозначение | Наименование | Кол. на испол. 1.832.5-11.6-1-010 — | 01 | 02 | 03 | | Примечание |
|---|---|---|---|---|---|---|---|---|---|---|
| | | | | **Документация** | | | | | | |
| А4 | | | 1.832.5-11.6-1-000 ПЗ | Пояснительная записка | | | | | | |
| А4 | | | 1.832.5-11.1-00 ТУ | Технические условия | | | | | | |
| А4 | | | 1.832.5-11.6-1-004 У | Узлы I; II | | | | | | |
| | | | | **Сборочные единицы** | | | | | | |
| | | | | Каркас деревянный | | | | | | |
| А4 | | 1 | 1.832.5-11.8-01 | ДК1-1 | 1 | | | | | |
| | | | -01 | ДК1-2 | | 1 | | | | |
| | | | -02 | ДК1-3 | | | 1 | | | |
| | | | -03 | ДК1-4 | | | | 1 | | |
| | | | | **Детали** | | | | | | |
| А3 | | 2 | 1.832.5-11.6-1-002-01 | Обшивка наружная Л2 | 1 | 1 | 1 | 1 | | |
| А3 | | 3 | 1.832.5-11.6-1-003-01 | Обшивка внутренняя Л8 | 1 | 1 | 1 | 1 | | |
| Б4 | | 4 | | Планка прижимная $\ell$=1405 | 6 | 6 | 6 | 6 | | |
| Б4 | | 5 | | Доска $\frac{32\times100\ \text{ГОСТ}\ 8486\text{-}86}{\text{сосна или ель}\ W\le20\%}\ \ell$=2070 | 1 | 1 | 1 | 1 | | 0,0066 м³ |
| | | | | **Стандартные изделия** | | | | | | |
| | | 6 | | Гвоздь алюминиевый | | | | | | |
| | | | | 6.4×40 ТУ 69-216-83 | 47 | 47 | 47 | 47 | | |
| | | 7 | | Гвоздь К3×80 ГОСТ 4028-63 | 4 | 4 | 4 | 4 | | |
| | | | | **Материалы** | | | | | | |
| | | 8 | | Пленка полиэтиленовая | | | | | | |
| | | | | $\delta$=0,2 мм ГОСТ 10354-82 | 3,1 | 3,1 | 3,1 | 3,1 | | м² |
| | | 9 | | Плиты минераловатные | | | | | | |
| | | | | П125 ГОСТ 9573-82 | 0,27 | 0,34 | 0,41 | 0,48 | | м³ |

| Обозначение | Марка | B, мм | Масса, кг |
|---|---|---|---|
| 1.832.5-11.6.1-010 | ПСАД 15.21.15 | 148 | 167 |
| -01 | ПСАД 15.21.17 | 173 | 180 |
| -02 | ПСАД 15.21.20 | 198 | 193 |
| -03 | ПСАД 15.21.22 | 223 | 206 |

| | | |
|---|---|---|
| Нач. отд. | Котов | |
| Н. контр. | Рабинович | |
| ГИП | Котов | |
| Рук. гр. | Рабинович | |
| Инженер | Епанешникова | |
| Проверил | Рабинович | |

1.832.5-11.6-1-010

Панель вертикальная длиной 1,5 м с асбестоцементной обшивкой

| Стадия | Масса | Масштаб |
|---|---|---|
| Р | см. табл. | — |
| Лист | Листов 1 | |

ГИПРОНИСЕЛЬХОЗ

Копир Лихачева 23300-01 7 Формат А3

Инв. № подл. | Подпись и дата | Взам. инв. №

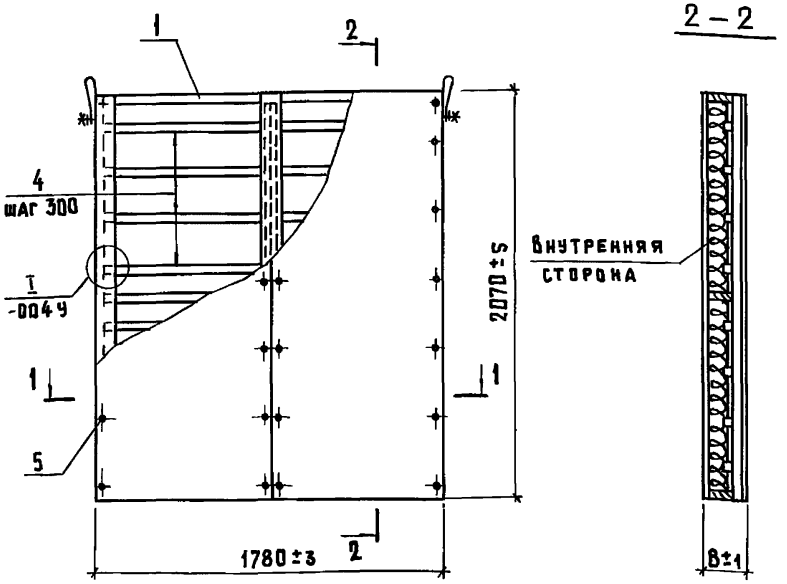


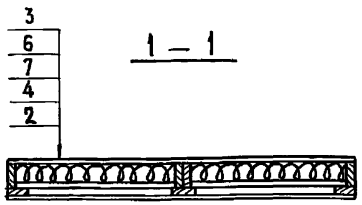


| Формат | Зона | Поз. | Обозначение | Наименование | Кол. на испол. 1.832.5-11.6-1-020- | | | | | Примечание |
|---|---|---|---|---|---|---|---|---|---|---|
| | | | | | – | 01 | 02 | 03 | | |
| | | | | **Документация** | | | | | | |
| А4 | | | 1.832.5-11.6-1-000 ПЗ | Пояснительная записка | | | | | | |
| А4 | | | 1.832.5-11.1-00 ТУ | Технические условия | | | | | | |
| А4 | | | 1.832.5-11.6-1-004У | Узлы I; II | | | | | | |
| | | | | **Сборочные единицы** | | | | | | |
| | | | | Каркас деревянный | | | | | | |
| А4 | | 1 | 1.832.5-11.8-04 | ДК4-1 | 1 | | | | | |
| | | | -01 | ДК4-2 | | 1 | | | | |
| | | | -02 | ДК4-3 | | | 1 | | | |
| | | | -03 | ДК4-4 | | | | 1 | | |
| | | | | **Детали** | | | | | | |
| А3 | | 2 | 1.832.5-11.6-1-002 | Обшивка наружная Л1 | 2 | 2 | 2 | 2 | | |
| А3 | | 3 | 1.832.5-11.6-1-003 | Обшивка внутренняя Л7 | 2 | 2 | 2 | 2 | | |
| Б4 | | 4 | | Планка прижимная ℓ=830 | 16 | 16 | 16 | 16 | | |
| | | | | **Стандартные изделия** | | | | | | |
| | | 5 | | Гвоздь алюминиевый | | | | | | |
| | | | | 6.4×40 ТУ 69-216-83 | 64 | 64 | 64 | 64 | | |
| | | | | **Материалы** | | | | | | |
| | | 6 | | Пленка полиэтиленовая | | | | | | |
| | | | | δ=0,2мм ГОСТ 10354-82 | 3,8 | 3,8 | 3,8 | 3,8 | | $м^3$ |
| | | 7 | | Плиты минераловатные | | | | | | |
| | | | | П 125 ГОСТ 9573-82 | 0,33 | 0,40 | 0,50 | 0,57 | | $м^3$ |

1. Масса панелей дана при наибольшей толщине утеплителя.
2. Рекомендуемые сечения прижимных планок, в зависимости от толщины утеплителя, даны в документе 1.832.5-11.1-00 ПЗ.
3. Марки панелей даны без индексов, характеризующих марку утеплителя.

| Обозначение | Марка | в, мм | Масса, кг |
|---|---|---|---|
| 1.832.5-11.6-1-020 | ПСАД 18.21.15 | 148 | 206 |
| – 01 | ПСАД 18.21.17 | 173 | 220 |
| – 02 | ПСАД 18.21.20 | 198 | 237 |
| – 03 | ПСАД 18.21.22 | 223 | 252 |

Инв. № подл. | Подпись и дата | Взам. инв. №

| | | |
|---|---|---|
| Нач. отд. | Котов | |
| Н. контр. | Рабинович | |
| ГИП | Котов | |
| Рук. гр. | Рабинович | |
| Инженер | Епанешникова | |
| Проверил | Рабинович | |

**1.832.5-11.6-1-020**

Панель вертикальная длиной 1,8м с асбестоцементной обшивкой

| Стадия | Масса | Масштаб |
|---|---|---|
| Р | См. табл. | – |
| Лист | Листов 1 | |

ГИПРОНИСЕЛЬХОЗ

Копир. Лихачева 23300-01 8 Формат А3

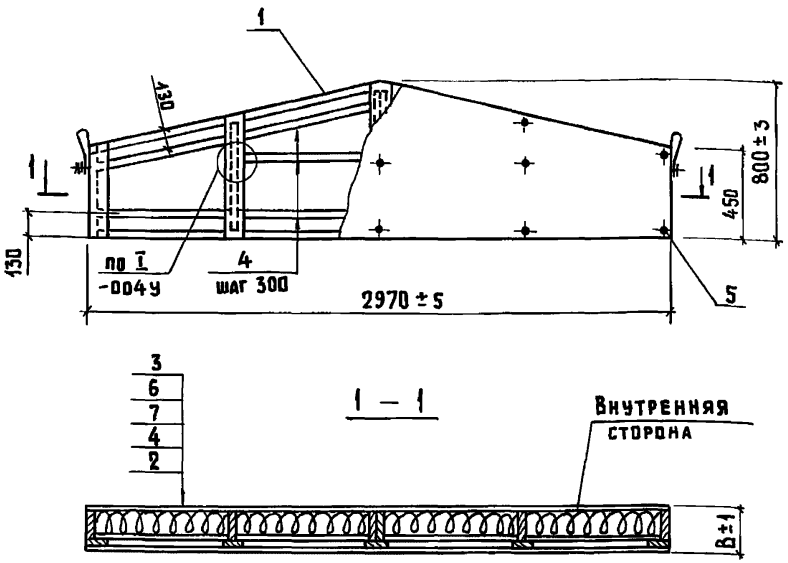





1. Масса панелей дана при наибольшей толщине утеплителя.
2. Рекомендуемые сечения прижимных планок, в зависимости от толщины утеплителя, даны в документе 1.832.5-11.1-00 ПЗ.
3. Марки панелей даны без индексов, характеризующих марку утеплителя.

| Обозначение | Марка | B, мм | Масса, кг |
|---|---|---|---|
| 1.832.5-11.6-1-030 | ПСАД 30.8.15-Ф | 148 | 108 |
| -01 | ПСАД 30.8.17-Ф | 173 | 116 |
| -02 | ПСАД 30.8.20-Ф | 198 | 128 |
| -03 | ПСАД 30.8.22-Ф | 223 | 135 |

| Формат | Зона | Поз. | Обозначение | Наименование | Кол. на испол. 1.832.5-11.6-1-030- | | | | | Примечание |
|---|---|---|---|---|---|---|---|---|---|---|
| | | | | | – | 01 | 02 | 03 | | |
| | | | | **Документация** | | | | | | |
| А4 | | | 1.832.5-11.6-1-000 ПЗ | Пояснительная записка | | | | | | |
| А4 | | | 1.832.5-11.1-00 ТУ | Технические условия | | | | | | |
| А4 | | | 1.832.5-11.6-1-004 У | Узлы I; II | | | | | | |
| | | | | **Сборочные единицы** | | | | | | |
| | | | | Каркас деревянный | | | | | | |
| А4 | | 1 | 1.832.5-11.6-05 | ДК5-1 | 1 | | | | | |
| | | | -01 | ДК5-2 | | 1 | | | | |
| | | | -02 | ДК5-3 | | | 1 | | | |
| | | | -03 | ДК5-4 | | | | 1 | | |
| | | | | **Детали** | | | | | | |
| А3 | | 2 | 1.832.5-11.6-1-002-02 | Обшивка наружная Л3-1 | 1 | 1 | 1 | 1 | | |
| А3 | | 3 | 1.832.5-11.6-1-003-02 | Обшивка внутренняя Л9-1 | 1 | 1 | 1 | 1 | | |
| А4 | | 4 | | Планка прижимная ℓ=695 | 10 | 10 | 10 | 10 | | |
| | | | | **Стандартные изделия** | | | | | | |
| | | 5 | | Гвоздь алюминиевый | | | | | | |
| | | | | 6.4×40 ТУ 69-216-83 | 36 | 36 | 36 | 36 | | |
| | | | | **Материалы** | | | | | | |
| | | 6 | | Пленка полиэтиленовая | | | | | | |
| | | | | δ=0,2 мм ГОСТ 10354-82 | 1,9 | 1,9 | 1,9 | 1,9 | | м² |
| | | 7 | | Плиты минераловатные | | | | | | |
| | | | | П125 ГОСТ 9673-82 | 0,18 | 0,21 | 0,27 | 0,30 | | м³ |

| | | |
|---|---|---|
| Нач. отд. | Котов | |
| Н. контр. | Рабинович | |
| ГИП | Котов | |
| Рук. гр. | Рабинович | |
| Инженер | Епанешникова | |
| Проверил | Рабинович | |

**1.832.5-11.6-1-030**

Панель фронтонная высотой 0,8 м с асбестоцементной обшивкой

| Стадия | Масса | Масштаб |
|---|---|---|
| Р | См. табл. | – |
| Лист | Листов 1 | |

ГИПРОНИИСЕЛЬХОЗ

Взам. инв. №
Подпись и дата
Инв. № подл.

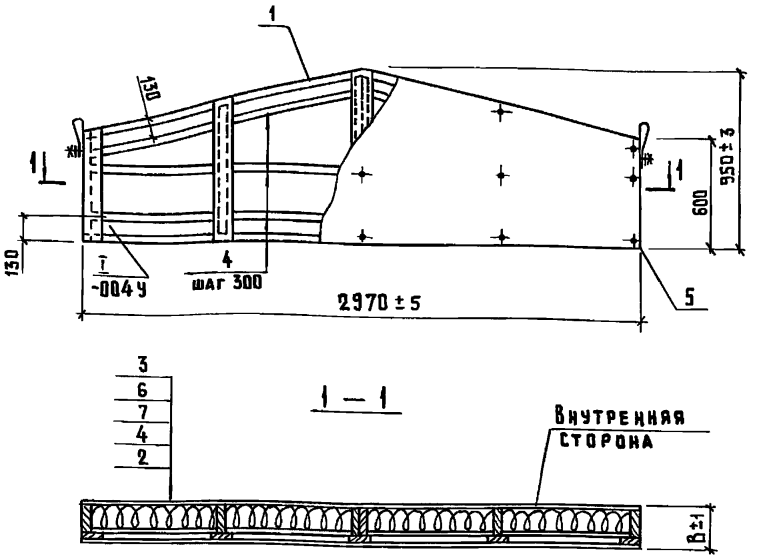


1. Масса панелей дана при наибольшей толщине утеплителя.
2. Рекомендуемые сечения прижимных планок, в зависимости от толщины утеплителя, даны в документе 1.832.5-11.1-00 ПЗ.
3. Марки панелей даны без индексов, характеризующих марку утеплителя.

| Формат | Зона | Поз. | Обозначение | Наименование | Кол. на испол. 1.832.5-11.6-1-040 — | 01 | 02 | 03 | | Примечание |
|---|---|---|---|---|---|---|---|---|---|---|
| | | | | **Документация** | | | | | | |
| А4 | | | 1.832.5-11.6-1-000 ПЗ | Пояснительная записка | | | | | | |
| А4 | | | 1.832.5-11.1-00 ТУ | Технические условия | | | | | | |
| А4 | | | 1.832.5-11.6-1-004 У | Узлы I ; II | | | | | | |
| | | | | **Сборочные единицы** | | | | | | |
| | | | | Каркас деревянный | | | | | | |
| А4 | | 1 | 1.832.5-11.8-06 | ДК6-1 | 1 | | | | | |
| | | | -01 | ДК6-2 | | 1 | | | | |
| | | | -02 | ДК6-3 | | | 1 | | | |
| | | | -03 | ДК6-4 | | | | 1 | | |
| | | | | **Детали** | | | | | | |
| А3 | | 2 | 1.832.5-11.6-1-002 - 03 | Обшивка наружная Л3-2 | 1 | 1 | 1 | 1 | | |
| А3 | | 3 | 1.832.5-11.6-1-003 - 03 | Обшивка внутренняя Л9-2 | 1 | 1 | 1 | 1 | | |
| Б4 | | 4 | | Планка прижимная ℓ=695 | 12 | 12 | 12 | 12 | | |
| | | | | **Стандартные изделия** | | | | | | |
| | | 5 | | Гвоздь алюминиевый | | | | | | |
| | | | | 6.4×40 ТУ 69-216-83 | 42 | 42 | 42 | 42 | | |
| | | | | **Материалы** | | | | | | |
| | | 6 | | Пленка полиэтиленовая | | | | | | |
| | | | | δ=0,2мм ГОСТ 10354-82 | 2,3 | 2,3 | 2,3 | 2,3 | | $м^2$ |
| | | 7 | | Плиты минераловатные | | | | | | |
| | | | | П125 ГОСТ 9573-82 | 0,20 | 0,24 | 0,30 | 0,34 | | $м^3$ |

| Обозначение | Марка | B, мм | Масса, кг |
|---|---|---|---|
| 1.832.5-11.6-1-040 | ПСАД 30.9,5.15-Ф | 148 | 129 |
| -01 | ПСАД 30.9,5.17-Ф | 173 | 138 |
| -02 | ПСАД 30.9,5.20-Ф | 198 | 150 |
| -03 | ПСАД 30.9,5.22-Ф | 223 | 160 |

| | | |
|---|---|---|
| Нач.отд. | Котов | |
| Н.контр. | Рабинович | |
| ГИП | Котов | |
| Рук.гр. | Рабинович | |
| Инженер | Елагешникова | |
| Проверил | Рабинович | |

**1.832.5-11.6-1-040**

Панель фронтонная высотой 0,95м с асбестоцементной обшивкой

| Стадия | Масса | Масштаб |
|---|---|---|
| Р | см.табл. | — |
| Лист | Листов 1 | |

ГИПРОНИСЕЛЬХОЗ

Взам.инв.№ | Подпись и дата | Инв.№ подл.

Копир. Лихачева 23300-01 10 Формат А3

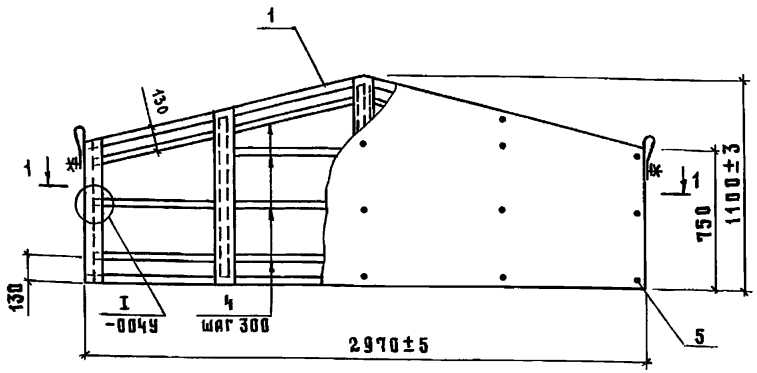


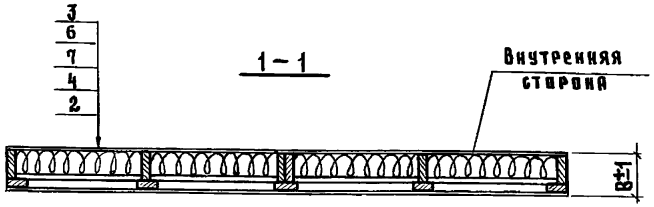


1. Масса панелей дана при наибольшей толщине утеплителя.
2. Рекомендуемые сечения прижимных планок, в зависимости от толщины утеплителя, даны в документе 1.832.5-11.1-00 ПЗ.
3. Марки панелей даны без индексов, характеризующих марку утеплителя.

| Формат | Зона | Поз. | Обозначение | Наименование | Кол. на испол. 1.832.5-11.6-1-050 — | 01 | 02 | 03 | | Примечание |
|---|---|---|---|---|---|---|---|---|---|---|
| | | | | **Документация** | | | | | | |
| А4 | | | 1.832.5-11.6-1-000 ПЗ | Пояснительная записка | | | | | | |
| А4 | | | 1.832.5-11.6-00 ТУ | Технические условия | | | | | | |
| А4 | | | 1.832.5-11.6-1-004 У | Узлы I; II | | | | | | |
| | | | | **Сборочные единицы** | | | | | | |
| | | | | Каркас деревянный | | | | | | |
| А4 | | 1 | 1.832.5-11.8-07 | ДК7-1 | 1 | | | | | |
| | | | -01 | ДК7-2 | | 1 | | | | |
| | | | -02 | ДК7-3 | | | 1 | | | |
| | | | -03 | ДК7-4 | | | | 1 | | |
| | | | | **Детали** | | | | | | |
| А3 | | 2 | 1.832.5-11.6-1-002-04 | Обшивка наружная Л3-3 | 1 | 1 | 1 | 1 | | |
| А3 | | 3 | 1.832.5-11.6-1-003-04 | Обшивка внутренняя Л9-3 | 1 | 1 | 1 | 1 | | |
| Б4 | | 4 | | Планка прижимная $\ell$=695 | 14 | 14 | 14 | 14 | | |
| | | | | **Стандартные изделия** | | | | | | |
| | | 5 | | Гвоздь алюминиевый | | | | | | |
| | | | | Б.4×40 ТУ69-216-83 | 46 | 46 | 46 | 46 | | |
| | | | | **Материалы** | | | | | | |
| | | 6 | | Пленка полиэтиленовая | | | | | | |
| | | | | $\delta$=0,2 мм ГОСТ10354-82 | 2,7 | 2,7 | 2,7 | 2,7 | | $м^2$ |
| | | 7 | | Плиты минераловатные | | | | | | |
| | | | | П125 ГОСТ 9573-82 | 0,26 | 0,31 | 0,39 | 0,44 | | $м^3$ |

| Обозначение | Марка | В, мм | Масса, кг |
|---|---|---|---|
| 1.832.5-11.6-1-050 | ПСАД 30.11.15-ф | 148 | 154 |
| -01 | ПСАД 30.11.17-ф | 173 | 166 |
| -02 | ПСАД 30.11.20-ф | 198 | 181 |
| -03 | ПСАД 30.11.22-ф | 223 | 191 |

| | | |
|---|---|---|
| Нач. отд. | Котов | |
| Н. контр. | Рабинович | |
| ГИП | Котов | |
| Рук. гр. | Рабинович | |
| Инж. | Епанешников | |
| Пров. | Рабинович | |

1.832.5-11.6-1-050

Панель фронтонная высотой 1,1 м с асбестоцементной обшивкой

| Стадия | Масса | Масштаб |
|---|---|---|
| Р | см. табл. | — |
| Лист | Листов 1 | |

ГИПРОНИСЕЛЬХОЗ

Инв. № подл. | Подпись и дата | Взам. инв. №

| Инв. № подл. | Подпись и дата | Взам. инв. № |
|---|---|---|
| | | |

| Формат | Зона | Поз. | Обозначение | Наименование | Кол. на исполн. 1.832.5-11.6-1-060- — | 01 | 02 | 03 | 04 | 05 | 06 | 07 | | | Примечание |
|---|---|---|---|---|---|---|---|---|---|---|---|---|---|---|---|
| | | | | **Документация** | | | | | | | | | | | |
| А4 | | | 1.832.5-11.6-1-000 ПЗ | Пояснительная записка | | | | | | | | | | | |
| А4 | | | 1.832.5-11.1-00 ТУ | Технические условия | | | | | | | | | | | |
| А4 | | | 1.832.5-11.6-1-004 У | Узлы I; II | | | | | | | | | | | |
| А3 | | | 1.832.5-11.6-1-060 СБ | Сборочный чертеж | | | | | | | | | | | |
| | | | | **Сборочные единицы** | | | | | | | | | | | |
| | | | | Каркас деревянный | | | | | | | | | | | |
| А3 | | 1 | 1.832.5-11.8-08 | ДК 8-1 | 1 | | | | | | | | | | |
| | | | -01 | ДК 8-2 | | 1 | | | | | | | | | |
| | | | -02 | ДК 8-3 | | | 1 | | | | | | | | |
| | | | -03 | ДК 8-4 | | | | 1 | | | | | | | |
| | | | -04 | ДК 8-5 | | | | | 1 | | | | | | |
| | | | -05 | ДК 8-6 | | | | | | 1 | | | | | |
| | | | -06 | ДК 8-7 | | | | | | | 1 | | | | |
| | | | -07 | ДК 8-8 | | | | | | | | 1 | | | |

| | | |
|---|---|---|
| Нач. отд. | Котов | |
| Н. контр. | Рабинович | |
| ГИП | Котов | |
| Рук. гр. | Рабинович | |
| Инженер | Епанешникова | |
| Проверил | Рабинович | |

1.832.5-11.6-1-060

Панель фронтонная высотой 1,05м с асбестоцементной обшивкой

| Стадия | Лист | Листов |
|---|---|---|
| Р | 1 | 2 |

ГИПРОНИСЕЛЬХОЗ

Формат А4

| Инв. № подл. | Подпись и дата | Взам. инв. № |
|---|---|---|
| | | |

| Формат | Зона | Поз. | Обозначение | Наименование | Кол. на исполн. 1.832.5-11.6-1-060- — | 01 | 02 | 03 | 04 | 05 | 06 | 07 | | | Примечание |
|---|---|---|---|---|---|---|---|---|---|---|---|---|---|---|---|
| | | | | **Детали** | | | | | | | | | | | |
| А3 | | 2 | 1.832.5-11.6-1-002-05 | Обшивка наружная Л4-1 | 1 | 1 | 1 | 1 | 1 | 1 | 1 | 1 | | | |
| А3 | | 3 | 1.832.5-11.6-1-003-05 | Обшивка внутренняя Л10-1 | 1 | 1 | 1 | 1 | 1 | 1 | 1 | 1 | | | |
| | | | | | | | | | | | | | | | |
| Бч | | 4 | | Планка прижимная ℓ=955 | 7 | 7 | 7 | 7 | 7 | 7 | 7 | 7 | | | |
| | | | | | | | | | | | | | | | |
| | | | | **Стандартные изделия** | | | | | | | | | | | |
| | | 5 | | Гвоздь алюминиевый | | | | | | | | | | | |
| | | | | Б.4×40 ТУ 69-216-83 | 34 | 34 | 34 | 34 | 34 | 34 | 34 | 34 | | | |
| | | | | | | | | | | | | | | | |
| | | | | **Материалы** | | | | | | | | | | | |
| | | 6 | | Пленка полиэтиленовая | | | | | | | | | | | |
| | | | | δ=0,2мм ГОСТ 10354-82 | 2,0 | 2,0 | 2,0 | 2,0 | 2,0 | 2,0 | 2,0 | 2,0 | | | $м^2$ |
| | | 7 | | Плиты минераловатные | | | | | | | | | | | |
| | | | | П 125 ГОСТ 9573-82 | 0,20 | 0,20 | 0,24 | 0,24 | 0,30 | 0,30 | 0,34 | 0,34 | | | $м^3$ |
| | | | | | | | | | | | | | | | |

2330-01 12

1.832.5-11.6-1-060

Лист 2

Копир. Лихачева

Формат А4

Рис.1

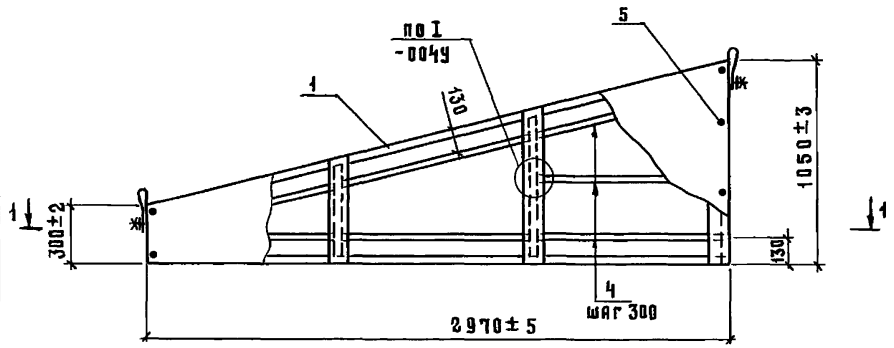


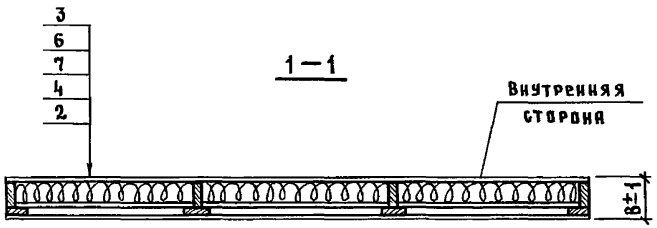


Рис. 2

Остальное – см. рис.1

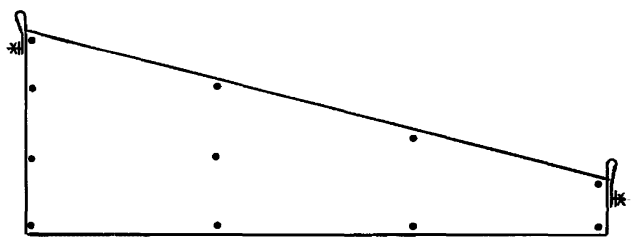

| Обозначение | Марка | Рис. | В, мм | Масса, кг |
|---|---|---|---|---|
| 1.832.5-11.6-1-060 | ПСАД 30.10,5.15-фл | 1 | 148 | 114 |
| – 01 | ПСАД 30.10,5.15-фп | 2 | | |
| – 02 | ПСАД 30.10,5.17-фл | 1 | 173 | 123 |
| – 03 | ПСАД 30.10,5.17-фп | 2 | | |
| – 04 | ПСАД 30.10,5.20-фл | 1 | 198 | 134 |
| – 05 | ПСАД 30.10,5.20-фп | 2 | | |
| – 06 | ПСАД 30.10,5.22-фл | 1 | 223 | 142 |
| – 07 | ПСАД 30.10,5.22-фп | 2 | | |

1. Масса панелей дана при наибольшей толщине утеплителя.
2. Рекомендуемые сечения прижимных планок, в зависимости от толщины утеплителя, даны в документе 1.832.5-11.1-00 ПЗ.
3. Марки панелей даны без индексов, характеризующих марку утеплителя.

| | | |
|---|---|---|
| Нач.отд. | Котов | |
| Н.контр. | Рабинович | |
| ГИП | Котов | |
| Рук.гр. | Рабинович | |
| Инж. | Епанешникова | |
| Пров. | Рабинович | |

1.832.5-11.6-1-060 СБ

Панель фронтонная высотой 1,05 м с асбестоцементной обшивкой. Сборочный чертеж

| Стадия | Масса | Масштаб |
|---|---|---|
| Р | см.табл. | — |
| Лист | Листов 1 | |

ГИПРОНИСЕЛЬХОЗ

Взам.инв.№ | Подпись и дата | Инв.№ подл.



Формат А3

| Инв. № подл. | Подпись и дата | Взам. инв. № |
|---|---|---|
| | | |

| Формат | Зона | Поз. | Обозначение | Наименование | Кол. на испол. 1.832.5-11.6-1-090- — | 01 | 02 | 03 | 04 | 05 | 06 | 07 | | | Примечание |
|---|---|---|---|---|---|---|---|---|---|---|---|---|---|---|---|
| | | | | Документация | | | | | | | | | | | |
| А4 | | | 1.832.5-11.6-1-000 ПЗ | Пояснительная записка | | | | | | | | | | | |
| А4 | | | 1.832.5-11.1-00 ТУ | Технические условия | | | | | | | | | | | |
| А4 | | | 1.832.5-11.6-1-004 У | Узлы I; II | | | | | | | | | | | |
| А3 | | | 1.832.5-11.6-1-070 СБ | Сборочный чертеж | | | | | | | | | | | |
| | | | | Сборочные единицы | | | | | | | | | | | |
| | | | | Каркас деревянный | | | | | | | | | | | |
| А3 | | 1 | 1.832.5-11.8-08 — 08 | ДК 9-1 | 1 | | | | | | | | | | |
| | | | — 09 | ДК 9-2 | | 1 | | | | | | | | | |
| | | | — 10 | ДК 9-3 | | | 1 | | | | | | | | |
| | | | — 11 | ДК 9-4 | | | | 1 | | | | | | | |
| | | | — 12 | ДК 9-5 | | | | | 1 | | | | | | |
| | | | — 13 | ДК 9-6 | | | | | | 1 | | | | | |
| | | | — 14 | ДК 9-7 | | | | | | | 1 | | | | |
| | | | — 15 | ДК 9-8 | | | | | | | | 1 | | | |

| | | |
|---|---|---|
| Нач. отд. | Котов | |
| Н. контр. | Рабинович | |
| ГИП | Котов | |
| Рук. гр. | Рабинович | |
| Инженер | Епанешникова | |
| Проверил | Рабинович | |

1.832.5-11.6-1-070

Панель фронтонная высотой 1,2м с асбестоцементной обшивкой

| Стадия | Лист | Листов |
|---|---|---|
| Р | 1 | 2 |

ГИПРОНИСЕЛЬХОЗ

Формат А4

| Инв. № подл. | Подпись и дата | Взам. инв. № |
|---|---|---|
| | | |

| Формат | Зона | Поз. | Обозначение | Наименование | Кол. на испол. 1.832.5-11.6-1-070- — | 01 | 02 | 03 | 04 | 05 | 06 | 07 | | | Примечание |
|---|---|---|---|---|---|---|---|---|---|---|---|---|---|---|---|
| | | | | Детали | | | | | | | | | | | |
| А3 | | 2 | 1.832.5-11.6-1.002 — 06 | Обшивка наружная ЛК-2 | 1 | 1 | 1 | 1 | 1 | 1 | 1 | 1 | | | |
| А3 | | 3 | 1.832.5-11.6-1-003 — 06 | Обшивка внутренняя Л10-2 | 1 | 1 | 1 | 1 | 1 | 1 | 1 | 1 | | | |
| | | | | | | | | | | | | | | | |
| Б4 | | 4 | | Планка прижимная ℓ=955 | 9 | 9 | 9 | 9 | 9 | 9 | 9 | 9 | | | |
| | | | | Стандартные изделия | | | | | | | | | | | |
| | | 5 | | Гвоздь алюминиевый | | | | | | | | | | | |
| | | | | 6,4×40 ТУ 69-216-83 | 38 | 38 | 38 | 38 | 38 | 38 | 38 | 38 | | | |
| | | | | | | | | | | | | | | | |
| | | | | Материалы | | | | | | | | | | | |
| | | 6 | | Пленка полиэтиленовая | | | | | | | | | | | |
| | | | | δ=0,2 мм ГОСТ 10354-82 | 2,4 | 2,4 | 2,4 | 2,4 | 2,4 | 2,4 | 2,4 | 2,4 | | | $м^2$ |
| | | 7 | | Плиты минераловатные | | | | | | | | | | | |
| | | | | П 125 ГОСТ 9573-82 | 0,24 | 0,24 | 0,29 | 0,29 | 0,36 | 0,36 | 0,41 | 0,41 | | | $м^3$ |
| | | | | | | | | | | | | | | | |
| | | | | | | | | | | | | | | | |

23300-01 14

1.832.5-11.6-1-070

Лист 2



Копир. Анхачева

Формат А4

Рис.1

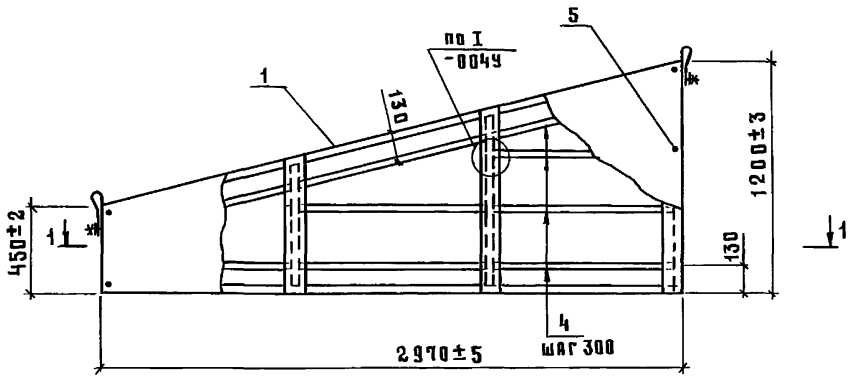


1–1

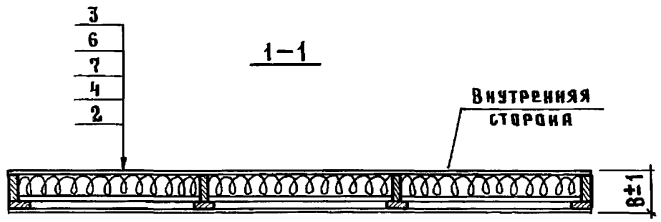


Рис. 2

Остальное – см. рис.1

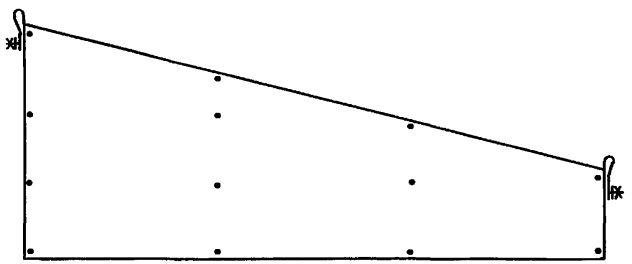

| Обозначение | Марка | Рис. | В, мм | Масса, кг |
|---|---|---|---|---|
| 1.832.5-11.6-1-070 | ПСАД 30.12.15-ФЛ | 1 | 148 | 137 |
| -01 | ПСАД 30.12.15-ФП | 2 | | |
| -02 | ПСАД 30.12.17-ФЛ | 1 | 173 | 147 |
| -03 | ПСАД 30.12.17-ФП | 2 | | |
| -04 | ПСАД 30.12.20-ФЛ | 1 | 198 | 159 |
| -05 | ПСАД 30.12.20-ФП | 2 | | |
| -06 | ПСАД 30.12.22-ФЛ | 1 | 223 | 169 |
| -07 | ПСАД 30.12.22-ФП | 2 | | |

1. Масса панелей дана при наибольшей толщине утеплителя.
2. Рекомендуемые сечения прижимных планок, в зависимости от толщины утеплителя, даны в документе 1.832.5-11.1-00 ПЗ.
3. Марки панелей даны без индексов, характеризующих марку утеплителя.

| | | |
|---|---|---|
| Нач.отд | Котов | |
| Н.контр | Рабинович | |
| ГИП | Котов | |
| Рук.гр | Рабинович | |
| Инж. | Епанешникова | |
| Пров. | Рабинович | |

1.832.5-11.6-1-070 СБ

Панель фронтонная высотой 1,2м с асбестоцементной обшивкой. Сборочный чертеж

| Стадия | Масса | Масштаб |
|---|---|---|
| Р | см.табл | — |
| Лист | Листов 1 | |

ГИПРОНИСЕЛЬХОЗ

Инв.№ подл. | Подпись и дата | Взам.инв.№

| Инв. № подл. | Подпись и дата | Взам. инв. № |
|---|---|---|
| | | |

| Формат | Зона | Поз. | Обозначение | Наименование | Кол. на исполн. 1.832.5-11.6-1-080- | | | | | | | | | | Примечание |
|---|---|---|---|---|---|---|---|---|---|---|---|---|---|---|---|
| | | | | | – | 01 | 02 | 03 | 04 | 05 | 06 | 07 | | | |
| | | | | **Документация** | | | | | | | | | | | |
| А4 | | | 1.832.5-11.6-1-000 ПЗ | Пояснительная записка | | | | | | | | | | | |
| А4 | | | 1.832.5-11.1-00 ТУ | Технические условия | | | | | | | | | | | |
| А4 | | | 1.832.5-11.6-1-004 У | Узлы I; II | | | | | | | | | | | |
| А3 | | | 1.832.5-11.6-1-080 СБ | Сборочный чертеж | | | | | | | | | | | |
| | | | | **Сборочные единицы** | | | | | | | | | | | |
| | | | | Каркас деревянный | | | | | | | | | | | |
| А3 | | 1 | 1.832.5-11.8-09 | ДК 10-1 | 1 | | | | | | | | | | |
| | | | – 01 | ДК 10-2 | | 1 | | | | | | | | | |
| | | | – 02 | ДК 10-3 | | | 1 | | | | | | | | |
| | | | – 03 | ДК 10-4 | | | | 1 | | | | | | | |
| | | | – 04 | ДК 10-5 | | | | | 1 | | | | | | |
| | | | – 05 | ДК 10-6 | | | | | | 1 | | | | | |
| | | | – 06 | ДК 10-7 | | | | | | | 1 | | | | |
| | | | – 07 | ДК 10-8 | | | | | | | | 1 | | | |

| | | |
|---|---|---|
| Нач. отд. | Котов | |
| Н. контр. | Рабинович | |
| ГИП | Котов | |
| Рук. гр. | Рабинович | |
| Инженер | Епанешникова | |
| Проверил | Рабинович | |

1.832.5-11.6-1-080

Панель фронтонная высотой 1,35 м с асбестоцементной обшивкой

| Стадия | Лист | Листов |
|---|---|---|
| Р | 1 | 2 |

ГИПРОНИСЕЛЬХОЗ

Формат А4

| Инв. № подл. | Подпись и дата | Взам. инв. № |
|---|---|---|
| | | |

| Формат | Зона | Поз. | Обозначение | Наименование | Кол. на исполн. 1.832.5-11.6-1-080- | | | | | | | | | | Примечание |
|---|---|---|---|---|---|---|---|---|---|---|---|---|---|---|---|
| | | | | | – | 01 | 02 | 03 | 04 | 05 | 06 | 07 | | | |
| | | | | **Детали** | | | | | | | | | | | |
| А3 | | 2 | 1.832.5-11.6-1-002-07 | Обшивка наружная Л4-3 | 1 | 1 | 1 | 1 | 1 | 1 | 1 | 1 | | | |
| А3 | | 3 | 1.832.5-11.6-1-003-07 | Обшивка внутренняя Л10-3 | 1 | 1 | 1 | 1 | 1 | 1 | 1 | 1 | | | |
| | | | | | | | | | | | | | | | |
| Б4 | | 4 | | Планка прижимная ℓ=955 | 10 | 10 | 10 | 10 | 10 | 10 | 10 | 10 | | | |
| | | | | | | | | | | | | | | | |
| | | | | **Стандартные изделия** | | | | | | | | | | | |
| | | 5 | | Гвоздь алюминиевый | | | | | | | | | | | |
| | | | | Б. 4×40 ТУ 69-216-83 | 42 | 42 | 42 | 42 | 42 | 42 | 42 | 42 | | | |
| | | | | | | | | | | | | | | | |
| | | | | **Материалы** | | | | | | | | | | | |
| | | 6 | | Пленка полиэтиленовая | | | | | | | | | | | |
| | | | | δ=0,2 мм ГОСТ 10354-82 | 2,9 | 2,9 | 2,9 | 2,9 | 2,9 | 2,9 | 2,9 | 2,9 | | | $м^2$ |
| | | 7 | | Плиты минераловатные | | | | | | | | | | | |
| | | | | П 125 ГОСТ 9573-82 | 0,29 | 0,29 | 0,35 | 0,35 | 0,44 | 0,44 | 0,49 | 0,49 | | | $м^3$ |
| | | | | | | | | | | | | | | | |
| | | | | | | | | | | | | | | | |

23300-01 16

1.832.5-11.6-1-080

Лист 2



Копир. Лихачева

Формат А4

Рис. 1

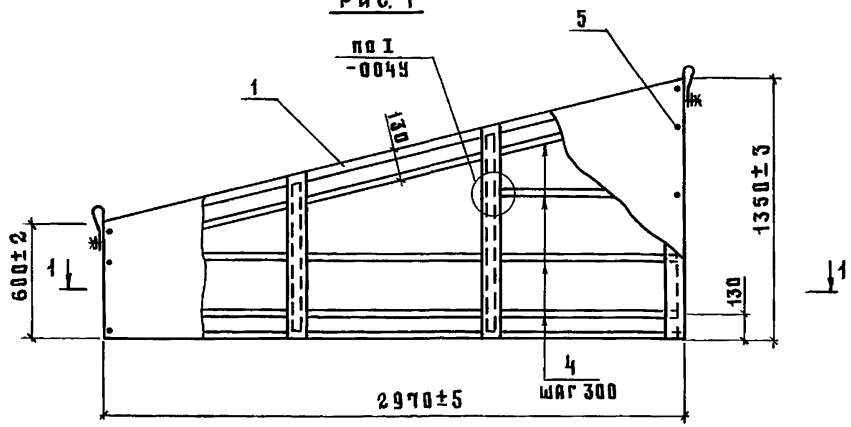


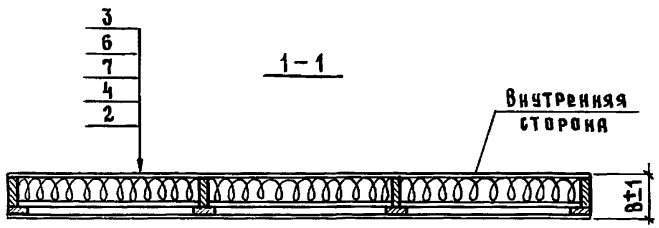


Рис. 2

Остальное – см. рис. 1

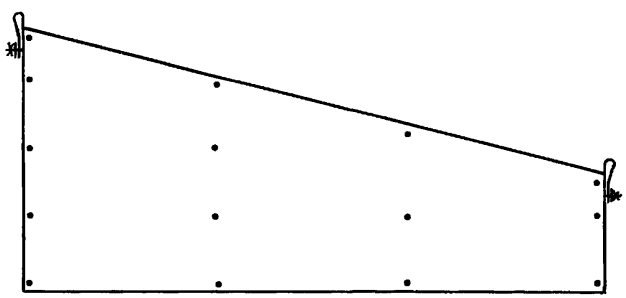

| Обозначение | Марка | Рис | В, мм | Масса, кг |
|---|---|---|---|---|
| 1.832.5-11.6-1-080 | ПСАД 30.13,5.15-ФЛ | 1 | 148 | 160 |
| -01 | ПСАД 30.13,5.15-ФП | 2 | | |
| -02 | ПСАД 30.13,5.17-ФЛ | 1 | 173 | 172 |
| -03 | ПСАД 30.13,5.17-ФП | 2 | | |
| -04 | ПСАД 30.13,5.20-ФЛ | 1 | 198 | 187 |
| -05 | ПСАД 30.13,5.20-ФП | 2 | | |
| -06 | ПСАД 30.13,5.22-ФЛ | 1 | 223 | 197 |
| -07 | ПСАД 30.13,5.22-ФП | 2 | | |

1. Масса панелей дана при наибольшей толщине утеплителя.
2. Рекомендуемые сечения прижимных планок, в зависимости от толщины утеплителя, даны в документе 1.832.5-11.1-80 ПЗ.
3. Марки панелей даны без индексов, характеризующих марку утеплителя.

| | | |
|---|---|---|
| Нач.отд. | Котов | |
| Н.контр. | Рабинович | |
| ГИП | Котов | |
| Рук.гр. | Рабинович | |
| Инж. | Епанешникова | |
| Пров | Рабинович | |

1.832.5-11.6-1-080СБ

Панель фронтонная высотой 1,35 м с асбестоцементной обшивкой. Сборочный чертеж

| Стадия | Масса | Масштаб |
|---|---|---|
| Р | см.табл. | — |
| Лист | Листов 1 | |

ГИПРОНИСЕЛЬХОЗ

Инв. № подл. | Подпись и дата | Взам. инв. №

| Инв. № подл. | Подпись и дата | Взам. инв. № |
|---|---|---|
| | | |

| Формат | Зона | Поз. | Обозначение | Наименование | Кол. на исполн. 1.832.5-11.6-1-090- — | 01 | 02 | 03 | 04 | 05 | 06 | 07 | | | Примечание |
|---|---|---|---|---|---|---|---|---|---|---|---|---|---|---|---|
| | | | | **Документация** | | | | | | | | | | | |
| А4 | | | 1.832.5-11.6-1-000 ПЗ | Пояснительная записка | | | | | | | | | | | |
| А4 | | | 1.832.5-11.1-00 ТУ | Технические условия | | | | | | | | | | | |
| А4 | | | 1.832.5-11.6-1-004 У | Узлы I; II | | | | | | | | | | | |
| А3 | | | 1.832.5-11.6-1-090 СБ | Сборочный чертеж | | | | | | | | | | | |
| | | | | **Сборочные единицы** | | | | | | | | | | | |
| | | | | Каркас деревянный | | | | | | | | | | | |
| А3 | | 1 | 1.832.5-11.8-09-08 | ДК 11-1 | 1 | | | | | | | | | | |
| | | | -09 | ДК 11-2 | | 1 | | | | | | | | | |
| | | | -10 | ДК 11-3 | | | 1 | | | | | | | | |
| | | | -11 | ДК 11-4 | | | | 1 | | | | | | | |
| | | | -12 | ДК 11-5 | | | | | 1 | | | | | | |
| | | | -13 | ДК 11-6 | | | | | | 1 | | | | | |
| | | | -14 | ДК 11-7 | | | | | | | 1 | | | | |
| | | | -15 | ДК 11-8 | | | | | | | | 1 | | | |

| | | |
|---|---|---|
| Нач. отд. | Котов | |
| Н. контр. | Рабинович | |
| ГИП | Котов | |
| Рук. гр. | Рабинович | |
| Инженер | Епанешникова | |
| Проверил | Рабинович | |

1.832.5-11.6-1-090

Панель фронтонная высотой 1,5м с асбестоцементной обшивкой

| Стадия | Лист | Листов |
|---|---|---|
| Р | 1 | 2 |

ГИПРОНИСЕЛЬХОЗ

Формат А4

| Инв. № подл. | Подпись и дата | Взам. инв. № |
|---|---|---|
| | | |

| Формат | Зона | Поз. | Обозначение | Наименование | Кол. на исполн. 1.832.5-11.6-1-090- — | 01 | 02 | 03 | 04 | 05 | 06 | 07 | | | Примечание |
|---|---|---|---|---|---|---|---|---|---|---|---|---|---|---|---|
| | | | | **Детали** | | | | | | | | | | | |
| А3 | | 2 | 1.832.5-11.6-1-002-08 | Обшивка наружная А4-4 | 1 | 1 | 1 | 1 | 1 | 1 | 1 | 1 | | | |
| А3 | | 3 | 1.832.5-11.6-1-003-08 | Обшивка внутренняя А10-4 | 1 | 1 | 1 | 1 | 1 | 1 | 1 | 1 | | | |
| | | | | | | | | | | | | | | | |
| Б4 | | 4 | | Планка прижимная ℓ=955 | 12 | 12 | 12 | 12 | 12 | 12 | 12 | 12 | | | |
| | | | | | | | | | | | | | | | |
| | | | | **Стандартные изделия** | | | | | | | | | | | |
| | | 5 | | Гвоздь алюминиевый | | | | | | | | | | | |
| | | | | Б.4×40 ТУ 69-216-83 | 46 | 46 | 46 | 46 | 46 | 46 | 46 | 46 | | | |
| | | | | | | | | | | | | | | | |
| | | | | **Материалы** | | | | | | | | | | | |
| | | 6 | | Пленка полиэтиленовая | | | | | | | | | | | |
| | | | | δ=0,2мм ГОСТ 10354-82 | 3,3 | 3,3 | 3,3 | 3,3 | 3,3 | 3,3 | 3,3 | 3,3 | | | $м^2$ |
| | | 7 | | Плиты минераловатные | | | | | | | | | | | |
| | | | | П 125 ГОСТ 9573-82 | 0,33 | 0,33 | 0,40 | 0,40 | 0,50 | 0,50 | 0,56 | 0,56 | | | $м^3$ |
| | | | | | | | | | | | | | | | |
| | | | | | | | | | | | | | | | |

23300-01 18

1.832.5-11.6-1-090

Лист 2

Копир. Лихачева

Формат А4

Рис. 1

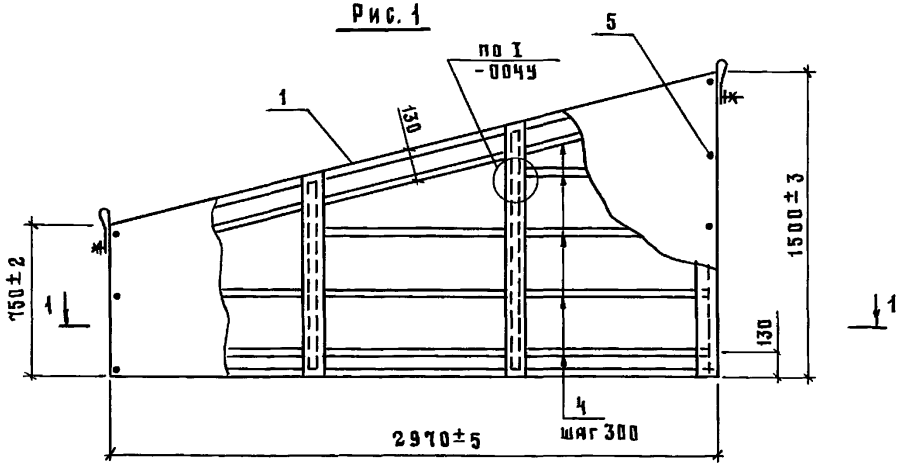


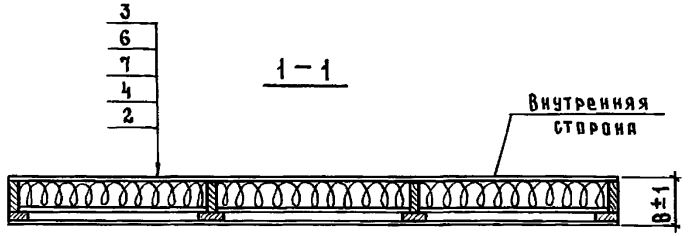


Рис. 2

Остальное - см. рис.1

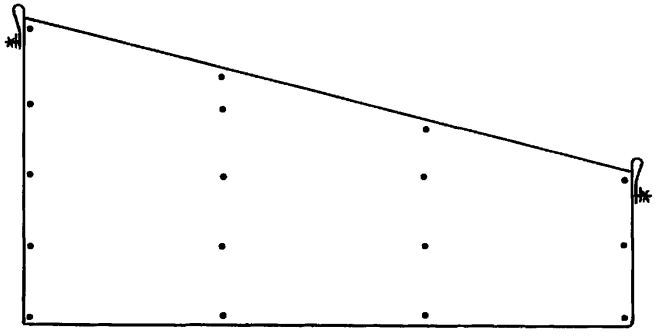

| Обозначение | Марка | Рис. | В, мм | Масса, кг |
|---|---|---|---|---|
| 1.832.5-11.6-1-090 | ПСАД 30.15.15-ФЛ | 1 | 148 | 183 |
| -01 | ПСАД 30.15.15-ФП | 2 | | |
| -02 | ПСАД 30.15.17-ФЛ | 1 | 173 | 195 |
| -03 | ПСАД 30.15.17-ФП | 2 | | |
| -04 | ПСАД 30.15.20-ФЛ | 1 | 198 | 212 |
| -05 | ПСАД 30.15.20-ФП | 2 | | |
| -06 | ПСАД 30.15.22-ФЛ | 1 | 223 | 223 |
| -07 | ПСАД 30.15.22-ФП | 2 | | |

1. Масса панелей дана при наибольшей толщине утеплителя.
2. Рекомендуемые сечения прижимных планок, в зависимости от толщины утеплителя, даны в документе 1.832.5-11.1-00 ПЗ.
3 Марки панелей даны без индексов, характеризующих марку утеплителя.

| | | |
|---|---|---|
| Нач.отд. | Котов | |
| Н.контр. | Рабинович | |
| ГИП | Котов | |
| Рук.гр. | Рабинович | |
| Инж. | Епанешникова | |
| Пров. | Рабинович | |

1.832.5-11.6-1-090 СБ

Панель фронтонная высотой 1,5м с асбестоцементной обшивкой. Сборочный чертеж

| Стадия | Масса | Масштаб |
|---|---|---|
| Р | см.табл. | — |
| Лист | Листов 1 | |

ГИПРОНИСЕЛЬХОЗ

Инв.№ подл. | Подпись и дата | Взам.инв.№



Формат А3

| Инв. № подл. | Подпись и дата | Взам. инв. № |
|---|---|---|
| | | |

| Формат | Зона | Поз. | Обозначение | Наименование | Кол. на исполн. 1.832.5-11.6-1-100- — | 01 | 02 | 03 | 04 | 05 | 06 | 07 | | | Примечание |
|---|---|---|---|---|---|---|---|---|---|---|---|---|---|---|---|
| | | | | Документация | | | | | | | | | | | |
| А4 | | | 1.832.5-11.6-1-000 ПЗ | Пояснительная записка | | | | | | | | | | | |
| А4 | | | 1.832.5-11.1-00 ТУ | Технические условия | | | | | | | | | | | |
| А4 | | | 1.832.5-11.6-1-004 У | Узлы I; II | | | | | | | | | | | |
| А3 | | | 1.832.5-11.6-1-100 СБ | Сборочный чертеж | | | | | | | | | | | |
| | | | | Сборочные единицы | | | | | | | | | | | |
| | | | | Каркас деревянный | | | | | | | | | | | |
| А3 | | 1 | 1.832.5-11.8-12 | ДК 16-1 | 1 | | | | | | | | | | |
| | | | -01 | ДК 16-2 | | 1 | | | | | | | | | |
| | | | -02 | ДК 16-3 | | | 1 | | | | | | | | |
| | | | -03 | ДК 16-4 | | | | 1 | | | | | | | |
| | | | -04 | ДК 16-5 | | | | | 1 | | | | | | |
| | | | -05 | ДК 16-6 | | | | | | 1 | | | | | |
| | | | -06 | ДК 16-7 | | | | | | | 1 | | | | |
| | | | -07 | ДК 16-8 | | | | | | | | 1 | | | |

| | | |
|---|---|---|
| Нач. отд. | Котов | |
| Н. контр. | Рабинович | |
| ГИП | Котов | |
| Рук. гр. | Рабинович | |
| Инженер | Епанешникова | |
| Проверил | Рабинович | |

1.832.5-11.6-1-100

Панель вертикальная высотой 2,7м с асбестоцементной обшивкой

| Стадия | Лист | Листов |
|---|---|---|
| Р | 1 | 2 |

ГИПРОНИСЕЛЬХОЗ

Формат А4

| Инв. № подл. | Подпись и дата | Взам. инв. № |
|---|---|---|
| | | |

| Формат | Зона | Поз. | Обозначение | Наименование | Кол. на исполн. 1.832.5-11.6-1-100- — | 01 | 02 | 03 | 04 | 05 | 06 | 07 | | | Примечание |
|---|---|---|---|---|---|---|---|---|---|---|---|---|---|---|---|
| | | | | Детали | | | | | | | | | | | |
| А3 | | 2 | 1.832.5-11.6-1-002-13 | Обшивка наружная Л6-1 | 1 | 1 | 1 | 1 | 1 | 1 | 1 | 1 | | | |
| | | 3 | -09 | Л5-1 | 1 | 1 | 1 | 1 | | | | | | | |
| | | | -17 | Л6-5 | | | | | 1 | 1 | 1 | 1 | | | |
| А3 | | 4 | 1.832.5-11.6-1-003-13 | Обшивка внутренняя Л12-1 | 1 | 1 | 1 | 1 | 1 | 1 | 1 | 1 | | | |
| | | 5 | -09 | Л11-1 | 1 | 1 | 1 | 1 | | | | | | | |
| | | | -17 | Л12-5 | | | | | 1 | 1 | 1 | 1 | | | |
| Б4 | | 6 | | Планка прижимная ℓ=740 | 9 | 9 | 9 | 9 | | | | | | | |
| | | 7 | | ℓ=790 | 8 | 8 | 8 | 8 | 17 | 17 | 17 | 17 | | | |
| | | | | Стандартные изделия | | | | | | | | | | | |
| | | 8 | | Гвоздь алюминиевый | | | | | | | | | | | |
| | | | | 6.4-40 ТУ 69-216-83 | 74 | 74 | 74 | 74 | 74 | 74 | 74 | 74 | | | |
| | | | | Материалы | | | | | | | | | | | |
| | | 9 | | Пленка полиэтиленовая | | | | | | | | | | | |
| | | | | δ=0,2 мм ГОСТ 10354-82 | 4,1 | 4,1 | 4,1 | 4,1 | 4,2 | 4,2 | 4,2 | 4,2 | | | м² |
| | | 10 | | Плиты минераловатные | | | | | | | | | | | |
| | | | | П 125 ГОСТ 9573-82 | 0,36 | 0,36 | 0,44 | 0,44 | 0,56 | 0,56 | 0,64 | 0,64 | | | м³ |

23300-01 20

1.832.5-11.6-1-100

Лист 2



Копир. Анхачева

Формат А4

Рис. 1

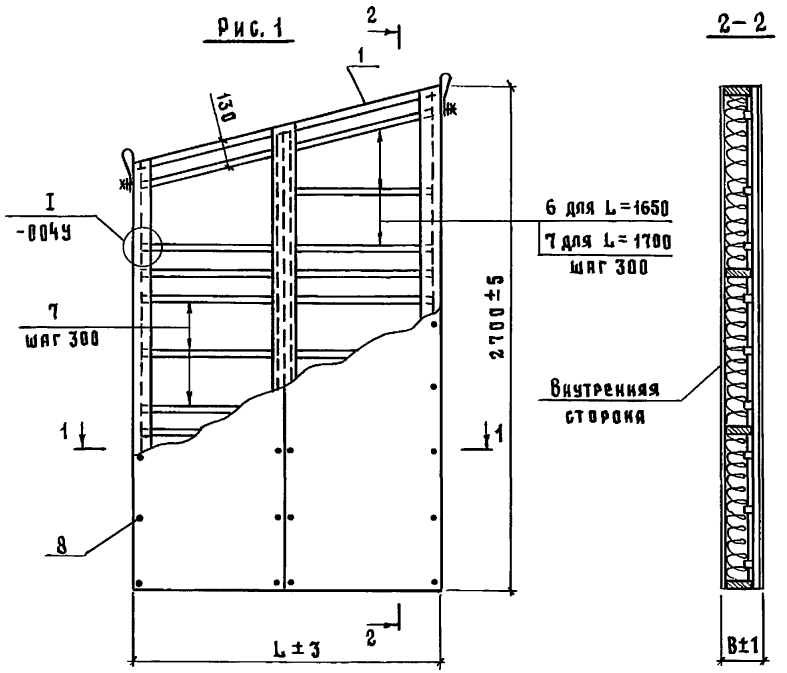


2–2




1–1

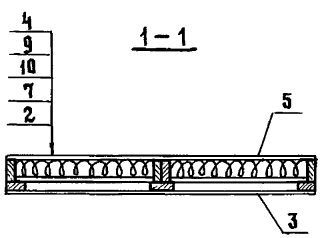


Рис. 2

остальное– см. рис. 1

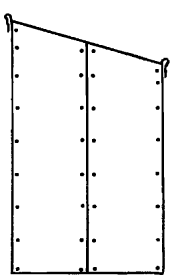

| Обозначение | Марка | Рис. | Размеры, мм | | Масса, кг |
|---|---|---|---|---|---|
| | | | B | L | |
| 1.832.5-11.6-1-100 | ПСАД 16,5.27.15 – УП | 1 | 148 | 1650 | 229 |
| – 01 | ПСАД 16,5.27.15 – УП | 2 | | | |
| – 02 | ПСАД 16,5.27.17 – УП | 1 | 173 | | 245 |
| – 03 | ПСАД 16,5.27.17 – УП | 2 | | | |
| – 04 | ПСАД 17.27.20 – УП | 1 | 198 | 1700 | 271 |
| – 05 | ПСАД 17.27.20 – УП | 2 | | | |
| – 06 | ПСАД 17.27.22 – УП | 1 | 223 | | 288 |
| – 07 | ПСАД 17.27.22 – УП | 2 | | | |

1. Масса панелей дана при наибольшей толщине утеплителя.
2. Рекомендуемые сечения прижимных планок, в зависимости от толщины утеплителя, даны в документе 1.832.5-11.1-00 ПЗ.
3. Марки панелей даны без индексов, характеризующих марку утеплителя.

| | | |
|---|---|---|
| Нач. отд. | Котов | |
| Н. контр. | Рабинович | |
| ГИП | Котов | |
| Рук. гр. | Рабинович | |
| Инж. | Епанешникова | |
| Пров. | Рабинович | |

1.832.5-11.6-1-100СБ

Панель вертикальная высотой 2,7м с асбестоцементной обшивкой. Сборочный чертеж

| Стадия | Масса | Масштаб |
|---|---|---|
| Р | см. табл. | — |
| Лист | Листов 1 | |

ГИПРОНИСЕЛЬХОЗ

Инв. № подл. | Подпись и дата | Взам. инв. №

| Инв. № подл. | Подпись и дата | Взам. инв. № |
|---|---|---|
| | | |

| Формат | Зона | Поз. | Обозначение | Наименование | Кол. на исполн. 1.832.5-11.6-1-110- | | | | | | | | | | Примечание |
|---|---|---|---|---|---|---|---|---|---|---|---|---|---|---|---|
| | | | | | – | 01 | 02 | 03 | 04 | 05 | 06 | 07 | | | |
| | | | | Документация | | | | | | | | | | | |
| А4 | | | 1.832.5-11.6-1-000 ПЗ | Пояснительная записка | | | | | | | | | | | |
| А4 | | | 1.832.5-11.1-00 ТУ | Технические условия | | | | | | | | | | | |
| А4 | | | 1.832.5-11.6-1-004 У | Узлы I; II | | | | | | | | | | | |
| А3 | | | 1.832.5-11.6-1-110 СБ | Сборочный чертеж | | | | | | | | | | | |
| | | | | Сборочные единицы | | | | | | | | | | | |
| | | | | Каркас деревянный | | | | | | | | | | | |
| А3 | | 1 | 1.832.5-11.8-12-08 | ДК17-1 | 1 | | | | | | | | | | |
| | | | -09 | ДК17-2 | | 1 | | | | | | | | | |
| | | | -10 | ДК17-3 | | | 1 | | | | | | | | |
| | | | -11 | ДК17-4 | | | | 1 | | | | | | | |
| | | | -12 | ДК17-5 | | | | | 1 | | | | | | |
| | | | -13 | ДК17-6 | | | | | | 1 | | | | | |
| | | | -14 | ДК17-7 | | | | | | | 1 | | | | |
| | | | -15 | ДК17-8 | | | | | | | | 1 | | | |

| | | |
|---|---|---|
| Нач. отд. | Котов | |
| Н. контр. | Рабинович | |
| ГИП | Котов | |
| Рук. гр. | Рабинович | |
| Инженер | Еланешникова | |
| Проверил | Рабинович | |

1.832.5-11.6-1-110

Панель вертикальная высотой 3,0 м с асбестоцементной обшивкой

| Стадия | Лист | Листов |
|---|---|---|
| Р | 1 | 2 |

ГИПРОНИСЕЛЬХОЗ

Формат А4

| Инв. № подл. | Подпись и дата | Взам. инв. № |
|---|---|---|
| | | |

| Формат | Зона | Поз. | Обозначение | Наименование | Кол. на исполн. 1.832.5-11.6-1-110- | | | | | | | | | | Примечание |
|---|---|---|---|---|---|---|---|---|---|---|---|---|---|---|---|
| | | | | | – | 01 | 02 | 03 | 04 | 05 | 06 | 07 | | | |
| | | | | Детали | | | | | | | | | | | |
| А3 | | 2 | 1.832.5-11.6-1-002-14 | Обшивка наружная Л6-2 | 1 | 1 | 1 | 1 | 1 | 1 | 1 | 1 | | | |
| | | 3 | -10 | Л5-2 | 1 | 1 | 1 | 1 | | | | | | | |
| | | | -18 | Л6-6 | | | | | 1 | 1 | 1 | 1 | | | |
| А3 | | 4 | 1.832.5-11.6-1-003-14 | Обшивка внутренняя Л12-2 | 1 | 1 | 1 | 1 | 1 | 1 | 1 | 1 | | | |
| | | 5 | -10 | Л11-2 | 1 | 1 | 1 | 1 | | | | | | | |
| | | | -18 | Л12-6 | | | | | 1 | 1 | 1 | 1 | | | |
| Б4 | | 6 | | Планка прижимная $\ell$ = 740 | 9 | 9 | 9 | 9 | | | | | | | |
| | | 7 | | $\ell$ = 790 | 8 | 8 | 8 | 8 | 17 | 17 | 17 | 17 | | | |
| | | | | Стандартные изделия | | | | | | | | | | | |
| | | 8 | | Гвоздь алюминиевый | | | | | | | | | | | |
| | | | | 6.4×40 ТУ 69-216-83 | 80 | 80 | 80 | 80 | 80 | 80 | 80 | 80 | | | |
| | | | | Материалы | | | | | | | | | | | |
| | | 9 | | Пленка полиэтиленовая | | | | | | | | | | | |
| | | | | $\delta$ = 0,2 мм ГОСТ 10354-82 | 4,6 | 4,6 | 4,6 | 4,6 | 4,8 | 4,8 | 4,8 | 4,8 | | | $м^2$ |
| | | 10 | | Плиты минераловатные | | | | | | | | | | | |
| | | | | П 125 ГОСТ 9573-82 | 0,41 | 0,41 | 0,49 | 0,49 | 0,63 | 0,63 | 0,72 | 0,72 | | | $м^3$ |

23300-01 22

1.832.5-11.6-1-110

Лист 2

Копир. Лихачева

Формат А4

Рис. 1

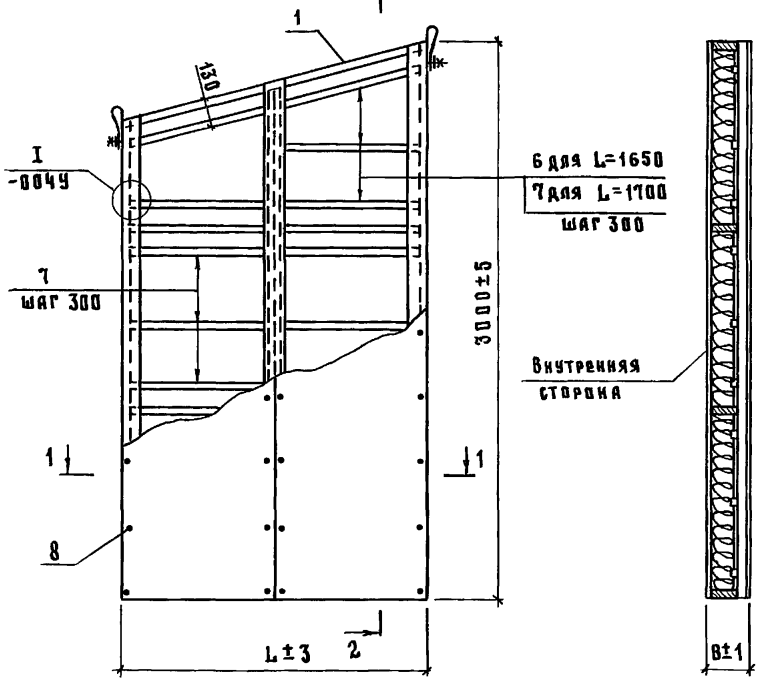


| Обозначение | Марка | Рис. | Размеры, мм | | Масса, кг |
|---|---|---|---|---|---|
| | | | в | L | |
| 1.832.5-11.6-1-110 | ПСАД 16,5.30.15 – УЛ | 1 | 148 | 1650 | 255 |
| -01 | ПСАД 16,5.30.15 – УП | 2 | | | |
| -02 | ПСАД 16,5.30.17 – УЛ | 1 | 173 | | 272 |
| -03 | ПСАД 16,5.30.17 – УП | 2 | | | |
| -04 | ПСАД 17.30.20 – УЛ | 1 | 198 | 1700 | 303 |
| -05 | ПСАД 17.30.20 – УП | 2 | | | |
| -06 | ПСАД 17.30.22 – УЛ | 1 | 223 | | 321 |
| -07 | ПСАД 17.30.22 – УП | 2 | | | |

Рис. 2

Остальное – см. рис. 1

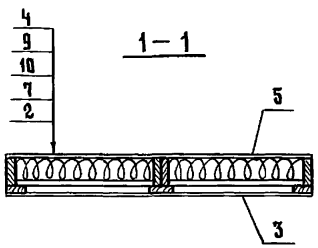


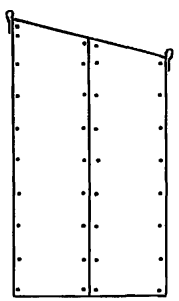

1. Масса панелей дана при наибольшей толщине утеплителя.
2. Рекомендуемые сечения прижимных планок, в зависимости от толщины утеплителя, даны в документе 1.832.5-11.1-00 ПЗ.
3. Марки панелей даны без индексов, характеризующих марку утеплителя.

| | | | |
|---|---|---|---|
| Нач.отд. | Котов | | |
| Н.контр. | Рабинович | | |
| ГИП | Котов | | |
| Рук.гр. | Рабинович | | |
| Инж. | Епанечников | | |
| Пров. | Рабинович | | |

1.832.5-11.6-1-110 СБ

Панель вертикальная высотой 3,0 м с асбестоцементной обшивкой. Сборочный чертеж

| Стадия | Масса | Масштаб |
|---|---|---|
| Р | см. табл. | — |
| Лист | Листов 1 | |

ГИПРОНИСЕЛЬХОЗ

Инв. № подл. | Подпись и дата | Взам. инв. №



Формат А3

| Инв. № подл. | Подпись и дата | Взам. инв. № |
|---|---|---|
| | | |

| Формат | Зона | Поз. | Обозначение | Наименование | Кол. на исполн. 1.832.5-11.6-1-120- | | | | | | | | | | Примечание |
|---|---|---|---|---|---|---|---|---|---|---|---|---|---|---|---|
| | | | | | – | 01 | 02 | 03 | 04 | 05 | 06 | 07 | | | |
| | | | | Документация | | | | | | | | | | | |
| А4 | | | 1.832.5-11.6-1-000 ПЗ | Пояснительная записка | | | | | | | | | | | |
| А4 | | | 1.832.5-11.1-00 ТУ | Технические условия | | | | | | | | | | | |
| А4 | | | 1.832.5-11.6-1-004 У | Узлы I; II | | | | | | | | | | | |
| А3 | | | 1.832.5-11.6-1-120 СБ | Сборочный чертеж | | | | | | | | | | | |
| | | | | Сборочные единицы | | | | | | | | | | | |
| | | | | Каркас деревянный | | | | | | | | | | | |
| А3 | | 1 | 1.832.5-11.8-13 | ДК 18-1 | 1 | | | | | | | | | | |
| | | | -01 | ДК 18-2 | | 1 | | | | | | | | | |
| | | | -02 | ДК 18-3 | | | 1 | | | | | | | | |
| | | | -03 | ДК 18-4 | | | | 1 | | | | | | | |
| | | | -04 | ДК 18-5 | | | | | 1 | | | | | | |
| | | | -05 | ДК 18-6 | | | | | | 1 | | | | | |
| | | | -06 | ДК 18-7 | | | | | | | 1 | | | | |
| | | | -07 | ДК 18-8 | | | | | | | | 1 | | | |

| | | | |
|---|---|---|---|
| Нач. отд. | Котов | | |
| Н. контр. | Рабинович | | |
| ГИП | Котов | | |
| Рук. гр. | Рабинович | | |
| Инженер | Еланешникова | | |
| Проверил | Рабинович | | |

1.832.5-11.6-1-120

Панель вертикальная высотой 3,3 м с асбестоцементной обшивкой

| Стадия | Лист | Листов |
|---|---|---|
| Р | 1 | 2 |

ГИПРОНИСЕЛЬХОЗ

Формат А4

| Инв. № подл. | Подпись и дата | Взам. инв. № |
|---|---|---|
| | | |

| Формат | Зона | Поз. | Обозначение | Наименование | Кол. на исполн. 1.832.5-11.6-1-120- | | | | | | | | | | Примечание |
|---|---|---|---|---|---|---|---|---|---|---|---|---|---|---|---|
| | | | | | – | 01 | 02 | 03 | 04 | 05 | 06 | 07 | | | |
| | | | | Детали | | | | | | | | | | | |
| А3 | | 2 | 1.832.5-11.6-1-002 -15 | Обшивка наружная Л6-3 | 1 | 1 | 1 | 1 | 1 | 1 | 1 | 1 | | | |
| | | 3 | -11 | Л5-3 | 1 | 1 | 1 | 1 | | | | | | | |
| | | | -19 | Л6-7 | | | | | 1 | 1 | 1 | 1 | | | |
| А3 | | 4 | 1.832.5-11.6-1-003 -15 | Обшивка внутренняя Л12-3 | 1 | 1 | 1 | 1 | 1 | 1 | 1 | 1 | | | |
| | | 5 | -11 | Л11-3 | 1 | 1 | 1 | 1 | | | | | | | |
| | | | -19 | Л12-7 | | | | | 1 | 1 | 1 | 1 | | | |
| Б4 | | 6 | | Планка прижимная $\ell$=740 | 11 | 11 | 11 | 11 | | | | | | | |
| | | 7 | | $\ell$=790 | 10 | 10 | 10 | 10 | 21 | 21 | 21 | 21 | | | |
| | | | | Стандартные изделия | | | | | | | | | | | |
| | | 8 | | Гвоздь алюминиевый | | | | | | | | | | | |
| | | | | Б.4×40 ТУ 69-216-83 | 86 | 86 | 86 | 86 | 86 | 86 | 86 | 86 | | | |
| | | | | Материалы | | | | | | | | | | | |
| | | 9 | | Пленка полиэтиленовая | | | | | | | | | | | |
| | | | | $\delta$=0,2 мм ГОСТ 10354-82 | 5,1 | 5,1 | 5,1 | 5,1 | 5,3 | 5,3 | 5,3 | 5,3 | | | $м^2$ |
| | | 10 | | Плиты минераловатные | | | | | | | | | | | |
| | | | | П125 ГОСТ 9573-82 | 0,45 | 0,45 | 0,55 | 0,55 | 0,70 | 0,70 | 0,80 | 0,80 | | | $м^3$ |

1.832.5-11.6-1-120

Лист 2

Копир. Лихачева

Формат А4

Рис. 1

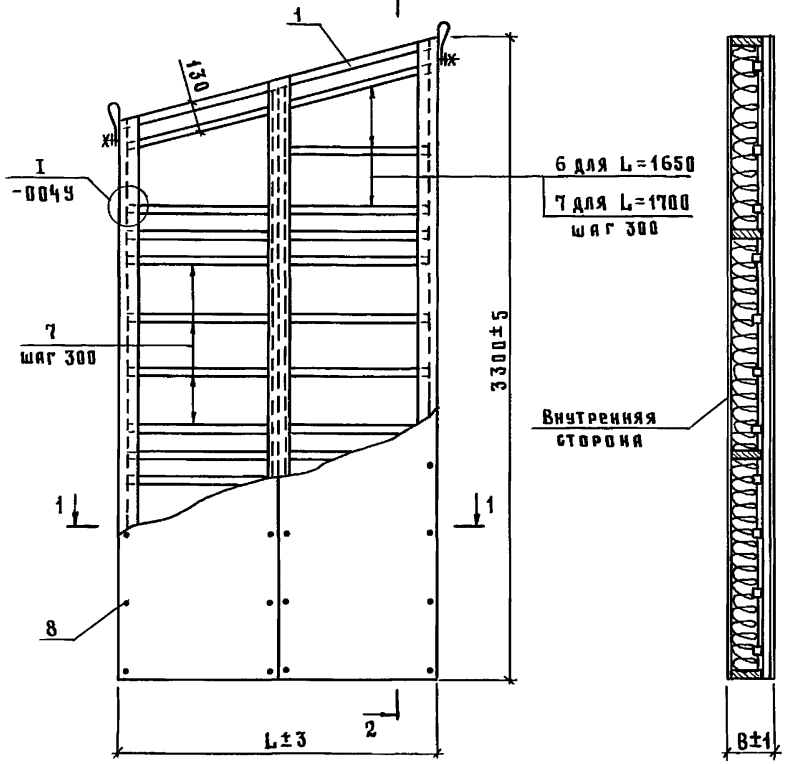


2-2




| Обозначение | Марка | Рис. | Размеры, мм | | Масса, кг |
|---|---|---|---|---|---|
| | | | B | L | |
| 1.832.5-11.6-1-120 | ПСАД 16.5.33.15-УЛ | 1 | 148 | 1650 | 281 |
| -01 | ПСАД 16,5.33.15-УП | 2 | | | |
| -02 | ПСАД 16,5.33.17-УЛ | 1 | 173 | | 301 |
| -03 | ПСАД 16,5.33.17-УП | 2 | | | |
| -04 | ПСАД 17.33.20-УЛ | 1 | 198 | 1700 | 333 |
| -05 | ПСАД 17.33.20-УП | 2 | | | |
| -06 | ПСАД 17.33.22-УЛ | 1 | 223 | | 354 |
| -07 | ПСАД 17.33.22-УП | 2 | | | |

Рис. 2

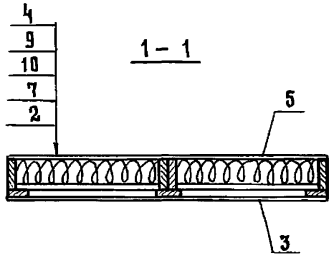


Остальное - см. рис. 1

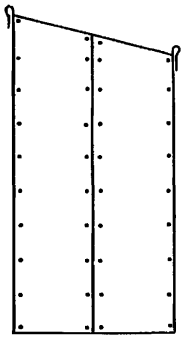

1. Масса панелей дана при наибольшей толщине утеплителя.
2. Рекомендуемые сечения прижимных планок, в зависимости от толщины утеплителя, даны в документе 1.832.5-11.1-00 ПЗ.
3. Марки панелей даны без индексов, характеризующих марку утеплителя.

| | | | |
|---|---|---|---|
| Нач. отд. | Котов | | |
| Н. контр. | Рябинович | | |
| ГИП | Котов | | |
| Рук. гр. | Рябинович | | |
| Инж. | Епанешникова | | |
| Пров. | Рябинович | | |

1.832.5-11.6-1-120 СБ

Панель вертикальная высотой 3,3м с асбестоцементной обшивкой. Сборочный чертеж

| Стадия | Масса | Масштаб |
|---|---|---|
| Р | см. табл. | — |
| Лист | Листов 1 | |

ГИПРОНИСЕЛЬХОЗ

Взам. инв. №
Подпись и дата
Инв. № подл.

| Инв.№ подл. | Подпись и дата | Взам. инв.№ |
|---|---|---|
| | | |

| Формат | Зона | Поз. | Обозначение | Наименование | Кол. на исполн. 1.832.5-11.6-1-130- | | | | | | | | | | Примечание |
|---|---|---|---|---|---|---|---|---|---|---|---|---|---|---|---|
| | | | | | – | 01 | 02 | 03 | 04 | 05 | 06 | 07 | | | |
| | | | | Документация | | | | | | | | | | | |
| А4 | | | 1.832.5-11.6-1-000 ПЗ | Пояснительная записка | | | | | | | | | | | |
| А4 | | | 1.832.5-11.1-00 ТУ | Технические условия | | | | | | | | | | | |
| А4 | | | 1.832.5-11.6-1-004 У | Узлы I; II | | | | | | | | | | | |
| А3 | | | 1.832.5-11.6-1-130 СБ | Сборочный чертеж | | | | | | | | | | | |
| | | | | Сборочные единицы | | | | | | | | | | | |
| | | | | Каркас деревянный | | | | | | | | | | | |
| А3 | | 1 | 1.832.5-11.8-13 – 08 | ДК 19-1 | 1 | | | | | | | | | | |
| | | | – 09 | ДК 19-2 | | 1 | | | | | | | | | |
| | | | – 10 | ДК 19-3 | | | 1 | | | | | | | | |
| | | | – 11 | ДК 19-4 | | | | 1 | | | | | | | |
| | | | – 12 | ДК 19-5 | | | | | 1 | | | | | | |
| | | | – 13 | ДК 19-6 | | | | | | 1 | | | | | |
| | | | – 14 | ДК 19-7 | | | | | | | 1 | | | | |
| | | | – 15 | ДК 19-8 | | | | | | | | 1 | | | |

| | | |
|---|---|---|
| Нач. отд. | Котов | |
| Н. контр. | Рабинович | |
| ГИП | Котов | |
| Рук. гр | Рабинович | |
| Инженер | Епанешникова | |
| Проверил | Рабинович | |

1.832.5-11.6-1-130

Панель вертикальная высотой 3,6м с асбестоцементной обшивкой

| Стадия | Лист | Листов |
|---|---|---|
| Р | 1 | 2 |

ГИПРОНИСЕЛЬХОЗ

Формат А4

| Инв.№ подл. | Подпись и дата | Взам. инв.№ |
|---|---|---|
| | | |

| Формат | Зона | Поз. | Обозначение | Наименование | Кол. на исполн. 1.832.5-11.6-1-130- | | | | | | | | | | Примечание |
|---|---|---|---|---|---|---|---|---|---|---|---|---|---|---|---|
| | | | | | – | 01 | 02 | 03 | 04 | 05 | 06 | 07 | | | |
| | | | | Детали | | | | | | | | | | | |
| А3 | | 2 | 1.832.5-11.6-1-002 – 16 | Обшивка наружная Л6-4 | 1 | 1 | 1 | 1 | 1 | 1 | 1 | 1 | | | |
| | | 3 | – 12 | Л5-4 | 1 | 1 | 1 | 1 | | | | | | | |
| | | | – 20 | Л6-8 | | | | | 1 | 1 | 1 | 1 | | | |
| А3 | | 4 | 1.832.5-11.6-1-003 – 16 | Обшивка внутренняя Л12-4 | 1 | 1 | 1 | 1 | 1 | 1 | 1 | 1 | | | |
| | | 5 | – 12 | Л11-4 | 1 | 1 | 1 | 1 | | | | | | | |
| | | | – 20 | Л12-8 | | | | | 1 | 1 | 1 | 1 | | | |
| Бч | | 6 | | Планка прижимная ℓ=740 | 11 | 11 | 11 | 11 | | | | | | | |
| | | 7 | | ℓ=790 | 10 | 10 | 10 | 10 | 21 | 21 | 21 | 21 | | | |
| | | | | Стандартные изделия | | | | | | | | | | | |
| | | 8 | | Гвоздь алюминиевый | | | | | | | | | | | |
| | | | | 6.4×40 ТУ69-216-83 | 94 | 94 | 94 | 94 | 94 | 94 | 94 | 94 | | | |
| | | | | Материалы | | | | | | | | | | | |
| | | 9 | | Пленка полиэтиленовая | | | | | | | | | | | |
| | | | | δ=0,2мм ГОСТ 10354-82 | 5,6 | 5,6 | 5,6 | 5,6 | 5,8 | 5,8 | 5,8 | 5,8 | | | м² |
| | | 10 | | Плиты минераловатные | | | | | | | | | | | |
| | | | | П 125 ГОСТ 9573-82 | 0,50 | 0,50 | 0,60 | 0,60 | 0,77 | 0,77 | 0,88 | 0,88 | | | м³ |

23300-01 26

1.832.5-11.6-1-130

Лист 2

Копир. Лихачева

Формат А4

25

Рис. 1

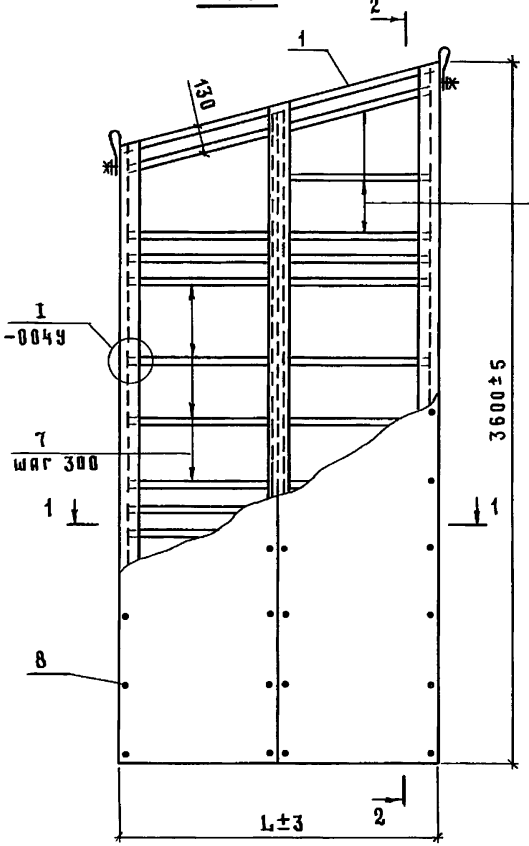


2 – 2

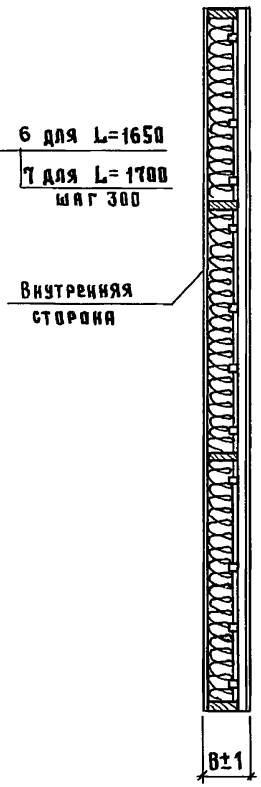


Рис. 2

остальное - см. рис. 1

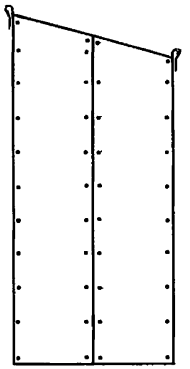

1 – 1

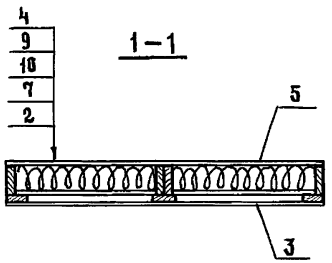


| Обозначение | Марка | Рис. | Размеры, мм | | Масса, кг |
|---|---|---|---|---|---|
| | | | B | L | |
| 1.832-11.6-1-130 | ПСАД 16,5.36.15 – УЛ | 1 | 148 | 1650 | 308 |
| – 01 | ПСАД 16,5.36.15 – УП | 2 | | | |
| – 02 | ПСАД 16,5.36.17 – УЛ | 1 | 173 | | 328 |
| – 03 | ПСАД 16,5.36.17 – УП | 2 | | | |
| – 04 | ПСАД 17.36.20 – УЛ | 1 | 198 | 1700 | 365 |
| – 05 | ПСАД 17.36.20 – УП | 2 | | | |
| – 06 | ПСАД 17.36.22 – УЛ | 1 | 223 | | 387 |
| – 07 | ПСАД 17.36.22 – УП | 2 | | | |

1. Масса панелей дана при наибольшей толщине утеплителя.
2. Рекомендуемые сечения прижимных планок, в зависимости от толщины утеплителя, даны в документе 1.832.5-11.1-00 ПЗ.
3. Марки панелей даны без индексов, характеризующих марку утеплителя.

| | | |
|---|---|---|
| Нач. отд. | Котов | |
| Н. контр. | Рабинович | |
| ГИП | Котов | |
| Рук. гр. | Рабинович | |
| Инж. | Епанешникова | |
| Пров. | Рабинович | |

1.832.5-11.6-1-130 СБ

Панель вертикальная высотой 3,6м с асбестоцементной обшивкой. Сборочный чертеж

| Стадия | Масса | Масштаб |
|---|---|---|
| Р | см. табл. | — |
| Лист | Листов 1 | |

ГИПРОНИСЕЛЬХОЗ

Взам. инв. N | Подпись и дата | Инв. N подл.



Формат А3

Рис.1

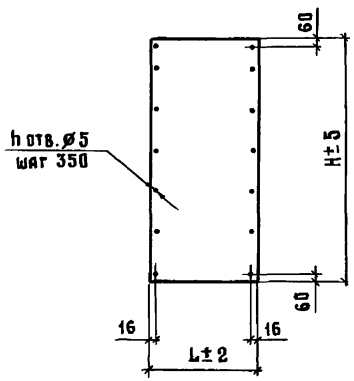


Рис. 2

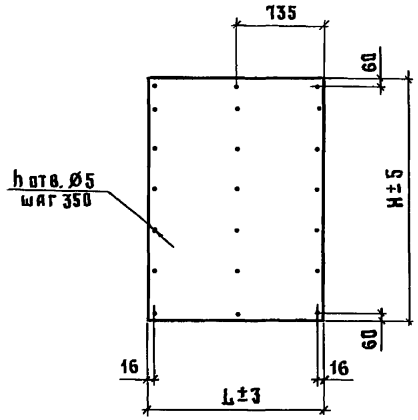


Рис. 3

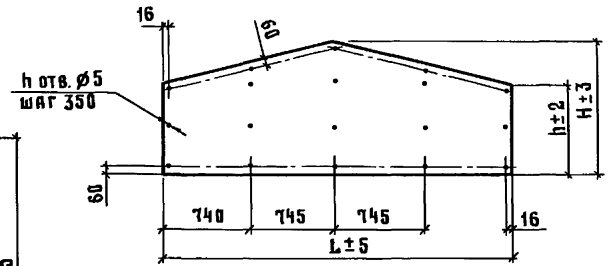


Рис.5

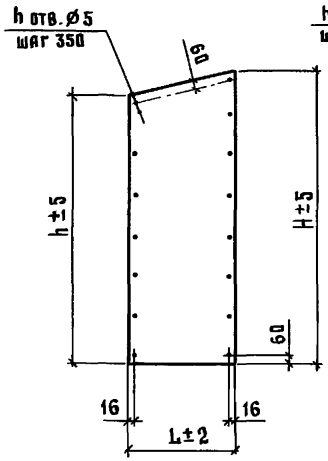


Рис. 4

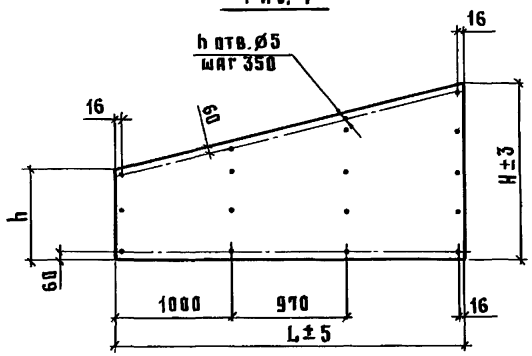


| Обозначение | Рис. | Марка | Размеры, мм L | Размеры, мм H | Размеры, мм h | n шт | Масса, кг |
|---|---|---|---|---|---|---|---|
| 1.832.5-11.6-1-002 | 1 | Л1 | 890 | 2970 | — | 14 | 32,7 |
| -01 | 2 | Л2 | 1470 | 2970 | — | 21 | 52,6 |
| -02 | 3 | Л3-1 | 2970 | 800 | 450 | 13 | 32,2 |
| -03 | | Л3-2 | | 950 | 600 | 16 | 39,8 |
| -04 | | Л3-3 | | 1100 | 750 | 18 | 47,6 |
| -05 | 4 | Л4-1 | 2970 | 1050 | 300 | 11 | 34,8 |
| -06 | | Л4-2 | | 1200 | 450 | 13 | 42,4 |
| -07 | | Л4-3 | | 1350 | 600 | 15 | 50,0 |
| -08 | | Л4-4 | | 1500 | 750 | 17 | 57,8 |
| -09 | 5 | Л5-1 | 800 | 2700 | 2500 | 17 | 36,0 |
| -10 | | Л5-2 | | 3000 | 2800 | 19 | 40,1 |
| -11 | | Л5-3 | | 3300 | 3100 | 20 | 44,3 |
| -12 | | Л5-4 | | 3600 | 3400 | 22 | 48,4 |
| -13 | | Л6-1 | 850 | 2500 | 2300 | 16 | 35,3 |
| -14 | | Л6-2 | | 2800 | 2600 | 17 | 39,8 |
| -15 | | Л6-3 | | 3100 | 2900 | 19 | 44,1 |
| -16 | | Л6-4 | | 3400 | 3200 | 21 | 48,6 |
| -17 | | Л6-5 | | 2700 | 2500 | 17 | 38,2 |
| -18 | | Л6-6 | | 3000 | 2800 | 19 | 42,7 |
| -19 | | Л6-7 | | 3300 | 3100 | 20 | 47,1 |
| -20 | | Л6-8 | | 3600 | 3400 | 22 | 51,6 |

| | | |
|---|---|---|
| Нач.отд. | Котов | |
| Н.контр. | Рабинович | |
| ГИП | Котов | |
| Рук.гр. | Рабинович | |
| Инж. | Епишенкова | |
| Пров. | Рабинович | |

1.832.5-11.6-1-002

Обшивка наружная
Л1 ... Л6-8

| Стадия | Масса | Масштаб |
|---|---|---|
| Р | см.табл. | — |
| Лист | Листов 1 | |

Лист асбестоцементный прессованный δ=8 мм по ГОСТ 18124-75

ГИПРОНИСЕЛЬХОЗ

23300-01 28

Формат А3

Инв.№ подл. | Подпись и дата | Взам.инв.№

Рис.1

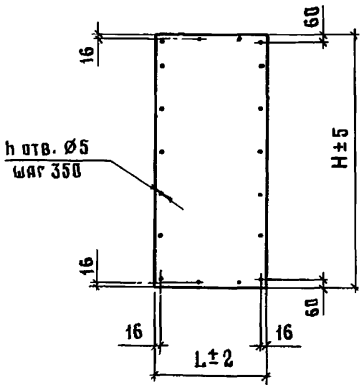


Рис. 2

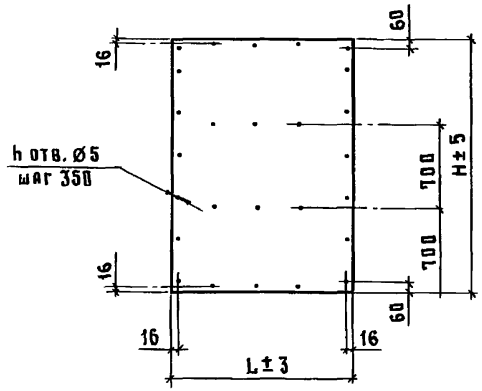


Рис. 5

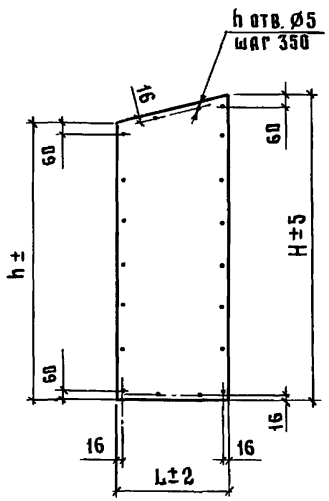


Рис. 3

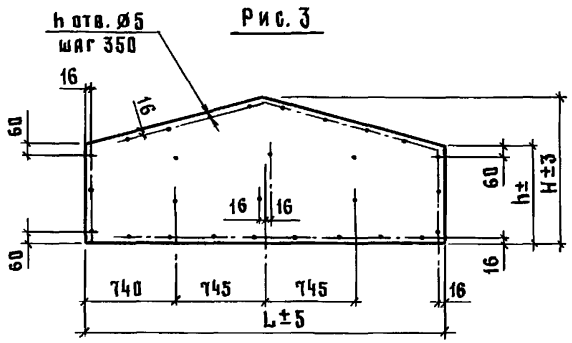


Рис. 4

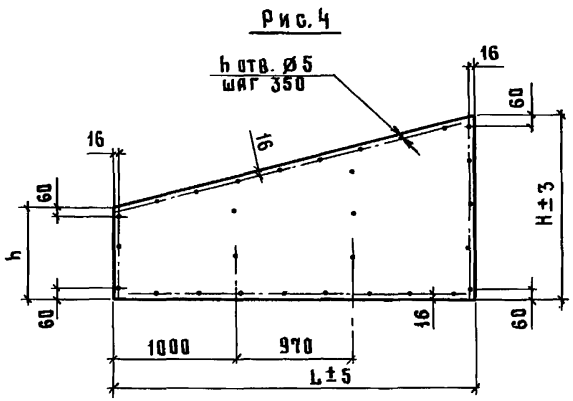


| Обозначение | Рис. | Марка | Размеры, мм L | H | h | h, шт | Масса, кг |
|---|---|---|---|---|---|---|---|
| 1.832.5-11.6-1-003 | 1 | Л7 | 890 | 2070 | — | 18 | 32,7 |
| -01 | 2 | Л8 | 1470 | 2070 | — | 26 | 52,6 |
| -02 | 3 | Л9-1 | 2970 | 800 | 450 | 23 | 32,2 |
| -03 | | Л9-2 | | 950 | 600 | 26 | 39,8 |
| -04 | | Л9-3 | | 1100 | 750 | 28 | 47,6 |
| -05 | 4 | Л10-1 | 2970 | 1050 | 300 | 23 | 34,8 |
| -06 | | Л10-2 | | 1200 | 450 | 25 | 42,4 |
| -07 | | Л10-3 | | 1350 | 600 | 27 | 50,0 |
| -08 | | Л10-4 | | 1500 | 750 | 29 | 57,8 |
| -09 | 5 | Л11-1 | 800 | 2700 | 2500 | 21 | 36,0 |
| -10 | | Л11-2 | | 3000 | 2800 | 23 | 40,1 |
| -11 | | Л11-3 | | 3300 | 3100 | 24 | 44,3 |
| -12 | | Л11-4 | | 3600 | 3400 | 26 | 48,4 |
| -13 | | Л12-1 | 850 | 2500 | 2300 | 20 | 35,3 |
| -14 | | Л12-2 | | 2800 | 2600 | 21 | 39,8 |
| -15 | | Л12-3 | | 3100 | 2900 | 23 | 44,1 |
| -16 | | Л12-4 | | 3400 | 3200 | 25 | 48,6 |
| -17 | | Л12-5 | | 2700 | 2500 | 21 | 38,2 |
| -18 | | Л12-6 | | 3000 | 2800 | 23 | 42,7 |
| -19 | | Л12-7 | | 3300 | 3100 | 24 | 47,1 |
| -20 | | Л12-8 | | 3600 | 3400 | 26 | 51,6 |

| | | |
|---|---|---|
| Нач.отд. | Котов | |
| Н.контр. | Рабинович | |
| ГИП | Котов | |
| Рук.гр. | Рабинович | |
| Инж. | Епанешникова | |
| Пров. | Рабинович | |

1.832.5-11.6-1-003

Обшивка внутренняя
Л7 ... Л12-8

| Стадия | Масса | Масштаб |
|---|---|---|
| Р | см.табл. | — |
| Лист 1 | Листов 1 | |

Лист асбестоцементный прессованный δ=8 мм по ГОСТ 18124-75

ГИПРОНИСЕЛЬХОЗ

Инв.№ подл. | Подпись и дата | Взам.инв.№



формат А3

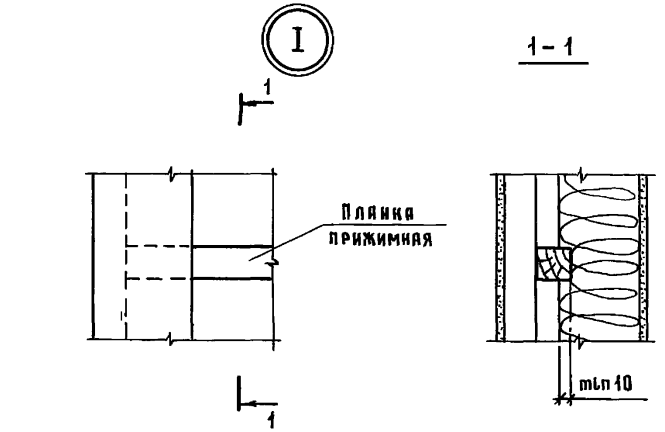


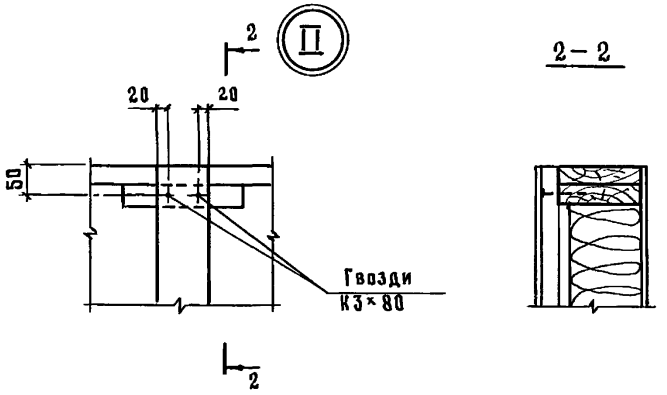


Один слой утеплителя

Два слоя утеплителя

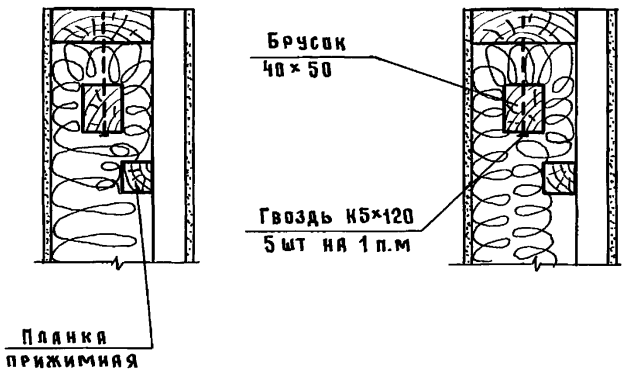


| | | | |
|---|---|---|---|
| Нач.отд. | Котов | 1.832.5-11.6-1-004 У | |
| Н.контр. | Рабинович | | |
| ГИП | Котов | Узлы I; II | Стадия: Р; Лист: ; Листов: 1 |
| Рук.гр. | Рабинович | | |
| Инж. | Епанешникова | | ГИПРОНИСЕЛЬХОЗ |
| Пров. | Рабинович | | |

Инв.№ подл. | Подпись и дата | Взам.инв.№

gost.e-ecolog.ru

формат А4

| | | | |
|---|---|---|---|
| Нач.отд. | Котов | 1.832.5-11.6-1-005 У | |
| Н.контр. | Рабинович | | |
| ГИП | Котов | Варианты навешивания прошивных матов | Стадия: Р; Лист: ; Листов: 1 |
| Рук.гр. | Рабинович | | |
| Инж. | Епанешникова | | ГИПРОНИСЕЛЬХОЗ |
| Пров. | Рабинович | | |

Инв.№ подл. | Подпись и дата | Взам.инв.№



формат А4