ТИПОВЫЕ КОНСТРУКЦИИ, ИЗДЕЛИЯ И УЗЛЫ ЗДАНИЙ И СООРУЖЕНИЙ

СЕРИЯ 1.832.5-11

ПАНЕЛИ НА ДЕРЕВЯННОМ КАРКАСЕ ДЛИНОЙ ДО 3Х МЕТРОВ ДЛЯ СТЕН СЕЛЬСКОХОЗЯЙСТВЕННЫХ ПРОИЗВОДСТВЕННЫХ ЗДАНИЙ

ВЫПУСК 3

ПАНЕЛИ С ВНУТРЕННЕЙ ОБШИВКОЙ ИЗ ДВП И НАРУЖНОЙ ОБШИВКОЙ ИЗ ВОЛНИСТЫХ АСБЕСТОЦЕМЕНТНЫХ ЛИСТОВ УВ, УСТАНАВЛИВАЕМЫХ ПРИ МОНТАЖЕ СТЕН

РАБОЧИЕ ЧЕРТЕЖИ

21962-01

gost.e-ecolog.ru

ТИПОВЫЕ КОНСТРУКЦИИ, ИЗДЕЛИЯ И УЗЛЫ ЗДАНИЙ И СООРУЖЕНИЙ

СЕРИЯ 1.832.5-11

ПАНЕЛИ НА ДЕРЕВЯННОМ КАРКАСЕ ДЛИНОЙ ДО 3Х МЕТРОВ ДЛЯ СТЕН СЕЛЬСКОХОЗЯЙСТВЕННЫХ ПРОИЗВОДСТВЕННЫХ ЗДАНИЙ

ВЫПУСК 3

ПАНЕЛИ С ВНУТРЕННЕЙ ОБШИВКОЙ ИЗ ДВП И НАРУЖНОЙ ОБШИВКОЙ ИЗ ВОЛНИСТЫХ АСБЕСТОЦЕМЕНТНЫХ ЛИСТОВ УВ, УСТАНАВЛИВАЕМЫХ ПРИ МОНТАЖЕ СТЕН

РАБОЧИЕ ЧЕРТЕЖИ

Разработаны:

ЦНИИЭПсельстрой

Научная часть

Зам. директора — В.Я. Заренин

Зав. лабораторией легких пространственных конструкций — Ю.А. Муравьев

Ст. научный сотрудник — А.М. Волков

Проектная часть

Гл. инженер — Е.М. Дедов

Гл. конструктор — Ф.М. Козинский

Гл. инженер проекта — Я.И. Азаров

с участием:

ЦНИИСК им. Кучеренко

Зам директора — Д.М. Чистяков

Зав. отделением деревянных конструкций — Л.М. Ковальчук

Утверждены и введены в действие с 01.03.87г Госстроем СССР, протокол от 05.12.86г №АЧ-90

Обозначение	Наименование	Стр.
1.832.5-11. 3-0000ПЗ	Пояснительная записка	4
1.832.5-11. 3-0000ТУ	Технические условия	11
1.832.5-11. 3-0000Н	Номенклатура панелей	19
1.832.5-11. 3-1000	Панели ПСДВ...	21
1.832.5-11. 3-1000СБ	Панели ПСДВ... Сборочный чертеж	23
1.832.5-11. 3-2000	Панели ПСДВ...В	24
1.832.5-11. 3-2000СБ	Панели ПСДВ...В. Сборочный чертеж	26
1.832.5-11. 3-3000	Панели ПСДВ...О	27
1.832.5-11. 3-3000СБ	Панели ПСДВ...О. Сборочный чертеж	30
1.832.5-11. 3-4000	Панели ПСДВ...Д	31
1.832.5-11. 3-4000СБ	Панели ПСДВ...Д. Сборочный чертеж	34
1.832.5-11. 3-1100	Каркас ДК1...ДК16	35
1.832.5-11. 3-1100СБ	Каркас ДК1...ДК16. Сборочный чертеж	37
1.832.5-11. 3-1110	Петля М1, М2	38
1.832.5-11. 3-2100	Каркас ДК17...ДК32	39
1.832.5-11. 3-2100СБ	Каркас ДК17...ДК32. Сборочный чертеж	42
1.832.5-11. 3-2110	Ребро Р1...Р16	43
1.832.5-11. 3-2110СБ	Ребро Р1...Р16. Сборочный чертеж	44
1.832.5-11. 3-2120	Ребро Р17...Р20	44
1.832.5-11. 3-2120СБ	Ребро Р17...Р20. Сборочный чертеж	45
1.832.5-11. 3-3100	Каркас ДК33...ДК48	46
1.832.5-11. 3-3100СБ	Каркас ДК33...ДК48. Сборочный чертеж	49
1.832.5-11. 3-3110	Ребро Р21...Р52	50
1.832.5-11. 3-3110СБ	Ребро Р21...Р52. Сборочный чертеж	52

Инв.№ подл. | Подпись и дата | Взам.инв.№

1.832.5-11. 3

Нач.отд.	Бирко	
Гл.спец.	Азаров	
Рук.гр.	Казарян	
Ст.техн.	Сотскова	

Содержание

Стадия	Лист	Листов
Р	1	3

ЦНИИЭПсельстрой

Обозначение	Наименование	Стр.
1.832.5-11. 3-4100	Каркас ДК49...ДК64	53
1.832.5-11. 3-4100СБ	Каркас ДК49...ДК64. Сборочный чертеж	56
1.832.5-11. 3-4110	Ребро Р53...Р84	57
1.832.5-11. 3-4110СБ	Ребро Р53...Р84. Сборочный чертеж	61
1.832.5-11. 3-0001	Скоба	62
1.832.5-11. 3-0002	Ребро Р85...Р148	62
1.832.5-11. 3-5000	Ведомость потребности в материалах для панелей ПСДВ...	64
1.832.5-11. 3-6000	Ведомость потребности в материалах для панелей ПСДВ...В	65
1.832.5-11. 3-7000	Ведомость потребности в материалах для панелей ПСДВ...О	66
1.832.5-11. 3-8000	Ведомость потребности в материалах для панелей ПСДВ...Д	67
1.832.5-11. 3-0000 С	Схемы 1, 2 расположения волнистых асбестоцементных листов	68
1.832.5-11. 3-0010	Фрагмент 1	70
1.832.5-11. 3-0020	Узел 1. Установка щита на цокольную панель	71
1.832.5-11. 3-0030	Узел 2. Установка стеновой панели на цокольную панель	72
1.832.5-11. 3-0040	Узел 3. Заделка цокольного шва	73
1.832.5-11. 3-0050	Узел 4. Заделка шва между панелями	73
1.832.5-11. 3-0060	Узлы 5, 6. Примыкание листа УВ к вентиляционному отверстию	74
1.832.5-11. 3-0070	Узлы 7, 8. Примыкание листа УВ к оконному блоку	75
1.832.5-11. 3-0080	Узлы 9, 10. Примыкание листа УВ к дверному блоку.	76
1.832.5-11. 3-0090	Узлы 11, 12, 13. Установка листа УВ над дверным и оконным блоками и вентиляционным отверстием	77

Инв.№ подл. | Подпись и дата | Взам.инв.№

Обозначение	Наименование	Стр.
1.832.5-11.3-0100	Узел 14. Установка листа УВ под оконным блоком	78
1.832.5-11.3-0110	Узел 15. Деформационный шов в обшивке из листов УВ	79
1.832.5-11.3-0120	Узел 16. Заделка карниза	80
1.832.5-11.3-0130	Изделие крепежное мш1, мш2	81
1.832.5-11.3-0130СБ	Изделие крепежное мш1, мш2. Сборочный чертеж	81
1.832.5-11.3-0140	Щит щ1...щ4	82
1.832.5-11.3-0140СБ	Щит щ1...щ4. Сборочный чертеж	82
1.832.5-11.3-0150	Панель цокольная 1пц600...-1, 1пц600...-2, 1пц600...-3	83
1.832.5-11.3-0160	Деталь крепежная ш1, пм1, пм2	83
1.832.5-11.3-0170	Изделие соединительное мс1. Кастыль К1...К5	84
1.832.5-11.3-0180	Изделие фасонное фс1...фс7	84
1.832.5-11.3-0190	Обшивка л1...л14	85

Инв.№ подл. | Подпись и дата | Взам. инв.№

Обозначение	Наименование	Стр.

1. Общая часть

1.1. Настоящий выпуск содержит рабочие чертежи утепленных вентилируемых стеновых панелей с деревянным каркасом, внутренней обшивкой из ДВП и наружной обшивкой из волнистых асбестоцементных листов УВ, устанавливаемой при монтаже стен.

1.2. Панели предназначены для одноэтажных сельскохозяйственных производственных зданий с вертикальной разрезкой стен.

2. Типы, конструкция и обозначение

2.1. Стеновые панели состоят из деревянного каркаса, внутренней обшивки из ДВП и утеплителя.

На внутреннюю обшивку нанесено защитное лакокрасочное покрытие на основе пентафталевых материалов.

Панели могут быть выполнены глухими, с оконными и дверными блоками и с проемами для пропуска технологического оборудования.

Стены из панелей со смонтированными наружными волнистыми асбестоцементными листами представляют собой вентилируемую конструкцию.

2.2. Каркас выполняется из досок, соединяемых между собой вполдерева на скобах. Для изготовления деревянных элементов панелей должны применяться пиломатериалы сорта 2 из сосны или ели по ГОСТ 8486-66**.

2.3. Внутренняя обшивка выполняется из древесноволокнистых плит сухого способа производства марки Тс-400 по ТУ 13-444-83 и

				1.832.5-11. 3-0000ПЗ			
Нач.отд.	Бирко			Пояснительная записка	Стадия	Лист	Листов
Гл.спец.	Азаров				Р	1	12
Рук.гр.	Казарян				ЦНИИЭПсельстрой		
Ст.техн.	Сотскова						

Инв. N подл. | Подпись и дата | Взам. инв. N

крепится к каркасу при помощи клея.

Наружная обшивка-из волнистых асбестоцементных листов УВ-6 по ГОСТ 16233-77*. Крепление обшивки производится шурупами 1-5х60.0140 по ГОСТ 1144-80*. (См. документ 1.832.5-11.3-0000С)

2.4. В качестве утеплителя в стеновых панелях применяются полужесткие минераловатные плиты на синтетическом связующем по ГОСТ 9573-82 или минераловатные прошивные маты по ГОСТ 21880-76.

2.5. Для удержания утеплителя от осадки и смещения предусмотрены деревянные прижимные планки, которые должны втапливаться в утеплитель. Рекомендуемые сечения прижимных планок приведены в таблице 1.

При применении минераловатных прошивных матов утеплитель навешивается на деревянную планку, которая крепится гвоздями к верхнему горизонтальному элементу каркаса.

Допускается при согласовании с ЦНИИСК им. Кучеренко применение других эффективных утеплителей.

Таблица 1

Эскиз	Высота продольного ребра, В, мм	Толщина утеплителя δ, мм	Сечение прижимных планок, мм: поперечных	Сечение прижимных планок, мм: продольных	h, мм
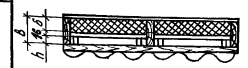	97	50	32×16	25×40	40
		60		25×32	32
		70		25×25	25
	122	80		25×40	40
		90		25×32	32
		100		25×25	25
	147	110		25×40	40
		120		25×32	32
		130		25×25	25
	172	140		25×32	32
		150		25×25	25
		160		25×16	16

Инв. N подл. | Подпись и дата | Взам. инв. N

1.832.5-11 3.-0000ПЗ

Лист 2

2.6. Марки панелей в конкретном проекте подбираются в зависимости от требуемой толщины утеплителя и конструктивных характеристик здания.

Из условия минимально необходимой толщины утеплителя предусмотрены панели 4-х размеров по толщине.

Требуемая минимально необходимая толщина утеплителя в зависимости от расчетной температуры наружного воздуха в районе строительства и температурно-влажностных условий эксплуатации помещений принимается по таблицам 2,3.

2.7. Стеновые панели устанавливаются на железобетонные утепленные цокольные панели серии 1.817.1-1, в 1,2.

2.8. Стеновые панели обозначаются марками, состоящими из буквенно-цифровых групп, по ГОСТ 23009-78

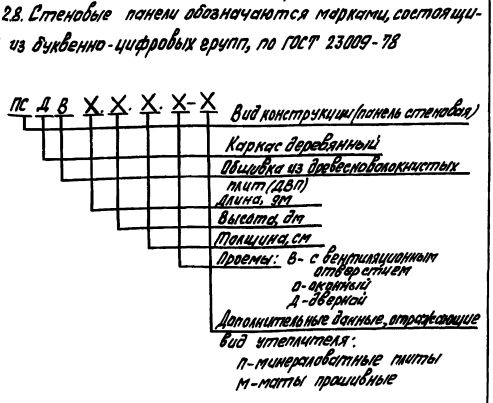

Например: ПСДВ 15.30.20. В-П-панель стеновая с деревянным каркасом с обшивкой из древесноволокнистых плит, длиной 1,5дм, высотой 3,0дм, толщиной 20см, с вентиляционным отверстием и утеплителем из минераловатных плит.

3. Область применения

3.1. Панели предназначены для стен сельскохозяйственных зданий, эксплуатируемых в районах со скоростным напором ветра до 55 кгс/м².

Панели рассчитаны на применение в зданиях с расчетной сейсмичностью не выше 6 баллов, с неагрессивной и слабоагрессивной степенью воздействия газовых сред, возводимых в районах с расчетной температурой воздуха до минус 50°С и выше.

3.2. Панели предназначены для однопролетных отапливаемых зданий с относительной влажностью воздуха внутри помещений не более 75%, с шагом несущих конструкций 6 и 3 м, при высотах стен до 3,6м.

3.3. При привязке объектов с применением данных стеновых панелей к конкретным районам строительства необходимо определять экономически целесообразное сопротивление теплопередаче панелей из условия обеспечения наименьших приведенных затрат в соответствии с требованиями раздела 2 главы СНиП II-3-79** „Строительная теплотехника"

3.4. Панели относятся к категории сгораемых конструкций и могут применяться в зданиях V степени огнестойкости.

4. Условия расчета

4.1. Статический и теплотехнический расчет панелей выполнен в соответствии с требованиями СНиП II-25-80 "Деревянные конструкции," СНиП II-6-74 "Нагрузки и воздействия", СНиП II-3-79** "Строительная теплотехника," "Рекомендаций по расчетным характеристикам древесных плит", ЦНИИСК, 1982 г., "Рекомендаций по проектированию панельных конструкций с применением древесины и древесных материалов для производственных зданий," ЦНИИСК, 1982 г., "Правил учета степени ответственности зданий и сооружений при проектировании конструкций."

4.2. Расчет на прочность панелей с минимальной высотой ребра произведен на следующие нагрузки:

в стадии эксплуатации панелей стен - на нагрузки от собственного веса панелей и ветра;

в стадии возведения стен - на нагрузки от собственного веса и ветра с учетом аэродинамического коэффициента 1,4.

Расчетная ветровая нагрузка в этом случае должна приниматься с понижающим коэффициентом 0,8, учитывающим кратковременное действие нагрузки;

при транспортировании и монтаже - на нагрузки от собственного веса с учетом коэффициента динамичности 1,5, при этом коэффициент перегрузки к собственному весу конструкции не учитывается.

4.3. Расчет панели на прогиб произведен на нормативную ветровую нагрузку в стадии эксплуатации. Допустимый прогиб принят равным 1/200 L, где L - расчетный пролет панели. Прогиб обшивки не должен превышать 1/150 расстояния между ребрами.

В номенклатуре панелей не указываются возможные толщины утеплителей, соответствующие высоте доски каркаса. Эти толщины определяются при проектировании зданий по таблицам теплотехнического расчета в зависимости от параметров относительной влажности и температур наружного и внутреннего воздуха.

Инв. № подл. | Подпись и дата | Взам. инв. №

Инв. № подл. | Подпись и дата | Взам. инв. №

Таблица 2*). Подбор толщин утеплителя при условии эксплуатации А

(Расчетный коэффициент теплопроводности утеплителя $\lambda_{утА} = 0{,}6$ Вт/м°С)

$\alpha_в$, Вт/(м²·°С)	Теплотехнические характеристики					Относительная влажность воздуха в помещении $\varphi_в$, %											
						60					65		70		75	
						Расчетная температура воздуха в помещении $t_в$, °С											
	$\delta_{ут}$	$R_o^{усл.}$	δ_{min}	$\delta_{пр.}$	D	0-8	12	16	20	24	0-8	12	0-8	12	0-8	12
	мм	$\frac{м^2 °С}{Вт}$	—	—	—	Расчетная зимняя температура наружного воздуха $t^{\circ}_н$, °С.											
$\alpha_в$ 8,7	50	1,02	0,87	0,91	0,71	−35	−33	−30	−27	−25	−29	−26	−22	−19	−17	−13
	60	1,18	0,86	0,91	0,82	−41	−39	−37	−34	−32	−34	−31	−27	−24	−20	−17
	70	1,35	0,85	0,90	0,92	−48	−45	−43	−41	−39	−39	−37	−31	−28	−24	−21
	80	1,52	0,84	0,90	1,03	—	—	−50	−48	−46	−44	−42	−35	−33	−27	−24
	90	1,68	0,83	0,90	1,14	—	—	—	—	—	−49	−47	−39	−37	−30	−28
	100	1,85	0,82	0,90	1,24	—	—	—	—	—	—	—	−43	−41	−34	−31
	110	2,02	0,81	0,89	1,35	—	—	—	—	—	—	—	−47	−45	−37	−34
	120	2,18	0,80	0,89	1,46	—	—	—	—	—	—	—	—	−48	−39	−37
	130	2,35	0,79	0,89	1,56	—	—	—	—	—	—	—	—	—	−42	−40
	140	2,52	0,78	0,89	1,67	—	—	—	—	—	—	—	—	—	−45	−42
	150	2,68	0,78	0,89	1,78	—	—	—	—	—	—	—	—	—	−48	−46
	160	2,85	0,77	0,88	1,88	—	—	—	—	—	—	—	—	—	−51	−49
$\alpha_в$ 12	50	0,99	0,85	0,90	0,71	−46	−44	−42	−40	−37	−38	−35	−30	−27	−23	−20
	60	1,16	0,84	0,90	0,82	—	—	—	−49	−47	−45	−43	−36	−33	−28	−25
	70	1,32	0,83	0,89	0,92	—	—	—	—	—	—	−50	−42	−39	−32	−29
	80	1,49	0,82	0,89	1,03	—	—	—	—	—	—	—	−47	−45	−37	−34
	90	1,66	0,81	0,89	1,14	—	—	—	—	—	—	—	—	−50	−41	−38
	100	1,82	0,80	0,89	1,24	—	—	—	—	—	—	—	—	—	−45	−42
	110	1,99	0,79	0,88	1,35	—	—	—	—	—	—	—	—	—	−49	−46
	120	2,16	0,78	0,88	1,46	—	—	—	—	—	—	—	—	—	—	−50

1.*) Примечания даны на листах 9-12.

2. Прочерки означают, что $t^{\circ}_н$ - ниже минус 50°С.

Инв.№ подл. | Подпись и дата | Взам. инв.№

Таблица 3*) Подбор толщин утеплителя при условии эксплуатации Б.

(Расчетный коэффициент теплопроводности утеплителя $\lambda_{ут.Б} = 0{,}07$ Вт/(м·°С))

$\alpha_в$, Вт/(м²·°С)	Теплотехнические характеристики					Относительная влажность воздуха в помещении $\varphi_в$, %															
						60					65					70					75				
	$\delta_{ут}$	$R_o^{усл}$	$\Theta_{тепл.}$	$\Theta_{пр.}$	$\mathcal{J}$	Расчетная температура воздуха в помещении $t_в$, °С															
						0-8	12	16	20	24	0-8	12	16	20	24	0-8	12	16	20	24	0-8	12	16	20	24
	мм	м²·°С/Вт	—	—	—	Расчетная зимняя температура наружного воздуха $t_н^р$, °С															
$\alpha_в = 8{,}7$	50	0,89	0,64	0,90	0,68	-28	-25	-23	-20	-17	-23	-20	-17	-14	-11	-18	-14	-11	-9	-7	-13	-8	-5	-4	-1
	60	1,04	0,63	0,90	0,79	-33	-31	-28	-25	-23	-27	-24	-21	-18	-16	-21	-18	-15	-12	-10	-16	-12	-9	-7	-4
	70	1,18	0,63	0,89	0,89	-39	-37	-34	-32	-29	-32	-29	-27	-24	-21	-25	-22	-19	-16	-14	-19	-16	-13	-10	-7
	80	1,32	0,62	0,89	0,99	-44	-42	-39	-37	-35	-36	-33	-31	-28	-25	-29	-26	-23	-20	-17	-22	-19	-16	-13	-10
	90	1,46	0,61	0,89	1,10	-49	-46	-44	-42	-40	-40	-37	-35	-33	-30	-32	-29	-27	-24	-21	-24	-21	-18	-15	-13
	100	1,61	0,61	0,88	1,20	—	—	-50	-48	-46	-45	-42	-40	-38	-36	-36	-33	-31	-28	-26	-27	-25	-22	-19	-16
	110	1,75	0,60	0,88	1,31	—	—	—	—	—	-48	-46	-44	-42	-40	-39	-36	-34	-31	-29	-30	-27	-24	-22	-19
	120	1,89	0,59	0,88	1,41	—	—	—	—	—	—	-50	-48	-46	-44	-42	-39	-37	-35	-32	-32	-30	-27	-24	-22
	130	2,04	0,58	0,87	1,52	—	—	—	—	—	—	—	—	-50	-48	-45	-42	-40	-38	-36	-35	-32	-30	-27	-24
	140	2,18	0,58	0,87	1,62	—	—	—	—	—	—	—	—	—	—	-48	-46	-44	-42	-40	-38	-35	-33	-30	-28
	150	2,32	0,57	0,87	1,72	—	—	—	—	—	—	—	—	—	—	—	-49	-47	-45	-43	-40	-37	-35	-33	-30
	160	2,46	0,56	0,86	1,83	—	—	—	—	—	—	—	—	—	—	—	—	-50	-48	-46	-42	-39	-37	-35	-33
$\alpha_в = 12$	50	0,86	0,62	0,89	0,68	-37	-35	-32	-30	-27	-30	-28	-25	-22	-19	-24	-21	-18	-15	-12	-18	-15	-12	-9	-6
	60	1,01	0,61	0,89	0,79	-44	-42	-39	-37	-35	-36	-33	-31	-28	-26	-29	-26	-23	-20	-17	-22	-19	-16	-13	-10
	70	1,15	0,61	0,88	0,89	—	-49	-47	-45	-43	-42	-40	-38	-35	-33	-34	-31	-29	-26	-23	-26	-23	-20	-17	-14
	80	1,29	0,60	0,88	0,99	—	—	—	—	-50	-48	-45	-43	-41	-39	-38	-36	-33	-31	-28	-29	-27	-24	-21	-18
	90	1,44	0,59	0,88	1,10	—	—	—	—	—	—	—	-49	-47	-45	-42	-40	-38	-35	-33	-33	-30	-28	-25	-22
	100	1,58	0,59	0,87	1,20	—	—	—	—	—	—	—	—	—	—	-48	-45	-43	-41	-39	-37	-34	-32	-29	-27
	110	1,72	0,58	0,87	1,31	—	—	—	—	—	—	—	—	—	—	—	-49	-47	-45	-43	-40	-38	-35	-33	-31
	120	1,86	0,57	0,87	1,41	—	—	—	—	—	—	—	—	—	—	—	—	—	-49	-48	-43	-41	-39	-36	-34
	130	2,01	0,56	0,86	1,52	—	—	—	—	—	—	—	—	—	—	—	—	—	—	—	-46	-44	-42	-39	-37
	140	2,15	0,56	0,86	1,62	—	—	—	—	—	—	—	—	—	—	—	—	—	—	—	-50	-48	-46	-44	-42
	150	2,29	0,55	0,86	1,72	—	—	—	—	—	—	—	—	—	—	—	—	—	—	—	—	—	-49	-47	-45
	160	2,44	0,54	0,85	1,83	—	—	—	—	—	—	—	—	—	—	—	—	—	—	—	—	—	—	-50	-48

1*) Примечания даны на листах 9-12.

2. Прочерки означают, что $t_н^р$ ниже минус 50°С.

Инв. № подл. | Подпись и дата | Взам. инв. №

Примечания к таблицам 2 и 3

1. В таблицах приняты следующие условные обозначения:

$\alpha_в$ - расчетный коэффициент теплоотдачи внутренней поверхности стеновой панели, Вт/(м² °С);

γ_o - объемная масса (плотность) материала утеплителя в сухом состоянии, принятая равной γ_o = 75...100 кг/м³ для прошивных матов и γ_o = 100...125 кг/м³ для минераловатных плит;

$\lambda_{ут}$ - расчетный коэффициент теплопроводности, Вт/(м °С), материала утеплителя, принятый равным для условий А - $\lambda^А_{ут}$ = 0,06 Вт/(м °С) и для условий Б - $\lambda^Б_{ут}$ = 0,07 Вт/(м °С) согласно поз. 135 приложения 3 главы СНиП II-3-79** "Строительная теплотехника";

$\delta_{ут}$ - толщина слоя утеплителя в стеновой панели, мм;

$R_o^{усл.}$ - условное сопротивление теплопередаче по полю панели вдали от теплопроводных включений, м² °С/Вт, вычисленное по формуле (4) главы СНиП II-3-79** "Строительная теплотехника";

D - тепловая инерция стеновой панели без учета наружной обшивки, вычисленная по формуле (2) главы СНиП II-3-79** "Строительная теплотехника";

θ_{min}, $\theta_{пр}$ - безразмерные коэффициенты, характеризующие соответственно минимальное R_o^{min} (в зоне стыков панелей) и приведенное $R_o^{пр}$ сопротивления теплопередаче стеновой панели по отношению к условному сопротивлению теплопередаче $R_o^{усл.}$ по полю панелей вдали от теплопроводных включений; указанные величины связаны между собой следующими зависимостями:

$$\theta_{min} = \frac{R_o^{min}}{R_o^{усл}}; \qquad \theta_{пр} = \frac{R_o^{пр}}{R_o^{усл.}};$$

$$R_o^{min} = \theta_{min} \cdot R_o^{усл}; \qquad R_o^{пр} = \theta_{пр} \cdot R_o^{усл.},$$

Инв. № подл. | Подп. и дата | Взам. инв. №

$t_в$, $\varphi_в$ - соответственно расчетные температура, °С, и относительная влажность, %, внутреннего воздуха в помещении, определяемые по соответствующим нормам технологического проектирования;

$t^с_н$ - расчетная зимняя температура наружного воздуха, °С;

2. Условия эксплуатации А или Б в таблицах 2 и 3 следует определять по приложению 2 главы СНиП II-3-79** "Строительная теплотехника".

3. Расчетный коэффициент теплоотдачи $\alpha_в$ внутренних поверхностей стеновых панелей следует принимать в соответствии с указаниями п. 2.17 главы СНиП 2.10.03-84 "Животноводческие, птицеводческие и звероводческие здания и сооружения" равным:

а) $\alpha_в$ = 8,7 Вт/(м² °С) - при удельном заполнении помещений животными или птицей 80 кг и менее живого веса на 1 м² пола;

б) $\alpha_в$ = 12 Вт/(м² °С) - при удельном заполнении помещений животными или птицей более 80 кг живого веса на 1 м² пола.

Расчетный коэффициент теплоотдачи наружной поверхности принят равным $\alpha_н$ = 23 Вт/(м² °С) по п. 1 табл. 6 главы СНиП II-3-79** "Строительная теплотехника". Наружная обшивка в расчетах не учитывалась.

4. Минимальные толщины утеплителя в стеновых панелях подбираются таким образом, чтобы при заданных параметрах $t_в$ и $\varphi_в$ воздуха в помещении, заданных условиях эксплуатации А или Б и значениях коэффициента теплоотдачи $\alpha_в$ фактические значения средних расчетных температур наиболее холодных суток $t_{н1}$ в районе строительства были не ниже величин расчетных зимних температур наружного воздуха $t^с_н$, указанных в таблицах 2 и 3.

5. Фактические значения средних расчетных температур наиболее холодных суток $t^ф_{н1}$ в районе строительства принимаются по

Инв. № подл. | Подп. и дата | Взам. инв. №

таблице 1 главы СНиП 2.01.01-82 "Строительная климатология и геофизика" при коэффициенте обеспеченности 0,92.

6. Для промежуточных значений величин, указанных в таблицах 2 и 3, допускается использовать линейную интерполяцию.

7. Предельные значения расчетных зимних температур наружного воздуха $t_н^р$, указанные в таблицах 2 и 3, определены из условия невыпадения конденсата на внутренней поверхности стеновых панелей и их стыков с учетом значений θ_{min}, полученных по осредненным результатам расчетов температурных полей стыков, выполненных ЦНИИЭП сельстроем с помощью ЭВМ "Минск-32".

8. Для расчетов теплопотерь следует использовать приведенное сопротивление теплопередаче $R_o^{пр}$ стеновых панелей, определенное согласно указаниям п.1 настоящих примечаний с использованием величин $\theta_{пр.}$ и $R_o^{усл.}$, приведенных в таблицах 2 и 3.

9. При проектировании объектов с круглогодичным содержанием животных или птицы для строительства в районах со среднемесячной температурой за июль месяц 21°С и выше необходима проверка теплоустойчивости стеновых панелей в соответствии с требованиями раздела 3 главы СНиП II-3-79**, "Строительная теплотехника".

10. При привязке объектов с применением данных стеновых панелей к конкретным районам строительства необходимо:

а) определять экономически целесообразное сопротивление теплопередаче панелей из условия обеспечения наименьших приведенных затрат в соответствии с требованиями раздела 2 главы СНиП II-3-79** "Строительная теплотехника";

б) проверять требуемое сопротивление паропроницанию в соответствии с указаниями раздела 6 главы СНиП II-3-79**, "Строительная теплотехника"; $R_п^{тр}$ не должна быть более 2,7 м² ч. Па/мг [20 м² ч. мм. рт. ст./г.], что обеспечивается защитным лакокрасочным покрытием обшивки со стороны помещения из условия ее долговечности. В случаях, если $R_п^{тр}$ более указанной величины, применение настоящих панелей не допускается.

Инв. № подл. | Подпись и дата | Взам. инв. №

Инв. № подл. | Подпись и дата | Взам. инв. №

Настоящие технические условия распространяются на стеновые панели с деревянным каркасом, предназначенные для одноэтажных сельскохозяйственных зданий с влажностью воздуха внутри помещений не ниже 45% и не выше 75%, эксплуатируемых в условиях неагрессивной и слабоагрессивной степени воздействия газовых сред и при температуре наружного воздуха не ниже минус 50°С.

Стеновые панели обозначаются марками, указывающими на тип и вид конструкций, размеры, конструктивные особенности, тип и толщину утеплителя. Например ПСДВ.15.30.19.В-П-1.832.5-11-3

стеновая панель на деревянном каркасе с внутренней обшивкой из ДВП, утеплителем из минераловатных плит, длиной 15 дм, высотой 30 дм, толщиной 19 см, с отверстием, по рабочим чертежам серии 1.832.5-11, вып.3

1. Технические требования

1.1 Основные параметры и размеры

1.1.1. Стеновые панели и их элементы должны соответствовать требованиям настоящих технических условий и рабочим чертежам панелей серии 1.832.5-11, вып.3

1.1.2. Панели должны поставляться предприятием-изготовителем укомплектованными крепежными элементами, деталями и элементами заделки стыков и защищенными от воздействия атмосферных осадков. Крепежные элементы должны поставляться в упакованном виде, а элементы заделки стыков-пакетами.

Примечание: допускается по согласованию с заказчиком поставка панелей без крепежных элементов и элементов заделки стыков.

1.1.3. К каждой партии панелей прилагается паспорт.

				1.832.5-11.3-0000ТУ			
				Технические условия	Стадия	Лист	Листов
					Р	1	16
Зав.лаб.	Муравьев				ЦНИИЭПсельстрой		
Ст.н.сотр.	Волков						

Инв.№ подл. | Подпись и дата | Взам.инв.№

1.1.4. Предельные отклонения от проектных размеров панелей не должны превышать значений, указанных в таблице 1.

Таблица 1

Наименование проектного параметра	Предельные отклонения, мм
Для панелей первой категории качества	
по длине	± 4,3
по ширине	± 2,5
по толщине	± 3,7
равенство диагоналей	5
отклонение от плоскостности нижней поверхности обшивки	5
толщина утеплителя	+ 10 − 5
Для панелей высшей категории качества	
по длине	± 2,7
по ширине	± 1,55
по толщине	± 3,7
равенство диагоналей	3
отклонение от плоскостности нижней поверхности обшивки	3
толщина утеплителя	+ 10 − 5

1.2. Требования к материалам

1.2.1. Древесина

1.2.1.1. Для изготовления деревянных элементов панелей должны применяться пиломатериалы сорта 2 из сосны или ели по ГОСТ 8486-66**, размерами по ГОСТ 24454-80, отвечающие дополнительным требованиям к древесине для клееных конструкций согласно СНиП II-25-80 (приложение 1)

Показатели предела прочности древесины должны отвечать показателям для древесины сорта 2, приведенным в приложении 2

Инв.№ подл. | Подпись и дата | Взам.инв.№

СНиП II-25-80. При этом средний показатель должен соответствовать временному, а минимальный – нормативному сопротивлению древесины.

Если качества исходных пиломатериалов ниже требуемого, допускается вырезка из них недопустимых пороков с последующим склеиванием оставшихся отрезков по длине.

При вырезке сучков рез следует выполнять на расстоянии от сучка, не меньшем его диаметра.

1.2.1.2. Влажность древесины при изготовлении деревянных элементов и приемке панелей должна отвечать условиям эксплуатации конструкций и быть в пределах 10± 2%.

1.2.1.3. Камерная сушка пиломатериалов должна осуществляться преимущественно мягким режимом по ГОСТ 19773-84. Остаточные внутренние напряжения, определяемые по ГОСТ 11603-73*, и уменьшение прочности древесины после сушки не допускаются.

1.2.1.4. После сушки пиломатериалы должны выдерживаться в течение 3-5 суток в помещении с температурой 18-25°С и относительной влажности воздуха 60-70%.

1.2.1.5. После сушки пиломатериалы должны иметь припуски на механическую обработку по ГОСТ 7307-75*.

1.2.1.6. Элементы каркаса панелей могут быть как цельными, так и склеенными по длине с помощью зубчатых соединений 1-32 по ГОСТ 19414-79*. Место расположения стыков не регламентируется.

Показатели предела прочности на изгиб зубчатых соединений при нагружении пласти должны быть не ниже:

375 кгс/см² (37,5 МПа) – средний;

270 кгс/см² (27 МПа) – минимальный.

1.2.1.7. Точность формирования зубчатых шипов должна соответствовать посадке $\frac{H12}{js13}$ по ГОСТ 6449.1-82. В зоне фрезерования зубчатых шипов не должно быть сучков диаметром более 5мм.

Инв.№ подл. | Подпись и дата | Взам.инв.№

Допускаемые для древесины сорта 2 сучки должны быть удалены от основания шипов на расстояние не менее трех их диаметров.

1.2.1.8. Механическую обработку поверхностей, подлежащих склеиванию, производить непосредственно перед склеиванием.

Допускается хранение заготовок с обработанными поверхностями до склеивания при параметрах воздуха, указанных в п. 1.2.1.4, в течение 24 часов (не более) при условии предохранения их от загрязнения и увлажнения.

Неуказанные предельные отклонения линейных размеров панелей, при условии калибровки ребер, принять по $\frac{}{Js}$15, предельные отклонения размеров составных частей панелей (деталей и сборочных единиц) – по $\frac{}{Js}$14; допуск плоскостности обшивки принять по 16 степени точности, допуск прямолинейности (кромок обшивки, ребер) – по 15 степени точности, допуск перпендикулярности – по 14 степени точности.

Посадки угловых клеевых соединений ребер каркаса выполнять по $\frac{H12}{js13}$.

Шероховатость поверхностей, подлежащих склеиванию, должна быть не более R_z max 200 (▽).

1.2.2. Древесноволокнистые плиты

1.2.2.1. Для обшивок применять плиты древесноволокнистые сухого способа производства марки Пс-400 по ТУ 13-4444-79 толщиной 8мм. Поступающие древесноволокнистые плиты должны сопровождаться паспортом завода-изготовителя.

1.2.3. Утеплитель

1.2.3.1. В качестве теплоизоляции панелей применять плиты

Инв.№ подл. | Подпись и дата | Взам.инв.№

минераловатные полужесткие на синтетическом связующем с объемной массой 100...125 кг/м³ по ГОСТ 9573-82 с коэффициентом теплопроводности при условии эксплуатации А не более 0,06 Вт/(м°С), при условии эксплуатации Б не более 0,07 Вт/(м°С) и с влажностью при условии эксплуатации А не более 2%, при условии эксплуатации Б не более 5%.

1.2.3.2. В качестве теплоизоляции панелей могут применяться также прошивные минераловатные маты по ГОСТ 21880-76 с несущими обкладками.

В этом случае длину и ширину матов следует принимать на 10...20мм больше размеров заполняемой ячейки деревянного каркаса. Обкладочный материал мата должен быть расположен с наружной или с обеих сторон утеплителя.

1.2.4. Клей

1.2.4.1. Для склеивания заготовок и приклеивания древесноволокнистой обшивки к деревянному каркасу должны применяться клеи на основе резорциновых смол ФРФ-50, ФР-100, ДФК-1АМ. Другие марки клеев могут применяться по согласованию с ЦНИИЭПсельстроем и ЦНИИСК им. Кучеренко.

1.2.4.2. Клеи должны быть повышенной водостойкости по ГОСТ 17005-82 и иметь следующие технические свойства:

рабочую вязкость по ВЗ-4(ГОСТ 9070-75*) - 120...250сек;

жизнеспособность при температуре 20±1°С - не менее трех часов;

время отверждения по ГОСТ 14231-78* - в пределах 30...40мин;

прочность склеивания по ГОСТ 15613.1-77

Таблица 2

Вид клея	Марка	Технические условия
феноло-резорциновый	ФРФ-50	ТУ 6-05-1280-79
Алкил-резорциновый	ФР-100	ТУ 6-05-1638-78
Алкил-резорциновый	ДФК-1АМ	ТУ 6-05-281-7-75

1.2.5. Металл

1.2.5.1. Для крепления элементов каркаса принимать скобы из стали В-1 по ГОСТ 3282-74*.

1.2.5.2. Гвозди принимать по ГОСТ 4028-63* или гвозди алюминиевые по ТУ69-216-83.

1.2.5.3. Для монтажных петель должна применяться полосовая сталь по ГОСТ 19903-74*, марка стали 4-IV В ст3пс 6-1 ГОСТ 16523-70*.

1.2.5.4. Болты для крепления монтажных петель должны применяться по ГОСТ 7798-70*, гайки по ГОСТ 5915-70*, шайбы по ГОСТ 11371-78*.

1.2.6. Материалы для защитной обработки

1.2.6.1. Защиту деревянных элементов каркаса выполнять в соответствии с СНиП 2.03.11-85 „Защита строительных конструкций от коррозии."

1.2.6.2. Для антисептирования деревянных элементов каркаса и ДВП рекомендуется применять водорастворимые препараты.

кремнефтористый аммоний КФА по ОСТ 6-08-2-75;
препарат ХМББ-3324 ГОСТ 23787.2-79;
препарат ББ-11, ББ-32 ГОСТ 23787.6-79;.

Концентрация препаратов КФА, ХМББ-3324, ББ-11, ББ-32 должна составлять 15...20%

Удержание раствора при пропитке древесины и ДВП антиселитиками должно быть не менее 210 г/м^2, что соответствует удержанию сухой соли для КФА, ХМББ-3324, ББ-11, ББ-32 -40...60 г/м^2.

1.2.6.3. Пропитку заготовок деревянного каркаса и ДВП производить способом нанесения на поверхность (погружение, опрыскивание, нанесение кистью) по ГОСТ 20022.9-76*.

1.2.6.4. Пропитку заготовок деревянного каркаса выполнять после их механической обработки. После пропитки деревянные заготовки и ДВП должны быть просушены до первичной влажности.

1.2.6.5. Материалы для пароизоляции принимать в соответствии с документом 1.832.5-11.3-1000. Покрывные слои наносить на ДВП после приклеивания ее к каркасу.

1.2.6.6. Кромки древесноволокнистых плит должны быть защищены мастичным составом, изготовляемым на основе лакокрасочного материала с наполнителями из портландцемента.

1.2.6.7. Защиту стальных изделий от коррозии назначать в соответствии с требованиями главы СНиП 2.03.11-85 "Защита строительных конструкций от коррозии".

1.2.6.8. Стальные связи должны быть защищены способом гальванического цинкования (толщина слоя цинка не менее 20 мкм) с последующим хроматированием. Крепежные детали без резьбы защищать металлизацией цинком или алюминием толщиной соответственно 120 и 150 мкм.

Инв.№ подл. | Подпись и дата | Взам. инв.№

1.3. Требования к производству

1.3.1. Деревянные элементы должны изготавливаться в производственных специализированных цехах при соблюдении технологических процессов и режимов, отвечающих требованиям "Руководства по изготовлению и контролю качества деревянных клеевых конструкций" Москва, Стройиздат, 1982 г.

1.3.2. Металлические элементы должны изготавливаться с учетом требований СНиП III-18-75 "Металлические конструкции".

1.3.3. Металлические элементы не должны иметь дефектов внешнего вида и защитного слоя. Поверхность должна быть гладкой, а края и обрезы - ровно оправлены. Наличие заусенцев, ветрых и режущих ребер не допускается.

1.3.4. Чистота обработки металлических элементов должна быть не ниже ▽3. Предельные отклонения размеров: охватывающих - по А7, охватываемых - по В7, прочих - 1/2 допуска 8 кл.

1.3.5. Металлизация должна производиться в соответствии с "Руководством по долговременной защите строительных стальных конструкций металлизационными и металлизационно-лакокрасочными покрытиями", ЦНИИПроектстальконструкция.

1.3.6. Гальваническое цинкование должно производиться в соответствии с ГОСТ 9047-65*, "Покрытия металлические и неметаллические, неорганические. Операции технологических процессов получения покрытий."

1.3.7. Шероховатость склеиваемых поверхностей должна быть не ниже 6-го класса по ГОСТ 7016-82.

1.3.8. Приготовление клея должно производиться в клеемешал-

Инв.№ подл. | Подпись и дата | Взам. инв.№

ках с механическим приводом. Количество оборотов клеемешалки должно быть не более 60...80 в минуту. Перемешивание компонентов клея должна производиться 12...13 мин., температура смеси должна быть 20...22°С.

1.3.9. Рецептуру клеев см. в таблице 2.

2. Техника безопасности при производстве работ

2.1. При производстве работ должны соблюдаться требования СНиП II-90-81, СН 245-71 "Правила техники безопасности в деревообрабатывающей промышленности" и других нормативных документов по технике безопасности.

2.2. Рабочие, занятые на операциях с клеем и защитными лакокрасочными составами, должны быть в комбинезонах или халатах из плотной ткани, в головных уборах и перчатках. Одежда должна быть застегнута, а открытые участки кожи и рук должны быть защищены пастами. Рекомендуемые составы защитных паст приведены в ТУ 69-14-73.

2.3. При нанесении клеев, защитных покрытий, а также сушке необходимо соблюдать "Санитарные нормы проектирования промышленных предприятий" СН 245-71 и указания главы СНиП III-4-80 "Техника безопасности в строительстве", СНиП II-2-80 "Противопожарные нормы проектирования зданий и сооружений".

3. Правила приемки

3.1. Готовые панели принимаются партиями ОТК предприятия-изготовителя. Партией считается количество панелей, изготовленных за одну смену, на одной технологической линии (не более

200 шт.), в одинаковых условиях, по одной технологии, из материалов одной партии.

3.2. Готовую партию предприятие-изготовитель сопровождает паспортом, в котором подтверждается соответствие панелей, а также материалов и деталей требованиям настоящих технических условий и указывается:

наименование предприятия-изготовителя, его подчиненность и адрес;

номер партии и дата изготовления;

наименование изделия, марка;

данные об элементах каркаса, древесноволокнистой обшивки и обработке ее антисептиками;

материал утеплителя, его объемная масса и толщина;

данные о защитной отделке панели;

подтверждение ОТК о соответствии партии требованиям настоящих ТУ с указанием их номера;

гарантии изготовителя.

3.3. Приемку панелей производить на основании требований стандартов на методы и средства контроля и испытания продукции.

4. Методы контроля

4.1. При изготовлении панелей осуществляется выборочный пооперационный контроль следующих параметров:

влажность древесноволокнистых плит и древесины;

антисептическая обработка деревянных деталей;

правильность сборки каркаса;

влажность и температура воздуха в цехе;

правильность укладки утеплителя;

правильность устройства пароизоляции;

качество окрасочного слоя;

качество клеевого шва, прочность и вязкость клея, количество клея и равномерность его нанесения.

Результаты контроля заносятся в журнал по форме (приложение 2).

4.2. Внешний вид панелей, наличие трещин, пробоин и сдвигов проверяется наружным осмотром.

4.3. Геометрические размеры деталей панелей, шаг установки гвоздей проверяется металлической рулеткой (ГОСТ 7502-80*) и металлической линейкой (ГОСТ 427-75*) с точностью до 1мм. Толщина слоя утеплителя проверяется иглой в 10-15 точках. Результатом считается каждый замер.

4.4. Влажность древесноволокнистых плит и древесины определяется по ГОСТ 16483.7-71*.

4.5. Качество антисептической обработки древесины контролируется путем определения удержания раствора на $1 м^2$ обрабатываемой поверхности. Удержание определяется по удельному расходу рабочего раствора при антисептировании либо взвешиванием заготовок до и сразу же после их пропитки.

4.6. Толщина клеевого шва определяется при помощи визира с нанесенными метками через 0,1мм.

4.7. Прочность склеивания определяется на образцах по ГОСТ 25885-83 "Конструкции деревянные клееные. Методы определения прочности клеевых соединений древесностружечных материалов с древесиной," вырезанных из панелей.

5. Транспортирование, хранение и монтаж

5.1. При хранении, транспортировании и монтаже панелей должны соблюдаться требования глав СНиП III-19-76 "Деревянные конструкции." и других нормативных документов.

5.2. Панели должны транспортироваться пакетами или в специальных контейнерах в рабочем положении с опиранием на нижние доски каркаса в местах расположения вертикальных ребер каркаса.

5.3. Необходимо принимать меры по предотвращению повреждений конструкций случайными ударами.

5.4. Не допускается сбрасывание панелей, удары, резкие толчки при погрузке и выгрузке, а также наклон панели в сторону наружной грани панели.

5.5. На складе готовой продукции панели стен должны быть рассортированы по маркам.

5.6. Панели стен необходимо хранить в вертикальном положении на подкладочных брусках с соблюдением мер по предохранению повреждения кромок обшивок. Допускается хранение панелей в горизонтальном положении по 8-10 штук в штабеле. Штабель устанавливают на подкладки из брусков сечением 75×75 мм, а между панелями устанавливают прокладки сечением 25×75 мм. Подкладки и прокладки длиной, соответствующей ширине панелей, укладывают заподлицо с торцами панелей.

5.7. На время транспортирования и хранения панели следует предохранять от атмосферных воздействий, используя для этого гидроизоляционные материалы или щиты, обеспечивающие сток воды.

5.8. Подъем панелей осуществляется с помощью монтажных петель, которые после установки панели снимаются либо отгибаются

в полость стыка панелей.

5.9. Устройство наружной обшивки из волнистых асбестоцементных листов должно производиться сразу же после монтажа панелей и заделки швов.

6. Гарантии поставщика

6.1. Предприятие-изготовитель обязано гарантировать соответствие панелей настоящим техническим условиям при соблюдении потребителем правил транспортирования и хранения, изложенных в разделе „5" настоящих технических условий.

6.2. Претензии потребителя по качеству принимаются в соответствии с „Положением о поставках продукции производственно-технического назначения", утвержденным постановлением Совета Министров СССР №269 от 9 апреля 1969 г.

Приложение 1

Санитарно-технические и профилактические мероприятия при работе с клеями

Санитарно-технические мероприятия: помещения для работы с клеями должны отвечать действующим санитарным нормам;

в помещении, где производится систематическая работа с клеями, должна быть приточно-вытяжная вентиляция;

клеемешалки, вальцы, прессы и другое оборудование для склейки должны иметь местные вентиляционные отсосы;

кубатура воздуха на одного работающего в цехе, где производятся сборка и склейка, должна быть не менее 4,0 м³.

Спецодежда и пользование ею: рабочие цехов, где применяются клеи, должны быть обеспечены комбинезонами или халатами из плотной ткани, головными уборами и резиновыми, полиэтиленовыми или биологическими перчатками;

спецодежда при работе должна быть тщательно застегнута на все пуговицы, рукава должны быть застегнуты или плотно завязаны у запястья;

работа в рваной, неисправной спецодежде не допускается;

стирка спецодежды должна производиться не реже одного раза в неделю;

унос спецодежды с предприятия категорически запрещается;

рабочие должны снабжаться обтирочным материалом для вытирания рук во время работы;

рабочим следует выдавать индивидуальные полотенца для пользования после мытья по окончании работы и во время обеденного перерыва. Полотенца должны быть чистыми и сухими. Стирку полотенец должна обеспечивать предприятие.

Санитарно-бытовые устройства. Общие требования к бытовым помещениям регламентируются санитарными нормами.

Для рабочих, приготовляющих клеи и работающих по склейке конструкций, должны быть устроены души с теплой водой, умывальник, гардеробная с индивидуальными шкафами для хранения чистой одежды и спецодежды, изолированные от производственных помещений.

Санитарно-гигиенические мероприятия. Содержание мест и производственных помещений: работы с клеем должна производиться так, чтобы предотвращать попадание клея на кожу, спецодежду и оборудование;

на ручки кисти для намазывания клея рекомендуется надевать пластинки для предохранения от попадания клея на руки рабочего;

клеянки (посуда для клея) должны закрываться плотными крышками;

уборка помещения должна производиться регулярно влажным способом: пол должен подметаться влажными опилками; мыль должна удаляться; клей, пролитый на пол и на оборудование, должен немедленно удаляться; для удаления клея надо применять совки или другие приспособления; уборка клея незащищенными руками не допускается;

при умывальниках должно быть мыло и должны вывешиваться полотенца на вертушках – в достаточном количестве;

каждому работающему с клеями должно выдаваться мыло в количестве 400г в месяц и по 0,5л молока в день;

прием пищи в цехах запрещается.

Мероприятия по личной профилактике и уходу за кожей: при работе с клеями и их компонентами требуется особо строгое соблюдение правил техники безопасности проведения работ. Необходимо следить за чистотой рук, полотенец, спецодежды, рабочих столов, инструментов и посуды;

при работе с клеями пользование спецодеждой является обязательным;

тщательное мытье рук и т.д. должно производиться не только во время перерывов (туалет, прием пищи) и после окончания работы, но и сразу же после случайного загрязнения кожных покровов смолой или отвердителями. После мытья рук следует их смазать мазью на основе ланолина, вазелина или касторового масла;

удаление смол рекомендуется производить бумажными салфетками с последующей обработкой кожи водой или мылом и щетками. Лишь в случае значительного загрязнения рук смолами разрешается использовать этилцеллозолев или минимальное количество ацетона;

для защиты кожных покровов рекомендуется также применять защитные пасты и мази, описанные в специальных инструкциях;

хранение и прием пищи, а также курение в рабочих помещениях запрещается;

к работе с синтетическими клеями допускаются лишь лица, прошедшие предварительный медицинский осмотр и получившие соответствующее разрешение врача, а также прошедшие инструктаж по специально разработанным, применительно к местным производственным условиям, инструкциям.

Рис.1 Рис.2 Рис.2а Рис.3 Рис.3а Рис.4 Рис.4а

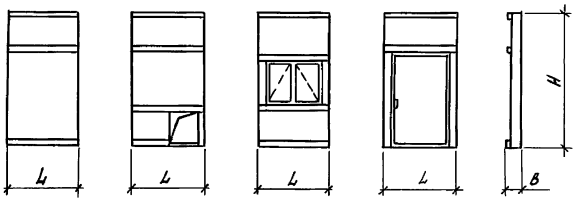

Марка	Обозначение	Рис.	Размеры, мм B	H	L	Масса, кг
ПСДВ 15.24.14	1.832.5-11. 3-1000	1	140	2370	1470	101
ПСДВ 15.24.16	-01		165			110
ПСДВ 15.24.19	-02		190			130
ПСДВ 15.24.22	-03		215			142
ПСДВ 15.27.14	-04		140	2670		112
ПСДВ 15.27.16	-05		165			125
ПСДВ 15.27.19	-06		190			144
ПСДВ 15.27.22	-07		215			157
ПСДВ 15.30.14	-08		140	2970		122
ПСДВ 15.30.16	-09		165			137
ПСДВ 15.30.19	-10		190			157
ПСДВ 15.30.22	-11		215			173
ПСДВ 15.33.14	-12		140	3270		132
ПСДВ 15.33.16	-13		165			149
ПСДВ 15.33.19	-14		190			171
ПСДВ 15.33.22	-15		215			187

Инв.№ подл. | Подпись и дата | Взам.инв.№

1.832.5-11. 3-0000Н

Нач.отд.	Бирко	
Гл.спец.	Азаров	
Рук.гр.	Назарян	
Инженер	Орлова	

Номенклатура панелей

Стадия	Лист	Листов
Р	1	3

ЦНИИЭПсельстрой

Марка	Обозначение	Рис.	Размеры, мм B	H	L	Масса, кг
ПСДВ 15.24.14.В	1.832.5-11. 3-2000	2	140	2370	1470	88
ПСДВ 15.24.16.В	-01		165			99
ПСДВ 15.24.19.В	-02		190			113
ПСДВ 15.24.22.В	-03		215			124
ПСДВ 15.27.14.В	-04	2а	140	2670		102
ПСДВ 15.27.16.В	-05		165			117
ПСДВ 15.27.19.В	-06		190			132
ПСДВ 15.27.22.В	-07		215			145
ПСДВ 15.30.14.В	-08		140	2970		114
ПСДВ 15.30.16.В	-09		165			128
ПСДВ 15.30.19.В	-10		190			146
ПСДВ 15.30.22.В	-11		215			160
ПСДВ 15.33.14.В	-12		140	3270		124
ПСДВ 15.33.16.В	-13		165			140
ПСДВ 15.33.19.В	-14		190			160
ПСДВ 15.33.22.В	-15		215			176
ПСДВ 15.24.14.0	1.832.5-11. 3-3000	3	140	2370		126
ПСДВ 15.24.16.0	-01		165			137
ПСДВ 15.24.19.0	-02		190			150
ПСДВ 15.24.22.0	-03		215			161
ПСДВ 15.27.14.0	-04		140	2670		136
ПСДВ 15.27.16.0	-05		165			149
ПСДВ 15.27.19.0	-06		190			164
ПСДВ 15.27.22.0	-07		215			176
ПСДВ 15.30.14.0	-08		140	2970		147
ПСДВ 15.30.16.0	-09		165			160
ПСДВ 15.30.19.0	-10		190			177
ПСДВ 15.30.22.0	-11		215			190
ПСДВ 15.33.14.0	-12	3а	140	3270		159
ПСДВ 15.33.16.0	-13		165			174

Инв.№ подл. | Подпись и дата | Взам.инв.№

1.832.5-11. 3-0000Н

Лист 2

Марка	Обозначение	Рис.	Размеры, мм			Масса,
			B	H	L	кг
ПСДВ15.33.19.0	1.832.5-11.3-3000-14	3а	190	3270	1470	193
ПСДВ15.33.22.0	-15		215			208
ПСДВ15.27.14.Д	1.832.5-11.3-4000	4	140	2710		138
ПСДВ15.27.16.Д	-01		165			148
ПСДВ15.27.19.Д	-02		190			159
ПСДВ15.27.22.Д	-03		215			169
ПСДВ15.30.14.Д	-04		140	3010		148
ПСДВ15.30.16.Д	-05		165			160
ПСДВ15.30.19.Д	-06		190			172
ПСДВ15.30.22.Д	-07		215			184
ПСДВ15.33.14.Д	-08	4а	140	3310		161
ПСДВ15.33.16.Д	-09		165			174
ПСДВ15.33.19.Д	-10		190			189
ПСДВ15.33.22.Д	-11		215			202
ПСДВ15.36.14.Д	-12		140	3610		172
ПСДВ15.36.16.Д	-13		165			188
ПСДВ15.36.19.Д	-14		190			204
ПСДВ15.36.22.Д	-15		215			219

Масса панелей дана при наибольшей толщине утеплителя, равной высоте ребер каркаса.

Инв.№ подл. | Подпись и дата | Взам. инв.№

Формат	Зона	Поз.	Обозначение	Наименование	Кол. на исполн. 1.832.5-11.3-10000-																						Примечание
					–	01	02	03	04	05	06	07	08	09	10	11	12	13	14	15							
				Документация																							
			1.832.5-11.3-0000ПЗ	Пояснительная записка																							
А4			1.832.5-11.3-0000ТУ	Технические условия																							
А4			1.832.5-11.3-0000Н	Номенклатура панелей																							
А3			1.832.5-11.3-1000СБ	Сборочный чертеж																							
				Сборочные единицы																							
А3		1	1.832.5-11.3-1100	Каркас ДК1	1																						
			-01	ДК2		1																					
			-02	ДК3			1																				
			-03	ДК4				1																			
			-04	ДК5					1																		
			-05	ДК6						1																	
			-06	ДК7							1																
			-07	ДК8								1															
			-08	ДК9									1														
			-09	ДК10										1													
			-10	ДК11											1												
			-11	ДК12												1											
			-12	ДК13													1										
			-13	ДК14														1									
			-14	ДК15															1								
			-15	ДК16																1							
				Детали																							
				Пиломатериалы ГОСТ 8486-66** сосна, ель $\varphi = 18 \pm 2\%$																							
БЧ		2	1.832.5-11.3-1001	Брусок 32×16 $\ell = 680$	16	16	16	16	20	20	20	20	20	20	20	20	20	20	20	20							0,0004 м³
БЧ		3	1.832.5-11.3-1002	25×h[1] $\ell = 1105$	8	8	8	8																			м³ - по проекту

[1] Размер h принять по таблице 1 документа 1.832.5-11.3-0000ПЗ, лист 2

Нач.отд.	Бирко	[signature]
Гл.спец.	Азаров	[signature]
Рук.гр.	Казарян	[signature]
Инженер	Орлова	[signature]

1.832.5-11.3-1000

Панель ПСДВ...

Стадия	Лист	Листов
Р	1	2

ЦНИИЭПсельстрой

Инв. № подл. | Подпись и дата | Взам. инв. №

Формат	Зона	Поз.	Обозначение	Наименование	Кол. на исполн. 1.832.5-11.3-1000-																Примечание
					-	01	02	03	04	05	06	07	08	09	10	11	12	13	14	15	
БЧ		3	1.832.5-11.3-1002-01	Брусок 25×h ℓ=1255					8	8	8	8									м³ по проекту
			-02	ℓ=1405									8	8	8	8					то же
			-03	ℓ=1505													8	8	8	8	—"—
БЧ		4	1.832.5-11.3-1003	Доска 25×100 ℓ=1470	1	1	1	1	1	1	1	1	1	1	1	1	1	1	1	1	0,0037м³
БЧ		5	1.832.5-11.3-1004	32×100 ℓ=1470	3	3	3	3	3	3	3	3	3	3	3	3	3	3	3	3	0,0047м³
				Плиты древесноволокнистые																	
				Тс-400 ТУ 13-444-83																	
БЧ		6	1.832.5-11.3-1005	8×1470×2370	1	1	1	1													3,48м²
			-01	8×1470×2670					1	1	1	1									3,92м²
			-02	8×1470×2970									1	1	1	1					4,37м²
			-03	8×1470×3270													1	1	1	1	4,81м²
				Стандартные изделия																	
		7		Гвозди К1,6×50 ГОСТ 4028-63*	76	76	76	76	87	87	87	87	87	87	87	87	90	90	90	90	
		8		Гвозди К3×70 ГОСТ 4028-63*	22	22	22	22	22	22	22	22	22	22	22	22	22	22	22	22	
		9		Гвозди К 4×120 ГОСТ 4028-63*	6	6	6	6	6	6	6	6	6	6	6	6	6	6	6	6	
		10		Гвозди 2×25 ГОСТ 4029-63*	20	20	20	20	20	20	20	20	25	25	25	25	25	25	25	25	
				Материалы																	
		11		Плиты минераловатные полу-жесткие марки 125 ГОСТ 9573-82																	м³ по проекту
		12		Бумага битумированная ТУ 81-04-225-78	4,3	4,3	4,3	4,3	4,8	4,8	4,8	4,8	5,3	5,3	5,3	5,3	5,8	5,8	5,8	5,8	м²
		13		Лак ПФ-170 ГОСТ 15907-70*	1,67	1,67	1,67	1,67	1,87	1,87	1,87	1,87	2,08	2,08	2,08	2,08	2,28	2,28	2,28	2,28	кг
		14		Эмаль ПФ-115 ГОСТ 6465-76*	1,1	1,1	1,1	1,1	1,24	1,24	1,24	1,24	1,38	1,38	1,38	1,38	1,52	1,52	1,52	1,52	кг
		15		Клей ФР-100 ТУ 6-05-1638-76 или																	
				ФРФ-50 ТУ 6-05-1280-79, или ДФЖ-1АМ ТУ 6-05-281-7-75	0,06	0,06	0,06	0,06	0,07	0,07	0,07	0,07	0,08	0,08	0,08	0,08	0,09	0,09	0,09	0,09	кг

Инв. № подл. | Подпись и дата | Взам. инв. №

Рис. 1

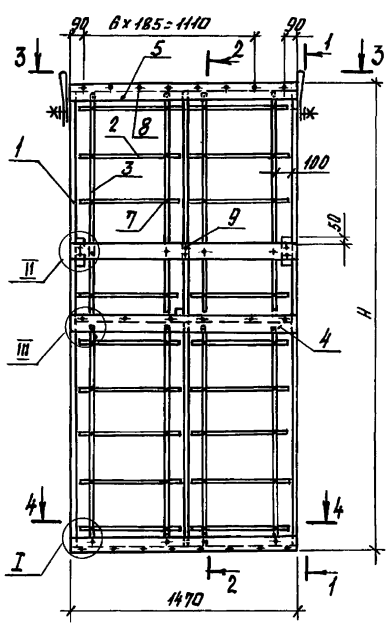

1-1

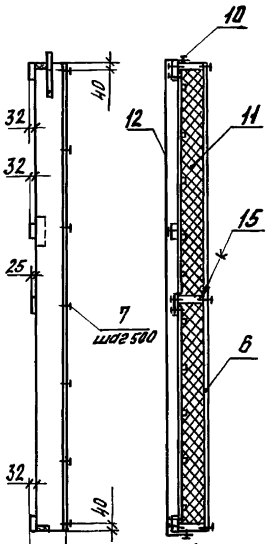

2-2

Эмаль ПФ-115 (два слоя);	поз. 14
Лак ПФ-170 (один слой);	поз. 13
ДВП	
Лак ПФ-170 (один слой);	поз. 13
Утеплитель	
Брусок 25×25	
Брусок 25×l₂	
Бумага битумированная	

3-3

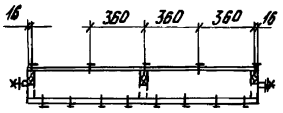

4-4



I

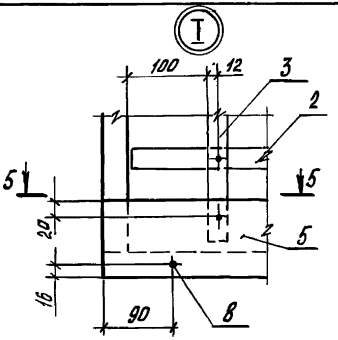

II

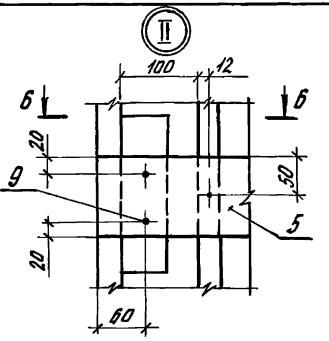

5-5

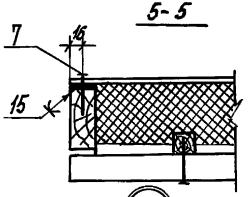

6-6

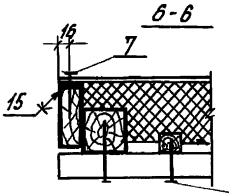

III

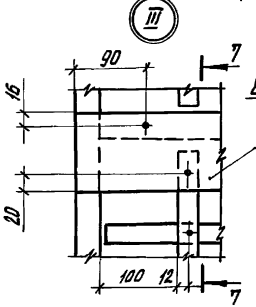

7-7

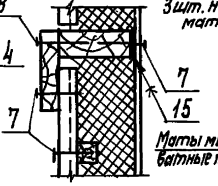

Вариант крепления прошивных матов

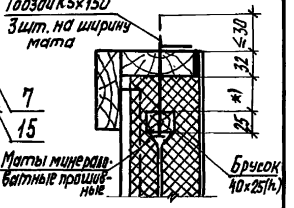

Обозначение	Марка	Рис.	Примечание
1.832.5-11.3-1000-00...-15	ПСДВ...	1	Полную марку панелей в зависимости от их габаритов см. в документе 1.832.5-11-3-0000Н

1. Поз. 10 и 12 на чертеже панели, видах 1-1 и 3-3 и узлах I... III условно не показаны.
2.*) Обжатие утеплителя из прошивных матов в зоне подвешивания должно быть не более 30%.

Нач. отд.	Бирко		
Гл. спец.	Азаров		
Рук. гр.	Казарян		
Ст. инж.	Чернышева		

1.832.5-11.3-1000СБ

Панель ПСДВ...

Сборочный чертеж

Стадия	Масса	Масштаб
Р	см. номенклатуру	1:25
Лист	Листов 1	

ЦНИИЭПсельстрой

Инв. № подл. | Подпись и дата | Взам. инв. №

Формат	Зона	Поз.	Обозначение	Наименование	Кол. на исполн. 1.832.5-11.3-2000-																Примечание
					-	01	02	03	04	05	06	07	08	09	10	11	12	13	14	15	
				Документация																	
А4			1.832.5-11.3-0000ПЗ	Пояснительная записка																	
А4			1832.5-11.3-0000ТУ	Технические условия																	
А4			1.832.5-11.3-0000Н	Номенклатура																	
А3			1.832.5-11.3-2000СБ	Сборочный чертеж																	
				Сборочные единицы																	
А3		1	1.832.5-11.3-2100	Каркас ДК17	1																
			-01	ДК18		1															
			-02	ДК19			1														
			-03	ДК20				1													
			-04	ДК21					1												
			-05	ДК22						1											
			-06	ДК23							1										
			-07	ДК24								1									
			-08	ДК25									1								
			-09	ДК26										1							
			-10	ДК27											1						
			-11	ДК28												1					
			-12	ДК29													1				
			-13	ДК30														1			
			-14	ДК31															1		
			-15	ДК32																1	
				Детали																	
				Пиломатериалы ГОСТ 8486-66** сосна, ель $\varphi = 18 \pm 2\%$																	
БЧ		4	1.832.5-11.3-2001	Брусок 32×16 $\ell = 610$	3	3	3	3	3	3	3	3	3	3	3	3	3	3	3	3	0,0004 м³
		2	-01	$\ell = 680$	10	10	10	10	12	12	12	12	14	14	14	14	16	16	16	16	0,0004 м³

1) Размер h принять по таблице 1 документа 1.832.5-11.3-0000ПЗ, лист 2.

2) Клей ФР-100 ТУ 6-05-1638-78, или ФРФ-50 ТУ 6-05-1880-79, или ДФК-1АМ ТУ 6-05-281-7-75.

Нач. отд.	Бирко	[signature]
Гл. спец.	Язаров	[signature]
Рук. гр.	Казарян	[signature]
Инженер	Орлова	[signature]

1.832.5-11 3-2000

Панель ПСДВ... В

Стадия	Лист	Листов
Р	1	2

ЦНИИЭПсельстрой

Инв. № подл. | Подпись и дата | Взам. инв. №

Формат	Зона	Поз.	Обозначение	Наименование	Кол. на исполн. 1.832.5-11.3-2000-																Примечание
					–	01	02	03	04	05	06	07	08	09	10	11	12	13	14	15	
БЧ		6	1.832.5-11.3-2002	Брусок 25×h 1) ℓ=750	2	2	2	2	2	2	2	2	2	2	2	2	2	2	2	2	м3 по проекту
БЧ		3	-01	ℓ=880					8	8	8	8									то же
			-02	ℓ=1030									8	8	8	8					—"—
			-03	ℓ=1180													8	8	8	8	—"—
			-04	ℓ=1510	4	4	4	4													—"—
БЧ		16	1.832.5-11.3-2003	Брусок 32×32 ℓ=790	1	1	1	1	1	1	1	1	1	1	1	1	1	1	1	1	0,0008 м3
БЧ		17	1.832.5-11.3-2004	Доска 25×100 ℓ=1470					1	1	1	1	1	1	1	1	1	1	1	1	0,0037 м3
БЧ		18	1.832.5-11.3-2005	Доска 32×100 ℓ=680	1	1	1	1	1	1	1	1	1	1	1	1	1	1	1	1	0,0022 м3
БЧ		19	-01	ℓ=790	1	1	1	1	1	1	1	1	1	1	1	1	1	1	1	1	0,0025 м3
БЧ		5	-02	ℓ=1470	2	2	2	2	2	2	2	2	2	2	2	2	2	2	2	2	0,0047 м3
БЧ		20	1.832.5-11.3-2006	Доска 32×150 ℓ=680	1	1	1	1	1	1	1	1	1	1	1	1	1	1	1	1	0,0033 м3
				Плиты древесноволокнистые																	
				марки Т-400 ТУ13-444-83																	
БЧ		21	1.832.5-11.3-2007	8×680×790	1	1	1	1	1	1	1	1	1	1	1	1	1	1	1	1	0,54 м2
БЧ		22	-01	8×1470×1580	1	1	1	1													2,32 м2
			-02	8×1470×1880					1	1	1	1									2,76 м2
			-03	8×1470×2180									1	1	1	1					3,20 м2
			-04	8×1470×2480													1	1	1	1	3,64 м2
				Стандартные изделия																	
		7		Гвозди К 1,6×50 ГОСТ 4028-63*	80	80	80	80	92	92	92	92	100	100	100	100	105	105	105	105	
		8		Гвозди К 3×70 ГОСТ 4028-63*	21	21	21	21	27	27	27	27	27	27	27	27	27	27	27	27	
		9		Гвозди К 4×120 ГОСТ 4028-63*	6	6	6	6	6	6	6	6	6	6	6	6	6	6	6	6	
		10		Гвозди 2×25 ГОСТ 4029-63*	20	20	20	20	20	20	20	20	25	25	25	25	25	25	25	25	
				Материалы																	
		11		Плиты минераловатные полу-																	
				жесткие марки 125 ГОСТ 9573-82																	м3 по проекту
		12		Бумага битумированная ТУ81-04-21268	3,67	3,67	3,67	3,67	4,17	4,17	4,14	4,17	4,68	4,68	4,68	4,68	5,19	5,19	5,19	5,19	м2
		13		Лак ПФ-170 ГОСТ 15907-70*	1,34	1,34	1,34	1,34	1,55	1,55	1,55	1,55	1,76	1,76	1,76	1,76	1,98	1,98	1,98	1,98	кг
		14		Эмаль ПФ-115 ГОСТ 6465-76*	0,91	0,91	0,91	0,91	1,05	1,05	1,05	1,05	1,19	1,19	1,19	1,19	1,33	1,33	1,33	1,33	кг
		15		Клей ФРФ-50, ФС-100; ДФК-1 АМ 2)	0,07	0,07	0,07	0,07	0,08	0,08	0,08	0,08	0,08	0,08	0,08	0,08	0,09	0,09	0,09	0,09	кг

Инв. № подл. | Подпись и дата | Взам. инв. №

Рис. 2

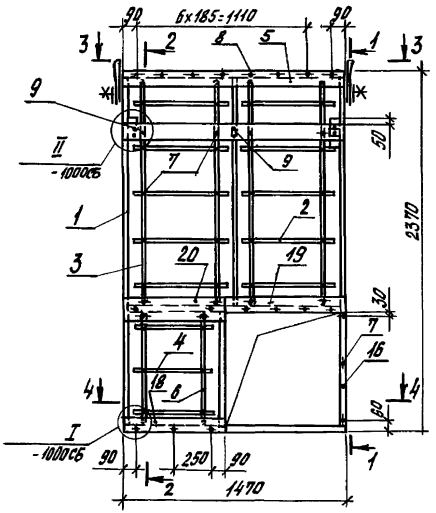

1-1

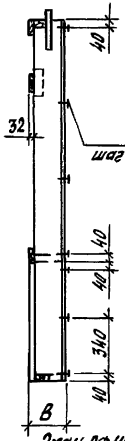

2-2

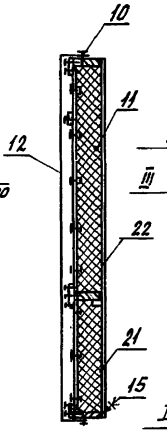

Рис. 2а

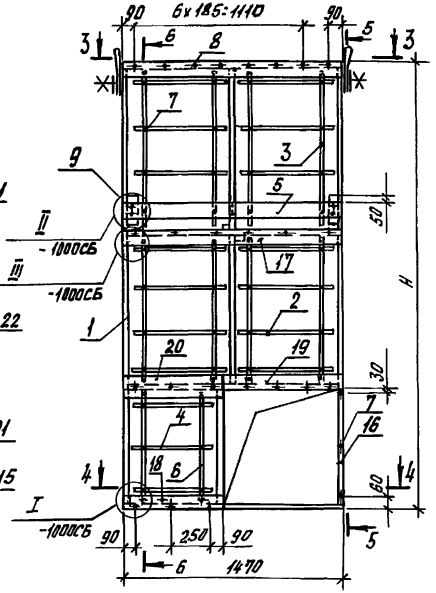

5-5

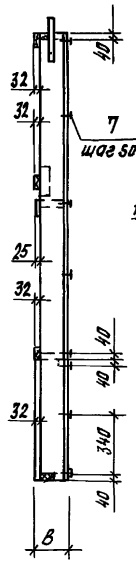

6-6

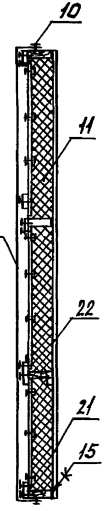

3-3

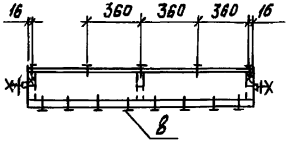

4-4

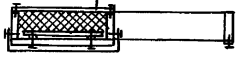

Эмаль ПФ-115 (два слоя) Поз. 14
Лак ПФ-170 (один слой) Поз. 13
ДВП
Лак ПФ-170 (один слой) Поз. 13
Утеплитель
Брусок 25х25
Брусок 25х h
Бумага битумированная

Поз. 10 и 12 на рис. 1, 2 и видах 1-1, 3-3, 5-5 условно не показаны.

Обозначение	Марка	Рис	Примечание
1.832.5-11.3-2000 -00...-03	ПСДВ... В	2	Полную марку панелей в зависимости от их габаритов см. в докум. 1.832.5-11.3-0000И
-04..., -15	ПСДВ... В	2а	

Нач. отд.	Бирко		
Гл. спец.	Азаров		
Рук. гр.	Казарян		
Ст. инж.	Чернышева		

1.832.5-11.3-2000СБ

Панели ПСДВ... В
Сборочный чертеж

Стадия	Масса	Масштаб
Р	см. номенклатуру	1:25
Лист	Листов 1	

ЦНИИЭПсельстрой

Инв. № подл. | Подпись и дата | Взам. инв. №

Формат	Зона	Поз.	Обозначение	Наименование	Кол. на исполн. 1.832.5-11.3-3000-																						Примечание
					—	01	02	03	04	05	06	07	08	09	10	11	12	13	14	15							
				Документация																							
А4			1.832.5-11.3-0000ПЗ	Пояснительная записка																							
А4			1.832.5-11.3-0000ТУ	Технические условия																							
А4			1.832.5-11.3-0000Н	Номенклатура панелей																							
А3			1.832.5-11.3-3000СБ	Сборочный чертеж																							
				Сборочные единицы																							
А3		1	1.832.5-11.3-3100	Каркас ДК33	1																						
			-01	ДК34		1																					
			-02	ДК35			1																				
			-03	ДК36				1																			
			-04	ДК37					1																		
			-05	ДК38						1																	
			-06	ДК39							1																
			-07	ДК40								1															
			-08	ДК41									1														
			-09	ДК42										1													
			-10	ДК43											1												
			-11	ДК44												1											
			-12	ДК45													1										
			-13	ДК46														1									
			-14	ДК47															1								
			-15	ДК48																1							
				Детали																							
				Пиломатериалы ГОСТ 8486-66** сосна, ель φ=10±2%																							
БЧ		2	1.832.5-11.3-3001	Брусок 32×16 ℓ = 680	6	6	6	6	6	6	6	6	6	6	6	6	12	12	12	12							0,0004 м³
		4	-01	ℓ = 1400					2	2	2	2	3	3	3	3											0,0009 м³

1) Размер h принять по таблице 1 документа 1.832.5-11.3-0000ПЗ, лист 2

Нач.отд.	Бирко	[signature]
Гл.спец.	Азаров	[signature]
Рук.гр.	Казарян	[signature]
Ст.инж.	Чернышева	[signature]

1.832.5-11.3-3000

Панель ПСДВ...0

Стадия	Лист	Листов
Р	1	3

ЦНИИЭПсельстрой

Инв.№ подл. | Подпись и дата | Взам. инв.№

21962-01 28

Формат	Зона	Поз.	Обозначение	Наименование	Кол. на исполн. 1.832.5-11.3-3000-																Примечание
					–	01	02	03	04	05	06	07	08	09	10	11	12	13	14	15	
БЧ		3	1.832.5-11.3-3002	Брусок 25×h, ℓ=330					2	2	2	2									м³ - по проекту
			-01	ℓ=630									2	2	2	2					то же
			-02	ℓ=930													4	4	4	4	—"—
БЧ		6	-03	ℓ=980	4	4	4	4	4	4	4	4	4	4	4	4	4	4	4	4	—"—
БЧ		9	1.832.5-11.3-3003	Брусок 30×60, ℓ=60	4	4	4	4	4	4	4	4	4	4	4	4	4	4	4	4	0,0004 м³
БЧ		16	1.832.5-11.3-3004	Доска 19×75, ℓ=1145	2	2	2	2	2	2	2	2	2	2	2	2	2	2	2	2	0,0016 м³
БЧ		17	01	ℓ=1210	1	1	1	1	1	1	1	1	1	1	1	1	1	1	1	1	0,0017 м³
БЧ		18	1.832.5-11.3-3005	Доска 19×100, ℓ=1120	2	2	2	2	2	2	2	2	2	2	2	2	2	2	2	2	0,0021 м³
БЧ		19	-01	ℓ=1320	2	2	2	2	2	2	2	2	2	2	2	2	2	2	2	2	0,0025 м³
БЧ		5	1.832.5-11.3-3008	Доска 32×100, ℓ=1470	4	4	4	4	4	4	4	4	4	4	4	4	4	4	4	4	0,0047 м³
				Плиты древесноволокнистые																	
				марки ТС-400ТУ13-444-83																	
БЧ		20	1.832.5-11.3-3007	8×1050×1470	1	1	1	1	1	1	1	1	1	1	1	1	1	1	1	1	1,54 м²
БЧ		21	-01	8×1300×1220	2	2	2	2	2	2	2	2	2	2	2	2	2	2	2	2	0,16 м²
БЧ		22	-02	8×1100×1470	1	1	1	1													0,15 м²
			-03	8×1400×1470					1	1	1	1									0,59 м²
			-04	8×1700×1470									1	1	1	1					1,03 м²
			-05	8×1000×1470													1	1	1	1	1,47 м²
				Стандартные изделия																	
		23		Блок оконный СВД 12-12.1																	
				ГОСТ 12506-81	1	1	1	1	1	1	1	1	1	1	1	1	1	1	1	1	
		7		Гвозди К 4,5×50 ГОСТ 4028-63*	72	72	72	72	82	82	82	82	82	82	82	82	94	94	94	94	
		8		Гвозди К 3×70 ГОСТ 4028-63*	62	62	62	62	62	62	62	62	62	62	62	62	62	62	62	62	
		24		Гвозди К 4×100 ГОСТ 4028-63*	6	6	6	6	6	6	6	6	6	6	6	6	6	6	6	6	
		10		Гвозди 2×2,5 ГОСТ 4029-63*	20	20	20	20	20	20	20	20	25	25	25	25	25	25	25	25	
				Материалы																	
		11		Плиты минераловатные																	
				полужесткие марки 125																	
				ГОСТ 9573-82																	м³ - по проекту

Инв. № подл. | Подпись и дата | Взам. инв. №

Формат	Зона	Поз.	Обозначение	Наименование	Кол. на исполн. 1.832.5-11.3-3000-																Примечание
					—	01	02	03	04	05	06	07	08	09	10	11	12	13	14	15	
		12		Бумага битумированная																	
				ТУ 81-04-226-78	2,50	2,50	2,50	2,50	3,00	3,00	3,00	3,00	3,51	3,51	3,51	3,51	4,02	4,02	4,02	4,02	$м^2$
		25		Прокладка уплотняющая																	
				ГОСТ 19177-81	4,80	4,80	4,80	4,80	4,80	4,80	4,80	4,80	4,80	4,80	4,80	4,80	4,80	4,80	4,80	4,80	м
		13		Лак ПФ-170 ГОСТ 15907-70*	0,88	0,88	0,88	0,88	1,08	1,08	1,08	1,08	1,29	1,29	1,29	1,29	1,50	1,50	1,50	1,50	кг
		14		Эмаль ПФ-115 ГОСТ 6465-76*	0,63	0,63	0,63	0,63	0,77	0,77	0,77	0,77	0,91	0,91	0,91	0,91	1,05	1,05	1,05	1,05	кг
		15		Клей ФР-100 ТУ6-05-1638-78,																	
				или ФРФ-50 ТУ 6-05-1890-79,																	
				или ДФК-1АМ ТУ6-05-281-7-75	0,04	0,04	0,04	0,04	0,05	0,05	0,05	0,05	0,06	0,06	0,06	0,06	0,07	0,07	0,07	0,07	кг
		26		Мастика строительная																	
				ГОСТ 14791-79	5,63	5,63	5,63	5,63	5,63	5,63	5,63	5,63	5,63	5,63	5,63	5,63	5,63	5,63	5,63	5,63	кг

Инв. № подл. | Подпись и дата | Взам. инв. №

Рис. 3

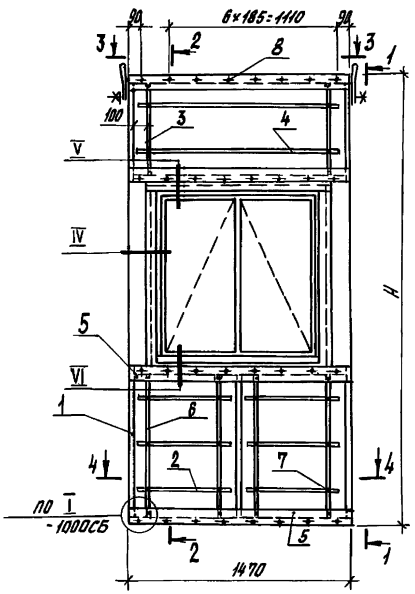

1-1

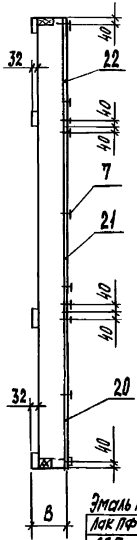

2-2

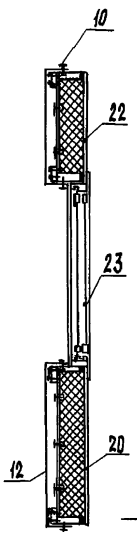

Рис. 3а

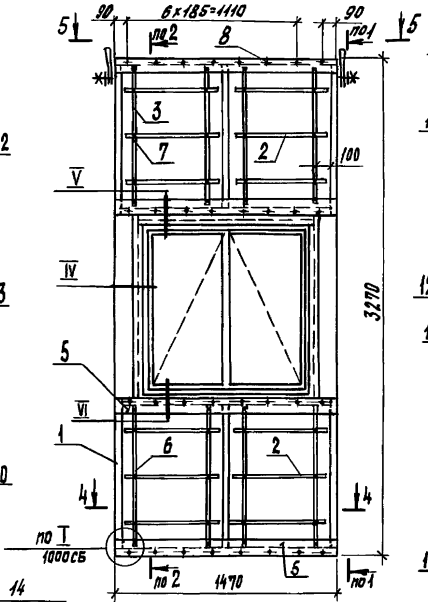

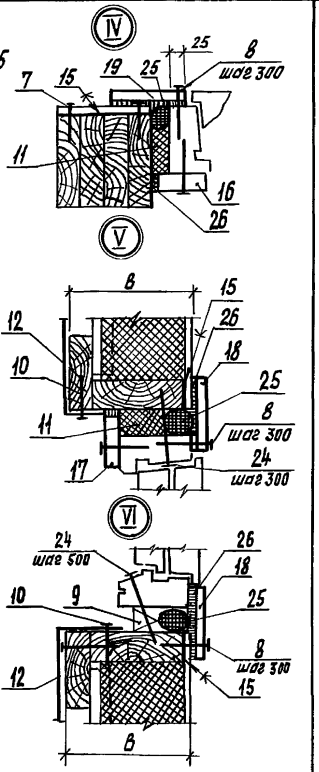

Эмаль ПФ-115 (два слоя) поз. 14
Лак ПФ-170 (один слой) поз. 13
ДВП
Лак ПФ-170 (один слой) поз. 13
Утеплитель
Брусок 25×25
Брусок 25×h
Бумага битумиро ванная

3-3

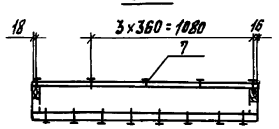

4-4

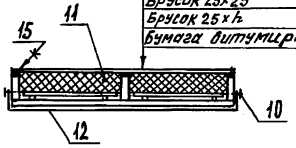

5-5

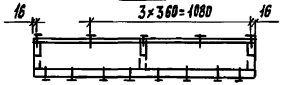

Поз. 10 и 12 на рис. 1, 2 и видах 1-1, 3-3, 5-5 условно не показаны

Обозначение	Марка	Рис	Примечание
1.832.5-11.3-3000 - 00... - 11	ПСДВ... О	3	Полную марку панелей в зависимости от их габаритов см. в документе 1.832.5-11.3-0000Н
- 12... - 15	ПСДВ... О	3а	

Нач. отд.	Бирка	
Гл. спец.	Азаров	
Рук. гр.	Казарян	
Ст. инж.	Чернышева	

1.832.5-11.3-3000СБ

Панель ПСДВ...С
Сборочный чертеж

Стадия	Масса	Масштаб
Р	см. номенклатуру	1:25
Лист	Листов 1	

ЦНИИЭПсельстрой

Инв. № подл. | Подпись и дата | Взам. инв. №

Формат	Зона	Поз.	Обозначение	Наименование	Кол. на исполн. 1.832.5-11.3-4000- –	01	02	03	04	05	06	07	08	09	10	11	12	13	14	15	Примечание
				Документация																	
А4			1.832.5-11.3-0000ПЗ	Пояснительная записка																	
А4			1.832.5-11.3-0000ТУ	Технические условия																	
А4			1.832.5-11.3-0000Н	Номенклатура панелей																	
А3			1.832.5-11.3-4000СБ	Сборочный чертеж																	
				Сборочные единицы																	
А3		1	1.832.5-11.3-4100	Каркас ДК49	1																
			-01	ДК50		1															
			-02	ДК51			1														
			-03	ДК52				1													
			-04	ДК53					1												
			-05	ДК54						1											
			-06	ДК55							1										
			-07	ДК56								1									
			-08	ДК57									1								
			-09	ДК58										1							
			-10	ДК59											1						
			-11	ДК60												1					
			-12	ДК61													1				
			-13	ДК62														1			
			-14	ДК63															1		
			-15	ДК64																1	
				Детали																	
				Пиломатериалы ГОСТ 8486-66** сосна, ель φ = 18±2%																	
Б4		2	1.832.5-11.3-4001	Брусок 32×16, ℓ = 650									6	6	6	6	8	8	8	8	0,0004 м³
Б4		4	-01	ℓ = 1340	2	2	2	2	3	3	3	3									0,0008 м³

1) Размер ℓ принять по таблице 1 документа 1.832.5-11.3-0000ПЗ, лист 2

Нач. отд.	Бирко	
Гл. спец.	Казаров	
Рук. гр.	Казарян	
Ст. инж.	Чернышева	

1.832.5-11.3-4000

Панель ПСДВ... Д

Стадия	Лист	Листов
Р	1	3

ЦНИИЭПсельстрой

Инв. № подл. | Подпись и дата | Взам. инв. №

Формат	Зона	Поз.	Обозначение	Наименование	Кол. на исполн. 1.832.5-11.3-4000 —															Примечание
					—	01	02	03	04	05	06	07	08	09	10	11	12	13	14	15	
Б4		3	1.832.5-11.3-4002	Брусок 25×h,*) ℓ=240	2	2	2	2												м3 - по проекту
			-01	ℓ=540					2	2	2	2								то же
			-02	ℓ=840									4	4	4	4				—"—
			-03	ℓ=1140													4	4	4	4	—"—
Б4		6	1.832.5-11.3-4003	Доска 19×40, ℓ=1210	1	1	1	1	1	1	1	1	1	1	1	1	1	1	1	1	0,001 м3
		9	-01	ℓ=2350	2	2	2	2	2	2	2	2	2	2	2	2	2	2	2	2	0,0018 м3
Б4		16	1.832.5-11.3-4004	Доска 19×100, ℓ=1310	1	1	1	1	1	1	1	1	1	1	1	1	1	1	1	1	0,0025 м3
		17	-02	ℓ=2340	2	2	2	2	2	2	2	2	2	2	2	2	2	2	2	2	0,0044 м3
Б4		5	1.832.5-11.3-4005	Доска 32×100, ℓ=1470	2	2	2	2	2	2	2	2	2	2	2	2	2	2	2	2	0,0047 м3
				Плиты древесноволокнистые																
				марки Тс-400 ТУ 13-444-83																
Б4		18	1.832.5-11.3-4006	8×130×2390	2	2	2	2	2	2	2	2	2	2	2	2	2	2	2	2	0,31 м2
Б4		19	-01	8×320×1470	1	1	1	1													0,47 м2
			-02	8×620×1470					1	1	1	1									0,91 м2
			-03	8×920×1470									1	1	1	1					1,35 м2
			-04	8×1220×1470													1	1	1	1	1,79 м2
				Стандартные изделия																
		20		Блок дверной Д72																
				ГОСТ 17324-71	1	1	1	1	1	1	1	1	1	1	1	1	1	1	1	1	70 кг
		7		Гвозди К 1,6×50 ГОСТ 4028-63*	42	42	42	42	46	46	46	46	60	60	60	60	68	68	68	68	
		8		Гвозди К 3×70 ГОСТ 4028-63*	58	58	58	58	58	58	58	58	58	58	58	58	58	58	58	58	
		21		Гвозди К 4×100 ГОСТ 4028-63*	13	13	13	13	13	13	13	13	13	13	13	13	13	13	13	13	
		10		Гвозди 2×25 ГОСТ 4029-63*	10	10	10	10	10	10	10	10	15	15	15	15	15	15	15	15	
				Материалы																
		11		Плиты минераловатные																
				полужесткие марки 125																
				ГОСТ 9573-82																м3 по проекту
		12		Бумага битумированная																
				ТУ 81-04-226-78	0,68	0,68	0,68	0,68	1,18	1,18	1,18	1,18	1,68	1,68	1,68	1,68	2,18	2,18	2,18	2,18	м2

Инв. № подл. | Подп. и дата | Взам. инв. №

Формат	Поз.	Обозначение	Наименование	Кол. на испол. 1.832.5-11.3-4000-																Примечание
				—	01	02	03	04	05	06	07	08	09	10	11	12	13	14	15	
	22		Резина губчатая																	
			ТУ 38-005-2004-71																	
			Полоса 7×30	12	12	12	12	12	12	12	12	12	12	12	12	12	12	12	12	м
	13		Лак ПФ-170 ГОСТ 15907-70*	0,35	0,35	0,35	0,35	0,56	0,56	0,56	0,56	0,76	0,76	0,76	0,76	0,96	0,96	0,96	0,96	кг
	14		Эмаль ПФ-115 ГОСТ 6465-76*	0,34	0,34	0,34	0,34	0,48	0,48	0,48	0,48	0,62	0,62	0,62	0,62	0,76	0,76	0,76	0,76	кг
	15		Клей ФР-100 ТУ 6-05-1638-78,																	
			или ФРФ-50 ТУ 6-05-1880-79,																	
			или ДФК-1АМ ТУ6-05-281-7-75	0,18	0,18	0,18	0,18	0,19	0,19	0,19	0,19	0,20	0,20	0,20	0,20	0,21	0,21	0,21	0,21	кг
	23		Мастика строительная																	
			ГОСТ 14791-79	0,80	0,80	0,80	0,80	0,80	0,80	0,80	0,80	0,80	0,80	0,80	0,80	0,80	0,80	0,80	0,80	

Инв. № подл. | Подпись и дата | Взам. инв. №

Рис. 4

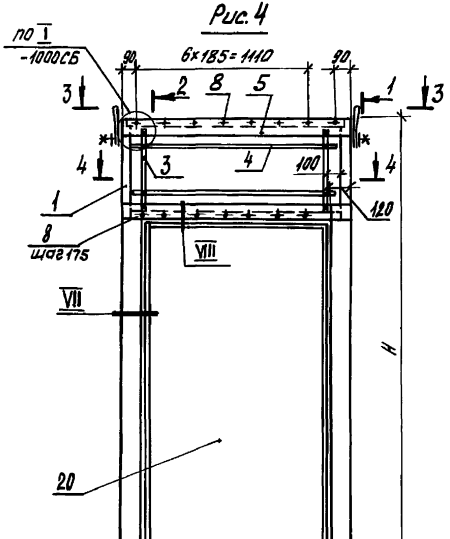

1-1

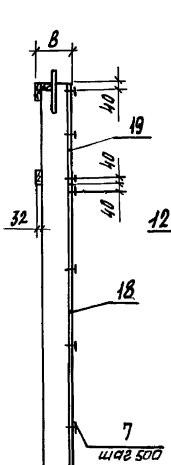

2-2

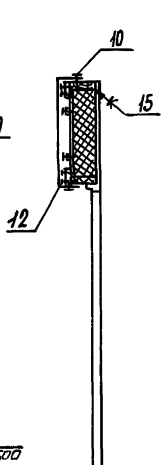

Рис. 4а

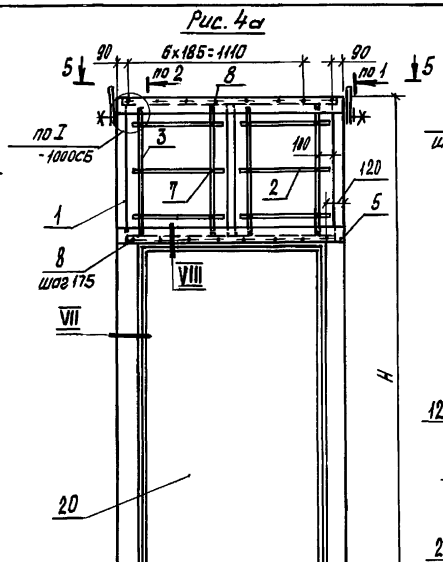

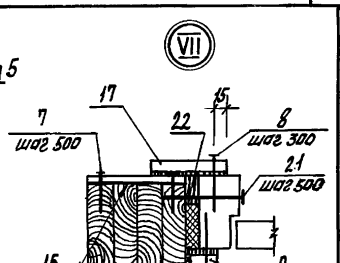

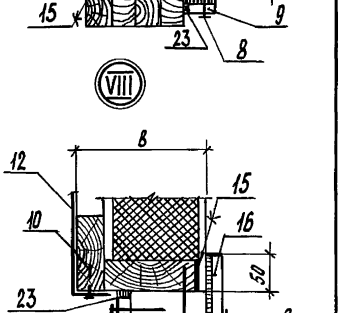

Эмаль ПФ-115 (два слоя) поз. 14	
Лак ПФ-170 (один слой) поз. 15	
АВП	
Лак ПФ-170 (один слой) поз. 13	
Утеплитель	
Брусок 25×25	
Брусок 25×h	
Бумага битумированная	

3-3

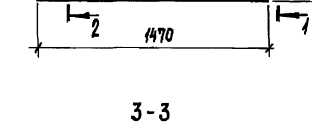

4-4

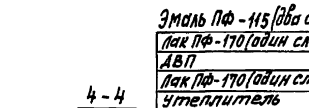

5-5



Поз. 10и 12 на рис. 1, 2 и видах 1-1, 3-3, 5-5 условно не показаны

Обозначение	Марка	Рис.	Примечание
1.832.5-11.3 -00...-07	ПСДВ...Д	4	Полную марку панелей в зависимости от их габаритов см. В документе 1.832.5-11.3-0000Н
-08...-15	ПСДВ...Д	4а	

Нач. отд.	Бирко	
Гл. спец.	Азаров	
Рук. гр.	Казарян	
Ст. инж.	Чернышева	

1.832.5-11.3-4000СБ

Панель ПСДВ...Д
Сборочный чертеж

Стадия	Масса	Масштаб
Р	см. номенклатуру	1:25
Лист	Листов 1	

ЦНИИЭПсельстрой

Инв. № подл. | Подпись и дата | Взам. инв. №

Формат	Зона	Поз	Обозначение	Наименование	Кол. на исполн. 1.832.5-11.3-1100- —	01	02	03	04	05	06	07	08	09	10	11	12	13	14	15	Примечание
				Документация																	
А4			1.832.5-11.3-0000ТУ	Технические условия																	
А3			1.832.5-11.3-1100СБ	Сборочный чертеж																	
				Сборочные единицы																	
А4		1	1.832.5-11.3-1110	Петля М1	2	2	2	2	2	2	2	2	2	2	2	2	2	2	2	2	
				Детали																	
А4		2	1.832.5-11.3-0001	Скоба	4	4	4	4	4	4	4	4	4	4	4	4	4	4	4	4	
А4		3	1.832.5-11.3-0002	Ребро Р85	2				2				2				2				
			-01	Р86		2				2				2				2			
			-02	Р87			2				2				2				2		
			-03	Р88				2				2				2				2	
		4	-48	Р133	3																
			-49	Р134		3															
			-50	Р135			3														
			-51	Р136				3													
			-52	Р137					3												
			-53	Р138						3											
			-54	Р139							3										
			-55	Р140								3									
			-56	Р141									3								
			-57	Р142										3							
			-58	Р143											3						
			-59	Р144												3					
			-60	Р145													3				

Инв. № подл. | Подпись и дата | Взам. инв. №

Нач. отд.	Бирко	
Гл. спец.	Азаров	
Рук. гр.	Казарян	
Вед. инж.	Аргилова	

1.832.5-11.3-1100

Каркас ДК1... ДК16

Стадия	Лист	Листов
Р	1	2

ЦНИИЭПсельстрой

Формат	Зона	Поз.	Обозначение	Наименование	Кол. на исполн. 1.832.5-11. 3-1100-															Примечание
					-	01	02	03	04	05	06	07	08	09	10	11	12	13	14	15	
А4		4	1.832.5-11. 3-0002 -61	Ребро Р146														3			
			-62	Р147															3		
			-63	Р148																3	
				Брусок ГОСТ 8486-66** сосна, ель $\varphi = 10 \pm 2\%$																	
Б4		5	1.832.5-11. 3-1101	40×50; $\ell = 100$	2				2				2				2				0,0002 м³
			-01	$\ell = 125$		2				2				2				2			0,00025 м³
			-02	$\ell = 150$			2				2				2				2		0,0003 м³
			-03	$\ell = 175$				2				2				2				2	0,00035 м³
Б4		6	1.832.5-11. 3-1102	60×80; $\ell = 200$	2	2	2	2	2	2	2	2	2	2	2	2	2	2	2	2	0,00072 м³
				Доска ГОСТ 8486-66** сосна, ель $\varphi = 10 \pm 2\%$																	
Б4		7	1.832.5-11. 3-1103	32×100; $\ell = 685$	2				2				2				2				0,00219 м³
			-01	32×125; $\ell = 685$		2				2				2				2			0,00274 м³
			-02	32×150; $\ell = 685$			2				2				2				2		0,00329 м³
			-03	32×175; $\ell = 685$				2				2				2				2	0,00384 м³
				Стандартные изделия																	
		8		Гвозди К2,5×60 ГОСТ 4028-63*	8	8	8	8	8	8	8	8	8	8	8	8	8	8	8	8	
		9		Гвозди К3×80 ГОСТ 4028-63*	8	8	8	8	8	8	8	8	8	8	8	8	8	8	8	8	

Инв. № подл. | Подпись и дата | Взам. инв. №

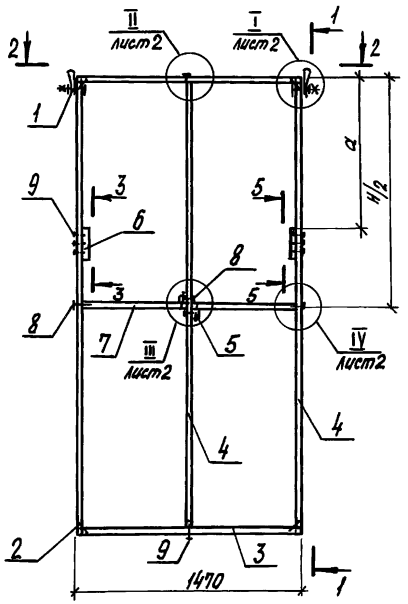

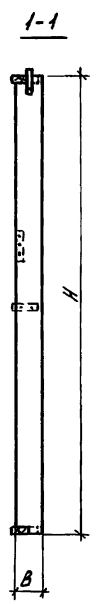

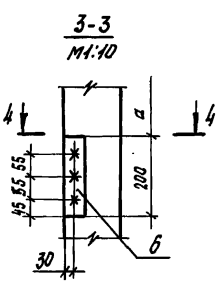

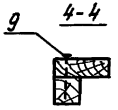

5-6
детальное см. 3-3

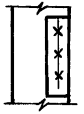

2-2



Обозначение	Марка	Размеры, мм H	B	a	Масса, кг
1.832.5-11.3-1100	ДК1	2370	100	290	19,4
-01	ДК2		125		24,0
-02	ДК3		150		28,5
-03	ДК4		175		33,1
-04	ДК5	2670	100	590	20,9
-05	ДК6		125		25,8
-06	ДК7		150		30,7
-07	ДК8		175		35,6
-08	ДК9	2970	100	890	22,3
-09	ДК10		125		27,6
-10	ДК11		150		32,8
-11	ДК12		175		38,1
-12	ДК13	3270	100	1190	23,7
-13	ДК14		125		29,4
-14	ДК15		150		35,0
-15	ДК16		175		40,6

В каркасах для плит с утеплителем из минераловатных прошивных матов отсутствуют поз. 5,7 и 8.

Инв. № подл. | Подпись и дата | Взам. инв. №

Нач. отд.	Бирко	
Гл. спец.	Азаров	
Рук. гр.	Казарян	
Вед. инж.	Архипова	
Инженер	Киреева	

1.832.5-11.3-1100СБ

Каркас
ДК1... ДК16
Сборочный чертеж

Стадия	Масса	Масштаб
Р	см. таб.	1:25
Лист 1	Листов 2	

ЦНИИЭПсельстрой

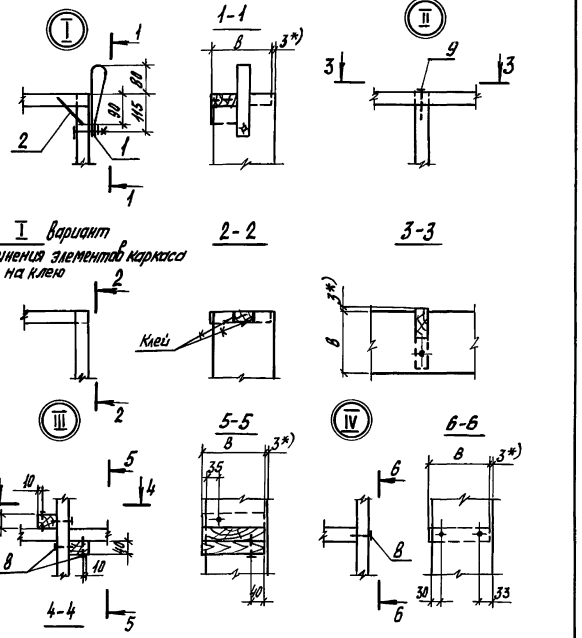

1.*) Припуск на механическую обработку. Чистота обработки поверхности - не более Rz 200

2. Отверстия для шурупов сверлить по шаблонам сразу через все соединяемые деревянные элементы, предварительно стянутые. Отверстия под нарезанную часть шурупа не должны быть больше 0,8 диаметра шурупа без нарезки.

1.832.5-11.3-1100СБ

Лист 2

Инв.№ подл. | Подпись и дата | Взам.инв.№

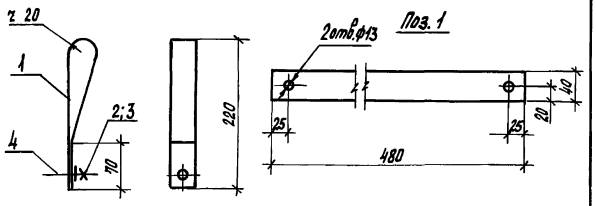

Обозначение	Марка	Масса, кг
1.832.5-11.3-1110	М1	0,2
-01	М2	0,3

Формат	Зона	Поз.	Обозначение	Наименование	Кол.	Примечание
				Детали		
А4		1	1.832.5-11.3-1111	Лист Б-12 ГОСТ 19904-74* / А-IV ВСт3пс6 ГОСТ 14637-79	1	
				Стандартные изделия		
		2		Гайка М12.4.6 ГОСТ 5915-70*	1	
		3		Шайба 12×2,5 ГОСТ 11371-78*	1	
			Переменные данные	для исполнений		
				1.832.5-11.3-1110		М1
				Стандартные изделия		
		4		Болт М12×55.46 ГОСТ 7798-70*	1	
				1.832.5-11.3-1110-01		М2
				Стандартные изделия		
		4		Болт М12×85.46 ГОСТ 7798-70*	1	

1.832.5-11.3-1110

					Стадия	Масса	Масштаб
Петля М1, М2					Р	См.табл.	1:5
Нач.отд.	Бирка				Лист	Листов 1	
Гл.спец.	Азаров						
Рук.гр.	Казарян						
Ведущ.	Архипова				ЦНИИЭПсельстрой		
Инженер	Киреева						

Инв.№ подл. | Подпись и дата | Взам.инв.№

Формат	Зона	Поз	Обозначение	Наименование	Кол. на испол. 1.832.5-11.3-2100- –	01	02	03	04	05	06	07	08	09	10	11	12	13	14	15	Примечание
				Документация																	
А4			1.832.5-11.3-0000 ТУ	Технические условия	✕	✕	✕	✕	✕	✕	✕	✕	✕	✕	✕	✕	✕	✕	✕	✕	
А3			1.832.5-11.3-2100СБ	Сборочный чертеж	✕	✕	✕	✕	✕	✕	✕	✕	✕	✕	✕	✕	✕	✕	✕	✕	
				Сборочные единицы																	
А4		1	1.832.5-11.3-1110	Петля М1	2	2	2	2	2	2	2	2	2	2	2	2	2	2	2	2	
А4		3	1.832.5-11.3-2110	Ребро Р1	1																
			-01	Р2		1															
			-02	Р3			1														
			-03	Р4				1													
			-04	Р5					1												
			-05	Р6						1											
			-06	Р7							1										
			-07	Р8								1									
			-08	Р9									1								
			-09	Р10										1							
			-10	Р11											1						
			-11	Р12												1					
			-12	Р13													1				
			-13	Р14														1			
			-14	Р15															1		
			-15	Р16																1	
А4		4	1.832.5-11.3-2120	Р17	1				1				1				1				
			-01	Р18		1				1				1				1			

Инв. № подл. | Подпись и дата | Взам. инв. №

Нач. отд.	Бычко		1.832.5-11.3-2100
Гл. спец.	Азаров		
Рук. гр.	Казарян		Каркас ДК17...ДК32
Вед. инж.	Архипова		Стадия Р; Лист 1; Листов 3
Инженер	Хромова		ЦНИИЭПсельстрой

Формат	Зона	Поз.	Обозначение	Наименование	Кол. на испол. 1.832.5-11.3-2100-															Примечание
					–	01	02	03	04	05	06	07	08	09	10	11	12	13	14	15	
А4		4	1.832.5-11.3-2120-02	Ребро Р19			1				1				1				1		
			-03	Р20				1				1				1				1	
				Детали																	
А4		2	1.832.5-11.3-0001	Скоба	4	4	4	4	4	4	4	4	4	4	4	4	4	4	4	4	
А4		6	1.832.5-11.3-0002	Ребро Р85	1				1				1				1				
			-01	Р86		1				1				1				1			
			-02	Р87			1				1				1				1		
			-03	Р88				1				1				1				1	
		7	-04	Р89	1				1				1				1				
			-05	Р90		1				1				1				1			
			-06	Р91			1				1				1				1		
			-07	Р92				1				1				1				1	
		10	-12	Р97	1				1				1				1				
			-13	Р98		1				1				1				1			
			-14	Р99			1				1				1				1		
			-15	Р100				1				1				1				1	
		11	-48	Р133	2																
			-49	Р134		2															
			-50	Р135			2														
			-51	Р136				2													
			-52	Р137					2												
			-53	Р138						2											
			-54	Р139							2										
			-55	Р140								2									
			-56	Р141									2								
			-57	Р142										2							
			-58	Р143											2						

Инв. № подл. | Подпись и дата | Взам. инв. №

Формат	Зона	Поз.	Обозначение	Наименование	Кол. на исполн. 1.832.5-11.3-2100- —	01	02	03	04	05	06	07	08	09	10	11	12	13	14	15	Примечание
А4		11	1.832.5-11.3-0002-59	Р144												2					
			-60	Р145													2				
			-61	Р146														2			
			-62	Р147															2		
			-63	Р148																2	
				Брусок ГОСТ 8486-65** сосна, ель Ч=10±2%																	
Б4		5	1.832.5-11.3-1101	40×50; ℓ=100					2				2				2				0,0002 м³
			-01	ℓ=125						2				2				2			0,00025 м³
			-02	ℓ=150							2				2				2		0,0003 м³
			-03	ℓ=175								2				2				2	0,00035 м³
Б4		12	1.832.5-11.3-1102	60×60; ℓ=200	2	2	2	2	2	2	2	2	2	2	2	2	2	2	2	2	0,00072 м³
				Доска ГОСТ 8486-66** сосна, ель Ч=10±2%																	
Б4		13	1.832.5-11.3-1103	32×100; ℓ=685					2				2				2				0,00219 м³
			-01	32×125; ℓ=685						2				2				2			0,00274 м³
			-02	32×150; ℓ=685							2				2				2		0,00329 м³
			-03	32×175; ℓ=685								2				2				2	0,00384 м³
				Стандартные изделия																	
		8		Гвозди К 2,5×60 ГОСТ 4028-63*					8	8	8	8	8	8	8	8	8	8	8	8	
		9		Гвозди К 3×80 ГОСТ 4028-63*	8	8	8	8	8	8	8	8	8	8	8	8	8	8	8	8	
		14		Шуруп 1-4×60.016.40 ГОСТ 1145-80*	8	8	8	8	8	8	8	8	8	8	8	8	8	8	8	8	

Инв. № подл. | Подпись и дата | Взам. инв. №

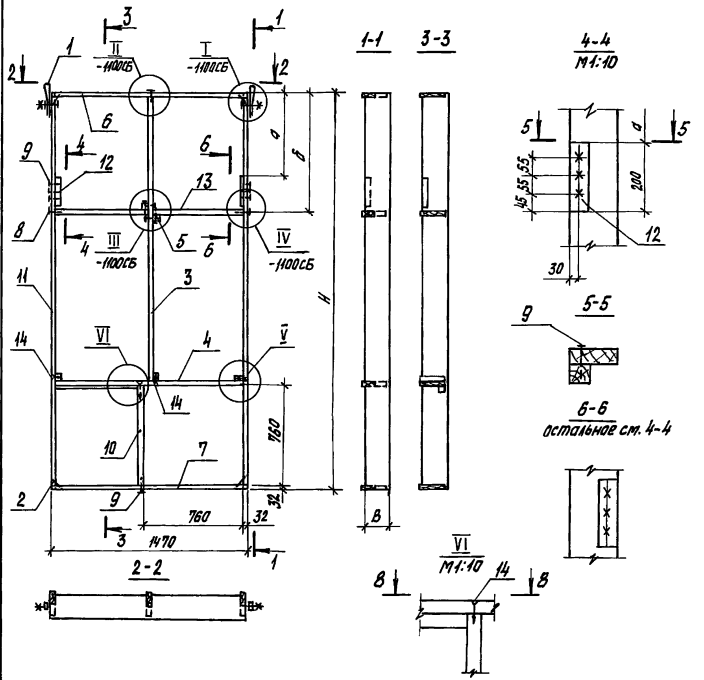

Обозначение	Марка	Размеры, мм H	B	a	b	Масса, кг
1.832.5-11. 3-2100	ДК17	2370	100	290	790	20,1
-01	ДК18		125			24,7
-02	ДК19		150			29,2
-03	ДК20		175			33,8
-04	ДК21	2670	100	590	940	23,9
-05	ДК22		125			29,5
-06	ДК23		150			35,0
-07	ДК24		175			40,5
-08	ДК25	2970	100	890	1120	25,4
-09	ДК26		125			31,3
-10	ДК27		150			37,2
-11	ДК28		175			43,0
-12	ДК29	3270	100	1190	1160	26,8
-13	ДК30		125			33,1
-14	ДК31		150			39,3
-15	ДК32		175			45,6

1.*) Припуск на механическую обработку. Чистота обработки поверхности - не более Rz 200

2. В каркасах для плит с утеплителем из минераловатных прошивных матов отсутствуют поз. 5,8 и 13.

Нач.отд.	Бирна		
Гл.спец.	Азаров		
Рук.гр.	Назарян		
Вед.инж.	Архипова		
Инженер	Киреева		

1.832.5-11. 3-2100СБ

Каркас ДК17... ДК32 Сварочный чертеж

Стадия	Масса	Масштаб
Р	см.табл	1:25
Лист	Листов 1	

ЦНИИЭПсельстрой

Инв.№подл. | Подпись и дата | Взам.инв.№

Формат	Зона	Поз	Обозначение	Наименование	Кол. на исполн. 1.832.5-11.3-2110-															Примечание
					-	01	02	03	04	05	06	07	08	09	10	11	12	13	14	15	
				Документация																
А4			1.832.5-11.3-0000 ТУ	Технические условия																
А4			1.832.5-11.3-2110 СБ	Сборочный чертеж																
				Детали																
А4		1	1.832.5-11.3-0002-16	Ребро Р101	1															
			-17	Р102		1														
			-18	Р103			1													
			-19	Р104				1												
			-20	Р105					1											
			-21	Р106						1										
			-22	Р107							1									
			-23	Р108								1								
			-24	Р109									1							
			-25	Р110										1						
			-26	Р111											1					
			-27	Р112												1				
			-28	Р113													1			
			-29	Р114														1		
			-30	Р115															1	
			-31	Р116																1
				Брусок ГОСТ 8486-66** сосна, ель Ф=10±2%																
БУ		2	1.832.5-11.3-1101	40х50; ℓ=100	1				1				1				1			0,0002 м³
			-01	ℓ=125		1				1				1				1		0,00025 м³
			-02	ℓ=150			1				1				1				1	0,0003 м³
			-03	ℓ=175				1				1				1				0,00035 м³
				Стандартные изделия																
		3		Шуруп 1-4х60.016 ГОСТ 1145-80*	2	2	2	2	2	2	2	2	2	2	2	2	2	2	2	2

Взам. инв. № | Подпись и дата | Инв. № подл.

Нач. отд.	Бирко	
Гл. спец.	Назаров	
Рук. гр.	Казарян	
Вед. инж.	Архипова	
Инженер	Хромова	

1.832.5-11.3-2110

Ребро Р1... Р16

Стадия	Лист	Листов
Р		1

ЦНИИЭПсельстрой

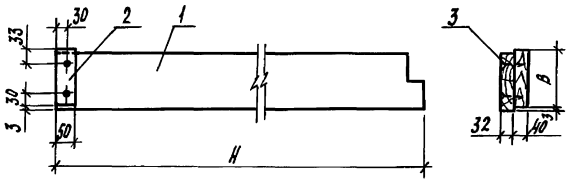

Обозначение	Марка	Размеры, мм H	Размеры, мм B	Масса, кг
1.832.5-11.3-2110	Р1	1546	100	2,56
-01	Р2		125	3,20
-02	Р3		150	3,83
-03	Р4		175	4,47
-04	Р5	1846	100	3,04
-05	Р6		125	3,80
-06	Р7		150	4,55
-07	Р8		175	5,31
-08	Р9	2146	100	3,52
-09	Р10		125	4,40
-10	Р11		150	5,27
-11	Р12		175	6,15
-12	Р13	2446	100	4,00
-13	Р14		125	5,00
-14	Р15		150	5,99
-15	Р16		175	6,99

Инв.№ подл. | Подпись и дата | Взам. инв.№

Нач.отд.	Бирко	
Гл.спец.	Азаров	
Рук.гр.	Казарян	
Вед.инж.	Архипова	
Инженер	Хромова	

1.832.5-11.3-2110СБ

Ребро Р1... Р16
Сварочный чертеж

Стадия	Масса	Масштаб
Р	см. табл.	1:10
Лист	Листов 1	

ЦНИИЭПсельстрой

Обозначение		Наименование	Кол. на испол. 1.832.5-11.3-2120- -	01	02	03	Примечание
		Документация					
АН	1.832.5-11.3-0000 ТЧ	Технические условия					
АН	1.832.5-11.3-2120СБ	Сборочный чертеж					
		Детали					
БЧ	1	1.832.5-11.3-2121	Брусок 40х40; ℓ = 614 ГОСТ 8486-66** сосна, ель Ч=10±2%	1	1	1	
БЧ	2	1.832.5-11.3-2122	40х50; ℓ = 100	2			
		-01	ℓ = 125		2		
		-02	ℓ = 150			2	
		-03	ℓ = 175				2

1.832.5-11.3-2120

Ребро Р17... Р20

Стадия	Лист	Листов
Р	1	2

ЦНИИЭПсельстрой

Нач.отд	Бирко	
Гл.спец.	Азаров	
Рук.гр.	Казарян	
Вед.инж.	Архипова	
Инженер	Хромова	

Инв.№ подл. | Подпись и дата | Взам. инв.№

Формат | Зона | Поз

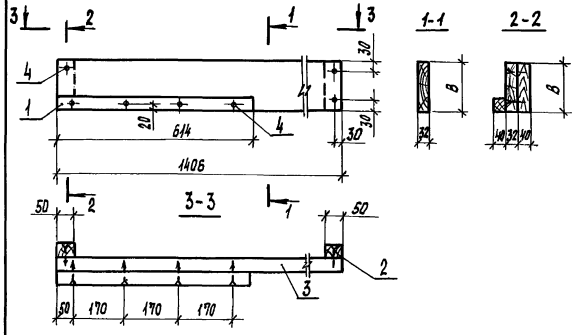

Обозначение	Марка	B, мм	Масса, кг
1.832.5-11.3-2120	Р17	100	2,98
-01	Р18	125	3,59
-02	Р19	150	4,20
-03	Р20	175	4,81

Инв.№ подл. | Подпись и дата | Взам. инв.№

Нач. отд.	Бирка		
Гл. спец.	Назаров		
Рук. гр.	Казарян		
Вед. инж.	Архипова		
Инженер	Хромова		

1.832.5-11.3-2120СБ

Ребро Р17...Р20

Сборочный чертеж

Стадия	Масса	Масштаб
Р	см. табл.	1:10
Лист	Листов 1	

ЦНИИЭПсельстрой

21962-01 46

Инв.№ подл. | Подпись и дата | Взам. инв.№ | Инв.№ дубл. | Подпись и дата

Формат	Поз.	Обозначение	Наименование	Кол. на испол. 1.832.5-11.3-2120-			Примечание
				-	01	02	03	
			Доска ГОСТ 8486-66** сосна, ель Ф=10±2%					
БЧ	3	1.832.5-11.3-2123	32×100; ℓ = 1406	1				
		-01	32×125; ℓ = 1406		1			
		-02	32×150; ℓ = 1406			1		
		-03	32×175; ℓ = 1406				1	
			Стандартные изделия					
БЧ	4		Шуруп 1-4×80.016 ГОСТ 1145-80*	8	8	8	8	

1.832.5-11.3-2120

Лист 2

Формат	Зона	Поз.	Обозначение	Наименование	Кол. на исполн. 1.832.5-11.3-3100-															Примечание
					-	01	02	03	04	05	06	07	08	09	10	11	12	13	14	15	
				Документация																
А4			1.832.5-11.3-0000ТУ	Технические условия																
А3			1.832.5-11.3-3100СБ	Сборочный чертеж																
				Сборочные единицы																
А4		1	1.832.5-11.3-1110	Петля М1	2	2	2	2	2	2	2	2	2	2	2	2	2	2	2	2
А3		3	1.832.5-11.3-3110	Ребро Р21	1															
			-01	Р22		1														
			-02	Р23			1													
			-03	Р24				1												
			-04	Р25					1											
			-05	Р26						1										
			-06	Р27							1									
			-07	Р28								1								
			-08	Р29									1							
			-09	Р30										1						
			-10	Р31											1					
			-11	Р32												1				
			-12	Р33													1			
			-13	Р34														1		
			-14	Р35															1	
			-15	Р36																1
		4	-16	Р37	1															
			-17	Р38		1														

Инв. № подл. | Подпись и дата | Взам. инв. №

Нач. отд.	Бирко		
Гл. спец.	Азарав		
Рук. гр.	Казарян		
Вед. инж.	Архипова		

1.832.5-11.3-3100

Каркас ДК33...ДК48

Стадия	Лист	Листов
Р	1	3

ЦНИИЭПсельстрой

Формат	Зона	Поз.	Обозначение	Наименование	Кол. на исполн. 1.832.5-11. 3-3100-															Примечание
					-	01	02	03	04	05	06	07	08	09	10	11	12	13	14	15	
А4		4	1.832.5-11. 3-3110 -18	ребро Р39			1														
			-19	Р40				1													
			-20	Р41					1												
			-21	Р42						1											
			-22	Р43							1										
			-23	Р44								1									
			-24	Р45									1								
			-25	Р46										1							
			-26	Р47											1						
			-27	Р48												1					
			-28	Р49													1				
			-29	Р50														1			
			-30	Р51															1		
			-31	Р52																1	
				Детали																	
А4		2	1.832.5-11. 3-0001	Скоба	4	4	4	4	4	4	4	4	4	4	4	4	4	4	4	4	
А4		5	1.832.5-11. 3-0002-08	Ребро Р93	2				2				2				2				
			-09	Р94		2				2				2				2			
			-10	Р95			2				2				2				2		
			-11	Р96				2				2				2				2	
				Доска ГОСТ 8486-66** сосна, ель Ф=10±2%																	
Б4		6	1.832.5-11. 3-3101	32×100; ℓ=935													1				0,00299м³
			-01	32×125; ℓ=935														1			0,00374м³
			-02	32×150; ℓ=935															1		0,00449м³
			-03	32×175; ℓ=935																1	0,00524м³
Б4		7	-04	32×100; ℓ=985	1				1				1				1				0,00315м³
			-05	32×125; ℓ=985		1				1				1				1			0,00394м³

Инв. № подл. | Подпись и дата | Взам. инв. №

Формат	Зона	Поз.	Обозначение	Наименование	Кол. на испол. 1.832.5-11.3-3100-															Примечание
					-	01	02	03	04	05	06	07	08	09	10	11	12	13	14	15	
64		7	1.832.5-11.3-3101-06	32×150; ℓ=985			1				1				1				1		0,00473м³
			-07	32×175; ℓ=985				1				1				1				1	0,00552м³
		8	-08	32×100; ℓ=1405	2				2				2				2				0,0045м³
			-09	32×125; ℓ=1405		2				2				2				2			0,00562м³
			-10	32×150; ℓ=1405			2				2				2				2		0,00674м³
			-11	32×175; ℓ=1405				2				2				2				2	0,00787м³
				Стандартные изделия																	
		9		Гвозди К3×80 ГОСТ 4028-63*	16	16	16	16	16	16	16	16	16	16	16	16	16	16	16	16	
		14		Шуруп 1-4×60.016 ГОСТ 1145-80*	4	4	4	4	4	4	4	4	4	4	4	4	8	8	8	8	

Инв. № подл. | Подпись и дата | Взам. инв. №

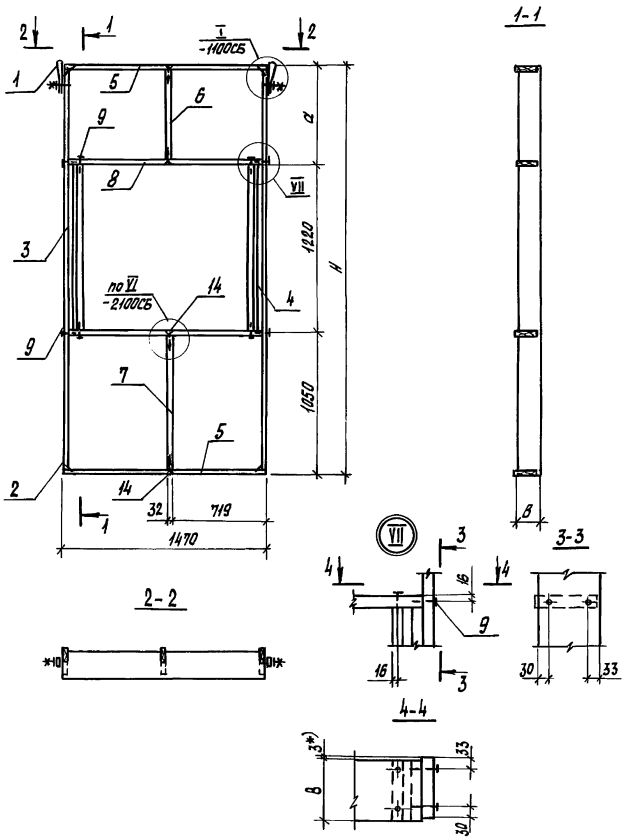

Обозначение	Марка	Размеры, мм H	B	a	Масса, кг
1.832.5-11. 3-3100	ДК33	2370	100	100	34,0
-01	ДК34		125		38,4
-02	ДК35		150		45,9
-03	ДК36		175		53,4
-04	ДК37	2670	100	400	31,9
-05	ДК38		125		39,6
-06	ДК39		150		47,4
-07	ДК40		175		56,1
-08	ДК41	2970	100	700	32,9
-09	ДК42		125		40,8
-10	ДК43		150		48,8
-11	ДК44		175		56,7
-12	ДК45	3270	100	1000	35,4
-13	ДК46		125		43,9
-14	ДК47		150		52,5
-15	ДК48		175		61,1

*) Припуск на механическую обработку.
Чистота обработки поверхности – не более $R_z 20$

Нач.отд.	Бирко		
Гл.спец.	Азаров		
Рук.гр.	Казарян		
Вед.инж.	Архипова		
Инженер	Киреева		

1.832.5-11. 3-3100СБ

Каркас ДК33... ДК48 Сборочный чертеж

Стадия	Масса	Масштаб
Р	См.табл.	1:25
Лист	Листов 1	

ЦНИИЭПсельстрой

21962-01 ВО

Инв.№ подл. | Подпись и дата | Взам.инв.№

Формат	Зона	Поз.	Обозначение	Наименование	Кол. на испол. 1.832.5-11.3-3110- –	01	02	03	04	05	06	07	08	09	10	11	12	13	14	15	Примечание
				Документация																	
А4			1.832.5-11.3-0000ТУ	Технические условия																	
А3			1.832.5-11.3-3110СБ	Сборочный чертеж																	
				Детали																	
А4		1	1.832.5-11.3-0002-48	Ребро Р133	1																
			-49	Р134		1															
			-50	Р135			1														
			-51	Р136				1													
			-52	Р137					1												
			-53	Р138						1											
			-54	Р139							1										
			-55	Р140								1									
			-56	Р141									1								
			-57	Р142										1							
			-58	Р143											1						
			-59	Р144												1					
			-60	Р145													1				
			-61	Р146														1			
			-62	Р147															1		
			-63	Р148																1	
				Доска ГОСТ 8486-66** сосна, ель $\varphi = 10 \pm 2\%$																	
Б4		2	1.832.5-11.3-3111	32×100; ℓ=1220	3				3				3				3				0,0039м³
			-01	32×125; ℓ=1220		3				3				3				3			0,0049м³
			-02	32×150; ℓ=1220			3				3				3				3		0,0059м³
			-03	32×175; ℓ=1220				3				3				3				3	0,0068м³
				Стандартные изделия																	
		3		Гвозди К5×150 ГОСТ 4028-63*	12	12	12	12	12	12	12	12	12	12	12	12	12	12	12	12	

Исполнения 16...31 - см. лист 2.

Нач.отд.	Бирко	
Гл.спец.	Азарав	
Рук.гр.	Казарян	
Вед.инж.	Архипова	
Инженер	Орлова	

1.832.5-11.3-3110

Ребро Р21... Р52

Стадия	Лист	Листов
Р	1	2

ЦНИИЭПсельстрой

Инв.№ подл. | Подпись и дата | Взам.инв.№

Формат	Зона	Поз.	Обозначение	Наименование	Кол. на испол. 1.832.5-11.3-3110- 16	17	18	19	20	21	22	23	24	25	26	27	28	29	30	31	Примечание
				Документация																	
А4			1.832.5-11.3-0000ТУ	Технические условия																	
А3			1.832.5-11.3-3110СБ	Сборочный чертеж																	
				Детали																	
А4		1	1.832.5-11.3-0002-48	Ребро Р133	1																
			-49	Р134		1															
			-50	Р135			1														
			-51	Р136				1													
			-52	Р137					1												
			-53	Р138						1											
			-54	Р139							1										
			-55	Р140								1									
			-56	Р141									1								
			-57	Р142										1							
			-58	Р143											1						
			-59	Р144												1					
			-60	Р145													1				
			-61	Р146														1			
			-62	Р147															1		
			-63	Р148																1	
				Доска ГОСТ 8486-66** сосна, ель Ч=10±2%																	
Б4		2	1.832.5-11.3-3111	32×100; ℓ=1220	3				3				3				3				0,0039м³
			-01	32×125; ℓ=1220		3				3				3				3			0,0049м³
			-02	32×150; ℓ=1220			3				3				3				3		0,0059м³
			-03	32×175; ℓ=1220				3				3				3				3	0,0068м³
				Стандартные изделия																	
		3		Гвозди К5×150 ГОСТ 4028-63*	12	12	12	12	12	12	12	12	12	12	12	12	12	12	12	12	

Инв. № подл. | Подпись и дата | Взам. инв. №

1.832.5-11. 3-3110-00...15-изображено,
1.832.5-11.3-3110-16...31-зеркальное отражение

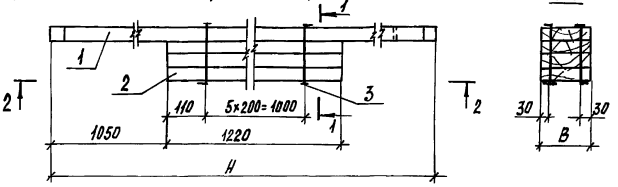

2-2

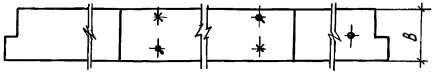

Обозначение	Марка	Размеры, мм H	Размеры, мм B	Масса, кг
1.832.5-11. 3-3110	Р21	2370	100	9,87
-01	Р22		125	12,27
-02	Р23		150	14,67
-03	Р24		175	17,07
-04	Р25	2670	100	10,35
-05	Р26		125	12,87
-06	Р27		150	15,39
-07	Р28		175	17,91
-08	Р29	2970	100	10,83
-09	Р30		125	13,47
-10	Р31		150	16,11
-11	Р32		175	18,75
-12	Р33	3270	100	11,31
-13	Р34		125	14,07
-14	Р35		150	16,83
-15	Р36		175	19,59
-16	Р37	2370	100	9,87
-17	Р38		125	12,27
-18	Р39		150	14,67
-19	Р40		175	17,07
-20	Р41	2670	100	10,35
-21	Р42		125	12,87
-22	Р43		150	15,39
-23	Р44		175	17,91
-24	Р45	2970	100	10,83
-25	Р46		125	13,47
-26	Р47		150	16,11
-27	Р48		175	18,75
-28	Р49	3270	100	11,31
-29	Р50		125	14,07
-30	Р51		150	16,83
-31	Р52		175	19,59

Инв.№ подл. | Подпись и дата | Взам. инв.№

Нач. отд.	Бирко	
Гл. спец.	Язаров	
Рук. гр.	Казарян	
Вед. инж.	Архипова	
Инженер	Киреева	

1.832.5-11. 3-3110СБ

Ребро Р21... Р52
Сварочный чертеж

Стадия	Масса	Масштаб
Р	см.табл	1:10
Лист	Листов 1	

ЦНИИЭПсельстрой

Формат	Зона	Поз.	Обозначение	Наименование	Кол. на испол. 1.832.5-11.3-4100- –	01	02	03	04	05	06	07	08	09	10	11	12	13	14	15	Примечание
				Документация																	
А4			1.832.5-11.3-0000ТУ	Технические условия																	
А3			1.832.5-11.3-4100СБ	Сборочный чертеж																	
				Сборочные единицы																	
А4		1	1.832.5-11.3-1110- 01	Петля М2	2	2	2	2	2	2	2	2	2	2	2	2	2	2	2	2	
А3		3	1.832.5-11.3-4110	Ребро Р53	1																
			-01	Р54		1															
			-02	Р55			1														
			-03	Р56				1													
			-04	Р57					1												
			-05	Р58						1											
			-06	Р59							1										
			-07	Р60								1									
			-08	Р61									1								
			-09	Р62										1							
			-10	Р63											1						
			-11	Р64												1					
			-12	Р65													1				
			-13	Р66														1			
			-14	Р67															1		
			-15	Р68																1	
		4	-16	Р69	1																
			-17	Р70		1															

Инв.№ подл. | Подпись и дата | Взам.инв.№

Нач.отд.	Бирко	
Гл.спец.	Язаров	
Рук.гр.	Казарян	
Вед.инж.	Архипова	
Инженер	Храмова	

1.832.5-11.3-4100

Каркас ДК49...ДК64

Стадия	Лист	Листов
Р	1	3

ЦНИИЭПсельстрой

Формат	Зона	Поз.	Обозначение	Наименование	Кол. на исполн. 1.832.5-11.3-4100-															Примечание
					–	01	02	03	04	05	06	07	08	09	10	11	12	13	14	15	
А3		4	1.832.5-11.3-4110-18	Р71			1													
				Р72				1												
				Р73					1											
				Р74						1										
				Р75							1									
				Р76								1								
				Р77									1							
				Р78										1						
				Р79											1					
				Р80												1				
				Р81													1			
				Р82														1		
				Р83															1	
				Р84																1
				Детали																
А4		2	1.832.5-11.3-0001	Скоба	6	6	6	6	6	6	6	6	6	6	6	6	6	6	6	6
А4		5	1.832.5-11.3-0002-08	ребро Р93	1				1				1				1			
			-09	Р94		1				1				1				1		
			-10	Р95			1				1				1				1	
			-11	Р96				1				1				1				1
				Доска ГОСТ 8486-66** сосна, ель $\gamma=10\pm2\%$																
Б4		6	1.832.5-11.3-4101	32×100; $\ell=848$									1							0,0027м³
			-01	32×125; $\ell=848$										1						0,0034м³
			-02	32×150; $\ell=848$											1					0,0041м³
			-03	32×175; $\ell=848$												1				0,0047м³
			-04	32×100; $\ell=1148$													1			0,0037м³
			-05	32×125; $\ell=1148$														1		0,0046м³

Инв. № подл. | Подпись и дата | Взам. инв. №

Формат	Поз.	Позиция	Обозначение	Наименование	Кол. на испол. 1.832.5-11.3-4100-															Примечание
					–	01	02	03	04	05	06	07	08	09	10	11	12	13	14	15	
Б4	6		1.832.5-11.3-4101 -06	32×150; ℓ=1148														1		0,0055м³
			-07	32×175; ℓ=1148															1	0,0064м³
	7		-08	40×100; ℓ=1342	1				1				1				1			0,0054м³
			-09	40×125; ℓ=1342		1				1				1				1		0,0067м³
			-10	40×150; ℓ=1342			1				1				1				1	0,0081м³
			-11	40×175; ℓ=1342				1				1				1			1	0,0094м³
				Стандартные изделия																
	8			Гвозди Н5×120 ГОСТ 4028-63*	4	4	4	4	4	4	4	4	4	4	4	4	4	4	4	
	14			Шуруп 1-4×80.019.0 ГОСТ 1145-80*	4	4	4	4	4	4	4	4	8	8	8	8	8	8	8	

Инв. № подл. | Подпись и дата | Взам. инв. №

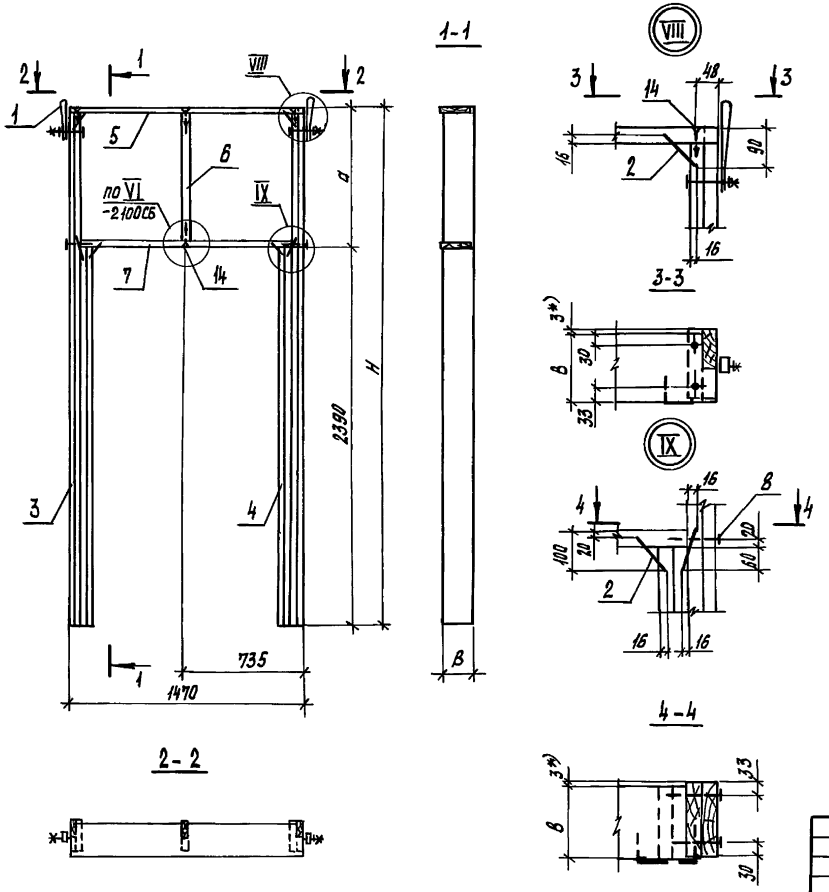

Обозначение	Марка	Размеры, мм H	B	a	Масса, кг
1.832.5-11. 3-4100	ДК49	2710	100	320	39,1
-01	ДК50		125		48,5
-02	ДК51		150		57,9
-03	ДК52		175		67,3
-04	ДК53	3010	100	620	41,1
-05	ДК54		125		50,9
-06	ДК55		150		60,8
-07	ДК56		175		70,6
-08	ДК57	3310	100	920	44,4
-09	ДК58		125		55,0
-10	ДК59		150		65,7
-11	ДК60		175		76,4
-12	ДК61	3610	100	1220	46,8
-13	ДК62		125		58,1
-14	ДК63		150		69,3
-15	ДК64		175		80,6

*) Припуск на механическую обработку.
Чистота обработки поверхности - не более Rz 200

Нач.отд	Бирко		1.832.5-11. 3-4100СБ
Гл.спец.	Азаров		Каркас ДК49...ДК64 Сварочный чертеж
Рук.гр.	Казарян		
Вед.инж.	Архипова		
Инженер	Киреева		

Стадия	Масса	Масштаб
Р	см.табл.	1:25
Лист	Листов 1	

ЦНИИЭПсельстрой

Инв.№ подл. | Подпись и дата | Взам.инв.№

Формат	Зона	Поз.	Обозначение	Наименование	Кол. на исполн. 1.832.5-11.3-4110-															Примечание
					-	01	02	03	04	05	06	07	08	09	10	11	12	13	14	15	
				Документация																
А4			1.832.5-11.3-0000ТУ	Технические условия																
А3			1.832.5-11.3-4110СБ	Сборочный чертеж																
				Детали																
А4		1	1.832.5-11.3-0002 -32	Ребро Р117	1															
			-33	Р118		1														
			-34	Р119			1													
			-35	Р120				1												
			-36	Р121					1											
			-37	Р122						1										
			-38	Р123							1									
			-39	Р124								1								
			-40	Р125									1							
			-41	Р126										1						
			-42	Р127											1					
			-43	Р128												1				
			-44	Р129													1			
			-45	Р130														1		
			-46	Р131															1	
			-47	Р132																1
				Доска $\frac{\text{ГОСТ 8486-66**}}{\text{сосна, ель } \varphi = 10 \pm 2\%}$																
Б4		2	1.832.5-11.3-4111	32×100; ℓ=2390	2				2				2				2			0,0076м³
			-01	32×125; ℓ=2390		2				2				2				2		0,0096м³
			-02	32×150; ℓ=2390			2				2				2				2	0,0115м³

Исполнения 16...31 - см. листы 3,4.

Нач. отд.	Бирко		1.832.5-11.3-4110
Гл. спец.	Азаров		
Рук. гр.	Казарян		Ребро Р53...Р84
Вед. инж.	Архипова		Стадия: Р; Лист: 1; Листов: 4
Инженер	Киреева		ЦНИИЭПсельстрой

Инв. № подл. | Подпись и дата | Взам. инв. №

Формат	Зона	Поз.	Обозначение	Наименование	Кол. на исполн. 1.832.5-11.3-4110-															Примечание
					-	01	02	03	04	05	06	07	08	09	10	11	12	13	14	15	
54		2	1.832.5-11.3-4111 -03	32×175; ℓ=2390				2				2				2				2	0,0134 м³
		3	-04	32×100; ℓ=1678	1																0,0086 м³
			-05	32×125; ℓ=1678		1															0,0107 м³
			-06	32×150; ℓ=1678			1														0,0129 м³
			-07	32×175; ℓ=1678				1													0,0150 м³
			-08	32×100; ℓ=2978					1												0,0095 м³
			-09	32×125; ℓ=2978						1											0,0119 м³
			-10	32×150; ℓ=2978							1										0,0143 м³
			-11	32×175; ℓ=2978								1									0,0167 м³
			-12	32×100; ℓ=3278									1								0,0105 м³
			-13	32×125; ℓ=3278										1							0,0131 м³
			-14	32×150; ℓ=3278											1						0,0157 м³
			-15	32×175; ℓ=3278												1					0,0184 м³
			-16	32×100; ℓ=3578													1				0,0114 м³
			-17	32×125; ℓ=3578														1			0,0143 м³
			-18	32×150; ℓ=3578															1		0,0172 м³
			-19	32×175; ℓ=3578																1	0,0200 м³
				Стандартные изделия																	
		4		Гвозди К3×80 ГОСТ 4028-63*	4	4	4	4	4	4	4	4	6	6	6	6	8	8	8	8	
		5		Гвозди К5×150 ГОСТ 4028-63*	18	18	18	18	18	18	18	18	18	18	18	18	18	18	18	18	

Инв. № подл. | Подпись и дата | Взам. инв. №

Формат	Зона	Поз.	Обозначение	Наименование	Кол. на исполн. 1.832.5-11.3-4110- 16	17	18	19	20	21	22	23	24	25	26	27	28	29	30	31	Примечание
				Документация																	
А4			1.832.5-11.3-000ТУ	Технические условия	✕	✕	✕	✕	✕	✕	✕	✕	✕	✕	✕	✕	✕	✕	✕	✕	
А3			1.832.5-11.3-4110СБ	Сборочный чертеж	✕	✕	✕	✕	✕	✕	✕	✕	✕	✕	✕	✕	✕	✕	✕	✕	
				Детали																	
А4		1	1.832.5-11.3-0002-32	Ребро Р117	1																
			-33	Р118		1															
			-34	Р119			1														
			-35	Р120				1													
			-36	Р121					1												
			-37	Р122						1											
			-38	Р123							1										
			-39	Р124								1									
			-40	Р125									1								
			-41	Р126										1							
			-42	Р127											1						
			-43	Р128												1					
			-44	Р129													1				
			-45	Р130														1			
			-46	Р131															1		
			-47	Р132																1	
				Доска ГОСТ 8486-66** сосна, ель $\Psi = 10 \pm 2\%$																	
Б4		2	1.832.5-11.3-4111	32×100; ℓ = 2390	2				2				2			2					0,0076 м³
			-01	32×125; ℓ = 2390		2				2				2				2			0,0096 м³
			-02	32×150; ℓ = 2390			2				2				2				2		0,0115 м³
			-03	32×175; ℓ = 2390				2				2				2				2	0,0134 м³
Б4		3	-04	32×100; ℓ = 2678	1																0,0086 м³
			-05	32×125; ℓ = 2678		1															0,0107 м³

Инв. № подл. | Подпись и дата | Взам. инв. №

1.832.5-11.3-4110

Лист 3

Формат	Зона	Поз.	Обозначение	Наименование	Кол. на исполн. 1.832.5-11.3-4110- 16	17	18	19	20	21	22	23	24	25	26	27	28	29	30	31	Примечание
А4		3	1.832.5-11.3-4111-06	32×150; ℓ=2678			1														0,0129м³
			-07	32×175; ℓ=2678				1													0,0150м³
			-08	32×100; ℓ=2978					1												0,0095м³
			-09	32×125; ℓ=2978						1											0,0119м³
			-10	32×150; ℓ=2978							1										0,0143м³
			-11	32×175; ℓ=2978								1									0,0167м³
			-12	32×100; ℓ=3278									1								0,0105м³
			-13	32×125; ℓ=3278										1							0,0131м³
			-14	32×150; ℓ=3278											1						0,0157м³
			-15	32×175; ℓ=3278												1					0,0184м³
			-16	32×100; ℓ=3578													1				0,0114м³
			-17	32×125; ℓ=3578														1			0,0143м³
			-18	32×150; ℓ=3578															1		0,0172м³
			-19	32×175; ℓ=3578																1	0,0200м³
				Стандартные изделия																	
		4		Гвозди К3×80 ГОСТ 4028-63*	4	4	4	4	4	4	4	4	6	6	6	6	8	8	8	8	
		5		Гвозди К5×150 ГОСТ 4028-63*	18	18	18	18	18	18	18	18	18	18	18	18	18	18	18	18	

Инв.№ подл. | Подпись и дата | Взам. инв.№

1.832.5-11. 3-4110-00... 15 - изображено,
1.832.5-11. 3-4110-16...31- зеркальное отражение

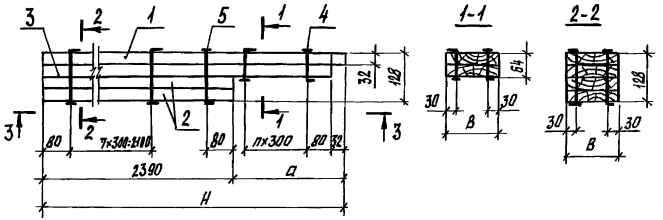

3-3

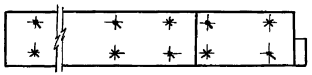

Обозначение	Марка	Размеры, мм			n	Масса, кг
		Н	В	а		
1.832.5-11. 3-4110	Р53	2710	100	320	—	16,67
-01	Р54		125			20,73
-02	Р55		150			24,79
-03	Р56		175			28,84
-04	Р57	3010	100	620	1	17,63
-05	Р58		125			21,93
-06	Р59		150			26,23
-07	Р60		175			30,52
-08	Р61	3310	100	920	2	18,59
-09	Р62		125			23,13
-10	Р63		150			27,67
-11	Р64		175			32,20
-12	Р65	3610	100	1220	3	19,56
-13	Р66		125			24,33
-14	Р67		150			29,11
-15	Р68		175			33,90
-16	Р69	2710	100	320	—	16,67
-17	Р70		125			20,73
-18	Р71		150			24,79
-19	Р72		175			28,84
-20	Р73	3010	100	620	1	17,63
-21	Р74		125			21,93
-22	Р75		150			26,23
-23	Р76		175			30,52
-24	Р77	3310	100	920	2	18,59
-25	Р78		125			23,13
-26	Р79		150			27,67
-27	Р80		175			32,20
-28	Р81	3610	100	1220	3	19,56
-29	Р82		125			24,33
-30	Р83		150			29,11
-31	Р84		175			33,90

Инв. № подл. | Подпись и дата | Взам. инв. №

Нач. отд.	Бирко		
Гл. спец.	Азаров		
Рук. гр.	Казарян		
Вед. инж.	Аркилава		
Инженер	Киреева		

1.832.5-11. 3-4110СБ

Ребро Р53... Р84
Сборочный чертеж

Стадия	Масса	Масштаб
Р	см. табл.	1:10
Лист	Листов 1	

ЦНИИЭПсельстрой

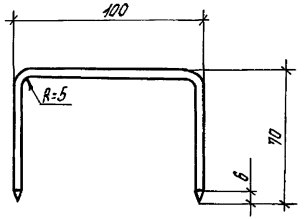

Длина развертки - 225 мм.

				1.832.5-11.3-0001		
				Скоба	Стадия: Р	Масса: 0,02	Масштаб: 1:2
					Лист	Листов 1
Нач.отд.	Бирко			Проволока 4-1ЦГОСТ 3282-74* 4-IV ВСт3кп2-1ГОСТ 16523-70*	ЦНИИЭПсельстрой	
Гл.спец.	Азаров					
Рук.гр.	Казарян					
Вед.инж.	Архипова					
Инженер	Киреева					

Инв.№ подл. | Подпись и дата | Взам.инв.№

Рис. 1

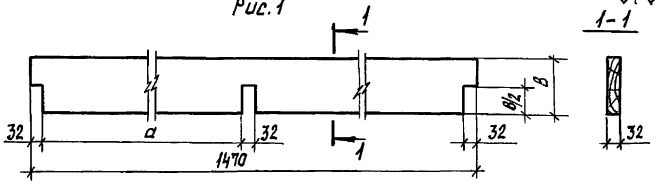

Рис. 2

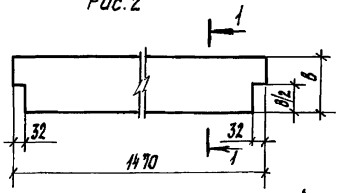

Рис. 3

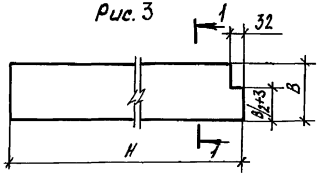

Рис. 4

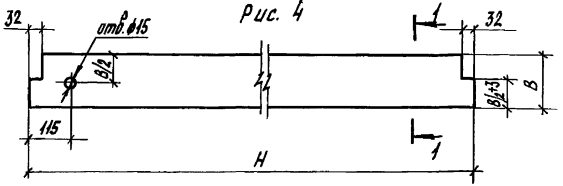

Обозначение	Марка	Рис.	Размеры, мм H	B	a	Объем, м³	Масса, кг
1.832.5-11.3-0002	Р85	1	—	100	687	0,0046	2,28
-01	Р86			125		0,0057	2,85
-02	Р87			150		0,0068	3,40
-03	Р88			175		0,0080	4,00

				1.832.5-11.3-0002		
				Ребро Р85... Р148	Стадия: Р	Масса: см.табл.	Масштаб: 1:10
					Лист 1	Листов 3
Нач.отд.	Бирко			Доска ГОСТ 8486-66** сосна, ель Ч=10±2%	ЦНИИЭПсельстрой	
Гл.спец.	Азаров					
Рук.гр.	Казарян					
Вед.инж.	Архипова					
Инженер	Киреева					

Инв.№ подл. | Подпись и дата | Взам.инв.№

Обозначение	Марка	Рис.	Размеры, мм H	B	a	Объем, м³	Масса, кг
-04	Р89	1	614	100		0,0046	2,30
-05	Р90			125		0,0057	2,85
-06	Р91			150		0,0068	3,40
-07	Р92			175		0,0080	4,00
-08	Р93	2	—	100	—	0,0046	2,30
-09	Р94			125		0,0058	2,90
-10	Р95			150		0,0069	3,45
-11	Р96			175		0,0081	4,05
-12	Р97	3	792	100	—	0,0025	1,25
-13	Р98			125		0,0031	1,55
-14	Р99			150		0,0037	1,85
-15	Р100			175		0,0043	2,15
-16	Р101		1546	100	—	0,0049	2,45
-17	Р102			125		0,0061	3,05
-18	Р103			150		0,0073	3,65
-19	Р104			175		0,0086	4,30
-20	Р105		1846	100	—	0,0059	2,95
-21	Р106			125		0,0073	3,65
-22	Р107			150		0,0088	4,40
-23	Р108			175		0,0103	5,15
-24	Р109		2146	100	—	0,0068	3,40
-25	Р110			125		0,0085	4,25
-26	Р111			150		0,0102	5,10
-27	Р112			175		0,0119	5,95
-28	Р113		2446	100	—	0,0078	3,90
-29	Р114			125		0,0097	4,85
-30	Р115			150		0,0117	5,85
-31	Р116			175		0,0136	6,80
-32	Р117		2710	100	—	0,0086	4,30
-33	Р118			125		0,0108	5,40

Инв. № подл. | Подпись и дата | Взам. инв. №

Обозначение	Марка	Рис.	Размеры, мм H	B	a	Объем, м³	Масса, кг
-34	Р119	3	2710	150	—	0,0130	6,50
-35	Р120			175		0,0151	7,55
-36	Р121		3010	100	—	0,0096	4,80
-37	Р122			125		0,0120	6,00
-38	Р123			150		0,0144	7,20
-39	Р124			175		0,0168	8,40
-40	Р125		3310	100	—	0,0105	5,25
-41	Р126			125		0,0132	6,60
-42	Р127			150		0,0158	7,90
-43	Р128			175		0,0186	9,25
-44	Р129		3610	100	—	0,0113	5,75
-45	Р130			125		0,0144	7,20
-46	Р131			150		0,0173	8,65
-47	Р132			175		0,0201	10,05
-48	Р133	4	2370	100	—	0,0075	3,75
-49	Р134			125		0,0094	4,70
-50	Р135			150		0,0112	5,60
-51	Р136			175		0,0131	6,55
-52	Р137		2670	100	—	0,0084	4,20
-53	Р138			125		0,0106	5,30
-54	Р139			150		0,0127	6,35
-55	Р140			175		0,0148	7,40
-56	Р141		2970	100	—	0,0094	4,70
-57	Р142			125		0,0118	5,90
-58	Р143			150		0,0141	7,05
-59	Р144			175		0,0165	8,25
-60	Р145		3270	100	—	0,0104	5,20
-61	Р146			125		0,0130	6,50
-62	Р147			150		0,0155	7,75
-63	Р148			175		0,0181	9,05

Инв. № подл. | Подпись и дата | Взам. инв. №

№ строки	Наименование материала и единицы измерения	Код материала	Код ед. изм.	Количество на исполнение 1000 – Код изделия: –	01	02	03	04	05	06	07	08	09	10	11	12	13	14	15
1	Сталь																		
2	Метизы	120000																	
3	Проволока стальная низкоуглеродис-																		
4	тая обыкновенного качества для																		
5	железобетона, т	121300	168	0,00008	0,00008	0,00008	0,00008	0,00008	0,00008	0,00008	0,00008	0,00008	0,00008	0,00008	0,00008	0,00008	0,00008	0,00008	0,00008
6	В-I																		
7																			
8	Древесина																		
9	Лиломатериалы качественные (по																		
10	серии), м³		113	0,0676	0,0767	0,0858	0,0948	0,0729	0,0827	0,0925	0,1023	0,0765	0,0871	0,0976	0,1081	0,0794	0,0907	0,1019	0,1132
11	Плиты древесноволокнистые																		
12	твердые, м²	553622	055	3,48	3,48	3,48	3,48	3,92	3,92	3,92	3,92	4,37	4,37	4,37	4,37	4,81	4,81	4,81	4,81
13																			
14	Утеплитель																		
15	Плиты минераловатные полужест-																		
16	кие на синтетическом связую-																		
17	щем, м³	596234	113	0,312	0,374	0,469	0,531	0,354	0,424	0,530	0,601	0,395	0,474	0,592	0,673	0,436	0,523	0,654	0,741

1. Ведомость составлена в соответствии с «Методическими указаниями по определению потребности в материалах, конструкциях и деталях в составе проектной документации на строительство».
2. Расход утеплителя дан при его максимальной толщине.

Начотд.	Бирко	
Гл. спец.	Назаров	
Рук. гр.	Казарян	
Вед. инж.	Архипова	
Инженер	Киреева	

1.832.5-11.3-5000

Ведомость потребности в материалах для панелей ПСДВ..

Стадия	Лист	Листов
Р		1

ЦНИИЭПсельстрой

Инв. № подл. | Подпись и дата | Взам. инв. №

№ строки	Наименование материала и единицы измерения	Код материала	Код ед. изм.	Количество на исполнение 2000- —	01	02	03	04	05	06	07	08	09	10	11	12	13	14	15
				Код изделия															
1	Сталь																		
2	Метизы	120000																	
3	Проволока стальная низкоуглеро-																		
4	дистая обыкновенного качества																		
5	для железобетона, т	121300	168	0,00008	0,00008	0,00008	0,00008	0,00008	0,00008	0,00008	0,00008	0,00008	0,00008	0,00008	0,00008	0,00008	0,00008	0,00008	0,00008
6	В-I																		
7																			
8	Древесина																		
9	Пиломатериалы качественные (по																		
10	серии), м3		113	0,0670	0,0761	0,0853	0,0944	0,0796	0,0906	0,1017	0,1127	0,0848	0,0966	0,1084	0,1201	0,0875	0,1000	0,1125	0,1250
11	Плиты древесноволокнистые																		
12	твердые, м2	553622	055	2,86	2,86	2,86	2,86	3,30	3,30	3,30	3,30	3,74	3,74	3,74	3,74	4,18	4,18	4,18	4,18
13																			
14	Утеплитель																		
15	Плиты минераловатные полужест-																		
16	кие на синтетическом связую-																		
17	щем, м3	576234	113	0,254	0,305	0,381	0,432	0,291	0,349	0,436	0,495	0,332	0,398	0,498	0,565	0,373	0,448	0,560	0,635

Примечания см. В документе 1.832.5-11.3-5000.

Нач. отд.	Бирка	
Гл. спец.	Назаров	
Рук. гр.	Казарян	
Вед. инж.	Архипова	
Инженер	Кореева	

1.832.5-11.3-6000

Ведомость потребности в материалах для панелей ПСДВ...В

Стадия	Лист	Листов
Р		1

ЦНИИЭПсельстрой

Инв. № подл. | Подпись и дата | Взам. инв. №

№ строки	Наименование материала и единицы измерения	Код материала	Код Ед. изм.	Количество на исполнение 3000- –	01	02	03	04	05	06	07	08	09	10	11	12	13	14	15
				Код изделия															
1	Сталь																		
2	Метизы	120000																	
3	Проволока стальная низкоуглеродистая																		
4	обыкновенного качества																		
5	для железобетона, т	121300	168	0,00008	0,00008	0,00008	0,00008	0,00008	0,00008	0,00008	0,00008	0,00008	0,00008	0,00008	0,00008	0,00008	0,00008	0,00008	0,00008
6	В-I																		
7																			
8	Древесина																		
9	Пиломатериалы качественные (по																		
10	серии), м³		113	0,0979	0,1128	0,1277	0,1427	0,1020	0,1174	0,1328	0,1482	0,1052	0,1211	0,1370	0,1529	0,1114	0,1285	0,1456	0,1628
11	Плиты древесноволокнистые																		
12	твердые, м²	553622	056	2,01	2,01	2,01	2,01	2,45	2,45	2,45	2,45	2,89	2,89	2,89	2,89	3,33	3,33	3,33	3,33
13																			
14	Утеплитель																		
15	Плиты минераловатные полужест-																		
16	кие на синтетическом связую-																		
17	щем, м³	576234	113	0,140	0,169	0,211	0,239	0,182	0,219	0,274	0,310	0,225	0,270	0,337	0,382	0,264	0,317	0,396	0,449

Примечания см. в документе 1.832.5-11.3-5000

Нач. отд.	Бирко	
Гл. спец.	Азаров	
Рук. гр.	Казарян	
Вед. инж.	Архипова	
Инженер	Киреева	

1.832.5-11.3-7000

Ведомость потребности в материалах для панелей ПСДВ...О

Стадия	Лист	Листов
Р		1

ЦНИИЭПсельстрой

Инв. № подл. | Подпись и дата | Взам. инв. №

№строки	Наименование материала и единицы измерения	Код материала	Код ед. изм.	Количество на исполнение 4000- —	01	02	03	04	05	06	07	08	09	10	11	12	13	14	15
				Код изделия															
1	Сталь																		
2	Метизы	120000																	
3	Проволока стальная низкоуглеро-																		
4	дистая обыкновенного качества																		
5	для железобетона, т	121300	168	0,00012	0,00012	0,00012	0,00012	0,00012	0,00012	0,00012	0,0012	0,00012	0,00012	0,00012	0,00012	0,00012	0,00012	0,00012	0,00012
6	В-I																		
7																			
8	Древесина																		
9	Пиломатериалы качественные (по																		
10	серии), м3		113	0,1021	0,1209	0,1396	0,1583	0,1063	0,1250	0,1457	0,1654	0,1150	0,1364	0,1577	0,1790	0,1214	0,1440	0,1665	0,1890
11	Плиты древесноволокнистые																		
12	твердые, м2	553622	055	1,09	1,09	1,09	1,09	1,53	1,53	1,53	1,53	1,97	1,97	1,97	1,97	2,41	2,41	2,41	2,41
13																			
14	Утеплитель																		
15	Плиты минераловатные полужест-																		
16	кие на синтетическом связую-																		
17	щем, м3	576234	113	0,035	0,040	0,050	0,057	0,074	0,088	0,110	0,125	0,111	0,133	0,167	0,189	0,150	0,180	0,225	0,256

Примечания см. на документе 1.832.5-11.3-5000

Нач. отд.	Бирко	
Гл. спец.	Азаров	
Рук. гр.	Назарян	
Вед. инж.	Арутюнова	
Инженер	Киреева	

1.832.5-11.3-8000

Ведомость потребности в материалах для панелей ПСДВ...Д

Стадия	Лист	Листов
Р		1

ЦНИИЭПсельстрой

Инв. № подл. | Подпись и дата | Взам. инв. №

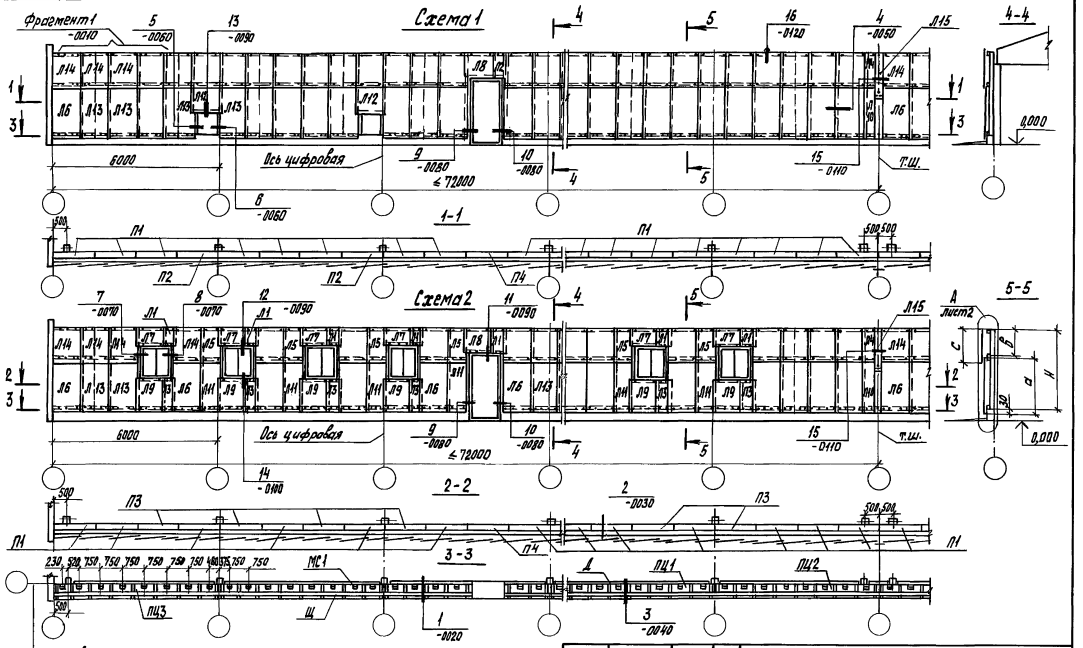

На схемах все незамаркированные волнистые асбестоцементные листы нижнего ряда - Л13, верхнего ряда - Л14.

Нач. отд.	Бурко		
Гл. спец.	Азаров		
Рук. гр.	Назарян		
Инженер	Киреева		

1.832.5-11.3-0000С

Схемы 1,2 расположения волнистых асбестоцементных листов. Пример

Стадия	Лист	Листов
Р	1	3

ЦНИИЭПсельстрой

Инв. № подл. | Подпись и дата | Взам. инв. №

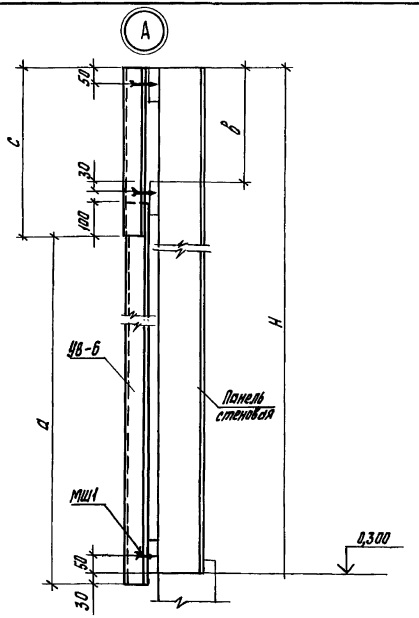

Размеры, мм			
Н	а	в	с
2370	2000	500	290
2670		800	590
2970		1100	890
3270		1400	1190

Инв.№ подл. | Подпись и дата | Взам. инв.№

1.832.5-11.3-0000С

Лист 2

Спецификация к схемам 1 и 2 расположения волнистых асбестоцементных листов

Марка, поз.	Обозначение	Наименование	Кол.	Масса ед., кг	Примечание
		Панели цокольные			
ПЦ1	1.832.5-11.3-0150	1ПЦ600.20-1 или 1ПЦ600.25-1			по проекту
ПЦ2	-01	1ПЦ600.20-2 или 1ПЦ600.25-2			то же
ПЦ3	-02	1ПЦ600.20-3 или 1ПЦ600.25-3			—"—
		Панели стен			
П1	1.832.5-11.3-1000	ПСДВ... -П			по проекту
П2	1.832.5-11.3-2000	ПСДВ...В-П			то же
П3	1.832.5-11.3-3000	ПСДВ...О-П			—"—
П4	1.832.5-11.3-4000	ПСДВ...Д-П			—"—
МС1	1.832.5-11.3-0170	Изделие соединительное МС1		0,4	
Щ	1.832.5-11.3-0140	Щит Щ1, или Щ2, или Щ3, или Щ4			марка по проекту
		Листы асбестоцементные волнистые			
Л1	1.832.5-11.3-0190-00...-03	Л1-1, или Л1-2, или Л1-3, или Л1-4			
Л2	-04...-07	Л2-1, или Л2-2, или Л2-3, или Л2-4			
Л3	-08	Л3			
Л4	-09...-12	Л4-1, или Л4-2, или Л4-3, или Л4-4			
Л5	-13...-16	Л5-1, или Л5-2, или Л5-3, или Л5-4			
Л6	-17	Л6			
Л7	-18...21	Л7-1, или Л7-2, или Л7-3, или Л7-4			
Л8	-22...-25	Л8-1, или Л8-2, или Л8-3, или Л8-4			
Л9	-26	Л9			
Л10	-27	Л10			
Л11	-28	Л11			
Л12	-29	Л12			
Л13	-30	Л13			
Л14	-31...-34	Л14-1, или Л14-2, или Л14-3, или Л14-4			
Л15	ГОСТ 18233-77*	Л9			длина по проекту
Д	1.832.5-11.3-0021	Доска Д1			длина по проекту

Количество марок и их массу принимать при конкретном проектировании

1.832.5-11.3-0000С

Лист 3

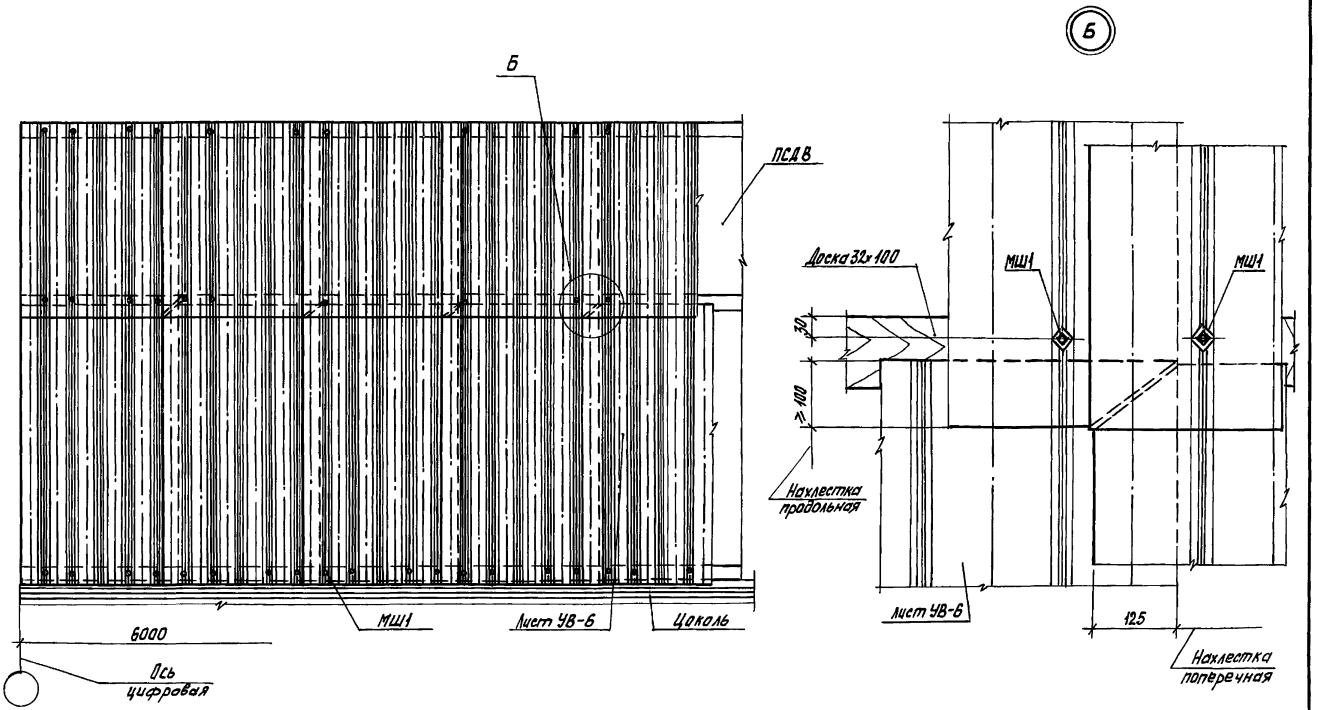

Торцевая стена условно не показана.

Нач.отд.	Бирко		
Гл.спец.	Азаров		
Рук.гр.	Назарян		

1.832.5-11.3-0010

Фрагмент 1

Стадия	Лист	Листов
Р		1

ЦНИИЭПсельстрой

21962-01 71

Инв.№ подл. | Подпись и дата | Взам.инв.№

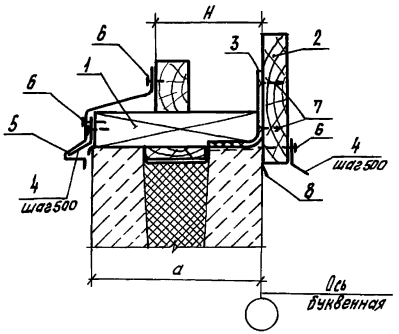

Обозначение	Для панелей толщиной, мм	Размеры, мм	
		H	a
1.832.5-11.3-0020	140	108	200
-01	165	133	
-02	190	158	250
-03	215	183	

Марка, поз.	Обозначение	Наименование	Кол.	Масса ед., кг	Примечание
		Документация			
	1.832.5-11.3-0000ПЗ	Пояснительная записка			
		Сборочные единицы			
1	1.832.5-11.3-0140	Щит Щ1	1	14,6	
	-01	Щ2	1	14,6	
	-02	Щ3	1	15,6	
	-03	Щ4	1	15,6	
		Детали			
2	1.832.5-11.3-0021	Доска 32×150 ГОСТ 8486-66** сосна, ель; ψ=18 ± 2%	1	по проекту	длина - по проекту
3	1.832.5-11.3-0170	Изделие соединительное МС1	1	0,40	
4	-01	Костыль К1	2	0,11	
5	1.832.5-11.3-0180	Изделие фасонное фс1	1	по проекту	
	-01	фс2	1	тоже	
		Стандартные изделия			
6		Гвозди К1,6×40 ГОСТ 4028-63*	4		
7		Шуруп 1-6×40.016 ГОСТ 1145-80*	2		
		Материалы			
8		Рубероид РМ-350 ГОСТ 10923-82			м², по проекту

Спецификация дана на узел.

1.832.5-11.3-0020 — Лист 2

1.832.5-11.3-0020

Узел 1
Установка щита на цоколь-ную панель

Стадия	Лист	Листов
Р	1	2

ЦНИИЭПсельстрой

Нач. отд.	Бирко	
Гл. спец.	Назаров	
Рук. гр.	Казарян	
Ст. инж.	Горшкова	

Инв. № подл. | Подпись и дата | Взам. инв. №

21962-01 72

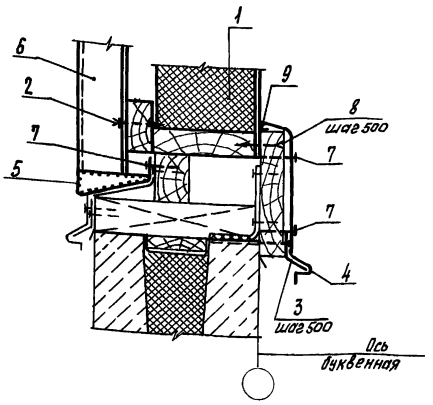

Марка, поз.	Обозначение	Наименование	Кол.	Масса ед.кг	Приме-чание
		Документация			
	1.832.5-11.3-0000ПЗ	Пояснительная записка	X		
		Сборочные единицы			
1	1.832.5-11.3-1000,1001-2000,1001-3000;1001-4000	Панель стеновая ПСДВ...	1	по про-екту	марка по проекту
2	1.832.5-11.3-0130	Изделие крепежное МШ1	1	0,016	
		Детали			
3	1.832.5-11.3-0170-01	Костыль К1	1	0,11	
4	1.832.5-11.3-0180-02	Изделие фасонное ФС3	1	по проекту	
5	1.832.5-11.3-0031	Сетка №10-100 ГОСТ 3826-82			
		шириной 280 мм	1	по проекту	м, по проекту
6	1.832.5-11.3-0190	Обшивка Л	1	тоже	марка по проекту
		Стандартные изделия			
7		Гвозди К 1,6 х 40 ГОСТ 4028-63*	3		
8		Шуруп 1-4х60.016 ГОСТ 1145-80*	1		
		Материал			
9		Мастика строительная			
		ГОСТ 14791-79			кг, по проекту

Инв.№ подл. | Подпись и дата | Взам.инв.№

			1.832.5-11.3-0030		
Нач.отд.	Бирко		Узел 2 Установка стеновой панели на цокольную панель	Стадия	Лист	Листов
Гл.спец.	Азаров			Р	1	2
Рук.гр.	Казарян					
Ст.инж.	Горшкова			ЦНИИЭПсельстрой		

Инв.№ подл. | Подпись и дата | Взам.инв.№

Спецификация дана на узел.

1.832.5-11.3-0030 Лист 2

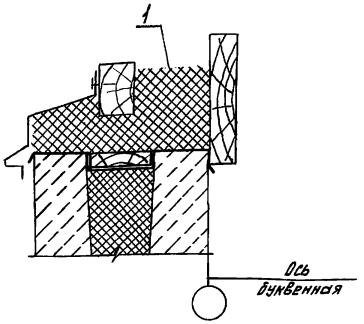

Марка, поз.	Обозначение	Наименование	Кол.	Масса ед.кг	Примечание
		Материалы			
1		Плиты минераловатные полужесткие марки 125, ГОСТ 9573-82			м3, по проекту

Спецификация дана на узел.

Нач.отд.	Бирко		
Гл.спец.	Азаров		
Рук.гр.	Казарян		
Ст.инж.	Горшкова		

1.832.5-11.3-0040

Узел 3
Заделка цокольного шва

Стадия	Лист	Листов
Р		1

ЦНИИЭПсельстрой

Инв.№подл. | Подпись и дата | Взам.инв.№

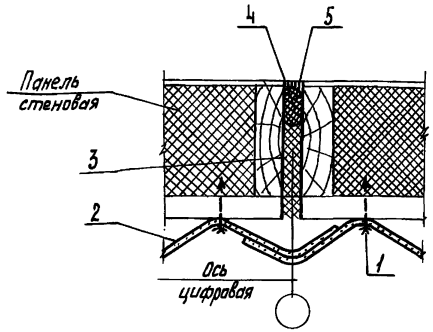

Марка, поз.	Обозначение	Наименование	Кол.	Масса ед.кг	Примечание
		Сборочные единицы			
1	1.832.5-11.3-0130	Изделие крепежное МШ1	2	0,016	
		Детали			
2	1.832.5-11.3-0190	Обшивка Л	2	по проекту	Марка-ция проекту
		Материалы			
3		Плиты минераловатные полужесткие марки 125 ГОСТ 9573-82			м3, по проекту
4		Прокладка ГОСТ 19177-81			м, по проекту
5		Мастика строительная ГОСТ 14791-79			кг, по проекту

Спецификация дана на узел.

Нач.отд.	Бирко		
Гл.спец.	Азаров		
Рук.гр.	Казарян		
Ст.инж.	Горшкова		

1.832.5-11.3-0050

Узел 4
Заделка шва между панелями

Стадия	Лист	Листов
Р		1

ЦНИИЭПсельстрой

Инв.№подл. | Подпись и дата | Взам.инв.№

(5)

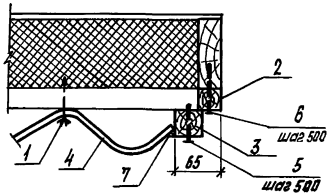

(6)

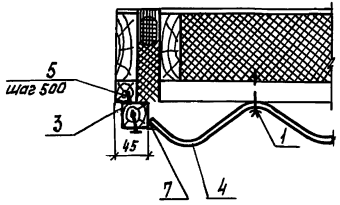

Марка, поз.	Обозначение	Наименование	Кол.	Масса, Ед, кг	Примечание
		Документация			
	1.832.5-11. 3-0000 ПЗ	Пояснительная записка	X		
		Сборочные единицы			
1	1.832.5-11. 3-0130	Изделие крепежное МЦ1	1	0,016	
		Детали			
		Брусок ГОСТ 8486-86** сосна, ель; Ч ≤ 18±2%			
2	1.832.5-11. 3-0061	32×32 , ℓ = 640	1	0,33	
3	1.832.5-11. 3-0062	40×40 , ℓ = 790	1	0,63	
4	1.832.5-11. 3-0190-30	Обшивка Л13	1	32	
		Стандартные изделия			
5		Гвозди К2.5×60 ГОСТ 4028-63*	1		
6		Гвозди К3×70 ГОСТ 4028-63*	1		
		Материалы			
7		Мастика строительная ГОСТ 14791-79			м3, по проекту

Спецификация дана на узел

1.832.5-11. 3-0060 — Лист 2

Нач.отд.	Бирко		
Гл.спец.	Азаров		
Рук. гр.	Казарян		
Инженер	Киреева		
Инженер.	Кузина		

1.832.5-11. 3-0060

Узлы 5,6
Примыкание листа УВ к вентиляционному отверстию

Стадия	Лист	Листов
Р	1	2

ЦНИИЭПсельстрой

Инв.№ подл. | Подпись и дата | Взам. инв.№

(7)

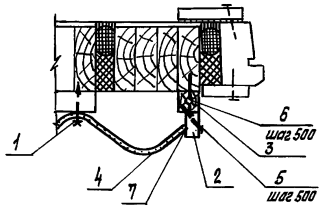

(8)

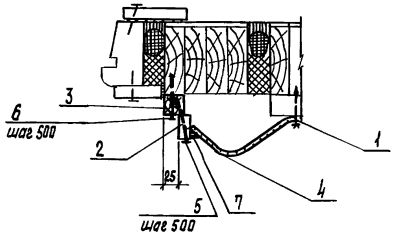

Нач. отд.	Бирка		1.832.5-11. 3-0070	
Гл. спец.	Изаров			
Рук. гр.	Казарян		Узлы 7,8 Примыкание листа УВ к оконному блоку	Стадия: Р; Лист: 1; Листов: 2
Инженер	Кучеева			
Инженер	Стрельникова		ЦНИИЭПсельстрой	

Инв. № подл. | Подпись и дата | Взам. инв. №

Марка, поз.	Обозначение	Наименование	Кол.	Масса ед., кг	Примечание
		Документация			
	1.832.5-11. 3-0000ПЗ	Пояснительная записка			
		Сборочные единицы			
1	1.832.5-11. 3-0130	Изделие крепежное МШ1	1	0,016	
		Детали			
		Брусок ГОСТ 8486-66* сосна, ель Ч=18±2%			
2	1.832.5-11. 3-0071	19×35 , ℓ=1220	1	0,41	
3	1.832.5-11. 3-0072	32×32 , ℓ=1220	1	0,62	
4	1.832.5-11. 3-0190	Обшивка Л	1	по проекту	марка по проекту
		Стандартные изделия			
5		Гвозди К 2×50 ГОСТ 4028-63*	1		
6		Гвозди К 3×70 ГОСТ 4028-63*	1		
		Материалы			
7		Мастика строительная ГОСТ 14791-79			м3, по проекту

Инв. № подл. | Подпись и дата | Взам. инв. №

Спецификация дана на узел

1.832.5-11. 3-0070 Лист 2

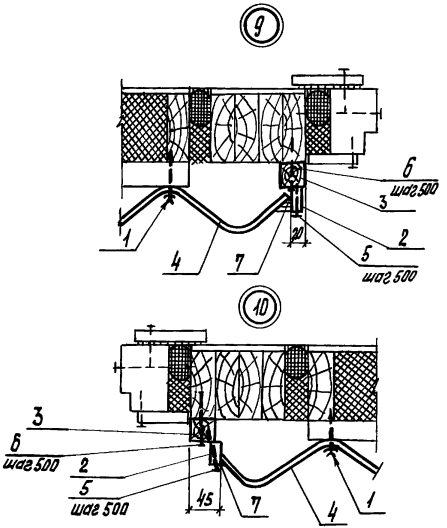

Марка, поз.	Обозначение	Наименование	Кол.	Масса ед.кг	Примечание
		Документация			
	1.832.5-11.3-0000ПЗ	Пояснительная записка			
		Сборочные единицы			
1	1.832.5-11.3-0130	Изделие крепежное МЦ1	1	0,016	
		Детали			
		Доска ГОСТ 8486-66** сосна, ель; φ=18±2%			
2	1.832.5-11.3-0081	19×35, ℓ=2390	1	0,80	
3	1.832.5-11.3-0082	32×32, ℓ=2390	1	1,22	
4	1.832.5-11.3-0190	Обшивка Л	1	по проекту	Марка по проекту
		Стандартные изделия			
5		Гвозди К 2×50 ГОСТ 4028-63*	1		
6		Гвозди К 3×70 ГОСТ 4028-63*	1		
		Материалы			
7		Мастика строительная ГОСТ 14791-79			МЗ, по проекту

Инв.№ подл. | Подпись и дата | Взам. инв.№

Нач.отд.	Бирко		
Гл.спец.	Азаров		
Рук.гр.	Казарян		
Инженер	Киреева		
Инженер	Кузина		

1.832.5-11.3-0080

Узлы 9,10
Примыкание листа УВ к дверному блоку

Стадия	Лист	Листов
Р	1	2

ЦНИИЭПсельстрой

Спецификация дана на узел

1.832.5-11.3-0080 Лист 2

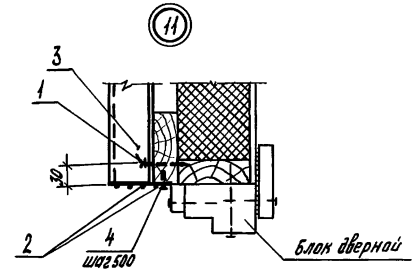

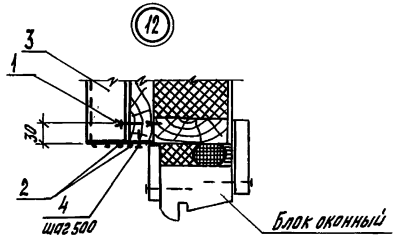

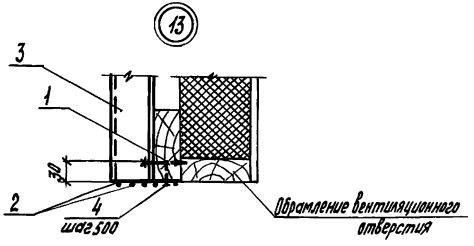

Марка, поз.	Обозначение	Наименование	Кол	Масса Ед., кг	Примечание
		Документация			
	1.832.5-11.3-0000ПЗ	Пояснительная записка			
		Сборочные единицы			
1	1.832.5-11.3-0130	Изделие крепежное МШ1	1	0,016	
		Детали			
2	1.832.5-11.3-0091	Сетка №10-1.00 ГОСТ 3826-82			
		Ширина 90 мм	1	по проекту	длина-по проекту
3	1.832.5-11.3-0190	Обшивка Л	1	по проекту	марка-по проекту
		Стандартные изделия			
4		Гвозди К1,6×40 ГОСТ 4028-63*	1	по проекту	

Спецификация дана на узел

1.832.5-11.3-0090 Лист 2

Нач.отд.	Бирко		
Гл.спец.	Азораб		
Рук.гр.	Казорян		
Инженер	Киреева		
Инженер	Стрельникова		

1.832.5-11.3-0090

Узлы 11,12,13. Установка листа УВ над дверным и оконным блоками и вентиляционным отверстием

Стадия	Лист	Листов
Р	1	2

ЦНИИЭПсельстрой

Инв.№ подл. | Подпись и дата | Взам.инв.№

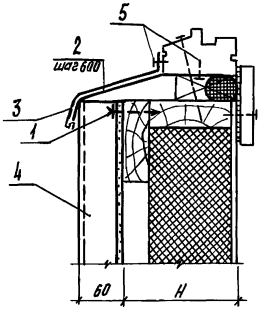

Обозначение	H, мм
1.832.5-11.3-0100	140
-01	165
-02	190
-03	215

Нач.отд.	Бирко			1.832.5-11.3-0100			
Гл.спец.	Азаров			Узел 14 Установка листа УВ под оконным блоком	Стадия	Лист	Листов
Рук.гр.	Казарян				Р	1	2
Инженер	Киреева				ЦНИИЭПсельстрой		
Инженер	Кузина						

Инв.№ подл. | Подпись и дата | Взам. инв.№

Инв.№ подл. | Подпись и дата | Взам. инв.№

Марка, поз.	Обозначение	Наименование	Кол. на исполн. 1.832.5-11.3-0100-										Масса, Ед., кг	Примечание
			-	01	02	03								
		Документация												
	1.832.5-11.3-0000ПЗ	Пояснительная записка	X	X	X	X								
		Сборочные единицы												
1	1.832.5-11.3-5010	Изделие крепежное МШ1	1	1	1	1							0,016	
		Детали												
2	1.832.5-11.3-0170-02	Костыль К2	1										0,34	
	-03	К3		1									0,36	
	-04	К4			1								0,40	
	-05	К5				1							0,42	
3	1.832.5-11.3-0180-03	Изделие фасонное фс4	1										по проекту	
	-04	фс5		1									тоже	
	-05	фс6			1								-"-	
	-06	фс7				1							-"-	
4	1.832.5-11.3-0010-08ИМ-26	Обшивка П3 или П9	1	1	1	1							по проекту	по проекту
		Стандартные изделия												
5		Гвозди К1,6×40ГОСТ4028-63*	2	2	2	2								

Спецификация дана на узел

1.832.5-11.3-0100

Лист 2

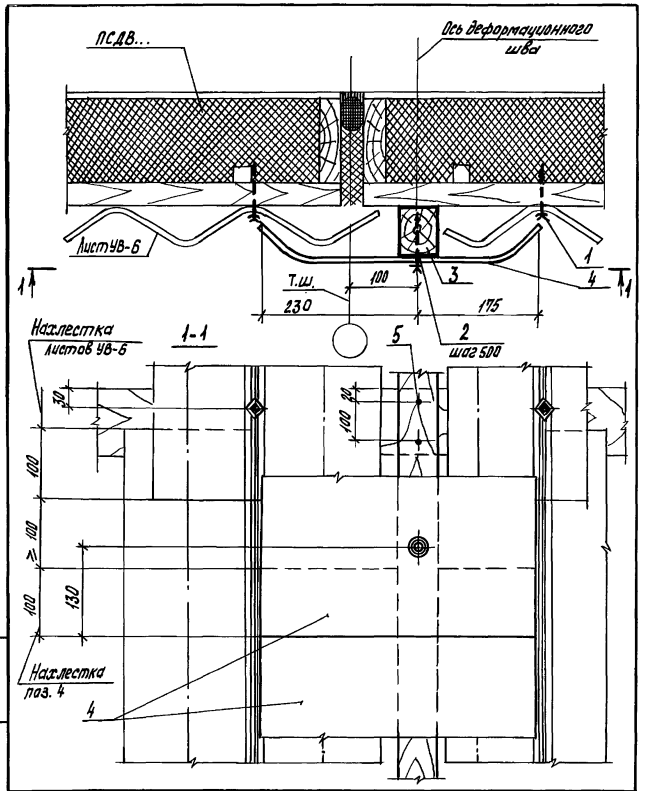

Марка, поз.	Обозначение	Наименование	Кол.	Масса Ед., кг	Примечание
		Документация			
	1.832.5-11.3-0000ПЗ	Пояснительная записка	X		
		Сборочные единицы			
1	1.832.5-11.3-0130	Изделие крепежное мш1	2	0,016	
2	-01	Изделие крепежное мш2	1	0,010	
		Детали			
3	1.832.5-11.3-0111	Брусок 60×75 ГОСТ 8486-66** сосна, ель, φ = 18 ± 2%	1	по проекту	длина-по проекту
		Стандартные изделия			
4		ЛУ ГОСТ 16233-77*	2		длина-по проекту
5		Гвозди К 4×100 ГОСТ 4028-63*	2		

Спецификация дана на узел

Нач.отд.	Бирко		1.832.5-11.3-0110		
Гл.спец.	Азаров		Узел 15 Деформационный шов в обшивке из листов УВ	Стадия: Р	Лист: 1 / Листов: 2
Рук.гр.	Казарян			ЦНИИЭПсельстрой	

Инв. № подл. | Подпись и дата | Взам. инв. №

1.832.5-11.3-0110 Лист 2

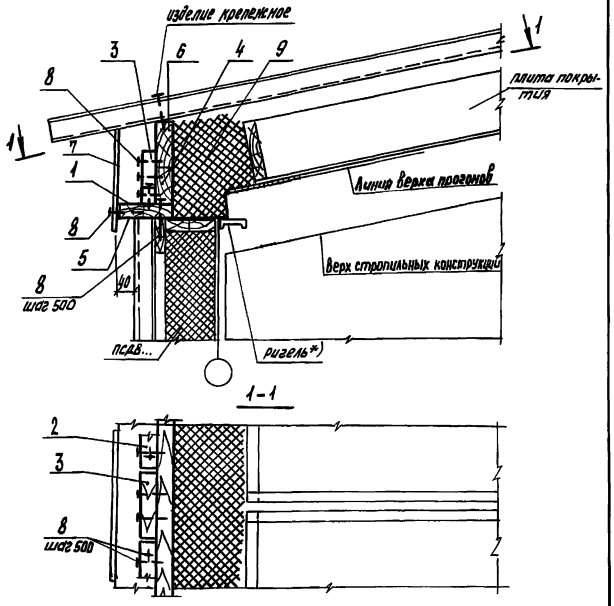

*) Ригель в процессе монтажа покрыть составом МОПЛ-3 за два раза толщиной 200 мкм в соответствии с „Рекомендациями по применению консервативных составов МОПЛ-2 и МОПЛ-3 для консервирования сельскохозяйственной техники" ЦНИПТИМЭ, ВНИИНП, Минсельхоз СССР, Москва, 1983г.

Нач.отд.	Бычко		
Гл.спец.	Азаров		
Рук.гр.	Казарян		
Инженер	Киреева		

1.832.5-11.3-0120

Узел 16 заделка карниза

Стадия	Лист	Листов
Р	1	2

ЦНИИЭПсельстрой

Инв.№подл. | Подпись и дата | Взам.инв.№

Марка, поз.	Обозначение	Наименование	Кол.	Масса Ед., кг	Примечание
		Документация			
	1.832.5-11.3-0000ПЗ	Пояснительная записка			
		Детали			
1	1.832.5-11.3-0121	ОЦ Б-ПН-О-0,7 ГОСТ 19903-74* ХП-МТ-1 ГОСТ 14918-80*	1	по проекту	размеры по проекту
		Пиломатериалы ГОСТ 8486-66** сосна, ель Ф=18±2%			
2	1.832.5-11.3-0122	Брусок 60×50	1	на проект	ℓ-по проекту
3	1.832.5-11.3-0123	Доска 50×100, ℓ=200	1		
4	-01	50×100	1	по проекту	ℓ-по проекту
5	-02	50×150	1	То же	то же
6	-03	50×h	1	—"—	ℓ и h-по проекту
7	1.832.5-11.3-0124	ЛП-П-ℓ×0,3-В ГОСТ 18124-75*	1	—"—	ℓ-по проекту
		Стандартные изделия			
8		Гвозди К4×100 ГОСТ 4028-63*	10		
		Материалы			
9		Плиты минераловатные полужесткие марки 125 ГОСТ 9573-82			м3, по проекту

Спецификация дана на узел.

1.832.5-11.3-0120 Лист 2

21962-01 81

Инв.№подл. | Подпись и дата | Взам.инв.№

Инв. № подл.	Подп. и дата	Взам. инв. №

Формат	Зона	Поз.	Обозначение	Наименование	Кол. на исполн. 1.832.5-11. 3-0130-		Примечание
					-	01	
				Документация			
А4			1.832.5-11. 3-0000ТУ	Технические условия			
				Детали			
А4		1	1.832.5-11. 3-0160	Деталь крепежная ш1	1		
		2	-01	ПМ1	1		
			-02	ПМ2		1	
				Стандартные изделия			
		3		Шайба 5х1 ГОСТ 11371-78*	1		
		4		Шуруп 1-5х70.0140 ГОСТ 1144-80	1	1	

Нач. отд.	Бирко		
Гл. спец.	Азаров		
Рук. гр.	Казарян		
Инженер	Орлова		

1.832.5-11. 3-0130

Изделие крепежное МШ1, МШ2

Стадия	Лист	Листов
Р		1

ЦНИИЭПсельстрой

Рис. 1

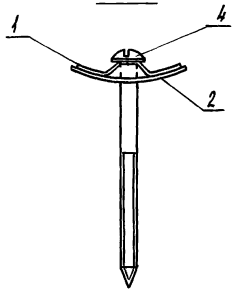

Рис. 2

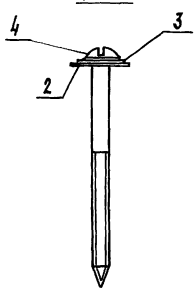

Обозначение	Марка	Рис.	Масса, кг
1.832.5-11. 3-0130	МШ1	1	0,016
-01	МШ2	2	0,010

Инв. № подл.	Подпись и дата	Взам. инв. №

1.832.5-11. 3-0130СБ

Изделие крепежное МШ1, МШ2

Сборочный чертеж

Стадия	Масса	Масшт.
Р	см. табл.	1:1
Лист	Листов 1	

ЦНИИЭПсельстрой

Нач. отд.	Бирко	
Гл. спец.	Азаров	
Рук. гр.	Казарян	
Инженер	Орлова	

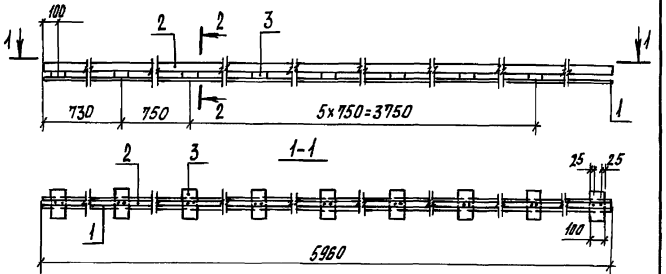

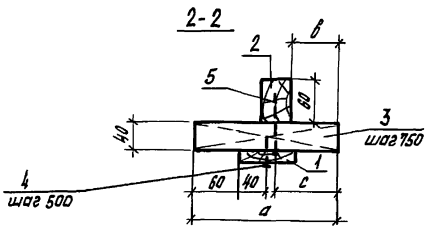

Обозначение	Марка	Размеры, мм a	Размеры, мм в	Размеры, мм с	Масса, кг
1.832.5-11.3-0140	Щ1	200	68	88	14,6
-01	Щ2		93	113	
-02	Щ3	250	118	138	15,6
-03	Щ4		143	163	

Нач.отд.	Бурко		
Гл.спец.	Азаров		
Рук.гр.	Назарян		
Ст.инж.	Горшкова		

1.832.5-11.3-0140СБ

Щит Щ1... Щ4

Сборочный чертеж

Стадия	Масса	Масштаб
Р	см. табл.	1:25
Лист	Листов 1	

ЦНИИЭПсельстрой

Инв.№ подл. | Подпись и дата | Взам. инв.№

Инв.№ подл. | Подпись и дата | Взам. инв.№

Формат	Зона	Поз.	Обозначение	Наименование	Кол. на испол. 1.832.5-11.3-0140-			Приме-чание
					-	01	02	03	
				Документация					
			1.832.5-11.3-000ОТУ	Технические условия					
			1.832.5-11.3-0140СБ	Сборочный чертеж					
				Детали					
				Доска ГОСТ 8486-68** сосна, ель ур-ня ГОСТ 24454-80					0,0072м³
БЧ		1	1.832.5-11.3-0141	15х115, ℓ=5960	1	1	1		0,0179м³
БЧ		2	1.832.5-11.3-0142	40х115, ℓ=5960	1	1	1		
БЧ		3	1.832.5-11.3-0143	40х100, ℓ=1200	9	9			0,0008м³
			-01	ℓ=2500			9	9	0,0010м³
				Стандартные изделия					
		4		Гвозди К 1,6х40 ГОСТ 4028-63*	9	9	9	9	
		5		Гвозди К 3х80 ГОСТ 4028-63*	18	18	18	18	

Спецификация дана на узел

1.832.5-11.3-0140

Нач.отд.	Бурко		
Гл.спец.	Азаров		
Рук.гр.	Назарян		
Ст.инж.	Горшкова		

Щит Щ1... Щ4

Стадия	Лист	Листов
Р		1

ЦНИИЭПсельстрой

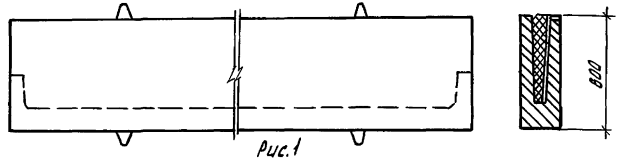

Рис.1

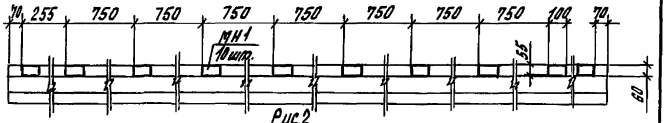

Рис.2



Рис.3

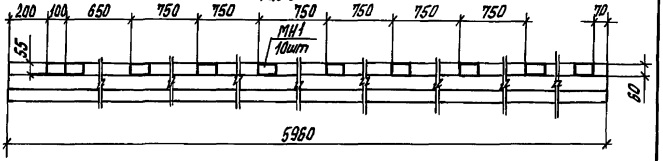

Обозначение	Марка	Рис.	Масса, т
1.832.5-11. 3-0150	1ПЦ600.20-1 или 1ПЦ600.25-1	1	1,43 или 1,56
-01	1ПЦ600.20-2 или 1ПЦ600.25-2	2	1,43 или 1,56
-02	1ПЦ600.20-3 или 1ПЦ600.25-3	3	1,43 или 1,56

Нач.отд.	Бирко		
Гл.спец.	Азаров		
Рук.гр.	Казарян		
Инженер	Орлова		

1.832.5-11. 3-0150

Панель цокольная 1ПЦ600...-1, 1ПЦ600...-2, 1ПЦ600...-3

Стадия	Масса	Масштаб
Р	см.тайл	1:20
Лист	Листов 1	

1ПЦ600.20 или 1ПЦ600.25
1.817.1-1 в.1 1000СБ

ЦНИИЭПсельстрой

Инв.№подл. | Подпись и дата | Взам.инв.№

Рис.1

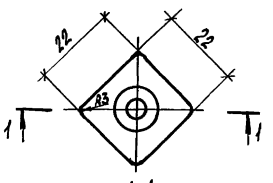

Рис.2

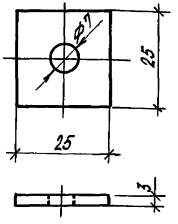

Рис.3

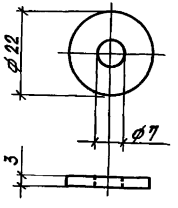

Обозначение	Марка	Рис.	Материал	Масса, кг
1.832.5-11. 3-0160	Ш1	1	4-Ш ВСт3кп2-1 ГОСТ 16523-70*	0,0052
-01	ПМ1	2	Рубероид РМ-350 ГОСТ 10923-82, 2 слоя	0,0011
-02	ПМ2	3	Рубероид РМ-350 ГОСТ 10923-82 2слоя	0,0007

Нач.отд.	Бирко		
Гл.спец.	Азаров		
Рук.гр.	Казарян		
Инженер	Орлова		

1.832.5-11. 3-0160

Деталь крепежная Ш1, ПМ1, ПМ2

Стадия	Лист	Листов
Р		1

ЦНИИЭПсельстрой

Инв.№подл. | Подпись и дата | Взам.инв.№

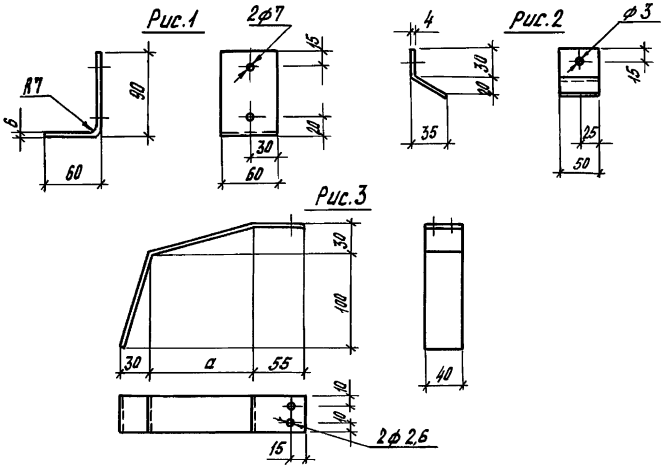

Обозначение	Марка	Рис.	Размеры, мм		Материал	Масса, кг
			a	длина развертки		
1.832.5-11. 3-0170	МС1	1	—	140	Лист 6ГОСТ19903-74* / ВСт3КП2-1ТУ14-3023-80	0,40
-01	К1	2	—	70	Лист 4ГОСТ19903-74* / ВСт3КП2-1ТУ14-3023-80	0,11
-02	К2	3	110	270		0,34
-03	К3		130	290		0,36
-04	К4		160	320		0,40
-05	К5		180	340		0,43

Нач.отд.	Бирко		
Гл.спец.	Азаров		
Рук.гр.	Казарян		
Ст.инж.	Чернышева		

1.832.5-11. 3-0170

Изделие соединительное мс1
Костыль К1...К5.

Стадия	Масса	Масштаб
Р	см.табл.	1:40
Лист	Листов 1	

ЦНИИЭПсельстрой

Взам. инв.№ | Подпись и дата | Инв.№ подл.

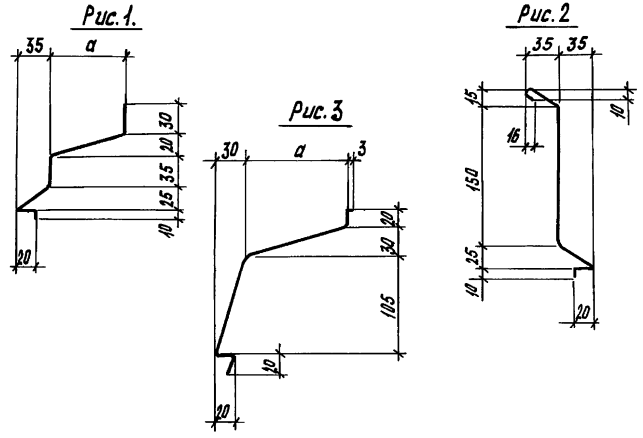

Обозначение	Марка	Рис.	Размеры, мм		Масса, кг
			a	длина развертки	
1.832.5-11. 3-0180	фс1	1	75	215	по проекту в соответствии с длиной стали
-01	фс2		100	240	
-02	фс3	2	—	280	
-03	фс4	3	110	285	
-04	фс5		130	305	
-05	фс6		160	335	
-06	фс7		180	355	

Нач.отд.	Бирко		
Гл.спец.	Азаров		
Рук.гр.	Казарян		
Ст.инж.	Чернышева		

1.832.5-11. 3-0180

Изделие фасонное
фс1...фс7

Стадия	Масса	Масштаб
Р	См.табл.	1:40
Лист	Листов 1	

ОЦ Б-ПН-0-0,7ГОСТ19903-74* / ХП-МТ-1 ГОСТ 14918-80*

ЦНИИЭПсельстрой

Взам. инв.№ | Подпись и дата | Инв.№ подл.

21962-01 85

Рис. 1

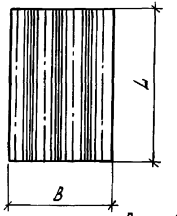

Рис. 2

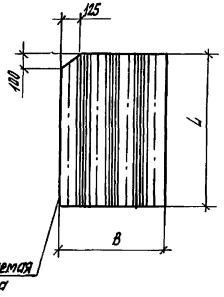

Рис. 3

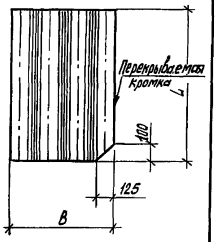

Обозначение	Марка	Рис.	Размеры, мм B	Размеры, мм L	Масса, кг
1.832.5-11.3-0190	Л1-1	1	525	100	1
-01	Л1-2			400	3
-02	Л1-3			700	5
-03	Л1-4			1000	7
-04	Л2-1			320	2
-05	Л2-2			620	5
-06	Л2-3			920	7
-07	Л2-4			1220	9
-08	Л3			1080	8
-09	Л4-1		660	500	5

Обозначение	Марка	Рис.	Размеры, мм B	Размеры, мм L	Масса, кг
1.832.5-11.3-0190 -10	Л4-2	1	660	800	7
-11	Л4-3			1100	10
-12	Л4-4			1400	13
-13	Л5-1		725	500	6
-14	Л5-2			800	8
-15	Л5-3			1100	11
-16	Л5-4			1400	14
-17	Л6		1125	2000	32
-18	Л7-1			100	2
-19	Л7-2			400	6
-20	Л7-3			700	11
-21	Л7-4			1000	16
-22	Л8-1			320	5
-23	Л8-2			620	10
-24	Л8-3			920	14
-25	Л8-4			1220	19
-26	Л9			1080	17
-27	Л10	2	660	2000	19
-28	Л11		725	2000	20
-29	Л12		1125	1080	17
-30	Л13			2000	32
-31	Л14-1	3		500	8
-32	Л14-2			800	12
-33	Л14-3			1100	17
-34	Л14-4			1400	22

Взам. инв. №

Подпись и дата

Инв. № подл.

1.832.5-11.3-0190

Обшивка Л1... Л14

Стадия	Масса	Масштаб
Р	см. табл.	1:25
Лист 1	Листов 2	

Нач. отд.	Бирко	
Гл. спец.	Азаров	
Рук. гр.	Казарян	
Инженер	Орлова	

Лист УВ-6 ГОСТ 16233-77*

ЦНИИЭПсельстрой

gost.e-ecolog.ru

Взам. инв. №

Подпись и дата

Инв. № подл.

1.832.5-11.3-0190

Лист 2