ТИПОВЫЕ КОНСТРУКЦИИ, ИЗДЕЛИЯ И УЗЛЫ ЗДАНИЙ И СООРУЖЕНИЙ

Серия 1.000.8-1

ПАНЕЛИ /ПЛИТЫ/ АСБЕСТОЦЕМЕНТНЫЕ ЭКСТРУЗИОННЫЕ ДЛЯ СТЕН, ПОКРЫТИЙ И ПЕРЕГОРОДОК ЗДАНИЙ РАЗЛИЧНОГО НАЗНАЧЕНИЯ

УКАЗАНИЯ ПО ПРИМЕНЕНИЮ И РАБОЧИЕ ЧЕРТЕЖИ

19740
ПГУА 1-54

gost.e-ecolog.ru

ТИПОВЫЕ КОНСТРУКЦИИ, ИЗДЕЛИЯ И УЗЛЫ ЗДАНИЙ И СООРУЖЕНИЙ

Серия 1.000.8-1

ПАНЕЛИ/ПЛИТЫ/АСБЕСТОЦЕМЕНТНЫЕ ЭКСТРУЗИОННЫЕ ДЛЯ СТЕН, ПОКРЫТИЙ И ПЕРЕГОРОДОК ЗДАНИЙ РАЗЛИЧНОГО НАЗНАЧЕНИЯ

УКАЗАНИЯ ПО ПРИМЕНЕНИЮ И РАБОЧИЕ ЧЕРТЕЖИ

РАЗРАБОТАНЫ:

ЦНИИПРОМЗДАНИЙ

Зам. директора по научной работе — С.М. Гликин

Рук. ОВОК — В.Н. Макарцев

Гл. инж. проекта — Ю.В. Гутникова

При участии:

ЦНИИСК им. В.А. Кучеренко

Зам. директора — А.М. Чистяков

Рук. лаборатории — Л.Н. Пицкель

Ст. научн. сотр. — Ю.Ц. Гохберг

Утверждены Госстроем СССР, протокол от 22.05.1984г. №А-34

Введены в действие с 01.01.1985г.

Обозначение	Наименование	Стр.
1.000.8-1-00 ПЗ	Пояснительная записка	4
1.000.8-1-00 ТО	Техническое описание	29
1.000.8-1-01	Плита ПЭЯ Ł. 60.12-МВ	37
1.000.8-1-02	Плита ПЭЯ Ł. 30.12-МВ	38
1.000.8-1-03	Плита ПЭЯ Ł. 60.14-МВ... ПЭЯ Ł. 60.18-МВ	39
1.000.8-1-03 СБ	Плита ПЭЯ Ł. 60.14-МВ... ПЭЯ Ł. 60.18-МВ Сборочный чертеж	40
1.000.8-1-04	Плита ПЭЯ Ł. 30.14-МВ... ПЭЯ Ł. 30.18-МВ	41
1.000.8-1-04 СБ	Плита ПЭЯ Ł. 30.14-МВ... ПЭЯ Ł. 30.18-МВ Сборочный чертеж	42
1.000.8-1-05	Панель ПСЭЯ Ł. 60.12-МВ	43
1.000.8-1-06	Панель ПСЭЯ Ł. 18.12-МВ	44
1.000.8-1-07	Панель ПСЭЯ Ł. 25.12-МВ; ПСЭЯ Ł. 30.12-МВ	45
1.000.8-1-07 СБ	Панель ПСЭЯ Ł. 25.12-МВ; ПСЭЯ Ł. 30.12-МВ Сборочный чертеж	46
1.000.8-1-08	Панель ПСЭЯ Ł. 30.12-МВ-У	47
1.000.8-1-09	Панель ПСЭЯ Ł. 38.12-МВ-У	48
1.000.8-1-10	Панель ПСЭЯ Ł. 60.12-МВ-П	49
1.000.8-1-11	Панель ПСЭЯ Ł. 60.14-МВ... ПСЭЯ Ł. 60.18-МВ	50
1.000.8-1-11 СБ	Панель ПСЭЯ Ł. 60.14-МВ... ПСЭЯ Ł. 60.18-МВ Сборочный чертеж	51
1.000.8-1-12	Панель ПСЭЯ Ł. 18.14-МВ... ПСЭЯ Ł. 18.18-МВ	52
1.000.8-1-12 СБ	Панель ПСЭЯ Ł. 18.14-МВ... ПСЭЯ Ł. 18.18-МВ Сборочный чертеж	53
1.000.8-1-13	Панель ПСЭЯ Ł. 25.14-МВ... ПСЭЯ Ł. 25.18-МВ ПСЭЯ Ł. 30.14-МВ... ПСЭЯ Ł. 30.18-МВ	54

Инв.№ подл. | Подпись и дата | Взам.инв.№

Рук. ОВОК	Макариев	
Н.контр.	Суслина	
Гл.инж.пр.	Гутникова	
Рук. эл.	Проскуряков	
Ст.инж.	Дроздова	

1.000.8-1-00

Содержание

стадия	лист	листов
Р	1	2

ЦНИИПРОМЗДАНИЙ

Обозначение	Наименование	Стр.
1.000.8-1-13СБ	Панель ПСЭЯ Л.25.14-МВ ... ПСЭЯ Л.25.18-МВ; ПСЭЯ Л.30.14-МВ ... ПСЭЯ Л.30.18-МВ	
	Сборочный чертеж	55
1.000.8-1-14	Панель ПСЭЯ Л.32.14-МВ-У	56
1.000.8-1-15	Панель ПСЭЯ Л.34.16-МВ-У	57
1.000.8-1-16	Панель ПСЭЯ Л.36.18-МВ-У	58
1.000.8-1-17	Панель ПСЭЯ Л.40.14-МВ-У	59
1.000.8-1-18	Панель ПСЭЯ Л.42.16-МВ-У	60
1.000.8-1-19	Панель ПСЭЯ Л.44.18-МВ-У	61
1.000.8-1-20	Панель ПСЭЯ Л.60.14-МВ-П... ПСЭЯ Л.60.18-МВ-П	62
1.000.8-1-20СБ	Панель ПСЭЯ Л.60.14-МВ-П... ПСЭЯ Л.60.18-МВ-П Сборочный чертеж	63
1.000.8-1-21	Панель ПГЭЯ Л.60.6	64
1.000.8-1-22	Панель ПГЭЯ Л.30.6	65
1.000.8-1-23	Панель ПГЭЯ Л.30.6-У	66
1.000.8-1-24	Панель ПГЭЯ Л.60.8	67
1.000.8-1-25	Панель ПГЭЯ Л.30.8	68
1.000.8-1-26	Панель ПГЭЯ Л.30.8-У	69
1.000.8-1-27	Блок БСЭЯ Л.25.12-МВ	70
1.000.8-1-28	Блок БСЭЯ Л.27.14-МВ... БСЭЯ Л.31.18-МВ	71
1.000.8-1-28СБ	Блок БСЭЯ Л.27.14-МВ... БСЭЯ Л.31.18-МВ Сборочный чертеж	72
1.000.8-1-01У	Узлы 1 и 2	73
1.000.8-1-02У	Узлы 3 и 4	74
1.000.8-1-03У	Узлы 5 и 6	75
1.000.8-1-04У	Узлы 7 и 8	76
1.000.8-1-05У	Узлы 9 и 10	77
1.000.8-1-06У	Узлы 11 и 12	78
1.000.8-1-07У	Узлы 13 и 14	79

1. Общая часть

1.1. Настоящий альбом содержит указания по применению и рабочие чертежи асбестоцементных экструзионных плит покрытий, панелей стен и перегородок зданий различного назначения, в том числе промышленных и сельскохозяйственных зданий.

1.2. При разработке рабочих чертежей плит и панелей за основу принята межвидовая номенклатура асбестоцементных экструзионных изделий, утвержденная Госстроем СССР 30 мая 1980 г., дополненная панелями, необходимость которых была выявлена при проектировании конкретных обьектов строительства.

1.3. Номенклатура асбестоцементных экструзионных плит и панелей, разработанных в настоящем альбоме, представлена на листах 16...23

2. Указания по применению

2.1. Плиты покрытий

2.1.1. Асбестоцементные экструзионные плиты предназначены для применения в покрытиях одноэтажных отапливаемых зданий с рулонной кровлей, возводимых в I - IV районах по весу снегового покрова и скоростному напору ветра с сейсмичностью не более 6 баллов. Расчетная равномерно-распределенная нагрузка на плиты с учетом их собственного веса не должна превышать 400 кгс/м²

				1.000.8-1-00 ПЗ			
Рук. ОВОК	Макарцев	[signature]		Пояснительная записка	Стадия	Лист	Листов
Н.контр.	Суслина	[signature]			Р	1	25
Гл.инж.пр	Гутникова	[signature]			ЦНИИПРОМЗДАНИЙ		
Рук. гр.	Проскурякова	[signature]					
Ст.инж.	Дроздова	[signature]					

Взам. инв. № | Подпись и дата | Инв. № подл.

2.1.2. Области применения утепленных плит покрытия в зависимости от температурно-влажностных условий помещений и температур наружного воздуха приведены в табл. 2.3. для промышленных зданий и в табл. 2.4. для зданий сельскохозяйственного назначения (листы 11 и 12)

2.1.3. Плиты покрытий укладываются на несущие конструкции (фермы, прогоны), устанавливаемые с шагом 3м. У перепадов высот покрытия (в местах возможного образования снеговых мешков) укладываются плиты длиной 1,5м с установкой несущих конструкций через 1,5м. Длина опирания плит на несущие конструкции должна составлять не менее 40мм.

2.1.4. Не допускается подвеска к асбестоцементным экструзионным плитам санитарно-технического и другого оборудования.

2.1.5. В продольном направлении плиты соединяются „открытым стыком" с заделкой стыка:

– для плит толщиной 120мм герметизирующей мастикой НГМС, „Бутепрол 2М" или „Шагелен" и вкладышем из жестких минераловатных плит на высоту стыка;

– для плит толщиной 140-180мм уплотнительным шнурам из гернита, герметизирующей мастикой НГМС, „Бутепрол 2М" или „Шагелен" и вкладышем из жестких минераловатных плит.

Поперечные стыки между плитами на всю высоту заполняются вкладышами из жестких

минераловатных плит.

После герметизации и утепления все продольные и поперечные стыки между плитами должны быть сверху перекрыты полосой из рубероида шириной 150мм. При этом полоса приклеивается к плитам только с одной стороны. Конструкция стыков плит дана на листе 25

2.1.6. При проектировании кровли с покрытиями из асбестоцементных экструзионных плит следует руководствоваться СНиП II-26-76 „Кровли", тип покрытий П-6, (приложение 2).

2.2. Панели стен.

2.2.1. Асбестоцементные экструзионные панели стен предназначены для применения в одноэтажных отапливаемых зданиях, возводимых в I-IV районах по скоростному напору ветра с сейсмичностью не более 6 баллов.

2.2.2. Области применения утепленных панелей в зависимости от температурно-влажностных условий помещений и температур наружного воздуха приводятся в табл. 2.5 для промышленных и в табл. 2.6 для сельскохозяйственных зданий (листы 13...15)

2.2.3 Стены из асбестоцементных экструзионных панелей, как правило, решаются навесными с горизонтальной и вертикальной разрезкой. Допускается применение самонесущих стен с вертикальной разрезкой в зданиях высотой не более 6м.

2.2.4 В стенах промышленных зданий с горизонтальной разрезкой на глухих участках и над проемами панели устанавливаются на опорные столики колонн и

стоек фахверка. Количество панелей, устанавливаемых на один столик, определяется несущей способностью панели нижнего ряда на действие ветровой нагрузки и собственного веса вышележащих панелей. Допустимое количество панелей длиной 6,0м и шириной 0,6м, устанавливаемых на опорные столики, принимается по табл. 2.1 в зависимости от ветровой нагрузки и толщины панелей.

Таблица 2.1

Расчетная ветровая нагрузка кгс/м²	Количество панелей (рядовых)			
	Толщина панелей, мм			
	120	140	160	180
до 45	3	3	3	3
до 75	2	2	3	3
до 100	2	2	2	2

Примечание: количество панелей, устанавливаемых на цоколь, по сравнению с данными табл. 2.1 увеличивается на единицу.

2.2.5. Для сельскохозяйственных зданий высотой до 6,0м с горизонтальной разрезкой стен панелями длиной 3,0м и шириной 0,6м опорные столики располагают не более чем через семь рядов панелей.

В стенах из панелей длиной 6,0м и шириной 0,6м первый ряд опорных столиков располагают не более чем через четыре ряда панелей, следующие столики - через каждые три ряда панелей.

На опорные столики устанавливается каждая

Инв.№ подл. | Подпись и дата | Взам. инв. №

надпроемная панель и панели ряда, лежащего выше надоконного.

2.2.6. В стенах с вертикальной разрезкой предусматриваются стальные ригели, воспринимающие вертикальную и горизонтальную нагрузки.

2.2.7. В промышленных зданиях вертикальная нагрузка от металлических заполнений окон, витражей и других конструктивных элементов стен, а также ветровая нагрузка с площади остекления передается на цокольные панели и стальные ветровые ригели.

В сельскохозяйственных зданиях для окон с деревянными переплетами высотой до 1,2 м вертикальную нагрузку от оконных блоков и ветровую нагрузку с площади остекления допускается передавать на нижележащий ряд стеновых панелей.

2.2.8. Цокольная часть стены выполняется из легкобетонных панелей или кирпича. Высота цоколя для сельскохозяйственных зданий принимается не менее 300 мм, для промышленных – не менее 900 мм.

2.2.9 В продольном стыке между панелями предусматривается гернитовый шнур и стык с обеих сторон герметизируется мастикой; поперечный стык между панелями заполняется вкладышами из минеральной ваты и закрывается нащельником. Конструкция стыков стеновых панелей дана на листе 24

2.3. Панели перегородок

2.3.1. Асбестоцементные экструзионные панели перегородок предназначены для применения в перегородках одноэтажных и многоэтажных зданий, возводимых в районах

с сейсмичностью не более 6 баллов. Расчетная ветровая нагрузка на панели перегородок принята 11кгс/м².

2.3.2. Перегородки, как правило, решаются самонесущими с вертикальным расположением панелей.

Панели толщиной 60мм применяются в перегородках зданий с высотой этажей до 4,8м; панели толщиной 80мм – в зданиях с высотой этажей до 6,0м и в плане могут быть расположены прислонно к колоннам, между колоннами и в пролете.

2.3.3. В стыках панелей перегородок предусматриваются прокладки типа „Бист", из пенополиуретана, гернита, пороизола и других уплотняющих и герметизирующих материалов.

Уплотняющие прокладки укладываются в пазах панелей до их монтажа при помощи клеющих мастик КН-2 или КН-3.

2.3.4. Индекс звукоизоляции панелей перегородок толщиной 60 мм с герметизацией стыков прокладкой „Бист" – 28 дБ.

2.4. Асбестоцементные экструзионные плиты и панели не могут служить элементами жесткости или связями для рам, балок, ферм и прогонов.

2.5. Крепление плит и панелей должно обеспечивать свободу температурно-влажностных и усадочных деформаций асбестоцемента.

2.6. Плиты и панели относятся к группе несгораемых конструкций.

По данным ЦНИИСК предел огнестойкости ограждающих конструкций из экструзионных плит и панелей с

минераловатным утеплителем при обеспечении равноценной огнестойкости элементов их креплений составляет:

- для покрытий - не менее 0,25 часа;
- для наружных стен из навесных панелей не менее 0,5 часа;
- для перегородок из панелей без утеплителя - 0,5 часа;
- из стеновых панелей толщиной 120 мм с минераловатным утеплителем - 0,75 часа.

Предел огнестойкости металлических элементов креплений, незащищенных огнезащитными составами, составляет:

- для ненагруженных элементов - 0,5 часа;
- для нагруженных - 0,25 часа.

Предел огнестойкости металлических элементов креплений может быть увеличен при применении соответствующей защиты.

2.7. Панели (плиты) могут применяться в помещениях с относительной влажностью воздуха до 75% при наличии слабо- и среднеагрессивных газовых сред.

При применении экструзионных асбестоцементных плит и панелей в зданиях с агрессивной средой следует предусматривать защиту плит и панелей, а также элементов креплений (болтов, пластин и т.п.) от коррозии в соответствии с требованиями СНиП II-28-73* „Защита строительных конструкций от коррозии", „Техническими условиями на применение деревянных клееных, асбестоцементных и металлических конструкций в сельском строительстве, а также средств

Взамен Л 7. 28.XI.84
Рук. гр. Фусс (Суслина)

1.[illegible].8-1-[illegible] ПЗ

Лист 7а

Инв. № подл. | Подпись и дата | Взам. инв. №

защиты этих конструкций при эксплуатации их в условиях тяжелого температурно влажностного режима" (Москва, Стройиздат, 1974 г.) и „ Рекомендациями по защите от коррозии стальных и железобетонных строительных конструкций" НИИбетона и железобетона Госстроя СССР (Москва, 1973 г.)

2.8. При применении панелей в помещениях с относительной влажностью воздуха до 60% поверхность панелей может не окрашиваться, если это не требуется по эстетическим или санитарным соображениям. При применении панелей в помещениях с влажностью воздуха более 60%, а также для защиты стен от атмосферных воздействий следует предусматривать окраску поверхностей панелей водостойкими красками или эмалями, приведенными в табл. 2.2 с учетом эстетических требований.

Таблица 2.2

Наименование	Марка	ГОСТ или ТУ
Эмали перхлорвиниловые	ХВ - 1100	ГОСТ 6993 - 79
Краска фасадная перхлорвиниловая	ХВ - 785	ГОСТ 7313 - 75*
	ХВ - 161	ТУ6 - 10 - 908 - 79
Эмали кремнийорганические	КО - 168	ТУ6 - 02 - 900 - 74
	КО - 174	ТУ6 - 02 - 578 - 75
Краска акриловая	ЭАК - 111	ГОСТ 20833 - 75
Эмаль сополимерная	ХС - 119	ГОСТ 21824 - 76
Растворители	Р4; Р5	ГОСТ 7827 - 74*
	646	ГОСТ 18188 - 72*

2.9. Отверстия в панелях (плитах) для установки болтов следует принимать диаметром на 2мм больше диаметра болта, для установки шурупов — на 0,3мм меньше диаметра шурупа. Расстояние между осями отверстий должно быть не менее 7d (где d - диаметр крепежного элемента) и не менее 35мм; расстояние от оси крепежного элемента до края плиты или панели должно быть не менее 4d.

Отверстия рассверливаются, пробивка отверстий не допускается.

2.10. Асбестоцементные экструзионные плиты и панели допускается резать на строительной площадке.

3. Условные обозначения

3.1. Панелям и плитам присвоены условные обозначения (марки), состоящие из буквенных и цифровых индексов. Буквенные индексы обозначают:

ПЭА - плита покрытия экструзионная асбестоцементная;

ПСЭА - панель стеновая экструзионная асбестоцементная;

ПГЭА - панель перегородки экструзионная асбестоцементная;

БСЭА - блок стеновой экструзионный асбестоцементный

Цифры, следующие за буквами, соответственно обозначают длину, ширину и толщину панели в см.

Далее, через дефис для утепленных панелей указывается тип утеплителя (МВ - минераловатные плиты).

Последняя группа индексов отражает конструктивные особенности и назначение панелей:

У - угловая;

п - над проемом

3.2. При разработке проекта в марках изделий вместо обозначения условной длины „L" указывают проектную длину панели (плиты) в см.

Пример маркировки в конкретном проекте: ПЭЯ 295.60.18-МВ, где ПЭЯ - плита покрытия экструзионная асбестоцементная, длиной - 295, шириной - 60 и толщиной - 18 см с минераловатным утеплителем.

ПСЭЯ 595.30.12 - МВ-У, где

ПСЭЯ - панель стеновая экструзионная асбестоцементная, длиной 595, шириной 30 и высотой - 12 см с минераловатным утеплителем, угловая.

3.3. В альбоме на чертежах изделий в ссылках на документы, где разработаны узлы, обозначение серии условно опущено.

Таблица 2.3.

Допустимые значения расчетных зимних температур наружного воздуха $t_н$, °С для покрытий промышленных зданий из асбестоцементных экструзионных плит

Толщина плиты, мм	Толщина утеплителя, мм	Сопротивление теплопередаче R_o, м².ч °С/ккал	Относительная влажность воздуха помещений $\varphi_{вн}$, %											
			55			60			65			70		
			Расчетная температура воздуха помещений, $t_{вн}$, °С											
			16	20	24	16	20	24	16	20	24	16	20	24
120	100	1,4	-44	-42	-40	-35	-33	-31	-28	-25	-23	-20	-18	-15
140	110	1,5	—	-50	-48	-42	-40	-38	-33	-31	-29	-25	-22	-20
160	130	1,6	—	—	—	-49	-47	-45	-39	-37	-35	-30	-27	-25
180	150	1,8	—	—	—	—	—	-50	-44	-42	-40	-35	-32	-30

Примечания: 1. Допустимые значения расчетных зимних температур наружного воздуха определены из условия отсутствия конденсации влаги на нижней поверхности стыков плит.

2. Учитывая, что характеристика тепловой инерции асбестоцементных экструзионных плит покрытия Д > 1,5, за расчетную температуру принята температура наиболее холодных суток.

3. В качестве утеплителя приняты полужесткие минераловатные плиты по ГОСТ 9573-82 или полосы прошивных минераловатных матов с расчетным коэффициентом теплопроводности λ = 0,06 ккал/м.ч.°С

4. Таблица принята по серии 1.460.9-13 „Покрытия из асбестоцементных экструзионных плит для одноэтажных промышленных зданий с металлическими несущими конструкциями.

19740-15

Инв. № подл.	Подпись и дата	Взам. инв. №

Таблица 24.

Допустимые значения расчетных зимних температур наружного воздуха $t_н$, °С для покрытий сельскохозяйственных зданий из асбестоцементных экструзионных плит

Коэффициент теплоотдачи внут. пов. ст. $\alpha_в$, ккал/м²ч°С	Толщина плиты, мм	Приведенное сопротивление теплопередаче R_0, м²ч°С/ккал	Относительная влажность воздуха в помещении, $\varphi_{вн}$, %																				$\alpha_в R_0^{min}$
			60					65					70					75					
			Расчетная температура воздуха в помещении $t_{вн}$, °С																				
			0-8	12	16	20	24	0-8	12	16	20	24	0-8	12	16	20	24	0-8	12	16	20	24	
7,5	120	1,29	–	-40	-39	-37	-35	-36	-33	-30	-28	-26	-28	-26	-23	-20	-17	-21	-18	-15	-12	-9	7,11
	140	1,43	–	–	-40	-40	-40	-40	-38	-36	-34	-31	-33	-30	-27	-25	-22	-25	-22	-19	-16	-13	7,94
	160	1,61	–	–	–	–	–	–	-40	-40	-40	-38	-38	-35	-33	-30	-28	-29	-26	-23	-21	-18	8,92
	180	1,81	–	–	–	–	–	–	–	–	–	-40	-40	-40	-38	-36	-33	-33	-30	-28	-26	-23	9,94

Примечания:

1. Предельные значения расчетных зимних температур наружного воздуха определены из условия невыпадения конденсата на внутренних поверхностях панелей стен в местах расположения теплопроводных включений (стыков и сквозных асбестоцементных ребер) по результатам расчетов температурных полей, выполненных ЦНИИЭПсельстроем.

2. Величины приведенного сопротивления теплопередаче даны для подсчета теплопотерь и учитывают сопротивление теплоотдаче внутренней поверхности плит покрытия $R_в$ = 0,133 м²ч°С/ккал и сопротивление теплоотдаче наружной поверхности покрытия $R_н$ = 0,05 м²ч°С/ккал.

3. Таблица принята по серии 1.860.8-7 „Покрытия из асбестоцементных экструзионных плит для сельскохозяйственных зданий".

Таблица 2.5.

Допустимые значения расчетных зимних температур наружного воздуха $t_н$, °С для стен промышленных зданий из асбестоцементных экструзионных панелей

Толщина панелей, мм	Приведенное сопротивление теплопередаче R_o, м²·ч·°С/ккал	Характеристика тепловой инерции Д	Относительная влажность воздуха помещений, $\varphi_{вн}$, %									
			50					60				
			Расчетная температура воздуха помещений $t_{вн}$, °С									
			0-8	12	16	20	24	0-8	12	16	20	24
120	1,28	1,6	-49	-47	-45	-43	-41	-35	-32	-29	-27	-25
140	1,4	1,8	—	—	-50	-48	-46	-40	-37	-34	-32	-30
160	1,6	1,85	—	—	—	—	-50	-45	-42	-40	-38	-35
180	1,8	2,0	—	—	—	—	—	-50	-47	-45	-42	-40

Примечания: 1. Допустимые значения расчетных зимних температур наружного воздуха определены из условия невыпадения конденсата на внутренней поверхности стены в том числе в местах стыков панелей. В каждом конкретном проекте толщина стен должна быть уточнена, исходя из сопротивления теплопередаче $R_o^{эк}$, определяемого экономическим расчетом в соответствии с указанием раздела 2 главы СНиП II-3-79.

2. Учитывая, что характеристика тепловой инерции стены Д>1,5, за расчетную температуру принята температура наиболее холодных суток.

3. В качестве утеплителя приняты полужесткие минераловатные плиты по ГОСТ 9573-82 с расчетным коэффициентом теплопроводности λ = 0,06 ккал/м.ч. °С

4. Таблица принята по серии 1.430.8-2 „Стены горизонтальной разрезки из асбестоцементных экструзионных панелей для одноэтажных промышленных зданий".

Инв. № подл.	Подпись и дата	Взам. инв. №

Таблица 2.6.

Допустимые значения расчетных зимних температур наружного воздуха $t_н$, °С для стен сельскохозяйственных зданий из асбестоцементных экструзионных панелей

Коэффициент теплопередачи внутренней поверхности $\alpha_в$, ккал/м²·ч·°С	Толщина панели, мм	Приведенное сопротивление теплопередаче R_0, м²·ч·°С/ккал	Относительная влажность воздуха помещений $\varphi_{вн}$, %																				$\alpha_в R_0$ min
			60					65					70					75					
			Расчетная температура воздуха помещений $t_{вн}$, °С																				
			0-8	12	16	20	24	0-8	12	16	20	24	0-8	12	16	20	24	0-8	12	16	20	24	
7,5	120	1,18	-32	-29	-26	-24	-21	-26	-23	-20	-17	-14	-20	-17	-14	-11	-9	-15	-12	-8	-5	-2	5,48
	140	1,31	-36	-34	-31	-29	-26	-30	-27	-24	-21	-19	-23	-20	-17	-14	-11	-17	-14	-11	-8	-5	6,10
	160	1,49	-41	-38	-36	-34	-31	-33	-31	-28	-26	-23	-26	-24	-21	-18	-15	-20	-17	-14	-11	-8	6,72
	180	1,67	-45	-43	-41	-38	-36	-37	-35	-32	-30	-28	-30	-27	-24	-21	-19	-22	-19	-16	-13	-10	7,34
10	120	1,15	-41	-38	-36	-34	-31	-33	-31	-28	-26	-23	-26	-24	-21	-18	-16	-20	-17	-14	-11	-8	6,73
	140	1,28	-46	-44	-42	-40	-38	-38	-36	-33	-31	-29	-30	-28	-25	-22	-20	-23	-20	-17	-14	-11	7,52
	160	1,46	-50	-50	-48	-46	-44	-43	-40	-38	-36	-34	-34	-32	-29	-27	-24	-26	-23	-21	-18	-5	8,30
	180	1,64			-50	-50	-50	-48	-46	-42	-40	-39	-36	-34	-31	-29	-29	-29	-27	-24	-22	-19	9,09

Примечания к табл. 2.6. см. лист 15

Примечания к табл. 2.6

1. Коэффициент теплоотдачи внутренних поверхностей стен $\alpha_в$ = 7,5 ккал/м² ч. °С принимается при удельном заполнении помещений животными и птицей 80 кг живой массы и менее на 1 м² пола, при удельном заполнении помещений животными и птицей более 80 кг живой массы - принимается $\alpha_в$ = 10 ккал/м² ч. °С.

2. Предельные значения расчетных зимних температур наружного воздуха определены из условия невыпадения конденсата на внутренних поверхностях панелей стен в местах теплопроводных включений (стыков) по результатам расчетов температурных полей, выполненных ЦНИИЭПсельстроем.

3. Величины приведенного сопротивления теплопередаче даны для подсчета теплопотерь и учитывают сопротивления теплоотдаче внутренней поверхности панелей $R_в = 1/\alpha_в$ и ее наружной поверхности $R_н$ = 0,05 м² ч. °С/ккал.

4. При проектировании объектов для строительства в районах со среднемесячной температурой наружного воздуха в июле месяце 21°С и выше необходима проверка теплоустойчивости панелей в соответствии с требованиями раздела 3 главы СНиП II-3-79 „Строительная теплотехника".

5. В качестве утеплителя приняты полужесткие минераловатные плиты (ГОСТ 9573-82) с плотностью в сухом состоянии 100-125 кг/м³ и расчетным коэффициентом теплопроводности λ = 0,06 ккал/м. ч. °С (в соответствии с главой СНиП II-3-79 „Строительная теплотехника", приложение 3).

6. Таблица принята по серии 1.830.8-2 „Стены горизонтальной разрезки из асбестоцементных экструзионных панелей для одноэтажных сельскохозяйственных зданий".

Инв.№ подл. | Подпись и дата | Взам.инв.№

4. Номенклатура асбестоцементных экструзионных плит и панелей

Обозначение	Марка*	Эскиз поперечного сечения	Размеры, мм H	Размеры, мм B	Масса 1 м, кг
		Плиты покрытий			
1.000.8-1-01	ПЭА ч. 60.12-МВ	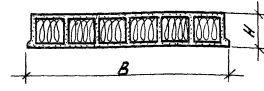	120	595	43.46
1.000.8-1-02	ПЭА ч.30.12-МВ	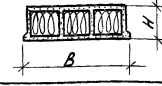	120	295	23.56
1.000.8-1-03 -01 -02	ПЭА ч.60.14-МВ ПЭА ч.60.16-МВ ПЭА ч.60.18-МВ	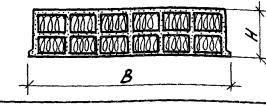	140 160 180	595	59.37 63.63 67.54
1.000.8-1-04 -01 -02	ПЭА ч.30.14-МВ ПЭА ч.30.16-МВ ПЭА ч.30.18-МВ	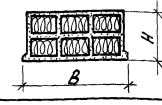	140 160 180	295	30.62 32.98 35.09

* В марках плит и панелей длина изделий условно обозначена „ч."

1.000.8-1-00 ПЗ

Лист 16

19740 20

Инв. № подл.	Подпись и дата	Взам. инв. №

Обозначение	Марка	Эскиз поперечного сечения	Размеры, мм		Масса 1 м², кг
			H	B	
		Панели стен			
1.000.8-1-05	ПСЭА Ł.60.12-ТВ	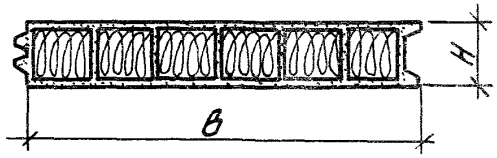	120	595	45.73
1.000.8-1-06	ПСЭА Ł.18.12-ТВ	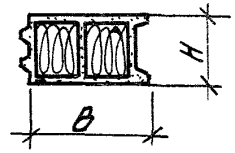	120	180	18.87
1.000.8-1-07	ПСЭА Ł.25.12-ТВ	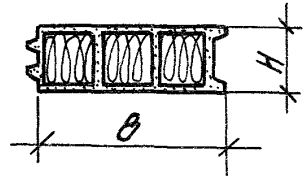		250	22.42
-01	ПСЭА Ł.30.12-ТВ		120	295	24.86
1.000.8-1-08	ПСЭ[illegible] Ł.30.12-ТВ-У	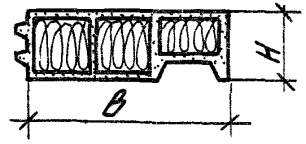	120	300	25.08

Обозначение	Марка	Эскиз поперечного сечения	Размеры, мм		Масса 1т, кг
			H	B	
1.000.8-1-09	ПСЭА Ч.38.12-МВ-У	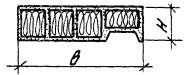	120	375	29.75
1.000.8-1-10	ПСЭА Ч.60.12-МВ-П		120	595	45.51
1.000.8-1-11	ПСЭА Ч.60.14-МВ		140	595	60.39
1.000.8-1-12	ПСЭА Ч.18.14-МВ	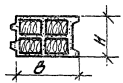	140	180	21.16

Инв. № подл.	Подпись и дата	Взам. инв. №

Обозначение	Марка	Эскиз поперечного сечения	Размеры, мм		Масса 1 м, кг
			H	B	
1.000.8-1-13	ПСЭА Ч.25.14-МВ	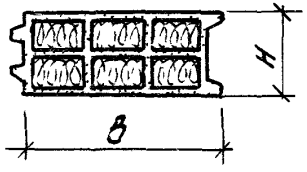	140	250	27.86
-01	ПСЭА Ч.30.14-МВ			295	31.78
1.000.8-1-14	ПСЭА Ч.32.14-МВ-У	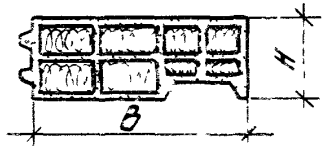	140	320	35.82
1.000.8-1-17	ПСЭА Ч.40.14-МВ-У	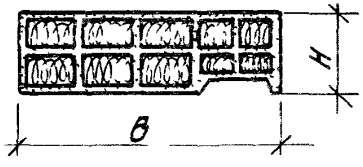	140	395	40.25
1.000.8-1-18	ПСЭА Ч.42.16-МВ-У		160	415	43.40
1.000.8-1-19	ПСЭА Ч.44.18-МВ-У		180	435	46.50
1.000.8-1-20	ПСЭА Ч.60.14-МВ-П	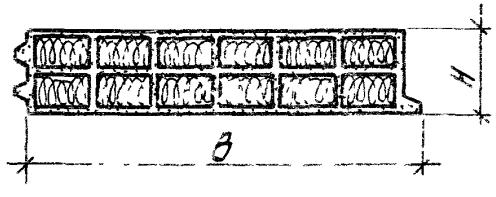	140	595	60.37

Инв. № подл.	Подпись и дата	Взам. инв. №

Обозначение	Марка	Эскиз поперечного сечения	Размеры, мм		Масса 1 м, кг
			H	B	
1.000.8-1-11-01	ПСЭА Ь.60.16-ТВ	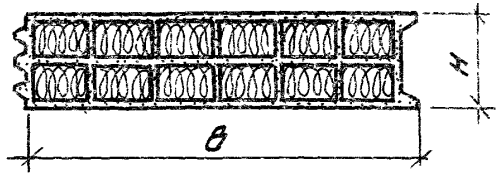	160	595	64.65
-02	ПСЭА Ь.60.18-ТВ		180		69.41
1.000.8-1-12-01	ПСЭА Ь.18.16-ТВ	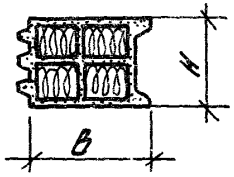	160	180	22.88
-02	ПСЭА Ь.18.18-ТВ		180		25.03
1.000.8-1-13-02	ПСЭА Ь.25.16-ТВ	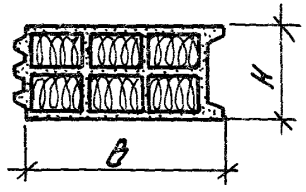	160	250	30.73
-03	ПСЭА Ь.30.16-ТВ			295	34.16
-04	ПСЭА Ь.25.18-ТВ		180	250	33.43
-05	ПСЭА Ь.30.18-ТВ			295	37.01
1.000.8-1-15	ПСЭА Ь.34.16-ТВ-У	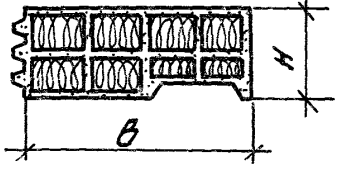	160	340	40.11
1.000.8-1-16	ПСЭА Ь.36.18-ТВ-У		180	360	44.90

Обозначение	Марка	Эскиз поперечного сечения	Размеры, мм H	Размеры, мм B	Масса 1 т, кг
1.000.8-1-20-01 -02	ПСЭА 1.60.16-ТВ-П ПСЭА 1.60.18-ТВ-П	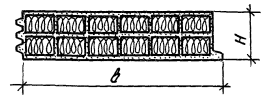	160 180	595	64.43 69.19
	Панели перегородок				
1.000.8-1-21	ПГЭА 1.60.6	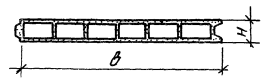	60	595	31.69
1.000.8-1-22	ПГЭА 1.30.6	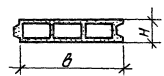	60	295	16.35
1.000.8-1-23	ПГЭА 1.30.6-У	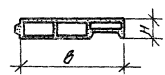	60	295	14.00

19740 25

Инв. № подл.	Подпись и дата	Взам. инв. №

Обозначение	Марка	Эскиз поперечного сечения	Размеры, мм		Масса 1 м, кг
			H	B	
1.000.8-1-24	ПГЭА ч.60.8	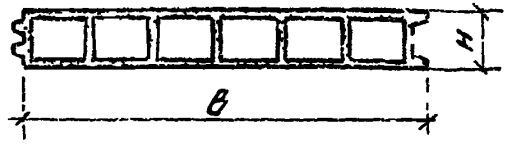	80	595	35.31
1.000.8-1-25	ПГЭА ч.30.8	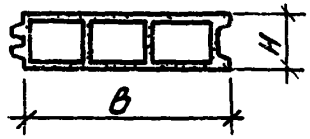	80	295	18.42
1.000.8-1-26	ПГЭА ч.30.8-У	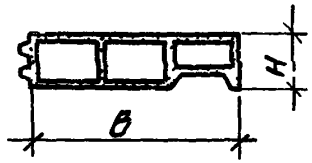	80	295	17.08

92 0416

Обозначение	Марка	Эскиз поперечного сечения	Размеры, мм H	Размеры, мм B	Масса 1 т, кг
		Угловые блоки			
1.000.8-1-27	БСЭА 4.25.12-тв	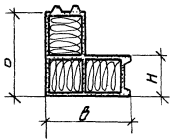	120	250	28.90
1.000.8-1-28	БСЭА 4.27.14-тв	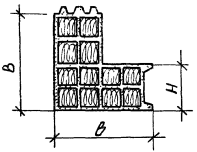	140	270	43.26
-01	БСЭА 4.29.16-тв		160	290	48.40
-02	БСЭА 4.31.18-тв		180	310	52.60

Устройство стыков панелей стен

Продольный стык

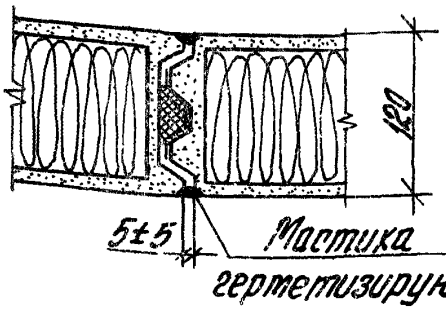

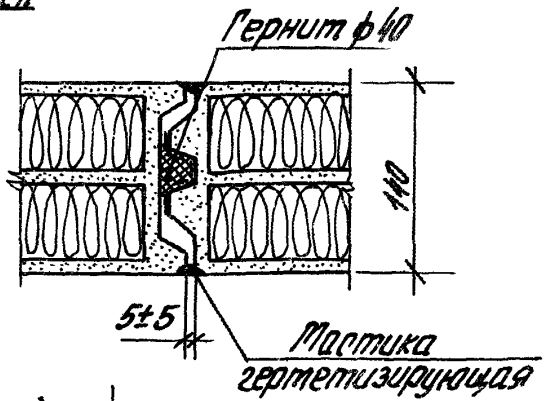

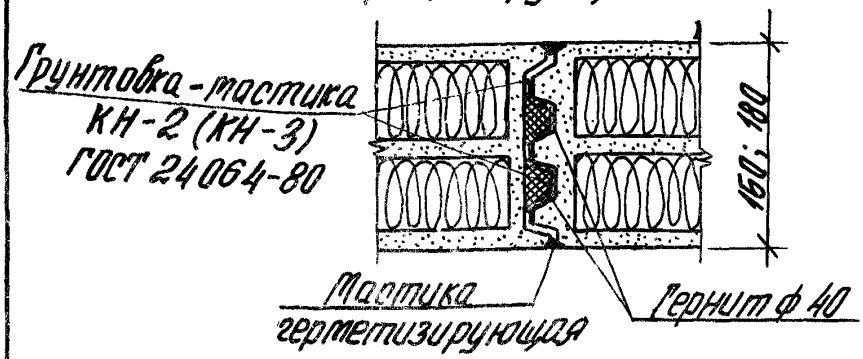

Поперечный стык

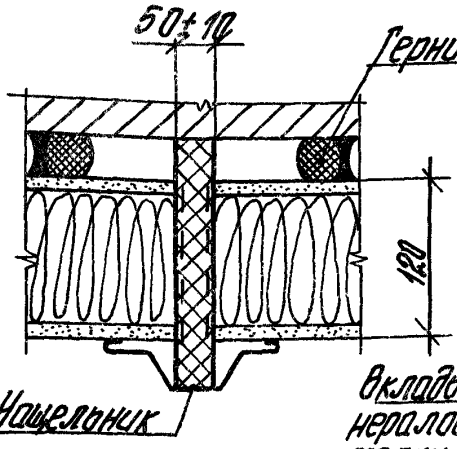

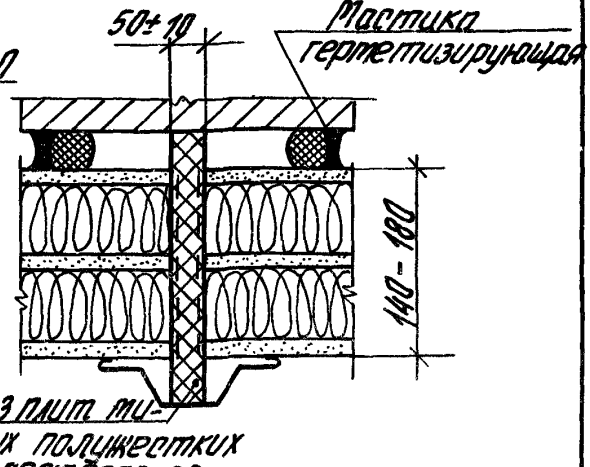

В качестве герметизирующей мастики применяются мастики НГМС по ТУ 21-29-92-81 „бутепрол-2м" по ТУ 21-29-58-77 или „Вагелен" по ТУ 21-29-84-80

Инв.№ подл. | Подпись и дата | Взам. инв.№

Устройство стыков плит покрытия

Продольный стык

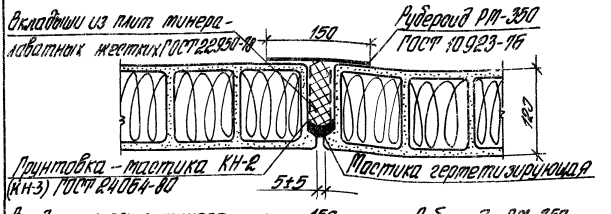

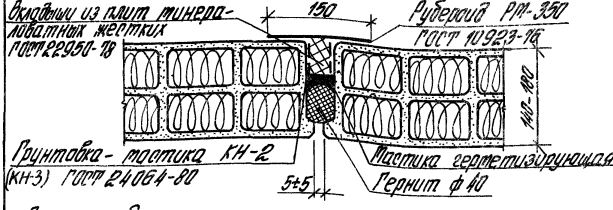

Поперечный стык

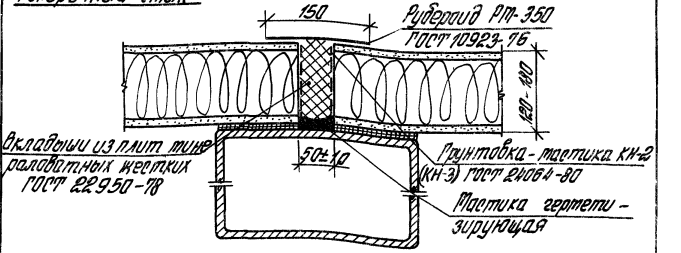

В качестве герметизирующей мастики применяются мастики НГМС по ТУ21-29-92-81, „Бутепрол 2М" по ТУ21-29-58-77 или „Шагелен" по ТУ21-29-84-80.

Инв. № подл.	Подпись и дата	Взам. инв. №

1. Конструкция плит и панелей. Основные размеры.

1.1. Панели (плиты) асбестоцементные, изготавляемые по экструзионной технологии представляют собой многопустотные изделия длиной до 6,0м, пустоты которых, как правило, заполнены утеплителем. По требованию потребителя панели могут поставляться без утеплителя. Без утеплителя поставляются также панели, предназначенные для устройства перегородок.

1.2. В качестве утеплителя применяются полужесткие плиты из минеральной ваты на синтетическом связующем по ГОСТ 9573-82 или ТУ 26-24-52-73. Допускается применение других легких эффективных утеплителей по согласованию с заводом-изготовителем и проектной организацией при условии соответствия утеплителя нормативным требованиям по теплотехнике на данные конструкции.

1.3. Размеры плит и панелей, мм:

длина (номинальная), L

- покрытия 3000
- стен 3000 и 6000
- перегородок переменная;

ширина, B

- покрытия 295, 595
- стен 180, 250, 295, 300, 320, 340, 360, 375, 415, 435, 595
- перегородок 295, 595;

				1.000.8-1-00 ТО		
Рук. ОВОК	Макарцев			Техническое описание	Стадия	Лист	Листов
Н. конт.	Суслина				Р	1	8
Гл. инж. пр.	Гутникова				ЦНИИПРОМЗДАНИЙ		
Рук. гр.	Проскурякова						
Ст. инж.	Дроздова						

Высота (толщина), Н

-покрытия	120, 140, 160 и 180
-стен	120, 140, 160 и 180
-перегородок	60 и 80

По спецификации потребителя панели могут поставляться с уменьшенной длиной на 10, 20, 30, 40, 50, 60 и 80 мм. По согласованию заказчика с предприятием-изготовителем отдельные партии панелей могут выпускаться других длин, образованных делением без остатка шестиметровых заготовок.

2. Технические требования

2.1. Плиты и панели должны соответствовать требованиям настоящего раздела и технических условий (ТУ), утвержденных в установленном порядке.

2.2. Плотность асбестоцемента должна быть не менее 1600 кг/м^3

2.3. Предел прочности при изгибе образцов должен быть не менее, кгс/см^2;

- для плит покрытия - 180;
- для панелей стен и перегородок - 160.

2.4. Плиты и панели должны быть морозостойкими. После 50 циклов попеременного замораживания и оттаивания на испытуемых образцах не должно быть наслоений и других повреждений, а остаточная прочность должна быть не менее 90%.

2.5. Лицевые поверхности панелей не должны иметь видимых дефектов: отколов, пробоин, трещин, посторонних включений.

2.6. Предельные допускаемые отклонения не должны

Инв.№ подл. | Подпись и дата | Взам.инв.№

быть более, мм:

- по длине панели ± 10
- по ширине панели ± 5
- по высоте панели ± 3
- по толщине стенки + 2,5; - 1

2.7. Плиты и панели в плане должны быть правильной прямоугольной формы. Отклонения от прямоугольности, измеряемое зазором между стороной угольника длиной 1м и краем лицевой поверхности панели, не должно быть более 5мм.

2.8. Плиты и панели должны быть плоскими. Отклонение от плоскости не должно превышать 6мм.

2.9. Лицевые поверхности плит и панелей должны быть ровными. Искривление не должно быть более 5мм.

2.10. Поперечное сечение плит и панелей должно быть прямоугольным. Отклонение от прямоугольности, измеряемое зазором между стороной угольника и наружным выступом, не должно быть более 3мм.

2.11. Панели при испытании на изгиб должны выдерживать без признаков разрушения контрольные нагрузки, указанные в табл. 2.1., приложенные в середине пролета.

Таблица 2.1.

Длина панели, мм	Высота панели, мм	Нагрузка, кгс
3000	60	5000
3000	120	1300
6000	60	200
6000	120	400

2.12. Пустоты плит и панелей должны быть заполнены утеплителем по всей длине и высоте пустот. Утеплитель не должен выпадать из пустот при транспортировании и монтаже плит и панелей. Торцы, заполненных утеплителем пустот в плитах и панелях, следует заделывать мастикой, заклеивать пленкой или применять другие способы, надежно защищающие утеплитель от увлажнения и выпадания утеплителя из конструкций.

2.13. Для уменьшения деформации усадки и коробления следует предусматривать гидрофобизацию наружной поверхности стеновых панелей кремнийорганической жидкостью 136-41 по ГОСТ 10834-76 или ГКЖ по ТУ 6-02-696-76

2.14. В заводских условиях продольные торцевые поверхности плит и стеновых панелей должны быть огрунтованы мастикой КН-2 или КН-3 по ГОСТ 24064-80, а на поверхность, обращенную во внутрь здания, должна наноситься пароизоляция в соответствии с табл. 2.2. и 2.3. в зависимости от расчетных параметров наружного воздуха (средней температуры наиболее холодных суток) и внутреннего воздуха помещений.

Материалы пароизоляции принимаются по табл. 2.4. Поверхность плит, обращенная во внешнюю сторону здания, должна быть огрунтована битумно-этинолевым составом в соотношении 1:10.

2.15. Плиты и панели по спецификации заказчика должны поставляться с уплотнителем.

2.16. На боковой поверхности плиты или панели должны быть нанесены несмываемой краской (или наклеена

этикетка, в которой указывается) товарный знак или условное обозначение предприятия-изготовителя, номер партии, штамп отдела технического контроля (ОТК), условное обозначение панели.

3. Хранение и транспортирование

3.1. Панели при хранении должны быть уложены горизонтально в стопы по типам и размерам.

3.2. При хранении без специальных ограждений высота стопы не должна быть более, чем две ширины панели.

3.3. Под нижней панелью каждой стопы должны быть уложены поддоны или подкладки, обеспечивающие устойчивое положение панелей. Высота подкладок должна предотвращать возможность затекания воды в полости панелей.

Плиты и панели должны быть защищены от интенсивного увлажнения во избежание их смерзания.

3.4. При транспортировании, монтаже и эксплуатации плиты и панели должны быть предохранены от повреждений и ударов; не допускается их сбрасывать с какой-либо высоты, а также ставить их на угол.

3.5. Требования при перевозке панелей, учитывающие вид транспортного средства, должны отвечать техническим условиям и правилам перевозок, утвержденным соответствующими ведомствами.

Инв.№ подл. | Подпись и дата | Взам.инв.№

Таблица 2.2

Тип пароизоляции для асбестоцементных экструзионных плит покрытия

Расчетная температура наиболее холодных суток, °С	Относительная влажность воздуха в помещении φв, %																			
	60					65					70					75				
	Расчетная температура воздуха в помещении tв, °С																			
	0-8	12	16	20	24	0-8	12	16	20	24	0-8	12	16	20	24	0-8	12	16	20	24
-20	П1	П1	П2	П3	П4	П1	П1	П2	П3	П4	П1	П1	П2	П3	П4	П1	П3	П3	П5	П4
-30	П2	П2	П3	П4	П5	П2	П2	П3	П4	П5	П2	П2	П3	П5	П5	П2	П3	П4	П5	П5
-40	П3	П3	П5	П5	П5	П3	П4	П5	П5	П5	П3	П4	П5	П5	П5	П4	П5	П5	П5	П5

Примечание: 1. Для промежуточных значений расчетных температур воздуха, указанных в табл. 2.2. тип пароизоляции подбирается по ближайшей более низкой расчетной температуре наиболее холодных суток и по ближайшей более высокой расчетной температуре воздуха в помещении, указанных в табл. 2.2.

2. Допускается замена типов пароизоляции, определенных по табл. 2.2. на пароизоляционный слой с более высоким сопротивлением паропроницанию.

3. Табл. 2.2. составлена по результатам проведенных ЦНИИЭПсельстроем расчетов требуемых сопротивлений паропроницанию экструзионных асбестоцементных плит в соответствии с разделом 6 главы СНиП II-3-79 „Строительная теплотехника" при осредненных климатических характеристиках для трех климатических районов с расчетными температурами наиболее холодных суток -20, -30 и -40°С.

Расчеты проводились из условия недопустимости накопления влаги в ограждающей конструкции и из условия ограничения накопления влаги в наружном асбестоцементном слое (приращение влажности не более 7% по массе) за период с отрицательными среднемесячными температурами наружного воздуха.

19740 35

Инв.№подл.	Подпись и дата	Взам.инв.№

Таблица 2.3.

Тип пароизоляции для асбестоцементных экструзионных панелей стен

Расчетная температура наиболее холодных суток, °С	Относительная влажность воздуха в помещении $\varphi_{вн}$, %																			
	60					65					70					75				
	Расчетная температура воздуха в помещении $t_{вн}$, °С																			
	0÷8	12	16	20	24	0÷8	12	16	20	24	0÷8	12	16	20	24	0÷8	12	16	20	24
-20	П1	П1	П1	П2	П3	П1	П1	П1	П2	П3	П1	П1	П2	П3	П3	П1	П1	П2	П3	П3
-30	П1	П1	П2	П3	П4	П1	П1	П2	П3	П4	П1	П2	П3	П3	П4	П1	П2	П3	П3	П4
-40	П1	П2	П3	П3	П4	П1	П2	П3	П4	П4	П2	П3	П3	П4	П5	П2	П3	П3	П4	П5
-50	П1	П2	П3	П4	П4	П2	П2	П3	П4	П4	П2	П3	П3	П4	П5	П2	П3	П3	П4	П5

Примечания: 1. Для промежуточных значений расчетных температур воздуха, указанных в табл. 2.3 тип пароизоляции подбирается по ближайшей более низкой расчетной температуре наиболее холодных суток и по ближайшей более высокой расчетной температуре воздуха в помещении, указанных в табл. 2.3.

2. Допускается замена типов пароизоляции, определенных по табл. 2.3 на пароизоляционный слой с более высоким сопротивлением паропроницанию.

3. Табл. 2.3 составлена по результатам проведенных ЦНИИЭПсельстроем расчетов требуемых сопротивлений паропроницанию экструзионных асбестоцементных панелей в соответствии с разделом 6 главы СНИП 23-79 „Строительная теплотехника" при осредненных климатических характеристиках для четырех климатических районов с расчетными температурами наиболее холодных суток -20, -30, -40, -50 °С.

Расчеты проводились из условия недопустимости накопления влаги в ограждающей конструкции и из условия ограничения накопления влаги в наружном асбестоцементном слое (приращение влажности на [illegible] % по [illegible]) за период с отрицательными среднемесячными температурами наружного воздуха.

1.000.0 - 1 - 00 ТО

Лист 7

19740 35

Таблица 2.4.

Типы пароизоляции	Сопротивление паропроницанию слоев пароизоляции, $м^2 \cdot ч \cdot °С\ Па/г$	Материал слоев пароизоляции		
		Грунтовочные слои	Покрывные слои	Количество слоев (толщина, мкм)
П1	5	Масляная краска для внутренних работ	Масляная краска для внутренних работ	1+1 (100)
П2	10	Нефтеполимерная краска (разбавленная уайт-спиритом)	Нефтеполимерная краска	1+1 (75)
		Лаки ПФ-170, ПФ-171	Эмали ПФ-115, ПФ-133	1+2 (75)
П3	20	То же или лак ХС-724	То же или эмали ХС-710, ХС-759	1+3 (150)
П4	30	То же или лак ХС-724	То же или эмали ХС-710, ХС-759	1+4 (200)
П5	75	Дублированная полиэтиленовая пленка		1 (200)

Примечание.

Лакокрасочные материалы должны соответствовать следующим стандартам или ТУ:

- нефтеполимерная краска – ТУ 21 РСФСР 549-77;
- лаки ПФ-170, ПФ-171 – ГОСТ 15907-70;
- эмаль ПФ-133 – ГОСТ 926-82*;
- лак ХС-724; эмаль ХС-759 – ГОСТ 23494-79;
- эмаль ПФ-115 – ГОСТ 6465-76*;
- эмаль ХС-710 – ГОСТ 9355-81;
- масляные краски для внутренних работ – ГОСТ 695-77; ГОСТ 10503-71*

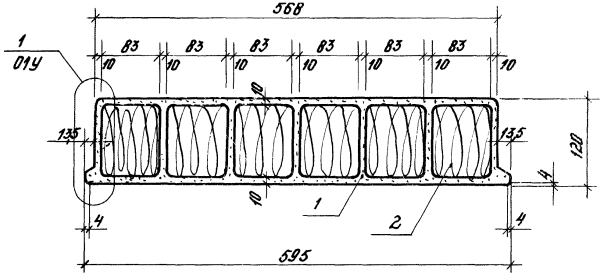

Масса 1м плиты без утеплителя - 37,21 кг

Формат	Зона	Поз.	Обозначение	Наименование	Кол.	Примечание
				Документация		
А4			1.000.8 - 1 - 00 ПЗ	Пояснительная записка	Х	
А4			1.000.8 -1- 01 У	Узел 1	Х	
				Материалы		
		1		Асбестоцемент γ=1680 кг/м^3	0,023	м^3 на 1м
		2		Плиты из минеральной		
				ваты γ=125 кг/м^3		
				ГОСТ 9573 -82	0,05	м^3 на 1м

Инв.№ подл. | Подпись и дата | Взам. инв.№

			1.000.8 -1-01	
			Плита ПЭА 1.60.12 -МВ	Стадия: Р; Масса: 43,46; Масштаб: 1:5
Н. контр.	Суслина			Лист; Листов 1
Рук. ОВОК	Макорцев			ЦНИИПРОМЗДАНИЙ
Гл. инж. пр.	Чутникова			
Рук. гр.	Прокушкова			
Ст. инж.	Дрозобова			

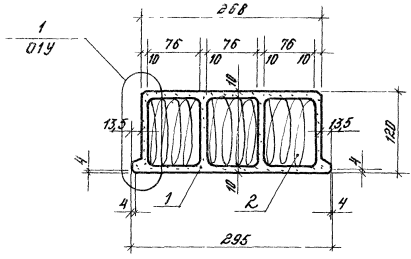

Масса 1 м плиты без утеплителя - 20,68 кг

Формат	Зона	Поз.	Обозначение	Наименование	Кол	Примечание
				Документация		
А4			1.000.8-1-00 ПЗ	Пояснительная записка	X	
А4			1.000.8-1-01 У	Узел 1	X	
				Материалы		
		1		Асбестоцемент γ=1680 кг/м³	0,012	м³ на 1м
		2		Плиты из минеральной		
				ваты γ=125 кг/м³		
				ГОСТ 9573-82	0,023	м³ на 1м

Н. контр.	Суслина		
Рук. ОВОК	Макарцев		
Гл. инж. пр.	Гутникова		
Рук. гр.	Проскурякова		
Ст. инж.	Дроздова		

1.000.8-1-02

Плита ПЭА L 30.12-МВ

Стадия	Масса	Масштаб
Р	23,56	1:5

Лист | Листов 1

ЦНИИПРОМЗДАНИЙ

Инв. № подл. | Подпись и дата | Взам. инв. №

Инв.№ подл.	Подпись и дата	Взам. инв.№

Формат	Зона	Поз.	Обозначение	Наименование	Количество на исполнение 1.000.8-1-03-										Примечание
					—	01	02								
				Документация											
А4			1.000.8 -1-03 СБ	Сборочный чертеж	X	X	X								
А4			1.000.8 -1-00 ПЗ	Пояснительная записка	X	X	X								
А4			1.000.8 -1-01 У	Узел 2	X	X	X								
				Материалы											
		1		Асбестоцемент γ=1680 кг/м³	0,032	0,034	0,035								м³ на 1м
		2		Плиты из минеральной											
				ваты γ = 125 кг/м³											
				ГОСТ 9573-82	0,055	0,065	0,075								м³ на 1м

Н.контр.	Суслина	[signature]	
Рук.ОВОК	Макарцев	[signature]	
Ст.инж.пр.	Гутникова	[signature]	
Рук.гр.	Проскурякова	[signature]	
Ст.инж.	Дроздова	[signature]	

1.000.8 -1-03

Плита
ПЭА L60.14-МВ...ПЭА L60.18-МВ

Стадия	Лист	Листов
Р		1

УНИИПРОМЗДАНИЙ

19740 40

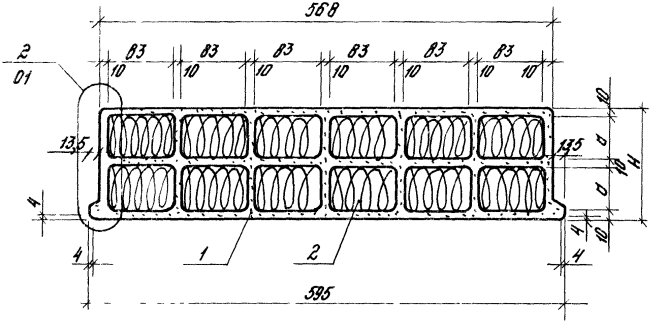

Обозначение	Марка	Размеры, мм		Масса 1м плиты, кг	
		H	a	с утепли-телем	без утеп-лителя
1.000.8-1-03	ПЭАL.60.14-МВ	140	55	59,37	52,52
-01	ПЭАL.60.16-МВ	160	85	63,63	56,53
-02	ПЭАL.60.18-МВ	180	75	67,54	58,14

Н.контр.	Суслина		
Рук.ОВОК	Макарцев		
Гл.инж.пр.	Гутникова		
Рук.гр.	Прокудяхова		
Ст.инж.	Д.рябова		

1.000.8-1-03 СБ

Плита ПЭАL.60.14-МВ...ПЭАL.60.18-МВ
Сборочный чертеж

Стадия	Масса	Масштаб
Р	См. табл.	1:5
Лист	Листов 1	

ЦНИИПРОМЗДАНИЙ

Инв.№ подл. | Подпись и дата | Взам. инв.№

Инв.№ подл.	Подпись и дата	Взам. инв.№

Формат	Зона	Поз.	Обозначение	Наименование	Количество на исполнение 1.000.8 -1-04-										Примечание
					-	01	02								
				Документация											
А4			1.000.8 -1-04 СБ	Сборочный чертеж	X	X	X								
А4			1.000.8 -1-00 ПЗ	Пояснительная записка	X	X	X								
А4			1.000.8 -1-01 У	Узел 2	X	X	X								
				Материалы											
		1		Асбестоцемент γ=1680 кг/м³	0,017	0,018	0,019								м³ на 1м
		2		Плиты из минеральной											
				Ваты γ = 125 кг/м³											
				ГОСТ 9573-82	0,025	0,05	0,034								м³ на 1м

				1.000.8 -1-04			
Н.контр.	Суслина	[signature]		Плиты ПЭА L30.14-МВ ПЭА L30.18-МВ	Стадия	Лист	Листов
Рук.ОВОК	Макарцев	[signature]			Р		1
Гл.инж.пр.	Гутникова	[signature]			ЦНИИПРОМЗДАНИЙ		
Рук.гр.	Проскурякова	[signature]					
Ст.инж.	Дроздова	[signature]					

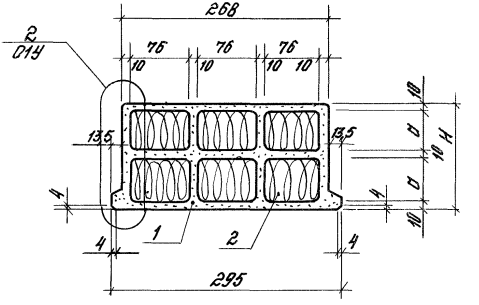

Обозначение	Марка	Размеры, мм		Масса 1м плиты, кг	
		H	a	с утеплителем	без утеплителя
1.000.8-1-04	ПЭА L.30.14-МВ	140	55	30,62	27,62
-01	ПЭА L.30.16-МВ	160	65	32,98	29,23
-02	ПЭА L.30.18-МВ	180	75	35,09	30,84

Взам. инв. №

Подпись и дата

Инв. № подл.

Н. контр.	Суслина	Суслин	
Рук. ОВОК	Макарцев	Вл	
Гл. инж. пр.	Гутникова	Гутник	
Рук. гр.	Проскурякова	Прос	
Ст. инж.	Дроздова	Дроздова	

1.000.8-1-04 СБ

Плита ПЭА L.30.14-МВ...ПЭА L.30.18-МВ
Сборочный чертеж

Стадия	Масса	Масштаб
Р	См. табл.	1:5

Лист | Листов 1

УНИИПРОМЗДАНИЙ

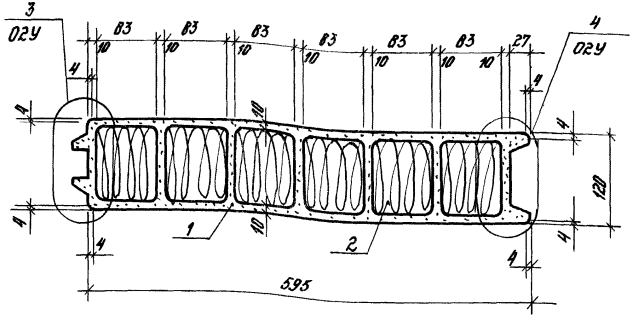

Масса 1м панели без утеплителя - 39,48 кг

Формат	Зона	Поз.	Обозначение	Наименование	Кол.	Примечание
				Документация		
А4			1.000.8-1-00 ПЗ	Пояснительная записка	X	
А4			1.000.8-1-02У	Узлы 3 и 4	X	
				Материалы		
		1		Асбестоцемент γ=1680 кг/м^3	0,024	м^3 на 1м
		2		Плиты из минеральной		
				ваты γ = 125 кг/м^3		
				ГОСТ 9573-82	0,05	м^3 на 1м

				1.000.8 - 1 - 05			
				Панель ПСЭА L. 60.12 - МВ	Стадия	Масса	Масштаб
					Р	45,73	1:5
					Лист	Листов 1	
Н. контр.	Суслина	Суслин					
Рук. ОВОК	Макарцев	Макарцев					
Гл. инж. пр.	Гутникова	Гутникова					
Рук. гр.	Проскурякова	Проскурякова					
Ст. инж.	Дроздова	Дроздова					

ЦНИИПРОМЗДАНИЙ

Инв. № подл. | Подпись и дата | Взам. инв. №

19740 44

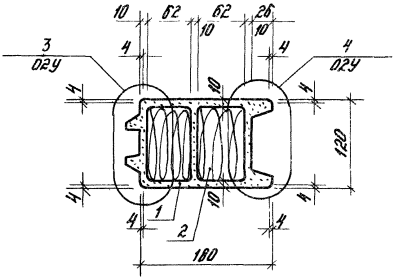

Масса 1 м панели без утеплителя - 17,33 кг

Формат	Зона	Поз.	Обозначение	Наименование	Кол.	Примечание
				Документация		
А4			1.000.8-1-00 ПЗ	Пояснительная записка	Х	
А4			1.000.8-1-02У	Узлы 3 и 4	Х	
				Материалы		
		1		Асбестоцемент γ=1680 кг/м³	0,01	м³ на 1 м
		2		Плиты из минеральной		
				ваты γ=125 кг/м³		
				ГОСТ 9573-82	0,012	м³ на 1 м

			1.000.8-1-06
			Панель ПСЭА L.18.12-МВ
Н.контр.	Суслина		
Нач.ОВОК	Макарцев		
Гл.инж.пр.	Путникова		
Нач.гр.	Прокурякова		
Ст.инж.	Дроздова		

Стадия	Масса	Масштаб
Р	18,87	1:5
Лист	Листов 1	

ЦНИИПРОМЗДАНИЙ

Инв.№ подл.	Подпись и дата	Взам. инв.№

Формат	Зона	Поз.	Обозначение	Наименование	Количество на исполнение 1.000.В-1-07-									Примечание
					–	01								
				Документация										
А4			1.000.В-1-07 СБ	Сборочный чертеж	X	X								
А4			1.000.В-1-00 ПЗ	Пояснительная записка	X	X								
А4			1.000.В-1-02У	Узлы 3 и 4	X	X								
				Материалы										
		1		Асбестоцемент γ=1680 кг/м³	0,012	0,013								м³ на 1м
		2		Плиты из минеральной										
				Ваты γ = 125 кг/м³										
				ГОСТ 9573-82	0,018	0,023								м³ на 1м

Н.контр.	Суслина		
Рук.ОВОК	Макарцев		
Гл.инж.пр.	Гутникова		
Рук.гр.	Проскурякова		
Ст.инж.	Дроздова		

1.000.В-1-07

Панель ПСЭА L.25.12-МВ; ПСЭА L.30.12-МВ

Стадия	Лист	Листов
Р		1

ЦНИИПРОМЗДАНИЙ

19740 46

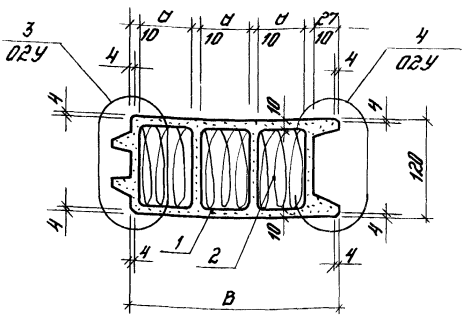

Обозначение	Марка	Размеры, мм		Масса 1 м панели, кг	
		В	а	с утеплителем	без утеплителя
1.000.8-1-07	ПСЭАL.25.12-МВ	250	61	22,42	20,17
-01	ПСЭАL.30.12-МВ	295	76	24,86	21,98

Н. контр.	Суслина	
Нач. ОВПК	Макарцев	
Гл. инж. пр.	Сутникова	
Нач. сл.	Прокуткова	
Ст. инж.	Дрозбова	

1.000.8-1-07 СБ

Панель ПСЭАL.25.12-МВ; ПСЭАL.30.12-МВ
Сборочный чертеж

Стадия	Масса	Масштаб
Р	См. табл.	1:5
Лист	Листов 1	

ЦНИИПРОМЗДАНИЙ

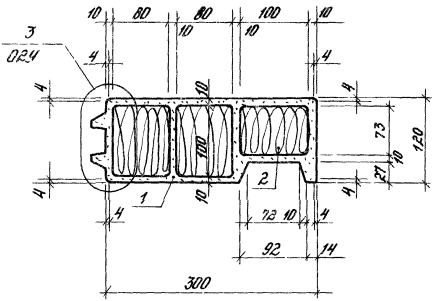

Масса 1 м панели без утеплителя - 22.18 кг.

Формат	Зона	Поз.	Обозначение	Наименование	Кол.	Примечание
				Документация		
А4			1.000.8 -1-00 ПЗ	Пояснительная записка	Х	
А4			1.000.8 -1-02 У	Узел 3	Х	
				Материалы		
		1		Побетоцемент γ=1600 кг/м³	0,012	м³ на 1м
		2		Плиты из минеральной		
				ваты γ=125 кг/м³		
				ГОСТ 9573-82.	0,023	м³ на 1м

Инв.№ подл. | Подпись и дата | Взам.инв.№

		1.000.8 -1-08	
Панель ПСЭЛ 1.30.12-МВ-У		Стадия: Р	Масса: 25,08	Масштаб: 1:5
		Лист	Листов 1
Н.контр. Суслина		ЦНИИПРОМЗДАНИЙ	
Рук.отд. Макушев			
Инж.пр. Ритникова			
Рук.гр. Прокуратова			
Ст.инж. Дроздова			

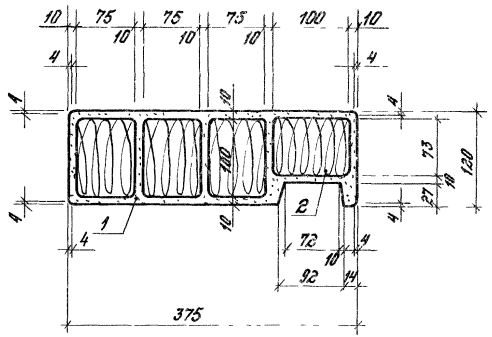

Масса 1 м панели без утеплителя - 26,00кг

Формат	Зона	Поз.	Обозначение	Наименование	Кол.	Примечание
				Документация		
А4			1.000.В - 1-00 ПЗ	Пояснительная записка	Х	
				Материалы		
		1		Побетоцемент γ=1680 кг/м³	0,016	м³ на 1м
		2		Плиты из минеральной ваты γ = 125 кг/м³ ГОСТ 9573-82	0,03	м³ на 1м

Инв.№ подл. | Подпись и дата | Взам.инв.№

1.000.В - 1-09

Панель ПСЭА L.3B 12 -МВ-У

Стадия	Масса	Масштаб
Р	29,75	1:5
Лист	Листов 1	

Н.контр.	Суслина		
Рук. ОВОК	Макарцев		
Гл.инж.пр.	Путникова		
Рук.гр.	Прокудакова		
Ст. инж.	Дроздова		

ЦНИИПРОМЗДАНИЙ

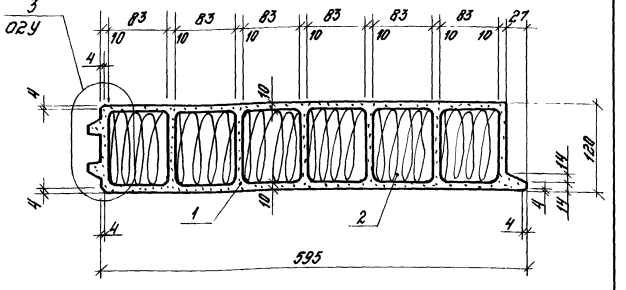

Масса 1 м панели без утеплителя - 39,26 кг

Формат	Зона	Поз.	Обозначение	Наименование	Кол.	Примечание
				Документация		
А4			1.000.8 - 1 - 00 ПЗ	Пояснительная записка	X	
А4			1.000.8 - 1 - 02У	Узел 3	X	
				Материалы		
		1		Асбестоцемент γ=1680 кг/м^3	0,024	м^3 на 1м
		2		Плиты из минеральной		
				ваты γ= 125 кг/м^3		
				ГОСТ 9573-82	0,05	м^3 на 1м

Н.контр.	Суслина	Ауец	
Рук.ОВОК	Макарцев	[illegible]	
Гл.инж.пр.	Гутникова	[illegible]	
Рук.гр.	Проскурякова	[illegible]	
Ст.инж.	Дроздова	Дроздова	

1.000.8 - 1 - 10

Панель ПСЭА L. 60.12 - МВ - П

Стадия	Масса	Масштаб
Р	46,51	1:5
Лист	Листов 1	

ЦНИИПРОМЗДАНИЙ

Инв.№ подл.	Подпись и дата	Взам. инв.№

Формат	Зона	Поз.	Обозначение	Наименование	Количество на исполнение 1.000.8-1-11-										Примечание
					-	01	02								
				Документация											
А4			1.000.8-1-11 СБ	Сборочный чертеж	X	X	X								
А4			1.000.8-1-00 ПЗ	Пояснительная записка	X	X	X								
А4			1.000.8-1-03 У	Узлы 5 и 6	X										
А4			1.000.8-1-04У	Узлы 7 и 8		X									
А4			1.000.8-1-05У	Узлы 9 и 10			X								
				Материалы											
		1		Асбестоцемент $\gamma = 1680$ кг/м³	0,032	0,034	0,037								м³ на 1м
		2		Плиты из минеральной											
				ваты $\gamma = 125$ кг/м³											
				ГОСТ 9573-82	0,055	0,065	0,075								м³ на 1м

19740 51

Н.контр.	Суслина	[signature]	
Рук.ОВОК	Макарцев	[signature]	
Гл.инж.пр.	Гутникова	[signature]	
Рук.гр.	Проскурякова	[signature]	

1.000.8-1-11

Панель

ПСЭА L.60.14-МВ...ПСЭА L.60.18-МВ

Стадия	Лист	Листов
Р		1

УНИИПРОМЗДАНИЙ

Рис. 1

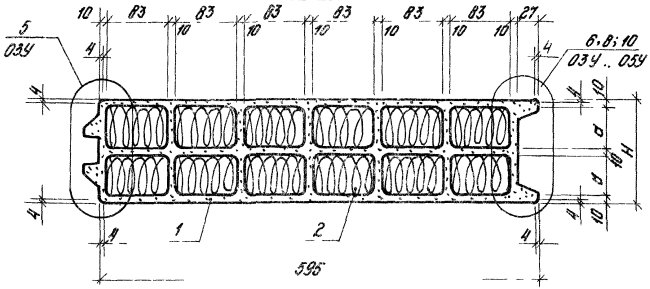

Рис. 2
(остальное см рис. 1)

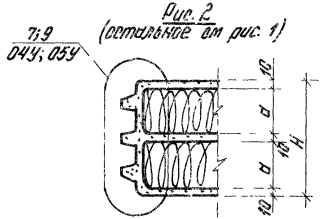

Обозначение	Марка	Рис.	Размеры, мм		Масса 1м панели	
			H	d	с утеплителем	без утеплителя
1.000.8-1-11	ПСЭАL 60.14-МВ	1	140	55	60,39	53,54
- 01	ПСЭАL 60.16-МВ	2	160	65	64,85	58,55
- 02	ПСЭАL 60.18-МВ		180	75	69,41	60,01

Н.контр.	Суслина		
Рук.ОВОК	Макарцев		
Гл.инж.пр.	Утникова		
Рук.гр.	Прокудина		
Ст.инж.	Дрозбова		

1.000.8-1-11 СБ

Панель ПСЭАL 60.14-МВ..ПСЭАL 60.18-МВ
Сборочный чертеж

Стадия	Масса	Масштаб
Р	Ст. табл.	1:5
Лист	Листов 1	

ЦНИИПРОМЗДАНИЙ

Инв.№ подл.	Подпись и дата	Взам.инв.№

52

Формат	Зона	Поз.	Обозначение	Наименование	Количество на исполнение 1.000 В-1-12-										Примечание
					–	01	02								
				Документация											
А4			1.000.В -1-12 СБ	Сборочный чертеж	X	X	X								
А4			1.000.В - 1-00 ПЗ	Пояснительная записка	X	X	X								
А4			1.000.В - 1-03 У	Узлы 5 и 6	X										
А4			1.000.В -1-04 У	Узлы 7 и 8		X									
А4			1.000.В -1-05 У	Узлы 9 и 10			X								
				Материалы											
		1		Асбестоцемент γ=1680 кг/м^3	0,012	0,013	0,014								м^3 на 1м
		2		Плиты из минеральной											
				Ваты γ= 125 кг/м^3											
				ГОСТ 9573-82	0,014	0,016	0,019								м^3 на 1м

19740 53

				1.000.В - 1 - 12			
Н.контр.	Суслина	[signature]		Панель	Стадия	Лист	Листов
Рук.ЭВОК	Макарцев	[signature]		ПСЭА L 18.14-МВ...ПСЭА L 18.18-МВ	Р		1
Гл.инж.пр.	Гутникова	[signature]			ЦНИИПРОМЗДАНИЙ		
Рук.гр.	Проскуряковы	[signature]					
Ст.инж.	Дроздова	[signature]					

Рис. 1

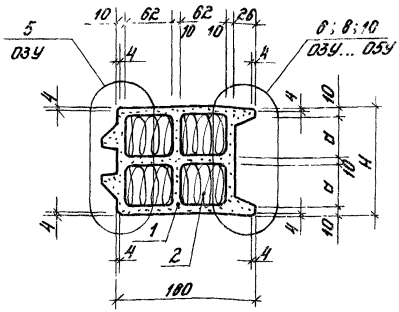

Рис. 2
(Остальное см рис. 1)

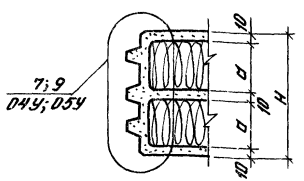

Обозначение	Марка	Рис.	Размеры, мм		Масса 1м панели, кг	
			H	a	с утеплителем	без утеплителя
1.000.8-1-12	ПСЭАL.18.14-МВ	1	140	55	21,16	19,45
-01	ПСЭАL.18.16-МВ	2	160	65	22,88	20,86
-02	ПСЭАL.18.18-МВ		180	75	25,03	22,71

Инв.№ подл. | Подпись и дата | Взам. инв.№

Н.контр.	Суслина		
Рук.ОВОК	Мокроусов		
Гл.инж.пр.	Гутникова		
Рук.гр.	Прокопчикова		
Ст.инж.	Давлобов		

1.000.8-1-12 СБ

Панель ПСЭАL.18.14-МВ... ПСЭАL.18.18-МВ
Сборочный чертеж

Стадия	Масса	Масштаб
Р	См. табл.	1:5
Лист	Листов 1	

УНИИПРОМЗЗОЛОЦИЙ

Формат	Зона	Поз.	Обозначение	Наименование	Количество на исполнение 1.000.8-1-13- —	01	02	03	04	05					Примечание
				Документация											
А4			1.000.8-1-13 СБ	Сборочный чертеж	X	X	X	X	X	X					
А4			1.000.8-1-00 ПЗ	Пояснительная записка	X	X	X	X	X	X					
А4			1.000.8-1-03 У	Узлы 5 и 6	X	X									
А4			1.000.8-1-04 У	Узлы 7 и 8			X	X							
А4			1.000.8-1-05 У	Узлы 9 и 10					X	X					
				Материалы											
		1		Асбестоцемент γ=1600 кг/м³	0,015	0,017	0,017	0,018	0,018	0,020					м³ на 1м
		2		Плиты из минеральной ваты γ= 125 кг/м³											
				ГОСТ 9573-82	0,020	0,025	0,24	0,030	0,027	0,034					м³ на 1м

Н. контр.	Суслина		1.000.8-1-13
Рук. ОВОК	Макарцев		Панель ПЭЛ 1.25.14-МВ ... ПЭЛ 1.25.18-МВ ПЭЛ 1.30.14-МВ ... ПЭЛ 1.30.18-МВ
Гл. инж. пр.	Гутников		Стадия: Р; Лист; Листов: 1
Рук. гр.	Поскребкова		ЦНИИПромзданий
Ст. инж.	Дроздова		

Рис. 1

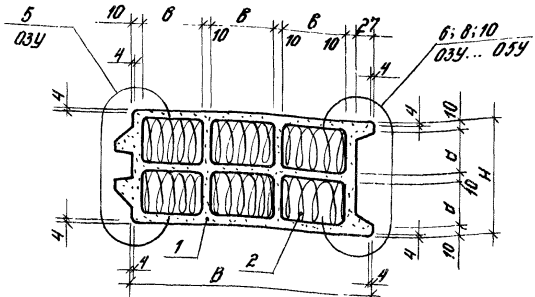

Рис. 2 (остальное см. рис. 1)

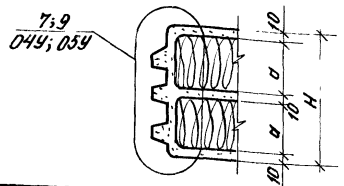

Обозначение	Марка	Рис.	Размеры, мм				Масса 1м панели кг	
			В	Н	в	а	С утеплителем	без утеплителя
1.000.В-1-13	ПСЭА L.25.14-МВ	1	250	140	61	55	27,86	25,34
-01	ПСЭА L.30.14-МВ		295		76		31,78	28,65
-02	ПСЭА L.25.16-МВ	2	250	160	61	65	30,73	27,75
-03	ПСЭА L.30.16-МВ		295		76		34,16	30,46
-04	ПСЭА L.25.18-МВ		250	180	61	75	33,43	30,00
-05	ПСЭА L.30.18-МВ		295		76		37,01	32,71

Н.контр.	Суслина		
Рук. ОВОК	Макарцев		
Гл. инж. пр.	Гутникова		
Рук. группы	Проскурякова		
Ст. инж.	Дроздова		

1.000.В-1-13 СБ

Панель
ПСЭА L.25.14-МВ...ПСЭА L.25.18-МВ;
ПСЭА L.30.14-МВ...ПСЭА L.30.18-МВ
Сборочный чертеж

Стадия	Масса	Масштаб
Р	См. табл.	1:5
Лист	Листов 1	

УНИИПРОМЗДАНИЙ

Взам. инв. №
Подпись и дата
Инв. № подл.

19740 5Б

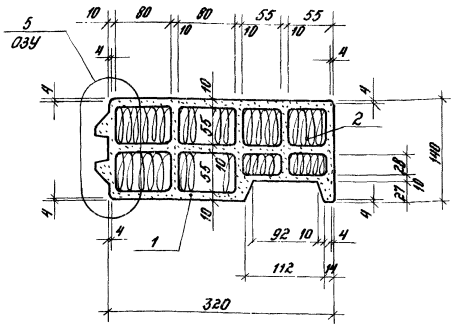

Масса 1м панели без утеплителя - 32,44 кг

Формат	Зона	Поз.	Обозначение	Наименование	Кол.	Примечание
				Документация		
А4			1.000.8-1-00 ПЗ	Пояснительная записка	X	
А4			1.000.8-1-03 У	Узел 5	X	
				Материалы		
		1		Асбестоцемент γ=1680 кг/м³	0,020	м³ на 1м
		2		Плиты из минеральной		
				ваты γ=125 кг/м³		
				ГОСТ 9573-82	0,027	м³ на 1м

Н.контр.	Суслина	[signature]	
Рук.ОВОК	Макарцев	[signature]	
Гл.инж.пр.	Гутникова	[signature]	
Рук.гр.	Проскурякова	[signature]	
Ст.инж.	Дроздова	[signature]	

1.000.8-1-14

Панель ПСЭА L.32.14-МВ-У

Стадия	Масса	Масштаб
Р	35,82	1:5

Лист | Листов 1

ЦНИИПРОМЗДАНИЙ

Инв.№ подл. | Подпись и дата | Взам.инв.№

19740 57

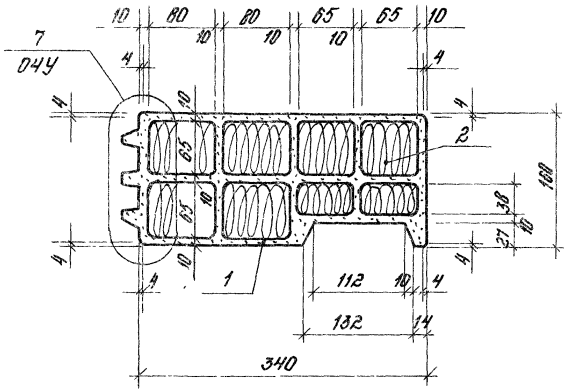

Масса 1м панели без утеплителя - 35,86 кг

Формат	Зона	Поз.	Обозначение	Наименование	Кол.	Примечание
				Документация		
А4			1.000.В-1-00 ПЗ	Пояснительная записка	Х	
А4			1.000.В-1-04 У	Узел 7	Х	
				Материалы		
		1		Ячеистоцемент γ=1680 кг/м³	0,022	м³ на 1м
		2		Плиты из минеральной		
				ваты γ= 125 кг/м³		
				ГОСТ 9573-82	0,034	м³ на 1м

				1.000.В-1-15			
				Панель ПСЭД 2.34.16-МВ-У	Стадия	Масса	Масштаб
					Р	40,11	1:5
Н.контр.	Суслина				Лист	Листов 1	
Рук.ОВОК	Макарцев						
Гл.инж.пр.	Гутников				ЦНИИПРОМЗДАНИЙ		
Рук.гр.	Прокудяков						
Ст.инж.	Доозбова						

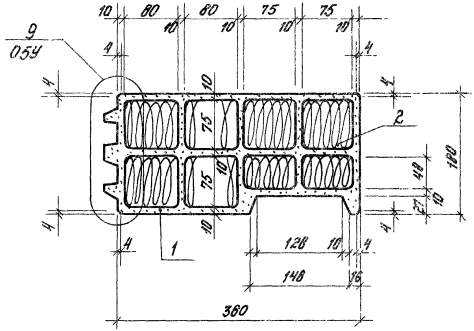

Масса 1м панели без утеплителя - 39,65кг

Формат	Зона	Поз.	Обозначение	Наименование	Кол.	Примечание
				Документация		
А4			1.000.8-1-00 ПЗ	Пояснительная записка	X	
А4			1.000.8-1-05У	Узел 9	X	
				Материалы		
		1		Асбестоцемент γ=1600 кг/м^3	0,024	м^3 на 1м
		2		Плиты из минеральной		
				Ваты γ=125 кг/м^3		
				ГОСТ 9573-82	0,042	м^3 на 1м

Н.контр.	Суслина		
Рук. ОВОК	Мокорцев		
Гл.инж.пр.	Гутникова		
Рук.гр.	Проскурякова		
Ст.инж.	Дроздова		

1.000.8-1-16

Панель ПСЭА L.36.18-МВ-У

Стадия	Масса	Масштаб
Р	44,9	1:5
Лист	Листов 1	

ЦНИИПРОМЗДАНИЙ

Инв.№ подл. | Подпись и дата | Взам. инв.№

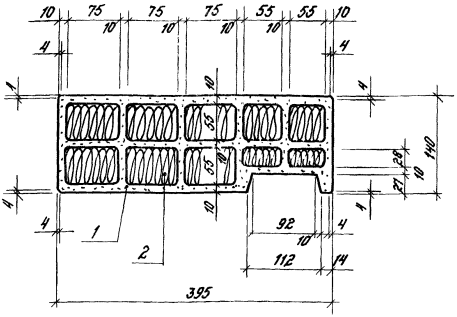

Масса 1м панели без утеплителя -36 кг

Формат	Зона	Поз.	Обозначение	Наименование	Кол.	Примечание
				Документация		
А4			1.000.8-1-00 ПЗ	Пояснительная записка	X	
				Материалы		
		1		Асбестоцемент γ=1680 кг/м³	0,022	м³ на 1м
		2		Плиты из минеральной		
				Ваты γ=125 кг/м³		
				ГОСТ 9573-82	0,034	м³ на 1м

Н. контр.	Суслина	Ауслу	
Рук. ОВОК	Макарцев	Вилау	
Гл. инж. пр.	Гутникова	Гутник	
Рук. гр.	Проскурякова	Просит	
Ст. инж.	Дроздова	Дроздова	

1.000.8-1-17

Панель ПСЭА L.40.14-МВ-У

Стадия	Масса	Масштаб
Р	40,25	1:5

Лист | Листов 1

ЦНИИПРОМЗДАНИЙ

Инв. № подл. | Подпись и дата | Взам. инв. №

19740 6Д

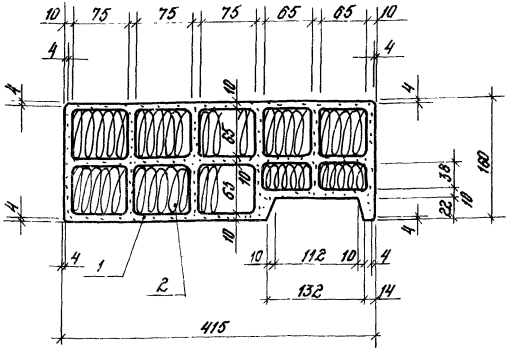

Масса 1 м панели без утеплителя - 38 кг

Формат	Зона	Поз.	Обозначение	Наименование	Кол.	Примечание
				Документация		
А4			1.000.8-1-00 ПЗ	Пояснительная записка	Х	
				Материалы		
		1		Небетон ячеистый γ=1680 кг/м³	0,023	м³ на 1 м
		2		Плиты из минеральной ваты γ=125 кг/м³ ГОСТ 9573-82	0,043	м³ на 1 м

Н. контр.	Суслина		
Рук. ОВОК	Маковцев		
Гл. инж. пр.	Гутникова		
Рук. гр.	Прокопчук		
Ст. инж.	Дроздова		

1.000.8-1-18

Панель ПСЗА L.42.16-МВ-У

Стадия	Масса	Масштаб
Р	43,4	1:5
Лист	Листов 1	

ЦНИИПРОМЗДАНИЙ

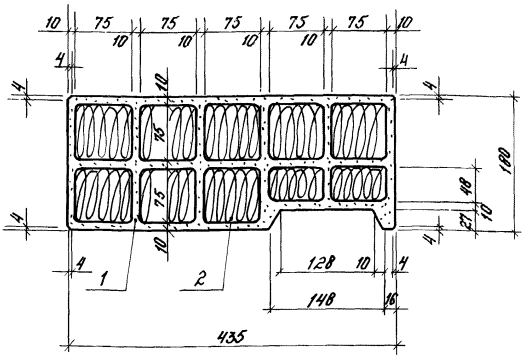

Масса 1м панели без утеплителя - 40 кг

Формат	Зона	Поз.	Обозначение	Наименование	Кол.	Примечание
				Документация		
А4			1.000.8-1-00 ПЗ	Пояснительная записка	X	
				Материалы		
		1		Асбестоцемент γ=1680 кг/м³	0,024	м³ на 1м
		2		Плиты из минеральной		
				ваты γ = 125 кг/м³		
				ГОСТ 9573-82	0,052	м³ на 1м

Н. контр.	Суслина			1.000.8-1-19			
Рук. ОВОК	Макарцев			Панель ПСЭА L.44.18-МВ-У	Стадия	Масса	Масштаб
Гл. инж. пр.	Гутников				Р	46,5	1:5
Рук. гр.	Проскуряковы				Лист	Листов 1	
Ст. инж.	Дроздова				ЦНИИПРОМЗДАНИЙ		

Инв. № подл. | Подпись и дата | Взам. инв. №

19740 62

Формат	Зона	Поз.	Обозначение	Наименование	Количество на исполнение 1.000.8-1-20-										Примечание
					–	01	02								
				Документация											
А4			1.000.8-1-20 СБ	Сборочный чертеж	X	X	X								
А4			1.000.8-1-00 ПЗ	Пояснительная записка	X	X	X								
А4			1.000.8-1-03 У	Узлы 5 и 6	X										
А4			1.000.8-1-04 У	Узлы 7 и 8		X									
А4			1.000.8-1-05 У	Узлы 9 и 10			X								
				Материалы											
		1		Легкобетоцемент γ=1600 кг/м³	0,032	0,034	0,036								м³ на 1м
		2		Плиты из минеральной											
				ваты γ=125 кг/м³											
				ГОСТ 9573-82	0,055	0,065	0,075								м³ на 1м

			1.000.8-1-20
Н. контр.	Суслина		
Рук. ОВОК	Макарцев		Панель ПСЭЛ 1.60.14-МВ-П...ПСЭЛ 1.60.18-МВ-П.
Гл. инж. пр.	Сутникова		
Рук. группы	Прокшунова		
Ст. инж.	Прозоба		

Стадия	Лист	Листов
Р		1

ЦНИИПРОМЗДАНИЙ

Рис. 1

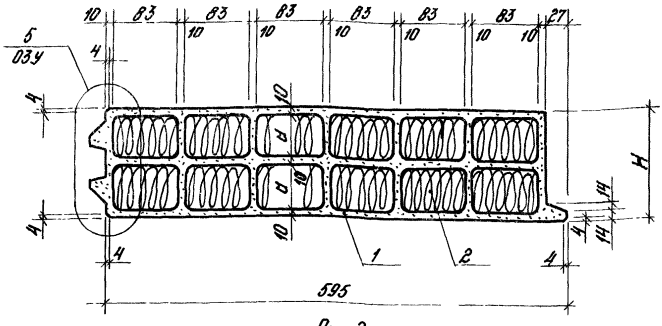

Рис. 2

(Остальное см. рис. 1)

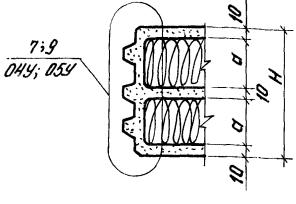

Обозначение	Марка	Рис.	Размеры, мм		Масса 1 м панели, кг	
			H	a	с утеплителем	без утеплителя
1.000.8-1-20	ПСЭА L.60.14-МВ-П	1	140	55	60,37	53,52
-01	ПСЭА L.60.16-МВ-П	2	160	65	64,43	56,33
-02	ПСЭА L.60.18-МВ-П		180	75	68,19	59,79

Инв.№ подл. | Подпись и дата | Взам. инв.№

1.000.8-1-20 СБ

Панель ПСЭА L.60.14-МВ-П
...ПСЭА L.60.18-МВ-П
Сборочный чертеж

Стадия	Масса	Масштаб
Р	См. табл.	1:5
Лист	Листов 1	

ЦНИИПРОМЗДАНИЙ

Н. контр.	Суслина	
Рук. ОВОК	Макарцев	
Гл. инж. пр.	Чутникова	
Рук. гр.	Проскуряковой	
Ст. инж.	Дроздова	

19740 Б4

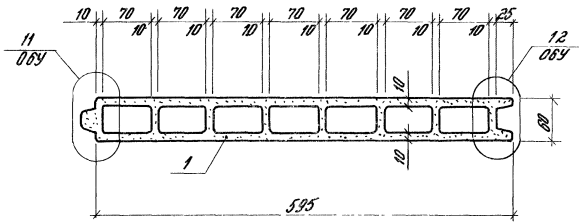

Формат	Зона	Поз.	Обозначение	Наименование	Кол.	Примечание
				Документация		
А4			1.000.8-1-00 ПЗ	Пояснительная записка	X	
А4			1.000.8-1-06 У	Узлы 11 и 12	X	
				Материалы		
		1		Асбестоцемент γ=1680 кг/м³	0,019	м³ на 1м

				1.000.8-1-21			
				Панель ПГЭА L. 60.6	Стадия	Масса	Масштаб
					Р	31,69	1:5
					Лист	Листов 1	
Н.контр.	Суслина	[signature]					
Рук.ОВОК	Макарцев	[signature]					
Гл.инж.пр.	Гутникова	[signature]					
Рук.гр.	Проскуряков	[signature]					
Ст.инж.	Дроздова	[signature]					

ЦНИИПРОМЗДАНИЙ

Инв.№ подл. | Подпись и дата | Взам.инв.№

19740 65

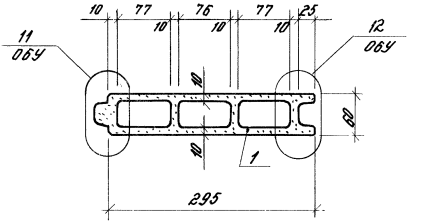

Формат	Зона	Поз.	Обозначение	Наименование	Кол	Примечание
				Документация		
А4			1.000.В-1-00 ПЗ	Пояснительная записка	X	
А4			1.000.В-1-06 У	Узлы 11 и 12	X	
				Материалы		
		1		Асбестоцемент $\gamma = 1680$ кг/м³	0,01	м³ на 1 м

Н.контр.	Суслина		
Рук.ОВОК	Макарцев		
Гл.инж.пр.	Гутникова		
Рук.гр.	Проскуряковой		
Ст.инж.	Дроздова		

1.000.В-1-22

Панель ПГЭА L.30.6

Стадия	Масса	Масштаб
Р	16,35	1:5

Лист | Листов 1

ЦНИИПРОМЗДАНИЙ

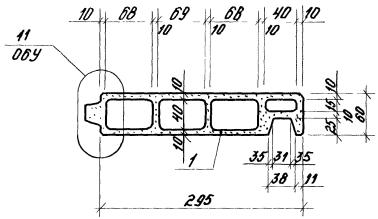

Формат	Зона	Поз.	Обозначение	Наименование	Кол.	Примечание
				Документация		
А4			1.000.8-1-00 ПЗ	Пояснительная записка	X	
А4			1.000.8-1-ОБУ	Узел 11	X	
				Материалы		
		1		Асбестоцемент $\gamma = 1680$ кг/м³	0,01	м³ на 1 м

Н. контр.	Суслина			1.000.8-1-23			
Рук. ОВОК	Макарцев			Панель ПГЭА L.30.6-У	Стадия	Масса	Масштаб
Гл. инж. пр.	Гутникова				Р	14,00	1:5
Рук. гр.	Проскуряковa				Лист	Листов 1	
Ст. инж.	Дроздова				УНИИПРОМЗДАНИЙ		

Взам. инв. №

Подпись и дата

Инв. № подл.

19740 67

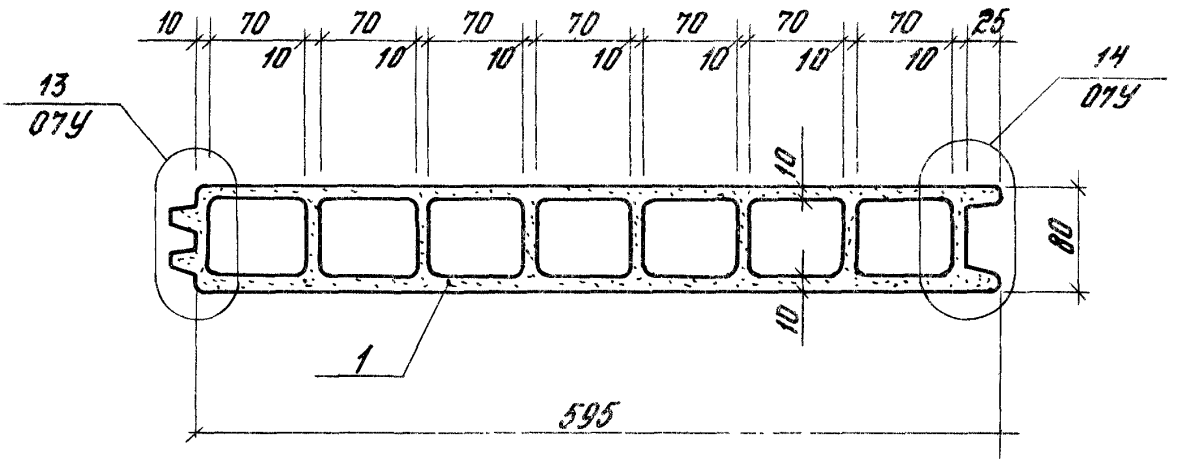

Формат	Зона	Поз.	Обозначение	Наименование	Кол.	Примечание
				Документация		
А4			1.000.8-1-00 ПЗ	Пояснительная записка	Х	
А4			1.000.8-1-07У	Узлы 13 и 14	Х	
				Материалы		
		1		Асбестоцемент γ=1600 кг/м^3	0,021	м^3 на 1м

		1.000.8-1-24	
		Панель ПГЭА L.60.8	Стадия: Р; Масса: 36,31; Масштаб: 1:5; Лист; Листов 1
Н.контр.	Суслина		
Рук.ОВОК	Макарцев		
Гл.инж.пр.	Сутникова		
Рук.гр.	Проскурякова		
Ст.инж.	Дроздова		ЦНИИПРОМЗДАНИЙ

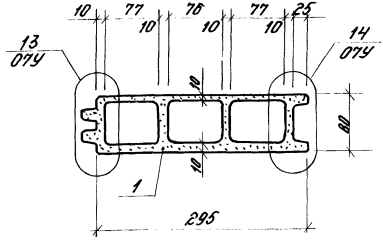

Формат	Зона	Поз.	Обозначение	Наименование	Кол.	Примечание
				Документация		
А4			1.000.8-1-00 ПЗ	Пояснительная записка	X	
А4			1.000.8-1-07У	Узлы 13 и 14	X	
				Материалы		
		1		Асбестоцемент Γ=1600 кг/м^3	0,011	м^3 на 1м

Н.контр.	Суслина	Суслин	
Рук.ОВОК	Макарцев	Макарцев	
Гл.инж.пр.	Гутникова	Гутник	
Рук.гр.	Проскурякова	Проск	
Ст.инж.	Дроздова	Дроздова	

1.000.8-1-25

Панель ПГЭА L.30.8

Стадия	Масса	Масштаб
Р	18,42	1:5

Лист | Листов 1

ЦНИИПРОМЗДАНИЙ

19740 69

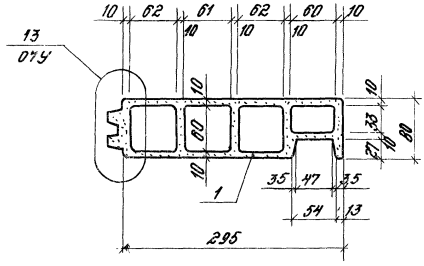

Формат	Зона	Поз.	Обозначение	Наименование	Кол.	Примечание
				Документация		
А4			1.000.8-1-00 ПЗ	Пояснительная записка	X	
А4			1.000.8-1-07 У	Узел 13	X	
				Материалы		
		1		Асбестоцемент γ=1680 кг/м^3	0,011	м^3 на 1м

				1.000.8-1-26			
				Панель ПГЭА L.30.8-У	Стадия	Масса	Масштаб
					Р	17,08	1:5
Н.контр.	Суслина				Лист	Листов 1	
Рук.ОВОК	Макарцев				УНИИПРОМЗДАНИЙ		
Гл.инж.пр.	Гутникова						
Рук.гр.	Проскурякова						
Ст.инж.	Дроздова						

Инв.№ подл. | Подпись и дата | Взам. инв.№

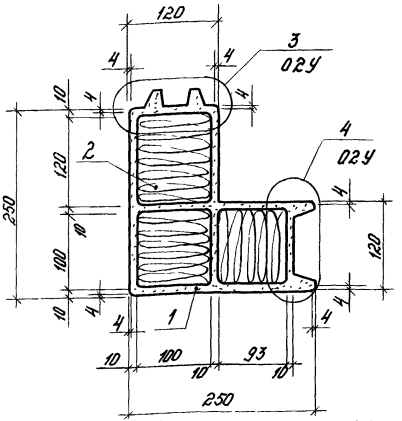

Масса 1м блока - БОЗ утеплителя - 25 кг

Формат	Зоны	Поз.	Обозначение	Наименование	Кол.	Примечание
				Документация		
А4			1.000.В-1-00 ПЗ	Пояснительная записка	Х	
А4			1.000.В-1-02У	Узлы 3 и 4	Х	
				Материалы		
		1		Асбестоцемент γ=1680 кг/м³	0,015	м³ на 1м
		2		Плиты из минеральной		
				ваты γ=125 кг/м³		
				ГОСТ 9573-82	0,031	м³ на 1м

Инв.№ подл. | Подпись и дата | Взам.инв.№

1.000.В-1-27

Блок БОЗА L.25.12-МВ

Стадия	Масса	Масштаб
Р	28,9	1:5
Лист	Листов 1	

Н.контр.	Суслина	
Рук.ПВОК	Макарцев	
Гл.инж.пр.	Гитникова	
Рук.гр.	Прокурякова	
Ст.инж.	Дрозлова	

ЦНИИПромзданий

Инв.№ подл.	Подпись и дата	Взам. инв.№

Формат	Зона	Поз.	Обозначение	Наименование	Количество на исполнение 1.000.8-1-28-										Примечание
					–	01	02								
				Документация											
А4			1.000.8-1-28 СБ	Сборочный чертеж	X	X	X								
А4			1.000.8-1-00 ПЗ	Пояснительная записка	X	X	X								
А4			1.000.8-1-03 У	Узлы 5 и 6	X										
А4			1.000.8-1-04 У	Узлы 7 и 8		X									
А4			1.000.8-1-05 У	Узлы 9 и 10			X								
				Материалы											
		1		Асбестоцемент δ=1680 кг/м^3	0,022	0,024	0,028								м^3 на 1м
		2		Плиты из минеральной											
				ваты δ= 125 кг/м^3											
				ГОСТ 9573-82	0,034	0,043	0,053								м^3 на 1м

				1.000.8-1-28			
Н. контр.	Суслина				Стадия	Лист	Листов
Рук. ОВОК	Макарцев			Блок БСЭА 1.27.14-МВ...	Р		1
Гл. инж. пр.	Гутникова			БСЭА 1.31.18-МВ	ЦНИИПРОМЗДАНИЙ		
Рук. гр.	Плескуржова						
Ст. инж.	Дрозова						

Рис. 1

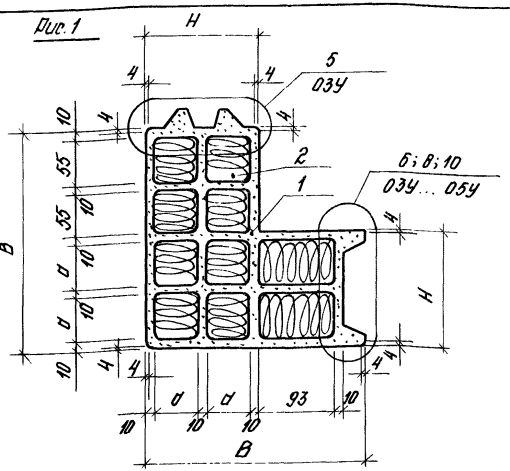

Рис. 2 (Остальное см. рис. 1)

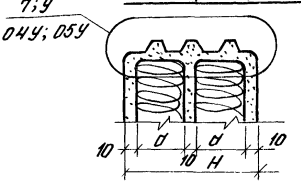

Обозначение	Марка	Рис.	Размеры, мм			Масса 1 м бруса, кг	
			H	B	d	с утеплителем	без утеплителя
1.000.8-1-28	БСЭА L.27.14-МВ	1	140	270	55	43,26	39
- 01	БСЭА L.29.16-МВ	2	160	290	65	48,40	43
- 02	БСЭА L.31.18-МВ		180	310	75	52,60	46

Инв. № подл. | Подпись и дата | Взам. инв. №

1.000.8-1-28 СБ

Блок БСЭА L.27.14-МВ ... БСЭА L.31.18-МВ
Сборочный чертеж

Стадия	Масса	Масштаб
Р	См. табл.	1:5
Лист	Листов 1	

УНИИПРОМЗДАНИЙ

Н. контр.	Суслина	
Рук. ОВОК	Макарцев	
Гл. инж. пр.	Гутникова	
Рук. гр.	Прокудякова	
Ст. инж.	Поповкин	

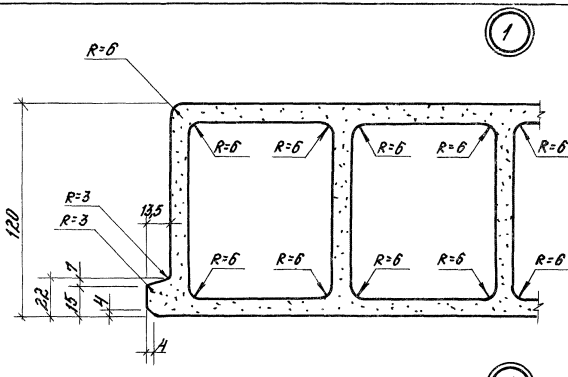

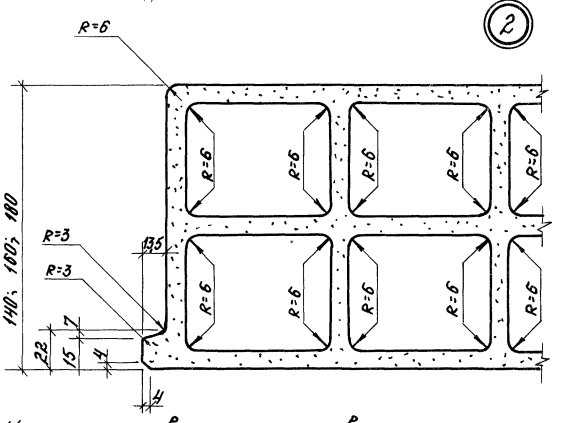

Утеплитель в плитах условно не показан

				1.000.в - 1-01 У			
Н.контр.	Суслина	[signature]		Узлы 1 и 2	Стадия	Лист	Листов
Рук.ОВОК	Макарцев	[signature]			Р		1
Гл.инж.пр.	Гутникова	[signature]			УНИИПРОМЗДАНИЙ		
Рук.гр.	Проскурякова	[signature]					
Ст.инж.	Дроздова	[signature]					

Инв.№ подл. | Подпись и дата | Взам. инв.№

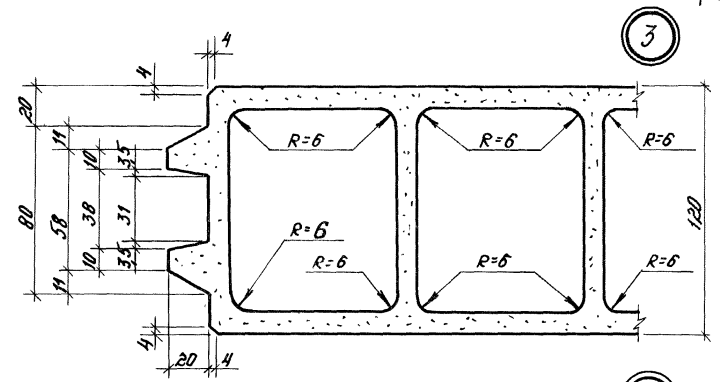

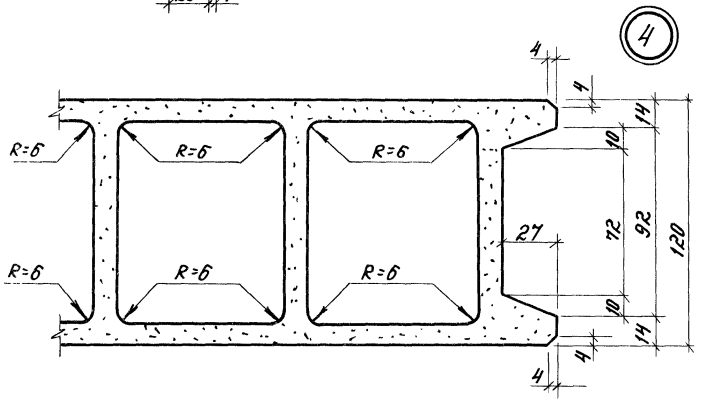

Утеплитель в панелях условно не показан

				1.000.8-1-02 У	
Н.контр.	Суслина				
Рук.ОВОК	Макарцев				
Ст.инж.пр.	Гутникова			Узлы 3 и 4	
Рук.гр.	Прокурякова				
Ст.инж.	Дроздова				

Стадия	Лист	Листов
Р		1

ЦНИИПРОМЗДАНИЙ

19740 75

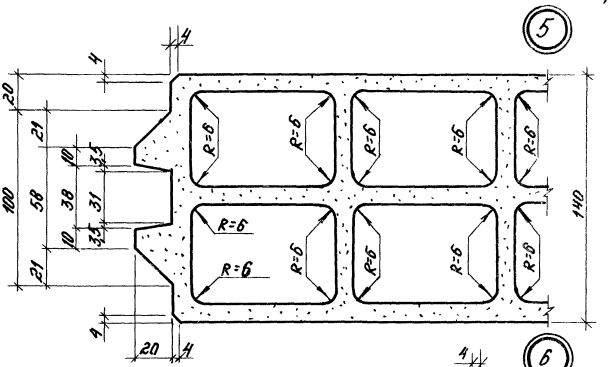

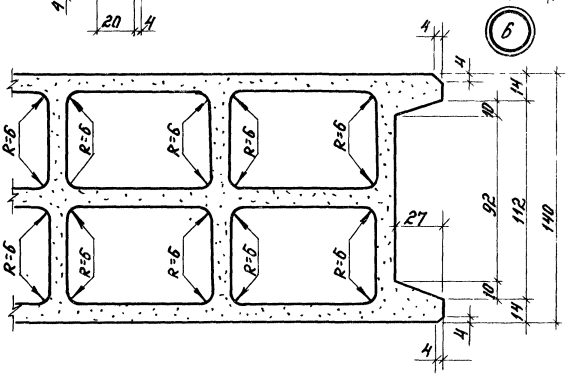

Утеплитель в панелях условно не показан

				1.000. 8 -1-03 У			
Н. контр.	Суслина			Узлы 5 и 6	Стадия	Лист	Листов
Рук. ОВОК	Макарцев				Р		1
Гл. инж. пр.	Рутникова				ЦНИИПРОМЗДАНИЙ		
Рук. группы	Проскурякова						
Ст. инж.	Дроздова						

Инв. № подл. | Подпись и дата | Взам. инв. №

19740 76

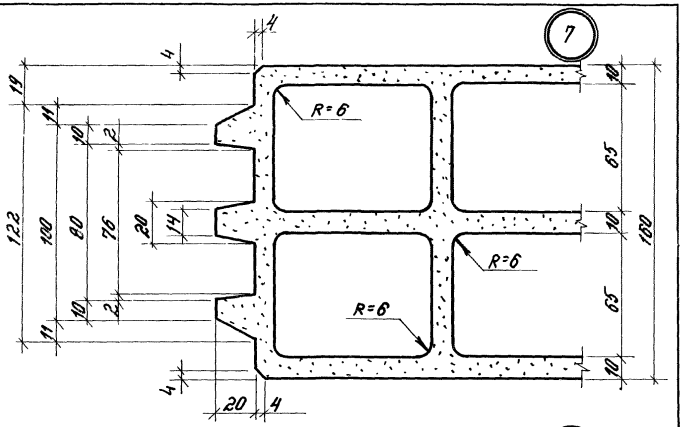

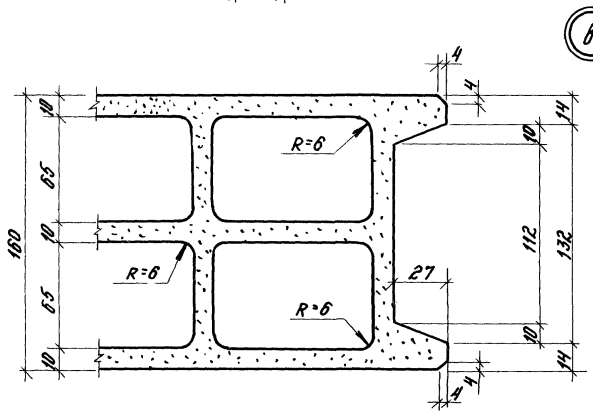

Утеплитель в панелях условно не показан.

				1.000.в-1-04 у	
Н.контр.	Суслина			Узлы 7 и в	Стадия: Р; Лист: —; Листов: 1
Рук.ОВОК	Макорцев				ЦНИИПРОМЗДАНИЙ
Гл.инж.пр.	Гутникова				
Рук.гр.	Прокуряков				
Ст.инж.	Прозорова				

Инв.№ подл. | Подпись и дата | Взам.инв.№

19740 77

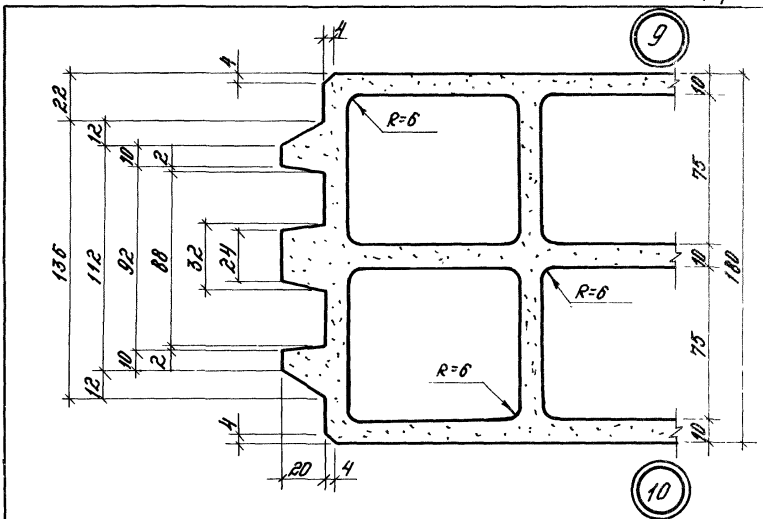

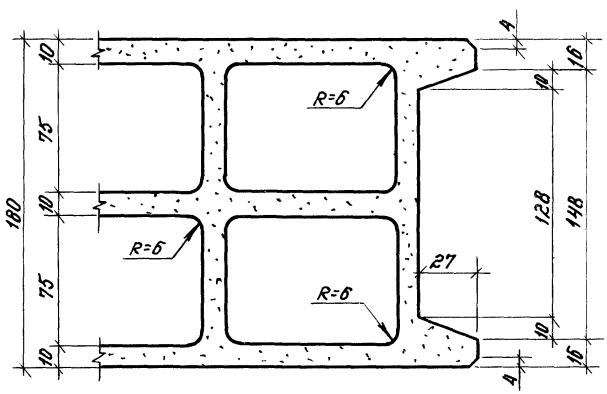

Утеплитель в панелях условно не показан

				1.000.8-1-05 У		
Н. контр.	Суслина			Узлы 9 и 10	Стадия	Лист	Листов
Рук. ОВОК	Макорцев				Р		1
Гл. инж. пр.	Гутникова				ЦНИИПРОМЗДАНИЙ		
Рук. гр.	Прокопчикова						
Ст. инж.	Дроздова						

11

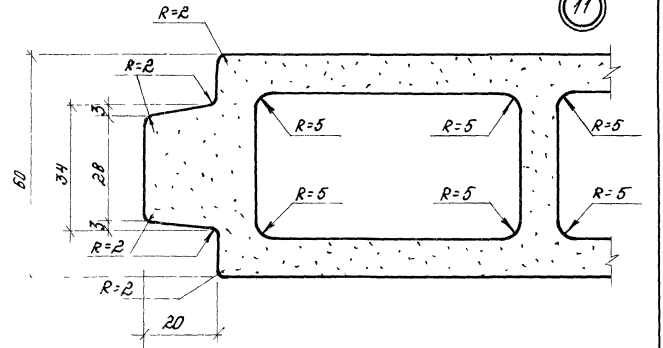

12

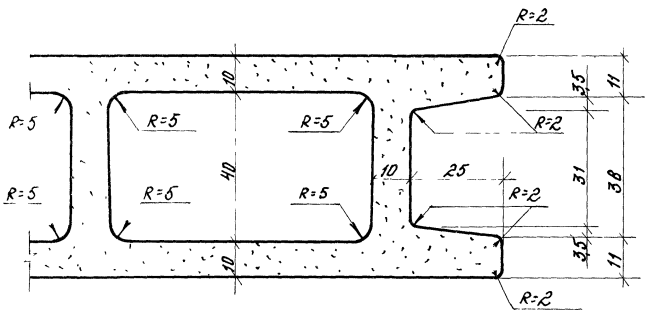

Утеплитель в панелях условно не показан

				1. 000. в -1 - 06 У			
Н. контр.	Суслина			Узлы 11 и 12	Стадия	Лист	Листов
Рук. ОВОК	Макарцев				Р		1
Гл. инж. пр.	Гутникова				ЦНИИПРОМЗДАНИЙ		
Рук. гр.	Проскурякова						
Ст. инж.	Д. Роздова						

Инв. № подл. | Подпись и дата | Взам. инв. №

19740 79

13

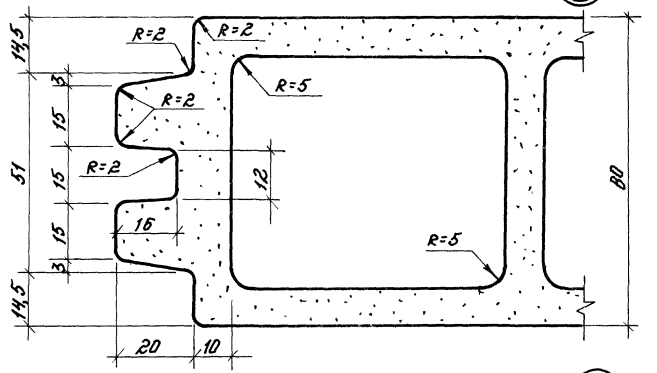

14

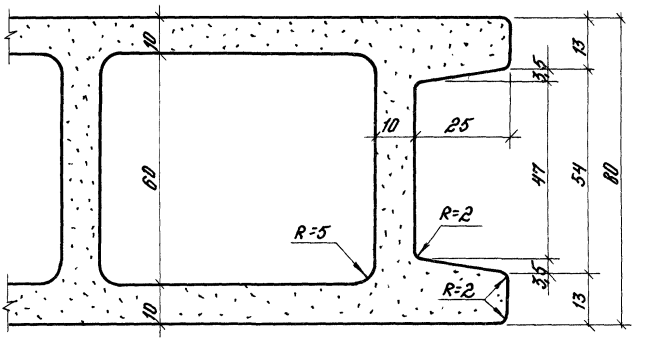

Утеплитель в панелях условно не показан

				1.000.8-1-07 У	
Инв.№ подл. | Подпись и дата | Взам.инв.№					
Рук.ОВОК	Макарцев			Узлы 13 и 14	Стадия: Р; Лист: ; Листов: 1
Гл.инж.пр.	Гуляницкова				ЦНИИПРОМЗДАНИЙ
Рук.гр.	Прокурякова				
Ст.инж.	Фролова				

gost.e-ecolog.ru