ТИПОВЫЕ КОНСТРУКЦИИ, ИЗДЕЛИЯ И УЗЛЫ ЗДАНИЙ И СООРУЖЕНИЙ

СЕРИЯ 1.832.5-11

ПАНЕЛИ НА ДЕРЕВЯННОМ КАРКАСЕ ДЛИНОЙ ДО 3-Х МЕТРОВ ДЛЯ СТЕН СЕЛЬСКОХОЗЯЙСТВЕННЫХ ПРОИЗВОДСТВЕННЫХ ЗДАНИЙ

ВЫПУСК 4
КАРКАСЫ ДЕРЕВЯННЫЕ

РАБОЧИЕ ЧЕРТЕЖИ

21961-03
ЦЕНА

gost.e-ecolog.ru

ТИПОВЫЕ КОНСТРУКЦИИ, ИЗДЕЛИЯ И УЗЛЫ ЗДАНИЙ И СООРУЖЕНИЙ

СЕРИЯ 1.832.5-11

ПАНЕЛИ НА ДЕРЕВЯННОМ КАРКАСЕ ДЛИНОЙ ДО 3-Х МЕТРОВ ДЛЯ СТЕН СЕЛЬСКОХОЗЯЙСТВЕННЫХ ПРОИЗВОДСТВЕННЫХ ЗДАНИЙ

ВЫПУСК 4

КАРКАСЫ ДЕРЕВЯННЫЕ

РАБОЧИЕ ЧЕРТЕЖИ

ГИПРОНИСЕЛЬХОЗ

Гл. инж. ин-та В.А. Черноярров
Нач. отдела СК И.Н. Котов
ГИП И.Н. Котов

ЦНИИЭПСЕЛЬСТРОЙ

Зам. директора В.А. Заренин
Зав. лаб. легк.
Огр. констр. Ю.А. Муравьев
Зав. лаб. метал.
Констр. В.К. Миценко

ЦНИИСК им. Кучеренко

Зам. директора А.М. Чистяков
Зав. отделением Ю.Ю. Славик
Зав. лабораторией С.Б. Турковский
Ст. научн. сотр. И.М. Линьков

Утверждены и введены в действие с 01.03.87г Госстроем СССР, протокол от 05.12.86г № 244-90

Обозначение	Наименование	Стр.
1.832.5-11.4-000 ТУ	Технические условия	3
1.832.5-11.4-010	Каркас ДК1...ДК20	4
1.832.5-11.4-010 СБ	Каркас ДК1...ДК20. Сборочный чертеж	6
1.832.5-11.4-020	Каркас ДК21...ДК40	7
1.832.5-11.4-020 СБ	Каркас ДК21...ДК40. Сборочный чертеж	9
1.832.5-11.4-030	Каркас ДК41...ДК48	10
1.832.5-11.4-030 СБ	Каркас ДК41...ДК48. Сборочный чертеж	12
1.832.5-11.4-040	Каркас ДК49...ДК56	13
1.832.5-11.4-040 СБ	Каркас ДК49...ДК56. Сборочный чертеж	14
1.832.5-11.4-050	Каркас ДК57...ДК72	15
1.832.5-11.4-050 СБ	Каркас ДК57...ДК72. Сборочный чертеж	17
1.832.5-11.4-060	Каркас ДК73...ДК88	18
1.832.5-11.4-060 СБ	Каркас ДК73...ДК88. Сборочный чертеж	20
1.832.5-11.4-070	Каркас ДК89...ДК104	21
1.832.5-11.4-070 СБ	Каркас ДК89...ДК104. Сборочный чертеж	24
1.832.5-11.4-080	Каркас ДК105...ДК120	25
1.832.5-11.4-080 СБ	Каркас ДК105...ДК120. Сборочный чертеж	27
1.832.5-11.4-090	Каркас ДК121...ДК136	28
1.832.5-11.4-090 СБ	Каркас ДК121...ДК136. Сборочный чертеж	31
1.832.5-11.4-100	Каркас ДК137...ДК152	32
1.832.5-11.4-100 СБ	Каркас ДК137...ДК152. Сборочный чертеж	34
1.832.5-11.4-110	Каркас ДК153...ДК168	35
1.832.5-11.4-110 СБ	Каркас ДК153...ДК168. Сборочный чертеж	38
1.832.5-11.4-120	Каркас ДК169...ДК184	39
1.832.5-11.4-120 СБ	Каркас ДК169...ДК184. Сборочный чертеж	41
1.832.5-11.4-130	Каркас ДК185...ДК200	42
1.832.5-11.4-130 СБ	Каркас ДК185...ДК200. Сборочный чертеж	44
1.832.5-11.4-140	Каркас ДК201...ДК216	45
1.832.5-11.4-140 СБ	Каркас ДК201...ДК216. Сборочный чертеж	47
1.832.5-11.4-150	Каркас ДК217...ДК224	48
1.832.5-11.4-150 СБ	Каркас ДК217...ДК224. Сборочный чертеж	50
1.832.5-11.4-160	Каркас ДК225...ДК232	51
1.832.5-11.4-160 СБ	Каркас ДК225...ДК232. Сборочный чертеж	52
1.832.5-11.4-170	Каркас ДК233...ДК248	53
1.832.5-11.4-170 СБ	Каркас ДК233...ДК248. Сборочный чертеж	55
1.832.5-11.4-180	Каркас ДК249...ДК264	56
1.832.5-11.4-180 СБ	Каркас ДК249...ДК264. Сборочный чертеж	58
1.832.5-11.4-190	Каркас ДК265...ДК280	59
1.832.5-11.4-190 СБ	Каркас ДК265...ДК280. Сборочный чертеж	62
1.832.5-11.4-200	Каркас ДК281...ДК296	63
1.832.5-11.4-200 СБ	Каркас ДК281...ДК296. Сборочный чертеж	65
1.832.5-11.4-000 У	Узлы I...XV	66

Нач.отд.	Катов		
Н.контр.	Рессина		
Гип	Катов		
Рук.гр.	Рессина		
Ст.инж.	Орлова		
провер.	Рессина		

1.832.5-11.4-000

Содержание

Стадия	Лист	Листов
Р	1	2

ГИПРОНИСЕЛЬХОЗ

Формат А4

Взам.инв.N | Подпись и дата | Инв.N подл.

1. Настоящий выпуск содержит рабочие чертежи деревянных каркасов для утепленных вентилируемых стеновых панелей для в.1,2

Панели предназначены для одноэтажных сельскохозяйственных зданий с горизонтальной и вертикальной разрезкой стен.

Конструкция каркасов предусматривает крепление к ним обшивок из плоских прессованных асбестоцементных листов, фанеры из досок.

2. Для изготовления деревянных элементов каркаса применяются пиломатериалы сорта 2 из сосны или ели по ГОСТ 8486-66*,** размерами по ГОСТ 24454-80.

3. Показатели прочности древесины должны отвечать показателям для древесины сорта 2, приведенным в приложении 2 СНиП II-25-80.

Влажность древесины при изготовлении элементов каркаса должна быть 20%.

4. Каркас представляет собой прямоугольный замкнутый контур, выполненный из досок сечением (в мм) 100×32; 125×32; 150×32; 175×32.

Крепление наружных ребер каркаса осуществляется между собой в полдерева на скобах. Как вариант возможно соединение наружных ребер с помощью сквозного шипа на клею.

В каркасе установлены промежуточные ребра:

— вертикальные для каркасов, предназначенных для панелей с горизонтальной разрезкой стен;

— горизонтальные для каркасов, предназначенных для панелей с вертикальной разрезкой стен.

Промежуточные ребра крепятся к наружным при помощи скоб.

5. Скобы, скрепляющие каркас, выполняются из проволоки низкоуглеродистой термически необработанной, оцинкованной по ГОСТ 3282-74*.

Ко всем вертикальным ребрам каркаса крепятся деревянные бруски гвоздями по ГОСТ 4028-63*.

Бруски предназначены для создания в панелях воздушной прослойки (вентиляция панелей).

Нач. отд.	Котов		
Н. контр.	Рессина		
ГИП	Котов		
Рук. гр.	Рессина		
Ст. инж.	Орлова		

1.832.5-11.4-00 ТУ

Технические условия

Стадия	Лист	Листов
Р	1	2

ГИПРОНИСЕЛЬХОЗ

Формат А4

Инв. № подл. | Подпись и дата | Взам. инв. №

Формат	Зона	Поз.	Обозначение	Наименование	Количество на исполнение 1.832.5-11.4-010-																			Примечание
					—	01	02	03	04	05	06	07	08	09	10	11	12	13	14	15	16	17	18	19	
				Документация																				
А4			1.832.5-11.4-000 ТУ	Технические условия																				
А3			1.832.5-11.4-010 СБ	Сборочный чертеж																				
А3			1.832.5-11.4-000 У	Узлы I ... XV																				Л.1
				Сборочные единицы																				
А4		1	1.832.5-11.5-40	Петля для подъема М1	2	2	2	2	2	2	2	2	2	2	2	2	2	2	2	2	2	2	2	
				Детали																				
А4		2	1.832.5-11.5-01-	Ребро Р37																2				
			-01	Р38																	2			
			-02	Р39																		2		
			-03	Р40																			2	
			-08	Р45													2							
			-09	Р46														2						
			-10	Р47															2					
			-11	Р48																2				
			-40	Р77	2				2				2											
			-41	Р78		2				2				2										
			-42	Р79			2				2				2									
			-43	Р80				2				2				2								
А4		3	1.832.5-11.5-01	Р37	2																			
			-01	Р38		2																		
			-02	Р39			2																	
			-03	Р40				2																
			-04	Р41					2															
			-05	Р42						2														

Инв.№ подл. | Подпись и дата | Взам.инв.№

Нач.отд.	Котов	
Н.контр.	Рессина	
ГИП	Котов	
Рук.гр.	Рессина	
Ст.инж.	Орлова	
Провер.	Рессина	

1.832.5-11.4-010

Каркас ДК1... ДК20

Стадия	Лист	Листов
Р	1	2

ГИПРОНИСЕЛЬХОЗ

Формат	Зона	Поз.	Обозначение	Наименование	Количество на исполнение 1.832.5-11.4-010-																				Примечание
					—	01	02	03	04	05	06	07	08	09	10	11	12	13	14	15	16	17	18	19		
А4		3	1.832.5-11.5-01 -06	Ребро р43							2														
			-07	р44								2													
			-08	р45									2				2				2				
			-09	р46										2				2				2			
			-10	р47											2				2				2		
			-11	р48												2				2				2	
				Доска $\frac{\text{ГОСТ 8486-66}^{**}}{\text{сосна или ель } \varphi \le 20\%}$																					
Б4		4	1.832.5-11.4-001-03	100×32; ℓ=505	2																				0,0016 м³
			-08	100×32; ℓ=805					2																0,0026 м³
			-12	100×32; ℓ=1105									2												0,0035 м³
			-25	125×32; ℓ=505		2																			0,0020 м³
			-29	125×32; ℓ=805						2															0,0032 м³
			-31	125×32; ℓ=1105										2											0,0044 м³
			-35	150×32; ℓ=505			2																		0,0024 м³
			-39	150×32; ℓ=805							2														0,0039 м³
			-41	150×32; ℓ=1105											2										0,0053 м³
			-45	175×32; ℓ=505				2																	0,0028 м³
			-49	175×32; ℓ=805								2													0,0045 м³
			-51	175×32; ℓ=1105												2									0,0062 м³
				Доска $\frac{\text{100×32 ГОСТ 8486-66}^{**}}{\text{сосна или ель } \varphi \le 20\%}$																					
Б4		5	1.832.5-11.4-001-04	ℓ=570	4	4	4	4																	0,0018 м³
			-09	ℓ=870					4	4	4	4													0,0028 м³
			-13	ℓ=1170									4	4	4	4	2	2	2	2	2	2	2	2	0,0037 м³
Б4		6	1.832.5-11.5-05	Скоба	8	8	8	8	8	8	8	8	8	8	8	8	4	4	4	4	4	4	4	4	
				Стандартные изделия																					
		7		Гвоздь К3×80 ГОСТ 4028-63*	12	12	12	12	16	16	16	16	24	24	24	24	12	12	12	12	12	12	12	12	4,44 кг/1000 шт
		8		Гвоздь К1,6×50 ГОСТ 4028-63*	16	16	16	16	16	16	16	16	16	16	16	16	8	8	8	8	8	8	8	8	0,814 кг/1000 шт

Инв.N подл. | Подпись и дата | Взам. инв.N

Рис. 1

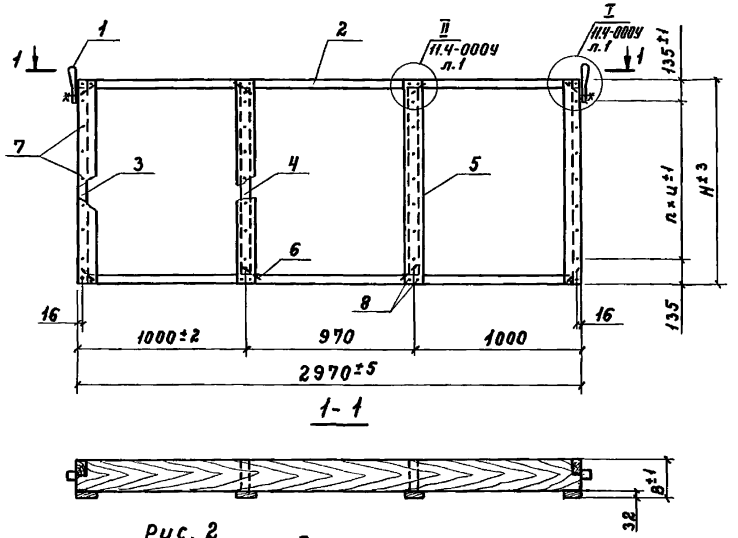

Рис. 2

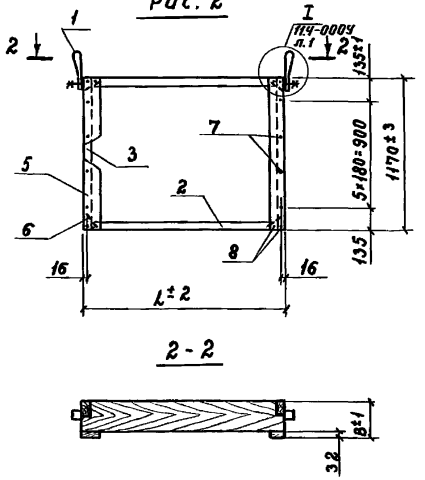

Обозначение	Марка	Рис.	Размеры, мм H	B	L	Ц	П. шт.	Масса, кг
1.832.5-11.4-010	ДК1	1	570	132	2970	150	2	16,94
-01	ДК2			157				20,24
-02	ДК3			182				23,34
-03	ДК4			207				26,44
-04	ДК5		870	132		200	3	20,96
-05	ДК6			157				24,66
-06	ДК7			182				28,26
-07	ДК8			207				31,86
-08	ДК9		1170	132		180	5	24,60
-09	ДК10			157				28,90
-10	ДК11			182				33,00
-11	ДК12			207				37,10
-12	ДК13	2	1170	132	1170	—	—	12,43
-13	ДК14			157				14,13
-14	ДК15			182				15,63
-15	ДК16			207				17,23
-16	ДК17			132	570			10,53
-17	ДК18			157				11,73
-18	ДК19			182				12,73
-19	ДК20			207				13,63

Нач.отд.	Котов	
Н.контр.	Рессина	
ГИП	Котов	
Рук.гр.	Рессина	
Ст.инж.	Орлова	
Провер.	Рессина	

1.832.5-11.4-010 СБ

Каркас ДК1... ДК20. Сборочный чертеж

Стадия	Масса	Масштаб
Р	см. табл.	1:25
Лист	Листов 1	

ГИПРОНИСЕЛЬХОЗ

Инв. N подл. | Подпись и дата | Взам. инв. N

Формат А3

Формат	Зона	Поз.	Обозначение	Наименование	Количество на исполнение 1.832.5-11.4-020-																			Примечание
					–	01	02	03	04	05	06	07	08	09	10	11	12	13	14	15	16	17	18	19	
				Документация																				
А3			1.832.5-11.4-000 ТУ	Технические условия																				
А3			1.832.5-11.4-010 СБ	Каркас ДК1... ДК20																				
				Сборочный чертеж																				
А3			1.832.5-11.4-020 СБ	Сборочный чертеж																				
А3			1.832.5-11.4-000 У	Узлы I...XV																				л.1
				Детали																				
А3		1	1.832.5-11.4-010	Каркас ДК1	1																			
			-01	ДК2		1																		
			-02	ДК3			1																	
			-03	ДК4				1																
			-04	ДК5					1															
			-05	ДК6						1														
			-06	ДК7							1													
			-07	ДК8								1												
			-08	ДК9									1											
			-09	ДК10										1										
			-10	ДК11											1									
			-11	ДК12												1								
			-12	ДК13													1							
			-13	ДК14														1						
			-14	ДК15															1					
			-15	ДК16																1				
			-16	ДК17																	1			
			-17	ДК18																		1		
			-18	ДК19																			1	
			-19	ДК20																				1

Нач.отд.	Котов	
Н.контр.	Рессина	
Гип	Котов	
Рук.гр.	Рессина	
Ст.инж.	Орлова	
Провер.	Рессина	

1.832.5-11.4-020

Каркас ДК21... ДК40

Стадия	Лист	Листов
Р	1	2

ГИПРОНИСЕЛЬХОЗ

Инв.N подл. | Подпись и дата | Взам.инв.N

Формат	Зона	Поз.	Обозначение	Наименование	Количество на исполнение 1.832.5-11.4-020-																				Примечание
					—	01	02	03	04	05	06	07	08	09	10	11	12	13	14	15	16	17	18	19		
				Детали																					
Б4		2	1.832.5-11.4-002-06	Брусок 40×50 ГОСТ 8486-66** сосна или ель Ψ≤20%																					
				ℓ = 950	2	2	2	2	2	2	2	2	2	2	2	2									0,0019 м³
Б4		3	1.832.5-11.4-002-05	Брусок 40×50 ГОСТ 8486-66** сосна или ель Ψ≤20%																					
				ℓ = 905	1	1	1	1	1	1	1	1	1	1	1	1									0,0018 м³
				Брусок 40×50 ГОСТ 8486-66** сосна или ель Ψ≤20%																					
Б4		4	1.832.5-11.4-002-08	ℓ = 1105													1	1	1	1					0,0022 м³
			-02	ℓ = 505																	1	1	1	1	0,001 м³
Б4		5	1.832.5-11.4-002-11	Брусок 40×50 ГОСТ 8486-66** сосна или ель Ψ≤20%																					
				ℓ = 70	2	2	2	2	2	2	2	2	2	2	2	2	2	2	2	2	2	2	2	2	0,0001 м³
Б4		6	1.832.5-11.4-002	Брусок 32×40 ГОСТ 8486-66** сосна или ель Ψ≤20%																					
				ℓ = 70	4	4	4	4	4	4	4	4	4	4	4	4									0,0001 м³
				Стандартные изделия																					
		7		Гвоздь К3×80 ГОСТ 4028-63*	14	14	14	14	14	14	14	14	14	14	14	14	6	6	6	6	6	6	6	6	4,44 кг/1000 шт
		8		Гвоздь К5×120 ГОСТ 4028-63*	12	12	12	12	12	12	12	12	12	12	12	12	5	5	5	5	2	2	2	2	18,3 кг/1000 шт

Инв.N подл. | Подпись и дата | Взам. инв.N

Рис. 1

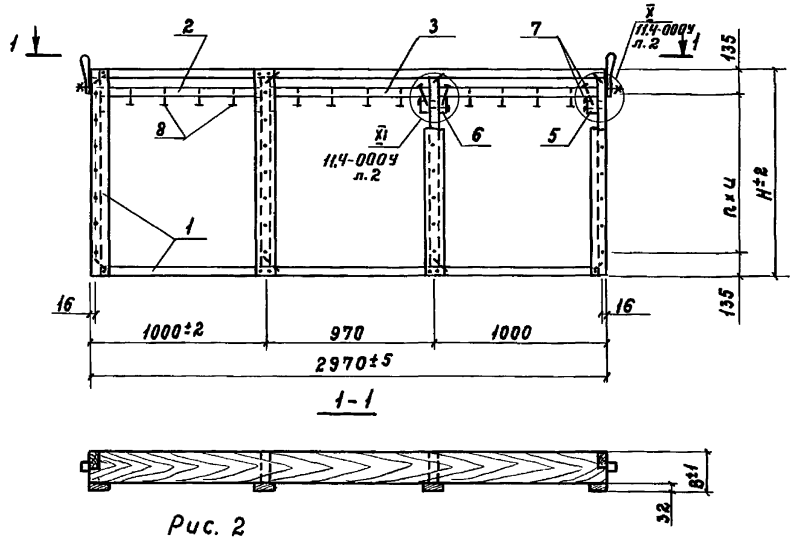

Рис. 2

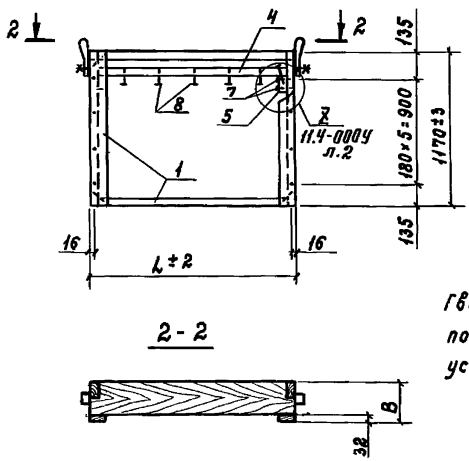

Гвозди поз. 8 набить в рейки поз. 2, 3 и 4 с шагом 250 мм до их установки в каркас поз. 1

Обозначение	Марка	Рис.	Размеры, мм H	B	L	Ц	П, шт.	Масса, кг
1.832.5-11.4-020	ДК21	1	570	132	2970	150	2	19,92
- 01	ДК22			157				23,22
- 02	ДК23			182				26,32
- 03	ДК24			207				29,42
- 04	ДК25		870	132		200	3	24,00
- 05	ДК26			157				27,64
- 06	ДК27			182				31,24
- 07	ДК28			207				34,84
- 08	ДК29		1170	132		180	5	27,58
- 09	ДК30			157				31,88
- 10	ДК31			182				33,98
- 11	ДК32			207				40,08
- 12	ДК33	2	870	132	1170	—	—	13,31
- 13	ДК34			157				15,01
- 14	ДК35			182				16,51
- 15	ДК36			207				18,11
- 16	ДК37	3		132	570			11,00
- 17	ДК38			157				12,20
- 18	ДК39			182				13,20
- 19	ДК40			207				14,10

Нач.отд.	Котов	
Н.контр.	Рессина	
ГИП	Котов	
Рук.гр.	Рессина	
Ст.инж.	Орлова	
Провер.	Рессина	

1.832.5-11.4-020СБ

Каркас ДК21... ДК40.
Сборочный чертеж

Стадия	Масса	Масштаб
Р	ст. табл.	1:25
Лист	Листов 1	

ГИПРОНИСЕЛЬХОЗ

Инв. N подл. | Подпись и дата | Взам. инв. N

Инв. N подл.	Подпись и дата	Взам. инв. N

Формат	Зона	Поз.	Обозначение	Наименование	Кол. на исполнение 1.832.5-11.4-030- —	01	02	03	04	05	06	07			Примечание
				Документация											
А4			1.832.5-11.4-000ТУ	Технические условия											
А3			1.832.5-11.4-030СБ	Сборочный чертеж											
А3			1.832.5-11.4-000У	Узлы I... XV											л.1
				Сборочные единицы											
А4		1	1.832.5-11.5-40	Петля для подъема М1	2	2	2	2	2	2	2	2			
А4		2	1.832.5-11.5-10	Ребро Р1					2						
			-01	Р2						2					
			-02	Р3							2				
			-03	Р4								2			

Нач.отд.	Котов	
Н.контр.	Рессина	
ГИП	Котов	
Рук.гр.	Рессина	
Ст.инж.	Орлова	
Провер.	Рессина	

1.832.5-11.4-030

Каркас ДК41... ДК48

Стадия	Лист	Листов
Р	1	4

ГИПРОНИСЕЛЬХОЗ

Формат А4

Инв. N подл.	Подпись и дата	Взам. инв. N

Формат	Зона	Поз.	Обозначение	Наименование	Кол. на исполнение 1.832.5-11.4-030- —	01	02	03	04	05	06	07			Примечание
А4		3	1.832.5-11.5-01-40	Ребро Р77	2				2						
			-41	Р78		2				2					
			-42	Р79			2				2				
			-43	Р80				2				2			
А4		4	1.832.5-11.5-01-04	Ребро Р41	2										
			-05	Р42		2									
			-06	Р43			2								
			-07	Р44				2							
			-08	Р45					2						
			-09	Р46						2					
			-10	Р47							2				
			-11	Р48								2			

2196-03 11

1.832.5-11.4-030

Лист 2

10

Инв. N подл.	Подпись и дата	Взам. инв. N

Формат	Зона	Поз.	Обозначение	Наименование	Кол. на исполнение 1.832.5-11.4-030 —	01	02	03	04	05	06	07			Примечание
				Доска $\frac{\text{ГОСТ 8486-66**}}{\text{сосна или ель } \beta \pm 20\%}$											
Б4		5	1.832.5-11.4-001 - 08	100×32; ℓ=805	2										0,0026 м³
			- 29	125×32; ℓ=805		2									0,0032 м³
			- 30	150×32; ℓ=805			2								0,0039 м³
			- 49	175×32; ℓ=805				2							0,0045 м³
Б4		6	1.832.5-11.4-001 - 07	100×32; ℓ=770					1						0,0025 м³
			- 28	125×32; ℓ=770						1					0,0031 м³
			- 38	150×32; ℓ=770							1				0,0037 м³
			- 48	175×32; ℓ=770								1			0,0043 м³
				Доска $\frac{\text{100×32 ГОСТ 8486-66}^{**}}{\text{сосна или ель } \beta \pm 20\%}$											
Б4		7	1.832.5-11.4-001- 09	ℓ=870	4	4	4	4							0,0028 м³
			- 13	ℓ=1170					4	4	4	4			0,0037 м³
Б4		8	- 02	ℓ=360					2	2	2	2			0,0012 м³
Я4		9	1.832.5-11.5-05	Скоба	8	8	8	8	12	12	12	12			

Инв. N подл.	Подпись и дата	Взам. инв. N

Формат	Зона	Поз.	Обозначение	Наименование	Кол. на исполнение 1.832.5-11.4-030 —	01	02	03	04	05	06	07			Примечание
				Стандартные изделия											
		10		Гвозди К3×80 ГОСТ 4028-63*	16	16	16	16	28	28	28	28			4,44кг/1000шт.
		11		Гвозди К1,6×50 ГОСТ 4028-63*	16	16	16	16	20	20	20	20			0,81кг/1000шт.

Рис. 1

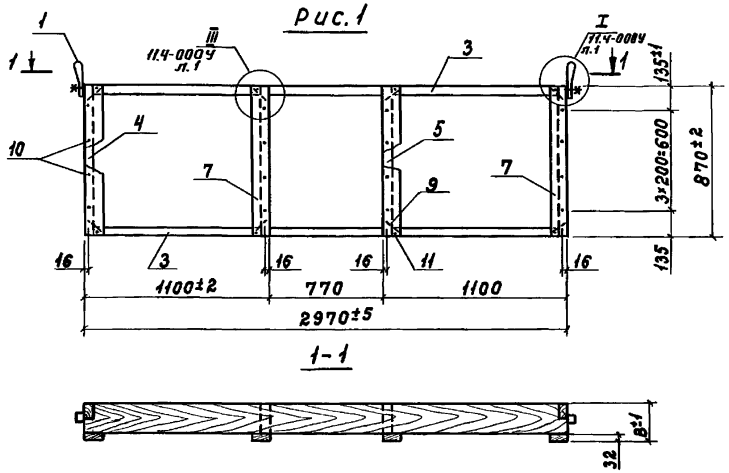

Рис. 2

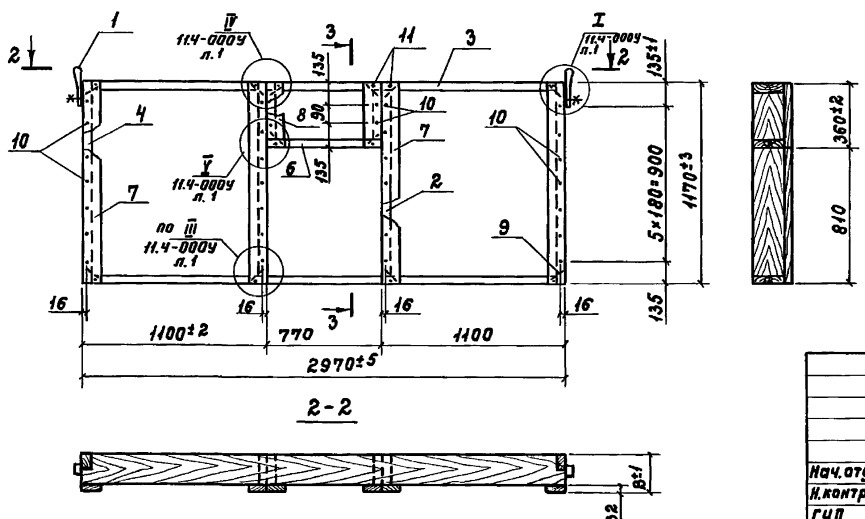

3-3

Обозначение	Марка	Рис.	В, мм	Масса, кг
1.832.5-11.4-030	ДК 41	1	132	17,16
- 01	ДК 42		157	20,86
- 02	ДК 43		182	24,46
- 03	ДК 44		207	28,06
- 04	ДК 45	2	132	28,07
- 05	ДК 46		157	32,97
- 06	ДК 47		182	37,57
- 07	ДК 48		207	42,17

Нач.отд.	Котов	
Н.контр.	Рессина	
ГИП	Котов	
Рук.гр.	Рессина	
Ст.инж.	Орлова	
Провер.	Рессина	

1.832.5-11.4-030СБ

Каркас ДК41... ДК48.
Сборочный чертеж

Стадия	Масса	Масштаб
Р	см. табл.	1:25
Лист	Листов 1	

ГИПРОНИСЕЛЬХОЗ

Формат А3

Взам.инв.N | Подпись и дата | Инв.N подл.

Инв. N подл.	Подпись и дата	Взам. инв. N

Формат	Зона	Поз.	Обозначение	Наименование	Кол. на исполнение 1.832.5-11.4-040- —	01	02	03	04	05	06	07			Примечание
				Документация											
А4			1.832.5-11.4-000 ТУ	Технические условия	X	X	X	X	X	X	X	X			
А3			1.832.5-11.4-030 СБ	Каркас ДК41... ДК48											
				Сборочный чертеж	X	X	X	X	X	X	X	X			
А3			1.832.5-11.4-040 СБ	Сборочный чертеж	X	X	X	X	X	X	X	X			
А3			1.832.5-11.4-000 У	Узлы I... XV	X	X	X	X	X	X	X	X			Л. 2
				Сборочные единицы											
А3		1	1.832.5-11.4-030	Каркас ДК41	1										
			- 01	ДК42		1									
			- 02	ДК43			1								
			- 03	ДК44				1							
			- 04	ДК45					1						
			- 05	ДК46						1					
			- 06	ДК47							1				
			- 07	ДК48								1			

Нач.отд.	Котов		1.832.5-11.4-040
Н.контр.	Рессина		
Гип	Котов		Каркас ДК49... ДК56
Рук.гр.	Рессина		
Ст.инж.	Орлова		
Провер.	Рессина		

Стадия	Лист	Листов
Р	1	2

ГИПРОНИСЕЛЬХОЗ

Формат А4

Инв. N подл.	Подпись и дата	Взам. инв. N

Формат	Зона	Поз.	Обозначение	Наименование	Кол. на исполнение 1.832.5-11.4-040- —	01	02	03	04	05	06	07			Примечание
				Детали											
Б4		2	1.832.5-11.4-002-07	Брусок 40×50 ГОСТ 8486-66** сосна или ель Ж ≤ 20%											
				ℓ=1035	2	2	2	2	2	2	2	2			0,0021 м³
Б4		3	1.832.5-11.4-002-04	Брусок 40×50 ГОСТ 8486-66** сосна или ель Ж ≤ 20%											
				ℓ=705					1	1	1	1			0,0014 м³
Б4		4	1.832.5-11.4-002-11	Брусок 40×50 ГОСТ 8486-66** сосна или ель Ж ≤ 20%											
				ℓ=70	4	4	4	4	2	2	2	2			0,00014 м³
Б4		5	1.832.5-11.4-002	Брусок 32×40 ГОСТ 8486-66** сосна или ель Ж ≤ 20%											
				ℓ=70					2	2	2	2			0,00009 м³
				Стандартные изделия											
		6		Гвоздь К3×80 ГОСТ 4028-63*	12	12	12	12	14	14	14	14			4,44 кг / 1000 шт.
		7		Гвоздь К5×120 ГОСТ 4028-63*	10	10	10	10	13	13	13	13			9,814 кг / 1000 шт.

1.832.5-11.4-040	Лист 2

Формат А4

2196-03 14

Рис. 1

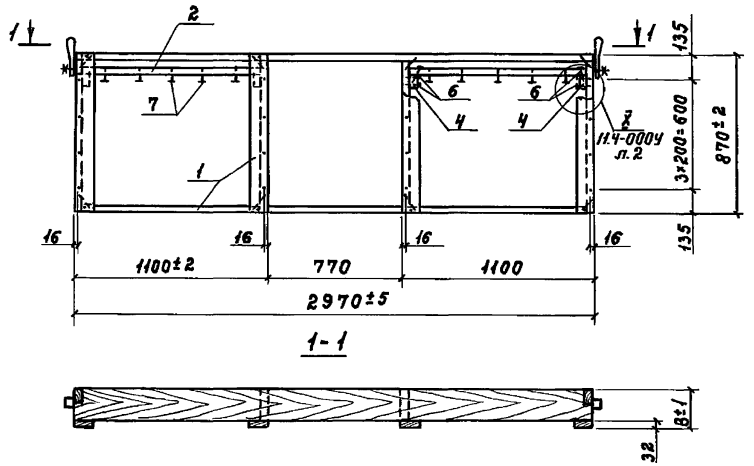

Обозначение	Марка	Рис.	В, мм	Масса, кг
1.832.5-11.4-040	ДК49	1	132	18,89
– 01	ДК50		157	22,59
– 02	ДК51		182	26,19
– 03	ДК52		207	29,79
– 04	ДК53	2	132	30,24
– 05	ДК54		157	35,14
– 06	ДК55		182	39,74
– 07	ДК56		207	44,34

Рис. 2

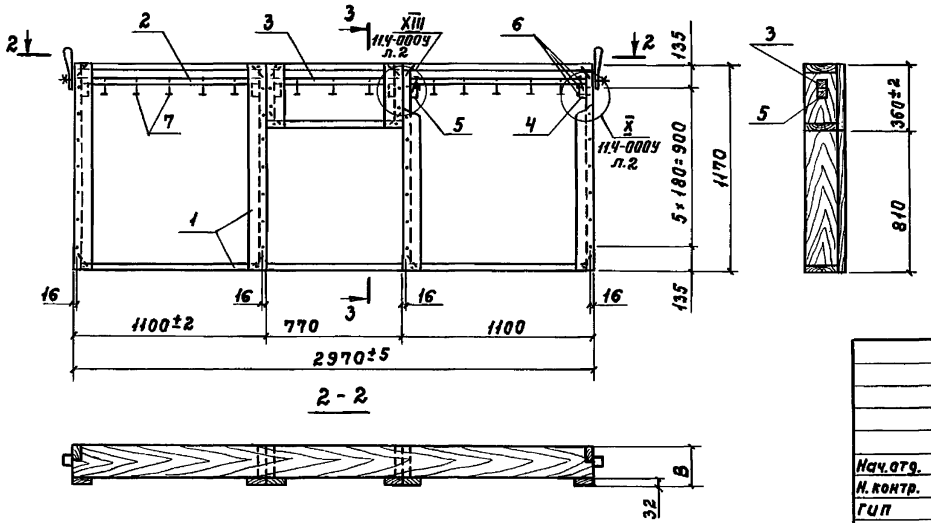

3-3

Гвозди поз. 7 набить в рейки поз. 2 и 3 с шагом 250 мм до их установки в каркас поз. 1

Нач.отд.	Котов	
Н.контр.	Рессина	
ГИП	Котов	
Рук.гр.	Рессина	
Ст.инж.	Орлова	
Провер.	Рессина	

1.832.5-11.4-040 СБ

Каркас ДК49... ДК56. Сборочный чертеж

Стадия	Масса	Масштаб
Р	См. табл.	1:25
Лист	Листов 1	

ГИПРОНИСЕЛЬХОЗ

Инв.N подл. | Подпись и дата | Взам.инв.N

Формат	Зона	Поз.	Обозначение	Наименование	Количество на исполнение 1.832.5-11.4-050-															Примечание
					—	01	02	03	04	05	06	07	08	09	10	11	12	13	14	15	
				Документация																
А4			1.832.5-11.4-000ТУ	Технические условия																
А3			1.832.5-11.4-050СБ	Сборочный чертеж																
А3			1.832.5-11.4-000У	Узлы I...XV																л.1
				Сборочные единицы																
А4		1	1.832.5-11.5-40	Петля для подъема М1	2	2	2	2	2	2	2	2	2	2	2	2	2	2	2	
				Детали																
А4		2	1.832.5-11.5-01-24	Ребро Р61	2															
			-25	Р62		2														
			-26	Р63			2													
			-27	Р64				2												
			-32	Р69					2											
			-33	Р70						2										
			-34	Р71							2									
			-35	Р72								2								
			-40	Р77									2							
			-41	Р78										2						
			-42	Р79											2					
			-43	Р80												2				
			-48	Р85													2			
			-49	Р86														2		
			-50	Р87															2	
			-51	Р88																2
А4		3	1.832.5-11.5-01-16	Р53	2				2				2				2			
			-17	Р54		2				2				2				2		
			-18	Р55			2				2				2				2	

Нач.отд.	Котов	
Н.контр.	Рессина	
Гип	Котов	
Рук. гр.	Рессина	
Ст.инж.	Орлова	
Провер.	Рессина	

1.832.5-11.4-050

Каркас ДК57... ДК72

Стадия	Лист	Листов
Р	1	2

ГИПРОНИСЕЛЬХОЗ

Инв.№ подл. | Подпись и дата | Взам. инв.№

Формат	Зона	Поз.	Обозначение	Наименование	Количество на исполнение 1.832.5-11.4-050-																Примечание
					—	01	02	03	04	05	06	07	08	09	10	11	12	13	14	15	
А4		3	1.832.5-11.5-01-19	Ребро Р56				2				2				2				2	
А4		4	1.832.5-11.5-05	Скоба	8	8	8	8	8	8	8	8	8	8	8	8	8	8	8	8	
				Доска ГОСТ 8486-66** / сосна или ель Ж≤20%																	
Б4		5	1.832.5-11.4-001-16	100×32; ℓ=1405	2				2				2				2				0,0045 м³
			-34	125×32; ℓ=1405		2				2				2				2			0,0056 м³
			-44	150×32; ℓ=1405			2				2				2				2		0,0067 м³
			-54	175×32; ℓ=1405				2				2				2				2	0,0079 м³
				Доска 100×32 ГОСТ 8486-66** / сосна или ель Ж≤20%																	
Б4		6	1.832.5-11.4-001-20	ℓ=2370	2	2	2	2													0,0076 м³
			-22	ℓ=2670					2	2	2	2									0,0085 м³
			-23	ℓ=2970									2	2	2	2					0,0095 м³
			-24	ℓ=3270													2	2	2	2	0,0105 м³
				Доска ГОСТ 8486-66** / сосна или ель Ж≤20%																	
Б4		7	1.832.5-11.4-001-55	100×40; ℓ=240	2				2				2				2				0,001 м³
			-56	125×40; ℓ=240		2				2				2				2			0,0012 м³
			-57	150×40; ℓ=240			2				2				2				2		0,0014 м³
			-58	175×40; ℓ=240				2				2				2				2	0,0017 м³
				Стандартные изделия																	
		8		Гвоздь К 1.6×50 ГОСТ 4028-63*	8	8	8	8	8	8	8	8	8	8	8	8	8	8	8	8	0,814 кг / 1000 шт
		9		Гвоздь К 3×80 ГОСТ 4028-63*	18	18	18	18	20	20	20	20	22	22	22	22	24	24	24	24	4,44 кг / 1000 шт
		10		Гвоздь К3×70 ГОСТ 4028-63*	8	8	8	8	8	8	8	8	8	8	8	8	8	8	8	8	3,88 кг / 1000 шт

Инв.№ подл. | Подпись и дата | Взам.инв.№

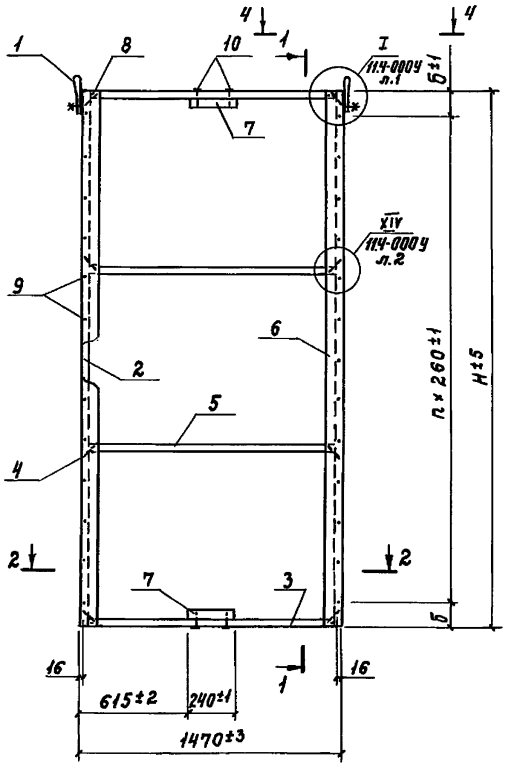

1-1

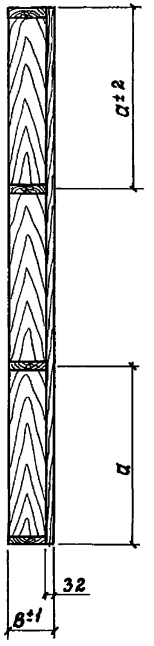

Обозначение	Марка	Размеры, мм				n, шт.	Масса, кг
		H	B	a	б		
1.832.5-11.4-050	ДК57	2370	132	800	145	8	25,89
-01	ДК58		157				30,29
-02	ДК59		182				34,49
-03	ДК60		207				39,09
-04	ДК61	2670	132	900	165	9	27,70
-05	ДК62		157				32,40
-06	ДК63		182				36,90
-07	ДК64		207				41,70
-08	ДК65	2970	132	1000	185	10	29,71
-09	ДК66		157				34,61
-10	ДК67		182				39,31
-11	ДК68		207				44,31
-12	ДК69	3270	132	1100	205	11	31,72
-13	ДК70		157				36,82
-14	ДК71		182				41,72
-15	ДК72		207				47,02

2-2

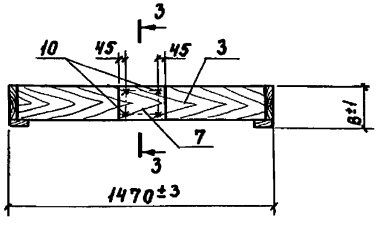

3-3

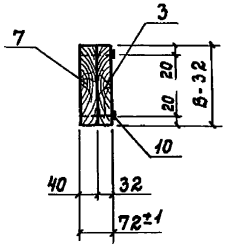

4-4



Нач.отд.	Котов	
Н.контр.	Рессина	
ГИП	Котов	
Рук.гр.	Рессина	
Ст.инж.	Орлова	
Провер.	Рессина	

1.832.5-11.4-050 СБ

Каркас ДК57... ДК72.
Сборочный чертеж

Стадия	Масса	Масштаб
Р	см. табл.	1:25
Лист	Листов 1	

ГИПРОНИСЕЛЬХОЗ

Инв. N подл. | Подпись и дата | Взам. инв. N

Формат	Зона	Поз.	Обозначение	Наименование	Количество на исполнение 1.832.5-11.4-060-															Примечание
					–	01	02	03	04	05	06	07	08	09	10	11	12	13	14	15	
				Документация																
А4			1.832.5-11.4-000 ТУ	Технические условия																
А3			1.832.5-11.4-050 СБ	Каркас ДК57... ДК72																
				Сборочный чертеж																
А3			1.832.5-11.4-060 СБ	Сборочный чертеж																
А3			1.832.5-11.4-000 У	Узлы I... XV																л. 2
				Сборочные единицы																
А3		1	1.832.5-11.4-050-	Каркас ДК57	1															
			-01	ДК58		1														
			-02	ДК59			1													
			-03	ДК60				1												
			-04	ДК61					1											
			-05	ДК62						1										
			-06	ДК63							1									
			-07	ДК64								1								
			-08	ДК65									1							
			-09	ДК66										1						
			-10	ДК67											1					
			-11	ДК68												1				
			-12	ДК69													1			
			-13	ДК70														1		
			-14	ДК71															1	
			-15	ДК72																1
				Детали																
Б4		2	1.832.5-11.4-002-16	Брусок 40×50 ГОСТ 8486-66** / сосна или ель Ф≤20%																
				С = 1405	3	3	3	3	3	3	3	3	3	3	3	3	3	3	3	3	0,0028м³

Нач.отд.	Котов		
Н.контр.	Рессина		
ГИП	Котов		
Рук. гр.	Рессина		
Ст. инж.	Орлова		
Провер.	Рессина		

1.832.5-11.4-060

Каркас ДК73... ДК88

Стадия	Лист	Листов
Р	1	2

ГИПРОНИСЕЛЬХОЗ

Инв.№ подл. | Подпись и дата | Взам. инв.№

Формат	Зона	Поз.	Обозначение	Наименование	Количество на исполнение 1.832.5-11.4-060-																				Примечание
					—	01	02	03	04	05	06	07	08	09	10	11	12	13	14	15						
Б4		3	1.832.5-11.4-002-11	Брусок 40×50 ГОСТ 8486-66** сосна или ель У≤20%																					
				ℓ=70	6	6	6	6	6	6	6	6	6	6	6	6	6	6	6	6						0,0001 м³
				Стандартные изделия																					
		4		Гвоздь К3×80 ГОСТ 4028-63*	18	18	18	18	18	18	18	18	18	18	18	18	18	18	18	18						4,44 кг / 1000 шт
		5		Гвоздь К5×120 ГОСТ 4028-63*	15	15	15	15	15	15	15	15	15	15	15	15	15	15	15	15						18,3 кг / 1000 шт

Инв. N подл. | Подпись и дата | Взам. инв. N

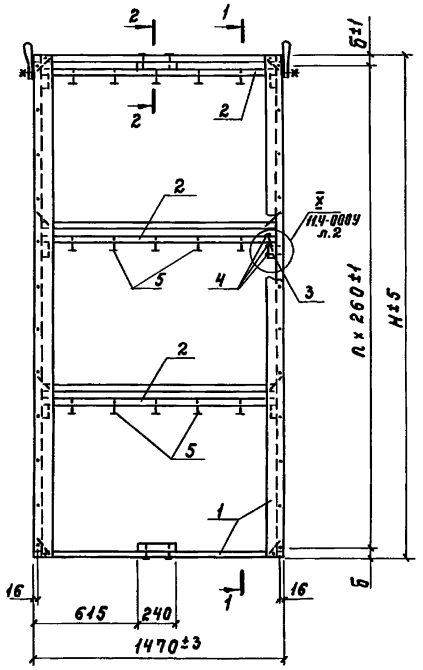

Обозначение	Марка	Размеры, мм				n, шт.	Масса, кг
		H	B	a	Б		
1.832.5-11.4-060	ЭК73	2370	132	800	145	8	29,12
- 01	ЭК74		157				33,52
- 02	ЭК75		182				37,72
- 03	ЭК76		207				42,32
- 04	ЭК77	2670	132	900	165	9	30,93
- 05	ЭК78		157				35,63
- 06	ЭК79		182				40,13
- 07	ЭК80		207				44,93
- 08	ЭК81	2970	132	1000	185	10	32,94
- 09	ЭК82		157				37,84
- 10	ЭК83		182				42,54
- 11	ЭК84		207				47,54
- 12	ЭК85	3270	132	1100	205	11	34,95
- 13	ЭК86		157				40,05
- 14	ЭК87		182				44,95
- 15	ЭК88		207				50,25

2-2

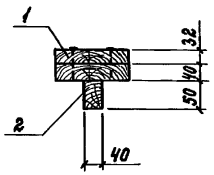

Гвозди поз. 5 набить в рейки поз. 2 с шагом 250 мм до их установки в каркас поз. 1.

Нач.отд.	Котов	
Н.контр.	Рессина	
ГИП	Котов	
Рук.гр.	Рессина	
Ст.инж.	Орлова	
Провер.	Рессина	

1.832.5-11.4-060СБ

Каркас ЭК73... ЭК88. Сборочный чертеж

Стадия	Масса	Масштаб
Р	см. табл.	1:25
Лист	Листов 1	

ГИПРОНИСЕЛЬХОЗ

Инв.№ подл. | Подпись и дата | Взам.инв.№

Формат А3

Формат	Зона	Поз.	Обозначение	Наименование	Количество на исполнение 1.832.5-11.4-070-															Примечание
					–	01	02	03	04	05	06	07	08	09	10	11	12	13	14	15	
				Документация																
А4			1.832.5-11.4-000ТУ	Технические условия																
А3			1.832.5-11.4-070 СБ	Сборочный чертеж																
А3			1.832.5-11.4-000У	Узлы I...XV																л. 2
				Сборочные единицы																
А4		1	1.832.5-11.5-40	Петля для подъема m1	2	2	2	2	2	2	2	2	2	2	2	2	2	2	2	2
				Детали																
А4		2	1.832.5-11.5-01-24	Ребро р61	2															
			-25	р62		2														
			-26	р63			2													
			-27	р64				2												
			-32	р69					2											
			-33	р70						2										
			-34	р71							2									
			-35	р72								2								
			-40	р77									2							
			-41	р78										2						
			-42	р79											2					
			-43	р80												2				
			-48	р85													2			
			-49	р86														2		
			-50	р87															2	
			-51	р88																2
А4		3	1.832.5-11.5-01-16	р53	2				2				2				2			
			-17	р54		2				2				2				2		

Взам. инв. N

Подпись и дата

Инв. N подл.

Нач. отд.	Котов	
Н. контр.	Рессина	
Гип	Котов	
Рук. гр.	Рессина	
Ст. инж.	Орлова	
Провер.	Рессина	

1.832.5-11.4-070

Каркас ДК89...ДК104

Стадия	Лист	Листов
Р	1	3

ГИПРОНИСЕЛЬХОЗ

Формат	Зона	Поз.	Обозначение	Наименование	Количество на исполнение 1.832.5-11.4-070-																Примечание
					—	01	02	03	04	05	06	07	08	09	10	11	12	13	14	15	
А4		3	1.832.5-11.5-01-18	Ребро Р55			2				2				2				2		
			-19	Р56				2				2				2				2	
А4		4	1.832.5-11.5-05	Скоба	10	10	10	10	10	10	10	10	10	10	10	10	10	10	10	10	
				Доска $\frac{\text{ГОСТ 8486-66}^{**}}{\text{сосна или ель } 4 \pm 20\%}$																	
Б4		5	1.832.5-11.4-001-06	100×32; ℓ = 765	1				1				1				1				0,0024 м³
			-27	125×32; ℓ = 765		1				1				1				1			0,0031 м³
			-37	150×32; ℓ = 765			1				1				1				1		0,0037 м³
			-47	175×32; ℓ = 765				1				1				1				1	0,0043 м³
Б4		6	-16	100×32; ℓ = 1405	2				2				2				2				0,0045 м³
			-34	125×32; ℓ = 1405		2				2				2				2			0,0056 м³
			-44	150×32; ℓ = 1405			2				2				2				2		0,0067 м³
			-54	175×32; ℓ = 1405				2				2				2				2	0,0079 м³
Б4		7	-55	100×40; ℓ = 240	1				1				1				1				0,001 м³
			-56	125×40; ℓ = 240		1				1				1				1			0,0012 м³
			-57	150×40; ℓ = 240			1				1				1				1		0,0014 м³
			-58	175×40; ℓ = 240				1				1				1				1	0,0017 м³
				Доска $\frac{100\times32\ \text{ГОСТ 8486-66}^{**}}{\text{сосна или ель } 4 \pm 20\%}$																	
Б4		8	1.832.5-11.4-001-20	ℓ = 2370	1	1	1	1													0,0076 м³
			-22	ℓ = 2670					1	1	1	1									0,0085 м³
			-23	ℓ = 2970									1	1	1	1					0,0095 м³
			-24	ℓ = 3270													1	1	1	1	0,0105 м³
Б4		9	-17	ℓ = 1570	1	1	1	1													0,005 м³
			-18	ℓ = 1870					1	1	1	1									0,006 м³
			-19	ℓ = 2170									1	1	1	1					0,007 м³
			-21	ℓ = 2470													1	1	1	1	0,008 м³

Инв.№ подл. | Подпись и дата | Взам. инв.№

Формат	Зона	Поз.	Обозначение	Наименование	Количество на исполнение 1.832.5-11.4-070-																				Примечание
					–	01	02	03	04	05	06	07	08	09	10	11	12	13	14	15						
Б4		10	1.832.5-11.4-002-10	Брусок 32×50 ГОСТ 8486-66** сосна или ель У≤20%																					
				ℓ=800	1	1	1	1	1	1	1	1	1	1	1	1	1	1	1	1						0,0013 м³
				Стандартные изделия																						
		11		Гвоздь К1.6×50 ГОСТ 4028-63*	7	7	7	7	7	7	7	7	7	7	7	7	7	7	7	7						0,814кг/1000шт
		12		Гвоздь К3×80 ГОСТ 4028-63*	18	18	18	18	20	20	20	20	22	22	22	22	24	24	24	24						4,44кг/1000шт
		13		Гвоздь К3×70 ГОСТ 4028-63*	4	4	4	4	4	4	4	4	4	4	4	4	4	4	4	4						3,88кг/1000шт

Инв.N подл. | Подпись и дата | Взам. инв.N

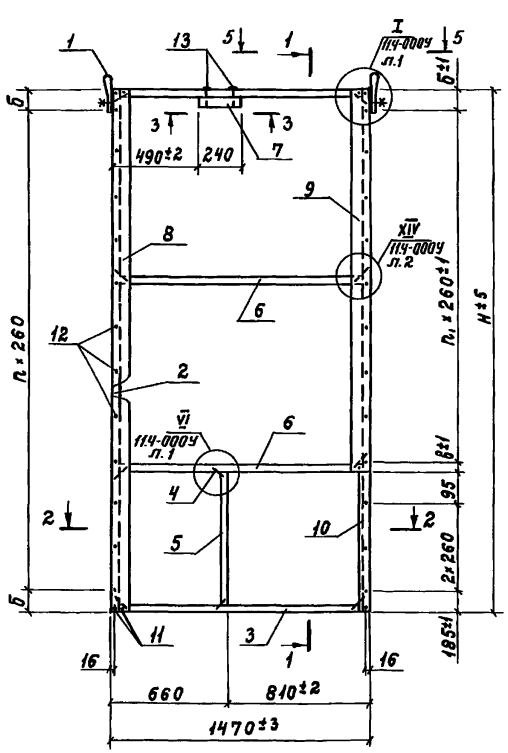

1-1

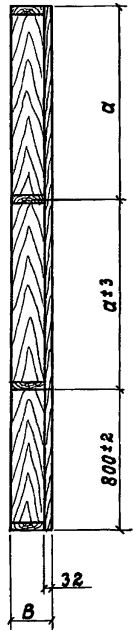

Обозначение	Марка	Размеры, мм					n, шт.	n1, шт.	Масса, кг
		H	B	a	Б	в			
1.832.5-11.4-007	ДК89	2370	132	785	145	125	8	5	25,97
- 01	ДК90		157						31,57
- 02	ДК91		182						36,97
- 03	ДК92		207						42,72
- 04	ДК93	2670	132	935	165	145	9	6	26,88
- 05	ДК94		157						32,78
- 06	ДК95		182						38,48
- 07	ДК96		207						44,43
- 08	ДК97	2970	132	1085	185	165	10	7	27,89
- 09	ДК98		157						33,99
- 10	ДК99		182						39,89
- 11	ДК100		207						46,04
- 12	ДК101	3270	132	1235	205	185	11	8	28,90
- 13	ДК102		157						35,10
- 14	ДК103		182						41,30
- 15	ДК104		207						47,75

5-5

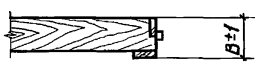

2-2

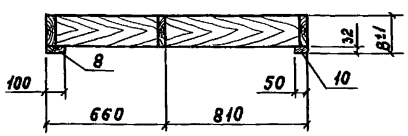

3-3

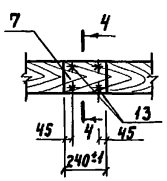

4-4

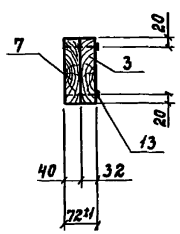

Нач.отд.	Котов	
Н.контр.	Рессина	
ГИП	Котов	
Рук.гр.	Рессина	
Ст.инж.	Орлова	
Провер.	Рессина	

1.832.5-11.4-070 СБ

Каркас ДК89... ДК104. Сборочный чертеж

Стадия	Масса	Масштаб
Р	см. табл.	1:25
Лист	Листов 1	

ГИПРОНИСЕЛЬХОЗ

Инв.№ подл. | Подпись и дата | Взам.инв.№

Формат А3

Формат	Зона	Поз.	Обозначение	Наименование	Количество на исполнение 1.832.5-11.4-080-																Примечание
					–	01	02	03	04	05	06	07	08	09	10	11	12	13	14	15	
				Документация																	
А4			1.832.5-11.4-000ТУ	Технические условия																	
А3			1.832.5-11.4-070 СБ	Каркас ДК89... ДК104																	
				Сборочный чертеж																	
А3			1.832.5-11.4-080 СБ	Сборочный чертеж																	
А3			1.832.5-11.4-000 У	Узлы I...XV																	л.2
				Сборочные единицы																	
А3		1	1.832.5-11.4-070	Каркас ДК 89	1																
			-01	ДК 90		1															
			-02	ДК 91			1														
			-03	ДК 92				1													
			-04	ДК 93					1												
			-05	ДК 94						1											
			-06	ДК 95							1										
			-07	ДК 96								1									
			-08	ДК 97									1								
			-09	ДК 98										1							
			-10	ДК 99											1						
			-11	ДК 100												1					
			-12	ДК 101													1				
			-13	ДК 102														1			
			-14	ДК 103															1		
			-15	ДК 104																1	
				Детали																	
Б4		2	1.832.5-11.4-002-09	Брусок 40×50 ГОСТ 8486-66** сосна или ель 9±20%																	
				ℓ=1405	2	2	2	2	2	2	2	2	2	2	2	2	2	2	2	2	0,0028 м³

Нач.отд.	Катов	
Н.контр.	Рессина	
ГИП	Катов	
Рук.гр.	Рессина	
Ст.инж.	Орлова	
Провер.	Рессина	

1.832.5-11.4-080

Каркас ДК105... ДК120

Стадия	Лист	Листов
Р	1	2

ГИПРОНИСЕЛЬХОЗ

Инв.№ подл. | Подпись и дата | Взам.инв.№

Формат	Зона	Поз.	Обозначение	Наименование	Количество на исполнение 1.832.5-11.4-080-																Примечание
					—	01	02	03	04	05	06	07	08	09	10	11	12	13	14	15	
Б4		3	1.832.5-11.4-002-03	Брусок $\frac{40\times50\ \text{ГОСТ}\ 8486-66^{**}}{\text{сосна или ель}\ У\pm20\%}$																	
				$\ell=595$	1	1	1	1	1	1	1	1	1	1	1	1	1	1	1	1	0,0012 м³
Б4		4	1.832.5-11.4-002-11	Брусок $\frac{40\times50\ \text{ГОСТ}\ 8486-66^{**}}{\text{сосна или ель}\ У\pm20\%}$																	
				$\ell=70$	6	6	6	6	6	6	6	6	6	6	6	6	6	6	6	6	0,0001 м³
				Стандартные изделия																	
		5		Гвоздь К3×80 ГОСТ 4028-63*	18	18	18	18	18	18	18	18	18	18	18	18	18	18	18	18	4,44 кг/1000 шт
		6		Гвоздь К5×120 ГОСТ 4028-63*	13	13	13	13	13	13	13	13	13	13	13	13	13	13	13	13	18,3 кг/1000 шт

Инв.№ подл. | Подпись и дата | Взам. инв.№

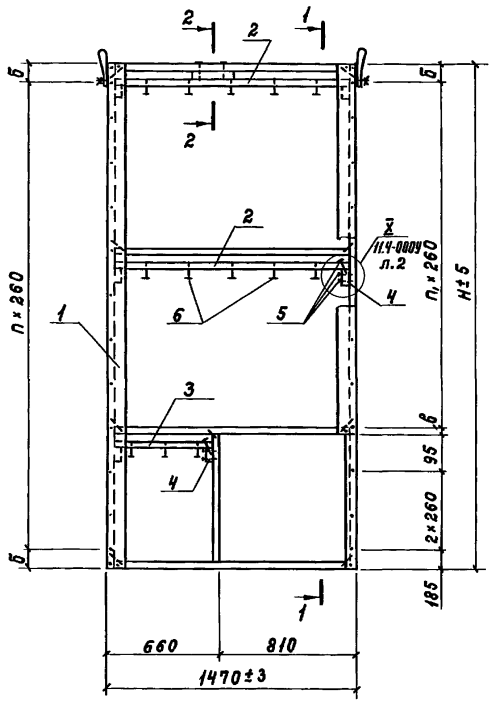

1-1

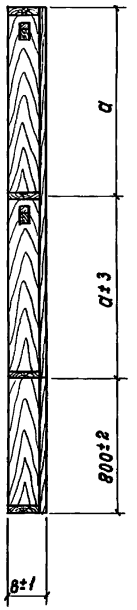

Обозначение	Марка	Размеры, мм					n, шт.	n_1, шт.	Масса, кг
		H	B	a	б	в			
1.832.5-11.4-080	ЭК105	2370	132	785	145	125	8	5	28,68
-01	ЭК106		157						34,28
-02	ЭК107		182						39,68
-03	ЭК108		207						45,43
-04	ЭК109	2670	132	935	165	145	9	6	29,59
-05	ЭК110		157						35,49
-06	ЭК111		182						41,09
-07	ЭК112		207						47,14
-08	ЭК113	2970	132	1085	185	165	10	7	30,10
-09	ЭК114		157						36,70
-10	ЭК115		182						42,60
-11	ЭК116		207						49,75
-12	ЭК117	3270	132	1235	205	185	11	8	31,60
-13	ЭК118		157						37,81
-14	ЭК119		182						44,01
-15	ЭК120		207						50,46

2-2

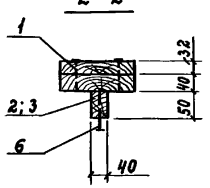

Гвозди поз. 6 набить в рейки поз. 2 и 3 с шагом 250 мм до их установки в каркас поз. 1

Нач.отд.	Котов	
Н.контр.	Рессина	
ГИП	Котов	
Рук.гр.	Рессина	
Ст.инж.	Орлова	
Провер.	Рессина	

1.832.5-11.4-080СБ

Каркас ЭК105... ЭК120. Сборочный чертеж

Стадия	Масса	Масштаб
Р	см. табл.	1:25
Лист	Листов 1	

ГИПРОНИСЕЛЬХОЗ

Взам.инв.№ | Подпись и дата | Инв.№ подл.

Формат А3

Формат	Зона	Поз.	Обозначение	Наименование	Количество на исполнение 1.832.5-11.4-090-															Примечание
					—	01	02	03	04	05	06	07	08	09	10	11	12	13	14	15	
				Документация																
А4			1.832.5-11.4-000ТУ	Технические условия																
А3			1.832.5-11.4-090СБ	Сборочный чертеж																
А3			1.832.5-11.4-000У	Узлы I...XV																
				Сборочные единицы																
А4		1	1.832.5-11.5-40	Петля для подъема м1	2	2	2	2	2	2	2	2	2	2	2	2	2	2	2	
А4		2	1.832.5-11.5-20	Ребро Р5	1															
			-01	Р6		1														
			-02	Р7			1													
			-03	Р8				1												
			-04	Р9					1											
			-05	Р10						1										
			-06	Р11							1									
			-07	Р12								1								
			-08	Р13									1							
			-09	Р14										1						
			-10	Р15											1					
			-11	Р16												1				
			-12	Р17													1			
			-13	Р18														1		
			-14	Р19															1	
			-15	Р20																1
А4		3	-16	Р109	1															
			-17	Р110		1														
			-18	Р111			1													
			-19	Р112				1												

Инв. N подл. | Подпись и дата | Взам. инв. N

Нач. отд.	Котов		1.832.5-11.4-090
Н. контр.	Рессина		
ГИП	Котов		Каркас ДК121... ДК136
Рук. гр.	Рессина		Стадия: Р; Лист: 1; Листов: 3
Ст. инж.	Орлова		ГИПРОНИСЕЛЬХОЗ
Провер.	Рессина		

Формат	Зона	Поз.	Обозначение	Наименование	Количество на исполнение 1.832.5-11.4-090-																				Примечание
					—	01	02	03	04	05	06	07	08	09	10	11	12	13	14	15						
А4		3	1.832.5-11.5-20-20	Ребро Р113					1																
			-21	Р114						1															
			-22	Р115							1														
			-23	Р116								1													
			-24	Р117									1												
			-25	Р118										1											
			-26	Р119											1										
			-27	Р120												1									
			-28	Р121													1								
			-29	Р122														1							
			-30	Р123															1						
			-31	Р124																1					
				Детали																					
А3		4	1.832.5-11.5-01-20	Ребро Р57	2				2				2				2								
			-21	Р58		2				2				2				2							
			-22	Р59			2				2				2				2						
			-23	Р60				2				2				2				2					
А4		5	1.832.5-11.5-02-01	Планка	2	2	2	2	2	2	2	2	2	2	2	2	2	2	2	2					
А4		6	1.832.5-11.5-05	Скоба	8	8	8	8	8	8	8	8	8	8	8	8	8	8	8	8					
				Доска ГОСТ 8486-66** сосна или ель Ж≤20%																					
Б4		7	1.832.5-11.4-001-16	100×32; ℓ=1405	2				2				2				2								0,0045м³
			-34	125×32; ℓ=1405		2				2				2				2							0,0056м³
			-44	150×32; ℓ=1405			2				2				2				2						0,0067м³
			-54	175×32; ℓ=1405				2				2				2				2					0,0079м³
Б4		8	1.832.5-11.4-001-10	Доска 100×32 ГОСТ 8486-66** сосна или ель Ж≤20%																					
				ℓ=900	2	2	2	2	2	2	2	2	2	2	2	2	2	2	2	2					0,0029м³

Инв.№ подл. | Подпись и дата | Взам. инв.№

Формат	Зона	Поз.	Обозначение	Наименование	Количество на исполнение 1.832.5-11.4-090-															Примечание
					—	01	02	03	04	05	06	07	08	09	10	11	12	13	14	15	
				Доска $\frac{100\times32\ ГОСТ\ 8486-66^{**}}{сосна\ или\ ель\ 9\pm20\%}$																
Б4		9	1.832.5-11.4-001-	$\ell=270$	2	2	2	2												0,0009 м³
			-04	$\ell=570$					2	2	2	2								0,0018 м³
			-09	$\ell=870$									2	2	2	2				0,0028 м³
			-13	$\ell=1170$													2	2	2	2	0,0037 м³
				Доска $\frac{ГОСТ\ 8486-66^{**}}{сосна\ или\ ель\ 9\pm20\%}$																
Б4		10	1.832.5-11.4-001-55	100×40; ℓ=240	3				3				3				3			0,001 м³
			-56	125×40; ℓ=240		3				3				3				3		0,0012 м³
			-57	150×40; ℓ=240			3				3				3				3	0,0014 м³
			-58	175×40; ℓ=240				3				3				3				0,0017 м³
				Стандартные изделия																
		11		Гвоздь К1.6×50 ГОСТ 4028-63*	20	20	20	20	20	20	20	20	20	20	20	20	20	20	20	0,814 кг / 1000 шт
		12		Гвоздь К3×80 ГОСТ 4028-63*	8	8	8	8	10	10	10	10	12	12	12	12	14	14	14	14	4,44 кг / 1000 шт
		13		Гвоздь К3×70 ГОСТ 4028-63*	12	12	12	12	12	12	12	12	12	12	12	12	12	12	12	12	3,88 кг / 1000 шт

Инв.N подл. | Подпись и дата | Взам. инв.N

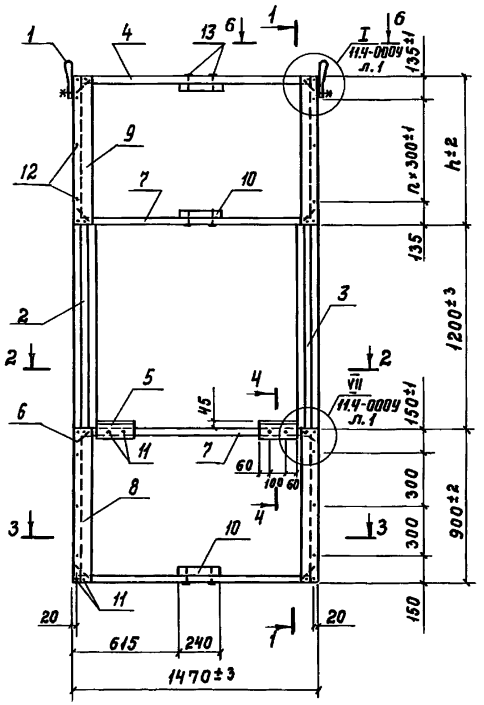

1-1

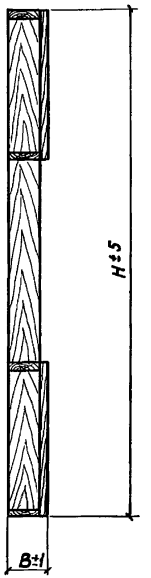

2-2

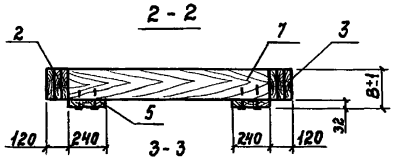

3-3

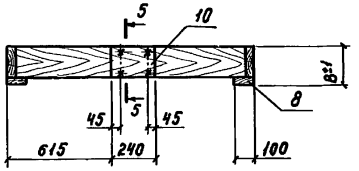

4-4

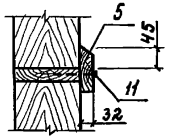

5-5

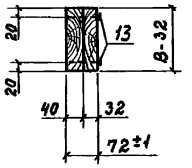

6-6



Обозначение	Марка	Размеры, мм H	B	h	n, шт.	Масса, кг
1.832.5-11.4-090	ДК121	2370	132	270	—	35,41
-01	ДК122		157			42,37
-02	ДК123		182			49,15
-03	ДК124		207			56,40
-04	ДК125	2670	132	570	1	37,56
-05	ДК126		157			44,76
-06	ДК127		182			51,86
-07	ДК128		207			59,41
-08	ДК129	2970	132	870	2	39,77
-09	ДК130		157			47,27
-10	ДК131		182			54,67
-11	ДК132		207			62,52
-12	ДК133	3270	132	1170	3	41,88
-13	ДК134		157			49,68
-14	ДК135		182			57,38
-15	ДК136		207			65,53

Нач.отд.	Котов	
Н.контр.	Рессина	
ГИП	Котов	
Рук.гр.	Рессина	
Ст.инж.	Орлова	
Провер.	Рессина	

1.832.5-11.4-090 СБ

Каркас ДК121... ДК136. Сборочный чертеж

Стадия	Масса	Масштаб
Р	см. табл.	1:25
Лист	Листов 1	

ГИПРОНИСЕЛЬХОЗ

Взам.инв.N | Подпись и дата | Инв.N подл.

Формат	Зона	Поз.	Обозначение	Наименование	Количество на исполнение 1.832.5-11.4-100-																Примечание
					—	01	02	03	04	05	06	07	08	09	10	11	12	13	14	15	
				Документация																	
А4			1.832.5-11.4-000 ТУ	Технические условия																	
А3			1.832.5-11.4-090 СБ	Каркас ДК121..., ДК136																	
				Сборочный чертеж																	
А3			1.832.5-11.4-100 СБ	Сборочный чертеж																	
А3			1.832.5-11.4-000 У	Узлы I ... XV																	л.2
				Сборочные единицы																	
А3		1	1.832.5-11.4-090	Каркас ДК121	1																
			-01	ДК122		1															
			-02	ДК123			1														
			-03	ДК124				1													
			-04	ДК125					1												
			-05	ДК126						1											
			-06	ДК127							1										
			-07	ДК128								1									
			-08	ДК129									1								
			-09	ДК130										1							
			-10	ДК131											1						
			-11	ДК132												1					
			-12	ДК133													1				
			-13	ДК134														1			
			-14	ДК135															1		
			-15	ДК136																1	
				Детали																	
Б4		2	1.832.5-11.4-002-09	Брусок 40×50 ГОСТ 8486-66** сосна или ель У≤20%																	
				ℓ = 1405	2	2	2	2	2	2	2	2	2	2	2	2	2	2	2	2	0,0028 м³

Нач.отд.	Котов	
Н.контр.	Рессина	
Гип	Котов	
Рук.гр.	Рессина	
Ст.инж.	Орлова	
Пробер.	Рессина	

1.832.5-11.4-100

Каркас ДК137..., ДК152

Стадия	Лист	Листов
Р	1	2

ГИПРОНИСЕЛЬХОЗ

Инв.№ подл. | Подпись и дата | Взам. инв.№

Формат	Зона	Поз.	Обозначение	Наименование	Количество на исполнение 1.832.5-11.4-100-																Примечание
					—	01	02	03	04	05	06	07	08	09	10	11	12	13	14	15	
Б4		3	1.832.5-11.4-002-11	Брусок 40×50 ГОСТ 8486-66* / сосна или ель Ч≤20%																	
				ℓ=70	4	4	4	4	4	4	4	4	4	4	4	4	4	4	4	4	0,0001 м³
				Стандартные изделия																	
		4		Гвоздь К3×80 ГОСТ 4028-63*	12	12	12	12	12	12	12	12	12	12	12	12	12	12	12	12	4,44 кг/1000 шт
		5		Гвоздь К5×120 ГОСТ 4028-63*	10	10	10	10	10	10	10	10	10	10	10	10	10	10	10	10	18,3 кг/1000 шт

Инв.№ подл. | Подпись и дата | Взам. инв.№

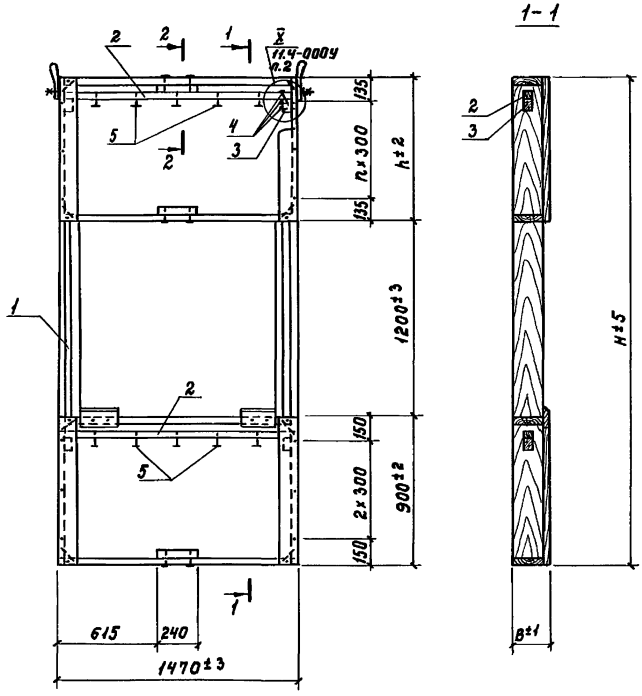

Обозначение	Марка	Размеры, мм H	B	h	n, шт.	Масса, кг
1.832.5-11.4-100	ДК137	2370	132	270	—	37,56
- 01	ДК138		157			44,52
- 02	ДК139		182			51,30
- 03	ДК140		207			58,55
- 04	ДК141	2670	132	570	1	39,71
- 05	ДК142		157			46,91
- 06	ДК143		182			54,01
- 07	ДК144		207			61,56
- 08	ДК145	2970	132	870	2	41,92
- 09	ДК146		157			49,42
- 10	ДК147		182			56,82
- 11	ДК148		207			67,22
- 12	ДК149	3270	132	1170	3	44,03
- 13	ДК150		157			51,83
- 14	ДК151		182			59,53
- 15	ДК152		207			67,68

2-2

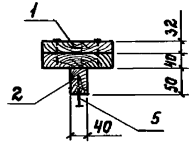

Гвозди поз. 5 набить в рейки поз. 2 с шагом 250 мм до их установки в каркас поз. 1

Нач.отд.	Котов	
Н.контр.	Рессина	
ГИП	Котов	
Рук.гр.	Рессина	
Ст.инж.	Орлова	
Провер.	Рессина	

1.832.5-11.4-100 СБ

Каркас ДК137... ДК152. Сборочный чертеж

Стадия	Масса	Масштаб
Р	см. табл.	1:25
Лист	Листов 1	

ГИПРОНИСЕЛЬХОЗ

Инв. N подл. | Подпись и дата | Взам. инв. N

Формат	Зона	Поз.	Обозначение	Наименование	Количество на исполнение 1.832.5-11.4-110-																Примечание
					–	01	02	03	04	05	06	07	08	09	10	11	12	13	14	15	
				Документация																	
А4			1.832.5-11.4-000 ТУ	Технические условия																	
А3			1.832.5-11.4-110 СБ	Сборочный чертеж																	
А3			1.832.5-11.4-000 У	Узлы I...XV																	л. 2
				Сборочные единицы																	
А4		1	1.832.5-11.5-40-01	Петля для подъема М2	2	2	2	2	2	2	2	2	2	2	2	2	2	2	2	2	
		2	1.832.5-11.5-30	Ребро Р21	1																
			-01	Р22		1															
			-02	Р23			1														
			-03	Р24				1													
			-04	Р25					1												
			-05	Р26						1											
			-06	Р27							1										
			-07	Р28								1									
			-08	Р29									1								
			-09	Р30										1							
			-10	Р31											1						
			-11	Р32												1					
			-12	Р33													1				
			-13	Р34														1			
			-14	Р35															1		
			-15	Р36																1	
А4		3	-16	Р125	1																
			-17	Р126		1															
			-18	Р127			1														
			-19	Р128				1													

Инв.N подл. | Подпись и дата | Взам. инв.N

Нач.отд.	Котов	
Н.контр.	Рессина	
Гип	Котов	
Рук.гр.	Рессина	
Ст.инж.	Орлова	
Провер.	Рессина	

1.832.5-11.4-110

Каркас ДК153... ДК168

Стадия	Лист	Листов
Р	1	3

ГИПРОНИСЕЛЬХОЗ

Формат	Зона	Поз.	Обозначение	Наименование	Количество на исполнение 1.832.5-11.4-110-																Примечание
					—	01	02	03	04	05	06	07	08	09	10	11	12	13	14	15	
А4		3	1.832.5-11.5-30-20	Ребро Р129					1												
			-21	Р130						1											
			-22	Р131							1										
			-23	Р132								1									
			-24	Р133									1								
			-25	Р134										1							
			-26	Р135											1						
			-27	Р136												1					
			-28	Р137													1				
			-29	Р138														1			
			-30	Р139															1		
			-31	Р140																1	
		4	1.832.5-11.5-01-12	Ребро Р49	1				1				1				1				
			-13	Р50		1				1				1				1			
			-14	Р51			1				1				1				1		
			-15	Р52				1				1				1				1	
А4		5	1.832.5-11.5-05	Скоба	4	4	4	4	4	4	4	4	4	4	4	4	4	4	4	4	
				Доска ГОСТ 8486-66** / сосна или ель $\bar{g} \leq 20\%$																	
Б4		6	1.832.5-11.4-001-15	100×40; ℓ=1310	1				1				1				1				0,0042 м³
			-33	125×40; ℓ=1310		1				1				1				1			0,0052 м³
			-43	150×40; ℓ=1310			1				1				1				1		0,0063 м³
			-53	175×40; ℓ=1310				1				1				1				1	0,0073 м³
				Доска ГОСТ 8486-66** / сосна или ель $\bar{g} \leq 20\%$																	
Б4		7	1.832.5-11.4-001-55	100×40; ℓ=240	2				2				2				2				0,001 м³
			-56	125×40; ℓ=240		2				2				2				2			0,0012 м³
			-57	150×40; ℓ=240			2				2				2				2		0,0014 м³
			-58	175×40; ℓ=240				2				2				2				2	0,0017 м³

Взам. инв.№ | Подпись и дата | Инв.№ подл.

Формат	Зона	Поз.	Обозначение	Наименование	Количество на исполнение 1.832.5-11.4-110-																Примечание
					—	01	02	03	04	05	06	07	08	09	10	11	12	13	14	15	
				Доска $\frac{100\times32\ ГОСТ\ 8486-66^{**}}{сосна\ или\ ель\ \mathcal{Y}\leq 20\%}$																	
Б4		8	1.832.5-11.4-001-01	$\ell = 320$	2	2	2	2													0,001 м³
			-05	$\ell = 620$					2	2	2	2									0,002 м³
			-11	$\ell = 920$									2	2	2	2					0,0029 м³
			-14	$\ell = 1120$													2	2	2	2	0,0039 м³
				Стандартные изделия																	
		9		Гвоздь К 1.6×50 ГОСТ 4028-63*	4	4	4	4	4	4	4	4	4	4	4	4	4	4	4	4	0,814 кг / 1000 шт
		10		Гвоздь К 3×80 ГОСТ 4028-63*	2	2	2	2	6	6	6	6	8	8	8	8	10	10	10	10	4,44 кг / 1000 шт
		11		Гвоздь К 3×70 ГОСТ 4028-63*	8	8	8	8	8	8	8	8	8	8	8	8	8	8	8	8	3,88 кг / 1000 шт

Инв.№ подл. | Подпись и дата | Взам. инв.№

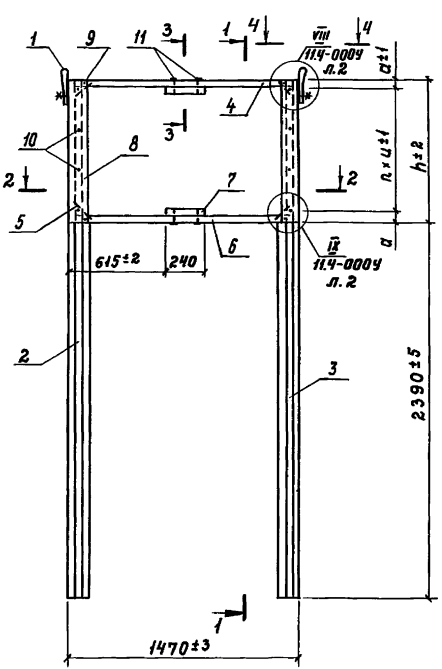

1-1

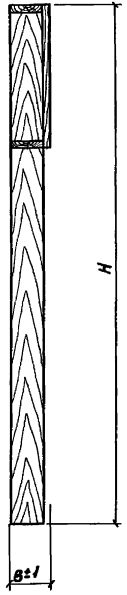

Обозначение	Марка	Размеры, мм					n, шт.	Масса, кг
		H	B	h	a	u		
1.832.5-11.4-110	ДК153	2710	132	320	—	160	—	39,22
-01	ДК154		157					48,17
-02	ДК155		182					56,17
-03	ДК156		207					66,22
-04	ДК157	3010	132	620	130	180	2	42,46
-05	ДК158		157					51,71
-06	ДК159		182					61,01
-07	ДК160		207					71,36
-08	ДК161	3310	132	920	130	220	3	45,59
-09	ДК162		157					56,16
-10	ДК163		182					65,74
-11	ДК164		207					76,49
-12	ДК165	3610	132	1220	130	240	4	48,82
-13	ДК166		157					59,67
-14	ДК167		182					70,57
-15	ДК168		207					81,52

4-4



2-2

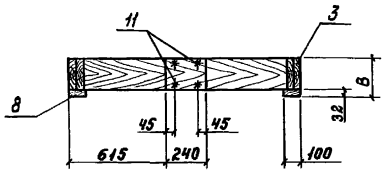

3-3

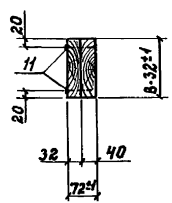

Нач.отд.	Котов		
Н.контр.	Рессина		
ГИП	Котов		
Рук.гр.	Рессина		
Ст.инж.	Орлова		
Провер.	Рессина		

1.832.5-11.4-110 СБ

Каркас ДК153... ДК168
Сборочный чертеж

Стадия	Масса	Масштаб
Р	см. табл.	1:25
Лист	Листов 1	

ГИПРОНИСЕЛЬХОЗ

Инв. N подл. | Подпись и дата | Взам.инв. N

Формат	Зона	Поз.	Обозначение	Наименование	Количество на исполнение 1.832.5-11.4-120-																Примечание
					–	01	02	03	04	05	06	07	08	09	10	11	12	13	14	15	
				Документация																	
А4			1.832.5-11.4-000ТУ	Технические условия																	
А3			1.832.5-11.4-110СБ	Каркас ДК153... ДК168																	
				Сборочный чертеж																	
А3			1.832.5-11.4-120СБ	Сборочный чертеж																	
А3			1.832.5-11.4-000У	Узлы I ... XV																	л.2
				Сборочные единицы																	
А3		1	1.832.5-11.4-110	Каркас ДК153	1																
			-01	ДК154		1															
			-02	ДК155			1														
			-03	ДК156				1													
			-04	ДК157					1												
			-05	ДК158						1											
			-06	ДК159							1										
			-07	ДК160								1									
			-08	ДК161									1								
			-09	ДК162										1							
			-10	ДК163											1						
			-11	ДК164												1					
			-12	ДК165													1				
			-13	ДК166														1			
			-14	ДК167															1		
			-15	ДК168																1	
				Детали																	
Б4		2	1.832.5-11.4-002-01	Брусок 40×50 ГОСТ8486-66** сосна или ель у=20%																	
				ℓ=1310	1	1	1	1	1	1	1	1	1	1	1	1	1	1	1	1	0,0026 м³

Нач.отд.	Котов	
Н.контр.	Рессина	
ГИП	Котов	
Рук. гр.	Рессина	
Ст.инж.	Орлова	
Провер.	Рессина	

1.832.5-11.4-120

Каркас ДК169... ДК184

Стадия	Лист	Листов
Р	1	2

ГИПРОНИСЕЛЬХОЗ

Инв.№ подл. | Подпись и дата | Взам.инв.№

Формат	Зона	Поз.	Обозначение	Наименование	Количество на исполнение 1.832.5-11.4-120-																					Примечание
					—	01	02	03	04	05	06	07	08	09	10	11	12	13	14	15							
А4		3	1.832.5-11.4-002-11	Брусок 40×50 ГОСТ 8486-66** сосна или ель У≤20%																						
				ℓ=70	2	2	2	2	2	2	2	2	2	2	2	2	2	2	2	2							0,0001 м³
				Стандартные изделия																							
		4		Гвоздь К3×80 ГОСТ 4028-63*	6	6	6	6	6	6	6	6	6	6	6	6	6	6	6	6							4,44кг/1000шт
		5		Гвоздь К5×120 ГОСТ 4028-63*	6	6	6	6	6	6	6	6	6	6	6	6	6	6	6	6							18,3кг/1000шт

Инв.№ подл. | Подпись и дата | Взам.инв.№

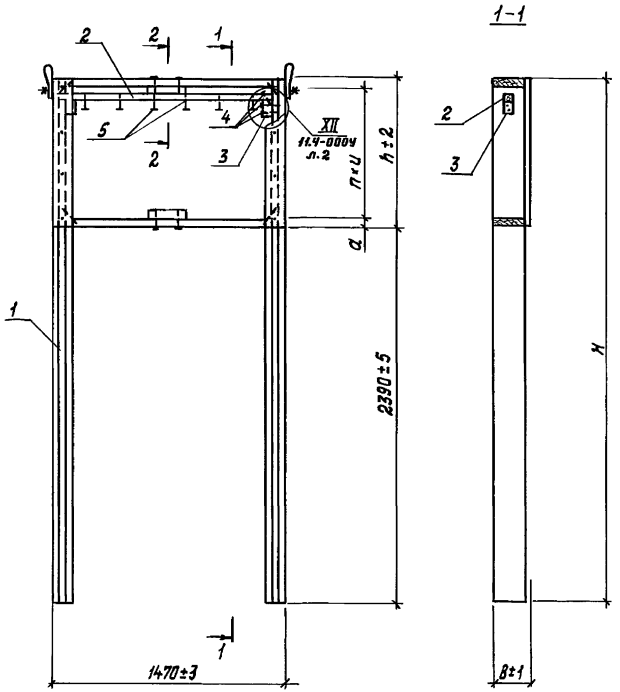

Обозначение	Марка	Размеры, мм					n, шт	Масса, кг
		H	B	h	a	u		
1.832.5-11.4-120	ДК 169	2710	132	320	—	160	—	40,26
-01	ДК 170		157					49,21
-02	ДК 171		182					57,21
-03	ДК 172		207					67,26
-04	ДК 173	3010	132	620	130	180	2	43,49
-05	ДК 174		157					52,74
-06	ДК 175		182					62,04
-07	ДК 176		207					72,39
-08	ДК 177	3310	132	920	130	220	3	46,62
-09	ДК 178		157					57,19
-10	ДК 179		182					66,76
-11	ДК 180		207					77,52
-12	ДК 181	3610	132	1220	130	240	4	49,85
-13	ДК 182		157					60,70
-14	ДК 183		182					71,60
-15	ДК 184		207					82,55

2-2

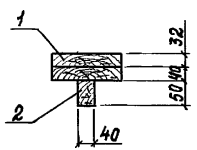

Гвозди поз.5 набить в рейку поз.2 с шагом 200 мм до её установки в каркас поз.1.

Нач.отд.	Котов	
Н.контр.	Рессина	
ГИП	Котов	
Рук.гр.	Рессина	
Ст.инж.	Орлова	
Провер.	Рессина	

1.832.5-11.4-120 СБ

Каркас ДК169...ДК184. Сборочный чертеж

Стадия	Масса	Масштаб
Р	см. табл.	1:25
Лист	Листов 1	

ГИПРОНИСЕЛЬХОЗ

Инв.№ подл. | Подпись и дата | Взам. инв.№

Формат	Зона	Поз.	Обозначение	Наименование	Количество на исполнение 1.832.5-11.4-130-															Примечание
					—	01	02	03	04	05	06	07	08	09	10	11	12	13	14	15	
				Документация																
А4			1.832.5-11.4-000ТУ	Технические условия																
А3			1.832.5-11.4-130 СБ	Сборочный чертеж																
А3			1.832.5-11.4-000У	Узлы I ... XV																Л.1
				Сборочные единицы																
А4		1	1.832.5-11.5-40	Петля для подъема м1	2	2	2	2	2	2	2	2	2	2	2	2	2	2	2	2
				Детали																
А4		2	1.832.5-11.5-01-08	Ребро Р45													2			
			-09	Р46														2		
			-10	Р47															2	
			-11	Р48																2
			-40	Р77	2				2				2							
			-41	Р78		2				2				2						
			-42	Р79			2				2				2					
			-43	Р80				2				2				2				
А4		3	1.832.5-11.5-01	Р37	2															
			-01	Р38		2														
			-02	Р39			2													
			-03	Р40				2												
			-04	Р41					2											
			-05	Р42						2										
			-06	Р43							2									
			-07	Р44								2								
			-08	Р45									2				2			

Нач.отд.	Котов	
Н.контр.	Рессина	
ГИП	Котов	
Рук.гр.	Рессина	
Ст.инж.	Кирпичкина	
Провер.	Рессина	

1.832.5-11.4-130

Каркас ДК185... ДК200

Стадия	Лист	Листов
Р	1	2

ГИПРОНИСЕЛЬХОЗ

Инв.№ подл. | Подпись и дата | Взам. инв.№

Формат	Зона	Поз.	Обозначение	Наименование	Количество на исполнение 1.832.5-11.4-130-																				Примечание
					—	01	02	03	04	05	06	07	08	09	10	11	12	13	14	15						
А4		3	1.832.5-11.5-01-09	Ребро Р46										2				2								
			-10	Р47											2				2							
			-11	Р48												2				2						
				Доска сосна или ель ГОСТ 8486-66** У ≤ 20%																						
Б4		4	1.832.5-11.4-001-03	100×32; ℓ = 505	6																					0,0016 м³
			-08	100×32; ℓ = 805					6																	0,0026 м³
			-12	100×32; ℓ = 1105									6				1									0,0035 м³
			-25	125×32; ℓ = 505		6																				0,0020 м³
			-29	125×32; ℓ = 805						6																0,0032 м³
			-31	125×32; ℓ = 1105										6				1								0,0044 м³
			-35	150×32; ℓ = 505			6																			0,0024 м³
			-39	150×32; ℓ = 805							6															0,0039 м³
			-41	150×32; ℓ = 1105											6				1							0,0053 м³
			-45	175×32; ℓ = 505				6																		0,0028 м³
			-49	175×32; ℓ = 805								6														0,0045 м³
			-51	175×32; ℓ = 1105												6				1						0,0062 м³
				Доска сосна или ель 100×32 ГОСТ 8486-66** У ≤ 20%																						
Б4		5	1.832.5-11.4-001-04	ℓ = 570	7	7	7	7																		0,0018 м³
			-09	ℓ = 870					7	7	7	7														0,0028 м³
			-13	ℓ = 1170									7	7	7	7	3	3	3	3						0,0037 м³
А4		6	1.832.5-11.5-05	Скоба	16	16	16	16	16	16	16	16	16	16	16	16	6	6	6	6						
				Стандартные изделия																						
		7		Гвоздь К3×80 ГОСТ 4028-63*	24	24	24	24	32	32	32	32	32	32	32	32	12	12	12	12						4,44кг/1000шт
		8		Гвоздь К1.6×50 ГОСТ 4028-63*	28	28	28	28	28	28	28	28	28	28	28	28	12	12	12	12						0,814кг/1000шт
		14		Гвоздь К2.5×60 ГОСТ 4028-63*	4	4	4	4	6	6	6	6	6	6	6	6										2,31кг/1000шт

Взам. инв. N | Подпись и дата | Инв. N подл.

Рис. 1

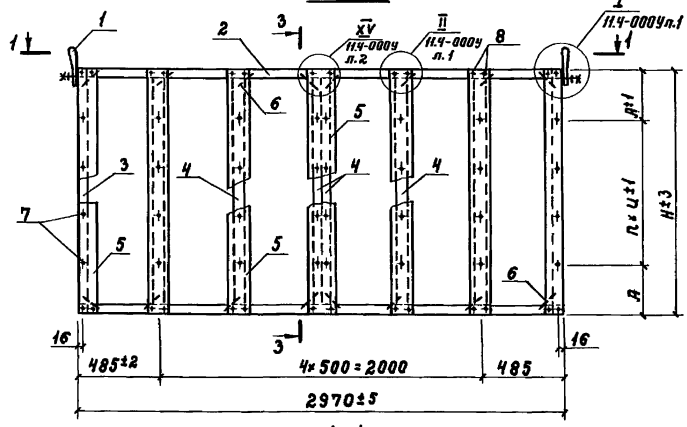

Рис. 2

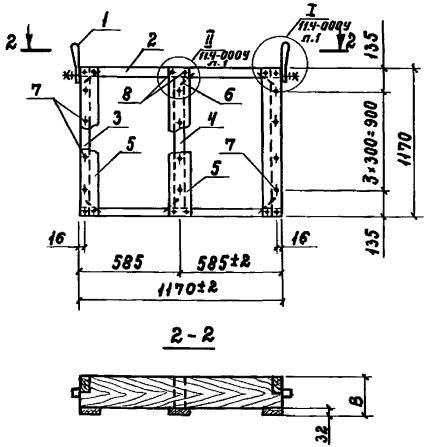

Обозначение	Марка	Рис.	Размеры, мм H	B	L	Ц	А	П. шт.	Масса, кг
1.832.5-11.4-130	ДК185	1	570	132	2970	155	130	2	23,1
-01	ДК186			157					27,2
-02	ДК187			182					31,1
-03	ДК188			207					35,0
-04	ДК189		870	132		200	135	3	30,6
-05	ДК190			157					35,5
-06	ДК191			182					40,5
-07	ДК192			207					45,3
-08	ДК193		1170	132		300			37,4
-09	ДК194			157					43,5
-10	ДК195			182					49,4
-11	ДК196			207					55,3
-12	ДК197	2	1170	132	1170	—	—	—	15,1
-13	ДК198			157					17,5
-14	ДК199			182					19,8
-15	ДК200			207					22,1

Нач.отд.	Котов	
Н.контр.	Рессина	
Гип	Котов	
Рук.гр.	Рессина	
Ст.инж.	Кирпичина	
Провер.	Рессина	

1.832.5-11.4-130 СБ

Каркас ДК185... ДК200.
Сборочный чертеж

Стадия	Масса	Масштаб
Р	см. табл.	—
Лист	Листов 1	

ГИПРОНИСЕЛЬХОЗ

Инв.№ подл. | Подпись и дата | Взам. инв.№

Формат	Зона	Поз.	Обозначение	Наименование	Количество на исполнение 1.832.5-11.4-140-															Примечание
					—	01	02	03	04	05	06	07	08	09	10	11	12	13	14	15	
				Документация																
А4			1.832.5-11.4-000 ТУ	Технические условия	✕	✕	✕	✕	✕	✕	✕	✕	✕	✕	✕	✕	✕	✕	✕	
А3			1.832.5-11.4-130 СБ	Каркас ДК185... ДК200.																
				Сборочный чертеж	✕	✕	✕	✕	✕	✕	✕	✕	✕	✕	✕	✕	✕	✕	✕	
А3			1.832.5-11.4-000 У	Узлы I ... XV	✕	✕	✕	✕	✕	✕	✕	✕	✕	✕	✕	✕	✕	✕	✕	л.2
А3			1.832.5-11.4-140 СБ	Сборочный чертеж	✕	✕	✕	✕	✕	✕	✕	✕	✕	✕	✕	✕	✕	✕	✕	
				Сборочные единицы																
А3		1	1.832.5-11.4-130	Каркас ДК185	1															
			-01	ДК186		1														
			-02	ДК187			1													
			-03	ДК188				1												
			-04	ДК189					1											
			-05	ДК190						1										
			-06	ДК191							1									
			-07	ДК192								1								
			-08	ДК193									1							
			-09	ДК194										1						
			-10	ДК195											1					
			-11	ДК196												1				
			-12	ДК197													1			
			-13	ДК198														1		
			-14	ДК199															1	
			-15	ДК200																1
				Детали																
Б4		2	1.832.5-11.4-002-12	Брусок 40×50 ГОСТ 8486-66** сосна или ель Ш≤20%																
				С=435	2	2	2	2	2	2	2	2	2	2	2	2	2			0,0009 м³

Нач.отд.	Котов		
Н.контр.	Рессина		
Гип	Котов		
Рук.гр.	Рессина		
Ст.инж.	Кирпичкина		
Провер.	Рессина		

1.832.5-11.4-140

Каркас ДК201... ДК216

Стадия	Лист	Листов
Р	1	2

ГИПРОНИСЕЛЬХОЗ

Инв.№ подл. | Подпись и дата | Взам.инв.№

Формат	Зона	Поз.	Обозначение	Наименование	Количество на исполнение 1.832.5-11.4-140-																Примечание
					—	01	02	03	04	05	06	07	08	09	10	11	12	13	14	15	
БЧ		3	1.832.5-11.4-002-13	Брусок 40×50 ГОСТ 8486-66** сосна или ель У≤20%																	
				ℓ=465	2	2	2	2	2	2	2	2	2	2	2	2					0,0009 м³
БЧ		4	1.832.5-11.4-002-14	Брусок 40×50 ГОСТ 8486-66** сосна или ель У≤20%																	
				ℓ=450	2	2	2	2	2	2	2	2	2	2	2	2					0,0009 м³
БЧ		5	1.832.5-11.4-002-11	Брусок 40×50 ГОСТ 8486-66** сосна или ель У≤20%																	
				ℓ=70	2	2	2	2	2	2	2	2	2	2	2	2	2	2	2	2	0,0001 м³
БЧ		6	1.832.5-11.4-002	Брусок 32×40 ГОСТ 8486-66** сосна или ель У≤20%																	
				ℓ=70	10	10	10	10	10	10	10	10	10	10	10	10	2	2	2	2	0,0001 м³
БЧ		9	1.832.5-11.4-002-15	Брусок 32×40 ГОСТ 8486-66** сосна или ель У≤20%																	
				ℓ=535													2	2	2	2	0,0007 м³
				Стандартные изделия																	
		7		Гвоздь К3×80 ГОСТ 4028-63*	26	26	26	26	26	26	26	26	26	26	26	26	10	10	10	10	4,44кг/1000шт
		8		Гвоздь К5×120 ГОСТ 4028-63*	12	12	12	12	12	12	12	12	12	12	12	12	4	4	4	4	18,3кг/1000шт

Инв.№ подл. | Подпись и дата | Взам.инв.№

Рис. 1

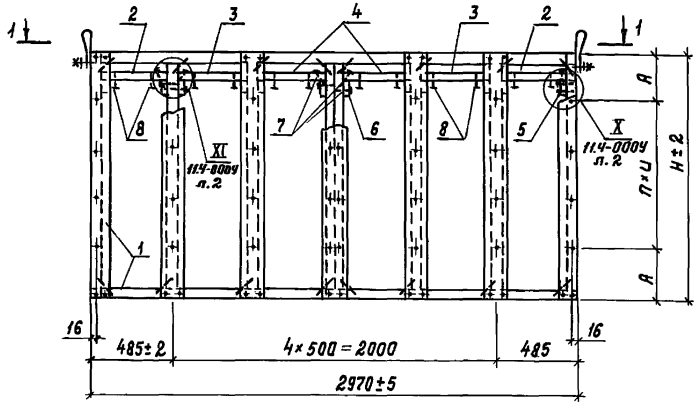

1-1

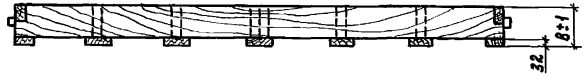

Рис. 2

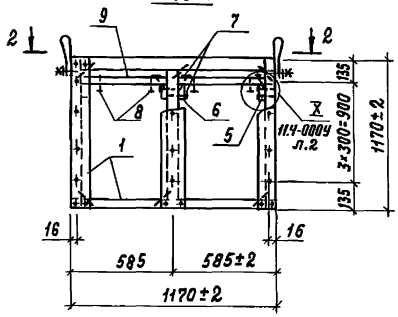

2-2

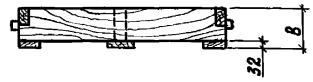

Обозначение	Марка	Рис.	Размеры, мм H	B	L	U	A	n, шт	Масса, кг
1.832.5-11.4-140	ДК 201	1	570	132	2970	155	130	2	25,7
-01	ДК 202			157					29,8
-02	ДК 203			182					33,7
-03	ДК 204			207					37,6
-04	ДК 205		870	132		200	135	3	33,3
-05	ДК 206			157					38,2
-06	ДК 207			182					43,2
-07	ДК 208			207					48,0
-08	ДК 209		1170	132		300			40,0
-09	ДК 210			157					46,1
-10	ДК 211			182					52,0
-11	ДК 212			207					57,9
-12	ДК 213	2		132	1170	—	—	—	16,1
-13	ДК 214			157					18,5
-14	ДК 215			182					20,8
-15	ДК 216			207					23,0

Нач.отд.	Котов	
Н.контр.	Рессина	
ГИП	Котов	
Рук.гр.	Рессина	
Ст.инж.	Кирпичкина	
Провер.	Рессина	

1.832.5-11.4-140 СБ

Каркас ДК 201... ДК 216. Сборочный чертеж

Стадия	Масса	Масштаб
Р	см. табл.	—
Лист	Листов 1	

ГИПРОНИСЕЛЬХОЗ

Инв.N подл. | Подпись и дата | Взам.инв.N

Инв. N подл.	Подпись и дата	Взам. инв. N

Формат	Зона	Поз.	Обозначение	Наименование	Кол. на исполнение 1.832.5-11.4-150-										Примечание
					—	01	02	03	04	05	06	07			
				Документация											
А4			1.832.5-11.4-000ТУ	Технические условия											
А3			1.832.5-11.4-150 СБ	Сборочный чертеж											
А3			1.832.5-11.4-000 У	Узлы I... XV											л. 1
				Сборочные единицы											
А4		1	1.832.5-11.5-40	Петля для подъема М1	2	2	2	2	2	2	2	2			
А4		2	1.832.5-11.5-10	Ребро Р1					2						
			-01	Р2						2					
			-02	Р3							2				
			-03	Р4								2			

Нач. отд.	Котов	
Н. контр.	Рессина	
ГИП	Котов	
Рук. гр.	Рессина	
Ст. инж.	Кирпичкина	
Провер.	Рессина	

1.832.5-11.4-150

Каркас ДК 217... ДК 224

Стадия	Лист	Листов
Р	1	4

ГИПРОНИСЕЛЬХОЗ

Формат А4

Инв. N подл.	Подпись и дата	Взам. инв. N

Формат	Зона	Поз.	Обозначение	Наименование	Кол. на исполнение 1.832.5-11.4-150-										Примечание
					—	01	02	03	04	05	06	07			
				Детали											
А4		3	1.832.5-11.5-01-40	Ребро Р77	2				2						
			-41	Р78		2				2					
			-42	Р79			2				2				
			-43	Р80				2				2			
А4		4	1.832.5-11.5-01-04	Ребро Р41	2										
			-05	Р42		2									
			-06	Р43			2								
			-07	Р44				2							
			-08	Р45					2						
			-09	Р46						2					
			-10	Р47							2				
			-11	Р48								2			

21961-03 49

1.832.5-11.4-150

Лист 2

Формат А4

Инв. N подл. | Подпись и дата | Взам. инв. N

Формат	Зона	Поз.	Обозначение	Наименование	Кол. на исполнение 1.832.5-11.4-150- —	01	02	03	04	05	06	07			Примечание
				Доска $\frac{\text{ГОСТ 8486-66}^{**}}{\text{сосна или ель } \mathcal{Y} \pm 20\%}$											
Б4		5	1.832.5-11.4-001 - 08	100×32; ℓ=805	4										0,0026 м³
			- 29	125×32; ℓ=805		4									0,0032 м³
			- 39	150×32; ℓ=805			4								0,0039 м³
			- 49	175×32; ℓ=805				4							0,0045 м³
			- 12	100×32; ℓ=1105					2						0,0035 м³
			- 31	125×32; ℓ=1105						2					0,0044 м³
			- 41	150×32; ℓ=1105							2				0,0053 м³
			- 51	175×32; ℓ=1105								2			0,0062 м³
				Доска $\frac{\text{ГОСТ 8486-66}^{**}}{\text{сосна или ель } \mathcal{Y} \pm 20\%}$											
Б4		6	1.832.5-11.4-001 - 07	100×32; ℓ=770					1						0,0025 м³
			- 28	125×32; ℓ=770						1					0,0031 м³
			- 38	150×32; ℓ=770							1				0,0037 м³
			- 48	175×32; ℓ=770								1			0,0043 м³

1.832.5-11.4-150 Лист 3

Формат А4

Инв. N подл. | Подпись и дата | Взам. инв. N

Формат	Зона	Поз.	Обозначение	Наименование	Кол. на исполнение 1.832.5-11.4-150- —	01	02	03	04	05	06	07			Примечание
				Доска 100×32 $\frac{\text{ГОСТ 8486-66}^{**}}{\text{сосна или ель } \mathcal{Y} \pm 20\%}$											
Б4		7	1.832.5-11.4-001 - 09	ℓ=870	6	6	6	6							0,0028 м³
			- 13	ℓ=1170					6	6	6	6			0,0037 м³
Б4		8	- 02	ℓ=360					2	2	2	2			0,0012 м³
Д4		9	1.832.5-11.5-05	Скоба	12	12	12	12	16	16	16	16			
				Стандартные изделия											
		10		Гвоздь К3×80 ГОСТ 4028-63*	24	24	24	24	28	28	28	28			4,44 кг/1000 шт.
		11		Гвоздь К1,6×50 ГОСТ 4028-63*	24	24	24	24	28	28	28	28			0,84 кг/1000 шт.

1.832.5-11.4-150 Лист 4

Формат А4

21961-03 ОВ

Рис. 1

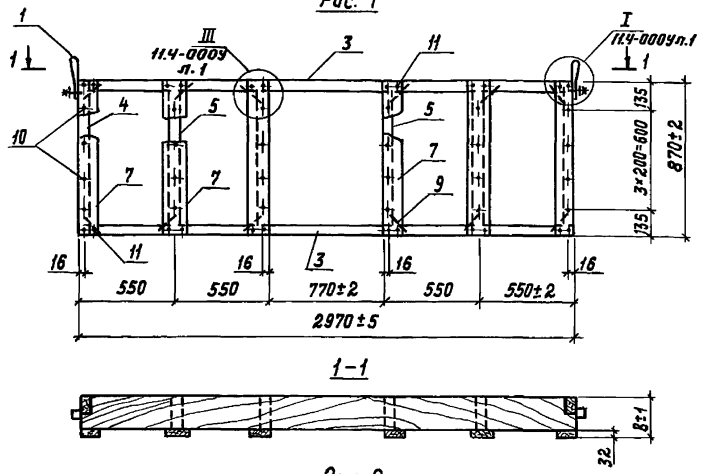

Рис. 2

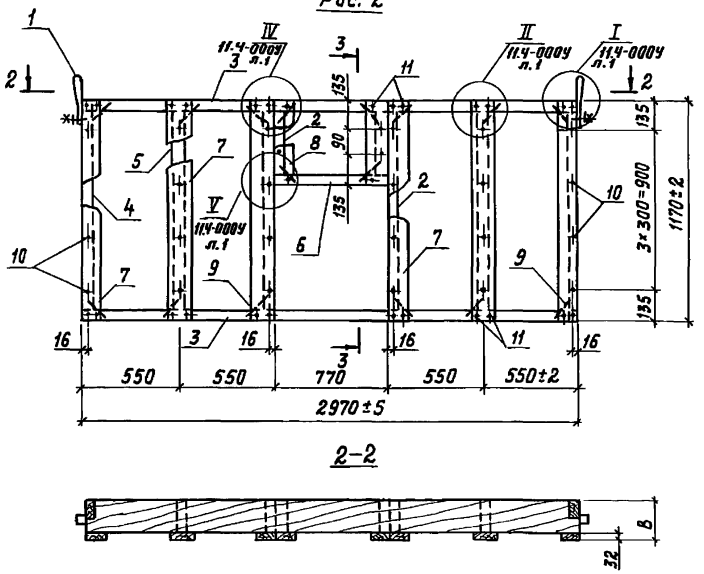

3-3

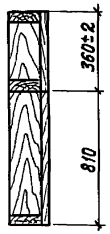

Обозначение	Марка	Рис.	B, мм	Масса, кг
1.832.5-11.4-150	ДК 217	1	132	26,5
-01	ДК 218		157	30,8
-02	ДК 219		182	35,1
-03	ДК 220		207	39,3
-04	ДК 221	2	132	35,4
-05	ДК 222		157	41,2
-06	ДК 223		182	46,7
-07	ДК 224		207	52,2

Нач.отд.	Котов		
Н.контр.	Рессина		
ГИП	Котов		
Рук.гр.	Рессина		
Ст.инж.	Кирпичкина		
Провер.	Рессина		

1.832.5-11.4-150 СБ

Каркас ДК217... ДК224. Сборочный чертеж

Стадия	Масса	Масштаб
Р	см. табл.	—
Лист	Листов 1	

ГИПРОНИСЕЛЬХОЗ

Инв.N подл. | Подпись и дата | Взам.инв.N

Инв. N подл.	Подпись и дата	Взам. инв. N

Формат	Зона	Поз.	Обозначение	Наименование	Кол. на исполнение 1.832.5-11.4-160- —	01	02	03	04	05	06	07	Примечание
				Документация									
А4			1.832.5-11.4-000ТУ	Технические условия	✕	✕	✕	✕	✕	✕	✕	✕	
А3			1.832.5-11.4-150СБ	Каркас ДК217... ДК224	✕	✕	✕	✕	✕	✕	✕	✕	
				Сборочный чертеж									
А3			1.832.5-11.4-160СБ	Сборочный чертеж	✕	✕	✕	✕	✕	✕	✕	✕	
А3			1.832.5-11.4-000У	Узлы I... XV	✕	✕	✕	✕	✕	✕	✕	✕	л. 2
				Сборочные единицы									
А3		1	1.832.5-11.4-150	Каркас ДК217	1								
			-01	ДК218		1							
			-02	ДК219			1						
			-03	ДК220				1					
			-04	ДК221					1				
			-05	ДК222						1			
			-06	ДК223							1		
			-07	ДК224								1	

Нач.отд.	Котов	
Н.контр.	Рессина	
ГИП	Котов	
Рук.гр.	Рессина	
Ст.инж.	Кирпичкина	
Провер.	Рессина	

1.832.5-11.4-160

Каркас ДК225... ДК232

Стадия	Лист	Листов
Р	1	2

ГИПРОНИСЕЛЬХОЗ

Формат А4

Инв. N подл.	Подпись и дата	Взам. инв. N

Формат	Зона	Поз.	Обозначение	Наименование	Кол. на исполнение 1.832.5-11.4-160- —	01	02	03	04	05	06	07	Примечание
				Детали									
Б4		2	1.832.5-11.4-002-16	Брусок 40×50 ГОСТ 8486-66** сосна или ель 3 ≤ 20%									
				ℓ=500	4	4	4	4	4	4	4	4	0,001 м³
Б4		3	1.832.5-11.4-002-04	Брусок 40×50 ГОСТ 8486-66** сосна или ель 3 ≤ 20%									
				ℓ=705					1	1	1	1	0,0014 м³
Б4		4	1.832.5-11.4-002-11	Брусок 40×50 ГОСТ 8486-66** сосна или ель 3 ≤ 20%									
				ℓ=70	4	4	4	4	2	2	2	2	0,0001 м³
Б4		5	1.832.5-11.4-002	Брусок 32×40 ГОСТ 8486-66** сосна или ель 3 ≤ 20%									
				ℓ=70	4	4	4	4	8	8	8	8	0,0001 м³
				Стандартные изделия									
		6		Гвоздь К3×80 ГОСТ 4028-63*	20	20	20	20	22	22	22	22	4,44кг/1000шт.
		7		Гвоздь К5×120 ГОСТ 4028-63*	8	8	8	8	10	10	10	10	18,5кг/1000шт.

21961-03 52

1.832.5-11.4-160

Лист 2

Формат А4

Обозначение	Марка	Рис.	В, мм	Масса, кг
1.832.5-11.4-160	ДК225	1	132	28,3
-01	ДК226		157	32,6
-02	ДК227		182	36,9
-03	ДК228		207	41,1
-04	ДК229	2	132	37,8
-05	ДК230		157	43,6
-06	ДК231		182	49,1
-07	ДК232		207	54,6

Рис. 1

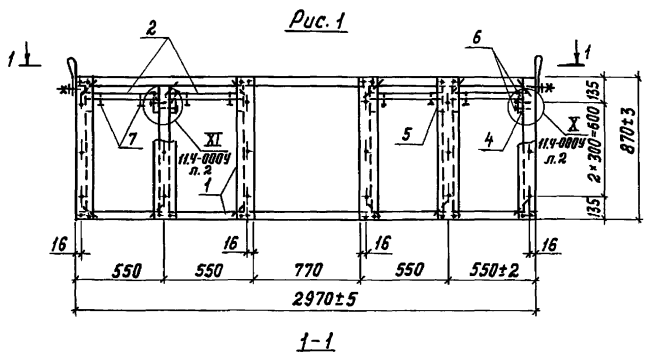

1-1

Рис. 2

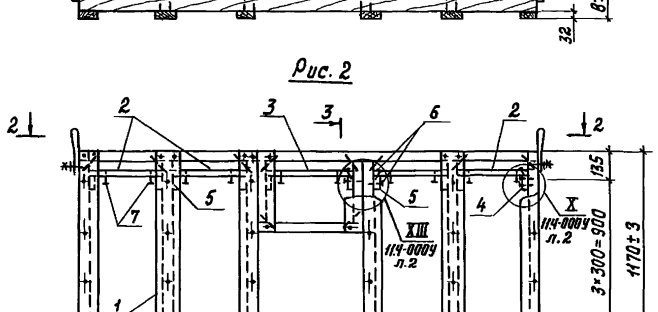

2-2

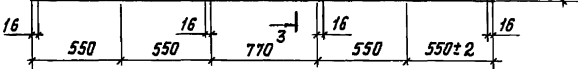

3-3

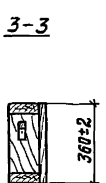

Нач.отд.	Котов		
Н.контр.	Рессина		
Гип	Котов		
Рук.гр.	Рессина		
Ст.инж.	Кирпичкина		
Провер.	Рессина		

1.832.5-11.4-160 СБ

Каркас ДК225...ДК232. Сборочный чертеж

Стадия	Масса	Масштаб
Р	см. табл.	—
Лист	Листов 1	

ГИПРОНИСЕЛЬХОЗ

Инв.№ подл. | Подпись и дата | Взам. инв.№

Формат	Зона	Поз.	Обозначение	Наименование	Количество на исполнение 1.832.5-11.4-170-																			Примечание
					–	01	02	03	04	05	06	07	08	09	10	11	12	13	14	15					
				Документация																				
А4			1.832.5 – 11.4 – 000 ТУ	Технические условия																				
А3			1.832.5 – 11.4 – 170 СБ	Сборочный чертеж																				
А3			1.832.5 – 11.4 – 000 У	Узлы I...XV																				л.1
				Сборочные единицы																				
А4		1	1.832.5 – 11.5 – 40	Петля для подъема М1	2	2	2	2	2	2	2	2	2	2	2	2	2	2	2	2				
				Детали																				
А4		2	1.832.5 – 11.5 – 01 – 24	Ребро Р61	2																			
			– 25	Р62		2																		
			– 26	Р63			2																	
			– 27	Р64				2																
			– 32	Р69					2															
			– 33	Р70						2														
			– 34	Р71							2													
			– 35	Р72								2												
			– 40	Р77									2											
			– 41	Р78										2										
			– 42	Р79											2									
			– 43	Р80												2								
			– 48	Р85													2							
			– 49	Р86														2						
			– 50	Р87															2					
			– 51	Р88																2				
А4		3	1.832.5 – 11.5 – 01 – 16	Р53	2				2				2				2							
			– 17	Р54		2				2				2				2						
			– 18	Р55			2				2				2				2					

Инв.№ подл. | Подпись и дата | Взам.инв.№

Нач.отд.	Катов	
Н.контр.	Рессина	
ГИП	Катов	
Рук.гр.	Рессина	
Ст.инж.	Кирпичкина	
Провер.	Рессина	

1.832.5-11.4-170

Каркас ДК233...ДК248

Стадия	Лист	Листов
Р	1	2

ГИПРОНИСЕЛЬХОЗ

Формат	Зона	Поз.	Обозначение	Наименование	Количество на исполнение 1.832.5-11.4-170-																Примечание
					—	01	02	03	04	05	06	07	08	09	10	11	12	13	14	15	
А4		3	1.832.5-11.5-01-19	Ребро Р56				2				2				2				2	
А4		4	1.832.5-11.5-05	Скоба	12	12	12	12	12	12	12	12	12	12	12	12	12	12	12	12	
				Доска гост 8486-66** / сосна или ель У≤20%																	
БЧ		5	1.832.5-11.4-001-16	100×32; ℓ=1405	4				4				4				4				0,0045 м³
			-34	125×32; ℓ=1405		4				4				4				4			0,0056 м³
			-44	150×32; ℓ=1405			4				4				4				4		0,0067 м³
			-54	175×32; ℓ=1405				4				4				4				4	0,0079 м³
				Доска 100×32 гост 8486-66** / сосна или ель У≤20%																	
БЧ		6	1.832.5-11.4-001-20	ℓ=2370	2	2	2	2													0,0076 м³
			-22	ℓ=2670					2	2	2	2									0,0085 м³
			-23	ℓ=2970									2	2	2	2					0,0095 м³
			-24	ℓ=3270													2	2	2	2	0,0105 м³
				Доска гост 8486-66** / сосна или ель У≤20%																	
БЧ		7	1.832.5-11.4-001-55	100×40; ℓ=240	2				2				2				2				0,001 м³
			-56	125×40; ℓ=240		2				2				2				2			0,0012 м³
			-57	150×40; ℓ=240			2				2				2				2		0,0014 м³
			-58	175×40; ℓ=240				2				2				2				2	0,0017 м³
				Стандартные изделия																	
		8		Гвоздь К 1.6×50 гост 4028-63*	8	8	8	8	8	8	8	8	8	8	8	8	8	8	8	8	0,814кг/1000шт
		9		Гвоздь К 3×80 гост 4028-63*	18	18	18	18	20	20	20	20	22	22	22	22	24	24	24	24	4,44кг/1000шт
		10		Гвоздь К 3×70 гост 4028-63*	8	8	8	8	8	8	8	8	8	8	8	8	8	8	8	8	3,98кг/1000шт
		14		Гвоздь К 2.5×60 гост 4028-63*	16	16	16	16	16	16	16	16	16	16	16	16	16	16	16	16	2,31кг/1000шт

Взам. инв. N | Подпись и дата | Инв. N подл.

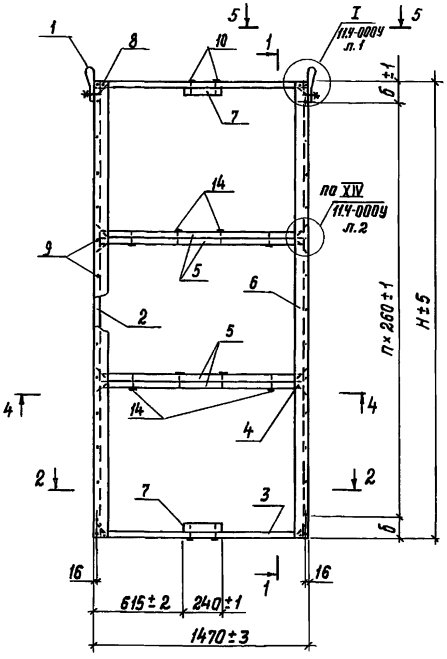

1-1

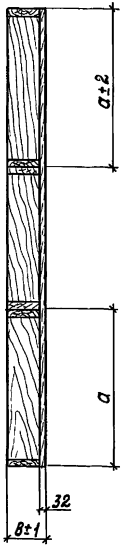

2-2

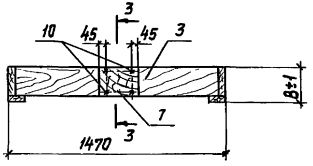

3-3

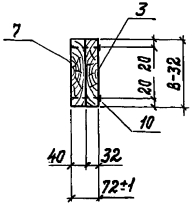

Обозначение	Марка	Размеры, мм				n, шт	Масса, кг
		H	B	a	б		
1.832.5-11.4-170	ДК 233	2370	132	800	145	8	30,5
-01	ДК 234		157				36,0
-02	ДК 235		182				41,3
-03	ДК 236		207				45,5
-04	ДК 237	2670	132	900	165	9	32,3
-05	ДК 238		157				38,1
-06	ДК 239		182				44,2
-07	ДК 240		207				50,1
-08	ДК 241	2970	132	1000	185	10	34,3
-09	ДК 242		157				40,3
-10	ДК 243		182				46,5
-11	ДК 244		207				52,6
-12	ДК 245	3270	132	1100	205	11	36,3
-13	ДК 246		157				42,5
-14	ДК 247		182				48,7
-15	ДК 248		207				55,0

4-4

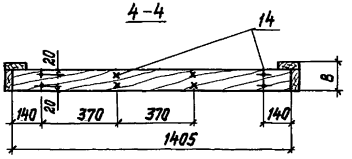

5-5

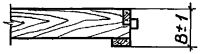

Нач.отд.	Котов	
Н.контр.	Рессина	
ГИП	Котов	
Рук.гр.	Рессина	
Ст.инж.	Кирпичкина	
Провер.	Рессина	

1.832.5-11.4-170 СБ

Каркас ДК 233...ДК 248. Сборочный чертеж

Стадия	Масса	Масштаб
Р	см. табл.	—
Лист	Листов 1	

ГИПРОНИСЕЛЬХОЗ

Инв.№ подл. | Подпись и дата | Взам. инв.№

Формат	Зона	Поз.	Обозначение	Наименование	Количество на исполнение 1.832.5-11.4-180-															Примечание
					—	01	02	03	04	05	06	07	08	09	10	11	12	13	14	15	
				Документация																
А4			1.832.5-11.4-000ТУ	Технические условия	X	X	X	X	X	X	X	X	X	X	X	X	X	X	X	X	
А3			1.832.5-11.4-170СБ	Каркас ДК233... ДК248.																
				Сборочный чертеж	X	X	X	X	X	X	X	X	X	X	X	X	X	X	X	X	
А3			1.832.5-11.4-180СБ	Сборочный чертеж	X	X	X	X	X	X	X	X	X	X	X	X	X	X	X	X	
А3			1.832.5-11.4-000У	Узлы I... XV	X	X	X	X	X	X	X	X	X	X	X	X	X	X	X	X	л. 2
				Сборочные единицы																
А3		1	1.832.5-11.4-170	Каркас ДК233	1															
			-01	ДК234		1														
			-02	ДК235			1													
			-03	ДК236				1												
			-04	ДК237					1											
			-05	ДК238						1										
			-06	ДК239							1									
			-07	ДК240								1								
			-08	ДК241									1							
			-09	ДК242										1						
			-10	ДК243											1					
			-11	ДК244												1				
			-12	ДК245													1			
			-13	ДК246														1		
			-14	ДК247															1	
			-15	ДК248																1

Нач.отд.	Котов	
Н.контр.	Рессина	
ГИП	Котов	
Рук. гр.	Рессина	
Ст.инж.	Карпичкина	
Провер.	Рессина	

1.832.5-11.4-180

Каркас ДК249... ДК264

Стадия	Лист	Листов
Р	1	2

ГИПРОНИСЕЛЬХОЗ

Инв.N подл. | Подпись и дата | Взам. инв.N

Формат	Зона	Поз.	Обозначение	Наименование	Количество на исполнение 1.832.5-11.4-180-															Примечание
					—	01	02	03	04	05	06	07	08	09	10	11	12	13	14	15	
				Детали																
Б4		2	1.832.5-11.4-002-16	Брусок 40×50 ГОСТ 8486-66** сосна или ель У≤20%																
				ℓ = 1405	3	3	3	3	3	3	3	3	3	3	3	3	3	3	3	0,0028 м³
Б4		3	1.832.5-11.4-002-11	Брусок 40×50 ГОСТ 8486-66** сосна или ель У≤20%																
				ℓ = 70	6	6	6	6	6	6	6	6	6	6	6	6	6	6	6	0,0001 м³
				Стандартные изделия																
		4		Гвоздь К3×80 ГОСТ 4028-63*	18	18	18	18	18	18	18	18	18	18	18	18	18	18	18	4,44кг/1000шт
		5		Гвоздь К5×120 ГОСТ 4028-63*	15	15	15	15	15	15	15	15	15	15	15	15	15	15	15	18,3кг/1000шт

Инв.№ подл. | Подпись и дата | Взам. инв.№

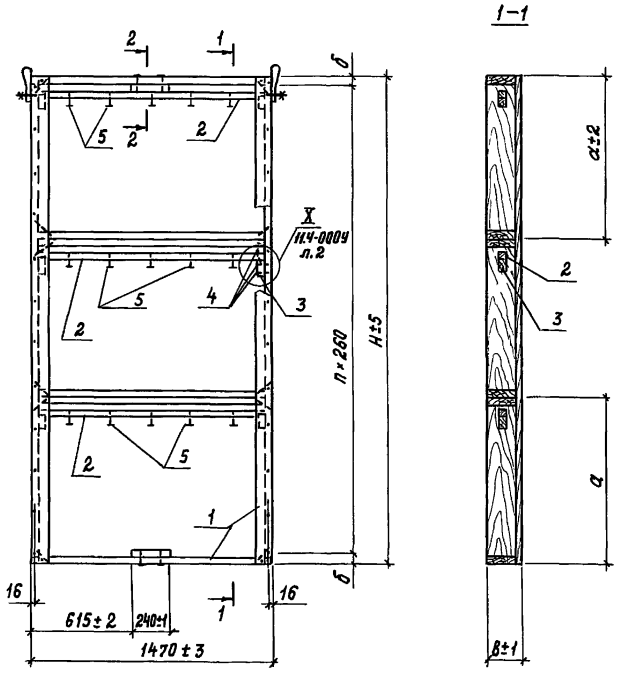

Обозначение	Марка	Размеры, мм				n, шт	Масса, кг
		H	B	a	б		
1.832.5-11.4-180	ДК 249	2370	132	800	145	8	32,8
-01	ДК 250		157				38,3
-02	ДК 251		182				43,6
-03	ДК 252		207				47,8
-04	ДК 253	2670	132	900	165	9	34,6
-05	ДК 254		157				40,4
-06	ДК 255		182				46,4
-07	ДК 256		207				50,4
-08	ДК 257	2970	132	1000	185	10	36,6
-09	ДК 258		157				42,5
-10	ДК 259		182				48,8
-11	ДК 260		207				54,9
-12	ДК 261	3270	132	1100	205	11	36,5
-13	ДК 262		157				42,7
-14	ДК 263		182				48,9
-15	ДК 264		207				55,2

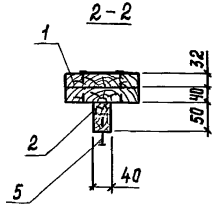

Гвозди поз. 5 набить в рейки поз. 2 с шагом 250мм до их установки в каркас поз. 1.

Нач. отд.	Котов	
Н. контр.	Рессина	
Гип	Котов	
Рук. гр.	Рессина	
Ст. инж.	Кирпичкина	
Провер.	Рессина	

1.832.5-11.4-180 СБ

Каркас ДК 249... ДК 264. Сборочный чертеж

Стадия	Масса	Масштаб
Р	см. табл.	—
Лист	Листов 1	

ГИПРОНИСЕЛЬХОЗ

Инв. N подл. | Подпись и дата | Взам. инв. N

Формат	Зона	Поз.	Обозначение	Наименование	Количество на исполнение 1.832.5-11.4-190-															Примечание
					—	01	02	03	04	05	06	07	08	09	10	11	12	13	14	15	
				Документация																
А4			1.832.5-11.4-000 ТУ	Технические условия																
А3			1.832.5-11.4-190 СБ	Сборочный чертеж																
А3			1.832.5-11.4-000 У	Узлы I...XV																л. 2
А3			1.832.5-11.4-170 СБ	Каркас ДК 233... ДК 248																
				Сборочный чертеж																сеч. 4-4
				Сборочные единицы																
А4			1.832.5-11.5-40	Петля для подъема м1	2	2	2	2	2	2	2	2	2	2	2	2	2	2	2	2
				Детали																
А4			1.832.5-11.5-01-24	Ребро Р61	2															
			-25	Р62		2														
			-26	Р63			2													
			-27	Р64				2												
			-32	Р69					2											
			-33	Р70						2										
			-34	Р71							2									
			-35	Р72								2								
			-40	Р77									2							
			-41	Р78										2						
			-42	Р79											2					
			-43	Р80												2				
			-48	Р85													2			
			-49	Р86														2		
			-50	Р87															2	
			-51	Р88																2
А4		3	1.832.5-11.5-01-16	Р53	2				2				2				2			
			-17	Р54		2				2				2						2

Нач.отд.	Котов	
Н.контр.	Рессина	
ГИП	Котов	
Рук. гр.	Рессина	
Ст. инж.	Кирпичкина	
Провер.	Рессина	

1.832.5-11.4-190

Каркас ДК 265... ДК 280

Стадия	Лист	Листов
Р	1	3

ГИПРОНИСЕЛЬХОЗ

21961-03 60 Формат А3

Инв.N подл. | Подпись и дата | Взам. инв.N

Формат	Зона	Поз.	Обозначение	Наименование	Количество на исполнение 1.832.5-11.4-190-																Примечание
					—	01	02	03	04	05	06	07	08	09	10	11	12	13	14	15	
А4		3	1.832.5-11.5-01-18	Ребро Р55			2				2				2				2		
			-19	Р56				2				2				2				2	
А4		4	1.832.5-11.5-05	Скоба	13	13	13	13	13	13	13	13	13	13	13	13	13	13	13	13	
				Доска ГОСТ 84866-66** / сосна или ель У≤20%																	
Б4		5	1.832.5-11.4-001-06	100×32; ℓ=765	1				1				1				1				0,0024 м³
			-27	125×32; ℓ=765		1				1				1				1			0,0031 м³
			-37	150×32; ℓ=765			1				1				1				1		0,0037 м³
			-47	175×32; ℓ=765				1				1				1				1	0,0043 м³
Б4		6	1.832.5-11.4-001-16	100×32; ℓ=1405	4				4				4				4				0,0045 м³
			-34	125×32; ℓ=1405		4				4				4				4			0,0056 м³
			-44	150×32; ℓ=1405			4				4				4				4		0,0067 м³
			-54	175×32; ℓ=1405				4				4				4				4	0,0079 м³
Б4		7	1.832.5-11.4-001-55	100×40; ℓ=240	1				1				1				1				0,001 м³
			-56	125×40; ℓ=240		1				1				1				1			0,0012 м³
			-57	150×40; ℓ=240			1				1				1				1		0,0014 м³
			-58	175×40; ℓ=240				1				1				1				1	0,0017 м³
				Доска 100×32 ГОСТ 8486-66** / сосна или ель У≤20%																	
Б4		8	1.832.5-11.4-001-20	ℓ=2370	1	1	1	1													0,0076 м³
			-22	ℓ=2670					1	1	1	1									0,0085 м³
			-23	ℓ=2970									1	1	1	1					0,0095 м³
			-24	ℓ=3270													1	1	1	1	0,0105 м³
Б4		9	1.832.5-11.4-001-17	ℓ=1570	1	1	1	1													0,005 м³
			-18	ℓ=1870					1	1	1	1									0,006 м³
			-19	ℓ=2170									1	1	1	1					0,007 м³
			-21	ℓ=2470													1	1	1	1	0,008 м³
Б4		10	1.832.5-11.4-002-10	Брусок 32×50 ГОСТ 8486-66** / сосна или ель У≤20%																	
				ℓ=800	1	1	1	1	1	1	1	1	1	1	1	1	1	1	1	1	0,0013 м³

Инв.№ подл. | Подпись и дата | Взам. инв.№

Формат	Зона	Поз.	Обозначение	Наименование	Количество на исполнение 1.832.5-11.4-190-																Примечание
					—	01	02	03	04	05	06	07	08	09	10	11	12	13	14	15	
				Стандартные изделия																	
		11		Гвоздь К1.6×50 ГОСТ 4028-63*	8	8	8	8	8	8	8	8	8	8	8	8	8	8	8	8	0,814кг / 1000шт
		12		Гвоздь К3×80 ГОСТ 4028-63*	18	18	18	18	20	20	20	20	22	22	22	22	24	24	24	24	4,44кг / 1000шт
		13		Гвоздь К3×70 ГОСТ 4028-63*	4	4	4	4	4	4	4	4	4	4	4	4	4	4	4	4	3,88кг / 1000шт
		14		Гвоздь К2,5×60 ГОСТ 4028-63*	16	16	16	16	16	16	16	16	16	16	16	16	16	16	16	16	2,31кг / 1000шт

Инв.№ подл. | Подпись и дата | Взам.инв.№

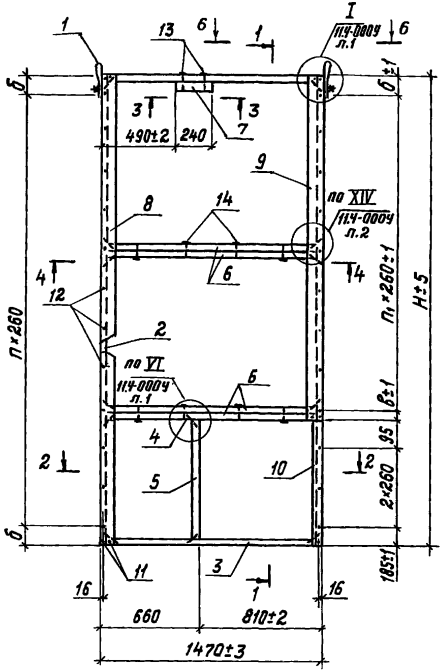

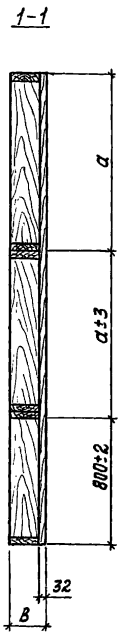

Обозначение	Марка	Размеры, мм					n, шт	n1, шт	Масса, кг
		H	B	a	б	в			
1.832.5-11.4-190	ДК265	2370	132	785	145	125	8	5	30,6
-01	ДК266		157						36,3
-02	ДК267		182						42,0
-03	ДК268		207						47,7
-04	ДК269	2670	132	935	165	145	9	6	32,6
-05	ДК270		157						38,5
-06	ДК271		182						44,5
-07	ДК272		207						50,6
-08	ДК273	2970	132	1085	185	165	10	7	34,4
-09	ДК274		157						40,3
-10	ДК275		182						46,2
-11	ДК276		207						52,1
-12	ДК277	3270	132	1235	205	185	11	8	35,9
-13	ДК278		157						42,0
-14	ДК279		182						48,1
-15	ДК280		207						54,3

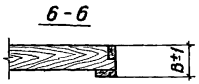

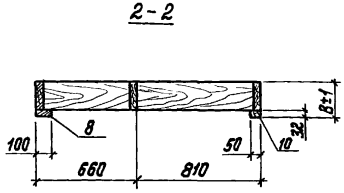

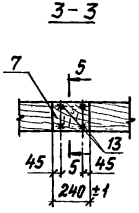

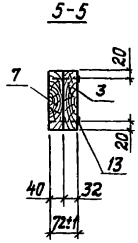

Нач.отд.	Котов		
Н.контр.	Рессина		
Гип	Котов		
Рук.гр.	Рессина		
Ст.инж.	Кирпичкина		
Провер.	Рессина		

1.832.5-11.4-190 СБ

Каркас ДК265... ДК280. Сборочный чертеж

Стадия	Масса	Масштаб
Р	см. табл.	—
Лист	Листов 1	

ГИПРОНИСЕЛЬХОЗ

Инв.№ подл. | Подпись и дата | Взам.инв.№

Формат	Зона	Поз.	Обозначение	Наименование	Количество на исполнение 1.832.5-11.4-200-															Примечание
					—	01	02	03	04	05	06	07	08	09	10	11	12	13	14	15	
				Документация																
А4			1.832.5-11.4-000 ТУ	Технические условия																
А3			1.832.5-11.4-190 СБ	Каркас ДК265... ДК280																
				Сборочный чертеж																
А3			1.832.5-11.4-200 СБ	Сборочный чертеж																
А3			1.832.5-11.4-000 У	Узлы I...XV																л. 2
				Сборочные единицы																
А3		1	1.832.5-11.4-190	Каркас ДК265	1															
			-01	ДК266		1														
			-02	ДК267			1													
			-03	ДК268				1												
			-04	ДК269					1											
			-05	ДК270						1										
			-06	ДК271							1									
			-07	ДК272								1								
			-08	ДК273									1							
			-09	ДК274										1						
			-10	ДК275											1					
			-11	ДК276												1				
			-12	ДК277													1			
			-13	ДК278														1		
			-14	ДК279															1	
			-15	ДК280																1

Нач. отд.	Котов	
Н. контр.	Рессина	
ГИП	Котов	
Рук. гр.	Рессина	
Ст. инж.	Кирпичкина	
Провер.	Рессина	

1.832.5-11.4-200

Каркас ДК281... ДК296

Стадия	Лист	Листов
Р	1	2

ГИПРОНИСЕЛЬХОЗ

Инв. № подл. | Подпись и дата | Взам. инв. №

Формат	Зона	Поз.	Обозначение	Наименование	Количество на исполнение 1.832.5-11.4-200-															Примечание
					–	01	02	03	04	05	06	07	08	09	10	11	12	13	14	15	
Б4		2	1.832.5-11.4-002-09	Брусок 40×50 ГОСТ 8486-66** сосна или ель У≤20%																
				ℓ=1405	2	2	2	2	2	2	2	2	2	2	2	2	2	2	2	2	0,0028 м³
Б4		3	1.832.5-11.4-002-03	Брусок 40×50 ГОСТ 8486-66** сосна или ель У≤20%																
				ℓ=595	1	1	1	1	1	1	1	1	1	1	1	1	1	1	1	1	0,0012 м³
Б4		4	1.832.5-11.4-002-11	Брусок 40×50 ГОСТ 8486-66** сосна или ель У≤20%																
				ℓ=70	6	6	6	6	6	6	6	6	6	6	6	6	6	6	6	6	0,0001 м³
				Стандартные изделия																
		5		Гвоздь К3×80 ГОСТ 4028-63*	18	18	18	18	18	18	18	18	18	18	18	18	18	18	18	18	4,44кг/1000шт
		6		Гвоздь К5×120 ГОСТ 4028-63*	13	13	13	13	13	13	13	13	13	13	13	13	13	13	13	13	18,3кг/1000шт

Инв.№ подл. | Подпись и дата | Взам. инв.№

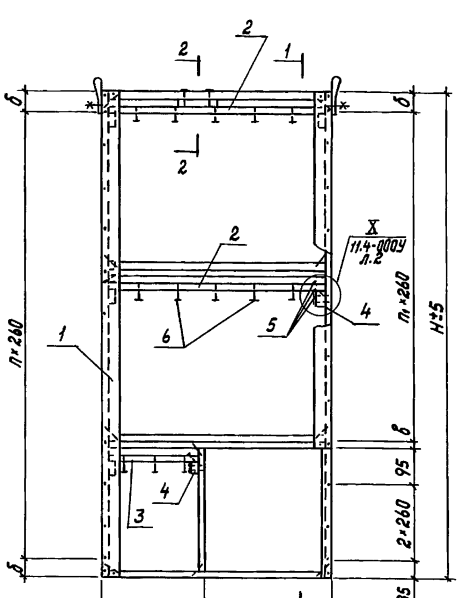

1-1

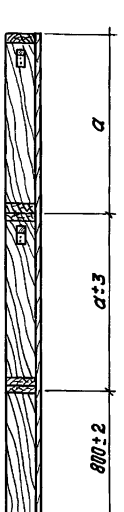

Обозначение	Марка	Размеры, мм					n, шт	n1, шт	Масса, кг
		н	в	а	б	в			
1.832.5-11.4-200	ДК 281	2370	132	785	145	125	8	5	34,5
-01	ДК 282		157						40,7
-02	ДК 283		182						45,9
-03	ДК 284		207						51,6
-04	ДК 285	2670	132	935	165	145	9	6	36,3
-05	ДК 286		157						42,4
-06	ДК 287		182						48,3
-07	ДК 288		207						54,2
-08	ДК 289	2970	132	1085	185	165	10	7	38,3
-09	ДК 290		157						44,4
-10	ДК 291		182						50,7
-11	ДК 292		207						56,6
-12	ДК 293	3270	132	1235	205	185	11	8	38,1
-13	ДК 294		157						44,8
-14	ДК 295		182						51,2
-15	ДК 296		207						57,9

2-2

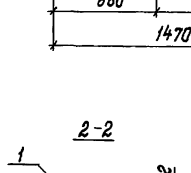

Гвозди поз.6 набить в рейки поз.2 и 3 с шагом 250 мм до их установки в каркас поз.1.

Нач.отд.	Котов		
Н.контр.	Рессина		
ГИП	Котов		
Рук.гр.	Рессина		
Ст.инж.	Кирпичкина		
Провер.	Рессина		

1.832.5-11.4-200

Каркас ДК 281... ДК 296. Сборочный чертеж

Стадия	Масса	Масштаб
Р	см. табл.	—
Лист	Листов 1	

ГИПРОНИСЕЛЬХОЗ

Инв.№ подл. | Подпись и дата | Взам.инв.№

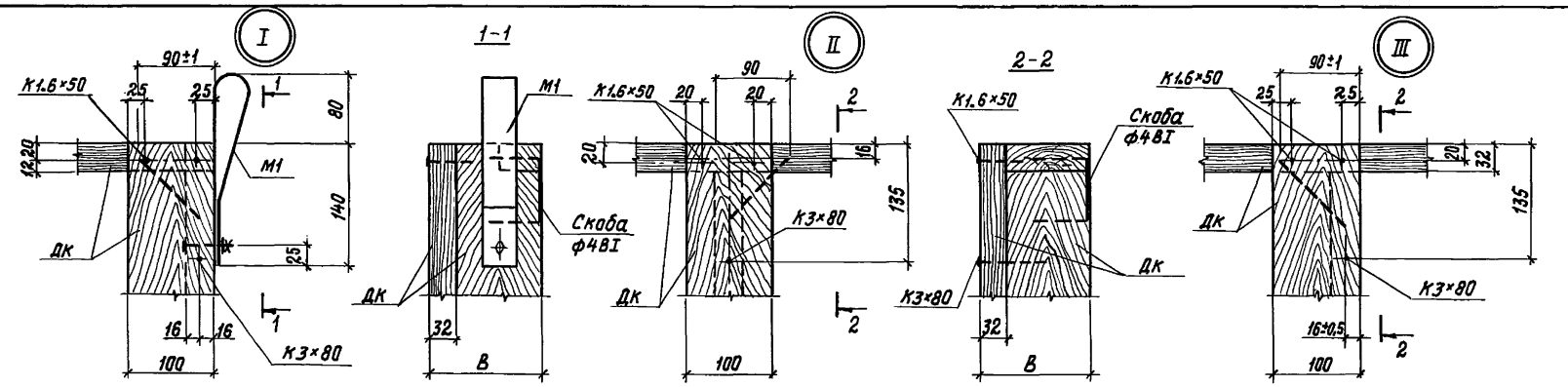

Нач.отд.	Котов		
Н.контр.	Рессина		
ГИП	Котов		
Рук. гр.	Рессина		
Ст.инж.	Орлова		
Провер.	Рессина		

1.832.5-11.4-000 У

Узлы I...XV

Стадия	Лист	Листов
Р	1	2

ГИПРОНИСЕЛЬХОЗ

Инв.N подл. | Подпись и дата | Взам. инв.N

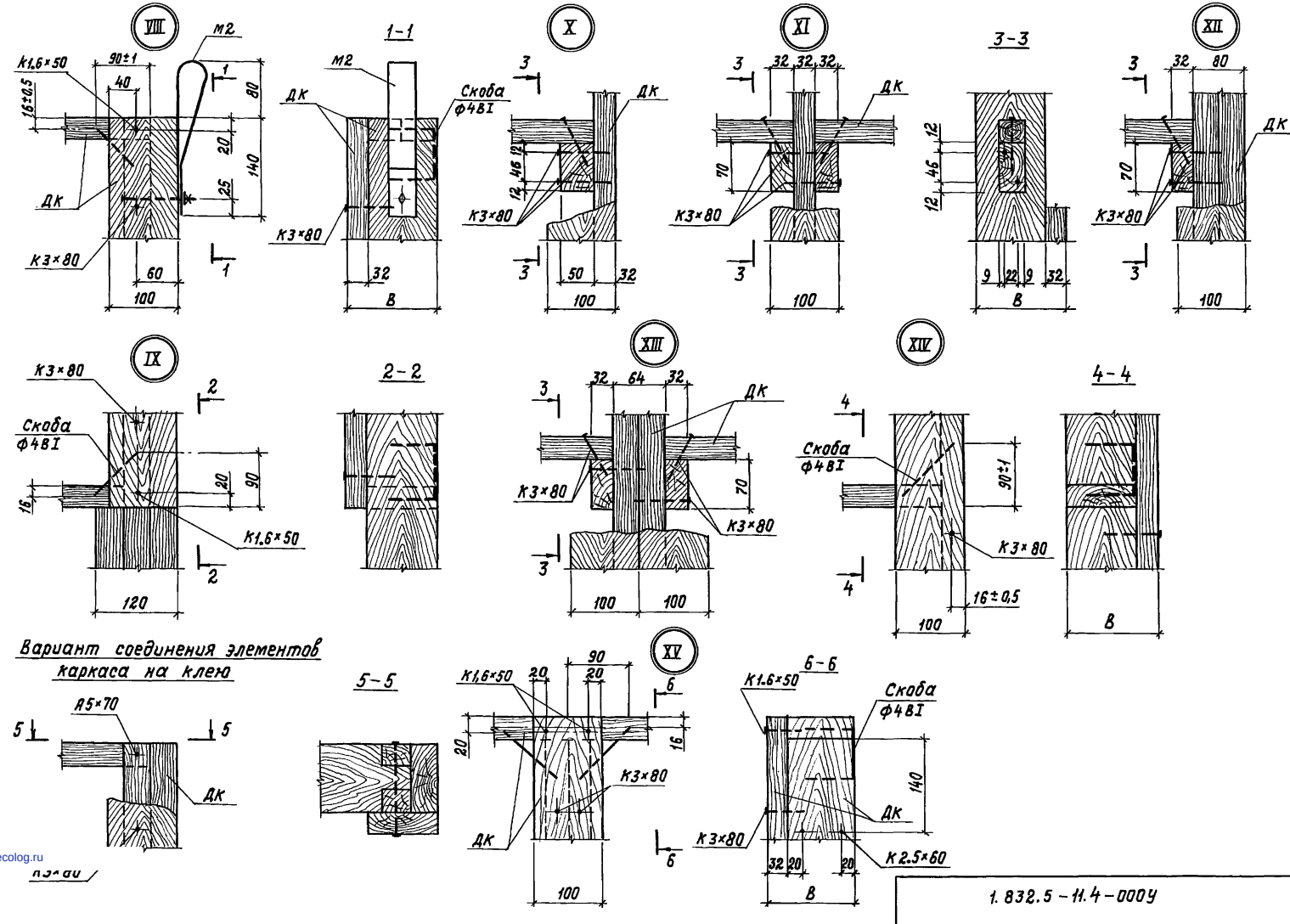

Инв.№ подл. | Подпись и дата | Взам.инв.№

gost.e-ecolog.ru