ТИПОВЫЕ КОНСТРУКЦИИ, ИЗДЕЛИЯ И УЗЛЫ ЗДАНИЙ И СООРУЖЕНИЙ

СЕРИЯ 1.832.5-11

ПАНЕЛИ НА ДЕРЕВЯННОМ КАРКАСЕ ДЛИНОЙ ДО 3-Х МЕТРОВ ДЛЯ СТЕН СЕЛЬСКОХОЗЯЙСТВЕННЫХ ПРОИЗВОДСТВЕННЫХ ЗДАНИЙ

ВЫПУСК 1

ПАНЕЛИ С ОБШИВКАМИ ИЗ АСБЕСТОЦЕМЕНТНЫХ ЛИСТОВ

РАБОЧИЕ ЧЕРТЕЖИ

21961-01
ЦЕНА

gost.e-ecolog.ru

СЕРИЯ 1.832.5-11

ПАНЕЛИ НА ДЕРЕВЯННОМ КАРКАСЕ ДЛИНОЙ ДО 3-Х МЕТРОВ ДЛЯ СТЕН СЕЛЬСКОХОЗЯЙСТВЕННЫХ ПРОИЗВОДСТВЕННЫХ ЗДАНИЙ

ВЫПУСК 1

ПАНЕЛИ С ОБШИВКАМИ ИЗ АСБЕСТОЦЕМЕНТНЫХ ЛИСТОВ

РАБОЧИЕ ЧЕРТЕЖИ

ГИПРОНИСЕЛЬХОЗ
Гл. инж. ин-та В.А. Чернояров
Нач. отдела СК И.Н. Котов
ГИП И.Н. Котов

ЦНИИЭПСЕЛЬСТРОЙ
Зам. директора В.А. Заренин
Зав. лаб. легк.
Огр. констр. Ю.А. Муравьев
Зав. сектором В.А. Бенц

ЦНИИСК им. Кучеренко
Зам директора А.М. Чистяков
Зав. лабораторией А.Н. Пицкель

Утверждены и введены в действие с 01.03.87г Госстроем СССР, протокол от 05.12.86г №184-90

Обозначение	Наименование	Стр.
1.832.5-11.1-00 ПЗ	Пояснительная записка	3
1.832.5-11.1-00 ТУ	Технические условия	9
1.832.5-11.1-00 Н1	Номенклатура стеновых панелей горизонтальной разрезки стен	13
1.832.5-11.1-00 Н2	Номенклатура стеновых панелей вертикальной разрезки стен	14
1.832.5-11.1-10	Панель глухая горизонтальной разрезки стен	17
1.832.5-11.1-10 СБ	Панель глухая горизонтальной разрезки стен. Сборочный чертеж	21
1.832.5-11.1-20	Панель с вентиляционным отверстием горизонтальной разрезки стен	22
1.832.5-11.1-20 СБ	Панель с вентиляционным отверстием горизонтальной разрезки стен. Сборочный чертеж	24
1.832.5-11.1-30	Панель глухая вертикальной разрезки стен	25
1.832.5-11.1-40	Панель с вентиляционным отверстием вертикальной разрезки стен	29
1.832.5-11.1-30 СБ	Панель глухая вертикальной разрезки стен. Сборочный чертеж	33
1.832.5-11.1-40 СБ	Панель с вентиляционным отверстием вертикальной разрезки стен. Сборочный чертеж	33
1.832.5-11.1-50	Панель с оконным блоком вертикальной разрезки стен	34
1.832.5-11.1-50 СБ	Панель с оконным блоком вертикальной разрезки стен. Сборочный чертеж	40
1.832.5-11.1-60	Панель с дверным блоком вертикальной разрезки стен	42
1.832.5-11.1-60 СБ	Панель с дверным блоком вертикальной разрезки стен. Сборочный чертеж	48
1.832.5-11.1-01	Обшивка наружная Л1...Л26	49
1.832.5-11.1-02	Обшивка внутренняя Л27...Л54	50
1.832.5-11.1-03	Обшивка наружная Л55...Л80	51
1.832.5-11.1-04	Обшивка внутренняя Л81...Л108	52
1.832.5-11.1-00 ВМ	Ведомость расхода материалов на стеновую панель	53

Инв.№ подл. | Подпись и дата | Взам. инв.№

Нач.отд.	Котов	
Н.контр.	Рессина	
ГИП	Котов	
Рук. гр.	Рессина	
Ст. инж.	Орлова	

1.832.5-11.1-00

Содержание

Стадия	Лист	Листов
Р	1	2

ГИПРОНИСЕЛЬХОЗ

Формат А4

Инв.№ подл. | Подпись и дата | Взам. инв.№

1.832.5-11.1-00

Лист 2

Формат А4

1. Общие сведения

1.1. Настоящий выпуск содержит рабочие чертежи утепленных вентилируемых стеновых панелей с деревянным каркасом, наружной и внутренней обшивками, выполненными из плоских прессованных асбестоцементных листов.

1.2. Панели предназначены для одноэтажных сельскохозяйственных зданий с горизонтальной и вертикальной разрезкой стен.

2. Типы, конструкция и обозначение

2.1. Стеновые панели состоят из деревянного каркаса, двусторонней обшивки из плоских прессованных асбестоцементных листов и утеплителя.

Между внутренней обшивкой и утеплителем предусмотрен пароизоляционный слой.

Панели для горизонтальной и вертикальной разрезки могут быть выполнены как глухими со сплошной обшивкой, так и с проемами для пропуска технологического оборудования. В панелях с вертикальной разрезкой предусмотрена установка дверных и оконных блоков.

Панель – вентилируемая конструкция. С этой целью между утеплителем и внутренней поверхностью наружной обшивки образован воздушный зазор в результате крепления обшивки из асбестоцементного листа к брускам, прибитым к ребрам каркаса.

2.2. Каркас выполняется из досок, соединяемых между собой в полдерева на скобах. Для изготовления деревянных элементов панелей должны применяться пиломатериалы сорта 2 из сосны или ели по ГОСТ 8486-66**.

2.3. Обшивки выполняются из плоского асбестоцементного листа по ГОСТ 18124-75* и крепятся к каркасу оцинкованными шурупами А 4×40 (ГОСТ 1145-80*).

Разрешается крепление обшивки строительными винтовыми гвоздями из алюминиевых сплавов по ТУ 69-216-83 или гвоздями строительными стальными винтовыми по ТУ 69-215-83.

		1.832.5-11.1-00 ПЗ	
Нач.отд.	Котов		
Зав.сект.	Бенц	Пояснительная записка	Стадия: Р; Лист: 1; Листов:
Н.контр.	Рессина		
ГИП	Котов	ГИПРОНИСЕЛЬХОЗ	
Рук. гр.	Рессина		

Инв.№ подл. | Подпись и дата | Взам. инв.№

Формат А4

2.4. В качестве утеплителя в стеновых панелях применяются полужесткие минераловатные плиты на синтетическом связующем по ГОСТ 9573-82 или минераловатные прошивные маты по ГОСТ 21880-76.

2.5. Для удержания утеплителя от осадки и смещения предусмотрены деревянные прижимные планки, которые должны втапливаться в утеплитель.

Рекомендуемые сечения прижимных планок приведены в таблице 1.

При применении минераловатных прошивных матов утеплитель навешивается на деревянную планку, которая крепится гвоздями к верхнему горизонтальному и вертикальному элементам каркаса.

Допускается, при согласовании с ЦНИИСК им. Кучеренко, применение других эффективных утеплителей.

Таблица 1

Эскиз	Толщина панели B, мм	Толщина утеплителя в мм	Сечение прижимной планки b, мм	Сечение прижимной планки h, мм
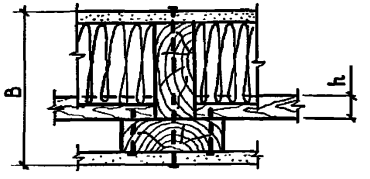	148	50	32	60
		80		32
		100		32
	173	110		32
		120		
	198	130		60
		140		60
		150		32
	223	160		32
		170		

2.6. Пароизоляция панелей выполняется из полиэтиленовой пленки толщиной 0,2 мм по ГОСТ 10354-82 или одного слоя рубероида марки РМ 350.

2.7. Марки панелей в конкретном проекте подбираются в зависимости от разрезки стен, требуемой толщины утеплителя и района по скоростному напору ветра.

1.832.5-11.1-00 ПЗ	Лист 2

Инв.№ подл. | Подпись и дата | Взам. инв.№

Формат А4

Для обеспечения требуемых тепловлажностных параметров зданий предусмотрены панели 4-х типов в соответствии с толщиной утеплителя.

Требуемая минимально необходимая толщина утеплителя в зависимости от расчетной температуры наружного воздуха в районе строительства и температурно-влажностных условий эксплуатации помещений принимается по табл. 2 и 3 стр. 6 и 7.

2.8. Стеновые панели устанавливаются на железобетонные утепленные цокольные панели по серии 1.817.1-1 вып. 1,2.

Установка и крепление стеновых панелей должны выполняться аналогично серии 2.830-1 выпуск 4.

2.9. Стеновые панели обозначены марками, состоящими из буквенно-цифровых групп, по ГОСТ 23009-78.

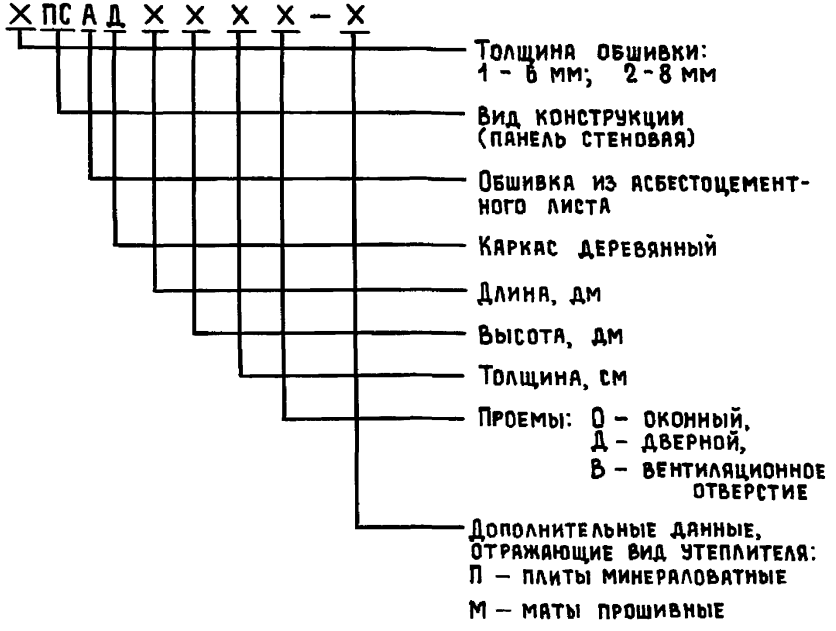

Например: 1ПСАД 30.9.14В-П - панель стеновая с обшивками из асбестоцементных листов толщиной 6 мм, каркас деревянный, длиной 30 дм, высотой 9 дм, толщиной 14 см, с вентиляционным отверстием и утеплителем из минераловатных плит.

Инв. № подл. | Подпись и дата | Взам. инв. №

Взамен стр. 4 Рук. гр. /Е.С. Рессина/ 19.05.1987г

3. Область применения

3.1. Панели предназначены для стен сельскохозяйственных зданий, эксплуатируемых в районах со скоростным напором ветра до 55 кгс/м^2.

При высоте ребер каркаса 100 мм и толщине плоского асбестоцементного листа 6 или 8 мм панели могут применяться по скоростному напору ветра в I ветровом районе. При высоте ребер каркаса 125 мм и более и толщине обшивки 8 мм панели могут применяться до IV ветрового района включительно.

Панели рассчитаны на применение в зданиях с расчетной сейсмичностью не выше 6 баллов, с неагрессивной и слабоагрессивной степенью воздействия газовых сред, возводимых в районах с расчетной температурой воздуха до минус 50 °С и выше.

Стеновые панели данной серии при глубокой пропитке каркаса могут быть отнесены к конструкциям с пределом огнестойкости 0,5 часа.

Такие панели могут быть применены в зданиях III степени огнестойкости при глубокой пропитке антипиренами всех деревянных элементов каркасов. Для глубокой пропитки древесины рекомендуются составы ТХЭФ - раствор трихлорэтилфосфата в четыреххлористом углероде и МС1:1 - водный раствор смеси диаммонийфосфата, сульфата аммония и фтористого натрия.

При назначении раствора следует руководствоваться табл. 1 и 4 „Рекомендаций по применению огнезащитных покрытий для деревянных конструкций", М.; ЦНИИСК им. Кучеренко, 1983.

Технология приготовления и нанесения составов, контроль качества, техника безопасности даны в „Рекомендациях по применению материалов комплексного действия для защиты деревянных конструкций", М.: ЦНИИСК им. Кучеренко, 1982.

3.2. Панели предназначены для однопролетных отапливаемых зданий с относительной влажностью воздуха внутри помещений не более 75%, с шагом несущих конструкций 3 м при высотах стены до 3,6 м.

Инв. № подл. | Подпись и дата | Взам. инв. №

3.3. При привязке объектов с применением данных стеновых панелей к конкретным районам строительства необходимо определять экономически целесообразное сопротивление теплопередаче панелей из условия обеспечения наименьших приведенных затрат в соответствии с требованиями раздела 2 главы СНиП II-3-79* „Строительная теплотехника".

4. Условия расчета

4.1. Статический и теплотехнический расчет панелей выполнен в соответствии со СНиП II-25-80 „Деревянные конструкции", СНиП II-6-74 „Нагрузки и воздействия", СНиП II-3-79* „Строительная теплотехника" и СНиП 2.03.09-85 „Асбестоцементные конструкции".

4.2. Расчет панелей по прочности произведен на следующие нагрузки:

- в стадии эксплуатации панели на нагрузку от собственного веса и ветровую нагрузку;
- на усилия, возникающие в период монтажа на стены здания от собственного веса панелей и ветровой нагрузки с учетом аэродинамического коэффициента 1,4. Расчетная ветровая нагрузка в этом случае должна приниматься с понижающим коэффициентом 0,8, учитывающим кратковременное действие нагрузки;
- на усилия от собственного веса (массы), возникающие в процессе транспортирования и монтажа, с введением коэффициента 1,5, учитывающего влияние динамичности, при этом коэффициент перегрузки к собственному весу (массе) конструкции не вводится.

4.3. Расчет панели на прогиб произведен на нормативную ветровую нагрузку в стадии эксплуатации. Допустимый прогиб принят равным 1/200L, где L - расчетный пролет панели.

Прогиб обшивок не должен превышать 1/150 расстояния между ребрами.

При горизонтальной разрезке стен ветровая нагрузка с оконных проемов и простенков передается на соседние по высоте панели.

В номенклатуре панелей не указываются возможные толщины утеплителей, соответствующие высоте доски каркаса. Эти толщины определяются при проектировании зданий по таблицам теплотехнического расчета в зависимости от параметров относительной влажности, температур наружного и внутреннего воздуха.

Взамен стр. 5 Рук. гр. /Е.С. Рессина/ 19.05.1987г

Примечания

к таблицам для подбора толщин минераловатного утеплителя в стеновых панелях на деревянном каркасе с асбестоцементными обшивками.

1. В таблицах 2 и 3 приняты следующие условные обозначения:

$\alpha_в$ - расчетный коэффициент теплоотдачи внутренней поверхности стеновой панели, Вт/(м².°С);

γ - объемная масса (плотность) материала в сухом состоянии, кг/м³;

$\lambda_{ут}$ - расчетный коэффициент теплопроводности, Вт/(ч.°С) материала утеплителя;

$\delta_{ут}$ - толщина слоя утеплителя в стеновой панели, мм;

$R_o^{усл.}$ - условное сопротивление теплопередаче по полю панели вдали от теплопроводных включений, м².°С/Вт, вычисленное по формуле (4) главы СНиП II-3-79* „Строительная теплотехника";

D - тепловая инерция стеновой панели без учета наружной обшивки, вычисленная по формуле (2) главы СНиП II-3-79* „Строительная теплотехника";

θ_{min}, $\theta_{пр}$ - безразмерные коэффициенты, характеризующие соответственно минимальное R_o^{min} (в зоне стыков панелей) и приведенное сопротивления теплопередаче стеновой панели по отношению к условному сопротивлению теплопередаче $R_o^{усл.}$ по полю панелей вдали от теплопроводных включений; указанные величины связаны между собой следующими зависимостями:

$$\theta_{min} = \frac{R_o^{min}}{R_o^{усл.}}; \qquad \theta_{пр} = \frac{R_o^{пр}}{R_o^{усл}};$$

$$R_o^{min} = \theta_{min} \cdot R_o^{усл.} \qquad R_o^{пр} = \theta_{пр} \cdot R_o^{усл.}$$

$t_в, \varphi_в$ - соответственно расчетные температуры, °С и относительная влажность, % внутреннего воздуха в помещении, определяемые по соответствующим нормам технологического проектирования;

$t_н^р$ - расчетная зимняя температура наружного воздуха, °С;

2. Условия эксплуатации А или Б в таблицах 2 и 3 следует определять по приложению 2 главы СНиП II-3-79* „Строительная теплотехника".

Подбор толщин утеплителя при условии эксплуатации А
(расчетный коэффициент теплопроводности утеплителя $\lambda_{ут}^{А} = 0,06$)

Таблица 2

Условия эксплуатации, $d_в$	Толщина утеплителя $\delta_{ут}$	Теплотехнические характеристики				Относительная влажность воздуха в помещении $\varphi_в$, %									
						60					65		70		75
						Расчетная температура воздуха в помещении $t_в$, °С									
		$R_0^{усл}$	D	ϑ_{min}	$\vartheta_{пр}$	0-8	12	16	20	24	0-8	12	0-8	12	0-8	12
Вт/м²·°С	мм	$\frac{м^2 °С}{Вт}$	—	—	—	Расчетная зимняя температура наружного воздуха $t_н^р$, °С									
8,7	50	1,01	0,69	0,59	0,93	-30	-27	-24	-22	-19	-24	-21	-19	-16	-14	-10
	60	1,18	0,80			-36	-34	-31	-28	-26	-29	-27	-23	-20	-17	-14
	70	1,35	0,91			-42	-40	-38	-35	-33	-35	-32	-28	-25	-21	-18
	80	1,51	1,01	0,58	0,92	-48	-45	-43	-41	-39	-39	-37	-31	-28	-24	-21
	90	1,68	1,12			—	—	-50	-48	-46	-44	-42	-36	-33	-27	-24
	100	1,85	1,23			—	—	—	—	-50	-49	-47	-40	-37	-31	-28
	110	2,01	1,33			—	—	—	—	—	—	-50	-44	-42	-34	-32
	120	2,18	1,44			—	—	—	—	—	—	—	-49	-46	-38	-35
	130	2,35	1,55			—	—	—	—	—	—	—	—	-50	-41	-39
	140	2,51	1,65			—	—	—	—	—	—	—	—	—	-45	-42
	150	2,68	1,76	0,57		—	—	—	—	—	—	—	—	—	-48	-46
	160	2,85	1,87			—	—	—	—	—	—	—	—	—	—	-49
	170	3,01	1,97			—	—	—	—	—	—	—	—	—	—	-50
12,0	50	0,98	0,69	0,57	0,92	-39	-37	-35	-32	-30	-32	-29	-25	-22	-19	-16
	60	1,15	0,80			-47	-45	-43	-41	-39	-39	-36	-31	-28	-24	-21
	70	1,32	0,91			—	—	—	-50	-48	-46	-43	-37	-34	-28	-25
	80	1,48	1,01			—	—	—	—	—	—	-50	-42	-40	-33	-30
	90	1,65	1,12			—	—	—	—	—	—	—	-48	-46	-37	-35
	100	1,82	1,23			—	—	—	—	—	—	—	—	-50	-42	-39
	110	1,98	1,33	0,56	0,91	—	—	—	—	—	—	—	—	—	-46	-43
	120	2,15	1,44			—	—	—	—	—	—	—	—	—	-50	-48

Подбор толщин утеплителя при условии эксплуатации Б
(расчетный коэффициент теплопроводности утеплителя $\lambda_{ут}^{б} = 0,07$)

Таблица 3

Условия эксплуатации, $d_б$	Толщина утеплителя $\delta_{ут}$	Теплотехнические характеристики				Относительная влажность воздуха в помещении $\varphi_в$, %																
						60					65					70					75				
						Расчетная температура воздуха в помещении $t_в$, °С																		
		$R_0^{усл}$	D	θ_{min}	$\theta_{пр}$	0-8	12	16	20	24	0-8	12	16	20	24	0-8	12	16	20	24	0-8	12	16	20	24
Вт/м²·°С	мм	$\frac{м^2 \cdot °С}{Вт}$	—	—	—	Расчетная зимняя температура наружного воздуха $t_в$, °С																		
8,7	50	0,89	0,68	0,61	0,93	-26	-24	-21	-18	-15	-21	-18	-15	-12	-10	-16	-13	-10	-7	-5	-12	-10	-7	-4	-2
	60	1,03	0,78			-32	-29	-27	-24	-21	-26	-23	-20	-17	-14	-20	-17	-14	-11	-10	-15	-12	-9	-6	-4
	70	1,18	0,89	0,60		-37	-34	-32	-29	-27	-30	-27	-24	-22	-19	-24	-21	-18	-15	-12	-18	-14	-11	-8	-6
	80	1,32	0,99			-42	-40	-38	-35	-33	-35	-32	-29	-27	-24	-27	-24	-22	-19	-16	-21	-18	-15	-11	-8
	90	1,46	1,09	0,59		-47	-44	-42	-40	-38	-38	-36	-33	-31	-28	-31	-28	-25	-22	-20	-23	-20	-17	-14	-11
	100	1,61	1,20			—	-50	-48	-46	-44	-43	-40	-38	-36	-34	-34	-32	-29	-26	-24	-26	-23	-21	-18	-15
	110	1,75	1,30			—	—	—	—	-50	-47	-45	-43	-41	-39	-38	-36	-33	-31	-28	-29	-26	-24	-21	-18
	120	1,89	1,41	0,58	0,92	—	—	—	—	—	-51	-49	-47	-45	-43	-41	-39	-36	-34	-31	-32	-29	-26	-24	-21
	130	2,03	1,51			—	—	—	—	—	—	—	—	-50	-48	-45	-42	-40	-38	-36	-35	-32	-29	-27	-24
	140	2,18	1,62			—	—	—	—	—	—	—	—	—	—	-48	-46	-44	-42	-40	-38	-35	-33	-30	-28
	150	2,32	1,72			—	—	—	—	—	—	—	—	—	—	—	-50	-48	-46	-44	-41	-38	-36	-33	-31
	160	2,46	1,82			—	—	—	—	—	—	—	—	—	—	—	—	—	-50	-48	-44	-41	-39	-37	-34
	170	2,61	1,93			—	—	—	—	—	—	—	—	—	—	—	—	—	—	-50	-47	-44	-42	-40	-38
12,0	50	0,86	0,68	0,59	0,93	-35	-32	-30	-27	-25	-28	-26	-23	-20	-17	-22	-19	-16	-13	-10	-17	-13	-10	-8	-6
	60	1,01	0,78	0,58	0,92	-41	-39	-37	-34	-32	-34	-31	-29	-26	-23	-27	-24	-21	-18	-15	-20	-17	-14	-11	-10
	70	1,15	0,89	0,57		-47	-45	-43	-41	-39	-39	-36	-34	-31	-29	-31	-28	-26	-23	-20	-24	-21	-18	-15	-12
	80	1,29	0,99			—	—	-50	-48	-46	-45	-42	-40	-38	-36	-36	-33	-31	-28	-26	-27	-25	-22	-19	-16
	90	1,43	1,09			—	—	—	—	—	-51	-48	-46	-44	-42	-41	-38	-36	-33	-31	-31	-29	-26	-23	-21
	100	1,58	1,20			—	—	—	—	—	—	—	—	-51	-49	-46	-43	-41	-39	-37	-35	-33	-30	-28	-25
	110	1,72	1,30	0,56	0,91	—	—	—	—	—	—	—	—	—	—	-49	-47	-45	-43	-41	-38	-36	-33	-31	-29
	120	1,86	1,41			—	—	—	—	—	—	—	—	—	—	—	—	-50	-48	-46	-42	-40	-38	-35	-33
	130	2,01	1,51			—	—	—	—	—	—	—	—	—	—	—	—	—	—	-52	-46	-44	-42	-39	-37
	140	2,15	1,62			—	—	—	—	—	—	—	—	—	—	—	—	—	—	—	-50	-48	-46	-44	-42
	150	2,29	1,72			—	—	—	—	—	—	—	—	—	—	—	—	—	—	—	—	—	-50	-48	-46
	160	2,43	1,82			—	—	—	—	—	—	—	—	—	—	—	—	—	—	—	—	—	—	-52	-50

Взам. инв. №
Подпись и дата
Инв. № подл.

3. Расчетный коэффициент теплоотдачи $\alpha_в$ внутренних поверхностей стеновых панелей следует принимать в соответствии с указаниями п. 2.16 главы СНиП 2.10.03-84 „Животноводческие, птицеводческие и звероводческие здания и помещения" равным:

а) $\alpha_в$ = 8,7 Вт/(м² · °С) – при удельном заполнении помещений животными или птицей 80 кг и менее живого веса на 1 м² пола;

б) $\alpha_в$ = 12,0 Вт/(м² · °С) – при удельном заполнении помещений животными или птицей более 80 кг живого веса на 1 м² пола.

4. Минимальные толщины утеплителя в стеновых панелях подбираются таким образом, чтобы при заданных параметрах $t_в$ и $\varphi_в$ воздуха в помещении, заданных условиях эксплуатации А или Б и значении коэффициента теплоотдачи $\alpha_в$ фактические значения средних расчетных температур наиболее холодных суток $t_{н1}$ в районе строительства были не ниже величин расчетных зимних температур наружного воздуха $t_н^р$, указанных в таблицах 2 и 3.

5. Фактические значения средних расчетных температур наиболее холодных суток $t_{н1}^ф$ в районе строительства принимаются по таблице 2 главы СНиП 2.01.01-82 „Строительная климатология и геофизика" при коэффициенте обеспеченности 0,92.

6. Для промежуточных значений величин, указанных в таблицах 2 и 3, допускается использовать линейную интерполяцию.

7. Предельные значения расчетных зимних температур наружного воздуха $t_н^р$, указанные в таблицах 2 и 3, определены из условия невыпадения конденсата на внутренней поверхности стеновых панелей и их стыков с учетом значений θ_{min}, полученных по осредненным результатам расчетов температурных полей стыков, выполненных ЦНИИЭПсельстроем с помощью ЭВМ „Минск-32".

Инв. № подл. | Подпись и дата | Взам. инв. №

8. Для расчетов теплопотерь следует использовать приведенное сопротивление теплопередаче $R_0^{пр}$ стеновых панелей, определенное согласно указаниям п. 1 настоящих примечаний с использованием величин $\theta_{пр}$ и $R_0^{усл}$, приведенных в таблицах 2 и 3.

9. При проектировании объектов с круглогодичным содержанием животных или птицы для строительства в районах со среднемесячной температурой за июль месяц +21 °С и выше необходима проверка теплоустойчивости стеновых панелей в соответствии с требованиями раздела 3 главы СНиП II-3-79* „Строительная теплотехника".

5. Условия монтажа

5.1. Подъем панели осуществляется с помощью монтажных петель, которые после установки панели отгибаются в плоскость стыка панелей, либо снимаются.

5.2. При монтаже панелей следует строго следить за тем, чтобы воздушное пространство, предназначенное для их вентиляции, располагалось у наружной стороны стен.

5.3. При монтаже панелей для обеспечения требуемой величины зазора в горизонтальном стыке панелей следует применять деревянные прокладки.

5.4. При монтаже панелей следует предусматривать специальные меры, препятствующие образованию трещин, околов и других повреждений асбестоцементных обшивок.

Инв. № подл. | Подпись и дата | Взам. инв. №

Настоящие технические условия распространяются на панели стен с деревянным каркасом с обшивками, выполненными из плоских прессованных асбестоцементных листов толщиной 6 или 8 мм, для одноэтажных однопролетных сельскохозяйственных зданий с влажностью воздуха внутри помещений не ниже 45% и не выше 75%, эксплуатируемых в условиях неагрессивной и слабоагрессивной степени воздействия газовых сред и при температуре наружного воздуха не ниже минус 50°С, в зданиях с расчетной сейсмичностью не выше 6 баллов.

Стеновые панели обозначаются марками, указывающими на тип и вид конструкции, размер и конструктивные особенности.

Например, 1ПСАД30.9.14В-П – панель стеновая с обшивками из асбестоцементных листов толщиной 6 мм, каркас деревянный, длиной 30 дм, высотой 9 дм, толщиной 14 см с вентиляционным отверстием и утеплителем из минераловатных плит.

1. Технические требования

1.1. Панели и их составные элементы должны соответствовать требованиям настоящих технических условий и рабочим чертежам данной серии.

1.2. Панели должны поставляться предприятием-изготовителем полной заводской готовности.

1.3. Поставляемые предприятием-изготовителем стеновые панели и элементы крепления панелей к каркасу здания, приведенные в серии 2.830-1 вып. 4, должны быть полностью обработаны и отделаны необходимыми защитными покрытиями в соответствии с рабочими чертежами и спецификацией заказчика.

Инв. № подл. | Подпись и дата | Взам. инв. №

				1.832.5-11.1-00 ТУ		
Нач. отд.	Котов			Технические условия	Стадия	Лист	Листов
Н.контр.	Рессина				Р	1	
ГИП	Котов				ГИПРОНИСЕЛЬХОЗ	
Рук. гр.	Рессина					

Формат А4

2. Основные параметры и размеры

2.1. Форма, основные размеры и масса панелей должны соответствовать указаниям на сборочных чертежах.

Панели должны поставляться предприятием-изготовителем укомплектованными крепежными элементами, деталями и элементами заделки стыков. Эти элементы и детали помещены в выпуске 4 серии 2.830-1. Крепежные элементы должны поставляться в упакованном виде, а элементы заделки стыков – пакетами.

Примечание. Допускается по согласованию с заказчиком поставка панелей без крепежных элементов и элементов заделки стыков.

К каждой партии панелей прилагается паспорт.

2.2. Предельные отклонения от проектных размеров панелей не должны превышать значения, указанные в табл. 1.

Таблица 1

Наименование проектного параметра	Предельные отклонения
1	2
по длине, мм	± 5
по ширине, мм	± 3
по толщине, мм	± 1
равенство диагоналей, мм	± 5
Отклонение от плоскости нижней поверхности обшивки, мм	5
толщина утеплителя, мм	+ 10 − 5

2.3. Кромки асбестоцементного листа в панелях должны совпадать с боковой и торцевой поверхностями деревянного каркаса, допускаемое отклонение ± 3 мм.

Инв. № подл. | Подпись и дата | Взам. инв. №

1.832.5-11.1-00 ТУ	Лист 2

3. Требования к исходным материалам

3.1. Древесина

а) для изготовления деревянных элементов панелей должны применяться пиломатериалы сорта 2 из сосны или ели по ГОСТ 8486-66**, размерами по ГОСТ 24454-80;

б) показатели прочности древесины должны отвечать показателям для древесины сорта 2, приведенным в приложении 2 СНиП II-25-80;

в) влажность древесины при изготовлении деревянных элементов и приемке панелей должна отвечать условиям эксплуатации конструкций и быть в пределах 20^{+2}_{-1} %

3.2. Утеплитель

а) в качестве теплоизоляции панелей применять плиты минераловатные на синтетическом связующем с объемной массой 100-125 кг/м^3 по ГОСТ 9573-82 с коэффициентом теплопроводности при условии эксплуатации А не более 0,06 Вт/(м °С), при условии эксплуатации Б не более 0,07 Вт/(м °С) и с влажностью при условии эксплуатации А не более 2%, при условии эксплуатации Б не более 5%;

б) в качестве теплоизоляции панелей могут применяться также прошивные минераловатные маты по ГОСТ 21880-76. В этом случае необходимо применять маты с несущими обкладками.

В этом случае длину и ширину матов следует принимать на 10-20 мм больше размеров заполняемой ячейки деревянного каркаса. Обкладочный материал мата должен быть расположен с внутренней или с обеих сторон утеплителя.

4. Пароизоляция

4.1. Пароизоляция панелей выполняется из полиэтиленовой пленки толщиной 0,2 мм по ГОСТ 10354-73 или одного слоя рубероида марки РН по ГОСТ 10923-76.

Инв. № подл. | Подпись и дата | Взам. инв. №

5. Асбестоцементные листы

5.1. Асбестоцементные листы для обшивок панелей должны удовлетворять требованиям, предъявляемым к прессованным листам первого сорта толщиной 6 и 8 мм по ГОСТ 18124-75 „Листы асбестоцементные плоские".

Асбестоцементные листы должны поступать на сборку панелей в возрасте не менее 28 суток и влажностью не более 8%.

Отверстия в асбестоцементных листах под шурупы или гвозди должны иметь диаметр на 1-2 мм больше диаметра шурупа или гвоздя.

Асбестоцементные листы должны быть промаркированы масляной краской буквой Н - для наружной обшивки и буквой В - для внутренней обшивки.

6. Металл

6.1. Для крепления элементов каркаса должны применяться гвозди по ГОСТ 4028-63* и скобы, выполненные из стали В-1 по ГОСТ 3282-74*.

Крепление асбестоцементных листов к каркасу осуществляется алюминиевыми винтовыми гвоздями по ТУ 69-216-83 или оцинкованными шурупами А 4×40 по ГОСТ 1145-80, допускается крепление асбестоцементных листов гвоздями строительными винтовыми стальными по ТУ 69-215-83.

6.2. Для монтажных петель должна применяться листовая сталь по ГОСТ 19904-74*, марка стали 2-IV ВСт3пс-6 по ГОСТ 16523-70*.

Болты для крепления монтажных петель должны применяться по ГОСТ 7798-70*, гайки - по ГОСТ 5915-70* и шайбы - по ГОСТ 11371-78*; марка стали ВСт3пс-6 по ГОСТ 380-71*.

7. Материалы для защитной обработки

7.1. Для антисептирования деревянных элементов каркаса применять защитные мероприятия в соответствии со СНиП 2.03.11-85.

Инв. № подл. | Подпись и дата | Взам. инв. №

Пропитку заготовок деревянного каркаса производить способом нанесения на поверхность (погружение, опрыскивание, нанесение кистью). После пропитки деревянные заготовки должны быть высушены до первичной влажности.

7.2. Для гидрофобизации наружной и внутренней поверхности панелей должны применяться кремнийорганические жидкости ГКЖ-94 по ГОСТ 10834-76 или ГКЖ-11 по ТУ 6-02-696-76.

7.3. Стальные изделия должны быть защищены согласно СНиП 2.03.11-85.

8. Правила приемки

Готовые панели принимаются партиями ОТК предприятия-изготовителя. Партией считается количество панелей, изготовленных за одну смену на одной технологической линии (не более 200 шт.) в одинаковых условиях, из материалов одной партии.

Партия панелей данной марки считается принятой, если 2%, но не менее 2 шт. худших по внешнему виду* панелей и 6 панелей, отобранных по размерам, отвечают требованиям настоящих ТУ.

В случае неудовлетворительных результатов проверки хотя бы по одному требованию настоящих технических условий производится повторная проверка удвоенного количества изделий. В случае неудовлетворительных результатов повторной проверки все плиты этой партии подлежат поштучной приемке.

Готовую партию предприятие-изготовитель сопровождает паспортом, в котором подтверждается соответствие панелей, а также материалов и деталей требованиям настоящих технических условий и указывается:

- наименование предприятия-изготовителя, его подчиненность и адрес;

* наличие трещин, выколов, перекосов и т.п.

- номер партии и дата изготовления;
- наименование изделия, марка;
- данные об элементах каркаса, асбестоцементных листах и их обработке;
- материал утеплителя, его объемная масса и толщина;
- данные о защитной отделке панелей;
- подтверждение ОТК о соответствии партии требованиям настоящих ТУ с указанием их номера;
- гарантии изготовителя.

9. Методы контроля

При изготовлении панелей осуществляется выборочный пооперационный контроль следующих параметров:

- влажность асбестоцемента и древесины;
- антисептическая обработка деревянных деталей;
- правильность сборки каркаса;
- правильность укладки утеплителя;
- правильность устройства пароизоляции;
- качество окрасочного слоя.

Результаты контроля заносятся в журнал.

Внешний вид панелей, наличие трещин, пробоин и сдиров проверяется наружным осмотром.

Геометрические размеры деталей панелей, толщину слоя утеплителя, шаг установки гвоздей, проверяют металлической рулеткой (ГОСТ 7502-80) и металлической линейкой (ГОСТ 427-75*) с точностью до 1 мм. Толщина слоя утеплителя проверяется иглой в 10-15 точках. Результатом считается каждый замер.

Влажность асбестоцементных листов определяется по ГОСТ 8747-73, а древесины - по ГОСТ 6564-63.

Качество антисептической обработки древесины контролируется путем определения удержания раствора на 1 м^2 обрабатываемой поверхности. Удержание определяется по удельному расходу рабочего раствора при антисептировании либо взвешиванием заготовок до и сразу после их пропитки.

Контроль качества нанесения гидрофобизирующего раствора осуществляется дождеванием обработанной поверхности водой в течение не менее 20 мин. через 24 часа после нанесения раствора. При этом цвет асбестоцементного листа не должен измениться.

10. Транспортирование и хранение

Панели должны транспортироваться пакетами или в специальных контейнерах в рабочем положении.

Необходимо принимать меры по предотвращению повреждений конструкций случайными ударами.

Не допускается сбрасывание панелей, удары, резкие толчки при погрузке и выгрузке, а также наклон панели в сторону ее наружной грани.

На складе готовой продукции панели стен должны быть рассортированы по маркам.

Панели стен необходимо хранить в рабочем положении по 8-10 штук одного размера в штабеле. Штабель устанавливают на подкладки из брусков сечением 75×75 мм, а между панелями устанавливают прокладки сечением 25×75 мм. Подкладки, прокладки длиной, соответствующей ширине панелей, укладывают заподлицо с торцами панелей.

На время транспортирования и хранения панели следует предохранять от атмосферных воздействий, используя для этого гидроизоляционные материалы или щиты, обеспечивающие сток воды.

Инв. № подл. | Подпись и дата | Взам. инв. №

11. Гарантии поставщика

Предприятие-изготовитель обязано гарантировать соответствие панелей настоящим техническим условиям при соблюдении потребителем правил транспортирования и хранения, изложенных в разделе настоящих технических условий.

Притензии потребителя по качеству принимаются в соответствии с „Положением о поставках продукции производственно-технического назначения", утвержденным постановлением Совета Министров СССР № 269 от 9 апреля 1969 г.

Инв. № подл. | Подпись и дата | Взам. инв. №

Рис. 1; 1а

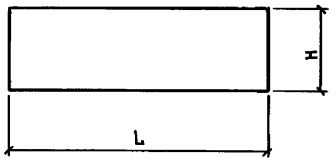

Рис. 2; 2а

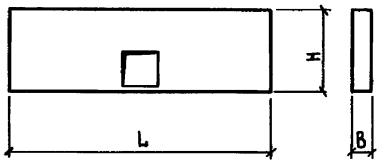

Марка	Обозначение	Рис.	Размеры, мм			Масса, кг
			B	H	L	
1 ПСАД 30.6.14	1.832.5 - 11.1 - 10	1	144	570	2970	76
1 ПСАД 30.6.17	- 01		169			83
1 ПСАД 30.6.19	- 02		194			90
1 ПСАД 30.6.22	- 03		219			96
1 ПСАД 30.9.14	- 04		144	870		112
1 ПСАД 30.9.17	- 05		169			121
1 ПСАД 30.9.19	- 06		194			130
1 ПСАД 30.9.22	- 07		219			140
1 ПСАД 30.12.14	- 08		144	1170		147
1 ПСАД 30.12.17	- 09		169			159
1 ПСАД 30.12.19	- 10		194			171
1 ПСАД 30.12.22	- 11		219			182
1 ПСАД 12.12.14	- 12	1а	144	1170	1170	64
1 ПСАД 12.12.17	- 13		169			67
1 ПСАД 12.12.19	- 14		194			72
1 ПСАД 12.12.22	- 15		219			77
1 ПСАД 6.12.14	- 16		144	1170	570	35
1 ПСАД 6.12.17	- 17		169			38
1 ПСАД 6.12.19	- 18		194			41
1 ПСАД 6.12.22	- 19		219			44
2 ПСАД 30.6.15	- 20	1	148	570	2970	91
2 ПСАД 30.6.17	- 21		173			98

Нач. отд.	Котов		
Н. контр.	Рессина		
ГИП	Котов		
Рук. гр.	Рессина		
Ст. инж.	Орлова		
Провер.	Рессина		

1.832.5 - 11.1 - 00 Н1

Номенклатура стеновых панелей горизонтальной разрезки стен

Стадия	Лист	Листов
Р	1	2

ГИПРОНИСЕЛЬХОЗ

Формат А4

Инв. № подл. | Подпись и дата | Взам. инв. №

Марка	Обозначение	Рис.	Размеры, мм			Масса, кг
			B	H	L	
2 ПСАД 30.6.20	1.832.5 - 11.1 - 10 - 22	1	198	570	2970	105
2 ПСАД 30.6.22	- 23		223			111
2 ПСАД 30.9.15	- 24		148	870		135
2 ПСАД 30.9.17	- 25		173			144
2 ПСАД 30.9.20	- 26		198			154
2 ПСАД 30.9.22	- 27		223			163
2 ПСАД 30.12.15	- 28		148	1170		176
2 ПСАД 30.12.17	- 29		173			190
2 ПСАД 30.12.20	- 30		198			202
2 ПСАД 30.12.22	- 31		223			214
2 ПСАД 12.12.15	- 32	1а	148	1170	1170	77
2 ПСАД 12.12.17	- 33		173			81
2 ПСАД 12.12.20	- 34		198			86
2 ПСАД 12.12.22	- 35		223			91
2 ПСАД 6.12.15	- 36		148	1170	570	42
2 ПСАД 6.12.17	- 37		173			45
2 ПСАД 6.12.20	- 38		198			48
2 ПСАД 6.12.22	- 39		223			51
1 ПСАД 30.9.14 В	1.832.5 - 11.1 - 20	2	144	870	2970	84
1 ПСАД 30.9.17 В	- 01		169			91
1 ПСАД 30.9.19 В	- 02		194			99
1 ПСАД 30.9.22 В	- 03		219			107
1 ПСАД 30.12.14 В	- 04	2а	144	1170		127
1 ПСАД 30.12.17 В	- 05		169			139
1 ПСАД 30.12.19 В	- 06		194			150
1 ПСАД 30.12.22 В	- 07		219			161
2 ПСАД 30.9.15 В	- 08	2	148	870		101
2 ПСАД 30.9.17 В	- 09		173			109
2 ПСАД 30.9.20 В	- 10		198			117
2 ПСАД 30.9.22 В	- 11		223			125
2 ПСАД 30.12.15 В	- 12	2а	148	1170		154
2 ПСАД 30.12.17 В	- 13		173			165
2 ПСАД 30.12.20 В	- 14		198			176
2 ПСАД 30.12.22 В	- 15		223			187

Инв. № подл. | Подпись и дата | Взам. инв. №

1.832.5 - 11.1 - 00 Н1

Лист 2

Рис.1

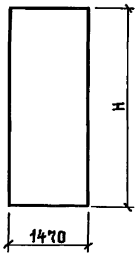

Рис.2

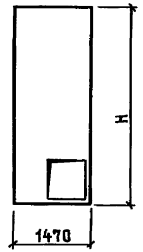



Рис.3

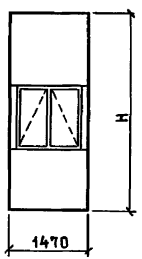

Рис.4

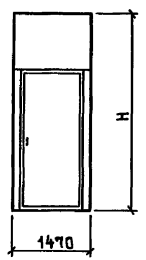



Нач. отд.	Котов		
Н.контр.	Рессина		
ГИП	Котов		
Рук. гр.	Рессина		
Ст. инж.	Орлова		
Провер.	Рессина		

1.832.5-11.1-00 Н2

Номенклатура стеновых панелей вертикальной разрезки стен

Стадия	Лист	Листов
Р	1	6

ГИПРОНИСЕЛЬХОЗ

Формат А4

Марка	Обозначение	Рис.	Размеры, мм В	Размеры, мм Н	Масса, кг
1ПСАД 15.24.14	1.832.5-11.1-30	1	144	2370	154
1ПСАД 15.24.17	-01		169		166
1ПСАД 15.24.19	-02		194		182
1ПСАД 15.24.22	-03		219		191
1ПСАД 15.27.14	-04		144	2670	172
1ПСАД 15.27.17	-05		169		186
1ПСАД 15.27.19	-06		194		199
1ПСАД 15.27.22	-07		219		213
1ПСАД 15.30.14	-08		144	2970	190
1ПСАД 15.30.17	-09		169		205
1ПСАД 15.30.19	-10		194		219
1ПСАД 15.30.22	-11		219		234
1ПСАД 15.33.14	-12		144	3270	212
1ПСАД 15.33.17	-13		169		224
1ПСАД 15.33.19	-14		194		240
1ПСАД 15.33.22	-15		219		254
2ПСАД 15.24.15	-16		148	2370	186
2ПСАД 15.24.17	-17		173		199
2ПСАД 15.24.20	-18		198		215
2ПСАД 15.24.22	-19		223		221
2ПСАД 15.27.15	-20		148	2670	208
2ПСАД 15.27.17	-21		173		222
2ПСАД 15.27.20	-22		198		235
2ПСАД 15.27.22	-23		223		249
2ПСАД 15.30.15	-24		148	2970	230
2ПСАД 15.30.17	-25		173		245
2ПСАД 15.30.20	-26		198		259
2ПСАД 15.30.22	-27		223		275
2ПСАД 15.33.15	-28		148	3270	256
2ПСАД 15.33.17	-29		173		268

1.832.5-11.1-00 Н2

Лист 2

Инв.№ подл. | Подпись и дата | Взам. инв.№

Марка	Обозначение	Рис.	Размеры, мм		Масса, кг
			В	Н	
2ПСАД 15.33.20	1.832.5-11.1-30-30	1	198	3270	284
2ПСАД 15.33.22	-31		223		298
1ПСАД 15.24.14В	1.832.5-11.1-40	2	144	2370	130
1ПСАД 15.24.17В	-01		169		143
1ПСАД 15.24.19В	-02		194		157
1ПСАД 15.24.22В	-03		219		170
1ПСАД 15.27.14В	-04		144	2670	146
1ПСАД 15.27.17В	-05		169		161
1ПСАД 15.27.19В	-06		194		175
1ПСАД 15.27.22В	-07		223		190
1ПСАД 15.30.14В	-08		144	2970	161
1ПСАД 15.30.17В	-09		169		177
1ПСАД 15.30.19В	-10		194		193
1ПСАД 15.30.22В	-11		219		209
1ПСАД 15.33.14В	-12		144	3270	177
1ПСАД 15.33.17В	-13		169		195
1ПСАД 15.33.19В	-14		194		212
1ПСАД 15.33.22В	-15		219		229
2ПСАД 15.24.15В	-16		148	2370	157
2ПСАД 15.24.17В	-17		173		170
2ПСАД 15.24.20В	-18		198		183
2ПСАД 15.24.22В	-19		223		197
2ПСАД 15.27.15В	-20		148	2670	177
2ПСАД 15.27.17В	-21		173		192
2ПСАД 15.27.20В	-22		198		206
2ПСАД 15.27.22В	-23		223		221
2ПСАД 15.30.15В	-24		148	2970	197
2ПСАД 15.30.17В	-25		173		213
2ПСАД 15.30.20В	-26		198		229
2ПСАД 15.30.22В	-27		223		256

Инв. № подл. | Подпись и дата | Взам. инв. №

Марка	Обозначение	Рис.	Размеры, мм		Масса, кг
			В	Н	
2ПСАД15.33.15В	1.832.5-11.1-40-28	2	148	3270	217
2ПСАД 15.33.17В	-29		173		234
2ПСАД15.33.20В	-30		198		251
2ПСАД15.33.22В	-31		223		269
1ПСАД 15.24.140	1.832.5-11.1-50	3	144	2370	187
1ПСАД15.24.170	-01		169		197
1ПСАД15.24.190	-02		194		208
1ПСАД15.24.220	-03		219		219
1ПСАД15.27.140	-04		144	2670	207
1ПСАД15.27.170	-05		169		216
1ПСАД 15.27.190	-06		194		232
1ПСАД15.27.220	-07		219		243
1ПСАД 15.30.140	-08		144	2970	226
1ПСАД 15.30.170	-09		169		239
1ПСАД 15.30.190	-10		194		256
1ПСАД 15.30.220	-11		219		266
1ПСАД 15.33.140	-12		144	3270	246
1ПСАД 15.33.170	-13		169		261
1ПСАД 15.33.190	-14		194		275
1ПСАД 15.33.220	-15		219		289
2ПСАД 15.24.150	-16		148	2370	205
2ПСАД 15.24.170	-17		173		215
2ПСАД 15.24.200	-18		198		226
2ПСАД 15.24.220	-19		223		237
2ПСАД 15.27.150	-20		148	2670	229
2ПСАД15.27.170	-21		173		238
2ПСАД 15.27.200	-22		198		254
2ПСАД15.27.220	-23		223		265
2ПСАД 15.30.150	-24		148	2970	252
2ПСАД 15.30.170	-25		173		265

Инв. № подл. | Подпись и дата | Взам. инв. №

Марка	Обозначение	Рис.	Размеры, мм		Масса, кг
			В	Н	
2ПСАД 15.30.20 О	1.832.5-11.1-50-26	3	198	2970	278
2ПСАД 15.30.22 О	-27		223		292
2ПСАД 15.33.15 О	-28		148	3270	276
2ПСАД 15.33.17 О	-29		173		291
2ПСАД 15.33.20 О	-30		198		305
2ПСАД 15.33.22 О	-31		223		319
1ПСАД 15.27.14 Д	1.832.5-11.1-60	4	144	2710	248
1ПСАД 15.27.17 Д	-01		169		260
1ПСАД 15.27.19 Д	-02		194		270
1ПСАД 15.27.22 Д	-03		219		282
1ПСАД 15.30.14 Д	-04		144	3010	268
1ПСАД 15.30.17 Д	-05		169		281
1ПСАД 15.30.19 Д	-06		194		293
1ПСАД 15.30.22 Д	-07		219		308
1ПСАД 15.33.14 Д	-08		144	3310	288
1ПСАД 15.33.17 Д	-09		169		303
1ПСАД 15.33.19 Д	-10		194		317
1ПСАД 15.33.22 Д	-11		219		333
1ПСАД 15.36.14 Д	-12		144	3610	307
1ПСАД 15.36.17 Д	-13		169		324
1ПСАД 15.36.19 Д	-14		194		340
1ПСАД 15.36.22 Д	-15		219		358
2ПСАД 15.27.15 Д	-16		148	2710	253
2ПСАД 15.27.17 Д	-17		173		265
2ПСАД 15.27.20 Д	-18		198		274
2ПСАД 15.27.22 Д	-19		223		286
2ПСАД 15.30.15 Д	-20		148	3010	277
2ПСАД 15.30.17 Д	-21		173		290
2ПСАД 15.30.20 Д	-22		198		301
2ПСАД 15.30.22 Д	-23		223		317

Инв.№ подл. | Подпись и дата | Взам. инв.№

Марка	Обозначение	Рис.	Размеры, мм		Масса, кг
			В	Н	
2ПСАД 15.33.15 Д	1.832.5-11.1-60-24	4	148	3310	301
2ПСАД 15.33.17 Д	-25		173		316
2ПСАД 15.33.20 Д	-26		198		330
2ПСАД 15.33.22 Д	-27		223		346
2ПСАД 15.36.15 Д	-28		148	3610	324
2ПСАД 15.36.17 Д	-29		173		341
2ПСАД 15.36.20 Д	-30		198		357
2ПСАД 15.36.22 Д	-31		223		375

Масса панелей дана при наибольшей толщине утеплителя, равной высоте ребер каркаса.

Инв.№ подл. | Подпись и дата | Взам. инв.№

Формат	Зона	Поз.	Обозначение	Наименование	Количество на исполнение 1.832.5-11.1-10-																			Примечание
					—	01	02	03	04	05	06	07	08	09	10	11	12	13	14	15	16	17	18	19	
				Документация																				
А4			1.832.5-11.1-00 ПЗ	Пояснительная записка																				
А4			1.832.5-11.1-00 ТУ	Технические условия																				
А4			1.832.5-11.1-00 Н1	Номенклатура стеновых панелей горизонтальной разрезки стен																				
А3			1.832.5-11.1-10 СБ	Сборочный чертеж																				
				Сборочные единицы																				
				Каркас деревянный																				
А3		1	1.832.5-11.4-010	ДК 1	1																			
			-01	ДК 2		1																		
			-02	ДК 3			1																	
			-03	ДК 4				1																
			-04	ДК 5					1															
			-05	ДК 6						1														
			-06	ДК 7							1													
			-07	ДК 8								1												
			-08	ДК 9									1											
			-09	ДК 10										1										
			-10	ДК 11											1									
			-11	ДК 12												1								
			-12	ДК 13													1							
			-13	ДК 14														1						
			-14	ДК 15															1					
			-15	ДК 16																1				
			-16	ДК 17																	1			
			-17	ДК 18																		1		

Нач. отд.	Котов		
Н. контр.	Рессина		
ГИП	Котов		
Рук. гр.	Рессина		
Ст. инж.	Орлова		
Провер.	Рессина		

1.832.5-11.1-10

Панель глухая горизонтальной разрезки стен

Стадия	Лист	Листов
Р	1	4

ГИПРОНИСЕЛЬХОЗ

Инв. № подл. | Подпись и дата | Взам. инв. №

Формат	Зона	Поз.	Обозначение	Наименование	Количество на исполнение 1.832.5-11.1-10-																				Примечание
					—	01	02	03	04	05	06	07	08	09	10	11	12	13	14	15	16	17	18	19			
				Каркас деревянный																					
А3		1	1.832.5-11.4-010-18	ДК 19																			1		
			-19	ДК 20																				1	
				Детали																					
А3		2	1.832.5-11.1-01	Обшивка наружная Л1	1	1	1	1																	
			-01	Л2					1	1	1	1													
			-02	Л3									1	1	1	1									
			-03	Л4													1	1	1	1					
			-04	Л5																	1	1	1	1	
А4		3	1.832.5-11.1-02	Обшивка внутренняя Л27	1	1	1	1																	
			-01	Л28					1	1	1	1													
			-02	Л29									1	1	1	1									
			-03	Л30													1	1	1	1					
			-04	Л31																	1	1	1	1	
А4		4		Планка прижимная ℓ=950	6	6	6	6	9	9	9	9	12	12	12	12									
				ℓ=1105													3	3	3	3					
				ℓ=505																	3	3	3	3		См. док. 1.832.5-11.1-00 ПЗл2
				Стандартные изделия																					
		5		Гвоздь К1.6×50 ГОСТ 4028-63*	12	12	12	12	18	18	18	18	24	24	24	24	6	6	6	6	6	6	6	6		0,814кг / 1000шт.
		6		Гвоздь алюминиевый Б.4×40																					
				ТУ 69-216-83	44	44	44	44	52	52	52	52	60	60	60	60	28	28	28	28	24	24	24	24		1,57кг / 1000шт.
				Материалы																					
		7		Пленка полиэтиленовая																					
				δ=0,2 мм ГОСТ 10354-82	1,7	1,7	1,7	1,7	2,6	2,6	2,6	2,6	3,5	3,5	3,5	3,5	1,4	1,4	1,4	1,4	0,7	0,7	0,7	0,7		м²
		8		Плиты минераловатные																					
				марки 100 ГОСТ 9573-82																						м³ по проекту

Инв.№ подл. | Подпись и дата | Взам. инв.№

Формат	Зона	Поз.	Обозначение	Наименование	Количество на исполнение 1.832.5-11.1-10- 20	21	22	23	24	25	26	27	28	29	30	31	32	33	34	35	36	37	38	39			Примечание
				Документация																							
А4			1.832.5-11.1-00 ПЗ	Пояснительная записка	✕	✕	✕	✕	✕	✕	✕	✕	✕	✕	✕	✕	✕	✕	✕	✕	✕	✕	✕	✕			
А4			1.832.5-11.1-00 ТУ	Технические условия	✕	✕	✕	✕	✕	✕	✕	✕	✕	✕	✕	✕	✕	✕	✕	✕	✕	✕	✕	✕			
А4			1.832.5-11.1-00 Н1	Номенклатура стеновых панелей горизонтальной разрезки стен	✕	✕	✕	✕	✕	✕	✕	✕	✕	✕	✕	✕	✕	✕	✕	✕	✕	✕	✕	✕			
А3			1.832.5-11.1-10 СБ	Сборочный чертеж	✕	✕	✕	✕	✕	✕	✕	✕	✕	✕	✕	✕	✕	✕	✕	✕	✕	✕	✕	✕			
				Сборочные единицы																							
				Каркас деревянный																							
А3		1	1.832.5-11.4-010	ДК 1	1																						
			-01	ДК 2		1																					
			-02	ДК 3			1																				
			-03	ДК 4				1																			
			-04	ДК 5					1																		
			-05	ДК 6						1																	
			-06	ДК 7							1																
			-07	ДК 8								1															
			-08	ДК 9									1														
			-09	ДК 10										1													
			-10	ДК 11											1												
			-11	ДК 12												1											
			-12	ДК 13													1										
			-13	ДК 14														1									
			-14	ДК 15															1								
			-15	ДК 16																1							
			-16	ДК 17																	1						
			-17	ДК 18																		1					
			-18	ДК 19																			1				
			-19	ДК 20																				1			

Инв.№ подл. | Подпись и дата | Взам. инв.№

Формат	Зона	Поз.	Обозначение	Наименование	Количество на исполнение 1.832.5-11.1-10- 20	21	22	23	24	25	26	27	28	29	30	31	32	33	34	35	36	37	38	39	Примечание
				Детали																					
А3		2	1.832.5-11.1-03	Обшивка наружная Л55	1	1	1	1																	
			-01	Л56					1	1	1	1													
			-02	Л57									1	1	1	1									
			-03	Л58													1	1	1	1					
			-04	Л59																	1	1	1	1	
А3		3	1.832.5-11.1-04	Обшивка внутренняя Л81	1	1	1	1																	
			-01	Л82					1	1	1	1													
			-02	Л83									1	1	1	1									
			-03	Л84													1	1	1	1					
			-04	Л85																	1	1	1	1	
А4		4		Планка прижимная ℓ=950	6	6	6	6	9	9	9	9	12	12	12	12									
				ℓ=1135													3	3	3	3					
				ℓ=505																	3	3	3	3	См.док.1.832.5-11.1-00 ПЗл2
		5		**Стандартные изделия**																					
		6		Гвоздь К1.6×50 ГОСТ 4028-63*	12	12	12	12	18	18	18	18	24	24	24	24	6	6	6	6	6	6	6	6	0,814кг/1000шт.
				Гвоздь алюминиевый Б.4×40																					
				ТУ 69-216-83	36	36	36	36	44	44	44	44	52	52	52	52	28	28	28	28	20	20	20	20	1,57кг/1000шт.
				Материалы																					
		7		Пленка полиэтиленовая																					
				δ=0,2мм ГОСТ 10354-82	1,7	1,7	1,7	1,7	2,6	2,6	2,6	2,6	3,5	3,5	3,5	3,5	1,4	1,4	1,4	1,4	0,7	0,7	0,7	0,7	$м^2$
		8		Плиты минераловатные																					
				марки 100 ГОСТ 9573-82																					м3 по проекту

Взам. инв. №
Подпись и дата
Инв. № подл.

1.832.5-11.1-10

Лист 4

Рис. 1

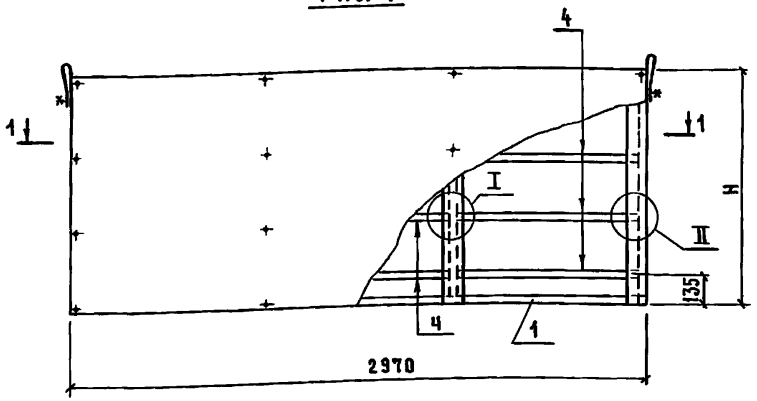

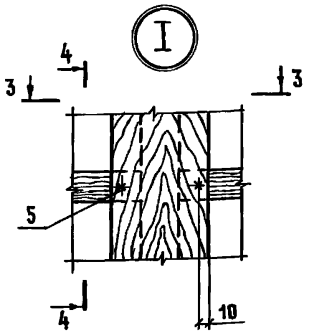

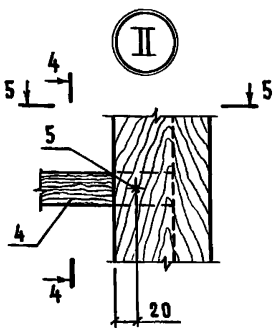

4 - 4

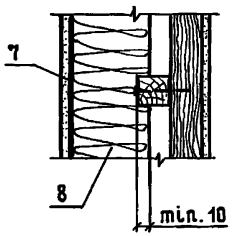

3 - 3

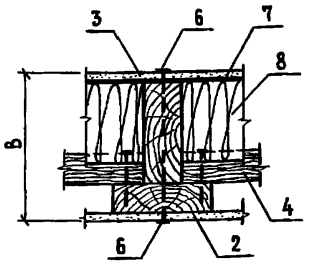

5 - 5

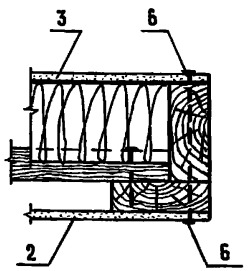

1. Прижимные планки поз. 4 ставятся равномерно по высоте панели с шагом 300 мм.
2. Рекомендуемые сечения планок в зависимости от толщины панелей даны в документе 1.832.5-11.1-00 ПЗ
3. Спецификация дана на панели с утеплителем из минераловатных плит.

Обшивка внутренняя поз. 3
Пленка полиэтиленовая
Утеплитель
Планка прижимная поз. 4
Воздушная прослойка
Обшивка наружная поз. 2

1 - 1

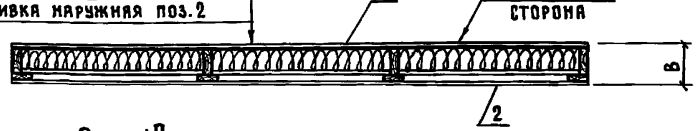

Рис. 1а

остальное см. рис. 1

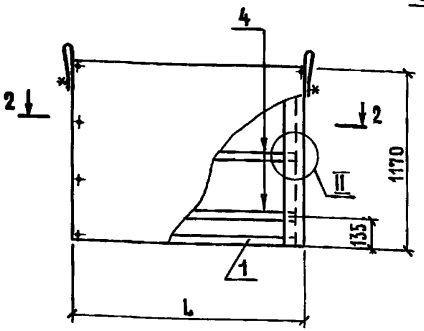

2 - 2

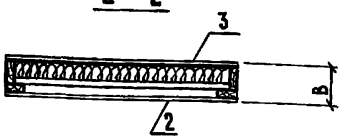

Варианты навешивания прошивных матов

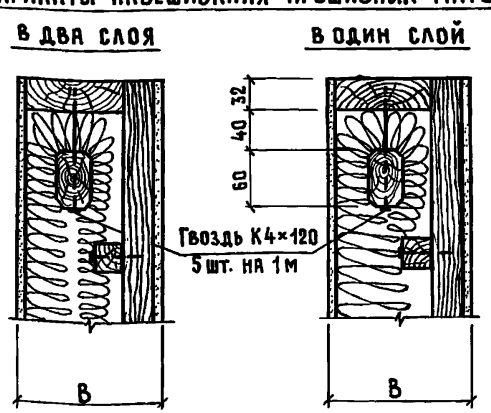

Обозначение	Марка	Рис.	Примечание
1.832.5-11.1-10 ... – 11	1ПСАД	1	Полную марку панели в зависимости от её габаритов см. документ 1.832.5-11.1-00 Н1
– 20... – 31	2ПСАД		
– 12... – 19	1ПСАД	1а	
– 32... – 39	2ПСАД		

Нач. отд.	Котов	
Н. контр.	Рессина	
ГИП	Котов	
Рук. гр.	Рессина	
Ст. инж.	Орлова	
Провер.	Рессина	

1.832.5-11.1-10 СБ

Панель глухая горизонтальной разрезки стен. Сборочный чертеж

Стадия	Лист	Масштаб
Р	См. Н1	—
Лист	Листов 1	

ГИПРОНИСЕЛЬХОЗ

Инв. № подл. | Подпись и дата | Взам. инв. №

Инв. № подл.	Подпись и дата	Взам. инв. №

Формат	Зона	Поз.	Обозначение	Наименование	Количество на исполнение 1.832.5-11.1-20-										Примечание
					—	01	02	03	04	05	06	07			
				Документация											
А4			1.832.5-11.1-00 ПЗ	Пояснительная записка											
А4			1.832.5-11.1-00 ТУ	Технические условия											
А4			1.832.5-11.1-00 Н1	Номенклатура стеновых панелей											
				горизонтальной разрезки стен											
А3			1.832.5-11.1-10 СБ	Панель глухая горизонталь-											
				ной разрезки стен.											
				Сборочный чертеж											
А3			1.832.5-11.1-20 СБ	Сборочный чертеж											
				Сборочные единицы											
А3		1	1.832.5-11.4-030	Каркас деревянный ДК 41	1										
			-01	ДК 42		1									
			-02	ДК 43			1								
			-03	ДК 44				1							
			-04	ДК 45					1						
			-05	ДК 46						1					

Нач. отд.	Котов	
Н. контр.	Рессина	
ГИП	Котов	
Рук. гр.	Рессина	
Ст. инж.	Орлова	
Провер.	Рессина	

1.832.5-11.1-20

Панель с вентиляционным отверстием горизонтальной разрезки стен

Стадия	Лист	Листов
Р	1	4

ГИПРОНИСЕЛЬХОЗ

Формат А4

Инв. № подл.	Подпись и дата	Взам. инв. №

Формат	Зона	Поз.	Обозначение	Наименование	Количество на исполнение 1.832.5-11.1-20-										Примечание
					—	01	02	03	04	05	06	07			
А3		1	1.832.5-11.4-030-06	Каркас деревянный ДК 47							1				
			-07	ДК 48								1			
				Детали											
А3		2	1.832.5-11.1-01-05	Обшивка наружная Л6	1	1	1	1							
			-06	Л7					1	1	1	1			
		9	-07	Л8					1	1	1	1			
А3		3	1.832.5-11.1-02-05	Обшивка внутренняя Л32	1	1	1	1							
			-06	Л33					1	1	1	1			
		10	-07	Л34					1	1	1	1			
А4		4		Планка прижимная ℓ=1035	6	6	6	6	6	6	6	6			См. док. 1.8325-111-00 ПЗ л.2
		11		ℓ=705					1	1	1	1			
				Стандартные изделия											
		5		Гвоздь К1.6×50 ГОСТ 4028-63*	12	12	12	12	14	14	14	14			0,814кг / 1000шт.
		6		Гвоздь алюминиевый Б.4×40											
				ТУ 69-216-83	48	48	48	48	70	70	70	70			1,57кг / 1000шт.
				Материалы											
		7		Пленка полиэтиленовая											
				δ=0,2 мм ГОСТ 10354-82	1,9	1,9	1,9	1,9	2,85	2,85	2,85	2,85			м²
		8		Плиты минераловатн. М100 ГОСТ 9573-82											м³ по проекту

21961-01 23

1.832.5-11.1-20

Лист 2

Формат А4

Инв. № подл.	Подпись и дата	Взам. инв. №

Формат	Зона	Поз.	Обозначение	Наименование	Количество на исполнение 1.832.5-11.1-20- 08	09	10	11	12	13	14	15			Примечание
				Документация											
А4			1.832.5-11.1-00 ПЗ	Пояснительная записка											
А4			1.832.5-11.1-00 ТУ	Технические условия											
А4			1.832.5-11.1-00 Н1	Номенклатура стеновых панелей											
				горизонтальной разрезки стен											
А3			1.832.5-11.1-10 СБ	Панель глухая горизонталь-											
				ной разрезки стен.											
				Сборочный чертеж											
А3			1.832.5-11.1-20 СБ	Сборочный чертеж											
				Сборочные единицы											
А3		1	1.832.5-11.4-030	Каркас деревянный ДК41	1										
			-01	ДК42		1									
			-02	ДК43			1								
			-03	ДК44				1							
			-04	ДК45					1						
			-05	ДК46						1					
			-06	ДК47							1				
			-07	ДК48								1			

1.832.5-11.1-20 Лист 3

Формат А4

Инв. № подл.	Подпись и дата	Взам. инв. №

Формат	Зона	Поз.	Обозначение	Наименование	Количество на исполнение 1.832.5-11.1-20- 08	09	10	11	12	13	14	15			Примечание
				Детали											
А3		2	1.832.5-11.1-03-05	Обшивка наружная Л60	1	1	1	1							
			-06	Л61					1	1	1	1			
		9	-07	Л62					1	1	1	1			
А3		3	1.832.5-11.1-04-05	Обшивка внутренняя Л86	1	1	1	1							
			-06	Л87					1	1	1	1			
		10	-07	Л88					1	1	1	1			
А4		4		Планка прижимная ℓ=1035	6	6	6	6	6	6	6	6			
		11		ℓ=705					1	1	1	1			См. док. 1.832.5-11.1-00 ПЗ л.2
				Стандартные изделия											
		5		Гвоздь К1.6×50 ГОСТ 4028-63*	12	12	12	12	14	14	14	14			0,814кг/1000шт.
		6		Гвоздь алюминиевый Б.4×40											
				ТУ69-216-83	44	44	44	44	58	58	58	58			1,57кг/1000шт.
				Материалы											
		7		Пленка полиэтиленовая											
				δ=0,2 мм ГОСТ 10354-82	1,9	1,9	1,9	1,9	2,85	2,85	2,85	2,85			$м^2$
		8		Плиты минераловатные											
				марки 100 ГОСТ 9573-82											$м^3$ по проекту

1.832.5-11.1-20 Лист 4

Формат А4

21961-01 24

Рис. 2

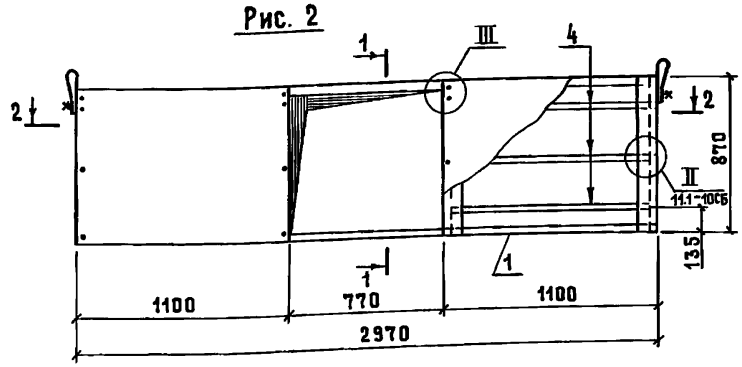

1-1

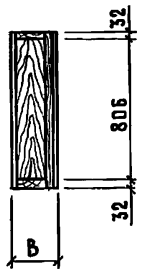

III

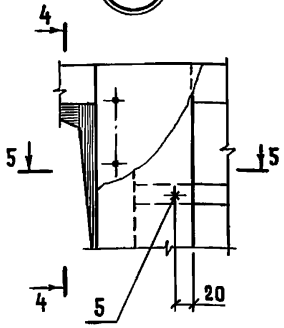

4-4

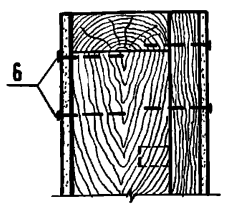

IV

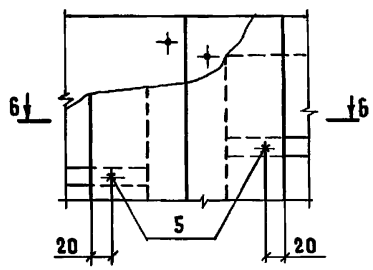

Рис. 2а

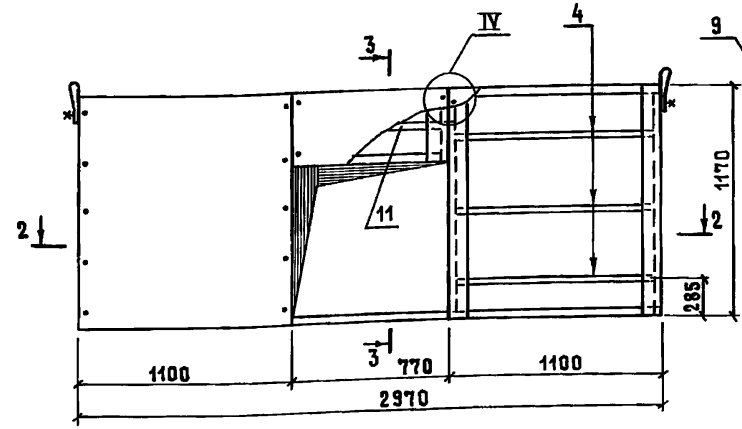

3-3

5-5

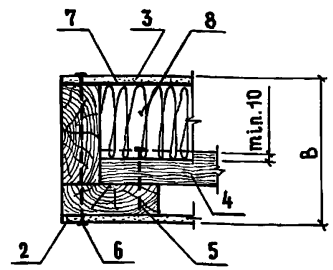

6-6

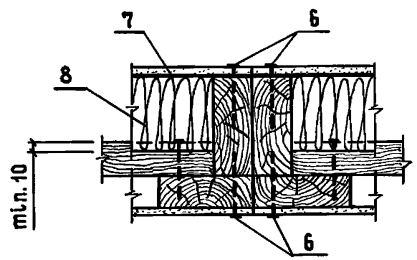

Обшивка внутренняя поз.3
Пленка полиэтиленовая
Утеплитель
Планка прижимная поз.4
Воздушная прослойка
Обшивка наружная поз.2

2-2

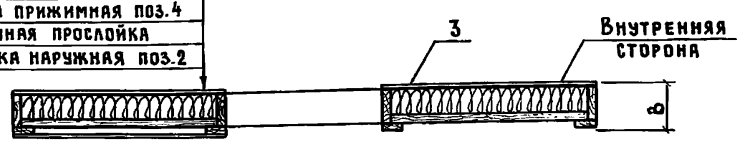

1. Прижимные планки поз.4,11 ставятся равномерно по высоте панели с шагом 300 мм.
2. Рекомендуемые сечения планок в зависимости от толщины панели даны в документе 1.832.5-11.1-00ПЗ.
3. Спецификация дана на панели с утеплителем из минераловатных плит.

Обозначение	Марка	Рис.	Примечание
1.832.5-11.1-20-...-03	1 ПСАД	2	Полную марку панели в зависимости от её габаритов см. документ 1.832.5-11.1-00ИЗ
-08...-11	2 ПСАД		
-04...-07	1 ПСАД	2а	
-12...-15	2 ПСАД		

Нач. отд.	Котов	
Н. контр.	Рессина	
ГИП	Котов	
Рук. гр.	Рессина	
Ст. инж.	Орлова	
Провер.	Рессина	

1.832.5-11.1-20 СБ

Панель с вентиляционным отверстием горизонтальной разрезки стен. Сборочный чертеж

Стадия	Масса	Масштаб
Р	См. табл.	—
Лист	Листов 1	

ГИПРОНИСЕЛЬХОЗ

Инв. № подл. | Подпись и дата | Взам. инв. №

Формат	Зона	Поз.	Обозначение	Наименование	Количество на исполнение 1.832.5-11.1-30-															Примечание
					-	01	02	03	04	05	06	07	08	09	10	11	12	13	14	15	
				Документация																
А4			1.832.5-11.1-00 ПЗ	Пояснительная записка	✕	✕	✕	✕	✕	✕	✕	✕	✕	✕	✕	✕	✕	✕	✕	
А4			1.832.5-11.1-00 ТУ	Технические условия	✕	✕	✕	✕	✕	✕	✕	✕	✕	✕	✕	✕	✕	✕	✕	
А4			1.832.5-11.1-00 Н2	Номенклатура стеновых панелей вертикальной разрезки стен	✕	✕	✕	✕	✕	✕	✕	✕	✕	✕	✕	✕	✕	✕	✕	
А3			1.832.5-11.1-10 СБ	Панель глухая горизонтальной разрезки стен.																
				Сборочный чертеж	✕	✕	✕	✕	✕	✕	✕	✕	✕	✕	✕	✕	✕	✕	✕	Узел II
А3			1.832.5-11.1-50 СБ	Панель с оконным блоком вертикальной разрезки стен.																
				Сборочный чертеж	✕	✕	✕	✕	✕	✕	✕	✕	✕	✕	✕	✕	✕	✕	✕	Узел V; VI
А4			1.832.5-11.1-30 СБ	Сборочный чертеж	✕	✕	✕	✕	✕	✕	✕	✕	✕	✕	✕	✕	✕	✕	✕	
				Сборочные единицы																
А3		1	1.832.5-11.4-050	Каркас деревянный ДК 57	1															
			- 01	ДК 58		1														
			- 02	ДК 59			1													
			- 03	ДК 60				1												
			- 04	ДК 61					1											
			- 05	ДК 62						1										
			- 06	ДК 63							1									
			- 07	ДК 64								1								
			- 08	ДК 65									1							
			- 09	ДК 66										1						
			- 10	ДК 67											1					
			- 11	ДК 68												1				
			- 12	ДК 69													1			
			- 13	ДК 70														1		

Взам. инв. №
Подпись и дата
Инв. № подл.

Нач. отд.	Котов	
Н. контр.	Рессина	
ГИП	Котов	
Рук. гр.	Рессина	
Ст. инж.	Орлова	
Провер.	Рессина	

1.832.5-11.1-30

Панель глухая вертикальной разрезки стен

Стадия	Лист	Листов
Р	1	4

ГИПРОНИСЕЛЬХОЗ

Формат	Зона	Поз.	Обозначение	Наименование	Количество на исполнение 1.832.5-11.1-30-																				Примечание
					-	01	02	03	04	05	06	07	08	09	10	11	12	13	14	15						
А3		1	1.832.5-11.4-050-14	Каркас деревянный ДК71															1						
			-15	ДК72																1						
				Детали																					
А3		2	1.832.5-11.1-01-09	Обшивка наружная Л10	1	1	1	1																	
			-10	Л11					1	1	1	1													
			-11	Л12									1	1	1	1									
			-12	Л13													1	1	1	1					
А3		3	1.832.5-11.1-02-09	Обшивка внутренняя Л36	1	1	1	1																	
			-10	Л37					1	1	1	1													
			-11	Л38									1	1	1	1									
			-12	Л39													1	1	1	1					
А4		4		Планка прижимная ℓ=1405	6	6	6	6	9	9	9	9	9	9	9	9	9	9	9	9					См. док. 1.832.5-11.1-00 ПЗ л.2
				Доска $\frac{100\times32\ \text{ГОСТ}\ 8486\text{-}66}{\text{сосна или ель}\ W\leq 20\%}$																					
Бч.		9	1.832.5-11.1-05	ℓ=2370	1	1	1	1																	0,0076 м³
			-01	ℓ=2670					1	1	1	1													0,0085 м³
			-02	ℓ=2970									1	1	1	1									0,0095 м³
			-03	ℓ=3270													1	1	1	1					0,0105 м³
				Стандартные изделия																					
		5		Гвоздь К1.6×50 ГОСТ 4028-63*	21	21	21	21	24	24	24	24	27	27	27	27	30	30	30	30					0,814 кг / 1000 шт.
		6		Гвоздь алюминиевый Б.4×40																					
				ТУ 69-216-83	75	75	75	75	80	80	80	80	85	85	85	85	90	90	90	90					1,57 кг / 1000 шт.
		10		Гвоздь К3×80 ГОСТ 4028-63*	4	4	4	4	4	4	4	4	4	4	4	4	4	4	4	4					4,44 кг / 1000 шт.
				Материалы																					
		7		Пленка полиэтиленовая																					
				δ=0,2 мм ГОСТ 10354-82	3,5	3,5	3,5	3,5	3,9	3,9	3,9	3,9	4,4	4,4	4,4	4,4	4,8	4,8	4,8	4,8					м²
		8		Плиты минераловатные																					
				марки 100 ГОСТ 9573-82																					м³ по проекту

Взам. инв. № | Подпись и дата | Инв. № подл.

1.832.5-11.1-30

Лист 2

Формат	Зона	Поз.	Обозначение	Наименование	Количество на исполнение 1.832.5-11.1-30-																				Примечание
					16	17	18	19	20	21	22	23	24	25	26	27	28	29	30	31						
				Документация																					
А4			1.832.5 - 11.1 - 00 ПЗ	Пояснительная записка	X	X	X	X	X	X	X	X	X	X	X	X	X	X	X	X						
А4			1.832.5 - 11.1 - 00 ТУ	Технические условия	X	X	X	X	X	X	X	X	X	X	X	X	X	X	X	X						
А4			1.832.5 - 11.1 - 00 Н2	Номенклатура стеновых панелей																					
				вертикальной разрезки стен	X	X	X	X	X	X	X	X	X	X	X	X	X	X	X	X						
А3			1.832.5 - 11.1 - 10 СБ	Панель глухая горизонталь-																					
				ной разрезки стен.																					
				Сборочный чертеж	X	X	X	X	X	X	X	X	X	X	X	X	X	X	X	X						Узел II
А3			1.832.5 - 11.1 - 50 СБ	Панель с оконным блоком																					
				вертикальной разрезки стен.																					
				Сборочный чертеж	X	X	X	X	X	X	X	X	X	X	X	X	X	X	X	X						Узел V; VI
А4			1.832.5 - 11.1 - 30 СБ	Сборочный чертеж	X	X	X	X	X	X	X	X	X	X	X	X	X	X	X	X						
				Сборочные единицы																					
А3		1	1.832.5 - 11.4 - 050	Каркас деревянный ДК 57	1																				
			-01	ДК 58		1																			
			-02	ДК 59			1																		
			-03	ДК 60				1																	
			-04	ДК 61					1																
			-05	ДК 62						1															
			-06	ДК 63							1														
			-07	ДК 64								1													
			-08	ДК 65									1												
			-09	ДК 66										1											
			-10	ДК 67											1										
			-11	ДК 68												1									
			-12	ДК 69													1								
			-13	ДК 70														1							
			-14	ДК 71															1						
			-15	ДК 72																1					

Инв. № подл. | Подпись и дата | Взам. инв. №

1.832.5-11.1-30

Лист 3

Формат	Зона	Поз.	Обозначение	Наименование	Количество на исполнение 1.832.5-11.1-30-																				Примечание
					16	17	18	19	20	21	22	23	24	25	26	27	28	29	30	31						
				Детали																					
А3		2	1.832.5-11.1-03 -09	Обшивка наружная Л64	1	1	1	1																	
			-10	Л65					1	1	1	1													
			-11	Л66									1	1	1	1									
			-12	Л67													1	1	1	1					
А3		3	1.832.5-11.1-04 -09	Обшивка внутренняя Л90	1	1	1	1																	
			-10	Л91					1	1	1	1													
			-11	Л92									1	1	1	1									
			-12	Л93													1	1	1	1					
А4		4		Планка прижимная ℓ=1405	6	6	6	6	9	9	9	9	9	9	9	9	9	9	9	9					См. док. 1.832.5-11.1-00 Пз л.2
				Доска $\frac{100\times32\ \text{ГОСТ}\ 8486-66}{\text{сосна или ель}\ W\leq 20\%}$																					
Б.ч.		9	1.832.5-11.1-05	ℓ=2370	1	1	1	1																	0,0076 м³
			-01	ℓ=2670					1	1	1	1													0,0085 м³
			-02	ℓ=2970									1	1	1	1									0,0095 м³
			-03	ℓ=3270													1	1	1	1					0,0105 м³
				Стандартные изделия																					
		5		Гвоздь К1.6×50 ГОСТ 4028-63*	21	21	21	21	24	24	24	24	27	27	27	27	30	30	30	30					0,814 кг / 1000 шт.
		6		Гвоздь алюминиевый Б.4×40																					
				ТУ 69-216-83	60	60	60	60	65	65	65	65	70	70	70	70	75	75	75	75					1,57 кг / 1000 шт.
		10		Гвоздь К3×80 ГОСТ 4028-63*	4	4	4	4	4	4	4	4	4	4	4	4	4	4	4	4					4,44 кг / 1000 шт.
				Материалы																					
		7		Пленка полиэтиленовая																					
				δ=0,2 мм ГОСТ 10354-82	3,5	3,5	3,5	3,5	3,9	3,9	3,9	3,9	4,4	4,4	4,4	4,4	4,8	4,8	4,8	4,8					м²
		8		Плиты минераловатные																					
				марки 100 ГОСТ 9573-82																					м³ по проекту

Инв. № подл. | Подпись и дата | Взам. инв. №

1.832.5-11.1-30

Лист 4

Формат	Зона	Поз.	Обозначение	Наименование	Количество на исполнение 1.832.5-11.1-40-															Примечание
					–	01	02	03	04	05	06	07	08	09	10	11	12	13	14	15	
				Документация																
А4			1.832.5-11.1-00 ПЗ	Пояснительная записка	✕	✕	✕	✕	✕	✕	✕	✕	✕	✕	✕	✕	✕	✕	✕	✕	
А4			1.832.5-11.1-00 ТУ	Технические условия	✕	✕	✕	✕	✕	✕	✕	✕	✕	✕	✕	✕	✕	✕	✕	✕	
А4			1.832.5-11.1-00 Н2	Номенклатура стеновых панелей																
				вертикальной разрезки стен	✕	✕	✕	✕	✕	✕	✕	✕	✕	✕	✕	✕	✕	✕	✕	✕	
А3			1.832.5-11.1-10 СБ	Панель глухая горизонталь-																
				ной разрезки стен.																
				Сборочный чертеж	✕	✕	✕	✕	✕	✕	✕	✕	✕	✕	✕	✕	✕	✕	✕	✕	Узел II
А3			1.832.5-11.1-50 СБ	Панель с оконным блоком вер-																
				тикальной разрезки стен.																
				Сборочный чертеж	✕	✕	✕	✕	✕	✕	✕	✕	✕	✕	✕	✕	✕	✕	✕	✕	Узел V; VI
А4			1.832.5-11.1-40 СБ	Сборочный чертеж	✕	✕	✕	✕	✕	✕	✕	✕	✕	✕	✕	✕	✕	✕	✕	✕	
				Сборочные единицы																
А3			1.832.5-11.4-070	Каркас деревянный ДК89	1															
			-01	ДК90		1														
			-02	ДК91			1													
			-03	ДК92				1												
			-04	ДК93					1											
			-05	ДК94						1										
			-06	ДК95							1									
			-07	ДК96								1								
			-08	ДК97									1							
			-09	ДК98										1						
			-10	ДК99											1					
			-11	ДК100												1				
			-12	ДК101													1			
			-13	ДК102														1		

Инв.№ подл. | Подпись и дата | Взам. инв.№

Нач.отд.	Котов	
Н.контр.	Рессина	
ГИП	Котов	
Рук.гр.	Рессина	
Ст.инж.	Орлова	
Провер.	Рессина	

1.832.5-11.1-40

Панель с вентиляционным отверстием вертикальной разрезки стен

Стадия	Лист	Листов
Р	1	4

ГИПРОНИСЕЛЬХОЗ

Формат	Зона	Поз.	Обозначение	Наименование	Количество на исполнение 1.832.5-11.1-40-																				Примечание
					–	01	02	03	04	05	06	07	08	09	10	11	12	13	14	15						
А3		1	1.832.5-11.4-070-14	Каркас деревянный ДК103															1						
			-15	ДК104																1					
				Детали																					
А3		2	1.832.5-11.1-01-13	Обшивка наружная Л14	1	1	1	1																	
			-14	Л15					1	1	1	1													
			-15	Л16									1	1	1	1									
			-16	Л17													1	1	1	1					
А3		11	-08	Л9	1	1	1	1	1	1	1	1	1	1	1	1	1	1	1	1					
А3		3	1.832.5-11.1-02-13	Обшивка внутренняя Л40	1	1	1	1																	
			-14	Л41					1	1	1	1													
			-15	Л42									1	1	1	1									
			-16	Л43													1	1	1	1					
А3		12	-08	Л35	1	1	1	1	1	1	1	1	1	1	1	1	1	1	1	1					
		4		Планка прижимная ℓ=1405	4	4	4	4	6	6	6	6	6	6	6	6	8	8	8	8					
		13		ℓ=595	2	2	2	2	2	2	2	2	2	2	2	2	2	2	2	2					См. док. 1.8325-11.1-00ПЗ Л.2
				Доска 100×32 ГОСТ 8486-66 сосна или ель $\varphi \leq 20\%$																					
Б.ч.		9	1.832.5-11.1-05	ℓ=2370	1	1	1	1																	0,0076 м³
			-01	ℓ=2670					1	1	1	1													0,0085 м³
			-02	ℓ=2970									1	1	1	1									0,0095 м³
			-03	ℓ=3270													1	1	1	1					0,0105 м³
				Стандартные изделия																					
		5		Гвоздь К1.6×50 ГОСТ 4028-63*	16	16	16	16	22	22	22	22	22	22	22	22	28	28	28	28					0,814 кг / 1000 шт.
		10		Гвоздь К3×80 ГОСТ 4028-63*	5	5	5	5	5	5	5	5	5	5	5	5	5	5	5	5					4,44 кг / 1000 шт.
		6		Гвоздь алюминиевый Б.4×40																					
				ТУ 69-216-83	72	72	72	72	77	77	77	77	84	84	84	84	92	92	92	92					1,57 кг / 1000 шт.
				Материалы																					
		7		Пленка полиэтиленовая																					
				δ=0,2 мм ГОСТ 10354-82	2,9	2,9	2,9	2,9	3,3	3,3	3,3	3,3	3,8	3,8	3,8	3,8	4,2	4,2	4,2	4,2					м²
		8		Минераловатные плиты																					
				марки 100 ГОСТ 9573-82																					м³ по проекту

Инв. № подл. | Подпись и дата | Взам. инв. №

1.832.5-11.1-40 Лист 2

Формат	Зона	Поз.	Обозначение	Наименование	Количество на исполнение 1.832.5-11.1-40- 16	17	18	19	20	21	22	23	24	25	26	27	28	29	30	31	Примечание
				Документация																	
А4			1.832.5-11.1-00ПЗ	Пояснительная записка	X	X	X	X	X	X	X	X	X	X	X	X	X	X	X	X	
А4			1.832.5-11.1-00ТУ	Технические условия	X	X	X	X	X	X	X	X	X	X	X	X	X	X	X	X	
А4			1.832.5-11.1-00Н2	Номенклатура стеновых панелей																	
				вертикальной разрезки стен	X	X	X	X	X	X	X	X	X	X	X	X	X	X	X	X	
А3			1.832.5-11.1-10СБ	Панель глухая горизонталь-																	
				ной разрезки стен.																	
				Сборочный чертеж	X	X	X	X	X	X	X	X	X	X	X	X	X	X	X	X	Узел II
А3			1.832.5-11.1-50СБ	Панель с оконным блоком																	
				вертикальной разрезки стен.																	
				Сборочный чертеж	X	X	X	X	X	X	X	X	X	X	X	X	X	X	X	X	Узел V; VI
А4			1.832.5-11.1-40СБ	Сборочный чертеж	X	X	X	X	X	X	X	X	X	X	X	X	X	X	X	X	
				Сборочные единицы																	
А3		1	1.832.5-11.4-070	Каркас деревянный ДК89	1																
			-01	ДК90		1															
			-02	ДК91			1														
			-03	ДК92				1													
			-04	ДК93					1												
			-05	ДК94						1											
			-06	ДК95							1										
			-07	ДК96								1									
			-08	ДК97									1								
			-09	ДК98										1							
			-10	ДК99											1						
			-11	ДК100												1					
			-12	ДК101													1				
			-13	ДК102														1			
			-14	ДК103															1		
			-15	ДК104																1	

Взам. инв. № | Подпись и дата | Инв. № подл.

1.832.5-11.1-40

Лист 3

Формат	Зона	Поз.	Обозначение	Наименование	Количество на исполнение 1.832.5-11.1-40-																				Примечание
					16	17	18	19	20	21	22	23	24	25	26	27	28	29	30	31						
				Детали																					
А3		2	1.832.5-11.1-03-13	Обшивка наружная Л68	1	1	1	1																	
			-14	Л69					1	1	1	1													
			-15	Л70									1	1	1	1									
			-16	Л71													1	1	1	1					
А3		11	-08	Л63	1	1	1	1	1	1	1	1	1	1	1	1	1	1	1	1					
		3	1.832.5-11.1-04-13	Обшивка внутренняя Л94	1	1	1	1																	
			-14	Л95					1	1	1	1													
			-15	Л96									1	1	1	1									
			-16	Л97													1	1	1	1					
		12	-08	Л89	1	1	1	1	1	1	1	1	1	1	1	1	1	1	1	1					
		4		Планка прижимная ℓ=1405	4	4	4	4	6	6	6	6	6	6	6	6	8	8	8	8					
		13		ℓ=595	2	2	2	2	2	2	2	2	2	2	2	2	2	2	2	2					См.док.1.832.5-11.1-00 ПЗл.2
				Доска $\frac{100\times32\ \text{ГОСТ}\ 8486\text{-}66}{\text{сосна или ель}\ W\le20\%}$																					
Б4		9	1.832.5-11.1-05	ℓ=2370	1	1	1	1																	0,0076 м³
			-01	ℓ=2670					1	1	1	1													0,0085 м³
			-02	ℓ=2970									1	1	1	1									0,0095 м³
			-03	ℓ=3270													1	1	1	1					0,0105 м³
				Стандартные изделия																					
		5		Гвоздь К1.6×50 ГОСТ 4028-63*	16	16	16	16	22	22	22	22	22	22	22	22	28	28	28	28					0,814 кг / 1000 шт.
		10		Гвоздь К3×80 ГОСТ 4028-63*	5	5	5	5	5	5	5	5	5	5	5	5	5	5	5	5					4,44 кг / 1000 шт.
		6		Гвоздь алюминиевый Б.4×40																					
				ТУ 69-216-83	56	56	56	56	56	56	56	56	61	61	61	61	66	66	66	66					1,57 кг / 1000 шт.
				Материалы																					
		7		Пленка полиэтиленовая																					
				δ=0,2 мм ГОСТ 10354-82	2,9	2,9	2,9	2,9	3,3	3,3	3,3	3,3	3,8	3,8	3,8	3,8	4,2	4,2	4,2	4,2					м²
		8		Минераловатные плиты																					
				марки 100 ГОСТ 9573-82																					м³ по проекту

Инв. № подл. | Подпись и дата | Взам. инв. №

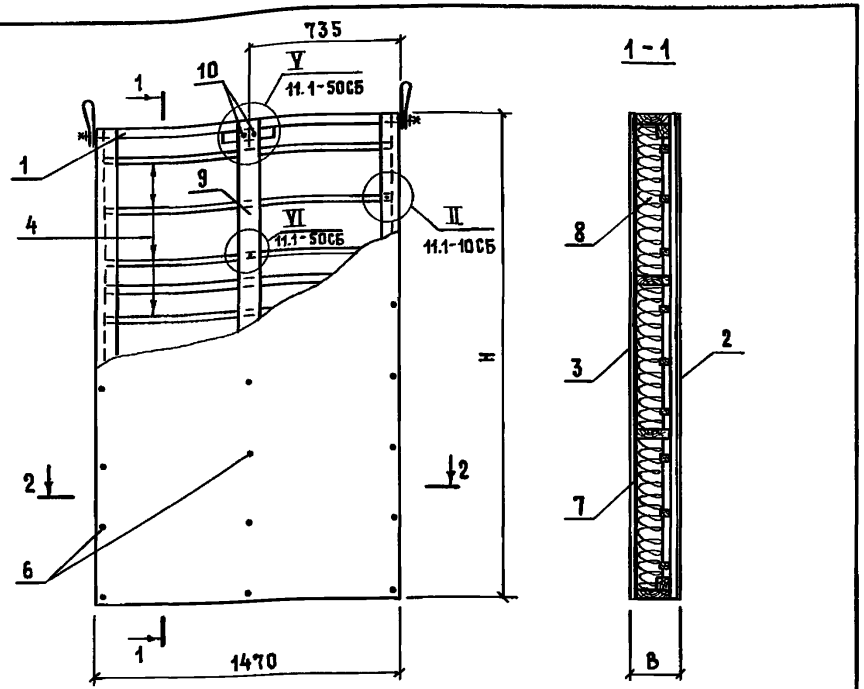

Обшивка внутренняя поз.3
Пленка полиэтиленовая
Утеплитель
Планка прижимная поз.4
Воздушная прослойка
Обшивка наружная поз.2

2 - 2

Внутренняя сторона

1. Прижимные планки поз.4 ставятся равномерно по высоте панели с шагом 300 мм.
2. Рекомендуемые сечения планок в зависимости от толщины панели даны в документе 1.832.5-11.1-00ПЗ.
3. Спецификация дана на панели с утеплителем из минераловатных плит.

Обозначение	Марка	Примечание
1.832.5-11.1-30...-15	1ПСАД	Полную марку панели в зависимости от её габаритов см. документ 1.832.5-11.1-00Н2
-16...-31	2ПСАД	

1.832.5-11.1-30СБ

Панель глухая вертикальной разрезки стен. Сборочный чертеж

Стадия	Масса	Масштаб
Р	См. табл.	1:25
Лист	Листов 1	

ГИПРОНИСЕЛЬХОЗ

Нач.отд.	Котов	
Н.контр.	Рессина	
ГИП	Котов	
Рук. гр.	Рессина	
Ст. инж.	Орлова	
Провер.	Рессина	

Инв.№ подл. | Подпись и дата | Взам. инв.№

Формат А4

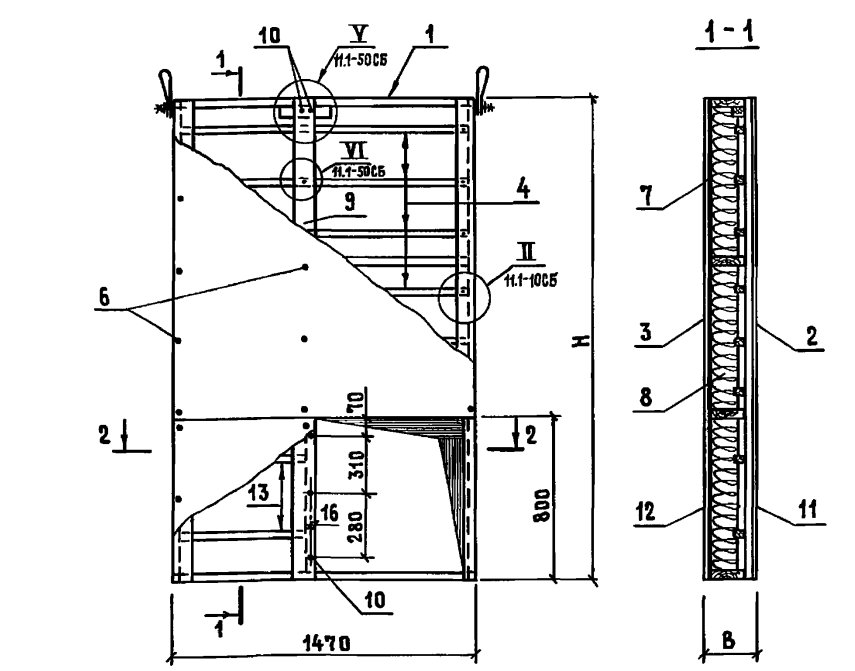

Обшивка внутренняя поз.12
Пленка полиэтиленовая
Утеплитель
Планка прижимная поз.4
Воздушная прослойка
Обшивка наружная поз.11

2 - 2

Внутренняя сторона

760 50

1. Прижимные планки поз.4 ставятся равномерно по высоте панели с шагом 300 мм.
2. Рекомендуемые сечения планок в зависимости от толщины панели даны в документе 1.832.5-11.1-00ПЗ.
3. Спецификация дана на панели с утеплителем из минераловатных плит.

Обозначение	Марка	Примечание
1.832.5-11.1-40...-15	1ПСАД	Полную марку панели в зависимости от её габаритов см. документ 1.832.5-11.1-00Н2
-16...-31	2ПСАД	

1.832.5-11.1-40СБ

Панель с вентиляционным отверстием вертикальной разрезки стен. Сборочный чертеж

Стадия	Масса	Масштаб
Р	См. табл.	1:25
Лист	Листов 1	

ГИПРОНИСЕЛЬХОЗ

Нач.отд.	Котов	
Н.контр.	Рессина	
ГИП	Котов	
Рук. гр.	Рессина	
Ст.инж.	Орлова	
Провер.	Рессина	

Инв.№ подл. | Подпись и дата | Взам. инв.№

Формат А4

Формат	Зона	Поз.	Обозначение	Наименование	Количество на исполнение 1.832.5-11.1-50-																				Примечание
					-	01	02	03	04	05	06	07	08	09	10	11	12	13	14	15						
				Документация																					
А4			1.832.5 - 11.1 - 00 ПЗ	Пояснительная записка	✕	✕	✕	✕	✕	✕	✕	✕	✕	✕	✕	✕	✕	✕	✕	✕						
А4			1.832.5 - 11.1 - 00 ТУ	Технические условия	✕	✕	✕	✕	✕	✕	✕	✕	✕	✕	✕	✕	✕	✕	✕	✕						
А4			1.832.5 - 11.1 - 00 Н2	Номенклатура стеновых панелей вертикальной разрезки стен	✕	✕	✕	✕	✕	✕	✕	✕	✕	✕	✕	✕	✕	✕	✕	✕						
А3			1.832.5 - 11.1 - 10 СБ	Панель глухая горизонтальной разрезки стен. Сборочный чертеж	✕	✕	✕	✕	✕	✕	✕	✕	✕	✕	✕	✕	✕	✕	✕	✕						Узел II
А3			1.832.5 - 11.1 - 50 СБ	Сборочный чертеж	✕	✕	✕	✕	✕	✕	✕	✕	✕	✕	✕	✕	✕	✕	✕	✕						
				Сборочные единицы																					
А3		1	1.832.5 - 11.4 - 090	Каркас деревянный ДК121	1																				
			- 01	ДК122		1																			
			- 02	ДК123			1																		
			- 03	ДК124				1																	
			- 04	ДК125					1																
			- 05	ДК126						1															
			- 06	ДК127							1														
			- 07	ДК128								1													
			- 08	ДК129									1												
			- 09	ДК130										1											
			- 10	ДК131											1										
			- 11	ДК132												1									
			- 12	ДК133													1								
			- 13	ДК134														1							
			- 14	ДК135															1						
			- 15	ДК136																1					

Нач. отд.	Котов	
Н. контр.	Рессина	
ГИП	Котов	
Рук. гр.	Рессина	
Ст. инж.	Орлова	
Провер.	Рессина	

1.832.5-11.1-50

Панель с оконным блоком вертикальной разрезки стен

Стадия	Лист	Листов
Р	1	6

ГИПРОНИСЕЛЬХОЗ

Инв. № подл. | Подпись и дата | Взам. инв. №

Формат	Зона	Поз.	Обозначение	Наименование	Количество на исполнение 1.832.5-11.1-50																				Примечание
					–	01	02	03	04	05	06	07	08	09	10	11	12	13	14	15						
А3		2	1.832.5 - 11.1 - 01 - 22	Обшивка наружная Л 23	1	1	1	1	1	1	1	1	1	1	1	1	1	1	1	1						
		11	- 17	Л 18	1	1	1	1																		
			- 19	Л 20					1	1	1	1														
			- 20	Л 21									1	1	1	1										
			- 21	Л 22													1	1	1	1						
А3		3	1.832.5 - 11.1 - 02 - 22	Обшивка внутренняя Л 49	1	1	1	1	1	1	1	1	1	1	1	1	1	1	1	1						
		12	- 17	Л 44	1	1	1	1																		
			- 19	Л 46					1	1	1	1														
			- 20	Л 47									1	1	1	1										
			- 21	Л 48													1	1	1	1						
		13	- 26	Л 53	2	2	2	2	2	2	2	2	2	2	2	2	2	2	2	2						
Бч		4		Планка прижимная ℓ=1390	3	3	3	3	4	4	4	4	5	5	5	5	6	6	6	6						См. док. 1.832.5-11.1-00 ПЗ л. 2
				Доска 100×32 ГОСТ 8486-66 сосна или ель $\varphi \leq 20\%$																						
Бч		9	1.832.5 - 11.1 - 05 - 04	ℓ= 270	1	1	1	1																		0,0009 м³
			- 05	ℓ= 570					1	1	1	1														0,0018 м³
			- 06	ℓ= 870									1	1	1	1										0,0028 м³
			- 07	ℓ= 1170													1	1	1	1						0,0037 м³
А4		14	1.832.5 - 11.5 - 02	Планка	1	1	1	1	1	1	1	1	1	1	1	1	1	1	1	1						
Бч		15	1.832.5 - 11.1 - 06	Брусок 60×60 ГОСТ 8486-66 ℓ=20																						
				сосна или ель $\varphi \leq 20\%$	4	4	4	4	4	4	4	4	4	4	4	4	4	4	4	4						0,0001 м³
А4		16	1.832.5 - 11.5 - 03	Наличник Н 1	2	2	2	2	2	2	2	2	2	2	2	2	2	2	2	2						
		17	- 02	Н 3	1	1	1	1	1	1	1	1	1	1	1	1	1	1	1	1						
		18	- 05	Н 6	1				1				1				1									
А4			1.832.5 - 11.5 - 04	Н 9		1				1				1				1								
			- 01	Н 10			1				1				1				1							
			- 02	Н 11				1				1				1				1						
А4		19	1.832.5 - 11.5 - 03 - 06	Н 7	1				1				1				1									Левый
			- 07	Н 20	1				1				1				1									Правый
			- 03	Н 4		2				2				2				2								

Инв. № подл. | Подпись и дата | Взам. инв. №

Формат	Зона	Поз.	Обозначение	Наименование	Количество на исполнение 1.832.5-11.1-50-															Примечание
					-	01	02	03	04	05	06	07	08	09	10	11	12	13	14	15	
А4		19	1.832.5-11.5-04-03	Наличник Н12			1				1				1				1		
			-04	Н13				1				1				1				1	
			-07	Н16			1				1				1				1		
			-08	Н17				1				1				1				1	
А4		20	1.832.5-11.5-06	Костыль К1	3				3				3				3				
		21	-01	К2	3	6	6	6	3	6	6	6	3	6	6	6	3	6	6	6	
А4		22	1.832.5-11.5-07	Слив С1	1				1				1				1				
			-01	С2		1				1				1				1			
			-02	С3			1				1				1				1		
			-03	С4				1				1				1				1	
		23	-04	С5	1	1	1	1	1	1	1	1	1	1	1	1	1	1	1	1	
				Стандартные изделия																	
		5		Гвоздь К1,6×50 ГОСТ 4028-63*	60	60	60	60	48	48	48	48	48	48	48	48	48	48	48	48	
		10		Гвоздь К 3×80 ГОСТ 4028-63*	8	8	8	8	8	8	8	8	8	8	8	8	8	8	8	8	
		24		Гвоздь К 2,5×60 ГОСТ 4028-63*		12	12	12		12	12	12		12	12	12		12	12	12	
		25		Гвоздь К4×100 ГОСТ 4028-63*	24	24	24	24	24	24	24	24	24	24	24	24	24	24	24	24	
		6		Гвоздь алюминиевый																	
				5,4×40 ТУ 69-169-83	77	77	77	77	82	82	82	82	87	87	87	87	95	95	95	95	
		26		Оконный блок СВД 12-12																	
				ГОСТ 12506-81	1	1	1	1	1	1	1	1	1	1	1	1	1	1	1	1	
		27		Сетка 10-1,0Л ГОСТ 3826-82																	
				шириной 100 мм	1,2	1,2	1,2	1,2	1,2	1,2	1,2	1,2	1,2	1,2	1,2	1,2	1,2	1,2	1,2	1,2	п.м
				Материалы																	
		7		Пленка полиэтиленовая																	
				δ=0,2 мм ГОСТ 10354-82	1,8	1,8	1,8	1,8	2,2	2,2	2,2	2,2	2,7	2,7	2,7	2,7	3,1	3,1	3,1	3,1	$м^2$
		8		Плиты минераловатные																	
				марки 100 ГОСТ 9573-82																	$м^3$ по проекту
		28		Прокладка ПРП-40.К-40-300																	
				ГОСТ 19177-81	9,6	9,6	9,6	9,6	9,6	9,6	9,6	9,6	9,6	9,6	9,6	9,6	9,6	9,6	9,6	9,6	п.м
		29		Мастика АМ-0,5 ГОСТ 13489-79	7,2	7,2	7,2	7,2	7,2	7,2	7,2	7,2	7,2	7,2	7,2	7,2	7,2	7,2	7,2	7,2	кг

Взам. инв. № | Подпись и дата | Инв. № подл.

Формат	Зона	Поз.	Обозначение	Наименование	Количество на исполнение 1.832.5-11.1-50- 16	17	18	19	20	21	22	23	24	25	26	27	28	29	30	31	Примечание
				Документация																	
А4			1.832.5-11.1-00 ПЗ	Пояснительная записка	X	X	X	X	X	X	X	X	X	X	X	X	X	X	X	X	
А4			1.832.5-11.1-00 ТУ	Технические условия	X	X	X	X	X	X	X	X	X	X	X	X	X	X	X	X	
А4			1.832.5-11.1-00 Н2	Номенклатура стеновых панелей вертикальной разрезки стен	X	X	X	X	X	X	X	X	X	X	X	X	X	X	X	X	
А3			1.832.5-11.1-10 СБ	Панель глухая горизонтальной разрезки стен. Сборочный чертеж	X	X	X	X	X	X	X	X	X	X	X	X	X	X	X	X	Узел II
А3			1.832.5-11.1-50 СБ	Сборочный чертеж	X	X	X	X	X	X	X	X	X	X	X	X	X	X	X	X	
				Сборочные единицы																	
А3		1	1.832.5-11.4-090-	Каркас деревянный ДК121	1																
			-01	ДК122		1															
			-02	ДК123			1														
			-03	ДК124				1													
			-04	ДК125					1												
			-05	ДК126						1											
			-06	ДК127							1										
			-07	ДК128								1									
			-08	ДК129									1								
			-09	ДК130										1							
			-10	ДК131											1						
			-11	ДК132												1					
			-12	ДК133													1				
			-13	ДК134														1			
			-14	ДК135															1		
			-15	ДК136																1	

Инв. № подл. | Подпись и дата | Взам. инв. №

1.832.5-11.1-50

Лист 4

Формат	Зона	Поз.	Обозначение	Наименование	Количество на исполнение 1.832.5-11.1-50-																				Примечание
					16	17	18	19	20	21	22	23	24	25	26	27	28	29	30	31							
А3		2	1.832.5 - 11.1 - 03 - 20	Обшивка наружная Л 75	1	1	1	1	1	1	1	1	1	1	1	1	1	1	1	1							
		11	- 24	Л 79	1	1	1	1																			
			- 17	Л 72					1	1	1	1															
			- 18	Л 73									1	1	1	1											
			- 19	Л 74													1	1	1	1							
А3		3	1.832.5 - 11.1 - 04 - 22	Обшивка внутренняя Л 103	1	1	1	1	1	1	1	1	1	1	1	1	1	1	1	1							
		12	- 17	Л 98	1	1	1	1																			
			- 19	Л 100					1	1	1	1															
			- 20	Л 101									1	1	1	1											
			- 21	Л 102													1	1	1	1							
		13	- 26	Л 107	2	2	2	2	2	2	2	2	2	2	2	2	2	2	2	2							
Б.Ч.		4		Планка прижимная ℓ=1390	3	3	3	3	4	4	4	4	5	5	5	5	6	6	6	6							См. док. 1.832.5-11.1-00ПЗ л.2
				Доска $\frac{100\times32\ \text{ГОСТ}\ 8486\text{-}66}{\text{сосна или ель}\ W\le20\%}$																							
Б.Ч.		9	1.832.5 - 11.1 - 05 - 04	ℓ = 270	1	1	1	1																			0,0009 м³
			- 05	ℓ = 570					1	1	1	1															0,0018 м³
			- 06	ℓ = 870									1	1	1	1											0,0028 м³
			- 07	ℓ = 1170													1	1	1	1							0,0037 м³
А4		14	1.832.5 - 11.5 - 02	Планка	1	1	1	1	1	1	1	1	1	1	1	1	1	1	1	1							
Б.Ч		15		Брусок $\frac{60\times60\ \text{ГОСТ}\ 8486\text{-}66}{\text{сосна или ель}\ W\le20\%}$ ℓ=20																							
					4	4	4	4	4	4	4	4	4	4	4	4	4	4	4	4							0,0001 м³
А4		16	1.832.5 - 11.5 - 03	Наличник Н 1	2	2	2	2	2	2	2	2	2	2	2	2	2	2	2	2							
		17	- 02	Н 3	1	1	1	1	1	1	1	1	1	1	1	1	1	1	1	1							
		18	- 05	Н 6	1				1				1				1										
А4			1.832.5 - 11.5 - 04	Н 9		1				1				1				1									
			- 01	Н 10			1				1				1				1								
			- 02	Н 11				1				1				1				1							
А4		19	1.832.5 - 11.5 - 03 - 06	Н 7	1				1				1				1										Левый
			- 07	Н 20	1				1				1				1										Правый
			- 03	Н 4		2				2				2				2									

Инв. № подл. | Подпись и дата | Взам. инв. №

Формат	Зона	Поз.	Обозначение	Наименование	Количество на исполнение 1.832.5-11.1-50- 16	17	18	19	20	21	22	23	24	25	26	27	28	29	30	31	Примечание
А4		19	1.832.5-11.5-04-03	Наличник Н12			1				1				1				1		
			-04	Н13				1				1				1				1	
			-07	Н16			1				1				1				1		
			-08	Н17				1				1				1				1	
А4		20	1.832.5-11.5-06	Костыль К1	3				3				3				3				
		21	-01	К2	3	6	6	6	3	6	6	6	3	6	6	6	3	6	6	6	
А4		22	1.832.5-11.5-07	Слив С1	1				1				1				1				
			-01	С2		1				1				1				1			
			-02	С3			1				1				1				1		
			-03	С4				1				1				1				1	
		23	-04	С5	1	1	1	1	1	1	1	1	1	1	1	1	1	1	1	1	
				Стандартные изделия																	
		5		Гвоздь К1.6×50 ГОСТ 4028-63*	60	60	60	60	48	48	48	48	48	48	48	48	48	48	48	48	0,814кг / 1000шт.
		10		Гвоздь К3×60 ГОСТ 4028-63*	8	8	8	8	8	8	8	8	8	8	8	8	8	8	8	8	4,44кг / 1000шт.
		24		Гвоздь К2,5×60 ГОСТ 4028-63*		12	12	12		12	12	12		12	12	12		12	12	12	2,31кг / 1000 шт.
		25		Гвоздь К4×100 ГОСТ 4028-63*	18	18	18	18	18	18	18	18	18	18	18	18	18	18	18	18	9,8кг / 1000шт.
		6		Гвоздь алюминиевый																	
				5.4×40 ТУ 69-169-83	66	66	66	66	71	71	71	71	76	76	76	76	76	76	76	76	1,57кг / 1000 шт.
		26		Оконный блок СВД 12-12																	
				ГОСТ 12506-81	1	1	1	1	1	1	1	1	1	1	1	1	1	1	1	1	
		27		Сетка 10-1,0Л ГОСТ 3826-82																	
				шириной 100 мм	1,2	1,2	1,2	1,2	1,2	1,2	1,2	1,2	1,2	1,2	1,2	1,2	1,2	1,2	1,2	1,2	п.м
				Материалы																	
		7		Пленка полиэтиленовая																	
				δ=0,2 мм ГОСТ 10354-82	1,8	1,8	1,8	1,8	2,2	2,2	2,2	2,2	2,7	2,7	2,7	2,7	3,1	3,1	3,1	3,1	м²
		8		Плиты минераловатные																	
				марки 100 ГОСТ 9573-82																	м³ по проекту
		28		Прокладка ПРП-40.К-40-300																	
				ГОСТ 19177-81	9,6	9,6	9,6	9,6	9,6	9,6	9,6	9,6	9,6	9,6	9,6	9,6	9,6	9,6	9,6	9,6	п.м
		29		Мастика АМ-0,5 ГОСТ 13489-79	7,2	7,2	7,2	7,2	7,2	7,2	7,2	7,2	7,2	7,2	7,2	7,2	7,2	7,2	7,2	7,2	кг

Взам. инв. № | Подпись и дата | Инв. № подл.

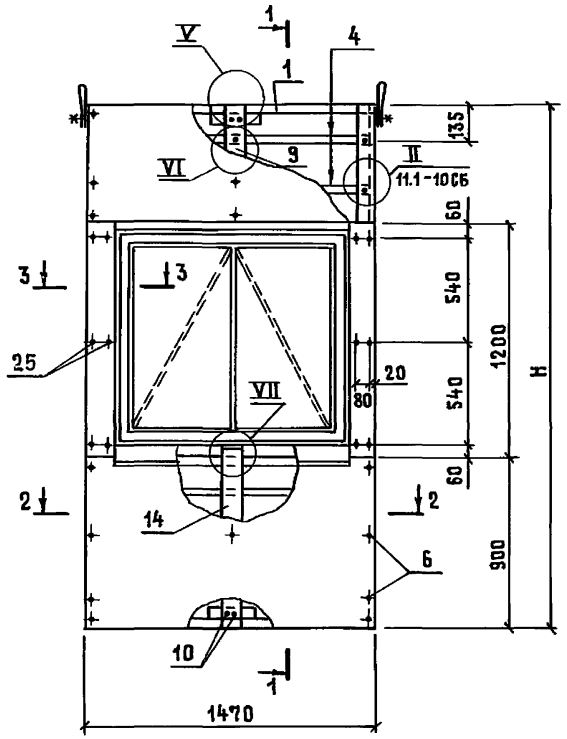

1 - 1

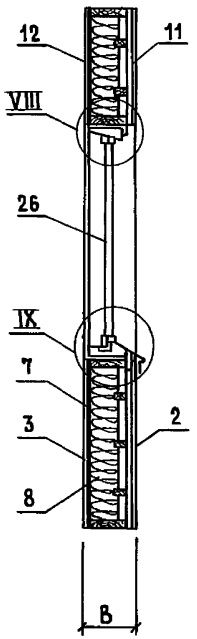

3 - 3

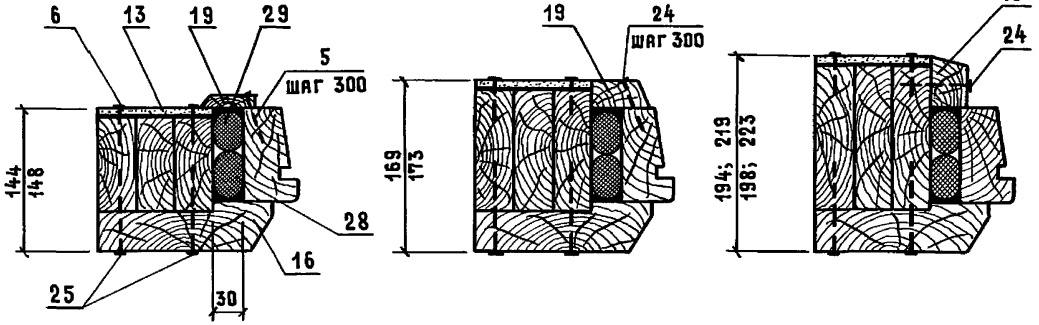

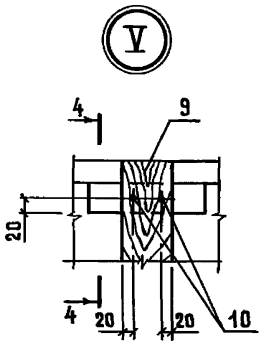

4 - 4

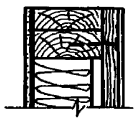

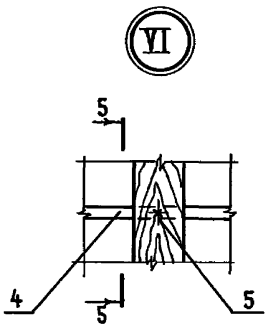

5 - 5

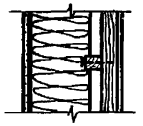



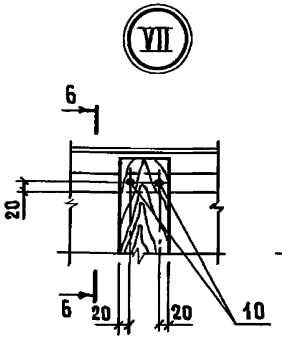

6 - 6

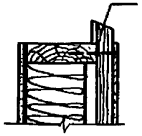

Обозначение	Марка	Примечание
1.832.5-11.1-50...-15	1ПСАД	Полную марку панели в зависимости от её габаритов см. документ 1.832.5-11.1-00Н2
-16...-31	2ПСАД	

Нач.отд.	Котов	
Н.контр.	Рессина	
ГИП	Котов	
Рук. гр.	Рессина	
Ст. инж.	Орлова	
Провер.	Рессина	

1.832.5-11.1-50 СБ

Панель с оконным блоком вертикальной разрезки стен. Сборочный чертеж

Стадия	Лист	Листов
Р	1	2

ГИПРОНИСЕЛЬХОЗ

Инв. № подл. | Подпись и дата | Взам. инв. №

VIII

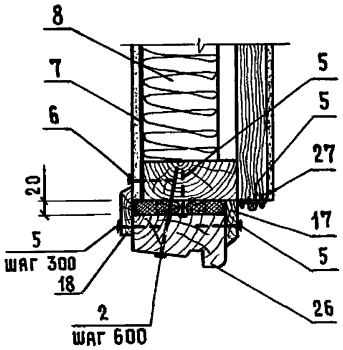

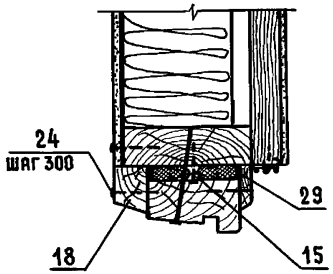

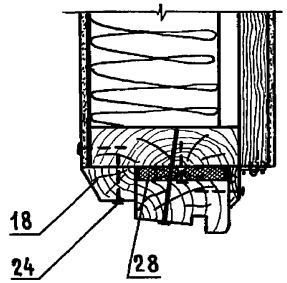

А
М 1:2

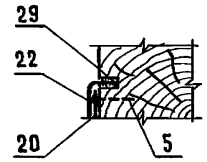

Б
М 1:2

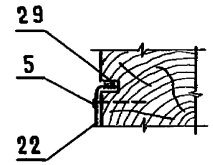

IX

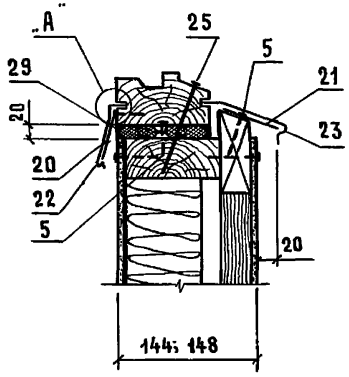

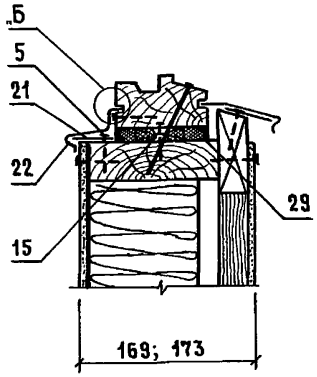

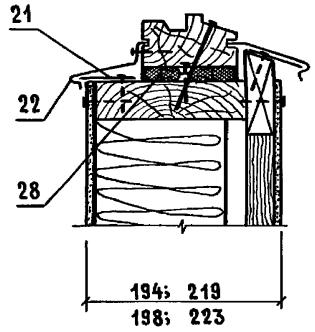

1. Прижимные планки поз.4 ставятся равномерно по высоте панели с шагом 300 мм.
2. Рекомендуемые сечения планок в зависимости от толщины панели даны в документе 1.832.5-11.1-00 ПЗ.
3. Спецификация дана на панели с утеплителем из минераловатных плит.

Инв. № подл. | Подпись и дата | Взам. инв. №

Формат	Зона	Поз.	Обозначение	Наименование	Количество на исполнение 1.832.5-11.1-60-															Примечание
					–	01	02	03	04	05	06	07	08	09	10	11	12	13	14	15	
				Документация																
А4			1.832.5-11.1-00 ПЗ	Пояснительная записка	×	×	×	×	×	×	×	×	×	×	×	×	×	×	×	×
А4			1.832.5-11.1-00 ТУ	Технические условия	×	×	×	×	×	×	×	×	×	×	×	×	×	×	×	×
А4			1.832.5-11.1-00 Н2	Номенклатура стеновых панелей вертикальной разрезки стен	×	×	×	×	×	×	×	×	×	×	×	×	×	×	×	×
А3			1.832.5-11.1-10 СБ	Панель глухая горизонтальной разрезки стен.																
				Сборочный чертеж	×	×	×	×	×	×	×	×	×	×	×	×	×	×	×	×
А3			1.832.5-11.1-50 СБ	Панель с оконным блоком вертикальной разрезки стен.																Узел II
				Сборочный чертеж	×	×	×	×	×	×	×	×	×	×	×	×	×	×	×	×
А3			1.832.5-11.1-60 СБ	Сборочный чертеж	×	×	×	×	×	×	×	×	×	×	×	×	×	×	×	Узел V;VI
				Сборочные единицы																
А3		1	1.832.5-11.4-110	Каркас деревянный ДК153	1															
			-01	ДК154		1														
			-02	ДК155			1													
			-03	ДК156				1												
			-04	ДК157					1											
			-05	ДК158						1										
			-06	ДК159							1									
			-07	ДК160								1								
			-08	ДК161									1							
			-09	ДК162										1						
			-10	ДК163											1					
			-11	ДК164												1				

Нач.отд.	Котов	
Н.контр.	Рессина	
ГИП	Котов	
Рук.гр.	Рессина	
Ст.инж.	Орлова	
Провер.	Рессина	

1.832.5-11.1-60

Панель с дверным блоком вертикальной разрезки стен

Стадия	Лист	Листов
Р	1	6

ГИПРОНИСЕЛЬХОЗ

Инв.№ подл. | Подпись и дата | Взам. инв.№

Формат	Зона	Поз.	Обозначение	Наименование	Количество на исполнение 1.832.5-11.1-60-																		Примечание
					–	01	02	03	04	05	06	07	08	09	10	11	12	13	14	15				
А3		1	1.832.5-11.1-110-12	Каркас деревянный ДК165													1						
			-13	ДК166														1					
			-14	ДК167															1				
			-15	ДК168																1			
А3		2	1.832.5-11.1-01-18	Обшивка наружная Л19	1	1	1	1															
			-23	Л24					1	1	1	1											
			-24	Л25									1	1	1	1							
			-25	Л26													1	1	1	1			
А3		3	1.832.5-11.1-02-18	Обшивка внутренняя Л45	1	1	1	1															
			-23	Л50					1	1	1	1											
			-24	Л51									1	1	1	1							
			-25	Л52													1	1	1	1			
		11	-27	Л54	2	2	2	2	2	2	2	2	2	2	2	2	2	2	2	2			
БЧ		4		Планка прижимная ℓ=1310	1	1	1	1	2	2	2	2	3	3	3	3	4	4	4	4			См.док.1.832.5-11.1-00 ПЗ№
				Доска $\frac{100\times32\ \text{ГОСТ}\ 8486\text{-}66}{\text{сосна или ель}\ W \le 20\%}$																			
БЧ		9	1.832.5-11.1-05-08	ℓ=320	1	1	1	1															0,001 м³
			-09	ℓ=620					1	1	1	1											0,002 м³
			-10	ℓ=920									1	1	1	1							0,003 м³
			-11	ℓ=1220													1	1	1	1			0,004 м³
А4		13	1.832.5-11.5-03-01	Наличник Н2	2	2	2	2	2	2	2	2	2	2	2	2	2	2	2	2			
		14	-02	Н3	1	1	1	1	1	1	1	1	1	1	1	1	1	1	1	1			
		15	-05	Н6	1				1				1				1						
			1.832.5-11.5-04	Н9		1				1				1				1					
			-01	Н10			1				1				1				1				
			-02	Н11				1				1				1				1			
А4		16	1.832.5-11.5-03-08	Н8	1				1				1				1						Левый
			-09	Н21	1				1				1				1						Правый
			-04	Н5		2				2				2				2					

Взам. инв. № | Подпись и дата | Инв. № подл.

1.832.5-11.1-60

Лист 2

Формат	Зона	Поз.	Обозначение	Наименование	Количество на исполнение 1.832.5-11.1-60-																				Примечание
					–	01	02	03	04	05	06	07	08	09	10	11	12	13	14	15							
А4		16	1.832.5 - 11.5 - 04 - 05	Наличник Н 14			1				1				1				1								
			- 06	Н 15				1				1				1				1							
			- 09	Н 18			1				1				1				1								
			- 10	Н 19				1				1				1				1							
Б.Ч		17	1.832.5 - 11.1 - 06	Брусок 60×60 ГОСТ 8486-66 сосна или ель $\gamma \leq 20\%$ ℓ=2,0	8	8	8	8	8	8	8	8	8	8	8	8	8	8	8	8							0,0001 м³
				Стандартные изделия																							
		5		Гвоздь К1.6×50 ГОСТ 4028-63*	54	54	54	54	31	31	31	31	31	31	31	31	31	31	31	31							0,814 кг / 1000 шт.
		10		Гвоздь К3×80 ГОСТ 4028-63*	4	4	4	4	4	4	4	4	4	4	4	4	4	4	4	4							4,44 кг / 1000 шт.
		18		Гвоздь К2.5×60 ГОСТ 4028-63*		23	18	18		23	18	18		23	18	18		23	18	18							2,31 кг / 1000 шт.
		19		Гвоздь К4×100 ГОСТ 4028-63*	41	41	44	44	41	41	44	44	41	41	44	44	41	41	44	44							3,8 кг / 1000 шт.
		6		Гвоздь алюминиевый Б.4×40																							
				ТУ 69-216-83	50	50	50	50	55	55	55	55	60	60	60	60	65	65	65	65							1,57 кг / 1000 шт.
		20		Дверной блок Д72 ГОСТ 17324-71	1	1	1	1	1	1	1	1	1	1	1	1	1	1	1	1							
		21		Сетка 10-1,0Л ГОСТ 3826-82																							
				шириной 100 мм	1,2	1,2	1,2	1,2	1,2	1,2	1,2	1,2	1,2	1,2	1,2	1,2	1,2	1,2	1,2	1,2							п.м
				Материалы																							
		7		Пленка полиэтиленовая																							
				δ=0,2 мм ГОСТ 10354-82	0,5	0,5	0,5	0,5	0,9	0,9	0,9	0,9	1,4	1,4	1,4	1,4	1,8	1,8	1,8	1,8							м²
		8		Плиты минераловатные																							
				марки 100 ГОСТ 9573-82																							м³ по проекту
		22		Прокладки ПРП-40.К-40.300																							
				ГОСТ 19177-81	9,6	9,6	9,6	9,6	9,6	9,6	9,6	9,6	9,6	9,6	9,6	9,6	9,6	9,6	9,6	9,6							п.м
		23		Мастика АМ-0,5 ГОСТ 13489-79	6,1	6,1	6,1	6,1	6,1	6,1	6,1	6,1	6,1	6,1	6,1	6,1	6,1	6,1	6,1	6,1							кг

Инв. № подл. | Подпись и дата | Взам. инв. №

1.832.5-11.1-60

Лист 3

Формат	Зона	Поз.	Обозначение	Наименование	Количество на исполнение 1.832.5-11.1-60																Примечание
					16	17	18	19	20	21	22	23	24	25	26	27	28	29	30	31	
				Документация																	
А4			1.832.5 - 11.1 - 00 ПЗ	Пояснительная записка	X	X	X	X	X	X	X	X	X	X	X	X	X	X	X	X	
А4			1.832.5 - 11.1 - 00 ТУ	Технические условия	X	X	X	X	X	X	X	X	X	X	X	X	X	X	X	X	
А4			1.832.5 - 11.1 - 00 Н2	Номенклатура стеновых панелей																	
				вертикальной разрезки стен	X	X	X	X	X	X	X	X	X	X	X	X	X	X	X	X	
А3			1.832.5 - 11.1 - 10 СБ	Панель глухая горизонталь-																	
				ной разрезки стен.																	
				Сборочный чертеж	X	X	X	X	X	X	X	X	X	X	X	X	X	X	X	X	Узел II
А3			1.832.5 - 11.1 - 50 СБ	Панель с оконным блоком																	
				вертикальной разрезки																	
				стен.																	
				Сборочный чертеж	X	X	X	X	X	X	X	X	X	X	X	X	X	X	X	X	Узел V; VI
А3			1.832.5 - 11.1 - 60 СБ	Сборочный чертеж	X	X	X	X	X	X	X	X	X	X	X	X	X	X	X	X	
				Сборочные единицы																	
А3			1.832.5 - 11.4 - 110	Каркас деревянный ДК 153	1																
			-01	ДК 154		1															
			-02	ДК 155			1														
			-03	ДК 156				1													
			-04	ДК 157					1												
			-05	ДК 158						1											
			-06	ДК 159							1										
			-07	ДК 160								1									
			-08	ДК 161									1								
			-09	ДК 162										1							
			-10	ДК 163											1						
			-11	ДК 164												1					

Взам. инв. №
Подпись и дата
Инв. № подл.

1.832.5-11.1-60

Лист 4

Формат	Зона	Поз.	Обозначение	Наименование	Количество на исполнение 1.832.5-11.1-60-																				Примечание
					16	17	18	19	20	21	22	23	24	25	26	27	28	29	30	31							
А3		1	1.832.5-11.1-110-12	Каркас деревянный ДК165													1										
			-13	ДК166														1									
			-14	ДК167															1								
			-15	ДК168																1							
А3		2	1.832.5-11.1-03-25	Обшивка наружная Л80	1	1	1	1																			
			-21	Л76					1	1	1	1															
			-22	Л77									1	1	1	1											
			-23	Л78													1	1	1	1							
А3		3	1.832.5-11.1-04-18	Обшивка внутренняя Л99	1	1	1	1																			
			-23	Л104					1	1	1	1															
			-24	Л105									1	1	1	1											
			-25	Л106													1	1	1	1							
		11	-27	Л108	2	2	2	2	2	2	2	2	2	2	2	2	2	2	2	2							
Бч		4		Планка прижимная ℓ=1310	1	1	1	1	2	2	2	2	3	3	3	3	4	4	4	4							См. док. 1.832.5-11.1-00 ПЗ л.2
				Доска $\frac{100\times32\ \text{ГОСТ}\ 8486\text{-}66^{**}}{\text{сосна или ель}\ \varphi\leq 20\%}$																							
Бч		9	1.832.5-11.1-05-08	ℓ=320	1	1	1	1																			0,001 м³
			-09	ℓ=620					1	1	1	1															0,002 м³
			-10	ℓ=920									1	1	1	1											0,003 м³
			-11	ℓ=1220													1	1	1	1							0,004 м³
А4		13	1.832.5-11.5-03-01	Наличник Н2	2	2	2	2	2	2	2	2	2	2	2	2	2	2	2	2							
		14	-02	Н3	1	1	1	1	1	1	1	1	1	1	1	1	1	1	1	1							
		15	-05	Н6	1				1				1				1										
			1.832.5-11.5-04	Н9		1				1				1				1									
			-01	Н10			1				1				1				1								
			-02	Н11				1				1				1				1							
А4		16	1.832.5-11.5-03-08	Н8	1				1				1				1										
			-09	Н21	1				1				1				1										
			-04	Н5		2				2				2				2									

Инв. № подл. | Подпись и дата | Взам. инв. №

Формат	Зона	Поз.	Обозначение	Наименование	Количество на исполнение 1.832.5-11.1-60-																			Примечание
					16	17	18	19	20	21	22	23	24	25	26	27	28	29	30	31							
А4		16	1.832.5-11.5-04-05	Наличник Н14			1				1				1				1							
			-06	Н15				1				1				1				1						
			-09	Н18			1				1				1				1							
			-10	Н19				1				1				1				1						
Б.Ч		17	1.832.5-11.1-06	Брусок 60×60 ГОСТ 8486-66 ℓ=20 сосна или ель $\varphi \leq 20\%$	8	8	8	8	8	8	8	8	8	8	8	8	8	8	8	8						0,0001 м³
				Стандартные изделия																						
		5		Гвоздь К1.6×50 ГОСТ 4028-63*	54	54	54	54	31	31	31	31	31	31	31	31	31	31	31	31						0,814 кг / 1000 шт.
				Гвоздь К3×80 ГОСТ 4028-63*	4	4	4	4	4	4	4	4	4	4	4	4	4	4	4	4						4,44 кг / 1000 шт.
		18		Гвоздь К2.5×60 ГОСТ 4028-63*		23	18	18		23	18	18		23	18	18		23	18	18						2,31 кг / 1000 шт.
		19		Гвоздь К4×100 ГОСТ 4028-63*	41	41	44	44	41	41	44	44	41	41	44	44	41	41	44	44						9,8 кг / 1000 шт.
		6		Гвоздь алюминиевый Б.4×40																						
				ТУ 69-216-83	40	40	40	40	45	45	45	45	55	55	55	55	60	60	60	60						1,57 кг / 1000 шт.
		20		Дверной блок Д12 ГОСТ 17324-71	1	1	1	1	1	1	1	1	1	1	1	1	1	1	1	1						
		21		Сетка 10-1,0Л ГОСТ 3826-82																						
				шириной 100 мм	1,2	1,2	1,2	1,2	1,2	1,2	1,2	1,2	1,2	1,2	1,2	1,2	1,2	1,2	1,2	1,2						п.м
				Материалы																						
		7		Пленка полиэтиленовая																						
				δ=0,2 мм ГОСТ 10354-82	0,5	0,5	0,5	0,5	0,9	0,9	0,9	0,9	1,4	1,4	1,4	1,4	1,8	1,8	1,8	1,8						м²
		8		Плиты минераловатные																						
				марки 100 ГОСТ 9573-82																						м³ по проекту
		22		Прокладки ПРП-40.К-40.300																						
				ГОСТ 19177-81	9,6	9,6	9,6	9,6	9,6	9,6	9,6	9,6	9,6	9,6	9,6	9,6	9,6	9,6	9,6	9,6						п.м
		23		Мастика АМ-0,5 ГОСТ 13489-79	6,1	6,1	6,1	6,1	6,1	6,1	6,1	6,1	6,1	6,1	6,1	6,1	6,1	6,1	6,1	6,1						кг

Взам. инв. № | Подпись и дата | Инв. № подл.

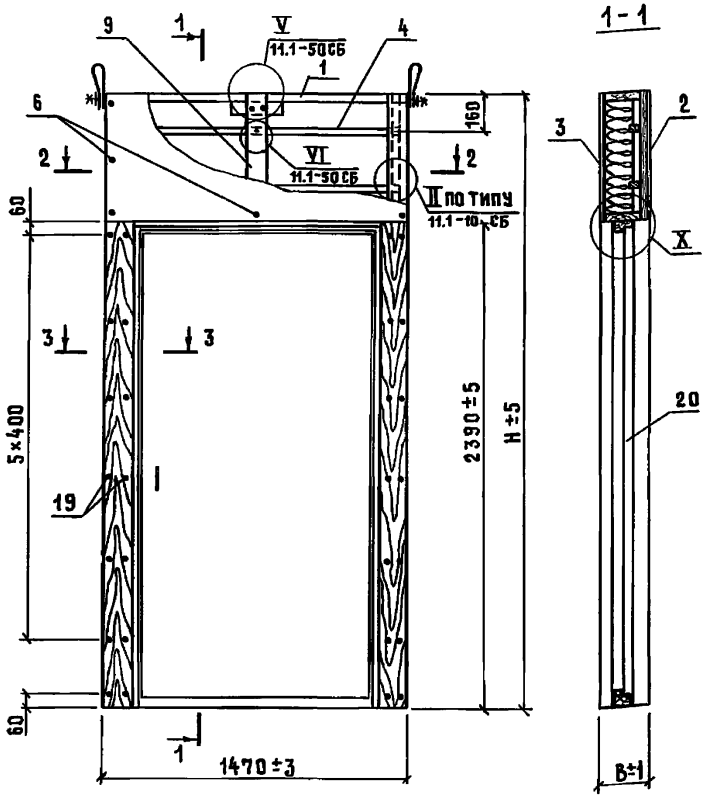

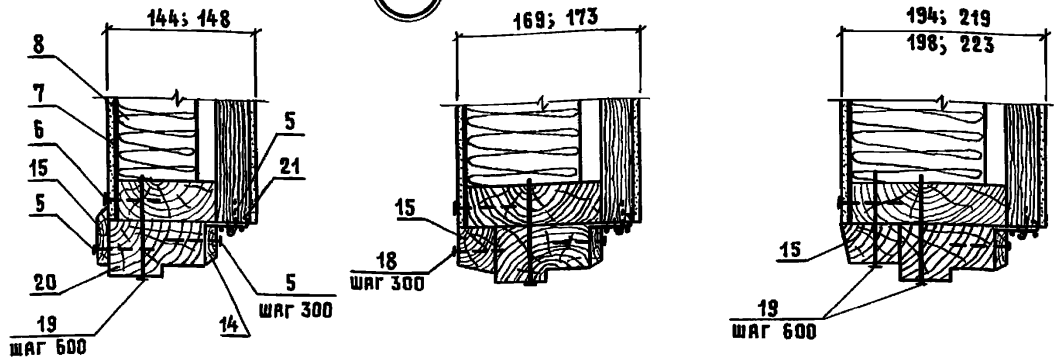

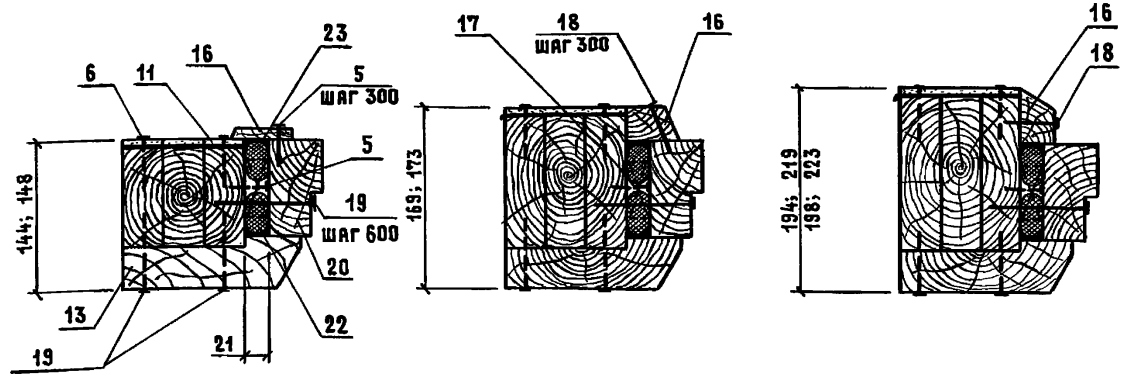

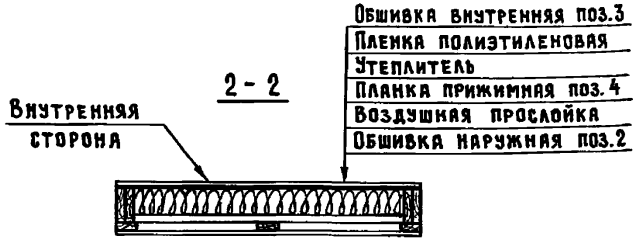

1. Прижимные планки поз. 4 ставятся равномерно по высоте панели с шагом 300 мм.
2. Рекомендуемые сечения планок в зависимости от толщины панели даны в документе 1.832.5-11.1-00 ПЗ.
3. Спецификация дана на панели с утеплителем из минераловатных плит.

Обозначение	Марка	Примечание
1.832.5-11.1-60 ...-15	1ПСАД	Полную марку панели в зависимости от её габаритов см. документ 1.832.5-11.1-00 Н2
-16 ...-31	2ПСАД	

Нач. отд.	Котов	
Н.контр.	Рессина	
ГИП	Котов	
Рук. гр.	Рессина	
Ст. инж.	Орлова	
Провер.	Рессина	

1.832.5-11.1-60 СБ

Панель с дверным блоком горизонтальной разрезки стен. Сборочный чертеж

Стадия	Масса	Масштаб
Р	См. табл.	—
Лист	Листов 1	

ГИПРОНИСЕЛЬХОЗ

Взам. инв. №

Подпись и дата

Инв. № подл.

Рис. 1

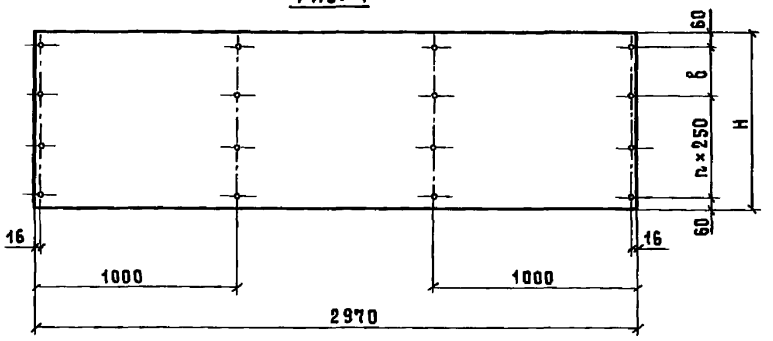

Рис. 2

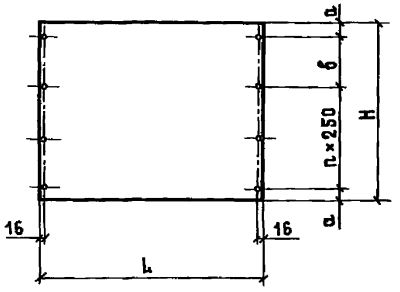

Рис. 3

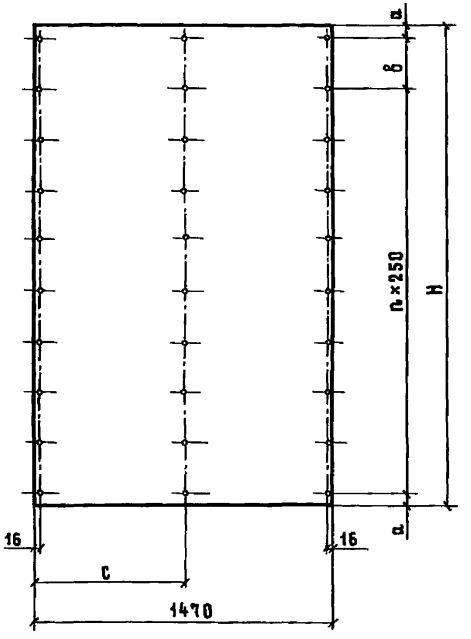

Рис. 5

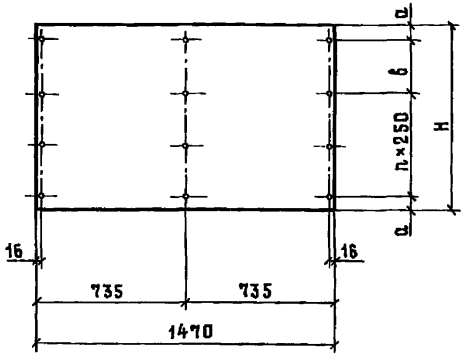

Рис. 4

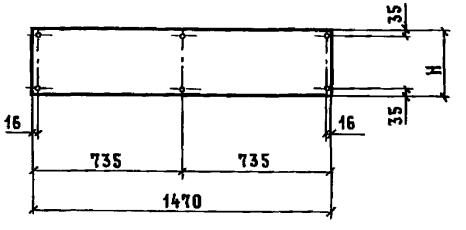

Обозначение	Рис.	Марка	Размеры, мм L	H	a	б	c	n, шт.	Масса, кг
1.832.5-11.1-01	1	Л1	2970	570	60	200	—	1	22,2
-01		Л2		870		250		2	33,9
-02		Л3		1170		100		4	44,1
-03	2	Л4	1170		35				17,4
-04		Л5	570						8,5
-05		Л6	1100	870	60	250		2	12,6
-06		Л7		1170	35	100		4	16,3
-07		Л8	770	360	55	—		1	3,5
-08		Л9	660	800	35	230		2	7,0
-09	3	Л10	1470	2370	60	250	735	8	45,8
-10		Л11		2670	35	100		10	51,7
-11		Л12		2970	60			11	57,5
-12		Л13		3270		150		12	61,0
-13		Л14		1570	35	250	600	5	30,4
-14		Л15		1870	60			6	36,2
-15		Л16		2170	85			7	44,2
-16		Л17		2470	60	100		9	46,0
-17	4	Л18		270	—	—	—	—	5,3
-18		Л19		320				—	6,2
-19	5	Л20		570	35	250	—	1	11,1
-20		Л21		870	60			2	16,9
-21		Л22		1170	35	100		4	21,8
-22		Л23		900		80		3	17,4
-23		Л24		620	60	250		1	12,0
-24		Л25		920	35	100		3	17,8
-25		Л26		1120	60	—		4	22,7

Нач. отд.	Котов	
Н. контр.	Рессина	
ГИП	Котов	
Рук. гр.	Рессина	
Ст. инж.	Орлова	
Провер.	Рессина	

1.832.5-11.1-01

Обшивка наружная
Л1 ... Л26

Стадия	Масса	Масштаб
Р	См. табл.	1:25
Лист	Листов 1	

Лист асбестоцементный прессованный δ=6 мм по ГОСТ 18124-75

ГИПРОНИСЕЛЬХОЗ

Взам. инв. № | Подпись и дата | Инв. № подл.

Формат А3

Рис. 1

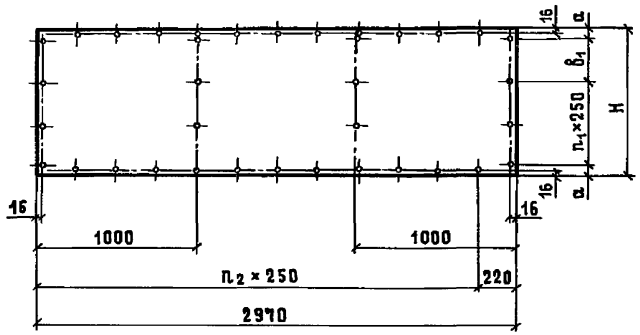

Рис. 2

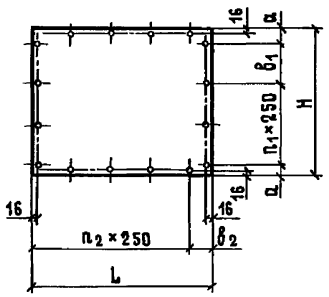

Рис. 3

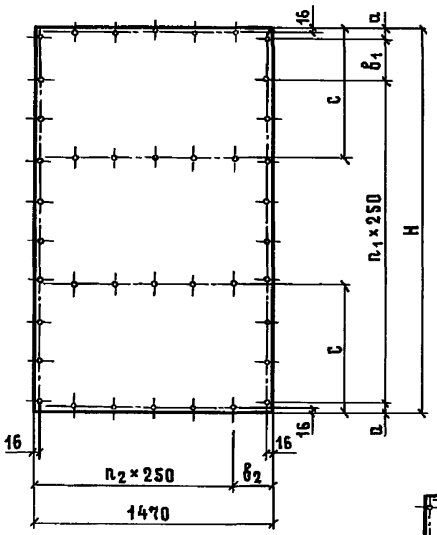

Рис. 4

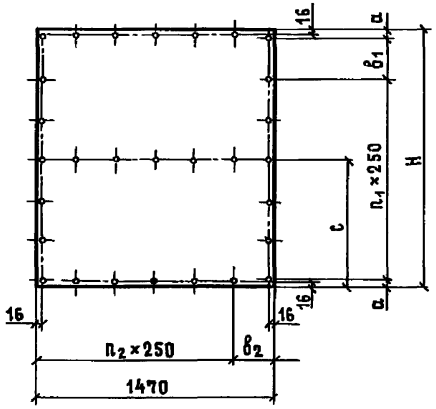

Рис. 5

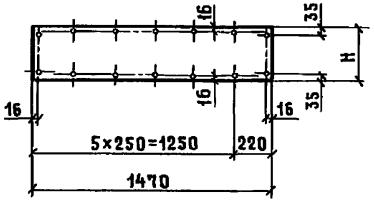

Рис. 6

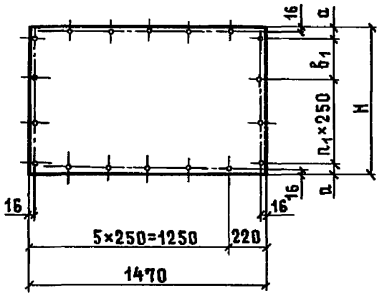

Рис. 7

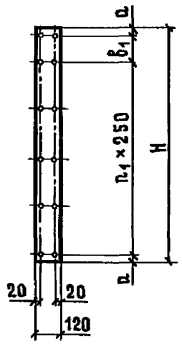

Обозначение	Рис.	Марка	Размеры, мм L	H	a	b_1	b_2	c	n_1, шт.	n_2 шт.	Масса, кг
1.832.5-11.1-02	1	Л27	2970	570	35	250	220	—	1	11	22,2
-01	1	Л28	2970	870	60	250	220	—	2	11	33,9
-02	1	Л29	2970	1170	85	150	220	—	3	11	44,1
-03	2	Л30	1170	1170	85	250	170	—	3	4	17,4
-04	2	Л31	570	1170	85	250	—	—	3	2	8,5
-05	2	Л32	1100	870	60	250	100	—	2	4	12,6
-06	2	Л33	1100	1170	85	250	100	—	3	4	16,3
-07	2	Л34	770	360	55	—	270	—	1	2	3,5
-08	2	Л35	660	800	35	250	160	—	2	2	7,0
-09	3	Л36	1470	2370	60	—	220	800	9	5	45,8
-10	3	Л37	1470	2670	35	100	220	900	10	5	51,7
-11	3	Л38	1470	2970	35	150	220	1000	11	5	57,5
-12	3	Л39	1470	3270	35	200	220	1100	12	5	61,0
-13	4	Л40	1470	1570	35	—	220	785	6	5	30,4
-14	4	Л41	1470	1870	60	—	220	935	7	5	36,2
-15	4	Л42	1470	2170	35	150	220	1085	8	5	44,2
-16	4	Л43	1470	2470	35	150	220	1235	9	5	46,0
-17	5	Л44	1470	270	—	—	220	—	—	5	5,3
-18	5	Л45	1470	320	—	—	220	—	—	5	6,2
-19	6	Л46	1470	570	35	250	220	—	1	5	11,1
-20	6	Л47	1470	870	60	250	220	—	2	5	16,9
-21	6	Л48	1470	1170	85	250	220	—	3	5	21,8
-22	6	Л49	1470	900	75	250	220	—	2	5	17,4
-23	6	Л50	1470	620	60	250	220	—	1	5	12,8
-24	6	Л51	1470	920	35	100	220	—	3	5	17,8
-25	6	Л52	1470	1220	60	100	220	—	4	5	22,7
-26	7	Л53	120	1200	35	130	—	—	4	—	1,8
-27	7	Л54	120	2390	70	250	—	—	8	—	3,5

Нач.отд.	Котов	
Н.контр.	Рессина	
ГИП	Котов	
Рук.гр.	Рессина	
Ст.инж.	Орлова	
Провер.	Рессина	

1.832.5-11.1-02

Обшивка внутренняя
Л27 ... Л54

Стадия	Масса	Масштаб
Р	См. табл.	—
Лист	Листов 1	

Лист асбестоцементный прессованный δ=6 мм по ГОСТ 18124-75

ГИПРОНИСЕЛЬХОЗ

21961-01 51

Формат А3

Инв. № подл. | Подпись и дата | Взам. инв. №

Рис. 1

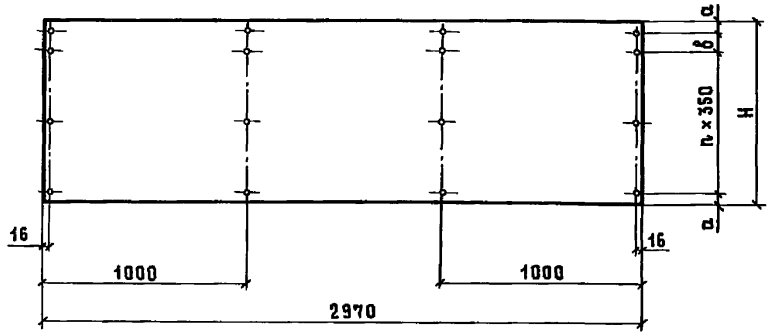

Рис. 2

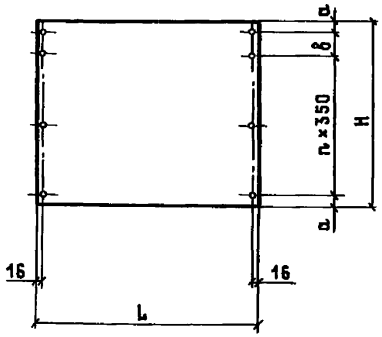

Рис. 3

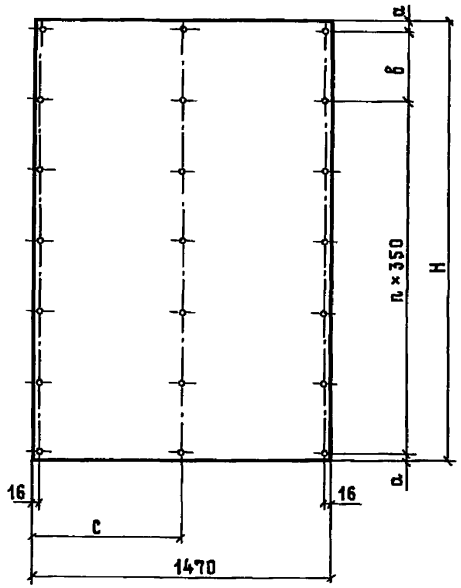

Рис. 4

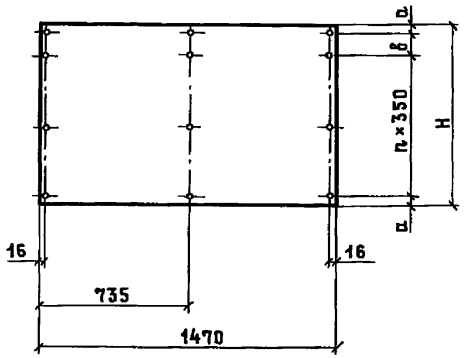

Рис. 5

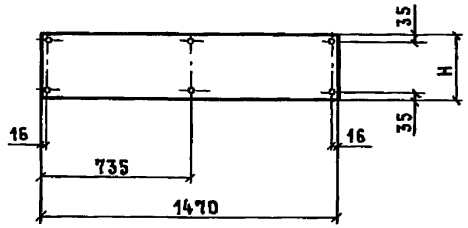

Обозначение	Рис.	Марка	Размеры, мм L	H	a	б	n, шт.	Масса, кг
1.832-11.1-03	1	Л55	2970	570	35	200	1	29,5
-01		Л56		870		100	2	45,0
-02		Л57		1170	60	350		60,5
-03	2	Л58	1170					23,8
-04		Л59	570					11,6
-05		Л60	1100	870	55	60		16,7
-06		Л61		1170	60	350		22,4
-07		Л62	770	360	35	—	—	4,8
-08		Л63	660	800	50	350	1	9,2
-09	3	Л64	1470	2370	65	140	6	60,7
-10		Л65		2670	35	150	7	68,5
-11		Л66		2970		100	8	76,2
-12		Л67		3270	60	—	9	83,7
-13		Л68		1570	35	100	4	40,3
-14		Л69		1870	60	350	4	48,0
-15		Л70		2170	35		5	56,6
-16		Л71		2470		300	6	63,2
-17	4	Л72		570		150	1	14,6
-18		Л73		870		100	2	22,3
-19		Л74		1170	60	—	3	29,9
-20		Л75		900	35	130	2	23,0
-21		Л76		620		200	1	15,8
-22		Л77		920		150	2	22,5
-23		Л78		1220		100	3	31,2
-24	5	Л79		270	—	—	—	7,0
-25		Л80		320			—	8,2

Нач.отд.	Котов	
Н.контр.	Рессина	
ГИП	Котов	
Рук. гр.	Рессина	
Ст. инж.	Орлова	
Провер.	Рессина	

1.832.5-11.1-03

Обшивка наружная
Л55 ... Л80

Стадия	Масса	Масштаб
Р	См. табл.	1:25
Лист	Листов 1	

Лист асбестоцементный прессованный δ=8 мм по ГОСТ 18124-75

ГИПРОНИСЕЛЬХОЗ

Инв.№ подл. | Подпись и дата | Взам. инв.№

Формат А3

Рис. 1

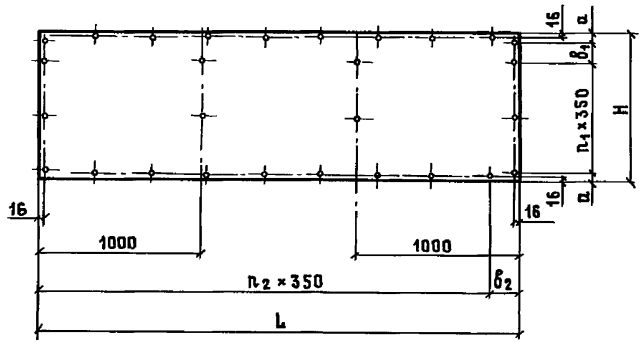

Рис. 2

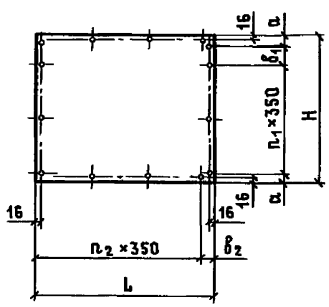

Рис. 3

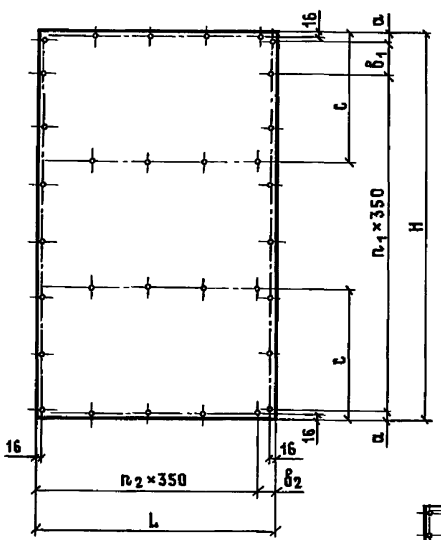

Рис. 4

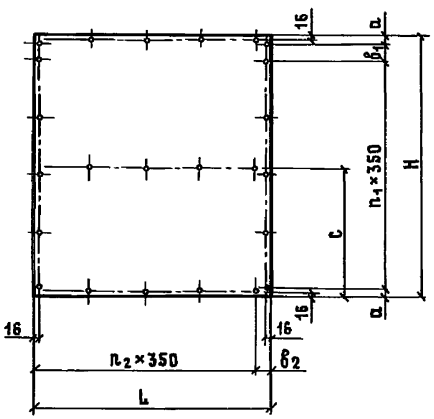

Рис. 5

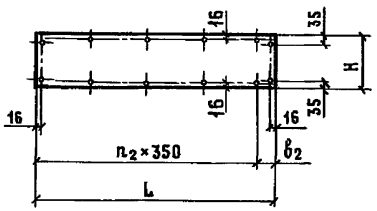

Рис. 6

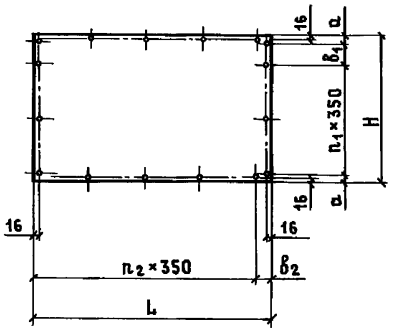

Рис. 7

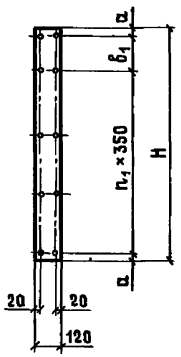

Обозначение	Рис.	Марка	Размеры, мм L	H	a	δ_1	δ_2	c	n_1, шт.	n_2, шт.	Масса, кг
1.832.5-11.1-04	1	Л81	2970	570	35	150	170		1	8	29,5
- 01		Л82		870		100			2		45,0
- 02		Л83		1170					2		60,5
- 03	2	Л84	1170	1170	60	350	120		2	3	23,8
- 04		Л85	570				70		2	2	11,6
- 05		Л86	1100	870	35	100	50		2	3	16,7
- 06		Л87	1100	1170	60	350	50		2		22,4
- 07		Л88	770	360	35	—	70		—	2	4,8
- 08		Л89	660	800	50	350	310		1	1	9,2
- 09	3	Л90	1470	2370	35	200	70	800	6	4	60,7
- 10		Л91		2670		150		900	7		68,5
- 11		Л92		2970		100		1000	8		76,2
- 12		Л93		3270	60	—		1100	9		83,7
- 13	4	Л94		1570	35	100		785	4		40,3
- 14		Л95		1870	60	350		935			48,0
- 15		Л96		2170	35			1085	5		56,6
- 16		Л97		2470		300		1235	6		63,2
- 17	5	Л98		270		—		—	—		7,0
- 18		Л99		320				—	—		8,2
- 19	6	Л100		570		150		—	1		14,6
- 20		Л101		870		100			2		22,3
- 21		Л102		1170	60	—			3		29,9
- 22		Л103		900	35	130			2		23,0
- 23		Л104		620		200			1		15,8
- 24		Л105		920		150			2		22,5
- 25		Л106		1220		100			3		31,2
- 26	7	Л107	120	1200	75	350	—		2	—	2,5
- 27		Л108		2390	35	220			6		5,0

Нач. отд.	Котов	
Н. контр.	Рессина	
ГИП	Котов	
Рук. гр.	Рессина	
Ст. инж.	Орлова	
Провер.	Рессина	

1.832.5-11.1-04

Обшивка внутренняя
Л81 ... Л108

Стадия	Масса	Масштаб
Р	См. табл.	—
Лист	Листов 1	

Лист асбестоцементный прессованный δ=8 мм по ГОСТ 18124-75

ГИПРОНИСЕЛЬХОЗ

Инв. № подл. | Подпись и дата | Взам. инв. №

Формат А3

Марка изделия	Наименование материала, единицы измерения, количество на марку														
	Древесина обрезная ГОСТ 24454-80 ГОСТ 8486-66	Лист асбестоцементный прессованный ГОСТ 18124-75		Плиты древесноволокнистые твердые	Плиты минераловатные ГОСТ 9573-82	Пленка полиэтиленовая δ=0,2 мм ГОСТ 10354-73	Прокладка ПРП-40. К-40. 300 ГОСТ 19177-81	Мастика АМ-0,5 ГОСТ 13489-79	Стальные изделия					Метизы	Всего
		δ=6 мм	δ=8 мм						Лист ГОСТ 19904-74	Полоса ГОСТ 103-76	Лист оцинкованный ГОСТ 19904-74	Сетка оцинкованная ГОСТ 3826-82	Гвозди алюминиевые ТУ 69-216-83		
	м³	м²		м³	м³	м²	п.м	кг	кг	кг	кг	кг	кг	кг	кг
1 ПСАД 30.6.14	0,036	3,31		—	0,142	1,7	—	—	0,36	—	—	—	0,069	0,432	0,861
2 ПСАД 30.6.15			3,31										0,057		0,849
1 ПСАД 30.6.17	0,043	3,31			0,178								0,069		0,861
2 ПСАД 30.6.17			3,31										0,057		0,849
1 ПСАД 30.6.19	0,049	3,31			0,213								0,069		0,861
2 ПСАД 30.6.20			3,31										0,057		0,849
1 ПСАД 30.6.22	0,055	3,31			0,249								0,069		0,861
2 ПСАД 30.6.22			3,31										0,057		0,849
1 ПСАД 30.9.14	0,046	5,05			0,227	2,6							0,082	0,522	0,964
2 ПСАД 30.9.15			5,05										0,069		0,951
1 ПСАД 30.9.17	0,054	5,05			0,283								0,082		0,964
2 ПСАД 30.9.17			5,05										0,069		0,951
1 ПСАД 30.9.19	0,061	5,05			0,340								0,082		0,964
2 ПСАД 30.9.20			5,05										0,069		0,951
1 ПСАД 30.9.22	0,068	5,05			0,396								0,082		0,964
2 ПСАД 30.9.22			5,05										0,069		0,951
1 ПСАД 30.12.14	0,055	6,79			0,311	3,5							0,094	0,570	1,024
2 ПСАД 30.12.15			6,79										0,082		1,012
1 ПСАД 30.12.17	0,064	6,79			0,389								0,094		1,024
2 ПСАД 30.12.17			6,79										0,082		1,012
1 ПСАД 30.12.19	0,072	6,79			0,466								0,094		1,024
2 ПСАД 30.12.20			6,79										0,082		1,012
1 ПСАД 30.12.22	0,080	6,79			0,544								0,094		1,024
2 ПСАД 30.12.22			6,79										0,082		1,012

Инв. № подл. | Подпись и дата | Взам. инв. №

Нач. отд.	Котов	
Н. контр.	Рессина	
ГИП	Котов	
Рук. гр.	Рессина	
Ст. инж.	Орлова	
Провер.	Рессина	

1.832.5-11.1-00 ВМ

Ведомость расхода материалов на стеновую панель

Стадия	Лист	Листов
Р	1	8

ГИПРОНИСЕЛЬХОЗ

Марка изделия	Наименование материала, единицы измерения, количество на марку														
	Древесина обрезная ГОСТ 24454-80 ГОСТ 8486-66	Лист асбестоцементный прессованный ГОСТ 18124-75		Плиты древесноволокнистые твердые	Плиты минераловатные ГОСТ 9573-82	Пленка полиэтиленовая δ=0,2мм ГОСТ 10354-73	Прокладка ПРП-40. К-40.300 ГОСТ 19177-81	Мастика АМ-0,5 ГОСТ 13489-79	Стальные изделия					Метизы	Всего
		δ=6мм	δ=8мм						Лист ГОСТ 19904-74	Полоса ГОСТ 103-76	Лист оцинкованный ГОСТ 19904-74	Сетка оцинкованная ГОСТ 3826-82	Гвозди алюминиевые ТУ 69-216-83		
	м³	м²		м³	м³	м²	п.м	кг	кг	кг	кг	кг	кг	кг	кг
1 ПСАД 12.12.14	0,028	2,74		—	0,122	1,4	—	—	—	0,36	—	—	0,043	0,333	0,736
2 ПСАД 12.12.15			2,74										0,042		0,735
1 ПСАД 12.12.17	0,032	2,74			0,153								0,043		0,736
2 ПСАД 12.12.17			2,74										0,042		0,735
1 ПСАД 12.12.19	0,035	2,74			0,184								0,043		0,736
2 ПСАД 12.12.20			2,74										0,042		0,735
1 ПСАД 12.12.22	0,039	2,74			0,214								0,043		0,736
2 ПСАД 12.12.22			2,74										0,042		0,735
1 ПСАД 6.12.14	0,023	1,34			0,056	0,7							0,037	0,333	0,730
2 ПСАД 6.12.15			1,34										0,031		0,724
1 ПСАД 6.12.17	0,026	1,34			0,070								0,037		0,730
2 ПСАД 6.12.17			1,34										0,031		0,724
1 ПСАД 6.12.19	0,028	1,34			0,084								0,037		0,730
2 ПСАД 6.12.20			1,34										0,031		0,724
1 ПСАД 6.12.22	0,031	1,34			0,098								0,037		0,730
2 ПСАД 6.12.22			1,34										0,031		0,724
1 ПСАД 30.9.14 В	0,037	3,71			0,167	1,9							0,075	0,450	0,885
2 ПСАД 30.9.15 В			3,71										0,069		0,880
1 ПСАД 30.9.17 В	0,044	3,71			0,209								0,075		0,885
2 ПСАД 30.9.17 В			3,71										0,069		0,880
1 ПСАД 30.9.19 В	0,052	3,71			0,251								0,075		0,885
2 ПСАД 30.9.20 В			3,71										0,069		0,880
1 ПСАД 30.9.22 В	0,059	3,71			0,292								0,075		0,885
2 ПСАД 30.9.22 В			3,71										0,069		0,880

Взам. инв. №

Подпись и дата

Инв. № подл.

1.832.5-11.1-00 ВМ

Лист 2

Марка изделия	Наименование материала, единицы измерения, количество на марку														
	Древесина обрезная ГОСТ 24454-80 ГОСТ 8486-66	Лист асбестоцементный прессованный ГОСТ 18124-75		Плиты древесноволокнистые твердые	Плиты минераловатные ГОСТ 9573-82	Пленка полиэтиленовая δ=0,2 мм ГОСТ 10354-73	Прокладка ПРП-40. К-40. 300 ГОСТ 19177-81	Мастика АМ-0,5 ГОСТ 13489-79	Стальные изделия					Метизы	Всего
		δ=6 мм	δ=8 мм						Лист ГОСТ 19904-74	Полоса ГОСТ 103-76	Лист оцинкованный ГОСТ 19904-74	Сетка оцинкованная ГОСТ 3826-82	Гвозди алюминиевые ТУ 69-216-83		
	м³	м²		м³	м³	м²	п.м	кг	кг	кг	кг	кг	кг	кг	кг
1ПСАД 30.12.14 В	0,059	5,55		—	0,256	2,85	—	—	—	0,36	—	—	0,110	0,595	1,065
2ПСАД 30.12.15 В			5,55										0,091		1,046
1ПСАД 30.12.17 В	0,070	5,55			0,320								0,110		1,065
2ПСАД 30.12.17 В			5,55										0,091		1,046
1ПСАД 30.12.19 В	0,078	5,55			0,385								0,110		1,065
2ПСАД 30.12.20 В			5,55										0,091		1,046
1ПСАД 30.12.22 В	0,087	5,55			0,449								0,110		1,065
2ПСАД 30.12.22 В			5,55										0,091		1,046
1ПСАД 15.24.14	0,063	6,97			0,315	3,50							0,118	0,510	0,988
2ПСАД 15.24.15			6,97										0,094		0,964
1ПСАД 15.24.17	0,073	6,97			0,394								0,118		0,988
2ПСАД 15.24.17			6,97										0,094		0,964
1ПСАД 15.24.19	0,081	6,97			0,473								0,118		0,988
2ПСАД 15.24.20			6,97										0,094		0,964
1ПСАД 15.24.22	0,090	6,97			0,552								0,118		0,988
2ПСАД 15.24.22			6,97										0,094		0,964
1ПСАД 15.30.14	0,071	7,85			0,351	3,95							0,126	0,522	1,008
2ПСАД 15.30.15			7,85										0,102		0,984
1ПСАД 15.30.17	0,080	7,85			0,447								0,126		1,008
2ПСАД 15.30.17			7,85										0,102		0,984
1ПСАД 15.30.19	0,089	7,85			0,536								0,126		1,008
2ПСАД 15.30.20			7,85										0,102		0,984
1ПСАД 15.30.22	0,100	7,85			0,626								0,126		1,008
2ПСАД 15.30.22			7,85										0,102		0,984

Инв. № подл. | Подпись и дата | Взам. инв. №

Марка изделия	Наименование материала, единицы измерения, количество на марку														
	Древесина обрезная ГОСТ 24454-80 ГОСТ 8486-66	Лист асбестоцементный прессованный ГОСТ 18124-75		Плиты древесноволокнистые твердые	Плиты минераловатные ГОСТ 9573-82	Пленка полиэтиленовая δ=0,2 мм ГОСТ 10354-73	Прокладка ПРП-40. К-40. 300 ГОСТ 19177-81	Мастика АМ-0,5 ГОСТ 13489-79	Стальные изделия						
		δ=6мм	δ=8мм						Лист ГОСТ 19904-74	Полоса ГОСТ 103-76	Лист оцинкованный ГОСТ 19904-74	Сетка оцинкованная ГОСТ 3826-82	Гвозди алюминиевые ТУ 69-216-83	Метизы	Всего
	$м^3$	$м^2$		$м^3$	$м^3$	$м^2$	п.м	кг	кг	кг	кг	кг	кг	кг	кг
1ПСАД 15.33.14	0,075	8,73		—	0,400	4,40	—	—	—	0,36	—	—	0,134	0,535	1,029
2ПСАД 15.33.15			8,73										0,110		1,005
1ПСАД 15.33.17	0,085	8,73			0,500								0,134		1,029
2ПСАД 15.33.17			8,73										0,110		1,005
1ПСАД 15.33.19	0,094	8,73			0,600								0,134		1,029
2ПСАД 15.33.20			8,73										0,110		1,005
1ПСАД 15.33.22	0,103	8,73			0,700								0,134		1,029
2ПСАД 15.33.22			8,73										0,110		1,005
1ПСАД 15.36.14	0,079	9,61			0,442	4,81							0,141	0,547	1,048
2ПСАД 15.36.15			9,61										0,118		1,025
1ПСАД 15.36.17	0,089	9,61			0,552								0,141		1,048
2ПСАД 15.36.17			9,61										0,118		1,025
1ПСАД 15.36.19	0,100	9,61			0,663								0,141		1,048
2ПСАД 15.36.20			9,61										0,118		1,025
1ПСАД 15.36.22	0,109	9,61			0,773								0,141		1,048
2ПСАД 15.36.22			9,61										0,118		1,025
1ПСАД 15.24.14В	0,063	5,67			0,251	2,90							0,113	0,536	1,009
2ПСАД 15.24.15В			5,67										0,088		0,984
1ПСАД 15.24.17В	0,074	5,67			0,329								0,113		1,009
2ПСАД 15.24.17В			5,67										0,088		0,984
1ПСАД 15.24.19В	0,085	5,67			0,408								0,113		1,009
2ПСАД 15.24.20В			5,67										0,088		0,984
1ПСАД 15.24.22В	0,096	5,67			0,487								0,113		1,009
2ПСАД 15.24.22В			5,67										0,088		0,984

Инв. № подл. | Подпись и дата | Взам. инв. №

Марка изделия	Наименование материала, единицы измерения, количество на марку														
	Древесина обрезная ГОСТ 24454-80 ГОСТ 8486-66	Лист асбестоцементный прессованный ГОСТ 18124-75		Плиты древесноволокнистые твердые	Плиты минераловатные ГОСТ 9573-82	Пленка полиэтиленовая δ=0,2 мм ГОСТ 10354-73	Прокладка ПРП-40. К-40.300 ГОСТ 19177-81	Мастика АМ-0,5 ГОСТ 13489-79	Стальные изделия					Метизы	Всего
		δ=6 мм	δ=8 мм						Лист ГОСТ 19904-74	Полоса ГОСТ 103-76	Лист оцинкованный ГОСТ 19904-74	Сетка оцинкованная ГОСТ 3826-82	Гвозди алюминиевые ТУ 69-216-83		
	$м^3$	$м^2$		$м^3$	$м^3$	$м^2$	п.м	кг	кг	кг	кг	кг	кг	кг	кг
1ПСАД.15.27.14 В	0,067	6,55		—	0,276	3,40	—	—	—	0,36	—	—	0,121	0,548	1,029
2ПСАД.15.27.15 В			6,55										0,088		0,996
1ПСАД.15.27.17 В	0,079	6,55			0,366								0,121		1,029
2ПСАД.15.27.17 В			6,55										0,088		0,996
1ПСАД.15.27.19 В	0,090	6,55			0,455								0,121		1,029
2ПСАД.15.27.20 В			6,55										0,088		0,996
1ПСАД.15.27.22 В	0,102	6,55			0,545								0,121		1,029
2ПСАД.15.27.22 В			6,55										0,088		0,996
1ПСАД.15.30.14 В	0,070	7,44			0,302	3,80							0,132	0,561	1,053
2ПСАД.15.30.15 В			7,44										0,096		1,017
1ПСАД.15.30.17 В	0,082	7,44			0,402								0,132		1,053
2ПСАД.15.30.17 В			7,44										0,096		1,017
1ПСАД.15.30.19 В	0,093	7,44			0,502								0,132		1,053
2ПСАД.15.30.20 В			7,44										0,096		1,017
1ПСАД.15.30.22 В	0,106	7,44			0,602								0,132		1,053
2ПСАД.15.30.22 В			7,44										0,096		1,017
1ПСАД.15.33.14 В	0,074	8,32			0,328	4,20							0,144	0,573	1,077
2ПСАД.15.33.15 В			8,32										0,104		1,037
1ПСАД.15.33.17 В	0,086	8,32			0,439								0,144		1,077
2ПСАД.15.33.17 В			8,32										0,104		1,037
1ПСАД.15.33.19 В	0,099	8,32			0,549								0,144		1,077
2ПСАД.15.33.20 В			8,32										0,104		1,037
1ПСАД.15.33.22 В	0,112	8,32			0,660								0,144		1,077
2ПСАД.15.33.22 В			8,32										0,104		1,037

Инв. № подл. | Подпись и дата | Взам. инв. №

Марка изделия	Наименование материала, единицы измерения, количество на марку															
	Древесина обрезная ГОСТ 24454-80 ГОСТ 8486-66	Лист асбестоцементный прессованный ГОСТ 18124-75		Плиты древесноволокнистые твердые	Плиты минераловатные ГОСТ 9573-82	Пленка полиэтиленовая δ=0,2 мм ГОСТ 10354-73	Прокладка ПРП-40. К-40.300 ГОСТ 19177-81	Мастика АМ-0,5 ГОСТ 13489-79	Стальные изделия							
		δ=6 мм	δ=8 мм						Лист ГОСТ 19904-74	Полоса ГОСТ 103-76	Лист оцинкованный ГОСТ 19904-74	Сетка оцинкованная ГОСТ 3826-82	Гвозди алюминиевые ТУ 69-216-83	Метизы	Всего
	м³	м²		м³	м³	м²	п.м	кг	кг	кг	кг	кг	кг	кг	кг
1ПСАД 15.24.14 0	0,217	3,76		—	0,147	1,7	9,6	7,2	0,36	0,465	2,00	0,15	0,121	0,857	4,00
2ПСАД 15.24.15 0			3,76										0,104		3,94
1ПСАД 15.24.17 0	0,232	3,76			0,183					0,540	1,92		0,121	0,900	4,00
2ПСАД 15.24.17 0			3,76										0,104		3,97
1ПСАД 15.24.19 0	0,247	3,76			0,220						2,07		0,121		4,14
2ПСАД 15.24.20 0			3,76										0,104		4,12
1ПСАД 15.24. 22 0	0,264	3,76			0,256						2,30		0,121		4,37
2ПСАД 15.24. 22 0			3,76										0,104		4,35
1ПСАД 15.27. 14 0	0,223	4,65			0,189	2,2				0,465	2,00		0,129	0,856	4,00
2ПСАД 15.27. 15 0			4,65										0,112		3,94
1ПСАД 15.27.17 0	0,234	4,65			0,236					0,540	1,92		0,129	0,900	4,00
2ПСАД 15.27.17 0			4,65										0,112		3,98
1ПСАД 15.27. 19 0	0,257	4,65			0,283						2,07		0,129		4,15
2ПСАД 15.27. 20 0			4,65										0,112		4,13
1ПСАД 15.27. 22 0	0,272	4,65			0,330						2,30		0,129		4,38
2ПСАД 15.27. 22 0			4,65										0,112		4,36
1ПСАД 15.30.14 0	0,229	5,53			0,231	2,6				0,465	2,00		0,137	0,864	4,00
2ПСАД 15.30.15 0			5,53										0,119		3,96
1ПСАД 15.30.17 0	0,246	5,53			0,289					0,540	1,92		0,137	0,910	4,02
2ПСАД 15.30.17 0			5,53										0,119		4,00
1ПСАД 15.30.19 0	0,262	5,53			0,346						2,07		0,137		4,17
2ПСАД 15.30.20 0			5,53										0,119		4,11
1ПСАД 15.30.22 0	0,280	5,53			0,404						2,30		0,137		4,40
2ПСАД 15.30. 22 0			5,53										0,119		4,38

Инв.№ подл. | Подпись и дата | Взам. инв.№

Марка изделия	Наименование материала, единицы измерения, количество на марку														
	Древесина обрезная ГОСТ 24454-80 ГОСТ 8486-66	Лист асбестоцементный прессованный ГОСТ 18124-75		Плиты древесноволокнистые твердые	Плиты минераловатные ГОСТ 9573-82	Пленка полиэтиленовая δ=0,2 мм ГОСТ 10354-73	Прокладка ПРП-40. К-40.300 ГОСТ 19177-81	Мастика АМ-0,5 ГОСТ 13489-79	Стальные изделия						
		δ=6 мм	δ=8 мм						Лист ГОСТ 19904-74	Полоса ГОСТ 103-76	Лист оцинкованный ГОСТ 19904-74	Сетка оцинкованная ГОСТ 3826-82	Гвозди алюминиевые ТУ 69-216-83	Метизы	Всего
	м³	м²		м³	м³	м²	п.м	кг	кг	кг	кг	кг	кг	кг	кг
1 ПСАД 15.33.14 О	0,234	6,41		—	0,273	3,0	9,6	7,2	0,36	0,465	2,00	0,15	0,149	0,873	4,00
2 ПСАД 15.33.15 О			6,41										0,119		3,97
1 ПСАД 15.33.17 О	0,252	6,41			0,341					0,540	1,92		0,149	0,915	4,03
2 ПСАД 15.33.17 О			6,41										0,119		4,00
1 ПСАД 15.33.19 О	0,269	6,41			0,410						2,07		0,149		4,18
2 ПСАД 15.33.20 О			6,41										0,119		4,15
1 ПСАД 15.33.22 О	0,285	6,41			0,478						2,30		0,149		4,41
2 ПСАД 15.33.22 О			6,41										0,119		4,38
1 ПСАД 15.27.14 Д	0,419	0,94		0,0216	0,036	0,5	9,6	6,1		—	—	0,15	0,079	1,057	1,65
2 ПСАД 15.27.15 Д			0,94										0,063		1,63
1 ПСАД 15.27.17 Д	0,442	0,94			0,045								0,079	1,091	1,68
2 ПСАД 15.27.17 Д			0,94										0,063		1,66
1 ПСАД 15.27.19 Д	0,459	0,94			0,054								0,079	1,109	1,70
2 ПСАД 15.27.20 Д			0,94										0,063		1,68
1 ПСАД 15.27.22 Д	0,480	0,94			0,063								0,079		1,70
2 ПСАД 15.27.22 Д			0,94										0,063		1,68
1 ПСАД 15.30.14 Д	0,428	1,82			0,078	1,0							0,086	1,083	1,68
2 ПСАД 15.30.15 Д			1,82										0,071		1,66
1 ПСАД 15.30.17 Д	0,451	1,82			0,098								0,086	1,117	1,71
2 ПСАД 15.30.17 Д			1,82										0,071		1,70
1 ПСАД 15.30.19 Д	0,470	1,82			0,117								0,086	1,135	1,73
2 ПСАД 15.30.20 Д			1,82										0,071		1,72
1 ПСАД 15.30.22 Д	0,496	1,82			0,137								0,086		1,73
2 ПСАД 15.30.22 Д			1,82										0,071		1,72

Взам. инв. №

Подпись и дата

Инв. № подл.

Марка изделия	Наименование материала, единицы измерения, количество на марку														
	Древесина обрезная ГОСТ 24454-80 ГОСТ 8486-66	Лист асбестоцементный прессованный ГОСТ 18124-75		Плиты древесноволокнистые твердые	Плиты минераловатные ГОСТ 9573-82	Пленка полиэтиленовая δ=0,2 мм ГОСТ 10354-73	Прокладка ПРП-40. К-40.300 ГОСТ 19177-81	Мастика АМ-0,5 ГОСТ 13489-79	Стальные изделия						
		δ=6 мм	δ=8 мм						Лист ГОСТ 19904-74	Полоса ГОСТ 103-76	Лист оцинкованный ГОСТ 19904-74	Сетка оцинкованная ГОСТ 3826-82	Гвозди алюминиевые ТУ 69-216-83	Метизы	Всего
	м³	м²		м³	м³	м²	п.м	кг	кг	кг	кг	кг	кг	кг	кг
1 ПСАД 15.33.14 Д	0,436	2,71		0,0216	0,120	1,45	9,6	6,1	0,36	—	—	0,15	0,094	1,101	1,705
2 ПСАД 15.33.15 Д			2,71										0,086		1,700
1 ПСАД 15.33.17 Д	0,461	2,71			0,150								0,094	1,135	1,739
2 ПСАД 15.33.17 Д			2,71										0,086		1,731
1 ПСАД 15.33.19 Д	0,481	2,71			0,181								0,094	1,153	1,757
1 ПСАД 15.33.20 Д			2,71										0,086		1,749
1 ПСАД 15.33.22 Д	0,508	2,71			0,211								0,094		1,757
2 ПСАД 15.33.22 Д			2,71										0,086		1,749
1 ПСАД 15.36.14 Д	0,444	3,59			0,163	1,8							0,102	1,117	1,729
2 ПСАД 15.36.15 Д			3,59										0,094		1,721
1 ПСАД 15.36.17 Д	0,470	3,59			0,203								0,102	1,151	1,763
2 ПСАД 15.36.17 Д			3,59										0,094		1,755
1 ПСАД 15.36.19 Д	0,493	3,59			0,244								0,102	1,169	1,780
2 ПСАД 15.36.20 Д			3,59										0,094		1,773
1 ПСАД 15.36.22 Д	0,520	3,59			0,284								0,102		1,780
2 ПСАД 15.36.22 Д			3,59										0,094		1,773

Инв. № подл. | Подпись и дата | Взам. инв. №

gost.e-ecolog.ru