ТИПОВЫЕ КОНСТРУКЦИИ, ИЗДЕЛИЯ И УЗЛЫ ЗДАНИЙ И СООРУЖЕНИЙ

Шифр 110-85

ПАНЕЛИ ДЛИНОЙ ДО 6 М ИЗ АРБОЛИТА ДЛЯ САМОНЕСУЩИХ СТЕН ЗДАНИЙ ПРОМЫШЛЕННЫХ ПРЕДПРИЯТИЙ

Выпуск 2

ИЗДЕЛИЯ АРМАТУРНЫЕ И ЗАКЛАДНЫЕ

РАБОЧИЕ ЧЕРТЕЖИ

gost.e-ecolog.ru

ЦЕНТРАЛЬНЫЙ ИНСТИТУТ ТИПОВОГО ПРОЕКТИРОВАНИЯ
ГОССТРОЯ СССР

Москва, А-445, Смольная ул., 22

Сдано в печать VIII 1986 года

Заказ № 9217 Тираж 3370 экз

ТИПОВЫЕ КОНСТРУКЦИИ, ИЗДЕЛИЯ И УЗЛЫ ЗДАНИЙ И СООРУЖЕНИЙ

Шифр 110-85

ПАНЕЛИ ДЛИНОЙ ДО 6 М ИЗ АРБОЛИТА ДЛЯ САМОНЕСУЩИХ СТЕН ЗДАНИЙ ПРОМЫШЛЕННЫХ ПРЕДПРИЯТИЙ

Выпуск 2
ИЗДЕЛИЯ АРМАТУРНЫЕ И ЗАКЛАДНЫЕ

РАБОЧИЕ ЧЕРТЕЖИ

РАЗРАБОТАНЫ

ЦНИИДРОМЗДАНИЙ

Зам директора С.М.Гликин

Зав. отделом Т.М.Смилянский

Гл инж. проекта М.А.Бегляцова

Ответств. исполнитель И.А.Власова

Утверждены Главоргпроектом Госстроя СССР, письмо от 06.12.85 N 2/3-547

Обозначение	Наименование	Стр.
110-85.2-0000 ТО	Техническое описание	4
110-85.2-0100	Каркас пространственный КП1...КП12	7
110-85.2-0100 СБ	Каркас пространственный КП1...КП12. Сборочный чертеж	9
110-85.2-0110	Каркас плоский КР1...КР3	10
110-85.2-0110 СБ	Каркас плоский КР1...КР3. Сборочный чертеж	11
110-85.2-0200	Каркас пространственный КП13...КП21	12
110-85.2-0200 СБ	Каркас пространственный КП13...КП21. Сборочный чертеж	13
110-85.2-0210	Каркас плоский КР4...КР6	14
110-85.2-0210 СБ	Каркас плоский КР4...КР6. Сборочный чертеж	15
110-85.2-0300	Каркас пространственный КП22...КП30	16
110-85.2-0300 СБ	Каркас пространственный КП22...КП30. Сборочный чертеж	17
110-85.2-0310	Каркас плоский КР7...КР9	18
110-85.2-0310 СБ	Каркас плоский КР7...КР9. Сборочный чертеж	19
110-85.2-0400	Каркас пространственный КП31...КП36	20
110-85.2-0400 СБ	Каркас пространственный КП31...КП36. Сборочный чертеж	21
110-85.2-0410	Каркас плоский КР10...КР15	22
110-85.2-0410 СБ	Каркас плоский КР10...КР15. Сборочный чертеж	23
110-85.2-0500	Каркас пространственный КП37...КП42	24
110-85.2-0500 СБ	Каркас пространственный КП37...КП42. Сборочный чертеж	25

Инв. № подл. | Подпись и дата | Взам. инв. №

Зав. отд.	Стилянский		
Н. контр.	Беленцова		
ГИП	Беленцова		
Ст. инж.	Власова		
Ст. инж.	Кузнецова		

110-85.2-0000

Содержание

Стадия	Лист	Листов
Р	1	2

ЦНИИПромзданий

Обозначение	Наименование	Стр.
110-85.2-0600	Каркас пространственный КП43...КП48	26
110-85.2-0600 СБ	Каркас пространственный КП43...КП48. Сборочный чертеж	27
110-85.2-0700	Петля строповочная П1...П11	28
110-85.2-0700 СБ	Петля строповочная П1...П11. Сборочный чертеж	29
110-85.2-0800	Изделие закладное М1...М3	30
110-85.2-0800 СБ	Изделие закладное М1...М3. Сборочный чертеж	31
110-85.2-0900	Изделие закладное М4; М5	32
110-85.2-1000	Изделие закладное М6...М9	33
110-85.2-1000 СБ	Изделие закладное М6...М9. Сборочный чертеж	34
110-85.2-1100	Изделие закладное М10...М12	35
110-85.2-1100 СБ	Изделие закладное М10...М12. Сборочный чертеж	36
110-85.2-1200	Изделие закладное М13; М14	37

Инв. № подл. | Подпись и дата | Взам. инв. №

1. Общие данные

1.1. Выпуск 2 „Изделия арматурные и закладные. Рабочие чертежи" содержит техническое описание, спецификации и сборочные чертежи плоских и пространственных каркасов и закладных изделий.

1.2. Арматурная сталь принята в соответствии с ГОСТ 19222-84 „Арболит и изделия из него", СН 549-82 „Инструкция по проектированию, изготовлению и применению конструкций и изделий из арболита". Для плоских каркасов и отдельных стержней принята сталь классов А-III по ГОСТ 5781-82 и Вр-I по ГОСТ 6727-80. Для строповочных петель принята сталь класса А-I по ГОСТ 5781-82 марки ВСТ3 сп2.

2. Конструкция и изготовление каркасов и закладных изделий

2.1. Пространственные каркасы состоят из

				110-85.2-0000ТО			
Зав. отд.	Смилянский			Техническое описание	Стадия	Лист	Листов
Н. контр.	Беглецова				Р	1	3
ГИП	Беглецова				ЦНИИПРОМЗДАНИЙ		
Ст. инж.	Власова						

Инв. № подл. | Подпись и дата | Взам. инв. №

плоских каркасов, которые соединяются между собой с помощью контактной сварки в местах пересечения.

2.2. Изготовление плоских и пространственных каркасов и закладных изделий должно производиться в соответствии с требованиями ГОСТ 10922-75; ГОСТ 19292-73 и СН 393-78.

2.3. Сварные тавровые соединения стержней с полосовой сталью выполнять под слоем флюса.

2.4. Сварку производить электродами типа Э-42 по ГОСТ 9467-75.

2.5. Применение арматурных и закладных изделий со следами ржавчины, грязи и масла не допускается.

3. Маркировка арматурных и закладных изделий.

Марки арматурных и закладных изделий имеют буквенно-цифровое обозначение.

Группа букв обозначает:

КП — каркас пространственный;

КР — каркас плоский;

П — петля строповочная;

М — изделие закладное.

4. Мероприятия по антикоррозионной защите арматурных и закладных изделий

Арматурные изделия должны покрываться антикоррозионной обмазкой. Указания по защите этих изделий приведены в п.п. 3.1 и 3.2 технического описания выпуска 1.

Закладные изделия в панелях должны защищаться алюминиевым металлизационным покрытием толщиной 200 мкм или способом горячего алюминирования при толщине покрытия не менее 80 мкм.

Формат	Зона	Поз.	Обозначение	Наименование	Кол. на испол. 110-85.2-0100 –	01	02	03	04	05	06	07	08		Примечание
				Документация											
А4			110-85.2-0100 СБ	Сборочный чертёж											
				Сборочные единицы											
А4		1	110-85.2-0110	Каркас плоский КП1	3			4			5				
			– 01	КП2		3			4			5			
			– 02	КП3			3			4			5		
А4		2	110-85.2-700 – 03	Петля строповочная П4	2			2			2				
			– 04	П5		2			2						
			– 05	П6			2								
			– 07	П8								2			
			– 08	П9						2			2		
				Детали											
Б4		3	110-85.2-0101	ф48р1, ГОСТ 8727-80, ℓ=745	20	20	20								0,074 кг
			– 01	ℓ=1045				20	20	20					0,103 кг
			– 02	ℓ=1345							20	20	20		0,133 кг

Зав. отд.	Стилянский	
Н. контр.	Беглецова	
Гл. инж. пр.	Беглецова	
Ст. инж.	Власова	
Ст. инж.	Кузнецова	

110-85.2-0100

Каркас пространственный КП1..., КП12

Стадия	Лист	Листов
Р	1	2

ЦНИИПромзданий

Инв. N подл.	Подпись и дата	Взам. инв. №

Формат	Зона	Поз.	Обозначение	Наименование	Кол. на исполн. 110-85.2-0100- 09	10	11								Примечание
				Документация											
А4			110-85.2-0100 СБ	Сборочный чертёж											
				Сборочные единицы											
А4		1	110-85.2-0110	Каркас плоский КР1	6										
			-01	КР2		6									
			-02	КР3			6								
А4		2	110-85.2-0700 -03	Петля строповочная П7	2										
			-06	П10		2									
			-07	П11			2								
				Детали											
Б4		3	110-85.2-0102	ф48р, ГОСТ 6727-80; ℓ=1645	20	20	20								0,163 кг

110-85.2-0100	Лист 2

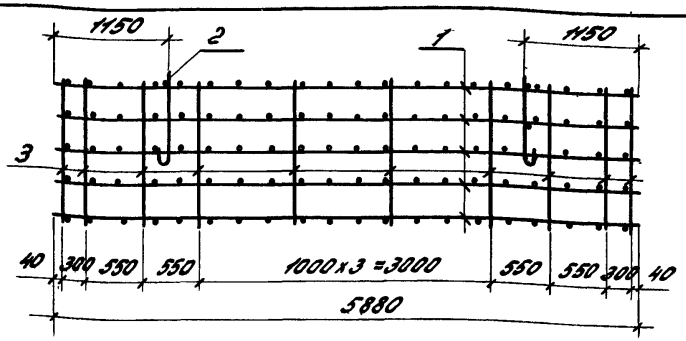

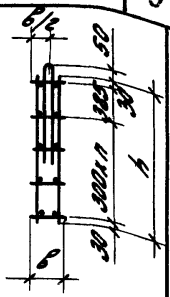

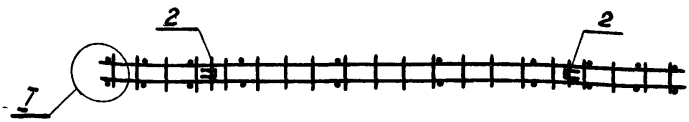

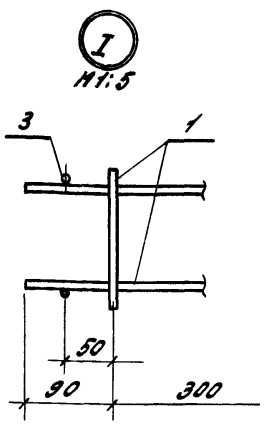

Обозначение	Марка	Размеры, мм		n, шт	Масса, кг
		h	в		
110-85.2-0100	КП1	745	140	1	13,2
-01	КП2		190		13,6
-02	КП3		240		14,0
-03	КП4	1045	140	2	16,7
-04	КП5		190		17,2
-05	КП6		240		19,5
-06	КП7	1345	140	3	20,2
-07	КП8		190		22,6
-08	КП9		240		23,2
-09	КП10	1645	140	4	25,3
-10	КП11		190		28,2
-11	КП12		240		28,9

Зав. отдел	Смилянский		
Н. контр.	Беглецова		
Гл. инж. пр.	Беглецова		
Ст. инж.	Власова		
Ст. инж.	Кузнецова		

110-85.2-0100 СБ

Каркас пространственный КП1... КП12... Сборочный чертёж.

Стадия	Масса	Масштаб
Р	см. табл.	1:50
Лист	Листов 1	

ЦНИИПРОМЗДАНИЙ

Инв. N подл.	Подпись и дата	Взам. инв N

Формат	Зона	Поз.	Обозначение	Наименование	Кол. на исполн. 110-85.2 - 0110 -										Примечание
					–	01	02								
				Документация											
А4			110-85.2 - 0110 СБ	Сборочный чертёж	X	X	X								
				Детали											
Б4		1	110-85.2 - 0111	ф6А III, ГОСТ5781-82, ℓ=5880	2	2	2								1,31кг
Б4		2	110-85.2 - 0112	ф4Вр I, ГОСТ6727-80, ℓ=140	20										0,014кг
			- 01	ℓ=190		20									0,019кг
			- 02	ℓ=240			20								0,024кг

Зав. отдел	Смилянский	[signature]	
Н. контр.	Беглецова	[signature]	
ГИП	Беглецова	[signature]	
Ст. инж.	Власова	[signature]	
Ст. инж.	[illegible]	[signature]	

110-85.2 - 0110

Каркас плоский КР1...КР3

Стадия	Лист	Листов
Р		1

ЦНИИПРОМЗДАНИЙ

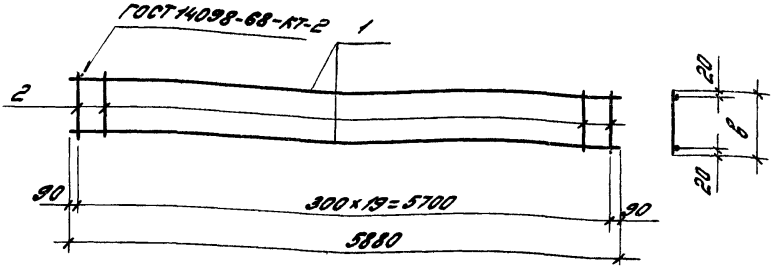

Обозначение	Марка	в, мм	Масса, кг
110-85.2 - 0110	кр1	140	2,9
- 01	кр2	190	3,0
- 02	кр3	240	3,1

Зав. отдел	Смилянский		
Н. контр.	Беглецова		
Гл. инж. пр.	Беглецова		
Ст. инж.	Власова		
Ст. инж.	Кузнецова		

110-85.2-0110 С6

Каркас плоский
кр1...кр3.
Сборочный чертёж

Стадия	Масса	Масштаб
Р	см. табл.	1:50

Лист | Листов 1

ЦНИИПРОМЗДАНИЙ

Взам. инв. №

Подпись и дата

Инв. № подл.

Инв. № подл.	Подпись и дата	Взам. инв. №

Формат	Зона	Поз.	Обозначение	Наименование	Кол. на исп. 110-85.2-0200-										Прим.
					-	01	02	03	04	05	06	07	08		
				Документация											
А4			110-85.2-0200 СБ	Сборочный чертёж	X	X	X	X	X	X	X	X	X		
				Сборочные единицы											
А4		1	110-85.2-0210	Каркас плоский кр4	3			4			6				
			-01	кр5		3			4			6			
			-02	кр6			3			4			6		
А4		2	110-85.2-0700 -03	Петля строповочная П4	2			2							
			-04	П5		2			2						
			-05	П6			2								
			-06	П7							2				
			-08	П9						2					
			-09	П10								2			
			-10	П11									2		
				Детали											
Б4		3	110-85.2-0201	ф4 Вр.Т, ГОСТ 6727-80, ℓ=745	24	24	24								0,074 кг
			-01	ℓ=1045				24	24	24					0,103 кг
			-02	ℓ=1645							24	24	24		0,163 кг

Зав. ОНОК	Смилянский	[signature]	
Н. конт.	Беелецова	[signature]	
ГИП	Беелецова	[signature]	
Ст. инж.	Власова	[signature]	
Ст. инж.	Кузнецова	[signature]	

110-85.2-0200

Каркас пространственный КП13...КП21

Стадия	Лист	Листов
Р		1

ЦНИИПРОМЗДАНИЙ

21415-03 13

Формат А4

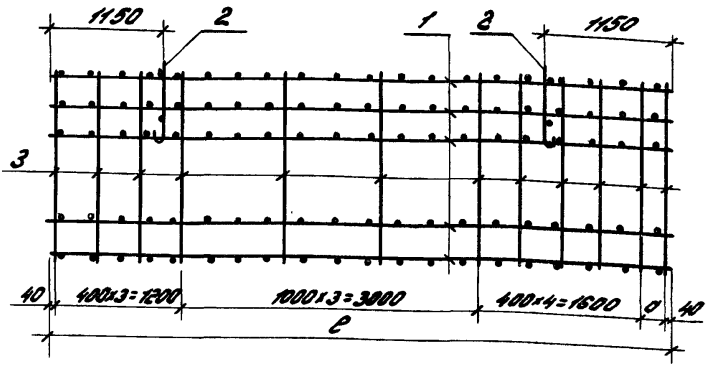

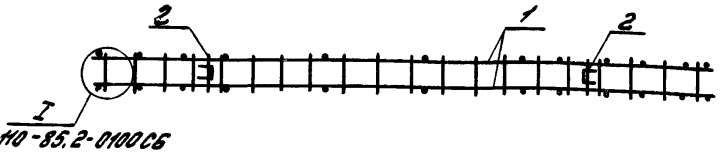

I 110-85.2-0100 СБ

Обозначение	Марка	Размеры, мм в	h	а	в	n	Масса, кг
110-85.2-0200	КП13	6130	745	250	140	1	13,8
-01	КП14	6180		300	190		14,3
-02	КП15	6230		350	240		14,8
-03	КП16	6130	1045	250	140	2	17,6
-04	КП17	6180		350	190		18,2
-05	КП18	6230		350	240		20,6
-06	КП19	6130	1645	250	140	4	26,6
-07	КП20	6180		300	190		29,7
-08	КП21	6230		350	240		30,5

Инв. № подл. | Подпись и дата | Взам. инв. №

Зав. отд.	Стилянский	
Н. контр.	Беглецова	
ГИП	Беглецова	
Ст. инж.	Власова	
Ст. инж.	Кузнецова	

110-85.2-0200 СБ

Каркас пространственный КП13... КП21. Сборочный чертёж

Стадия	Масса	Масштаб
Р	см. табл.	1:50
Лист	Листов 1	

ЦНИИПромзданий

Инв. N подл.	Подпись и дата	Взам. инв. N

Формат	Зона	Поз.	Обозначение	Наименование	Кол. на исполн. 110-85.2-0210-										Примечание
					—	01	02								
				Документация											
А4			110-85.2-0210 СБ	Сборочный чертёж	X	X	X								
				Детали											
Б4		1	110-85.2-0211	ф6 А III, ГОСТ 5781-82, ℓ=6130	2										1,36 кг
			-01	ℓ=6180		2									1,37 кг
			-02	ℓ=6230			2								1,38 кг
Б4		2	110-85.2-0212	ф4 Вр I, ГОСТ 6727-80, ℓ=140	21										0,014 кг
			-01	ℓ=190		21									0,019 кг
			-02	ℓ=240			21								0,024 кг

Зав. ОНОК	Смилянский		
Н. контр.	Беглецова		
ГИП	Беглецова		
Ст. инж.	Власова		
Ст. инж.	Кузнецова		

110-85.2-0210

Каркас плоский КР4...КР6

Стадия	Лист	Листов
2		1

ЦНИИПРОМЗДАНИЙ

Формат А4

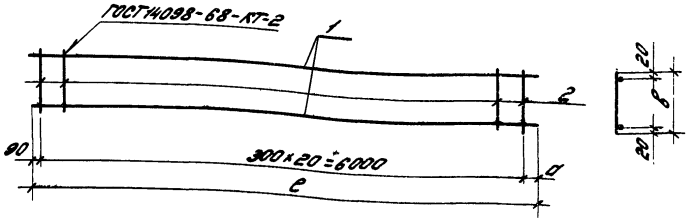

Обозначение	Марка	Размеры, мм			Масса, кг
		e	a	в	
110-85.2-0210	кр4	6130	40	140	3,01
-01	кр5	6180	90	190	3,14
-02	кр6	6230	140	240	3,26

				110-85.2-0210 СБ			
				Каркас плоский кр4...кр6. Сборочный чертёж	Стадия	Масса	Масштаб
					Р	см. табл.	1:50
Зав. отдел	Смилянский				Лист	Листов 1	
Н. контр.	Беглецова						
Гип	Беглецова				ЦНИИПРОМЗДАНИЙ		
Ст. инж.	Власова						
Ст. инж.	Кузнецова						

Инв. № подл.	Подпись и дата	Взам. инв. №

Формат	Зона	Поз.	Обозначение	Наименование	Кол. на исполн. 110-85.2-0300-										Прим.
					–	01	02	03	04	05	06	07	08		
				Документация											
А4			110-85.2-0300 СБ	Сборочный чертёж											
				Сборочные единицы											
А4		1	110-85.2-0310	Каркас плоский кр 7	3			4			6				
			-01	кр 8		3			4			6			
			-02	кр 9			3			4			6		
А4		2	110-85.2-0700	Петля строповочная П1	2			2			2				
			-01	П2		2			2			2			
			-02	П3			2			2			2		
				Детали											
Б4		3	110-85.2-0301	ф4Вр.Т, ГОСТ6727-80; l=745	14	14	14								0,074 кг
			-01	l=1045				14	14	14					0,103 кг
			-02	l=1645							14	14	14		0,163 кг

Зав. отдел	Смилянский		
Н. контр.	Беглецова		
ГИП	Беглецова		
Ст. инж.	Власова		
Ст. инж.	Кузнецова		

110-85.2-0300

Каркас пространственный КП22... КП30

Стадия	Лист	Листов
Р		1

ЦНИИПромзданий

Формат А4

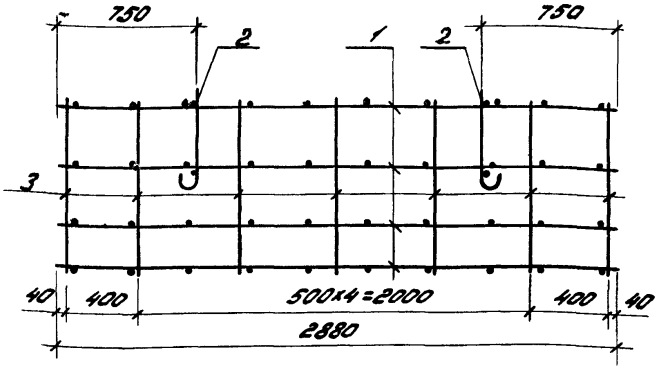

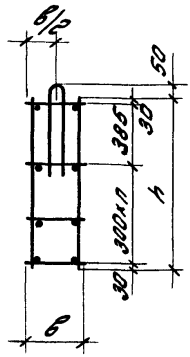

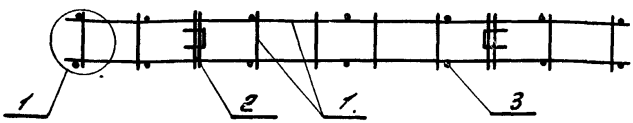

110-85.2-0100С6

Обозначение	Марка	Размеры, мм		n	Масса, кг
		h	в		
110-85.2-0300	КП 22	745	140	1	7,2
-01	КП 23		190		7,5
-02	КП24		240		7,7
-03	КП25	1045	140	2	9,1
-04	КП26		190		9,3
-05	КП27		240		9,6
-06	КП28	1645	140	4	12,7
-07	КП29		190		13,1
-08	КП30		240		13,5

Зав. ОНОК	Смилянский		
Н. контр.	Беглецова		
ГИП	Беглецова		
Ст. инж.	Власова		
Ст. инж.	Кузнецова		

110-85.2-0300С6

Каркас пространственный КП22... КП30. Сборочный чертёж

Стадия	Масса	Масштаб
Р	см. табл.	1:25

Лист | Листов 1

ЦНИИПРОМЗДАНИЙ

Формат А4

Инв.№ подл.	Подпись и дата	Взам. инв.№

Формат	Зона	Поз.	Обозначение	Наименование	Кол. на исполн. 110-85.2-0310- —	01	02	Прим.
				Документация				
А4			110-85.2-0310 СБ	Сборочный чертеж				
				Детали				
Б4		1	110-85.2-0311	ф6 А-III, ГОСТ 5781-82, ℓ=2880	2	2	2	0,64 кг
Б4		2	110-85.2-0312	ф4 Вр-I, ГОСТ 6727-80, ℓ=140	10			0,014 кг
				то же ℓ=190		10		0,019 кг
				то же ℓ=240			10	0,024 кг

Зав. ОНОК	Стилянский		
Н. контр.	Беглецова		
ГИП	Беглецова		
Ст. инж.	Власова		
Ст. инж.	Кузнецова		

110-85.2-0310

Каркас плоский кр 7... кр 9

Стадия	Лист	Листов
Р		1

ЦНИИПРОМЗДАНИЙ

21415-03 19 Формат А4

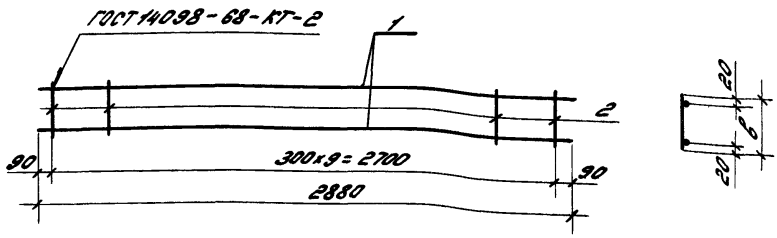

Обозначение	Марка	в, мм	Масса, кг
110-85.2-0310	КР7	140	1,42
-01	КР8	190	1,47
-02	КР9	240	1,52

Зав. отд.	Сшлянский		
Н. контр.	Безлецова		
ГИП	Безлецова		
Ст. инж.	Власова		
Ст. инж.	Кузнецова		

110-85.2-0310 СБ

Каркас плоский КР7... КР9. Сборочный чертёж

Стадия	Масса	Масштаб
Р	сн. табл.	1:25
Лист	Листов 1	

ЦНИИПромзданий

Инв. № подл. | Подпись и дата | Взам. инв. №

Формат А4

Инв. N подл.	Подпись и дата	Взам. инв. N

Формат	Зона	Поз.	Обозначение	Наименование	Кол. на исполн. 110-85.2-0400-										Прим.
					–	01	02	03	04	05					
				Документация											
А4			110-85.2-0400 СБ	Сборочный чертёж	X	X	X	X	X	X					
				Сборочные единицы											
А4		1	110-85.2-0410	Каркас плоский КР10	2										
			-01	КР11		2									
			-02	КР12			2								
			-03	КР13				2							
			-04	КР14					2						
			-05	КР15						2					
А4		2	110-85.2-0700	Петля строповочная П1	1			1							
			-01	П2		1			1						
			-02	П3			1			1					
				Детали											
Б4		3	110-85.2-0401	Ф4ВрI, ГОСТ 6727-80, ℓ = 480	8	8	8	12	12	12					0,048 кг

Зав. отд.	Смилянский		
Н. конт.	Беглецова		
Гл. инж. пр.	Беглецова		
Ст. инж.	Власова		

110-85.2-0400

Каркас пространственный КП31 ... КП36

Стадия	Лист	Листов
Р		1

ЦНИИПРОМЗДАНИЙ

21415-03 21

Формат А4

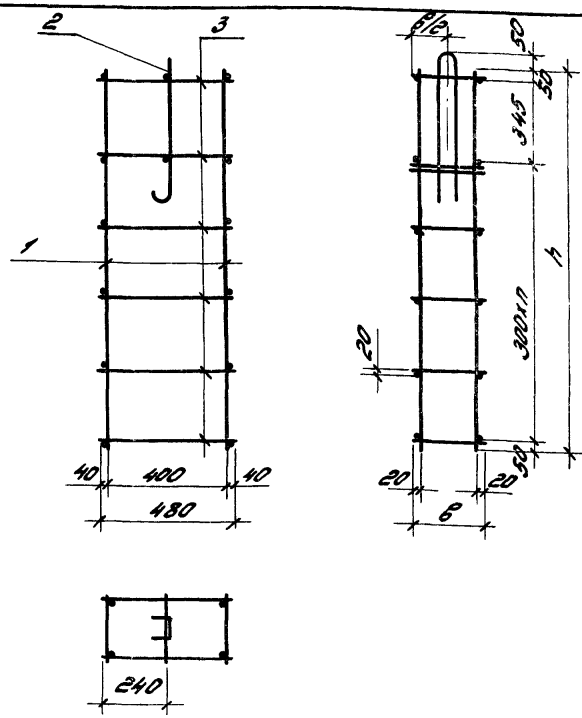

Обозначение	Марка	h, мм	в, мм	n	Масса, кг
110-85.2-0400	КП31	1045	140	2	2,1
-01	КП32		190		2,2
-02	КП33		240		2,3
-03	КП34	1645	140	4	2,7
-04	КП35		190		2,8
-05	КП36		240		2,9

110-85.2-0400 СБ

Каркас пространственный КП31... КП36. Сборочный чертёж

Стадия	Масса	Масштаб
Р	см. табл.	1:20

Лист | Листов 1

ЦНИИПРОМЗДАНИЙ

Зав. ОНОК	Смилянский	
Н. контр.	Беелецова	
Гл. инж. пр.	Беелецова	
Ст. инж.	Власова	

Инв. № подл. | Подпись и дата | Взам. инв. №

Инв.№ подл.	Подпись и дата	Взам. инв.№

Формат	Зона	Поз.	Обозначение	Наименование	Кол. на исполн. 110-85.2-0410-										Примечание
					-	01	02	03	04	05					
				Документация											
А4			110-85.2-0410 СБ	Сборочный чертеж											
				Детали											
Б4		1	110-85.2-0411	ф5 ВрI, ГОСТ6727-80, ℓ=1045	2	2	2								0,161 кг
			-01	ℓ=1645				2	2	2					0,253 кг
Б4		2	110-85.2-0412	ф4 ВрI, ГОСТ6727-80, ℓ=140	4			6							0,014 кг
			-01	ℓ=190		4			6						0,019 кг
			-02	ℓ=240			4			6					0,024 кг

Зав. отдел	Смилянский		
Н. контр.	Беглецова		
ГИП	Беглецова		
Ст. инж.	Власова		
Ст. инж.	Кузнецова		

110-85.2-0410

Каркас плоский КР10... КР15

Стадия	Лист	Листов
Р		1

ЦНИИПРОМЗДАНИЙ

21415-03 23

Формат А4

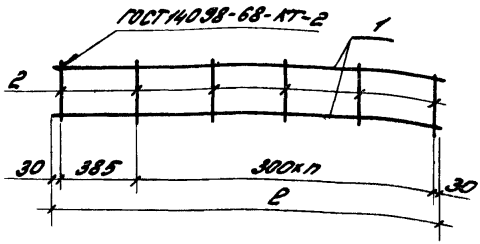

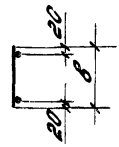

Обозначение	Марка	l, мм	в, мм	n	Масса, кг
110-85.2-0410	КР10	1045	140	2	0,38
-01	КР11		190		0,40
-02	КР12		240		0,42
-03	КР13	1645	140	4	0,59
-04	КР14		190		0,62
-05	КР15		240		0,65

				110-85.2-0410 СБ
Зав. отдел	Смилянский			Каркас плоский КР10... КР15. Сборочный чертёж
Н. контр.	Беглецова			
Гл. инж. пр.	Беглецова			
Ст. инж.	Власова			

Стадия	Масса	Масштаб
Р	см. табл.	1:20
Лист	Листов 1	

ЦНИИПРОМЗДАНИЙ

Инв. № подл.	Подпись и дата	Взам. инв. №

Формат	Зона	Поз.	Обозначение	Наименование	Кол. на исполн. 110-85.2-0500-										Прим.
					-	01	02	03	04	05					
				Документация											
А4			110-85.2-0500 СБ	Сборочный чертёж											
				Сборочные единицы											
А4		1	110-85.2-0410	Каркас плоский КР 10	4										
			-01	КР 11		4									
			-02	КР 12			4								
			-03	КР 13				4							
			-04	КР 14					4						
			-05	КР 15						4					
А4		2	110-85.2-0700	Петля строповочная П1	1.			1							
			-01	П2		1			1						
			-02	П3			1			1					
				Детали											
Б4		3	110-85.2-0501	ф4 Вр I ГОСТ 6727-80; ℓ=1080	8	8	8	12	12	12					0,107 кг

Зав. отд.	Смилянский		
Н. конт.	Беглецова		
Гл. инж. пр.	Беглецова		
Ст. инж.	Власова		
Ст. инж.	Кузнецова		

110-85.2-0500

Каркас пространственный КП37... КП42

Стадия	Лист	Листов
Р		1

ЦНИИПРОМЗДАНИЙ

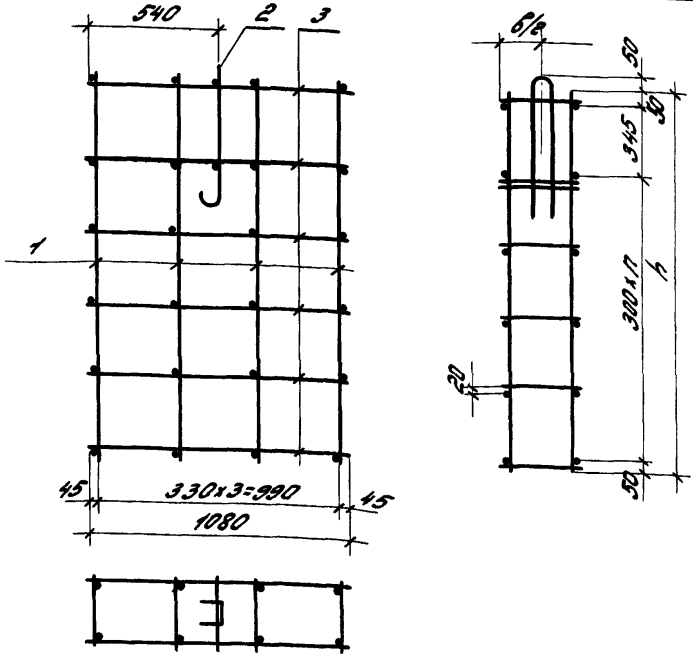

Обозначение	Марка	h, мм	b, мм	n	Масса, кг
110-85.2-0500	КП37	1045	140	2	3,3
-01	КП38		190		3,5
-02	КП39		240		3,6
-03	КП40	1645	140	4	4,6
-04	КП41		190		4,8
-05	КП42		240		4,9

Зав.отд.	Стилянский		
Н.контр.	Беглецова		
Гл.инж.пр.	Беглецова		
Ст.инж.	Власова		
Ст.инж.	Кузнецова		

110-85.2-0500СБ

Каркас пространственный КП37... КП42. Сборочный чертёж

Стадия	Масса	Масштаб
Р	см. табл.	1:20
Лист	Листов 1	

ЦНИИПромзданий

Инв. № подл.	Подпись и дата	Взам. инв. №

Формат	Зона	Поз.	Обозначение	Наименование	Кол. на исполн. 110-85.2-0600-										Прим.
					—	01	02	03	04	05					
				Документация											
А4			110-85.2-0600 СБ	Сборочный чертеж	X	X	X	X	X	X					
				Сборочные единицы											
А4		1	110-85.2-0410	Каркас плоский КР10	5										
			-01	КР11		5									
			-02	КР12			5								
			-03	КР13				5							
			-04	КР14					5						
			-05	КР15						5					
А4		2	110-85.2-0700	Петля строповочная П1	1			1							
			-01	П2		1			1						
			-02	П3			1			1					
				Детали											
Б4		3	110-85.2-0601	Ф4ВрI ГОСТ6727-80, l=1380	8	8	8	12	12	12					0,137 кг

Зав. ОНОК	Смилянский	[signature]	
Н. контр.	Беглецова	[signature]	
ГИП	Беглецова	[signature]	
Ст. инж.	Власова	[signature]	
Ст. инж.	Кузнецова	[signature]	

110-85.2-0600

Каркас пространственный КП 43 ... КП 48

Стадия	Лист	Листов
Р		1

ЦНИИПРОМЗДАНИЙ

21415-03

26

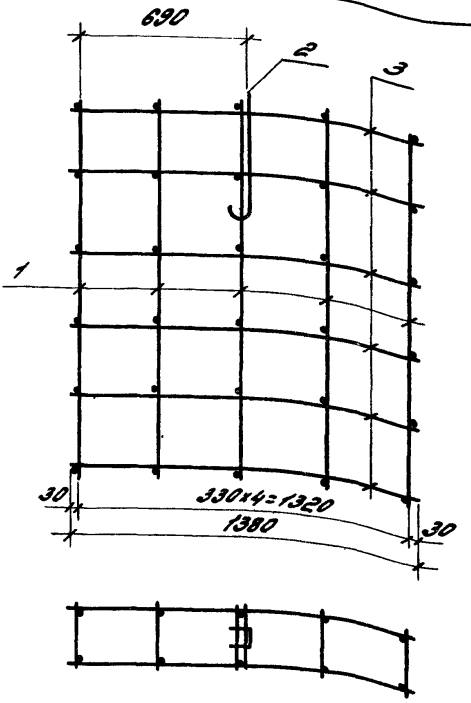

Обозначение	Марка	h, мм	B, мм	n	Масса, кг
110-85.2-0800	КП43	1045	140	2	4,0
-01	КП44		190		4,1
-02	КП45		240		4,2
-03	КП46	1645	140	4	5,6
-04	КП47		190		5,8
-05	КП48		240		5,9

Инв. № подл. | Подпись и дата | Взам. инв. №

Зав. отд.	Стилянский	
Н. контр.	Белецова	
ГИП	Белецова	
Ст. инж.	Власова	
Ст. инж.	Кузнецова	

110-85.2-0800СБ

Каркос пространственный КП43...КП48. Сборочный чертёж

Стадия	Масса	Масштаб
Р	см. табл.	1:20
Лист	Листов 1	

ЦНИИПромзданий

Инв. N подл.	Подпись и дата	Взам. инв. N

Формат	Зона	Поз.	Обозначение	Наименование	Кол. на исполн. 110-85.2-0700-											Прим.
					-	01	02	03	04	05	06	07	08	09	10	
				Документация												
А4			110-85.2-0700 СБ	Сборочный чертеж												
				Детали												
Б4		1	110-85.2-0701	ф10 А I, ГОСТ 5781-82, l=1390	1	1	1									0,86 кг
Б4		1	110-85.2-0702	ф12 А I, ГОСТ 5781-82, l=1590				1	1	1						1,41 кг
Б4		1	110-85.2-0703	ф14 А I, ГОСТ 5781-82, l=1840							1	1	1			2,22 кг
Б4		1	110-85.2-0704	ф16 А I, ГОСТ 5781-82, l=2050										1	1	3,23 кг
Б4		2	110-85.2-0705	ф8 А III, ГОСТ 5781-82, l=140	2			2								0,055 кг
			-01	l=190		2			2							0,075 кг
			-02	l=240			2			2						0,095 кг
Б4		2	110-85.2-0706	ф10 А III, ГОСТ 5781-82, l=140							2					0,086 кг
			-01	l=190								2		2		0,117 кг
			-02	l=240									2		2	0,148 кг

Зав. отдел	Смилянский		
Н. контр.	Беглецова		
ГИП	Беглецова		
Ст. инж.	Власова		
Ст. инж.	Кузнецова		

110-85.2-0700

Петля строповочная П1... П11

Стадия	Лист	Листов
Р		1

ЦНИИПРОМЗДАНИЙ

21415-03 29 Формат А4

Рис. 1

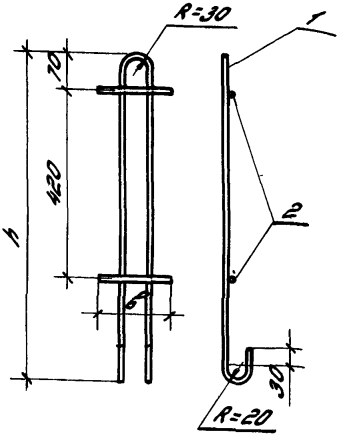

Рис. 2

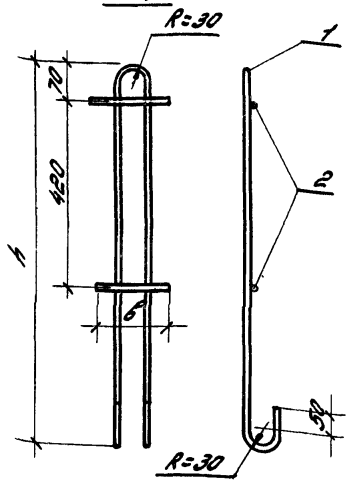

Обозначение	Марка	Рис.	Размеры, мм h	Размеры, мм б	Масса, кг
110-85.2-0700	П1	1	600	140	0,97
-01	П2			190	1,01
-02	П3			240	1,05
-03	П4		700	140	1,52
-04	П5			190	1,56
-05	П6			240	1,60
-06	П7	2	800	140	2,31
-07	П8			190	2,45
-08	П9			240	2,52
-09	П10		900	190	3,46
-10	П11			240	3,53

Зав. отд.	Стилянский		
Н. контр.	Беглецова		
ГИП	Беглецова		
Ст. инж.	Власова		
Ст. инж.	Кузнецова		

110-85.2-0700 СБ

Петля строповочная П1... П11. Сборочный чертёж

Стадия	Масса	Масштаб
Р	см. табл.	1:10
Лист	Листов 1	

ЦНИИПромзданий

Инв. № подл. | Подпись и дата | Взам. инв. №

Позиция	Зона	Поз.	Обозначение	Наименование	Кол. на испол. 110-85.2-0800- —	01	02	Примечание
				Документация				
А4			110-85.[illegible]-0800СБ	Сборочный чертёж				
				Детали				
				Уголок 63х63х6, ГОСТ 8509-72* / Ст3кп2-1, ТУ14-1-3023-80				
Б4		1	110-85.2-0801	ℓ=240	1	1	1	1,37 кг
Б4		2	110-85.2-0802	ф10 А III, ГОСТ 5781-82, ℓ=210	2			0,13 кг
			-01	ℓ=280		2		0,17 кг
			-02	ℓ=350			2	0,22 кг
				Полоса 6х60, ГОСТ 103-76 / Ст3кп2-1, ТУ14-1-3023-80				
Б4		3	110-85.2-0803	ℓ=100	2	2	2	0,28 кг
Б4		4	110-85.2-0804	ф10 А III, ГОСТ 5781-82, ℓ=400	1	1	1	0,25 кг

Зав. отд.	Стилянский	
Н. контр.	Беглецова	
ГИП	Беглецова	
Ст. инж.	Власова	
Ст. инж.	Кузнецова	

110-85.2-0800

Изделие закладное
М1...М3

Стадия	Лист	Листов
Р		1

ЦНИИПромзданий

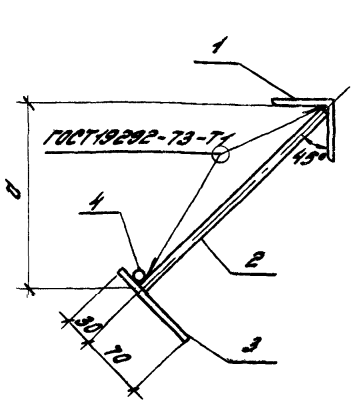

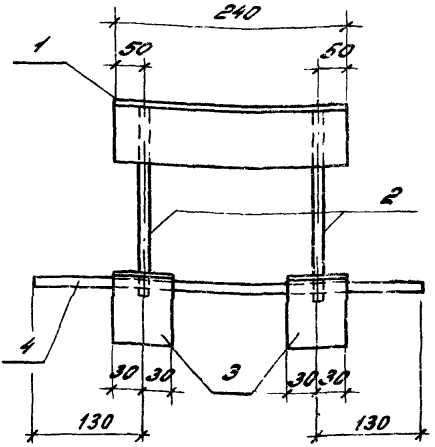

Обозначение	Марка	d, мм	Масса, кг
110-85.2-0800	М1	150	2,44
-01	М2	200	2,52
-02	М3	250	2,62

Зав. отдел	Смилянский		
Н. контр.	Беглецова		
Гл. инж. пр.	Беглецова		
Ст. инж.	Власова		
Ст. инж.	Кузнецова		

110-85.2-0800СБ

Изделие закладное М1...М3. Сборочный чертёж

Стадия	Масса	Масштаб
Р	см. табл.	1:5

Лист | Листов 1

ЦНИИПРОМЗДАНИЙ

Рис. 1

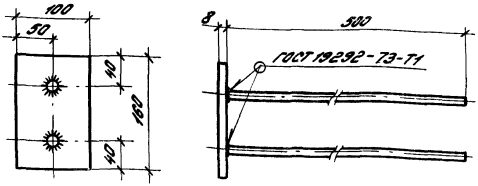

Рис. 2

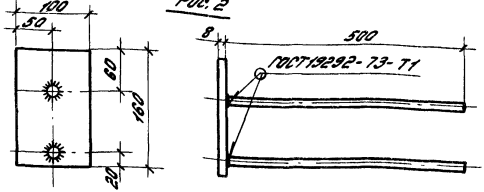

Формат	Зона	Поз.	Обозначение	Наименование	Кол.	Примечание
			110-85.2-0900	М4		Рис. 1
				Детали		
Б4		1	110-85.2-0901	Полоса $\frac{-8\times100,\ ГОСТ\ 103-76}{ВСТ3КП2-1,\ Т414-1-3023-80}$ $\ell=160$	1	1,00 кг
Б4		2	110-85.2-0902	Ф10А III, ГОСТ 5781-82, $\ell=500$	2	0,31 кг
			110-85.2-0900-01	М5		Рис. 2
				То же, что и для М4		

110-85.2-0900

Изделие закладное М4; М5

Стадия	Масса	Масштаб
Р	1,6	1:5

Лист | Листов 1

ЦНИИПРОМЗДАНИЙ

Зав. отдел	Смилянский	
Н. контр.	Беглецова	
ГИП	Беглецова	
Ст. инж.	Власова	
Ст. инж.	Кузнецова	

Взам. инв. №

Подпись и дата

Инв. № подл.

Формат	Зона	Поз.	Обозначение	Наименование	Кол. на исполн. 110-85.-2-1000-										Примечание
					–	01	02	03							
				Документация											
А4			110-85.2-1000 СБ	Сборочный чертеж	X	X	X	X							
				Детали											
				Полоса $\frac{8\times100,\ ГОСТ\ 103-76}{ВСТ3КП2-1,\ ТУ14-1-3023-80}$											
Б4		1	110-85.2-1001	$l=165$	2	2									1,04 кг
			-01	$l=215$			2	2							1,35 кг
Б4		2	110-85.2-1002	Ф10А III, ГОСТ 5781-82, $l=1169$	2		2								0,72 кг
			-01	$l=1469$		2		2							0,91 кг
Б4		3	110-85.2-1003	Ф10А III, ГОСТ 5781-82, $l=140$	7	9									0,09 кг
			-01	$l=180$			7	9							0,11 кг

Зав. отдел	Смилянский		
Н. контр.	Беглецова		
ГИП	Беглецова		
Ст. инж.	Власова		
Ст. инж.	Кузнецова		

110-85.2-1000

Изделие закладное М6...М9

Стадия	Лист	Листов
Р		1

ЦНИИПРОМЗДАНИЙ

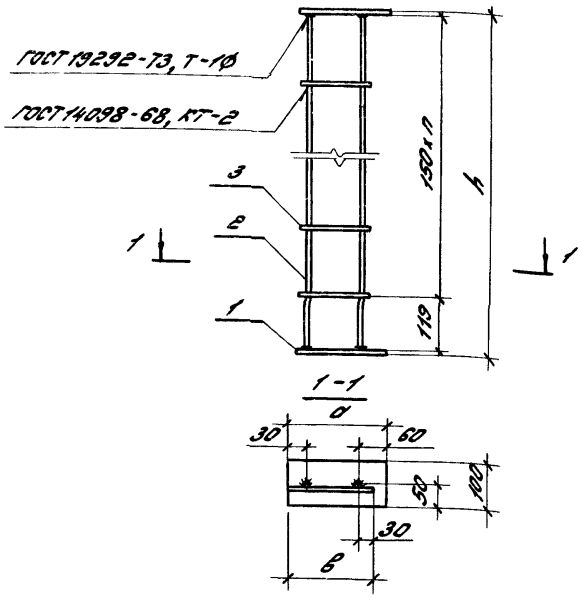

Обозначение	Марка	Размеры, мм			n, шт.	Масса, кг
		a	в	h		
110-85.2-1000	М6	165	140	1485	7	4,2
-01	М7			1485	9	4,7
-02	М8	215	180	1485	7	4,9
-03	М9			1485	9	5,5

Инв. № подл. | Подпись и дата | Взам. инв. №

Зав. отд.	Стилянский	
Н. контр.	Беелецова	
Гл. инж. пр.	Беелецово	
Ст. инж.	Алосово	
Ст. инж.	Кузнецово	

110-85.2-1000 СБ

Изделие закладное М6...М9. Сборочный чертёж

Стадия	Масса	Масштаб
Р	см. табл.	1:10
Лист	Листов 1	

ЦНИИПРОМЗДАНИЙ

Инв. № подл.	Подпись и дата	Взам. инв. N

Формат	Зона	Поз.	Обозначение	Наименование	Кол. на исполн. 110-85.2-1100 -										Примечание
					-	01	02								
				Документация											
А4			110-85.2-1100 СБ	Сборочный чертеж	X	X	X								
				Детали											
				Полоса 8×100, ГОСТ 103-76 / ВСт3кп2-1, ТУ14-1-3023-80,											
Б4		1	110-85.2-1101	ℓ=500	1	1	1								3,14 кг
				Полоса 6×60, ГОСТ 103-76 / ВСт3кп2-1, ТУ14-1-3023-80,											
Б4		2	110-85.2-1102	ℓ=60	4	4	4								0,17 кг
Б4		3	110-85.2-1103	ф10А III, ГОСТ 5781-82, ℓ=150	4										0,09 кг
			-01	ℓ=200		4									0,12 кг
			-02	ℓ=250			4								0,15 кг

Зав. отдел	Смилянский	[signature]	
Н. контр.	Беглецова	[signature]	
ГИП	Беглецова	[signature]	
Ст. инж.	Власова	[signature]	
Ст. инж.	Кузнецова	[signature]	

110-85.2-1100

Изделие закладное М10...М12

Стадия	Лист	Листов
Р		1

ЦНИИПРОМЗДАНИЙ

21415-02 36 СОЛОМАТ ДИ

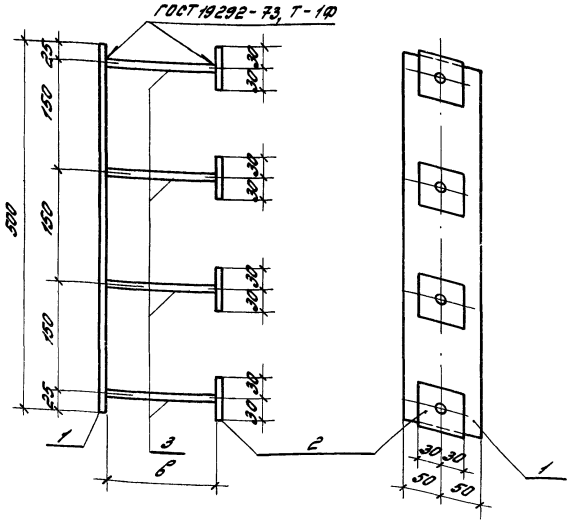

Обозначение	Марка	в, мм	Масса, кг
110-85.2-1100	М10	150	4,2
-01	М11	200	4,3
-02	М12	250	4,4

Зав. онок	Смилянский		
Н. контр.	Беелецова		
Гл. инж. пр.	Беелецова		
Ст. инж.	Власова		
Ст. инж.	Кузнецова		

110-85.2-1100 СБ

Изделие закладное М10...М12. Сборочный чертеж

Стадия	Масса	Масштаб
Р	см. табл.	1:5
Лист	Листов 1	

ЦНИИПРОМЗДАНИЙ

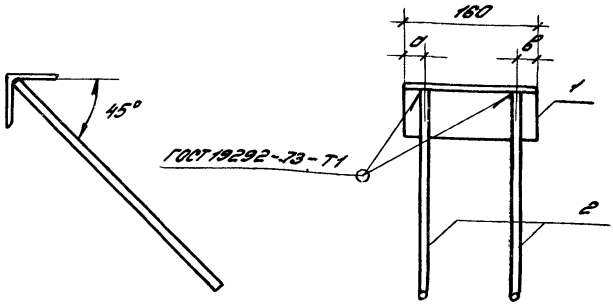

Обозначение	Марка	Размеры, мм		Масса, кг
		а	в	
110-85.2-1200	М13	40	40	1,54
-01	М14	20	60	1,54

Формат	Зона	Поз.	Обозначение	Наименование	Кол.	Примечание
			110-85.2-1200	М13		
				Детали		
64		1	110-85.2-1201	Уголок $\frac{63\times63\times6\ ГОСТ\ 8509-72}{ВСТ\ 3кп2-1,\ ТУ14-1-3023-80}$ $l=160$	1	0,92кг
64		2	110-85.2-1202	Ф10А III, ГОСТ 5781-82, $l=500$	2	0,31кг
			110-85.2-1200-01	М14		
				То же, что и для М13		

Зав. отдел	Смилянский		
Н. контр.	Беелецова		
Гл. инж. пр.	Беелецова		
Ст. инж.	Власова		
Ст. инж.	Кузнецова		

110-85.2-1200

Изделие закладное М13; М14

Стадия	Масса	Масштаб
Р	см. табл.	1:5
Лист	Листов 1	

ЦНИИПРОМЗДАНИЙ

Инв. № подл. | Подпись и дата | Взам. инв. №

gost.e-ecolog.ru