ТИПОВЫЕ КОНСТРУКЦИИ, ИЗДЕЛИЯ И УЗЛЫ ЗДАНИЙ И СООРУЖЕНИЙ

Шифр 206 - 81

СТЕНЫ ИЗ ВЕРТИКАЛЬНЫХ ПАНЕЛЕЙ ТИПА „СЭНДВИЧ" С УТЕПЛИТЕЛЕМ ИЗ ПЕНОПЛАСТОВ /ФРП И ПСВ-МП/ И ОБШИВКАМИ ИЗ АСБЕСТОЦЕМЕНТНЫХ ЛИСТОВ ДЛЯ ПРОИЗВОДСТВЕННЫХ ЗДАНИЙ

Выпуск 3

ПАНЕЛИ СТЕНОВЫЕ ДОБОРНЫЕ ДЛЯ УГЛОВ ЗДАНИЙ

РАБОЧИЕ ЧЕРТЕЖИ

18492-04
ЦЕНА 1-14

gost.e-ecolog.ru

ТИПОВЫЕ КОНСТРУКЦИИ, ИЗДЕЛИЯ И УЗЛЫ ЗДАНИЙ И СООРУЖЕНИЙ

Шифр 206 - 81

СТЕНЫ ИЗ ВЕРТИКАЛЬНЫХ ПАНЕЛЕЙ ТИПА „СЭНДВИЧ" С УТЕПЛИТЕЛЕМ ИЗ ПЕНОПЛАСТОВ /ФРП И ПСВ-МП/ И ОБШИВКАМИ ИЗ АСБЕСТОЦЕМЕНТНЫХ ЛИСТОВ ДЛЯ ПРОИЗВОДСТВЕННЫХ ЗДАНИЙ

Выпуск 3

ПАНЕЛИ СТЕНОВЫЕ ДОБОРНЫЕ ДЛЯ УГЛОВ ЗДАНИЙ

РАБОЧИЕ ЧЕРТЕЖИ

ЦНИИПРОМЗДАНИЙ

Зам. директора по научной работе — С.М.Гликин

Руководитель ОНОК — Г.М.Смилянский

Гл.инж.проекта — М.А. Беглецова

ЦНИИСК им Кучеренко

Зам. директора — А.М.Чистяков

Зав.отделением легких конструкц — В.Н. Насонов

Зав.лаб.конструкций с применен пластмасс — С.Б.Ермолов

Ст. научн. сотрудники — Л.В.Суровова, П.В.Годило

Одобрены отделом типового проектирования и организации проектно-изыскательских работ Госстроя СССР письмом от 22 11 82 г № 2/3-379 для применения при проектировании и в строительстве с целью накопления производственного опыта и вводятся в действие с 1 января 1983 г

Обозначение	Наименование	Стр
	Содержание	2
206-813000ТО	Техническое описание	3,4
206-813 1000	Панель стеновая Спецификация	5
206-813 1000СБ	Панель стеновая Сборочный чертеж	6
206-813 1001	Лист марки Л.	7,8
206-813 1100	Каркас марки ДК1-1 .ДК1-20. Спецификация.	9
206-813 1100СБ	Каркас марки ДК1-1 ДК1-20. Сборочный чертеж.	10
206-813 1110СБ	Изделие закладное М1	11
206-813 1102	Уголок соединительный.	11
206-813 1101	Брусок деревянный марки Д	12
206-813.2000	Панель стеновая Спецификация	13
206-813 2000СБ	Панель стеновая. Сборочный чертеж	14
206-813 2100	Каркас марки ДК2-1. ДК2-20. Спецификация.	15
206-813 2100СБ	Каркас марки ДК2-1 ДК2-20 Сборочный чертеж	16
206-813 3000	Панель стеновая Спецификация	17
206-813 3000СБ	Панель стеновая Сборочный чертеж	18
206-813 3100	Каркас марки ДК3-1 ДК3-20 Спецификация	19
206-813 3100СБ	Каркас марки ДК3-1 ДК3-20 Сборочный чертеж.	20
206-813 4000	Панель стеновая Спецификация	21
206-813 4000СБ	Панель стеновая Сборочный чертеж.	22
206-813 4100	Каркас марки ДК4-1 ДК4-20 Спецификация.	23
206-813.4100СБ	Каркас марки ДК4-1 ДК4-20 Сборочный чертеж	24

Обозначение	Наименование	Стр
206-813 5000	Панель стеновая Спецификация	25
206-813 5000СБ	Панель стеновая Сборочный чертеж	26
206-813 5100	Каркас марки ДК5-1 ДК5-20. Спецификация.	27
206-813 5100СБ	Каркас марки ДК5-1 ДК5-20 Сборочный чертеж.	28

206-81

Рук отд	Смилянский		
Гл.инж.пр.	Беглецова		
Ст техник	Казанцева		

Содержание

Стадия	Лист	Листов
Р	1	2

ЦНИИПРОМЗДАНИЙ

Инв. № подл. | Подпись и дата | Взам. инв. №

206-81 | Лист 2

Техническое описание

1 Состав рабочих чертежей

1.1 Рабочие чертежи. „Стены из вертикальных панелей типа „сэндвич" с утеплителем из пенопластов (ФРП и ПСВ-мп) и обшивками из асбестоцементных листов для производственных зданий" состоят из следующих выпусков:

Выпуск 0 „Материалы для проектирования";

Выпуск 1 „Панели стеновые с утеплителем из ФРП. Рабочие чертежи";

Выпуск 2 „Панели стеновые с утеплителем из ПСВ-мп. Рабочие чертежи";

Выпуск 3 „Панели стеновые доборные для углов зданий. Рабочие чертежи";

Выпуск 4 „Стальные конструкции фахверка Рабочие чертежи марки КМ"

2 Краткая характеристика и назначение панелей

2.1 Стеновая панель для углов зданий представляет собой каркасную конструкцию, в которой обшивками являются плоские асбестоцементные листы, прикрепляемые оцинкованными шурупами к деревянному каркасу. Листы могут быть двух толщин: непрессованные – 10 мм, прессованные – 8 мм

2.2 Бруски каркасов приняты тех же сечений что и в панелях типа „сэндвич" с утеплителем из пенопласта марки ФРП-1, т-е 40×64, 40×84, 40×104, 40×124; 40×144 мм.

2.3 Соединение элементов деревянного каркаса производится „на шип"

2.4 Для утепления панелей наряду с утеплителями, используемыми в основных панелях (ФРП, ПСВ-мп), могут применяться плитные утеплители на всю толщину панели, например: пенопласт марки ПСБ-С по ГОСТ 15588-70. При наличии нескольких слоев плитного утеплителя стыки его должны располагаться в разбежку и плотно прилегать к деревянным брускам каркаса.

2.5 Пароизоляция из полиэтиленовой пленки укладывается между внутренним листом обшивки и плитным утеплителем.

2.6. Номенклатура панелей приведена в выпуске 0

2.7 Область применения панелей указана в выпуске 0.

3. Маркировка панелей

3.1 Маркировка панелей состоит из трех буквенно-цифровых групп, разделенных дефисом. В первой группе буквы ПС обозначают панель стеновая, числа следующие за буквами соответственно обозначают длину и высоту панели в см. За дефисом указан номер панели, рядом с которым указан материал обшивки – асбестоцементные листы. В третьей группе буква К обозначает конструкцию панели – „каркасная". Толщины панелей имеют следующие номера:

84 мм – 1

104 мм – 2

124 мм – 3

144 мм – 4

164 мм – 5

Пример маркировки: ПС43.180-2АЦ-К, где

ПС – панель стеновая,

43 – длина (ℓ) панели в см,

180 – высота (h) панели в см;

2 – толщина панели 104 мм;

АЦ – обшивка из асбестоцементных листов;

К – каркасная.

				206-81.3 ОООПТО		
Рук. отд	Стилянский			Техническое описание	Стадия	Лист	Листов
Н. контр	Белецкова				Р	1	4
Гл. инж. пр.	Белецкова				ЦНИИПРОМЗДАНИЙ	

4. Технические требования

4.1. Асбестоцементные каркасные стеновые панели для углов зданий должны изготовляться в соответствии с требованиями настоящих рабочих чертежей, гостa 24581-81 и Технических условий на изготовление панелей.

4.2. Панели должны изготовляться предприятием-изготовителем в полной заводской готовности. Предполагается что изготовление данных панелей будет производиться на том же предприятии на котором будут изготовляться основные панели, разработанные в выпусках 1 и 2.

4.3. Защита панелей и стальных креплений от коррозии и влажностных воздействий должна производиться в соответствии с требованиями СНиП II-28-73*, „Защита строительных конструкций от коррозии" и гост 24581-81.

4.4. Отделка наружных поверхностей панелей должна производиться в соответствии с требованиями Технических условий на изготовление панелей.

5. Требования к материалам

5.1. Асбестоцементные листы должны удовлетворять требованиям гост 18124-75 „Листы асбестоцементные конструктивные."

5.2. При изготовлении панелей влажность асбестоцементных листов не должна превышать 8%.

5.3. Отверстия в асбестоцементных листах под шурупы должны иметь диаметр на 1-2 мм больше диаметра шурупа и раззенковку на высоту головки шурупа.

5.4. Деревянные элементы каркаса панели должны изготавливаться из пиломатериалов хвойных пород II категории в соответствии с требованиями главы СНиП II-25-80 „Деревянные конструкции. Нормы проектирования" и гост 8486-66.**

5.5. Влажность древесины не должна превышать 15%.

5.6. Изготовление элементов деревянного каркаса выполняется в соответствии с гост 6449-76 „Допуски и посадки при деревообработке", гост 9330-76 „Детали деревянные. Основные соединения. Типы и размеры".

5.7. Для установки шурупов одновременно с рассверливанием отверстий в асбестоцементных листах в элементах деревянного каркаса должны рассверливаться отверстия глубиной не более 5 мм и диаметром на 1-2 мм больше диаметра шурупа.

5.8. Элементы деревянного каркаса должны быть антисептированы и антипирированы согласно Техническим условиям на изготовление панелей.

5.9. Для крепления асбестоцементных листов к деревянному каркасу должны применяться оцинкованные шурупы 4,5х40 с потайной головкой по гост 1145-80.

5.10. Для монтажа панелей предусмотрены подъемные петли (М1) из полосовой стали по гост 19903-74, марка стали Вст.3 сп. 4 по гост 16523-70.

6. Правила хранения и транспортирования

Транспортирование сборных панелей, их складирование и хранение должны производиться в соответствии с требованиями гост 24581-81.

Формат	Зона	Поз	Обозначение	Наименование	Кол на испол 206-81 3 1000 —	С1	02	03	04	05	06	07	08	09	10	11	12	13	14	15	16	17	18	19	Примечание
				Документация																					
А3			206-81.3 1000 СБ	Сборочный чертеж	×	×	×	×	×	×	×	×	×	×	×	×	×	×	×	×	×	×	×	×	
			206-81 3 0000 ТО	Техническое описание	×	×	×	×	×	×	×	×	×	×	×	×	×	×	×	×	×	×	×	×	
			206-81 0 ПЗ 206-81.0 16	Таблица 5; Узел устройства угла	×	×	×	×	×	×	×	×	×	×	×	×	×	×	×	×	×	×	×	×	
				Сборочные единицы																					
А3		1	206-81.3 1100 19	Каркас ДК1-1...ДК1-20	1 ДК1-1	1 ДК1-2	1 ДК1-3	1 ДК1-4	1 ДК1-5	1 ДК1-6	1 ДК1-7	1 ДК1-8	1 ДК1-9	1 ДК1-10	1 ДК1-11	1 ДК1-12	1 ДК1-13	1 ДК1-14	1 ДК1-15	1 ДК1-16	1 ДК1-17	1 ДК1-18	1 ДК1-19	1 ДК1-20	
				Детали																					
А4		2	206-81 3 1001	Листы Л	2 Л1	2 Л2	2 Л3	2 Л4	2 Л25	2 Л26	2 Л27	2 Л28	2 Л49	2 Л50	2 Л51	2 Л52	2 Л5	2 Л6	2 Л7	2 Л8	2 Л29	2 Л30	2 Л31	2 Л32	
				Стандартные изделия																					
		3		Шурупы А5×40, ГОСТ 1145-80	28	32	40	48	32	36	44	52	32	36	44	52	28	32	40	48	32	36	44	52	
				Материалы																					
				Пенополистирол маркиПСБ-С ГОСТ 15588-70	0,006 0,24	0,009 0,36	0,013 0,52	0,014 0,56	0,023 0,92	0,035 1,40	0,052 2,08	0,061 2,44	0,040 1,60	0,063 2,52	0,092 3,68	0,107 4,28	0,012 0,48	0,018 0,72	0,028 1,12	0,032 1,28	0,029 1,16	0,046 1,84	0,067 2,68	0,078 3,12	м³ кг
				Марка	ПС18 120-1 АЦ-К	ПС18 180-1 АЦ-К	ПС18 240-1 АЦ-К	ПС18 300-1 АЦ-К	ПС43 120-1 АЦ-К	ПС43 180-1 АЦ-К	ПС43 240-1 АЦ-К	ПС43 300-1 АЦ-К	ПС68 120-1 АЦ-К	ПС68 180-1 АЦ-К	ПС68 240-1 АЦ-К	ПС68 300-1 АЦ-К	ПС27 120-1 АЦ-К	ПС27 180-1 АЦ-К	ПС27 240-1 АЦ-К	ПС27 300-1 АЦ-К	ПС82 120-1 АЦ-К	ПС82 180-1 АЦ-К	ПС82 240-1 АЦ-К	ПС82 300-1 АЦ-К	

Рук отд	Стилянский	
Н контр	Беглецова	
Гл инж пр	Беглецова	
Ст техник	Казанцева	

206-81.3 1000

Панель стеновая. Спецификация.

Стадия	Лист	Листов
Р		1

ЦНИИПРОМЗДАНИЙ

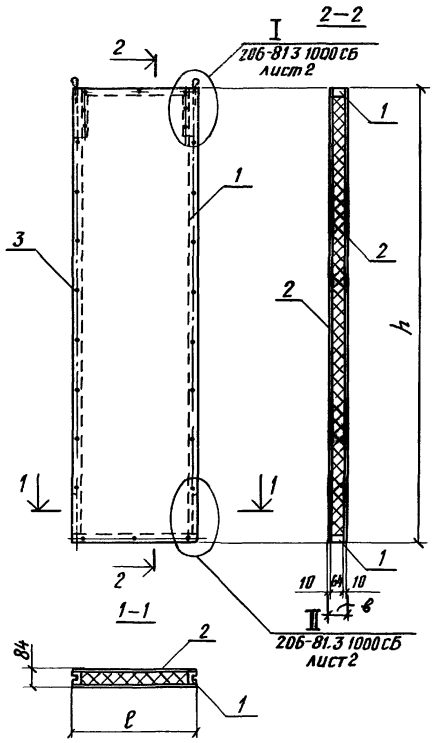

Обозначение	Марка	ℓ, мм	h, мм	Масса, кг	Примечание
206-81.3 1000	ПС18 12П-1АЦ-К	160	1170	13,4	
-01	ПС18 18П-1АЦ-К		1770	17,8	
-02	ПС18.24П-1АЦ-К		2370	23,2	
-03	ПС18 30П-1АЦ-К		2970	28,5	
-04	ПС43 12П-1АЦ-К	410	1170	24,3	
-05	ПС43 18П-1АЦ-К		1770	35,6	
-06	ПС43 24П-1АЦ-К		2370	46,9	
-07	ПС43 30П-1АЦ-К		2970	57,9	
-08	ПС68 12П-1АЦ-К	660	1170	36,2	
-09	ПС68 18П-1АЦ-К		1770	53,1	
-10	ПС68 24П-1АЦ-К		2370	70,2	
-11	ПС68 30П-1АЦ-К		2970	87,0	
-12	ПС27 12П-1АЦ-К	250	1170	16,0	
-13	ПС27 18П-1АЦ-К		1770	24,2	
-14	ПС27 24П-1АЦ-К		2370	31,6	
-15	ПС27 30П-1АЦ-К		2970	39,1	
-16	ПС52 12П-1АЦ-К	500	1170	28,6	
-17	ПС52 18П-1АЦ-К		1770	41,7	
-18	ПС52 24П-1АЦ-К		2370	55,2	
-19	ПС52 30П-1АЦ-К		2970	68,2	

Рук отд	Смилянский		
Н контр	Беглецова		
Гл инж пр	Беглецова		
Ст техник	Казанцева		

206-81.3 1000 СБ

Панель стеновая
Сборочный чертеж

Стадия	Масса	Масштаб
Р	См табл	—
Лист 1	Листов 2	

ЦНИИПРОМЗДАНИЙ

Инв. № подл. | Подпись и дата | Взам. инв. №

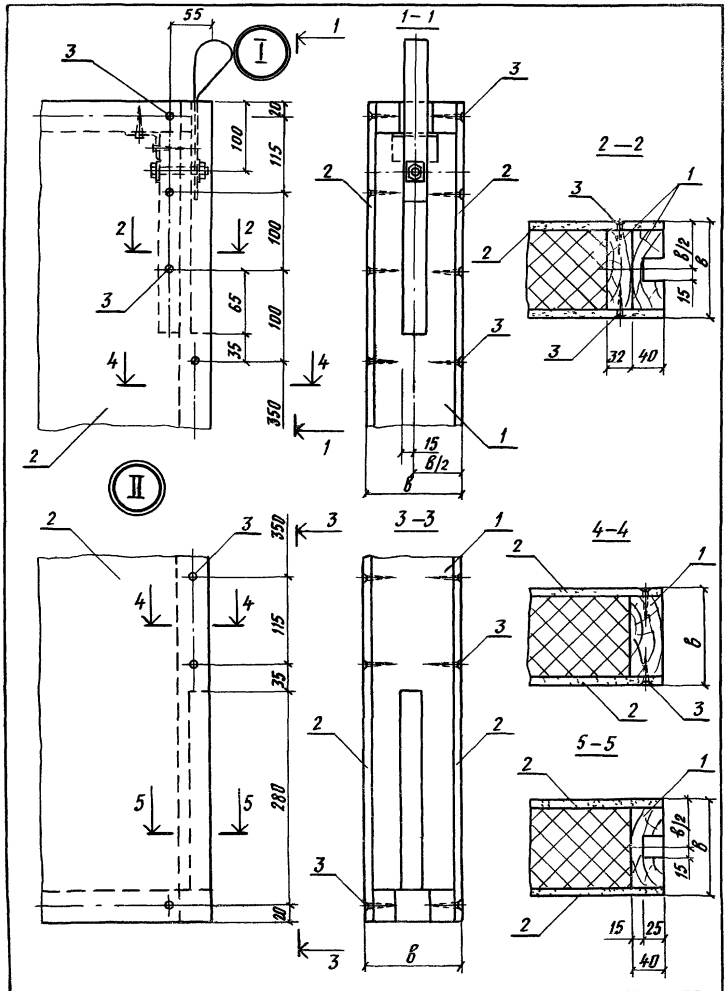

в=84, 104; 124; 144, 164

206-81.3.1000 СБ

Лист 2

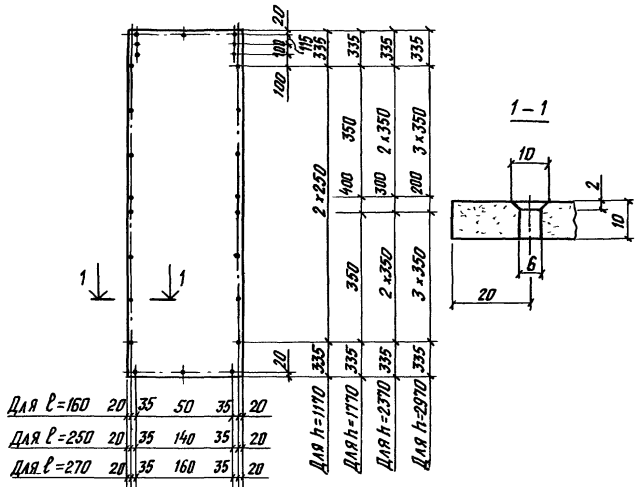

Для ℓ=160	20	35	50	35	20	Для h=1170
Для ℓ=250	20	35	140	35	20	Для h=1770
Для ℓ=270	20	35	160	35	20	Для h=2370
Для ℓ=290	20	35	180	35	20	Для h=2970
Для ℓ=310	20	35	200	35	20	
Для ℓ=330	20	35	220	35	20	
Для ℓ=410	20	35	150	150	35	20
Для ℓ=500	20	35	195	195	35	20
Для ℓ=520	20	35	205	205	35	20
Для ℓ=540	20	35	215	215	35	20
Для ℓ=560	20	35	225	225	35	20
Для ℓ=580	20	35	235	235	35	20
Для ℓ=660	20	35	275	275	35	20

206-81.3.1001

Рук.отд	Стилянский		Лист марки Л	Стадия	Масса	Масштаб
Н.контр.	Беглецова			Р	см. табл	—
Гл.инж.пр.	Беглецова			Лист 1	Листов 2	
Ст.техник	Хазанцева		Асбестоцементный лист ГОСТ 18124-75	ЦНИИПРОМЗДАНИЙ		

18492-04 8

Обозначение	Марка	ℓ, мм	h, мм	Толщина, мм	Масса, кг
206-81.3 1001	Л1	160	1170	10	3,4
-01	Л2		1770		5,1
-02	Л3		2370		6,8
-03	Л4		2970		8,5
-04	Л5	250	1170		5,3
-05	Л6		1770		8,0
-06	Л7		2370		10,6
-07	Л8		2970		13,3
-08	Л9	270	1170		5,7
-09	Л10		1770		8,6
-10	Л11		2370		11,5
-11	Л12		2970		14,4
-12	Л13	290	1170		6,1
-13	Л14		1770		9,2
-14	Л15		2370		12,3
-15	Л16		2970		15,5
-16	Л17	310	1170		6,5
-17	Л18		1770		9,9
-18	Л19		2370		13,3
-19	Л20		2970		16,5
-20	Л21	330	1170		7,0
-21	Л22		1770		10,4
-22	Л23		2370		14,1
-23	Л24		2970		17,6
-24	Л25	410	1170		8,6
-25	Л26		1770		13,1
-26	Л27		2370		17,5
-27	Л28		2970		21,9
206-81 3 1001 -28	Л29	500	1170	10	10,5
-29	Л30		1770		15,8
-30	Л31		2370		21,2
-31	Л32		2970		26,6
-32	Л33	520	1170		10,9
-33	Л34		1770		16,5
-34	Л35		2370		22,2
-35	Л36		2970		27,8
-36	Л37	540	1170		11,3
-37	Л38		1770		17,1
-38	Л39		2370		22,9
-39	Л40		2970		28,7
-40	Л41	560	1170		11,8
-41	Л42		1770		17,8
-42	Л43		2370		23,9
-43	Л44		2970		29,9
-44	Л45	580	1170		12,2
-45	Л46		1770		18,5
-46	Л47		2370		24,8
-47	Л48		2970		31,1
-48	Л49	660	1170		13,8
-49	Л50		1770		20,9
-50	Л51		2370		27,9
-51	Л52		2970		35,1

Формат	Зона	Поз	Обозначение	Наименование	Кол на испол 206-81.3.1100 —	01	02	03	04	05	06	07	09	09	10	11	12	13	14	15	16	17	18	19	Примечание
				Документация																					
А3			206-81.3.1100 СБ	Сборочный чертеж	×	×	×	×	×	×	×	×		×	×	×	×	×	×	×	×	×	×	×	
				Сборочные единицы																					
А4		1	206-81.3.1110	Изделие закладное М1	2	2	2	2	2	2	2	2	2	2	2	2	2	2	2	2	2	2	2	2	
				Детали																					
А4		2	206-81.3.1101	Д1-1	2				2				2				2				2				
		2	-01	Д1-2		2				2				2				2				2			
		2	-02	Д1-3			2				2				2				2				2		
		2	-03	Д1-4				2				2				2				2				2	
		3	-04	Д1-5	2	2	2	2	2	2	2	2	2	2	2	2	2	2	2	2	2	2	2	2	
		4	-25	Д6	2	2	2	2	2	2	2	2	2	2	2	2	2	2	2	2	2	2	2	2	
А4		5	206-81.3.1102	Уголок L45×4	2	2	2	2	2	2	2	2	2	2	2	2	2	2	2	2	2	2	2	2	
				Стандартные изделия																					
		6		Шуруп А5×40 ГОСТ 1145-80	16	16	16	16	16	16	16	16	16	16	16	16	16	16	16	16	16	16	16	16	

Марка	ДК1-1	ДК1-2	ДК1-3	ДК1-4	ДК1-5	ДК1-6	ДК1-7	ДК1-8	ДК1-9	ДК1-10	ДК1-11	ДК1-12	ДК1-13	ДК1-14	ДК1-15	ДК1-16	ДК1-17	ДК1-18	ДК1-19	ДК1-20

Рук отд	Смилянский	
Н.контр	Берлецова	
Гл.инж.пр	Берлецова	
Ст.техник	Казанцева	

206-81.3.1100

Каркас марки ДК1-1...ДК1-20. Спецификация.

Стадия	Лист	Листов
Р		1

ЦНИИПРОМЗДАНИЙ

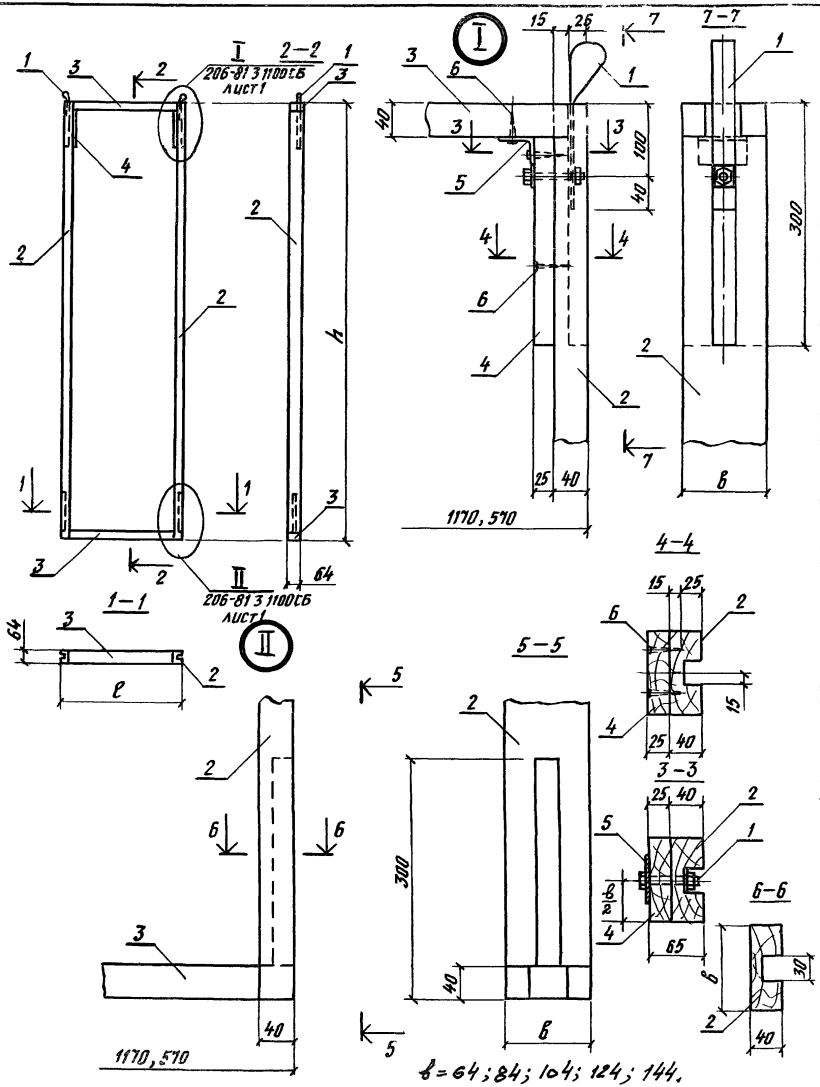

Обозначение	Марка	l, мм	h, мм	Масса, кг	Примечание
206-81 3.1100	ДК1-1	160	1170	5,2	
-01	ДК1-2		1770	7,0	
-02	ДК1-3		2370	8,9	
-03	ДК1-4		2970	10,7	
-04	ДК1-5	410	1170	6,0	
-05	ДК1-6		1770	7,8	
-06	ДК1-7		2370	9,6	
-07	ДК1-8		2970	11,5	
-08	ДК1-9	660	1170	6,8	
-09	ДК1-10		1770	8,6	
-10	ДК1-11		2370	10,5	
-11	ДК1-12		2970	12,3	
-12	ДК1-13	250	1170	5,5	
-13	ДК1-14		1770	7,3	
-14	ДК1-15		2370	9,1	
-15	ДК1-16		2970	11,0	
-16	ДК1-17	500	1170	6,2	
-17	ДК1-18		1770	8,1	
-18	ДК1-19		2370	9,9	
-19	ДК1-20		2970	11,7	

в = 64; 84; 104; 124; 144.

Рук. отд.	Смилянский		
Н. контр.	Беглецова		
Гл. инж. пр.	Беглецова		
Ст. техник	Казанцева		

206-81 3.1100 СБ

Каркас марки ДК1-1... ДК1-20 Сборочный чертеж

Стадия	Масса	Масштаб
Р	См. табл	—
Лист	Листов 1	

ЦНИИПРОМЗДАНИЙ

Инв. № подл. | Подпись и дата | Взам. инв. №

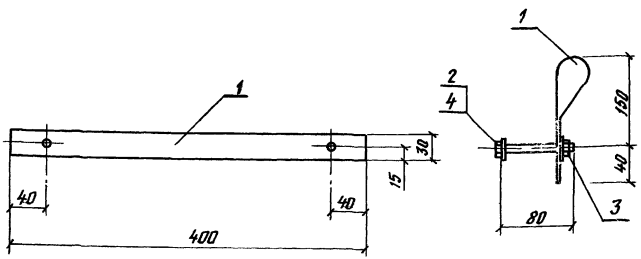

Формат	Зона	Поз.	Обозначение	Наименование	Кол	Примечание
				Детали		
Б4		1	206-81 3. 1111	Полоса 2×30×400 ГОСТ 19903-74 / Ст 3 сп9, ГОСТ 18823-70	1	
				Стандартные изделия		
		2		Болт М10 ГОСТ 7798-70*	1	
		3		Гайка М10 ГОСТ 5915-70	1	
		4		Шайба ГОСТ 11371-78	2	

206-81.3.1110 СБ

Изделие закладное М1

Стадия	Масса	Масштаб
Р	0,27кг	1:4
Лист	Листов 1	

Рук. отд	Стилянский	
Н. контр.	Беглецова	
Гл. инж. пр.	Беглецова	
Ст. техник	Казанцева	

ЦНИИПРОМЗДАНИЙ

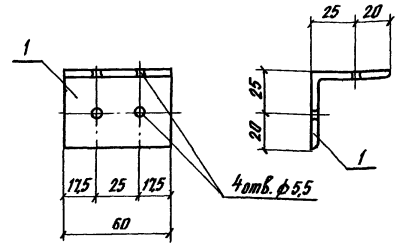

Формат	Зона	Поз	Обозначение	Наименование	Кол	Примечание
				Детали		
А4		1	206-81 3 1102	Уголок ∠45×4, ℓ=60 / ГОСТ 8509-72	1	

206-81.3 1102

Уголок соединительный

Стадия	Масса	Масштаб
Р	0,16кг	1:2
Лист	Листов 1	

Рук. стд	Стилянский	
Н. контр.	Беглецова	
Гл. инж. пр	Беглецова	
Ст. техник	Казанцева	

Уголок по ГОСТ 8509-72

ЦНИИПРОМЗДАНИЙ

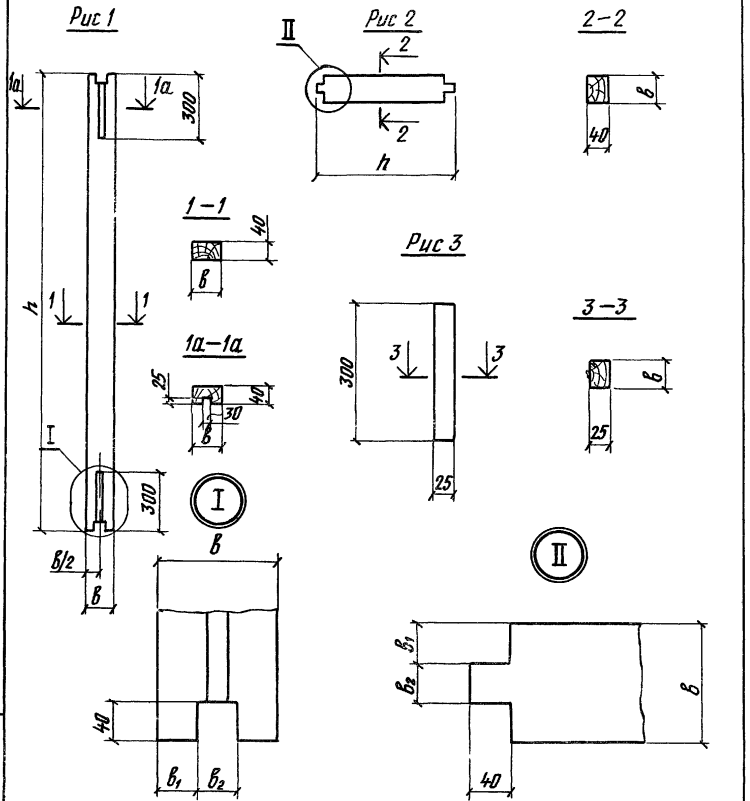

Обозначение	Марка	Рис	h, мм	в, мм	$в_1$ мм	$в_2$ мм	Масса, кг
206-81 3 1101	Д1-1	Рис 1	1170	64	19	26	1,80
-01	Д1-2		1770				2,72
-02	Д1-3		2370				3,64
-03	Д-1-4		2970				4,56
-04	Д1-5	Рис 2	160...660				0,25 1,05
-05	Д2-1	Рис.1	1170	84	25	34	2,36
-06	Д2-2		1770				3,57
-07	Д2-3		2370				4,78
-08	Д2-4		2970				5,99
-09	Д2-5	Рис 2	160.. 660				0,26.. 1,33
-10	Д3-1	Рис 1	1170	104	31	42	2,92
-11	Д3-2		1770				4,42
-12	Д3-3		2370				5,92
-13	Д3-4		2970				7,41
-14	Д3-5	Рис.2	160...660				0,40...1,65
-15	Д4-1	Рис.1	1170	124	37	50	3,48
-16	Д4-2		1770				5,27
-17	Д4-3		2370				7,05
-18	Д4-4		2970				8,84
-19	Д4-5	Рис 2	160...660				0,48...1,96
-20	Д5-1	Рис 1	1170	144	43	58	4,04
-21	Д5-2		1770				6,12
-22	Д5-3		2370				8,19
-23	Д5-4		2970				10,26
-24	Д5-5	Рис 2	160...660				0,55.. 2,28
-25	Д6	Рис.3	300	64	—	—	0,29
-26	Д7			84			0,38
-27	Д8			104			0,47
-28	Д9			124			0,56
-29	Д10			144			0,65

Инв.№ подл.	Подпись и дата	Взам.инв.№	

206-81 3 1101

Рук отд	Смилянский		
Н.контр	Беглецова		
Гл.инж.пр	Беглецова		
Ст.техник	Казанцева		

Брусок деревянный марки Д

Стадия	Масса	Масштаб
Р	См табл	—
Лист 1	Листов 2	

Брусок деревянный ГОСТ 8486-66**

ЦНИИПРОМЗДАНИЙ

Зона	Поз	Обозначение	Наименование	Кол на испол 206-81 3 2000 —	01	02	03	04	05	06	07	08	09	10	11	12	13	14	15	16	17	18	19	Примечание
			Документация																					
А3		206-81 3 2000СБ	Сборочный чертеж	×	×	×	×	×	×	×	×	×	×	×	×	×	×	×	×	×	×	×	×	
		206-81 3.0000 ТО	Техническое описание	×	×	×	×	×	×	×	×	×	×	×	×	×	×	×	×	×	×	×	×	
		206-81 0.03 206-81 0.16	Таблица 5, Узел устройства угла	×	×	×	×	×	×	×	×	×	×	×	×	×	×	×	×	×	×	×	×	
			Сборочные единицы																					
А3	1	206-81 3 2100...19	Каркас ДК2-1..., ДК2-20	1 ДК2-1	1 ДК2-2	1 ДК2-3	1 ДК2-4	1 ДК2-5	1 ДК2-6	1 ДК2-7	1 ДК2-8	1 ДК2-9	1 ДК2-10	1 ДК2-11	1 ДК2-12	1 ДК2-13	1 ДК2-14	1 ДК2-15	1 ДК2-16	1 ДК2-17	1 ДК2-18	1 ДК2-19	1 ДК2-20	
			Детали																					
А4	2	206-81 3 1001	Листы Л	2 Л1	2 Л2	2 Л3	2 Л4	2 Л25	2 Л26	2 Л27	2 Л28	2 Л49	2 Л50	2 Л51	2 Л52	2 Л9	2 Л10	2 Л11	2 Л12	2 Л33	2 Л34	2 Л35	2 Л36	
			Стандартные изделия																					
	3		Шурупы А5×40.ГОСТ11145-80	28	32	40	48	32	36	44	52	32	36	44	52	28	32	40	48	32	36	44	52	
			Материалы																					
			Пенополистирол марки ПСБ-С ГОСТ 15588-70	0,008 0,32	0,012 0,48	0,016 0,64	0,020 0,80	0,030 1,20	0,047 1,88	0,064 2,56	0,080 3,2	0,053 2,12	0,072 2,88	0,111 4,44	0,130 5,20	0,017 0,68	0,027 1,08	0,037 1,48	0,046 1,84	0,040 1,60	0,062 2,48	0,084 3,36	0,100 4,00	
			Марка	ПС18 120-2РЦ-К	ПС18 180-2РЦ-К	ПС18 240-2РЦ-К	ПС18 300-2РЦ-К	ПС43 120-2РЦ-К	ПС43 180-2РЦ-К	ПС43 240-2РЦ-К	ПС43 300-2РЦ-К	ПС68 120-2РЦ-К	ПС68 180-2РЦ-К	ПС68 240-2РЦ-К	ПС68 300-2РЦ-К	ПС29 120-2РЦ-К	ПС29 180-2РЦ-К	ПС29 240-2РЦ-К	ПС29 300-2РЦ-К	ПС54 120-2РЦ-К	ПС54 180-2РЦ-К	ПС54 240-2РЦ-К	ПС54 300-2РЦ-К	

Рук. отд.	Смилянский	
Н. контр	Беглецова	
Гл. инж. пр.	Беглецова	
Ст. техник	Казанцева	

206-81 3 2000

Панель стеновая
Спецификация

Стадия	Лист	Листов
Р		1

ЦНИИПРОМЗДАНИЙ

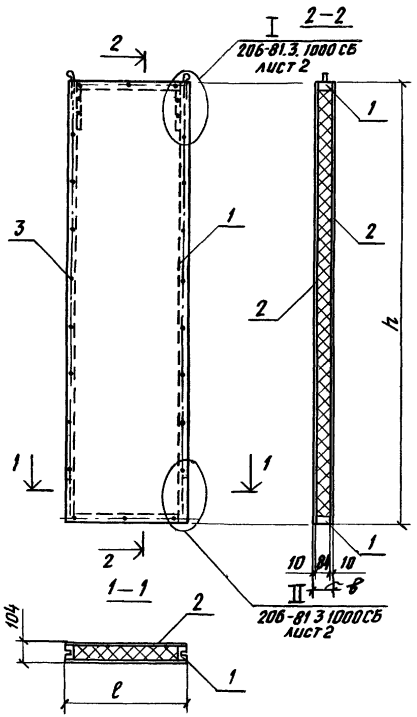

Обозначение	Марка	ℓ, мм	h, мм	Масса, кг	Примечание
206 81.3 2000	ПС18.120-2АЦ-К	160	1170	13,6	
-01	ПС18.180-2АЦ-К		1770	18,1	
-02	ПС18.240-2АЦ-К		2370	23,4	
-03	ПС18.300-2АЦ-К		2970	28,8	
-04	ПС43.120-2АЦ-К	410	1170	25,1	
-05	ПС43.180-2АЦ-К		1770	36,6	
-06	ПС43.240-2АЦ-К		2370	47,9	
-07	ПС43.300-2АЦ-К		2970	59,2	
-08	ПС68.120-2АЦ-К	660	1170	37,4	
-09	ПС68.180-2АЦ-К		1770	54,2	
-10	ПС68.240-2АЦ-К		2370	71,5	
-11	ПС68.300-2АЦ-К		2970	88,5	
-12	ПС29.120-2АЦ-К	270	1170	18,2	
-13	ПС29.180-2АЦ-К		1770	26,2	
-14	ПС29.240-2АЦ-К		2370	34,3	
-15	ПС29.300-2АЦ-К		2970	42,2	
-16	ПС54.120-2АЦ-К	520	1170	30,5	
-17	ПС54.180-2АЦ-К		1770	44,5	
-18	ПС54.240-2АЦ-К		2370	58,6	
-19	ПС54.300-2АЦ-К		2970	72,2	

Рук ОТД	Смилянский	
Н.контр	Беглецова	
Гл инж пр.	Беглецова	
Ст техник	Казанцева	

206-81.3 2000 СБ

Панель стеновая. Сборочный чертеж.

Стадия	Масса	Масштаб
Р	См. табл	—
Лист	Листов 1	

ЦНИИПРОМЗДАНИЙ

184.92-04

Инв. № подл. | Подпись и дата | Взам. инв. №

Формат	Зона	Поз	Обозначение	Наименование	Кол на испол 206-81.3 2100 —	01	02	03	04	05	06	07	08	09	10	11	12	13	14	15	16	17	18	19	Примечание
				Документация																					
А3			206-81.3.2100 СБ	Сборочный чертеж	×	×	×	×	×	×	×	×	×	×	×	×	×	×	×	×	×	×	×	×	
				Сборочные единицы																					
А4		1	206-81 3 1110	Изделие закладное т1	2	2	2	2	2	2	2	2	2	2	2	2	2	2	2	2	2	2	2	2	
				Детали																					
А4		2	206-81.3 1101-05	Д2-1	2				2				2				2				2				
		2	-06	Д2-2		2				2				2				2				2			
		2	-07	Д2-3			2				2				2				2				2		
		2	-08	Д2-4				2				2				2				2				2	
		3	-09	Д2-5	2	2	2	2	2	2	2	2	2	2	2	2	2	2	2	2	2	2	2	2	
		4	-26	Д7	2	2	2	2	2	2	2	2	2	2	2	2	2	2	2	2	2	2	2	2	
А4		5	206-81 3.1102	Уголок L45×4	2	2	2	2	2	2	2	2	2	2	2	2	2	2	2	2	2	2	2	2	
				Стандартные изделия																					
		6		Шуруп А5×40, ГОСТ1145-80	16	16	16	16	16	16	16	16	16	16	16	16	16	16	16	16	16	16	16	16	

Марка	ДК2-1	ДК2-2	ДК2-3	ДК2-4	ДК2-5	ДК2-6	ДК2-7	ДК2-8	ДК2-9	ДК2-10	ДК2-11	ДК2-12	ДК2-13	ДК2-14	ДК2-15	ДК2-16	ДК2-17	ДК2-18	ДК2-19	ДК2-20

Рук отд	Стилянский	
Н контр	Беглецова	
Гл инж пр	Беглецова	
Ст техник	Казанцева	

206-81 3 2100

Каркас марки ДК2-1 ДК2-20 Спецификация

Стадия	Лист	Листов
Р		1

ЦНИИПРОМЗДАНИЙ

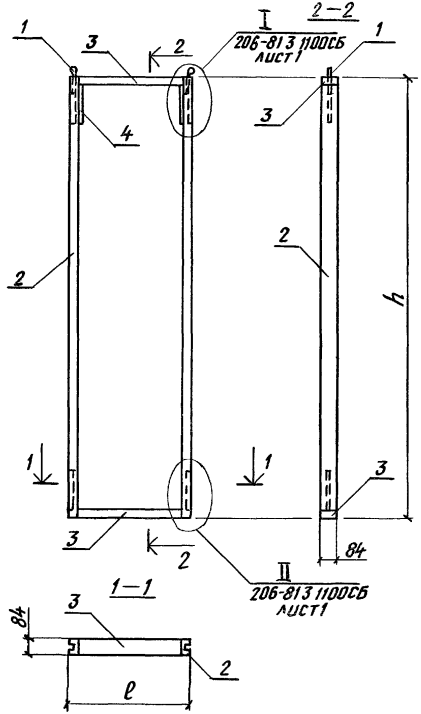

Обозначение	Марка	ℓ, мм	h, мм	Масса, кг	Примечание
206-81 3 2100	ДК2-1	160	1170	5,3	
-01	ДК2-2		1770	7,2	
-02	ДК2-3		2370	9,0	
-03	ДК2-4		2970	10,8	
-04	ДК2-5	410	1170	6,5	
-05	ДК2-6		1770	8,3	
-06	ДК2-7		2370	10,1	
-07	ДК2-8		2970	12,0	
-08	ДК2-9	660	1170	7,5	
-09	ДК2-10		1770	9,3	
-10	ДК2-11		2370	11,1	
-11	ДК2-12		2970	12,9	
-12	ДК2-13	270	1170	5,9	
-13	ДК2-14		1770	7,7	
-14	ДК2-15		2370	9,6	
-15	ДК2-16		2970	11,4	
-16	ДК2-17	520	1170	6,9	
-17	ДК2-18		1770	8,7	
-18	ДК2-19		2370	10,6	
-19	ДК2-20		2970	12,4	

Инв.№ подл. | Подпись и дата | Взам. инв.№

Рук отд	Стилянский		
Н.контр	Беглецова		
Гл.инж.пр	Беглецова		
Ст.техник	Козанцева		

206-81 3 2100СБ

Каркас марки ДК2-1 ДК2-20 Сборочный чертеж

Стадия	Масса	Масштаб
Р	См табл	—
Лист	Листов 1	

ЦНИИПРОМЗДАНИЙ

Формат	Зона	Поз	Обозначение	Наименование	Кол. на испол. 206-81.3.3000 —	01	02	03	04	05	06	07	08	09	10	11	12	13	14	15	16	17	18	19	Примечание
				Документация																					
А3			206-81.3.3000 СБ	Сборочный чертеж	×	×	×	×	×	×	×	×	×	×	×	×	×	×	×	×	×	×	×	×	
			206-81.3.0000 ТО	Техническое описание	×	×	×	×	×	×	×	×	×	×	×	×	×	×	×	×	×	×	×	×	
			206-81.0.п3 206-81.с.16	Таблицы 5, Узел устройства угла	×	×	×	×	×	×	×	×	×	×	×	×	×	×	×	×	×	×	×	×	
				Сборочные единицы																					
А3		1	206-81.3.3100...19	Каркас ДК3-1...ДК3-20	1 ДК3-1	1 ДК3-2	1 ДК3-3	1 ДК3-4	1 ДК3-5	1 ДК3-6	1 ДК3-7	1 ДК3-8	1 ДК3-9	1 ДК3-10	1 ДК3-11	1 ДК3-12	1 ДК3-13	1 ДК3-14	1 ДК3-15	1 ДК3-16	1 ДК3-17	1 ДК3-18	1 ДК3-19	1 ДК3-20	
				Детали																					
А4		2	206-81.3.1001	Листы Л	2 Л1	2 Л2	2 Л3	2 Л4	2 Л25	2 Л26	2 Л27	2 Л28	2 Л49	2 Л50	2 Л51	2 Л52	2 Л13	2 Л14	2 Л15	2 Л16	2 Л37	2 Л38	2 Л39	2 Л40	
				Стандартные изделия																					
		3		Шурупы А5×40, ГОСТ 1145-80	28	32	40	48	32	36	44	52	32	36	44	52	28	32	40	48	32	36	44	52	
				Материалы																					
				Пенополистирол марки ПСБ-С ГОСТ 15588-70	0,010 0,40	0,014 0,56	0,019 0,76	0,024 0,96	0,038 1,52	0,058 2,32	0,079 3,16	0,100 4,00	0,065 2,60	0,101 4,04	0,137 5,48	0,173 6,92	0,019 0,76	0,037 1,48	0,050 2,00	0,063 2,52	0,051 2,04	0,080 3,20	0,108 4,32	0,137 5,48	
				Марка	ПС18.120-3АЦ-К	ПС18.180-3АЦ-К	ПС18.240-3АЦ-К	ПС18.300-3АЦ-К	ПС43.120-3АЦ-К	ПС43.180-3АЦ-К	ПС43.240-3АЦ-К	ПС43.300-3АЦ-К	ПС68.120-3АЦ-К	ПС68.180-3АЦ-К	ПС68.240-3АЦ-К	ПС68.300-3АЦ-К	ПС31.120-3АЦ-К	ПС31.180-3АЦ-К	ПС31.240-3АЦ-К	ПС31.300-3АЦ-К	ПС56.120-3АЦ-К	ПС56.180-3АЦ-К	ПС56.240-3АЦ-К	ПС56.300-3АЦ-К	

Рук. отд.	Смилянский	
Н. контр.	Беглецова	
Гл. инж. пр.	Беглецова	
Ст. техник	Казанцева	

206-81.3.3000

Панель стеновая.
Спецификация

Стадия	Лист	Листов
Р		1

ЦНИИПРОМЗДАНИЙ

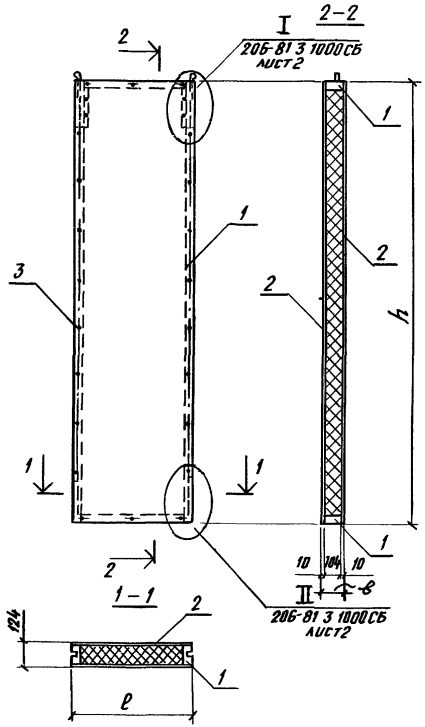

Обозначение	Марка	ℓ, мм	h, мм	Масса, кг	Примечание
206-81 3 3000	ПС18 12.0-3АЦ-К	160	1170	14,2	
-01	ПС18 18.0-3АЦ-К		1770	18,7	
-02	ПС18 24.0-3АЦ-К		2370	24,1	
-03	ПС18.30.0-3АЦ-К		2970	29,6	
-04	ПС43.12.0-3АЦ-К	410	1170	26,0	
-05	ПС43.18.0-3АЦ-К		1770	37,7	
-06	ПС43 24.0-3АЦ-К		2370	49,1	
-07	ПС43 30.0-3АЦ-К		2970	60,6	
-08	ПС68 12.0-3АЦ-К	660	1170	38,7	
-09	ПС68 18.0-3АЦ-К		1770	56,2	
-10	ПС68 24.0-3АЦ-К		2370	73,5	
-11	ПС68.30.0-3АЦ-К		2970	91,2	
-12	ПС31 12.0-3АЦ-К	290	1170	19,7	
-13	ПС31 18.0-3АЦ-К		1770	28,4	
-14	ПС31 24.0-3АЦ-К		2370	37,0	
-15	ПС31.30.0-3АЦ-К		2970	45,7	
-16	ПС56 12.0-3АЦ-К	540	1170	32,5	
-17	ПС56.18.0-3АЦ-К		1770	47,2	
-18	ПС56 24.0-3АЦ-К		2370	61,7	
-19	ПС56.30.0-3АЦ-К		2970	76,5	

Рук отд	Стилянский		
Н контр	Беглецова		
Гл инж пр	Беглецова		
Ст техник	Козонцева		

206-81 3 3000 СБ

Панель стеновая. Сборочный чертеж

Стадия	Масса	Масштаб
Р	см табл	—
Лист	Листов 1	

ЦНИИПРОМЗДАНИЙ

Инв. № подл. | Подпись и дата | Взам. инв. №

Формат	Зона	Поз	Обозначение	Наименование	Кол на испол 206-81.3 3100 —	01	02	03	04	05	06	07	08	09	10	11	12	13	14	15	16	17	18	19	Примечание
				Документация																					
А3			206-81 3 3100 СБ	Сборочный чертеж	×	×	×	×	×	×	×	×	×	×	×	×	×	×	×	×	×	×	×	×	
				Сборочные единицы																					
А4		1	206-81 3 1110	Изделие закладное т1	2	2	2	2	2	2	2	2	2	2	2	2	2	2	2	2	2	2	2	2	
				Детали																					
А4		2	206-81 3 1101-10	ДЗ-1	2				2				2				2				2				
		2	-11	ДЗ-2		2				2				2				2				2			
		2	-12	ДЗ-3			2				2				2				2				2		
		2	-13	ДЗ-4				2				2				2				2				2	
		3	-14	ДЗ-5	2	2	2	2	2	2	2	2	2	2	2	2	2	2	2	2	2	2	2	2	
		4	-27	Д8	2	2	2	2	2	2	2	2	2	2	2	2	2	2	2	2	2	2	2	2	
А4		5	206-81 3 1102	Уголок L45×4	2	2	2	2	2	2	2	2	2	2	2	2	2	2	2	2	2	2	2	2	
				Стандартные изделия																					
		6		Шуруп А5×40, ГОСТ 1145-80	16	16	16	16	16	16	16	16	16	16	16	16	16	16	16	16	16	16	16	16	

Марка	ДК3-1	ДК3-2	ДК3-3	ДК3-4	ДК3-5	ДК3-6	ДК3-7	ДК3-8	ДК3-9	ДК3-10	ДК3-11	ДК3-12	ДК3-13	ДК3-14	ДК3-15	ДК3-16	ДК3-17	ДК3-18	ДК3-19	ДК3-20

Рук отд	Смиянский		
Н контр	Беглецова		
Гл инж пр	Беглецова		
Ст техник	Кожунцева		

206-81 3 3100

Каркас марки ДК3-1.. ДК3-20 Спецификация

Стадия	Лист	Листов
Р		1

ЦНИИПРОМЗДАНИЙ

18402-04 20

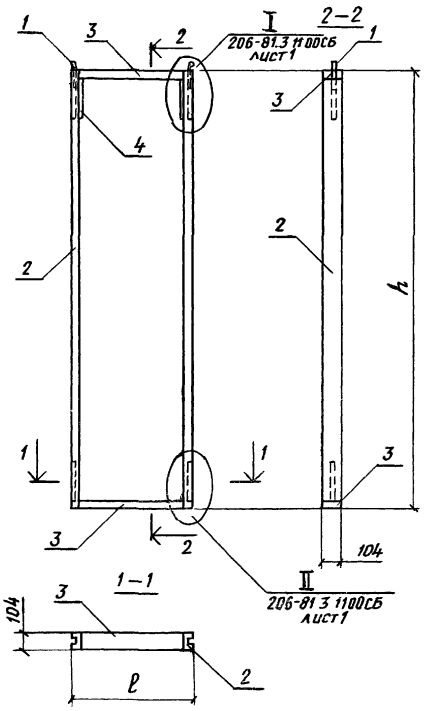

Обозначение	Марка	ℓ, мм	h, мм	Масса, кг	Примечание
206-81 3 3100	ДК3-1	160	1170	5,8	
-01	ДК3-2		1770	7,7	
-02	ДК3-3		2370	9,5	
-03	ДК3-4		2970	11,4	
-04	ДК3-5	410	1170	7,1	
-05	ДК3-6		1770	9,0	
-06	ДК3-7		2370	10,8	
-07	ДК3-8		2970	12,6	
-08	ДК3-9	660	1170	8,3	
-09	ДК3-10		1770	10,2	
-10	ДК3-11		2370	12,0	
-11	ДК3-12		2970	13,9	
-12	ДК3-13	290	1170	6,5	
-13	ДК3-14		1770	8,3	
-14	ДК3-15		2370	10,2	
-15	ДК3-16		2970	12,0	
-16	ДК3-17	540	1170	7,7	
-17	ДК3-18		1770	9,6	
-18	ДК3-19		2370	11,4	
-19	ДК3-20		2970	13,4	

Рук отд	Стилянский	
Н контр	Беглецова	
Гл инж пр	Беглецова	
Ст техник	Казанцева	

206-81 3 3100СБ

Каркас марки ДК3-1 ДК3-20 Сборочный чертеж

Стадия	Масса	Масштаб
Р	См табл.	—
Лист	Листов 1	

ЦНИИПРОМЗДАНИЙ

18492-04

Инв.№ подл. | Подпись и дата | Взам. инв.№

Формат	Зона	Поз.	Обозначение	Наименование	Код на испол. 206-81.3 4000 —	01	02	03	04	05	06	07	08	09	10	11	12	13	14	15	16	17	18	19	Примечание
				Документация																					
А3			206-81.3.4000СБ	Сборочный чертеж	×	×	×	×	×	×	×	×	×	×	×	×	×	×	×	×	×	×	×	×	
			206-81 3.0000 ТО	Техническое описание	×	×	×	×	×	×	×	×	×	×	×	×	×	×	×	×	×	×	×	×	
			206-81.0 ПЗ 206-81.0.16	Таблица 5 Узел устройства угла	×	×	×	×	×	×	×	×	×	×	×	×	×	×	×	×	×	×	×	×	
				Сборочные единицы																					
А3		1	206-81 3.4160... 19	Каркас ДК4-1...ДК4-20	1 ДК4-1	1 ДК4-2	1 ДК4-3	1 ДК4-4	1 ДК4-5	1 ДК4-6	1 ДК4-7	1 ДК4-8	1 ДК4-9	1 ДК4-10	1 ДК4-11	1 ДК4-12	1 ДК4-13	1 ДК4-14	1 ДК4-15	1 ДК4-16	1 ДК4-17	1 ДК4-18	1 ДК4-19	1 ДК4-20	
				Детали																					
А4		2	206-81.3.1001	Листы Л	2 Л1	2 Л2	2 Л3	2 Л4	2 Л25	2 Л26	2 Л27	2 Л28	2 Л49	2 Л50	2 Л51	2 Л52	2 Л17	2 Л18	2 Л19	2 Л20	2 Л41	2 Л42	2 Л43	2 Л44	
				Стандартные изделия																					
		3		Шурупы А5×40.ГОСТ1145-80	28	32	40	48	32	36	44	52	32	36	44	52	28	32	40	48	32	36	44	52	
				Материалы																					
				Пенополистирол марки ПСБ-С ГОСТ 15588-70	0,011 0,44	0,017 0,68	0,023 0,92	0,029 1,16	0,044 1,76	0,070 2,80	0,094 3,76	0,117 4,68	0,079 3,16	0,122 4,88	0,165 6,60	0,212 8,48	0,031 1,24	0,048 1,92	0,066 2,64	0,082 3,28	0,065 2,60	0,101 4,04	0,136 5,44	0,172 6,88	
				Марка	ПС18.120-4АЦ-К	ПС18.180-4АЦ-К	ПС16.240-4АЦ-К	ПС18.300-4АЦ-К	ПС43.120-4АЦ-К	ПС43.180-4АЦ-К	ПС43.240-4АЦ-К	ПС43.300-4АЦ-К	ПС68.120-4АЦ-К	ПС68.180-4АЦ-К	ПС68.240-4АЦ-К	ПС68.300-4АЦ-К	ПС33.120-4АЦ-К	ПС33.180-4АЦ-К	ПС33.240-4АЦ-К	ПС33.300-4АЦ-К	ПС58.120-4АЦ-К	ПС58.180-4АЦ-К	ПС58.240-4АЦ-К	ПС58.300-4АЦ-К	

Рук. отд.	Стилянский		206-81 3. 4000
Н. контр.	Беглецова		Панель стеновая. Спецификация.
Гл. инж. пр.	Беглецова		Стадия: Р; Лист: ; Листов: 1
Ст. техник	Хазанцева		ЦНИИПРОМЗДАНИЙ

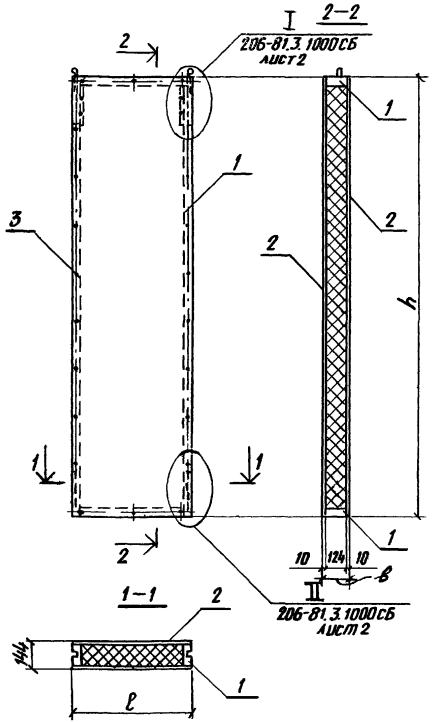

Обозначение	Марка	ℓ, мм	h, мм	Масса, кг	Примечание
206-81 3 4000	ПС18.12О-4АЦ-К	160	1170	14,7	
-01	ПС18.18О-4АЦ-К		1770	19,1	
-02	ПС18.24О-4АЦ-К		2370	24,6	
-03	ПС18.30О-4АЦ-К		2970	30,1	
-04	ПС43.12О-4АЦ-К	410	1170	26,9	
-05	ПС43.18О-4АЦ-К		1770	38,7	
-06	ПС43.24О-4АЦ-К		2370	50,3	
-07	ПС43.30О-4АЦ-К		2970	62,0	
-08	ПС68.12О-4АЦ-К	660	1170	40,1	
-09	ПС68.18О-4АЦ-К		1770	57,9	
-10	ПС68.24О-4АЦ-К		2370	75,4	
-11	ПС68.30О-4АЦ-К		2970	93,6	
-12	ПС33.12О-4АЦ-К	310	1170	21,5	
-13	ПС33.18О-4АЦ-К		1770	30,8	
-14	ПС33.24О-4АЦ-К		2370	40,1	
-15	ПС33.30О-4АЦ-К		2970	49,1	
-16	ПС58.12О-4АЦ-К	560	1170	35,0	
-17	ПС58.18О-4АЦ-К		1770	50,2	
-18	ПС58.24О-4АЦ-К		2370	65,7	
-19	ПС58.30О-4АЦ-К		2970	81,0	

Рук.отд.	Стилянский	
Н.контр.	Беглецова	
Гл.инж.пр.	Беглецова	
Ст.техник	Козанцева	

206-81.3.4000СБ

Панель стеновая. сборочный чертеж

стадия	масса	масштаб
Р	Ст. табл.	—
лист	листов 1	

ЦНИИПРОМЗДАНИЙ

Инв.№подл. | Подпись и дата | Взам.инв.№

184.92-04 2.3

Формат	Зона	Поз.	Обозначение	Наименование	Кол. на испол. 206-81.3.4100 —	01	02	03	04	05	06	07	08	09	10	11	12	13	14	15	16	17	18	19	Примечание
				Документация																					
А3			206-81.3.4100СБ	Сборочный чертеж	×	×	×	×	×	×	×	×	×	×	×	×	×	×	×	×	×	×	×	×	
				Сборочные единицы																					
А4		1	206-81.3.1110	Изделие закладное М1	2	2	2	2	2	2	2	2	2	2	2	2	2	2	2	2	2	2	2	2	
				Детали																					
А4		2	206-81.3.1101-15	Д4-1	2				2				2				2				2				
		2	-16	Д4-2		2				2				2				2				2			
		2	-17	Д4-3			2				2				2				2				2		
		2	-18	Д4-4				2				2				2				2				2	
		3	-19	Д4-5	2	2	2	2	2	2	2	2	2	2	2	2	2	2	2	2	2	2	2	2	
		4	-28	Д9	2	2	2	2	2	2	2	2	2	2	2	2	2	2	2	2	2	2	2	2	
А4		5	206-81.3.1102	Уголок ∠45×4	2	2	2	2	2	2	2	2	2	2	2	2	2	2	2	2	2	2	2	2	
				Стандартные изделия																					
		6		Шуруп А5×40.ГОСТ1145-80	16	16	16	16	16	16	16	16	16	16	16	16	16	16	16	16	16	16	16	16	

Марка	ДК4-1	ДК4-2	ДК4-3	ДК4-4	ДК4-5	ДК4-6	ДК4-7	ДК4-8	ДК4-9	ДК4-10	ДК4-11	ДК4-12	ДК4-13	ДК4-14	ДК4-15	ДК4-16	ДК4-17	ДК4-18	ДК4-19	ДК4-20

Рук.отд.	Стиланский	
Н.контр.	Беглецова	
Гл.инж.пр.	Беглецова	
Ст.техник	Казанцева	

206-81.3.4100

Каркас марки ДК4-1...ДК4-20. Спецификация.

Стадия	Лист	Листов
Р		1

ЦНИИПРОМЗДАНИЙ

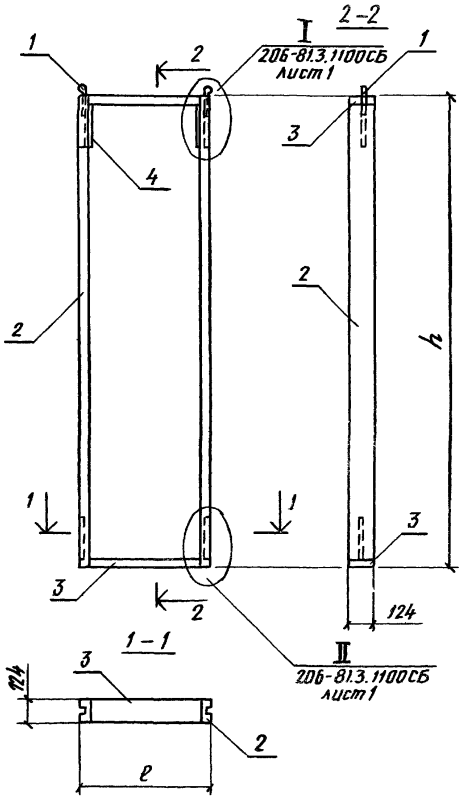

Обозначение	Марка	ℓ, мм	h, мм	Масса, кг	Примечание
206-81.3.4100	ДК4-1	160	1170	6,3	
-01	ДК4-2		1770	8,0	
-02	ДК4-3		2370	9,9	
-03	ДК4-4		2970	11,7	
-04	ДК4-5	410	1170	7,7	
-05	ДК4-6		1770	9,5	
-06	ДК4-7		2370	11,3	
-07	ДК4-8		2970	13,3	
-08	ДК4-9	660	1170	9,1	
-09	ДК4-10		1770	11,0	
-10	ДК4-11		2370	12,8	
-11	ДК4-12		2970	14,7	
-12	ДК4-13	310	1170	7,1	
-13	ДК4-14		1770	8,9	
-14	ДК4-15		2370	10,7	
-15	ДК4-16		2970	12,6	
-16	ДК4-17	560	1170	8,6	
-17	ДК4-18		1770	10,4	
-18	ДК4-19		2370	12,2	
-19	ДК4-20		2970	14,1	

Рук. отд	Стилянский		
Н. контр.	Беглецова		
Гл. инж. пр.	Беглецова		
Ст. техник	Казанцева		

206-81.3.4100СБ

Каркас марки ДК4-1...ДК4-20. Сборочный чертеж.

Стадия	Масса	Масштаб
Р	См. табл.	—
Лист	Листов 1	

ЦНИИПРОМЗДАНИЙ

Инв. № подл. | Подпись и дата | Взам. инв. №

Формат	Зона	Поз.	Обозначение	Наименование	Кол. на испол. 206-81.3.5000 —	1*	02	03	04	05	06	07	08	09	10	11	12	13	14	15	16	17	18	19	Примечание
				Документация																					
А3			206-81.3.5000 СБ	Сборочный чертеж	×	×	×	×	×	×	×	×	×	×	×	×	×	×	×	×	×	×	×	×	
			206-81.3.0000 ТО	Техническое описание	×	×	×	×	×	×	×	×	×	×	×	×	×	×	×	×	×	×	×	×	
			206-81.0.ПЗ 206-81.0.16	Таблица 5: узел устройства угла	×	×	×	×	×	×	×	×	×	×	×	×	×	×	×	×	×	×	×	×	
				Сборочные единицы																					
А3		1	206-81.3.5100...19	Каркас ДК5-1...ДК5-20	1 ДК5-1	1 ДК5-2	1 ДК5-3	1 ДК5-4	1 ДК5-5	1 ДК5-6	1 ДК5-7	1 ДК5-8	1 ДК5-9	1 ДК5-10	1 ДК5-11	1 ДК5-12	1 ДК5-13	1 ДК5-14	1 ДК5-15	1 ДК5-16	1 ДК5-17	1 ДК5-18	1 ДК5-19	1 ДК5-20	
				Детали																					
А4		2	206-81.3.1001	Листы Л	2 Л1	2 Л2	2 Л3	2 Л4	2 Л25	2 Л26	2 Л27	2 Л28	2 Л49	2 Л50	2 Л51	2 Л52	2 Л21	2 Л22	2 Л23	2 Л24	2 Л45	2 Л46	2 Л47	2 Л48	
				Стандартные изделия																					
		3		Шурупы А5х40, ГОСТ 1145-80	28	32	40	48	32	36	44	52	32	36	44	52	28	32	40	48	32	36	44	52	
				Материалы																					
				Пенополистирол марки ПСБ-С ГОСТ 15588-70	0,013 0,52	0,020 0,80	0,027 1,08	0,033 1,32	0,052 2,08	0,081 3,24	0,109 4,36	0,137 5,48	0,091 3,64	0,141 5,64	0,191 7,64	0,241 9,64	0,039 1,56	0,061 2,44	0,083 3,32	0,104 4,04	0,078 3,12	0,122 4,88	0,165 6,60	0,208 8,32	
				Марка	ПС18.120-5АЦ-К	ПС18.180-5АЦ-К	ПС18.240-5АЦ-К	ПС18.300-5АЦ-К	ПС43.120-5АЦ-К	ПС43.180-5АЦ-К	ПС43.240-5АЦ-К	ПС43.300-5АЦ-К	ПС68.120-5АЦ-К	ПС68.180-5АЦ-К	ПС68.240-5АЦ-К	ПС68-300 5АЦ-К	ПС35.120-5АЦ-К	ПС35.180-5АЦ-К	ПС35.240-5АЦ-К	ПС35.300 5АЦ-К	ПС60.120-5АЦ-К	ПС60.180-5АЦ-К	ПС60.240-5АЦ-К	ПС60.300-5АЦ-К	

Рук.отд.	Слилянский		206-81.3.5000
Н.контр.	Беглецова		Панель стеновая. Спецификация.
Гл.инж.пр.	Беглецова		Стадия: Р; Лист: ; Листов: 1
Ст.техник	Казанцева		ЦНИИПРОМЗДАНИЙ

18492-04

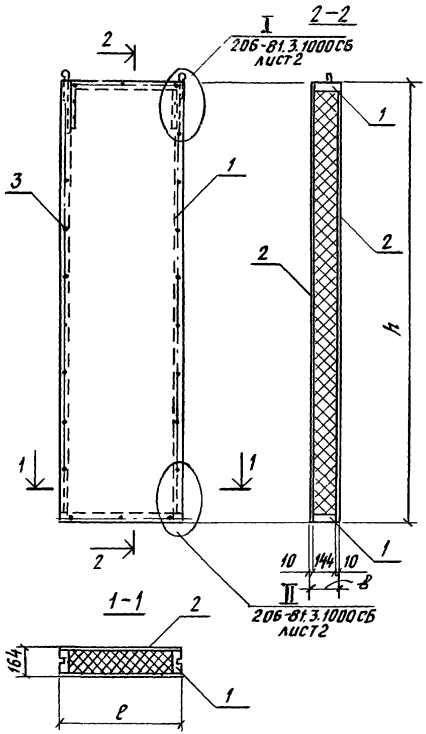

Обозначение	Марка	ℓ, мм	h, мм	Масса, кг	Примечание
206-81.3.5000	ПС18.120-5АЦ-К	160	1170	15,0	
-01	ПС18.180-5АЦ-К		1770	19,5	
-02	ПС18.240-5АЦ-К		2370	25,1	
-03	ПС18.300-5АЦ-К		2970	30,6	
-04	ПС43.120-5АЦ-К	410	1170	27,7	
-05	ПС43.180-5АЦ-К		1770	39,7	
-06	ПС43.240-5АЦ-К		2370	51,5	
-07	ПС43.300-5АЦ-К		2970	63,3	
-08	ПС68.120-5АЦ-К	660	1170	41,4	
-09	ПС68.180-5АЦ-К		1770	59,4	
-10	ПС68.240-5АЦ-К		2370	77,2	
-11	ПС68.300-5АЦ-К		2970	95,5	
-12	ПС35.120-5АЦ-К	330	1170	23,5	
-13	ПС35.180-5АЦ-К		1770	32,9	
-14	ПС35.240-5АЦ-К		2370	43,1	
-15	ПС35.300-5АЦ-К		2970	52,6	
-16	ПС60.120-5АЦ-К	580	1170	37,1	
-17	ПС60.180-5АЦ-К		1770	53,3	
-18	ПС60.240-5АЦ-К		2370	69,5	
-19	ПС60.300-5АЦ-К		2970	85,7	

Рук. ОТД	Смилянский	
Н. контр.	Беглецова	
Гл. инж. пр.	Беглецова	
Ст. техник	Казанцева	

206-81.3.5000СБ

Панель стеновая. Сборочный чертеж.

Стадия	Масса	Масштаб
Р	См. табл.	—
Лист	Листов 1	

ЦНИИПРОМЗДАНИЙ

Инв. № подл. | Подпись и дата | Взам. инв. №

18492-04 27

Формат	Зона	Поз.	Обозначение	Наименование	Кол. на испл. 206-81 3.5100 —	01	02	03	04	05	06	07	08	09	10	11	12	13	14	15	16	17	18	19	Примечание
				Документация																					
А3			206-81.3.5100 СБ	Сборочный чертеж	×	×	×	×	×	×	×	×	×	×	×	×	×	×	×	×	×	×	×	×	
				Сборочные единицы																					
А4		1	206-81.3.1110	Изделие закладное М1	2	2	2	2	2	2	2	2	2	2	2	2	2	2	2	2	2	2	2	2	
				Детали																					
А4		2	206-81.3.1101-20	Д5-1	2				2				2				2				2				
		2	-21	Д5-2		2				2				2				2				2			
		2	-22	Д5-3			2				2				2				2				2		
		2	-23	Д5-4				2				2				2				2				2	
		3	-24	Д5-5	2	2	2	2	2	2	2	2	2	2	2	2	2	2	2	2	2	2	2	2	
		4	-29	Д10	2	2	2	2	2	2	2	2	2	2	2	2	2	2	2	2	2	2	2	2	
А4		5	206-81.3.1102	Уголок ∟45×4	2	2	2	2	2	2	2	2	2	2	2	2	2	2	2	2	2	2	2	2	
				Стандартные изделия																					
		6		Шуруп А5×40, ГОСТ1145-80	16	16	16	16	16	16	16	16	16	16	16	16	16	16	16	18	16	16	16	16	
				Марка	ДК5-1	ДК5-2	ДК5-3	ДК5-4	ДК5-5	ДК5-6	ДК5-7	ДК5-8	ДК5-9	ДК5-10	ДК5-11	ДК5-12	ДК5-13	ДК5-14	ДК5-15	ДК5-16	ДК5-17	ДК5-18	ДК5-19	ДК5-20		

Рук. от д.	Смиянский		206-81.3.5100
Н. контр.	Беглецова		Каркас марки ДК5-1...ДК5-20. Спецификация
Гл. инж. пр.	Беглецова		Стадия: Р; Лист: ; Листов: 1
Ст. техник	Козинцева		ЦНИИПРОМЗДАНИЙ

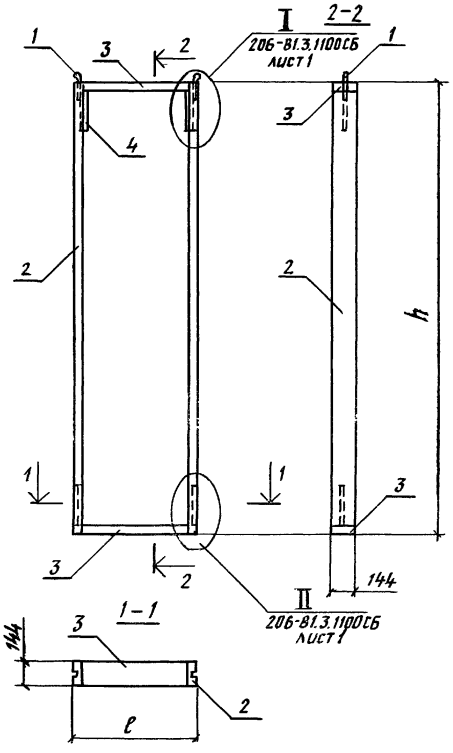

Обозначение	Марка	ℓ, мм	h, мм	Масса, кг	Примечание
206-81.3.5100	ДК5-1	160	1170	6,5	
-01	ДК5-2		1770	8,3	
-02	ДК5-3		2370	10,2	
-03	ДК5-4		2970	12,0	
-04	ДК5-5	410	1170	8,2	
-05	ДК5-6		1770	10,1	
-06	ДК5-7		2370	11,9	
-07	ДК5-8		2970	13,8	
-08	ДК5-9	660	1170	10,0	
-09	ДК5-10		1770	11,8	
-10	ДК5-11		2370	13,6	
-11	ДК5-12		2970	15,5	
-12	ДК5-13	330	1170	7,7	
-13	ДК5-14		1770	9,5	
-14	ДК5-15		2370	11,4	
-15	ДК5-16		2970	13,2	
-16	ДК5-17	580	1170	9,4	
-17	ДК5-18		1770	11,2	
-18	ДК5-19		2370	13,1	
-19	ДК5-20		2970	14,9	

Рук отд.	Смилянский	
Н.контр.	Беглецова	
Гл.инж.пр.	Беглецова	
Ст.техник	Казанцева	

206-81.3.5100 СБ

Каркас марки ДК5-1... ДК5-20. Сборочный чертеж.

Стадия	Масса	Масштаб
Р	См. табл.	
Лист	Листов 1	

ЦНИИПРОМЗДАНИЙ

1849.2-04 (20)

Инв.№ подл. | Подпись и дата | Взам.инв.№

gost.e-ecolog.ru