ТИПОВЫЕ КОНСТРУКЦИИ, ИЗДЕЛИЯ И УЗЛЫ ЗДАНИЙ И СООРУЖЕНИЙ

Шифр 206-81

СТЕНЫ ИЗ ВЕРТИКАЛЬНЫХ ПАНЕЛЕЙ ТИПА „СЭНДВИЧ“ С УТЕПЛИТЕЛЕМ ИЗ ПЕНОПЛАСТОВ /ФРПИПСВ-МП/ И ОБШИВКАМИ ИЗ АСБЕСТОЦЕМЕНТНЫХ ЛИСТОВ ДЛЯ ПРОИЗВОДСТВЕННЫХ ЗДАНИЙ

Выпуск 2

ПАНЕЛИ СТЕНОВЫЕ С УТЕПЛИТЕЛЕМ ИЗ ПСВ-МП

РАБОЧИЕ ЧЕРТЕЖИ

18492-03

ЦЕНА 0-63

gost.e-ecolog.ru

ТИПОВЫЕ КОНСТРУКЦИИ, ИЗДЕЛИЯ И УЗЛЫ ЗДАНИЙ И СООРУЖЕНИЙ

Шифр 206-81

СТЕНЫ ИЗ ВЕРТИКАЛЬНЫХ ПАНЕЛЕЙ ТИПА „СЭНДВИЧ" С УТЕПЛИТЕЛЕМ ИЗ ПЕНОПЛАСТОВ /ФРП и ПСВ-МП/ И ОБШИВКАМИ ИЗ АСБЕСТОЦЕМЕНТНЫХ ЛИСТОВ ДЛЯ ПРОИЗВОДСТВЕННЫХ ЗДАНИЙ

Выпуск 2

ПАНЕЛИ СТЕНОВЫЕ С УТЕПЛИТЕЛЕМ ИЗ ПСВ-МП

РАБОЧИЕ ЧЕРТЕЖИ

ЦНИИПРОМЗДАНИЙ

Зам директора по научной работе С М Гликин

Рук ОНОК Г М Смилянский

Гл инж проекта М А Беглецова

ЦНИИСК

Зам директора А М Чистяков

Зав отделением легких конструкций В Н Насонов

Зав лаб конструкций с применением пластмасс С Б Ермолов

Ст научные сотрудники Л В Суровова, П В Годило

Одобрены отделом типового проектирования и организации проектно-изыскательских работ Госстроя СССР письмом от 22 11 82г № 2/3-379 для применения при проектировании и в строительстве с целью накопления производственного опыта и вводятся в действие с 1 января 1983г.

18492-03 2

Обозначение	Наименование	Стр
	Содержание.	2
206-81 2 000 ТО	Техническое описание.	3 8
206-81 2 100	Панель стеновая Спецификация.	9,10
206-81 2 100 СБ	Панель стеновая Сборочный чертеж.	11,12
206-81 2 110 СБ	Изделие закладное М1.	13
206-81 2 101	Брусок деревянный марки Д	14
206-81 2 102	Лист марки Л	15
206-81 2 200	Панель стеновая Спецификация	16,17
206-81 2 200 СБ	Панель стеновая Сборочный чертеж	18
206-81 2 300	Панель стеновая Спецификация	19,20
206-81 2 300 СБ	Панель стеновая Сборочный чертеж	21
206-81 2 400	Панель стеновая Спецификация.	22,23
206-81 2 400 СБ	Панель стеновая Сборочный чертеж	24
206-81 2 500	Панель стеновая Спецификация	25;26
206-81 2 500 СБ	Панель стеновая Сборочный чертеж	27
206-81 2 10	Изделие монтажное соединительное марки МС1 МС5. Спецификация.	28
206-81 2 10 СБ	Изделие монтажное соединительное марки МС1 МС5. Сборочный чертеж	29
206-81 2 20	Изделие монтажное соединительное марки МС6 МС10.	30
206-81 2 30	Изделие монтажное соединительное марки МС11 МС15.	31

				206-81
Рук отд	Смилянский			Содержание
Гл инж. пр	Безлепцова			
Ст техник	Казанцева			

Стадия	Лист	Листов
Р		1

ЦНИИПРОМЗДАНИЙ

Техническое описание

1. Состав рабочих чертежей

1.1. Рабочие чертежи „Стены из вертикальных панелей типа „сэндвич" с утеплителем из пенопластов (ФРП- и ПСВ-МП) и обшивками из асбестоцементных листов для производственных зданий" состоят из следующих выпусков:

Выпуск 0 – „Материалы для проектирования";

Выпуск 1 – „Панели стеновые с утеплителем из ФРП. Рабочие чертежи";

Выпуск 2 – „Панели стеновые с утеплителем из ПСВ-МП. Рабочие чертежи";

Выпуск 3 – „Панели стеновые доборные для углов зданий. Рабочие чертежи";

Выпуск 4 – „Стальные конструкции фахверка. Рабочие чертежи марки КМ."

2. Краткая характеристика и назначение панелей

2.1. Стеновые панели типа „сэндвич" с утеплителем из модифицированного пенополистирола марки ПСВ-МП представляют собой трехслойную конструкцию, в которой обшивками являются плоские асбестоцементные прессованные листы толщиной 10мм.

2.2 В углах панелей устанавливаются деревянные прокладки, в которых предусмотрены прорези размером 30×25мм для размещения стальных монтажных пластин крепления, а также для прикрепления к ним монтажных петель (см. узлы крепления панелей в Вып. 0 и чертежи панелей).

				206-81.2.000 ТО	
Рук. отд.	Стилянский		Техническое описание	Стадия	Лист	Листов
Н. контр.	Беглецова			Р	1	6
Гл. инж. пр.	Беглецова			ЦНИИПРОМЗДАНИЙ		

2.3 Деревянные прокладки приняты следующих сечений: 40×64, 40×84, 40×104, 40×124 и 40×144 мм, длина брусков 300 мм. Прикрепляются прокладки к асбестоцементным листам обшивки оцинкованными шурупами Ø5×40 мм, по ГОСТ 1145-80.

2.4 Номенклатура панелей приведена в выпуске 0.

2.5 Область применения панелей указана в выпуске 0.

2.6 Физико-механические свойства пенопласта ПСВ-МП приведены в выпуске 0, табл. 1.

3 Маркировка панелей

3.1 Маркировка панелей состоит из двух буквенно-цифровых групп, разделенных дефисом. Буквы ПСТ обозначают: панель стеновая трехслойная, числа следующие за буквами соответственно обозначают номинальную длину и номинальную высоту панели в см. За дефисом указан номер панели, который характеризует толщину панели, рядом с номером указан материал обшивки - из асбестоцементных листов (АЦ). Далее, после точек, следует марка утеплителя.

Толщины панелей имеют следующие номера:

84 мм - 1
104 мм - 2
124 мм - 3
144 мм - 4
164 мм - 5

Пример маркировки: ПСТ 120.240-1АЦ.МП, где:

ПСТ - панель стеновая трехслойная,
120 - длина (l) панели в см,
240 - высота (h) панели в см,
1 - толщина панели 84 мм,
АЦ - обшивка из асбестоцементных листов;
МП - средний слой панели из модифицированного

пенополистирола марки ПСВ-МП

4 Технические требования

4.1 Панели должны изготовляться в соответствии с настоящими рабочими чертежами и с ГОСТ 24581-81 „Панели асбестоцементные трехслойные с утеплителем из пенопласта"

4.2 Панели должны поставляться предприятием – изготовителем в полной заводской готовности с укомплектованными крепежными стальными изделиями

4.3 Защита панелей и стальных элементов крепления от коррозии и влажностных воздействий должны производиться в соответствии с требованиями СНиП II-28-73* „Защита строительных конструкций от коррозии" и ГОСТ 24581-81

5. Требования к материалам

5.1 Асбестоцементные листы должны удовлетворять требованиям ГОСТ 18124-75 „Листы асбестоцементные плоские конструктивные"

5.2 При изготовлении панелей влажность асбестоцементных листов не должна превышать 8%.

5.3 Отверстия в асбестоцементных листах под шурупы, которые крепят деревянные прокладки, должны иметь диаметр на 1-2 мм больше диаметра шурупа и раззенковку на высоту головки шурупа

5.4 Деревянные прокладки панели должны изготовляться из пиломатериалов хвойных пород II категории в соответствии с требованиями главы СНиП II-25-80 „Деревянные конструкции.

Нормы проектирования" и ГОСТ 8486-66**

5.5 Влажность древесины не должна превышать 15%

5.6 Деревянные прокладки должны быть антисептированы и антипирированы согласно техническим условиям на панели

5.7 Для крепления деревянных прокладок к асбестоцементным листам должны применяться оцинкованные шурупы А5х40 с потайной головкой по ГОСТ 1145

5.8 Для монтажа панелей предусмотрены подъемные петли (п1) из полосовой стали по ГОСТ 19903-74, марка стали В Ст 3 сп 4 по ГОСТ 16523-70

5.9 Технические требования на материал ПСВ-МП должны приниматься согласно указаниям, содержащимся в данных рабочих чертежах и ГОСТ 24581-81

6 Указания по изготовлению

6.1 Основным технологическим процессом изготовления панелей является формование среднего слоя из модифицированного пенополистирола с одновременным приклеиванием и приформовыванием его к асбестоцементным обшивкам, путем введения в массу теплоносителя– пара определенных параметров

6.2 Формование панелей осуществляется на формующей установке (шифр 1578т), применяемой для изготовления блоков и панелей из обычного полистирольного пенопласта, без каких-либо принципиальных изменений, кроме процесса загрузки, который в данном случае может осуществляться различного типа механизмами, в частности ленточным транспортером

6.3 Исходным продуктом для формования среднего слоя из модифицированного пенополистирола является сырьевая смесь состоящая из

– предварительно вспененных гранул пенополистирола марки ПСВ-С (ОСТ 6-05-202-78);

— синтетического клея, состоящего из карбамидоформальдегидной смолы марки КФЖ-МТ (ГОСТ 14231-78) и отвердителя-хлористого аммония (ГОСТ 2210-73);

— вспученного перлитового песка (ГОСТ 10832-74) или вспученного вулканического пепла.

6.4 Приготовление сырьевой смеси состоит из следующих операций:

— предварительного вспенивания гранул полистирола до насыпного веса, соответствующего заданному в рецептуре „сырьевой смеси"; предварительное вспенивание осуществляется в установках непрерывного или периодического действия путем обработки вспенивающего полистирола паром с температурой 100-105°С;

— выдержки (кондиционирования) гранул в бункерах запаса при нормальной температуре;

— смешивания гранул с клеем (0,5-1 мин.);

— смешивания гранул покрытых клеем с вспученным перлитом или вулканическим пеплом (1-1,5 мин.).

Смешивание гранул с клеем и вспученным перлитом осуществляется в смесительных установках. В качестве прототипа такой установки может быть принят растворосмеситель периодического действия марки СБ-97.

6.5. Процесс изготовления трехслойных панелей состоит из следующих операций:

— установки в полость прогретой формы алюминиевой прокладки и асбестоцементной обшивки с прикрепленными к ней деревянными брусками и с нанесенным на поверхность слоем каучукового клея (88-Н), МРТУ 38-5-880-66

— укрепления на пороораспределительной плите целофановой пленки;

— загрузки в полость формы сырьевой смеси и уплотнение её (механическим способом или вибропрессованием).

18492-03

– термообработки сырьевой смеси путем введения сухого насыщенного пара с температурой 110-120°С, через парораспределительную плиту;

– охлаждения изделия и раскрытия формы с помощью гидропривода;

– удаления алюминиевой прокладки и установки второй асбестоцементной обшивки, с помощью тельфера или крана, с нанесенным слоем клея к поверхности пенопласта;

– закрытия формы, кратковременный прогрев до температуры 90-100°С;

– охлаждения обшивки;

– удаления изделия из формы

Общая длительность цикла формования панелей, в зависимости от толщины и плотности пенополистирола составляет 30-60 минут. Технология изготовления асбестоцементных панелей типа „сэндвич" с утеплителем из пенопласта ПСБ-МП разработана в ЦНИИСК'е им Кучеренко Госстроя СССР и освоена на опытном предприятии Латгипростроительства Госстроя Латвийской ССР

7. Правила хранения и транспортирования

7.1. Транспортирование панелей, их складирование и хранение должны производиться в соответствии с требованиями ГОСТ 24581-81

Формат	Зона	Поз	Обозначение	Наименование	Кол на испол 206-81 2 100										Примечание
					—	01	02	03	04	05	06	07			
				Документация											
А4			206-81.2 100СБ	Сборочный чертеж	×	×	×	×	×	×	×	×			
А4			206-81 2 000ТО	Техническое описание	×	×	×	×	×	×	×	×			
			206-81.0.18 206-81 b20 .. 206-81 023	Узлы 1а ... 9а	×	×	×	×	×	×	×	×			
				Сборочные единицы											
А4		1	206-81 2 110	Изделие закладное М1	2	2	2	2	2	2	2	2			
				Детали											
А4		2	206-81 2 101	Деревянный брусок Д1	4	4	4	4	4	4	4	4			
А4		3	206-81 2 102	Лист Л1	2										
		3	—01	Лист Л2		2									
				Марка	ПСТ120 120-1АЦ МП	ПСТ120 180-1АЦ МП	ПСТ120 240-1АЦ.МП	ПСТ120 300-1АЦ МП	ПСТ60 120-1АЦ.МП	ПСТ60 180-1АЦ МП	ПСТ60 240-1АЦ.МП	ПСТ60 300-1АЦ МП			

Рук отд	Смилянский	[signature]	
Н контр	Беглецова	[signature]	
Гл инж пр	Беглецова	[signature]	
Ст техник	Казанцева	[signature]	

206-81.2.100

Панель стеновая.
Спецификация.

Стадия	Лист	Листов
Р	1	2

ЦНИИПРОМЗДАНИЙ

18492-03 10

Формат	Зона	Поз.	Обозначение	Наименование	Кол. на испол. 206-81.2.100									Примечание
					—	01	02	03	04	05	06	07		
А4		3	206-81.2.102-02	Лист Л3			2							
		3	-03	Лист Л4				2						
		3	-04	Лист Л5					2					
		3	-05	Лист Л6						2				
		3	-06	Лист Л7							2			
		3	-07	Лист Л8								2		
				Стандартные изделия										
		4		Шуруп А5×40 ГОСТ 1145-80	36	36	36	36	36	36	36	36		
				Материалы										
				Пенополистирол марки ПСВ-МП	0,88	0,132	0,181	0,222	0,043	0,064	0,086	0,108		$м^3$
					12,3	18,5	25,3	31,0	6,02	8,96	12,04	15,1		кг
				Клей МРТУ 38-5-880-66	0,43	0,65	0,87	1,10	0,22	0,33	0,44	0,55		кг

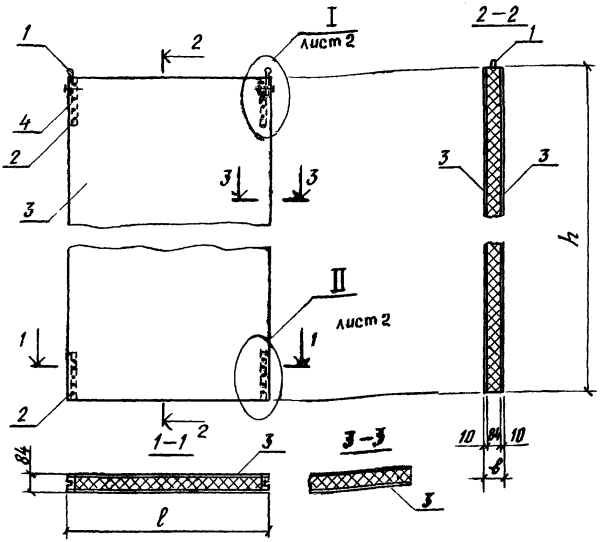

Обозначение	Марка	ℓ, мм	h, мм	Масса, кг	Примечание
2.06-81 2 100	ПСТ 120.120-1АЦ МП	1170	1170	62,6	
-01	ПСТ 120 180-1АЦ МП		1770	94,0	
-02	ПСТ 120 240-1АЦ МП		2310	126,2	
-03	ПСТ 120 300-1АЦ МП		2970	157,1	
-04	ПСТ 60 120-1АЦ МП	570	1170	31,2	
-05	ПСТ 60 180-1АЦ МП		1770	46,5	
-06	ПСТ 60 240-1АЦ МП		2370	61,8	
-07	ПСТ 60 300-1АЦ МП		2970	77,2	

Рук.отд	Смилянский	
Н.контр	Беглецова	
Гл.инж.пр	Беглецова	
Ст.техник	Казанцева	

2.06-81 2 100СБ

Панель стеновая

Сборочный чертеж

Стадия	Масса	Масштаб
Р	См. табл.	—
Лист 1	Листов 2	

ЦНИИПРОМЗДАНИЙ

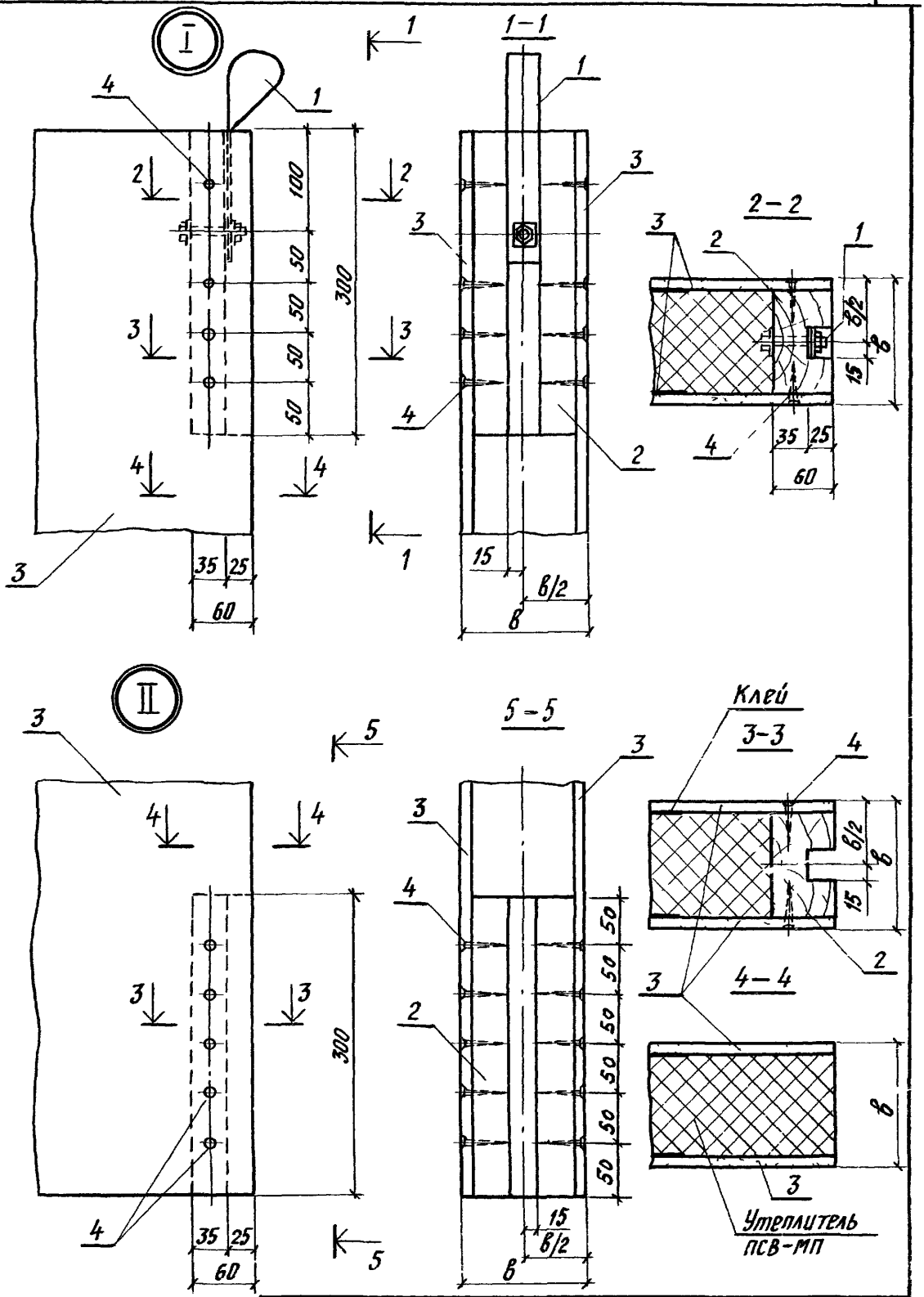

в=84, 104, 124, 144; 164

206-81 2 100 СБ

Лист 2

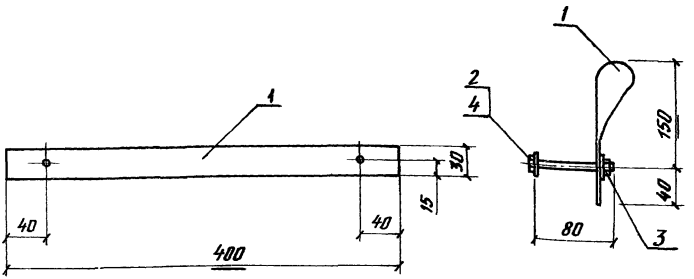

Формат	Зона	Поз	Обозначение	Наименование	Кол	Примечание
				Детали		
БЧ		1	206-81.2 111	Полоса 2×30×400 ГОСТ 19903-74 / В Ст.3сп4, ГОСТ 16523-70	1	
				Стандартные изделия		
		2		Болт М12 ГОСТ 7798-70*	1	
		3		Гайка М12 ГОСТ 5915-70	1	
		4		Шайба ГОСТ 11371-78	2	

206-81.2 110 СБ

Изделие закладное М1

Стадия	Масса	Масштаб
Р	0,27кг	1:4
Лист	Листов 1	

ЦНИИПРОМЗДАНИЙ

Рук отд	Смиланский	
Н контр	Беглецова	
Гл инж пр	Беглецова	
Ст техник	Казанцева	

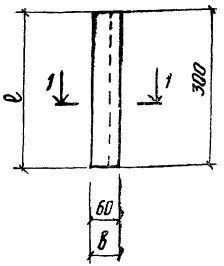

1–1

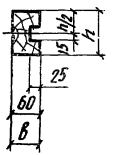

Обозначение	Марка	Сечение бруска, мм			Масса, кг
		ℓ	h	в	
206-81.2 101	Д1	300	64	60	0,69
–01	Д2		84		0,91
–02	Д3		104		1,12
–03	Д4		124		1,34
–04	Д5		144		1,55

206-81.2 101

Брусок деревянный марки Д

Стадия	Масса	Масштаб
Р	См. табл.	—

Рук.отд.	Стилячский	
Н.контр.	Безлецова	
Гл.инж.пр.	Безлецова	
Ст.техник	Кузнецова	

Брусок деревянный по ГОСТ 8486-66**

Лист | Листов 1

ЦНИИПРОМЗДАНИЙ

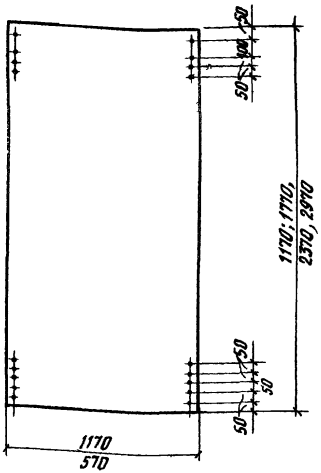

Обозначение	Марка	ℓ, мм	h, мм	Толщина, мм	Масса, кг
2.06-81 2 102	Л1	1170	1170	10	24,6
-01	Л2		1770		37,2
-02	Л3		2370		49,9
-03	Л4		2970		62,5
-04	Л5	570	1170		12,0
-05	Л6		1770		18,2
-06	Л7		2370		24,3
-07	Л8		2970		30,5

2.06-81 2 102

Рук отд	Стилянский		Лист марки Л	Стадия	Масса	Масштаб
Н.контр	Беглецова			Р	См табл	—
Гл.инж.пр	Беглецова			Лист	Листов	
Стехник	Казанцева		Асбестоцементный лист по ГОСТ 18124-75	ЦНИИПРОМЗДАНИЙ		

Формат	Зона	Поз	Обозначение	Наименование	Кол на испол 206-81 2 200 —	01	02	03	04	05	06	07			Примечание
				Документация											
А4			206-81.2 200СБ	Сборочный чертеж	×	×	×	×	×	×	×	×			
А4			206-81 2 000 ТО	Техническое описание	×	×	×	×	×	×	×	×			
			206-81 0.18; 206-81 0.20...206-81 0.23	Узлы 1а..., 9а	×	×	×	×	×	×	×	×			
				Сборочные единицы											
А4		1	206-81 2 110	Изделие закладное М1	2	2	2	2	2	2	2	2			
				Детали											
А4		2	206-81.2 101-01	Деревянный брусок Д2	4	4	4	4	4	4	4	4			
А4		3	206-81.2 102	Лист Л1	2										
		3	-01	Лист Л2		2									

Марка	ПСТ120 120-2АЦ, Мп	ПСТ120 180-2АЦ, Мп	ПСТ120 240-2АЦ, Мп	ПСТ120 300-2АЦ, Мп	ПСТ60 120-2АЦ, Мп	ПСТ60 180-2АЦ, Мп	ПСТ60 240-2АЦ, Мп	ПСТ60 300-2АЦ, Мп

Рук отд	Стилянский		
Н контр	Беглецова		
Гл инж пр	Беглецова		
Ст техник	Козанцева		

206-81 2 200

Панель стеновая.
Спецификация.

Стадия	Лист	Листов
Р	1	2

ЦНИИПРОМЗДАНИЙ

Формат	Зона	Поз	Обозначение	Наименование	Кол на испол 206-81 2 200 —	01	02	03	04	05	06	07	Примечание
А4		3	206-81 2 102-02	Лист Л3			2						
		3	-03	Лист Л4				2					
		3	-04	Лист Л5					2				
		3	-05	Лист Л6						2			
		3	-06	Лист Л7							2		
		3	-07	Лист Л8								2	
				Стандартные изделия									
		4		Шуруп А5×40 ГОСТ 1145-80	36	36	36	36	36	36	36	36	
				Материалы									
				Пенополистирол марки ПСБ-МП	0,115 / 16,1	0,174 / 24,4	0,233 / 32,6	0,291 / 41,04	0,056 / 7,84	0,084 / 11,8	0,113 / 15,8	0,142 / 19,9	$м^3$ / кг
				Клей МРТУ 38-5-880-66	0,43	0,65	0,87	1,10	0,22	0,33	0,44	0,55	кг

18492-03 18

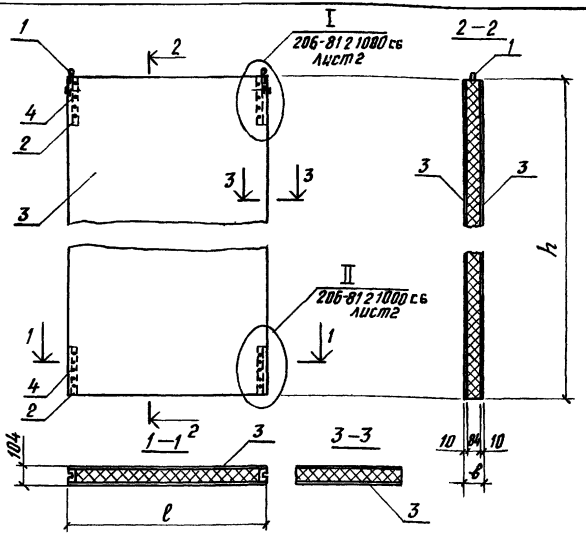

Обозначение	Марка	ℓ, мм	h, мм	Масса, кг	Примечание
206-81 2 200	ПСТ120.120-2АЦ.МП	1170	1170	66,4	
-01	ПСТ120 180-2АЦ.МП		1770	99,9	
-02	ПСТ120.240-2АЦ.МП		2370	133,5	
-03	ПСТ120 300-2АЦ.МП		2970	167,2	
-04	ПСТ 60 120-2АЦ.МП	570	1170	33,0	
-05	ПСТ 60 180-2АЦ.МП		1770	49,3	
-06	ПСТ 60 240-2АЦ.МП		2370	65,5	
-07	ПСТ 60 300-2АЦ.МП		2970	72,0	

Рук.отд	Смилянский		
Н.контр	Беглецова		
Гл.инж.пр.	Беглецова		
Ст.техник	Казанцева		

206-81.2 200 СБ

Панель стеновая.

Сборочный чертеж.

Стадия	Масса	Масштаб
Р	Ст табл	—
Лист	Листов 1	

ЦНИИПРОМЗДАНИЙ

Формат	Зона	Поз	Обозначение	Наименование	Кол на испол 206-81 2 300										Примечание
					–	01	02	03	04	05	06	07			
				Документация											
А4			206-81 2 300СБ	Сборочный чертеж	×	×	×	×	×	×	×	×			
А4			206-81 2 000ТО	Техническое описание	×	×	×	×	×	×	×	×			
			206-81 0 18, 206-81 0 20 .. 206-81 0 23	Узлы 1а ... 9а	×	×	×	×	×	×	×	×			
				Сборочные единицы											
А4		1	206-81 2 110	Изделие закладное М1	2	2	2	2	2	2	2	2			
				Детали											
А4		2	206-81 2 101-02	Деревянный брусок Д3	4	4	4	4	4	4	4	4			
А4		3	206-81 2 102	Лист Л1	2										
		3	-01	Лист Л2		2									
				Марка	ПСТ120 120-3АЦ МП	ПСТ120 180-3АЦ МП	ПСТ120 240-3АЦ МП	ПСТ120 300-3АЦ МП	ПСТ60 120-3АЦ МП	ПСТ60 180-3АЦ МП	ПСТ60 240-3АЦ МП	ПСТ60 300-3АЦ МП			

Рук. отд	Смилянский	[signature]	
Н.контр	Беглецова	[signature]	
Гл.инж пр	Беглецова	[signature]	
Ст.техник	Казанцева	[signature]	

206-81 2 300

Панель стеновая.
Спецификация.

Стадия	Лист	Листов
Р	1	2

ЦНИИПРОМЗДАНИЙ

18492-03 20

Формат	Зона	Поз	Обозначение	Наименование	Кол на испол 206-81 2.300										Примечание
					—	01	02	03	04	05	06	07			
11		3	206-81 2 102-02	Лист Л3			2								
		3	-03	Лист Л4				2							
		3	-04	Лист Л5					2						
		3	-05	Лист Л6						2					
		3	-06	Лист Л7							2				
		3	-07	Лист Л8								2			
				Стандартные изделия											
		4		Шуруп А5×40 ГОСТ 1145-80	36	36	36	36	36	36	36	36			
				Материалы											
				Пенополистирол марки ПСВ-МП	0,142	0,215	0,288	0,360	0,069	0,105	0,140	0,176			м³
					19,8	30,1	40,3	50,4	9,7	14,7	19,6	24,6			кг
				Клей МРТУ 38-5-880-66	0,43	0,65	0,87	1,10	0,22	0,33	0,44	0,55			кг

18492-03 21

206-81.2.300

Лист 2

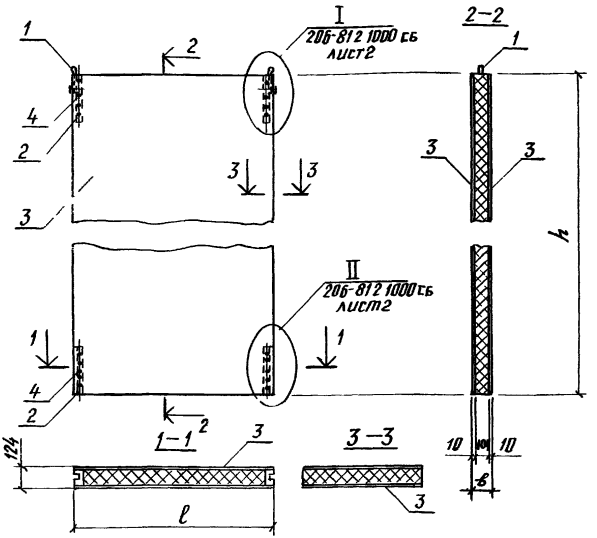

Обозначение	Марка	ℓ, мм	h, мм	Масса, кг	Примечание
206-81 2 300	ПСТ120 120-3АЦ МП	1170	1170	70,1	
–01	ПСТ120 180-3АЦ МП		1770	105,6	
–02	ПСТ120 240-3АЦ.МП		2370	141,2	
–03	ПСТ120.300-3АЦ.МП		2970	176,5	
–04	ПСТ60 120-3АЦ МП	570	1170	34,8	
–05	ПСТ60 180-3АЦ МП		1770	52,2	
–06	ПСТ60 240-3АЦ МП		2370	69,3	
–07	ПСТ60 300-3АЦ МП		2970	86,7	

206-81 2 300 СБ

Панель стеновая.

Сборочный чертеж.

Стадия	Масса	Масштаб
Р	См табл	—
Лист	Листов 1	

Рук отд	Смилянский	
Н. сн. гр	Беглецова	
Инж пр	Беглецова	
Инж. ук	Казанцева	

ЦНИИПРОМЗДАНИЙ

Формат	Зона	Поз	Обозначение	Наименование	Кол на испол 206-81 2 400								Примечание
					—	01	02	03	04	05	06	07	
				Документация									
А4			206-81 2 400СБ	Сборочный чертеж	×	×	×	×	×	×	×	×	
			206-81 2 000ТО	Техническое описание	×	×	×	×	×	×	×	×	
			206-81 0 18, 206-81 0 20 . 206-81 0 23	Узлы 1а ... 9а	×	×	×	×	×	×	×	×	
				Сборочные единицы									
А4		1	206-812 110	Изделие закладное М1	2	2	2	2	2	2	2	2	
				Детали									
А4		2	206-81 2 101-03	Деревянный брусок Д4	4	4	4	4	4	4	4	4	
А4		3	206-81 2 102	Лист Л1	2								
		3	-01	Лист Л2		2							
				Марка	ПСТ120 120-4АЦ МП	ПСТ120 180-4АЦ МП	ПСТ120 240-4АЦ МП	ПСТ120 300-4АЦ МП	ПСТ60 120-4АЦ МП	ПСТ60 180-4АЦ МП	ПСТ60 240-4АЦ МП	ПСТ60 300-4АЦ МП	

Рук отд	Смилянский	[signature]	206-81 2 400
Н контр	Беглецова	[signature]	Панель стеновая.
Гл инж пр	Беглецова	[signature]	Спецификация.
Ст техник	Казанцева	[signature]	

Стадия	Лист	Листов
Р	1	2

ЦНИИПРОМЗДАНИЙ

Формат	Зона	Поз	Обозначение	Наименование	Кол на испол 206-81 2 400 –	01	02	03	04	05	06	07			Примечание
А4		3	206-81 2 102 -02	Лист Л3			2								
		3	-03	Лист Л4				2							
		3	-04	Лист Л5					2						
		3	-05	Лист Л6						2					
		3	-06	Лист Л7							2				
		3	-07	Лист Л8								2			
				Стандартные изделия											
		4		Шуруп А5х40 ГОСТ 1145-80	36	36	36	36	36	36	36	36			
				Материалы											
				Пенополистирол марки ПСВ-МП	0,170	0,257	0,343	0,43	0,083	0,125	0,167	0,210			м3
					23,8	35,9	48,02	60,2	11,7	17,5	23,6	28,4			кг
				Клей МРТУ 38-5-880-66	0,43	0,65	0,87	1,10	0,22	0,33	0,44	0,55			кг

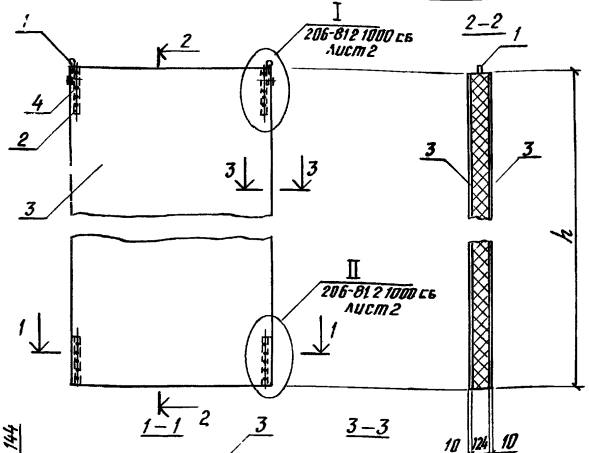

Обозначение	Марка	l, мм	h, мм	Масса, кг	Примечание
2Б6-81 2 400	ПСТ 120 120-4АтVмп	1170	1170	741	
-01	ПСТ 120 180-4АтVмп		1770	111,4	
-02	ПСТ 120 240-4АтVмп		2370	149,0	
-03	ПСТ 120 300-4АтVмп		2970	186,3	
-04	ПСТ 60 120-4АтVмп	570	1170	36,8	
-05	ПСТ 60 180-4АтVмп		1770	55,0	
-06	ПСТ 60 240-4АтVмп		2370	73,3	
-07	ПСТ 60 300-4АтVмп		2970	90,5	

2Б6-81 2 400 СБ

Панель стеновая.
Сборочный чертеж

Стадия	Масса	Масштаб
Р	Гм табл	—
Лист	Листов 1	

Рук отд	Стилянский	
Н контр	Беглецова	
Гл инж пр	Беглецова	
Сотехник	Казанцева	

ЦНИИПРОМЗДАНИЙ

Формат	Зона	Поз	Обозначение	Наименование	Кол на испол 206-81 2 500										Примечание
					—	01	02	03	04	05	06	07			
				Документация											
А4			206-81 2 500 СБ	Сборочный чертеж	×	×	×	×	×	×	×	×			
А4			206-81.2 000 ТО	Техническое описание	×	×	×	×	×	×	×	×			
			206-81 0 18, 206-81 0 20 ... 206-81.0.23	Узлы 1а...9а	×	×	×	×	×	×	×	×			
				Сборочные единицы											
А4		1	206-81 2 110	Изделие закладное М1	2	2	2	2	2	2	2	2			
				Детали											
А4		2	206-81 2 101-04	Деревянный брусок Д5	4	4	4	4	4	4	4	4			
А4		3	206-81.2.102	Лист Л1	2										
		3	-01	Лист Л2		2									
				Марка	ПСТ120 120-5АЦ МП	ПСТ120 180-5АЦ МП	ПСТ120 240-5АЦ МП	ПСТ120 300-5АЦ МП	ПСТ60 120-5АЦ МП	ПСТ60 180-5АЦ МП	ПСТ60 240-5АЦ МП	ПСТ60 300-5АЦ МП			

Рук отд	Смилянский	[signature]	
Н контр	Беглецова	[signature]	
Гл инж пр	Беглецова	[signature]	
Ст техник	Казанцева	[signature]	

206-81 2 500

Панель стеновая.

Спецификация.

Стадия	Лист	Листов
Р	1	2

ЦНИИПРОМЗДАНИЙ

18492-03 26

Формат	Зона	Поз	Обозначение	Наименование	Кол на испол 206-81 2 500 —	01	02	03	04	05	06	07			Примечание
А4		3	206-81 2 102-02	Лист Л3			2								
		3	-03	Лист Л4				2							
		3	-04	Лист Л5					2						
		3	-05	Лист Л6						2					
		3	-06	Лист Л7							2				
		3	-07	Лист Л8								2			
				Стандартные изделия											
		4		Шуруп А5×40 ГОСТ 1145-80	36	36	36	36	36	36	36	36			
				Материалы											
				Пенополистирол марки ПСВ-МП	0,197 26,6	0,298 41,7	0,399 55,9	0,499 69,9	0,096 13,4	0,145 20,3	0,194 27,2	0,243 34,02			м3 кг
				Клей МРТУ 38-5-880-66	0,43	0,65	0,87	1,10	0,22	0,33	0,44	0,55			кг

18492-03 27

206-81. 2. 500

Лист 2

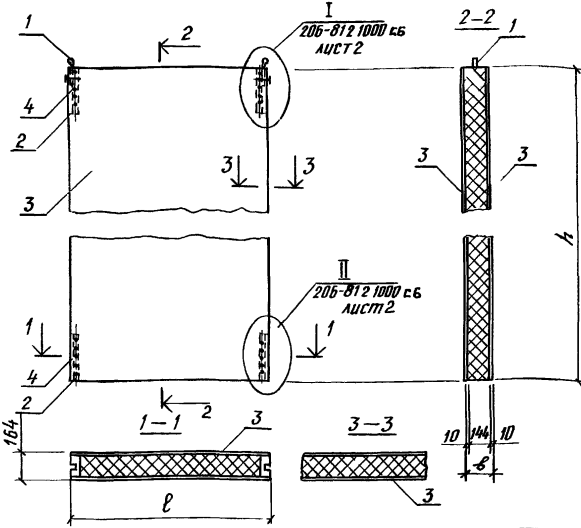

Обозначение	Марка	ℓ, мм	h, мм	Масса, кг	Примечание
2Б6-81 2 500	ПСТ120 120-5АЦ мп	1170	1170	76,9	
-01	ПСТ120 180-5АЦ мп		1770	117,2	
-02	ПСТ120 240-5АЦ мп		2370	156,8	
-03	ПСТ120 300-5АЦ мп		2970	196 0	
-04	ПСТ 60 120-5АЦ мп	570	1170	385	
-05	ПСТ 60 180-5АЦ мп		1770	578	
-06	ПСТ 60 240-5АЦ мп		2370	76,9	
-07	ПСТ 60 300-5АЦ мп		2970	962	

Рук отд	Стилянский	
Гл. констр	Беглецова	
Гл. инж. пр.	Беглецова	
Гл. инж. ПК	Низовцева	

2Б6-81 2.500СБ

Панель стеновая

Сборочный чертеж.

Стадия	Масса	Масштаб
Р	см табл	—
Лист	Листов 1	

ЦНИИПРОМЗДАНИЙ

Инв № подл	Подпись и дата	Взам инв №

Формат	Зона	Поз	Обозначение	Наименование	Кол на испол 206-81 2.10					Примечание
					—	01	02	03	04	
				Документация						
А4			206-81.2 10 СБ	Сборочный чертеж	X	X	X	X	X	
			206-81 0 ПЗ	Пояснительная записка	X	X	X	X	X	
			206-81 0.17...23	Узлы 1...4а; 7...9а	X	X	X	X	X	
				Детали						
Б4		1		Пластина-70*5, ГОСТ 19903-74	1	1	1	1	1	
				Сталь В Ст3 сп5, ГОСТ 380-71*						
				Стандартные изделия						
		2		Из болта М12, ГОСТ 7798-70*	1	1	1	1	1	
		3		Шайба 12, ГОСТ 6958-78	1	1	1	1	1	
		4		Шайба 12, ГОСТ 6402-70	1	1	1	1	1	
		5		Гайка М12, ГОСТ 5915-70*	1	1	1	1	1	
				Марка	МС1	МС2	МС3	МС4	МС5	

Рук отд	Смилянский	
Гл инж пр	Беглецова	
Ст техник	Казанцева	

206-81.2 10

Изделие монтажное соединительное марки МС1...МС5
Спецификация

Стадия	Лист	Листов
Р		

ЦНИИПРОМЗДАНИЙ

18492-03 29

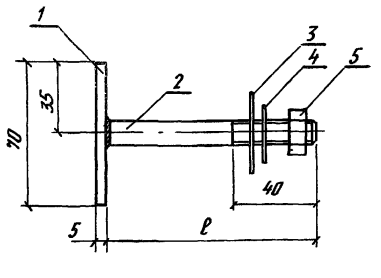

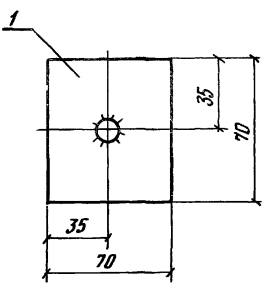

Обозначение	Марка	ℓ, мм	Масса, кг	Примечание
206-81 2 10 СБ	МС1	70	0,30	
-01	МС2	80	0,31	
-02	МС3	90	0,32	
-03	МС4	100	0,33	
-04	МС5	110	0,34	

206-81 2 10 СБ

Изделие монтажное соединительное трубки МС1...МС5
Сборочный чертеж

Стадия	Масса	Масштаб
Р	См. табл.	1:2
Лист	Листов 1	

ЦНИИПРОМЗДАНИ

Рук.стд	Стилянский	
Гл.инж.пр	Беглецова	
Ст.техник	Козинцева	

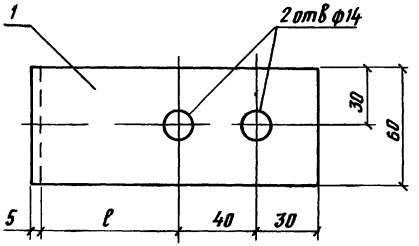

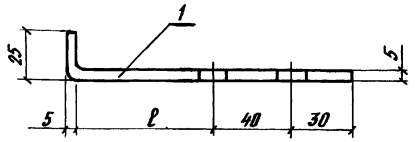

Формат	Зона	Поз	Обозначение	Марка	Наименование	ℓ, мм	Масса, кг	Прим
					Детали			
А4		1	206-81 2 20	МС6	Пластина $\frac{60\times5\ ГОСТ\ 19903-74}{Сталь\ В\ Ст3сп5\ ГОСТ\ 380-71}$	70	0,40	
А4		1	-01	МС7	——— " ———	80	0,42	
А4		1	-02	МС8	——— " ———	90	0,45	
А4		1	-03	МС9	——— " ———	100	0,47	
А4		1	-04	МС10	——— " ———	110	0,49	

206-81 2 20

Изделие монтажное соединительное марки МС6 МС10

Стадия	Масса	Масштаб
Р	См табл	1:2
Лист	Листов 1	

Рук отд	Стилянский	
Инж пр	Беглецова	
Техник	Казанцева	

ЦНИИПРОМЗДАНИЙ

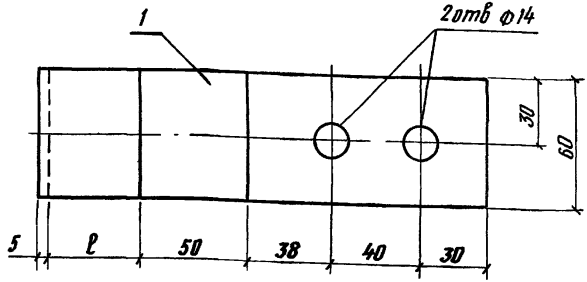

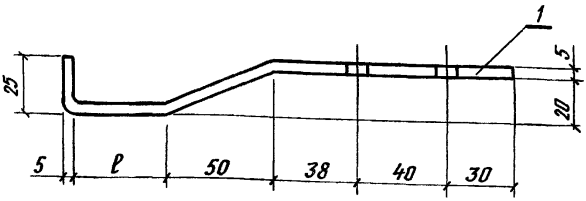

Формат	Зона	Поз	Обозначение	Марка	Наименование	ℓ, мм	Масса, кг	Прим
					Детали			
А4		1	206-81 2 30	МС11	Пластина 60×5 ГОСТ 19903-74 Сталь ВСт3сп5 ГОСТ 380-71*	30	0,59	
А4		1	-01	МС12	——— " ———	40	0,61	
А4		1	-02	МС13	——— " ———	50	0,64	
А4		1	-03	МС14	——— " ———	60	0,66	
А4		1	-04	МС15	——— " ———	70	0,68	

206-81.2 30

Изделие монтажное соединительное марки МС11.. МС15

Стадия	Масса	Масштаб
Р	Ст. табл	1:2
Лист	Листов 1	

ЦНИИПРОМЗДАНИЙ

Рук отд	Смилянский	
Гл инж пр	Беглецова	
Ст техник	Казанцева	

gost.e-ecolog.ru