ТИПОВЫЕ КОНСТРУКЦИИ, ИЗДЕЛИЯ И УЗЛЫ ЗДАНИЙ И СООРУЖЕНИЙ

Шифр 206-81

СТЕНЫ ИЗ ВЕРТИКАЛЬНЫХ ПАНЕЛЕЙ ТИПА „СЭНДВИЧ“ С УТЕПЛИТЕЛЕМ ИЗ ПЕНОПЛАСТОВ /ФРП И ПСВ-МП/ И ОБШИВКАМИ ИЗ АСБЕСТОЦЕМЕНТНЫХ ЛИСТОВ ДЛЯ ПРОИЗВОДСТВЕННЫХ ЗДАНИЙ

Выпуск 1

ПАНЕЛИ СТЕНОВЫЕ С УТЕПЛИТЕЛЕМ ИЗ ФРП

РАБОЧИЕ ЧЕРТЕЖИ

18492-02
ЦЕНА 0-99

gost.e-ecolog.ru

ТИПОВЫЕ КОНСТРУКЦИИ, ИЗДЕЛИЯ И УЗЛЫ ЗДАНИЙ И СООРУЖЕНИЙ

Шифр 206-81

СТЕНЫ ИЗ ВЕРТИКАЛЬНЫХ ПАНЕЛЕЙ ТИПА „СЭНДВИЧ" С УТЕПЛИТЕЛЕМ ИЗ ПЕНОПЛАСТОВ /ФРП И ПСВ-МП/ И ОБШИВКАМИ ИЗ АСБЕСТОЦЕМЕНТНЫХ ЛИСТОВ ДЛЯ ПРОИЗВОДСТВЕННЫХ ЗДАНИЙ

Выпуск 1

ПАНЕЛИ СТЕНОВЫЕ С УТЕПЛИТЕЛЕМ ИЗ ФРП

РАБОЧИЕ ЧЕРТЕЖИ

ЦНИИПРОМЗДАНИЙ

Зам директора по научной работе С М Гликин

Рук ОНОК Г М Смилянский

Гл инж проекта М А Беглецова

ЦНИИСК

Зам директора А М Чистяков

Зав отделением легких конструкций В Н Насонов

Зав лаб конструкций с применением пластмасс С Б Ермолов

Ст научный сотрудник Л В Суровова

Одобрены отделом типового проектирования и организации проектно-изыскательских работ Госстроя СССР письмом от 22.11.82г № 2/3-379 для применения при проектировании и в строительстве с целью накопления производственного опыта и вводятся в действие с 1 января 1983г

18492-02 2

Обозначение	Наименование	Стр
	Содержание.	2,3
206-811 ОООПЗ	Техническое описание	4..8
206-811 1000	Панель стеновая. Спецификация	9,10
206-811 1000 СБ	Панель стеновая. Сборочный чертеж.	11,12
206-811 1001	Лист марки Л	13
206-811 1100	Каркас марки ДК1-1 ДК1-8 Спецификация	14,15
206-811 1100 СБ	Каркас марки ДК1-1 ДК1-8 Сборочный чертеж	16,17
206-811 1110 СБ	Изделие закладное М1	18
206-811 1101	Брусок деревянный марки Д	19 21
206-811 1102	Уголок соединительный	22
206-811 2000	Панель стеновая Спецификация	23,24
206-811 2000 СБ	Панель стеновая Сборочный чертеж	25
206-811 2100	Каркас марки ДК2-1 ДК2-8 Спецификация.	26,27
206-811 2100 СБ	Каркас марки ДК2-1 ДК2-8 Сборочный чертеж.	28
206-811 3000	Панель стеновая. Спецификация	29,30
206-811 3000 СБ	Панель стеновая. Сборочный чертеж	31
206-811 3100	Каркас марки ДК3-1 ДК3-8. Спецификация.	32,33
206-811 3100 СБ	Каркас марки ДК3-1 ДК3-8. Сборочный чертеж.	34
206-811 4000	Панель стеновая. Спецификация	35,36
206-811 4000 СБ	Панель стеновая Сборочный чертеж	37

Инв. № подл. | Подпись и дата | Взам. инв. №

206-81

Рук отд	Смоленский		
Гл инж пр	Беглецова		
Ст техник	Казанцева		

Содержание

Стадия	Лист	Листов
О	1	2

ЦНИПРОМЗДАНИЙ

Обозначение	Наименование	Стр
206-811 4100	Каркас марки ДК4-1 ДК4-8 Спецификация	38,39
206-811 4100 СБ	Каркас марки ДК4-1 ДК4-8 Сборочный чертеж	40
206-811 5000	Панель стеновая Спецификация	41,42
206-811 5000 СБ	Панель стеновая Сборочный чертеж	43
206-811 5100	Каркас марки ДК5-1 ДК5-8 Спецификация	44,45
206-811 5100 СБ	Каркас марки ДК5-1 ДК5-8 Сборочный чертеж	46
206-811 10	Изделие монтажное соединительное марки МС1 МС5 Спецификация	47
206-811 10 СБ	Изделие монтажное соединительное марки МС1 МС5. Сборочный чертеж	48
206-811 20	Изделие монтажное соединительное марки МС6 МС10.	49
206-811 30	Изделие монтажное соединительное марки МС11 МС15.	50

Техническое описание

1 Состав рабочих чертежей

1 1 Рабочие чертежи „Стены из вертикалных панелей типа „сэндвич" с утеплителем из пенопластов (ФРП и ПСВ-мп) и обшивками из асбестоцементных листов для производственных зданий" состоят из следующих выпусков:

Выпуск 0 — „Материалы для проектирования";

Выпуск 1 — „Панели стеновые с утеплителем из ФРП Рабочие чертежи";

Выпуск 2 — „Панели стеновые с утеплителем из ПСВ-мп. Рабочие чертежи"

Выпуск 3 — „Панели стеновые доборные для углов зданий. Рабочие чертежи."

Выпуск 4 — „Стальные конструкции фахверка. Рабочие чертежи марки КМ"

2 Краткая характеристика и назначение панелей

2 1 Стеновые панели типа „сэндвич" представляют собой трехслойную конструкцию, в которой обшивками являются плоские асбестоцементные прессованные листы толщиной 10мм Внутренний слой-заливочный фенольный пенопласт марки ФРП-1, приклеиваемый клеем к обшивкам По контуру панели имеют обрамление из деревянных брусков

2 2. Бруски деревянного обрамления (каркаса) приняты следующих сечений: 40×64; 40×84; 40×104, 40×124; 40×144 мм

2 3 Соединение элементов деревянного каркаса производится „на шип."

2 4 Асбестоцементные листы прикрепляются к деревянному каркасу оцинкованными шурупами по ГОСТ 1145-80.

2 5 Для монтажа панелей предусмотрены монтажные петли из стальной полосы (М1), приклепляемые болтами к деревянному каркасу.

				206-81 1.0000 ТО		
Рук отд	Смилянский		Техническое описание	Стадия	Лист	Листов
Н.контр.	Беглецова			Р	1	5
Гл.инж.пр.	Беглецова			ЦНИИПРОМЗДАНИЙ		

2.6 Номенклатура панелей приведена в выпуске 0

2.7 Область применения панелей указана в выпуске 0.

2.8 Физико-механические свойства пенопласта ФРП-1 приведены в вып 0, табл 1

3 Маркировка панелей

3.1 Марка панели состоит из двух буквенно-цифровых групп, разделенных дефисом Буквы ПСТ обозначают. панель стеновая трехслойная, числа, следующие за буквами соответственно обозначают номинальную длину и номинальную высоту панели в см За дефисом указан номер панели, который характеризует толщину панели, рядом с номером указан материал обшивки — асбестоцементные листы Далее после точек, следует марка утеплителя и затем материал обрамления

Толщины панелей имеют следующие номера.

84мм - 1

104мм - 2

124мм - 3

144мм - 4

164мм - 5

Пример маркировки. ПСТ 120 240-1 АЦ.ФРП Д, где

ПСТ - панель стеновая трехслойная,

120 - длина (l) панели в см,

240 - высота (h) панели в см,

1 — толщина панели 84мм,

АЦ - обшивка из асбестоцементных листов,

ФРП - средний слой панели из фенольного пенопласта,

Д — обрамление панели из деревянных брусков

4 Технические требования

4.1 Панели должны изготовляться в соответствии с настоящими рабочими чертежами и с ГОСТ 24581-81 „Панели асбестоцементные трехслойные с утеплителем из пенопласта"

4 2 Панели должны поставляться предприятием-изготовителем в полной заводской готовности с нанесенными защитными покрытиями и с укомплектованными крепежными стальными изделиями

4 3 Защита панелей и стальных элементов крепления от коррозии и влажностных воздействий должна производиться в соответствии с требованиями СНиП II-28-73* „Защита строительных конструкций от коррозии" и ГОСТ 24581-81

5 Требования к материалам

5 1 Асбестоцементные листы должны удовлетворять требованиям ГОСТ 18124-75 „Листы асбестоцементные плоские конструктивные"

5 2 При изготовлении панелей влажность асбестоцементных листов не должна превышать 8%

5 3 Отверстия в асбестоцементных листах под шурупы должны иметь диаметр на 1-2 мм больше диаметра шурупа и раззенковку на высоту головки шурупа

5 4 Деревянные элементы каркаса панели должны изготавливаться из пиломатериалов хвойных пород II категории в соответствии с требованиями главы СНиП II-25-80 „Деревянные конструкции Нормы проектирования" и ГОСТ 8486-66**

5 5 Влажность древесины не должна превышать 15%

5 6 Изготовление элементов деревянного каркаса выполняется в соответствии с ГОСТ 6449-76 „Допуски и посадки при деревообработке," ГОСТ 9330-76 „Детали деревянные Основные соединения. Типы и размеры"

5.7 Элементы деревянного каркаса должны быть антисептированы и антипирированы согласно Техническим условиям на панели

5.8 Для крепления асбестоцементных листов к деревянному каркасу должны применяться оцинкованные шурупы А5х40 с потайной головкой по ГОСТ 1145-80

5.9 Для монтажа панелей предусмотрены подъемные петли(М1) из полосовой стали по ГОСТ 19903-74, марка стали В Ст 3сп4 по ГОСТ 16523-70

5.10 Технические требования материала ФРП-1 должны соответствовать ТУ6-05-221-304-74 (ВНИИС Минхимпрома СССР)

6 Указания по изготовлению

6.1 Изготовление панелей предусматривается в заводских условиях в соответствии с „Руководством по технологии изготовления стеновых панелей с заливочным пенопластом", ЦНИИСК, стройиздат, 1977г

7 Методы контроля и испытаний

7.1 Методы контроля качества изготовления и испытания стеновых панели типа „сэндвич" с утеплителем из пенопласта ФРП-1 должны производиться в соответствии с ГОСТ 24581-81 „Панели асбестоцементные трехслойные с утеплителем из пенопласта"

8 Правила хранения и транспортирования

8 1 Транспортирование панелей, их складирование и хранение должны производиться в соответствии с требованиями ГОСТ 24581-81

Формат	Зона	Поз	Обозначение	Наименование	Кол на испол 206-81 1 1000										Примечание
					—	01	02	03	04	05	06	07			
				Документация											
А4			206-81 1 1000 СБ	Сборочный чертеж	×	×	×	×	×	×	×	×			
А4			206-81 1 0000 ТО	Техническое описание	×	×	×	×	×	×	×	×			
			206-81 0 17, 206-81 0.19, 206-81 0.21, 206-81 0 22	Узлы 1...9	×	×	×	×	×	×	×	×			
				Сборочные единицы											
А4		1	206-81 1 1100	Каркас ДК1-1	1										
		1	-01	Каркас ДК1-2		1									
		1	-02	Каркас ДК1-3			1								
		1	-03	Каркас ДК1-4				1							
		1	-04	Каркас ДК1-5					1						
		1	-05	Каркас ДК1-6						1					
				Марка	ПСТ 120 120-1АЦ ФРП Д	ПСТ 120 180-1АЦ ФРП Д	ПСТ 120 240-1АЦ ФРП Д	ПСТ 120 300-1АЦ ФРП Д	ПСТ 60 120-1АЦ ФРП Д	ПСТ 60 180-1АЦ ФРП Д	ПСТ 60 280-1АЦ ФРП Д	ПСТ 60 300-1АЦ ФРП Д			

Рук отд	Смилянский		206-81 1 1000	
Н контр	Беглецова		Панель стеновая. Спецификация	Стадия: Р; Лист: 1; Листов: 2
Гл инж.пр	Беглецова			
Ст техник	Казанцева			ЦНИИПРОМЗДАНИЙ

Инв. № подл. | Подпись и дата | Взам. инв. №

Формат	Зона	Поз	Обозначение	Наименование	Кол на испол 206-81 1 1000 —	01	02	03	04	05	06	07			Примечание
А4		1	206-81 1 1100-06	Каркас ДК1-7							1				
		1	-07	Каркас ДК1-8								1			
				Детали											
А4		2	206-81 1 1001	Лист Л1	2										
		2	-01	Лист Л2		2									
		2	-02	Лист Л3			2								
		2	-03	Лист Л4				2							
		2	-04	Лист Л5					2						
		2	-05	Лист Л6						2					
		2	-06	Лист Л7							2				
		2	-07	Лист Л8								2			
				Стандартные изделия											
		3		Шуруп А5×40 ГОСТ 1145-80	44	48	56	64	36	40	48	56			
				Материалы											
				Фенольный пенопласт											
				марки ФРП-1	0,088	0,132	0,181	0,222	0,043	0,064	0,086	0,108			м3
					7,0	10,5	13,4	17,7	3,43	5,10	6,86	8,6			кг
				ТУ 6-05-221-304-74											
				Клей МРТУ 38-5-880-66	0,43	0,65	0,87	1,10	0,22	0,33	0,44	0,55			кг

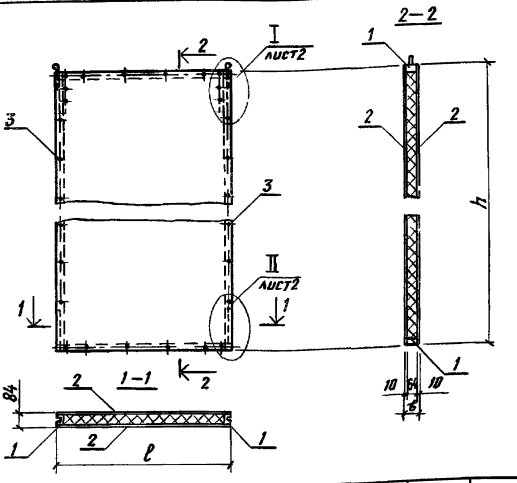

Обозначение	Марка	ℓ, мм	h, мм	Масса, кг	Примечание
206-81 1 1000	ПСТ120.120–1АЦ ФРП Д	1170	1170	648	
–01	ПСТ120 180-1АЦ ФРП Д		1770	954	
–02	ПСТ120 240-1АЦ ФРП Д		2370	1255	
–03	ПСТ120 300-1АЦ ФРП Д		2970	1568	
–04	ПСТ 60 120–1АЦ ФРП Д	570	1170	342	
–05	ПСТ60 180 – 1АЦ ФРП Д		1770	520	
–06	ПСТ60 240–1АЦ ФРП Д		2370	659	
–07	ПСТ60 300–1АЦ ФРП Д		2970	819	

			206-81 1 1000 СБ		
			Панель стеновая	Стадия	Масса	Масштаб
			Сборочный чертеж	Р	Ст табл	—
Рук отд	Стилянский					
Н контр	Веглецова			Лист 1	Листов 2	
Гл инж пр	Веглецова			ЦНИИПРОМЗДАНИЙ		
Ст техник	Казанцева					

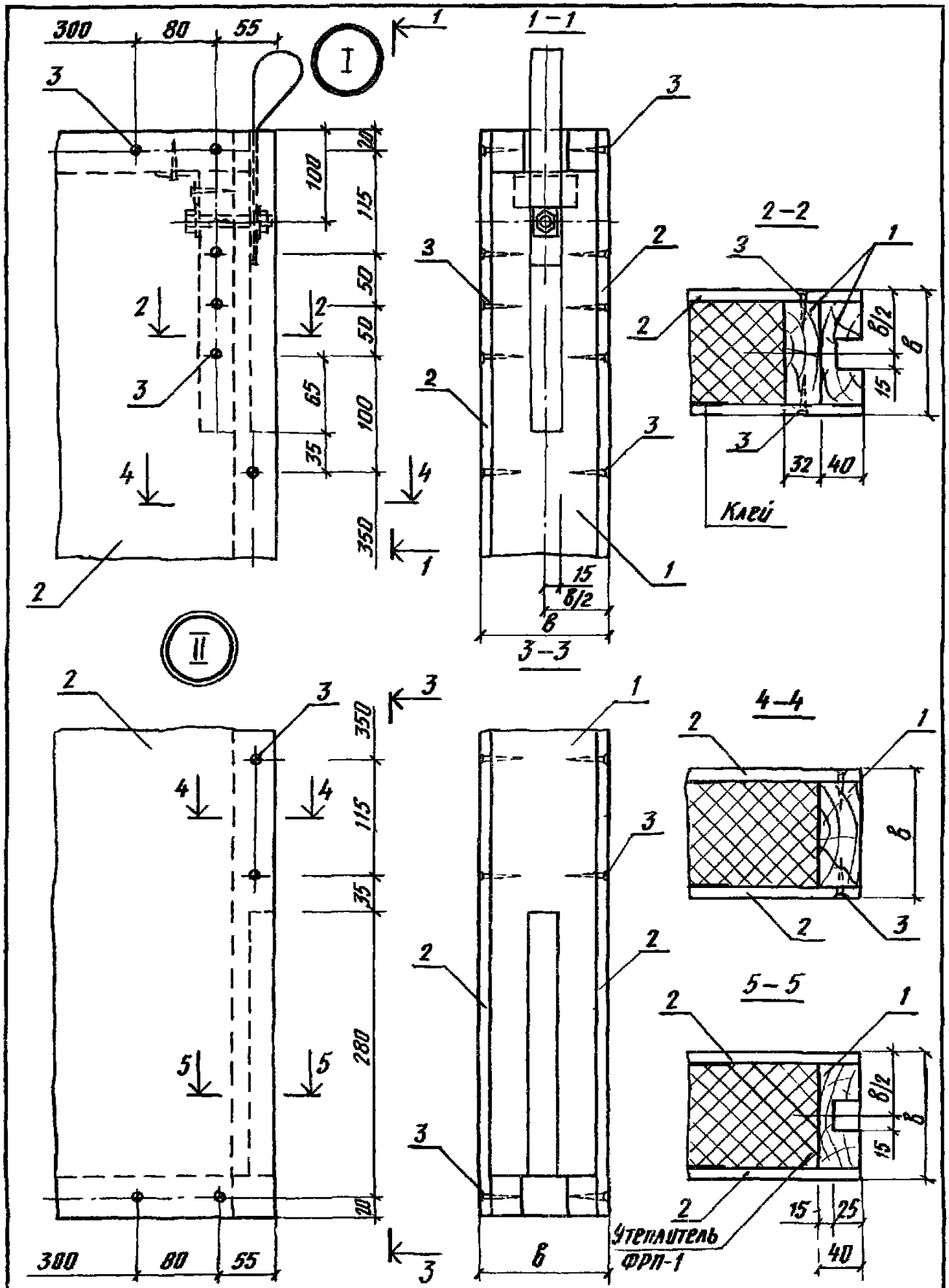

b = 84; 104; 124, 144, 164

206-81.1 1000 СБ

Лист 2

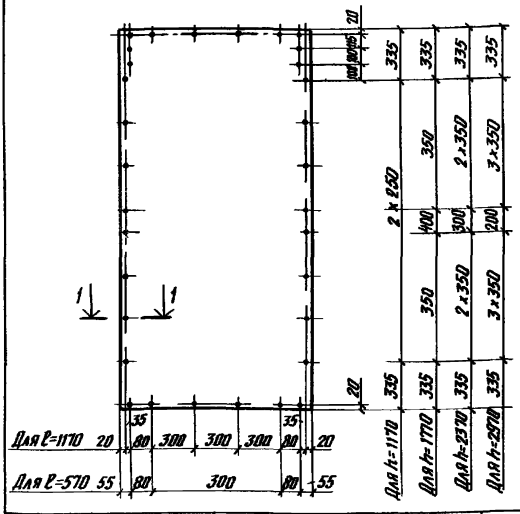

Обозначение	Марка	ℓ, мм	h, мм	Толщина, мм	Масса, кг
206-81 1 1001	Л1	1170	1170	10	24,6
–01	Л2		1770		37,2
–02	Л3		2370		49,9
–03	Л4		2970		62,5
–04	Л5	570	1170		12,0
–05	Л6		1770		18,2
–06	Л7		2370		24,3
–07	Л8		2970		30,5

206-81 1 1001

Лист марки Л

Стадия	Масса	Масштаб
Р	Ст тобл	—
Лист	Листов 1	

Рук отд	Смилянский	
Н контр	Беглецова	
Гл инж пр	Беглецова	
Ст техник	Козинцева	

Асбестоцементный лист по ГОСТ 18124-75

ЦНИИПРОМЗДАНИЙ

Формат	Зона	Поз	Обозначение	Наименование	Кол на испол 206-81 1 1100										Примечание
					—	01	02	03	04	05	06	07			
				Документация											
А4			206-81 1 1100	Сборочный чертеж	×	×	×	×	×	×	×	×			
				Сборочные единицы											
А4		1	206-81 1.1110	Изделие закладное м1	2	2	2	2	2	2	2	2			
				Детали											
А4		2	206-81 1 1101	Д1-1	2				2						
		2	-01	Д1-2		2				2					
		2	-02	Д1-3			2				2				
		2	-03	Д1-4				2				2			

Марка	ДК1-1	ДК1-2	ДК1-3	ДК1-4	ДК1-5	ДК1-6	ДК1-7	ДК1-8

Рук отд	Стилянский	
Н.контр	Беглецова	
Гл инж.пр	Беглецова	
Ст техник	Казанцева	

206-81 1 1100

Каркас марки ДК1-1 ... ДК1-8
Спецификация

Стадия	Лист	Листов
Р	1	2

ЦНИИПРОМЗДАНИЙ

51-20-26181

Формат	Зона	Поз	Обозначение	Наименование	Кол. на испол 206-811 1100										Примечание
					—	01	02	03	04	05	06	07			
А4		3	206-811.1101-04	Д1-5	2	2	2	2							
		3	-05	Д1-6					2	2	2	2			
		4	-30	Д6	2	2	2	2	2	2	2	2			
		5	206-811.1102	Уголок соединительный	2	2	2	2	2	2	2	2			
				Стандартные изделия											
		6		Шуруп А5×40, ГОСТ 1145-80	16	16	16	16	16	16	16	16			

20-20182

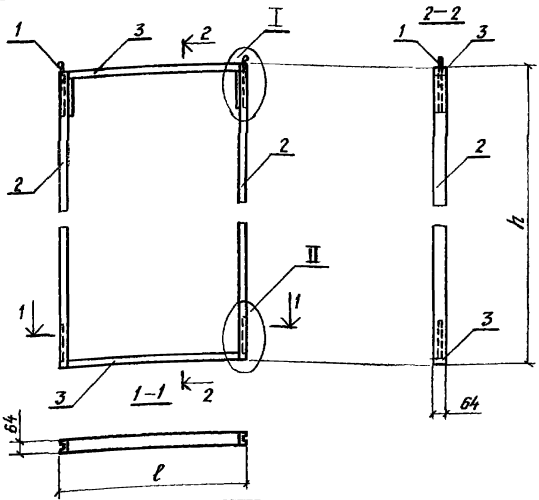

Обозначение	Марка	ℓ, мм	h, мм	Масса, кг	Примечание
206-81 1.1100	ДК1-1	1170	1170	8,3	
-01	ДК1-2		1770	10,2	
-02	ДК1-3		2370	12,0	
-03	ДК1-4		2970	13,8	
-04	ДК1-5	570	1170	6,5	
-05	ДК1-6		1770	8,3	
-06	ДК1-7		2370	10,2	
-07	ДК1-8		2970	12,0	

Рук.отд	Слцианский	
Н.контр.	Беглецова	
Гл.инж.пр.	Беглецова	
Ст.техник	Казанцева	

206-81 1 1100 СБ

Каркас марки ДК1-1 .. ДК1-8 Сборочный чертеж

Стадия	Масса	Масштаб
Р	См. табл.	—
Лист 1	Листов 2	

ЦНИИПРОМЗДАНИЙ

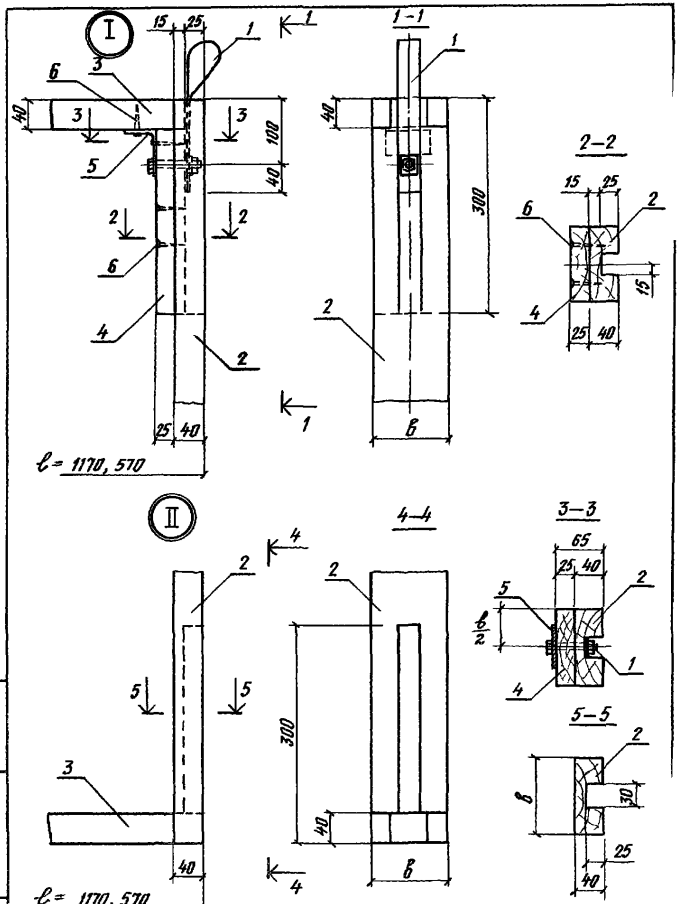
I
II
1-1
2-2
3-3
4-4
5-5
15
25
40
100
300
65
30
l = 1170, 570
в = 64, 84, 104, 124, 144

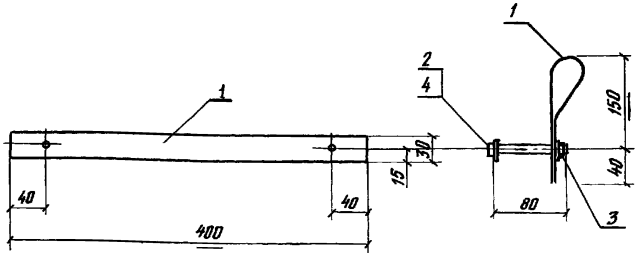

Формат	Зона	Поз	Обозначение	Наименование	Кол	Примечание
				Детали		
Б4		1	206-811 1111	Полоса 2×30×400 ГОСТ 19903-74 / В Ст 3 сп 4, ГОСТ 16523-70	1	
				Стандартные изделия		
		2		Болт М12 ГОСТ 7798-70*	1	
		3		Гайка М12 ГОСТ 5915-70	1	
		4		Шайба ГОСТ 11371-78	2	

Рук отд	Стилянский	
Н.контр	Беглецова	
Гл. инж. пр.	Беглецова	
Ст. техник	Козанцева	

206-811 1110 СБ

Изделие закладное М1

Стадия	Масса	Масштаб
Р	0,27	1:4
Лист	Листов 1	

ЦНИИПРОМЗДАНИЙ

Рис 1

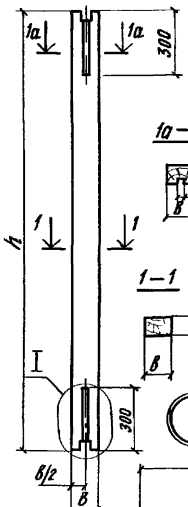

Рис 2

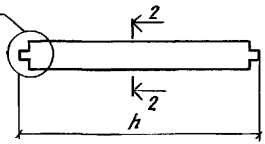

2–2



1а–1а



Рис 3

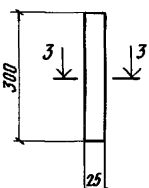

3–3







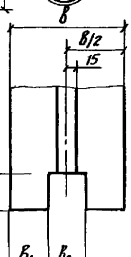

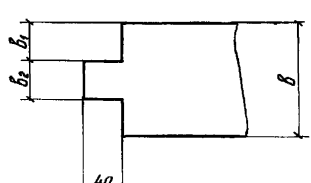

Рук этд	Смиянский		
Н контр	Беглецова		
Гл инж пр	Беглецова		
Ст техник	Казанцева		

206-811 1101

Брусок деревянный марки Д

Стадия	Масса	Масштаб
Р	см табл	—
Лист 1	Листов 3	

Брусок деревянный по ГОСТ 8486-66 **

ЦНИИПРОМЗДАНИЙ

Обозначение	Марка	Рис.	h, мм	в, мм	в1, мм	в2, мм	Масса, кг
206-81 1 1101	Д1-1	Рис. 1	1170	64	19	26	1,80
-01	Д1-2		1770				2,72
-02	Д1-3		2370				3,64
-03	Д1-4		2970				4,56
-04	Д1-5	Рис 2	1170				1,80
-05	Д1-6		570				0,88
-06	Д2-1	Рис. 1	1170	84	25	34	2,36
-07	Д2-2		1770				3,57
-08	Д2-3		2370				4,78
-09	Д2-4		2970				5,99
-10	Д2-5	Рис 2	1170				2,36
-11	Д2-6		570				1,15
-12	Д3-1	Рис. 1	1170	104	31	42	2,92
-13	Д3-2		1770				4,42
-14	Д3-3		2370				5,92
-15	Д3-4		2970				7,41
-16	Д3-5	Рис. 2	1170				2,92
-17	Д3-6		570				1,42

Обозначение	Марка	Рис	h, мм	в, мм	$в_1$, мм	$в_2$ мм	Масса, кг
206-81 1 1101-18	Д4-1	Рис 1	1170	124	37	50	3,48
-19	Д4-2		1770				5,27
-20	Д4-3		2370				7,05
-21	Д4-4		2970				8,84
-22	Д4-5	Рис 2	1170				3 48
-23	Д4-6		570				1,70
-24	Д5-1	Рис 1	1170	144	43	58	4,04
-25	Д5-2		1770				6,12
-26	Д5-3		2370				8,19
-27	Д5-4		2970				10 26
-28	Д5-5	Рис.2	1170				4,04
-29	Д5-6		570				1,97
-30	Д6	Рис 3	300	64	—	—	0,29
-31	Д7			84			0,38
-32	Д8			104			0,47
-33	Д9			124			0,56
-34	Д10			144			0,65

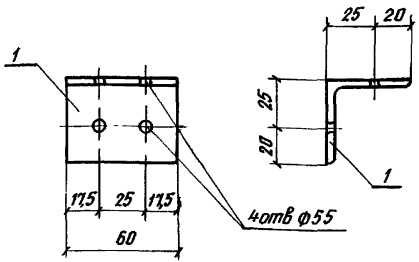

Формат	Зона	Поз	Обозначение	Наименование	Кол	Примечание
				Детали		
11		1	206-81 1 1102	Уголок L 45 x 4, l=60 ГОСТ 8509-72	1	

				206-81 1 1102			
				Уголок соединительный	Стадия	Масса	Масштаб
					Р	0,16кг	1 2
Рук отд	Смилянский				Лист	Листов 1	
Н контр	Беглецова						
Гл инж пр	Беглецова			Уголок по ГОСТ 8509-72	ЦНИИПРОМЗДАНИЙ		
Ст техник	Казанцева						

18492

Инв. № подл.	Подпись и дата	Взам. инв. №

Формат	Зона	Поз	Обозначение	Наименование	Кол на испол 206-81.1 2000 —	01	02	03	04	05	06	07			Примечание
				Документация											
А4			206-81 1 2000 СБ	Сборочный чертеж	×	×	×	×	×	×	×	×			
			206-81 1 0000 ТО	Техническое описание	×	×	×	×	×	×	×	×			
			206-81 0 17, 206-81 0 19, 206-81 0 21, 206-81.0 22	Узлы 1... 9	×	×	×	×	×	×	×	×			
				Сборочные единицы											
А4		1	206-81 1 2100	Каркас ДК2-1	1										
		1	-01	Каркас ДК2-2		1									
		1	-02	Каркас ДК2-3			1								
		1	-03	Каркас ДК2-4				1							
		1	-04	Каркас ДК2-5					1						
		1	-05	Каркас ДК2-6						1					
				Марка	ПСТ120 120-2 НЦ ФРП Д	ПСТ120 180-2 НЦ ФРП Д	ПСТ120 240-2 НЦ ФРП Д	ПСТ120 300-2 НЦ ФРП Д	ПСТ60 120-2 НЦ ФРП Д	ПСТ60 180-2 НЦ ФРП Д	ПСТ60 240-2 НЦ ФРП Д	ПСТ60 300-2 НЦ ФРП Д			

Рук отд	Стулянский	
Н контр	Беглецова	
Гл инж пр	Беглецова	
Ст техник	Казанцева	

206-81 1 2000

Панель стеновая

Спецификация

Стадия	Лист	Листов
Р	1	2

ЦНИИПРОМЗДАНИЙ

Инв. № подл.	Подпись и дата	Взам. инв. №

Формат	Зона	Поз	Обозначение	Наименование	Кол. на испол. 206-81.1 2000 —	01	02	03	04	05	06	07	Примечание
А4		1	206-81.1 2100- 06	Каркас ДК2-7							1		
		1	- 07	Каркас ДК2-6								1	
				Детали									
А4		2	206-81.1.1001	Лист Л1	2								
		2	-01	Лист Л2		2							
		2	-02	Лист Л3			2						
		2	-03	Лист Л4				2					
		2	-04	Лист Л5					2				
		2	-05	Лист Л6						2			
		2	-06	Лист Л7							2		
		2	-07	Лист Л8								2	
				Стандартные изделия									
		3		Шуруп А5×40 ГОСТ 1145-80	44	48	56	64	36	40	48	56	
				Материалы									
				Фенольный пенопласт									
				марки ФРП-1	0,115	0,174	0,233	0,291	0,056	0,084	0,113	0,142	м³
					92	139	18,6	23,4	4,3	6,7	9,0	11,3	кг
				ТУ6-05-221-304-74									
				Клей МРТУ 38-5-880-66	0,43	0,65	0,87	1,10	0,22	0,33	0,44	0,55	кг

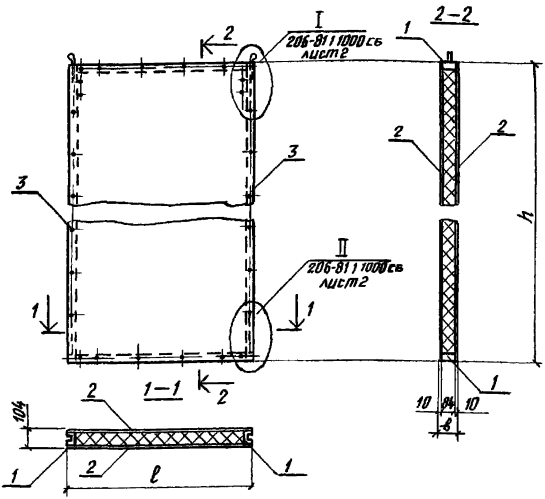

Обозначение	Марка	ℓ, мм	h, мм	Масса, кг	Примечание
2Б6-811 2000	ПСТ120.120-2АIIIФРПД	1170	1170	69,4	
-01	ПСТ120.180-2АIIIФРПД		1770	101,8	
-02	ПСТ120.240-2АIIIФРПД		2370	134,3	
-03	ПСТ120.300-2АIIIФРПД		2970	166,7	
-04	ПСТ60.120-2АIIIФРПД	570	1170	36,9	
-05	ПСТ60.180-2АIIIФРПД		1770	54,5	
-06	ПСТ60.240-2АIIIФРПД		2370	71,0	
-07	ПСТ60.300-2АIIIФРПД		2970	88,2	

Инв.№ подл. | Подпись и дата | Взам. инв.№

Рук. отд	Стилянский	
Н. контр	Беглецова	
Гл. инж. пр	Беглецова	
Ст. техник	Казанцева	

2Б6-81 1 2000СБ

Панель стеновая

Сборочный чертеж

Стадия	Масса	Масштаб
Р	см. табл.	—
Лист	Листов 1	

ЦНИИПРОМЗДАНИЙ

Инв. № подл.	Подпись и дата	Взам. инв. №

Формат	Зона	Поз.	Обозначение	Наименование	Кол. на испол. 206-81.1.2100										Примечание
					—	01	02	03	04	05	06	07			
				Документация											
А4			206-81.1.2100СБ	Сборочный чертеж	×	×	×	×	×	×	×	×			
				Сборочные единицы											
А4		1	206-81.1.1110	Изделие закладное М1	2	2	2	2	2	2	2	2			
				Детали											
А4		2	206-81.1.1101-06	Д2-1	2				2						
		2	- 07	Д2-2		2				2					
		2	- 08	Д2-3			2				2				
		2	- 09	Д2-4				2				2			

Марка	ДК2-1	ДК2-2	ДК2-3	ДК2-4	ДК2-5	ДК2-6	ДК2-7	ДК2-8			

Рук. отд.	Стилянский	
Н. контр.	Беглецова	
Гл. инж. пр.	Беглецова	
Ст. техник	Казанцева	

206-81.1.2100

Каркас марки ДК2-1...ДК2-8. Спецификация.

Стадия	Лист	Листов
Р	1	2

ЦНИИПРОМЗДАНИЙ

18492-02 27

Формат	Зона	Поз.	Обозначение	Наименование	Кол. на испол. 206-81.1.2100										Примечание
					—	01	02	03	04	05	06	07			
А4		3	206-81.1.1101-10	Д2-5	2	2	2	2							
		3	-11	Д2-6					2	2	2	2			
		4	-31	Д7	2	2	2	2	2	2	2	2			
		5	206-81.1.1102	Уголок соединительный	2	2	2	2	2	2	2	2			
				Стандартные изделия											
		6		Шуруп А5×40 ГОСТ1145-80	16	16	16	16	16	16	16	16			

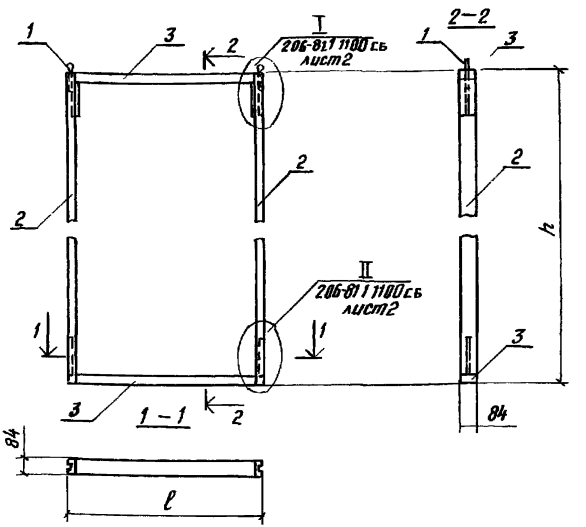

Обозначение	Марка	ℓ, мм	h, мм	Масса, кг	Примечание
2Б6-81.1 2100	ДК2-1	1170	1170	10,7	
-01	ДК2-2		1770	13,2	
-02	ДК2-3		2370	15,6	
-03	ДК2-4		2970	18,0	
-04	ДК2-5	570	1170	8,3	
-05	ДК2-6		1770	11,1	
-06	ДК2-7		2370	13,2	
-07	ДК2-8		2970	15,6	

Рук отд	Стилянский	
Н.контр	Беглецова	
Гл инж пр	Беглецова	
Ст техник	Казанцева	

2Б6-81.1 2100 СБ

Каркас марки ДК2-1...ДК2-8 Сборочный чертеж

Стадия	Масса	Масштаб
Р	Стали	—
Лист	Листов 1	

ЦНИИПРОМЗДАНИЙ

Инв. № подл. | Подпись и дата | Взам. инв. №

Формат	Зона	Поз	Обозначение	Наименование	Кол на испол 206-81 1 3000 —	01	02	03	04	05	06	07	Примечание
				Документация									
А4			206-81 1 3000 СБ	Сборочный чертеж	×	×	×	×	×	×	×	×	
А4			206-81 1 0000 ТО	Техническое описание	×	×	×	×	×	×	×	×	
			206-81 0 17, 206-81 019, 206-81 0 21, 206-81 022	Узлы 1...9	×	×	×	×	×	×	×	×	
				Сборочные единицы									
А4		1	206-81 1 3100	Каркас ДК3-1	1								
		1	-01	Каркас ДК3-2		1							
		1	-02	Каркас ДК3-3			1						
		1	-03	Каркас ДК3-4				1					
		1	-04	Каркас ДК3-5					1				
		1	-05	Каркас ДК3-6						1			
				Марка	ПСТ120 120-3АЦ Фпт Д	ПСТ120 180-3АЦ Фпт Д	ПСТ120 240-3АЦ Фпт Д	ПСТ120 300-3АЦ Фпт Д	ПСТ60 120-3АЦ Фпт Д	ПСТ60 180-3АЦ Фпт Д	ПСТ60 240-3АЦ Фпт Д	ПСТ60 300-3АЦ Фпт Д	

Рук отд	Смилянский		206-81 1 3000
Н контр	Беглецова		Панель стеновая. Спецификация.
Гл инж пр	Беглецова		Стадия: Р; Лист: 1; Листов: 2
Ст техник	Казанцева		ЦНИИПРОМЗДАНИЙ

Формат	Зона	Поз.	Обозначение	Наименование	Кол на испол 206-81 1 3000 —	01	02	03	04	05	06	07			Примечание
А4		1	206-81 1 3100-06	Каркас ДК3-7							1				
		1	-07	Каркас ДК3-8								1			
				Детали											
А4		2	206-81 1 1001	Лист Л1	2										
		2	-01	Лист Л2		2									
		2	-02	Лист Л3			2								
		2	-03	Лист Л4				2							
		2	-04	Лист Л5					2						
		2	-05	Лист Л6						2					
		2	-06	Лист Л7							2				
		2	-07	Лист Л8								2			
				Стандартные изделия											
		3		Шуруп А6х40 ГОСТ1145-80	44	48	56	64	36	40	48	56			
				Материалы											
				Фенольный пенопласт											
				Марки ФРП-1	0,142 / 11,2	0,215 / 17,2	0,288 / 23,0	0,360 / 28,7	0,069 / 5,5	0,105 / 8,4	0,140 / 11,2	0,176 / 14,0			м³ / кг
				ТУ6-05-221-304-74											
				Клей МРТУ 38-5-880-66	0,43	0,65	0,87	1,10	0,22	0,33	0,44	0,55			кг

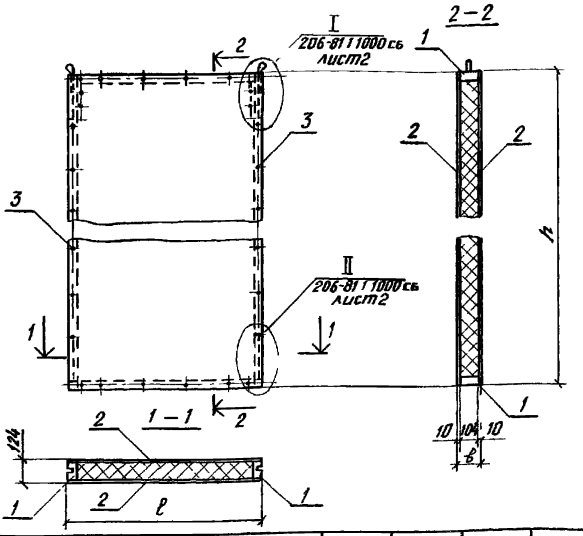

Обозначение	Марка	ℓ, мм	h, мм	Масса, кг	Примечание
206-81 1 3000	ПСТ 120 120-3АЦ ФРП Д	1170	1170	73,9	
-01	ПСТ 120 180-3АЦ ФРП Д		1770	108,0	
-02	ПСТ 120 240-3АЦ ФРП Д		2370	142,3	
-03	ПСТ 120 300-3АЦ ФРП Д		2970	116,0	
-04	ПСТ 60 120-3АЦ ФРП Д	570	1170	40,0	
-05	ПСТ 60 180-3АЦ ФРП Д		1770	58,3	
-06	ПСТ 60 240-3АЦ ФРП Д		2370	76,3	
-07	ПСТ 60 300-3АЦ ФРП Д		2970	94,4	

Инв. № подл. | Подп. и дата | Взам. инв. №

206-81 1 3000 СБ

Панель стеновая
Сборочный чертеж

Стадия	Масса	Масштаб
Р	См. табл.	—
Лист	Листов 1	

Рук. отд	Стилянский	
Н. контр.	Беглецова	
Гл. инж. пр.	Беглецова	
Гл. техник	Казанцева	

ЦНИИПромзданий

Инв. № подл. | Подпись и дата | Взам. инв. №

Формат	Зона	Поз	Обозначение	Наименование	кол. на испол. 206-81.1 3100 —	01	02	03	04	05	06	07			Примечание
				Документация											
А4			206-81.1 3100СБ	Сборочный чертеж	×	×	×	×	×	×	×	×			
				Сборочные единицы											
А4		1	206-81.1.1110	Изделие закладное М1	2	2	2	2	2	2	2	2			
				Детали											
А4		2	206-81.1 1101-12	ДЗ-1	2				2						
		2	-13	ДЗ-2		2				2					
		2	-14	ДЗ-3			2				2				
		2	-15	ДЗ-4				2				2			
				Марка	ДК3-1	ДК3-2	ДК3-3	ДК3-4	ДК3-5	ДК3-6	ДК3-7	ДК3-8			

Рук. отд.	Стшлянский		
Н. контр.	Беглецова		
Гл. инж. пр.	Беглецова		
Ст. техник	Казанцева		

206-81.1 3100

Каркас марки ДК3-1,...,ДК3-8
Спецификация

Стадия	Лист	Листов
Р	1	2

ЦНИИПРОМЗДАНИЙ

1982-02 33

Инв. № подл.	Подпись и дата	Взам. инв. №

Формат	Зона	Поз.	Обозначение	Наименование	кол. на испол. 206-811 3100 —	01	02	03	04	05	06	07			Примечание
А4		3	206-811 1101-16	ДЗ-5	2	2	2	2							
		3	-17	ДЗ-6					2	2	2	2			
		4	-32	Д8	2	2	2	2	2	2	2	2			
		5	206-811 1102	Уголок соединительный	2	2	2	2	2	2	2	2			
				Стандартные изделия											
		6		Шуруп А5×40 ГОСТ 1145-80	16	16	16	16	16	16	16	16			

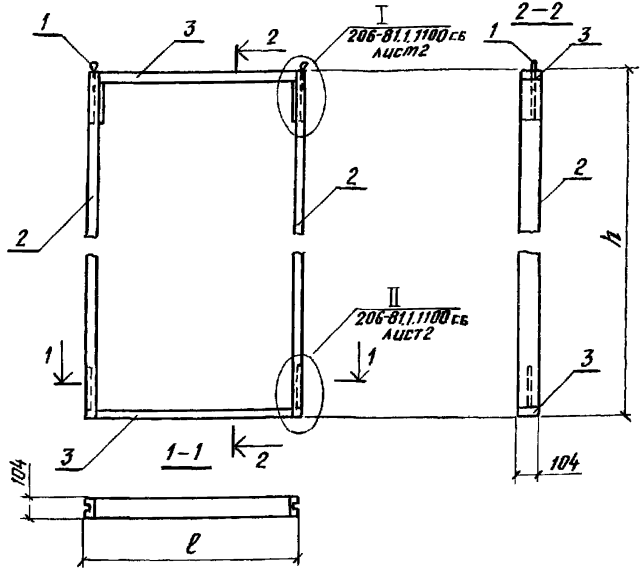

Обозначение	Марка	ℓ, мм	h, мм	Масса, кг	Примечание
206-81.1.3100	ДК3-1	1170	1170	13,2	
-01	ДК3-2		1770	16,2	
-02	ДК3-3		2370	19,2	
-03	ДК3-4		2970	22,1	
-04	ДК3-5	570	1170	10,2	
-05	ДК3-6		1770	13,2	
-06	ДК3-7		2370	16,2	
-07	ДК3-8		2970	19,1	

Рук. отд.	Стилянский	
Н. контр.	Беглецова	
Гл. инж. пр.	Беглецова	
Ст. техник	Казанцева	

206-81.1.3100 СБ

Каркас марки ДК3-1 ... ДК3-8. Сборочный чертеж.

Стадия	Масса	Масштаб
Р	См. табл.	—
Лист	Листов 1	

ЦНИИПРОМЗДАНИЙ

Инв. № подл.	Подпись и дата	Взам. инв. №

Формат	Зона	Поз	Обозначение	Наименование	Кол на испол 206-81 1 4000										Примечание
					—	01	02	03	04	05	06	07			
				Документация											
А4			206-81 1 4000 СБ	Сборочный чертеж	×	×	×	×	×	×	×	×			
А4			206-81 1. 0000 ТО	Техническое описание	×	×	×	×	×	×	×	×			
			206-81 0 17, 206-81 0 19 206-81. 0 21, 206-81 0 22	Узлы 1...9	×	×	×	×	×	×	×	×			
				Сборочные единицы											
А4		1	206-81 1 4100	Каркас ДК4-1	1										
		1	-01	Каркас ДК4-2		1									
		1	-02	Каркас ДК4-3			1								
		1	-03	Каркас ДК4-4				1							
		1	-04	Каркас ДК4-5					1						
		1	-05	Каркас ДК4-6						1					
				Марка	ПСТ120 120-4АЦ ФРП Д	ПСТ120 180-4АЦ ФРП Д	ПСТ120 240-4АЦ ФРП Д	ПСТ120 300-4АЦ ФРП Д	ПСТ60 120-4АЦ ФРП Д	ПСТ60 180-4АЦ ФРП Д	ПСТ60 240-4АЦ ФРП Д	ПСТ60 300-4АЦ ФРП Д			

Рук отд	Смилянский			206-81 1 4000
Н.контр	Беглецова			Панель стеновая.
Гл инж.пр	Беглецова			Спецификация
Ст техник	Казанцева			

Стадия	Лист	Листов
Р	1	2

ЦНИИПРОМЗДАНИЙ

18492-02 36

Формат	Зона	Поз.	Обозначение	Наименование	Кол. на испол 206-81.1.4000 —	01	02	03	04	05	06	07	Примечание
А4		1	206-81.1.4100-06	Каркас ДК4-7							1		
		1	-07	Каркас ДК4-8								1	
				Детали									
А4		2	206-81 1 1101	Лист Л1	2								
		2	-01	Лист Л2		2							
		2	-02	Лист Л3			2						
		2	-03	Лист Л4				2					
		2	-04	Лист Л5					2				
		2	-05	Лист Л6						2			
		2	-06	Лист Л7							2		
		2	-07	Лист Л8								2	
				Стандартные изделия									
		3		Шуруп А5х40 ГОСТ 1145-80	44	48	56	64	36	40	48	56	
				Материалы									
				Фенольный пенопласт									
				марки ФРП-1	0,170	0,257	0,343	0,43	0,083	0,125	0,167	0,210	м³
					13,4	20,5	29,4	34,3	6,7	10,0	13,5	16,2	кг
				ТУ 6-05-221-304-74									
				Клей МРТУ 38-5-880-66	0,43	0,65	0,87	1,10	0,22	0,33	0,44	0,55	кг

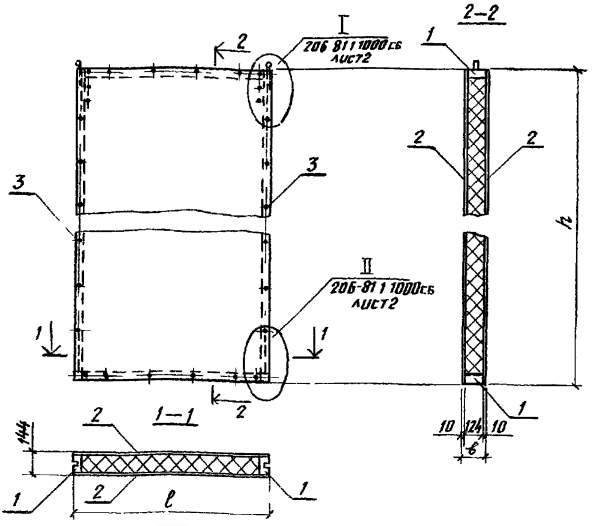

Обозначение	Марка	l, мм	h, мм	Масса кг	Примечание
206-81 1 4000	ПСТ120 120-4АЦ ФРП Д	1170	1170	78,5	
-01	ПСТ120 180-4АЦ ФРП Д		1770	114,4	
-02	ПСТ120 240-4АЦ ФРП Д		2370	152 2	
-03	ПСТ120 300-4АЦ ФРП Д		2970	185 9	
-04	ПСТ60 120-4АЦ ФРП Д	570	1170	43,0	
-05	ПСТ60 180-4АЦ ФРП Д		1770	62 3	
-06	ПСТ60 240-4АЦ ФРП Д		2370	81 6	
-07	ПСТ60 300-4АЦ ФРП Д		2970	100,2	

Рук отд	Смилянский	
Н контр	Беглецова	
Гл инж пр	Беглецова	
Ст техник	Казанцева	

206-81 1 4000 СБ

Панель стеновая

Сборочный чертеж

Стадия	Масса	Масштаб
Р	См табл	—
Лист	Листов 1	

ЦНИИПРОМЗДАНИЙ

Инв. № подл.	Подпись и дата	Взам. инв. №

Формат	Зона	Поз	Обозначение	Наименование	Кол на испол 206-811 4100 —	01	02	03	04	05	06	07			Примечание
				Документация											
А4			206-811 4100СБ	Сборочный чертеж	×	×	×	×	×	×	×	×			
				Сборочные единицы											
А4		1	206-811 1110	Изделие закладное М1	2	2	2	2	2	2	2	2			
				Детали											
А4		2	206-811 1101-18	Д4-1	2				2						
		2	-19	Д4-2		2				2					
		2	-20	Д4-3			2				2				
		2	-21	Д4-4				2				2			
				Марка	ДК4-1	ДК4-2	ДК4-3	ДК4-4	ДК4-5	ДК4-6	ДК4-7	ДК4-8			

Рук отд	Стилянский		206-811 4100
Н.контр	Беглецова		
Гл инж пр	Беглецова		Каркас марки ДК4-1... ДК4-8 Спецификация
Ст техник	Козонцева		

Стадия	Лист	Листов
Р	1	2

ЦНИИПРОМЗДАНИЙ

Инв № подл	Подпись и дата	Взам инв №

Формат	Зона	Поз	Обозначение	Наименование	Кол на испол 206-811.4100										Примечание
					—	01	02	03	04	05	06	07			
А4		3	206-811 1101-22	Д4-5	2	2	2	2							
		3	—23	Д4-6					2	2	2	2			
		4	—33	Д9	2	2	2	2	2	2	2	2			
		5	206-811 1102	Уголок соединительный	2	2	2	2	2	2	2	2			
				Стандартные изделия											
		6		Шуруп А5×40 ГОСТ 1145-80	16	16	16	16	16	16	16	16			

Ин 20-26h81

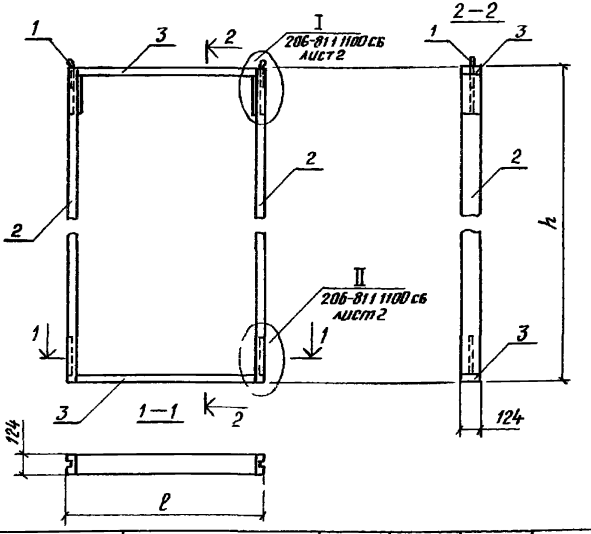

Обозначение	Марка	ℓ, мм	h, мм	Масса, кг	Примечание
206-811 4100	ДК4-1	1170	1170	15,6	
-01	ДК4-2		1770	19,2	
-02	ДК4-3		2370	22,7	
-03	ДК4-4		2970	26,3	
-04	ДК4-5	570	1170	12,0	
-05	ДК4-6		1770	15,6	
-06	ДК4-7		2370	19,2	
-07	ДК4-8		2970	22,7	

206-811 41000 СБ

Каркас марки ДК4-1... ДК4-8 Сборочный чертеж

Стадия	Масса	Масштаб
Р	см. маск.	—
Лист	Листов 1	

ЦНИПРОМЗДАНИЙ

Рук отд	Стиляйский	
Н контр	Беглецова	
Гл инж пр	Беглецова	
Ст техник	Кизонцева	

Инв № подл	Подпись и дата	Взам инв №

Формат	Зона	Поз	Обозначение	Наименование	Кол на испол 206-81 1 5000										Примечание
					—	01	02	03	04	05	06	07			
				Документация											
А4			206-81 1 5000 СБ	Сборочный чертеж	×	×	×	×	×	×	×	×			
А4			206-81 1 0000 ТО	Техническое описание	×	×	×	×	×	×	×	×			
			206-81 0 17, 206-81 0 19, 206-81 0 21, 206-81 0 22	Узлы 1...9	×	×	×	×	×	×	×	×			
				Сборочные единицы											
А4		1	206-81.1 5100	Каркас ДК5-1	1										
		1	-01	Каркас ДК5-2		1									
		1	-02	Каркас ДК5-3			1								
		1	-03	Каркас ДК5-4				1							
		1	-04	Каркас ДК5-5					1						
		1	-05	Каркас ДК5-6						1					
				Марка	ПСТ120 120-5АЦ ФРП Д	ПСТ120 180-5АЦ ФРП Д	ПСТ120 240-5АЦ ФРП Д	ПСТ120 300-5АЦ ФРП Д	ПСТ60 120-5АЦ ФРП Д	ПСТ60 180-5АЦ ФРП Д	ПСТ60 240-5АЦ ФРП Д	ПСТ60 300-5АЦ ФРП Д			

				206-81 1 5000
Рук отд	Смилянский			Панель стеновая.
Н контр	Беглецова			Спецификация
Гл инж пр	Беглецова			
Ст техник	Казанцева			

Стадия	Лист	Листов
Р	1	2

ЦНИИПРОМЗДАНИЙ

Инв. № подл.	Подпись и дата	Взам. инв. №

Формат	Зона	Поз	Обозначение	Наименование	Кол на испол. 206-81 1 5000 —	01	02	03	04	05	06	07	Примечание
А4		1	206-81 1 5100-06	Каркас ДК5-7							1		
		1	-07	Каркас ДК5-8								1	
				Детали									
А4		2	206-81 1 1101	Лист Л1	2								
		2	-01	Лист Л2		2							
		2	-02	Лист Л3			2						
		2	-03	Лист Л4				2					
		2	-04	Лист Л5					2				
		2	-05	Лист Л6						2			
		2	-06	Лист Л7							2		
		2	-07	Лист Л8								2	
				Стандартные изделия									
		3		Шуруп А5×40 ГОСТ 1145-80	44	48	56	64	36	40	48	56	
				Материалы									
				Фенольный пенопласт									
				марки ФРП-1	0,197	0,298	0,399	0,499	0,096	0,145	0,194	0,243	м³
					15,2	23,8	31,9	39,8	7,6	11,6	15,5	19,4	кг
				ТУ 6-05-221-304-74									
				Клей мрту 38-5-880-66	0,43	0,65	0,87	1,10	0,22	0,33	0,44	0,55	кг

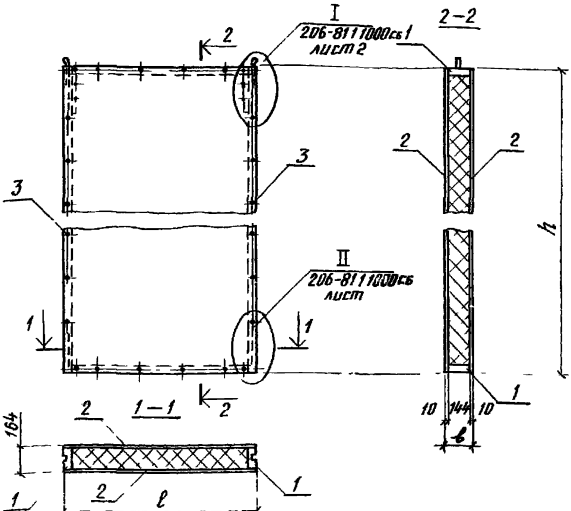

Обозначение	Марка	ℓ, мм	h, мм	Масса, кг	Примечание
2Об-81 1 5000	ПСТ120 120-5АЦ ФРП Д	1170	1170	82,7	
-01	ПСТ120 180-5АЦ ФРП Д		1770	120,7	
-02	ПСТ120 240-5АЦ ФРП Д		2370	158,3	
-03	ПСТ120 300-5АЦ ФРП Д		2970	195,5	
-04	ПСТ60 120-5АЦ ФРП Д	570	1170	45,8	
-05	ПСТ60 180-5АЦ ФРП Д		1770	66,3	
-06	ПСТ60 240-5АЦ ФРП Д		2370	86,6	
-07	ПСТ60 300-5АЦ ФРП Д		2970	107,0	

		2Об-81 1 5000 СБ	
		Панель стеновая Сборочный чертеж	Стадия: Р; Масса: См. чертёж; Масштаб: —
Рук. отд.	Столянский		Лист; Листов 1
Н. контр.	Берлецова		
Гл. инж. пр.	Берлецова		ЦНИИПРОМЗДАНИЙ
Ст. техник	Казанцева		

Инв. № подл.	Подпись и дата	Взам. инв. №

Формат	Зона	Поз.	Обозначение	Наименование	Кол. на испол. 206-811 5100										Примечание
					–	01	02	03	04	05	06	07			
				Документация											
А4			206-811 5100 СБ	Сборочный чертеж	×	×	×	×	×	×	×	×			
				Сборочные единицы											
А4		1	206-811 1110	Изделие закладное М1	2	2	2	2	2	2	2	2			
				Детали											
А4		2	206-811.1101-24	Д5-1	2				2						
		2	– 25	Д5-2		2				2					
		2	– 26	Д5-3			2				2				
		2	– 27	Д5-4				2				2			

Марка	ДК5-1	ДК5-2	ДК5-3	ДК5-4	ДК5-5	ДК5-6	ДК5-7	ДК5-8			

Рук. отд.	Смиланский		
Н. контр.	Беглецова		
Гл. инж. пр.	Беглецова		
Ст. техник	Казанцева		

206-811 5100

Каркас марки ДК5-1,... ДК5-8
Спецификация

Стадия	Лист	Листов
Р	1	2

ЦНИИПРОМЗДАНИЙ

Формат	Зона	Поз	Обозначение	Наименование	Кол на испол 206-81 1 5100								Примечание
					—	01	02	03	04	05	06	07	
А4		3	206-81 1 1101-28	Д5-5	2	2	2	2					
		3	-29	Д5-6					2	2	2	2	
		4	-34	Д10	2	2	2	2	2	2	2	2	
		5	206-81 1 1102	Уголок соединительный	2	2	2	2	2	2	2	2	
				Стандартные изделия									
		5		Шуруп А5х40 ГОСТ 1145-80	16	16	16	16	16	16	16	16	

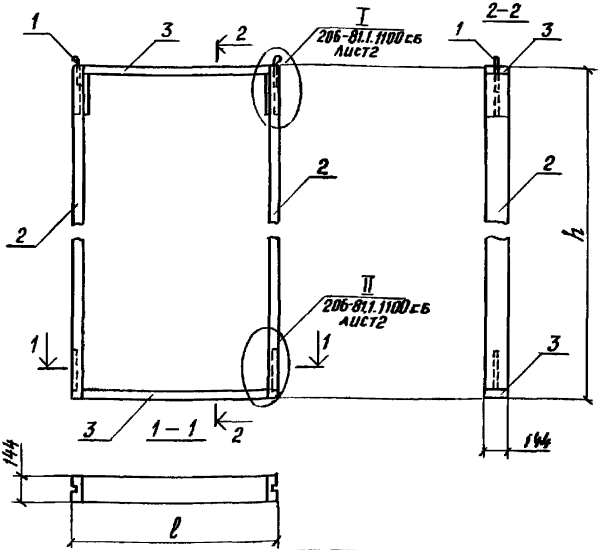

Обозначение	Марка	l, мм	h, мм	Масса, кг	Примечание
206-81.1.5100	ДК5-1	1170	1170	18,0	
-01	ДК5-2		1770	22,2	
-02	ДК5-3		2370	26,3	
-03	ДК5-4		2970	30,4	
-04	ДК5-5	570	1170	13,9	
-05	ДК5-6		1770	18,0	
-06	ДК5-7		2370	22,2	
-07	ДК5-8		2970	26,3	

206-81.1.5100 СБ

Каркас марки ДК5-1...ДК5-8. Сборочный чертеж

стадия	Масса	Масштаб
Р	См. табл.	—
Лист	Листов	1

ЦНИИПРОМЗДАНИЙ

Рук. ОТО	Стилянский	
Н.контр.	Беглецова	
Гл.инж.пр.	Беглецова	
Ст.техник	Казанцева	

Инв. № подл.	Подпись и дата	Взам. инв. №

Формат	Зона	Поз.	Обозначение	Наименование	Кол. на испол. 206-81 1 10 —	01	02	03	04	Примечание
				Документация						
А4			206-81 1 10 СБ	Сборочный чертеж	×	×	×	×	×	
			206-81 0 ПЗ	Пояснительная записка	×	×	×	×	×	
			206-81 0 17,... 23	Узлы 1...4а; 7..., 9а	×	×	×	×	×	
				Детали						
Б4		1		Пластина-10×5, ГОСТ 19903-74 / Сталь В, Ст3сп5, ГОСТ 380-71*	1	1	1	1	1	
				Стандартные изделия						
		2		Из болта М12, ГОСТ 7798-70*	1	1	1	1	1	
		3		Шайба 12, ГОСТ 6958-78	1	1	1	1	1	
		4		Шайба 12, ГОСТ 6402-70	1	1	1	1	1	
		5		Гайка М12, ГОСТ 5915-70*	1	1	1	1	1	
				Марка	МС1	МС2	МС3	МС4	МС5	

Рук. отд.	Смилянский	
Гл. инж. пр.	Беглецова	
Ст. техник	Казанцева	

206-81 1 10

Изделие монтажное соединительное марки МС1... МС5
Спецификация.

Стадия	Лист	Листов
Р	1	1

ЦНИИПРОМЗДАНИЙ

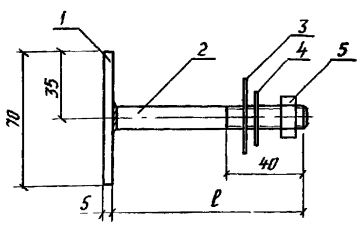

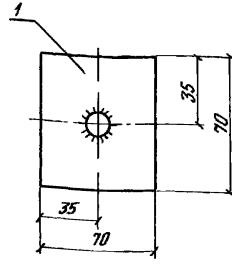

Обозначение	Марка	ℓ, мм	Масса, кг	Примечание
206-81 1 10 СБ	МС1	70	0,30	
–01	МС2	80	0,31	
–02	МС3	90	0,32	
–03	МС4	100	0,33	
–04	МС5	110	0,34	

Рук отд	Стилянский	
Гл.инж.пр	Берлецова	
Ст.техник	Кузнецева	

206-81 1 10 СБ

Изделие монтажное соединительное марки МС1...МС5 Сборочный чертеж

Стадия	Масса	Масштаб
Р	см табл	1:2
Лист 1	Листов 1	

ЦНИИПРОМЗДАНИЙ

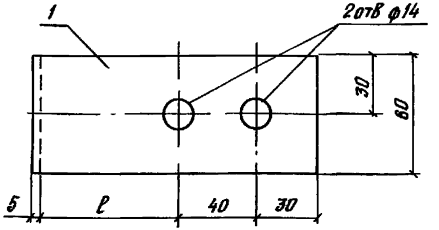

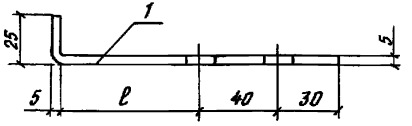

Формат	Зона	Поз	Обозначение	Марка	Наименование	ℓ, мм	Масса, кг	Примечание
					Детали			
А4		1	206-81 1 20	МС6	Пластина -60×5 ГОСТ19903-74 / Сталь В Ст3 сп5 ГОСТ380-71*	70	0,40	
А4		1	-01	МС7	——— " ———	80	0,42	
А4		1	-02	МС8	——— " ———	90	0,45	
А4		1	-03	МС9	——— " ———	100	0,47	
А4		1	-04	МС10	——— " ———	110	0,49	

Инв.№ подл. | Подпись и дата | Взам. инв.№

206-81 1 20

Изделие монтажное соединительное марки МС6 .. МС10

Стадия	Масса	Масштаб
Р	См табл	1:2
Лист		Листов

Рук. отд	Стиянский	
Гл. инж. пр	Берлецова	
Ст. техник	Казанцева	

ЦНИИПРОМЗДАНИЙ

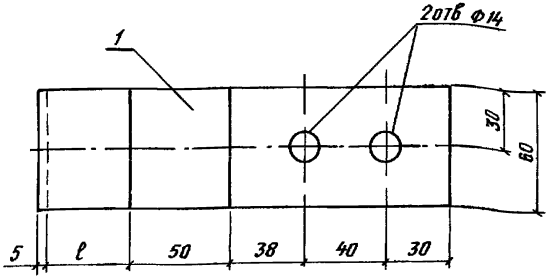

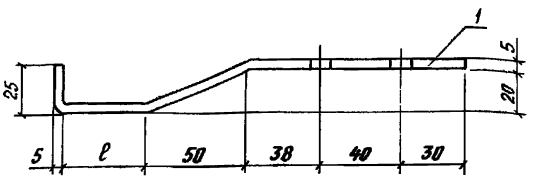

Формат	Зона	Поз.	Обозначение	Марка	Наименование	ℓ, мм	Масса, кг	Примечание
					Детали			
А4		1	206-81130	МС11	Пластина 60×5 ГОСТ 19903-74 / Сталь ВСт3сп5 ГОСТ 380-71*	30	0,59	
А4		1	-01	МС12	——"——	40	0,61	
А4		1	-02	МС13	——"——	50	0,64	
А4		1	-03	МС14	——"——	60	0,66	
А4		1	-04	МС15	——"——	70	0,68	

206-81130

Изделие монтажное соединительное марки МС11... МС15

Стадия	Масса	Масштаб
Р	См табл	1:2
Лист	Листов	

Рук отд	Стилянский	
Гл инж пр	Беглецова	
Ст техник	Казанцева	

ЦНИИПРОМЗДАНИЙ

gost.e-ecolog.ru