ТИПОВЫЕ КОНСТРУКЦИИ, ИЗДЕЛИЯ И УЗЛЫ ЗДАНИЙ И СООРУЖЕНИЙ

Серия 1.800.9-8

ОГРАЖДАЮЩИЕ КОНСТРУКЦИИ ИЗ МЕТАЛЛИЧЕСКИХ ТРЕХСЛОЙНЫХ ПАНЕЛЕЙ ДЛЯ ЗДАНИЙ ХРАНИЛИЩ СЕМЕННОГО КАРТОФЕЛЯ ВМЕСТИМОСТЬЮ 1 ТЫС.Т, ОВОЩЕХРАНИЛИЩ ВМЕСТИМОСТЬЮ 3 ТЫС.Т И ФРУКТОХРАНИЛИЩ ВМЕСТИМОСТЬЮ 1 ТЫС.Т

Выпуск 1

ПАНЕЛИ, КОМПЛЕКТУЮЩИЕ ИЗДЕЛИЯ

РАБОЧИЕ ЧЕРТЕЖИ

20940-02
ЦЕНА

gost.e-ecolog.ru

ТИПОВЫЕ КОНСТРУКЦИИ, ИЗДЕЛИЯ И УЗЛЫ ЗДАНИЙ И СООРУЖЕНИЙ

Серия 1.800.9-8

ОГРАЖДАЮЩИЕ КОНСТРУКЦИИ ИЗ МЕТАЛЛИЧЕСКИХ ТРЕХСЛОЙНЫХ ПАНЕЛЕЙ ДЛЯ ЗДАНИЙ ХРАНИЛИЩ СЕМЕННОГО КАРТОФЕЛЯ ВМЕСТИМОСТЬЮ 1 ТЫС.Т, ОВОЩЕХРАНИЛИЩ ВМЕСТИМОСТЬЮ 3 ТЫС.Т И ФРУКТОХРАНИЛИЩ ВМЕСТИМОСТЬЮ 1 ТЫС.Т

Выпуск 1

ПАНЕЛИ, КОМПЛЕКТУЮЩИЕ ИЗДЕЛИЯ

РАБОЧИЕ ЧЕРТЕЖИ

РАЗРАБОТАНЫ

ЦНИИПРОМЗДАНИЙ

Зам. директора института — С.М.Гликин

Зав. ОНОК — Г.М.Смилянский

Зав. лаборатор. покрытий и кровель — М.И.Поваляев

Гл. инж. проекта — Ц.Б.Абрамович

ОДОБРЕНЫ

для применения при проектировании и в строительстве Главоргпроектом ГОССТРОЯ СССР

Письмом № 2/3-424 от 26.08.1985 г.

© ГУП ЦПП, 1999

Обозначение	Наименование	Стр.
1.800.9-8.1000	Техническое описание	3÷5
1.800.9-8.1000НИ	Номенклатура изделий	6,7
1.800.9-8.1010	Панели трехслойные металлические для стен и перекрытий	8
1.800.9-8.1010СБ	Панели трехслойные металлические для стен и перекрытий	
	Сборочный чертеж	9,10
1.800.9-8.1020СБ	Панели покрытия трехслойные, металлические ППТ-130; ППТ-130Д, ППТ-50, ППТ-50Д, Сборочный чертеж	
1.800.9-8.1020	Панели покрытия трехслойные металлические ППТ-130, ППТ-130Д, ППТ-50; ППТ-50Д	11
1.800.9-8.1030	Панель противопожарных перегородок	12
1.800.9-8.1030СБ	Панель противопожарных перегородок, Сборочный чертеж	13÷16
1.800.9-8.1040	Рама панели противопожарной перегородки РМ1÷РМ9	17
1.800.9-8.1040СБ	Рама панели противопожарной перегородки РМ1÷РМ9	
	Сборочный чертеж	18÷20
1.800.9-8.1050	Костыль К1	
1.800.9-8.1060	Слив С1	21
1.800.9-8.1070	Слив С2	
1.800.9-8.1080	Слив С3	22
1.800.9-8.1090	Нащельник НМ1	
1.800.9-8.1100	Нащельник НМ2, НМ8	23
1.800.9-8.1110	Нащельник НМ3, НМ12, НМ31	
1.800.9-8.1120	Нащельник НМ4÷НМ7	24
1.800.9-8.1130	Нащельник НМ9	
1.800.9-8.1140	Нащельник НМ10	25
1.800.9-8.1150	Нащельник НМ11	26

Обозначение	Наименование	Стр.
1.800.9-8.1160	Нащельник НМ13 и НМ32	26
1.800.9-8.1170	Нащельник НМ14	
1.800.9-8.1180	Нащельник НМ15	27
1.800.9-8.1190	Нащельник НМ16	
1.800.9-8.1200	Нащельник НМ17, НМ22, НМ24	28
1.800.9-8.1210	Нащельник НМ18, НМ30	
1.800.9-8.1220	Нащельник НМ19	29
1.800.9-8.1230	Нащельник НМ20	
1.800.9-8.1240	Нащельник НМ21, НМ23	30
1.800.9-8.1250	Нащельник НМ25	
1.800.9-8.1260	Нащельник НМ26	31
1.800.9-8.1270	Нащельник НМ27	
1.800.9-8.1280	Нащельник НМ28	32
1.800.9-8.1290	Нащельник НМ29	
1.800.9-8.1300	Прокладка ПР-1	33
1.800.9-8.1310	Крепежное изделие КМ1	
1.800.9-8.1320	Крепежное изделие КМ2	34
1.800.9-8.1330	Крепежное изделие КМ3	
1.800.9-8.1340	Крепежное изделие КМ4	35
1.800.9-8.1350	Крепежное изделие КМ5	
1.800.9-8.1360	Крепежное изделие КМ6	36
1.800.9-8.1370	Комплект деталей МС1	
1.800.9-8.1370СБ	Комплект деталей МС1	
	Сборочный чертеж	37

Инв. № подл. | Подпись и дата | Взам. инв. №

Зав. отд.	Смилянский	
Н. контр.	Абрамович	
Гл. инж. пр.	Абрамович	
Рук. гр.	Дикарева	
Ст. инж.	Ильина	

1.800.9-8.1000

Содержание

Стадия	Лист	Листов
Р	1	2

ЦНИИПРОМЗДАНИЙ

Обозначение	Наименование	Стр.
1.800.9 – 8.1 380	Стойка СТ1; СТ2	
1.800.9 – 8.1 380 СБ	Стойка СТ1; СТ2	
	Сборочный чертеж	38
1.800.9 – 8.1390	Рама дверная РДМ1; РДМ2	39
1.800.9 – 8.1400	Комбинированный болт	
	КД1÷КД4	40
1.800.9 – 8.1 400 СБ	Комбинированный болт	
	КД1÷КД4. Сборочный чертеж	41
1.800.9 – 8.1 410	Элемент фасонный ЭФ1;	
	ЭФ2; ЭФ3; ЭФ4; ЭФ5.	
1.800.9 – 8. 1 420	Элемент фасонный ЭФ6; ЭФ7	42
1.800.9 – 8. 1 430	Прокладка П1	
1.800.9 – 8. 1 440	Элемент фасонный ЭФ8;	
	ЭФ9; ЭФ10; ЭФ11; ЭФ12	43
1.800.9 – 8. 1 450	Профиль стальной для	
	панелей в ≥ 80 мм	44
1.800.9 – 8. 1 460	Профиль стальной для	
	панелей в = 60 мм	45
1.800.9 – 8. 1 470	Профиль стальной для	
	панелей покрытия	46

Инв.№ подл. | Подпись и дата | Взам.инв.№

1.800.9-8.1 000

Лист 2

1. Настоящий выпуск содержит рабочие чертежи стеновых и кровельных панелей, панелей противопожарных перегородок и комплектующих изделий для ограждающих конструкций хранилищ.
2. Ограждающие конструкции хранилищ выполняются из трехслойных панелей с обшивками из стального оцинкованного профилированного листа и теплоизоляцией из заливочного пенополиуретана плотностью не более 45 кг/м³ (ГОСТ 23486-79).
3. Толщина панелей принята:
   наружных стен камер хранения – 100 мм;
   перекрытий камер хранения овощехранилища и фруктохранилища – 125 мм;
   внутренних стен камер хранения – 80 мм;
   наружных стен, перекрытий и перегородок вспомогательных помещений – 60 мм;
   панелей покрытия над камерами хранения картофелехранилища – 130 мм;
   панелей покрытия над прочими помещениями картофелехранилища – 50 мм.
   Толщина панелей покрытия указана без учета гофров верхнего (несущего) листа.
4. Панели торцевых стен хранилища семенного картофеля обрезаются под углом, соответствующим

Зав.онок	Смилянский			1.800-9-8.1 000ТО			
Зав.отд.							
Покрытий	Поваляев						
Гл.инж.пр.	Абрамович			Техническое описание	Стадия	Лист	Листов
					Р	1	3
					ЦНИИПРОМЗДАНИЙ		

20940-02 4

10% му уклону кровли.

5. Обшивки панелей изготавливаются из холоднокатаной оцинкованной рулонной стали группы хп, I класса покрытия (21 мкм = 300 г/м² с обеих сторон) нормальной точности прокатки и обрезкой кромки.

Стеновые панели толщиной 80, 100 и 125 мм имеют кромки с двумя гребнями (с одной стороны) и двумя пазами (с другой стороны), панели толщиной 60мм имеют по одному пазу и гребню.

На заводе-изготовителе в пазы панелей проклеиваются уплотняющие прокладки типа „Комприбонд". Требования к прокладкам приведены в табл. 1.

Таблица 1

Показатели	Величина
Объемная масса, кг/м³, не более	70
Напряжение сжатия при 50% деформации, кгс/см², не более	0,15 (0,075-0,15)
Разрушающее напряжение при растяжении, кгс/см², не менее	4,1-5,2
Относительное удлинение при разрыве, % не менее.	150-210
Водопоглощение за 24 часа при сжатии до 50%, % , не более по массе по объему	2 0,09
Относительная остаточная деформация после 50% сжатия в течение 45 часов при 20°С, % не более	4
Температурный диапазон эксплуатации с сохранением основных свойств, °С	от -60 до +70

6. Панели покрытия должны соответствовать требованиям настоящего выпуска и чертежам завода-изготовителя.

7. Утеплитель на карнизном участке панели имеет защитную окраску клеем НБВ-2 (ТУ38-30340-79), либо эмалью ХП 999 (ТУ84-618-75).

8. Противопожарные перегородки, отделяющие бытовые помещения от камер хранения и цеха товарной обработки каркасные с обшивками из стальных оцинкованных профилированных листов и теплоизоляцией из минераловатных плит плотностью 175 кг/м³.

9. Фасонные элементы, сливы, фартуки и нащельники выполняются из оцинкованной кровельной стали толщиной 0,8 мм с защитным полимерным покрытием по цвету не отличающимся от покрытия панелей.

10. Для повышения коррозионной стойкости оцинкованных металлических листов трехслойных кровельных и стеновых панелей должны применяться деформативностойкие высоковязкие акрилсиликоновые эмали АС-1171А и АС-5122, пластизоль ПП-ХВ-122, полиуретановая эмаль.

Поверхность оцинкованных металлических листов со стороны пенополиуретана химстойкими материалами не покрывается.

Ограждающие конструкции имеют крепления, антикоррозионная защита которых полимерными материалами производится на монтажной (строительной) площадке.

Инв.№ подл. | Подпись и дата | Взам.инв.№

Болты, винты, гайки и другие крепежные элементы, поставляемые комплектно с панелями, должны быть оцинкованны или кадмированы.

11. Марки и качество материалов, применяемых при изготовлении панелей, должны соответствовать требованиям действующих стандартов.

12. Панели должны поставляться комплектно с деталями крепления, метизами и погонажными изделиями.

13. Не допускается нарушение защитного покрытия стальной облицовки панели и фасонных элементов.

14. Марка стеновых панелей с теплоизоляцией из ППУ состоит из двух или трех буквенно-цифровых групп.

Буквы первой группы означают:

ПТС - панель трехслойная стеновая,

ПТУ - панель трехслойная угловая.

Цифры первой группы обозначают размеры панелей в мм. Первая цифра, обозначающая длину панелей, в серии опущена, она проставляется в спецификациях к схемам раскладки на чертежах марки АР типовых проектов.

Вторая группа марки обозначает материал и толщину облицовок панелей.

Третья группа марки присутствует только у панелей с косым резом - буква К - косая; К1 - косая зеркальная.

Пример маркировки:

ПТС..... 1000.60 - СО.6-К1

панель трехслойная стеновая (длина в типовом проекте) шириной 1000мм, толщиной 60мм, с стальными облицовками толщиной 0,6мм с косым резом, зеркальным изображению.

Марка панелей покрытия длиной 12,7м с двумя стальными облицовками толщиной 0,8мм и теплоизоляцией из заливочного пенополиуретана „сиспур" марки 4050/1 состоит из буквенно-цифровой группы.

Буквенная группа ПТГ означает: панель покрытия трехслойная. Цифры 150 или 200 в марке панели обозначают толщину утеплителя в наименьшем сечении (без учета высоты гофр верхнего гнутого профиля).

Для обозначения доборных панелей в марку вводен индекс „Д".

Пример маркировки:

ППТ-130.Д - панель покрытия трехслойная с толщиной утеплителя 130мм доборная.

Панели покрытия см. документ 1.800.3-8.102005

Марка панелей противопожарных перегородок состоит из одной или двух буквенно-цифровых групп.

Буквы первой группы обозначают ПМТ - панель с минеральной ватой трехслойная.

Цифры первой группы обозначают размеры панели в дм.

Вторая группа марки - цифра 1 обозначает наличие проема.

Пример маркировки:

ПМТ 20.39-1 - панель с минеральной ватой трехслойная размером 20х39дм с проемом.

Толщина всех панелей противопожарных перегородок 100мм и в марке не фигурирует.

Номенклатура трехслойных металлических панелей для стен перекрытий

Эскиз поперечного сечения	Обозначение	Марка панели	Размеры, мм		Расход материалов на 1 м длины					Масса 1 м, кг
			в	$в_1$	Сталь, кг	ППУ, $м^3$	Напенив. ППУ-17Н, $м^3$	Уплотняющая прокладка, м		
								5×7	5×36	
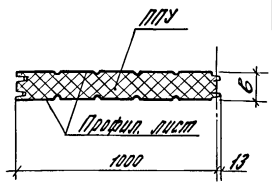	1.800.9-8.1 010	ПТС...1000.100-С0,6	100	—	11,2	0,1	—	2,0	—	15,8
	-01	ПТС...1000.80-С0,6	80			0,08				15,0
	-02	ПТС...1000.60-С0,6	60		11,0	0,06		—	1,0	14,0
	-03	ПТС...1000.100-С0,6-К	100		11,2	0,1	—	2,0	—	15,8
	-04	ПТС...1000.80-С0,6-К	80			0,08				15,0
	-05	ПТС...1000.100-С0,6-К1	100			0,1				15,8
	-06	ПТС...1000.80-С0,6-К1	80			0,08				15,0
	-11	ПТС...1000.125-С0,6	125			0,125				16,9
	-12	ПТС...1000.60-С0,6-К	60		11,0	0,06		—	1,0	14,0
	-13	ПТС...1000.60-С0,6-К1	60			0,06				14,0
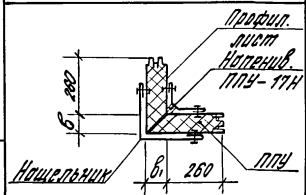	-07	ПТУ...100.100-С0,6	100	100	7,4	0,062	0,001	2,0	—	14,3
	-08	ПТУ...80.80-С0,6	80	80	7,2	0,046				13,4
	-09	ПТУ...100.80-С0,6	100	80	7,3	0,054				13,9
	-10	ПТУ...80.100-С0,6	80	100						13,9
	-14	ПТУ...60.60-С0,6	60	60	7,0	0,035		—	1,0	12,7

1. В марке панели не проставлена длина. Конкретные марки см. на схемах панелей в альбоме II типовых проектов 813-2-15.85, 813-2-16.85 и 813-2-11.85.

2. Панели ПТС изготавливаются по непрерывной (поточной) технологии. Мерная длина по заказу в соответствии со спецификациями к схемам расположения панелей типовых проектов 813-2-11.85, 813-2-15.85 и 813-2-16.85 нарезается путём установки режущего инструмента на технологической линии. Панели ПТУ изготавливаются на стенде из 2-х обрезанных вдоль под углом 45° частей панелей, соединяемых между собой нащельниками на комбинированных заклепках.

Зав. отд.	Смилянский		1.800.9-8.1 000 НИ
Н. контр.	Абрамович		
Гл. инж. пр.	Абрамович		
Ст. инж.	Кузнецова		Номенклатура изделий

Стадия	Лист	Листов
Р	1	2

ЦНИИпромзданий

Инв. № подл. | Подпись и дата | Взам. инв. №

Номенклатура панелей противопожарных перегородок

Эскиз	Обозначение	Марка панели	Размеры, мм		Расход материалов			Масса панели, кг
			l	h	Сталь, кг	Картон асбестовый – 5×50 γ=900 кг/м³ ГОСТ 12871-67, м	Жесткие минераловатные плиты γ=175 кг/м³ ГОСТ 9573-82, м³	
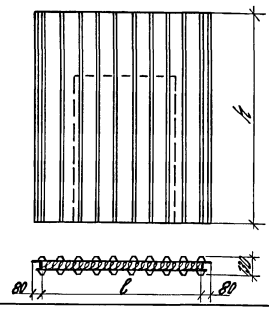	1.800.9-8.1 030	ПМТ 20.28	1800	2780	172,7	28,8	0,50	266,7
	-01	ПМТ 20.39		3880	235,8	36,0	0,70	366,4
	-02	ПМТ 20.55		5460	331,7	50,4	0,98	514,5
	-03	ПМТ 15.55	1300	5460	267,1	36,4	0,71	399,6
	-04	ПМТ 20.28-1	1800	2780	156,0	29,3	0,30	215,1
	-05	ПМТ 20.39-1		3880	219,2	36,5	0,50	314,9
	-06	ПМТ 20.55-1		5460	313,7	50,9	0,78	461,7
	-07	ПМТ 30.28-1	2800	2780	230,3	58,4	0,61	350,2
	-08	ПМТ 31.39-1	2900	3880	318,6	65,2	0,92	494,3

Номенклатура панелей покрытия

Эскиз поперечного сечения	Обозначение	Марка	Размеры, мм			Расход материалов на марку			Масса, кг
			длина	B	H	Сталь, кг	Полиуретан сиспур 4050/1 γ=60 кг/м³, м³	Клей НБВ-2, кг	
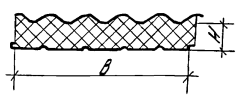	1.800.9-8.1 020	ППТ – 130	12700	1000	130	204,2	2,08	0,2	329,2
	-01	ППТ – 130Д		500		102,0	1,03	0,1	163,9
	-02	ППТ – 50		1000	50	196,5	1,06	0,2	260,3
	-03	ППТ – 50Д		500		98,2	0,51	0,1	128,9

Инв. № подл. | Подпись и дата | Взам. инв. №

20940-02 8

Формат	Зона	Поз.	Обозначение	Наименование	Кол. на исполн. 1.800.9-8.1 010-																					Примечание
					–	01	02	03	04	05	06	07	08	09	10	11	12	13	14							
				Документация																						
А3			1.800.9-8.1 010СБ	Сборочный чертеж																						
А3			1.800.9-8.1 000ТО	Техническое описание																						
				Детали																						
А3		1	1.800.9-8.1 450	Профиль стальной δ=0,6мм	2	2		2	2	2	2					2										
А3		2	1.800.9-8.1 460	То же			2										2	2								
		3	1.800.9-8.1 461	То же															1							
		4	1.800.9-8.1 462	То же															1							
		5	1.800.9-8.1 451	То же								1														
			-01	То же									1													
			-02	То же										1												
			-03	То же											1											
		6	1.800.9-8.1 452	То же								1	1	1	1											
А4		7	1.800.9-8.1 140	Нащельник НМ10								1	1	1	1				1							1,5кг/м
А4		8	1.800.9-8.1 110-02	Нащельник НМ31								1	1	1	1				1							3,6кг/м
Б4		9		Комбинир. заклепка																						
				ЗК-12; ТУ36-2088-78								16	16	16	16				16							
				Материалы																						
		10		ППУ заливочный γ=45кг/м3																						
				по ГОСТ23486-79	0,1	0,08	0,06	0,1	0,08	0,1	0,08	0,062	0,046	0,054	0,054	0,125	0,06	0,06	0,035							м3
		11		Напениваемый ППУ-17Н																						
				по ТУ6-05-221-376-76								0,001	0,001	0,001	0,001				0,001							м3
		12		Уплотняющая самоклеящаяся прокладка типа																						
				„Комприбанд", -5х36			1										1	1	1							м
				То же -5х7	2	2		2	2	2	2	2	2	2	2	2										м

1. Поз. 3 и 4 изготовляются из профиля стального (док. 1.800.9-8.1 460) по рис. 4 (док. 1.800.9-8.1 010СБ)
2. Поз. 5 и 6 изготовляются из профиля стального (док. 1.800.9-8.1 450) по рис. 4 (док. 1.800.9-8.1 010СБ).

Зав. отдел.	Смилянский	
Н. контр.	Абрамович	
Гл. инж. пр.	Абрамович	
Ст. инж.	Кузнецова	

1.800.9-8.1010

Панели трехслойные металлические для стен и перекрытий

Стадия	Лист	Листов
Р		1

ЦНИИПРОМЗДАНИЙ

Инв. № подл. | Подп. и дата | Взам. инв. №

Рис. 1

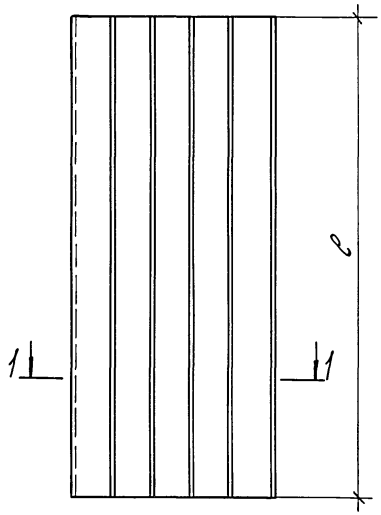

Рис. 2

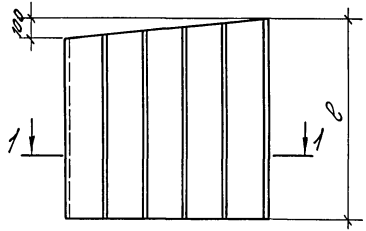

Рис. 3

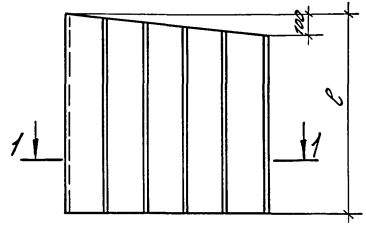

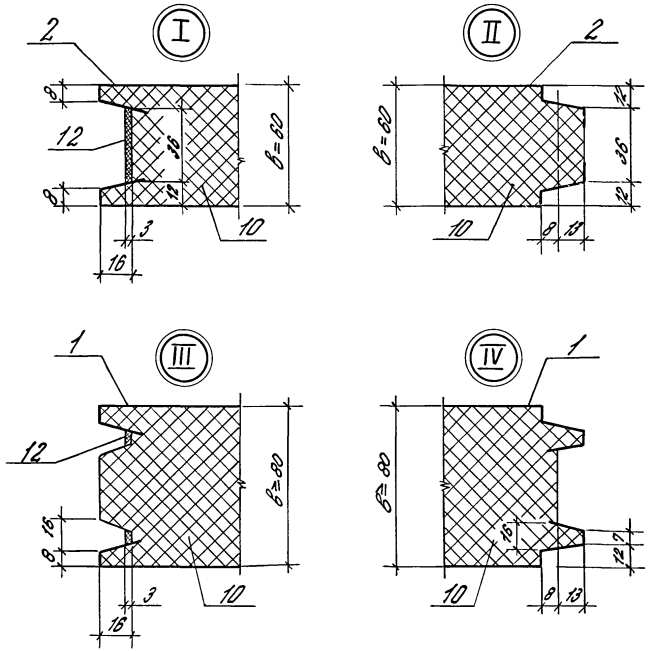

1–1
для в=60

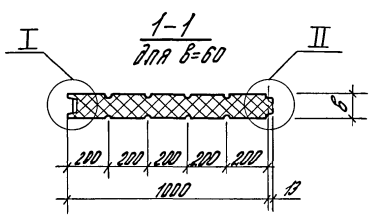

1–1
для в≥80

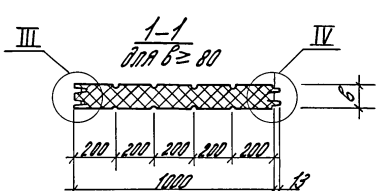

Таблица исполнений дана на листе 2.

Зав. о нок.	Смилянский		
Н. контр.	Абрамович		
Гл. инж. пр.	Абрамович		
Ст. инж.	Кузнецова		

1.800.9-8.1 010 СБ

Панели трехслойные металлические для стен и перекрытий. Сборочный чертеж

Стадия	Масса	Масштаб
Р	см. табл.	1:20 1:2
Лист 1	Листов 2	

ЦНИИПРОМЗДАНИЙ

Инв. № подл. | Подпись и дата | Взам. инв. №

20940-02 10

Рис. 4

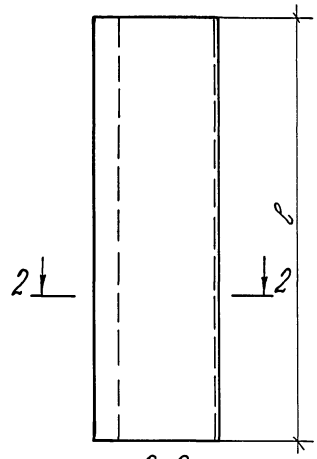

2-2
для B=60

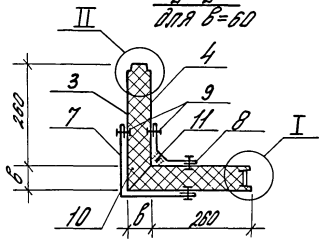

2-2
для B≥80

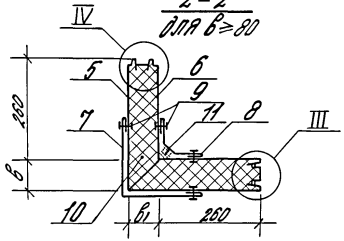

Обозначение	Марка панели	Рис.	Размеры, мм		Масса 1 м², кг
			B	B1	
1.800.9-8.1.010	ПТС...1000.100-С0,6	1	100	—	15,8
-01	ПТС...1000.80-С0,6		80		15,0
-02	ПТС...1000.60-С0,6		60		14,0
-03	ПТС...1000.100-С0,6-К	2	100		15,8
-04	ПТС...1000.80-С0,6-К		80		15,0
-05	ПТС...1000.100-С0,6-К1	3	100		15,8
-06	ПТС...1000.80-С0,6-К1		80		15,0
-07	ПТУ...100.100-С0,6	4	100	100	14,3
-08	ПТУ...80.80-С0,6		80	80	13,4
-09	ПТУ...100.80-С0,6		100	80	13,9
-10	ПТУ...80.100-С0,6		80	100	13,9
-11	ПТС...1000.125-С0,6	1	125	—	16,9
-12	ПТС...1000.60-С0,6-К	2	60		14,0
-13	ПТС...1000.60-С0,6-К1	3	60		14,0
-14	ПТУ...60.60-С0,6	4	60	60	12,7

1. Узлы даны на листе 1.
2. В марке панели не проставлена длина. Конкретные марки см. на схемах панелей в альбоме II типовых проектов 813-2-15.85, 813-2-16.85 и 813-2-11.85.

Инв.№ подл. | Подпись и дата | Взам.инв.№

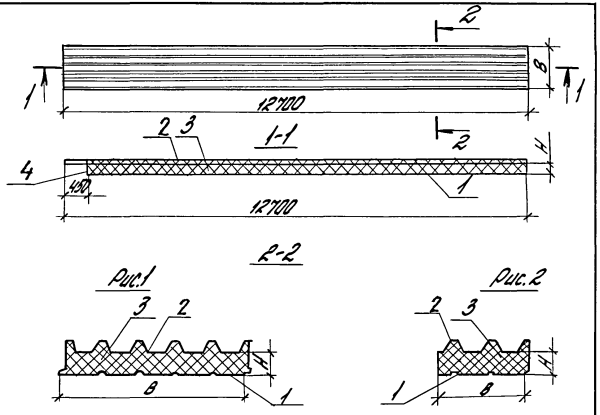

Рис.1

Рис.2

Доборные панели ПЛТ-130Д и ПЛТ-50Д изготовляются из полной резкой дисковой пилой

Обозначение	Рис. для 2-2	Марка	Размеры, мм		Масса, кг
			8	H	
1.800.9-8.1 020	1	ПЛТ-130	1000	130	329,2
-01	2	ПЛТ-130Д	500		163,9
-02	1	ПЛТ-50	1000	50	260,3
-03	2	ПЛТ-50Д	500		129,9

Зав.отд.	Павлаев		
Н.контр.	Синицына		
Ст.инж.	Синицына		

1.800.9-8.1 020 СБ

Панель покрытия трехслойная металлическая ПЛТ-130; ПЛТ-130Д ПЛТ-50; ПЛТ-50Д

Стадия: Р | Масса: см. табл. | Масштаб:

Сборочный чертеж

Лист | Листов 1

ЦНИИПРОМЗДАНИЙ

Инв.№ подл. | Подпись и дата | Взам.инв.№

Обозначение	Наименование	Кол. на испол. 1.800.9-8.1 020-			Примечание
		-	01	02	03	
	Документация					
1.800.9-8.0 ОПЗ	Техни ческое описание					
1.800.9-8.1 020 СБ	Сборочный чертеж					
	Материалы					
1 1.800.9-8.1 4.10	Профиль стальной	962,480	-	-		кг
-01	Профиль стальной	-	-	865,142		
2 ГОСТ 24045-80	Профили гнутые замкнутые	108,64	108,64			
	Полуплиты эковентный					
3	лист из ВСт3кп2 ℓ=0,5 мм	208,103	406,051			м3
4 ТУ 36 30340-78	Клеи НБВ-2	0,2	0,1	0,2	0,1	кг

Зав.отд.	Павлаев		
Н.контр.	Синицына		
Ст.инж.	Синицына		

1.800.9-8.1 020

Панель покрытия трехслойная металлическая ПЛТ-130; ПЛТ-130Д ПЛТ-50; ПЛТ-50Д

Стадия: Р | Лист: 1 | Листов: 1

ЦНИИПРОМЗДАНИЙ

Марка поз.	Обозначение	Наименование	Кол. на исполн. 1.800.9-8.1 030									Масса ед., кг	Примечание
			-	01	02	03	04	05	06	07	08		
		Стальные изделия											
1	1.800.9-8.1 040	Рама РМ1	1	–	–	–	–	–	–	–	–	77,4	
	-01	То же РМ2	–	1	–	–	–	–	–	–	–	103,1	
	-02	То же РМ3	–	–	1	–	–	–	–	–	–	144,6	
	-03	То же РМ4	–	–	–	1	–	–	–	–	–	126,5	
	-04	То же РМ5	–	–	–	–	1	–	–	–	–	95,5	
	-05	То же РМ6	–	–	–	–	–	1	–	–	–	121,2	
	-06	То же РМ7	–	–	–	–	–	–	1	–	–	161,9	
	-07	То же РМ8	–	–	–	–	–	–	–	1	–	117,1	
	-08	То же РМ9	–	–	–	–	–	–	–	–	1	154,1	
2	ТУ36-1928-76	Сталь холодногнутая											
		оцинкованная про-											
		филь с 15-1000-0,8	11,1	15,5	21,8	16,4	7,0	11,4	17,7	13,2	19,2	8,47	м
3	ТУ67-269-79	Винт самонарезающий											
		В6×25	152	184	256	220	160	192	240	224	258	8,1	1000шт
	ТУ67-729-85	с шайбой из ПВХ	152	184	256	220	160	192	240	224	258	0,25	1000шт
4	ТУ36-2088-78	Заклепка комб. 3к-12	20	28	42	42	4	12	24	24	46	2,75	1000шт
		Материалы											
		Картон асбестовый											
5	ГОСТ12871-83	-5×50, γ=900 кг/м³	28,8	36,0	50,4	36,4	29,3	36,5	50,9	58,4	65,2	0,225	м
6	ГОСТ9573-82	Жесткие минераловат-											
		ные плиты											
		δ=100, γ=175 кг/м³	0,50	0,70	0,98	0,71	0,30	0,50	0,78	0,61	0,92	175	м³

Зав.отд.	Смилянский	
Н.контр.	Абрамович	
Гл.инж.пр.	Абрамович	
Рук.гр.	Гусакова	

1.800.9-8.1 030

Панель противопожарной перегородки

Стадия	Лист	Листов
Р		1

ЦНИИПРОМЗДАНИЙ

Инв.№ подл. | Подпись и дата | Взам.инв.№

Рис. 1

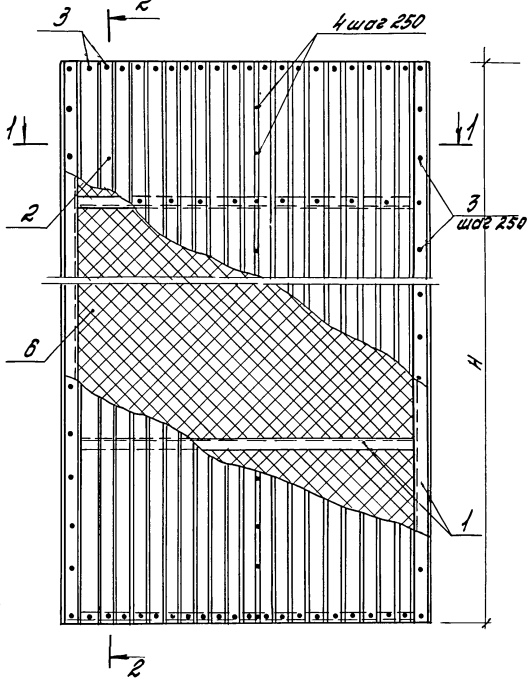

2-2

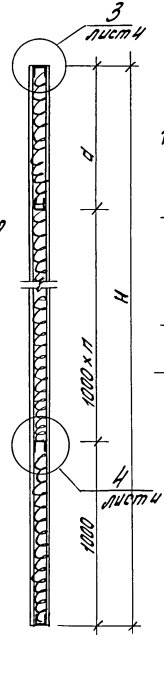

Рис. 2

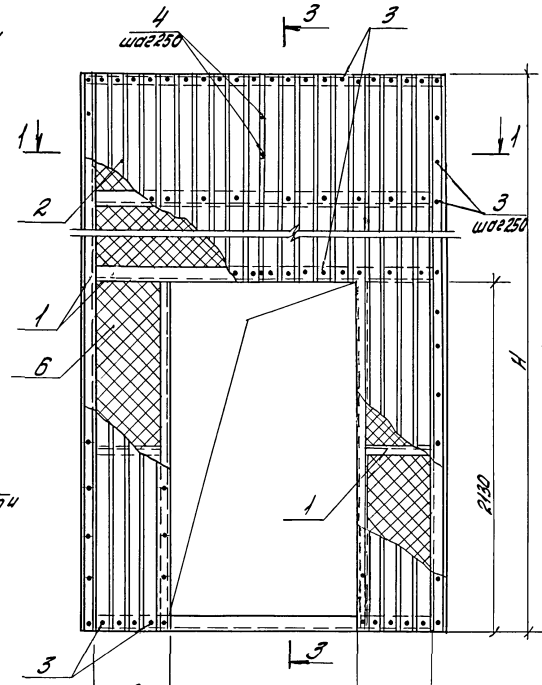

3-3

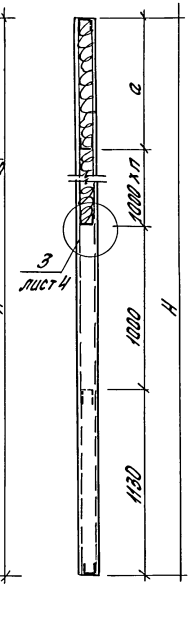

1-1

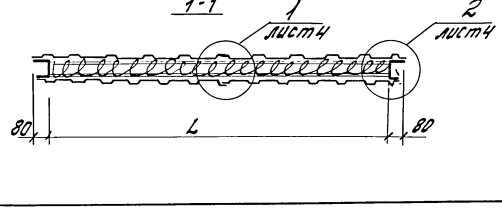

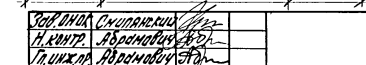

Зав. отд.	Смуглянских	
Н. контр.	Абромович	
Гл. инж. пр.	Абромович	
Ст. инж.	Ильина	

1.800.9-8.1 030СБ

Панель противопожарной перегородки. Сборочный чертеж

Стадия	Масса	Масштаб
Р	см. табл.	1:20
Лист 1	Листов 4	

ЦНИИпромзданий

Инв. № подл. | Подпись и дата | Взам. инв. №

Рис. 3

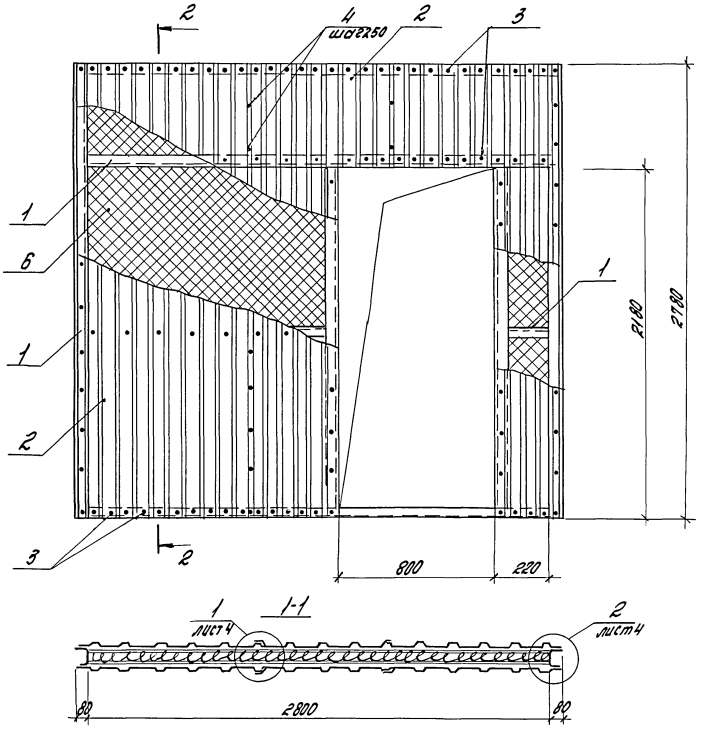

2-2

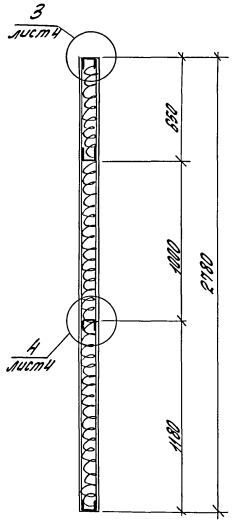

Инв.№подл. | Подпись и дата | Взам.инв.№

Рис. 4

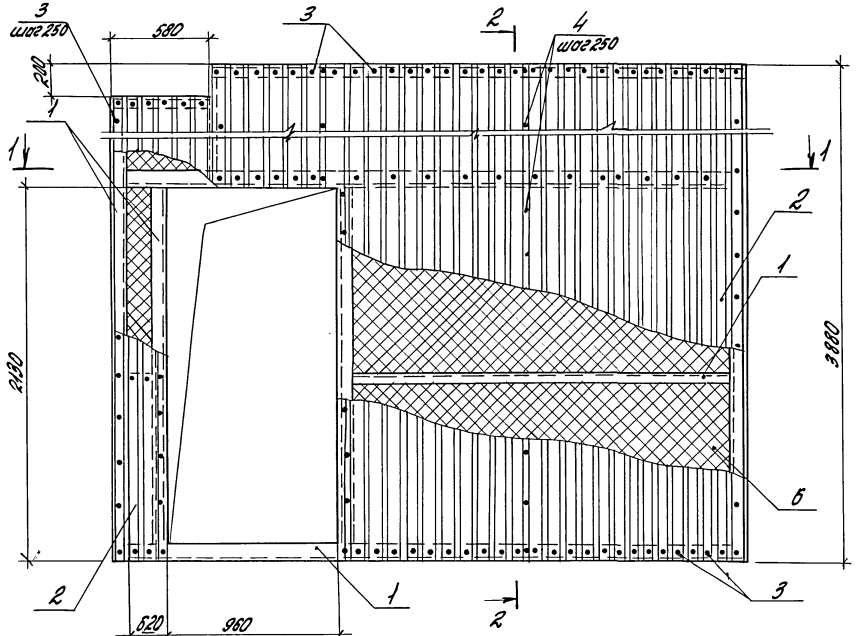

2-2

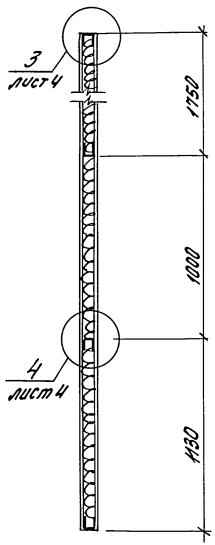

Рисунок профлиста показан условно.

1-1

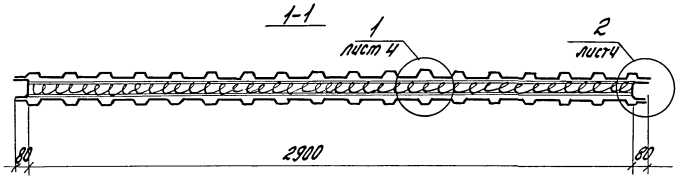

Инв.№подл. | Подпись и дата | Взам.инв.№

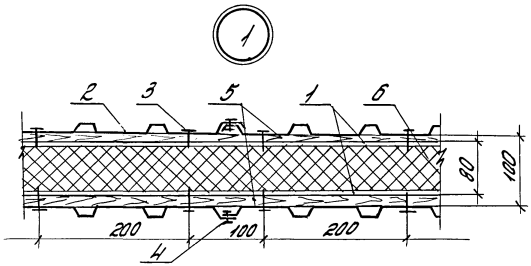

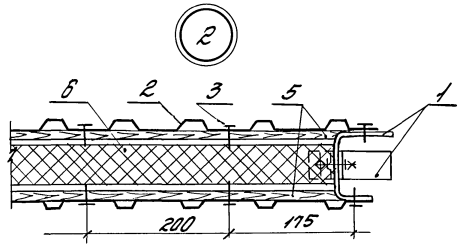

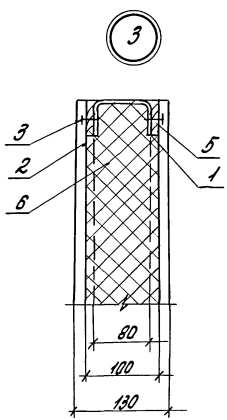

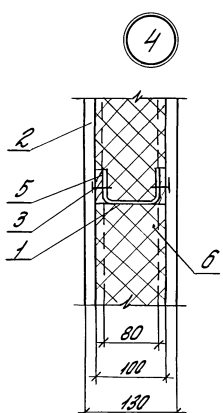

Обозначение	Марка	Рис.	Размеры, мм						Масса, кг
			L	H	n (шт.)	a	B	c	
1.800.9-8.1 090	ПМТ 20.28	1	1800	2780	1	780	—	—	256,75
-01	ПМТ 20.39			3880	2	880	—	—	356,4
-02	ПМТ 20.55			5460	4	460	—	—	514,5
-03	ПМТ 15.55		1300	5460	4	460	—	—	389,5
-04	ПМТ 20.28-1	2	1800	2780	0	650	420	420	215,1
-05	ПМТ 20.39-1			3880	1	750	420	420	314,9
-06	ПМТ 20.55-1			5460	2	1330	620	220	461,7
-07	ПМТ 30.28-1	3	—	—	—	—	—	—	350,2
-08	ПМТ 31.39-1	4	—	—	—	—	—	—	494,3

Инв. № подл. | Подпись и дата | Взам. инв. №

	Обозначение	Наименование	Кол. на исполн. 1.800.9-8.1 040										Примечание
				01	02	03	04	05	06	07	08		
		Детали											
1	1.800.9-8.1 041	ГНС100х80х50х4, ГОСТ8281-80; ℓ=2780	2				2			2			18,6 кг
2	-01	ГНС100х80х50х4, ГОСТ8281-80; ℓ=3880		2				2			1		26,3 кг
3	-02	ГНС100х80х50х4, ГОСТ8281-80; ℓ=5460			2	2			2				36,8 кг
4	-03	ГНС100х80х50х4, ГОСТ8281-80; ℓ=3680									1		24,8 кг
5	1.800.9-8.1 042	ГНС80х50х4; ГОСТ8278-83; ℓ=1800	4	5	7		3	4	6				9,4 кг
6	-01	ГНС80х50х4; ГОСТ8278-83; ℓ=1300				7							6,8 кг
7	-02	ГНС80х50х4; ГОСТ8278-83; ℓ=410					2	2					2,1 кг
8	-03	ГНС80х50х4; ГОСТ8278-83; ℓ=610							1		1		3,1 кг
9	-04	ГНС80х50х4; ГОСТ8278-83; ℓ=210							1	1			1,1 кг
10	-05	ГНС80х50х4; ГОСТ8278-83; ℓ=1770								1			9,2 кг
11	-06	ГНС80х50х4; ГОСТ8278-83; ℓ=1310									1		8,9 кг
12	-07	ГНС80х50х4; ГОСТ8278-83 ℓ=2400								3	1		12,4 кг
13	-08	ГНС80х50х4; ГОСТ8278-83; ℓ=500									1		2,6 кг
14	-09	ГНС80х50х4; ГОСТ8278-83; ℓ=690									1		3,6 кг
15	-10	ГНС80х50х4; ГОСТ8278-83; ℓ=2900									3		15,0 кг
16	-11	ГНС80х50х4; ГОСТ8278-83; ℓ=2120					2	2	2		2		11,1 кг
17	-12	ГНС80х50х4; ГОСТ8278-83; ℓ=2170								2			11,2 кг
18	1.800.9-8.1 043	Болт М8х25 ГОСТ 7798-70 с гайкой ГОСТ 5915-70	32	40	56	56	56	64	72	56	76		0,02 кг
19	1.800.9-8.1 044	ГНL80х63х4; ГОСТ19772-74 ℓ=60	4	6	10	10	4	6	8	4	6		0,26 кг
20	1.800.9-8.1 045	ГНL40х3; ГОСТ19771-74; ℓ=60	8	10	14	14	14	16	18	14	19		0,11 кг
			РМ1	РМ2	РМ3	РМ4	РМ5	РМ6	РМ7	РМ8	РМ9		

Инв. № подл. | Подпись и дата | Взам. инв. №

Зав. отд.	Смилянский	
Н. контр.	Абрамович	
Гл. инж. пр.	Абрамович	
Ст. инж.	Ильина	

1.800.9-8.1 040

Рама панели противопожарной перегородки РМ1 ÷ РМ9

Стадия	Лист	Листов
Р		1

ЦНИИПРОМЗДАНИЙ

Рис.1

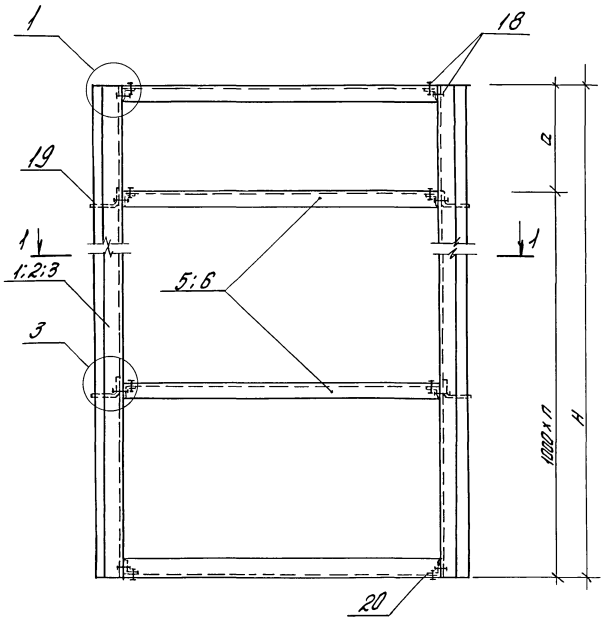

1-1

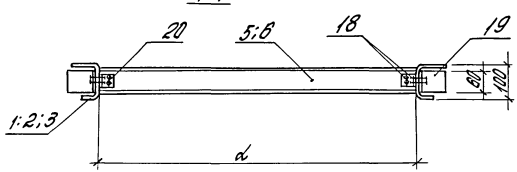

Рис.2

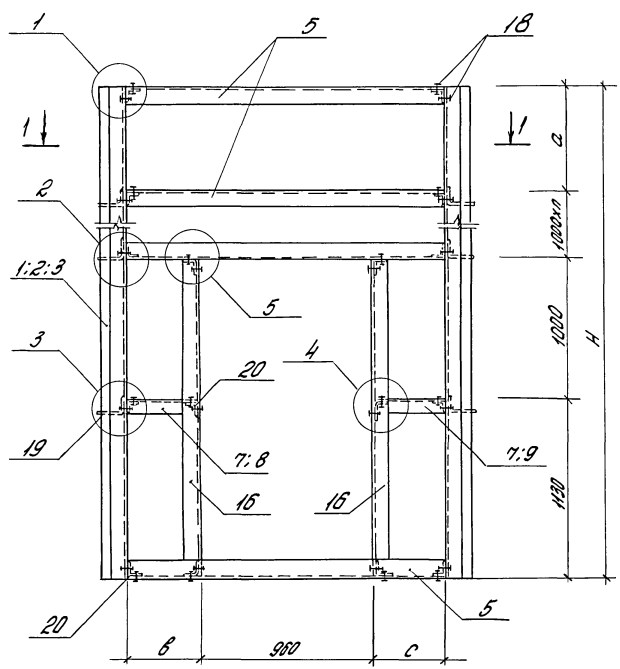

Зав. отд.	Смилянский		1.800.9-8.1 0405СБ
Н. контр.	Абросимович		
Гл. инж. пр.	Абросимович		
Ст. инж.	Ильина		

Рама панели противопожарной перегородки РМ1-РМ3 Сборочный чертеж	Стадия	Масса	Масштаб
	Р	см. табл	
	Лист 1	Листов 3	
	ЦНИИПромзданий		

Инв. № подл. | Подпись и дата | Взам. инв. №

Рис. 4

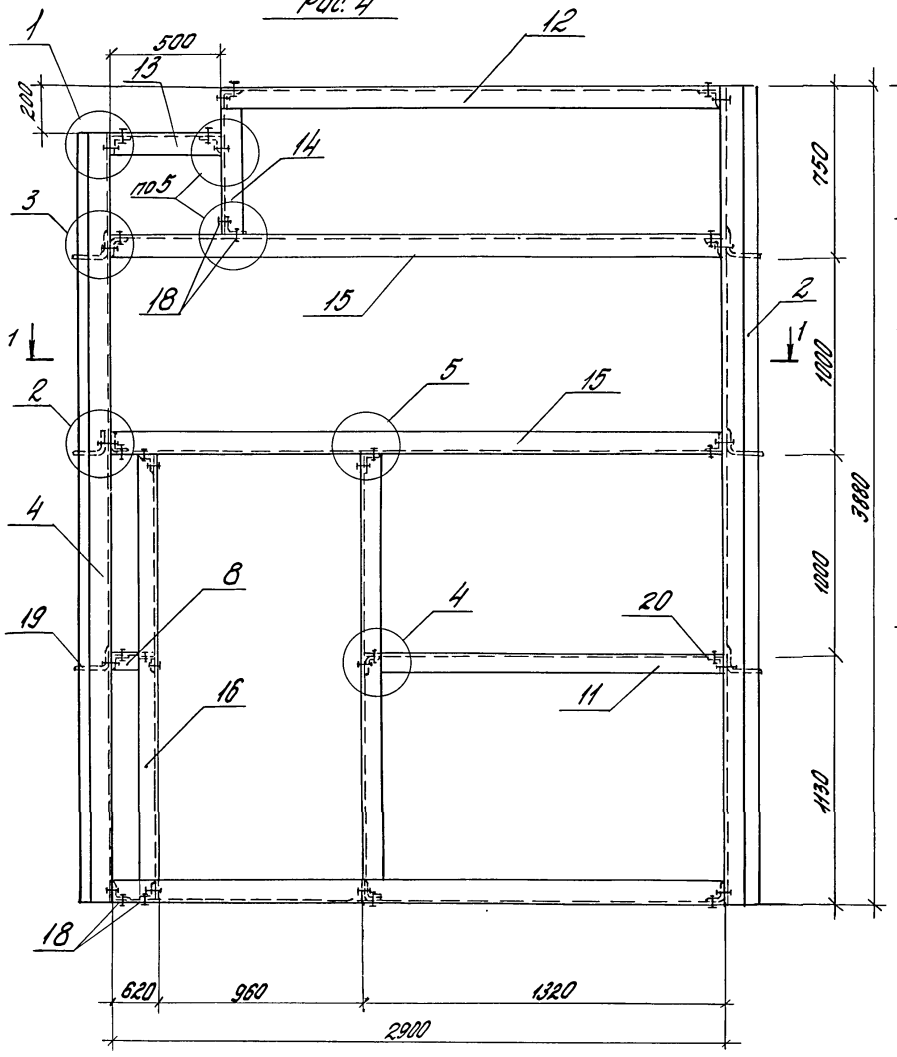

Рис. 3

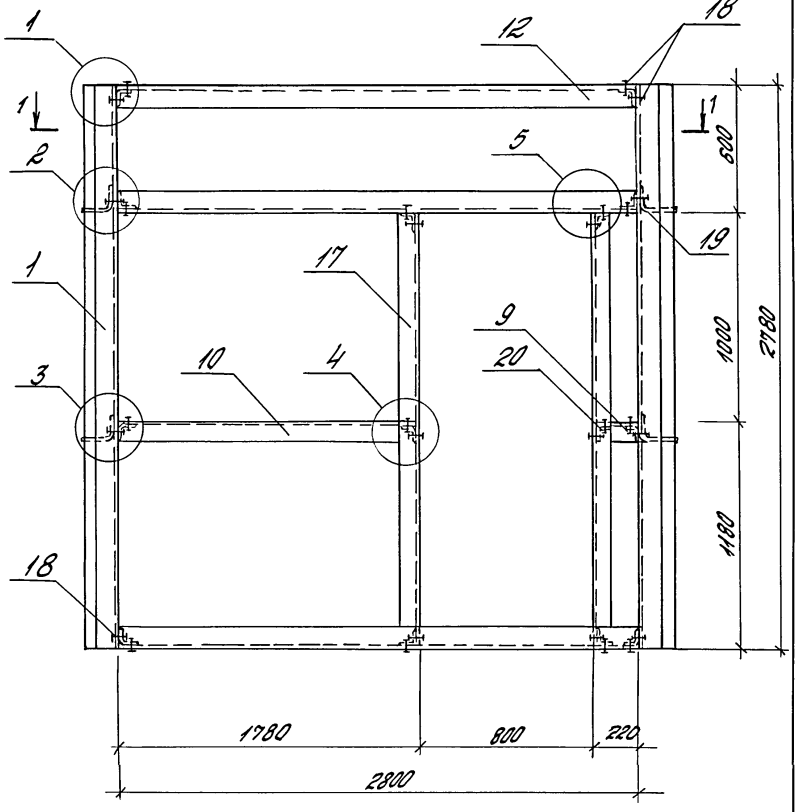

Инв. № подл. | Подпись и дата | Взам. инв. №

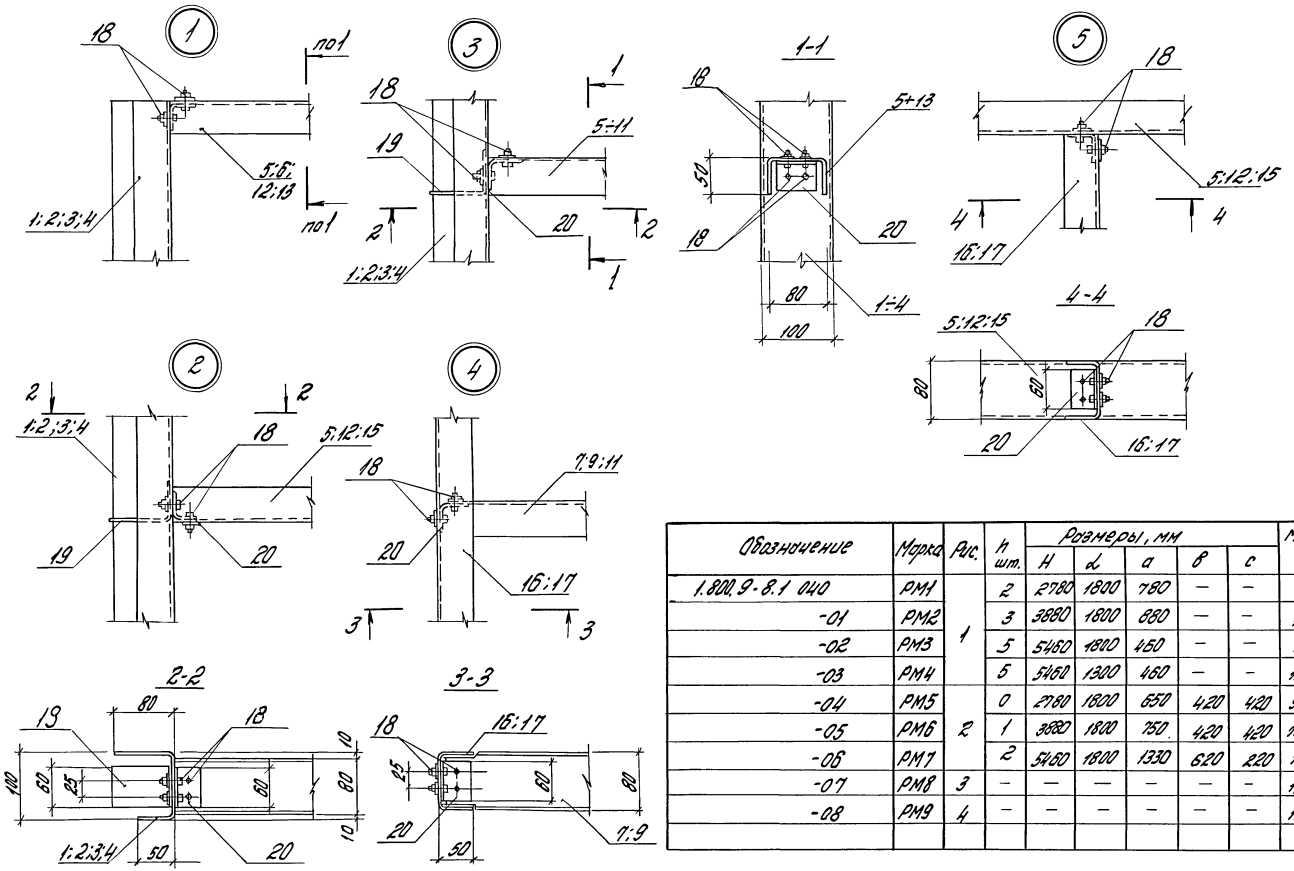

Обозначение	Марка	Рис.	h шт.	Размеры, мм					Масса, кг
				H	L	a	в	c	
1.800.9-8.1 040	РМ1	1	2	2780	1800	780	—	—	77,4
-01	РМ2		3	3880	1800	880	—	—	103,1
-02	РМ3		5	5460	1800	460	—	—	144,6
-03	РМ4		5	5460	1300	460	—	—	126,5
-04	РМ5	2	0	2780	1800	650	420	420	95,5
-05	РМ6		1	3880	1800	750	420	420	121,2
-06	РМ7		2	5460	1800	1330	620	220	161,9
-07	РМ8	3	—	—	—	—	—	—	117,1
-08	РМ9	4	—	—	—	—	—	—	154,1

Инв. № подл. | Подпись и дата | Взам. инв. №

1.800.9-8.1 040СБ

Лист 3

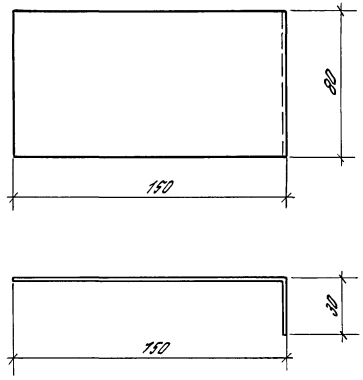

Зав.отд.	Смоленский		
Н.контр.	Абломович		
Гл.инж.пр.	Абломович		
Ст.инж.	Кузнецова		

1.800.9-8.1 050

Костыль К1

Стадия	Масса	Масштаб
Р	0,4	1:2
Лист	Листов 1	

Лист С-30 ГОСТ 19903-74* / 3 СТЗ КП 2 ТУ14-1-3023-80

ЦНИИПРОМЗДАНИЙ

Инв.№ подл. | Подпись и дата | Взам.инв.№

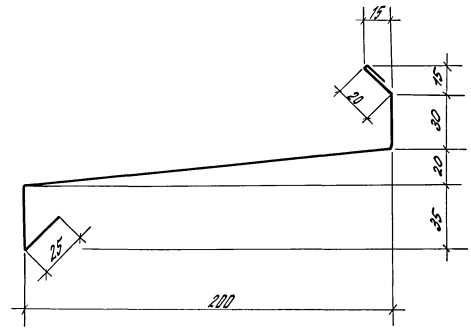

1. Ширина заготовки 330 мм
2. Масса дана на 1 м изделия.

Зав.отд.	Смоленский		
Н.контр.	Абломович		
Гл.инж.пр.	Абломович		
Ст.инж.	Кузнецова		

1.800.9-8.1 060

Слив С1

Стадия	Масса	Масштаб
Р	2,2	1:2
Лист	Листов 1	

Лист КП-0,8 ГОСТ 19904-74* / СТЗ КП ГОСТ 14918-80

ЦНИИПРОМЗДАНИЙ

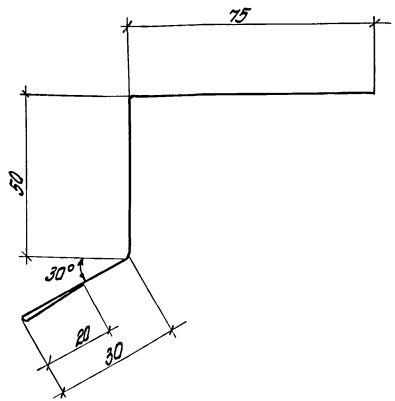

1. Ширина заготовки 175 мм.
2. Масса дона на 1 м изделия.

Зав.отд.	Смилянский		
Н.контр.	Абрамович		
ГИП	Абрамович		
Рук.гр.	Гузеева		
Ст.инж.	Ильина		

1.800.9-8.1 070

Слив С2

Стадия	Масса	Масштаб
Р	1,2	1:1
Лист	Листов 1	

ОЦ ХП-0,8 ГОСТ 19904-74* / Ст.3 кп1 ГОСТ 14918-80

ЦНИИПРОМЗДАНИЙ

Инв.№подл. | Подпись и дата | Взам.инв.№

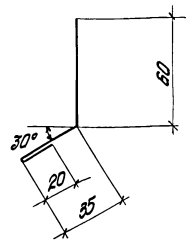

1. Ширина заготовки 115 мм.
2. Масса дона на 1 м изделия.

Зав.отд.	Смилянский		
Н.контр.	Абрамович		
ГИП	Абрамович		
Рук.гр.	Гузеева		
Ст.инж.	Ильина		

1.800.9-8.1 080

Слив С3

Стадия	Масса	Масштаб
Р	0,8	1:2
Лист	Листов 1	

ОЦ ХП-0,8 ГОСТ 19904-74* / Ст.3 кп1 ГОСТ 14918-80

ЦНИИПРОМЗДАНИЙ

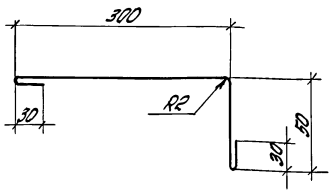

Ширина заготовки 410 мм
Масса дона на 1 м. изделия

Зав. отд.	Смиянский	
Н. контр.	Абрамович	
ГИП	Абрамович	
Ст. инж.	Ильина	

1.800.9-8.1 090

Нащельник НМ1

Стадия	Масса	Масштаб
Р	27	
Лист	Листов 1	

ОЦ ХП-0.8 ГОСТ 19904-74* / Ст.3 кп ГОСТ 14918-80

ЦНИИПромзданий

Инв. № подл. | Подпись и дата | Взам. инв. №

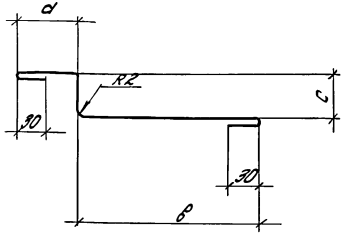

Обозначение	Марка	Размеры, мм a	в	c	Ширина заготовки мм	Масса 1 м, кг
1.800.9-8.1 100	НМ2	60	320	40	480	3,2
-01	НМ8	140	70	55	335	2,2

Зав. отд.	Смиянский	
Н. контр.	Абрамович	
ГИП	Абрамович	
Ст. инж.	Ильина	

1.800.9-8.1 100

Нащельник НМ2, НМ8

Стадия	Масса	Масштаб
Р	см. табл.	1:5
Лист	Листов 1	

ОЦ ХП-0.8 ГОСТ 19904-74* / Ст.3 кп1 ГОСТ 14918-80

ЦНИИПромзданий

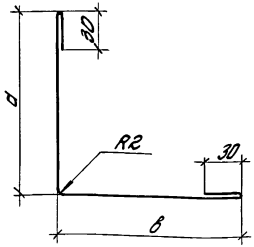

Обозначение	Марка	Размеры, мм		Ширина заготовки, мм	Масса 1 м, кг
		а	в		
1.800.9-8.1 110	НМ3	50	130	240	1,6
-01	НМ12	50	380	490	3,3
-02	НМ31	150	150	380	2,5

Зав.отд.	Смилянский	
Н.контр.	Абрамович	
Гл.инж.пр.	Абрамович	
Ст.инж.	Кузнецова	

1.800.9-8.1 110

Нащельник НМ3, НМ12, НМ31

Стадия	Масса	Масштаб
Р	см. табл.	
Лист	Листов 1	

ОЦ ХП-08 ГОСТ 19904-74* Ст.3 кп ГОСТ 14918-80

ЦНИИПРОМЗДАНИЙ

Инв.№ подл. | Подпись и дата | Взам.инв.№

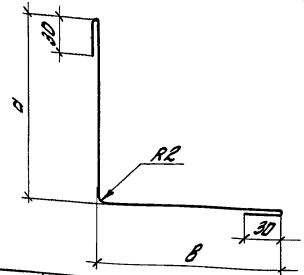

Обозначение	Марка	Размеры, мм		Ширина заготовки, мм	Масса 1 м, кг
		а	в		
1.800.9-8.1 120	НМ4	50	150	260	1,7
-01	НМ5	50	300	410	2,7
-02	НМ6	50	250	360	2,4
-03	НМ7	80	80	220	1,5

Зав.отд.	Смилянский	
Н.контр.	Абрамович	
Гл.инж.пр.	Абрамович	
Ст.инж.	Кузнецова	

1.800.9-8.1 120

Нащельник НМ4 ÷ НМ7

Стадия	Масса	Масштаб
Р	см. табл.	
Лист	Листов 1	

ОЦ ХП-0,8 ГОСТ 19904-74* Ст.3 кп ГОСТ 14918-80

ЦНИИПРОМЗДАНИЙ

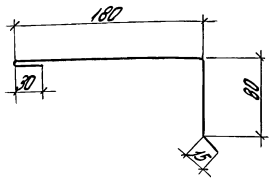

1. Ширина заготовки 305 мм.
2. Масса дана на 1 м изделия.

Зав.отд.	Смилянский		1.800.9 - 8.1.130		
Н.контр.	Абромович				
Гл.инж.пр.	Абромович				
Рук.гр.	Гуськова		Нащельник НМ9	Стадия: Р	Масса: 2,0	Масштаб:
				Лист	Листов 1
			ОЦ ХП-08 ГОСТ19904-74* Ст.3 кп1 ГОСТ14918-80	ЦНИИПРОМЗДАНИЙ	

Инв.№ подл. | Подпись и дата | Взам.инв.№

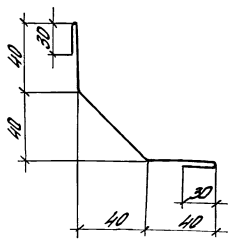

1. Ширина заготовки 220мм.
2. Масса дана на 1м изделия.

Зав.отд.	Смилянский		1.800.9 - 8.1.140		
Н.контр.	Абромович				
ГИП	Абромович				
Ст.инж.	Ильина		Нащельник НМ10	Стадия: Р	Масса: 1,5	Масштаб: 1:2
				Лист	Листов 1
			ОЦ ХП-08 ГОСТ19904-74* Ст.3 кп1 ГОСТ14918-80	ЦНИИПРОМЗДАНИЙ	

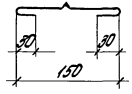

1. Ширина заготовки 210 мм.
2. Масса дана на 1 м изделия.

Инв.№ подл.	Подпись и дата	Взам.инв.№

Зав.отд.	Стилянский		
Н.контр.	Абрамович		
ГИП	Абрамович		
Ст.инж.	Ильина		

1.800.9-8.1 150

Нащельник НМ11

Стадия	Масса	Масштаб
Р	1,4	1:5
Лист	Листов 1	

ОЦ ХЛ-08 ГОСТ 19904-74* / Ст.3 кл.1 ГОСТ 14918-80

ЦНИИПромзданий

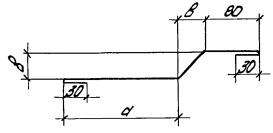

Обозначение	Марка	Размеры, мм a	Размеры, мм B	Ширина заготовки, мм	Масса 1м, кг
1.800.9-8.1 160	НМ13	170	60	390	2,6
-01	НМ32	80	130	390	2,6

Зав.отд.	Стилянский		
Н.контр.	Абрамович		
ГИП	Абрамович		
Рук.гр.	Гусакова		

1.800.9-8.1 160

Нащельник НМ13, НМ32

Стадия	Масса	Масштаб
Р	см. табл.	1:5
Лист	Листов 1	

ОЦ ХЛ-08 ГОСТ 19904-74* / Ст.3 кл.1 ГОСТ 14918-80

ЦНИИПромзданий

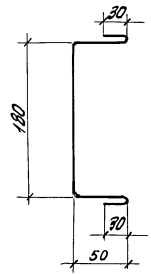

1. Ширина заготовки 340 мм.
2. Масса дана на 1 м изделия.

Зав.отд.	Смилянский		1.800.9-8.1170		
Н.контр.	Абрамович				
ГИП	Абрамович				
Ст.инж.	Ильина		Нощельник НМ14	Стадия: Р; Масса: 23; Масштаб:	
				Лист	Листов 1
			ОЦ ХП-0.8 ГОСТ 19904-74* / Ст.3 кп ГОСТ 14918-80	ЦНИИПРОМЗДАНИЙ	

Инв.№ подл. | Подпись и дата | Взам. инв.№

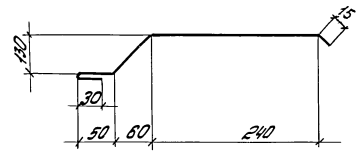

1. Ширина заготовки 480 мм.
2. Масса дана на 1 м изделия.

Зав.отд.	Смилянский		1.800.9-8.1180		
Н.контр.	Абрамович				
Гл.инж.пр.	Абрамович				
Рук.гр.	Высокова		Нощельник НМ15	Стадия: Р; Масса: 3,2; Масштаб:	
				Лист	Листов 1
			ОЦ ХП-0.8 ГОСТ 19904-74* / Ст.3 кп ГОСТ 14918-80	ЦНИИПРОМЗДАНИЙ	

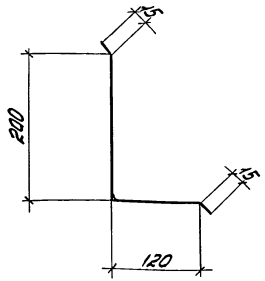

Ширина заготовки 350 мм.

Масса дана на 1м изделия.

Зав. ОНОК	Смилянский		
Н. контр.	Абрамович		
Гл. ин. пр.	Абрамович		
Ст. инж.	Ильина		

1.800.9-8.1 190

Нащельник НМ16

Стадия	Масса	Масштаб
Р	2,3	1:5

Лист | Листов 1

ОЦ ХП-0,8 ГОСТ 19904-74* / Ст. 3 кп 1 ГОСТ 14918-80

ЦНИИПРОМЗДАНИЙ

Инв. № подл. | Подпись и дата | Взам. инв. №

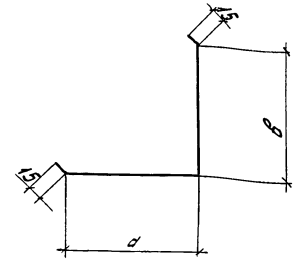

Обозначение	Марка	Размеры, мм		Ширина заготовки мм	Масса 1м, кг
		а	в		
1.800.9-8.1 200	НМ17	110	240	380	2,5
-01	НМ22	320	320	670	4,5
-02	НМ24	320	390	740	4,9

Зав. ОНОК	Смилянский		
Н. контр.	Абрамович		
ГНП	Абрамович		
Ст. инж.	Ильина		

1.800.9-8.1 200

Нащельник НМ17, НМ22, НМ24

Стадия	Масса	Масштаб
Р	см. табл.	

Лист | Листов 1

ОЦ ХП-0,8 ГОСТ 19904-74* / Ст. 3 кп ГОСТ 14918-80

ЦНИИПРОМЗДАНИЙ

Рис.1

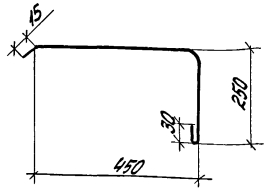

Рис.2

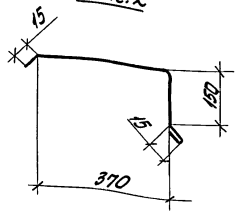

Обозначение	Марка	Рис.	Ширина заготовки, мм	Масса 1 м, кг
1.800.9-8.1 210	НМ18	1	745	5,1
-01	НМ30	2	595	4,0

Зав.отд.	Стилянский		
Н.контр.	Абрамович		
ГИП	Абрамович		
Ст.инж.	Кузнецова		
Ст.инж.	Ильина		

1.800.9-8.1 210

Нащельник НМ18, НМ30

Стройка	Масса	Масштаб
Р	см. табл.	1:10
Лист	Листов 1	

ОЦ хп-0,8 ГОСТ 19904-74* Ст.3 кп 1 ГОСТ 14918-80

ЦНИИПромзданий

Инв.№ подл. | Подпись и дата | Взам.инв.№

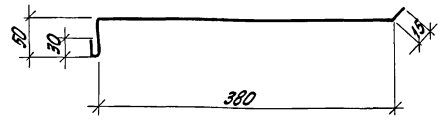

1. Ширина заготовки 425 мм.
2. Масса дна на 1м изделия.

Зав.отд.	Стилянский		
Н.контр.	Абрамович		
ГИП	Абрамович		
Ст.инж.	Ильина		

1.800.9-8.1 220

Нащельник НМ19

Стройка	Масса	Масштаб
Р	2,8	1:5
Лист	Листов 1	

ОЦ хп-0,8 ГОСТ 19904-74* Ст.3 кп 1 ГОСТ 14918-80

ЦНИИПромзданий

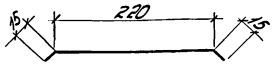

1. Ширина заготовки 250мм.
2 Масса дана на 1м изделия.

Зав. отд.	Смилянский	
Н. контр.	Абросимов	
ГИП	Абросимов	
Ст. инж.	Ульина	

1.800.9-8.1 230

Нащельник НМ20

Стадия	Масса	Масштаб
Р	1,7	1:5
Лист	Листов 1	

ОЦ ХП-0,8 ГОСТ 19904-74* Ст. 3 кп ГОСТ 14918-80

ЦНИИПромзданий

Инв. № подл. | Подпись и дата | Взам. инв. №

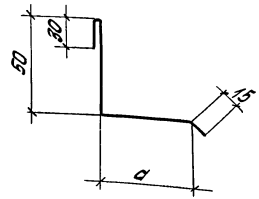

Обозначение	Марка	a, мм	Ширина заготовки, мм	Масса 1м, кг
1.800.9-8.1 240	НМ21	370	465	3,1
-01	НМ23	60	145	0,9

Зав. отд.	Смилянский	
Н. контр.	Абросимов	
ГИП	Абросимов	
Ст. инж.	Ульина	

1.800.9-8.1 240

Нащельник НМ21, НМ23

Стадия	Масса	Масштаб
Р	См. табл.	1:2
Лист	Листов 1	

ОЦ ХП-0,8 ГОСТ 19904-74* Ст. 3 кп ГОСТ 14918-80

ЦНИИПромзданий

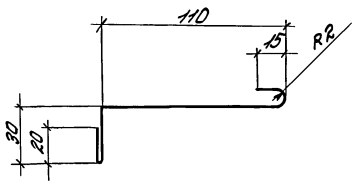

1. Ширина заготовки 180 мм.
2. Масса дана на 1 м изделия.

Зав.отд.	Смиланский		1.800.9-8.1.250		
Н.контр.	Абрамович				
ГИП	Абрамович				
Рук.гр.	Гузеева		Нащельник НМ25	Стадия: Р; Масса: 1,2; Масштаб: 1:2	
Ст.инж.	Шевина			Лист; Листов 1	
			ОЦ ХЛ-08 ГОСТ 19904-74* Ст.3 кп1 ГОСТ 14918-80	ЦНИИПРОМЗДАНИЙ	

Инв.№подл. | Подпись и дата | Взам.инв.№

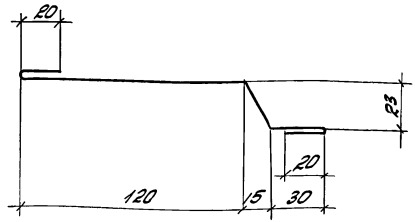

1. Ширина заготовки 220 мм.
2. Масса дана на 1 м изделия.

Зав.ОПОР	Смиланский		1.800.9-8.1.250		
Н.контр.	Абрамович				
ГИП	Абрамович				
Рук.гр.	Гузеева		Нащельник НМ26	Стадия: Р; Масса: 1,5; Масштаб: 1:2	
Ст.инж.	Шевина			Лист; Листов 1	
			ОЦ ХЛ-08 ГОСТ 19904-74* Ст.3 кп1 ГОСТ 14918-80	ЦНИИПРОМЗДАНИЙ	

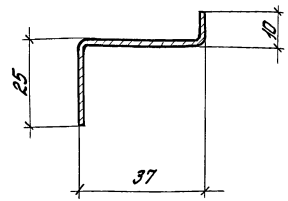

1. Ширина заготовки 72 мм.
2. Масса дна на 1 м изделия.

Зав.отд.	Смоленский		1.800.9-8.1270		
Н.контр.	Абрамович				
ГИП	Абрамович		Нащельник НМ27	Стадия	Масса	Масштаб
Рук.гр.	Гузеева			Р	1,0	1:1
Ст.инж.	Ильина			Лист	Листов 1
			Лист Б-ПН-1.8 ГОСТ 19904-74* Ст.10 кп ГОСТ 16523-70*	ЦНИИПРОМЗДАНИЙ	

Инв.№подл. | Подпись и дата | Взам.инв.№

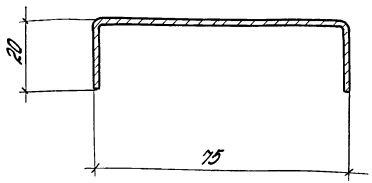

1. Ширина заготовки 115 мм.
2. Масса дна на 1 м изделия.

Зав.отд.	Смоленский		1.800.9-8.1280		
Н.контр.	Абрамович				
ГИП	Абрамович		Нащельник НМ28	Стадия	Масса	Масштаб
Рук.гр.	Гузеева			Р	1,6	1:1
Ст.инж.	Ильина			Лист	Листов 1
			Лист Б-ПН-1.8 ГОСТ 19904-74* Ст.10 кп ГОСТ 16523-70*	ЦНИИПРОМЗДАНИЙ	

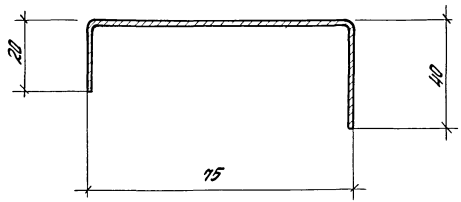

1. Ширина заготовки 135мм.
2. Масса дана на 1м изделия.

Зав.отд.	Смилянский		
Н.контр.	Абромович		
ГИП	Абромович		
Рук.гр.	Гузеева		
Ст.инж.	Ильина		

1.800.9-8.1 290

Нощелоник НМ29

Стадия	Масса	Масштаб
Р	1,9	1:1
Лист	Листов 1	

Лист 6-ПН-1.8 ГОСТ 18904-74*
Ст.10 кп ГОСТ 16523-70*

ЦНИИЭПромзданий

Инв.№ подл. | Подпись и дата | Взам. инв.№

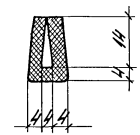

Зав.отд.	Смилянский		
Н.контр.	Абромович		
ГИП	Абромович		
Рук.гр.	Гузеева		
Ст.инж.	Ильина		

1.800.9-8.1 300

Прокладка ПР 1

Стадия	Масса	Масштаб
Р		1:1
Лист	Листов 1	

Резина ТУ38-005-204-71

ЦНИИЭПромзданий

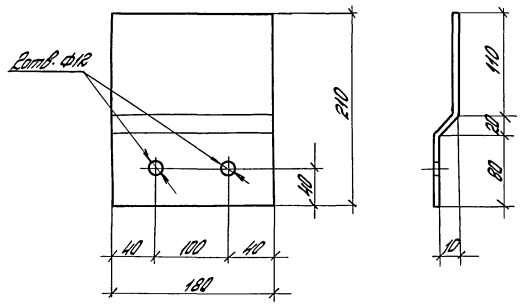

Зав. онак.	Смилянский		
Н. контр.	Абрамович		
Гл. инж. пр.	Абрамович		
Ст. инж.	Кузнецова		

1.800.9-8.1 310

Крепежное изделие КМ1

Стадия	Масса	Масштаб
Р	2,4	
Лист	Листов 1	

Полоса $\frac{Б=8\ ГОСТ\ 103-76}{ВСт.3кп2\ ТУ14-1-3023-80}$

ЦНИИПРОМЗДАНИЙ

Инв. № подл. | Подпись и дата | Взам. инв. №

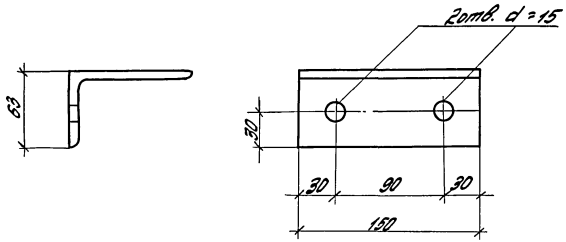

Зав. онак.	Смилянский		
Н. контр.	Абрамович		
Гл. инж. пр.	Абрамович		
Ст. инж.	Кузнецова		

1.800.9-8.1 320

Крепежное изделие КМ2

Стадия	Масса	Масштаб
Р	1,5	
Лист	Листов 1	

Уголок $\frac{100\times63\times8,\ ГОСТ\ 8510-72*}{ВСт.3кп2,\ ТУ14-1-3023-80}$

ЦНИИПРОМЗДАНИЙ

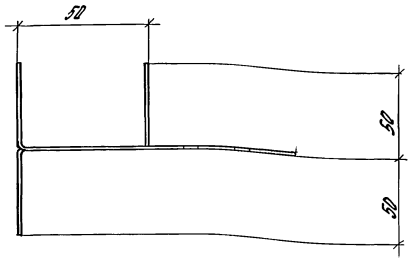

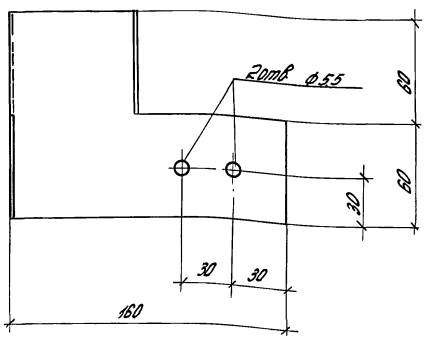

Инв.№ подл.	Подпись и дата	Взам.инв.№	

Зав.отд.	Ошлянский	
Н.контр.	Абрамович	
ГИП	Абрамович	
Рук.гр.	Гусарева	
Ст.инж.	Ширина	

1.800.9-8.1 330

Крепежное изделие КМ3

Стадия	Масса	Масштаб
Р	0,3	1:2
Лист	Листов 1	

Лист Б-ПН-1.8 ГОСТ 19904-74*
Ст.10 кп ГОСТ 16523-70*

ЦНИИПРОМЗДАНИЙ

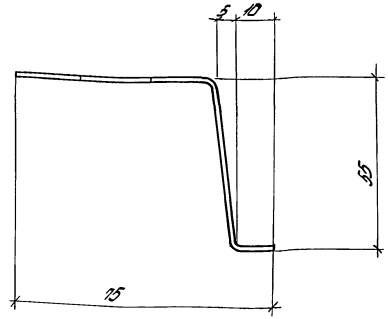

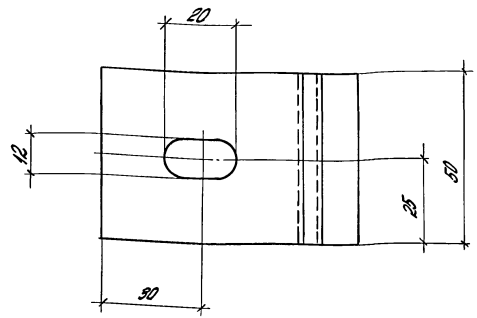

Масса 2отв на 1м изделия

Зав.отд.	Ошлянский	
Н.контр.	Абрамович	
ГИП	Абрамович	
Рук.гр.	Гусарева	
Ст.инж.	Ширина	

1.800.9-8.1 340

Крепежное изделие КМН

Стадия	Масса	Масштаб
Р	1,8	1:1
Лист	Листов 1	

Лист Б-ПН-1.8 ГОСТ 19904-74*
Ст.10 кп ГОСТ 16523-70*

ЦНИИПРОМЗДАНИЙ

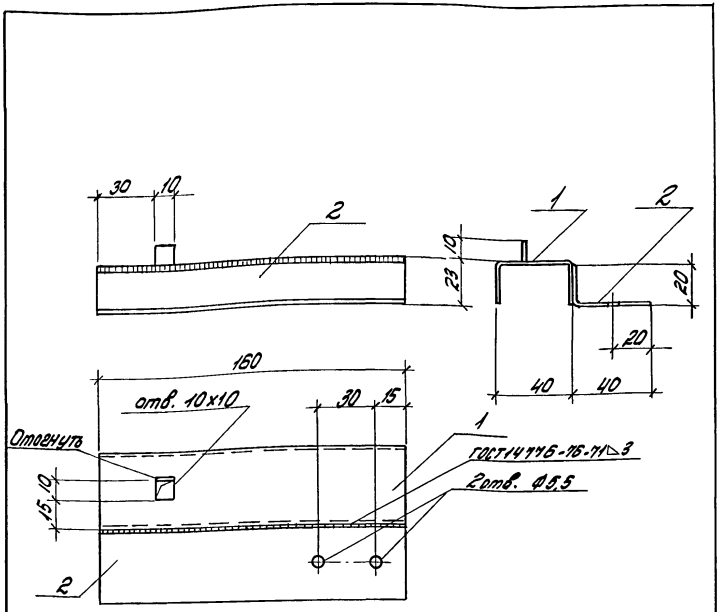

Формат	Зона	Поз.	Обозначение	Наименование	Кол.	Прим.
				Детали		
Б4		1	1.800.9-8.1 351	Лист Б-ПН-30х80 ГОСТ 19904-74* Ст.10кп ГОСТ 16523-70*	1	0,3
				ℓ=160		
Б4		2	1.800.9-8.1 352	Лист Б-ПН-30х60 ГОСТ 19904-74* Ст.10кп ГОСТ 16523-70*	1	0,2
				ℓ=160		

Инв.№ подл. | Подпись и дата | Взам. инв.№

Зав.отд.	Смилянский		
Н.контр.	Абрамович		
ГИП	Абрамович		
Рук.гр.	Гузеева		
Ст.инж.	Ильина		

1.800.9-8.1 350

Крепежное изделие КМ5

Стадия	Масса	Масштаб
Р	0,5	1:2
Лист	Листов 1	

ЦНИИПромзданий

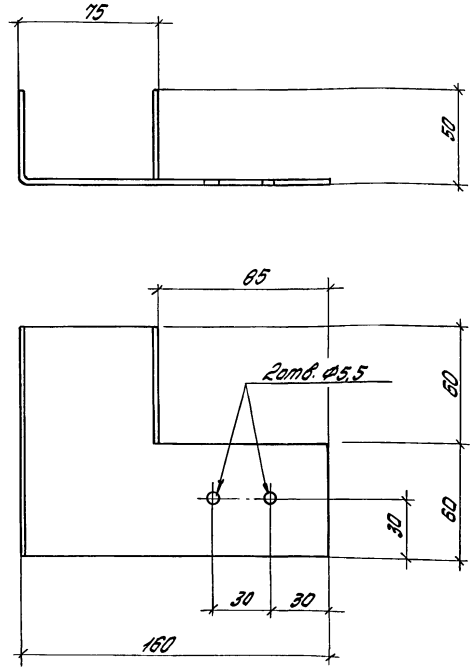

Зав.отд.	Смилянский		
Н.контр.	Абрамович		
ГИП	Абрамович		
Рук.гр.	Гузеева		
Ст.инж.	Ильина		

1.800.9-8.1 360

Крепежное изделие КМ6

Стадия	Масса	Масштаб
Р	0,3	1:2
Лист	Листов 1	

Лист Б-ПН-1,8 ГОСТ 19904-74* Ст.10 кп ГОСТ 16523-70*

ЦНИИПромзданий

Формат	Зона	Поз.	Обозначение	Наименование	кол.	прим.
				Документация		
			1.800.9-8.1 370	Сборочный чертеж		
				Детали		
Б4		1		Болт М10 ГОСТ 7798-70* С-120	1	0,085кг
Б4		2		Шайба 10 стальная	1	0,03кг
Б4		4		Шайба 10 ГОСТ 11371-78	2	0,005кг
Б4		5		Гайка М10 ГОСТ 5915-70	2	0,011кг
				Материалы		
Б4		3		Прокладка поливинил-хлоридная (винипласт) ГОСТ 9639-71	1	
Б4		6		Колпачок из ударопрочного полистирола	1	

Инв. № подл. | Подпись и дата | Взам. инв. №

Зав. отд.	Смиленский		
Н. контр.	Абрамович		
ГИП	Абрамович		
Рук. гр.	Гузеева		
Ст. инж.	Ильина		

1.800.9-8.1 370

Комплект деталей МС1

Стадия	Лист	Листов
Р		1

ЦНИИПРОМЗДАНИЙ

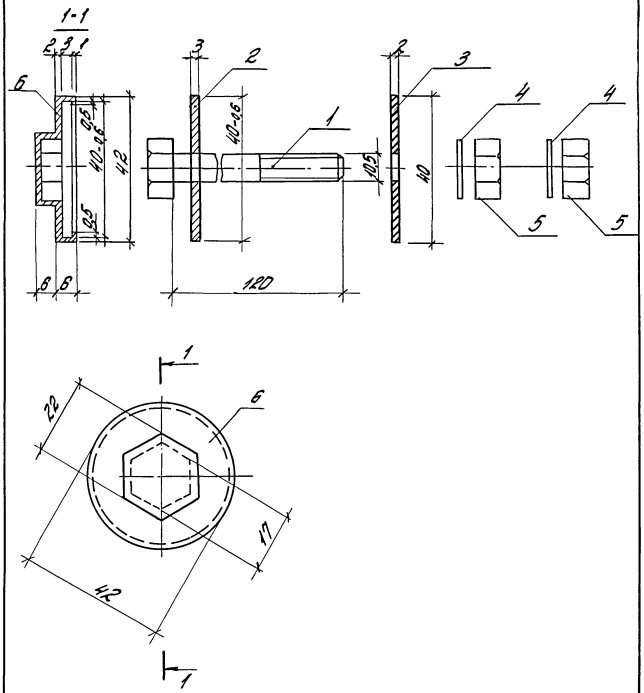

Зав. отд.	Смиленский		
Н. контр.	Абрамович		
ГИП	Абрамович		
Рук. гр.	Гузеева		
Ст. инж.	Ильина		

1.800.9-8.1 370СБ

Комплект деталей МС1
Сборочный чертеж

Стадия	Масса	Масштаб
Р	0,1кг	1:1
Лист		Листов 1

ЦНИИПРОМЗДАНИЙ

Формат	Зона	Поз.	Обозначение	Наименование	Кол.	Примечание
			1.800.9-8.1 380	СТ1		
				Детали		
Б4		1	1.800.9-8.1 381	ГН ⊏160×80×4, ГОСТ 8278-83,		
				ℓ=2160	1	20,6
Б4		2	1.800.9-8.1 382	∠75×6, ГОСТ 8509-72, ℓ=100	2	0,7
Б4		3	1.800.9-8.1 383	Пластина — 20×150,		
				ГОСТ 103-76, ℓ=200	1	4,7
			1.800.9-8.1 380-01	СТ2		
				Детали		
Б4		1	1.800.9-8.1 381-01	ГН ⊏160×80×4, ГОСТ 8278-83,		
				ℓ=2460	1	23,6
			Поз. 2 и 3 по СТ1			

Изм.	Кол.уч.	Лист	№ док.	Подпись	Дата

Зав.отд.	Смиланский		
Н.контр.	Абромович		
Гл.инж.пр.	Абромович		

1.800.9-8.1 380

Стойки СТ1, СТ2

Стадия	Лист	Листов
Р		1

ЦНИИПромзданий

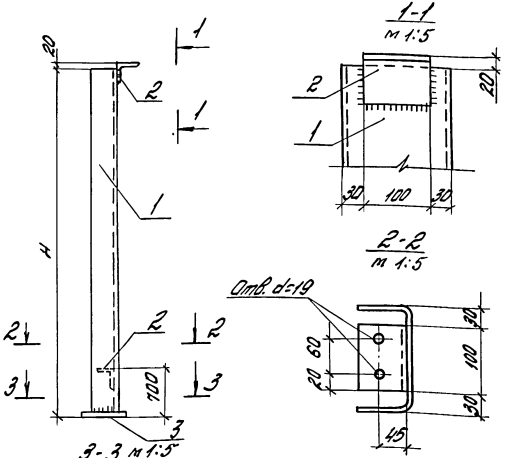

Обозначение	Марка	H, мм	Масса, кг
1.800.9-8.1 380	СТ1	2180	26,7
-01	СТ2	2480	29,7

Зав.отд.	Смиланский		
Н.контр.	Абромович		
Гл.инж.пр.	Абромович		

1.800.9-8.1 380СБ

Стойки СТ1, СТ2
Сборочный чертеж

Стадия	Масса	Масштаб
Р	см. табл.	1:10
	Лист	Листов 1

ВСт. 3кп2 ТУ14-1-3023-80

ЦНИИПромзданий

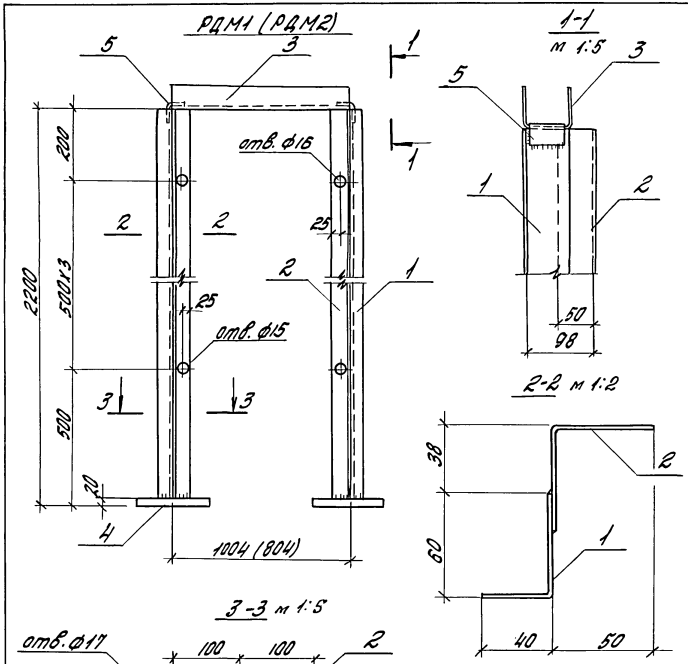

Формат	Зона	Поз.	Обозначение	Наименование	Кол.	Примеч.
			1.800.9-8.1390	РДМ1		43,3 кг
				Детали		
Б4		1	1.800.9-8.1391	ГНЛ 60х40х4 ГОСТ 19772-74 е=2180	2	5,3 кг
Б4		2	1.800.9-8.1392	ГНЛ 50х4; ГОСТ 19771-74; е=2180	2	5,3 кг
Б4		3	1.800.9-8.1.393	ГНС 80х50х4; ГОСТ 8278-83; е=1004	1	5,2 кг
Б4		4	1.800.9-8.1.394	Пластина-20х200 ГОСТ 103-76	2	6,3 кг
				е=200		
Б4		5	1.800.9-8.1.395	ГНЛ 50х4; ГОСТ 19771-74	2	0,15 кг
				е=50		
			1.800.9-8.1390-01	РДМ2		42,3 кг
				Детали		
Б4		3	1.800.9-8.1396	ГНС 80х50х4; ГОСТ 8278-83	1	4,2 кг
				е=804		
				Поз. 1,2,4,5 см. РДМ1		

Сварка электродами типа Э42 Нш в по толщине свариваемых элементов. Поз. 1 соединять с поз. 2 прерывистым швом.

Зав. отд.	Смиляновский		1.800.9-8.1390
Гл. инж. пр.	Афромович		
Н. контр.	Афромович		
Ст. инж.	Ипына		
Рама дверная РДМ1; РДМ2		Стадия: Р	Масса: см. табл.	Масштаб: 1:10
		Лист	Листов 1
ВСт.3кп2 ТУ14-1-3023-80		ЦНИИПромзданий	

Инв. № подл. | Подпись и дата | Взам. инв. №

Формат	Зона	Поз.	Обозначение	Наименование	Кол.	Примечание
				Документация		
			1.800.9-8.1 400 СБ	Сборочный чертеж		
				Детали		
Б4		1	1.800.9-8.1 401	Шпилька из нержавеющей стали		
				ℓ=55, ф10 с резьбой М10	1	0,03
Б4		2	1.800.9-8.1 402	Гайка М10 из нержавеющей стали	1	0,01
Б4		3	1.800.9-8.1 403	Шайба 10 из нержавеющей стали	1	0,004
Б4		4	1.800.9-8.1 404	Головка из алюминиевого сплава с резьбовым хвостовиком и стопором *	1	0,05
Б4		5	1.800.9-8.1 405	Уплотнительная шайба из пластинчатой резины	1	
				Переменные данные для исполнения		
			1.800.9-8.1 400	КД-1		
Б4		6	1.800.9-8.1 406	Пластмассовый цилиндр ℓ=60	1	0,036
			1.800.9-8.1 400-01	КД-2		
Б4		6	1.800.9-8.1 406-01	Пластмассовый цилиндр ℓ=80	1	0,048
			1.800.9-8.1 400-02	КД-3		
Б4		6	1.800.9-8.1 406-02	Пластмассовый цилиндр ℓ=100	1	0,06
			1.800.9-8.1 400-03	КД-4		
Б4		6	1.800.9-8.1 406-03	Пластмассовый цилиндр ℓ=125	1	0,07

* Полимерное покрытие, по цвету гармонирующее с покрытием фасадной стороны панелей.

Инв. № подл. | Подпись и дата | Взам. инв. №

Гл. инж. отд.	Сулейманов	
Н. контр.	Абдалова	
Гл. инж. пр.	Абдалова	
Рук. группы	Дикарева	

1.800.9-8.1 400

Комбинированный болт КД-1÷КД-4

Стадия	Лист	Листов
Р		

ЦНИИПромзданий

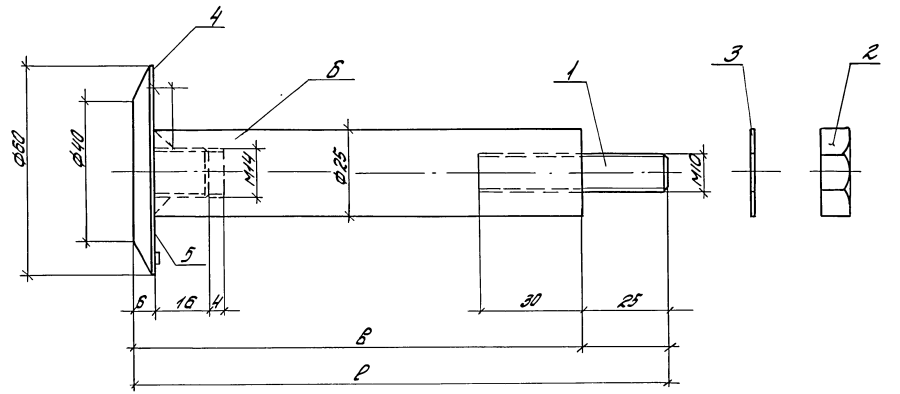

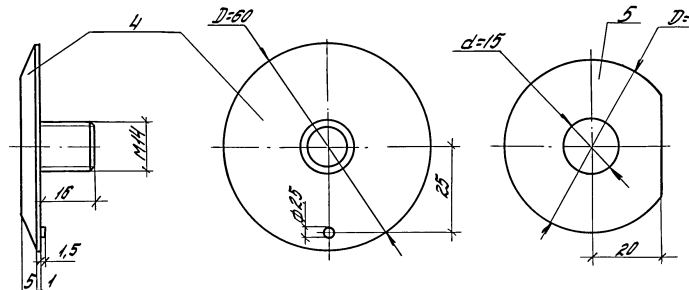

Обозначение	Марка	Размеры, мм		Масса, кг
		в	ℓ	
1.800.9-8.1 400	КД1	60	85	0,130
-01	КД2	80	105	0,142
-02	КД3	100	125	0,154
-03	КД4	125	150	0,169

Зав. отд.	Смоленский		1.800.9-8.1 400СБ
Н. контр.	Аврамович		
Гл. инж. пр.	Аврамович		
Рук. гр.	Дикарева		Комбинированный болт КД1 ÷ КД4 Сборочный чертеж

Стадия	Масса	Масштаб
Р	см. табл.	1:1
Лист	Листов 1	

ЦНИИПромзданий

Инв. № подл. | Подпись и дата | Взам. инв. №

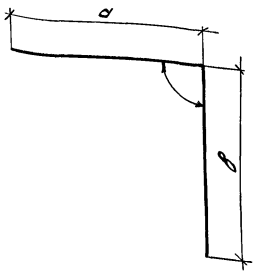

Рис. 1

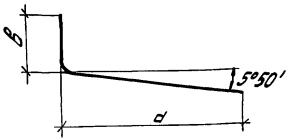

Рис. 2

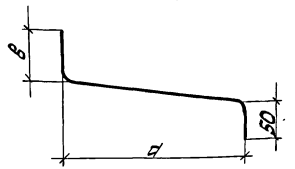

Рис. 3

Марка	Обозначение	Рис.	Размеры, мм			Масса, кг/м
			a	в	d	
ЭФ1	1.800.9-8.1 410	1	150	250	84°10'	2,5
ЭФ2	-01	1	150	150		1,9
ЭФ3	-02	3	300	50	см. рис.	2,5
ЭФ4	-03	1	150	150	90°	1,9
ЭФ5	-04	2	350	150	см. рис.	3,2

Зав. отд.	Поволяев		
Н. контр.	Синицына		
Ст. инж.	Синицына		

1.800.9-8.1 410

Элемент фасонный ЭФ1, ЭФ2, ЭФ3, ЭФ4, ЭФ5

Стадия	Масса	Масштаб
Р	см. табл.	
Лист	Листов	

ОЦ Б-ХП-0,8 ГОСТ 19904-74
Ст. 3 кп-1 ГОСТ 14918-80

ЦНИИПРОМЗДАНИЙ

Инв. № подл. | Подпись и дата | Взам. инв. №



Рис. 1

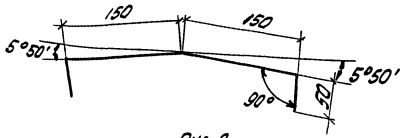

Рис. 2

Марка	Обозначение	Рис.	Масса, кг/м
ЭФ6	1.800.9-8.1 420	1	3,8
ЭФ7	-01	2	2,5

Зав. отд.	Поволяев		
Н. контр.	Синицына		
Ст. инж.	Синицына		

1.800.9-8.1 420

Элемент фасонный ЭФ6, ЭФ7

Стадия	Масса	Масштаб
Р	см. табл.	
Лист	Листов	

ОЦ Б-ХП-0,8 ГОСТ 19904-74
Ст. 3 кп-1 ГОСТ 14918-80

ЦНИИПРОМЗДАНИЙ

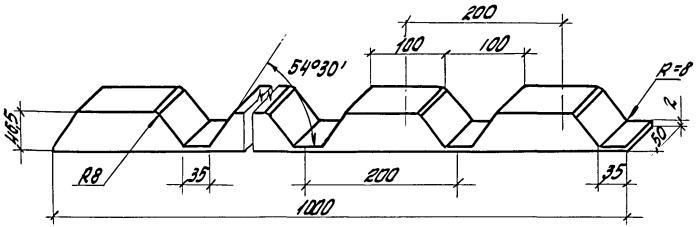

Зав.отд.	Поваляев	
Н.контр.	Синицына	
Ст.инж.	Синицына	
Инж.	Харитонов	

1.800.9-8.1 430

Прокладка П1

Стадия	Масса	Масштаб
Р	0,08кг	1:5

Лист | Листов

пенорезина ТУ38-106-16-81

ЦНИИПРОМЗДАНИЙ

Инв.№подл. | Подпись и дата | Взам.инв.№

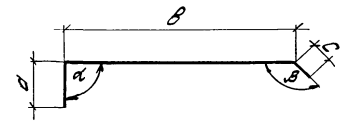

Марка	Обозначение	Размеры, мм					Масса, кг/м
		d	в	с	α	β	
ЭФ8	1.800.9-8.1 440	150	400	40	90°	125°30'	3,7
ЭФ9	-01	50	350	50	135°	140°30'	2,8
ЭФ10	-02	40	550	40	125°30'		4,4
ЭФ11	-03	40	800	40			5,5
ЭФ12	-04	150	300	40	90°	125°30'	3,1

Зав.отд.	Поваляева	
Н.контр.	Синицына	
Ст.инж.	Синицына	
Инж.	Харитонова	

1.800.9-8.1 440

Элемент фасонный ЭФ8, ЭФ9, ЭФ10, ЭФ11, ЭФ12

Стадия	Масса	Масштаб
Р	см. табл.	

Лист | Листов

ОЦ Б-ХЛ-08 ГОСТ19904-74
Ст.3кп-1 ГОСТ14918-80

ЦНИИПРОМЗДАНИЙ

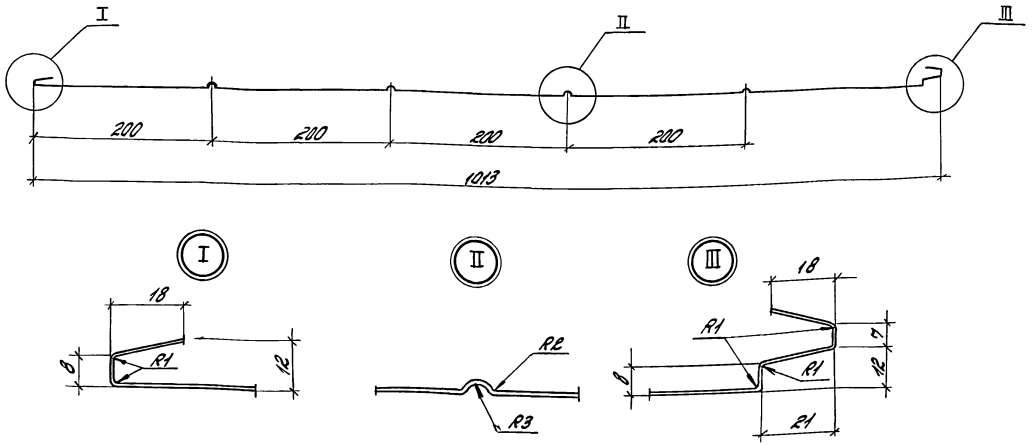

1. Ширина заготовки 1100 мм, толщина листа 0,6 мм
2. Длина профиля определяется длиной панели, предельные отклонения размеров по длине профиля и панели по табл. 3 ГОСТ 23486-79.
3. Неуказанные предельные отклонения размеров и радиусов закругления по поперечному сечению ± t/2 по классу точности „грубый" по СТ СЭВ 302-76

Зав. отдел	Смилянский	
Н. контр.	Абрамович	
Гл. инж. пр.	Абрамович	
Рук. гр.	Гуськова	

1.800.9-8.1 450

Профиль стальной для панелей В ≥ 80 мм

Стадия	Масса	Масштаб
Р	1 м 5,6 кг	
Лист	Листов 1	

Рулонная оцинкованная сталь по ГОСТ 14918-80 группах первого класса покрытия

ЦНИИПРОМЗДАНИЙ

Инв. № подл. | Подпись и дата | Взам. инв. №

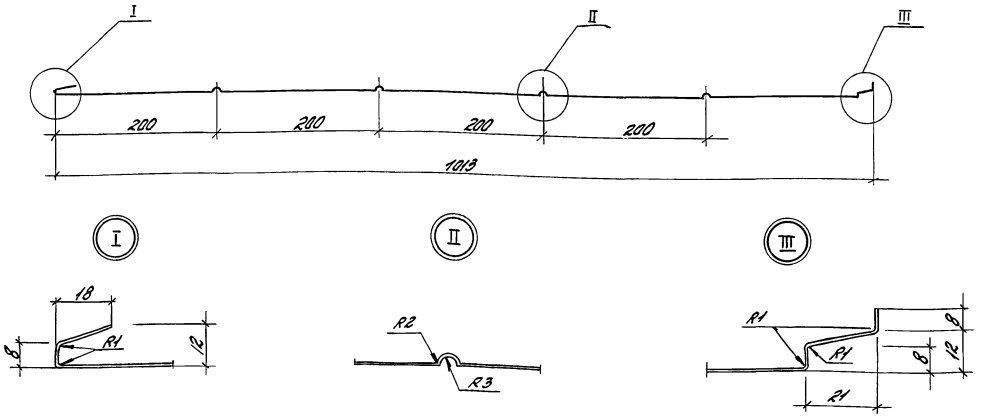

1. Ширина заготовки 1080 мм, толщина листа 0,6 мм
2. Длина профиля определяется длиной панели, предельные отклонения размеров по длине профиля и панели по табл. 3, ГОСТ 23486-79.
3. Неуказанные предельные отклонения размеров и радиусов закругления по поперечному сечению $\pm t/2$ по классу точности „грубый" по СТСЭВ 302-76

Зав. ОНОР	Смилянский		1.800.9-8.1 460
Н. контр.	Абрамович		
Гл. инж. пр.	Абрамович		
Рук. гр.	Гуськова		

Стадия	Масса	Масштаб
Р	1 м 5,6 кг	
Лист	Листов 1	

Профиль стальной для панелей в = 60 мм

Рулонная оцинкованная сталь по ГОСТ 14918-80 группа ХП первого класса покрытия

ЦНИИПРОМЗДАНИЙ

Инв. № подл. | Подпись и дата | Взам. инв. №

20940-02 46

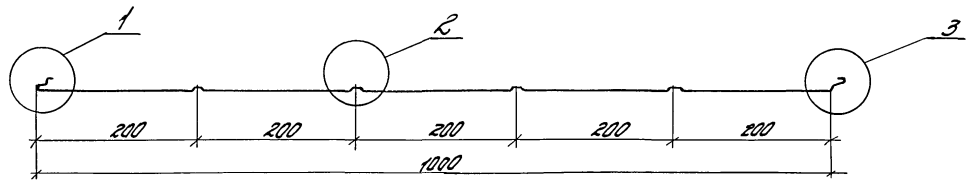

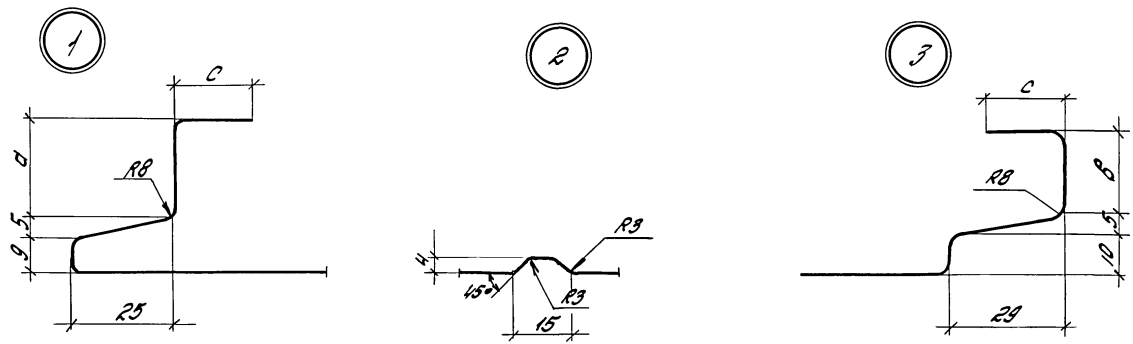

Обозначение	Размеры, мм				Масса, кг/м
	d	в	c	Ширина заготовки	
1.800.9-8.1 470	70	65	20	1250	7,85
-01	25	20	15	1150	7,22

Зав.отд.	Побаляев		
Н.контр.	Синицына		
Ст.инж.	Синицына		

1.800.9-8.1 470

Профиль стальной для панелей покрытия

Стадия	Масса	Масштаб
Р	см. табл.	-
Лист	Листов	

Рулонная оцинкованная сталь по ГОСТ 14918-80 группы прочности второго класса, покрытия с полимерным покрытием

ЦНИИПромзданий

Акт 30.01.86

Инв.№ | Подпись и дата | Взам.инв.№

gost.e-ecolog.ru