ТИПОВЫЕ КОНСТРУКЦИИ, ИЗДЕЛИЯ И УЗЛЫ ЗДАНИЙ И СООРУЖЕНИЙ

Серия 1.800.9-8

ОГРАЖДАЮЩИЕ КОНСТРУКЦИИ ИЗ МЕТАЛЛИЧЕСКИХ ТРЕХСЛОЙНЫХ ПАНЕЛЕЙ ДЛЯ ЗДАНИЙ ХРАНИЛИЩ СЕМЕННОГО КАРТОФЕЛЯ ВМЕСТИМОСТЬЮ 1 ТЫС. Т, ОВОЩЕХРАНИЛИЩ ВМЕСТИМОСТЬЮ 3 ТЫС Т. И ФРУКТОХРАНИЛИЩ ВМЕСТИМОСТЬЮ 1 ТЫС. Т.

Выпуск 0

УКАЗАНИЯ ПО ПРИМЕНЕНИЮ. УЗЛЫ

РАБОЧИЕ ЧЕРТЕЖИ

20940-01
ЦЕНА

Отпускная цена на момент реализации указана

gost.e-ecolog.ru

ТИПОВЫЕ КОНСТРУКЦИИ, ИЗДЕЛИЯ И УЗЛЫ ЗДАНИЙ И СООРУЖЕНИЙ

Серия 1.800.9-8

ОГРАЖДАЮЩИЕ КОНСТРУКЦИИ ИЗ МЕТАЛЛИЧЕСКИХ ТРЕХСЛОЙНЫХ ПАНЕЛЕЙ ДЛЯ ЗДАНИЙ ХРАНИЛИЩ СЕМЕННОГО КАРТОФЕЛЯ ВМЕСТИМОСТЬЮ 1 ТЫС. Т, ОВОЩЕХРАНИЛИЩ ВМЕСТИМОСТЬЮ 3 ТЫС. Т. И ФРУКТОХРАНИЛИЩ ВМЕСТИМОСТЬЮ 1 ТЫС. Т.

Выпуск 0

УКАЗАНИЯ ПО ПРИМЕНЕНИЮ, УЗЛЫ

РАБОЧИЕ ЧЕРТЕЖИ

РАЗРАБОТАНЫ

ЦНИИПРОМЗДАНИЙ

Зам. директора института — С.М.Гликин

Зав. ОНОК — Г.М.Смилянский

Зав. лаборатор. покрытий и кровель — М.И.Поваляев

Гл. инж. проекта — Ц.Б.Абрамович

Одобрены для применения при проектировании и в строительстве Главоргпроектом Госстроя СССР письмом № 2/3-424 от 26.08.1985

© ГУП ЦПП, 1999

Обозначение	Наименование	Стр.
1.800.9-8.0 00	Содержание	2,3
1.800.9-8.0 00ПЗ	Пояснительная записка	3÷8
1.800.9-8.0 00-01	Фрагменты схем расположения стеновых панелей хранилища семенного картофеля	9
1.800.9-8.0 00-02	Схема перекрытия и противопожарных перегородок хранилища семенного картофеля	10
1.800.9-8.0 00-03	Фрагмент покрытия хранилища семенного картофеля	
	Маркировка узлов	11
1800.9-8.0 00-04	Фрагменты схем расположения панелей стен и перекрытия фруктохранилища	12
1.800.9-8.0 00-05	Схемы противопожарных перегородок фруктохранилища	13
1.800.9-8.0 00-06	Фрагменты схем расположения панелей перекрытия и стен овощехранилища	14÷16
1.800.9-8.0 00-07	Схемы противопожарных перегородок овощехранилища	17
1.800.9-8.0 00-08	Фрагменты кровли из профлиста. Фруктохранилище	18
1.800.9-8.0 00-09	Фрагмент кровли из профлиста	
	Маркировка узлов. Овощехранилище	19
1.800.9-8.0 01	Узел 1 и 2	20
1.800.9-8.0 02	Узел 3 и 4	21
1.800.9-8.0 03	Узел 5 и 6	22
1.800.9-8.0 04	Узел 7÷10	23
1.800.9-8.0 05	Узел 11 и 12	24
1.800.9-8.0 06	Узел 13÷16	25
1.800.9-8.0 07	Узел 17	26

Обозначение	Наименование	Стр.
1.800.9-8.0 08	Узел 18	27
1.800.9-8.0 09	Узел 19	28
1.800.9-8.1 10	Узел 20	29
1.800.9-8.1 11	Узел 21	30
1.800.9-8.1 12	Узел 22	31
1.800.9-8.1 13	Узел 23	32
1.800.9-8.1 14	Узел 24÷29	33
1.800.9-8.1 15	Узел 30 и 31	34
1.800.9-8.1 16	Узел 32÷36	35
1.800.9-8.1 17	Узел 37÷40	36
1.800.9-8.1 18	Узел 41 и 42	37
1.800.9-8.1 19	Узел 43	38
1.800.9-8.1 20	Узел 44	39
1.800.9-8.1 21	Узел 45 и 46	40
1.800.9-8.1 22	Узел 47 и 48	41
1.800.9-8.1 23	Узел 49÷51	42
1.800.9-8.1 24	Узел 52 и 53	43
1.800.9-8.1 25	Узел 54 и 57	44
1.800.9-8.1 26	Узел 55 и 56	45
1.800.9-8.1 27	Узел 58 и 59	46
1.800.9-8.1 28	Узел 60÷62	47
1.800.9-8.1 29	Узел 63 и 64	48
1.800.9-8.1 30	Узел 65÷67	49
1.800.9-8.1 31	Узел 68 и 69	50
1.800.9-8.1 32	Узел 70 и 71	51
1.800.9-8.1 33	Узел 72	52

Зав.онок	Смирянский	
Н.контр.	Абрамович	
Гл.инж.пр.	Абрамович	
Рук.гр.	Дикарева	

1.800.9-8.0 00

Содержание

Стадия	Лист	Листов
Р	1	2

ЦНИИПРОМЗДАНИЙ

Инв. № подл. | Подпись и дата | Взам. инв. №

20940-01 3

Обозначение	Наименование	Стр.
1.800.9-8.0 34	Узел 73	52
1.800.9-8.0 35	Узел 74 Продольный стык панели покрытия. Заклепка с глухим корпусом	53
1.800.9-8.0 36	Узел 75÷77 Сопряжение стены с окном серии 1.436.2-15	54,55
1.800.9-8.0 37	Узел 78÷80 Сопряжение стены со стальными дверями серии 1.436.3-19	56
1.800.9-8.0 38	Узел 81÷83 Сопряжение перегородок с деревянными дверями по ГОСТ 14624-69	57
1.800.9-8.0 39	Узел 84 и 85 Сопряжение противопожарных перегородок с противопожарными дверями серии 2.435-6	58
1.800.9-8.0 40	Узел 86 и 87. Сопряжение противопожарных перегородок с деревянными дверями по ГОСТ 14624-69	59
1.800.9-8.0 41	Узел 88÷90. Сопряжение металлических панелей с деревянными дверями по ГОСТ 14624-69	60
1.800.9-8.0 42	Узел 91 и 92	61
1.800.9-8.0 43	Узел 93÷95	62
1.800.9-8.0 44	Узел 96 и 97	63
1.800.9-8.0 45	Узел 98 и 99	64
1.800.9-8.0 46	Узел 100	65

Инв. № подл. | Подпись и дата | Взам. инв. №

Настоящая серия содержит рабочие чертежи узлов и комплектующих изделий ограждающих конструкций хранилищ сельскохозяйственной продукции, а именно:
- хранилища семенного картофеля вместимостью 1 тыс.т единовременного хранения (типовой проект 813-2-15.85)
- фруктохранилища вместимостью 1 тыс.т единовременного хранения (типовой проект 813-2-11.85).
- овощехранилища вместимостью 3 тыс.т единовременного хранения (типовой проект 813-2-16.85).

Серия состоит из следующих выпусков:

выпуск 0- Указания по применению. Узлы. Рабочие чертежи;

выпуск 1- Панели. Комплектующие изделия. Рабочие чертежи.

Данную серию рассматривать совместно с указанными типовыми проектами.

Область применения

1.1. Разработанные в серии чертежи ограждающих конструкций хранилищ сельскохозяйственной продукции предназначены для строительства в районах с температурой наружного воздуха наиболее холодной пятидневки минус 30° обеспеченностью 0,98 по СНиП 2.01.01-82.

Хранение продукции должно осуществляться при параметрах внутреннего воздуха в соответствии с нормами технологического проектирования. При этом для предотвращения выпадения конденсата на внутренних поверхностях ограждающих конструкций при температуре наружного воздуха минус 27°С и ниже (количество дней с такой температурой составит менее 0,5% общего

Зав.отдел	Стояновский			1.800.9-8.0 ООПЗ	
Зав.отд.					
Проектир	Поваляев				
Гл.инж.пр.	Абрамович			Пояснительная записка	Стадия Р / Лист 1 / Листов 6
					ЦНИИПРОМЗДАНИЙ

срока хранения) относительную влажность внутреннего воздуха необходимо понизить до 85%.

1.2. Район строительства по снеговой нагрузке - III, по ветровой нагрузке - II в соответствии с районированием в главе СНиП II-6-74 „Нагрузки и воздействия."

1.3. Ограждающие конструкции не предназначены для районов с расчетной сейсмичностью выше 6 баллов.

1.4. Внутренний режим цеха товарной обработки и прочих вспомогательных помещений: $t_в = 16°C$, $\varphi = 60\%$.

1.5. Расчетный коэффициент теплопроводности теплоизоляции панелей - пенополиуретана принят $\lambda = 0{,}03$ ккал/м.ч.°С.

1.6. При отличных от принятых в серии расчетных наружных температурах толщины теплоизоляции панелей наружных стен и покрытий камер хранения принимать в соответствии с табл. 1.

Таблица 1

Температура наиболее холодной пятидневки по СНиП II-2.01.01-82 обеспеченностью 0,98	Толщина теплоизоляции панелей	
	Стены	Покрытия
-20°С	80*	100
-30°С	100	125
-35°С	125	150

* При хранении продукции в летние месяцы толщина теплоизоляции стен должна быть увеличена до 100мм.

Толщины прочих панелей неизменны для всех районов строительства.

2. Стены и перегородки хранилищ, перекрытие фруктохранилища и овощехранилища

2.1. Ограждающие конструкции хранилищ выполняются из трехслойных панелей с обшивками из оцинкованного стального профилированного листа и теплоизоляцией из пенополиуретана плотностью не более 45 кг/м³.

2.2. Толщина панелей принята:

- наружных стен камер хранения - 100мм;
- перекрытия камер хранения фруктохранилища и овощехранилища - 125мм;
- внутренних стен камер хранения - 80мм
- наружных стен, перекрытий и перегородок вспомогательных помещений - 50мм;
- панелей покрытия над камерами хранения картофелехранилища - 130мм;
- панелей покрытия над вспомогательными помещениями картофелехранилища - 50мм.

Толщина панелей покрытия картофелехранилища указана без учета гофров верхнего (несущего) листа.

2.3. Здание хранилища семенного картофеля принято с внутренним каркасом и с покрытием, имеющим уклон 10%.

Здание овощехранилища и фруктохранилища принято с наружным каркасом, несущим шатер и экран из профилированных стальных листов, образующих над зданием вентилируемое

Инв. № подл. | Подпись и дата | Взам. инв. №

пространство. Ограждающие конструкции камер хранения и вспомогательных помещений имеют собственный каркас.

2.4. Расположение панелей стен принять вертикальное. Панели крепятся к ригелям фахверка комбинированными металлопластмассовыми болтами, исключающими мостики холода. Чертеж комбинированного болта представлен в выпуске 1, документ 1.800.9-8.1 420.

2.5. Панели торцевых стен хранилища семенного картофеля обрезаются под углом, соответствующим 10%-му уклону кровли. Помимо крепления к ригелям фахверка, панели торцевых стен имеют дополнительное крепление к уголкам, закрепленным к торцам прогонов кровли. Крепление принято скользящим для обеспечения независимого прогиба конструкций покрытия (см. узлы 11 и 21).

2.6. Панели перекрытия укладываются по прогонам и крепятся к ним комбинированными болтами. Конструкция панелей перекрытия такая же, как и панелей стен.

2.7. Внутренние перегородки устанавливаются в штрабу, оставляемую при устройстве пола (см. узлы 15 и 16).

Вверху перегородки закрепляются к конструкциям покрытия скользящим креплением, либо крепятся комбинированными или обычными болтами к ригелям фахверка. Перегородки бытовых помещений имеют вверху неподвижное крепление (см. узлы 5, 11, 12 и 32).

2.8. В местах прохода несущих конструкций покрытия в картофелехранилище, колонн грузового коридора в фрукто- и овощехранилищах, а также конструкций перекрытий под венткамеры панели вырезаются и заделываются по месту с применением запенивания полиуретаном марки ППУ-17Н по ТУ6-05-221-367-76.

Запенивание необходимо также для заделки углов, карниза, конька, примыкания перегородок и других узлов. Для оформления примыканий применяются нащельники (фасонные элементы) из оцинкованной кровельной стали с полимерным покрытием того же тона, что и панели стен и перегородок (см. выпуск 1 данной серии).

Соединение тонкостенных элементов между собой, при толщине пакета до 4мм (например крепление нащельников к обшивке панелей) - с помощью глухих комбинированных заклепок.

Крепление фасонных элементов и профилированного листа к несущим элементом с помощью самонарезающих винтов 3,5х25.

2.9. Для герметизации стыков металлических ограждающих конструкций применяется клей-герметик кремнийорганический

Инв.№подл. | Подпись и дата | Взам.инв.№

„Эластосил 11-06" по ТУ6-02-775-73. Герметик должен наноситься шприцем.

2.10. Для уплотнения примыканий обрезных кромок панелей применяются прокладки из пенорезины. Номенклатура прокладок приведена в табл. 2

Таблица 2

Эскиз прокладки	Сечение, мм	Материал
	20×60	Пенорезина по ТУ38-106186-81
	20×80	
	20×100	
	20×125	
	60×60	
П1 	Документ 1.800.9-8.1.90	

2.11. Перегородки, отделяющие бытовые помещения и машинные отделения от секций хранения и цеха товарной обработки согласно письму Госстроя СССР №ДП-3157 от 27.6.84г. приняты из панелей с изоляцией из минераловатных плит, с каркасом из гнутых профилей, и обшивками из стальных оцинкованных профилированных листов. Номинальная ширина основных панелей 1,5 и 2,0 м, высота-по высоте ограждаемых помещений.

Перекрытия над указанными помещениями послойной сборки с минераловатными плитами. Толщина минераловатных плит панелей и перекрытия принята 100 мм.

2.12. Проемы в стенах и перегородках заполняются после монтажа панелей. Крепление окон и дверей см. узлы 75÷90.

2.13. Заполнение проемов принято:
- окна металлические по серии 1.436.2-15;
- двери деревянные для зданий промышленных предприятий по ГОСТ 14624-83;
- двери стальные по серии 1.436.-3-19;
- двери противопожарные по серии 2.436-6.

2.14. Нижняя часть стен и перегородок после монтажа обетонируется, образуя цоколь высотой 400 мм.

С наружной стороны цоколь имеет слив из оцинкованной кровельной стали.

Сопряжение с полом перегородок бытовых помещений оформляется плинтусом.

3. Покрытия

3.1. При привязке проектов хранилищ необходимо учитывать, чтобы они не примыкали к более высоким зданиям во избежание затенения кровель, особенно на карнизных участках покрытий.

3.2. Покрытие хранилища семенного картофеля.

3.2.1. Покрытие выполняется из трехслойных кровельных панелей (а.с. №533707) в соответствии с изменениями, приведенными на документе 1.800.9-8.1.020.

3.2.2. Уклон кровли составляет 10%. Панели укладывают и закрепляют к прогонам посредством самонарезающих винтов 6,6×25

Инв. № подл. | Подпись и дата | Взам. инв. №

(ТУ67-259-79) через металлическую обшивку за нижний выступ панели. При этом следует учитывать, что панели не создают жесткой связи между прогонами. См. узел 74.

3.2.3. Между собой панели соединяют заклепками по типу ЗК-12 (ТУ36-2088-78), но с корпусом, закрытым со стороны головки стержня („глухим корпусом") (см. документ 1.800.9-8.035).

У мест примыкания покрытия к стене между секциями хранения, цехом товарной обработки и навесом над бункерной эстакадой укладываются доборные панели, которые закрепляются к прогонам болтами (ГОСТ 7798-70*).

3.2.4. Все швы между панелями герметизируются клеем-герметиком „Эластосил 11-06" (ТУ6-02-775-73), который в процессе монтажа наносится в виде валика (шприцем или из туб) диаметром 8-10 мм на нижний выступ панели и на накрываемый гофр кровельного профлиста панели с последующим закреплением стыка заклепками.

Перед нанесением герметика поверхности должны быть очищены от пыли и грязи и обезжирены растворителем.

3.2.5. Для разрыва мостиков холода у мест примыканий покрытий к стенам стальная обшивка стеновых панелей удаляется (срезается) на высоту, равную толщине панелей покрытия. См. узел 21, 23.

3.2.6. Заделка зазоров у примыканий покрытий к стенам выполняется напениванием полиуретана марки 17Н (ТУ6-05-367-75) с установкой на заклепках или винтах защитных фартуков (фасонных элементов ЭФ1-ЭФ12). Между собой фартуки крепятся на заклепках с нахлестом 50 мм. См. документ 1.800.9-8.1 410÷440.

3.2.7. При устройстве карниза, из-за стесненных условий фартуки ЭФ9 вначале закрепляются к прогонам покрытия заклепками до монтажа панелей. См. узел 17.

3.2.8. При выполнении примыканий к торцевым стенам фартуки ЭФ4 предварительно крепятся к панелям покрытия во избежание зазоров в местах опирания панелей на прогоны. См. узлы 21÷23.

3.2.9. В коньке покрытия фасонный элемент ЭФ6 устанавливается и закрепляется заклепками после приклейки уплотнительной прокладки из пенорезины (ТУ38-106-16-81) по форме кровельного профлиста и напенивания полиуретана на швов между панелями. См. узлы 19, 20.

3.2.10. Кровля навеса над бункерной эстакадой выполнена из стальных оцинкованных гнутых профилей С44-1000-0,8 (ГОСТ 24045-80) с герметизацией продольных стыков клеем-герметиком „Эластосил 11-06." Профиль крепится к прогонам самонарезающими винтами 6,6х25 с уплотнительной шайбой (ТУ67-129-85), а в продольном направлении заклепками ЗК-12.

3.2.11. Навес, примыкающий к основному зданию со стороны грузового коридора, перекрывается стальными оцинкованными гнутыми профи-

лями С44-1000-0,8 без герметизации продольных стыков. См. узел 18.

Поперечный стык панелей покрытия с профлистом навеса герметизируется Элластосилом 11-06

Перед нанесением герметика поверхности должны быть огрунтованы растворителем.

3.3. Покрытие фрукто - и овощехранилищ

3.3.1. Покрытие фрукто-и овощехранилищ с наружным металлическим несущим каркасом выполняется чердачным с использованием для устройства чердачного перекрытия трехслойных стеновых панелей.

3.3.2. Кровля над чердачным пространством выполняется из стальных оцинкованных гнутых профилей С44-1000-0,8 с герметизацией продольных и поперечных стыков с предварительной огрунтовкой поверхностей растворителем.

3.3.3. Профили закрепляются к прогонам самонарезающими винтами 8,6х25 с уплотнительными шайбами и между собой в продольном направлении - заклепками с „глухим корпусом." См. узлы 95, 98, 99.

3.3.4. Для уменьшения зазоров между профлистами в поперечном стыке кромки нижних профилей надо срезать по диагонали на всю длину нахлестки.

Чтобы избежать в стыке нахлестки 4-х листов в начале монтажа накрывающего ряда укладывается неполный профлист в 2 или 3 волны.

3.3.5. Примыкания кровли к защитным экранам из профлиста оформляются защитными фартуками ЭФ2. См. узлы 94, 97.

3.3.6. В местах примыкания кровли навесов к стенам основного здания с большим перепадом высот устраиваются защитные фартуки ЭФ5, которые крепятся к профлисту экрана перед монтажом. См. узел 93.

3.3.7. Для предотвращения затекания атмосферных осадков в конька и у примыкания к стенам с перепадом высот под защитные фартуки наклеиваются уплотнительные прокладки из пенорезины (ТУ38-106-16-81). См. узлы 93, 96.

Инв. № подл. | Подпись и дата | Взам. инв. №

Фрагмент схемы по оси „4"

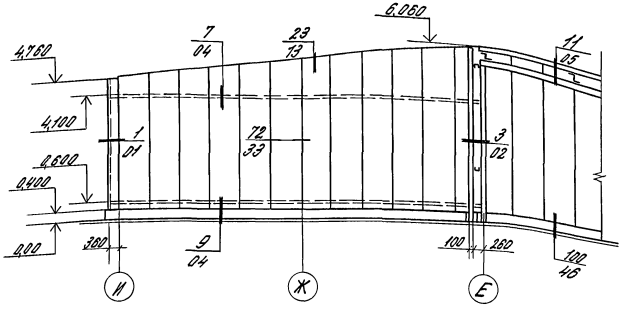

Фрагмент схемы по оси „Г"

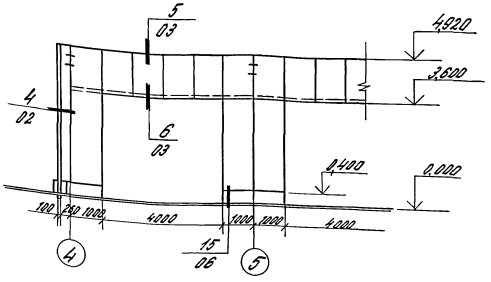

Фрагмент схемы по оси „В"

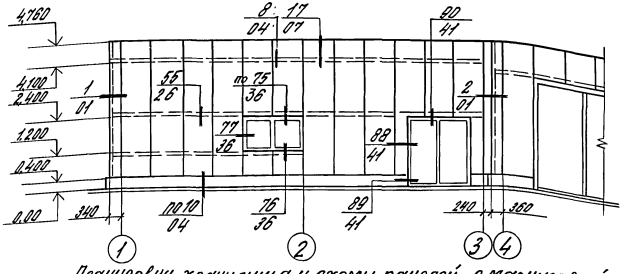

Фрагмент схемы между осями „1" и „2"

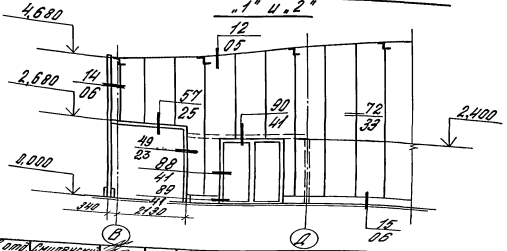

Планировку хранилища и схемы панелей с маркировкой и спецификациями см. типовой проект 813-2-15.85.
В знаменателе выносок узлов указан порядковый номер документа.

Зав. отд.	Смирянский	
Н. контр.	Абрамович	
Гл. инж.	Абрамович	

1.800.9 – 8.000-01

Фрагменты схем расположения стеновых панелей хранилища семенного картофеля

Стадия	Лист	Листов
Р		1

ЦНИИПРОМЗДАНИЙ

20940-01 10

Инв. № подл. | Подпись и дата | Взам. инв. №

План перекрытия

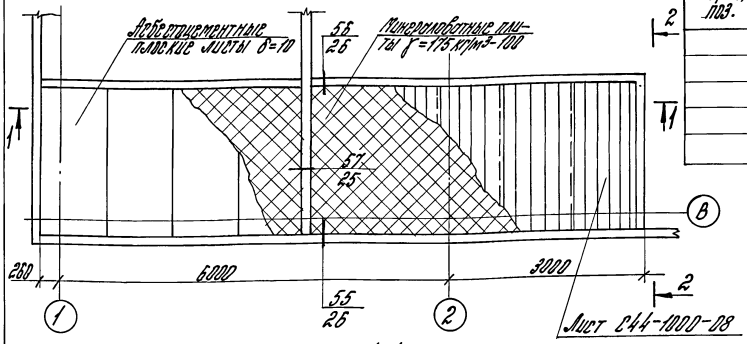

Марка, поз.	Обозначение	Наименование	Кол.	Масса ед, кг	Примечание
		Панели противоположных перегородок			
	1.800. 9-8.1 030	ПМТ 20.28	3	267.6	
	-04	ПМТ 20.28-1	1	215.1	
	-07	ПМТ 30.28-1	1	350.8	

1-1

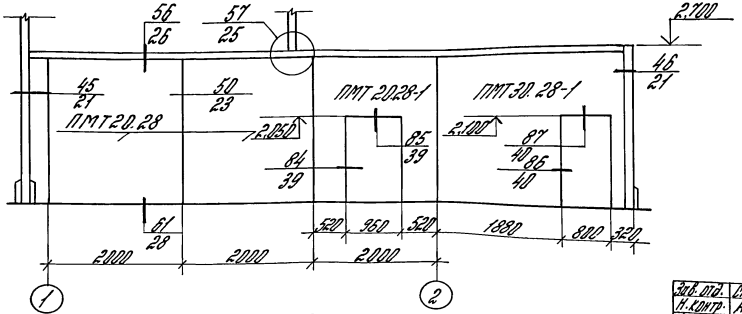

2-2

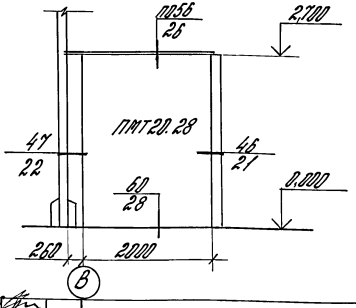

1. План бытовых помещений см. типовой проект 813-2-15.85, альбом II.
2. На разрезе 1-1 стены бытовых помещений, колонны и балки условно не показаны.

Зав. отд.	Смилянский	
Н. контр.	Абрамович	
Гл. инж.	Абрамович	

1.800. 9-8.0 00-02

Схема перекрытия и противопожарных перегородок хранилища семенного картофеля

Стадия	Лист	Листов
Р		1

ЦНИИПРОМЗДАНИЙ

Инв. № подл. | Подпись и дата | Взам. инв. №

20940-01 11

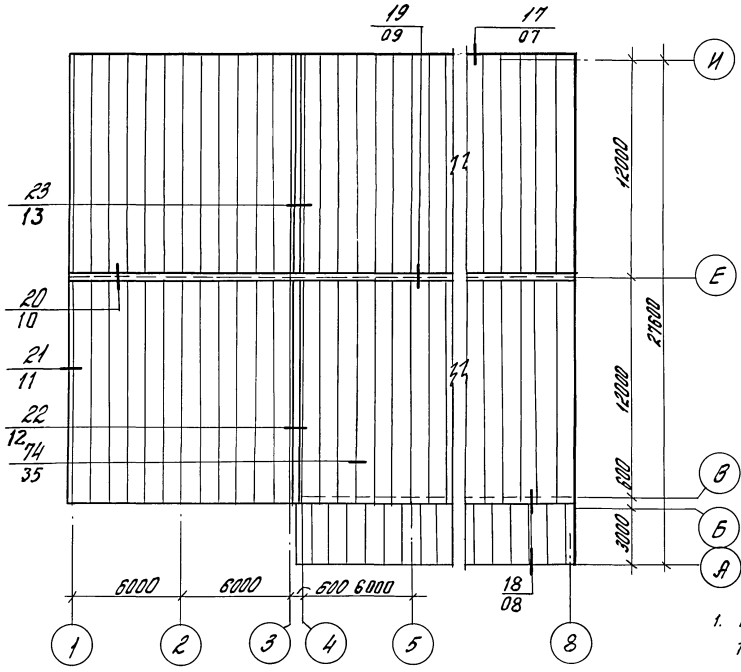

1. Планировку помещений см. типовой проект 813-2-15.85
2. В знаменателе выносок узлов указан порядковый номер документа.

Зав.отд.	Поволяев		1.800.9-8.0 00-03	
Н.контр.	Синицына			
Ст.инж.	Синицына			
			Фрагмент покрытия хранилища цементного картофеля. Маркировка узлов.	Стадия: Р; Лист; Листов: 1
				ЦИТИПРОМЗДАНИЙ

Инв.№подл. | Подпись и дата | Взам.инв.№

Фрагмент перекрытия

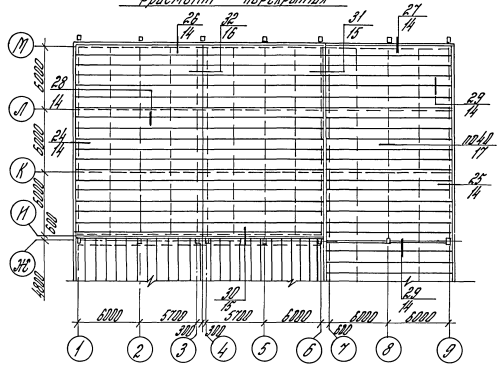

Фрагмент по оси „9"

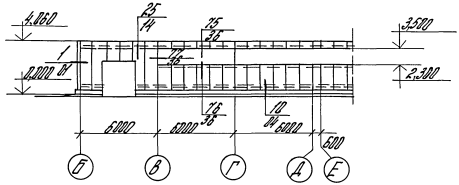

Фрагмент между осями „3" и „4"

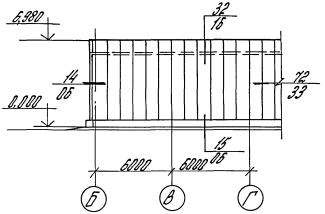

Фрагмент по оси „Б"

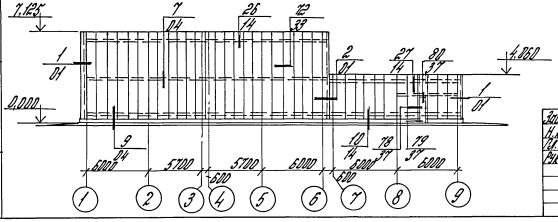

1. В знаменателе выносок узлов указан порядковый номер документа.
2. Планировку фруктохранилища и схемы панелей с маркировкой и спецификациями см. типовой проект 813-2.11.85, альбом II.

Зав. отд.	Омилянский		1.800.9-8.0.00-04	
Н. контр.	Абрамович			
Гл. инж.	Абрамович			
Рук. груп.	Дикорева		Фрагменты схем расположения панелей стен и перекрытия фруктохранилища	Стадия: Р; Лист; Листов: 1
				ЦНИИПРОИЗДАНИЙ

Инв. № подл. | Подпись и дата | Взам. инв. №

20940-01 13

Схема между осями „7" и „8"

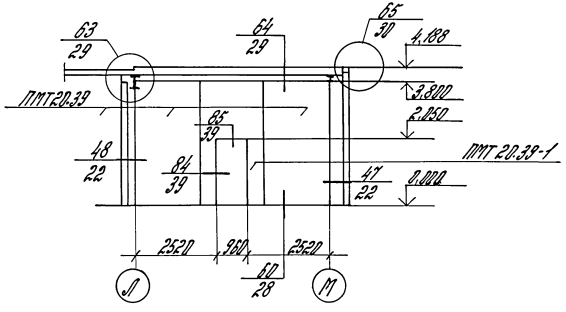

Марка, поз.	Обозначение	Наименование	Кол.	Масса, ед., кг	Примечание
		Панели противопожарных перегородок			
	1.800.9-8.1030-01	ПМТ 20.39	6	366,4	
	1.800.9-8.1030-05	ПМТ 20.39-1	3	314,9	

Схема по оси „Л"

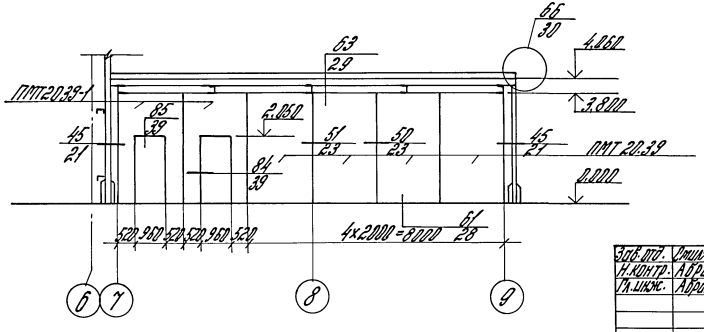

1. План бытовых помещений см. типовой проект 813-2-11.85, альбом II.
2. В месте прохода балки по оси „Л" вертикальный элемент рамы панели вырезать по месту.
3. Цоколь и заполнение примыканий панелей условно не показаны.
4. В знаменателе выносок узлов указаны порядковые номера документов.

Зав. отд.	Стилянский		1.800.9-8.0 00-05
Н. контр.	Абрамович		
Гл. инж.	Абрамович		Схемы противопожарных перегородок фруктохранилища
			Стадия: Р; Лист; Листов: 1
			ЦНИИПРОМЗДАНИЙ

Инв. № подл. | Подпись и дата | Взам. инв. №

20940-01 14

Фрагмент перекрытия над камерой хранения

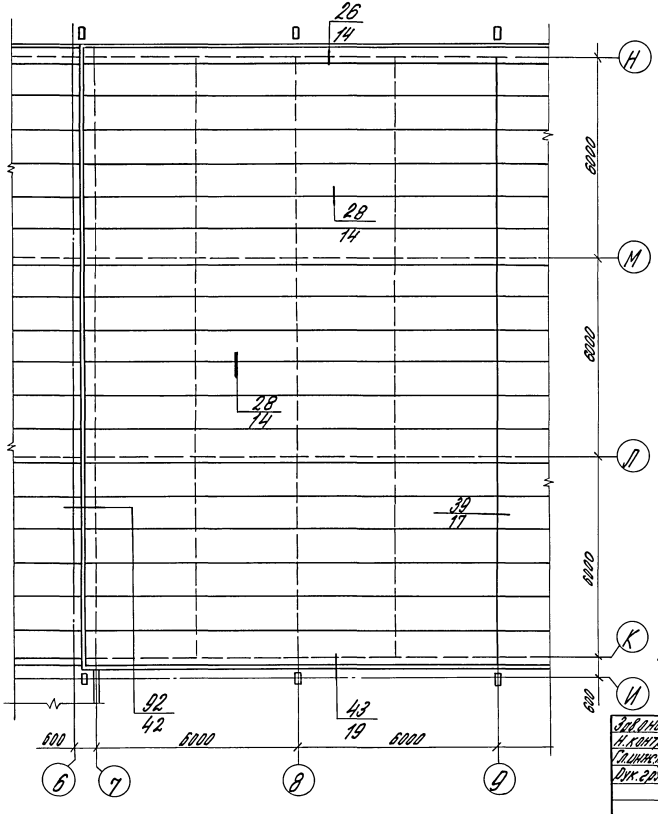

Фрагмент перекрытия над венткамерами

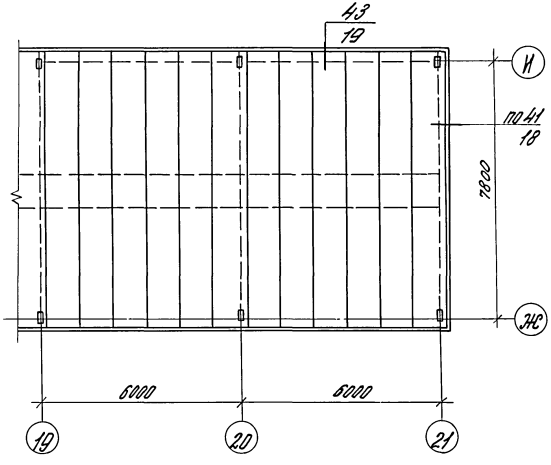

Планировку хранилища и схемы панелей с маркировкой и спецификациями см. типовой проект 813-2-16.85.

В месте прохода колонн панели вырезать, зазоры запенить полиуретаном и закрыть нащельниками по месту.

В знаменателе выносок узлов указан порядковый номер документа.

Зав.о.нач.	Смулянский		
Н.контр.	Абрамович		
Гл.инж.пр.	Абрамович		
Рук.груп.	Дикарева		

1.800.9-8.0.00-06

Фрагменты схем расположения панелей перекрытий и стен овощехранилища

Стадия	Лист	Листов
Р	1	3

ЦНИИПРОИЗДАНИЙ

Инв.№ подл. | Подпись и дата | Взам.инв.№

20940-01 15

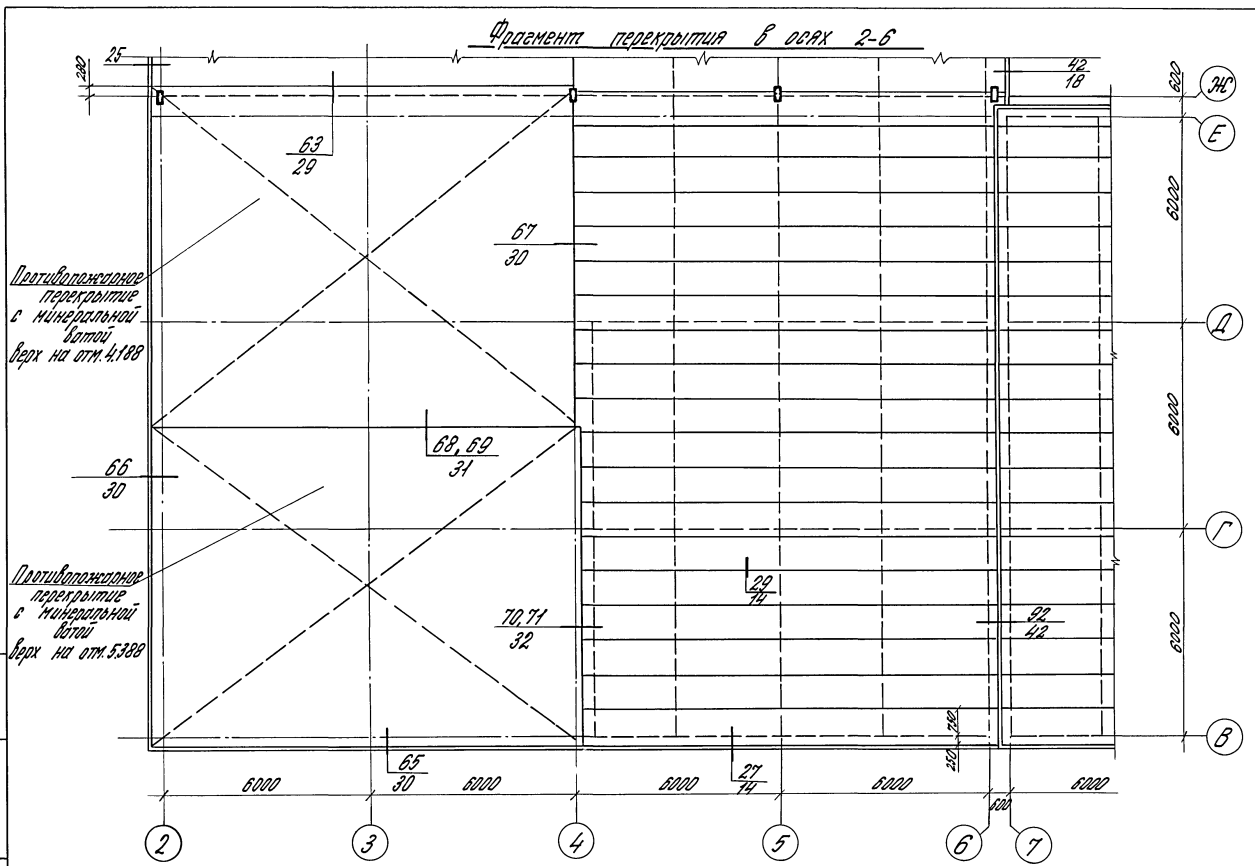

Инв. № подл. | Подпись и дата | Взам. инв. №

1.800.9-8.00.00-06

Лист 2

Фрагмент по оси „В"

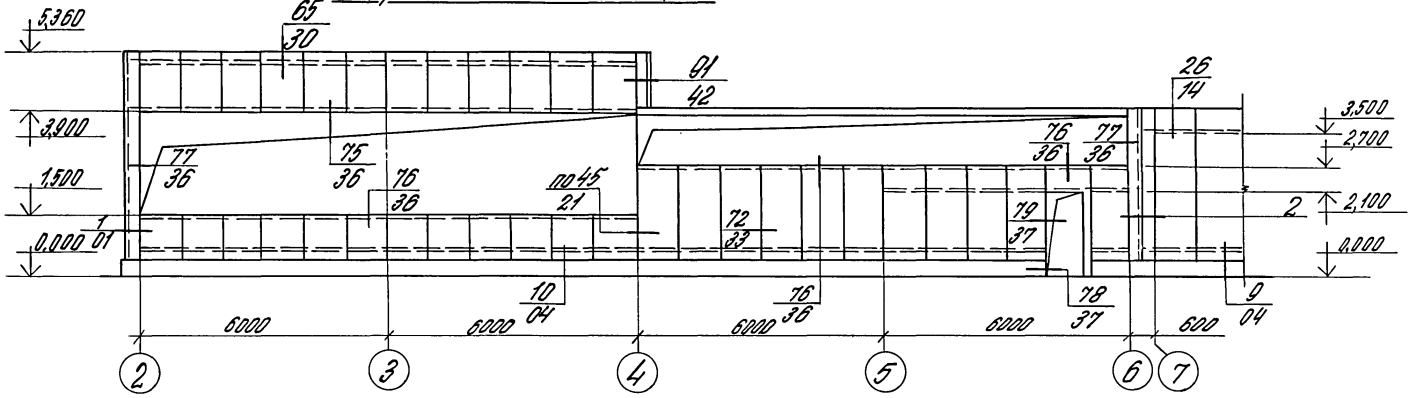

Фрагмент по оси 21

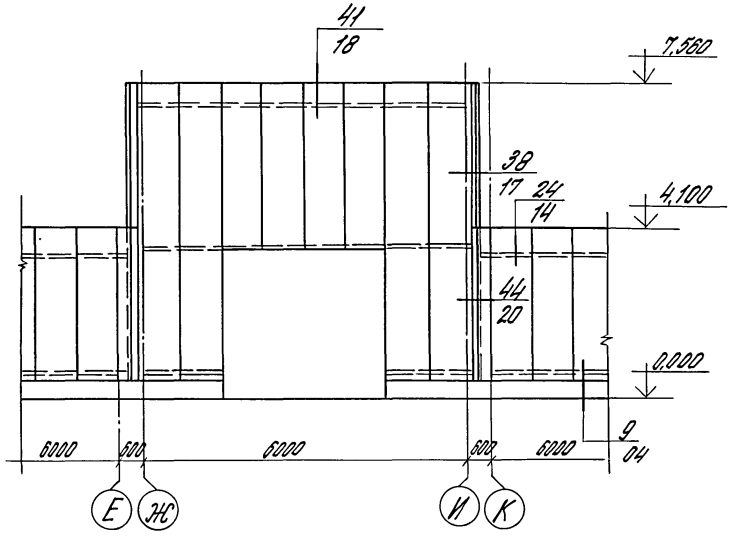

Фрагмент по осям 6 и 7

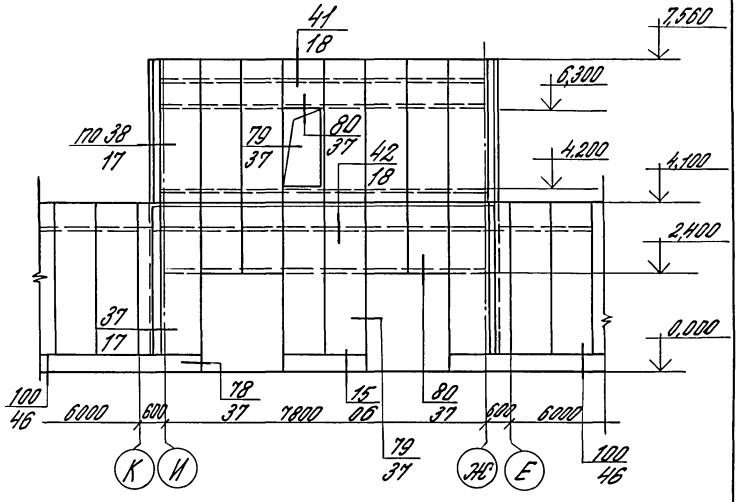

Инв. № подл. | Подпись и дата | Взам. инв. №

1.800.9-8.00-06

Лист 3

20940-01 17

Схема по оси „4"

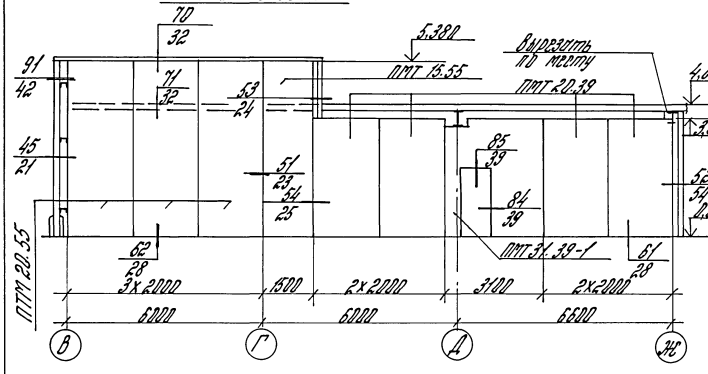

Схема по оси „Ж"

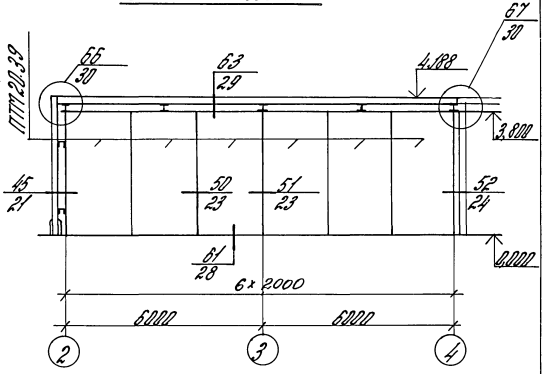

Схема между осями „Г" и „Д"

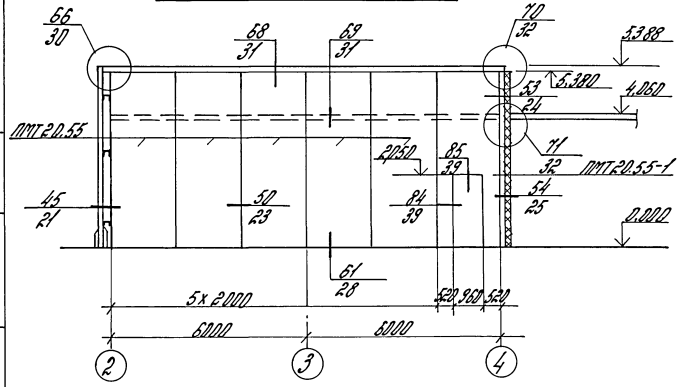

Марка поз.	Обозначение	Наименование	Кол.	Масса, ед, кг	Примечание
		Панели противопожарных перегородок			
	1.800.9-8.1030-02	ПМТ 20.55	8	514.5	
	-06	ПМТ 20.55-1	1	461.7	
	-03	ПМТ 15.55	1	399.6	
	-01	ПМТ 20.39	10	366.4	
	-08	ПМТ 31.39-1	1	494.3	

Зав. отдел	Смилянский	
Н. контр.	Абрамович	
ГИП	Абрамович	
Ст. инж.	Ильина	

1.800.9-8.000-07

Схемы противопожарных перегородок овощехранилища

Стадия	Лист	Листов
Р		1

ЦНИИПРОМЗДАНИЙ

Инв. № подл. | Подпись и дата | Взам. инв. №

20940-01 18

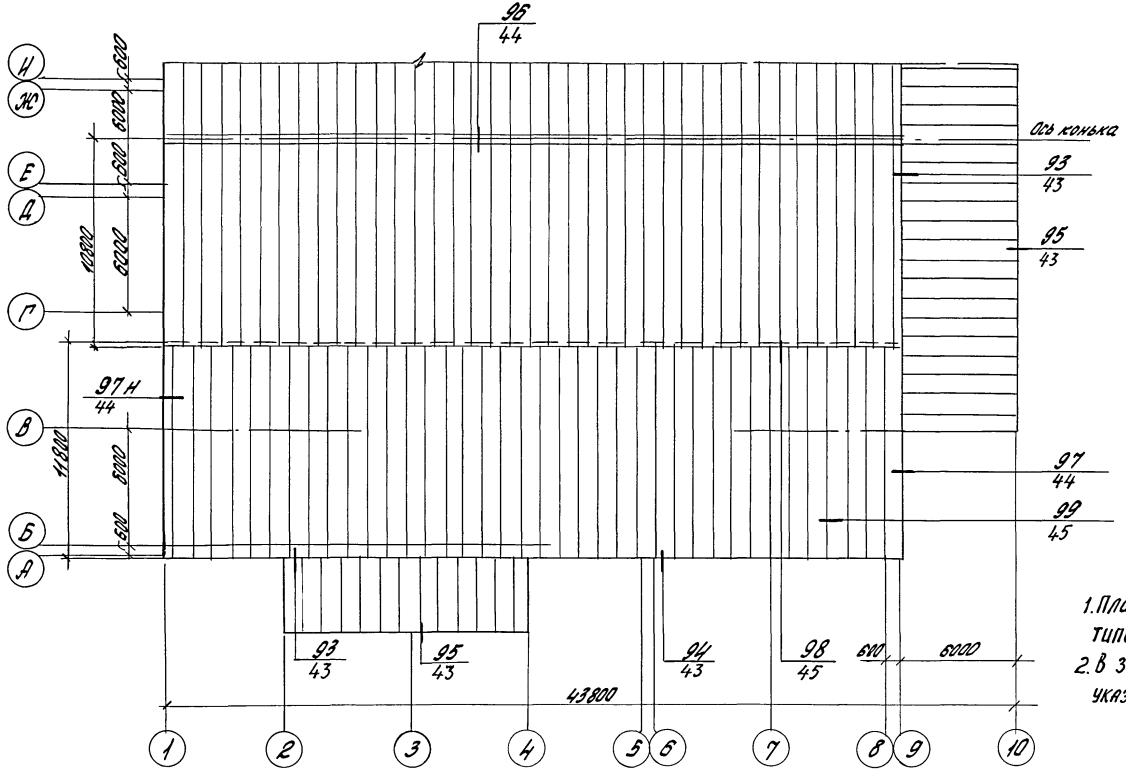

1. Планировку помещений см. типовой проект 813-2-11.85
2. В знаменателе выносок узлов указан порядковый номер документа

Зав.отд.	Павлияев	
Н.контр.	Синицына	
Ст.инж.	Синицына	
Инж.	Харитонова	

1.800.9-8.0 00-08

Фрагмент кровли из профилированного листа. Фруктохранилище

Стадия	Лист	Листов
Р		1

ЦНИИПромзданий

Инв.№подл. | Подпись и дата | Взам.инв.№

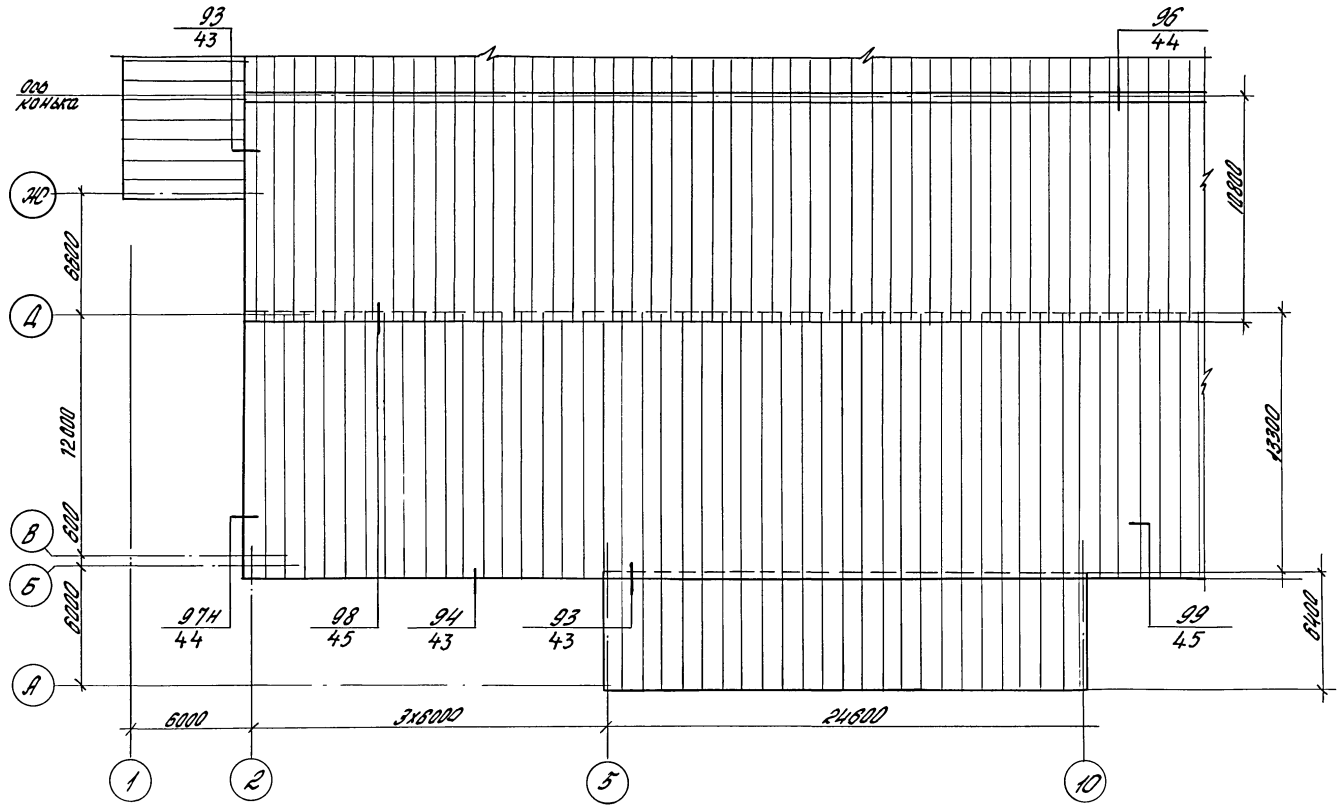

1. Планировку помещений см. типовой проект 813-2-16.85
2. В знаменателе выносок узлов указан порядковый номер документа.

Зав.отд.	Повылев		
Н.контр.	Синицына		
Ст.инж.	Синицына		

1.800.9-8.0 00-09

Фрагмент кровли из профилированного листа. Маркировка узлов. Овощехранилище

Стадия	Лист	Листов
Р		

ЦНИИПромзданий

Инв.№ подл. | Подпись и дата | Взам.инв.№

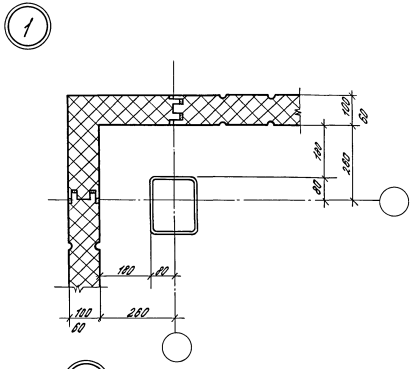

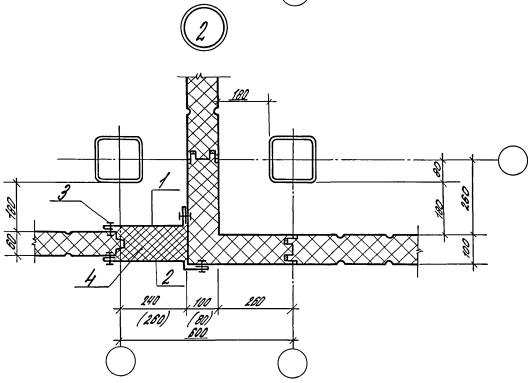

Марка, поз.	Обозначение	Наименование	Кол-во на 1 м. узла	Масса ед., кг	Примечание
		Стальные изделия			
1	1.800.9-8.1 120-01	Нащельник НМ5	1	2,7	п.м.
2	1.800.9-8.1 100	То же НМ2	1	3,0	п.м.
3	ТУ36-2088-78	Заклепка комбинированная ЗК-12	16	2,75	1000 шт
		Материалы			
4	ТУ6-05-221-367-76	Напениваемый полиуретан ППУ-17Н	0,015		$м^3$

1. Колонны наружного каркаса для фруктохранилища и овощехранилища условно не показаны.
2. В узле 2 размеры в скобках для фруктохранилища и овощехранилища.

Зав. отдел	Смилянский		1.800.9-8.0 01
Н. контр.	Абрамович		
Гл. инж. пр.	Абрамович		
Рук. гр.	Дикарева		Узел 1 и 2

Стадия	Лист	Листов
Р		1

ЦНИИПРОМЗДАНИЙ

Инв. № подл. | Подпись и дата | Взам. инв. №

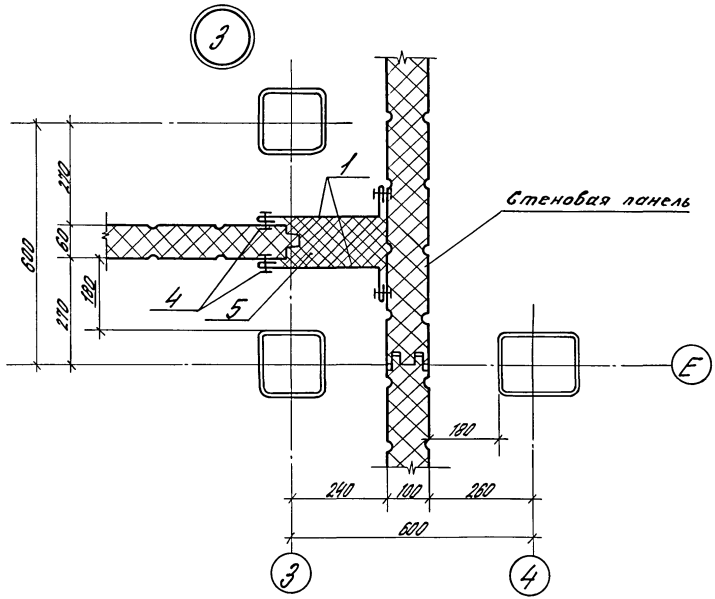

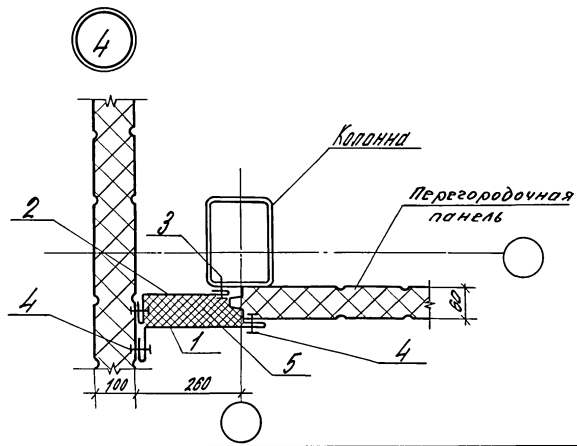

Спецификация к узлам

Марка, поз.	Обозначение	Наименование	Кол. на узел 3	Кол. на узел 4	Масса ед., кг	Примечание
		Стальные изделия				
1	1.800.9-8.1 120-01	Нащельник НМ5	2	1	2,7	
2	1.800.9-8.1 120-02	То же НМ6	—	1	2,4	
3	ТУ 67-269-79	Винт самонарезающий 8,6×25	—	4	8,1	1000 шт
4	ТУ 36-2088-78	Заклепка комбинированная 3К-12	16	12	2,75	1000 шт
		Материалы				
5	ТУ 6-05-221-367-76	Напыляемый пенополиуретан ППУ-17Н	0,015	0,015		м³

Узел 3 повернут на 90° по отношению к фрагменту, где он замаркирован.

Зав. отд.	Смирнский		1.800.9-8.0 02
Н. контр.	Абрамович		
Гл. инж. пр.	Абрамович		
Рук. гр.	Николаева		Узел 3 и 4

Стадия	Лист	Листов
Р		1

ЦНИИПромзданий

Инв. № подл. | Подпись и дата | Взам. инв. №

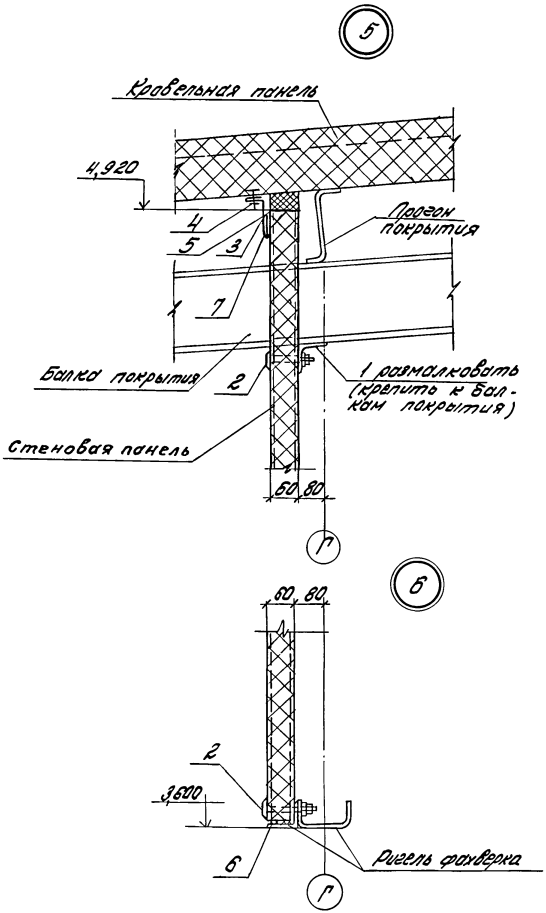

Спецификация к узлам

Марка поз.	Обозначение	Наименование	Кол. на узел 5	Кол. на узел 6	Масса кг	Примечание
		Стальные изделия				
1	ГОСТ 8509-72	Уголок 80×6	1	-	7,36	м
2	1.800.9-8.1 400	комбинированный				
		Болт К41	2	2	0,13	
3	1.800.9-8.1 120	Нащельник НМ4	1	-	1,7	
4	ТУ36-2088-78	Заклепка комб. ЗК-12	4	-	2,75	1000 шт.
		Материалы				
5	ТУ38-106-16-81	Прокладка из пено-резины 60×60	1	-		м
6	ТУ38-106-15-81	То же 20×60	-	1		м
7	ТУ6-02-775-73	Герметик Эластосил 11-05	0,1	-		кг

В месте прохода балок покрытия (узел 5) панели вырезать по месту, после монтажа зазоры заделать полиуретаном и закрыть оцинкованной кровельной сталью на комбинированных заклепках.

Зав. отд.	Смиленский		1.800.9-8.0.03
Н. контр.	Абрамова		
Гл. инж. пр.	Абрамова		Узел 5 и 6
			Стадия Р; Лист; Листов 1
			ЦНИИПромзданий

Инв. № подл. | Подпись и дата | Взам. инв. №

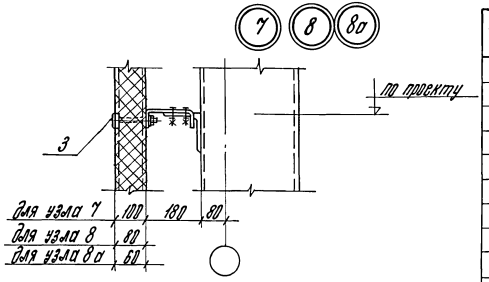

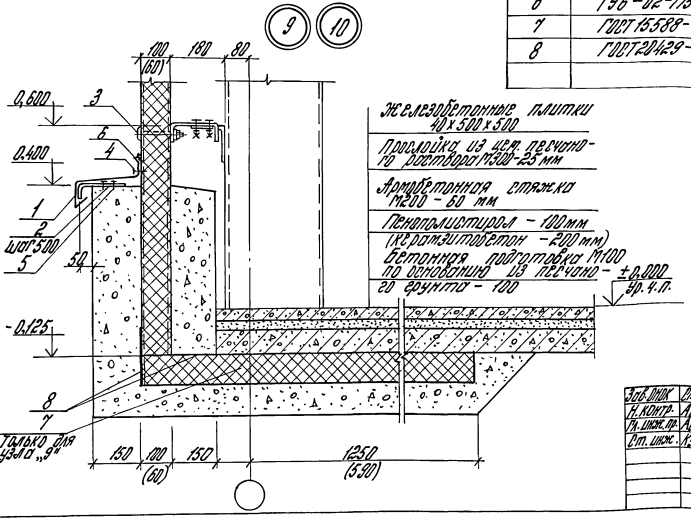

Марка поз.	Обозначение	Наименование	Кол-во на 1 м узла					Масса ед., кг	Примечание
			7	8	8а	9	10		
		Стальные изделия							
1	1.800.9-8.1 060	Слив С1	–	–	–	1	1	2,20	
2	1.800.9-8.1 050	Костыль К1	–	–	–	2	2	0,40	
3	1.800.9-8.1.400	Комбинирован. болт КД1	–	–	2	–	2	0,13	
	-01	То же КД2	–	2	–	–	–	0,14	
	-02	То же КД3	2	–	–	2	–	0,15	
4	ТУ36-2088-78	Заклепка комбин. ЗК-12	–	–	–	4	4	2,75	1000 шт.
5	ТУ14-4-794-77	Дюбели ф4,5; l=40	–	–	–	4	4		
		Материалы							
6	ТУ6-02-775-73	Герметик „Эластосил 11-06"	–	–	–	0,2	0,2		кг
7	ГОСТ 15588-70*	Плиты ПСБ-С γ=40 кг/м³ толщ. 100 мм	–	–	–	0,15	–		м³
8	ГОСТ 20429-75	Фольгоизол	–	–	–	0,7	0,7		м²

1. Данные в скобках – для узла „10".
2. Ригели фахверка и опорные консоли см. чертежи марки км. типовых проектов 813-2-15.85; 813-2-16.85 и 813-2-11.85

Зав. отд.	Смилянский		1.800.9-8.004
Н. контр.	Абрамович		
Гл. инж. пр.	Абрамович		Узел 7÷10
Ст. инж.	Кузнецова		

Стадия	Лист	Листов
Р		1

ЦНИИПРОМЗДАНИЙ

Инв. № подл. | Подпись и дата | Взам. инв. №

20940-01 24

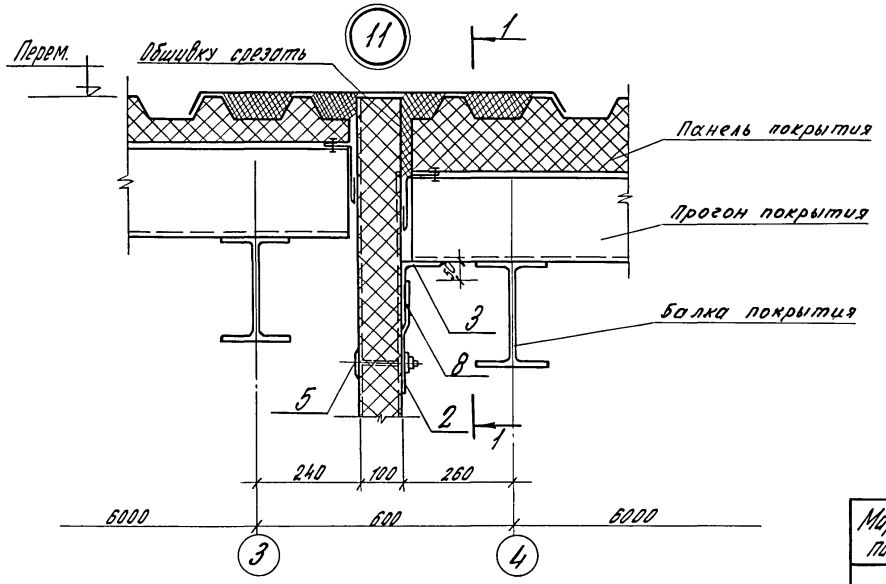

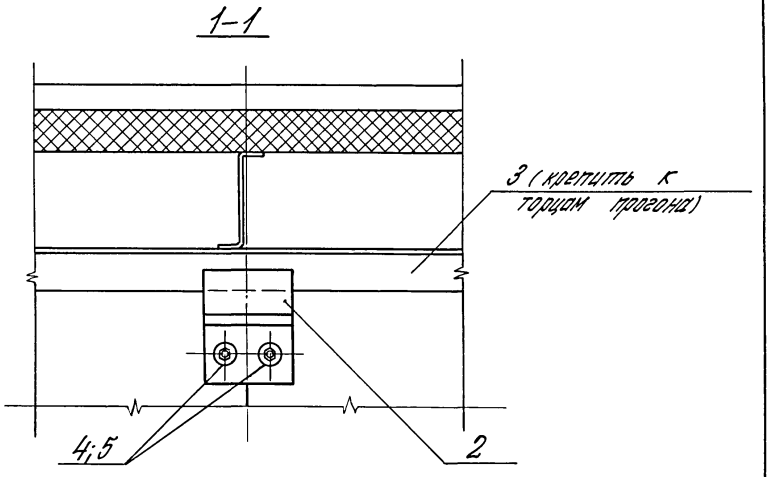

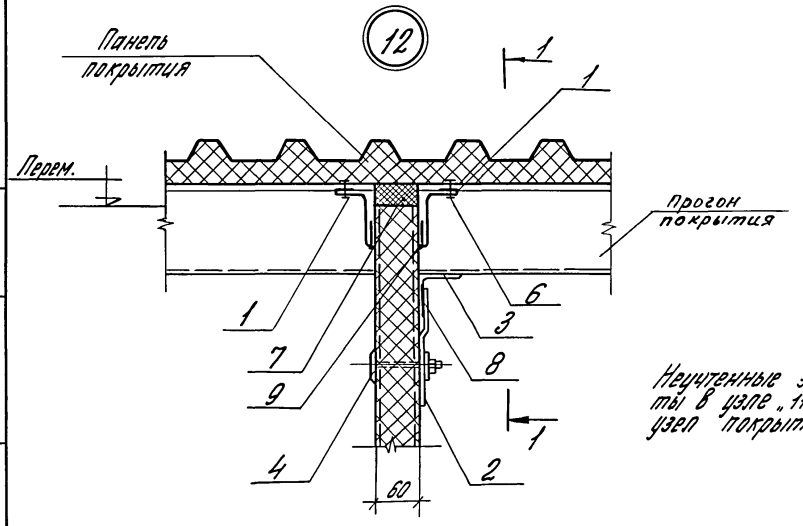

Марка поз.	Обозначение	Наименование	Кол. на 1 м узла 11	Кол. на 1 м узла 12	Масса ед., кг	Примечание
		Стальные изделия				
1	1.800.9-8.1 120	Нащельник НМ4	—	2	1,7	
2	1.800.9-8.1 310	Крепежное изделие КМ1	1	1	2,4	
3	ГОСТ 8509-72	Уголок 80×6	1	1	7,36	м
4	1.800.9-8.1 400	Комбинир. болт КД1	—	2	0,13	
5	-02	То же КД3	2	—	0,15	
6	ТУ36-2088-78	Заклепка комбин. ЗК-12	—	8	2,75	1000
		Материалы				
7	ТУ38-106-16-81	Прокладка из пенорезины 60×60	—	1		м
8	ГОСТ 24222-80	Прокладка из фторопласта 2×4 ℓ=180	1	1	0,03	
9	ТУ6-02-775-73	Герметик „Эластосил 11-06	—	0,002		м³

Неучтенные элементы в узле „11" см. узел покрытия „22"

Зав. онок	Смилянский	
Н. контр.	Абрамович	
Гл. инж. пр.	Абрамович	
Ст. инж.	Ильина	

1.800.9-8.0 05

Узел 11 и 12

Стадия	Лист	Листов
Р		1

ЦНИИПРОМЗДАНИЙ

Инв. № подл. | Подпись и дата | Взам. инв. №

20940-01 25

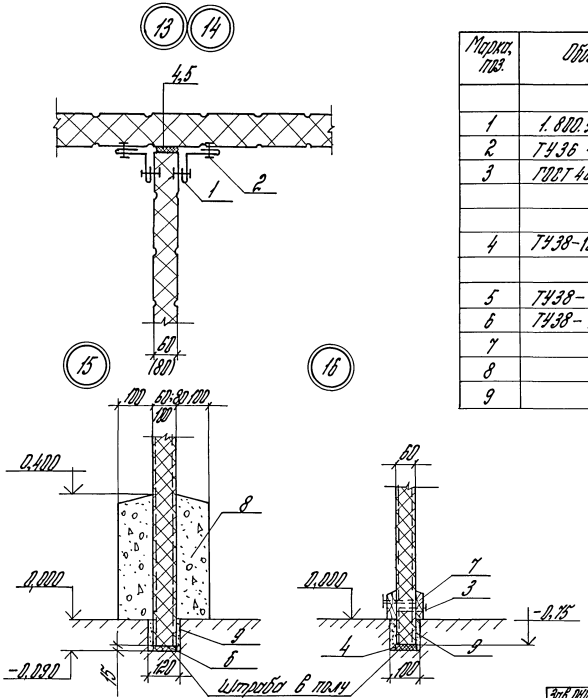

Марка поз.	Обозначение	Наименование	Кол-во на узел 13	14	15	16	Масса ед., кг	Примечание
		Стальные изделия						
1	1.800.9-8.0.120-03	Нащельник НПУ	2	2	–	–	1.50	
2	ТУ36-2088-78	Заклепка комб. ЗК-12	16	16	–	–	2.75	1000 шт.
3	ГОСТ 4028-63*	Гвоздь ф4,6 l=50	–	–	–	10		
		Материалы						
4	ТУ38-106-16-81	Прокладка из пено-						
		резины 20х60	1	–	–	1		м
5	ТУ38-106-16-81	То же 20х80	–	1	–	–		м
6	ТУ38-106-16-81	То же 20х100	–	–	1	–		м
7		Деревянный плинтус	–	–	–	2		м
8		Бетон марки 200	–	–	0,08	–	2400	м³
9		Цем. песчаный р-р	–	–	0,03	0,03	2200	м³

Размер в скобках для узла „14".

Зав. отд.	Стилянский		1.800.9-8.0 06
Н. контр.	Абрамович		
Гл. инж.	Абрамович		
			Узел 13÷16
			Стадия Р / Лист / Листов 1
			ЦНИИПромзданий

Инв. № подл. | Подпись и дата | Взам. инв. №

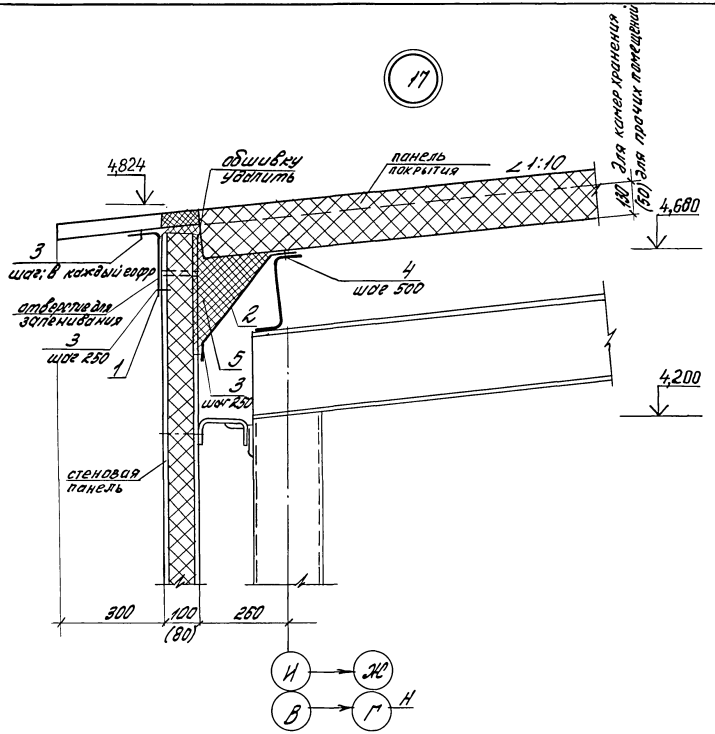

Поз.	Обозначение	Наименование	кол.	Масса ед. кг	Примеч.
		Стальные изделия			
1	1.800.9-8.1 410	Элемент фасонный ЭФ9	1,05	25	м
2	1.800.9-8.1 440-01	То же ЭФ9	1,05	28	м
3	ТУ36-2088-78:1.800.9-8.035	Заклепка комбинированная ЗК-12	13	0,002 75	шт.
4	ТУ67-259-79	Винт самонарезающий 8В х14	2	0,008 1	
		Материалы			
5	ТУ6-05-221-359-76	пенополиуретан напыляемый ПТН	0,03	50	м³

Спецификация дана на 1 м карниза

Крепление стеновой панели см. узлы 7 и 8

Зав. отд.	Павлов		1.800.9-8.007
Н. контр.	Синицына		
Ст. инж.	Синицына		
Инж.	Харитонов		Узел 17
			Стадия Р; Лист; Листов 1
			ЦНИИПромзданий

Инв. № подл. | Подпись и дата | Взам. инв. №

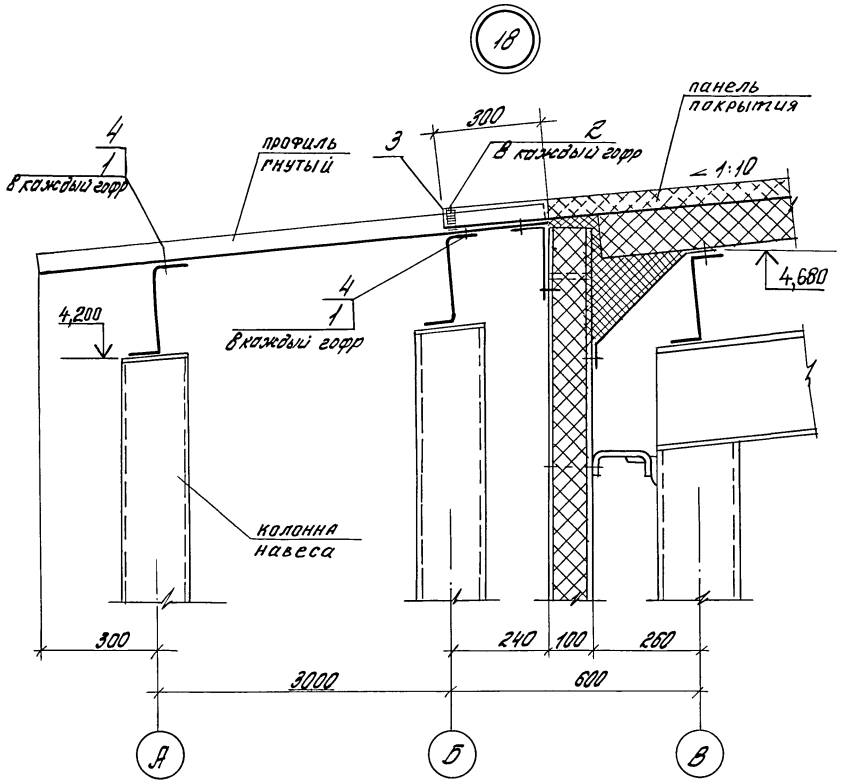

поз.	Обозначение	Наименование	Кол.	Масса ед., кг	Примеч.
		Стальные изделия			
1	ТУ 67-269-79	Винт самонарезающий 8Б×25	10	0,0081	шт.
2	ТУ36-2088-78; 1-800.9-8 035	Заклепка комбинированная ЗК-12	6	0,00275	шт.
		Материалы			
3	ТУ6-02-775-73	Клей - герметик „Эластосил 11-05"	0,14		кг
4	ТУ 67-729-85	Шайба уплотнительная	10	0,00025	шт

Спецификация дана на 1 м навеса

Остальное см. УЗ. 17

Зав.отд.	Поваляев		1.800.9-8.0 08	
Н.контр.	Синицына			
Ст.инж.	Синицына			
Инж	Харитонова		Узел 18	Стадия: Р; Лист; Листов: 1
				ЦНИИПРОМЗДАНИЙ

Инв. № подл. | Подпись и дата | Взам. инв. №

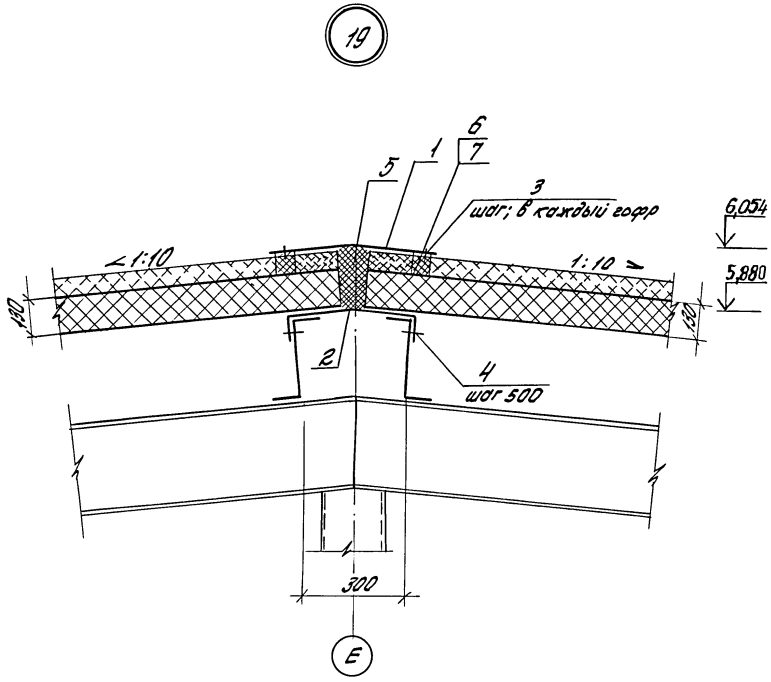

Поз.	Обозначение	Наименование	кол.	Масса ед. кг	Примеч.
		Стальные изделия			
1	1.800.9-8.1 420	Элемент фасонный ЭФ6	1,05	3,8	м
2	1.800.9-8.1 420-01	То же ЭФ7	1,05	2,5	м
3	ТУ36-2088-78.1.800.9-8.035	Заклепка комбинированная ЗК-12	8	0,00275	шт.
4	ТУ67-259-79	Винт самонарезающий 4,8х14	4	0,0081	
		Материалы			
5	ТУ6-05-221-357-76	Пенополиуретан напыляемый ПТН	0,015	50	м³
6		Прокладка из пенорезины ПП	2,0	0,08	м
7	ТУ3830340-78	Клей НБ-2	0,10		кг.

Спецификация дана на 1 м конька

Зав. отд.	Лобазнев		
Н. контр.	Синицына		
Ст. инж.	Синицына		
Инж.	Харитонова		

1.800.9-8.0 09

Узел 19

Стадия	Лист	Листов
Р		1

ЦНИИПромзданий

Инв. № подл. | Подпись и дата | Взам. инв. №

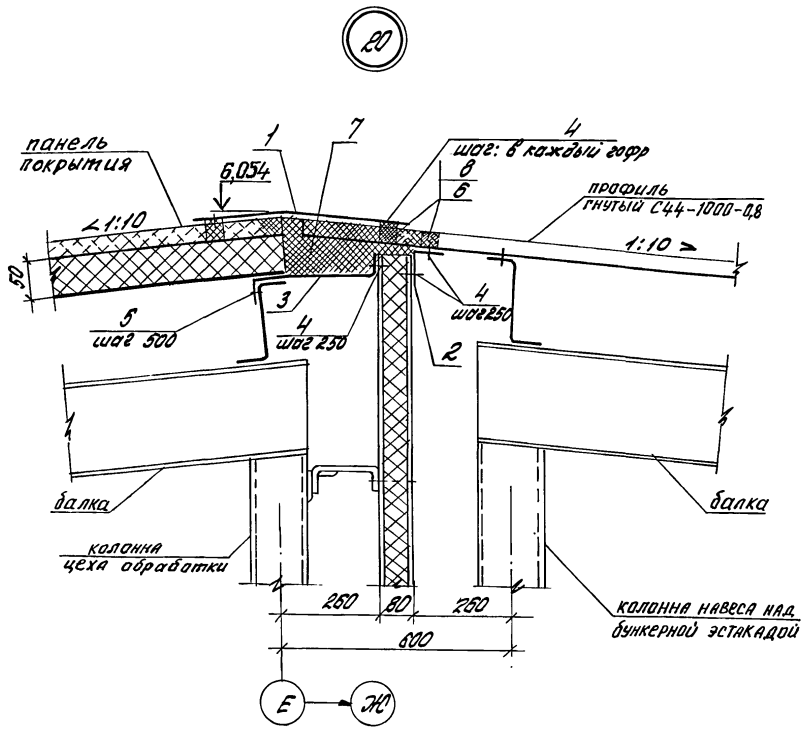

Поз.	Обозначение	Наименование	кол.	Масса ед. кг	Примеч.
		Стальные изделия			
1	1.800.9-8.1 420	Элемент фасонный ЭФ6	105	3,8	м
2	1.800.9-8.1 410-01	То же ЭФ2	105	1,9	м
3	1.800.9-8.1 410-02	—"— ЭФ3	105	25	м
4	ТУ36-2088-78; 1.800.9-8 035	Заклепка комбинированная ЗК-12	22	0,00275	шт.
5	ТУ67-269-79	Винт самонарезающий 5,5 х 14	2	0,0081	шт.
		Материалы			
6	1.800.9-8.1 450	Прокладка из пенорезины П1	3,0	0,08	м
7	ТУ6-05-221-367-76	Пенополиуретан напениваемый 17Н	0,03	50	м3
8	ТУ 38-30340-78	Клей НБВ-2	0,15		кг

Спецификация дана на 1 м конька

Крепление стеновой панели см. узел 8.

Зав.отд	Поваляев		1.800.9-8. 010
Н.контр.	Синицына		
Ст.инж.	Синицына		Узел 20
Инженер	Носкова		Стадия Р; Лист; Листов 1
			ЦНИИПРОМЗДАНИЙ

Инв.№подл. | Подпись и дата | Взам.инв.№

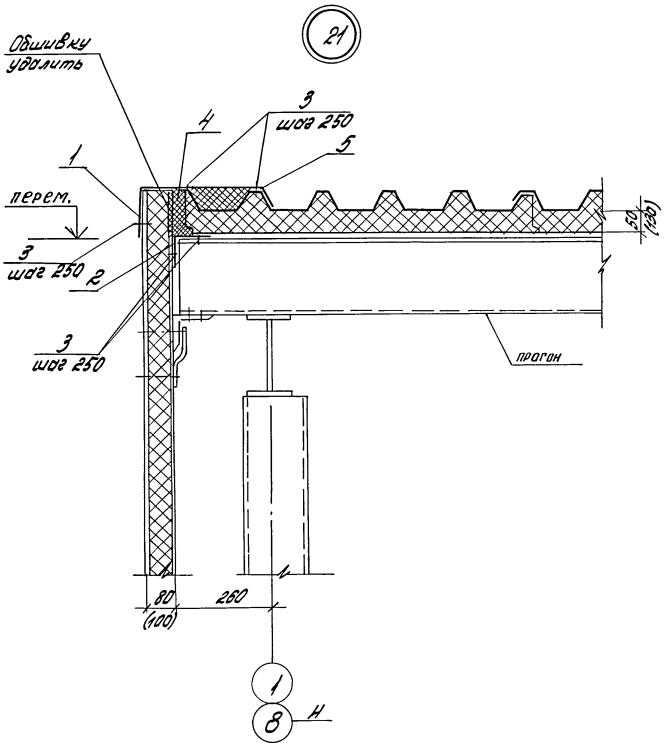

Поз.	Обозначение	Наименование	Кол.	Масса ед., кг	Примеч.
		Стальные изделия			
1	1.800.9-8.1 440	Элемент фасонный ЭФ2	1,05	3,7	м
2	1.800.9-8.1 410-03	То же ЭФ4	1,05	1,9	м
3	ТУ36-2088-78; 1.800.9-8 035	Заклепка комбинированная ЗК-12	20	0,00275	шт.
		Материалы			
4	ТУ6-05-221-367-76	Пенополиуретан напыляемый 17Н	0,007	50	м3
5	ТУ6-02-775-73	Клей-герметик „Эластосил 11-06"	0,10		кг

Спецификация дана на 1 м торцевой стены

1. Крепление стеновой панели по узлу 11.
2. Размеры в скобках даны для покрытий и стен камер хранения

Зав. отд.	Поваляев		1.800.9-8.011		
Н. контр.	Синицына				
Ст. инж.	Синицына				
Инженер	Наскова		Узел 21	Стадия Р	Лист	Листов 1
				ЦНИЭПромзданий		

Инв. № подл. | Подпись и дата | Взам. инв. №

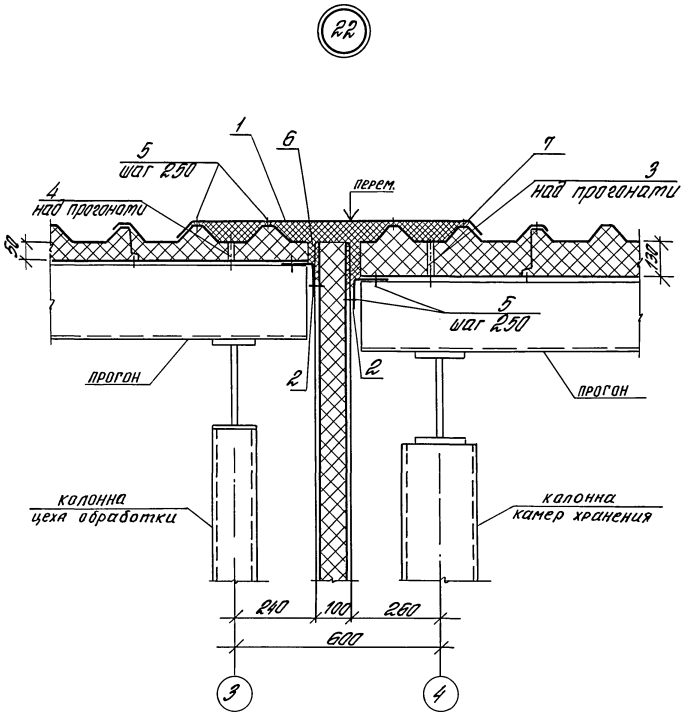

Поз.	Обозначение	Наименование	Кол.	Масса ед. кг	Примеч.
		Стальные изделия			
1	1.800.9-8.1 440-03	Элемент фасонный ЭФ11	1,05	5,5	т
2	1.800.9-8.1 410-03	То же ЭФ1	1,05	1,9	
3	ГОСТы 7798-70*; 5915-70	болт с гайкой и шайбой М10х160	0,7	0,123	компл.
4	ГОСТы 7798-70*; 5915-70	болт с гайкой и шайбой М8х80	0,7	0,043	
5	ТУ36-2088-78; 1.800.9-8.0 39	Заклепка комбинированная ЗК-12	54	0,0025	шт.
		Материалы			
6	ТУ6-05-221-357-76	Пенополиуретан напыляемый 17 Н	0,03	50	м³
7	ТУ6-02-775-73	Клей-герметик „Эластосил 11-05"	0,20		кг

Спецификация дана на 1 т узла.

Крепление стеновой панели от. узел 11

Зав. отд.	Побаляев		1.800.9-8.0 12
Н. контр.	Синицына		
Отд. инж.	Синицына		
Инженер	Носкова		Узел 22

Стадия	Лист	Листов
Р		1

ЦНИИПРОМЗДАНИЙ

Инв. № подл. | Подпись и дата | Взам. инв. №

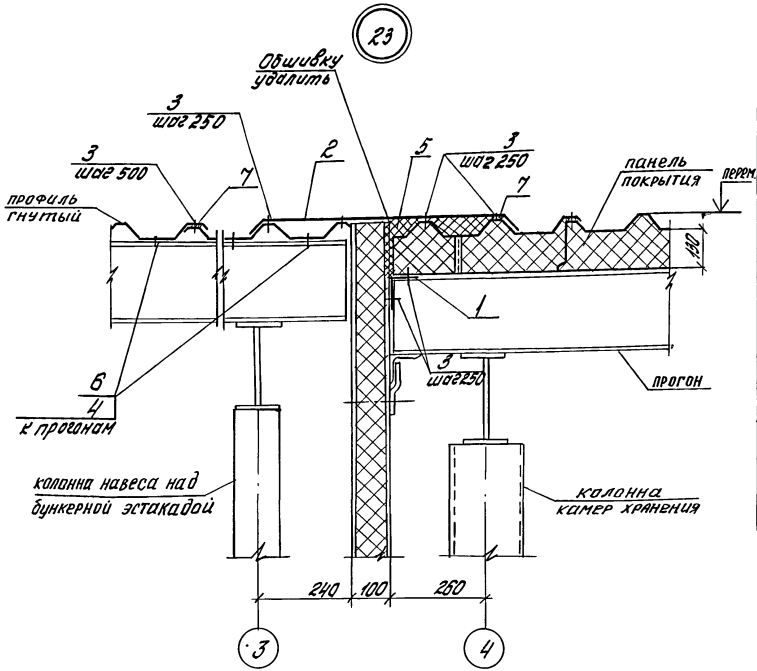

поз.	Обозначение	Наименование	кол.	Масса ед. кг	Примеч.
		Стальные изделия			
1	1.800.9-8.1410-03	Элемент фасонный ЭФ4	1,05	1,9	м
2	1.800.9-8.1 440 -02	То же ЭФ10	1,05	4,4	м
3	ТУ36-2088-78, 1.800.9.8.035	Заклепка комбинированная ЗК-12	28	0,00275	шт.
4	ТУ67-269-79	Винт самонарезающий 8Б х 25	0,7	0,0081	шт
		Материалы			
5	ТУ6-05-221-367-76	Пенополиуретан напыляемый 17Н	0,015	50	м3
6	ТУ67-73-75	Шайба уплотнителя.	0,7	0,00025	шт
7	ТУ8-02-775-73	Клей - герметик „Эластосил 11-06"	0,3		кг

Спецификация дана на 1 м торцевой стены.

Крепление стеновой панели по узлу 11.

Зав.отд.	Повалаев		1.800.9-8.0 13
Н.контр.	Синицына		
Ст.инж.	Синицына		Стадия / Лист / Листов
Инж.	Харитонова		Р / / 1
			Узел 23 — ЦНИИПромзданий

Инв.№подл. | Подпись и дата | Взам.инв.№

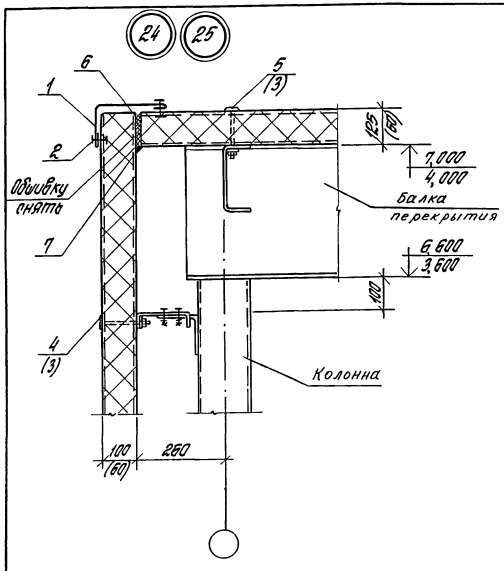

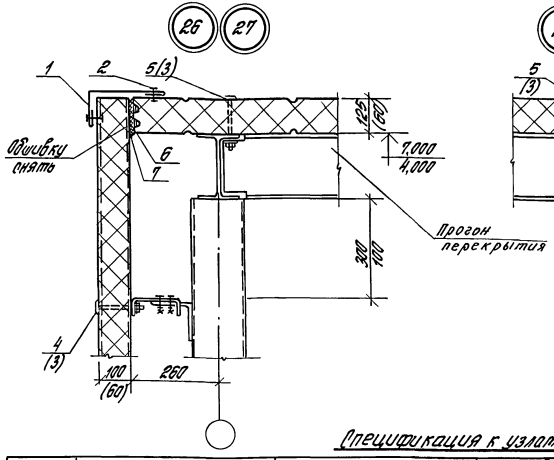

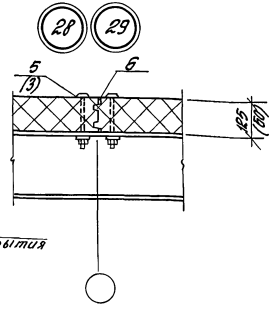

1. Колонны наружного коркаса и навеса условно не показаны.
2. Цифры в скобках для узлов 25, 27, 29.

Спецификация к узлам

Марка, поз.	Обозначение	Наименование	Кол-во на 1 м узла 24	25	26	27	28	29	Масса ед, кг	Примечание
		Стальные изделия								
1	1.800.9-8.1 110	Нащельник НМ3	1	1	1	1	—	—	1,6	
2	ТУ 36-2088-78	Заклепка комбин. ЗК-12	8	8	8	8	—	—	2,75	1000 шт
3	1.800.9-8.1. 400	Комбинированный болт КД1	—	4	—	4	—	4	0,13	
4	-02	то же КД3	2	—	2	—	—	—	0,15	
5	-03	то же КД4	2	—	2	—	4	—	0,17	
		Материалы								
6	ТУ 38-106-16-81	Прокладка из пенорезины 20×60	—	1	—	1	—	—		т
		Прокладка из пенорезины 20×125	1	—	1	—	—	—		т
7	ТУ6-02-775-73	Герметик „Эластосил 11-06"	0,1	0,1	0,1	0,1	0,1	0,1		кг

Зав. Отдел	Стилянский	
Н. контр.	Абратович	
Гл. инж. пр.	Абратович	
Рук. груп.	Дикарева	

1.800.9-8.0 14

Узел 24÷29

Стадия	Лист	Листов
Р		1

ЦНИИПРОМЗДАНИЙ

Инв. № подл. | Подпись и дата | Взам. инв. №

20940-01 34

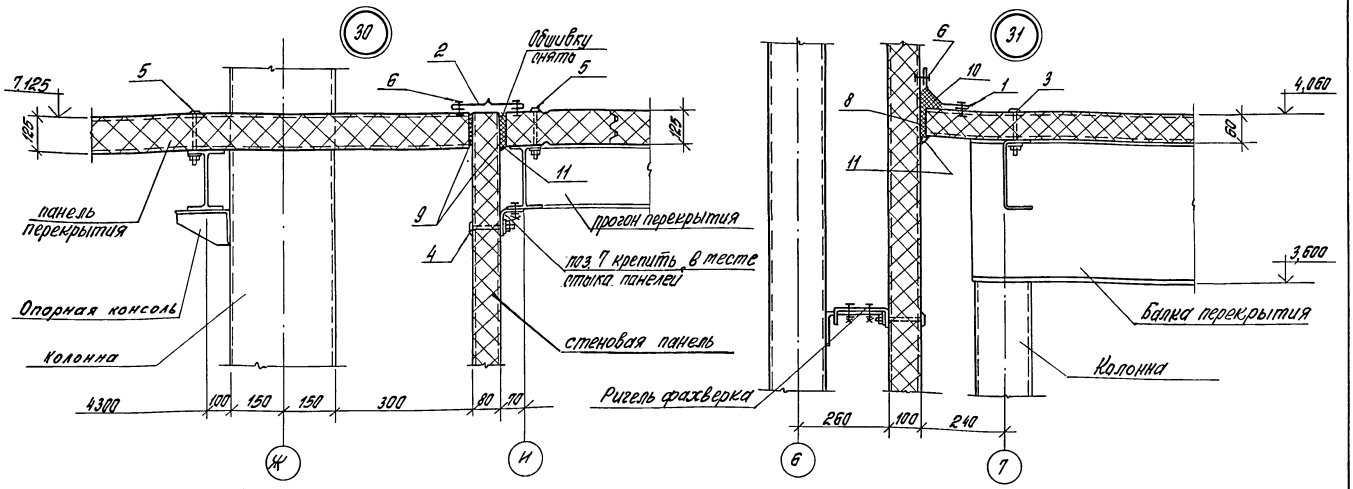

Спецификация к узлам

Марка поз.	Обозначение	Наименование	Кол. на 1 м узла 30	Кол. на 1 м узла 31	Масса ед., кг	Примечание
1	1.800.9-8.1.140	Нащельник НМ10	—	1	1,50	м
2	1.800.9-8.1 150	то же НМ11	1	—	1,40	м
3	1.800.9-8.1 400	Комбинирован. болт КД1	—	2	0,13	
4	-01	то же КД2	2	—	0,14	
5	-03	то же КД4	4	—	0,17	
6	ТУ36-2088-78	Комбиниров. заклепка ЗК-12	8	—	2,75	1000 шт
7	ГОСТ 19771-74	Гн. уголок 70×4 l=200	—	1	0,83	
		Материалы				
8	ТУ 38-106-16-81	Прокладка из пенорезины -20×60	—	1		м
9	"	то же - 20×125	2	—		м
10	ТУ6-05-221-367-76	Напенивается полиуретан ППУ-17Н	—	0,03	50	м³
11	ТУ6-02-775-73	Герметик „Эластосил 11-06"	0,1	0,1		кг

1. Крепление стеновой панели в узле „31" не учтено, см. узел „7", документ 1.800.9-8.040.
2. Напенивание в узле „31" выполнять через отверстия в нащельнике.

Зав. ОНОК	Стилянский		1.800.9-8.0 15
Н. контр.	Абрамович		
Гл. инж. пр.	Абрамович		
Рук. груп.	Дикарева		Узел 30 и 31

Стадия	Лист	Листов
Р		1

ЦНИИПРОМЗДАНИЙ

Инв. № подл. | Подпись и дата | Взам. инв. №

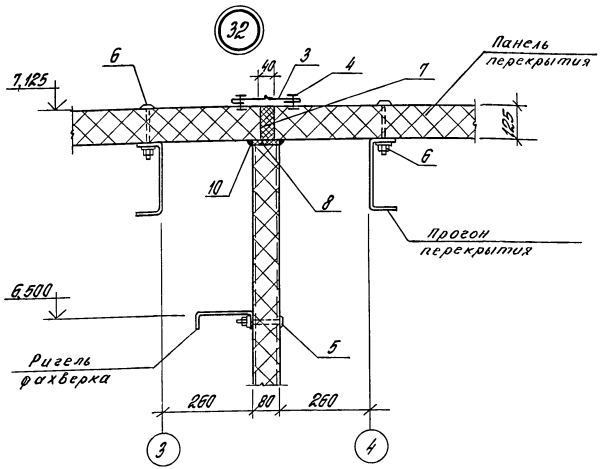

Спецификация к узлам

Марка поз.	Обозначение	Наименование	Кол-во на 1 м узла 32	33	34	35	36	Масса ед, кг	Примечание
		Стальные изделия							
1	1.800.9-8.1 120-03	Нащельник НМ7	—	4	1	1	1	1,5	м
2	1.800.9-8.1 110	то же НМ3	—	—	1	—	—	1,6	м
3	1.800.9-8.1 150	то же НМ11	1	—	—	—	—	1,3	м
4	ТУ 36-2088-78	Заклепка комбинированная ЗК-12	8	32	16	8	8	2,75	1000шт
5	1.800.9-8.1 400	Комбиниров. болт КД	2	—	—	—	—	0,14	
6	-02	Комбиниров. болт КД	4	—	—	—	—	0,17.	
		Материалы							
7	ТУ 6-05-221-367-76	Напениваемый полиуретан ППУ-17Н	0.004						$м^3$
8	ТУ 38-106-16-81	Прокладка из пенорезины 20×80	1	—	—	1			м
9	ТУ 38-106-16-81	Прокладка из пенорезины 20×60	—	2	1	—	1		м
10	ТУ6-02-775-73	Герметик „Эластосил."	0,1	0,1	0,1	0,1	0,1		кг

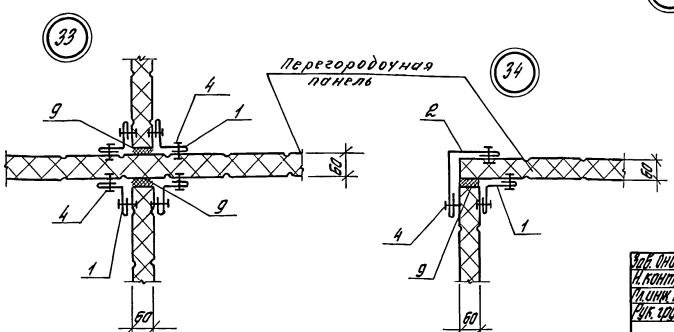

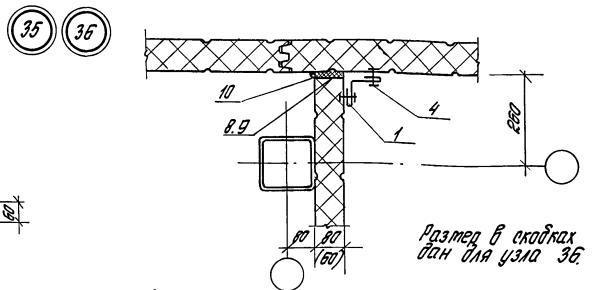

Размер в скобках дан для узла 36.

Узлы 33-36 замаркированы на планах бытовых помещений типовых проектов 813-2-15.85; 813-2-16.85 и 813-2-11.85

Зав. ОНОК	Стилянский		1.800.9-8.0 16
Н. контр.	Адратович		
Гл. инж. пр.	Адратович		Узел 32-36
Рук. груп.	Дикорева		

Стадия	Лист	Листов
Р		1

ЦНИИПРОМЗДАНИЙ

Инв. № подл. | Подпись и дата | Взам. инв. №

20940-01 36

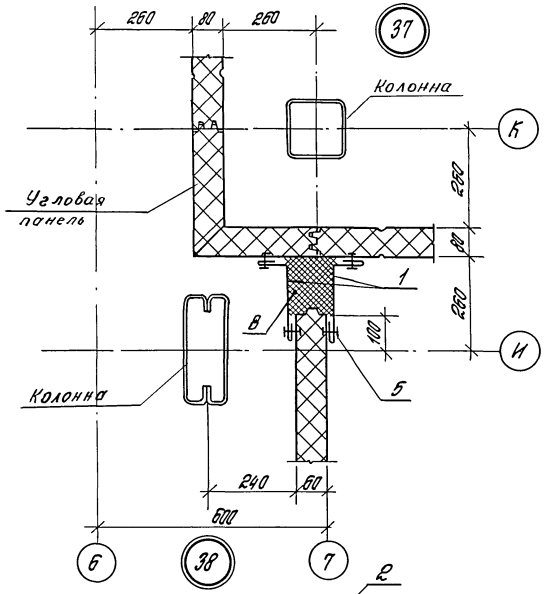

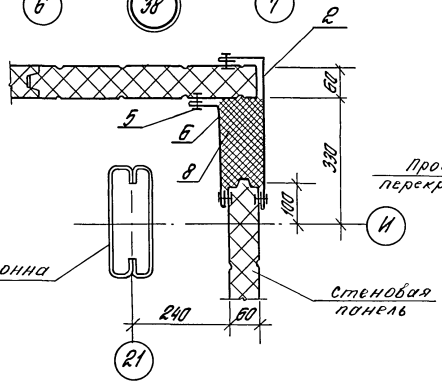

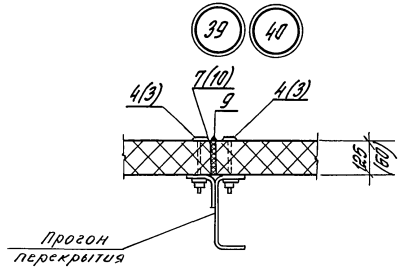

Спецификация к узлам

Марка, поз.	Обозначение	Наименование	Кол на 1 м узла				Масса ед, кг	Примечание
			37	38	39	40		
		Стальные изделия						
1	1.800.9-8.1 120-02	Нащельник НМ6	2	—	—	—	2,4	м
2	1.800.9-8.1 110-01	то же НМ12	—	1	—	—	3,3	м
3	1.800.9-8.1 400	Комбиниров. болт КД 1	—	—	—	4	0,13	
4	-03	то же КД 4	—	—	4	—	0,17	
5	ТУ 36-2088-78	Заклепка комбинир. ЗК-12	16	16	—	—	2,75	1000 шт
6	1.800.9-8.1 120-01	Нащельник НМ 5	—	1	—	—	2,7	м
		Материалы						
7	ТУ 38-106-16-81	Прокладка из пенорезины — 20×60	—	—	—	1		м
8	ТУ 6-05-221-367-76	Напенивaемый полиуретан ППУ-17Н	0,013	0,013	—	—	50,0	$м^3$
9	ТУ 6-02-775-73	Герметик „Эластосил 11-06"	—	—	0,1	0,1		кг
10	ТУ 38-106-16-81	Прокладка из пенорезины — 20×125	—	—	1	—		м

Цифры в скобках относится к узлу 40.

Зав. ОНОБ	Стилянский		1.800.9-8.017
Н. контр.	Абрамович		
Гл. инж. пр.	Абрамович		
Рук. груп.	Дикарева		Узел 37–40

Стадия	Лист	Листов
Р		1

ЦНИИПРОМЗДАНИЙ

Инв. № подл. | Подпись и дата | Взам. инв. №

20940-01 37

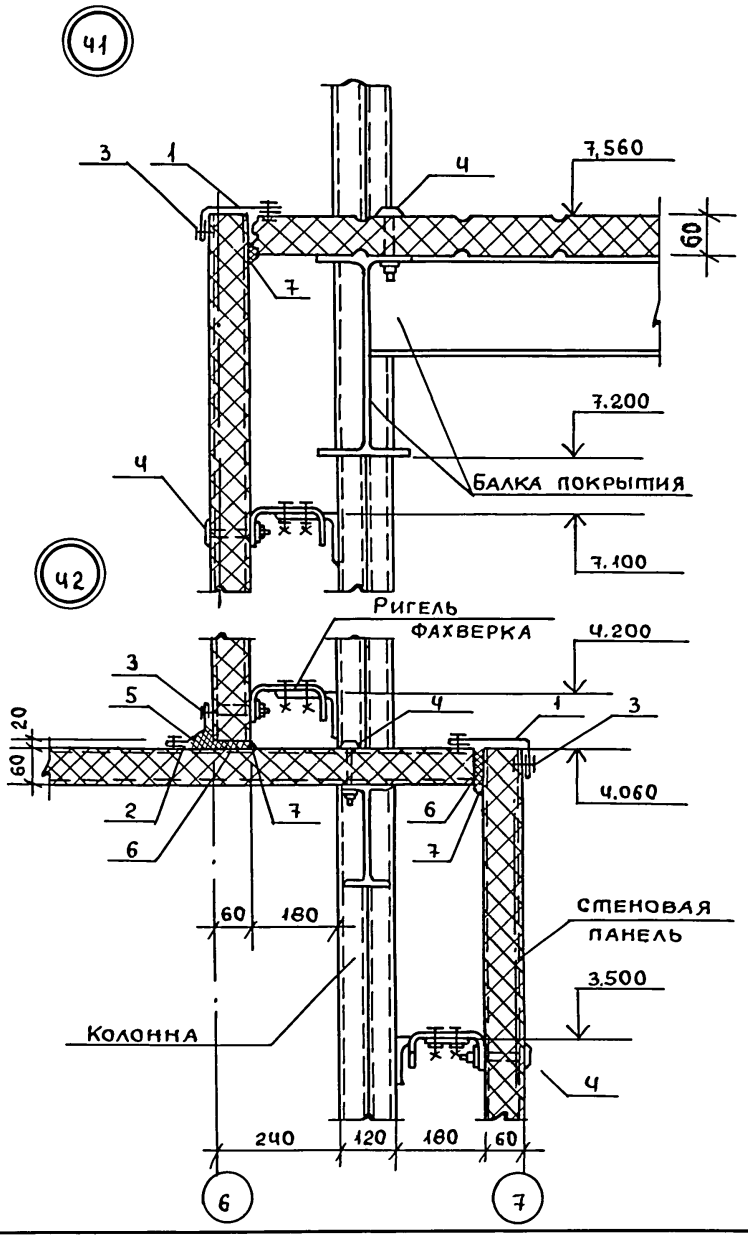

Спецификация к узлам

Поз.	Обозначение	Наименование	Кол. на 1 м узла Ч1	Кол. на 1 м узла Ч2	Масса ед, кг	Примечание
		Стальные изделия				
1	1.800.9-8.1 110	Нащельник НМ3	1	1	1.6	м
2	1.800.9-8.1 140	То же НМ10	—	1	1.5	м
3	ТУ 36-2088-78	Заклепка комбинированная ЗК-12	8	16	2.75	1000 шт.
4	1.800.9-8.1 400	Комбинированный болт КД1	4	6	0,13	
		Материалы				
5	ТУ6-05-221-367-76	Напениваемый полиуретан ППУ-17Н	—	0,001	50	м³
6	ТУ 38-106-16-81	Прокладка из пенорезины 20×60	—	2		м
7	ТУ6-02-775-73	Герметик „Эластосил 11-06"	0,1	0,2		кг

1. Перекрытие под венткамеры условно не показано.
2. В местах прохода колонны и конструкций перекрытия панели вырезать, отверстие запенить.
3. Шаг комбинированных заклепок поз. 3-250 мм.
4. Ригели фахверка см. чертежи марки КМ типового проекта 813-2-16.85.

Зав.отд.	Смилянский	Подп.		1.800.9-8.018
Н.контр.	Абрамович	"		
Гл.инж.пр.	Абрамович	"		
				Узел Ч1 и Ч2

Стадия	Лист	Листов
Р		1

ЦНИИПРОМЗДАНИЙ

Инв. № подл. | Подпись и дата | Взам. инв. №

Пров. [signature] 21.3.91г Кон. [signature]

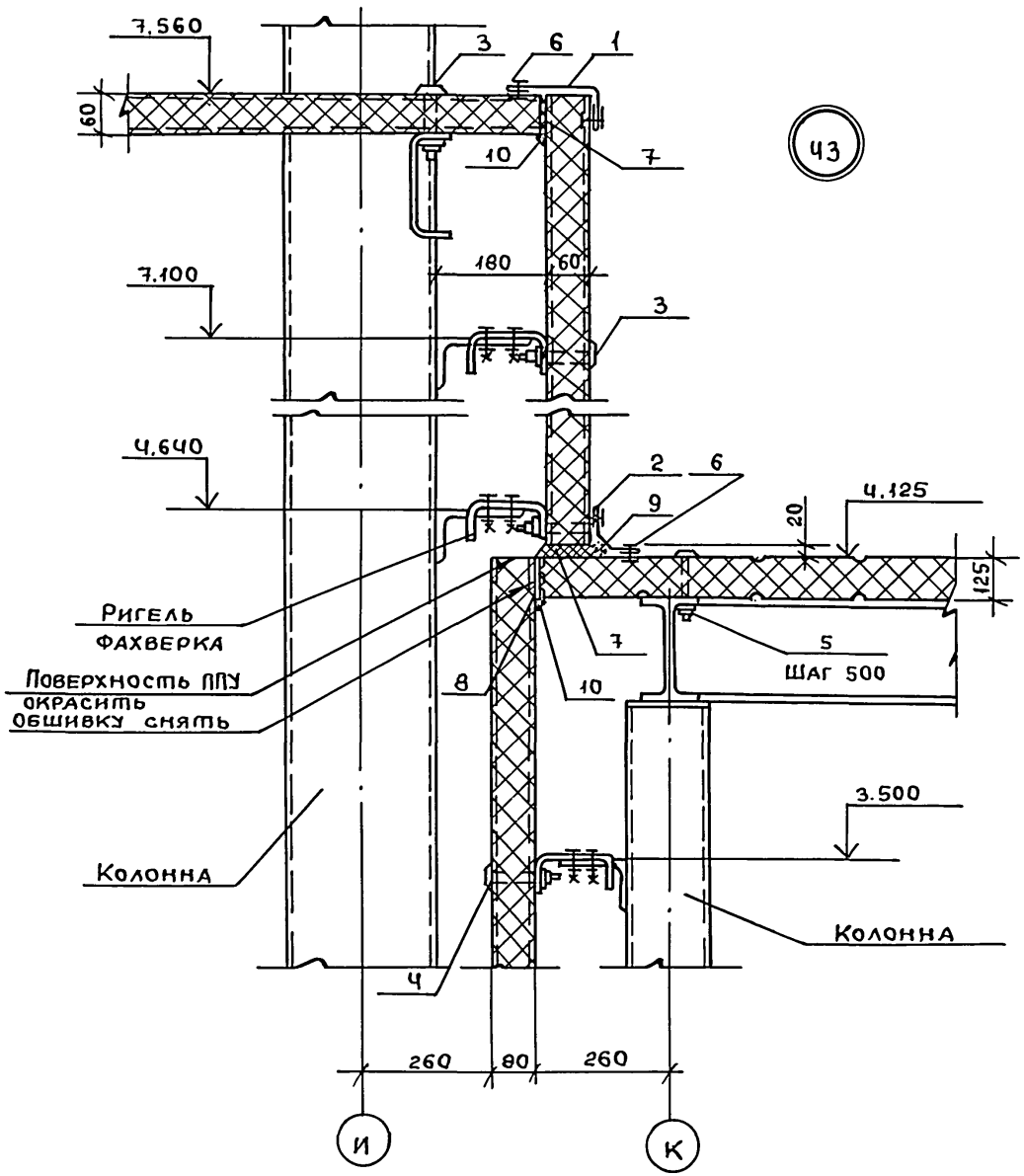

Спецификация к узлам

Поз.	Обозначение	Наименование	Кол. на 1м	Масса ед., кг	Примечание
		Стальные изделия			
1	1.800.9-8.1 110	Нащельник НМ3	1	1,60	м
2	1.800.9-8.1 140	То же НМ10	1	1,50	м
3	1.800.9-8.1 Ч00	Комбин. болт КД1	6	0.130	
Ч	-01	То же КД2	2	0,14	
5	-03	То же КДЧ	2	0,17	
6	ТУ36-2088-78	Заклепка комб. ЗК-12	16	2,75	1000шт.
		Материалы			
7	ТУ38-106-16-81	Прокладка из пенорезины 20х60	2		м
8	ТУ38-106-16-81	То же 20х125	1		м
9	ТУ6-05-221-367-76	Напениваемый полиуретан ППУ-17Н	0,001		м³
10	ТУ6-02-775-73	Герметик „Эластосил 11-06"	0.3		кг

1. Перекрытие под венткамеры условно не показано.
2. В месте прохода колонны панель вырезать по месту, запенить полиуретаном и закрыть нащельником.
3. Шаг комбинированных заклепок поз. 5 – 250мм.

Зав.отд	Смилянский	Подп.		1.800.9-8.019
Н.контр	Абрамович	"		
Гл.ин.пр.	Абрамович	"		
				Узел Ч3

Стадия	Лист	Листов
Р		1

ЦНИИПРОМЗДАНИЙ

Инв.№ подл. | Подпись и дата | Взам.инв.№

Пров. Коп.

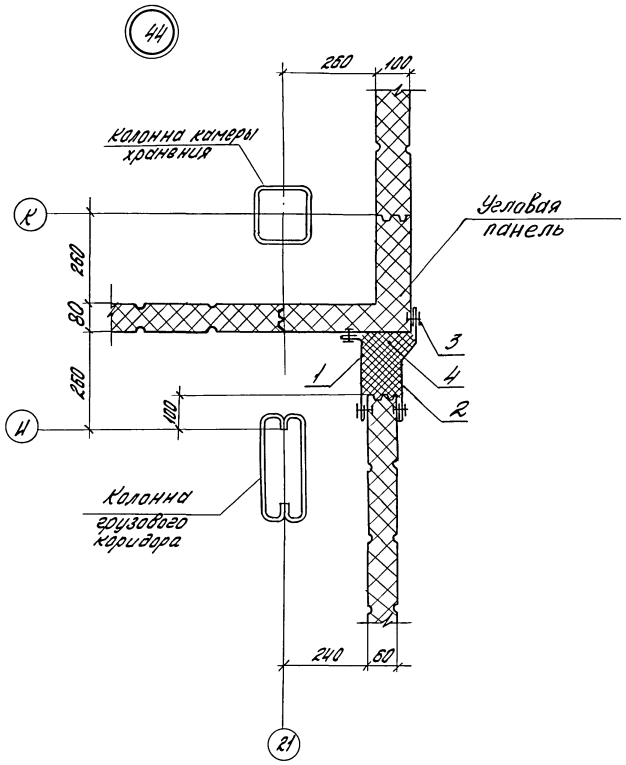

Спецификация к узлу

Поз.	Обозначение	Наименование	Кол. на 1 м	Масса ед. кг	Приме-чание
		Стальные изделия			
1	1.800.9-8.1.120	Нащельник НМ4	1	1,70	М
2	1.800.9-8.1.150	То же НМ13	1	2,50	М
3	ТУ36-2088-78	Заклепка комби-нированная ЗК-12	16	2,75	1000 шт
		Материалы			
4	ТУ6-05-221-367-76	Напениваемый полиуретан ППУ-17Н	0,013		м3

Шаг комбинированных заклепок поз.3 - 250 мм

Зав. отд.	Стилянский		1.800.9-8.0 20
Н. контр.	Абрамович		
Гл. инж. пр.	Абрамович		
			Узел 44
			Стадия Р; Лист; Листов 1
			ЦНИИПромзданий

Инв. № подл. | Подпись и дата | Взам. инв. №

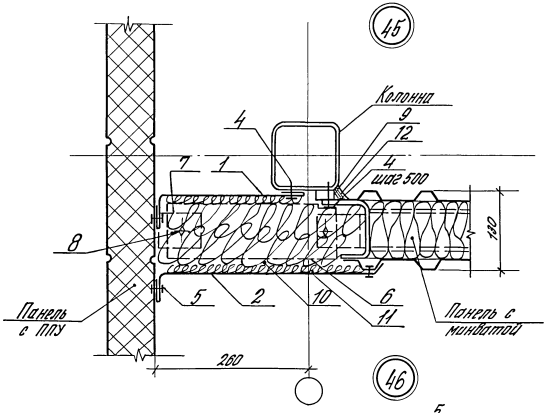

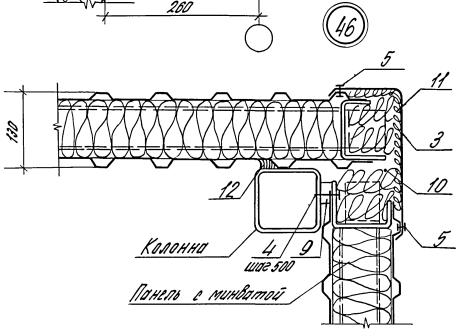

Спецификация к узлам

Поз.	Обозначение	Наименование	Кол. на 1 м узла 45	Кол. на 1 м узла 46	Масса ед., кг	Примечание
		Стальные изделия				
1	1.800.9-8.1 120-02	Нащельник НН6	1	—	2,40	м
2	1.800.9-8.1 220	То же НМ19	1	—	2,80	м
3	1.800.9-8.1 200	То же НМ17	—	1	2,20	м
4	ТУ 6Т-269-79	Винт самонарезающий 8 6×25	6	2	8,10	1000 шт
5	ТУ 36-2088-78	Заклепка комбинированная ЗК-12	12	8	2,75	1000 шт
6	ГОСТ 103-76	Полоса -4×80 ℓ=280	1	—	0,70	
7	ГОСТ 19772-74	Уголок 80×63×4 ℓ=60	1	—	0,30	
8	ГОСТ 7798-70	Болт М12×30 с	2	—	44,05	1000 шт
	ГОСТ 5915-70	гайкой М12	2	—	15,40	1000 шт
9	ГОСТ 2590-71	Шайба Ф40 δ=15	2	2	0,15	
		Материалы				
10	ГОСТ 9573-82	Бруски из минераловатных плит	0,04	0,02	175	м³
11	ТУ 21-23-72-75	Полосы из стеклянного волокна	0,6	0,3		м²
12	ТУ 6-02-775-73	Герметик „Эластосил 11-08"	0,1	0,2		кг

Неоговоренный шаг винтов и заклепок (поз. 4 и 5) 250 мм

Зав. отд.	Смилянский	
Н. контр.	Абрамович	
Гл. инж. пр.	Абрамович	

1.800.9-8.0 21

Узел 45 и 46

Стадия	Лист	Листов
Р		1

ЦНИИПРОМЗДАНИЙ

Инв. № подл. | Подпись и дата | Взам. инв. №

20940-01 41

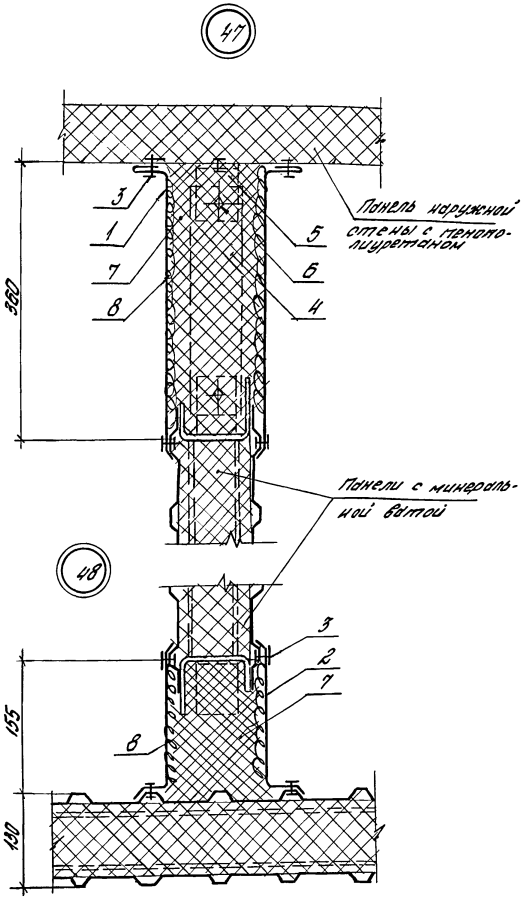

Спецификация к узлам

Поз.	Обозначение	Наименование	Кол. на 1 м. узла 47	Кол. на 1 м. узла 48	Масса ед, кг	Примечание
		Стальные изделия				
1	1.800.9-8.1 240	Нащельник НМ21	2	-	3,10	
2	1.800.9-8.1 190	То же НМ16	-	2	2,30	
3	ТУ36-2088-78	Заклепка комбинированная ЗК-12	20	16	2,75	1000 шт.
4	ГОСТ 103-76	Полоса 4×80 ℓ=300	2	–	0,80	
5	ГОСТ 19772-74	Уголок 80×63×4 ℓ=60	2	–	0,30	
6	ГОСТ 7798-70	Болт М12×30 с	4	–	44,05	1000 шт.
	ГОСТ 5915-70	гайкой М12	4	–	15,40	1000 шт.
		Материалы				
7	ГОСТ 9573-82	Бруски из минераловатных плит	0,04	0,02	175	м³
8	ТУ21-23-72-75	Полосы из стеклянного волокна	0,7	0,3		м²

Шаг заклепок (поз. 3) 250 мм.

Зав. отд.	Смилянский	
Н. контр.	Абрамович	
Гл. инж. пр.	Абрамович	

1.800.9-8.0 22

Узел 47 и 48

Стадия	Лист	Листов
Р		1

ЦНИИПРОМЗДАНИЙ

Инв. № подл. | Подпись и дата | Взам. инв. №

20940-01 42

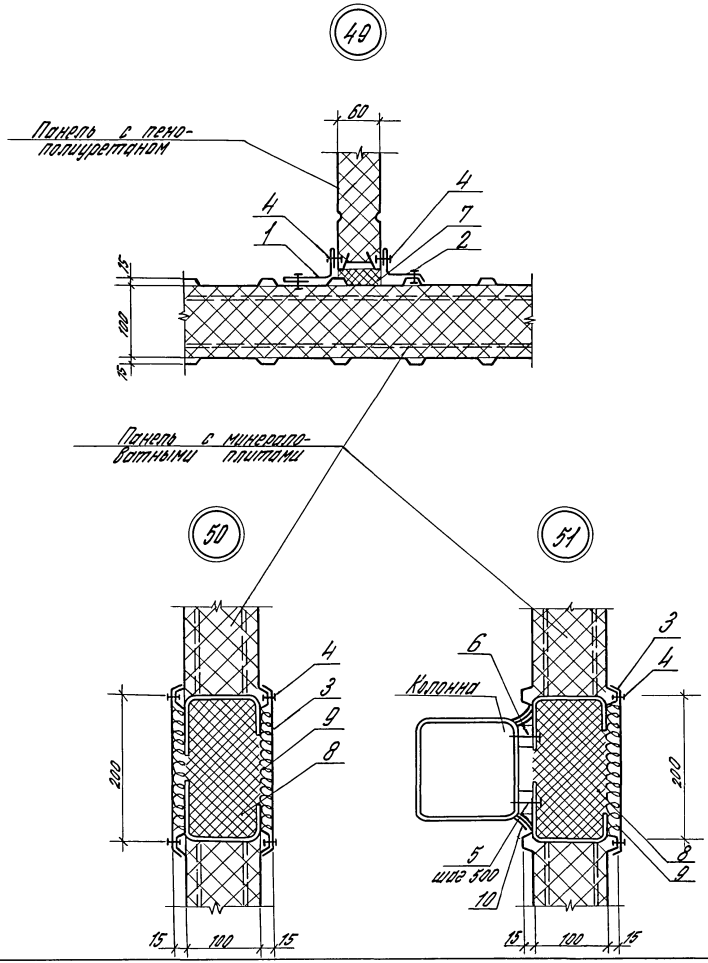

Спецификация к узлам

Поз.	Обозначение	Наименование	Кол. на 1 м. узла 49	50	51	Масса ед., кг	Примечание
		Стальные изделия					
1	1.800.9-8.1 120-03	Нащельник НМ7	1	—	—	1,50	м
2	1.800.9-8.1 240-01	Нащельник НМ23	1	—	—	0,90	м
3	1.800.9-8.1 230	Нащельник НМ20	—	2	1	1,70	м
4	ТУ 36-2088-78	Заклепка комб. ЗК-12	16	16	8	2,75	1000шт
5	ТУ 67-269-79	Винт самонарез. В6×25	—	—	4	8,10	1000шт
6	ГОСТ 2590-71	Шайба Ф40. δ=15	—	—	4	0,15	
		Материалы					
7	ТУ 38-106-16-81	Прокладки из пенорезины 20×60	2	—	—		м.
8	ГОСТ 9573-82	Бруски из минераловатных плит	—	0,02	0,02	175	м³
9	ТУ 21-23-72-75	Полосы из стеклянного волокна	—	0,4	0,2		м²
10	ТУ 6-02-775-73	Герметик „Эластосил 11-06"	—	—	0,002		м³

Неоговоренный шаг винтов и заклепок (поз.4 и 5) 250 м.

Зав. отд.	Смилянский		1.800.9-8.0 23
Н. контр.	Абрамович		
Гл. инж. пр.	Абрамович		
Рук. гр.	Гуськова		Узел 49-51

Стадия	Лист	Листов
Р		1

ЦНИИПРОМЗДАНИЙ

Инв. № подл. | Подпись и дата | Взам. инв. №

20940-01 43

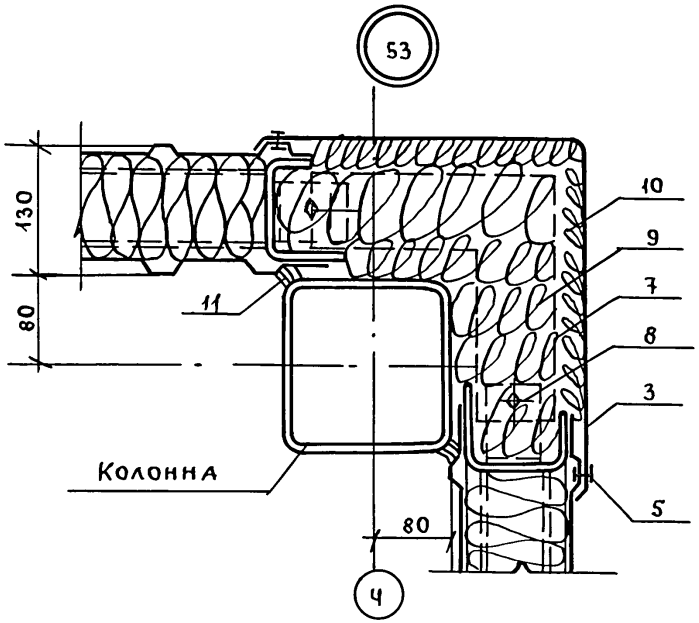

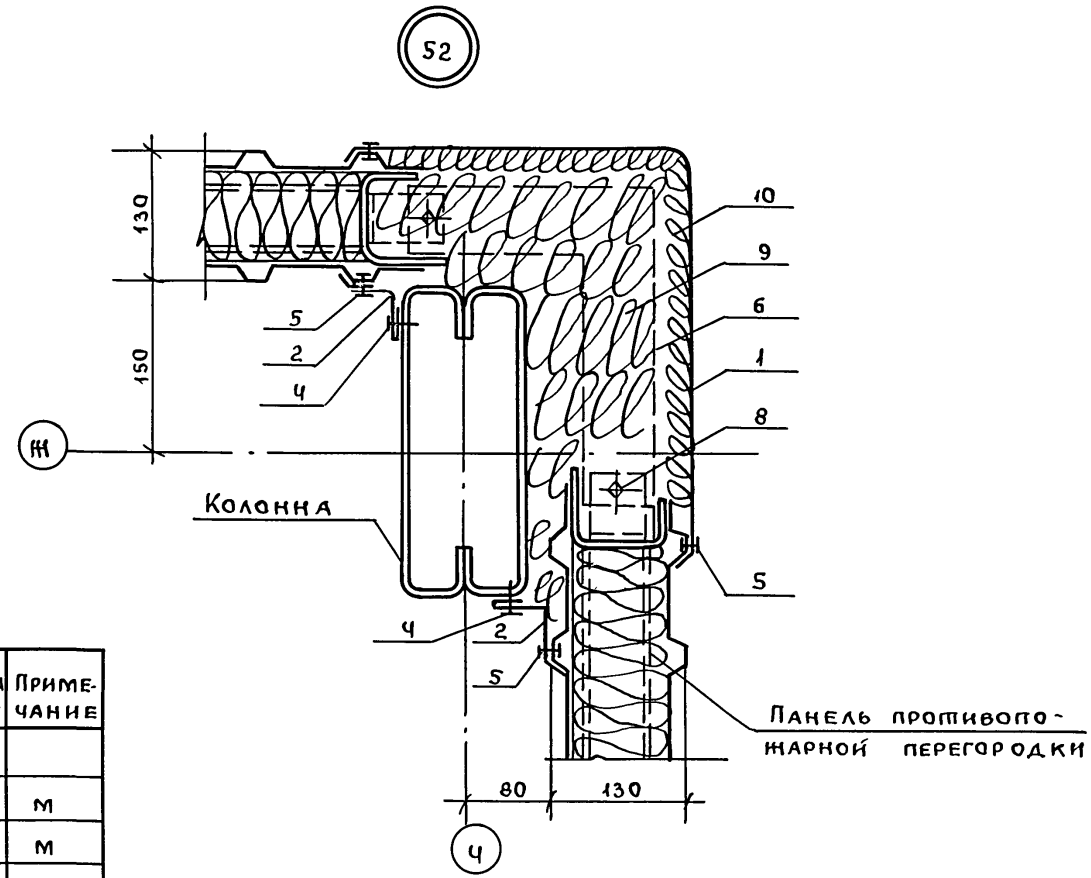

Шаг самонарезающих винтов и комбинированных заклепок 250мм.

Поз.	Обозначение	Наименование	Кол. на 1 м узла 52	Кол. на 1 м узла 53	Масса ед., кг	Примечание
		Стальные изделия				
1	1.800.9-8.1 200-02	Нащельник НМ24	1	—	4.90	м
2	1.800.9-8.1 240-01	То же НМ23	1	—	0.90	м
3	1.800.9-8.1 200-01	То же НМ22	—	1	4.50	м
4	ТУ67-269-79	Винт самонарезающий В6 х 25	8	—	8.10	1000шт.
5	ТУ36-2088-78	Заклепка комбинированная ЗК-12	16	8	2.75	1000шт.
6	ГОСТ 103-76	Полоса 4х80 ℓ=600	2	—		
7	ГОСТ 103-76	То же ℓ=500	—	2		
8	ГОСТ 7798-70	Болт М12х30	4	4	44,05	1000шт.
	ГОСТ 5915-70	с гайкой М12	4	4	15,40	1000шт.
		Материалы				
9	ГОСТ 9573-82	Бруски из мин. ваты	0,09	0,08	175	$м^3$
10	ТУ21-23-72-75	Полосы из стекловолокна	0,69	0,62		$м^2$
11	ТУ6-02-775-73	Герметик „Эластосил 11-06"	—	0,3		кг

Зав.отд.	Смилянский	Подп.	
Н.контр.	Абрамович	"	
Гл.ин.пр.	Абрамович	"	

1.800.9-8.0 24

Узел 52 и 53

Стадия	Лист	Листов
Р		1

ЦНИИПРОМЗДАНИЙ

Инв.№ подл. | Подпись и дата | Взам.инв.№

Пров. [signature] 21.3.91г Кон. [signature]

20940-01 44

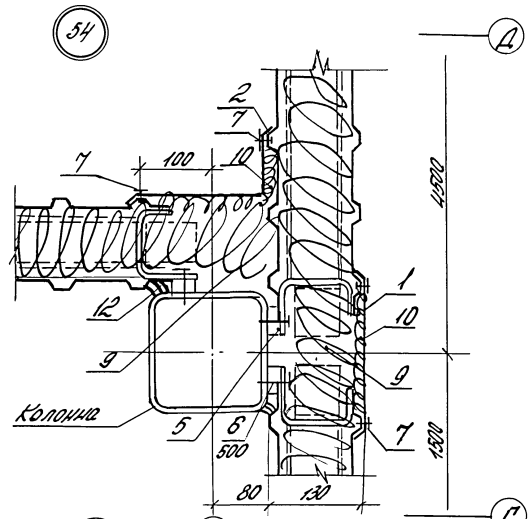

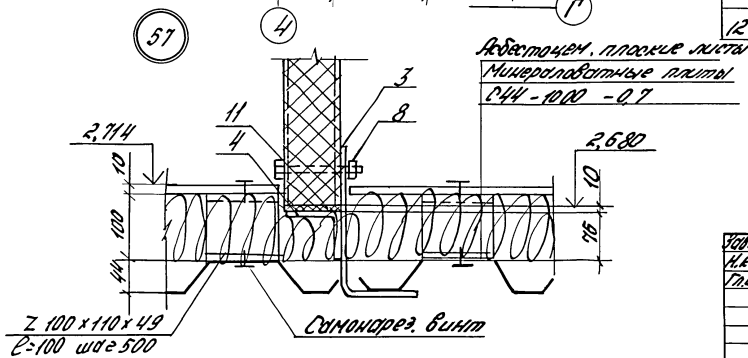

Спецификация к узлам

Поз.	Обозначение	Наименование	Кол. на 1 м узла 54	Кол. на 1 м узла 57	Масса ед. кг	Примечание
1	1.800.9-8.1230	Нащельник НМ20	1	—	1,70	м
2	1.800.9-8.1190	То же НМ16	1	—	2,30	м
3	ГОСТ 19772-74	Уголок 200×100×6	-	1	13,60	м
4	ГОСТ 19771-74	Уголок 70×4ℓ=200	-	1	1,00	
5	ГОСТ 2590-71	Шайба Ф40 δ=15	6	—	0,15	
6	ТУ67-269-79	Винт самонарезающ. 86×25	6	—	8,10	1000 шт.
7	ТУ36-2088-78	Заклепка комбинированная ЗК-12	16	—	2,75	1000 шт.
8	ГОСТ 7798-70	Болт М10×80	—	2	61,64	1000 шт
	ГОСТ 5915-70	с гайкой М10	—	2	11,37	1000 шт.
	ГОСТ 11371-78	и шайбой	—	2	4,08	1000 шт
		Материалы				
9	ГОСТ 9573-82	Бруски из минваты	0,05	—	175	м³
10	ТУ21-23-72-75	Полосы из стекловолокна	0,5	—		м²
11	ТУ38-106-16-81	Прокладка из пенорезины 10×80	—	1		м
12	ТУ6-02-775-73	Герметик „Эластосил 11-05"	0,2	—		кг

1. Расход материалов на перекрытие спецификации к узлу 57 не учтен (см. типовой пр. 813-2-15.85)
2. Неоговоренный шаг винтов и заклепок – 250 мм.

Зав. отд.	Смилянский	1.800.9-8.025
Н. контр.	Абрамович	
Гл. инж. пр.	Абрамович	

Узел 54 и 57

Стадия	Лист	Листов
Р		1

ЦНИИПРОМЗДАНИЙ

Инв. № подл. | Подп. и дата | Взам. инв. №

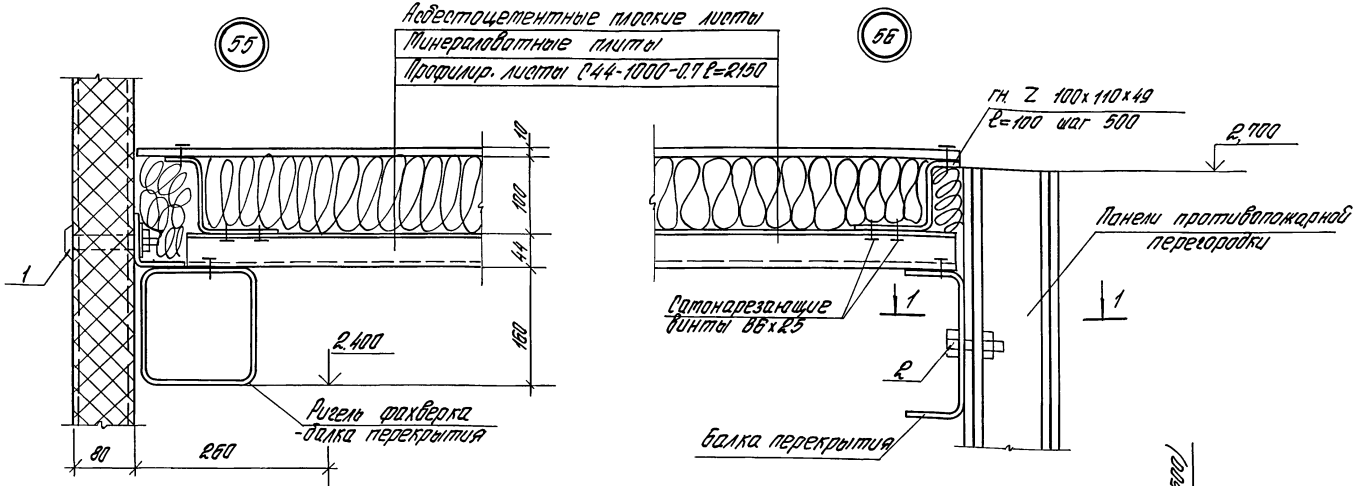

Спецификация к узлам

Поз.	Обозначение	Наименование	Кол. на 1 м узла 55	Кол. на 1 м узла 56	Масса ед, кг	Примечание
		Стальные изделия				
1	1.800.9-8.1400-01	Комбин. болт КД2	2	—	0,14	
2	ГОСТ 7798-70	Болт М12×40	—	1	52,87	1000 шт.
	ГОСТ 5915-70	с гайкой М12	—	1	15,40	1000 шт.
	ГОСТ 11371-78	и шайбой	—	1	6,27	1000 шт.

В спецификации не учтен расход материалов на перекрытие (см. типовой проект 813-2-15.85).
В узле 56 стык панелей показан до заделки.

Зав. отд.	Стулянский		1.800.9-8.0.26
Н. контр.	Абрамович		
Гл. инж. пр.	Абрамович		Узел 55 и 56

Стадия	Лист	Листов
Р		1

ЦНИИПРОМЗДАНИЙ

Инв. № подл. | Подпись и дата | Взам. инв. №

20940-01 46

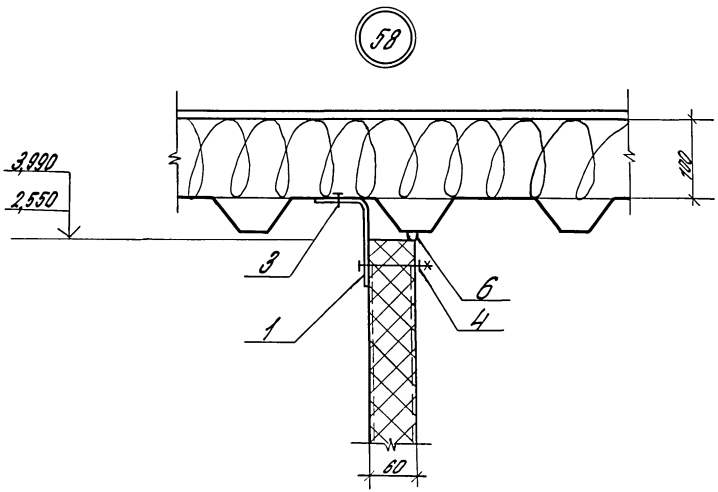

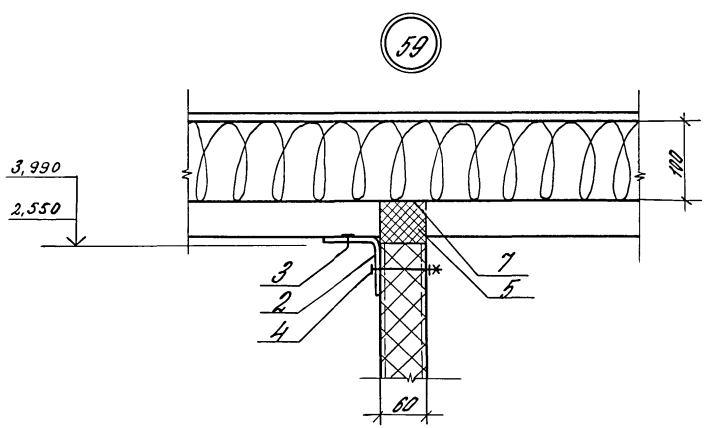

Спецификация к узлам

Поз.	Обозначение	Наименование	Кол. на 1 м. узла 58	Кол. на 1 м. узла 59	Масса ед., кг	Примечание
		Стальные изделия				
1	ГОСТ 19772-74	Уголок 110×60×3	1	—	3,86	м
2	ГОСТ 19771-74	Уголок 70×4	—	1	4,16	м
3	ТУ 67-269-79	Винт самонарез. В6×25	5	5	8,1	1000 шт
4	ГОСТ 7798-70	Болт М10×80	2	2	61,64	1000 шт
	ГОСТ 5915-70	с гайкой М10	2	2	11,37	1000 шт
	ГОСТ 11371-78	и шайбой	2	2	4,07	1000 шт
		Материалы				
5	1.800.9-8.1 430	Прокладка П1	—	1	0,08	м
6	ТУ 6-02-775-73	Герметик „Эластосил 11-06"	0,001	—		м³
7	ТУ 38-1051061-82	Клей Н 88	—	0,3		кг

Узлы 58 и 59 замаркированы в разрезах по бытовым помещениям типовых проектов 813-2-15.85, 813-2-16.85 и 813-2-11.85.

Зав. отд.	Смилянский		1.800.9.8.027
Н. контр.	Абрамович		
Гл. инж. пр.	Абрамович		
Рук. гр.	Гуськова		Узел 58 и 59

Стадия	Лист	Листов
Р		

ЦНИИПРОМЗДАНИЙ

Инв. № подл. | Подпись и дата | Взам. инв. №

Поз.	Обозначение	Наименование	Кол. на 1 м узла 60	61	62	Масса ед. кг	Примечание
		Стальные изделия					
1	ГОСТ 4028-63 *	Гвоздь ф1.6, ℓ=50	10	5	—		
		Материалы					
2		Деревянный плинтус	2	1	—		м
3		Бетон марки 200	—	0,04	0,08	2400	м³
4		Цем. песчаный р-р	0,01	0,01	0,01	2200	м³

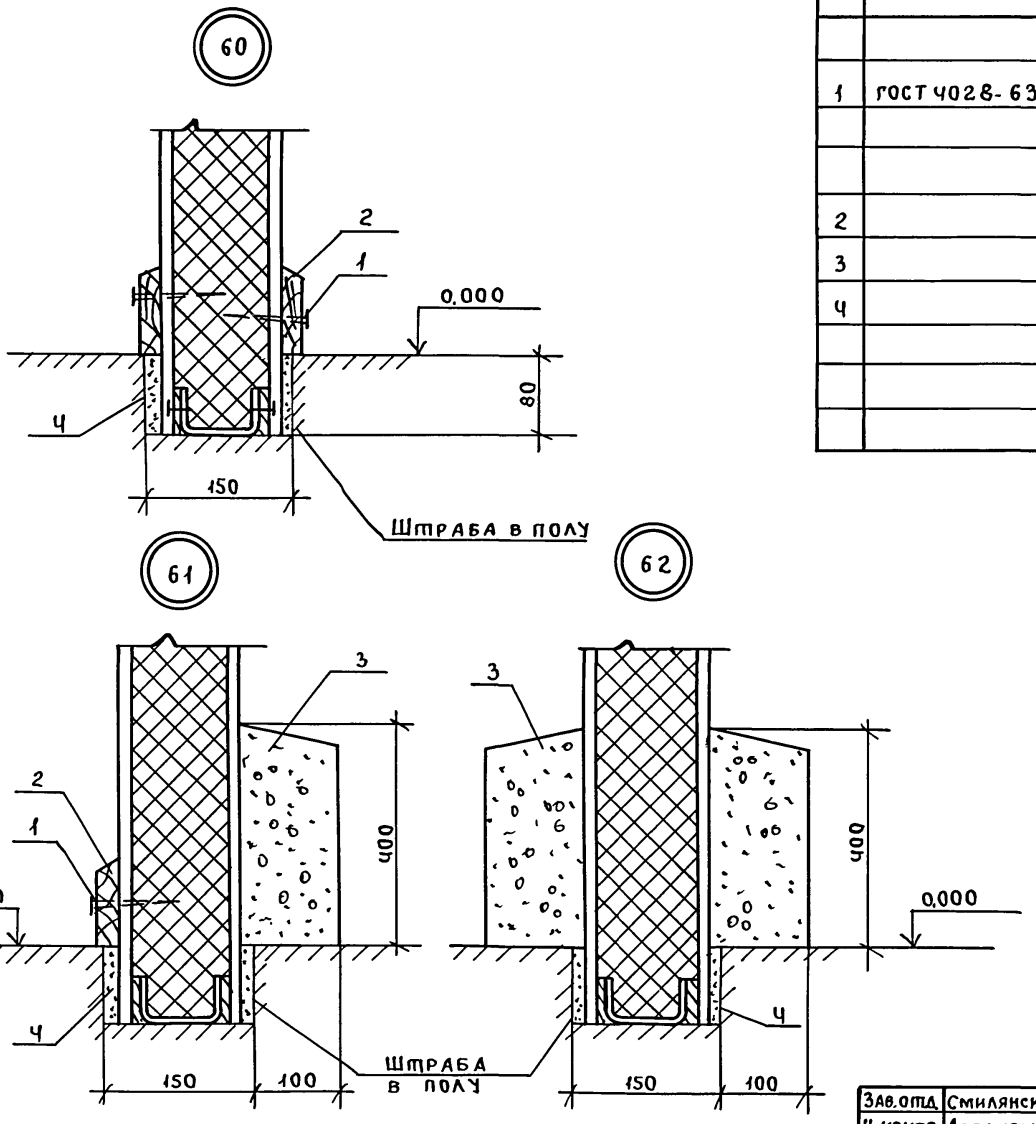

Зав.отд.	Смилянский	Подп.	
Н.контр.	Абрамович		
Гл.ин. пр.	Абрамович		
Рук. гр.	Гуськова		

1.800.9-8.028

Узел 60÷62

Стадия	Лист	Листов
Р		1

ЦНИИПромзданий

Инв.№ подл. | Подпись и дата | Взам.инв.№

Пров. Мац 21.3.91г Кон.

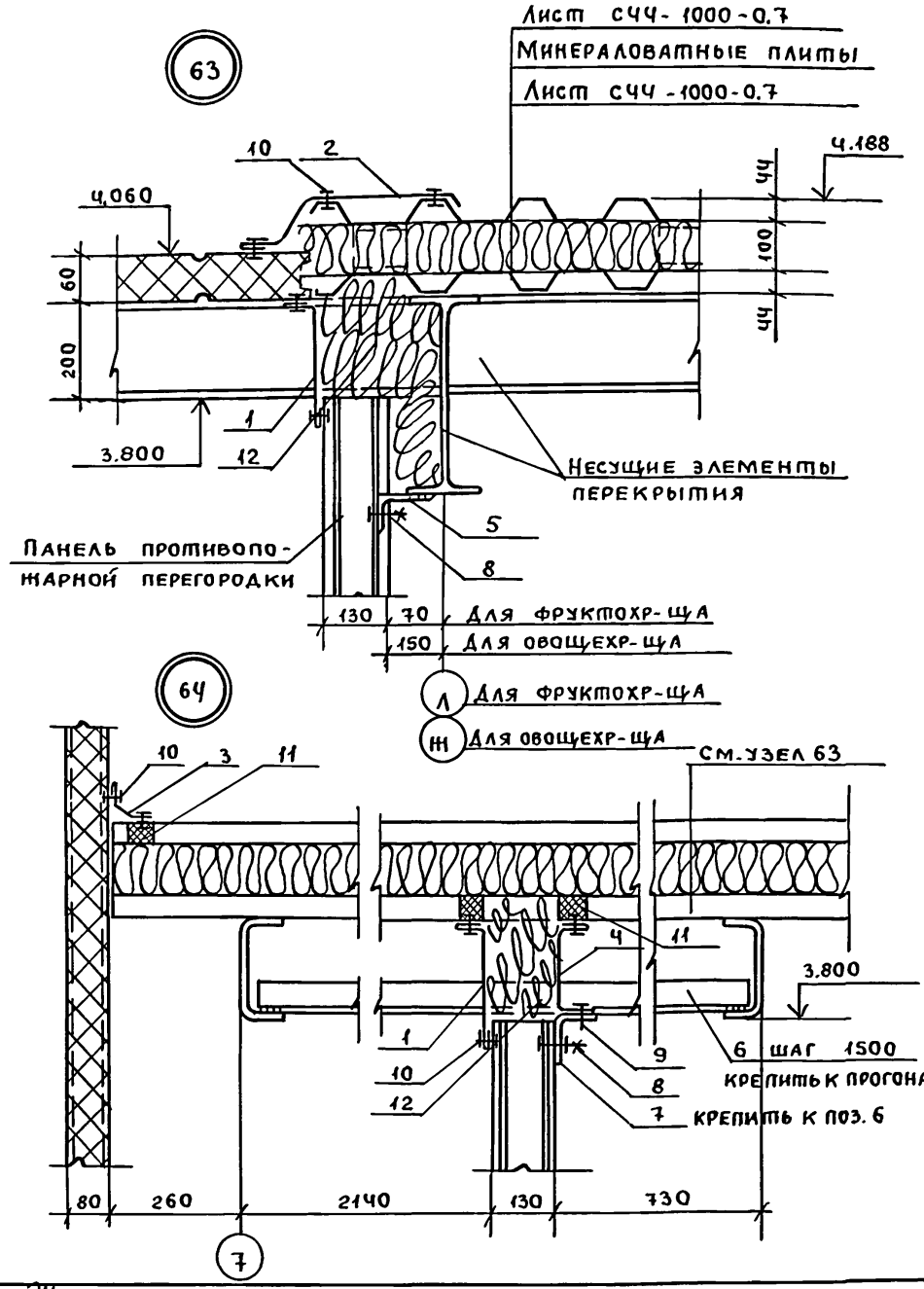

Спецификация к узлам

Поз.	Обозначение	Наименование	Кол. на 1 м. узла 63	Кол. на 1 м. узла 64	Масса ед., кг	Примечание
		Стальные изделия				
1	1.800.9-8.1 120-02	Нащельник НМ6	1	1	2,40	м
2	1.800.9-8.1 180	То же НМ15	1	—	3,20	м
3	1.800.9-8.1 140	То же НМ10	—	1	1,50	м
4	1.800.9-8.1 170	То же НМ14	—	1	2,30	м
5	1.800.9-8.1 320	Крепежное изделие КМ2	0,5	—	1,50	
6	ГОСТ 19771-74	Уголок 70х4 е=2960	—	0,66	12,30	
7	ГОСТ 19771-74	Уголок 70х4	—	1	4,16	м
8	ГОСТ 7798-70	Болт М12х40	1	1	52,87	1000шт.
	ГОСТ 5915-70	с гайкой М12	1	1	15,40	1000шт.
	ГОСТ 11371-78	и шайбой	1	1	6,27	1000шт.
9	ТУ 67-269-79	Винт самонарез. 6,6х25	—	4	8,10	1000шт.
10	ТУ 36-2088-78	Заклепка комбин. ЗК-12	20	20	2,75	1000шт.
		Материалы				
11	1.800.9-8.1 430	Гребенчатая прокладка П1	—	3	0,08	м
12	ГОСТ 9573-82	Бруски из минваты	0,06	0,02	175	м³

Расход материалов на перекрытие в спецификации не учтен. Шаг самонарезающих винтов и комбинированных заклепок (поз. 9 и 10) -250 мм.

Зав.отд.	Смилянский	Подп.	
Н.контр.	Абрамович	"	
Гл.инж.пр.	Абрамович	"	

1.800.9-8.0 29

Узел 63 и 64

Стадия	Лист	Листов
Р		1

ЦНИИПРОМЗДАНИЙ

Инв.№подл. | Подпись и дата | Взам.инв.№

Пров. 21.3.91г Коп.

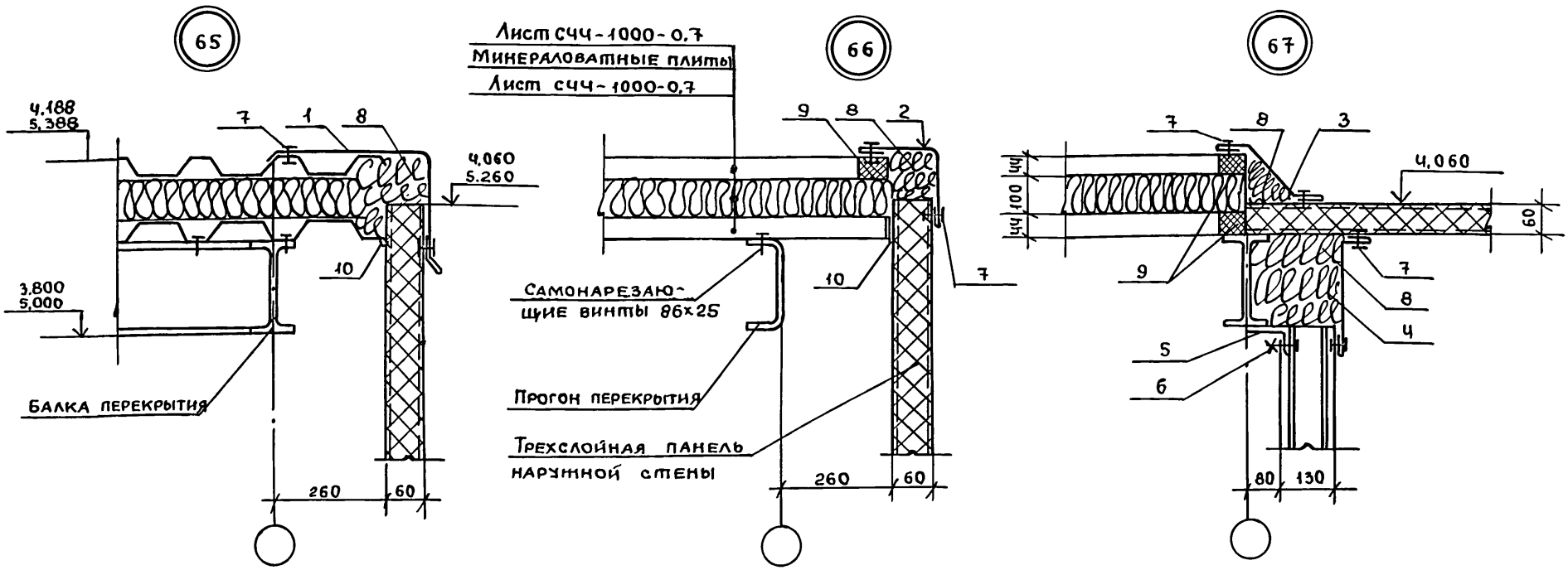

Спецификация к узлам

Поз.	Обозначение	Наименование	Кол. на 1 м узла 65	66	67	Масса ед., кг	Примечание
		Стальные изделия					
1	1.800.9-8.1 210-01	Нащельник НМ30	1	—	—	4.00	м
2	1.800.9-8.1 110-02	То же НМ31	—	1	—	2,60	м
3	1.800.9-8.1 160-01	То же НМ32	—	—	1	2,60	м
4	1.800.9-8.1 120-02	То же НМ6	—	—	1	2,40	м
5	1.800.9-8.1 320	Крепежное изделие КМ2	—	—	0,5	1,50	
6	ГОСТ 7798-70; ГОСТ 5915-70 и ГОСТ 11371-78	Болт М12×40 с гайкой М12 и шайбой	—	—	1	74,54	1000 комп
7	ТУ36-2088-78	Заклепка комбин. ЗК-12	8	8	16	2,75	1000 шт.
		Материалы					
8	ГОСТ 9573-82	Минеральная вата	0,01	0,01	0,05	175	м³
9	1.800.9-8.1 430	Гребенч. прокладка П1	—	1	2	0,08	м
10	ТУ6-02-775-73	Герметик „Эластосил 11-06"	0,1	0,1	—		кг

Расход материалов на перекрытие в спецификации к узлам не учтен (см. типовые проекты 813-2-15.85; 813-2-11.85)
Шаг комбинированных заклепок (поз. 7) - 250 мм.

Зав.отд.	Смилянский	Подп.	
Н.контр.	Абрамович	"	
Гл.инж.пр.	Абрамович	"	

1.800.9-8.030

Узел 65÷67

Стадия	Лист	Листов
Р		1

ЦНИИПРОМЗДАНИЙ

Инв. № подл. | Подпись и дата | Взам. инв. №

Пров. [signature] 21.3.91г Кон. [signature]

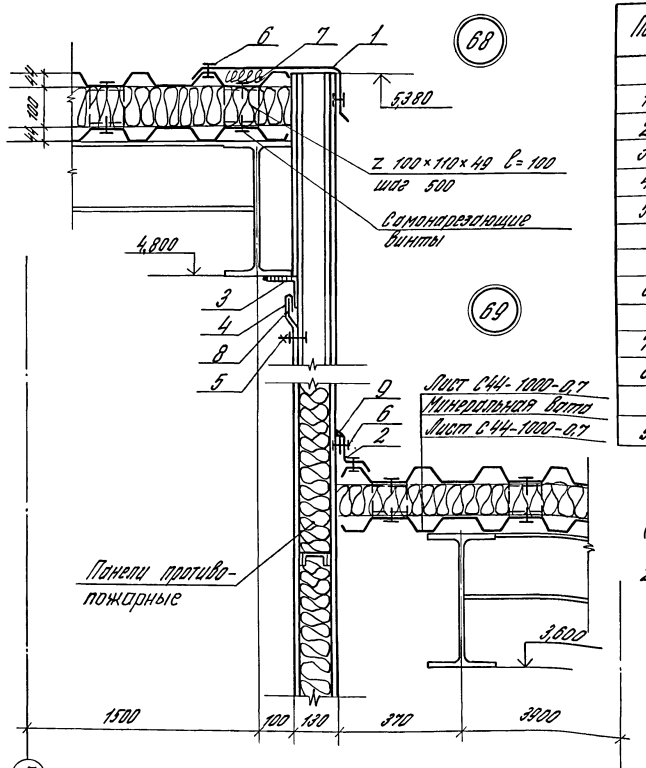

Спецификация к узлам

Поз.	Обозначение	Наименование	Кол. на 1 м узла 68	Кол. на 1 м узла 69	Масса ед. кг	Примечание
		Стальные изделия				
1	1.800.9-8.1 210-01	Нащельник НМ 30	1	—	3,50	м
2	1.800.9-8.1 240-01	То же НМ 23	—	1	0,90	м
3	ГОСТ 8509-72	Уголок 80×8 ℓ=180	0,5	—	1,80	
4	1.800.9-8.1 310	Крепежное изделие КМ1	0,5	—	2,40	
5	ГОСТ 7798-70	Болт М12×40	1	—	52,87	1000 шт
	ГОСТ 5915-70	с гайкой М12	1	—	15,40	1000 шт
	ГОСТ 11371-78	и шайбой	1	—	6,27	1000 шт
6	ТУ36-2088-78	Заклепка комб. ЗК-12	8	8	2,75	1000 шт
		Материалы				
7	ГОСТ 9573-82	Минеральная вата	0,003	—	175	м³
8	ГОСТ 24222-80	Прокладка из фторопласта				
		-2×40 ℓ=180	0,5	—	0,03	
9	ТУ6-02-775-73	Герметик „Эластосил 11-06"	—	0,1		кг

1. Расход материалов на перекрытие в спецификации не учтен (см. типовой проект 813-2-16.85)

2. Шаг комбинированных заклепок поз. 6 – 250 мм

Зав. отд.	Смилянская		1.800.9-8.0 31
Н. контр.	Абрамович		
Гл. инж. пр.	Абрамович		Узел 68 и 69

Стадия	Лист	Листов
Р		1

ЦНИИПРОМЗДАНИЙ

Инв. № подл. | Подпись и дата | Взам. инв. №

20940-01 51

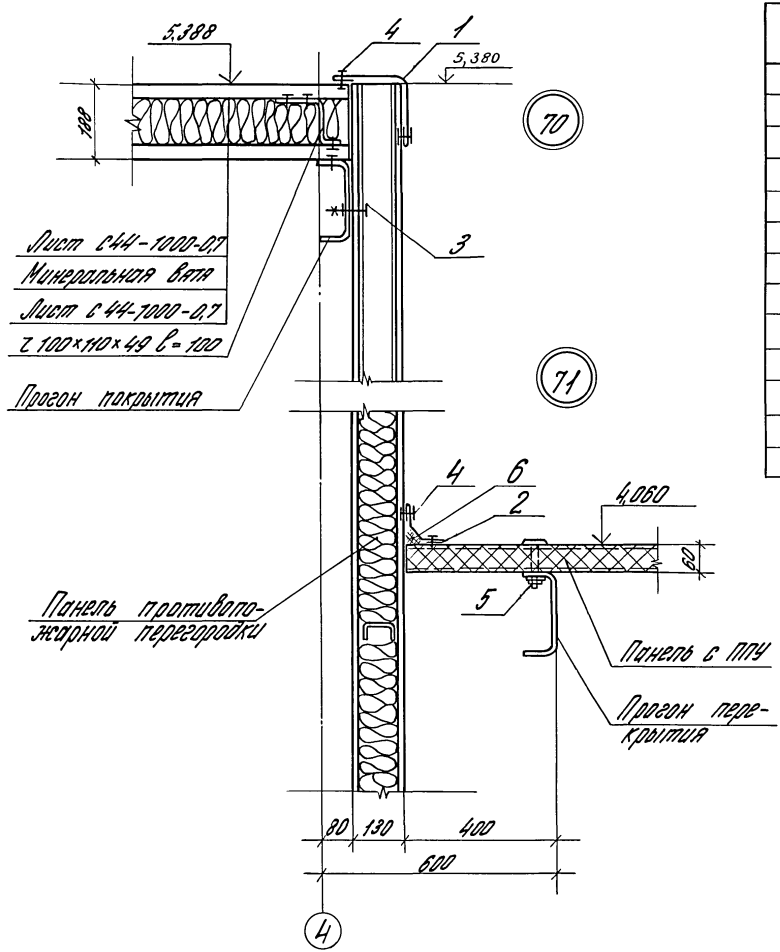

Спецификация к узлам

Поз.	Обозначение	Наименование	Кол. на 1 м. узла: 70	71	Масса ед., кг	Примечание
		Стальные изделия				
1	1.800.9-8.1 130	Нащельник НМ9	1	—	2,00	м
2	1.800.9-8.1 140	То же НМ10	—	1	1,50	м
3	ГОСТ 7798-70	Болт М 12×40	1	—	52,87	1000 шт
	ГОСТ 5915-70	с гайкой М12	1	—	15,40	1000 шт
	ГОСТ 11371-78	и шайбой	1	—	6,27	1000 шт
4	ТУ36-2088-78	Заклепка комбинированная ЗК-12	8	8	2,75	1000 шт
5	1.800.9-8.1 400	Комбинированный болт КД1	—	2	0,14	
		Материалы				
6	ТУ6-05-221-367-76	Напениваемый полиуретан ППУ-17Н	—	0,001		м³

1. Расход материалов на перекрытие в спецификации не учтен.
2. Шаг заклепок поз. 4 – 250 мм

Зав. отд.	Смирянский		1.800.9-8.0 32
Н. контр.	Абрамович		
Гл. ин. пр.	Абрамович		Узел 70 и 71

Стадия	Лист	Листов
Р		1

ЦНИИПРОМЗДАНИЙ

Инв. № подл. | Подпись и дата | Взам. инв. №

72

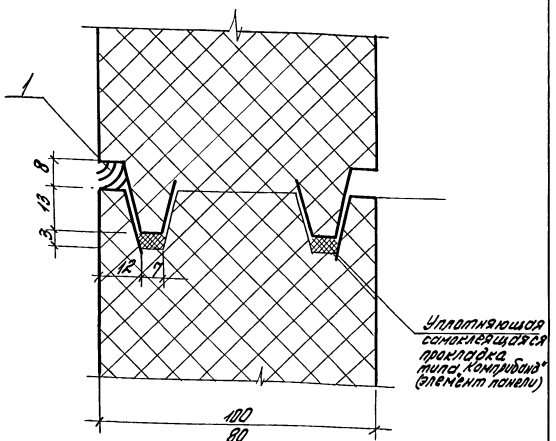

Марка поз.	Обозначение	Наименование	Кол. на 1м узла	Масса ед., кг	Приме-чание
		Материалы			
1	ТУБ - 02 - 775 - 73	Герметик „Эластосил 11-06"	0,1		кг

Зав. отд.	Смиланский		1.800.9 - 8.033
Н. контр.	Абрамович		
Гл. инж. пр.	Абрамович		
Рук. гр.	Гуськова		
			Узел 72
			Стадия Р; Лист; Листов 1
			ЦНИИПромзданий

Инв. № подл. | Подпись и дата | Взам. инв. №

73

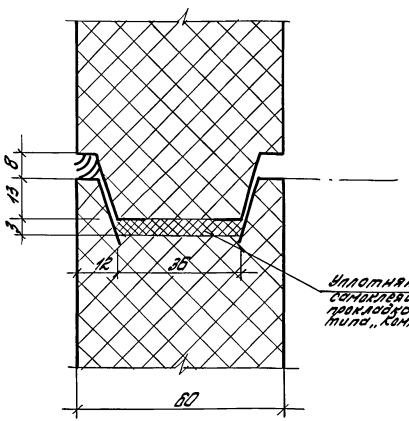

Марка поз.	Обозначение	Наименование	Кол. на 1м узла	Масса ед., кг	Приме-чание
		Материалы			
1	ТУБ - 02 - 775 - 73	Герметик „Эластосил 11-06"	0,1		кг

Зав. отд.	Смиланский		1.800.9 - 8.034
Н. контр.	Абрамович		
Гл. инж. пр.	Абрамович		
Рук. гр.	Гуськова		
			Узел 73
			Стадия Р; Лист; Листов 1
			ЦНИИПромзданий

74

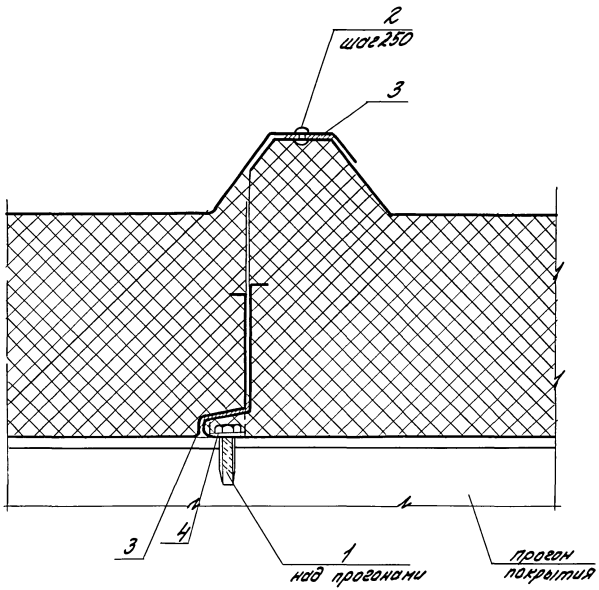

Поз.	Обозначение	Наименование	Кол.	Масса ед., кг	Примеч.
		Стальные изделия			
1	ТУ67-269-79	Винт самонарезающий 6,3×25	0,4	0,0081	шт
2	ТУ36-2088-78; 1.800.9-8.035	Заклепка комбинированная ЗК-12	4	0,00215	шт
		Материалы			
3	ТУ-02-775-73	Клей-герметик „Элластосил 11-05"	0,20		кг
4	ТУ67-729-85	Шайба уплотнительная	0,7	0,00025	шт.

Спецификация дана на 1 м стыка

Заклепка с глухим корпусом

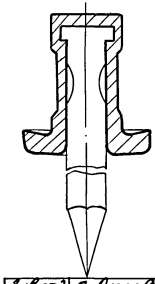

Размеры, масса и материал по ТУ36-2088-78

Зав. отд.	Поваляев		1.800.9-8 035
Н. контр.	Синицына		
Гл. инж.	Синицына		
Узел 74. Продольный стык панели покрытия. Заклепка с глухим корпусом			Стадия: Р; Лист; Листов: 1; ЦНИИПромзданий

Инв. № подл. | Подпись и дата | Взам. инв. №

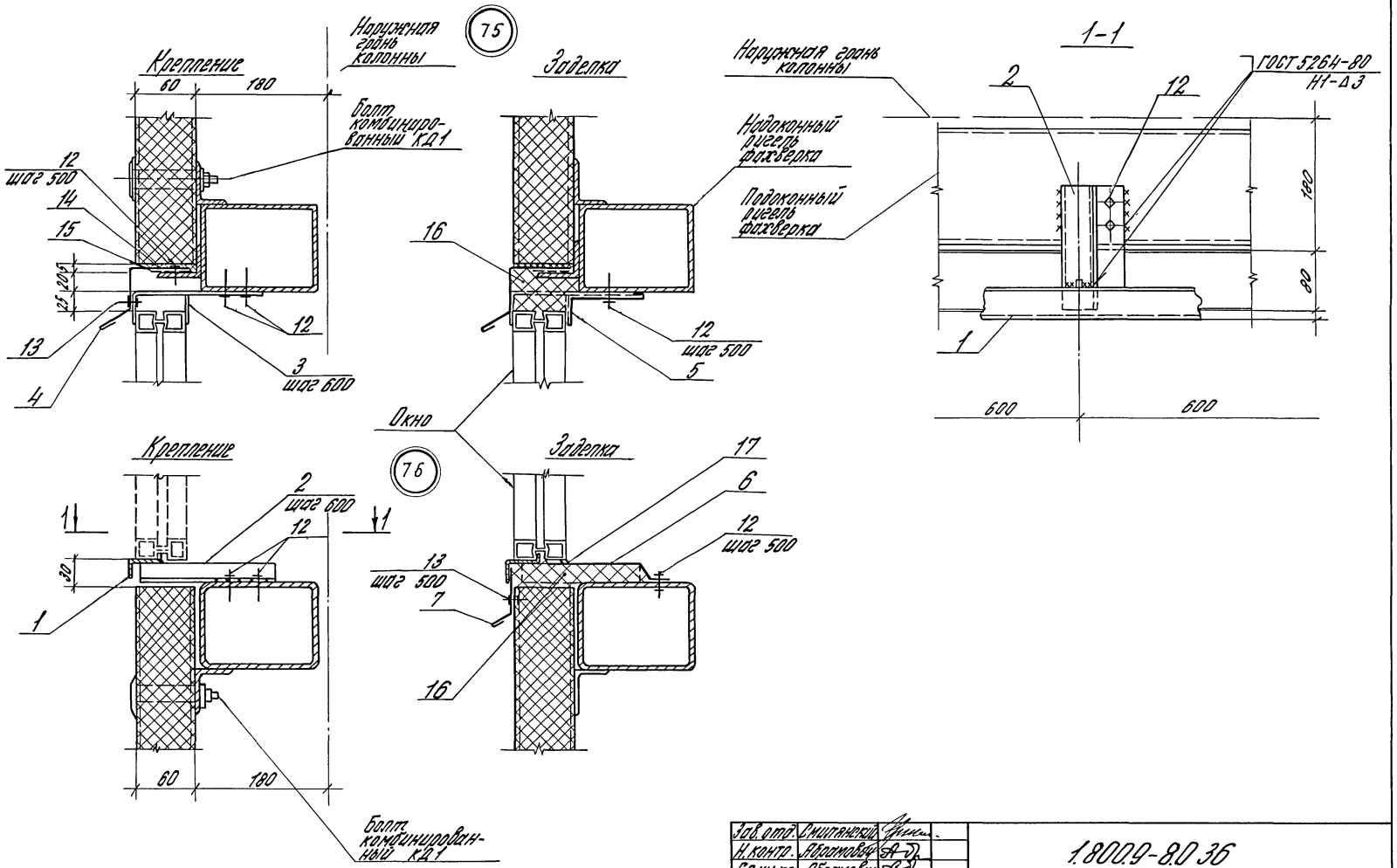

Зав. отд.	Смилянский		
Н. контр.	Абрамович		
Гл. ин. пр.	Абрамович		
Рук. гр.	Гузеева		

1.800.9-8.0.36

Узел 75÷77
Сопряжение стены с окном серии 1.436.2-15

Стадия	Лист	Листов
Р	1	2

ЦНИИПРОМЗДАНИЙ

Инв. N подл. | Подпись и дата | Взам. инв. N

20940-01 55

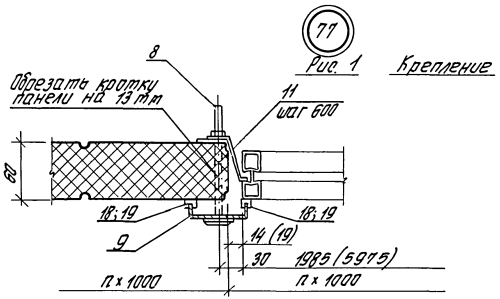

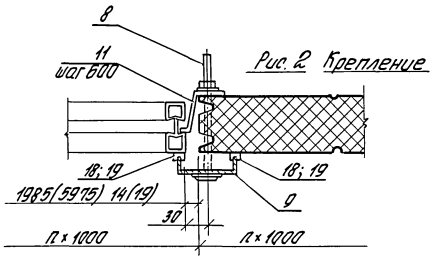

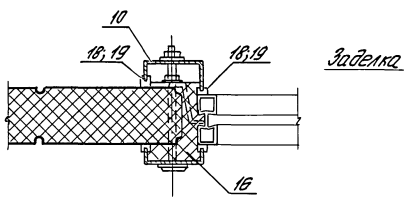

Спецификация к узлам 75, 76, 77

Марка, поз.	Обозначение	Наименование	Кол-во на 2 м узла 75	76	на 12 м узла 77	Масса ед., кг	Примеч.
		Стальные изделия					
1	1.800.9-8.1 270	Нащельник НМ 27	—	2,0	—	1,0	м
2	1.800.9-8.1 350	Элемент крепления КМ 5	—	3	—	0,5	
3	1.800.9-8.1 360	Элемент крепления КМ 6	3	—	—	0,3	
4	1.800.9-8.1 070	Слив С2	2,0	—	—	1,2	м
5	1.800.9-8.1 250	Нащельник НМ 25	2,0	—	—	1,2	м
6	1.800.9-8.1 260	Нащельник НМ 26	—	2,0	—	1,5	м
7	1.800.9-8.1 080	Слив С3	—	2,0	—	0,8	м
8	1.800.9-8.1 310	Комплект деталей МС 1	—	—	3	0,1	
9	1.800.9-8.1 280	Нащельник НМ 28	—	—	1,17	1,6	м
10	1.800.9-8.1 290	Нащельник НМ 29	—	—	1,17	1,9	м
11	1.800.9-8.1 340	Элемент крепления КМ 4	—	—	3	1,8	
12	ТУ 67-269-79	Винт самонарезающий В 6х25	17	11	—	8,1	1000 шт
13	ТУ 36-2088-78	Заклепка алюминиевая 3,5-12	6	5	—	2,75	1000 шт
		Материалы					
14	ТУ 38-106-16-81	Прокладка из пенорезины 5х80	2,0	—	—		м
15	ГОСТ 10354-84	Пленка полиэтиленовая	0,16	—	—		$м^2$
16	ТУ 6-05-221-367-76	Напыляемый полиуретан ППУ-17Н	0,006	0,01	0,002		$м^3$
17	ТУ 6-02-776-73	Герметик „Эластосил 11-05"	0,00001	—	—		$м^3$
18	1.800.9-8.1 300	Прокладка ПР-1	—	—	4,8		м
19	ТУ 38-105 1051-82	Клей К88	—	—	0,6		кг

Инв. № подл. | Подпись и дата | Взам. инв. №

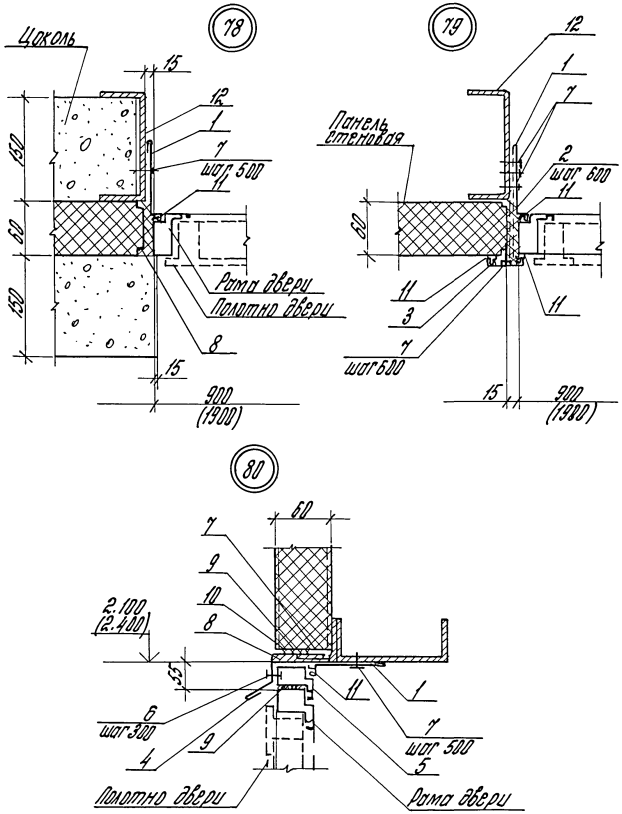

Марка, поз.	Обозначение	Наименование	Кол. на проем в=900	Кол. на проем в=1900	Масса ед., кг	Примеч.
		Стальные изделия				
1	Нормаль Первоуральского завода	Профиль 2-009	5.1	7.0	1,25	м
2	1.800.9-8.1 330	Элемент крепления КМЗ	6	8	0,3	
3	Нормаль Первоуральского завода	Профиль 2-010	3,0	3,6	0,87	м
4	1.800.9-8.1 070	Слив С2	1	2	1,2	м
5	Нормаль Первоуральского завода	Профиль 2-801	1,0	2,0	1,71	
6	ТУ 36-2088-78	Заклепка комбинированная ЗК-12	4	8	2,75	1000шт.
7	ТУ 67-269-79	Винт, самонарезающий 6,6х25	38	40	8,1	1000шт.
12	1.800.9-8.1 380/-01	Стойка СТ1/СТ2	2	2	25,5	
		Материалы				
8	ТУ6-05-221-367-76	Напениваемый				
		полиуретан ППУ-17Н	0,25	0,25		$м^3$
9	ТУ 38-106-16-81	Прокладка из пенорезины 5х80	1,0	2,0		м
10	ГОСТ 10354-84	Пленка полиэтиленовая	0,16	0,16		$м^3$
11	Нормаль Первоуральского завода	Профиль прокладки притвора 2-901	5,1	7,0		м

Зав. отдел	Смилянский	
Н. контр.	Абрамович	
Гл. инж. пр.	Абрамович	
Рук. гр.	Гузеева	

1.800.9-8.0 37

Узел 78÷80
Сопряжение стены со стальными дверями серии 1.436.3-19

Стадия	Лист	Листов
Р		1

ЦНИИПРОМЗДАНИЙ

Инв. № подл. | Подпись и дата | Взам. инв. №

20940-01 57

81

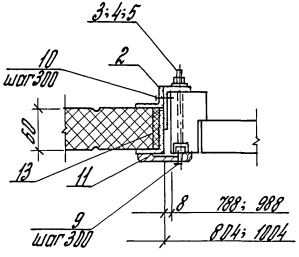

83

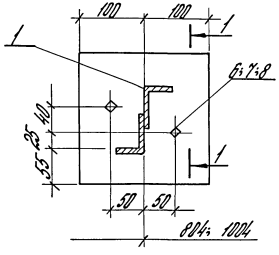

82

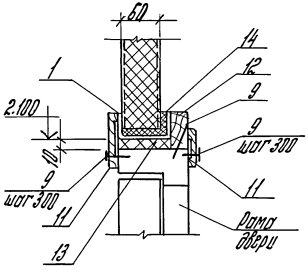

1-1

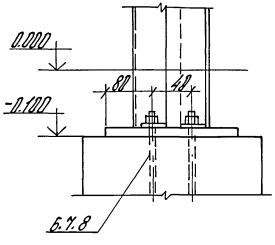

Марка, поз.	Обозначение	Наименование	Кол. на проем 1,0м	Кол. на проем 0,8м	Масса ед. кг	Примеч.
		Стальные изделия				
1	1.800.9-8.1 390	Дверная рама РДМ1	1		43,30	
	-01	то же РДМ2		1	42,30	
2	ГОСТ 19772-74	Уголок 60×40×3; l=2100	2	2	9,37	
3	ГОСТ 7798-70	Болт М10×120	4	4	86,32	1000шт.
4	ГОСТ 5915-70	Гайка М10	4	4	11,37	1000шт.
5	ГОСТ 11371-78	Шайба М10	4	4	4,08	1000шт.
6	ГОСТ 24379.1-80	Болт фундаментный М20×300	4	4	0,89	
7	ГОСТ 5915-70	Гайка М20	4	4	62,60	1000шт.
8	ГОСТ 11371-78	Шайба М20	4	4	22,90	1000шт.
9	ГОСТ 1145-80	Шуруп 1-5×50	25	25	5,93	1000шт.
10	ТУ 67-269-79	Винт самонарезающий 66×25	14	14	8,1	1000шт.
		Материалы				
11	ГОСТ 8242-75	Наличник тип 1 сеч. 54×13	6,5	6,5		м
12	ГОСТ 8486-66**	Деревянная доска				
		сеч. 70×24	1,2	1,0		м
						м
13	ТУ6-05-221-367-76	Напениваемый				
		полиуретан ППУ-17Н	0,03	0,03		м³
14	ТУ 38-106-16-81	Прокладка из пенорези-	1,2			
		ны 20×180		1,0		м
						м

1. Узел 83 изображает опирание дверной рамы.
2. Узлы замаркированы на схемах панелей в типовых проектах 813-2-15.85; 813-2-16.85 и 813-2-11.85

Зав. отдел	Стилянский	
Н. контр.	Абрамович	
Гл. инж.	Абрамович	
Рук. гр.	Гузеева	

1.800.9-8.038

Узел 81-83
Опряжение перегородок с деревянными дверями по ГОСТ 14624-69

Стадия	Лист	Листов
Р		1

ЦНИИПРОМЗДАНИЙ

Инв. № подл. | Подпись и дата | Взам. инв. №

20940-01 58

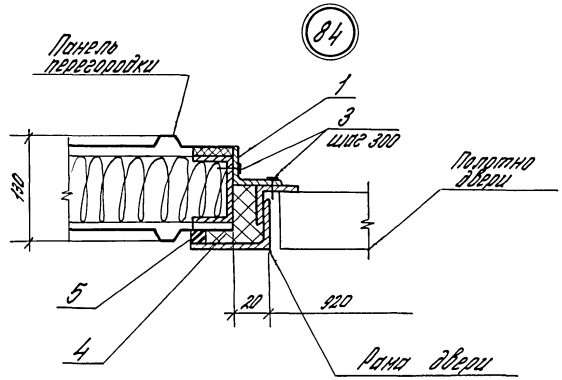

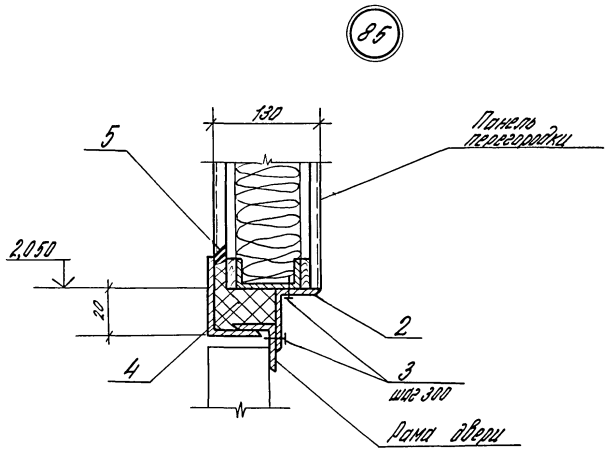

Спецификация к узлам 84,85

Марка, поз.	Обозначение	Наименование	Кол. на проем	Масса ед., кг	Примеч.
		Стальные изделия			
1	ГОСТ 19772-74	Уголок 50×36×4 ℓ=2050	2	5,06	
2		ℓ=920	1	2,27	
3	ТУ67-269-79	Винт самонарезающий 86×25	18	8,1	1000шт
		Материалы			
4	ТУ6-05-221-367-76	Напениваемый полиуретан ППУ-17Н	0,004		м³
5	ТУ6-02-775-73	Герметик „Эластосил 11-06"	0,3		кг

Зав. отдел	Смилянский		1.800.9-8.0 39
Н. контр.	Абрамович		
Гл. ин. пр.	Абрамович		Узел 84 и 85. Сопряжение противопожарных перегородок с противопожарными дверями серии 2.435-6
Рук. гр.	Гузеева		Стадия: Р; Лист; Листов: 1
			ЦНИИПРОМЗДАНИЙ

Инв. № подл. | Подпись и дата | Взам. инв. №

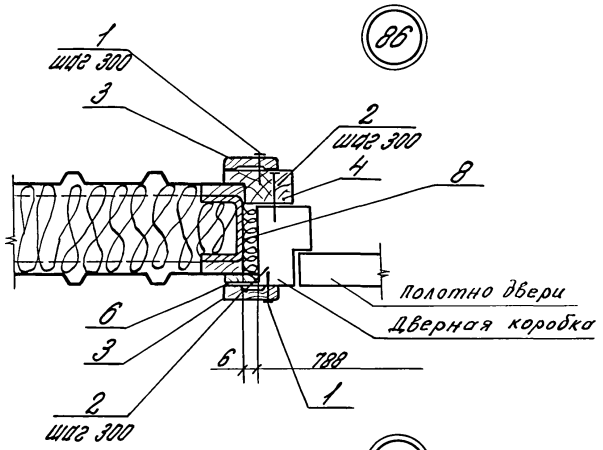

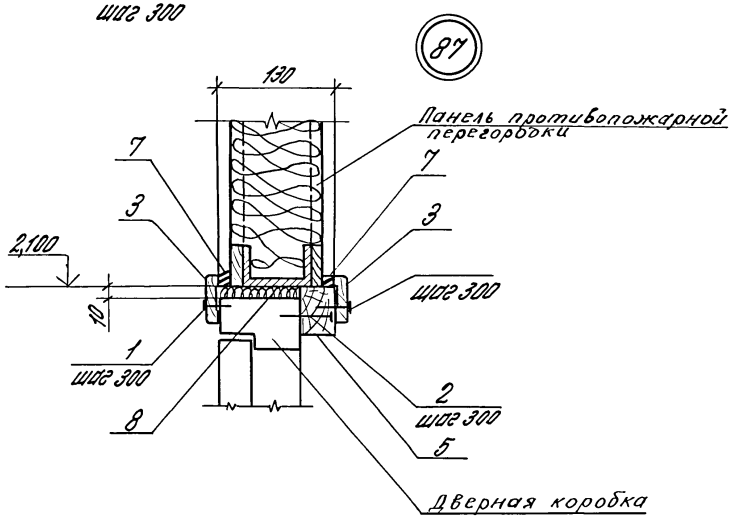

Спецификации к узлам

Марка, поз.	Обозначение	Наименование	Кол. на прим	Масса ед., кг	Примечание
		Стальные изделия			
1	ГОСТ 1145-80	Шуруп 1-4×40	35	3,05	1000 шт
2	ГОСТ 1145-80	Шуруп 1-5×70	21	8,35	1000 шт
		Материалы			
3	ГОСТ 8242-75	Наличник тип 1			
		сеч. 54×13	11,0		м
4	ГОСТ 8486-66	Деревянный брус			
		сеч. 40×50	1,0		м
5	ГОСТ 8486-66	Деревянный брус			
		сеч. 40×80	4,5		м
6	ГОСТ 8486-66	Деревянная доска			
		сеч. 20×40	4,5		м
7	ТУ6-02-775-73	Герметик			
		„Эластосил"	0,003		м³
8	ТУ6-05-221-367-76	Напениваемый			
		полиуретан ППУ-17Н	0,09		м³

Зав. отд.	Смирянский		
Н. контр.	Абрамович		
Гл. инж. пр.	Абрамович		
Рук. гр.	Узеева		

1.800.9-8.0 40

Узел 86 и 87 Сопряжение противопожарных перегородок с деревянными брусьями по ГОСТ 14624-69

Стадия	Лист	Листов
Р		1

ЦНИИПромзданий

Инв. № подл. | Подпись и дата | Взам. инв. №

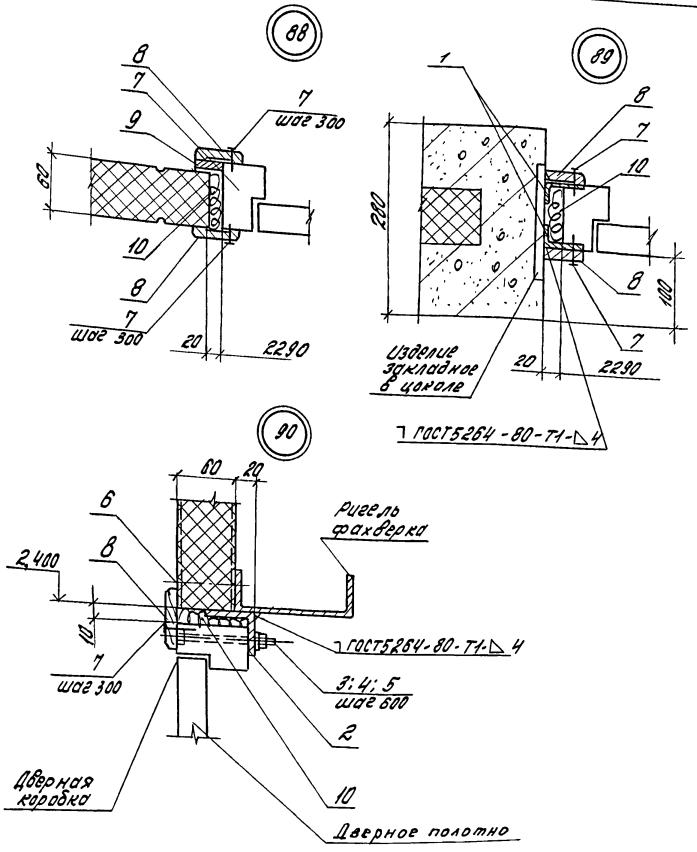

Спецификация к узлам

Марка поз.	Обозначение	Наименование	Кол. на проем	Масса ед., кг	Прим.
		Стальные изделия			
1	ГОСТ19772-74	Уголок 50х36х3; l=400	4	0,76	
2	ГОСТ 19772-74	Уголок 90х70х4; l=2400	1	12,70	
3	ГОСТ 7798-70	Болт М10х120	4	86,32	1000шт.
4	ГОСТ5915-70	Гайка М10	4	11,37	1000шт
5	ГОСТ11371-78	Шайба 10	4	4,08	1000шт
6	1.800.9-8.1400	Болт комбинир. КД1	6	0,13	
7	ГОСТ1145-80	Шуруп 1-4х40	40	3,05	1000шт
		Материалы			
8	ГОСТ8242-75	Наличник тип1			
		сеч. 54х13	13,0		м
9	ГОСТ8486-66	Деревянная доска			
		сеч. 20х40	4,0		м
10	ТУ6-05-221-367-76	Напениваемый			
		полиуретан ППУ-17Н	0,2		м3

Зав. онок	Смилянский	
Н. контр.	Абрамович	
Гл. ин. пр.	Абрамович	
Рук. гр.	Гузеева	

1.800.9-8.041

Узел 88-90.
Сопряжение металлических панелей „Сэндвич" с деревянными дверями по ГОСТ 14624-69

Стадия	Лист	Листов
Р		1

ЦНИИПРОМЗДАНИЙ

Инв. № подл. | Подпись и дата | Взам. инв. №

20940-01 61

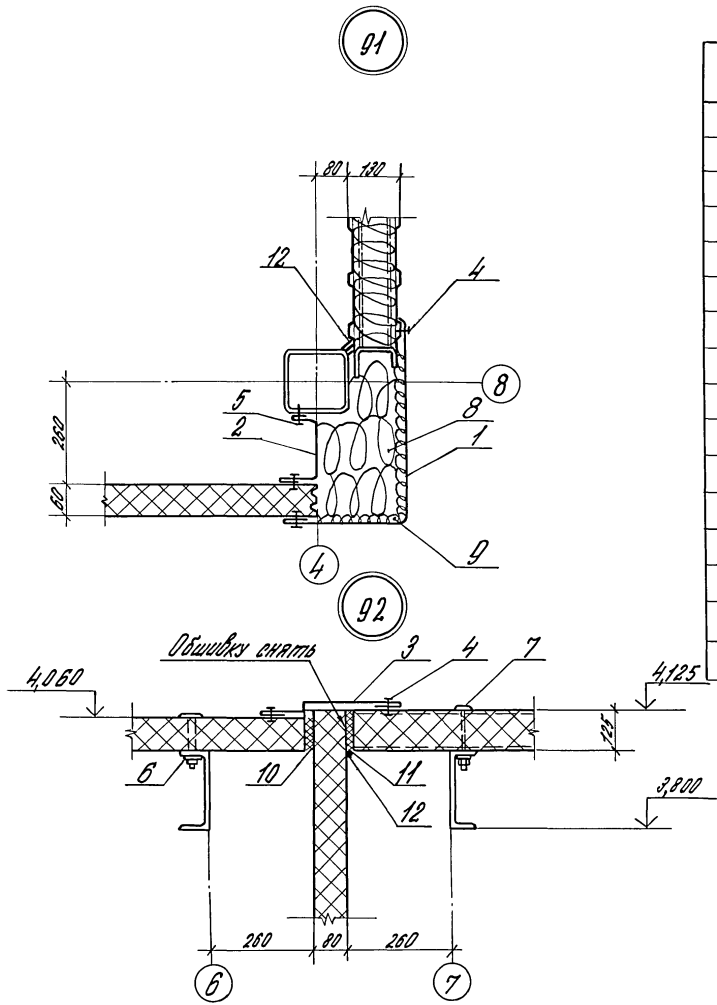

Спецификация к узлам

Поз.	Обозначение	Наименование	Кол. на 1 м узла 91	Кол. на 1 м узла 92	Масса ед., кг	Примечание
		Стальные изделия				
1	1.800.9-8.1 210	Нащельник НМ 18	1	—	5,10	м.
2	1.800.9-8.1 170	То же НМ 14	1	—	2,30	м.
3	1.800.9-8.1 100-01	То же НМ 8	—	1	2,20	м
4	ТУ 36-2088-78	Заклепка комб. Зк-12	12	8	2,75	1000 шт
5	ТУ 67-269-79	Винт самонарезающ. 6,3×25	4	—	8,10	1000 шт
6	1.800.9-8.1 400	Комбин. болт КД 1	—	2	0,13	
7	-03	То же КД 4	—	2	0,17	
		Материалы				
8	ГОСТ 9573-82	Брусок из мин. ваты	0,09	—	175	м³
9	ТУ 21-23-72-75	Полосы из стекловолокна	0,7	—		м²
10	ТУ 38-106-16-81	Прокладка из пенорезины 20×80		1		м
11	ТУ 38-106-16-81	То же 20×125		1		м
12	ТУ 6-02-775-73	Герметик „Эластосил 11-05"	0,1	0,1		кг

Инв. № подл. | Подпись и дата | Взам. инв. №

Зав. отд.	Смоленский		1.800.9-8.0 42
Н. контр.	Абрамович		
Гл. инж. пр.	Абрамович		
Рук. груп.	Гуськова		Узел 91 и 92

Стадия	Лист	Листов
Р		1

ЦНИИПРОМЗДАНИЙ

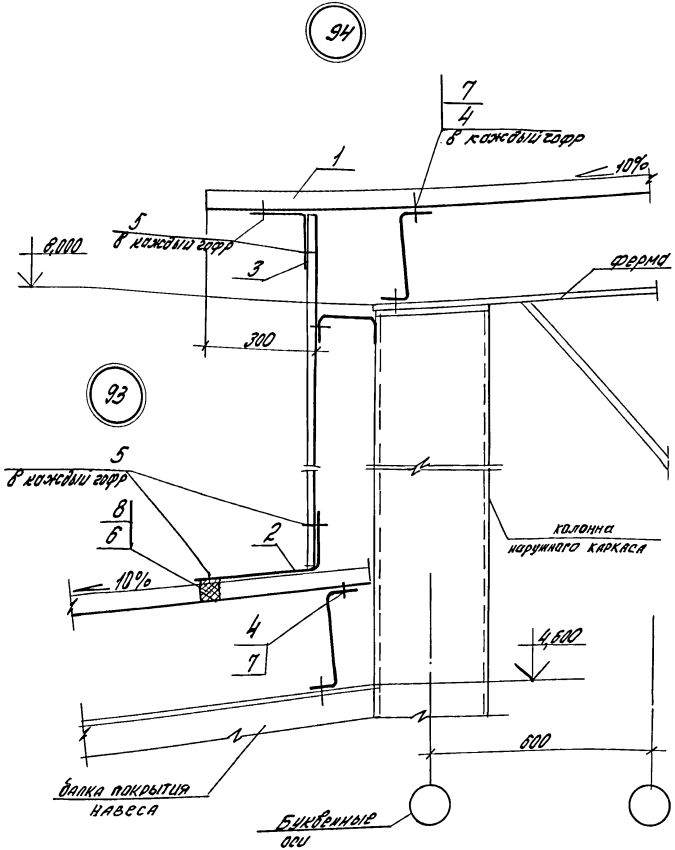

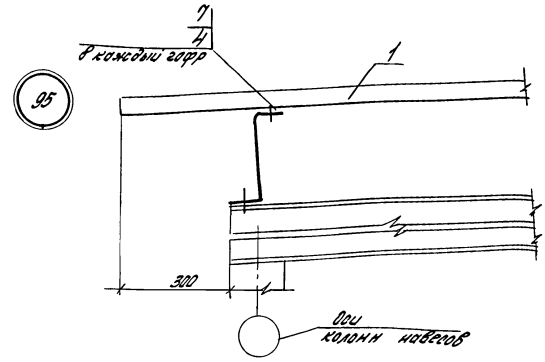

Поз.	Обозначение	Наименование	Кол. на узел 93	94	95	Масса ед., кг	Приме-чан.
		Стальные изделия					
1	ГОСТ 24045	Профиль стальной гнутый С44-1000-08	1	1	1	8,5	м
2	1.800.9-8.1410-04	Элемент фасонный ЭФ5	1,05	-	-	3,2	
3	1.800.9-8.1410-04	То же ЭФ2	-	1,05	-	1,9	
4	ТУ67-269-79	Винт самонарезающий 5,5 х 25	5	5	5	0,008	шт
5	ТУ35-2088-78; 1.800.9-8.035	Заклепка комбинированная ЗК-12	10	10	-	0,028	
		Материалы					
6	1.800.9-8.1430	Прокладка из пенорезины П1	1	-	-		м
7	ТУ87-729-85	Шайба уплотнительная	5	5	5		шт
8	ТУ3830340-78	Клей НБВ-2	0,05	-	-		кг

Спецификация дана на 1 м узла

Зав. отд.	Гобелев	
Н. контр.	Синицына	
Ст. инж.	Синицына	

1.800.9-8.043

Узел 93÷95

Стадия	Лист	Листов
Р		1

ЦНИИЭПпромзданий

Инв. № подл. | Подпись и дата | Взам. инв. №

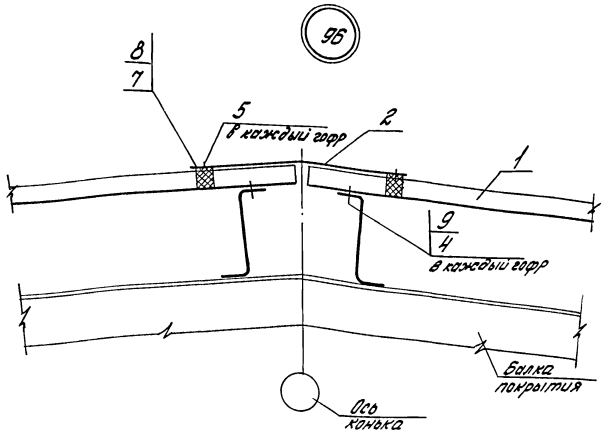

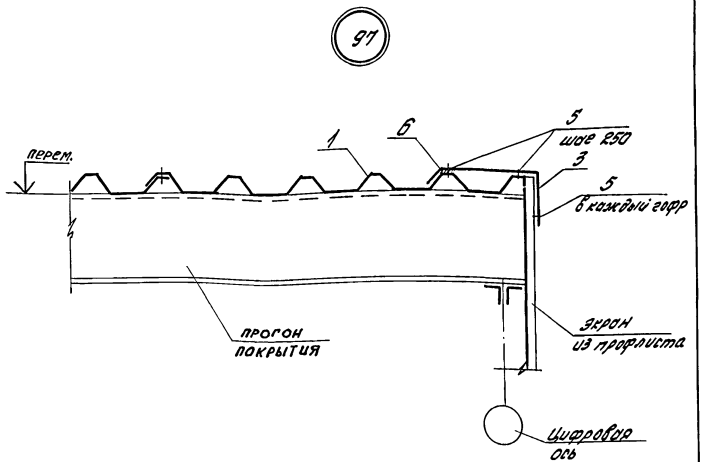

Поз.	Обозначение	Наименование	Кол. на эл. 96	Кол. на эл. 97	Масса ед. кг	Приме-чание
		Стальные изделия				
1	ГОСТ 24045-80	Профиль стальной гнутый С44-1000-0,8	1,0	1,0	8,5	т м
2	1.800.9-8.1 420	Элемент фасонный ЭФ6	1,05	-	3,9	м
3	1.800.9-8.1 440-04	То же ЭФ12	-	1,05	3,1	
4	ТУ67-269-79	Винт самонарезающий 6,5 х 25	10	-	0,0081	шт.
5	ТУ36-2088-78, 1.800.9-8.035	Заклепка комбинированная ЗК-12	7	13	0,00215	
		Материалы				
6	ТУ6-02-775-73	Клей-герметик „Эластосил 11-05"	-	0,1		кг
7	1.800.9-8.1 430	Прокладка из пенорезины П1	2	-	0,08	м
8	ТУ38-30340-78	Клей НБВ-2	0,1	-		кг
9	ТУ67-729-85	Шайба уплотнительная	10	-		шт

Спецификация дана на 1 м узла

Зав. отд.	Поволяева		1.800.9-8.044
Н. контр.	Синицына		
Ст. инж.	Синицына		Узел 96 и 97
			Стадия: Р; Лист: 1; Листов: 1
			ЦНИИПРОМЗДАНИЙ

Инв. № подл. | Подпись и дата | Взам. инв. №

98

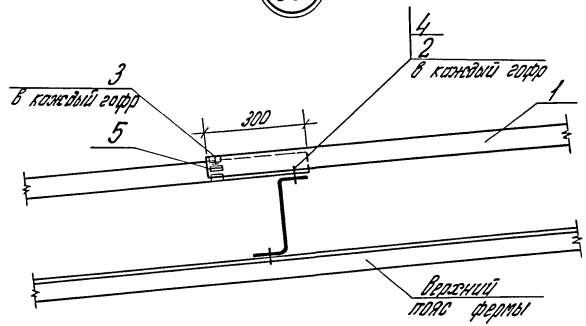

99

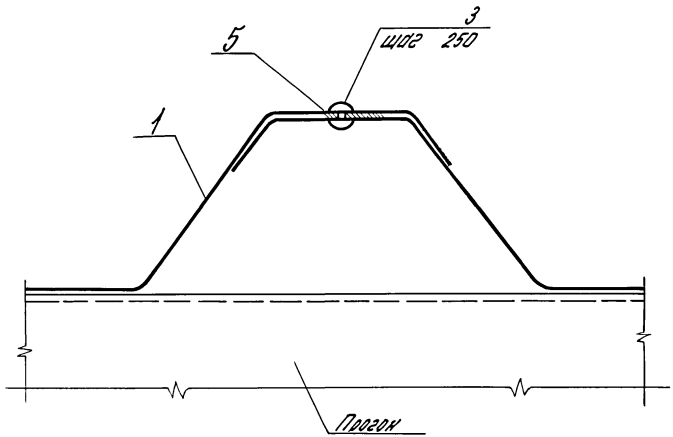

Поз.	Обозначение	Наименование	Кол. на уз. 98	Кол. на уз. 99	Масса ед., кг	Примеч.
		Стальные изделия				
1	ГОСТ 24045-80	Стальной гнутый профиль С44-1000-08	1	1	8,5	м
2	ТУ 67-269-79	Винт самонарезающий 6,6×25	6	—	0,0081	шт.
3	ТУ36-2088-78; 1.800.9-8.035	Заклепка комбинированная ЗК-12	6	3	0,0275	
		Материалы				
4	ТУ 67-179-85	Шайба уплотнительная	5	—	0,00025	шт
5	ТУ 6-02-775-73	Клей-герметик „Эластосил 11-06"	0,14	0,10		кг

Спецификация дана на 1м стыка

Зав. отд.	Павлович		1.800.9-8.045
Н. контр.	Синицына		
Гл. инж.	Синицына		
			Узел 98 и 99
			Стадия Р; Лист; Листов 1
			ЦНИИПРОМЗДАНИЙ

Инв. № подл. | Подпись и дата | Взам. инв. №

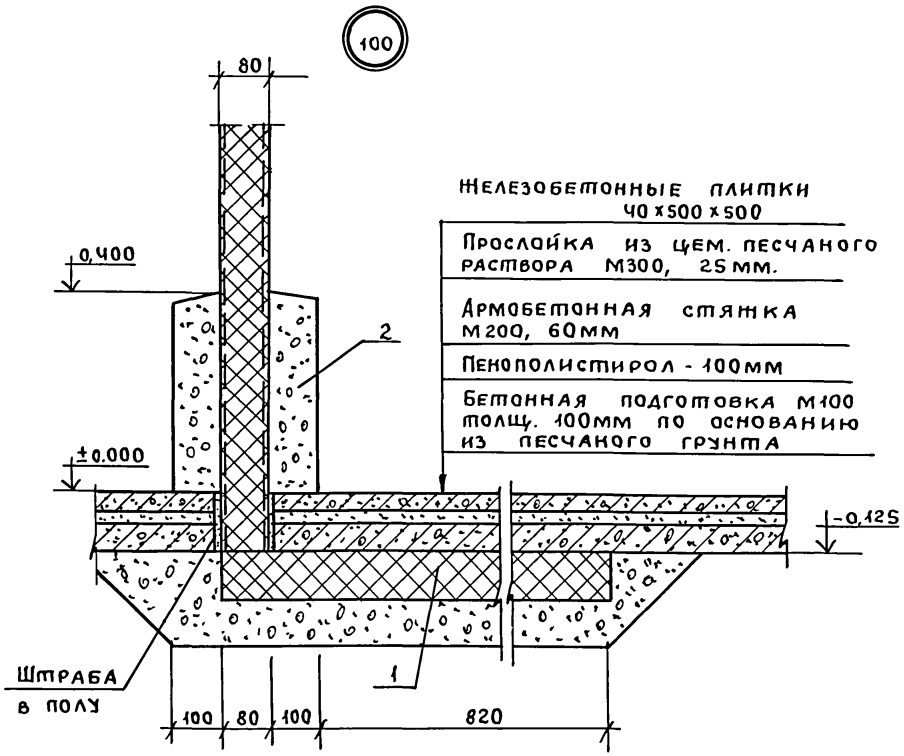

Спецификация к узлам

Марка, поз.	Обозначение	Наименование	Кол. на 1 м узла 100	Кол. на 1 м узла —	Масса ед., кг	Примечание
		Материалы				
1	ГОСТ 15588-70*	Плиты ПСБ-С γ=40 кг/м³				
		толщ. 100м	0,1			м³
2		Бетон М200	0,08		2400	м³

Узел замаркирован на схемах раскладки панелей в альбомах II типовых проектов хранилищ 813-2-11.85; 813-2-15.85 и 813-2-16.85.

Зав.отд.	Смилянский	Подп.	
Н.контр.	Абрамович		
Гл.инж.пр	Абрамович		
Рук.гр.	Дикарева		

1.800.9-8.0 Чб

Узел 100

Стадия	Лист	Листов
Р		1

ЦНИИПромзданий

Инв. | Подл. | Подпись и дата | Взам.инв.№

Пров. 21.3.91г Кон.

gost.e-ecolog.ru