ТИПОВЫЕ СТРОИТЕЛЬНЫЕ КОНСТРУКЦИИ
ИЗДЕЛИЯ И УЗЛЫ

# Серия 1.432.2-24

# СТЕНЫ ИЗ МЕТАЛЛИЧЕСКИХ ТРЕХСЛОЙНЫХ ПАНЕЛЕЙ С ТЕПЛОИЗОЛЯЦИЕЙ ИЗ ПЕНОПОЛИУРЕТАНА ДЛЯ ОДНОЭТАЖНЫХ ПРОМЫШЛЕННЫХ ЗДАНИЙ

## Выпуск 3

## УЗЛЫ

## РАБОЧИЕ ЧЕРТЕЖИ

gost.e-ecolog.ru

ЦЕНА 2-83

ТИПОВЫЕ СТРОИТЕЛЬНЫЕ КОНСТРУКЦИИ
ИЗДЕЛИЯ И УЗЛЫ

# Серия 1.432.2-24

# СТЕНЫ ИЗ МЕТАЛЛИЧЕСКИХ ТРЕХСЛОЙНЫХ ПАНЕЛЕЙ С ТЕПЛОИЗОЛЯЦИЕЙ ИЗ ПЕНОПОЛИУРЕТАНА ДЛЯ ОДНОЭТАЖНЫХ ПРОМЫШЛЕННЫХ ЗДАНИЙ

## Выпуск 3

## УЗЛЫ

## РАБОЧИЕ ЧЕРТЕЖИ


Разработаны
ЦНИИпромзданий
Арендное предприятие

Зам.директора института К.Т.Н. С.М.Гликин
Зав.отделом стен и перегородок К.Т.Н. Г.М.Смилянский
Гл. инженер проекта А.П.Дранчук



Утверждены
Главным управлением проектирования ГОССТРОЯ СССР
письмо от 10.12.90 № 5/6-938

Введены в действие с 01.11.91
ЦНИИпромзданий
приказ от 29.04.91 № 45


© АПП ЦИТП, 1991

| Обозначение документа | Наименование | Стр. |
|---|---|---|
| 1.432.2-24.3-ТО | Техническое описание . . . . . | 7 |
| 1.432.2-24.3-1 | Узлы 1, 2, 3. Крепление опорных консолей к приколонной угловой стойке. | 17 |
| 1.432.2-24.3-2 | Узлы 4, 5, 6. Крепление опорных консолей к колоннам и стойкам фахверка двутаврового сечения. . . . . | 19 |
| 1.432.2-24.3-3 | Узлы 7, 8, 9. Крепление опорных консолей к колонне с ветвью двутаврового сечения. . . . . | 20 |
| 1.432.2-24.3-4 | Узлы 10, 11. Крепление опорных консолей к приколонным стойкам фахверка в продольном температурном шве. . . | 21 |
| 1.432.2-24.3-5 | Узел 12. Крепление приколонной угловой стойки фахверка к фундаменту. | 22 |
| 1.432.2-24.3-6 | Узел 13. Крепление приколонной стойки фахверка к фундаменту в поперечном температурном. шве . . . . . | 23 |
| 1.432.2-24.3-7 | Узел 14. Крепление приколонной стойки к фундаменту у торцовой колонны среднего ряда. . . . . | 24 |
| 1.432.2-24.3-8 | Узел 15. Крепление приколонных стоек фахверка к фундаменту в продольном температурном шве. . . . . | 25 |
| 1.432.2-24.3-9 | Узел 16. Укрупнительный монтажный стык составных приколонных стоек фахверка | 26 |


| | | | |
|---|---|---|---|
| Зав. отд. | Смилянский | | |
| Н. контр. | Гранчук | | |
| Гл. 1 | Гранчук | | |

1.432.2-24.3

Содержание

| Стадия | Лист | Листов |
|---|---|---|
| Р | 1 | 5 |

ЦНИИПРОМЗДАНИЙ

| Обозначение документа | Наименование | Стр. |
|---|---|---|
| 1.432.2-24.3-10 | Узел 17. Крепление цокольных ригелей к легкобетонным панелям. . . . . | 27 |
| 1.432.2-24.3-11 | Узел 18. Установка рядовых ригелей в углах здания при нулевой привязке стен | 28 |
| 1.432.2-24.3-12 | Узел 19. Установка рядовых ригелей в углах здания при привязке продольных стен 250 мм. . . . . | 29 |
| 1.432.2-24.3-13 | Узел 20. Установка и крепление стыковых ригелей в углах здания. . . . . | 30 |
| 1.432.2-24.3-14 | Узел 21. Установка и крепление опорных ригелей в углах здания. . . . | 31 |
| 1.432.2-24.3-15 | Узел 22. Установка и крепление опорных ригелей у рядовых осей. . . . . | 32 |
| 1.432.2-24.3-16 | Узел 23. Установка и крепление рядовых и надоконных ригелей к приколонной стойке. . . . . | 33 |
| 1.432.2-24.3-17 | Узел 24. Установка и крепление подоконных ригелей. . . . . | 34 |
| 1.432.2-24.3-18 | Узел 25. Установка и крепление стыковых и надоконных ригелей. . . . . | 35 |
| 1.432.2-24.3-19 | Узел 26. Установка и крепление рядовых ригелей. . . . . | 36 |
| 1.432.2-24.3-20 | Узел 27. Установка и крепление ригелей в поперечном температурном шве. . . . . | 37 |
| 1.432.2-24.3-21 | Узел 28. Установка ригелей в продольном температурном шве. . . . . | 38 |
| 1.432.2-24.3-22 | Узел 29. Установка стыковых ригелей РС3 . . . . . | 39 |


Инв.№ подл. | Подпись и дата | Взам.инв.№

| Обозначение документа | Наименование | Стр. |
|---|---|---|
| 1.432.2-24.3-23 | Узел 30. Крепление панелей к цоколю на глухом участке стены. . . . . | 40 |
| 1.432.2-24.3-24 | Узел 31. Крепление панелей к цоколю в простенках между окнами. . . . . | 41 |
| 1.432.2-24.3-25 | Узел 32 Крепление панелей к цоколю в простенках примыкающих к дверям и воротам. . . . . | 42 |
| 1.432.2-24.3-26 | Узел 33. Крепление панелей к стыковому ригелю РС 1 . . . . . | 43 |
| 1.432.2-24.3-27 | Узел 34. Крепление панелей к ригелям | 44 |
| 1.432.2-24.3-28 | Узел 35 Крепление панелей в углах здания с нулевой привязкой стен. . . . . | 47 |
| 1.432.2-24.3-29 | Узел 36 Крепление панелей в углах здания с привязкой продольных стен 250 мм . . | 48 |
| 1.432.2-24.3-30 | Узел 37. Уплотнение стыков между панелями Н1 ПТС. . . . . | 49 |
| 1.432.2-24.3-31 | Узел 38. Уплотнение стыков между панелями Н2 ПТС . . . . . | 50 |
| 1.432.2-24.3-32 | Узел 39. Уплотнение стыков между панелями С3 ПТС. . . . . | 51 |
| 1.432.2-24.3-33 | Узел 40. Уплотнение стыков между панелями С4 ПТС. . . . . | 52 |
| 1.432.2-24.3-34 | Узел 41. Уплотнение стыков между панелями С5 ПТС. . . . . | 53 |
| 1.432.2-24.3-35 | Узел 42. Уплотнение стыков между панелями С5а ПТС. . . . . | 54 |
| 1.432.2-24.3-36 | Узел 43 Сопряжение продольной стены с покрытием. . . . . | 55 |
| 1.432.2-24.3-37 | Узел 44. Крепление панелей к опорному ригелю в стенах зданий для районов с сейсмичностью 7..9 баллов. . . . . | 57 |

| Обозначение документа | Наименование | Стр. |
|---|---|---|
| 1.432.2-24.3-38 | Узел 45. Крепление панелей к ряжевому ригелю в стенах зданий для районов с сейсмичностью 7...9 баллов. . . . . | 58 |
| 1.432.2-24.3-39 | Узел 46 Крепление панелей к цоколю в стенах зданий для районов с сейсмичностью 7...9 баллов. . . . . | 59 |
| 1.432.2-24.3-40 | Узел 47. Крепление панелей к ригелю в простенках между окнами в стенах зданий для районов с сейсмичностью 7...9 баллов | 61 |
| 1.432.2-24.3-41 | Узел 48. Крепление панелей к стыковому ригелю на глухом участке стены здания для районов с сейсмичностью 7...9 баллов. | 62 |
| 1.432.2-24.3-42 | Узел 49. Крепление панелей к ригелю в простенке неподвижного яруса стены в уровне горизонтального антисейсмического шва. . . . . | 63 |
| 1.432.2-24.3-43 | Узел 50. Сопряжение верха окна с одинарным переплетом со стеной в уровне горизонтального антисейсмического шва | 64 |
| 1.432.2-24.3-44 | Узел 51. Сопряжение низа окна с одинарным переплетом со стеной в зданиях для районов с сейсмичностью 7...9 баллов. | 65 |
| 1.432.2-24.3-45 | Узел 52. Крепление панелей к стыковому ригелю в стенах здания для районов с сейсмичностью 7...9 баллов. . . . . | 66 |
| 1.432.2-24.3-46 | Узел 53. Сопряжение верха деревянной двери со стеной в уровне горизонтального антисейсмического шва. . . . . | 67 |
| 1.432.2-24.3-47 | Узел 54. Расположение горизонтального антисейсмического шва над распашными воротами по серии 1.435.2-28. . . . . | 68 |

| Обозначение документа | Наименование | Стр. |
|---|---|---|
| 1.432.2-24.3-48 | Узел 55. Расположение горизонтального антисейсмического шва над подъетно-складчатыми воротами. . . . . | 69 |
| 1.432.2-24.3-49 | Узел 56. Устройство вертикального антисейсмического шва в углах здания при нулевой привязке стен. . . . . | 70 |
| 1.432.2-24.3-50 | Узел 57. Устройство вертикального антисейсмического шва в углах здания при привязке продольных стен 250 мм. . | 71 |
| 1.432.2-24.3-51 | Узел 58. Устройство вертикального температурного шва. . . . . | 72 |
| 1.432.2-24.3-52 | Узел 59. Устройство вертикального антисейсмического шва. . . . . | 73 |
| 1.432.2-24.3-53 | Узел 60. Крепление изделия МС1 к панелям для их подвески к опорным ригелям. . . . . | 74 |

1. Серия состоит из 4-х выпусков. Состав серии дан в выпуске 0.

2. Настоящий выпуск содержит монтажные узлы установки фахверка и стеновых панелей для глухих участков стен, узлы замаркированы в выпуске 0.

3. Приведенные в настоящем выпуске монтажные узлы стен из металлических трехслойных панелей разработаны для применения при проектировании и непосредственногоиспользования при монтаже фахверка стен и стеновых панелей.

4. Чертежи включаются в состав проектной документации в полном их объеме или в виде отдельных листов.

5. Решение узлов стен не учитывает особенностей строительства в районах с вечной мерзлотой и просадочными грунтами, а также на подрабатываемых территориях.

6. Изготовление стальных изделий, монтаж элементов фахверка и приемку работ производить в соответствии с требованиями главы СНиП 3.03.01-87 „Несущие и ограждающие конструкции".

7. Отклонение отметок опорных узлов ригелей фахверка стен следует принимать ±4мм, при этом минусовое отклонение отметки опорной консоли компенсировать прокладками из листовой стали под опорную часть ригеля. по ГОСТ 9467-75.

8. Сварку производить электродами типа Э42 Для условий строительства с расчетной температурой (наиболее холодной пятидневки) ниже минус 40°С и в районах с расчетной сейсмичностью

| | | | | | |
|---|---|---|---|---|---|
| | | | | 1.432.2-24.3-ТО | |
| Зав.отд. | Смирянский | | | Техническое описание | Стадия: Р; Лист: 1; Листов: 10 |
| Н.контр. | Дорничук | | | | ЦНИИПромзданий |
| Гл.инж.пр. | Дорничук | | | | |

Инв.№ подл. | Подпись и дата | Взам.инв.№

7-9 баллов сварные швы должны выполняться электродами, обеспечивающими достаточную пластичность швов. При ручной сварке применять электроды Э42А, Э46А по ГОСТ 9467-75, сварку выполнять по ГОСТ 5264-80, толщина сварных швов ($h_ш$) указана на чертежах.

9. Ориентация вертикальных межпанельных стыков должна соответствовать розе ветров с тем, чтобы кромка панели с пазом была расположена по направлению преобладающих ветров (во избежание задувания).

10. Отклонение панелей от вертикали (в плоскости и из плоскости стены) не должно превышать 0,001 высоты каждого яруса и стены в целом.

11. Затяжка болтов КД1 при неподвижном креплении панелей к ригелям и при креплении деталей МС1 к панелям для их подвески не должна вызывать заметного прогиба наружного листа облицовки панели под шайбой в точках крепления.

12. Болты КД3 при подвижном креплении панелей к ригелям в стенах зданий, строящихся в сейсмических районах, должны быть затянуты с усилием, обеспечивающим прилегание панели к ригелю и возможность ее перемещения относительно ригеля. Гайки этих болтов надлежит закреплять от самоотвинчивания контргайками.

13. При поэлементной сборке стен (в подвесном варианте монтажа панелей) сверление отверстий и крепление [illegible]елий МС1 для подвески панелей следует выполнять в кон[illegible]торах или с помощью шаблонов, чтобы обеспечить ровную [illegible]ю нижней кромки подвешенного яруса стены и обжатие шва.

14. При укрупнительной сборке стен панели перед [illegible]емом укрупняются в карты, включая ригели фахверка [illegible]нять панели в карты следует на стендах, рабочие

поверхности которых должны иметь амортизирующие подкладки, исключающие повреждение лицевых поверхностей панелей. При установке карт зазоры в монтажных стыках не должны превышать между смежными картами 5мм.

Поэлементная и укрупнительная сборка стенового ограждения производится снизу вверх.

15. В стенах зданий, строящиеся в сейсмических районах, заделка швов не должна препятствовать взаимному смещению стен и каркаса здания, так как все сейсмические силы воспринимаются только каркасом здания.

16. Резка панелей возможна только дисковыми пилами. Газопламенная резка категорически запрещается.

17. Крепление панелей к несущим конструкциям выполнять только специальными крепежными изделиями, приведенными в настоящей серии. Не допускается смятие обшивок панелей. Случайные царапины, ссадины и пятна загрязнений должны быть зачищены, огрунтованы и окрашены в тон основной краске.

18. В настоящем выпуске во всех узлах дана сквозная нумерация позиций - уплотнительных прокладок, крепежных и погонажных изделий и материалов. По обозначенным позициям в узлах и таблицах 1, 2, 3, 4 выбираются конкретные марки комплектующих изделий и материалов.

19. Расход комплектующих изделий предусмотренных комплектной поставкой на 100 м.$^2$ стены дан в табл. 8 и 9 вып. 1 настоящей серии.

## Сортамент уплотнительных прокладок

Таблица 1

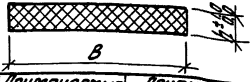


| №№ поз. в узле | Марка | Назначение | Применяемые панели: Тип | Применяемые панели: H, мм | Сечение прокладки, мм: h | Сечение прокладки, мм: b | Масса 1 пог. м кг | Обозначение |
|---|---|---|---|---|---|---|---|---|
| 1 | ПУ1-1 | Вертикальный шов в стыке между панелями | Н1ПТС | 61,6 | 6 | 55 | 0,040 | 1.432.2-24.1-33 |
| | ПУ1-2 | | | 81,6 | | 75 | 0,054 | |
| | ПУ1-3 | | Н2ПТС | 50,0 | 8 | 35 | 0,033 | |
| | ПУ1-4 | | | 80,0 | | 65 | 0,062 | |
| | ПУ1-5 | | С3ПТС | 50,0 | 20 | 25 | 0,060 | |
| | ПУ1-6 | | | 80,0 | | 55 | 0,192 | |
| | ПУ1-7 | | | 100,0 | | 75 | 0,180 | |
| | ПУ1-8 | | С4ПТС | 46,6 | 10 | 40(30) | 0,048 | |
| | ПУ1-9 | | С5ПТС (С5аПТС) | 61,6 | | 55(45) | 0,066 | |
| | ПУ1-10 | | | 91,6 | | 85(75) | 0,102 | |
| 2 | ПУ2-1 | Горизонтальный шов в стыке панелей между ярусами а) Над нижним ярусом панелей | Н1ПТС | 61,6 | 30 | 60 | 0,220 | 1.432.2-24.1-33 |
| | ПУ2-2 | | | 81,6 | | 80 | 0,290 | |
| | ПУ2-3 | | Н2ПТС | 50,0 | | 50 | 0,180 | |
| | ПУ2-2 | | | 80,0 | | 80 | 0,290 | |
| | ПУ2-3 | | С3ПТС | 50,0 | | 50 | 0,180 | |
| | ПУ2-2 | | | 80,0 | | 80 | 0,290 | |
| | ПУ2-4 | | | 100,0 | | 100 | 0,360 | |
| | ПУ2-5 | | С4ПТС | 46,6 | | 45 | 0,162 | |
| | ПУ2-1 | | С5ПТС | 61,6 | | 60 | 0,220 | |
| | ПУ2-6 | | С5аПТС | 91,6 | | 90 | 0,324 | |
| 3 | ПУ3-1 | Горизонтальный шов в стыке панелей между ярусами б) под верхним ярусом панелей | Н1ПТС | 61,6 | 6 | 50 | 0,036 | 1.432.2-24.1-33 |
| | ПУ1-2 | | | 81,6 | | 75 | 0,054 | |
| | ПУ3-3 | | Н2ПТС | 50 | | 40 | 0,029 | |
| | ПУ1-2 | | | 80 | | 75 | 0,054 | |

Продолжение таблицы 1

| №№ поз. в узле | Марка | Назначение | Применяемые панели | | Сечение прокладки, мм | | Масса 1 пог. м | Обозначение |
|---|---|---|---|---|---|---|---|---|
| | | | Тип | H, мм | h | в | | |
| 3 | ПУ3-1 | Горизонтальный шов в стыке панелей между ярусами б) Под верхним ярусом панелей | С3ПТС | 50,0 | 6 | 40 | 0,029 | 1.432.2-24.1-33 |
| | ПУ1-2 | | | 80,0 | | 75 | 0,054 | |
| | ПУ3-4 | | | 100,0 | | 90 | 0,065 | |
| | ПУ3-3 | | С4ПТС С5ПТС С5аПТС | 46,6 | | 40 | 0,029 | |
| | ПУ3-1 | | | 61,6 | | 50 | 0,036 | |
| | ПУ1-2 | | | 91,6 | | 75 | 0,054 | |
| 4 | ПУ4-1 | Вертикальный шов в угловых панелях | Н1ПТС | 61,6 | 6 | 85 | 0,061 | 1.432.2-24.1-33 |
| | ПУ4-2 | | | 81,6 | | 110 | 0,079 | |
| | ПУ4-3 | | Н2ПТС | 50,0 | | 70 | 0,042 | |
| | ПУ4-2 | | | 80,0 | | 110 | 0,079 | |
| | ПУ4-3 | | С3ПТС | 50,0 | | 70 | 0,051 | |
| | ПУ4-2 | | | 80,0 | | 110 | 0,079 | |
| | ПУ4-4 | | | 100,0 | | 140 | 0,101 | |
| | ПУ4-5 | | С4ПТС С5ПТС С5аПТС | 46,6 | | 65 | 0,047 | |
| | ПУ4-1 | | | 61,6 | | 85 | 0,061 | |
| | ПУ4-6 | | | 91,6 | | 125 | 0,090 | |

Сортамент прокладок назначен из условия 50% обжатия их в стыковых соединениях.

Инв. № подл. | Подпись и дата | Взам. инв. №

Таблица 2

## Крепежные изделия

| №№ поз. в узле | Эскиз | Марка | Назначение | Толщина панелей мм | Масса кг | Обозначение |
|---|---|---|---|---|---|---|
| 5 |  | КД1-1 | Комплект деталей для крепления панелей к ригелям и для крепления крепежных изделий МС-1 к панелям | 46,6; 50 | 0,122 | 1.432.2-24.1-34 |
| | | КД1-2 | | 61,6 | 0,128 | |
| | | КД1-3 | | 80; 81,6 | 0,140 | |
| | | КД1-4 | | 91,6 | 0,146 | |
| | | КД1-5 | | 100 | 0,153 | |
| 6 | 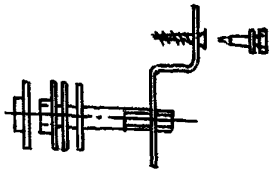 | КД2-1 | Комплект деталей для крепления ограждений парапета | 46,6; 50 | 0,328 | 1.432.2-24.1-35 |
| | | КД2-2 | | 61,6 | 0,334 | |
| | | КД2-3 | | 80; 81,6 | 0,346 | |
| | | КД2-4 | | 91,6 | 0,353 | |
| | | КД2-5 | | 100 | 0,360 | |
| 7 | 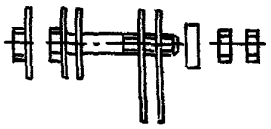 | КД3-1 | Комплект деталей для крепления панелей к ригелям в зданиях для районов с сейсмичностью 7...9 баллов | 46,6; 50 | 0,142 | 1.432.2-24.1-36 |
| | | КД3-2 | | 61,6 | 0,148 | |
| | | КД3-3 | | 80; 81,6 | 0,160 | |
| | | КД3-4 | | 91,6 | 0,167 | |
| | | КД3-5 | | 100 | 0,173 | |
| 8 | 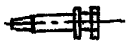 | КД4 | Самонарезающие винты | — | 0,00825 | ТУ 67-269-79 |
| 9 |  | КД5 | Комбинированные заклепки ЗК-12-4,5 | — | 0,00215 | ТУ36-2088-85 |
| 10 | 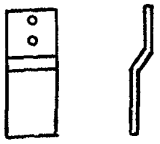 | МС1 | Крепежные изделия для подвески панелей | 46,6-100 | 0,40 | 1.432.2-24.1-37 |

Продолжение таблицы 2

| №№ поз. в узле | Эскиз | Марка | Назначение | Толщина панелей мм | Масса кг | Обозначение |
|---|---|---|---|---|---|---|
| 11 | 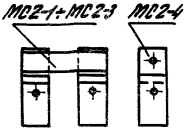  | МС2-1 | Опорные накладки для крепления полей в зданиях для районов с сейсмичностью 7...9 баллов При выборе марки см. чертеж. | НГ ПТС С4 ПТС | 0,12 | 1.432.2-24.1-38 |
| | | МС2-2 | | С3 ПТС | 0,13 | |
| | | МС2-3 | | Н1 ПТС С5 ПТС | 0,16 | |
| | | МС2-4 | | Все типы | 0,31 | |
| 12 |  | МС3 | Крепежные изделия для цокольных слибов При выборе марки см. чертеж | 46,6-100 | 0,08 | 1.432.2-24.1-39 |
| 13 |  | МС4-1 | | 46,6; 50; 61,6; 100 | 0,12 | 1.432.2-24.1-39 |
| | | МС4-2 | | 61,6 | 0,15 | |
| | | МС4-3 | | 80; 81,6; 91,6 | 0,14 | |
| | | МС4-4 | | 80; 81,6; 91,6 | 0,18 | |
| | | МС4-5 | | 100 | 0,17 | |

Инв. № подл. | Подпись и дата | Взам. инв. №

Таблица 3

## Погонажные изделия для ограждения швов

| №№ поз. в узле | Эскиз | Марка | Обозначение | Наименование | Толщина панелей H, мм | Масса марки кг |
|---|---|---|---|---|---|---|
| 14 | 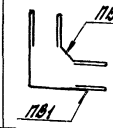  | ПВ1-1 | 1.432.2-24.1-44 | Профили ограждения вертикальных швов в узлах здания | 46.5:50 | 1,68 |
| | | ПВ1-2 | | | 61,6 | 2,10 |
| | | ПВ1-3 | | | 80:81,6 | 2,30 |
| | | ПВ1-4 | | | 100 | 2,51 |
| | | ПВ2-1 | | | 46,5÷100 | 1,37 |
| 15 | 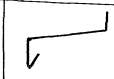 | ПГ1-1 | 1.432.2-24.1-41 | Профили ограждения горизонтальных швов в стыке панелей с цоколем. При выборе марки см. черт. профиля | 46,5÷100 | 1,14 |
| | | ПГ1-2 | | | 61,6 | 1,27 |
| | | ПГ1-3 | | | 80÷100 | 1,48 |
| 16 |  | ПГ2-1 | 1.432.2-24.1-41 | | 46,6:50 | 0,53 |
| | | ПГ2-2 | | | 61,6 | 0,67 |
| | | ПГ2-3 | | | 80:81,6 | 0,80 |
| | | ПГ2-4 | | | 91,6:100 | 0,87 |
| 17 |  | ПГ3-1 | 1.432.2-24.1-42 | Профили для ограждения горизонтальных швов в стыке между ярусами панелей | 46,6:50 | 0,90 |
| | | ПГ3-2 | | | 61,6 | 1,00 |
| | | ПГ3-3 | | | 80:81,6 | 1,13 |
| | | ПГ3-4 | | | 91,6:100 | 1,20 |
| 18 |  | ПГ4-1 | 1.432.2-24.1-42 | | 46,6:50 | 0,76 |
| | | ПГ4-2 | | | 61,6 | 0,87 |
| | | ПГ4-3 | | | 80:81,6 | 1,00 |
| | | ПГ4-4 | | | 91,6:100 | 1,06 |
| 19 |  | ПГ5 | | | 46,6÷100 | 0,75 |

Продолжение таблицы 3

| №№ поз. в узле | Эскиз | Марка | Обозначение | Наименование | Толщина панели h, мм | | Масса марки, кг |
|---|---|---|---|---|---|---|---|
| 20 | 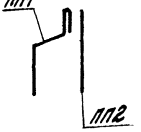  | ПП1-1 | 1.432.2-24.1-43 | Профили ограждения парапета | 156;150 | | 2,10 |
| | | ПП1-2 | | | 61,6 | | 2,20 |
| | | ПП1-3 | | | 80;81,6 | | 2,32 |
| | | ПП1-4 | | | 91,6 | | 2,40 |
| | | ПП1-5 | | | 100 | | 2,45 |
| 21 | | ПП2 | | | для всех толщин | | 1,85 |
| 22 | 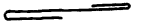 | ПВ3-1 | 1.432.2-24.1-45 | Профили ограждения температурных швов в зависимости от их ширины | Ширина температурного шва | до 50 | 1,50 |
| | | ПВ3-2 | | | | 100 | 2,00 |
| | | ПВ3-3 | | | | 150 | 2,80 |
| | | ПВ3-4 | | | | 200 | 3,40 |
| 23 |  | ПВ4-1 | 1.432.2-24.1-45 | | | до 50 | 1,80 |
| | | ПВ4-2 | | | | 100 | 2,40 |
| | | ПВ4-3 | | | | 150 | 3,00 |
| | | ПВ4-4 | | | | 200 | 3,80 |
| 24 |  | СД1 | 1.432.2-24.1-40 | Соединительное изделие для крепления сливов | | | 0,025 |
| | 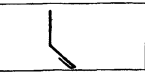 | ПП3 | 1.432.2-24.1-46 | Профили ограждения парапета | | | по проекту |
| |  | ПП4 | | | | | 1,58 |

Инв. № подл. | Подпись и дата | Взам. инв. №

Таблица 4

## Крепежные изделия и материалы не предусмотренные комплектной поставкой

| №№ поз. в узле | Марка | Наименование | Количество (ед. изм.) | | Масса, кг |
|---|---|---|---|---|---|
| **Стандартные изделия** | | | | | |
| 25 | М1 | Болт М16х40.36.029 ГОСТ7798-70 | На 1 точку крепления | 1 | Марки 0,154 |
| | | Гайка М16.4.029. ГОСТ5915-70 | | 1 | |
| | | Шайбы 16.01.029. ГОСТ11371-78 | | 2 | |
| 26 | М2 | Гвозди 3х70 ГОСТ 4028-63 | | | |
| 27 | М3 | Шурупы 60х40 ГОСТ1145-70 | | | 1000шт≈12,6кг |
| | | | | | |
| | | | | | |
| **Материалы** | | | | | |
| 28 | 125 | Минераловатные плиты П125 - 1000х500х50 ГОСТ9573-82 | | | 125кг/м³ |
| 29 | П30 | Пергамин П300 ГОСТ2697-83 | Полоса 1п.м. шириной 50 | | |
| 30 | | Битумно-кукерсольная мастика ГОСТ10354-82* | на 1п.м. один слой | | 0,14 |
| 31 | | Полиэтиленовая пленка δ=0,2мм | | | |
| 32 | | Цементно-песчаный раствор | 0,0075м³ на 1п.м. стыка | | 1,8т/м³ |
| 33 | | Плиты подоконные ГОСТ6785-80 (размеры по проекту) | — | | — |
| 34 | М4 | Антисептированный деревянный брус | пог. м. | | 0,6т/м³ |
| 35 | М5 | Шпильки из стальной проволоки Ø4-5мм ГОСТ6727-80 | | | |

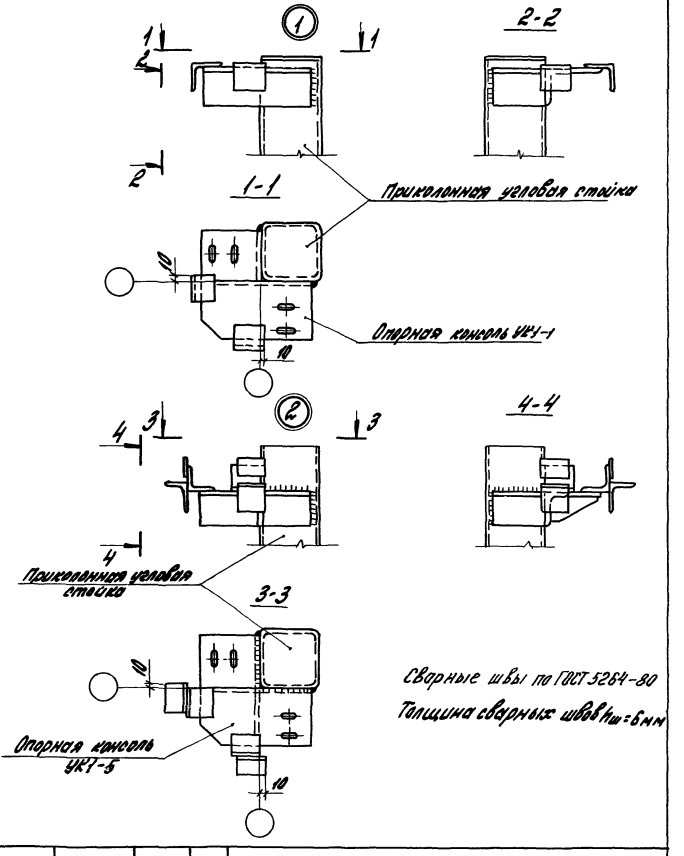


Сварные швы по ГОСТ 5264-80

Толщина сварных швов $k_ш$ = 6мм

1.432.2-24.3-1

Узлы 1,2 и 3

Крепление опорных консолей к приколонной уголовой стойке

| Стадия | Лист | Листов |
|---|---|---|
| Р | 1 | 2 |

ЦНИИПромзданий

Зав. отд. Смиловский

Инв. № подл. | Подпись и дата | Взам. инв. №

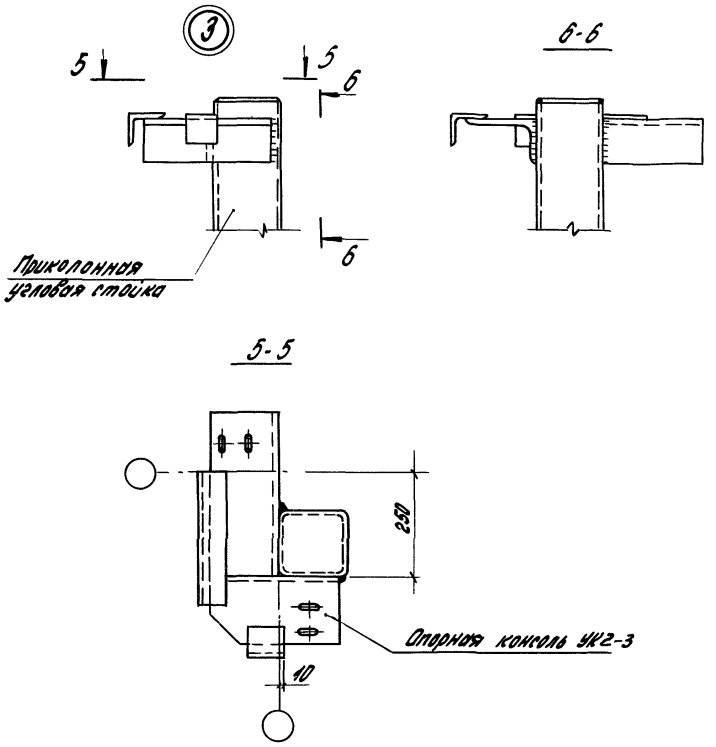


Толщина сварных швов $h_ш$ = 6 мм

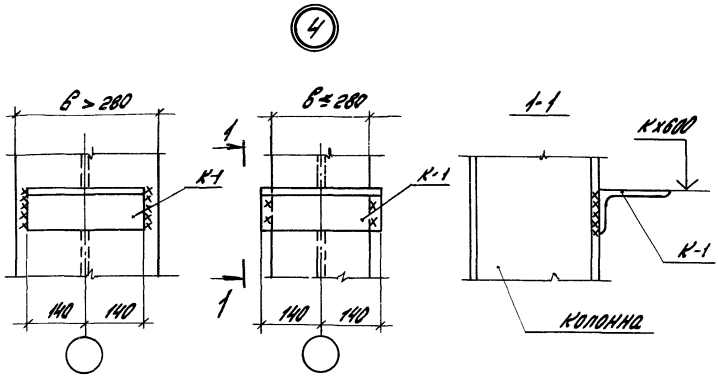


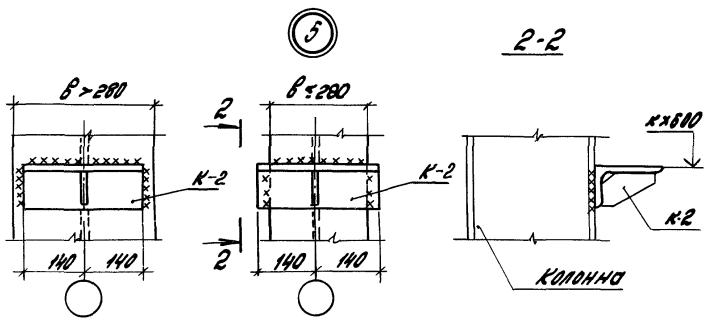


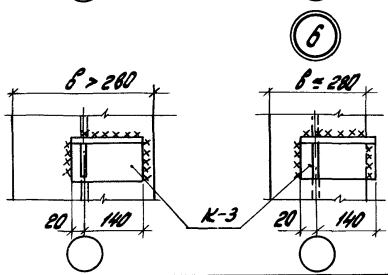


1. Сварные швы $h_ш = 6$ мм.
2. Крепление опорных консолей к колоннам с ветвью швеллерного сечения и к прикопонным стойкам, устанавливаемых у торцовой колонны среднего ряда и в температурном шве, производится аналогично приведенным в данных узлах

| | | | |
|---|---|---|---|
| Инв. № подл. | Подпись и дата | Взам. инв. № | |

1.432.2-24.3-2

| | | |
|---|---|---|
| Зав. отд. | Смилянский | |
| Н. контр. | Дранчук | |

Узлы 4, 5, 6.
Крепление опорных консолей к колоннам и стойкам траверсы двутаврового сечения

| Стадия | Лист | Листов |
|---|---|---|
| Р | | 1 |

ЦНИИПРОМЗ... 10

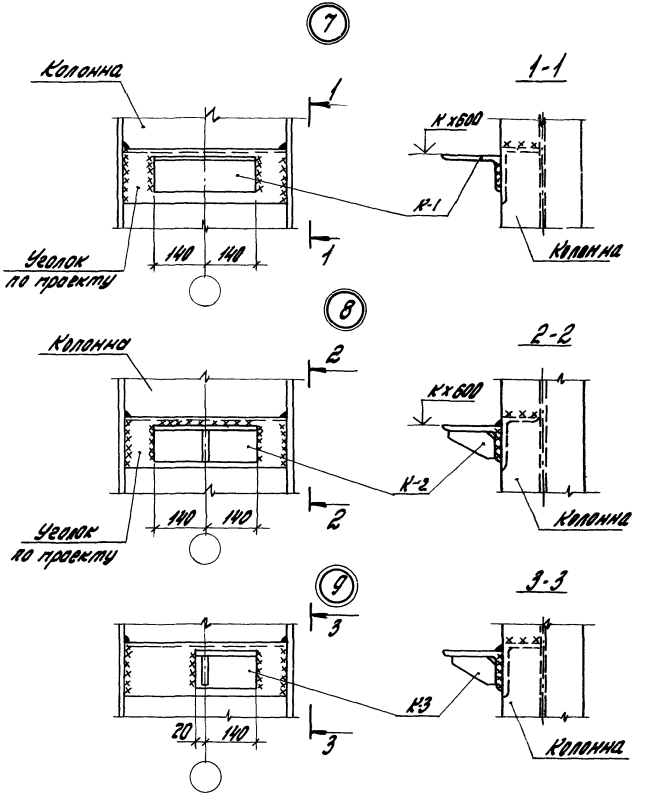


Толщина сварных швов $h_ш = 6$ мм

| | | | | | | | |
|---|---|---|---|---|---|---|---|
| | | | | 1.432.2-24.3-3 | | | |
| | | | | Узлы 7, 8, 9<br>Крепление опорных консолей к колонне с ветвью двутаврового сечения | Стадия | Лист | Листов |
| | | | | | Р | | 1 |
| отд. | Смилянский | | | | ЦНИИПРОМЗДАНИЙ | | |
| нтр. | Дранчук | | | | | | |
| к.пр. | Дранчук | | | | | | |

10

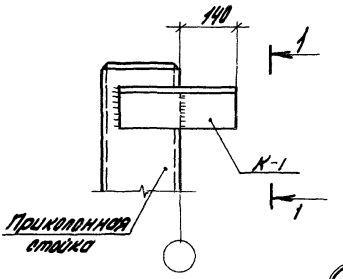


1-1

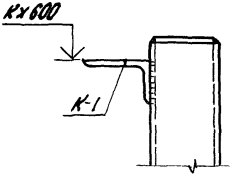


11

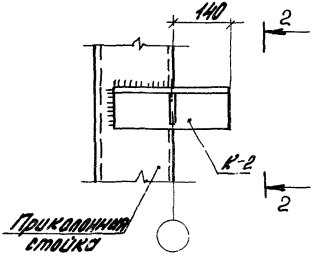


2-2

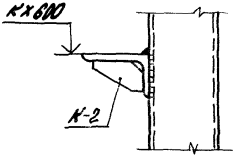


Толщина сварных швов hш = 6мм

Инв.№ подл. | Подпись и дата | Взам.инв.№

| | | | | | |
|---|---|---|---|---|---|
| | | | | 1.432.2-24.3-4 | |
| Зав.отд. | Стилянский | | | Узлы 10, 11 Крепление опорных консолей к прикалонным стойкам фахверка в проволоном т.ш. | Стадия: Р; Лист: ; Листов: 1 |
| Н.контр. | Дрончук | | | | ЦНИИПРОМЗДАНИЙ |
| Гл.инж.пр. | Дрончук | | | | |

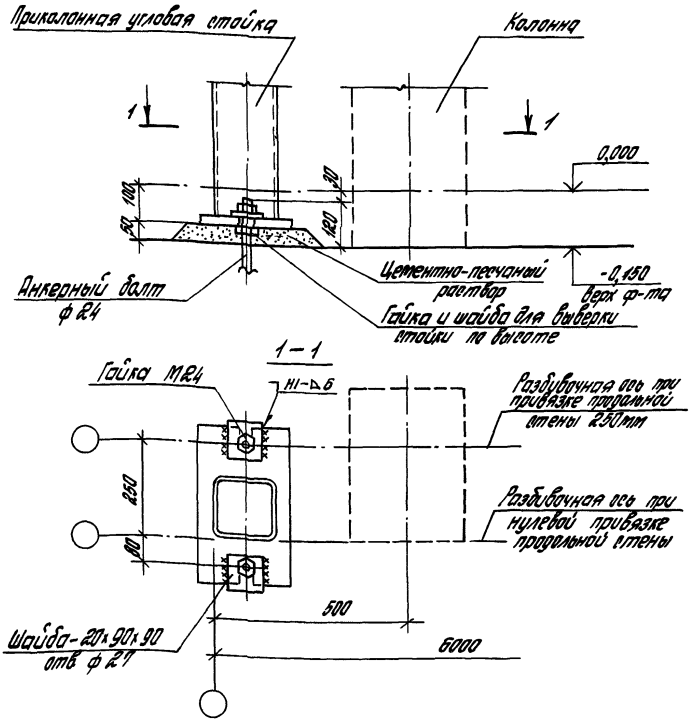


Сварные швы по ГОСТ 5264-80

| | | | | | | | |
|---|---|---|---|---|---|---|---|
| | | | | 1.432.1-24.3-5 | | | |
| Ру. отд | Смилянский | | | Узел 12<br>Крепление приколонной угловой стойки фахверка к фундаменту | Стадия | Лист | Листов |
| Н. чтр | Дранчук | | | | Р | | 1 |
| П | Дранчук | | | | ЦНИИПРОМЗДАНИЙ | | |
| Н. Ткат | Силантьева | | | | | | |

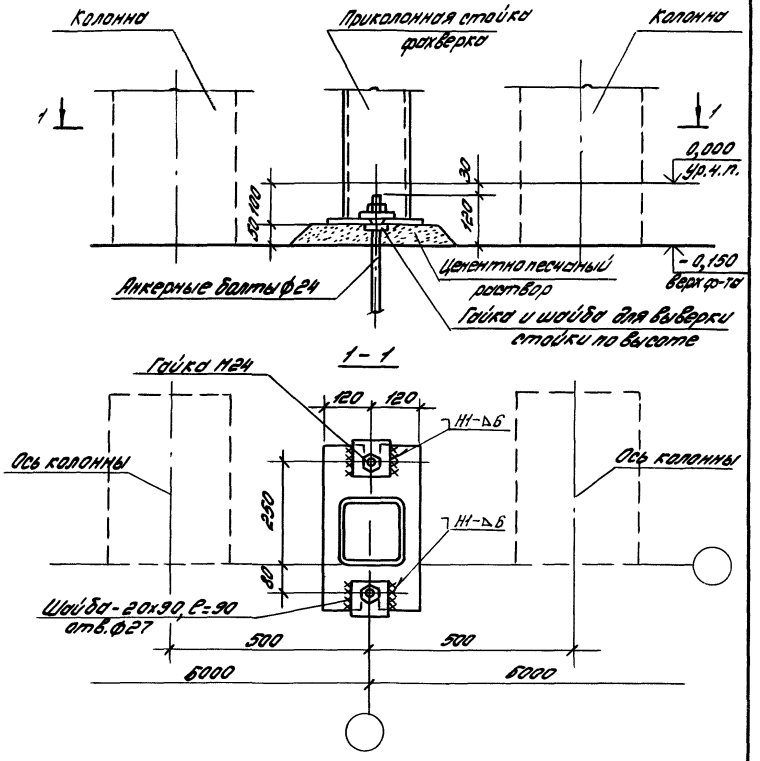


| | | | | | |
|---|---|---|---|---|---|
| Зав.отд. | Смилянский | | | 1.432.2-24.3-6 | |
| Н.контр. | Дранчук | | | Узел 13 | Стадия Лист Листов |
| Гл.инж.пр. | Дранчук | | | Крепление приколонной стойки фахверка к фундаменту в поперечном температурном шве | Р |
| | | | | | ЦНИИПРОЕЗДАНИЙ |

Подпись и дата | Взам.инв.№ | Инв.№ подл.

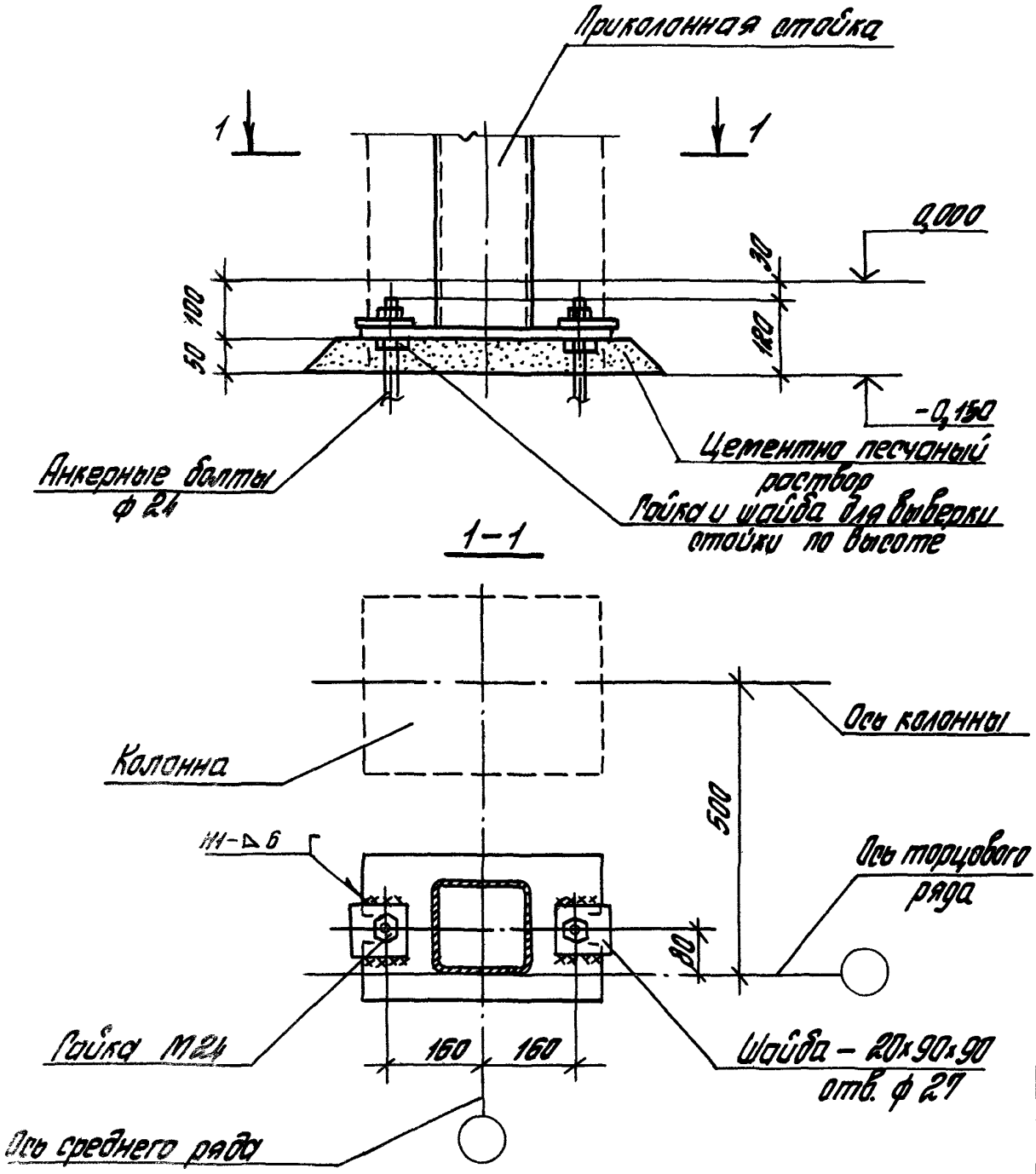


| | | | | | | | |
|---|---|---|---|---|---|---|---|
| | | | | 1.432.1-24.3-7 | | | |
| | | | | Узел 14<br>Крепление приколонной стойки к фундаменту у торцовой колонны среднего ряда | Стадия | Лист | Листов |
| | | | | | Р | | 1 |
| | | | | | ЦНИИПРОМЗДАНИЙ | | |
| | Смилянский | | | | | | |
| Н.контр. | Дранчук | | | | | | |
| ГИП | Дранчук | | | | | | |

Инв. № подл. | Подпись и дата | Взам. инв. №

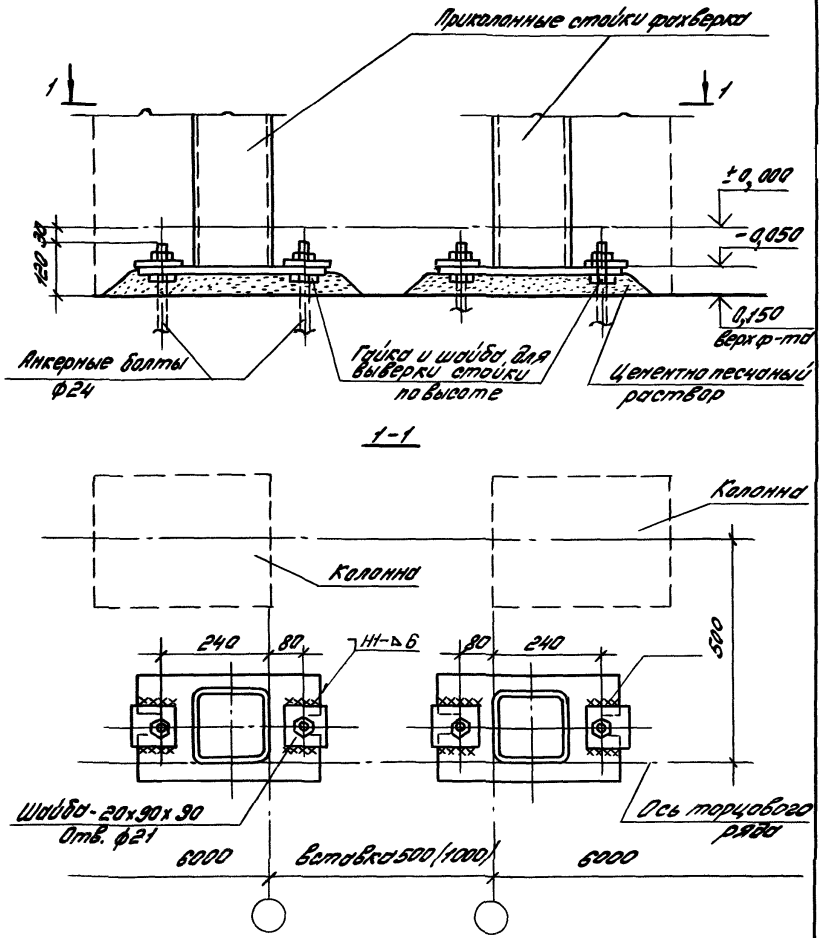


| | | | | | | | |
|---|---|---|---|---|---|---|---|
| | | | | 1.432.1-24.3-8 | | | |
| Зав. отд. | Смилянский | | | Узел 15<br>Крепление приколонных стоек фахверка к фундаменту в про- | Стадия | Лист 1 | Листов |
| Н. контр. | Дранчук | | | | Р | | 1 |
| ГИП | Дранчук | | | | ЦНИИПРОМЗДАНИЙ | | |

Взам. инв. | Подпись и дата | Инв. № подл.

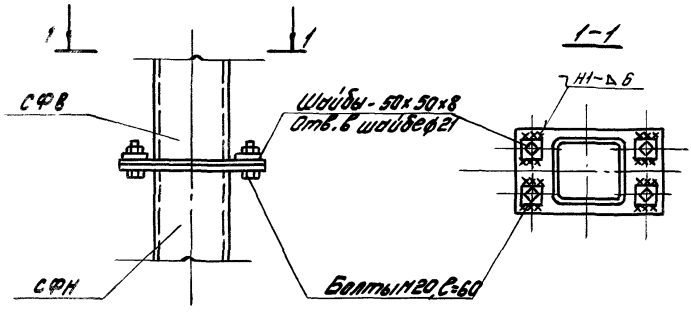


Укрупнительный монтажный стык составных прикалонных стоек фахверка может быть выполнен по чертежам серии 1.427.3-4

| | | | | | | | |
|---|---|---|---|---|---|---|---|
| | | | | 1.432.1-24.3-9 | | | |
| Зав. отд. | Янивский | | | Узел 16 Укрупнительный монтажный стык составных прикалонных стоек | Стадия | Лист | Листов |
| Н. контр. | Сафинчук | | | | Р | | 1 |
| ГИП | Сафинчук | | | | ЦНИИПРОМЗДАНИЙ | | |

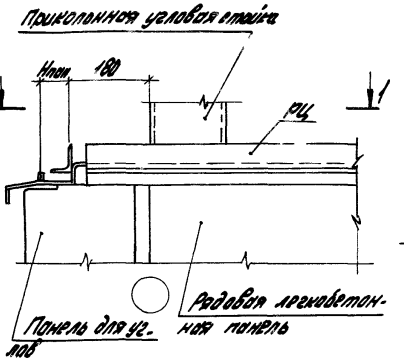


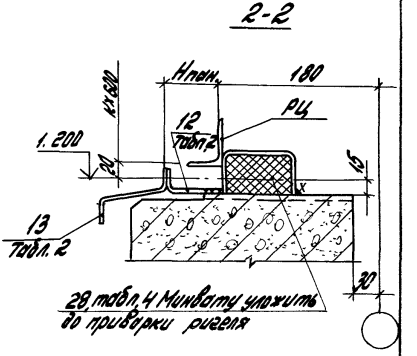


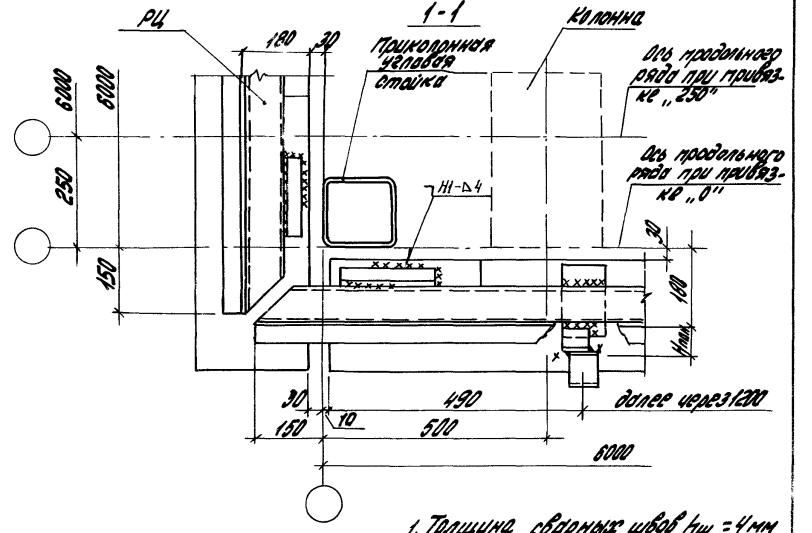


1. Толщина сварных швов $h_w$ = 4 мм
2. Таблицы 2 и 4 приведены в техническом описании

| | | | | | | | |
|---|---|---|---|---|---|---|---|
| | | | | 1.432.2-24.3-10 | | | |
| | | | | Узел 17 | Стадия | Лист | Листов |
| | | | | Крепление цокольных ригелей к легкобетонным панелям | Р | | 1 |
| Зав. отд. | Смилянский | | | | ЦНИИПРОМЗД | | |
| Н. контр. | Дранчук | | | | | | |

Инв. № подл. | Подпись и дата | Взам. инв. №

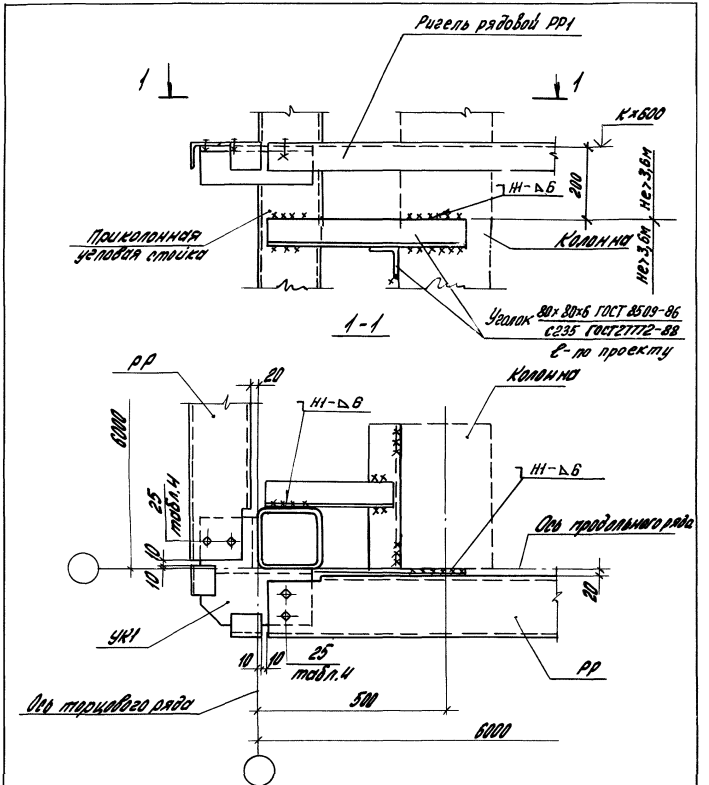


Таблица 4 приведена в техническом описании

| | | | | | | | |
|---|---|---|---|---|---|---|---|
| | | | | 1.432.2-24.3-11 | | | |
| | | | | Узел 18<br>Установка рядовых ригелей в углах здания при нулевой привязке стен | Стадия | Лист | Листов |
| | | | | | Р | | 1 |
| гл. | Смирянский | | | | ЦНИИПРОМЗДАНИЙ | | |
| гр. | Дрянч | | | | | | |
| пр. | Дрянч | | | | | | |

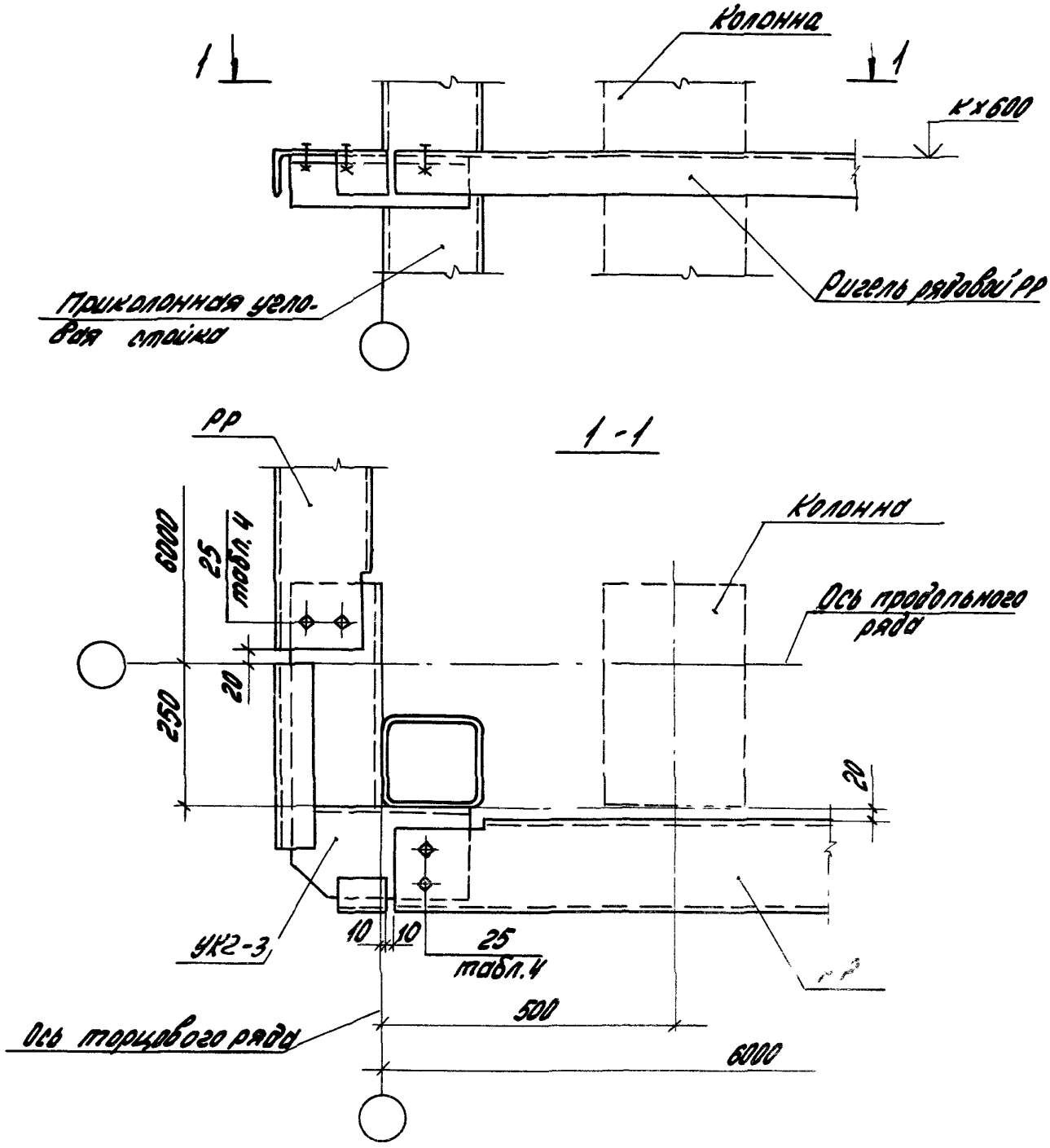


Таблица 4 приведена в техническом описании.

| | | | | | | | |
|---|---|---|---|---|---|---|---|
| | | | | 1.432.2-24.3-12 | | | |
| Зав. отд. | Смилянский | | | Узел 19<br>Установка рядовых ригелей в углах здания при привязке продольных стен 250мм | Стадия | Лист | Листов |
| Н. контр. | Дранчук | | | | Р | | 1 |
| Гл. инж. пр. | Дранчук | | | | ЦНИИПРОМЗДАНИЙ | | |

Инв. № подл. | Подпись и дата | Взам. инв. №

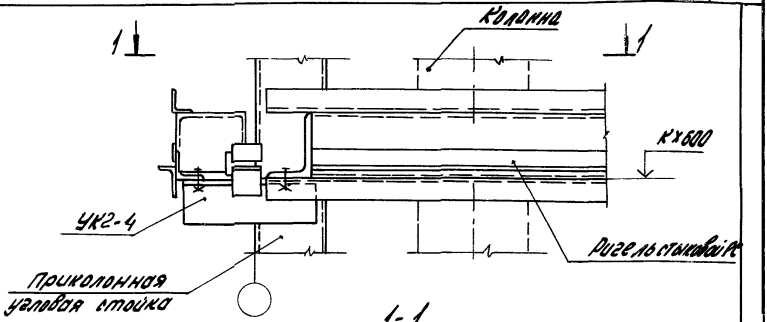


1-1

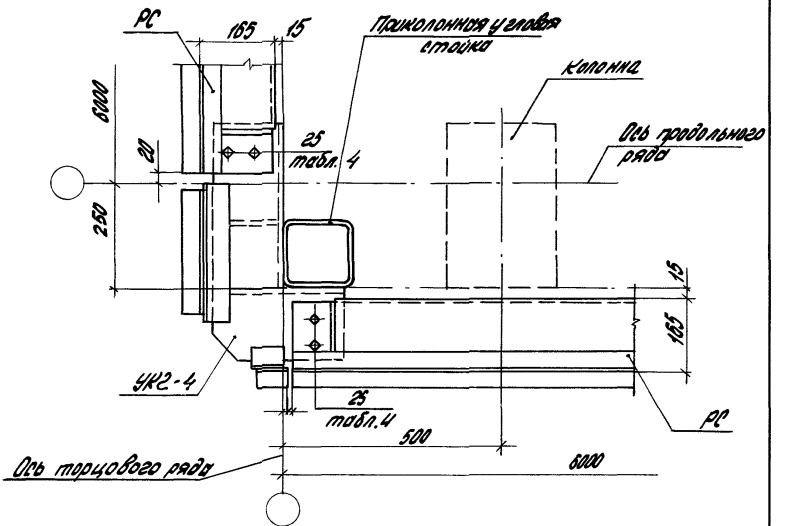


Таблица 4 приведена в техническом описании

| | | | | | |
|---|---|---|---|---|---|
| | | | | 1.432.2-24.3-13 | |
| | | | | Узел 20 Установка и крепление стыковых ригелей в уголках здания | Стадия: Р; Лист: 1; Листов: |
| Зав.отд. | Стилянский | | | | ЦНИИПРОМЗДАНИЙ |
| Н.контр. | Дрончук | | | | |
| Рук.шиж.пр. | Дрончук | | | | |

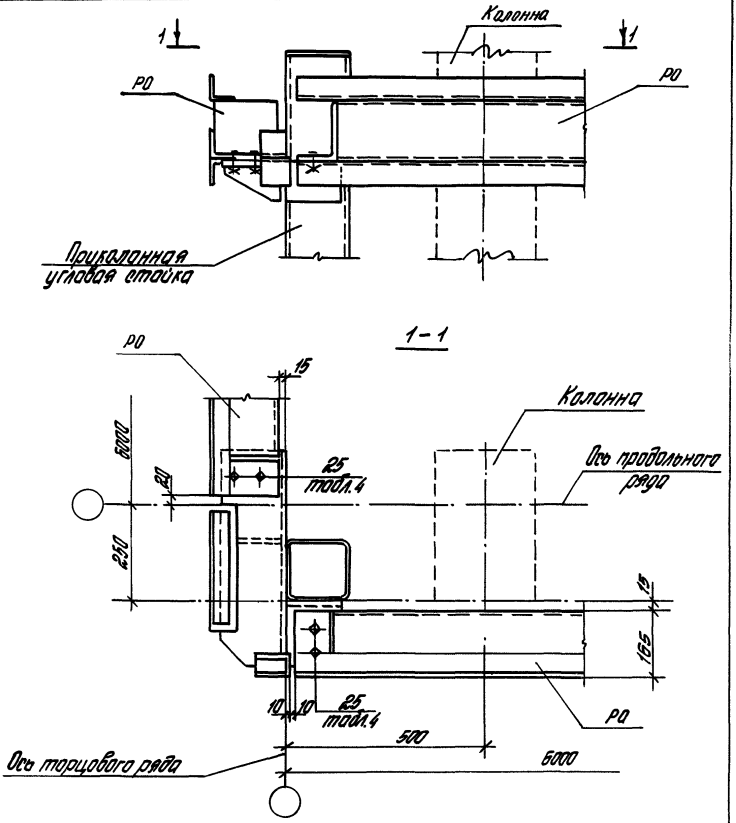


Таблица 4 приведена в техническом описании.

| | | | | | | | |
|---|---|---|---|---|---|---|---|
| Инв. № подл. | Подпись и дата | Взам. инв. № | | | 1.432.2-24.3-14 | | |
| | | | Зав. отд. | Стилянский | Узел 21 Установка и крепление опорных ригелей в углах здания | Стадия | Лист | Листов |
| | | | Н. контр. | Дранчук | | Р | | 1 |
| | | | Гл. инж. пр. | Дранчук | | ЦНИИПРОМЗДАНИЙ | | |
| | | | Инж. II кат. | Силантьева | | | | |

2-2

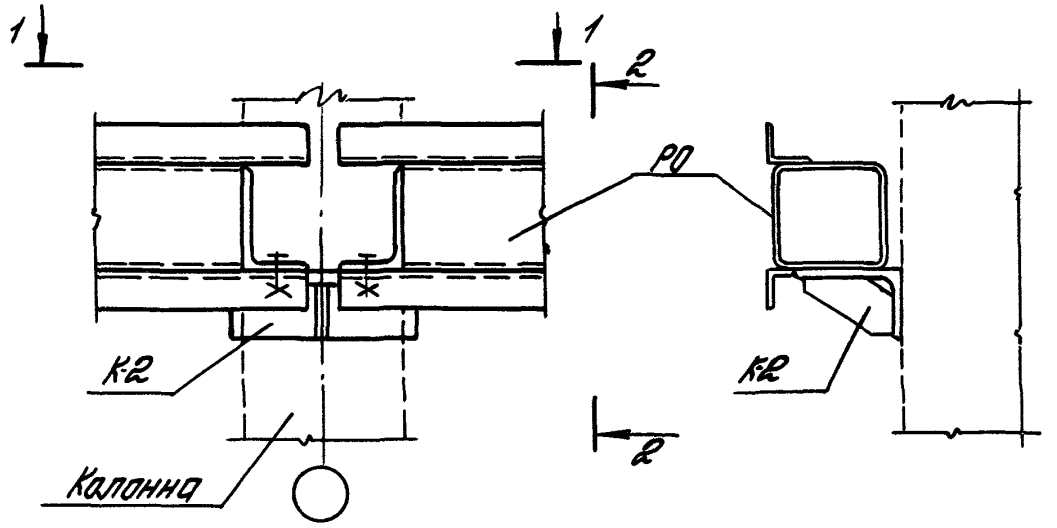


1-1

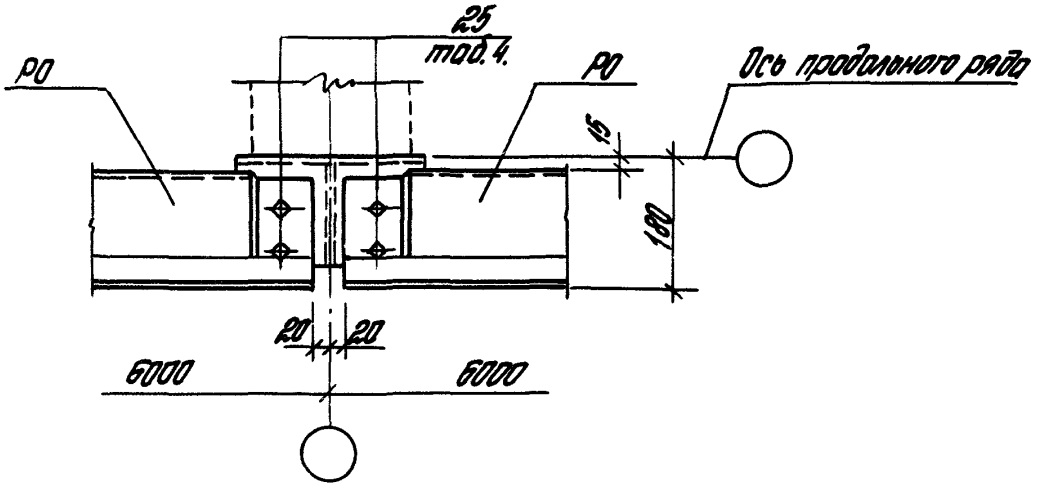


Таблица 4 приведена в техническом описании.

| | | | | | | | |
|---|---|---|---|---|---|---|---|
| | | | | 1.432.2-24.3-15 | | | |
| | | | | Узел 22<br>Установка и крепление опорных ригелей у рядовых осей | Стадия | Лист | Листов |
| | | | | | Р | | 1 |
| Зав.сек.п. | Стилянский | | | | ЦНИИПРОМЗДАНИЙ | | |
| Н.контр. | Дранчук | | | | | | |
| Гл.инж.пр. | Дранчук | | | | | | |

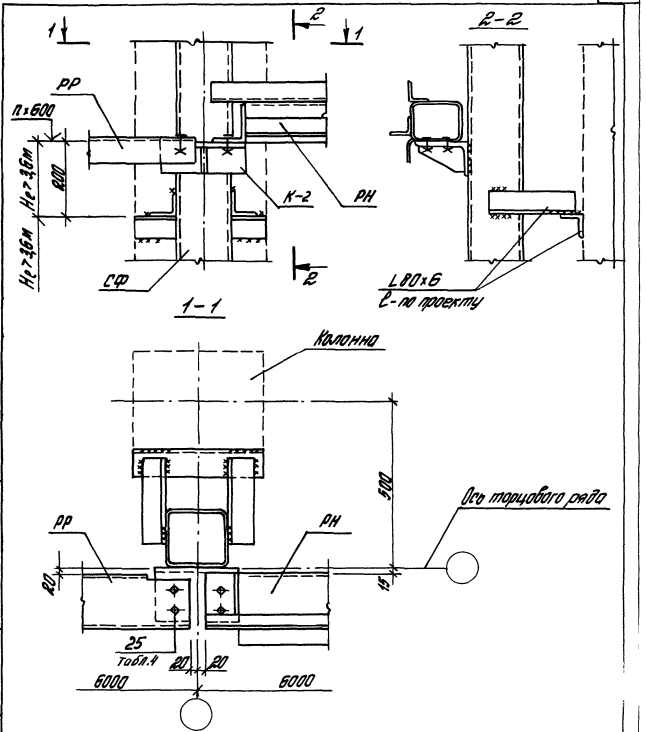


| | | | | | | |
|---|---|---|---|---|---|---|
| Инв. № подл. | Подпись и дата | Взам. инв. № | | | 1.492.2-24.3-16 | |
| | | | | | Узел 23. Установка и крепление рядовых и надоконных ригелей к приколонной стойке. | Стадия Р / Лист / тов |
| | | | Зав. отд. | Смилянский | | |
| | | | Н. контр. | Дранчук | | |
| | | | ГИП | Дранчук | | ЦНИИПРО |
| | | | Инж. II кат. | Силантьева | | |

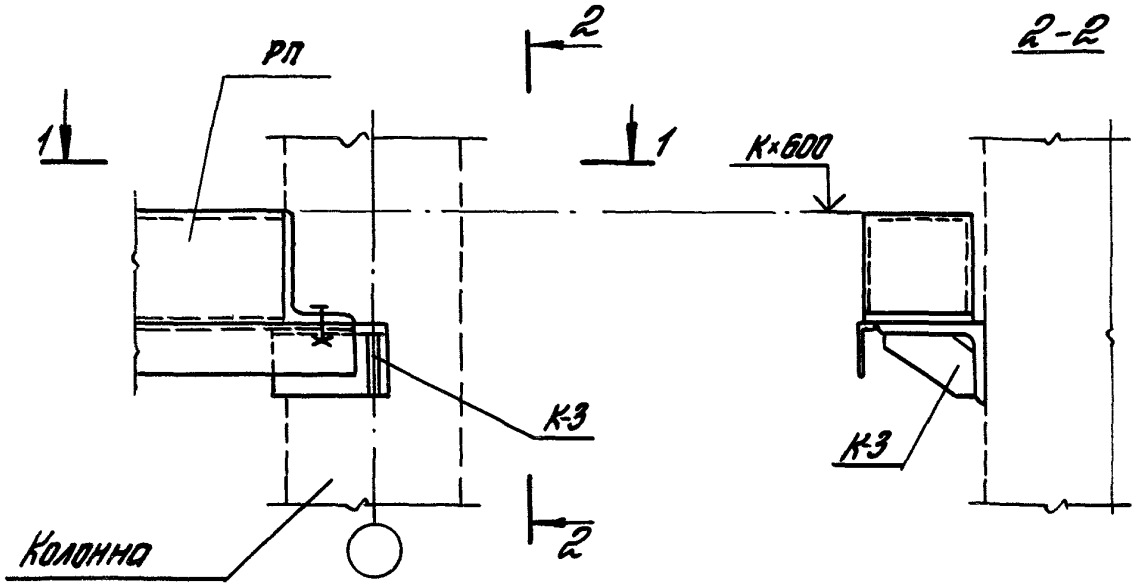


1-1

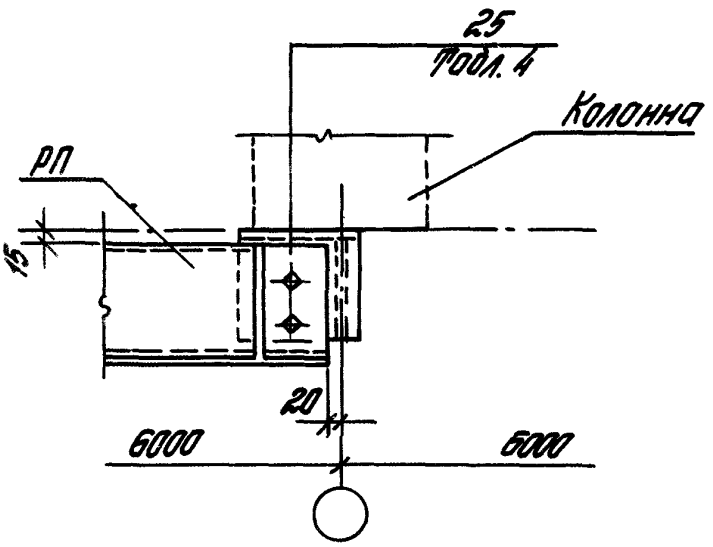


Таблица 4 приведена в техническом описании.

| | | | | | | | |
|---|---|---|---|---|---|---|---|
| | | | | 1.432.2-24.3-17 | | | |
| Зав. отд. | Смилянский | | | Узел 24<br>Установка и крепление подоконных ригелей | Стадия | Лист | Листов |
| Н. контр. | Дранчук | | | | Р | | 1 |
| Гл. инж. пр. | Дранчук | | | | ЦНИИПРОМЗДАНИЙ | | |

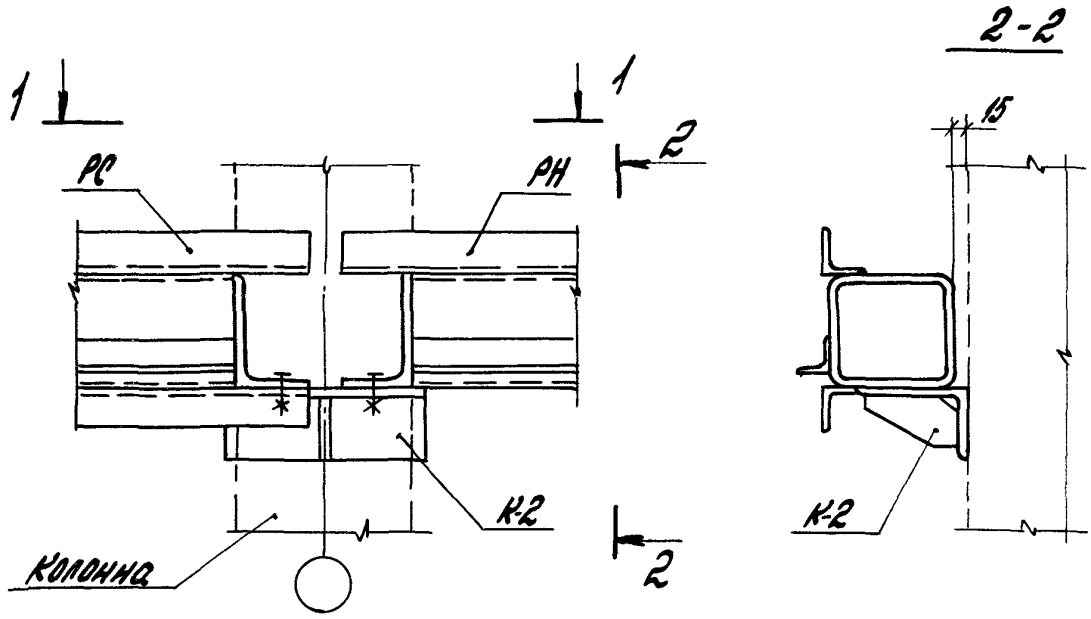


1-1

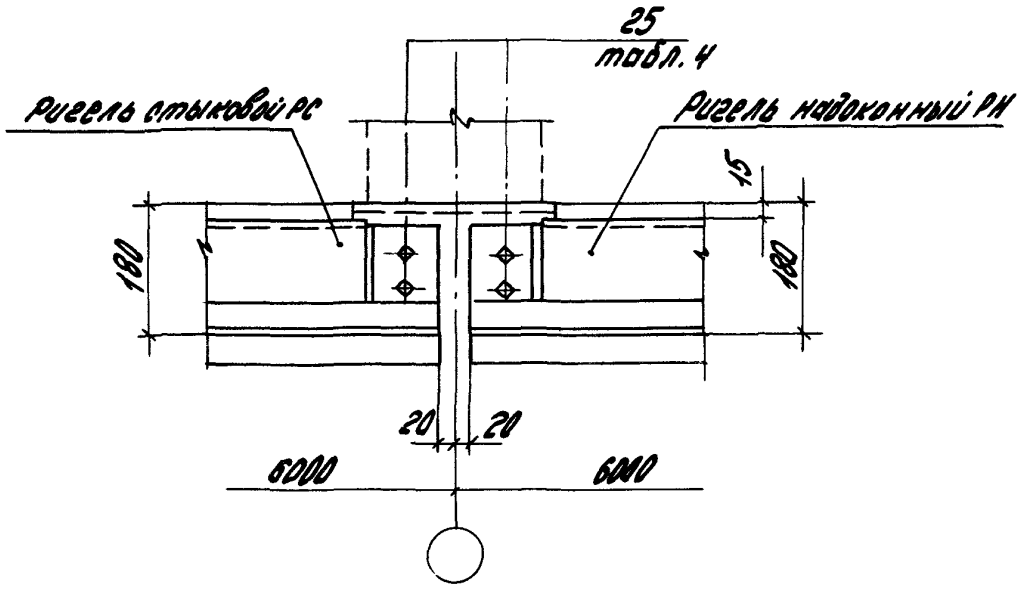


Таблица 4 приведена в техническом описании

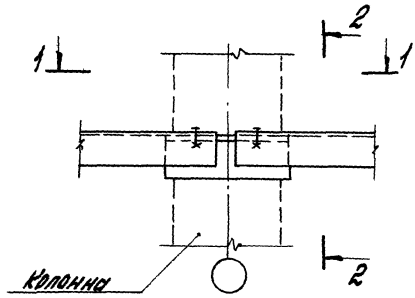


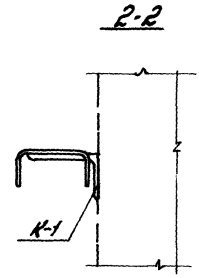


1-1

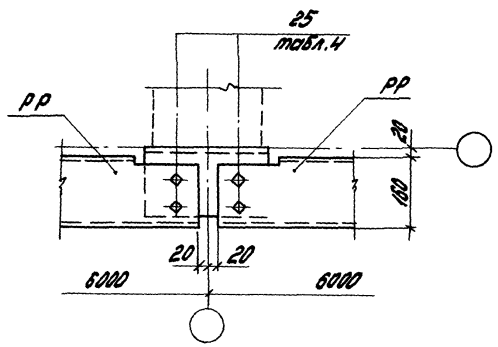


Таблица 4 приведена в техническом описании

| | | | | | | | |
|---|---|---|---|---|---|---|---|
| | | | | 1.432.2-24.3-19 | | | |
| | | | | Узел 26<br>Установка и крепление рядовых ригелей | Стадия | Лист | Листов |
| | | | | | Р | | 1 |
| Гл.отд. | Смилянский | | | | | | |
| контр. | Дранчук | | | | | | |
| инж.пр. | Дранчук | | | | | | |

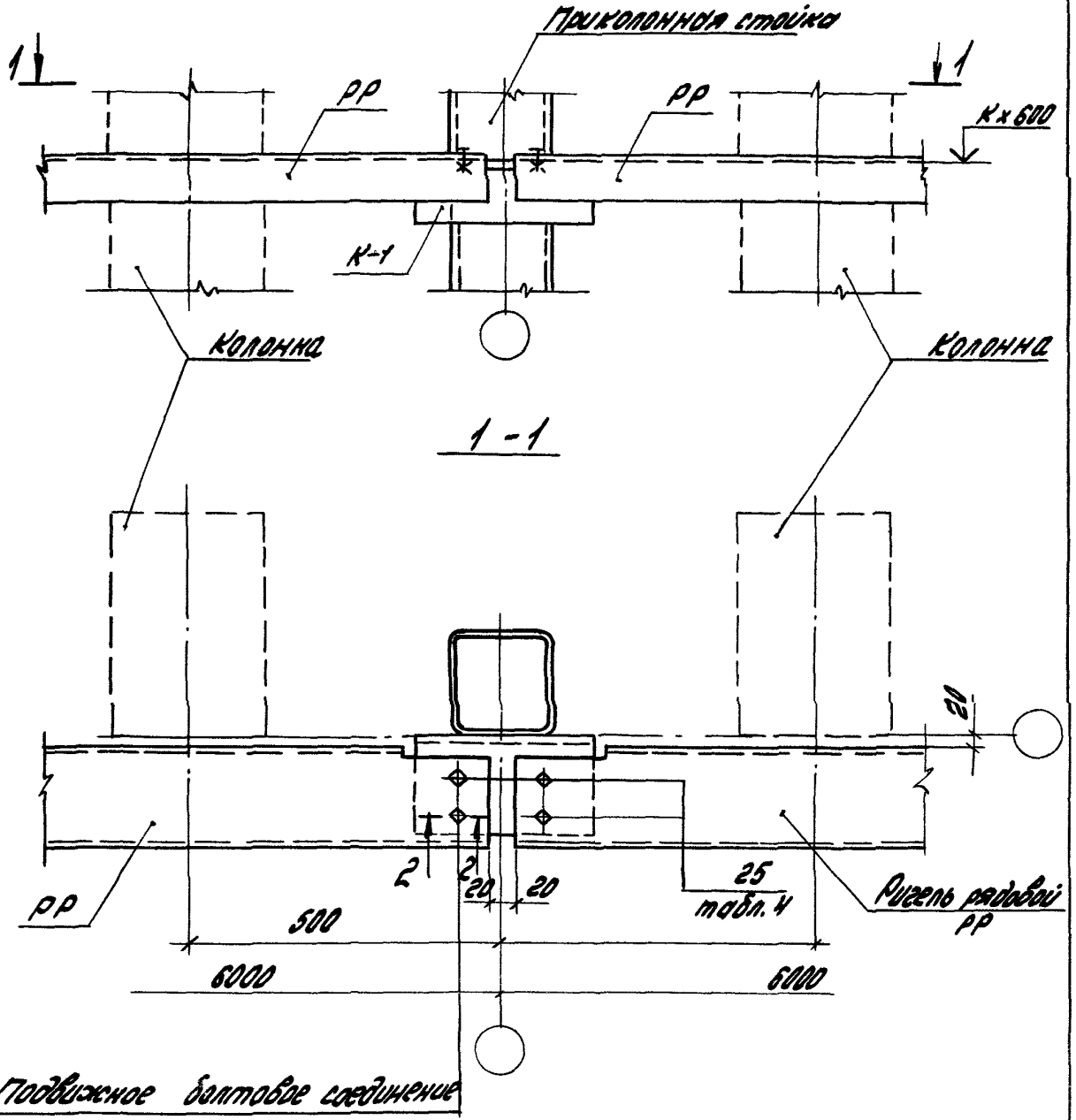


Подвижное болтовое соединение

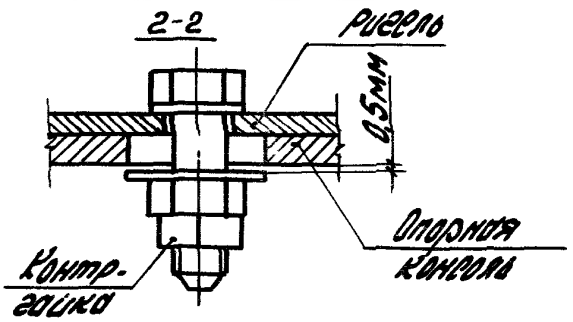


Таблицу 4 приведена в техническом описании

| | | | |
|---|---|---|---|
| Зав. отд. | Смилянский | | |
| Н. контр. | Дранчук | | |
| Гл. инж. пр. | Дранчук | | |

1.432.2-24.3-20

Узел 27
Установка и крепление ригелей в поперечном температурном шве

| Стадия | Лист | Листов |
|---|---|---|
| Р | | 1 |

ЦНИИПРОМЗДАНИЙ

Инв. № подл. | Подпись и дата | Взам. инв. №

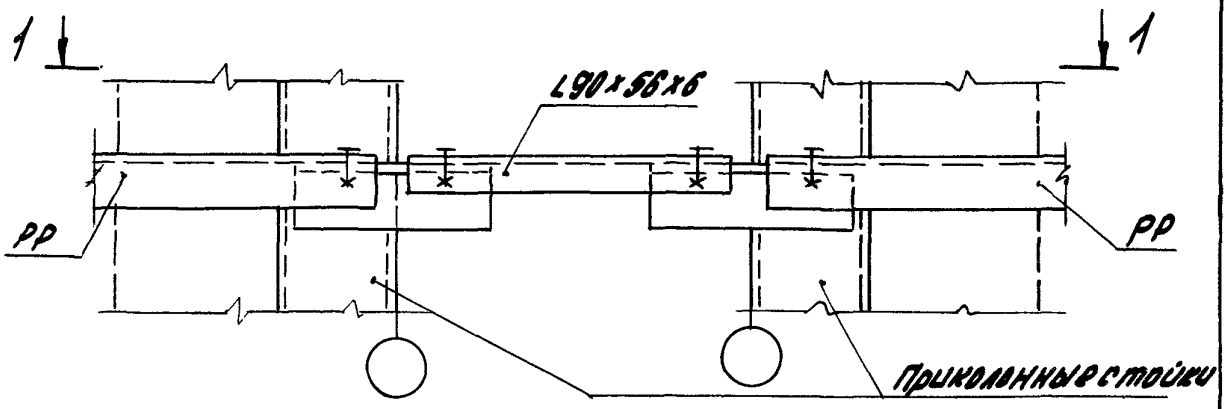


1-1

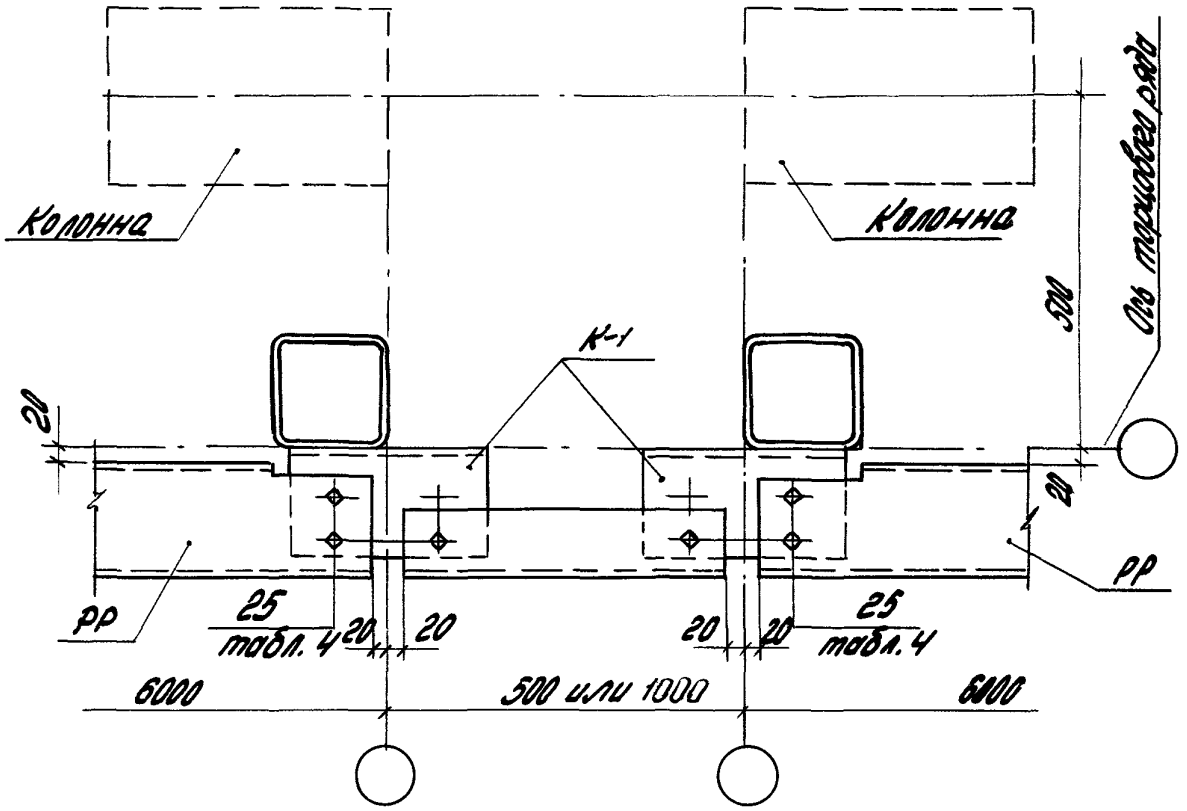


Таблица 4 приведена в техническом описании

| | | | | | |
|---|---|---|---|---|---|
| | | | | 1.432.2-24.3-21 | |
| Зав.отд. | Смиянский | | Узел 28 Установка ригелей в продольном температурном шве | Стадия | Лист | Листов |
| Н.контр. | Дрончук | | | Р | | 1 |
| Гл.инж.пр. | Дрончук | | | ЦНИИПромзданий | | |

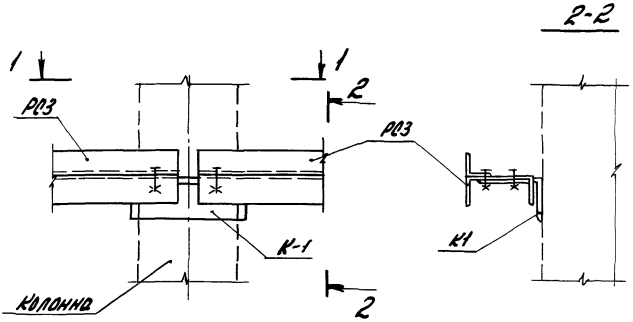


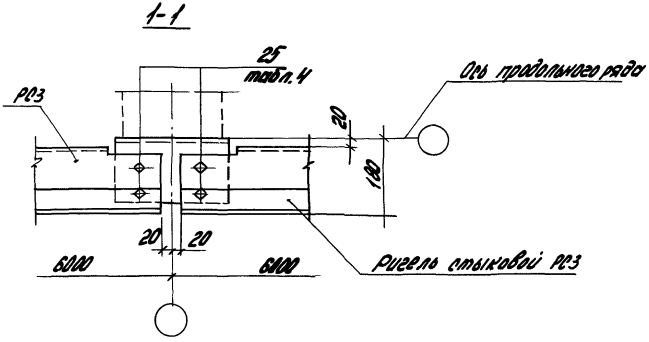


Таблица 4 приведена в техническом описании

| | | | | | | | |
|---|---|---|---|---|---|---|---|
| | | | | 1.432.2-24.3-22 | | | |
| | | | | Узел 29<br>Установка стыковых ригелей РС3 | Стадия | Лист | Листов |
| | | | | | Р | | 1 |
| Зав. отд. | Смилянский | | | | ЦНИИПРОМЗДАНИЙ | | |
| Н. контр. | Дранчук | | | | | | |
| Гл. инж. пр. | Дранчук | | | | | | |

Инв. № подл. | Подпись и дата | Взам. инв. №

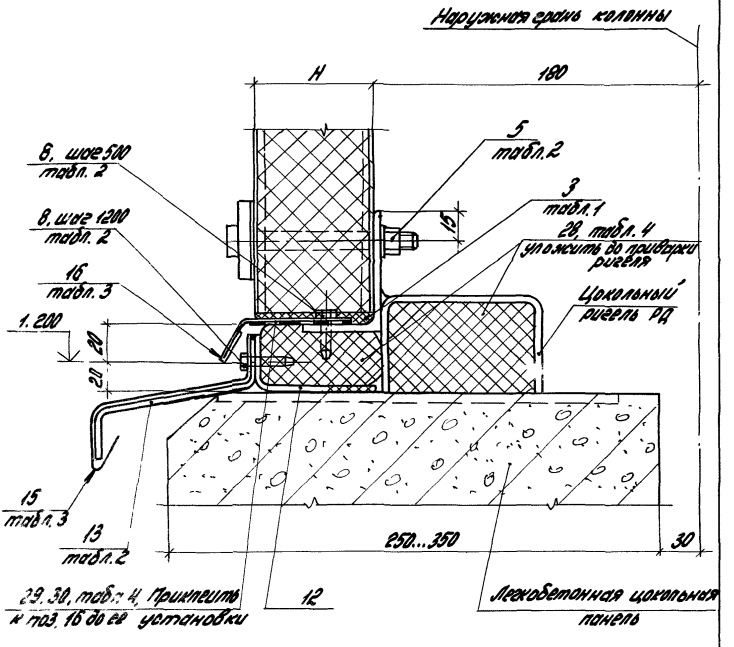


Таблицы 1,2,3,4 приведены в техническом описании

| | | | | | | | |
|---|---|---|---|---|---|---|---|
| | | | | 1.432.2-24.3-23 | | | |
| | | | | Узел 30<br>Крепление панелей к цоколю на глухом участке стены | Стадия | Лист | Листов |
| | | | | | Р | | 1 |
| Зав. отд. | Смилянский | | | | ЦНИИПРОМЗДАНИЙ | | |
| Н. контр. | Дромчук | | | | | | |
| Гл. инж. пр. | [illegible] | | | | | | |

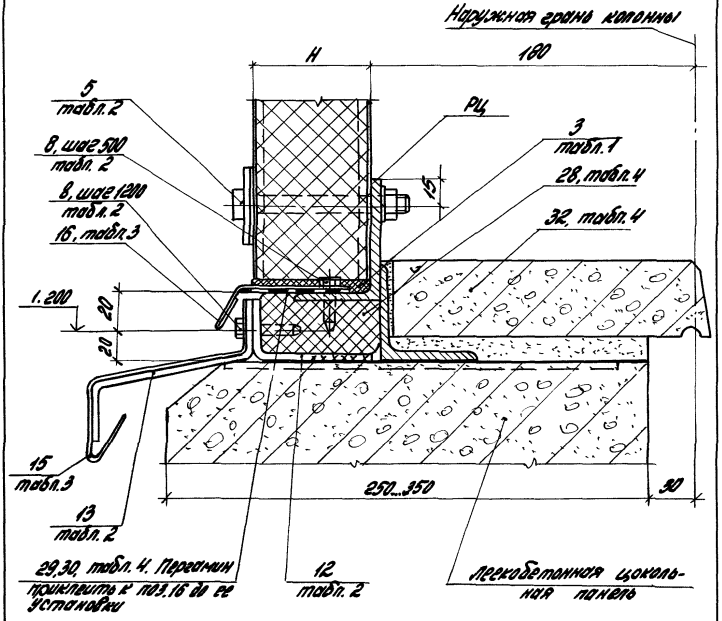


Таблицы 1,2,3,4 приведены в техническом описании

| | | | | | | | |
|---|---|---|---|---|---|---|---|
| Инв. № подл. | Подпись и дата | Взам. инв. № | | | 1.432.2-24.3-24 | | |
| | | | Зав. отд. | Смилянский | Узел 31<br>Крепление панелей к цоколю в проставках между окнами | Стадия | Лист | Листов |
| | | | Н. контр. | Дрончук | | Р | | 1 |
| | | | | | | ЦНИИПРОМЗДАНИЙ | | |

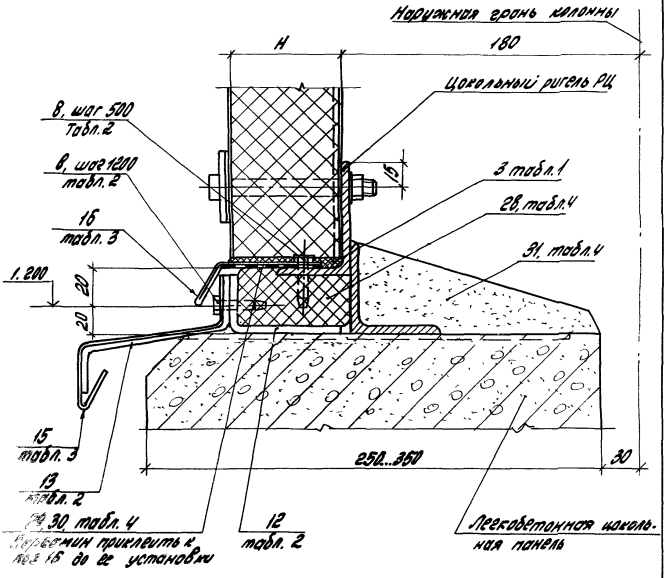


Таблицы 1,2,3,4 приведены в техническом описании

| | | | | | | | |
|---|---|---|---|---|---|---|---|
| | | | | 1.432.2-24.3-25 | | | |
| | | | | Узел 32<br>Крепление панелей к цоколю в простенках примыкающих к дверям и воротам | Стадия | Лист | Листов |
| | | | | | Р | | 1 |
| Зав.отд. | Смилянский | | | | ЦНИИПРОМЗДАНИЙ | | |
| Н.контр. | Дранчук | | | | | | |
| Гл.инж.пр. | Дранчук | | | | | | |

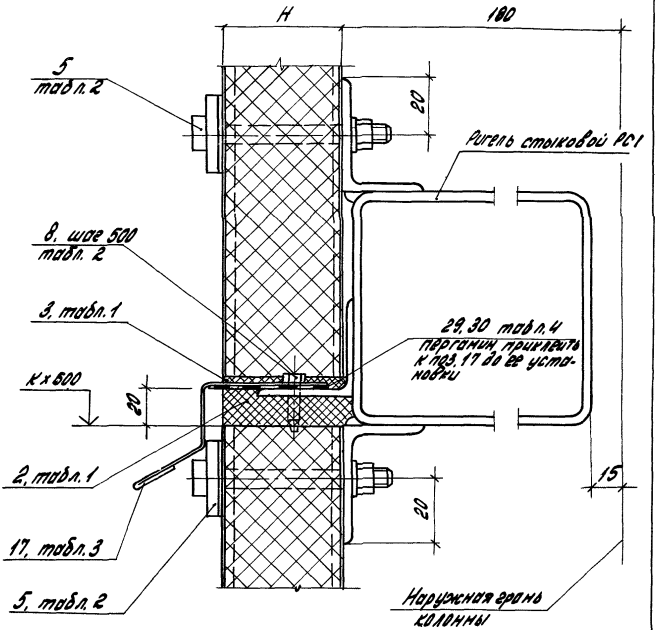


Таблицы 1, 2, 3, 4 приведены в техническом описании.

| | | | | | | | |
|---|---|---|---|---|---|---|---|
| Инв. № подл. | Подпись и дата | Взам. инв. № | | 1.432.2-24.3-26 | | | |
| | | | Зав. отд. Смилянский | Узел 33<br>Крепление панелей к стыковому ригелю РС1 | Стадия | Лист | Листов |
| | | | Н. контр. Дранчук | | Р | | |
| | | | Гл. инж. пр. Дранчук | | ЦНИИПРОМЗ[illegible]Й | | |

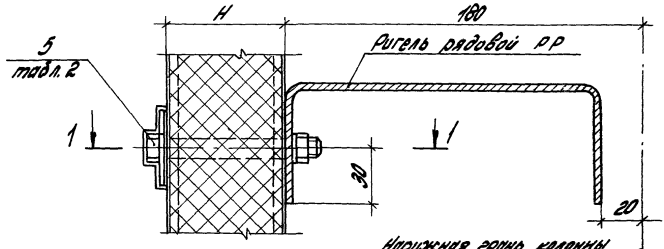


1-1 для панелей Н1ПТС и С5ПТС

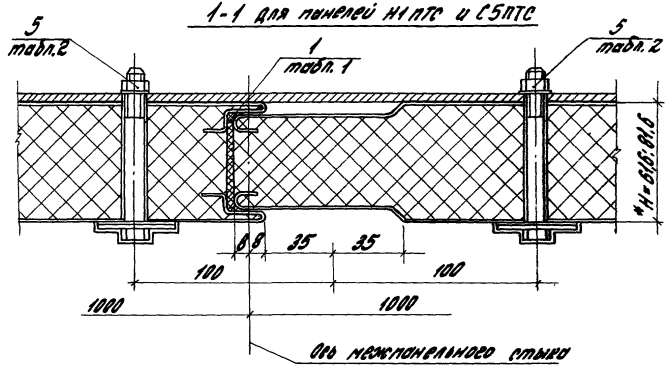


1. Таблицы 1,2 приведены в техническом описании
2.* Размеры для справки

| | | | | | | | |
|---|---|---|---|---|---|---|---|
| | | | | 1.432.2-24.3-27 | | | |
| | | | | Узел 34<br>Крепление панелей<br>к ригелям | Стадия | Лист | Листов |
| | | | | | Р | 1 | 3 |
| | | | | | ЦНИИПРОМЗДАНИЙ | | |
| Гл. | Смилянский | | | | | | |
| Пр. | Дранч | | | | | | |
| Гл. пр. | Дранч | | | | | | |

24999-04 45

1-1 для панелей НГ ПГС

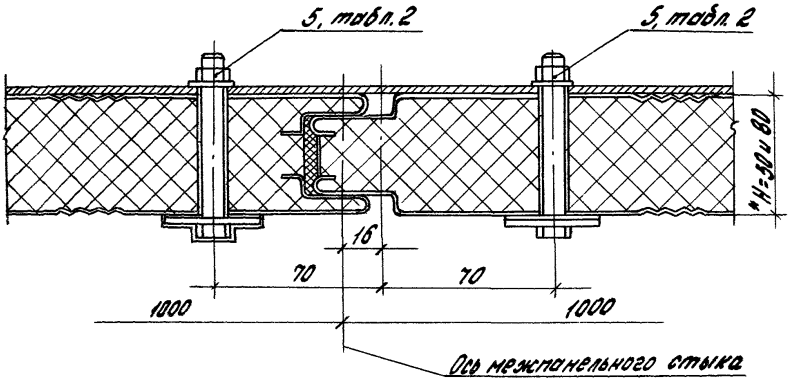


1-1 для панелей СЗ ПГС

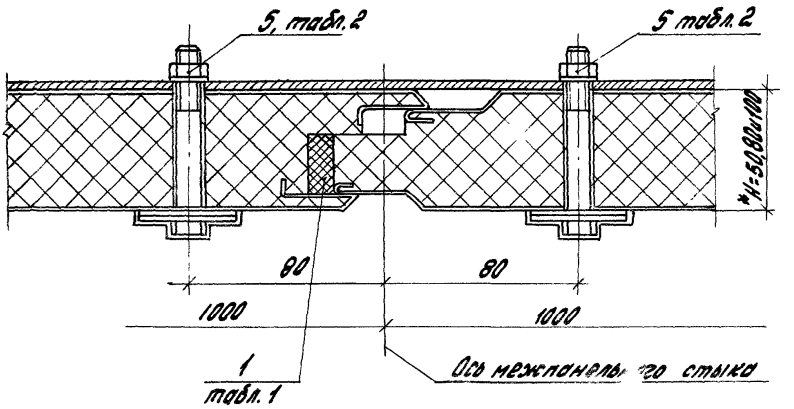


1. * Размеры для справки
2. Таблицы 1, 2 приведены в техническом описании

1-1 для панелей СНПТС

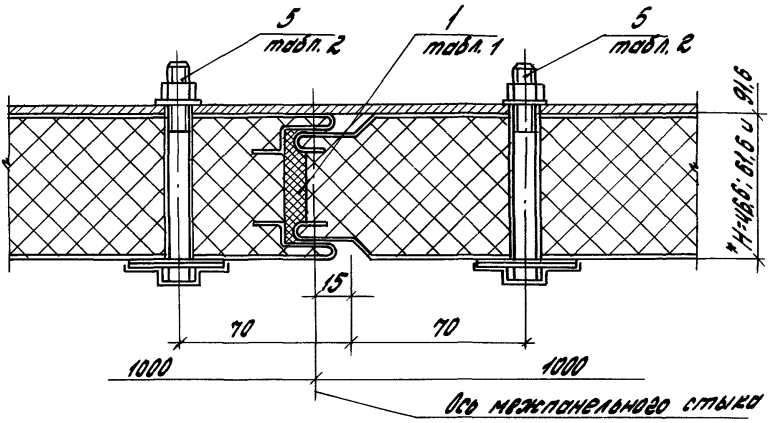


1-1 для панелей СБаПТС

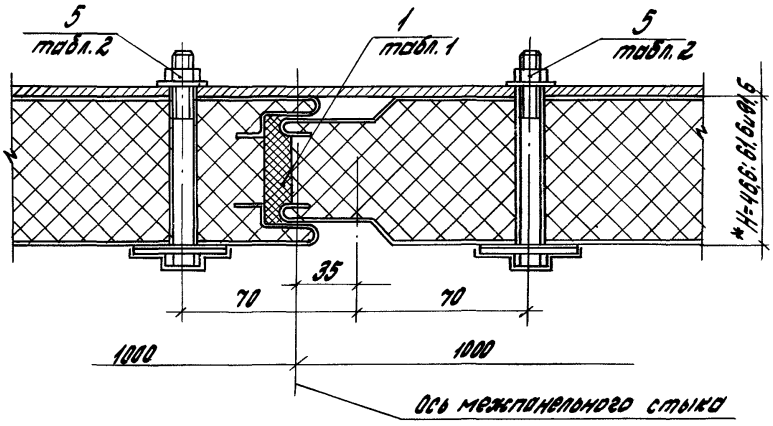


1. * Размеры для справки
2. Таблицы 1,2 приведены в техническом описании

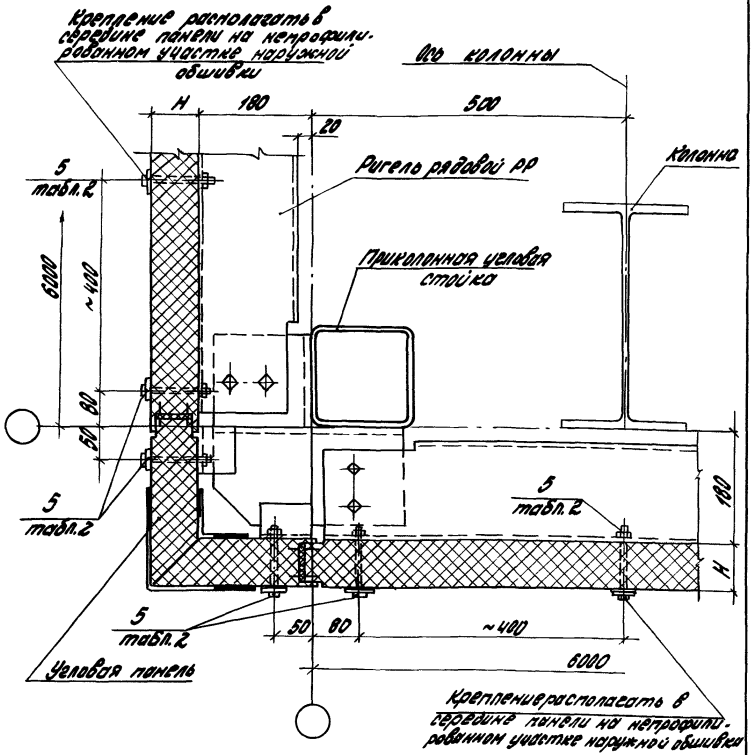


1. Монтаж стен начинать с установки угловой панели, рядовые панели примыкающие к углу здания крепить в трех точках к каждому ригелю
2. Таблица 2 приведена в техническом описании.

Инв.№ подл. | Подпись и дата | Взам.инв.№

1.432.2-24.3-28

Узел 35
Крепление панели у в углах здания с нулевой привязкой стен

| Стадия | Лист | Листов |
|---|---|---|
| Р | | 1 |

ЦНИИПромзданий

| | | |
|---|---|---|
| Зав.отд. | Стилянский | |
| Н.контр. | Дорончук | |
| Гл.инж.пр. | Дорончук | |

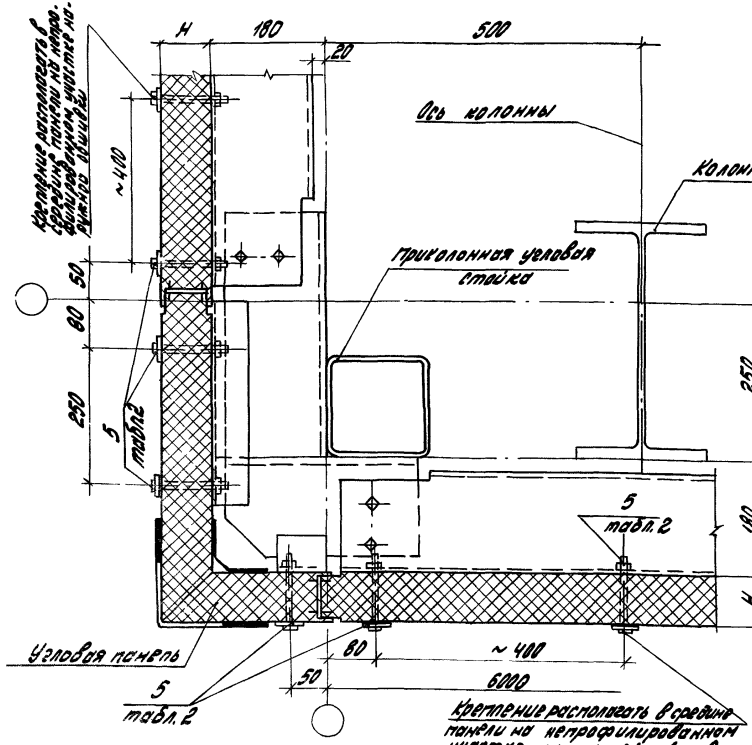


1. Решение углов зданий с другими привязками стен выполнять аналогично. Монтаж стен начинать с установки угловой панели, рядовые панели примыкающие к углу здания крепить в трех точках к каждому ригелю
2. Таблица 2 приведена в техническом описании

| | | | | | | |
|---|---|---|---|---|---|---|
| | | | 1.432.2-24.3-29 | | | |
| | | | Узел 36<br>Крепление панелей в углах здания с привязкой продольных стен 250 мм | Стадия | Лист | Листов |
| | | | | Р | | 1 |
| Зав.отд. | Смилянский | | | ЦНИИПРОМЗДАНИЙ | | |
| Н.контр. | Дранчук | | | | | |
| Гл.инж.пр. | Дранчук | | | | | |

Инв. № подл. | Подпись и дата | Взам. инв. №

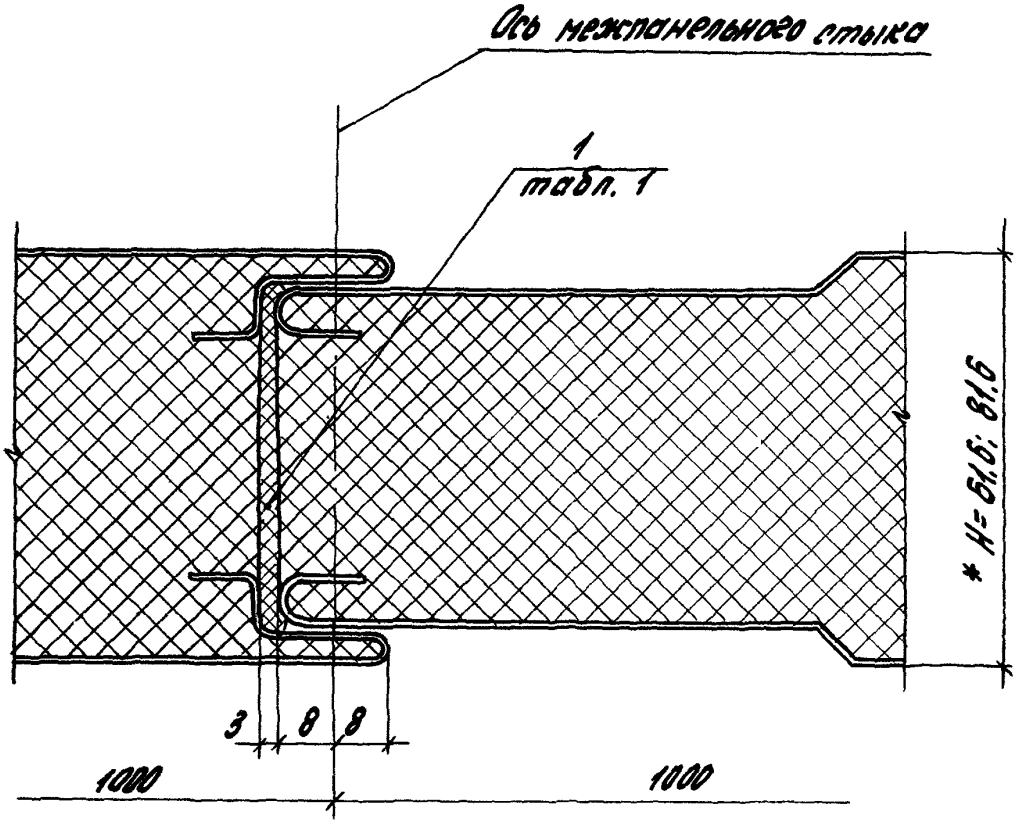


1.* Размеры для справки
2. Таблица 1 приведена в техническом описании

| | | | | | | | |
|---|---|---|---|---|---|---|---|
| | | | | 1.432.2-24.3-30 | | | |
| | | | | Узел 37<br>Уплотнение стыков между панелями Н1ПТС | Стадия | Лист | Листов |
| | | | | | Р | | 1 |
| Зав.отд. | Смилянский | | | | ЦНИИПРОМЗДАНИЙ | | |
| Н.контр. | Дранчук | | | | | | |
| Гл.инж.пр. | Дранчук | | | | | | |

Инв. № подл. | Подпись и дата | Взам. инв. №

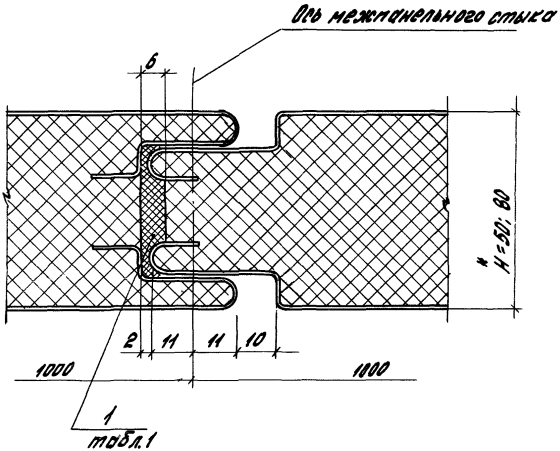


1.* Размеры для справки

2. Таблица 1 приведена в техническом описании

| | | | | | | | |
|---|---|---|---|---|---|---|---|
| | | | | 1.432.2-24.3-31 | | | |
| | | | | Узел 38<br>Уплотнение стыков между панелями №2ПТС | Стадия | Лист | Листов |
| | | | | | Р | | 1 |
| Зав.отд. | Сиротянский | | | | ЦНИИПРОМЗДАНИЙ | | |
| Н.контр. | Дранчук | | | | | | |
| Гл.инж.пр. | Дранчук | | | | | | |

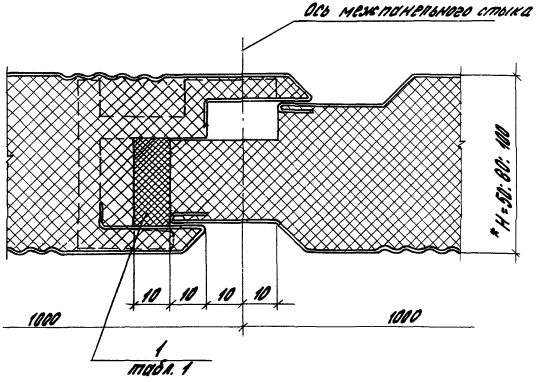


1. * Размеры для справки
2. Таблица 1 приведена в техническом описании

Инв.№подл. | Подпись и дата | Взам. инв.№

1.432.2-24.3-32

Узел 39
Уплотнение стыков между панелями СЗПТС

| Стадия | Лист | Листов |
|---|---|---|
| Р | | |

ЦНИИПРОМЗ

| | | |
|---|---|---|
| Зав.отд. | Смилянский | |
| Н.контр. | Доничук | |
| Гл.инж.пр. | Доничук | |

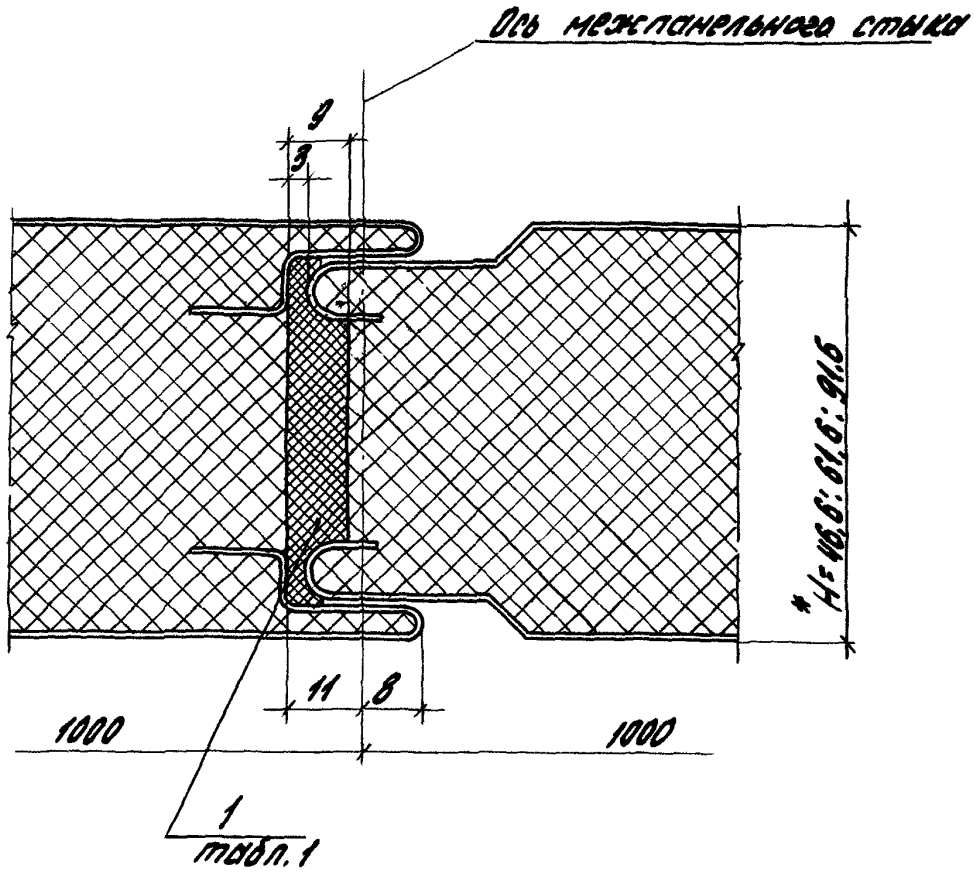


1. * Размеры для справки
2. Таблица 1 приведена в техническом описании

| | | | | | | | |
|---|---|---|---|---|---|---|---|
| | | | | 1.432.2-24.3-33 | | | |
| | | | | Узел 40<br>Уплотнение стыков между панелями СИТС | Стадия | Лист | Листов |
| | | | | | Р | | 1 |
| Отд. | Смилянский | | | | ЦНИИПРОМЗДАНИЙ | | |
| Контр. | Дранчук | | | | | | |
| Инж.пр. | Дранчук | | | | | | |

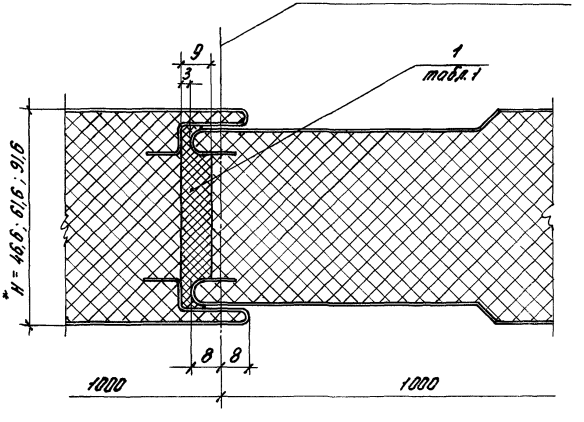


1. * Размеры для справки
2. Таблица 1 приведена в техническом описании

| | | | | | | | |
|---|---|---|---|---|---|---|---|
| | | | | 1.432.2-24.3-34 | | | |
| | | | | Узел 41<br>Уплотнение стыков между панелями С5 ПТС | Стадия | Лист | Листов |
| | | | | | Р | | 1 |
| Зав. отд. | Смилянский | | | | ЦНИИПРОМЗДАНИЙ | | |
| Н. Контр. | Дранчук | | | | | | |

Взам. инв. №

Подпись и дата

Инв. № подл.

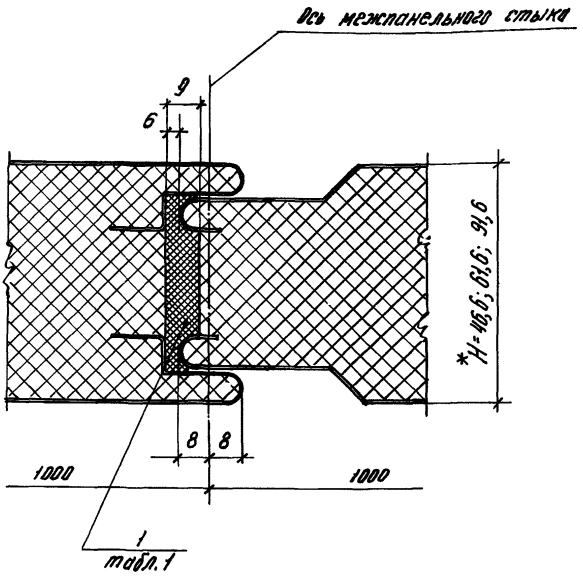


1 * Размеры для справки
2. Таблица 1 приведена в техническом описании

1.432.2-24.3-35

Узел 42
Уплотнение стыков между панелями С5а ИТС

| Стадия | Лист | Листов |
|---|---|---|
| Р | | 1 |

ЦНИИПромзданий

Зав.отд. Смилянский
Н.контр. Дрончук

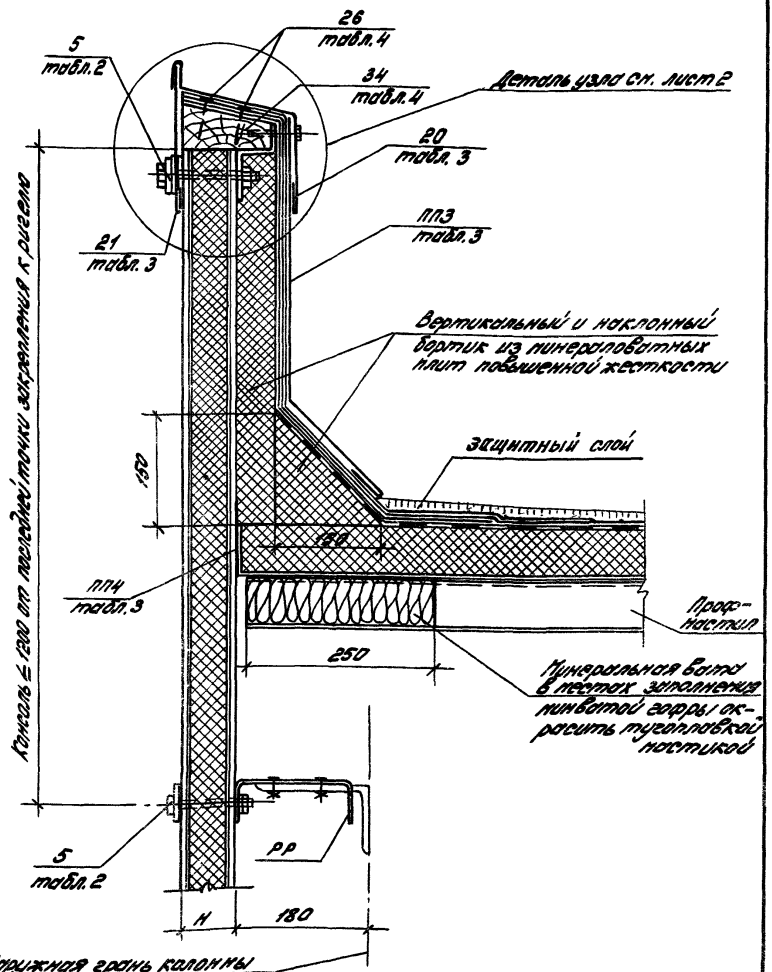


| | | | | |
|---|---|---|---|---|
| Зав. отд. | Смилянский | | | 1,432.2-24.3-36 |
| Н. контр. | Дранчук | | | Узел 43 Сопряжение продольной стены с покрытием |
| Гл. спец. | Дранчук | | | |
| Инж. Дом | Сидоренко | | | |

| Стадия | Лист | Листов |
|---|---|---|
| Р | 1 | 2 |

ЦНИИПРОМЗДАНИЙ

Инв. № подл. | Подпись и дата | Взам. инв. №

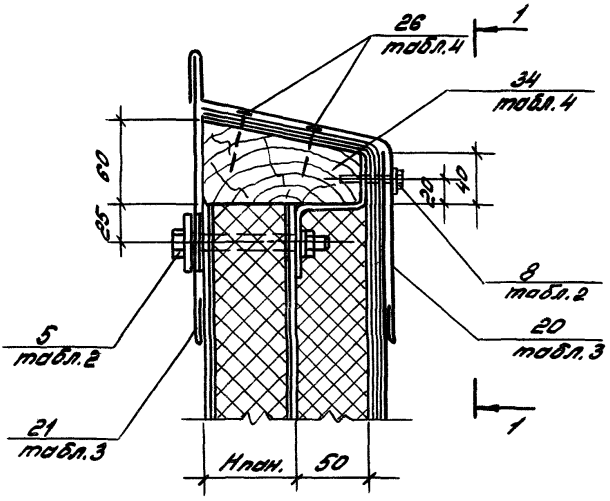
26
табл.4
1
34
табл.4
50
25
20
40
8
табл.2
5
табл.2
20
табл.3
21
табл.3
1
Нпан.
50

1-1

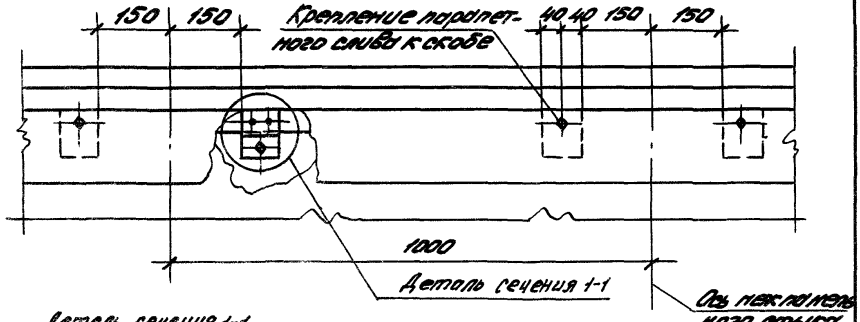
150
150
Крепление парапетного слива к скобе
40
40
150
150
1000
Деталь сечения 1-1
Ось монтажного стыка

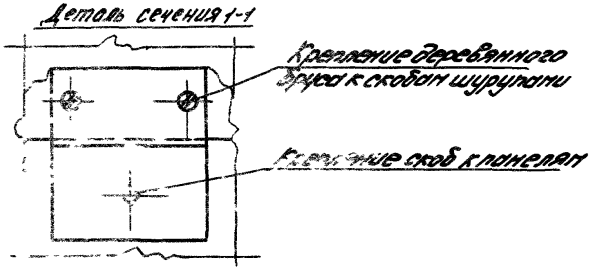
Деталь сечения 1-1
Крепление деревянного бруса к скобам шурупами
Крепление скоб к панелям

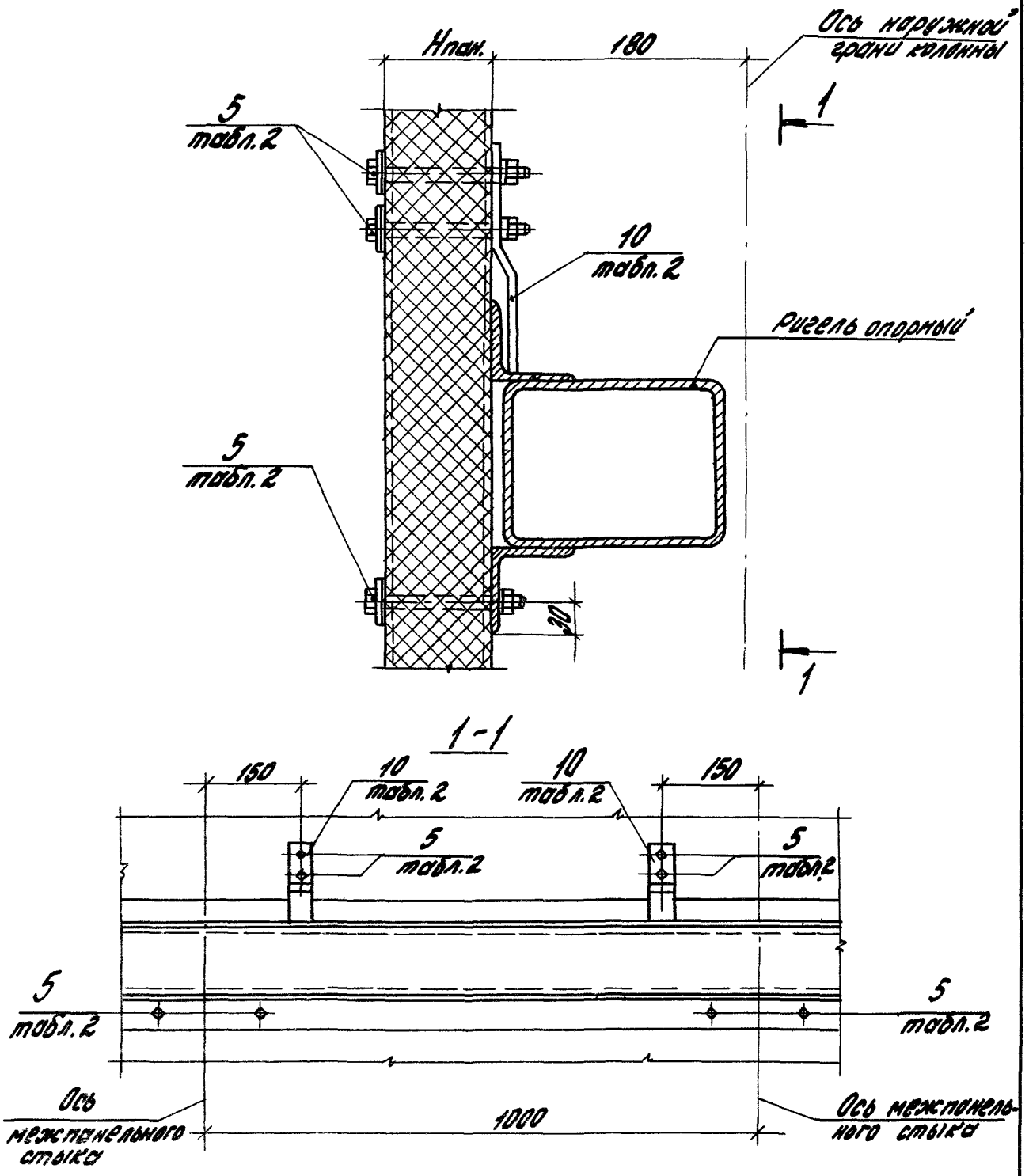


Таблица 2 приведена в техническом описании

| | | | | | | | |
|---|---|---|---|---|---|---|---|
| | | | | 1.432.2-24.3-37 | | | |
| | | | | Узел 44. Крепление панелей к опорному ригелю в стенах зданий для районов с сейсмичностью 7...9 баллов | Стадия | Лист | Листов |
| | | | | | Р | | 1 |
| Зав. о.д. | Смилянский | | | | ЦНИИПРОМЗДАНИЙ | | |
| Н. контр. | Дранчук | | | | | | |

Инв. № подл. | Подпись и дата | Взам. инв. №

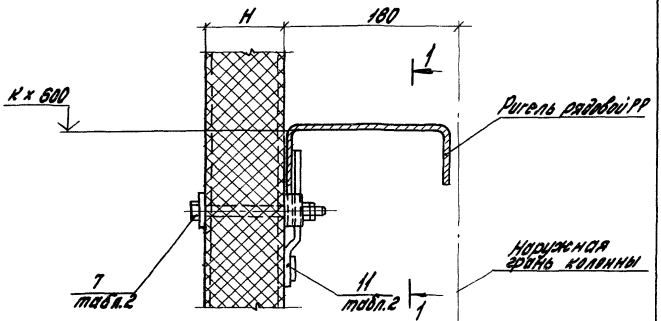


1 - 1

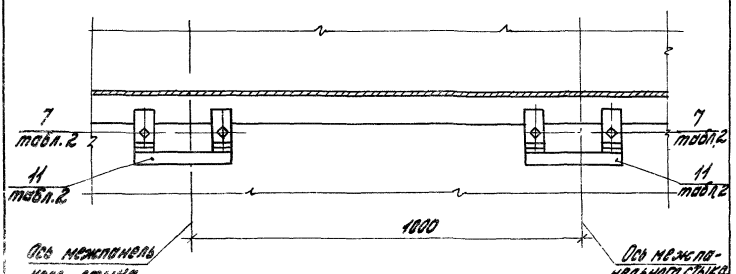


Таблица 2 приведена в техническом описании

| | | | | | | | |
|---|---|---|---|---|---|---|---|
| | | | | 1.432.2-24.3-38 | | | |
| | | | | Узел 45 Крепление панелей к рядовому ригелю в стенах зданий для районов с сейсмич. ностью 7...9 баллов | Стадия | Лист | Листов |
| | | | | | Р | | 1 |
| Зав.отд. | Смилянский | | | | ЦНИИПРОМЗДАНИЙ | | |
| Н.контр. | Дранчук | | | | | | |
| Гл.инж.пр. | Дранчук | | | | | | |

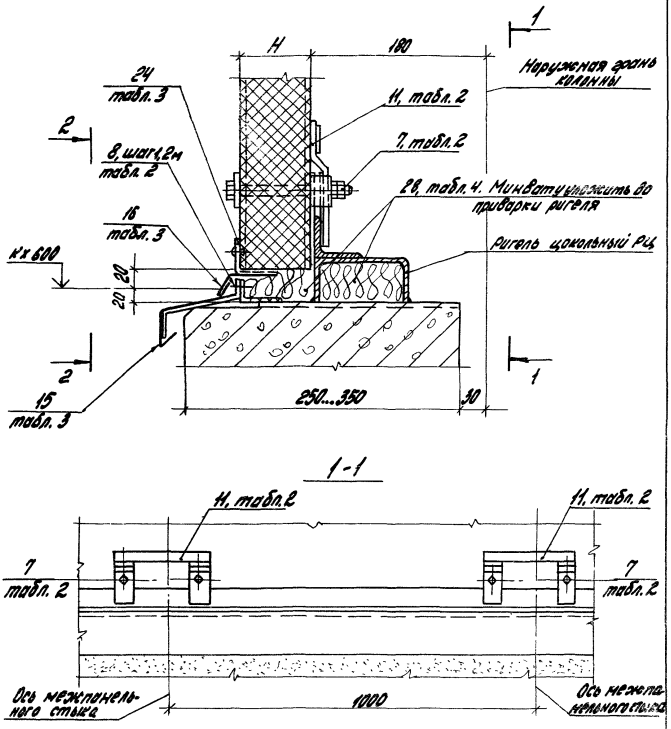


Таблицы 2,3,4 приведены в техническом описании

| | | | | | | | |
|---|---|---|---|---|---|---|---|
| Инв. № подл. | Подпись и дата | Взам. инв. № | | 1.432.2-24.3-39 | | | |
| | | | | Узел 46 Крепление панелей к цоколю, в стенах зданий для районов с сейсмичностью 7...9 баллов | Стадия | Лист | Листов |
| | | | | | Р | 1 | 2 |
| | | | | | ЦНИИПРОМЗДАНИЙ | | |
| | | | | Зав. отд. Смилянский | | | |
| | | | | Н. контр. Дрончук | | | |
| | | | | Гл. инж. пр. Дрончук | | | |

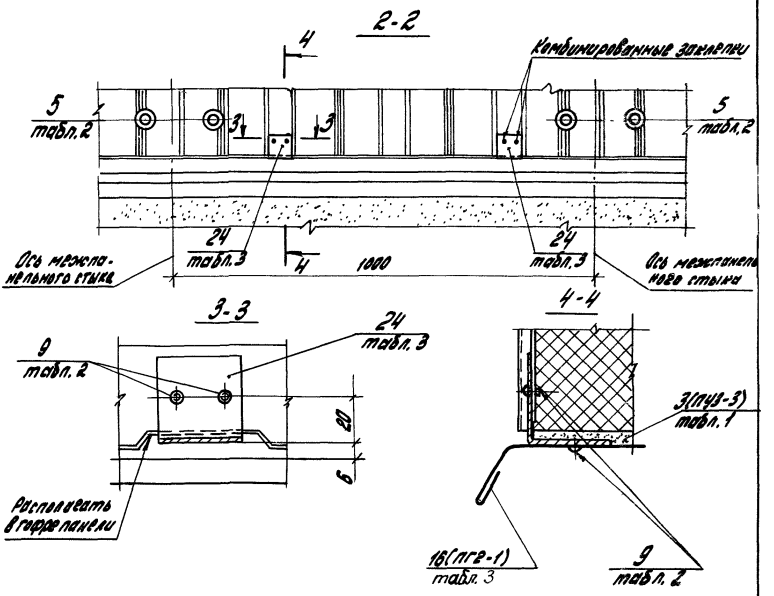


1. В сечении 3-3 теплоизоляционный слой в стеновой панели и прокладка ПГ3 условно не показаны
2. Таблицы 1, 2, 3 приведены в техническом описании

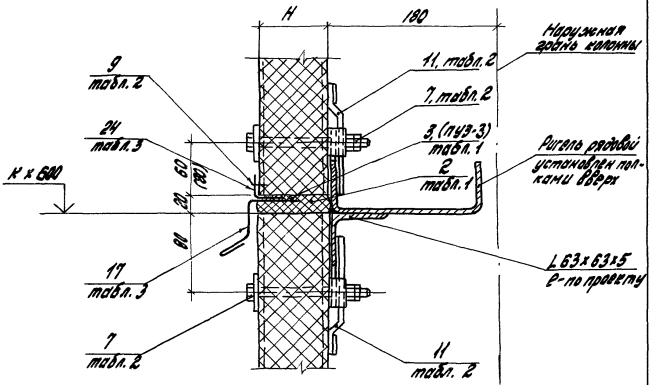


Таблицы 1, 2, 3 приведены в техническом описании

| | | | | | | |
|---|---|---|---|---|---|---|
| | | | | 1.432.2-24.87-40 | | |
| | | | | Узел 47. Крепление панелей к ригелю в протенках между окнами в стенах зданий для районов с сейсмичностью 7,9 баллов | Стадия: Р | Лист: | Листов: 1 |
| Зав. отд. | Смоленский | | | | ЦНИИПромзданий | |
| Н. контр. | Демчук | | | | | |
| Гл. инж. пр. | Демчук | | | | | |

Инв. № подл. | Подпись и дата | Взам. инв. №

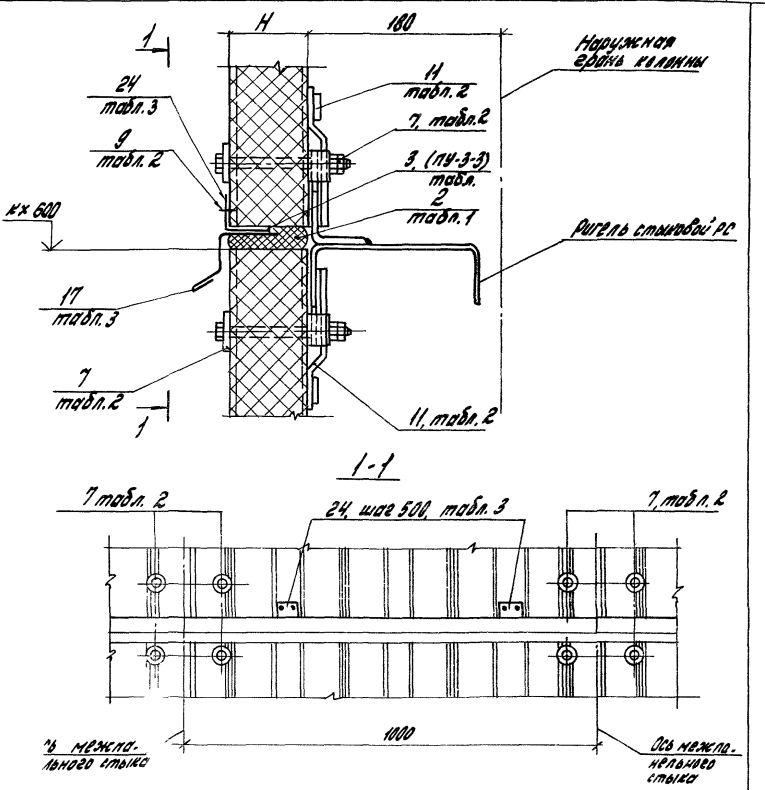


Таблицы 1, 2, 3 приведены в техническом описании

| | | | | | | | |
|---|---|---|---|---|---|---|---|
| | | | | 1.432.2-24.3-41 | | | |
| | | | | Узел 48. Крепление панелей к стыковому ригелю на глухом участке стены здания для районов с сейсмичностью 7...9 баллов | Стадия | Лист | Листов |
| | | | | | Р | 1 | 2 |
| Изм. | Кол. | Смилянский | | | ЦНИИПРОМЗДАНИЙ | | |
| Н. | | Дранчук | | | | | |
| Гл. | | Дранчук | | | | | |

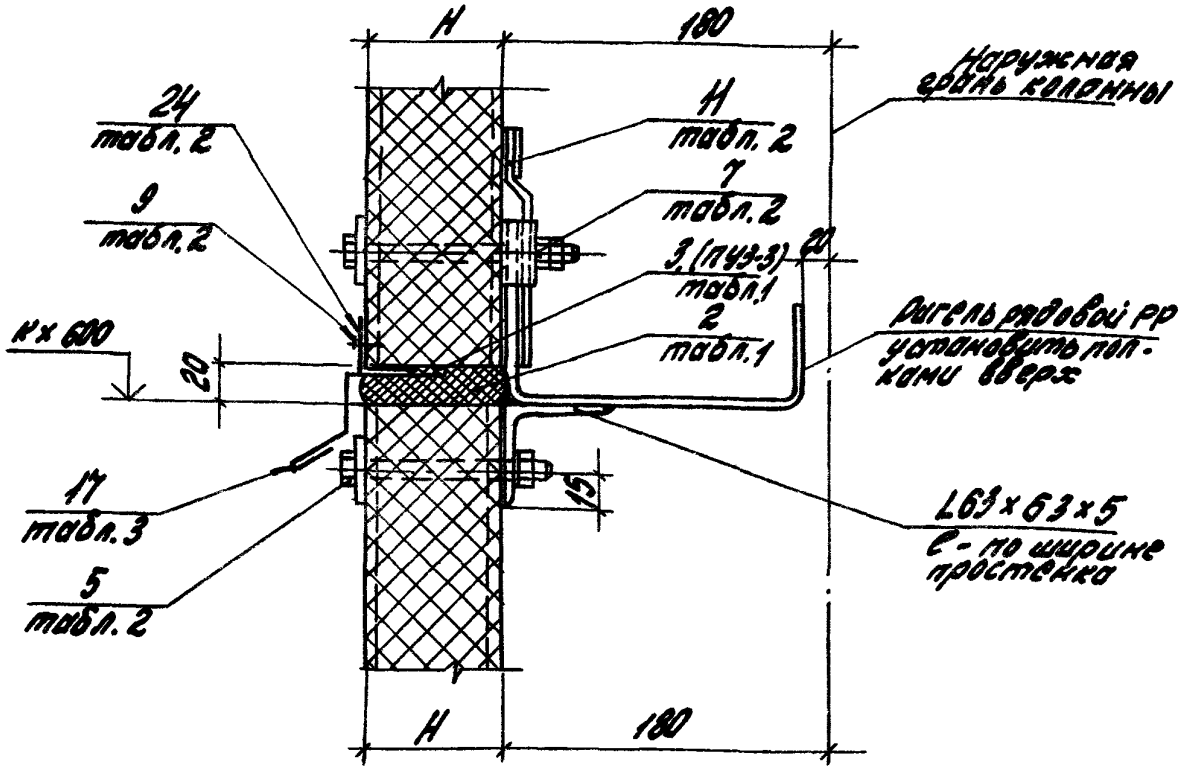


Таблицы 1,2,3 приведены в техническом описании

| | | | | | | | |
|---|---|---|---|---|---|---|---|
| Инв. № подл. | Подпись и дата | Взам. инв. № | | 1.432.2-24.3-42 | | | |
| | | | | Узел 49. Крепление панелей к ригелю в простенке неподвижного яруса стены в уровне горизонтального антисейсмического | Стадия | Лист | Листов |
| | | | | | Р | | 1 |
| | | | | | ЦНИИПРОМЗДАНИЙ | | |
| | | | | Зав. отд. Смолянский | | | |
| | | | | Н. контр. Дранчук | | | |
| | | | | Гл. инж. пр. Дранчук | | | |

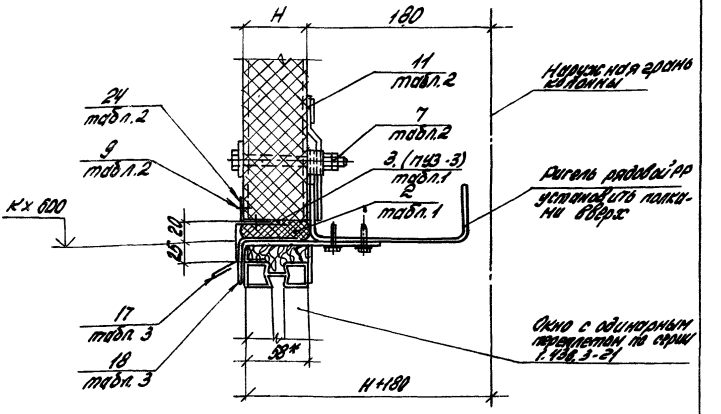


1. Узлы боковых примыканий окон к панелям стен и низа окна к цоколю, крепежные и погонажные изделия, расход материалов, уплотнение швов принимаются по рабочим чертежам серии 2.436-19
2. Таблицы 1,2,3 приведены в техническом описании
3* размеры для справки

| | | | |
|---|---|---|---|
| | 1.432.2-24.3-43 | | |
| Узел 50 Сопряжение верха с одинарным переплетом со стеной в уровне горизонтального антисейсмического шва | Стадия | Лист | Листов |
| | Р | | 1 |
| | ЦНИИПРОМЗДАНИЙ | | |

| | | |
|---|---|---|
| Зав. | Смилянский | |
| Н.контр. | Бранчук | |
| Гл.инж.пр. | Бранчук | |

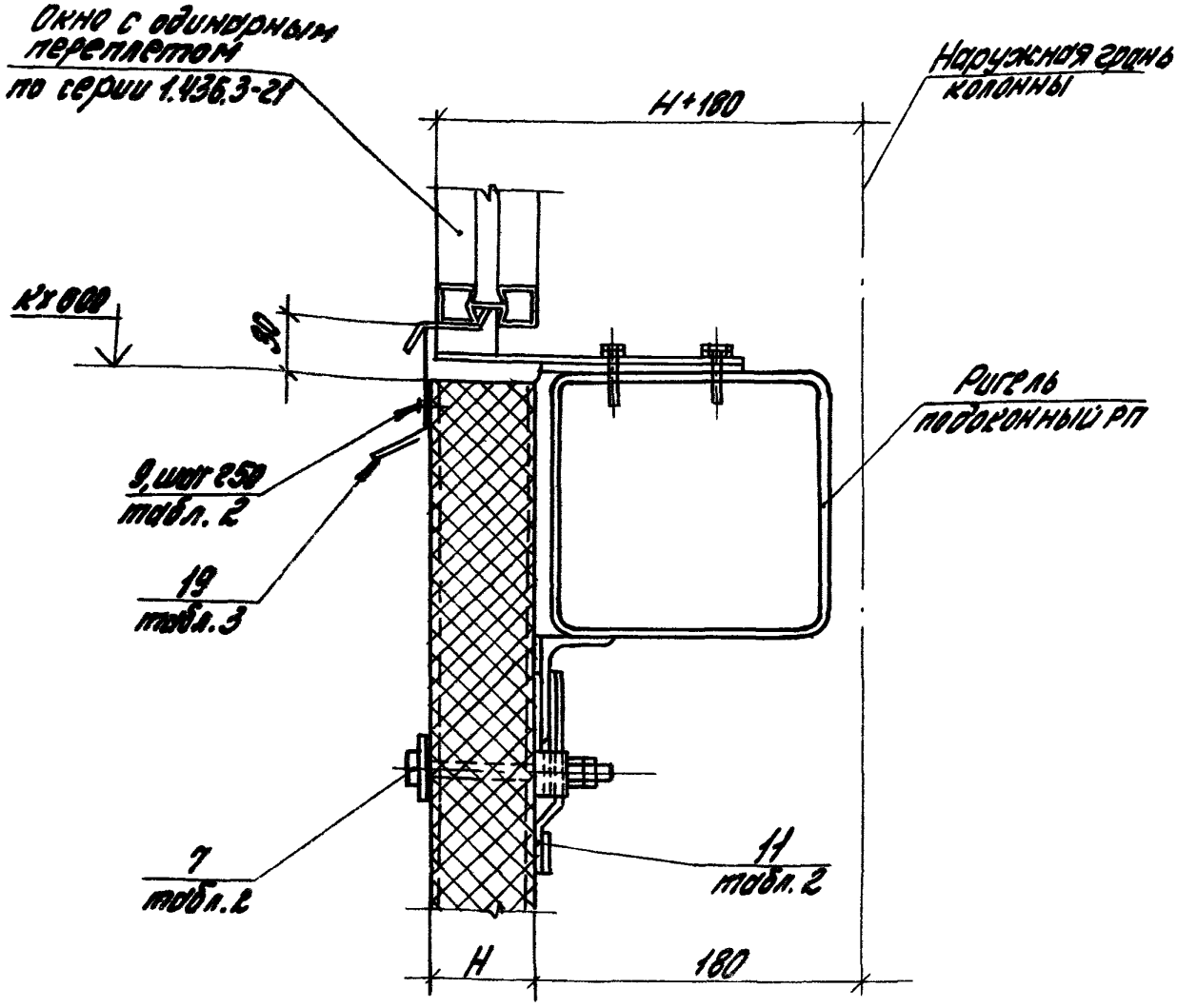


1. Узлы боковых примыканий окон к панелям стен, незамаркированные крепежные и погонажные изделия, расход материалов, уплотнение и герметизация швов принимаются по рабочим чертежам серии 2.436-19

2. Таблицы 23 приведены в техническом описании

| Инв. № подл. | Подпись и дата | Взам. инв. № |
|---|---|---|

1.432.2-24.3-44

Узел 51 Сопряжение наружного окна с одинарным переплетом со стеной в зданиях для регионов с сейсмичностью 7, 8 баллов

| Стадия | Лист | Листов |
|---|---|---|
| Р | | 1 |

ЦНИИПромзданий

Зав. отд. Смилянский
Н. контр. Дрончук
Рук. гр. Дрончук

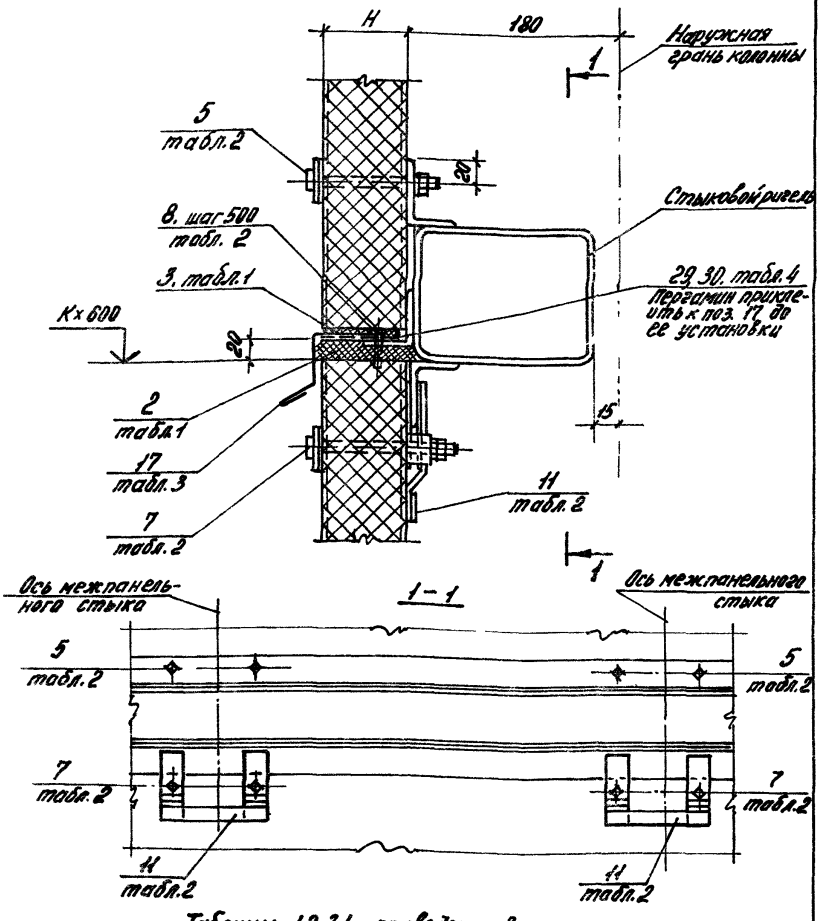


Таблицы 1,2,3,4 приведены в техническом описании

| | | | | |
|---|---|---|---|---|
| | | | | 1.432.2-24.3-45 |
| Зав.отд. | Вишлянский | | | Узел 52. Крепление панелей к стыковому ригелю в стенах здания для районов с сейсмичностью 7...9 баллов |
| Н. контр. | Дранчук | | | |
| Гл. инж.пр. | Дранчук | | | |

| Стадия | Лист | Листов |
|---|---|---|
| Р | | 1 |

ЦНИИПРОМЗДАНИЙ

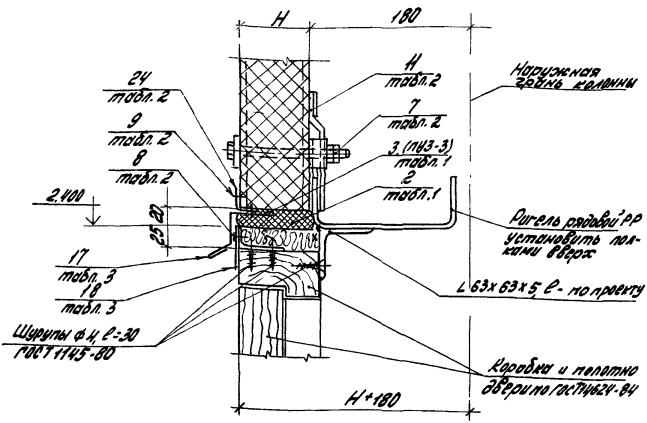


Таблицы 1,2,3 приведены в техническом описании

| | | | | | | | |
|---|---|---|---|---|---|---|---|
| | | | | 1.432.2-24.3-46 | | | |
| Зав.отд. | Смилянский | | | Узел 53 Сопряжение верха деревянной двери со стеной в уровне горизонтального антисейсмического шва | Стадия | Лист | Листов |
| Н.контр. | Дранчук | | | | Р | | |
| Гл.инж.пр. | Дранчук | | | | ЦНИИПРОМ | | |

Инв. № подл. | Подпись и дата | Взам. инв. №

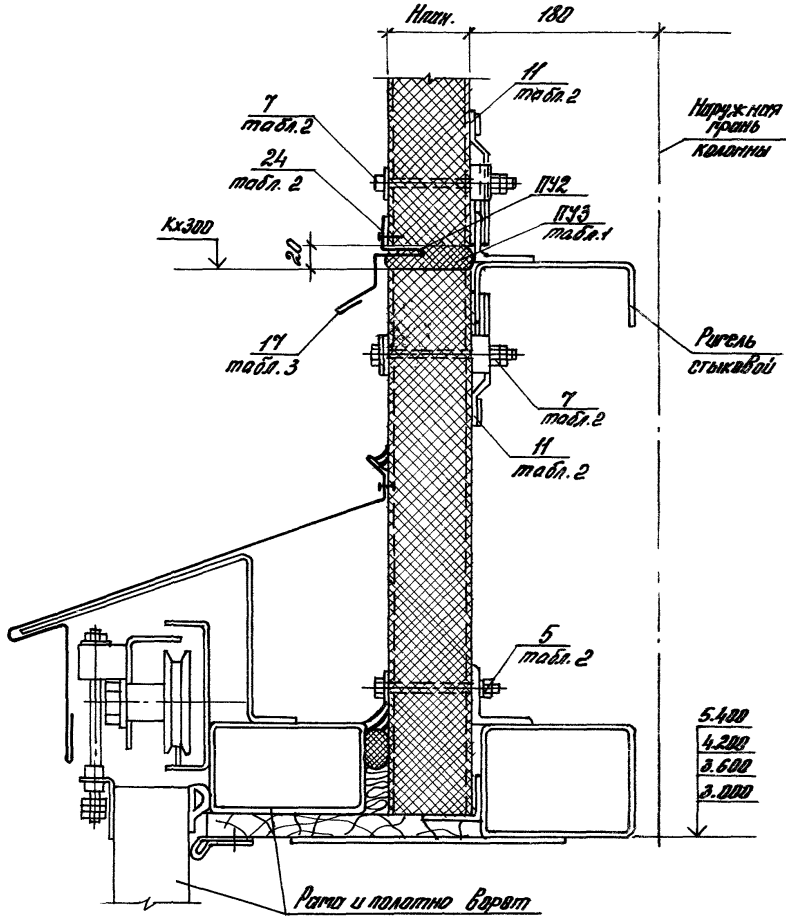


Таблицы 1, 2, 3 приведены в техническом описании

| | | | | | | |
|---|---|---|---|---|---|---|
| | | | | 1.432.2-24.3-47 | | |
| Зав.отд. | Стилянский | | | Узел 54. Расположение горизонтального антисейсмического шва под распашными воротами по серии 1.435.2-28 | Стадия | Лист | Листов |
| Н.к. | Дрончук | | | | Р | | 1 |
| Гл. | Дрончук | | | | ЦНИИПРОМЗДАНИЙ | | |
| Н. | Филонтьева | | | | | | |

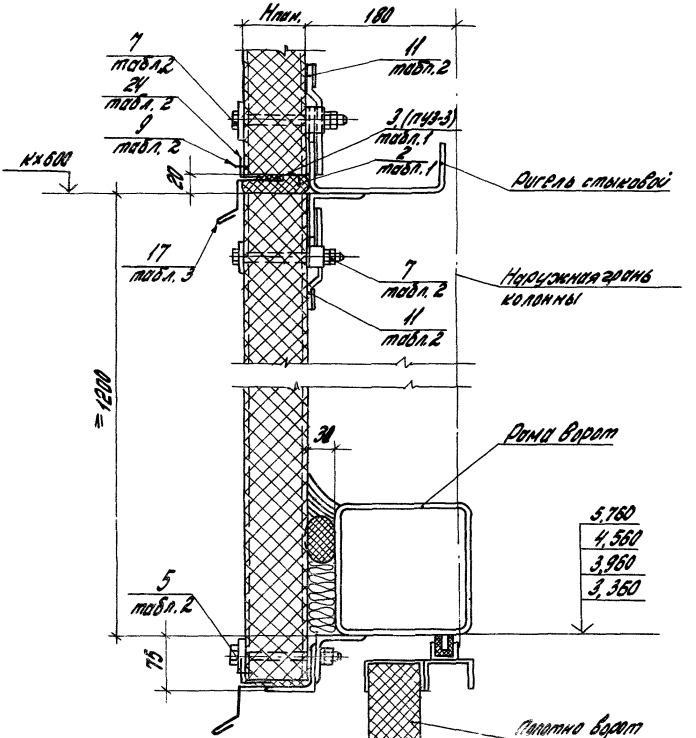


Таблицы 1, 2, 3 приведены в техническом описании

| | | | | | |
|---|---|---|---|---|---|
| | | | 1.432.2-24.3-48 | | |
| Зав.отд. | Сишанский | | Узел 55. Расположение горизонтального антисейсмического шва под подъемно-складчатыми воротами | Стадия | Лист | Листов |
| | | | | Р | | 1 |
| Н. контр. | Дорончук | | | ЦНИИПРОМЗДАНИЙ | | |
| Гл. инж. пр. | Дорончук | | | | | |

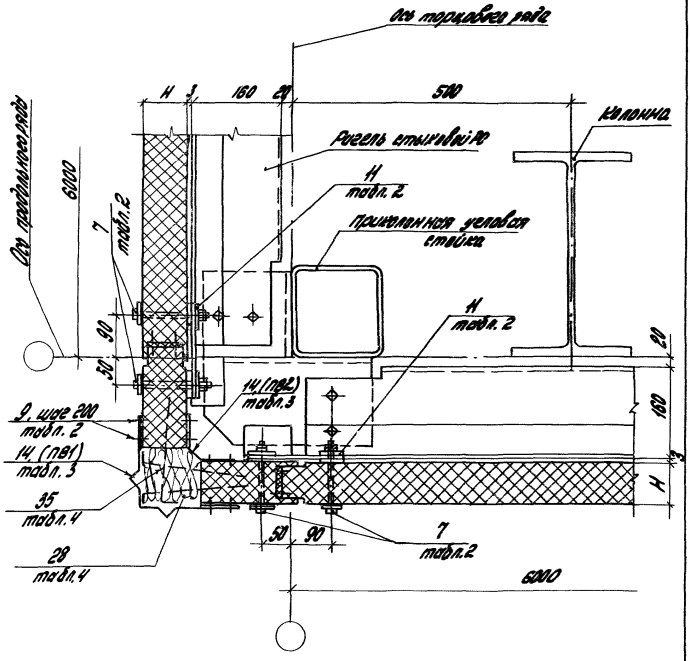


1. Монтаж стен начинать с установки угловых панелей.
2. Таблицы 2,3,4 приведены в техническом описании

| | | | | | | | |
|---|---|---|---|---|---|---|---|
| Инв. № подл. | Подпись и дата | Взам. инв. № | | | 1.432.2-24.3-49 | | |
| | | | | | Узел 56. Устройство вертикального антисейсмического шва в углах здания при нулевой привязке стен | Стадия: Р | Лист | Листов: 1 |
| | | | | | | ЦНИИПРОМЗДАНИЙ | |
| | | | | | Зав. отд. Смилянский | | |
| | | | | | Н. контр. Дранчук | | |
| | | | | | Гл. инженер Дранчук | | |

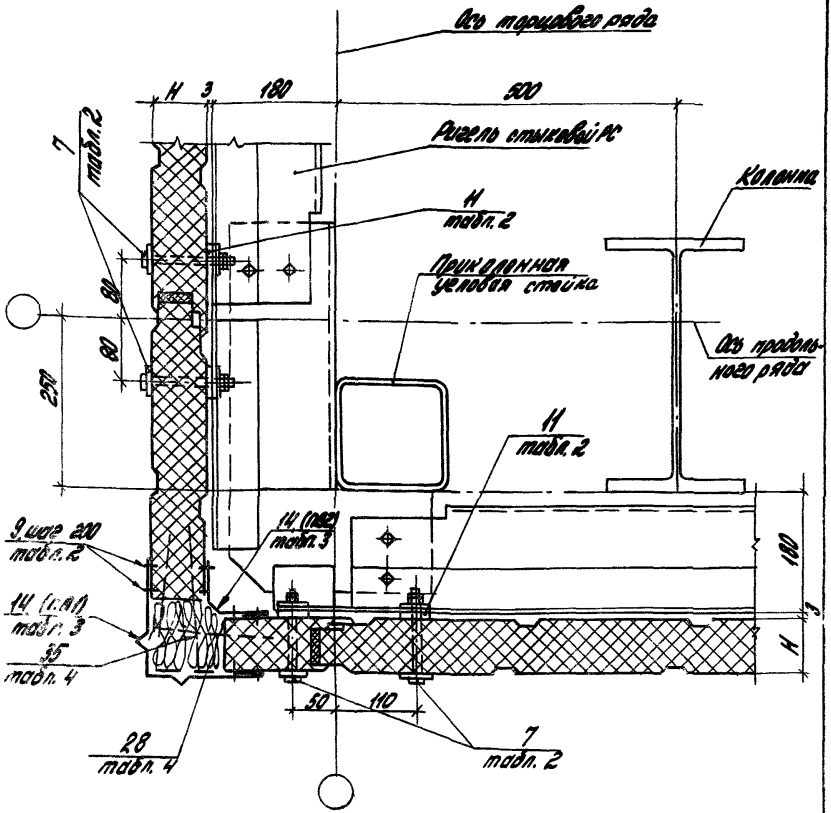


1. Монтаж стен начинать с установки угловых панелей
2. Решения узлов зданий с другими привязками выполнять по аналогии с приведенным.
3. Таблицы 2, 3, 4 приведены в техническом описании.

| | | | |
|---|---|---|---|
| | 1.432.2-24.3-50 | | |
| Узел 57 Устройство вертикального антисейсмического шва в углах здания при привязке наружных стен 250 мм | Стадия: Р | Лист: | Листов: 1 |
| | ЦНИИПРОМЗДАНИЙ | | |

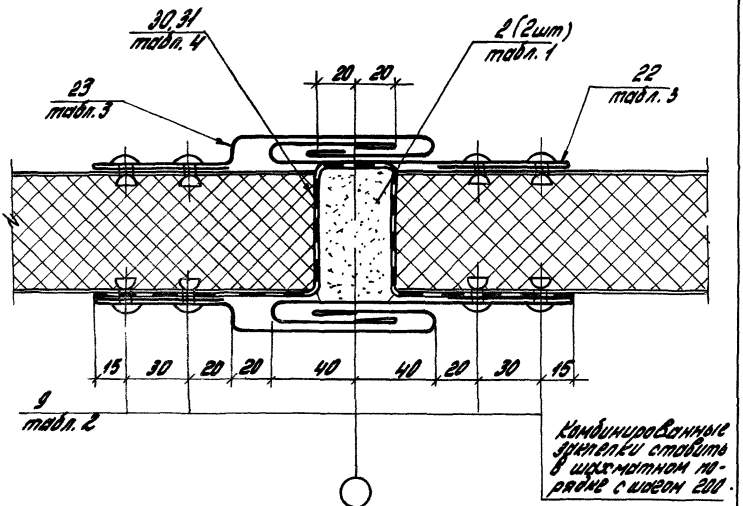


Таблицы 1,2,3 приведены в техническом описании

| | | | | | | | |
|---|---|---|---|---|---|---|---|
| | | | | 1.432.2-24.3-51 | | | |
| | | | | Узел 58. Устройство вертикального температурного шва | Стадия | Лист | Листов |
| | | | | | Р | | 1 |
| Зав. отд. | Смилянский | | | | ЦНИИПРОМЗДАНИЙ | | |
| Н. контр. | Дранчук | | | | | | |

Инв. № подл. | Подпись и дата | Взам. инв. №

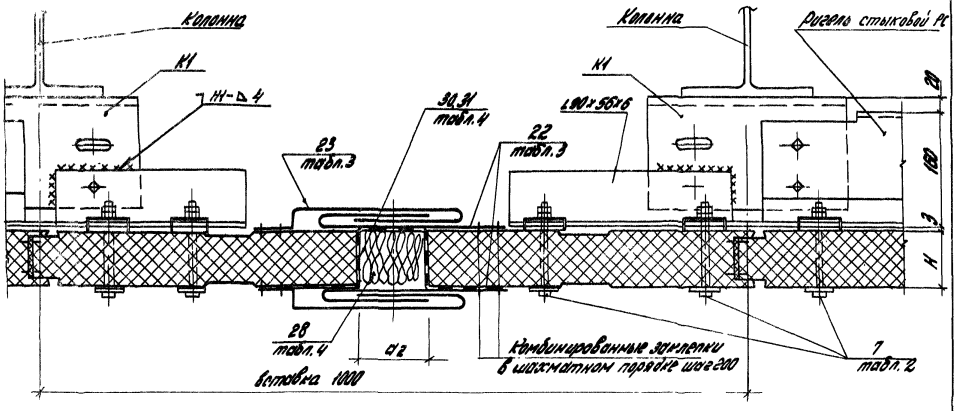


Размер „а/2" принимать по табл. 2 привязки в докум. 1.432.2-24.0-ПЗ, лист 7

| | | | |
|---|---|---|---|
| | | | 1.432.2-24.3-52 |
| | | | Узел 59. Устройство вертикального антисейсмического шва |
| Зав. отд. | Онищенский | | Стадия: Р; Лист: ; Листов: 1 |
| Н. контр. | Дорончук | | ЦНИИПРОМЗДАНИЙ |
| Гл. инж. пр. | Дорончук | | |

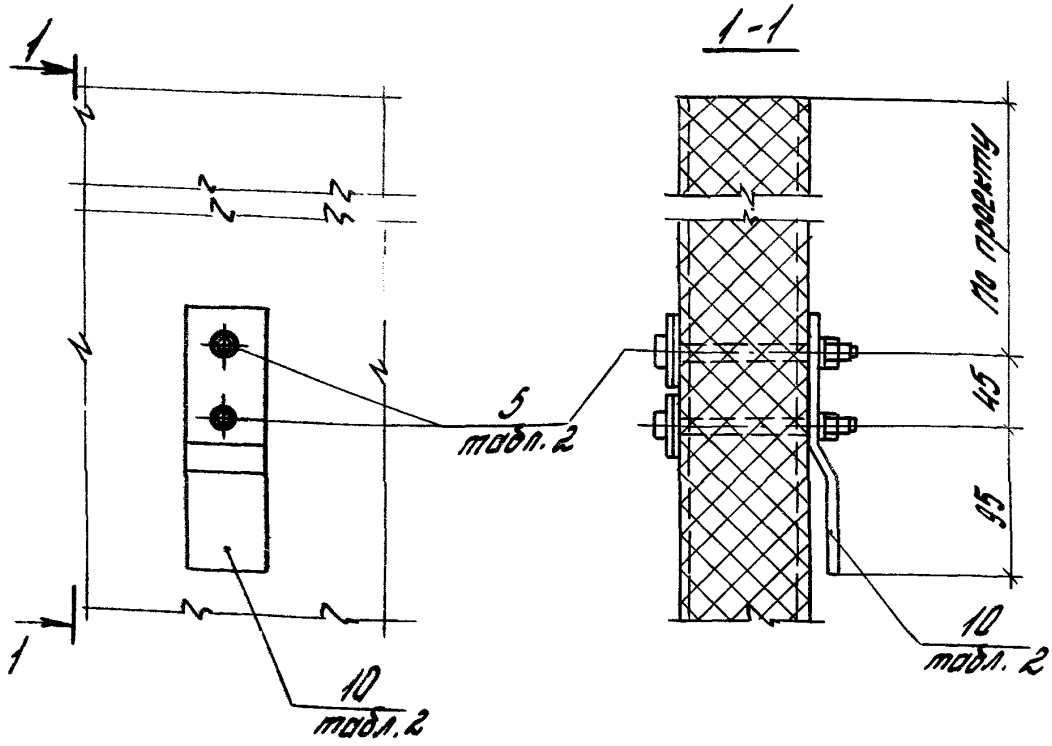


1. Сверление отв. и крепление изделия (МС1) к панелям следует выполнять в кондукторе или с помощью шаблона, чтобы обеспечить равную линию нижней кромки подвесного яруса стены

2. Таблица 2 приведена в техническом описании

| | | | | | | | |
|---|---|---|---|---|---|---|---|
| | | | | 1.432.2-24.3-53 | | | |
| | | | | Узел 60<br>Крепление изделия МС1 к панелям для их подвески к опорным ригелям | Стадия | Лист | Листов |
| | | | | | Р | | 1 |
| Зав. отд. | Смилянский | | | | ЦНИИПРОМЗДР | | |
| Н. контр. | Дранчук | | | | | | |
| Гл. инж. пр. | Дранчук | | | | | | |

Инв. № подл. | Подпись и дата | Взам. инв. №

24999-04

ЦЕНТРАЛЬНЫЙ ИНСТИТУТ ТИПОВОГО ПРОЕКТИРОВАНИЯ
ГОССТРОЯ СССР

Москва А-445, Смольная ул., 22

Сдано в печать X 1991 года

Заказ № 3061 Тираж 4570 экз

gost.e-ecolog.ru