ТИПОВЫЕ СТРОИТЕЛЬНЫЕ КОНСТРУКЦИИ
ИЗДЕЛИЯ И УЗЛЫ

Серия 1.432.2-24

СТЕНЫ ИЗ МЕТАЛЛИЧЕСКИХ ТРЕХСЛОЙНЫХ ПАНЕЛЕЙ С ТЕПЛОИЗОЛЯЦИЕЙ ИЗ ПЕНОПОЛИУРЕТАНА

ДЛЯ ОДНОЭТАЖНЫХ ПРОМЫШЛЕННЫХ ЗДАНИЙ

Выпуск 1

ПАНЕЛИ МЕТАЛЛИЧЕСКИЕ ТРЕХСЛОЙНЫЕ СТЕНОВЫЕ И ИЗДЕЛИЯ КОМПЛЕКТУЮЩИЕ

РАБОЧИЕ ЧЕРТЕЖИ

24999 -17

Отпускная цена
реализации
чет-накладной

gost.e-ecolog.ru

ТИПОВЫЕ СТРОИТЕЛЬНЫЕ КОНСТРУКЦИИ
ИЗДЕЛИЯ И УЗЛЫ

Серия 1.432.2-24

СТЕНЫ ИЗ МЕТАЛЛИЧЕСКИХ ТРЕХСЛОЙНЫХ ПАНЕЛЕЙ С ТЕПЛОИЗОЛЯЦИЕЙ ИЗ ПЕНОПОЛИУРЕТАНА ДЛЯ ОДНОЭТАЖНЫХ ПРОМЫШЛЕННЫХ ЗДАНИЙ

Выпуск 1

ПАНЕЛИ МЕТАЛЛИЧЕСКИЕ ТРЕХСЛОЙНЫЕ СТЕНОВЫЕ И ИЗДЕЛИЯ КОМПЛЕКТУЮЩИЕ

РАБОЧИЕ ЧЕРТЕЖИ

Разработаны
ЦНИИпромзданий
Арендное предприятие

Зам. директора института К.Т.Н. С.М.Гликин
Зав. отделом стен и перегородок К.Т.Н. Г.М.Смилянский
Гл. инженер проекта – А.П.Дранчук

с участием ЦНИИСК им. Кучеренко

Зам. директора института К.Т.Н. В.В.Гурьев
Ведущий научн. сотрудник К.Т.Н. В.М.Бобряшов

Утверждены
Главным управлением проектирования ГОССТРОЯ СССР
Письмо от 10.12.90 N 5/6 -938

Введены в действие с 01.11.91
ЦНИИпромзданий
приказ от 29.04.91 N 45

24999-02 2

Обозначение документа	Наименование	Стр.
1.432.2-24.1-ТО	Техническое описание	5
1.432.2-24.1-1НИ	Номенклатура панелей типа Н1ПТС	26
1.432.2-24.1-2НИ	Номенклатура панелей типа Н2ПТС	29
1.432.2-24.1-3НИ	Номенклатура панелей типа С3ПТС	32
1.432.2-24.1-4НИ	Номенклатура панелей типа С4ПТС	35
1.432.2-24.1-5НИ	Номенклатура панелей типа С5ПТС	37
1.432.2-24.1-6НИ	Номенклатура панелей типа С5аПТС	39
1.432.2-24.1-7НИ	Номенклатура угловых панелей типа 1ПТУ	40
1.432.2-24.1-8НИ	Номенклатура угловых панелей типа 2ПТУ	44
1.432.2-24.1-9НИ	Номенклатура угловых панелей типа 3ПТУ	48
1.432.2-24.1-10НИ	Номенклатура угловых панелей типа 4ПТУ	52
1.432.2-24.1-11НИ	Номенклатура угловых панелей типа 5ПТУ	55
1.432.2-24.1-12НИ	Номенклатура угловых панелей типа 5аПТУ	58
1.432.2-24.1-13	Панель типа Н1ПТС (на 1м длины)	61
1.432.2-24.1-14	Профилированная обшивка для панелей типа Н1ПТС	64
1.432.2-24.1-15	Панель типа Н2ПТС (на 1м длины)	65
1.432.2-24.1-16	Профилированная обшивка для панелей типа Н2ПТС	68

1.432.2-24.1

Зав.отд.	Стиляновский	
Н.контр.	Аранчук	
Гл.ин.пр.	Аранчук	
Инж.кат.	Силантьева	

Содержание

Стадия	Лист	Листов
Р	1	3

ЦНИИПРОМЗДАНИЙ

Обозначение документа	Наименование	Стр.
1.432.2-24.1-17	Панель типа С3ПТС (на 1м длины)	69
1.432.2-24.1-18	Профилированная обшивка для панелей типа С3ПТС.	72
1.432.2-24.1-19	Закладное изделие МС для панелей типа С3ПТС	73
1.432.2-24.1-20	Панель типа С4ПТС (на 1м длины)	74
1.432.2-24.1-21	Профилированная обшивка для панелей типа С4 ПТС (поз. 1)	77
1.432.2-24.1-22	Профилированная обшивка для панелей типа С4 ПТС (поз. 2)	78
1.432.2-24.1-23	Панель типа С5ПТС (на 1м длины)	79
1.432.2-24.1-24	Профилированная обшивка для панелей типа С5 ПТС	82
1.432.2-24.1-25	Панель типа С5а ПТС (на 1м длины)	83
1.432.2-24.1-26	Профилированная обшивка для панелей типа С5а ПТС	86
1.432.2-24.1-27	Панели угловые типа 1ПТУ (на 1м длины)	87
1.432.2-24.1-28	Панели угловые типа 2ПТУ (на 1м длины)	90
1.432.2-24.1-29	Панели угловые типа 3ПТУ (на 1м длины)	93
1.432.2-24.1-30	Панели угловые типа 4ПТУ (на 1м длины)	97
1.432.2-24.1-31	Панели угловые типа 5ПТУ (на 1м длины)	101
1.432.2-24.1-32	Панели угловые типа 5а ПТУ (на 1м длины)	105

Обозначение документа	Наименование	Стр.
1.432.2-24.1-33	Прокладки уплотнительные ПУ1, ПУ2, ПУ3, ПУ4	109
1.432.2-24.1-34	Комплект деталей КД1 для крепления панелей	111
1.432.2-24.1-35	Комплект деталей КД2	113
1.432.2-24.1-36	Комплект деталей КД3	116
1.432.2-24.1-37	Крепежное изделие МС1	118
1.432.2-24.1-38	Крепежное изделие МС2	119
1.432.2-24.1-39	Крепежное изделие МС3 и МС4	121
1.432.2-24.1-40	Соединительное изделие СД1	122
1.432.2-24.1-41	Профили ПГ1 и ПГ2 для ограждения горизонтального шва в стыке панелей с цоколем	123
1.432.2-24.1-42	Профили ПГ3, ПГ4, ПГ5 для ограждения горизонтальных швов в стыке между ярусами панелей.	124
1.432.2-24.1-43	Профили ПП1 и ПП2 для ограждения парапета	125
1.432.2-24.1-44	Профили ПВ1 и ПВ2 для угловых панелей	126
1.432.2-24.1-45	Профили ПВ3 и ПВ4 для ограждения температурных и деформационных швов	127
1.432.2-24.1-46	Профили ПП3 и ПП4 для ограждения парапета	128

1. Общая часть.

1.1. Серия состоит из 4-х выпусков, состав серии дан в выпуске 0.

1.2. В настоящем выпуске приведены номенклатура и рабочие чертежи металлических трехслойных стеновых панелей с теплоизоляцией из пенополиуретана и область их применения, конструкции угловых панелей, рабочие чертежи комплектующих изделий и нормы потребного их количества на 100 м² стены.

1.3. Панели изготовляются на механизированных линиях и различаются по способу изготовления и по форме поперечного сечения. Очертания поперечных сечений и размеры панелей приняты в соответствии с параметрами технологического оборудования действующих предприятий.

1.4. Способы изготовления обозначение типов, основные размеры и перечень заводов изготовителей панелей приведены в табл. 1.

Таблица 1

Способ изготовления	Типы панелей	Размеры, мм			Заводы-изготовители
		Длина, L	Ширина B	Толщина H	
Непрерывный	НП ПТС	от 2380 до 9380 включительно через 600	1016	61,6; 81,6	Челябинский завод профилированного стального настила
	НП2 ПТС		1022	50; 80	Куйбышевский завод „Электрощит"
Стеновый	С3 ПТС	от 2380 до 9580 включительно через 600	1040	50; 80 и 100	Хабаровский завод САК и Ташкентский экспериментальный завод ЛМК
	С4 ПТС	от 2380 до 7180 включительно через 600	1016	41,6; 61,6 и 81,6	Орский завод ЛМК
	С5 ПТС С5а ПТС				Воронежский завод САК

		1.432.2-24.1-ТО	
Зав. отд.	Стиланский		
Н. контр.	Дроничук	Техническое описание	Стадия: Р; Лист: 1; Листов: 21
Гл. инж. пр.	Дроничук		ЦНИИПРОМЗДАНИЙ
Инж. пр.	Сыпонтьева		

Примечание к таблице 1:

1. Панели стендового способа изготовления типа С3 ПТС длиной 7780, 8380 и 8980 мм и типов С4 ПТС и С5 ПТС длиной 5380, 5980 и 6580 мм могут поставляться только по согласованию с заводами изготовителями.

2. По договоренности с заводами-изготовителями допускается поставлять панели с модулем по длине кратным 100 мм, при этом для стендового способа изготовления панелей должен предусматриваться безотходный раскрой панелей в пределах каждого конкретного проекта.

1.5. Панели обозначают марками в соответствии с нижеприведенной схемой.

Схема обозначения марок

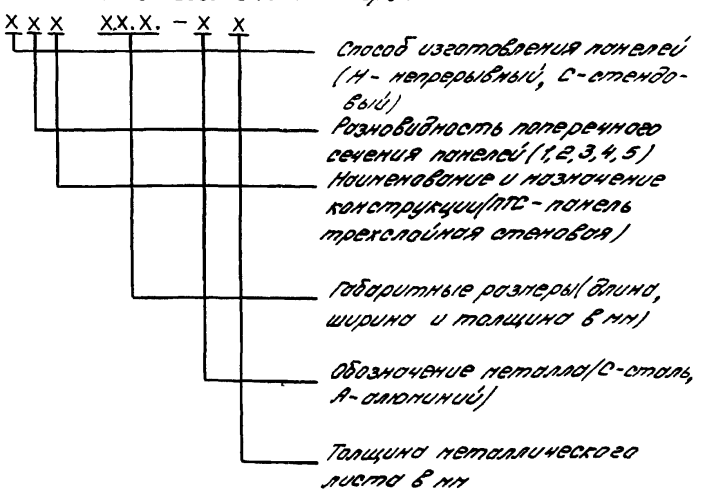

Пример условного обозначения трехслойной стеновой панели непрерывного способа изготовления - Н, с разновид-

ностью поперечного сечения - 2, длиной 2380 мм, шириной - 1022 мм, толщиной - 50 мм, с обшивками из стального оцинкованного листа толщиной 0,6 мм.

Н2 ПТС 2380. 1022. 50 - С 0,6

1.6. Для устройства внешних углов зданий в выпуске приведены рабочие чертежи угловых панелей, изготовляемых из доборных панелей, получаемых продольной распиловкой рядовых панелей. Угловые панели разработаны для стен с привязкой „0" и „250" мм. По аналогии с приведенными чертежами могут быть выполнены угловые панели для любых конкретных привязок стен. Угловые панели могут быть изготовлены как в заводских, так и в построечных условиях.

2. Конструкция стеновых панелей.

2.1. Панель представляет собой трехслойную конструкцию с двумя профилированными металлическими обшивками и средним теплоизоляционным слоем.

2.2. Профилированные обшивки трехслойных стеновых панелей запроектированы: - из тонколистовой оцинкованной стали по ГОСТ 14918-80* толщиной 0,6 мм (основной вариант) и 0,7 мм, первого класса толщины цинкового покрытия с нормальной разнотолщинностью НР, группы ХП нормальной точности прокатки Б, нормальной плоскостности ПН, с обрезной кромкой О и предельными отклонениями размеров по ГОСТ 19904-90, при этом принято что рулонная сталь групп ХП и ПК изготовляется из стали марки С235 по ГОСТ 27772-88; - из листов толщиной 0,8 мм алюминиевого сплава марки АМг $1/2$ Н по ГОСТ 21631-76*Е или марок АМг2 $1/2$ Н и АМг2 $1/4$ Н по ГОСТ 13726-78*Е

2.3. В качестве среднего теплоизоляционного слоя принят заливочный пенополиуретан. Физико-технические свойства и механические показатели пенополиуретана приведены в таблице 2.

Таблица 2

Наименование показателей пенополиуретана	Марка
Плотность, кгс/м^3	53
Коэффициент теплопроводности Вт/(м·К) (ккал/(м·ч·°С·1,16)), не более	0,03
Прочность при сдвиге, 10^5 Па (кгс/см^2), не менее	1,6
Прочность при растяжении, 10^5 Па (кгс/см^2), не менее	2,0
Прочность при сжатии, 10^5 Па (кгс/см^2), не менее	1,9
Модуль сдвига, 10^5 Па (кгс/см^2), не более	60
Модуль упругости при растяжении и при сжатии, 10^5 Па (кгс/см^2), не более	120

3. Область применения панелей.

3.1. Панели предназначаются для стен производственных зданий и сооружений промышленных предприятий высотой до 18 м с сухим и нормальным режимом помещений в соответствии с таблицей 1 СНиП II-3-79*, подлежащих строительству в несейсмических районах и в районах с расчетной сейсмичностью 7, 8 и 9 баллов, в I а...II ветровых районах и в районах с расчетной температурой наружного воздуха (средняя наиболее холодных суток обеспеченностью 0,98) до минус 60 °С, в неагрессивных и слабоагрессивных средах. Кратковременный нагрев поверхности панелей с учетом солнечной радиации не должен превышать 75 °С.

3.2. Защита профилированных металлических облицовок панелей от воздействия агрессивных сред и солнечной радиации должна производиться в соответствии с ГОСТ 23486-79. Вид и марка защитно-декоративного покрытия устанавливаются в конкретном проекте и должны быть согласованы с заводом-изготовителем.

3.3. Теплотехнические качества и область применения стен по санитарно-гигиеническим требованиям и допускаемым зимним температурам наружного воздуха ($t_н$, °С) из условия невыпадения конденсата на внутренней поверхности по полю панели в зависимости от температурно-влажностного режима и условий эксплуатации ограждений приведены в табл. 3. Расчеты выполнены в соответствии с указаниями СНиП II-3-79** „Строительная теплотехника." Значения сопротивлений теплопередаче определены по полю панели с теплоизоляцией из пенополиуретана плотностью 53 кг/м³ и коэффициентом теплопроводности $\lambda = 0{,}04$ Вт/(м·°С) из условия $R_0 = R_0^{тр} \times \tau_{эф}$, где коэффициент $\tau_{эф} = 2$, принят по табл. 9а п. 4. Допускаемая зимняя температура наружного воздуха $t_н$, °С определена по формуле 1, где: $n = 1$, $\Delta t^н = 8$°С по табл. 2, п. 5; $\alpha_в = 8{,}7$ Вт/(м²·°С) по табл. 4, п 1. За расчетную зимнюю температуру наружного воздуха принимается температура наиболее холодных суток с обеспеченностью 0,98 в соответствии с требованиями СНиП II-3-79**, табл. 5, для ограждающих конструкций с тепловой инерцией $D \leq 1{,}5$.

3.4. В соответствии с п. 3.1 СНиП II-3-79** в районах со среднемесячной температурой июля 21°С и выше в производственных зданиях, в которых должны соблюдаться оптимальные нормы температуры и относительной влажности воздуха в рабочей зоне или по условиям технологии должны поддерживаться постоянными температуры, или температура и относительная влажность воздуха, из

условия обеспечения теплоустойчивости стен, среднемесячная температура июля не должна превышать для панелей толщиной 46,6; 50; 61,6; 80; 81,6; 91,6; 100 мм соответственно 19, 20, 22, 25, 26, 28 °С.

3.5. Области применения трехслойных металлических панелей по несущей способности приведены в таблицах 4,5 и 6.

3.6. Несущая способность панелей определена в соответствии с „Рекомендациями по расчету трехслойных панелей с металлическими обшивками и заполнителем из пенопласта", ЦНИИСК, 1975 г, с учетом сопротивления прогибу наружной обшивки, под шайбами в точках крепления панелей к ригелям от горизонтальных ветровых нагрузок.

3.7. При подборе стеновых панелей для конкретного здания в заданном районе строительства по табл. 3 определяется толщина панелей, в зависимости от расчетной зимней температуры наружного воздуха $t_н$, °С равной температуре наиболее холодных суток обеспеченностью 0,98, относительной влажности воздуха в помещении, % и температуры воздуха в помещении $t_в$, °С.

Для подобранной толщины панели по табл. 4,5 и 6 определяется несущая способность панели в зависимости от материала обшивок (сталь или алюминий), расчетных схем опирания панелей, величины пролета в и величины температурного перепада Δt, °С в зимнее время года. Температурный перепад определяется по формуле $\Delta t = t_в - t_н$ где: $t_н$, °С температура наиболее холодных суток обеспеченностью 0,98 района строительства; $t_в$, °С – расчетная температура воздуха в помещении.

Расстояние между ригелями (пролет – ℓ) принимается таким, чтобы расчетные ветровые нагрузки в стадии монтажа и эксплуатации не превышали значений, приведенных в табл. 4, 5 и 6.

Таблица 3

Допускаемая зимняя температура наружного воздуха $t_н$, °С равная температура наиболее холодных суток обеспеченностью 0,98

Толщина панели, мм	Приведенная толщина теплоизоляции, мм	Сопротивление теплопередаче по полю панели R_o, м²·°С/Вт	Относительная влажность воздуха в помещении φ, %					
			до 50			от 51 до 60		
			Температура воздуха в помещении $t_в$, °С					
			16	18	20	16	18	20
			Допускаемая зимняя температура наружного воздуха $t_н$, °С					
46,6	43	1,23	-37	-35	-33	-25	-24	-22
50,0	47	1,33	-42	-40	-38	-29	-28	-26
61,6	58	1,61	-54	-52	-50	-38	-37	-35
80,0	76	2,06	-60	-60	-60	-54	-52	-51
81,6	78	2,11	-60	-60	-60	-55	-54	-53
91,6	88	2,36	не ниже -65*			-53	-60	-60
100,0	96	2,56						

* Абсолютная минимальная температура наружного воздуха

Таблица 4

Расчетные значения средней составляющей ветровой нагрузки $W_m^{рас.}$, кгс/м² для панелей с обшивками из тонколистовой оцинкованной стали толщиной 0,6 мм по ГОСТ 14918-80

Схема опирания панелей	Пролет между ригелями см	Толщина панели, мм	Расчетный температурный перепад Δt, °С; $\Delta t = t_в - t_н$										
			30	35	40	45	50	55	60	65	70	75	80
			Расчетные значения средней составляющей ветровой нагрузки $W_m^{рас.} = W_0 \cdot k \cdot c \cdot \gamma_t \cdot \gamma_n$										
Однопролетная	240	46,6 ; 50			120	115	110	100	90	80	–	–	–
		61,6											
		80 ; 81,6				125							
		91,6											
		100											
	300	46,6 ; 50	85	75	70	65	60	55	50	40	–	–	–
		61,6								90	85	80	70
		80 ; 81,6				100							
		91,6											
		100											
	360	46,6 ; 50	60	55	50	45	40	35	30	–	–	–	–
		61,6			75	70	65	60	60	55	50	45	35
		80 ; 81,6											
		91,6				80							
		100											

Продолжение таблицы 4

Схема опирания панелей	Пролет между ригелями см	Толщина панели мм	Расчетный температурный перепад Δt, °C; $\Delta t = t_в - t_м$										
			30	35	40	45	50	55	60	65	70	75	80
			Расчетные значения средней составляющей ветровой нагрузки $W_m^{рас} = W_0 \cdot K \cdot C \cdot \varphi_t \cdot \gamma_n$										
Двухпролетная	180	46,6; 50	125	110	105	100	95	90	80	70	–	–	–
		61,6	160	150	145	145	140	130	115	110	100	90	80
		80; 81,6									160	155	145
		91,6				165							
		100											
	240	46,6; 50	95	90	85	80	75	70	65	60	–	–	–
		61,6	120	115	110	105	100	95	90	85	70	60	50
		80; 81,6							120	110	100	95	90
		91,6				125							
		100											
	300	46,6; 50	80	75	70	65	60	55	50	45	–	–	–
		61,6			95	90	80	70	65	60	55	50	45
		80; 81,6										90	80
		91,6				100							
		100											
	360	46,6; 50	65	60	60	55	55	50	45	35	–	–	–
		61,6				75	70	70	65	60	55	50	40
		80; 81,6											70
		91,6				80							
		100											

Продолжение таблицы 4

Схема опирания панелей	Пролет между ригелями см	Толщина панели, мм	Расчетный температурный перепад Δt, °С; $\Delta t = t_в - t_н$										
			30	35	40	45	50	55	60	65	70	75	80
			Расчетные значения средней составляющей ветровой нагрузки $W_m^{рас} = W_0 \cdot K \cdot C \cdot \gamma_t \cdot \gamma_п$										
Трехпролетная	180	46,6 ; 50	115	110	100	95	90	80	70	60	–	–	–
		61,6		160	150	145	140	130	120	110	100	90	70
		80; 81,6							160	150	140	120	110
		91,6				165							
		100											
	240	46,6 ; 50	100	95	90	80	75	70	60	55	–	–	–
		61,6				110	100	90	85	80	75	60	50
		80 ; 81,6									115	100	95
		91,6				125							
		100											
	300	46,6 ; 50	80	75	70	65	60	55	50	40	–	–	–
		61,6		95	90	85	80	75	75	70	65	60	50
		80 ; 81,6				95	90	95	90	85	80	75	70
		91,6			100								
		100											
	360	46,6; 50	65	60	55	55	55	50	45	30	–	–	–
		61,5		75	70	65	65	60	60	55	55	50	45
		80 ;81,6											
		91,6				80							
		100											

Таблица 5

Расчетные значения средней составляющей ветровой нагрузки $W_m^{рас.}$, кгс/м^2 для панелей с обшивками из тонколистовой оцинкованной стали толщиной 0,7 мм по ГОСТ 14918-80

Схема опирания панелей	Пролет между ригелями, см	Толщина панели, мм	Расчетный температурный перепад $\Delta t°C$; $\Delta t = t_в - t_н$										
			30	35	40	45	50	55	60	65	70	75	80
			Расчетные значения средней составляющей ветровой нагрузки $W_m^{рас.} = W_0 \cdot K \cdot C \cdot \gamma_t \cdot \gamma_n$										
Однопролетная	240	46,6; 50	140	130	125	120	115	105	95	85	–	–	–
		61,6											
		80; 81,6											
		91,6				145							
		100											
	300	46,6; 50	90	80	75	70	65	60	55	45	–	–	–
		61,6				110	110	105	100	95	90	85	75
		80; 81,6											
		91,6				115							
		100											
	360	46,6; 50	70	60	55	50	45	40	35	30	–	–	–
		61,6	90	85	80	75	70	65	65	60	55	50	40
		80; 81,6											
		91,6				95							
		100											

Продолжение таблицы 5

Схема опирания панелей	Пролет между ригелями см	Толщина панели мм	Расчетный температурный перепад Δt, °С; $\Delta t = t_в - t_н$										
			30	35	40	45	50	55	60	65	70	75	80
			Расчетные значения средней составляющей ветровой нагрузки $W_m^{расч.} = W_0 k c \gamma_f \gamma_n$										
Двухпролетная	180	46,6; 50	130	120	115	110	100	95	85	75	–	–	–
		61,6	175	165	160	155	150	145	125	120	110	100	90
		80; 81,6							185	185	185	170	160
		91,6				195							
		100											
	240	46,6; 50	100	95	90	85	85	75	70	60	–	–	–
		61,6	125	120	115	110	110	100	95	90	80	75	70
		80; 81,6								135	130	120	110
		91,6				145							
		100											
	300	46,6; 50	80	80	75	70	65	60	55	50	–	–	–
		61,6	110	105	100	95	90	80	75	70	65	60	55
		80; 81,6									110	100	95
		91,6				115							110
		100											
	360	46,6; 50	70	65	65	60	60	55	50	40	–	–	–
		61,6		90	85	80	75	75	70	65	60	55	50
		80; 81,6										90	85
		91,6				95							
		100											

Продолжение таблицы 5

Схема опирания панелей	Пролет между ригелями см	Толщина панели, мм	Расчетный температурный перепад Δt,°С; $\Delta t = t_в - t_н$										
			30	35	40	45	50	55	60	65	70	75	80
			Расчетные значения средней составляющей ветровой нагрузки $W_m^{расч} = W_0 \cdot k \cdot c \cdot \gamma_f \cdot \gamma_n$										
Трехпролетная	180	46,6; 50	125	115	110	100	95	85	75	65	–	–	–
		61,6	170	165	160	150	145	135	125	115	105	95	75
		80; 81,6					190	180	170	170	150	130	120
		91,6			195			190	180	175	170	160	150
		100											
	240	46,6; 50	100	100	90	85	80	75	70	60	–	–	–
		61,6	135	130	120	115	110	105	100	90	85	80	65
		80; 81,6							140	130	120	110	100
		91,6			145							140	130
		100											
	300	46,6; 50	85	80	75	70	65	60	55	45	–	–	–
		61,6	110	105	100	95	95	90	85	80	75	70	60
		80; 81,6							110	105	100	100	90
		91,6			115								110
		100											
	360	46,6; 50	70	65	65	60	60	55	50	35	–	–	–
		61,6	85	85	80	80	75	75	70	65	65	60	55
		80; 81,6									90	90	85
		91,6			95								
		100											

Таблица 6

Расчетные значения ветровой нагрузки W_m^p, кгс/м² для панелей с обшивками из листов алюминиевого сплава АМг2 1/2 Н и АМг2 1/4 Н толщиной 0,8 мм

Расчетный температурный перепад Δt, °С	Толщина панелей, мм	Схемы опирания панелей: Однопролетная, Расстояние между ригелями, м: 2,4	3,0	3,6	Двухпролетная: 1,8	2,4	3,0	3,6	Трехпролетная: 1,8	2,4	3,0	3,6
		Расчетные значения ветровой нагрузки, $W_m^p = W_0 \cdot k \cdot c \cdot \beta \cdot \gamma_n$										
30	46,6	60	—	—	135	100	80	55	130	100	70	45
	61,6	115	60	—	165	125	100	80	165	125	100	80
	91,6	125	100	80								
35	46,6	55	—	—	130	90	80	55	120	90	70	45
	61,6	105	55	—	165	125	100	80	165	125	100	80
	91,6	125	100	80								
40	46,6	50	—	—	120	90	75	50	115	90	65	—
	61,6	100	50	—	165	125	100	80	165	125	100	75
	91,6	125	100	80								80
45	46,6	—	—	—	110	85	75	50	110	85	65	—
	61,6	90	45	—	155	125	100	80	155	125	100	70
	91,6	125	100	75	165				165			80
50	46,6	—	—	—	100	85	70	45	100	85	60	—
	61,6	85	—	—	150	115	100	80	150	115	100	70
	91,6	125	100	70	165	125			165	125		80
55	46,6	—	—	—	95	80	70	45	95	80	60	—
	61,6	80	—	—	140	110	95	80	140	110	95	70
	91,6	125	100	60	165	125	100		165	125	100	80
60	61,6	70	—	—	130	105	90	80	130	105	90	65
	91,6	125	100	55	165	125	100		165	125	100	80
65	61,6	—	—	—	125	100	90	75	125	100	90	60
	91,6	125	95	—	165	125	100	80	165	125	100	80
70	61,6	—	—	—	115	95	85	75	115	95	85	45
	91,6	125	85	—	165	125	100	80	165	125	100	80
75	91,6	125	65	—			90	45			90	45
80	91,6	125	—	—								

4. Технические требования

4.1. Панели должны изготовляться в соответствии с требованиями ГОСТ 23486-79 „Панели металлические трехслойные стеновые с утеплителем из пенополиуретана. Технические условия"; по чертежам настоящего выпуска и в соответствии с параметрами технологического оборудования.

4.2. Отклонения размеров панелей от проектных не должны быть более величин, указанных в таблице 7

Таблица 7

Значения предельных отклонений размеров от проектных, мм								
По длине - е			По ширине - в для панелей типов			По толщине Н по полю панели	По стыковым продольным кромкам	
от 2380 до 4780	от 4780 до 7180	от 7180 до 11380	Н1ПТС Н2ПТС С4ПТС С5ПТС	С3ПТС	С5аПТС		По толщине гребня	По размеру паза
+0,0 -6,0	+0,0 -8,0	+0,0 -10,0	+1,0 -3,0	±2,5	+2,0 -3,0	±2,0	+1,0 -2,0	+2,0 -0,0

4.3. Испытания образцов трехслойных панелей на поперечный изгиб до их разрушения следует производить в соответствии с требованиями ГОСТ 23486-79.

4.4. Перевозить панели надлежит только пакетами. Пакеты должны быть закреплены в продольном и поперечном направлениях от смещения и взаимного соприкосновения.

4.5. Строповку пакетов следует осуществлять за обвязки вертикально расположенными стропами.

4.6. Панели необходимо хранить пакетами, скомплектованными и увязанными на предприятии-поставщике. Распаковка допускается непосредственно перед установкой панелей в проектное положение.

4.7. При хранении пакеты должны быть уложены на подкладки, обеспечивающие продольный уклон панелям не менее 3% и защищены сверху водонепроницаемыми материалами. Подкладки высотой не менее 100мм следует устанавливать под обвязками пакетов.

4.8. Складировать пакеты надлежит в один ярус, если они имеют гибкую обвязку, и не более чем три яруса при жесткой обвязке (хомутах). В последнем случае хомуты должны опираться друг на друга. При складировании на стеллажах обвязки пакетов должны быть расположены на балках стеллажей.

5. Изделия комплектующие

5.1. Погонажные изделия - профили для ограждения горизонтальных и вертикальных швов, парапета стены и температурных швов изготовляются из рулонной оцинкованной стали по ГОСТ 14918-80 группы ХП, первого класса толщины цинкового покрытия с защитно-декоративным полимерным покрытием.

При поставке панелей с облицовками из листов алюминиевого сплава необходимые погонажные изделия, входящие в комплект поставки, могут быть выполнены: из листов алюминиевого сплава марки АМг2 1/2М по ГОСТ 21631-76*Е или из листов алюминиевых сплавов АМг2М; АМ2 1/2М и АМг2 1/4Н по ГОСТ 13726-78Е с анодно-окисным покрытием. Толщина оцинкованных стальных листов из алюминиевых сплавов не должна быть менее 0,7-0,8 мм.

5.2. Длина погонажных изделий обусловливается наличием оборудования на заводах-изготовителях, но не должна быть менее 2м. Профили для ограждений вертикальных температурных и антисейсмических швов, имеющие ограниченное применение, изготовляются и поставляются только по специальному заказу.

5.3. Все крепежные изделия сгруппированы в комплекты. На комплекты изделий, содержащие нестандартные изделия, приведены спецификации и выполнены сборочные чертежи. Все крепежные изделия должны иметь защитное покрытие. Виды покрытий и их толщины указаны для

стандартных изделий в спецификациях, для нестандартных изделий - на чертежах.

При сквозном креплении панелей к ригелям рекомендуется применение более устойчивых к коррозии оцинкованных болтов с пластмассовой облицовкой и защитой болтов шайб с наружной стороны пластмассовыми колпачками, или применение болтов и шайб из нержавеющей стали.

5.4. Для уплотнения стыковых соединений до освоения специальных уплотнительных прокладок с гидрофобной пропиткой (типа „комприбонд") следует изготовлять прокладки из пенорезины по ТУ 38.406316-87 или морозостойкого эластичного пенополиуретана по ТУ6-05-1688-79 с клеевым слоем. Плотность прокладок принята: из пенорезины 120 кг/м^3, из пенополиуретана - от 20 до 40 кг/м^3. Сортамент прокладок назначен из условия 50% обжатия их в стыковых соединениях. В деформационных и температурных швах рекомендуются к применению прокладки пенополиэтиленовые марки вилотерм-СН по ТУ6-05-221-872-86 плотностью 30-50 кг/м^3 круглого, прямоугольного и квадратного сечения со сквозным отверстием внутри.

5.5. Панели должны поставляться комплектно. Количество поставляемых комплектующих изделий должно соответствовать спецификации заказчика. Для глухих участков стены по схемам 1, 2, 3, 4 количество поставляемых комплектующих изделий на 100 п.м (100 м^2) панелей не должно быть менее величин, указанных в таблицах 8 и 9.

5.6. Рекомендуется применивать прокладки к боковой грани панели (в паз) в процессе изготовления панелей в линии.

Таблица 8

Потребное количество комплектующих изделий на 100 пог. м. (100 м²) панелей для стен зданий подлежащих строительству в районах с обычными инженерно-геологическими условиями строительства и расчетной сейсмичностью до 6 баллов включительно

Наименование комплектующих изделий	Типы панелей			
	Н1ПТС, Н2ПТС, С4ПТС, С5ПТС		С3ПТС	
	по схемам стен зданий			
	1	2	1	2
Болты крепежные в комплекте (КД1) шт.	80	100	60	100
(КД2) шт.	20	20	20	20
Винты самонарезающие с шайбами шт.	40	60	80	100
Погонажные изделия (сливы):				
– для парапета пог. м.	20	20	20	20
– для цоколя пог. м.	20	20	20	20
– для межярусного шва пог. м.	—	10	—	10
– для углов здания (на здание) пог. м.	по спецификации заказчика			
Прокладки уплотнительные пог. м.	110	130	110	130
Комбинированные заклепки:				
– на здание высотой до 10 м для устройства 4-х внешних углов шт.	960	960	960	960

Схемы 1 и 2 стен зданий приведены на листе 19

Схема 1
Одноярусная стена

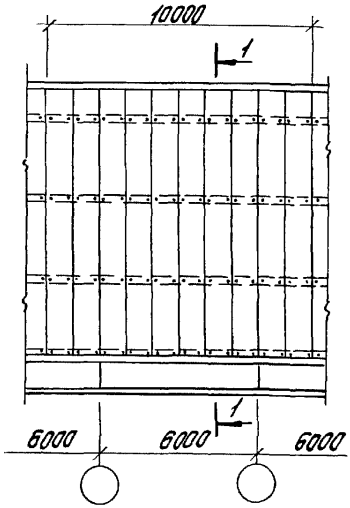

1-1

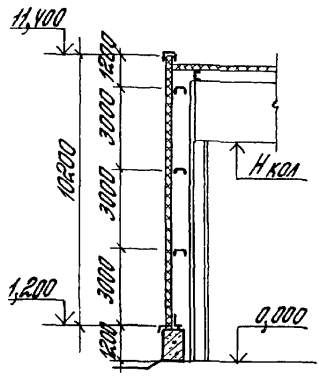

Схема 2
Двухъярусная стена

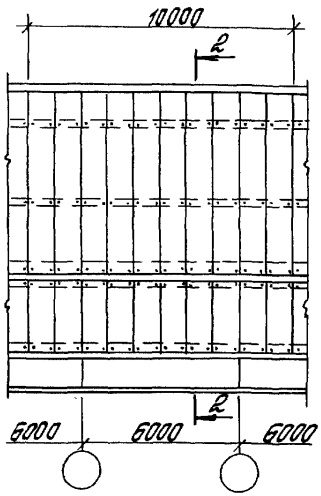

2-2

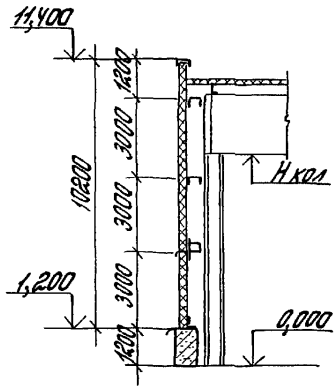

Таблица 9.

Потребное количество комплектующих изделий на 100 пог. м. (100 м²) панелей для стен зданий, подлежащих строительству в районах с расчетной сейсмичностью 7...9 баллов.

Наименование комплектующих изделий		Для всех типов панелей по схемам стен зданий	
		3	4
Болты крепежные в комплекте для неподвижного закрепления панелей к ригелям (КД1)	шт.	60	80
Болты крепежные в комплекте (КД2)	шт.	20	20
Болты крепежные в комплекте для подвижного закрепления панелей к ригелям (КД3)	шт.	60	60
Подвеска - крепежное изделие МС1	шт.	20	20
Пластины прижимные (стяженные) - крепежное изделие МС2	шт.	30	30
Погонажные изделия (сливы):			
- для парапета	пог. м.	20	20
- для цоколя	пог. м.	20	20
- для межъярусного шва	пог. м.	—	10
- для вертикальных антисейсмических швов	пог. м.	по спецификации заказчика	
- для углов здания (на здание)	пог. м.	по спецификации заказчика	
Прокладки уплотнительные	пог. м.	120	140
Комбинированные заклепки с учетом устройства 4-х углов - на здание		1040	1040

Схемы 3 и 4 стен зданий приведены на л. 21

Схема 3
Одноярусная стена для сейсмических районов

1-1

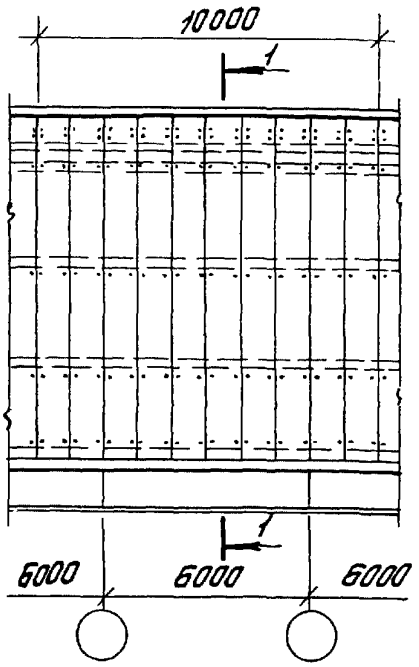

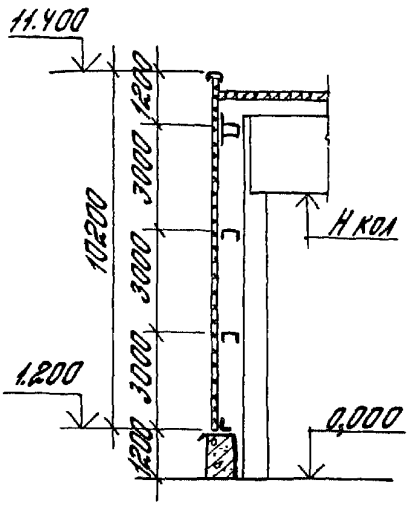

Схема 4
Двухъярусная стена для сейсмических районов

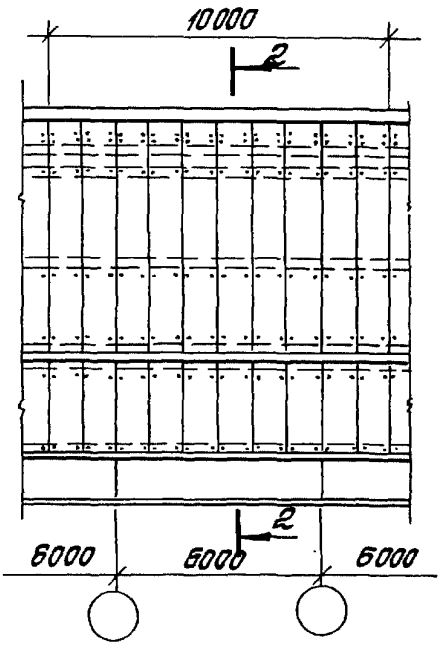

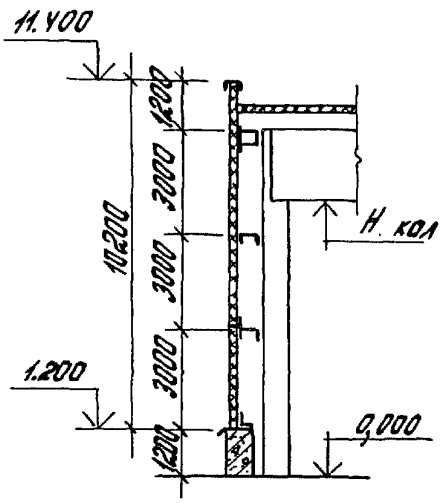

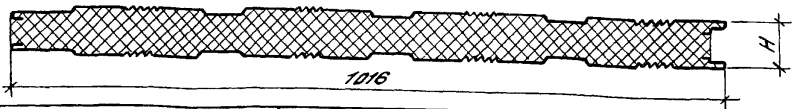

Марка панели	Размеры, мм		Расход материалов, кг			Масса, кг
	Длина L	Толщина H	Стальной лист δ=0,6	Стальной лист δ=0,7	Пенополиуретан	
НГПТС 2380.1010.61-С0,6	2380	61,6	26,6	—	7,3	33,9
НГПТС 2380.1016.61-С0,7			—	30,7		38,0
НГПТС 2380.1016.81-С0,6		81,6	26,6	—	9,8	36,4
НГПТС 2380.1016.81-С0,7			—	30,7		40,6
НГПТС 2980.1016.61-С0,6	2980	61,6	33,2	—	9,1	42,3
НГПТС 2980.1016.61-С0,7			—	38,4		47,5
НГПТС 2980.1016.81-С0,6		81,6	33,2	—	12,3	45,5
НГПТС 2980.1016.81-С0,7			—	38,4		50,7
НГПТС 3580.1016.61-С0,6	3580	61,6	39,8	—	10,9	50,7
НГПТС 3580.1016.61-С0,7			—	46,2		57,1
НГПТС 3580.1016.81-С0,6		81,6	39,8	—	14,8	54,6
НГПТС 3580.1016.81-С0,7			—	46,2		61,0
НГПТС 4180.1016.61-С0,6	4180	61,6	46,7	—	12,8	59,5
НГПТС 4180.1016.61-С0,7			—	54,0		66,8
НГПТС 4180.1016.81-С0,6		81,6	46,7	—	17,2	63,9
НГПТС 4180.1016.81-С0,7			—	54,0		71,2
НГПТС 4780.1016.61-С0,6	4780	61,6	53,4	—	14,6	68,0
НГПТС 4780.1016.61-С0,7			—	61,7		76,3
НГПТС 4780.1016.81-С0,6		81,6	53,4	—	19,8	73,2
НГПТС 4780.1016.81-С0,7			—	61,7		81,5

Зав.отд.	Смилянский		
Н.контр.	Дранчук		
Гл.ин.пр.	Дранчук		
Инж. II кат.	Симантьев		

1.432.2-24.1-1НИ

Номенклатура панелей типа НГПТС

Стадия	Лист	Листов
Р	1	3

ЦНИИПРОМЗДАНИЙ

Марка панели	Размеры, мм		Расход материалов, кг			Масса кг
	Длина L	Толщина H	стальной лист δ=0,6	стальной лист δ=0,7	пенополиуретан	
Н1 ПТС 5380.1016.61-С0,6	5380	61,6	60,1	—	16,5	76,6
Н1 ПТС 5380.1016.61-С0,7			—	69,4		85,9
Н1 ПТС 5380.1016.81-С0,6		81,6	60,1	—	22,2	82,3
Н1 ПТС 5380.1016.81-С0,7			—	69,4		91,6
Н1 ПТС 5980.1016.61-С0,6	5980	61,6	66,8	—	18,3	85,1
Н1 ПТС 5980.1016.61-С0,7			—	77,0		95,3
Н1 ПТС 5980.1016.81-С0,6		81,6	66,8	—	24,7	91,5
Н1 ПТС 5980.1016.81-С0,7			—	77,0		101,7
Н1 ПТС 6580.1016.81-С0,6	6580	61,6	73,5	—	20,1	93,6
Н1 ПТС 6580.1016.61-С0,7			—	83,7		103,8
Н1 ПТС 6580.1016.81-С0,6		81,6	73,5	—	27,1	90,6
Н1 ПТС 6580.1016.81-С0,7			—	83,7		110,8
Н1 ПТС 7180.1016.61-С0,6	7180	61,6	80,2	—	22,0	102,2
Н1 ПТС 7180.1016.61-С0,7			—	92,5		114,5
Н1 ПТС 7180.1016.81-С0,6		81,6	80,2	—	29,6	109,8
Н1 ПТС 7180.1016.81-С0,7			—	92,5		122,1
Н1 ПТС 7780.1016.61-С0,6	7780	61,6	87,0	—	23,8	110,8
Н1 ПТС 7780.1016.61-С0,7			—	100,2		124,0
Н1 ПТС 7780.1016.81-С0,6		81,6	87,0	—	32,1	119,1
Н1 ПТС 7780.1016.81-С0,7			—	100,2		132,3
Н1 ПТС 8380.1016.61-С0,6	8380	61,6	93,6	—	25,5	119,2
Н1 ПТС 8380.1016.61-С0,7			—	108,0		133,6
Н1 ПТС 8380.1016.81-С0,6		81,6	93,6	—	34,6	128,2
Н1 ПТС 8380.1016.81-С0,7			—	108,0		142,6
Н1 ПТС 8980.1016.61-С0,6	8980	61,6	100,2	—	27,5	127,7
Н1 ПТС 8980.1016.61-С0,7			—	115,7		143,2
Н1 ПТС 8980.1016.81-С0,6		81,6	100,2	—	37,0	137,2
Н1 ПТС 8980.1016.81-С0,7			—	115,7		152,7

Марка панели	Размеры, мм		Расход материалов, кг			Масса кг
	Длина L	Толщина H	Стальной лист δ=0,5	Стальной лист δ=0,7	Пенополиуретан	
НПТС 9580.1016.61-С0,5	9580	61,6	107,0	—	20,3	136,3
НПТС 9580.1016.61-С0,7			—	123,2		152,5
НПТС 9580.1016.81-С0,5		81,6	107,0	—	30,5	146,5
НПТС 9580.1016.81-С0,7			—	123,2		162,7
НПТС 10180.1016.61-С0,5	10180	61,6	113,5	—	31,2	144,7
НПТС 10180.1016.61-С0,7			—	131,0		162,2
НПТС 10180.1016.81-С0,5		81,6	113,5	—	42,0	155,5
НПТС 10180.1016.81-С0,7			—	131,0		173,0
НПТС 10780.1016.61-С0,5	10780	61,6	120,1	—	33,0	153,1
НПТС 10780.1016.61-С0,7			—	139,0		172,0
НПТС 10780.1016.81-С0,5		81,6	120,1	—	44,5	164,6
НПТС 10780.1016.81-С0,7			—	139,0		183,5
НПТС 11380.1016.61-С0,5	11380	61,6	127,0	—	34,8	161,8
НПТС 11380.1016.61-С0,7			—	146,0		180,4
НПТС 11380.1016.81-С0,5		81,6	127,0	—	47,0	174,0
НПТС 11380.1016.81-С0,7			—	146,0		193,6

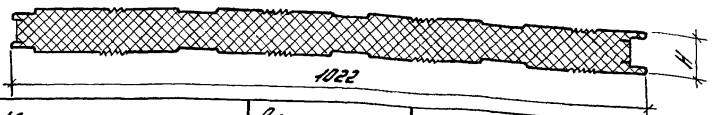

Марка панели	Размеры, мм		Расход материалов, кг			Масса кг
	длина L	толщина H	Стальной лист $\delta = 0,6$	Стальной лист $\delta = 0,7$	Пенополиуретан	
Н2 ПТС 2380.1022.50-С0,6	2380	50	26,6	—	5,9	32,5
Н2 ПТС 2380.1022.50-С0,7			—	30,7		36,6
Н2 ПТС 2380.1022.80-С0,6		80	26,6	—	9,6	36,2
Н2 ПТС 2380.1022.80-С0,7			—	30,7		40,3
Н2 ПТС 2980.1022.50-С0,6	2980	50	33,2	—	7,4	40,6
Н2 ПТС 2980.1022.50-С0,7			—	38,4		45,8
Н2 ПТС 2980.1022.80-С0,6		80	33,2	—	12,1	45,3
Н2 ПТС 2980.1022.80-С0,7			—	38,4		50,5
Н2 ПТС 3580.1022.50-С0,6	3580	50	39,8	—	8,9	48,7
Н2 ПТС 3580.1022.50-С0,7			—	46,2		55,1
Н2 ПТС 3580.1022.80-С0,6		80	39,8	—	14,5	54,3
Н2 ПТС 3580.1022.80-С0,7			—	46,2		60,7
Н2 ПТС 4180.1022.50-С0,6	4180	50	46,7	—	10,3	57,0
Н2 ПТС 4180.1022.50-С0,7			—	54,0		64,3
Н2 ПТС 4180.1022.80-С0,6		80	46,7	—	16,9	63,6
Н2 ПТС 4180.1022.80-С0,7			—	54,0		70,9
Н2 ПТС 4780.1022.50-С0,6	4780	50	53,4	—	11,8	65,2
Н2 ПТС 4780.1022.50-С0,7			—	61,7		73,5
Н2 ПТС 4780.1022.80-С0,6		80	53,4	—	19,3	72,7
Н2 ПТС 4780.1022.80-С0,7			—	61,7		81,0

Зав.отд.	Смилянский		
Н.контр.	Дрончук		
Гл.инж.пр.	Дрончук		
Инж.II кат.	Силантьева		

1.432.2-24.1-2 НИ

Номенклатура панелей типа Н2 ПТС

Стадия	Лист	Листов
Р	1	3

ЦНИИПРОМЗДАНИЙ

Марка панели	Размеры, мм: длина L	Размеры, мм: толщина h	Расход материалов, кг: стальной лист δ=0,5	Расход материалов, кг: стальной лист δ=0,7	Расход материалов, кг: пенополиуретан	Масса кг
Н2 ПТС 5380.1022.50-С0,6	5380	50	60,1	—	13,3	73,4
Н2 ПТС 5380.1022.50-С0,7			—	69,4		82,7
Н2 ПТС 5380.1022.80-С0,6		80	60,1	—	21,7	81,8
Н2 ПТС 5380.1022.80-С0,7			—	69,4		91,1
Н2 ПТС 5980.1022.50-С0,6	5980	50	66,8	—	14,8	81,6
Н2 ПТС 5980.1022.50-С0,7			—	77,0		91,8
Н2 ПТС 5980.1022.80-С0,6		80	66,8	—	24,2	91,0
Н2 ПТС 5980.1022.80-С0,7			—	77,0		101,2
Н2 ПТС 6580.1022.50-С0,6	6580	50	73,5	—	16,3	89,8
Н2 ПТС 6580.1022.50-С0,7			—	83,7		100,0
Н2 ПТС 6580.1022.80-С0,6		80	73,5	—	26,6	100,1
Н2 ПТС 6580.1022.80-С0,7			—	83,7		110,3
Н2 ПТС 7180.1022.50-С0,6	7180	50	80,2	—	17,7	97,9
Н2 ПТС 7180.1022.50-С0,7			—	92,5		110,2
Н2 ПТС 7180.1022.80-С0,6		80	80,2	—	29,0	109,2
Н2 ПТС 7180.1022.80-С0,7			—	92,5		121,5
Н2 ПТС 7780.1022.50-С0,6	7780	50	87,0	—	19,2	106,2
Н2 ПТС 7780.1022.50-С0,7			—	100,2		119,4
Н2 ПТС 7780.1022.80-С0,6		80	87,0	—	31,4	118,4
Н2 ПТС 7780.1022.80-С0,7			—	100,2		131,6
Н2 ПТС 8380.1022.50-С0,6	8380	50	93,6	—	20,7	114,3
Н2 ПТС 8380.1022.50-С0,7			—	108,0		128,7
Н2 ПТС 8380.1022.80-С0,6		80	93,6	—	33,9	127,5
Н2 ПТС 8380.1022.80-С0,7			—	108,0		141,9
Н2 ПТС 8980.1022.50-С0,6	8980	50	100,2	—	22,2	122,4
Н2 ПТС 8980.1022.50-С0,7			—	115,7		137,9
Н2 ПТС 8980.1022.80-С0,6		80	100,2	—	36,0	136,5
Н2 ПТС 8980.1022.80-С0,7			—	115,7		152,0

Марка панели	Размеры, мм		Расход материалов, кг			Масса кг
	Длина L	Толщина H	Стальной лист		Пенополиуретан	
			$\delta = 0,6$	$\delta = 0,7$		
Н2 ПТС 9580. 1022. 50-С 0,6	9580	50	107,1	—	23,7	130,7
Н2 ПТС 9580. 1022. 50-С 0,7			—	123,2		146,9
Н2 ПТС 9580. 1022. 80-С 0,6		80	107,0	—	38,8	145,8
Н2 ПТС 9580. 1022. 80-С 0,7			—	123,2		162,0
Н2 ПТС 10180. 1022. 50-С 0,6	10180	50	113,5	—	25,1	138,6
Н2 ПТС 10180. 1022. 50-С 0,7			—	131,0		156,1
Н2 ПТС 10180. 1022. 80-С 0,6		80	113,5	—	41,0	154,5
Н2 ПТС 10180. 1022. 80-С 0,7			—	131,0		172,0
Н2 ПТС 10780. 1022. 50-С 0,6	10780	50	120,1	—	26,6	146,7
Н2 ПТС 10780. 1022. 50-С 0,7			—	139,0		165,6
Н2 ПТС 10780. 1022. 80-С 0,6		80	120,1	—	43,5	163,6
Н2 ПТС 10780. 1022. 80-С 0,7			—	139,0		182,5
Н2 ПТС 11380. 1022. 50-С 0,6	11380	50	127,0	—	28,0	155,0
Н2 ПТС 11380. 1022. 50-С 0,7			—	146,6		174,6
Н2 ПТС 11380. 1022. 80-С 0,6		80	127,0	—	46,0	173,0
Н2 ПТС 11380. 1022. 80-С 0,7			—	146,6		192,6



Марка панели	Размеры, мм		Расход материалов, кг			Масса кг
	длина L	толщина H	Стальной лист		Пенополиуретан	
			δ=0,6	δ=0,7		
СЭПТС 2380.1040.50-С0,6	2380	50	26,6	—	5,9	32,5
СЭПТС 2380.1040.50-С0,7			—	30,7		36,6
СЭПТС 2380.1040.80-С0,6		80	26,6	—	9,6	36,2
СЭПТС 2380.1040.80-С0,7			—	30,7		40,3
СЭПТС 2380.1040.100-С0,6		100	26,6	—	12,1	38,7
СЭПТС 2380.1040.100-С0,7			—	30,7		42,8
СЭПТС 2980.1040.50-С0,6	2980	50	33,2	—	7,4	40,6
СЭПТС 2980.1040.50-С0,7			—	38,4		45,8
СЭПТС 2980.1040.80-С0,6		80	33,2	—	12,1	46,3
СЭПТС 2980.1040.80-С0,7			—	38,4		50,5
СЭПТС 2980.1040.100-С0,6		100	33,2	—	15,2	48,4
СЭПТС 2980.1040.100-С0,7			—	38,4		53,6
СЭПТС 3580.1040.50-С0,6	3580	50	39,8	—	8,9	48,7
СЭПТС 3580.1040.50-С0,7			—	46,2		55,1
СЭПТС 3580.1040.80-С0,6		80	39,8	—	14,5	54,3
СЭПТС 3580.1040.80-С0,7			—	46,2		60,7
СЭПТС 3580.1040.100-С0,6		100	39,8	—	18,5	58,3
СЭПТС 3580.1040.100-С0,7			—	46,2		64,7

Зав. отд.	Смилянский		
Н. контр.	Дранчук		
Гл. спец.	Дранчук		
Ин. II кат.	Силантьева		

1.432.2-24.1-3НН

Номенклатура панелей типа СЭПТС

Стадия	Лист	Листов
Р	1	3

ЦНИИПРОМЗДАНИЙ

Марка панели	Размеры, мм		Расход материалов, кг			Масса кг
	длина L	толщина H	стальной лист δ=0,6	стальной лист δ=0,7	пенополиуретан	
СЭ ПТС 4180.1040.50-С0,6	4180	50	46,7	—	10,3	57,0
СЭ ПТС 4180.1040.50-С0,7			—	54,0		64,3
СЭ ПТС 4180.1040.80-С0,6		80	46,7	—	16,9	63,6
СЭ ПТС 4180.1040.80-С0,7			—	54,0		70,9
СЭ ПТС 4180.1040.100-С0,6		100	46,7	—	21,3	68,0
СЭ ПТС 4180.1040.100-С0,7			—	54,0		75,3
СЭ ПТС 4780.1040.50-С0,6	4780	50	53,4	—	11,8	65,2
СЭ ПТС 4780.1040.50-С0,7			—	61,7		73,5
СЭ ПТС 4780.1040.80-С0,6		80	53,4	—	19,3	72,7
СЭ ПТС 4780.1040.80-С0,7			—	61,7		81,0
СЭ ПТС 4780.1040.100-С0,6		100	53,4	—	24,4	77,8
СЭ ПТС 4780.1040.100-С0,7			—	61,7		86,1
СЭ ПТС 5380.1040.50-С0,6	5380	50	60,1	—	13,3	73,4
СЭ ПТС 5380.1040.50-С0,7			—	69,4		82,7
СЭ ПТС 5380.1040.80-С0,6		80	60,1	—	21,7	81,8
СЭ ПТС 5380.1040.80-С0,7			—	69,4		91,1
СЭ ПТС 5380.1040.100-С0,6		100	60,1	—	27,4	87,5
СЭ ПТС 5380.1040.100-С0,7			—	69,4		96,8
СЭ ПТС 5980.1040.50-С0,6	5980	50	66,8	—	14,8	81,6
СЭ ПТС 5980.1040.50-С0,7			—	77,0		91,8
СЭ ПТС 5980.1040.80-С0,6		80	66,8	—	24,2	91,0
СЭ ПТС 5980.1040.80-С0,7			—	77,0		101,2
СЭ ПТС 5980.1040.100-С0,6		100	66,8	—	30,5	97,3
СЭ ПТС 5980.1040.100-С0,7			—	77,0		107,5
СЭ ПТС 6580.1040.50-С0,6	6580	50	73,5	—	16,3	89,8
СЭ ПТС 6580.1040.50-С0,7			—	83,7		100,0
СЭ ПТС 6580.1040.80-С0,6		80	73,5	—	26,6	100,1
СЭ ПТС 6580.1040.80-С0,7			—	83,7		110,3
СЭ ПТС 6580.1040.100-С0,6		100	73,5	—	33,5	107,0
СЭ ПТС 6580.1040.100-С0,7			—	83,7		117,2

Марка панели	Размеры, мм		Расход материалов, кг			Масса кг
	длина L	толщина h	стальной лист δ=0,6	стальной лист δ=0,7	пенополиуретан	
СЭ ПТС 7180.1040.50-С0,6	7180	50	80,2	—	17,7	97,9
СЭ ПТС 7180.1040.50-С0,7			—	92,5		100,2
СЭ ПТС 7180.1040.80-С0,6		80	80,2	—	29,0	109,2
СЭ ПТС 7180.1040.80-С0,7			—	92,5		121,5
СЭ ПТС 7180.1040.100-С0,6		100	80,2	—	38,6	118,8
СЭ ПТС 7180.1040.100-С0,7			—	92,5		129,1
СЭ ПТС 9580.1040.50-С0,6	9580	50	107,0	—	23,7	130,7
СЭ ПТС 9580.1040.50-С0,7			—	123,2		146,9
СЭ ПТС 9580.1040.80-С0,6		80	107,0	—	38,8	145,8
СЭ ПТС 9580.1040.80-С0,7			—	123,2		162,0
СЭ ПТС 9580.1040.100-С0,6		100	107,0	—	48,8	155,8
СЭ ПТС 9580.1040.100-С0,7			—	123,2		172,0

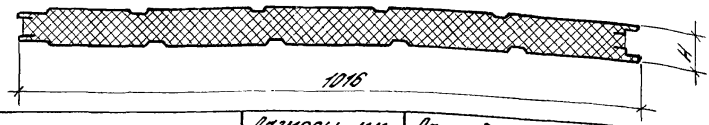

Марка панели	Размеры, мм		Расход материалов, кг			Масса кг
	Длина L	Толщина h	Стальной лист δ=0,6	Стальной лист δ=0,7	Пенополиуретан	
С4ПТС 2380.1016.46-С0,6	2380	46,6	26,6	—	5,3	31,9
С4ПТС 2380.1016.46-С0,7			—	30,7		36,0
С4ПТС 2380.1016.61-С0,6		61,6	26,6	—	7,3	33,9
С4ПТС 2380.1016.61-С0,7			—	30,7		38,0
С4ПТС 2380.1016.91-С0,6		91,6	26,6	—	11,1	37,7
С4ПТС 2380.1016.91-С0,7			—	30,7		41,8
С4ПТС 2980.1016.46-С0,6	2980	46,6	33,2	—	6,8	40,0
С4ПТС 2980.1016.46-С0,7			—	38,4		45,2
С4ПТС 2980.1016.61-С0,6		61,6	33,2	—	9,1	42,3
С4ПТС 2980.1016.61-С0,7			—	38,4		47,5
С4ПТС 2980.1016.91-С0,6		91,6	33,2	—	13,9	47,1
С4ПТС 2980.1016.91-С0,7			—	38,4		52,3
С4ПТС 3580.1016.46-С0,6	3580	46,6	39,8	—	8,2	48,0
С4ПТС 3580.1016.46-С0,7			—	46,2		54,4
С4ПТС 3580.1016.61-С0,6		61,6	39,8	—	10,9	50,7
С4ПТС 3580.1016.61-С0,7			—	46,2		57,1
С4ПТС 3580.1016.91-С0,6		91,6	39,8	—	16,6	56,4
С4ПТС 3580.1016.91-С0,7			—	46,2		62,8

Зав.отд.	Силянский	
Н.контр.	Доднчук	
Гл.спец.	Доднчук	
Инж.II кат.	Силантьева	

1.432.2-24.1-4НИ

Номенклатура панелей типа С4ПТС

Стадия	Лист	Листов
Р	1	2

ЦНИИПРОМЗДАНИЙ

Марка панели	Размеры, мм: длина L	Размеры, мм: толщина H	Расход материалов, кг: стальной лист δ = 0,5	Расход материалов, кг: стальной лист δ = 0,7	Расход материалов, кг: пенополиуретан	Масса кг
С4.ПТС 4180.1016.46-С0,6	4180	46,6	46,7	—	9,5	56,2
С4.ПТС 4180.1016.46-С0,7			—	54		63,5
С4.ПТС 4180.1016.61-С0,6		61,6	46,7	—	12,8	59,5
С4.ПТС 4180.1016.61-С0,7			—	54,0		66,8
С4.ПТС 4180.1016.91-С0,6		91,6	46,7	—	19,4	66,1
С4.ПТС 4180.1016.91-С0,7			—	54,0		73,4
С4.ПТС 4780.1016.46-С0,6	4780	46,6	53,4	—	10,9	64,3
С4.ПТС 4780.1016.46-С0,7			—	61,7		72,6
С4.ПТС 4780.1016.61-С0,6		61,6	53,4	—	14,6	68,0
С4.ПТС 4780.1016.61-С0,7			—	61,7		76,3
С4.ПТС 4780.1016.91-С0,6		91,6	53,4	—	22,2	75,6
С4.ПТС 4780.1016.91-С0,7			—	61,7		83,9
С4.ПТС 7180.1016.46-С0,6	7180	46,6	80,2	—	16,4	96,6
С4.ПТС 7180.1016.46-С0,7			—	92,5		108,9
С4.ПТС 7180.1016.61-С0,6		61,6	80,2	—	22,0	102,2
С4.ПТС 7180.1016.61-С0,7			—	92,5		114,5
С4.ПТС 7180.1016.91-С0,6		91,6	80,2	—	33,4	113,6
С4.ПТС 7180.1016.91-С0,7			—	92,5		125,9



Марка панели	Размеры, мм		Расход материалов, кг			Масса кг
	длина L	толщина H	стальной лист δ=0,6	стальной лист δ=0,7	пенополиуретан	
С5ПТС 2380.1016.46-0,6	2380	46,6	26,6	—	5,3	34,9
С5ПТС 2380.1016.46-0,7			—	30,7		36,0
С5ПТС 2380.1016.61-0,6		61,6	26,6	—	7,3	33,9
С5ПТС 2380.1016.61-0,7			—	30,7		38,0
С5ПТС 2380.1016.91-0,6		91,6	26,6	—	11,1	37,7
С5ПТС 2380.1016.91-0,7			—	30,7		41,8
С5ПТС 2980.1016.46-0,6	2980	46,6	33,2	—	6,8	40,0
С5ПТС 2980.1016.46-0,7			—	38,4		45,2
С5ПТС 2980.1016.61-0,6		61,6	33,2	—	9,1	42,3
С5ПТС 2980.1016.61-0,7			—	38,4		47,5
С5ПТС 2980.1016.91-0,6		91,6	33,2	—	13,9	47,1
С5ПТС 2980.1016.91-0,7			—	38,4		52,3
С5ПТС 3580.1016.46-0,6	3580	46,6	39,8	—	8,2	48,0
С5ПТС 3580.1016.46-0,7			—	46,2		54,4
С5ПТС 3580.1016.61-0,6		61,6	39,8	—	10,9	50,7
С5ПТС 3580.1016.61-0,7			—	46,2		57,1
С5ПТС 3580.1016.91-0,6		91,6	39,8	—	16,6	56,4
С5ПТС 3580.1016.91-0,7			—	46,2		62,8

1.432.2-24.1-5НН

ГИП	Смирнянский		
Н.контр.	Данчук		
Гл.спец.	Данчук		
Инж.техн.	Сапонтьева		

Номенклатура панелей типа С5ПТС

Стадия	Лист	Листов
Р	1	2

ЦНИИПромзданий

Марка панели	Размеры, мм		Расход материалов, кг			Масса кг
	длина L	толщина H	Стальной лист δ=0,6	Стальной лист δ=0,7	Теплоизоляция уретан	
С5 ПТС 4180.1016.46-С0,6	4180	46,6	46,7	—	9,5	56,2
С5 ПТС 4180.1016.46-С0,7			—	54,0		63,5
С5 ПТС 4180.1016.61-С0,6		61,6	46,7	—	12,8	59,5
С5 ПТС 4180.1016.61-С0,7			—	54,0		66,8
С5 ПТС 4180.1016.91-С0,6		91,6	46,7	—	19,4	66,1
С5 ПТС 4180.1016.91-С0,7			—	54,0		73,4
С5 ПТС 4780.1016.46-С0,6	4780	46,6	53,4	—	10,9	64,3
С5 ПТС 4780.1016.46-С0,7			—	61,7		72,6
С5 ПТС 4780.1016.61-С0,6		61,6	53,4	—	14,6	68,0
С5 ПТС 4780.1016.61-С0,7			—	61,7		76,3
С5 ПТС 4780.1016.91-С0,6		91,6	53,4	—	22,2	75,6
С5 ПТС 4780.1016.91-С0,7			—	61,7		83,9
С5 ПТС 7180.1016.46-С0,6	7180	46,6	80,2	—	16,4	96,6
С5 ПТС 7180.1016.46-С0,7			—	92,5		108,9
С5 ПТС 7180.1016.61-С0,6		61,6	80,2	—	22,0	102,2
С5 ПТС 7180.1016.61-С0,7			—	92,5		114,5
С5 ПТС 7180.1016.91-С0,6		91,6	80,2	—	33,4	113,6
С5 ПТС 7180.1016.91-С0,7			—	92,5		125,9

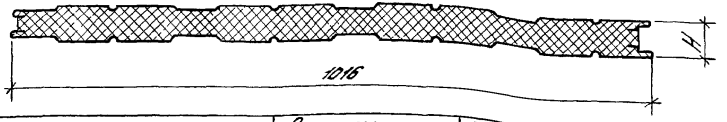

Марка панели	Размеры, мм		Расход материалов, кг		Масса кг
	длина L	толщина H	алюм. сплав $\delta = 0,8$	пенополиуретан	
С5а ПТС 2380. 1016. 46 - А 0,8	2380	46,6	11,3	5,3	16,6
С5а ПТС 2380. 1016. 61 - А 0,8		61,6		7,3	18,6
С5а ПТС 2380. 1016. 91 - А 0,8		91,6		11,1	22,4
С5а ПТС 2980. 1016. 46 - А 0,8	2980	46,6	14,1	6,8	20,9
С5а ПТС 2980. 1016. 61 - А 0,8		61,6		9,1	23,2
С5а ПТС 2980. 1016. 91 - А 0,8		91,6		13,9	28,0
С5а ПТС 3580. 1016. 46 - А 0,8	3580	46,6	17,0	8,2	25,2
С5а ПТС 3580. 1016. 61 - А 0,8		61,6		10,9	27,9
С5а ПТС 3580. 1016. 91 - А 0,8		91,6		16,6	33,6
С5а ПТС 4180. 1016. 46 - А 0,8	4180	46,6	19,8	9,5	29,3
С5а ПТС 4180. 1016. 61 - А 0,8		61,6		12,8	32,6
С5а ПТС 4180. 1016. 91 - А 0,8		91,6		19,4	39,2
С5а ПТС 4780. 1016. 46 - А 0,8	4780	46,6	22,7	10,9	33,6
С5а ПТС 4780. 1016. 61 - А 0,8		61,6		14,6	37,3
С5а ПТС 4780. 1016. 91 - А 0,8		91,6		22,2	44,9
С5а ПТС 7180. 1016. 46 - А 0,8	7180	46,6	34,1	16,4	50,5
С5а ПТС 7180. 1016. 61 - А 0,8		61,6		22,0	56,1
С5а ПТС 7180. 1016. 91 - А 0,8		91,6		33,4	67,5

Зав. отд.	Смилянский		
Н. контр.	Дранчук		
Гл. спец.	Дранчук		
Ин. II кат.	Силантьева		

1.432.2-24.1-6НИ

Номенклатура панелей типа С5а ПТС

Стадия	Лист	Листов
Р	1	1

ЦНИИПРОМЗДАНИЙ

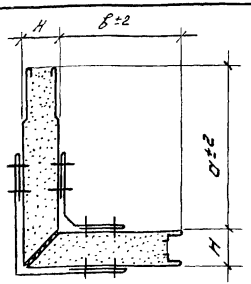

Марка панели	Размеры, мм				Расход материалов, кг		Масса, кг
	l	a	δ	H	сталь	ППУ	
1ППУ 2380.188.188.61-С0,6	2380	188	188	61,6	22,6	3,3	26,2
1ППУ 2380.188.438.61-С0,6			438		28,6	5,2	33,8
1ППУ 2380.438.188.61-С0,6		438	188				
1ППУ 2380.188.188.81-С0,6		188	188	81,6	23,8	4,8	28,6
1ППУ 2380.188.438.81-С0,6			438		29,5	7,4	36,9
1ППУ 2380.438.188.81-С0,6		438	188				
1ППУ 2980.188.188.61-С0,6	2980	188	188	61,6	28,3	4,2	32,7
1ППУ 2980.188.438.61-С0,6			438		28,6	6,6	42,3
1ППУ 2980.438.188.61-С0,6		438	188				
1ППУ 2980.188.188.81-С0,6		188	188	81,6	29,8	6,0	35,8
1ППУ 2980.188.438.81-С0,6			438		37,0	9,2	46,2
1ППУ 2980.438.188.81-С0,6		438	188				
1ППУ 3580.188.188.61-С0,6	3580	188	188	61,6	34,0	5,0	39,4
1ППУ 3580.188.438.61-С0,6			438		43,0	7,9	50,8
1ППУ 3580.438.188.61-С0,6		438	188				
1ППУ 3580.188.188.81-С0,6		188	188	81,6	35,8	7,2	43,0
1ППУ 3580.188.438.81-С0,6			438		44,4	11,1	55,5
1ППУ 3580.438.188.81-С0,6		438	188				

1.432.2-24.1-7НИ

Номенклатура угловых панелей типа 1ППУ

Стадия	Лист	Листов
Р	1	4

ЦНИИПРОМЗДАНИЙ

Зав.отд.	Смиянский	
Н.контр.	Дрончук	
Гл.инж.пр.	Дрончук	
Инж.-техн.	Силантьева	

Марка панели	Размеры, мм				Расход материалов, кг		Масса, кг
	к	с	б	н	Сталь	ППУ	
1ППУ 4180. 188. 188. 61-С0,6	4180	188	188	61,6	39,7	5,9	46,0
1ППУ 4180. 188. 438. 61-С0,6			438		50,2	9,2	59,4
1ППУ 4180. 438. 188. 61-С0,6		438	188				
1ППУ 4180. 188. 188. 81-С0,6		188	188	81,6	41,8	8,4	50,2
1ППУ 4180. 188. 438. 81-С0,6			438		51,8	13,0	64,8
1ППУ 4180. 438. 188. 81-С0,6		438	188				
1ППУ 4780. 188. 188. 61-С0,6	4780	188	188	61,6	45,4	6,7	52,6
1ППУ 4780. 188. 438. 61-С0,6			438		57,4	10,5	67,9
1ППУ 4780. 438. 188. 61-С0,6		438	188				
1ППУ 4780. 188. 188. 81-С0,6		188	188	81,6	47,8	9,6	57,4
1ППУ 4780. 188. 438. 81-С0,6			438		59,3	14,8	74,1
1ППУ 4780. 438. 188. 81-С0,6		438	188				
1ППУ 5380. 188. 188. 61-С0,6	5380	188	188	61,6	51,1	7,5	59,2
1ППУ 5380. 188. 438. 61-С0,6			438		64,6	11,8	76,4
1ППУ 5380. 438. 188. 61-С0,6		438	188				
1ППУ 5380. 188. 188. 81-С0,6		188	188	81,6	53,8	10,8	64,6
1ППУ 5380. 188. 438. 81-С0,6			438		66,7	16,7	83,4
1ППУ 5380. 438. 188. 81-С0,6		438	188				
1ППУ 5980. 188. 188. 61-С0,6	5980	188	188	61,6	56,8	8,4	65,8
1ППУ 5980. 188. 438. 61-С0,6			438		71,8	13,2	84,9
1ППУ 5980. 438. 188. 61-С0,6		438	188				
1ППУ 5980. 188. 188. 81-С0,6		188	188	81,6	59,8	12,0	71,8
1ППУ 5980. 188. 438. 81-С0,6			438		74,2	18,5	92,7
1ППУ 5980. 438. 188. 81-С0,6		438	188				
1ППУ 6580. 188. 188. 61-С0,6	6580	188	188	61,6	62,5	9,2	72,4
1ППУ 6580. 188. 438. 61-С0,6			438		79,0	14,5	93,5
1ППУ 6580. 438. 188. 61-С0,6		438	188				
1ППУ 6580. 188. 188. 81-С0,6		188	188	81,6	65,8	13,2	79,0
1ППУ 6580. 188. 438. 81-С0,6			438		81,6	20,4	102,0
1ППУ 6580. 438. 188. 81-С0,6		438	188				

Марка панели	Размеры, мм				Расход материалов, кг		Масса, кг
	l	a	b	h	Сталь	ППУ	
1ПТУ 7180.188.188.61-С0,6	7180	188	188	61,6	68,2	10,1	79,0
1ПТУ 7180.188.438.61-С0,6			438		86,2	15,8	102,0
1ПТУ 7180.438.188.61-С0,6		438	188				
1ПТУ 7180.188.188.81-С0,6		188	188	81,6	71,8	14,4	86,2
1ПТУ 7180.188.438.81-С0,6			438		89,0	22,3	111,3
1ПТУ 7180.438.188.81-С0,6		438	188				
1ПТУ 7780.188.188.61-С0,6	7780	188	188	61,6	73,9	10,9	85,6
1ПТУ 7780.188.438.61-С0,6			438		93,4	17,1	110,5
1ПТУ 7780.438.188.61-С0,6		438	188				
1ПТУ 7780.188.188.81-С0,6		188	188	81,6	77,8	15,6	93,4
1ПТУ 7780.188.438.81-С0,6			438		96,5	24,1	120,6
1ПТУ 7780.438.188.81-С0,6		438	188				
1ПТУ 8380.188.188.61-С0,6	8380	188	188	61,6	79,6	11,7	92,2
1ПТУ 8380.188.438.61-С0,6			438		100,6	18,4	119,0
1ПТУ 8380.438.188.61-С0,6		438	188				
1ПТУ 8380.188.188.81-С0,6		188	188	81,6	83,8	16,8	100,6
1ПТУ 8380.188.438.81-С0,6			438		103,9	26,0	129,9
1ПТУ 8980.438.188.81-С0,6		438	188				
1ПТУ 8980.188.188.61-С0,6	8980	188	188	61,6	85,3	12,6	98,8
1ПТУ 8980.188.438.61-С0,6			438		107,8	19,8	127,5
1ПТУ 8980.438.188.61-С0,6		438	188				
1ПТУ 8980.188.188.81-С0,6		188	188	81,6	89,8	18,0	107,8
1ПТУ 8980.188.438.81-С0,6			438		111,4	27,8	139,2
1ПТУ 8980.438.188.81-С0,6		438	188				
1ПТУ 9580.188.188.61-С0,6	9580	188	188	61,6	91,0	13,4	105,4
1ПТУ 9580.188.438.61-С0,6			438		115,0	21,1	136,0
1ПТУ 9580.438.188.61-С0,6		438	188				
1ПТУ 9580.188.188.81-С0,6		188	188	81,6	95,8	19,2	115,0
1ПТУ 9580.188.438.81-С0,6			438		118,8	29,7	148,5
1ПТУ 9580.438.188.81-С0,6		438	438				

Марка панели	Размеры, мм				Расход материалов, кг		Масса, кг
	L	a	b	H	Сталь	ППУ	
1ПТУ10180.188.188.61-С0,6	10180	188	188	61,6	96,7	14,3	112,0
1ПТУ10180.188.438.61-С0,6			438		122,2	22,4	144,6
1ПТУ10180.438.188.61-С0,6		438	188				
1ПТУ10180.188.188.81-С0,6		188	188	81,6	101,8	20,4	122,2
1ПТУ10180.188.438.81-С0,6			438		126,2	31,6	157,8
1ПТУ10180.438.188.81-С0,6		438	188				
1ПТУ10780.188.188.61-С0,6	10780	188	188	61,6	102,4	15,1	118,6
1ПТУ10780.188.438.61-С0,6			438		129,4	23,7	153,1
1ПТУ10780.438.188.61-С0,6		438	188				
1ПТУ10780.188.188.81-С0,6		188	188	81,6	107,8	21,6	129,4
1ПТУ10780.188.438.81-С0,6			438		133,7	33,4	167,1
1ПТУ10780.438.188.81-С0,6		438	188				
1ПТУ11380.188.188.61-С0,6	11380	188	188	61,6	108,1	15,9	125,2
1ПТУ11380.188.438.61-С0,6			438		136,6	25,0	161,6
1ПТУ11380.438.188.61-С0,6		438	188				
1ПТУ11380.188.188.81-С0,6		188	188	81,6	113,8	22,8	136,6
1ПТУ-11380.188.438.81-С0,6			438		141,1	35,3	176,4
1ПТУ11380.438.188.81-С0,6		438	188				

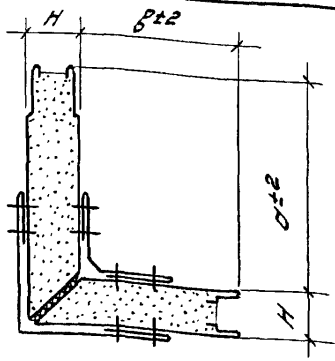

Марка панели	Размеры, мм				Расход материалов, кг		Масса, кг
	L	а	б	H	Сталь	ППУ	
2ПТУ 2380.190.190.50-С0,6	2380	190	190	50	24,3	2,9	27,4
2ПТУ 2380.190.440.50-С0,6			440				
2ПТУ 2380.440.190.50-С0,6		440	190		30,9	4,5	35,7
2ПТУ 2380.190.190.80-С0,6		190	190	80	25,9	4,8	30,9
2ПТУ 2380.190.440.80-С0,6			440				
2ПТУ 2380.440.190.80-С0,6		440	190		32,6	7,1	40,0
2ПТУ 2980.190.190.50-С0,6	2980	190	190	50	30,4	3,6	34,3
2ПТУ 2980.190.440.50-С0,6			440				
2ПТУ 2980.440.190.50-С0,6		440	190		38,7	5,7	44,7
2ПТУ 2980.190.190.80-С0,6		190	190	80	32,5	6,0	38,7
2ПТУ 2980.190.440.80-С0,6			440				
2ПТУ 2980.440.190.80-С0,6		440	190		40,8	8,9	49,2
2ПТУ 3580.190.190.50-С0,6	3580	190	190	50	36,5	4,3	41,2
2ПТУ 3580.190.440.50-С0,6			440				
2ПТУ 3580.440.190.50-С0,6		440	190		46,5	6,8	53,7
2ПТУ 3580.190.190.80-С0,6		190	190	80	39,0	7,2	46,5
2ПТУ 3580.190.440.80-С0,6			440				
2ПТУ 3580.440.190.80-С0,6		440	190		49,1	10,7	60,1

1.432.2-24.1-8НИ

Зав.отд. Смилянский	Номенклатура угловых панелей типа 2ПТУ	Стадия: Р; Лист: 1; Листов: 4
Н.контр. Драничук		ЦНИИПРОМЗДАНИЙ
Гл.инж.пр. Драничук		
Инж.-конст. Силантьева		

Марка панели	Размеры, мм				Расход материалов, кг		Масса, кг
	к	а	б	н	Сталь	ПЛУ	
2ПТУ 4180.190.190.50-СО,6	4180	190	190	50	46,8	5,0	48,1
2ПТУ 4180.190.440.50-СО,6			440		54,3	7,9	62,7
2ПТУ 4180.440.190.50-СО,6		440	190				
2ПТУ 4180.190.190.80-СО,6		190	190	80	45,6	8,4	54,3
2ПТУ 4180.190.440.80-СО,6			440		57,3	12,5	70,2
2ПТУ 4180.440.190.80-СО,6		440	190				
2ПТУ 4780.190.190.50-СО,6	4780	190	190	50	48,8	5,7	55,0
2ПТУ 4780.190.440.50-СО,6			440		62,1	9,1	71,7
2ПТУ 4780.440.190.50-СО,6		440	190				
2ПТУ 4780.190.190.80-СО,6		190	190	80	52,1	9,6	62,1
2ПТУ 4780.190.440.80-СО,6			440		65,5	14,3	80,3
2ПТУ 4780.440.190.80-СО,6		440	190				
2ПТУ 5380.190.190.50-СО,6	5380	190	190	50	54,9	6,5	61,9
2ПТУ 5380.190.440.50-СО,6			440		69,9	10,2	80,7
2ПТУ 5380.440.190.50-СО,6		440	190				
2ПТУ 5380.190.190.80-СО,6		190	190	80	58,6	10,8	69,9
2ПТУ 5380.190.440.80-СО,6			440		73,7	16,1	90,4
2ПТУ 5380.440.190.80-СО,6		440	190				
2ПТУ 5980.190.190.50-СО,6	5980	190	190	50	61,1	7,2	68,8
2ПТУ 5980.190.440.50-СО,6			440		77,7	11,4	89,7
2ПТУ 5980.440.190.50-СО,6		440	190				
2ПТУ 5980.190.190.80-СО,6		190	190	80	65,2	12,0	77,7
2ПТУ 5980.190.440.80-СО,6			440		81,9	17,9	100,5
2ПТУ 5980.440.190.80-СО,6		440	190				
2ПТУ 6580.190.190.50-СО,6	6580	190	190	50	67,1	7,9	75,7
2ПТУ 6580.190.440.50-СО,6			440		85,5	12,5	98,7
2ПТУ 6580.440.190.50-СО,6		440	190				
2ПТУ 6580.190.190.80-СО,6		190	190	80	71,7	13,2	85,5
2ПТУ 6580.190.440.80-СО,6			440		90,2	19,7	110,5
2ПТУ 6580.440.190.80-СО,6		440	190				

Марка панели	Размеры, мм				Расход материалов, кг		Масса, кг
	L	a	B	H	сталь	ЛПУ	
2ПТУ 7180.190.190.50-С0,6	7180	190	190	50	73,8	8,6	82,6
2ПТУ 7180.190.440.50-С0,6			440		93,3	13,6	107,7
2ПТУ 7180.440.190.50-С0,6		440	190				
2ПТУ 7180.190.190.80-С0,6		190	190	80	78,3	14,4	93,3
2ПТУ 7180.190.440.80-С0,6			440		98,4	21,5	120,6
2ПТУ 7180.440.190.80-С0,6		440	190				
2ПТУ 7780.190.190.50-С0,6	7780	190	190	50	79,4	9,3	89,5
2ПТУ 7780.190.440.50-С0,6			440		101,1	14,8	116,7
2ПТУ 7780.440.190.50-С0,6		440	190				
2ПТУ 7780.190.190.80-С0,6		190	190	80	84,8	15,6	101,1
2ПТУ 7780.190.440.80-С0,6			440		106,6	23,3	130,7
2ПТУ 7780.440.190.80-С0,6		440	190				
2ПТУ 8380.190.190.50-С0,6	8380	190	190	50	85,5	10,1	96,4
2ПТУ 8380.190.440.50-С0,6			440		108,9	15,9	125,7
2ПТУ 8380.440.190.50-С0,6		440	190				
2ПТУ 8380.190.190.80-С0,6		190	190	80	91,3	16,8	108,9
2ПТУ 8380.190.440.80-С0,6			440		114,8	25,1	140,8
2ПТУ 8380.190.190.50-С0,6		440	190				
2ПТУ 8980.190.190.50-С0,6	8980	190	190	50	91,6	10,8	103,3
2ПТУ 8980.190.440.50-С0,6			440		116,7	17,1	134,7
2ПТУ 8980.440.190.50-С0,6		440	190				
2ПТУ 8980.190.190.80-С0,6		190	190	80	97,9	18,0	116,7
2ПТУ 8980.190.440.80-С0,8			440		123,0	26,9	150,9
2ПТУ 8980.440.190.80-С0,6		440	190				
2ПТУ 9580.190.190.50-С0,6	9580	190	190	50	97,7	11,5	110,2
2ПТУ 9580.190.440.50-С0,6			440		124,5	18,2	143,7
2ПТУ 9580.440.190.50-С0,6		440	190				
2ПТУ 9580.190.190.80-С0,6		190	190	80	104,4	19,2	124,5
2ПТУ 9580.190.440.80-С0,6			440		131,2	28,7	160,9
2ПТУ 9580.440.190.80-С0,6		440	190				

Марка панели	Размеры, мм				Расход материалов, кг		Масса, кг
	$l_к$	a	b	H	Сталь	ППУ	
2ПТУ10180.190.190.50-С0,6	10180	190	190	50	103,8	12,2	117,1
2ПТУ10180.190.440.50-С0,6			440		132,3	19,3	152,7
2ПТУ10180.440.190.50-С0,6		440	190				
2ПТУ10180.190.190.80-С0,6		190	190	80	111,0	20,4	132,3
2ПТУ10180.190.440.80-С0,6			440		139,5	30,5	171,0
2ПТУ10180.440.190.80-С0,6		440	190				
2ПТУ10780.190.190.50-С0,6	10780	190	190	50	110,0	12,9	124,0
2ПТУ10780.190.440.50-С0,6			440		140,1	20,5	161,7
2ПТУ10780.440.190.50-С0,6		440	190				
2ПТУ10780.190.190.80-С0,6		190	190	80	117,5	21,6	140,1
2ПТУ10780.190.440.80-С0,6			440		147,7	32,3	181,1
2ПТУ10780.440.190.80-С0,6		440	190				
2ПТУ11380.190.190.50-С0,6	11380	190	190	50	116,1	13,7	130,9
2ПТУ11380.190.440.50-С0,6			440		147,9	21,6	170,7
2ПТУ11380.440.190.50-С0,6		440	190				
2ПТУ11380.190.190.80-С0,6		190	190	80	124,0	22,8	147,9
2ПТУ11380.190.440.80-С0,6			440		155,9	34,1	191,2
2ПТУ11380.440.190.80-С0,6		440	190				

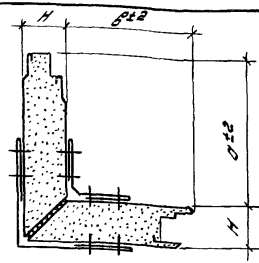

Марка панели	Размеры, мм				Расход материалов, кг		Масса, кг
	L	a	в	H	Сталь	ЛПУ	
3ПГУ2380.200.200.50-С0,6	2380	200	200	50	21,7	2,9	24,8
3ПГУ2380.200.450.50-С0,6			450				
3ПГУ2380.450.200.50-С0,6		450	200		27,8	4,5	32,6
3ПГУ2380.200.200.80-С0,6		200	200	80	23,6	4,8	28,6
3ПГУ2380.200.450.80-С0,6			450				
3ПГУ2380.450.200.80-С0,6		450	200		29,0	7,1	36,4
3ПГУ2380.200.200.100-С0,6		200	200	100	24,8	6,2	31,2
3ПГУ2380.200.450.100-С0,6			450				
3ПГУ2380.450.200.100-С0,6		450	200		30,7	9,3	40,2
3ПГУ2980.200.200.50-С0,6	2980	200	200	50	27,1	3,6	31,0
3ПГУ2980.200.450.50-С0,6			450				
3ПГУ2980.450.200.50-С0,6		450	200		34,9	5,7	32,6
3ПГУ2980.200.200.80-С0,6		200	200	80	29,5	6,0	35,8
3ПГУ2980.200.450.80-С0,6			450				
3ПГУ2980.450.200.80-С0,6		450	200		36,4	8,9	45,6
3ПГУ2980.200.200.100-С0,6		200	200	100	31,0	7,7	39,0
3ПГУ2980.200.450.100-С0,6			450				
3ПГУ2980.450.200.100-С0,6		450	200		38,4	11,6	50,4

1.432.2-24.1-ЭНИ

Зав.отд.	Смилянский	
Н.контр.	Дранчук	
Гл.инж.пр.	Дранчук	
Инж.ПКБ	Силантьева	

Номенклатура угловых панелей типа ЗПГУ

Стадия	Лист	Листов
Р	1	4

ЦНИИПРОМЗДАНИЙ

Марка панели	Размеры, мм				Расход материалов, кг		Масса, кг
	h	a	в	н	Сталь	ППУ	
3ПТУ3580.200.200.50-С0,6	3580	200	200	50	32,6	4,3	37,2
3ПТУ3580.200.450.50-С0,6			450				
3ПТУ3580.450.200.50-С0,6		450	200		41,9	6,8	49,1
3ПТУ3580.200.200.80-С0,6		200	200	80	35,4	7,2	43,0
3ПТУ3580.200.450.80-С0,6			450				
3ПТУ3580.450.200.80-С0,6		450	200		43,7	10,7	54,8
3ПТУ3580.200.200.100-С0,6		200	200	100	37,2	9,3	46,9
3ПТУ3580.200.450.100-С0,6			450				
3ПТУ3580.450.200.100-С0,6		450	200		46,2	14,0	60,5
3ПТУ4180.200.200.50-С0,6	4180	200	200	50	38,0	5,0	43,5
3ПТУ4180.200.450.50-С0,6			450				
3ПТУ4180.450.200.50-С0,6		450	200		48,9	7,9	57,3
3ПТУ4180.200.200.80-С0,6		200	200	80	41,4	8,4	50,2
3ПТУ4180.200.450.80-С0,6			450				
3ПТУ4180.450.200.80-С0,6		450	200		51,0	12,5	64,0
3ПТУ4180.200.200.100-С0,6		200	200	100	43,5	10,9	54,8
3ПТУ4180.200.450.100-С0,6			450				
3ПТУ4180.450.200.100-С0,6		450	200		53,9	16,3	70,6
3ПТУ4780.200.200.50-С0,6	4780	200	200	50	43,5	5,7	49,7
3ПТУ4780.200.450.50-С0,6			450				
3ПТУ4780.450.200.50-С0,6		450	200		55,9	9,1	65,5
3ПТУ4780.200.200.80-С0,6		200	200	80	47,3	9,6	57,4
3ПТУ4780.200.450.80-С0,6			450				
3ПТУ4780.450.200.80-С0,6		450	200		58,3	14,3	73,1
3ПТУ4780.200.200.100-С0,6		200	200	100	49,7	12,4	62,6
3ПТУ4780.200.450.100-С0,6			450				
3ПТУ4780.450.200.100-С0,6		450	200		61,7	18,6	80,8

Марка панели	Размеры, мм				Расход материалов, кг		Масса, кг
	l	a	b	h	Сталь	ППУ	
ЭПТУ 5380.200.200.50-С0,6	5380	200	200	50	49,0	6,5	56,0
ЭПТУ 5380.200.450.50-С0,6			450		62,9	10,2	73,7
ЭПТУ 5380.450.200.50-С0,6		450	200				
ЭПТУ 5380.200.200.80-С0,6		200	200	80	53,3	10,8	64,6
ЭПТУ 5380.200.450.80-С0,6			450		65,6	16,1	82,3
ЭПТУ 5380.450.200.80-С0,6		450	200				
ЭПТУ 5380.200.200.100-С0,6		200	200	100	56,0	14,0	70,5
ЭПТУ 5380.200.450.100-С0,6			450		69,4	21,0	90,9
ЭПТУ 5380.450.200.100-С0,6		450	200				
ЭПТУ 5980.200.200.50-С0,6	5980	200	200	50	54,4	7,2	62,2
ЭПТУ 5980.200.450.50-С0,6			450		70,0	11,4	81,9
ЭПТУ 5980.450.200.50-С0,6		450	200				
ЭПТУ 5980.200.200.80-С0,6		200	200	80	59,2	12,0	71,8
ЭПТУ 5980.200.450.80-С0,6			450		73,0	17,9	91,5
ЭПТУ 5980.450.200.80-С0,6		450	200				
ЭПТУ 5980.200.200.100-С0,6		200	200	100	62,2	15,6	78,3
ЭПТУ 5980.200.450.100-С0,6			450		77,1	23,3	100,5
ЭПТУ 5980.450.200.100-С0,6		450	200				
ЭПТУ 6580.200.200.50-С0,6	6580	200	200	50	59,9	7,9	68,4
ЭПТУ 6580.200.450.50-С0,6			450		77,0	12,5	90,1
ЭПТУ 6580.450.200.50-С0,6		450	200				
ЭПТУ 6580.200.200.80-С0,6		200	200	80	65,1	13,2	79,0
ЭПТУ 6580.200.450.80-С0,6			450		80,3	19,7	100,7
ЭПТУ 6580.450.200.80-С0,6		450	200				
ЭПТУ 6580.200.200.100-С0,6		200	200	100	68,4	17,1	86,2
ЭПТУ 6580.200.450.100-С0,6			450		84,9	25,7	111,2
ЭПТУ 6580.450.200.100-С0,6		450	200				

Марка панели	Размеры, мм				Расход материалов, кг		Масса, кг
	к	с	б	н	Сталь	ППУ	
ЗПТУ7180.200.200.50-С0,6	7180	200	200	50	65,3	8,6	74,7
ЗПТУ7180.200.450.50-С0,6			450		84,0	13,6	98,4
ЗПТУ7180.450.200.50-С0,6		450	200				
ЗПТУ7180.200.200.80-С0,6		200	200	80	71,1	14,4	86,2
ЗПТУ7180.200.450.80-С0,6			450		87,6	21,5	109,9
ЗПТУ7180.450.200.80-С0,6		450	200				
ЗПТУ7180.200.200.100-С0,6		200	200	100	74,7	18,7	94,1
ЗПТУ7180.200.450.100-С0,6			450		92,6	28,0	121,3
ЗПТУ7180.450.200.100-С0,6		450	200				
ЗПТУ9580.200.200.50-С0,6	9580	200	200	50	87,2	11,5	99,6
ЗПТУ9580.200.450.50-С0,6			450		112,1	18,2	131,3
ЗПТУ9580.450.200.50-С0,6		450	200				
ЗПТУ9580.200.200.80-С0,6		200	200	80	94,8	19,2	114,0
ЗПТУ9580.200.450.80-С0,6			450		116,9	28,7	146,6
ЗПТУ9580.450.200.80-С0,6		450	200				
ЗПТУ9580.200.200.100-С0,6		200	200	100	99,6	24,9	125,5
ЗПТУ9580.200.450.100-С0,6			450		123,6	37,4	161,9
ЗПТУ9580.450.200.100-С0,6		450	200				

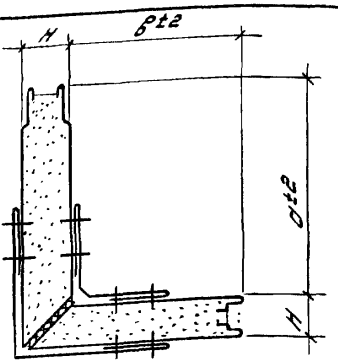

Марка панели	Размеры, мм				Расход материалов, кг		Масса панели, кг
	h	а	в	H	Сталь	ППУ	
4ПТУ 2380.188.188.46-С0,6	2380	188	188	46,6	23,3	2,4	26,0
4ПТУ 2380.188.438.46-С0,6			438		29,7	3,8	33,8
4ПТУ 2380.438.188.46-С0,6		438	188				
4ПТУ 2380.188.188.61-С0,6		188	188	61,6	24,5	3,3	28,0
4ПТУ 2380.188.438.61-С0,6			438		31,0	5,2	36,4
4ПТУ 2380.438.188.61-С0,6		438	188				
4ПТУ 2380.188.188.91-С0,6		188	188	91,6	25,7	5,2	31,4
4ПТУ 2380.188.438.91-С0,6			438		32,1	8,3	41,0
4ПТУ 2380.438.188.91-С0,6		438	188				
4ПТУ 2980.188.188.46-С0,6	2980	188	188	46,6	29,2	3,0	32,5
4ПТУ 2980.188.438.46-С0,6			438		37,2	4,8	42,3
4ПТУ 2980.438.188.46-С0,6		438	188				
4ПТУ 2980.188.188.61-С0,6		188	188	61,6	30,7	4,2	35,2
4ПТУ 2980.188.438.61-С0,6			438		38,7	6,6	45,6
4ПТУ 2980.438.188.61-С0,6		438	188				
4ПТУ 2980.188.188.91-С0,6		188	188	91,6	32,2	6,6	39,4
4ПТУ 2980.188.438.91-С0,6			438		40,2	10,5	51,2
4ПТУ 2980.438.188.91-С0,6		438	188				

1.432.2-24.1-10НИ

Зав. отд.	Смилянский	
Н.контр.	Дранчук	
Гл.инж.пр.	Дранчук	
Инж.II кат.	Силантьева	

Номенклатура угловых панелей типа 4ПТУ

Стадия	Лист	Листов
Р	1	3

ЦНИИПРОМЗДАНИЙ

Марка панели	Размеры, мм				Расход материалов, кг		Масса, кг
	L	a	b	H	Сталь	ППУ	
4ПТУ 3580.188.188.46-С0,6	3580	188	188	46,6	35,0	3,58	39,0
4ПТУ 3580.188.438.46-С0,6			438		44,7	5,7	50,8
4ПТУ 3580.438.188.46-С0,6		438	188				
4ПТУ 3580.188.188.61-С0,6		188	188	61,6	36,9	5,0	42,2
4ПТУ 3580.188.438.61-С0,6			438		46,5	7,9	54,8
4ПТУ 3580.438.188.61-С0,6		438	188				
4ПТУ 3580.188.188.91-С0,6		188	188	91,6	38,7	7,9	47,2
4ПТУ 3580.188.438.91-С0,6			438		48,4	12,2	61,6
4ПТУ 3580.438.188.91-С0,6		438	188				
4ПТУ 4180.188.188.46-С0,6	4180	188	188	46,6	41,0	4,2	45,6
4ПТУ 4180.188.438.46-С0,6			438		52,2	6,7	59,4
4ПТУ 4180.438.188.46-С0,6		438	188				
4ПТУ 4180.188.188.61-С0,6		188	188	61,6	43,0	5,9	49,3
4ПТУ 4180.188.438.61-С0,6			438		54,3	9,2	64,0
4ПТУ 4180.438.188.61-С0,6		438	188				
4ПТУ 4180.188.188.91-С0,6		188	188	91,6	45,1	9,2	55,2
4ПТУ 4180.188.438.91-С0,6			438		56,4	14,6	72,0
4ПТУ 4180.438.188.91-С0,6		438	188				
4ПТУ 4780.188.188.46-С0,6	4780	188	188	46,6	47,0	4,8	52,1
4ПТУ 4780.188.438.46-С0,6			438		59,7	7,6	67,8
4ПТУ 4780.438.188.46-С0,6		438	188				
4ПТУ 4780.188.188.61-С0,6		188	188	61,6	49,2	6,7	56,5
4ПТУ 4780.188.438.61-С0,6			438		62,2	10,5	73,0
4ПТУ 4780.438.188.61-С0,6		438	188				
4ПТУ 4780.188.188.91-С0,6		188	188	91,6	51,6	10,5	63,1
4ПТУ 4780.188.438.91-С0,6			438		64,5	16,8	82,2
4ПТУ 4780.438.188.91-С0,6		438	188				

Марка панели	Размеры, мм				Расход материалов, кг		Масса, кг
	l	a	b	h	Сталь	ППУ	
4ПТУ 7180.188.188.46-С0,6	7180	188	188	46,6	70,5	7,2	78,4
4ПТУ 7180.188.438.46-С0,6			438		90,0	11,5	102,0
4ПТУ 7180.438.188.46-С0,6		438	188				
4ПТУ 7180.188.188.61-С0,6		188	188	61,6	74,0	10,1	85,0
4ПТУ 7180.188.438.61-С0,6			438		93,4	15,8	110,0
4ПТУ 7180.438.188.61-С0,6		438	188				
4ПТУ 7180.188.188.91-С0,6		188	188	96,6	77,6	15,8	95,0
4ПТУ 7180.188.438.91-С0,6			438		97,0	25,2	124,0
4ПТУ 7180.438.188.91-С0,6		438	188				

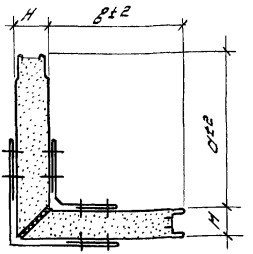

Марка панели	Размеры, мм				Расход потерь стали, кг		Масса, кг
	L	a	B	H	Сталь	ППУ	
5ПТУ2380.188.188.46-С0,6	2380	188	188	46,6	23,3	2,4	25,9
5ПТУ2380.188.438.46-С0,6			438		29,8	3,8	33,8
5ПТУ2380.438.188.46-С0,6		438	188				
5ПТУ2380.188.188.61-С0,6		188	188	61,6	24,5	3,3	28,1
5ПТУ2380.188.438.61-С0,6			438		30,9	5,2	36,4
5ПТУ2380.438.188.61-С0,6		438	188				
5ПТУ2380.188.188.91-С0,6		188	188	91,6	25,7	5,2	31,4
5ПТУ2380.188.438.91-С0,6			438		32,1	8,1	40,9
5ПТУ2380.438.188.91-С0,6		438	188				
5ПТУ2980.188.188.46-С0,6	2980	188	188	46,6	29,2	3,0	32,5
5ПТУ2980.188.438.46-С0,6			438		37,3	4,8	42,3
5ПТУ2980.438.188.46-С0,6		438	188				
5ПТУ2980.188.188.61-С0,6		188	188	61,6	30,7	4,2	35,2
5ПТУ2980.188.438.61-С0,6			438		38,7	6,6	45,6
5ПТУ2980.438.188.61-С0,6		438	188				
5ПТУ2980.188.188.91-С0,6		188	188	91,6	32,2	6,6	39,3
5ПТУ2980.188.438.91-С0,6			438		40,2	10,1	51,3
5ПТУ2980.438.188.91-С0,6		438	188				

1.432.2-24.1-1НИ

Зав.отд. Смилянский
Н.контр. Арончук
Гл.инж.пр. Арончук
Инж. II кат. Силонтьев

Номенклатура угловых панелей типа 5ПТУ

Стадия	Лист	Листов
Р	1	3

ЦНИИПРОМЗДАНИЙ

Марка панели	Размеры, мм				Расход материалов, кг		Масса, кг
	h	a	в	H	Сталь	ППУ	
5ПТУ 3580.188.188.46-С0,6	3580	188	188	46,6	35,1	3,6	39,0
5ПТУ 3580.188.438.46-С0,6			438		44,8	5,7	50,8
5ПТУ 3580.438.188.46-С0,6		438	188				
5ПТУ 3580.188.188.61-С0,6		188	188	61,6	36,9	5,0	42,2
5ПТУ 3580.188.438.61-С0,6			438		46,5	7,9	54,8
5ПТУ 3580.438.188.61-С0,6		438	188				
5ПТУ 3580.188.188.91-С0,6		188	188	91,6	38,7	7,9	47,3
5ПТУ 3580.188.438.91-С0,6			438		48,3	12,2	61,6
5ПТУ 3580.438.188.91-С0,6		438	188				
5ПТУ 4180.188.188.46-С0,6	4180	188	188	46,6	41,0	4,2	45,6
5ПТУ 4180.188.438.46-С0,6			438		52,3	6,7	59,4
5ПТУ 4180.438.188.46-С0,6		438	188				
5ПТУ 4180.188.188.61-С0,6		188	188	61,6	43,1	5,9	49,3
5ПТУ 4180.188.438.61-С0,6			438		54,3	9,2	64,0
5ПТУ 4180.438.188.61-С0,6		438	188				
5ПТУ 4180.188.188.91-С0,6		188	188	91,6	45,1	9,2	55,2
5ПТУ 4180.188.438.91-С0,6			438		56,4	14,2	71,9
5ПТУ 4180.438.188.91-С0,6		438	188				
5ПТУ 4780.188.188.46-С0,6	4780	188	188	46,6	46,8	4,8	52,1
5ПТУ 4780.188.438.46-С0,6			438		59,8	7,6	67,9
5ПТУ 4780.438.188.46-С0,6		438	188				
5ПТУ 4780.188.188.61-С0,6		188	188	61,6	49,2	6,7	56,4
5ПТУ 4780.188.438.61-С0,6			438		62,1	10,5	73,1
5ПТУ 4780.438.188.61-С0,6		438	188				
5ПТУ 4780.188.188.91-С0,6		188	188	91,6	51,6	10,5	63,1
5ПТУ 4780.188.438.91-С0,6			438		64,5	16,3	82,2
5ПТУ 4780.438.188.91-С0,6		438	188				

Марка панели	Размеры, мм				Расход материалов, кг		Масса, кг
	L	a	δ	H	Сталь	ППУ	
5ПТУ7180.188.188.46-С0,6	7180	188	188	46,6	70,4	7,2	78,3
5ПТУ7180.188.438.46-С0,6			438		89,8	11,5	102,0
5ПТУ7180.438.188.46-С0,6		438	188				
5ПТУ7180.188.188.61-С0,6		188	188	61,6	74,0	10,1	84,7
5ПТУ7180.188.438.61-С0,6			438		93,3	15,8	109,9
5ПТУ7180.438.188.61-С0,6		438	188				
5ПТУ7180.188.188.91-С0,6		188	188	91,6	77,5	15,8	94,8
5ПТУ7180.188.438.91-С0,6			438		96,9	24,4	123,5
5ПТУ7180.438.188.91-С0,6		438	188				

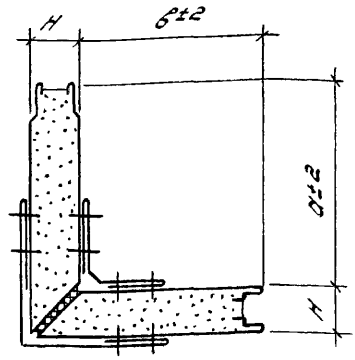

Марка панели	Размеры, мм				Расход материалов, кг		Масса, кг
	L	а	в	н	алюминий	ППУ	
5аПТУ2380.188.188.46-А0,8	2380	188	188	46,6	8,6	2,4	11,2
5аПТУ2380.188.438.46-А0,8			438		10,2	3,8	14,3
5аПТУ2380.438.188.46-А0,8		438	188				
5аПТУ2380.188.188.61-А0,8		188	188	61,6	9,5	3,3	13,1
5аПТУ-2380.188.438.61-А0,8			438		12,1	5,2	17,6
5аПТУ2380.438.188.61-А0,8		438	188				
5аПТУ2380.188.188.91-А0,8		188	188	91,6	10,2	5,2	15,9
5аПТУ2380.188.438.91-А0,8			438		12,9	8,3	21,7
5аПТУ2380.486.188.91-А0,8		438	188				
5аПТУ2980.188.188.46-А0,8	2980	188	188	46,6	10,7	3,0	14,0
5аПТУ2980.188.438.46-А0,8			438		12,8	4,8	17,9
5аПТУ2980.438.188.46-А0,8		438	188				
5аПТУ2980.188.188.61-А0,8		188	188	61,6	11,9	4,2	16,4
5аПТУ2980.188.438.61-А0,8			438		15,2	6,6	22,1
5аПТУ2980.438.188.61-А0,8		438	188				
5аПТУ2980.188.188.91-А0,8		188	188	91,6	12,8	6,6	20,0
5аПТУ2980.188.438.91-А0,8			438		16,1	10,4	27,1
5аПТУ2980.438.188.91-А0,8		438	188				

1.432.2-24.1-12НИ

Зав. отд.	Смилянский	
Н.контр.	Дранчук	
Гл.инж.пр.	Дранчук	
Инж.ркот.	Силантьева	

Номенклатура угловых панелей типа 5аПТУ

Стадия	Лист	Листов
Р	1	3

ЦНИИПРОМЗДАНИЙ

Марка панели	Размеры, мм				Расход материалов, кг		Масса, кг
	L	a	в	H	алюминий	ППУ	
5аПТУ3580.188.188.46-А0,8	3580	188	188	46,6	12,9	3,6	16,8
5аПТУ3580.188.438.46-А0,8			438		15,4	5,7	21,5
5аПТУ3580.438.188.46-А0,8		438	188				
5аПТУ3580.188.188.61-А0,8		188	188	61,6	14,3	5,0	19,7
5аПТУ3580.188.438.61-А0,8			438		18,3	7,9	26,5
5аПТУ3580.438.188.61-А0,8		438	188				
5аПТУ3580.188.188.91-А0,8		188	188	91,6	15,4	7,9	24,0
5аПТУ3580.188.438.91-А0,8			438		19,3	12,5	32,6
5аПТУ3580.438.188.91-А0,8		438	188				
5аПТУ4180.188.188.46-А0,8	4180	188	188	46,6	15,1	4,2	19,6
5аПТУ4180.188.438.46-А0,8			438		18,0	6,7	25,1
5аПТУ4180.438.188.46-А0,8		438	188				
5аПТУ4180.188.188.61-А0,8		188	188	61,6	16,7	5,9	23,0
5аПТУ4180.188.438.61-А0,8			438		21,3	9,2	30,9
5аПТУ4180.438.188.61-А0,8		438	188				
5аПТУ4180.188.188.91-А0,8		188	188	91,6	18,0	9,2	28,0
5аПТУ4180.188.438.91-А0,8			438		22,6	14,6	38,0
5аПТУ4180.438.188.91-А0,8		438	188				
5аПТУ4780.188.188.46-А0,8	4780	188	188	46,6	17,2	4,8	22,5
5аПТУ4780.188.438.46-А0,8			438		20,6	7,6	28,7
5аПТУ4780.438.188.46-А0,8		438	188				
5аПТУ4780.188.188.61-А0,8		188	188	61,6	19,1	6,7	26,3
5аПТУ4780.188.438.61-А0,8			438		24,4	10,5	35,4
5аПТУ4780.438.188.61-А0,8		438	188				
5аПТУ4780.188.188.91-А0,8		188	188	91,6	20,6	10,5	32,0
5аПТУ4780.188.438.91-А0,8			438		25,8	16,7	43,5
5аПТУ4780.438.188.91-А0,8		188	438				

Марка панели	Размеры, мм				Расход материалов, кг		Масса, кг
	h	a	в	H	алюминий	ППУ	
5аПТУ7180.188.188.46-А0,8	7180	188	188	46,6	25,8	7,2	33,8
5аПТУ7180.188.438.46-А0,8			438		30,9	11,5	43,1
5аПТУ7180.438.188.46-А0,8		438	188				
5аПТУ7180.188.188.61-А0,8		188	188	61,6	28,7	10,1	39,5
5аПТУ7180.188.438.61-А0,8			438		36,6	15,8	53,1
5аПТУ7180.438.188.61-А0,8		438	188				
5аПТУ7180.188.188.91-А0,8		188	188	91,6	30,9	15,8	48,1
5аПТУ7180.188.438.91-А0,8			438		38,8	25,1	65,3
5аПТУ7180.438.188.91-А0,8		438	188				

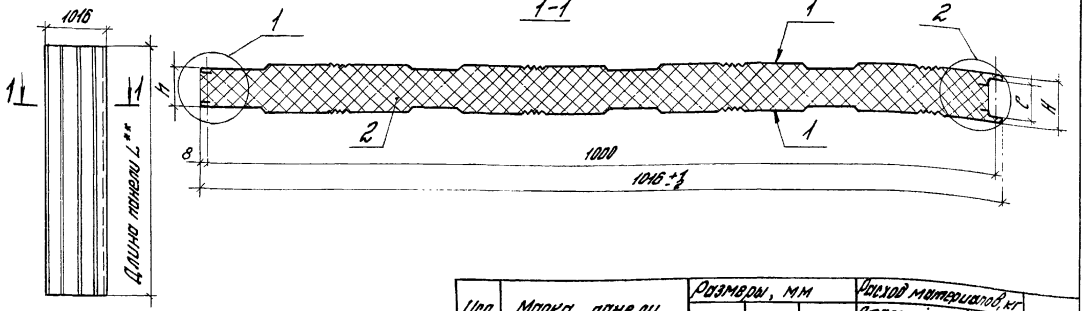

Исп.	Марка панели	Размеры, мм			Расход материалов, кг			Масса 1п.м. кг
		H	h	c	Стальной лист δ=0,6	Стальной лист δ=0,7	ППУ*	
1	Н1 ПТС. L. 1016. 61-С0,6	61,6	50	52	11,16	12,88	3,06	14,22
2	Н1 ПТС L. 1016. 61-С0,7							15,94
3	Н1 ПТС L. 1016. 81-С0,6	81,6	70	72			4,12	15,72
4	Н1 ПТС L. 1016. 81-С0,7							17,00

1.* Плотность пенополиуретана принята 53 кг/м³

2.** Длина панелей принята от 2380 до 9580 мм включительно через 600 мм.

3. Предельные отклонения размеров панелей от проектных не должны быть более значений, указанных в табл. 7, приведенной в док. 1.432.2-24.1-70 на листе 15.

4. Технические требования, правила приемки, методы контроля и испытания, упаковка, маркировка, транспортирование и хранение по ГОСТ 23486-79

Зав. отд.	Смилянский		
Н. контр.	Дрончук		
Гл. инж. пр.	Дрончук		
Инж. Пкот.	Силантьева		

1.432.2-24.1-13

Панель типа Н1 ПТС (на 1м длины)

Стадия	Лист	Листов
Р	1	3

ЦНИИПРОМЗДАНИЙ

24999-02 62

1

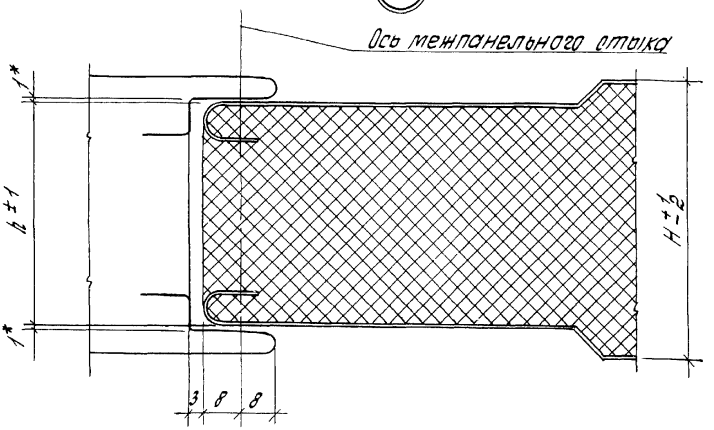

2

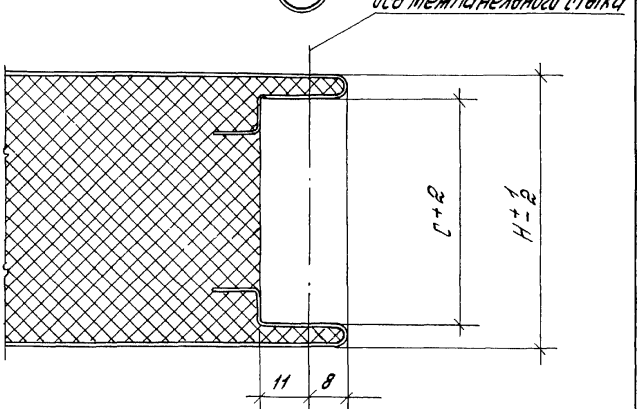

*Зазоры между стенками паза и гребня в стыке между панелями указаны без учета отклонений размеров H, h и C

Поз.	Наименование	Кол. на исп. панели Н1ПТС						Масса ед., кг	Обозначение
		1	2	3	4				
1	Профилированная обшивка								
	ОЦ Б-ПН-0-0,6×1100 ГОСТ 19904-90 / С235-ХП-ПК-НР-1 ГОСТ 14918-80	2		2				5,58	
									1.432.2-24.1-14
	ОЦ Б-ПН-0-0,7×1100 ГОСТ 19904-90 / С235-ХП-ПК-НР-1 ГОСТ 14918-80		2		2			6,44	
2	Пенополиуретан								
	плотностью 53 кг/м3	3,06		4,12				на 1м. длины	
	Масса 1м панели, кг	14,22	15,94	15,72	17,0				

1.432.2-24.1-13

Лист 3

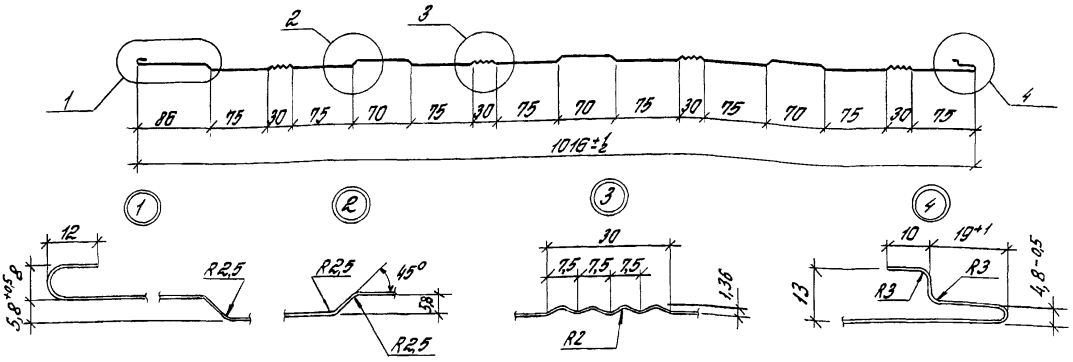

1. В массу профилированного листа включено цинковое покрытие с 2-х сторон толщиной 25 мкм (360 г/м²)

2. Длина профиля определяется длиной панели с учетом установленных предельных отклонений от проектных размеров панели

3. Точность размеров, для которых не указаны предельные отклонения от проектных обеспечиваются инструментом и не контролируются

Исп.	Материал	Масса 1 п.м
1	ОЦ $\frac{Б\text{-}ПН\text{-}0\text{-}0,6 \times 1100\ ГОСТ\ 19904\text{-}90}{С235\text{-}ХП\text{-}ПК\text{-}НР\text{-}1\ ГОСТ\ 14918\text{-}80}$	5,58
2	ОЦ $\frac{Б\text{-}ПН\text{-}0\text{-}0,7 \times 1100\ ГОСТ\ 19904\text{-}90}{С235\text{-}ХП\text{-}ПК\text{-}НР\text{-}1\ ГОСТ\ 14918\text{-}80}$	6,44

				1.432.2-24.1-14			
Зав. отд.	Смилянский			Профилированная обшивка для панелей типа Н1ПТС	Стадия	Лист	Листов
Н. контр.	Дранчук				Р		1
Гл. спец.	Дранчук				ЦНИИПРОМЗДАНИЙ		
Инж. Д. кат.	Силантьева						

24999-02 65

64

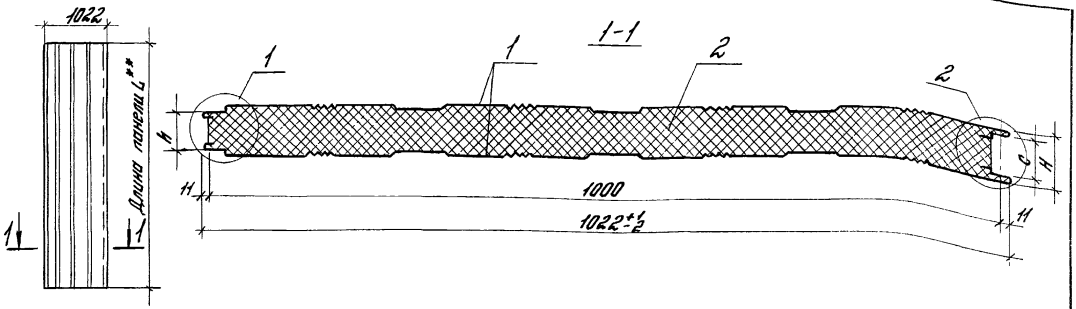

1.* Плотность пенополиуретана 53 кг/м³

2.** Длина панелей L от 2380 до 11380 мм включительно, через 600 мм.

3. Предельные отклонения размеров панелей от проектных не должны быть более значений указанных в табл. 7 приведенной в докум. 1.432.2-24.1-70, лист 15

4. Технические требования правила приемки, методы контроля и испытания, упаковка, маркировка, транспортирование и хранение по ГОСТ 23486-79.

Исп.	Марка панели	Размеры, мм			Расход материалов, кг			Масса 1п.м кг
					Стальной лист		ППУ*	
		H	h	c	δ=0,6	δ=0,7		
1	Н2ПТСL.1022.50-С0,6	50	32	34	11,16	12,88	2,47	13,63
2	Н2ПТСL.1022.50-С0,7							15,35
3	Н2ПТСL.1022.80-С0,6	80	62	64			4,04	15,20
4	Н2ПТСL.1022.80-С0,7							16,92

Зав.отд.	Смилянский		
Н.контр.	Дранчук		
Гл.инж.пр.	Дранчук		
Инж.I кат.	Солантьева		

1.432.2-24.1-15

Панель типа Н2ПТС (на 1м длины)

Стадия	Лист	Листов
Р	1	3

ЦНИИПРОМЗДАНИЙ

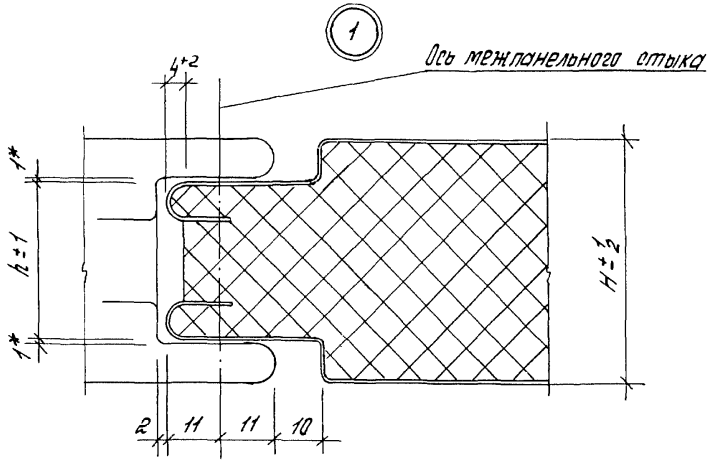

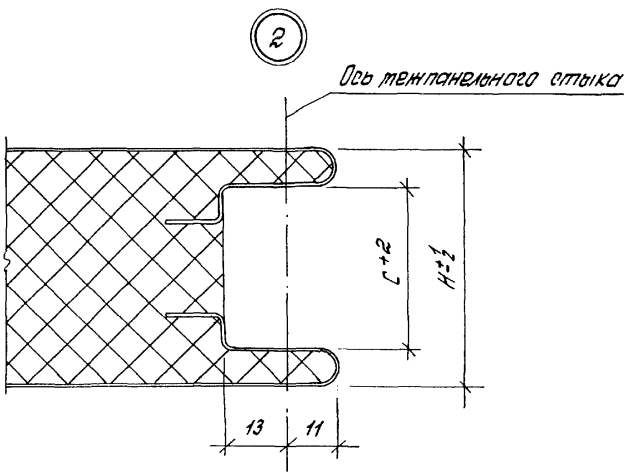

*Зазоры между стенками паза и гребня в стыке между панелями указаны без учета отклонений размеров C, h и H

Поз.	Наименование	Кол. на изд. панели КЗПТС -1	-2	-3	-4			Масса ед., кг	Обозначение
1	Профилированная обшивка								
	ОЦ Б-ПН-0-0,8х1000 ГОСТ 19904-90 С235-ХП-ПК-НР-1 ГОСТ 14918-80	2		2				5,58	1.432.2-24.1-16
	ОЦ Б-ПН-0-0,7х1000 ГОСТ 19904-90 С235-ХП-ПК-НР-1 ГОСТ 14918-80		2		2			6,44	
2	Пенополиуретан плотностью 53 кг/м³	2,47		4,04				на 1 м длины	
	Масса 1м панели, кг	13,53	15,35	15,20	16,92				

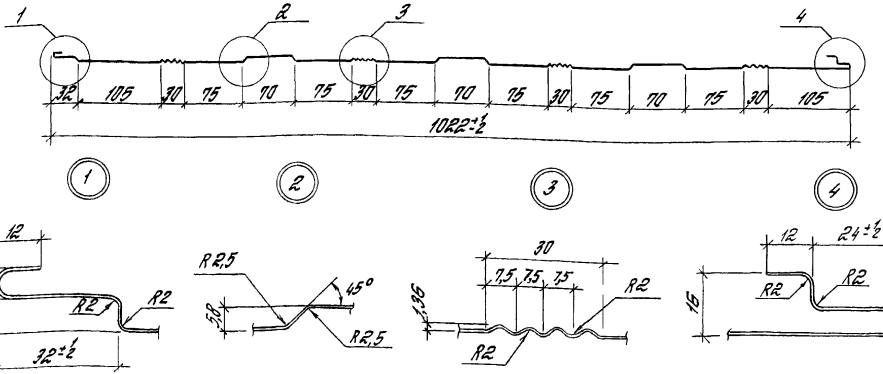

1. В массу профилированного листа включено цинковое покрытие с R-х сторон толщиной 25мкм (350 г/м²).
2. Длина профиля определяется длиной панели с учетом принятых предельных отклонений от проектных размеров панели.
3. Точность размеров для которых не указаны предельные отклонения от проектных обеспечивается инструментом и не контролируются

Поз.	Материал	Масса 1 п. м
1	ОЦ $\frac{Б\text{-}ПН\text{-}0\text{-}0{,}6\times1100\ ГОСТ\ 19904\text{-}90}{СВ35\text{-}ХП\text{-}ПК\text{-}НР\text{-}1\ ГОСТ\ 14918\text{-}80}$	5,58
2	ОЦ $\frac{Б\text{-}ПН\text{-}0\text{-}0{,}7\times1100\ ГОСТ\ 19904\text{-}90}{СВ35\text{-}ХП\text{-}ПК\text{-}НР\text{-}1\ ГОСТ\ 14918\text{-}80}$	6,44

Зав.отд	Отпущенский	
Н.контр	Арончук	
Гл.спец	Арончук	
Инж.ТКОК	Филонтьева	

1.432.2-24.1-16

Профилированная обшивка для панелей типа НГПТС

Стадия	Лист	Листов
Р		1

ЦНИИПРОМЗДАНИЙ

2499-20-69

69

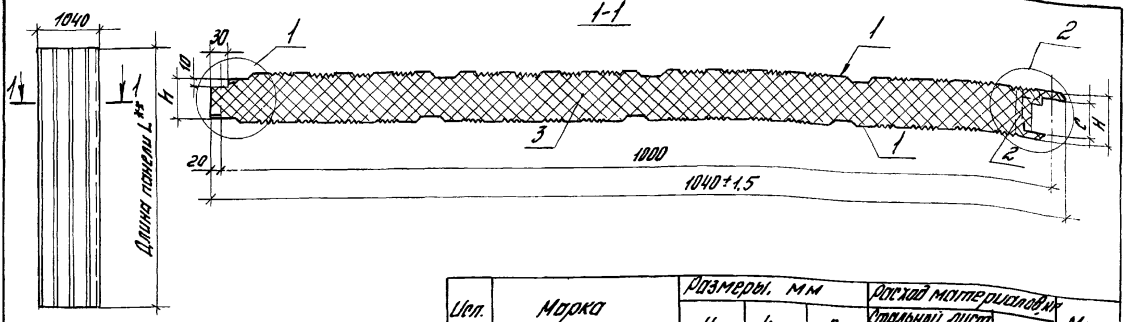

Исп.	Марка	Размеры, мм			Расход материалов, кг			Масса 1п.м кг
		H	h	c	Стальной лист δ=0,6	Стальной лист δ=0,7	ППУ*	
1	СЭПТС L.1040.50-С0,6	50	24	25	11,16	12,88	2,47	13,67
2	СЭПТС L.1040.50-С0,7							15,39
3	СЭПТС L.1040.80-С0,6	80	54	55			4,04	15,25
4	СЭПС L.1040.80-С0,7							16,97
5	СЭПТС L.1040.100-С0,6	100	74	75			5,10	16,32
6	ЭПТС L.1040.100-С0,7							18,04

1.* Плотность пенополиуретана принята 53 кг/м³

2.** Длина панелей L принята от 2380 до 9580 мм включительно через 600 мм.

3. Предельные отклонения размеров панелей от проектных не должны быть более значений указанных в табл. 7 приведенной в док. 1.432.2-24.1-ТО, лист 15

4. Технические требования, правила приемки, методы контроля и испытания, упаковка, маркировка, транспортирование и хранение по ГОСТ 23486-79

Зав. отд.	Смилянский		
Н. контр.	Дранчук		
Гл. инж.	Дранчук		
Инж. II кат.	Силантьева		

1.432.2-24.1-17

Панель типа СЭПТС (на 1м длины)

Стадия	Лист	Листов
Р	1	3

ЦНИИПРОМЗДАНИЙ

24999-02 70

69

1

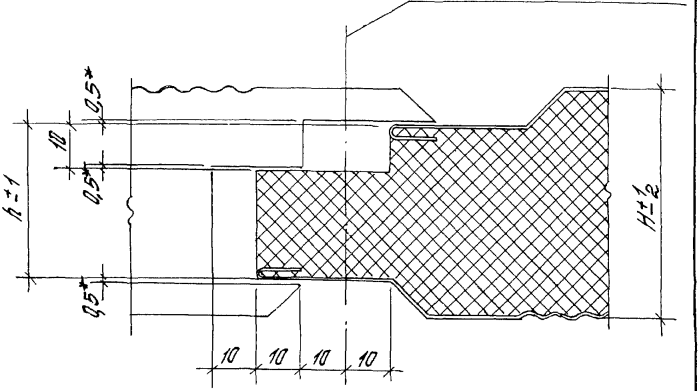

2

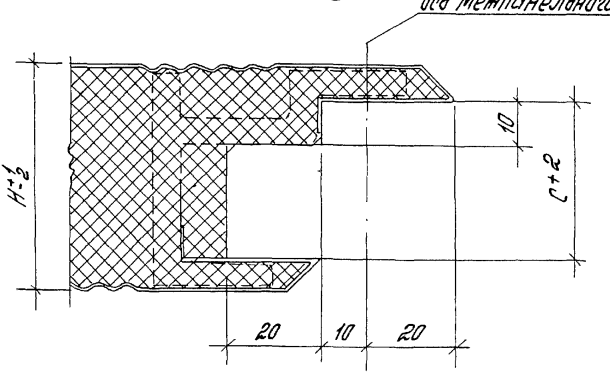

* Зазоры между стенками паза и гребня в стыке между панелями указаны без учета отклонений размеров H, h и C

Поз.	Наименование	Кол. на исп. панели СЭПТС						Масса ед., кг	Обозначение
		1	2	3	4	5	6		
1	Профилированная обшивка								
	ОЦ Б-ПН-0-0,8х1000 ГОСТ 19904-90 С235-ХП-ПК-НР-1 ГОСТ 14918-80	2		2		2		5,58	1.432.2-24.1-18
	ОЦ Б-ПН-0-0,7х1000 ГОСТ 19904-90 С235-ХП-ПК-НР-1 ГОСТ 14918-80		2		2		2	6,44	
2	Закладное изделие МС-1	2	2					0,0197	
	МС-2			2	2			0,0245	1.432.2-24.1-19
	МС-3					2	2	0,0277	
3	Пенополиуретан плотностью 53 кг/м³	2,47		4,04		5,10		на 1м. длины	
	Масса 1м панели, кг	13,67	15,39	15,25	16,97	15,32	18,04		

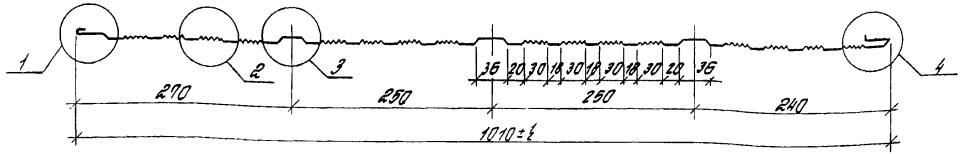

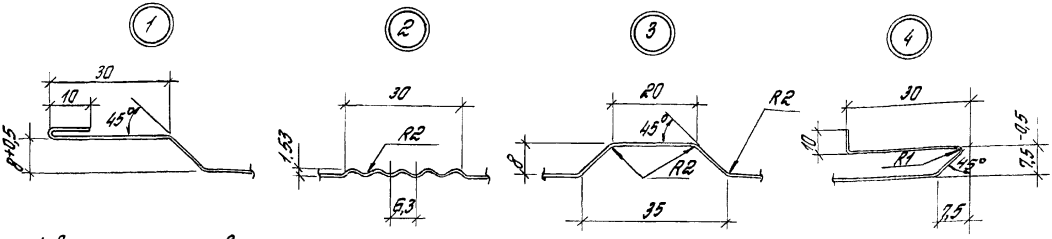

1. В массу профилированного листа включено цинковое покрытие с 2-х сторон толщиной 25 мкм (350 г/м²)
2. Длина профиля определяется длиной панели с учетом принятых предельных отклонений от проектных размеров панели.
3. Точность размеров, для которых не указаны предельные отклонения от проектных обеспечивается инструментом и не контролируется.

Исп.	Материал	Масса 1 п. м
1	ОЦ Б-ПН-О-0,6х1100 ГОСТ 19904-90 С295-ХП-ПК-НР-1 ГОСТ 14918-80	5,58
2	ОЦ Б-ПН-О-0,7х1100 ГОСТ 19904-90 С295-ХП-ПК-НР-1 ГОСТ 14918-80	6,44

Зав. отд	Стилянский		
Н. контр	Дранчук		
Гл. спец.	Дранчук		
Инж. II кат	Силантьева		

1.432.2-24.1-18

Профилированная обшивка для панелей типа СЭПТС

Стадия	Лист	Листов
Р		1

ЦНИИПРОМЗДАНИЙ

24999-20 73

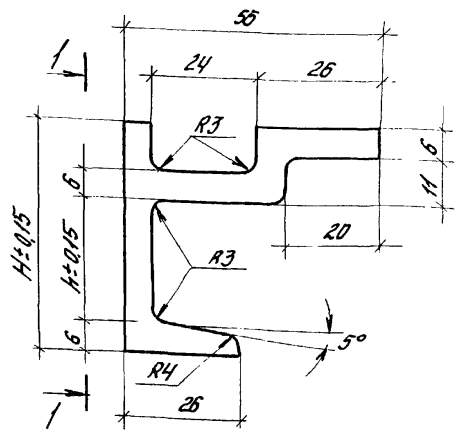

1-1

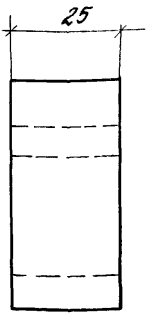

Марка	Размеры, мм			Материал	Масса, кг
	H	h	Толщина панели		
МС-1	47,5	24,5	50	Полистирол УПС - 100-2 ОСТ 6-05-46-75	0,0197
МС-2	77,5	54,5	80		0,0245
МС-3	97,5	74,5	100		0,0277

Зав.отд.	Смилянский		
Н.контр.	Дрончук		
Гл.спец.	Дрончук		
Инж.-техн.	Силантьева		

1.432.2-24.1-19

Закладное изделие МС для панелей типа СЗПТС

Стадия	Лист	Листов
Р		1

ЦНИИПРОМЗДАНИЙ

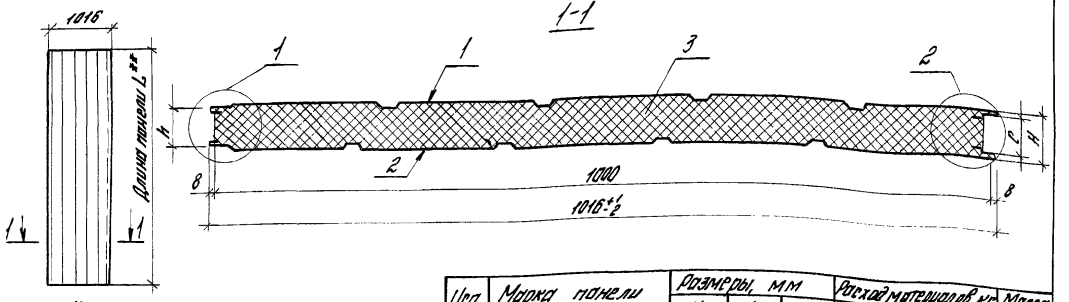

1.* Плотность пенополиуретана принята 53 кг/м³

2.** Длина панелей L принята от 2380 до 7180 мм включительно, через 600 мм.

3. Предельные отклонения размеров панелей от проектных не должны быть более значений, указанных в табл. 7, приведенной в докум. 1.432.2-24.1ТО, лист 15

4. Технические требования, правила приемки, методы контроля, упаковка, маркировка, транспортирование и хранение по ГОСТ 23486-79

Исп.	Марка панели	Размеры, мм			Расход материалов, кг			Масса 1п.м. кг
		H	h	c	Стальной лист б=0,5	Стальной лист б=0,7	ППУ*	
1	СЧПТС L.1016.46-С0,6	46,6	35	37	11,16	12,88	2,28	13,44
2	СЧПТС L.1016.46-О0,7							15,16
3	СЧПТС L.1016.61-С0,6	61,6	50	52			3,06	14,23
4	СЧПТС L.1016.61-С0,7							15,94
5	СЧПТС L.1016.91-С0,6	91,6	80	82			4,65	15,81
6	СЧПТС L.1016.91-С0,7							17,53

				1.432.2-24.1-20			
Зав.отд.	Смилянский			Панель типа СЧПТС (на 1м длины)	Стадия	Лист	Листов
Н.контр.	Дранчук				Р	1	3
Гл.инж.пр.	Дранчук				ЦНИИПРОМЗДАНИЙ		
Инж.II кат.	Силантьева						

24999-02 75

1

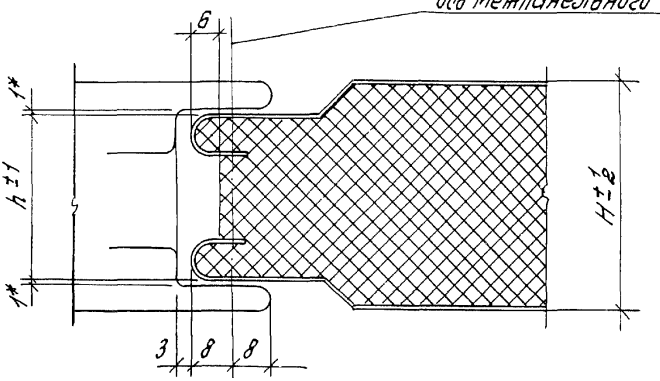

2

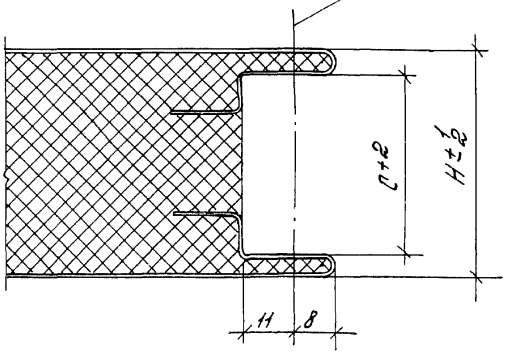

* Зазоры между стенками паза и гребня в стыке между панелями указаны без учета отклонений размеров H, h и C.

Поз.	Наименование	Кол. на исп. панели счпт. 1	2	3	4	5	6	Масса ед., кг	Обозначение
1	Профилированная обшивка								
	ОЦ Б-ПН-О-0,6×1100 ГОСТ 19904-90 / С235-ХП-ПК-НР-1 ГОСТ 14918-80	1		1		1		5,58	1.432.2-241-21
	ОЦ Б-ПН-О-0,7×1100 ГОСТ 19904-90 / С235-ХП-ПК-НР-1 ГОСТ 14918-80		1		1		1	6,44	
2	Профилированная обшивка								
	ОЦ Б-ПН-О-0,6×1100 ГОСТ 19904-90 / С235-ХП-ПК-НР-1 ГОСТ 14918-80	1		1		1		5,58	1.432.2-241-22
	ОЦ Б-ПН-О-0,7×1100 ГОСТ 19904-90 / С235-ХП-ПК-НР-1 ГОСТ 14918-80		1		1		1	6,44	
3	Пенополиуретан,								
	плотность 53 кг/м³	2,28		3,06		3,65		на 1м длины	
	Масса 1м панели, кг	13,44	15,16	14,23	15,94	15,81	17,53		

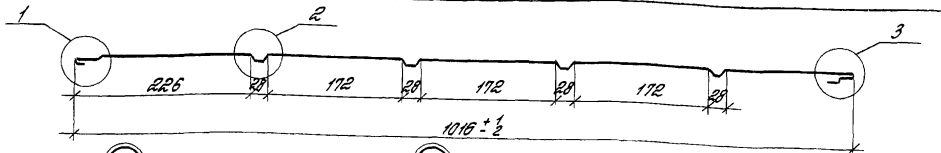

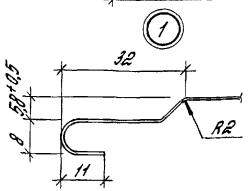

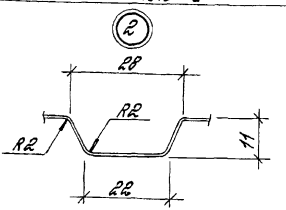

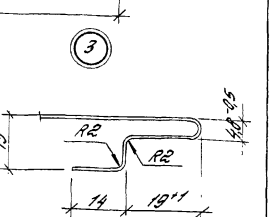

1. В массу профилированного листа включено цинковое покрытие с 2-х сторон толщиной 275мкм (360г/м²).

2. Длина профиля определяется длиной панели с учетом установленных предельных отклонений от проектных размеров панели.

3. Точность размеров, для которых не указаны предельные отклонения от проектных обеспечиваются инструментом и не контролируются

Исп.	Материал	Масса 1п.м
1	ОЦ	Б-ПН-О-0,6х1100 ГОСТ 19904-90 / С235-ХП-ПК-НР-1 ГОСТ 14918-80	5,58
2	ОЦ	Б-ПН-О-0,7х1100 ГОСТ 19904-90 / С235-ХП-ПК-НР-1 ГОСТ 14918-80	6,44

Зав.отд.	Стиланский		
Н.конто	Дрончук		
Гл.спец.	Дрончук		
Инж.Пкот	Силантьева		

1.432.2-24.1-21

Профилированная обшивка для панелей типа С4 ПТС (поз.1)

Стадия	Лист	Листов
Р		

ЦНИИПРОМЗДАНИЙ

24999-02 ТЯ

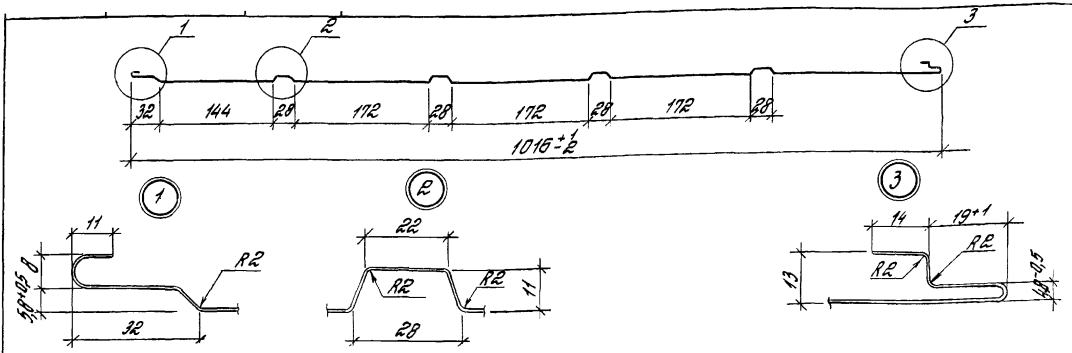

1. В массу профилированного листа включено цинковое покрытие с 2-х сторон толщиной 25 мкм (360 г/м²)

2. Длина профиля определяется длиной панели с учетом установленных предельных отклонений от проектных размеров панели.

3. Точность размеров, для которых не указаны предельные отклонения от проектных обеспечиваются инструментом и не контролируются.

Исп.	Материал	Масса 1 п.м
1	ОЦ Б-ПН-0-0,6 х 1100 ГОСТ 19904-90 / С235-ХП-ПК-НР-1 ГОСТ 14918-80	5,58
2	ОЦ Б-ПН-0-0,7 х 1100 ГОСТ 19904-90 / С235-КП-ПК-НР-1 ГОСТ 14918-80	6,44

Зав. отд.	Стилянский		
Н. контр.	Дранчук		
Гл. спец.	Дранчук		
Инж. II кат.	Силантьева		

1.432.2-24.1-22

Профилированная обшивка для панелей типа С4ПТС (поз. 2)

Стадия	Лист	Листов
Р		1

ЦНИИПРОМЗДАНИЙ

24999-02 79

18

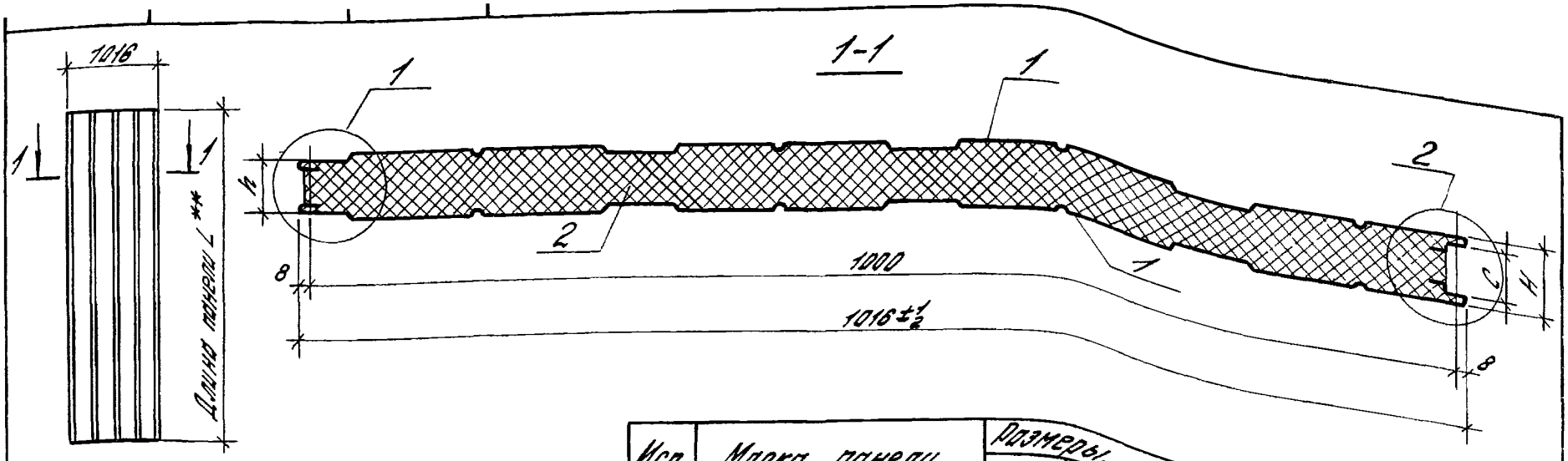

Исп.	Марка панели	Размеры, мм H	h	c	Расход материалов, кг: Стальной лист δ=0,6	Стальной лист δ=0,7	ППУ*	Масса 1 п.м. кг
1	С5ПТС L.1016.46-С0,6	46,6	35	37	11,16	12,88	2,28	13,44
2	С5ПТС L.1016.46-С0,7							15,16
3	С5ПТС L.1016.61-С0,6	61,6	50	52			3,06	14,23
4	С5ПТС L.1016.61-С0,7							15,94
5	С5ПТС L.1016.91-С0,6	91,6	80	82			4,65	15,81
6	С5ПТС L.1016.91-С0,7							17,53

1.* Плотность пенополиуретана принята 53 кг/м³.

2.** Длина панелей принята от 2380 до 7180 мм включительно через 600 мм.

3. Предельные отклонения размеров панелей от проектных не должны быть более значений, указанных в табл. 7, приведенной в докум. 1.432.2-24.1-ТО лист 15.

4. Технические требования, правила приемки, методы контроля и испытания, упаковка, маркировка, транспортирование и хранение по ГОСТ 23486-79.

Зав. отд.	Смилянский	
Н. контр.	Дрончук	
Гл. спец.	Дрончук	
Инж. II к.	Сипунтьева	

1.432.2-24.1-23

Панель типа С5 ПТС (на 1 м длины)

Стадия	Лист	Листов
Р	1	3

ЦНИИПРОМЗДАНИЙ

24999-02 ВВ

1

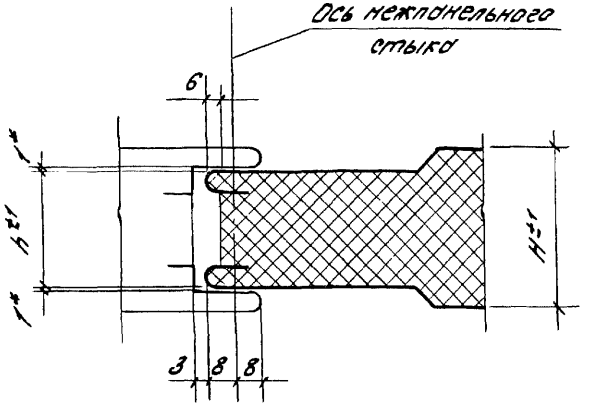

2

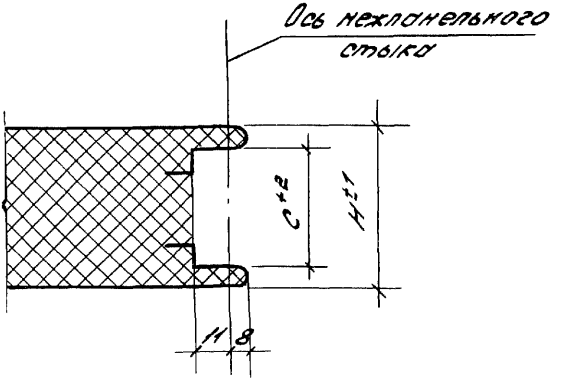

* Зазоры между стенками паза и гребня в стыке между панелями указаны без учета отклонений от проектных размеров C, h, H.

Поз.	Наименование	Кол. на исп. панели с/п тс						Масса ед., кг	Обозначение
		1	2	3	4	5	6		
1	Профилированная обшивка								
	ОЦ Б-ПН-0-0,6х1100 ГОСТ 19904-90 С235-ХП-ПК-НР-1 ГОСТ 14918-80	2		2		2		5,58	1.432.2-24.1-24
	ОЦ Б-ПН-0-0,7х1100 ГОСТ 19904-90 С235-ХП-ПК-НР-1 ГОСТ 14918-80		2		2		2	6,44	
2	Пенополиуретан, плотность 53 кг/м³	2,28		3,06		4,65		На 1 м длины	
	Масса 1 м панели, кг	13,44	15,16	14,23	16,04	15,81	17,53		

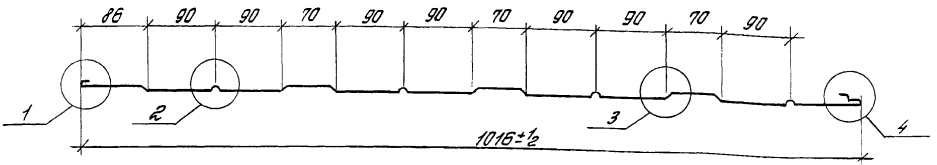

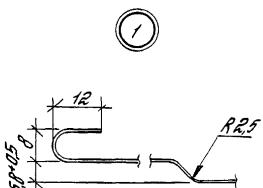

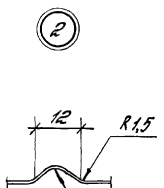

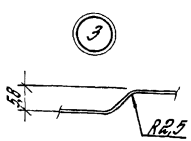

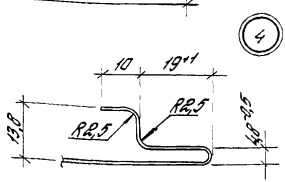

Исп.	Материал	Масса 1 п. м.
1	ОЦ Б-ПН-О-0,6х1100 ГОСТ 19904-90 Ст 3-ХП-КР-НР-1 ГОСТ 14918-80	5,58
2	ОЦ Б-ПН-О-0,7х1100 ГОСТ 19904-90 Ст 3-ХП-КР-НР-1 ГОСТ 14918-80	6,44

1. Длина профиля определяется длиной панели с учетом установленных предельных отклонений от проектных размеров панели.
2. Точность размеров для которых не указаны предельные отклонения от проектных обеспечивается инструментом и не контролируются

Гл.архитект.	Стилянский		
Н.контр.	Дранчук		
Гл.спец.	Дранчук		
Инж.II кат.	Силантьева		

1.432.2-24.1-24

Профилированная обшивка для панелей типа С5 ПТС

Стадия	Лист	Листов
Р		1

ЦНИИПРОМЗДАНИЙ

24999-02 83

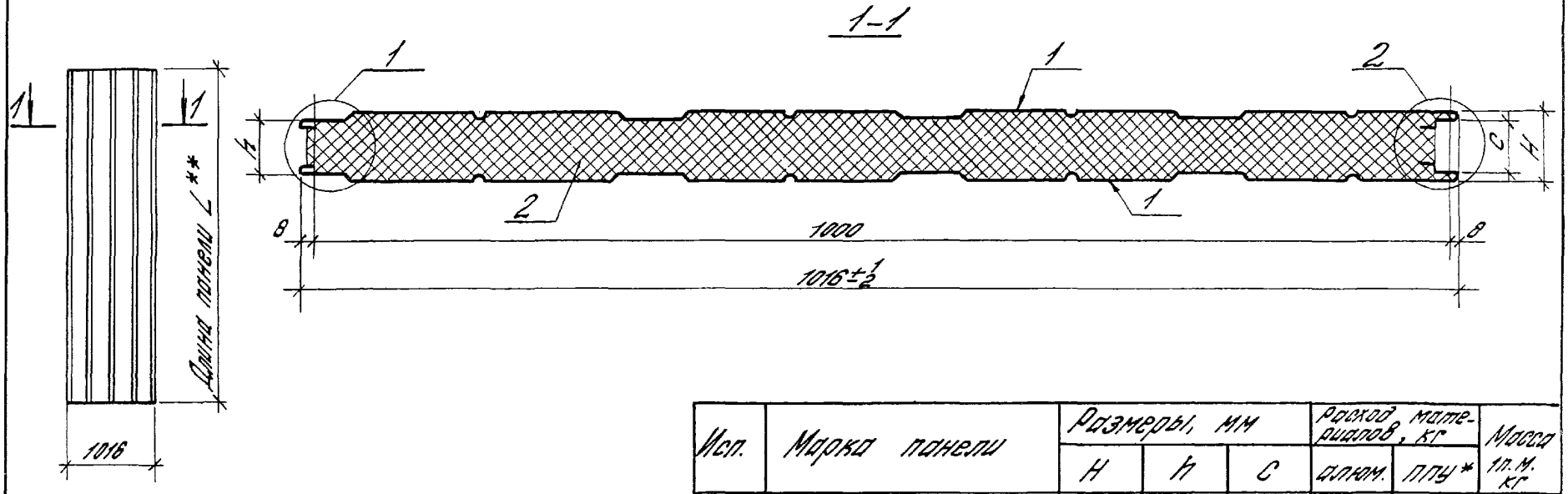

Исп.	Марка панели	Размеры, мм			Расход материалов, кг		Масса 1п.м. кг
		H	h	c	доски.	ППУ*	
1	С5а ПТС L.1016.46-А0,8	46,6	35	37	4,6	2,3	7,0
2	С5а ПТС L.1016.61-А0,8	61,6	50	52		3,1	7,7
3	С5а ПТС L.1016.91-А0,8	91,6	80	82		4,7	9,3

1.* Плотность пенополиуретана принята 53 кг/м^3.

2.** Длина панелей принята от 2380 до 7180 мм включительно через 600 мм.

3. Предельные отклонения размеров панелей от проектных не должны быть более значений указанных в табл. 7, приведенной в докум. 1.432.2-24.1-ТО лист.15

4. Технические требования, правила приемки, методы контроля и испытания, упаковка, маркировка, транспортирование и хранение по ГОСТ 23486-79.

Зав.отд.	Смилянский	
Н.контр.	Дрончук	
Гл.спец.	Дрончук	
Инж. IIк.	Силантьева	

1.432.2-24.1-25

Панель типа С5а ПТС (на 1м длины)

Стадия	Лист	Листов
Р	1	3

ЦНИИПРОМЗДАНИЙ

24999-02 84

1

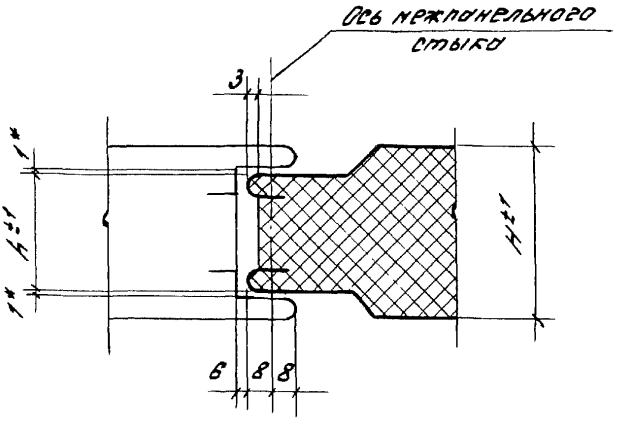

2

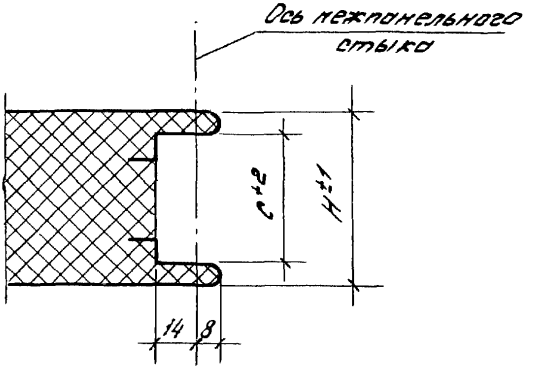

* Зазоры между стенками паза и гребня в стыке между панелями указаны без учета отклонений от проектных размеров c, h, H

Поз.	Наименование	Кол. на изд. панели СБа ПТС						Масса ед., кг	Обозначение
		1	2	3					
1	Профилированные обшивки								1.432.2-24.1-25
	Лента АМг 2 1/2 Н 0,8×1100 ГОСТ 13726-78*Е или								
	лист АМг 2 1/2 Н 0,8×1100×7200 ГОСТ 21631-76*Е	2	2	2				2,3	
2	Пенополиуретан, плотность 53 кг/м³	2,3	3,1	4,7				на 1 м длины	
	Масса 1 м панели, кг	7,0	7,7	9,3					

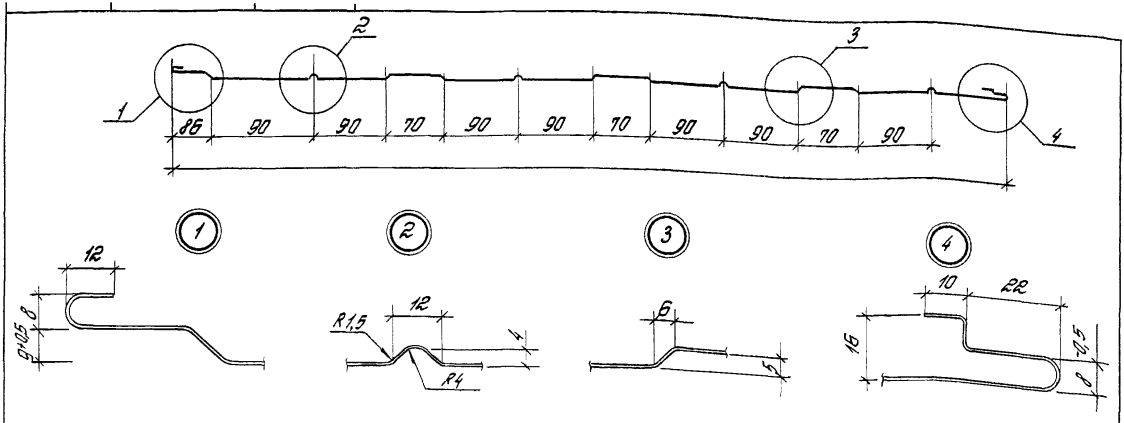

1. Длина профиля определяется длиной панели с учетом принятых предельных отклонений от проектных размеров панели.

2. Точность размеров, для которых не указаны предельные отклонения от проектных обеспечиваются инструментом и не контролируются.

3. Материал профилей-лента АМг2 1/2Н 0,8×100 ГОСТ 13726-78 или лист АМг2 1/2Н 0,8×1100×7200 ГОСТ 21631-76

				1.432.2-24.1-26			
Зав.отд.	Стилянский			Профилированная обшивка для панелей типа С5а ПТС	Стадия	Лист	Листов
Н.контр.	Дранчук				Р		1
Гл.спец.	Дранчук				ЦНИИПРОМЗДАНИЙ		
Инж.II кат.	Силантьева						

24999-02 87.

86

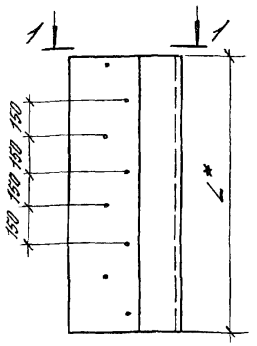

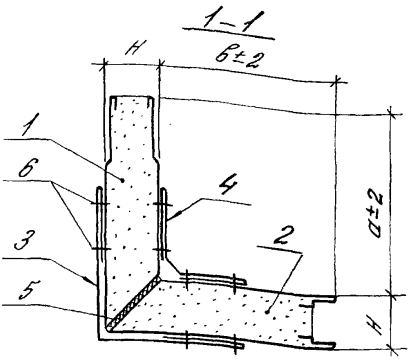

Испол.	Марка	Размеры, мм H	a	в	Расход материалов, кг Сталь	ППУ	Закладка	Прокладка	Масса 1м длины, кг
1	1ПТУ L.188.188.б1,6	б1,6	188	188	9,5	1,4	0,08 (28 шт)	0,051	11,0
2	1ПТУ L.188.438.б1,6т			438	12,0	2,2			14,2
3	1ПТУ L.438.188.б1,6н		438	188					
4	1ПТУ L.188.188.в1,6	в1,6	188	188	10	2,0		0,065	12,0
5	1ПТУ L.188.438.в1,6т			438	12,4	3,1			15,5
6	1ПТУ L.438.188.в1,6н		438	188					

1. L* - длина угловых панелей определяется длиной рядовых панелей (от 2400 до 11400 через 600 мм)
2. Гофры на боковых плоскостях доборных панелей условно не показаны.
3. Спецификацию см. на листе 3.

			1.432.2-24.1-27
Зав.отд.	Смиланский		Панели угловые типа 1ПТУ (на 1м длины)
Н.контр.	Дранчук		
Гл.ин.пр.	Дранчук		
Инж.П.к.	Симонтьева		

Стадия	Лист	Листов
Р	1	3

ЦНИИПРОМЗДАНИЙ

Раскрой доборных панелей из рядовых НПТС

Рис. 1 - для углов зданий подлежащих строительству в обычных районах

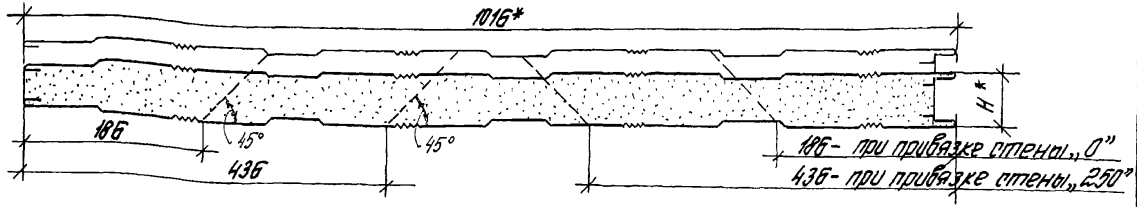

Рис. 2 - для углов зданий подлежащих строительству в сейсмических районах

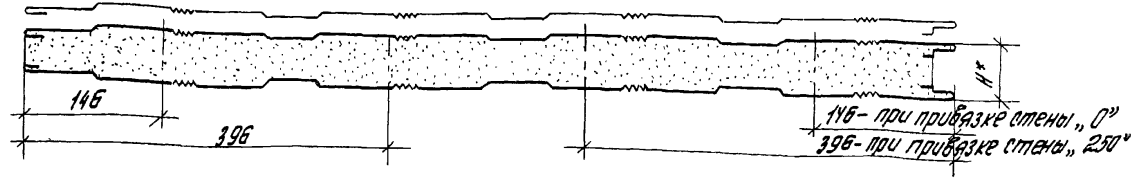

Рис.	Привязка стены, мм	Толщина панели H*, мм	Панели доборные с гребнем: Марка	Масса 1т. кг: Сталь	ППУ	Всего	Панели доборные с пазом: Марка	Масса 1т. кг: Сталь	ППУ	Всего
1	0	61,6	1ПД1-1	2,4	0,7	3,1	1ПД2-1	2,5	0,7	3,2
	250		1ПД1-2	4,7	1,5	6,2	1ПД2-2	5,0	1,5	6,5
	0	81,6	1ПД1-3	2,5	1,0	3,5	1ПД2-3	2,9	1,0	3,7
	250		1ПД1-4	5,0	2,1	7,1	1ПД2-4	5,1	2,1	7,2

Рис.	Привязка стены, мм	Толщина панели H*, мм	Панели доборные с гребнем: Марка	Масса 1т. кг: Сталь	ППУ	Всего	Панели доборные с пазом: Марка	Масса 1т. кг: Сталь	ППУ	Всего
2	0	61,6	1ПД3-1	1,9	0,5	2,4	1ПД4-1	2,1	0,5	2,1
	250		1ПД3-2	2,4	1,3	3,7	1ПД4-2	4,8	1,3	4,8
	0	81,6	1ПД3-3	1,9	0,6	2,5	1ПД4-3	2,1	0,6	2,1
	250		1ПД3-4	2,4	1,7	4,1	1ПД4-4	4,8	1,7	4,8

* Размеры для справки

Поз.	Наименование	Кол. на изд. панелей 1ПГУ						Масса ед., кг	Обозначение
		1	2	3	4	5	6		
	Детали								
	Панели доборные с ребрами								
1	1ПД1-1	1	1					3,1	1.432.2-241-27
1	1ПД1-2			1				6,2	
1	1ПД1-3				1	1		3,5	
1	1ПД1-4						1	7,1	
	Панели доборные с пазом								
2	1ПД2-1	1		1				3,2	
2	1ПД2-2		1					6,5	1.432.2-241-27
2	1ПД2-3				1		1	3,4	
2	1ПД2-4					1		7,2	
3	Профиль ПВ1-2	1	1	1				2,8	
4	Профиль ПВ1-2				1	1	1	3,0	1.432.2-241-44
4	Профиль ПВ2-1	1	1	1	1	1	1	1,8	
5	Прокладка уплотнительная								
	ПУ4-1	1	1	1				0,051	1.432.2-241-33
	ПУ4-2				1	1	1	0,065	
6	Стандартные изделия								
	Комбинированные заклепки								
	3К-12 ТУ36-2088-86	28	28	28	28	28	28	0,008 кг 28 шт	
	Масса панели, кг	11,0	14,2	12,0	15,5				

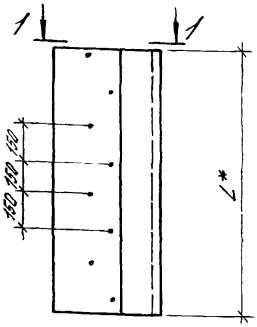

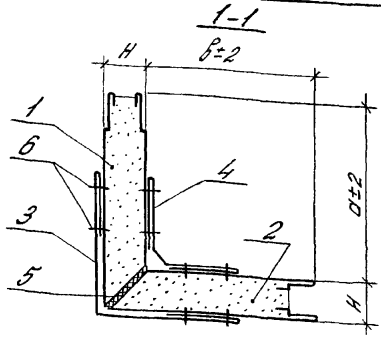

Исп.	Марка панели	Размеры, мм			Расход материалов, кг				Масса 1м длины панели, кг
		H	a	в	Сталь	ППУ	Заклепки	Прокладка	
1	2ПТУ L.190.190.50	50	190	190	10,2	1,2	0,08 (28шт)	0,042	11,5
2	2ПТУ L.190.440.50-Т			440	13,0	1,9			15,0
3	2ПТУ L.440.190.50-Н		440	190					
4	2ПТУ L.190.190.80	80	190	190	10,9	2,0		0,065	13,0
5	2ПТУ L.190.440.80-Т			440	13,7	3,0			16,8
6	2ПТУ L.440.190.80-Н		440	190					

1. L* – длина угловых панелей определяется длиной рядовых панелей (от 2400 до 11400 через 600 мм)
2. Гофры на боковых плоскостях доборных панелей условно не показаны.
3. Спецификацию см. на листе 3.

				1.432.2-24.1-28			
Зав. отд.	Смилянский			Панели угловые типа 2ПТУ (на 1м длины)	Стадия	Лист	Листов
Н.контр.	Дранчук				Р	1	3
Гл.ин.пр.	Дранчук				ЦНИИПРОМЗДАНИЙ		
Инж.II к.	Силантьева						

24999-02 91

Раскрой доборных панелей из рядовых НГ ПТС

Рис. 1 - для углов зданий подлежащих строительству в обычных районах

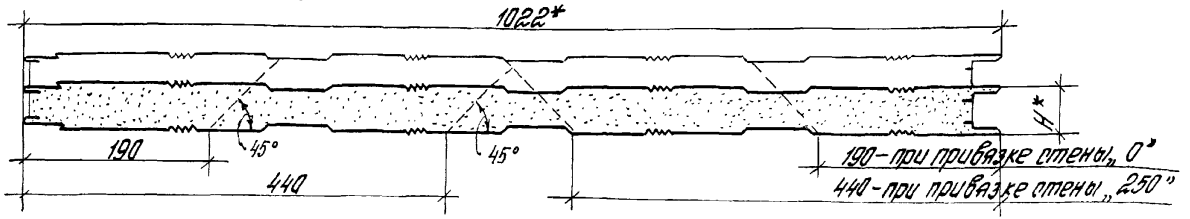

Рис. 1 - для углов зданий подлежащих строительству в сейсмических районах

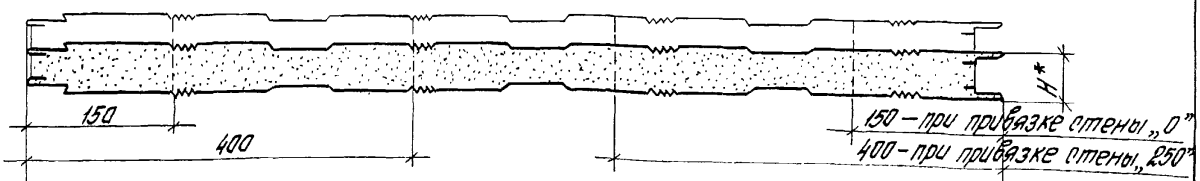

Рис.	Привязка стены, мм	Толщина панели H*, мм	Панели доборные с гребнем: Марка	Масса 1 м, кг: сталь	ППУ	всего	Панели доборные с пазом: Марка	Масса 1 м, кг: сталь	ППУ	всего
1	0	50	2ПД1-1	2,8	0,6	3,4	2ПД2-1	3,1	0,6	3,7
	250		2ПД1-2	5,6	1,3	6,9	2ПД2-2	5,9	1,3	7,2
	0	80	2ПД1-3	2,9	1,0	3,9	2ПД2-3	3,2	1,0	4,2
	250		2ПД1-4	5,7	2,0	7,7	2ПД2-4	6,0	2,0	8,0
2	0	50	2ПД3-1	2,0	0,4	2,4	2ПД4-1	2,2	0,4	2,6
	250		2ПД3-2	4,8	1,1	5,9	2ПД4-2	5,0	1,1	6,1
	0	80	2ПД3-3	2,0	0,6	2,6	2ПД4-3	2,2	0,6	2,8
	250		2ПД3-4	4,8	1,7	6,5	2ПД4-4	5,0	1,7	6,7

* Размеры для справки

24999-02 ТО

Поз.	Наименование	Кол. на исп. панелей 2ПД						Масса ед., кг	Обозначение
		1	2	3	4	5	6		
	Детали								
1	Панели доборные с гребнем								
	2ПД1-1	1	1					3,4	1.432.2-24.1-28
	2ПД1-2			1				6,9	
	2ПД1-3				1	1		3,9	
	2ПД1-4						1	7,7	
2	Панели доборные с пазом								
	2ПД2-1	1		1				3,7	
	2ПД2-2		1					7,2	
	2ПД2-3				1		1	4,2	
	2ПД2-4					1		8,0	
3	Профиль ПВ1-1	1	1	1				2,5	1.432.2-24.1-44
3	Профиль ПВ1-3				1	1	1	3,0	
4	Профиль ПВ2-1	1	1	1	1	1	1	1,8	
5	Прокладка уплотнительная								
	ПУ4-1	1	1	1				0,042	1.432.2-24.1-33
	ПУ4-2				1	1	1	0,065	
	Стандартные изделия								
6	Комбинированные заклепки								
	ЗК-12 ТУ36-2088-85	28	28	28	28	28	28	2,08 кг (28 шт.)	
	Масса панели, кг	11,5	15,0		13,0		16,8		

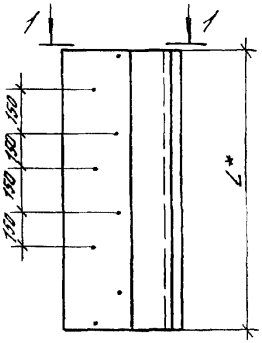

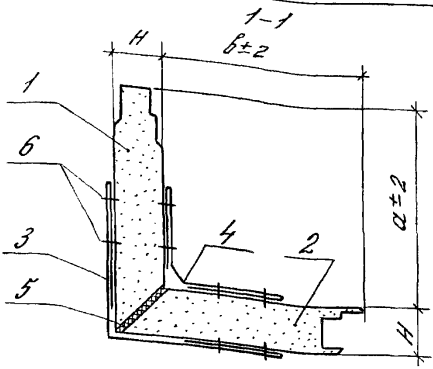

Исп.	Марка панели	Размеры, мм			Расход материалов, кг				Масса 1 панели кг
		H	а	в	Сталь	ПЛУ	Закладные	Прокладка	
1	3ПТУ L.200.200.50	50	200	200	9,1	1,2	0,08 (28 шт)	0,051	10,4
2	3ПТУ L.200.450.50т			450	11,7	1,9			13,7
3	3ПТУ L.450.200.50н		450	200					
4	3ПТУ L.200.200.80	80	200	200	9,9	2,0		0,079	12,0
5	3ПТУ L.200.450.80т			450	12,2	3,0			15,3
6	3ПТУ L.450.200.80н		450	200					
7	3ПТУ L.200.200.100	100	200	200	10,4	2,6		0,101	13,1
8	3ПТУ L.200.450.100т			450	12,9	3,9			16,9
9	3ПТУ L.450.200.100н		450	200					

1. L* – длина угловых панелей определяется длиной рядовых панелей (от 2400 до 9600 через 600 мм)
2. Горы на боковых плоскостях доборных панелей условно не показаны.
3. Спецификация см. на листах 3 и 4

				1.432.2-24.1-29	
Зав. отд.	Смилянский			Панели угловые типа ЗПТУ (на 1м длины)	Стадия: Р; Лист: 1; Листов: 4
Н. контр.	Дранчук				ЦНИИПРОМЗДАНИЙ
Гл. инж. пр.	Дранчук				
Инж. II к.	Сиванцева				

Раскрой доборных панелей из рядовых СЭЛТС

Рис. 1 - для углов зданий подлежащих строительству в обычных районах

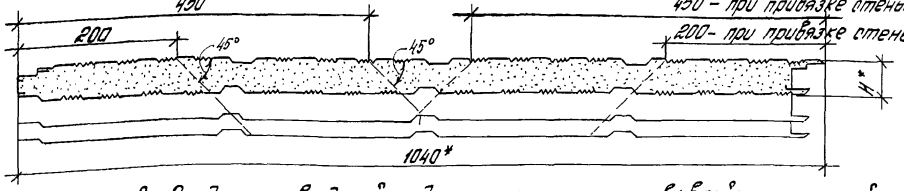

Рис. 2 - для углов зданий подлежащих строительству в сейсмических районах

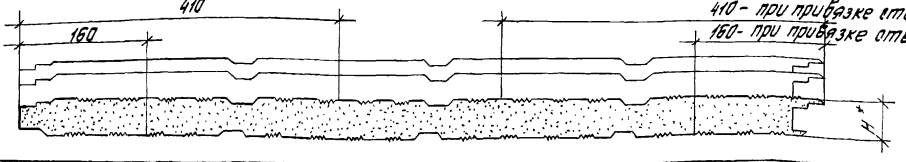

Рис.	Привязка стены, мм	Толщина панели H*, мм	Панели доборные с гребнем: Марка	Масса 1м, кг: сталь	ППУ	Всего	Панели доборные с пазом: Марка	Масса 1м, кг: сталь	ППУ	Всего
1	0	50	ЭПД1-1	2,3	0,6	2,9	ЭПД2-1	2,5	0,6	3,1
	250		ЭПД1-2	4,8	1,3	6,1	ЭПД2-2	5,1	1,3	6,4
	0	80	ЭПД1-3	2,4	1,0	3,4	ЭПД2-3	2,7	1,0	3,7
	250		ЭПД1-4	4,9	2,0	6,9	ЭПД2-4	5,2	2,0	7,2
	0	100	ЭПД1-5	2,5	1,3	3,8	ЭПД2-5	2,8	1,3	4,1
	250		ЭПД1-6	5,0	2,6	7,6	ЭПД2-6	5,3	2,6	7,9

Рис.	Привязка стены, мм	Толщина панели H*, мм	Панели доборные с гребнем: Марка	Масса 1м, кг: сталь	ППУ	Всего	Панели доборные с пазом: Марка	Масса 1м, кг: сталь	ППУ	Всего
2	0	50	ЭПД3-1	1,8	0,4	2,2	ЭПД4-1	2,1	0,4	2,5
	250		ЭПД3-2	4,6	1,1	5,7	ЭПД4-2	4,9	1,1	6,0
	0	80	ЭПД3-3	1,8	0,6	2,4	ЭПД4-3	2,1	0,6	2,7
	250		ЭПД3-4	4,6	1,7	6,3	ЭПД4-4	4,9	1,7	6,6
	0	100	ЭПД3-5	1,8	0,9	2,7	ЭПД4-5	2,1	0,8	2,9
	250		ЭПД3-6	4,6	2,2	6,8	ЭПД4-6	4,9	2,2	7,1

* Размеры для справки

Поз.	Наименование	Кол. на исп. панелей ЗПТУ												Масса ед., кг	Обозначение
		1	2	3	4	5	6	7	8	9					
	Детали														
1	Панели доборные с гребнем														1.432.2-24.1-29
	ЗПД1-1	1	1											2,9	
	ЗПД1-2			1										6,1	
	ЗПД1-3				1	1								3,4	
	ЗПД1-4						1							6,9	
	ЗПД1-5							1	1					3,8	
	ЗПД1-6									1				7,6	
2	Панели доборные с пазом														1.432.2-24.1-29
	ЗПД2-1	1		1										3,1	
	ЗПД2-2		1											6,4	
	ЗПД2-3				1		1							3,7	
	ЗПД2-4					1								7,2	
	ЗПД2-5							1		1				4,1	
	ЗПД2-6								1					7,9	

24999-02 96

Поз.	Наименование	Кол. на исп. панелей ЗПТУ												Масса ед., кг	Обозначение
		1	2	3	4	5	6	7	8	9					
3	Профиль ПВ1-1	1	1	1										2,5	1.432.2-24.1-44
3	Профиль ПВ1-3				1	1	1							3,0	
3	Профиль ПВ1-4							1	1	1				3,3	
4	Профиль ПВ2-1	1	1	1	1	1	1	1	1	1				1,8	
	Уплотнительная прокладка														
5	ПУ 4-3	1	1	1										0,051	1.432.2-24.1-33
5	ПУ 4-2				1	1	1							0,079	
5	ПУ 4-4							1	1	1				0,101	
	Стандартные изделия														
	Комбинированные заклепки														
6	ЗК-12 ТУ36-2088-85	28	28	28	28	28	28	28	28	28				0,08 кг (28 шт.)	
	Масса панели, кг	10,4	13,7		12	15,3		13,1	16,9						

24999-02 97

1.432.2-24.1-29

Лист 4

9б

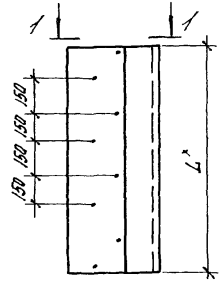

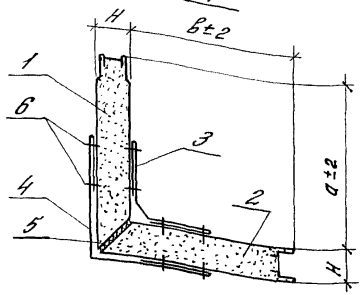

Исп.	Марка панели	Размеры, мм			Расход материалов, кг				Масса 1м длины кг
		H	а	в	Сталь	ППУ	Заклепки	Прокладка	
1	4ПТУL.188.188.46.6	46,6	188	188	9,8	1,0	0,08 (28шт)	0,047	10,9
2	4ПТУL.188.438.46.6т			438	12,5	1,6			14,2
3	4ПТУL.438.188.46.6н		438	188					
4	4ПТУL.188.188.61.6	61,6	188	188	10,3	1,4		0,061	11,8
5	4ПТУL.188.438.61.6т			438	13,0	2,2			15,3
6	4ПТУL.438.188.61.6н		438	188					
7	4ПТУL.188.188.91.6	91,6	188	188	10,8	2,2		0,090	13,2
8	4ПТУL.188.438.91.6т			438	13,5	3,5			17,2
9	4ПТУL.438.188.91.6н		438	188					

1. L* – Длина угловых панелей определяется длиной рядовых панелей (от 2400 до 7200 через 600мм)
2. Гофры на боковых плоскостях доборных панелей условно не показаны.
3. Спецификацию см. на листах 3 и 4.

Зав. отд.	Смилянский		
Н. контр.	Дрончук		
Гл. спец.	Дрончук		
Инж. II к.	Силантьева		

1.432.2-24.1-30

Панели угловые типа 4ПТУ (на 1м длины)

Стадия	Лист	Листов
Р	1	4

ЦНИИПРОМЗДАНИЙ

Раскрой доборных панелей из рядовых С4.ПТС

Рис. 1 - для углов зданий подлежащих строительству в обычных районах

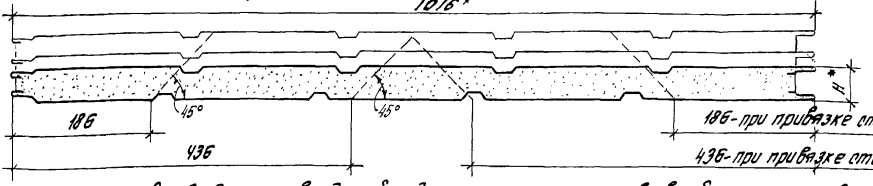

Рис. 2 - для углов зданий подлежащих строительству в сейсмических районах

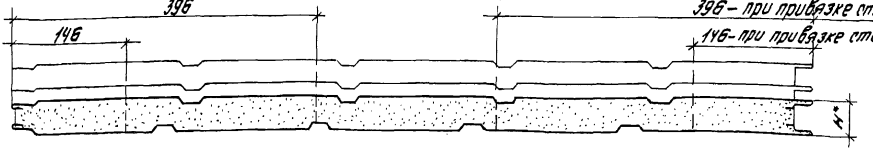

Рис.	Привязка стены, мм	Толщина панели H*, мм	Панели доборные с уклоном: Марка	Масса 1 м, кг: сталь	ППУ	всего	Панели доборные с пазом: Марка	Масса 1 м, кг: сталь	ППУ	всего
1	0	46,6	4ПД1-1	2,6	0,5	3,1	4ПД2-1	2,9	0,5	3,4
	250		4ПД1-2	5,4	1,1	6,5	4ПД2-2	5,6	1,1	6,7
	0	61,6	4ПД1-3	2,7	0,7	3,4	4ПД2-3	3,0	0,7	3,7
	250		4ПД1-4	5,5	1,5	7,0	4ПД2-4	5,7	1,5	7,2
	0	91,6	4ПД1-5	2,9	1,1	4,0	4ПД2-5	3,1	1,1	4,2
	250		4ПД1-6	5,7	2,3	8,0	4ПД2-6	5,8	2,4	8,2

Рис.	Привязка стены мм	Толщина панели H*, мм	Панели доборные с уклоном: Марка	Масса 1 м, кг: сталь	ППУ	всего	Панели доборные с пазом: Марка	Масса 1 м, кг: сталь	ППУ	всего
2	0	46,6	4ПД3-1	1,9	0,4	2,3	4ПД4-1	2,1	0,4	2,5
	250		4ПД3-2	4,7	0,9	5,6	4ПД4-2	4,9	0,9	5,8
	0	61,6	4ПД3-3	1,9	0,5	2,4	4ПД4-3	2,1	0,5	2,6
	250		4ПД3-4	4,7	1,3	6,0	4ПД4-4	4,9	1,3	6,2
	0	91,6	4ПД3-5	1,9	0,7	2,6	4ПД4-5	2,1	0,7	2,8
	250		4ПД3-6	4,7	1,9	6,6	4ПД4-6	4,9	1,9	6,8

* Размеры для справки

24999-20 66 99

Поз.	Наименование	Кол. на исп. панелей 4ПТУ												Масса ед., кг	Обозначение
		1	2	3	4	5	6	7	8	9					
	Детали														
1	Панели доборные с ребрами														1.432.2-24.1-30
	4ПД1-1	1	1											3,1	
	4ПД1-2			1										6,5	
	4ПД1-3				1	1								3,4	
	4ПД1-4						1							7,0	
	4ПД1-5							1	1					4,0	
	4ПД1-6									1				8,0	
2	Панели доборные с пазом														1.432.2-24.1-30
	4ПД2-1	1		1										3,4	
	4ПД2-2		1											6,7	
	4ПД2-3				1		1							3,7	
	4ПД2-4					1								7,2	
	4ПД2-5							1		1				4,2	
	4ПД2-6								1					8,2	

24999-02 100

Поз.	Наименование	Кол. на исп. панелей 4ПТУ												Масса ед., кг	Обозначение
		1	2	3	4	5	6	7	8	9					
3	Профиль ПВ1-1	1	1	1										2,5	1.432.2-24.1-44
	Профиль ПВ1-2				1	1	1							2,8	
	Профиль ПВ1-3							1	1	1				3,0	
4	Профиль ПВ2-1	1	1	1	1	1	1	1	1	1				1,8	
5	Уплотнительная прокладка														1.432.2-24.1-33
	ПУ4-5	1	1	1										0,047	
	ПУ4-1				1	1	1							0,061	
	ПУ4-6							1	1	1				0,090	
	Стандартные изделия														
6	Комбинированные заклепки														
	ЗК-12 ТУ36-2088-86	28	28	28	28	28	28	28	28	28				0,08 (28 шт)	
	Масса панели, кг	10,9	14,2		14,8	15,3		13,2	17,2						

Инв. № подл. | Подп. и дата | Взам. инв. № | Инв. № дубл. | Подп. и дата

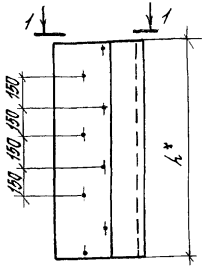

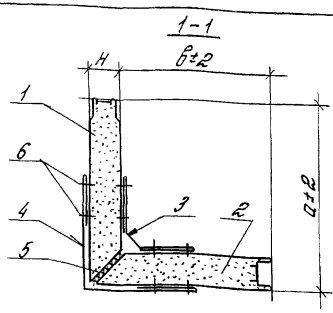

Исп.	Марка панели	Размеры, мм			Расход материалов, кг				Масса 1м длины кг
		H	d	в	Сталь	ППУ	Заклепки	Прокладка	
1	5ПТУ L.188.188.46,6	46,6	188	188	9,8	1,0	0,08кг (28шт)	0,047	10,9
2	5ПТУ L.188.438.46,6т			438	12,5	1,6			14,2
3	5ПТУ L.438.188.46,6н		438	188					
4	5ПТУ L.188.188.61,6	61,6	188	188	10,3	1,4		0,061	11,8
5	5ПТУ L.188.438.61,6т			438	13,0	2,2			15,3
6	5ПТУ L.438.188.61,6н		438	188					
7	5ПТУ L.188.188.91,6	91,6	188	188	10,8	2,2		0,090	13,2
8	5ПТУ L.188.438.91,6т			438	13,5	3,4			17,2
9	5ПТУ L.438.188.91,6н		438	188					

1. L* – длина угловых панелей определяется длиной рядовых панелей (от 2400 до 7200 через 600 мм)
2. Гофры на боковых плоскостях доборных панелей условно не показаны.
3. Спецификацию см. на листах 3 и 4.

Зав.отд	Стилянский		
Н.контр	Дранчук		
Гл.спец.	Дранчук		
Инж.II кат	Силантьева		

1.432.2-24.1-31

Панели угловые типа 5ПТУ (на 1м длины)

Стадия	Лист	Листов
Р	1	4

ЦНИИПРОМЗДАНИЙ

Раскрой доборных панелей из рядовых СЭПТС

Рис. 1 – для углов зданий подлежащих строительству в обычных районах

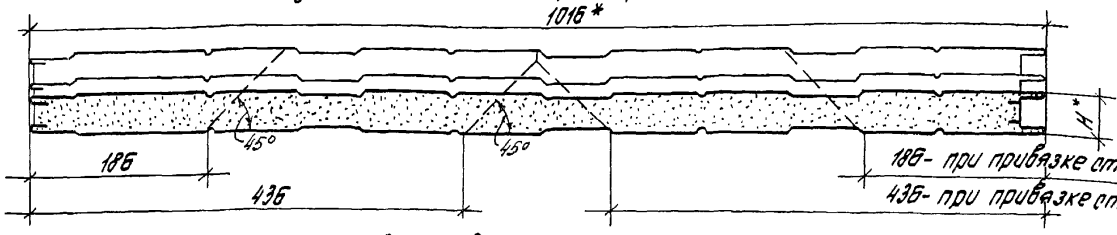

Рис. 2 – для углов зданий подлежащих строительству в сейсмических районах

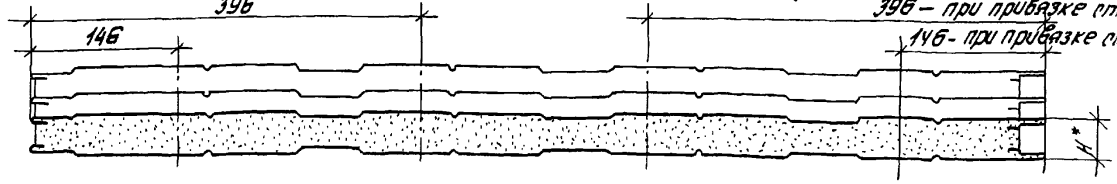

Рис.	Привязка стены, мм	Толщина панели H*, мм	Панели доборные с гребнем				Панели доборные с пазом			
			Марка	Масса 1м, кг			Марка	Масса 1м, кг		
				Сталь	ППУ	Всего		Сталь	ППУ	Всего
1	0	46,6	5ПД1-1	2,6	0,5	3,1	5ПД2-1	2,9	0,5	3,4
	250		5ПД1-2	5,4	1,1	6,5	5ПД2-2	5,6	1,1	6,7
	0	61,6	5ПД1-3	2,7	0,7	3,4	5ПД2-3	3,0	0,7	3,7
	250		5ПД1-4	5,5	1,5	7,0	5ПД2-4	5,7	1,5	7,2
	0	91,6	5ПД1-5	2,9	1,1	4,0	5ПД2-5	3,1	1,1	4,2
	250		5ПД1-6	5,1	2,3	8,0	5ПД2-6	5,8	2,3	8,1

Рис.	Привязка стены, мм	Толщина панели H*, мм	Панели доборные с гребнем				Панели доборные с пазом			
			Марка	Масса 1м, кг			Марка	Масса 1м, кг		
				Сталь	ППУ	Всего		Сталь	ППУ	Всего
2	0	46,6	5ПД3-1	1,9	0,4	2,3	5ПД4-1	2,1	0,4	2,5
	250		5ПД3-2	4,7	0,9	5,6	5ПД4-2	4,9	0,9	5,8
	0	61,6	5ПД3-3	1,9	0,5	2,4	5ПД4-3	2,1	0,5	2,6
	250		5ПД3-4	4,7	1,3	6,0	5ПД4-4	4,9	1,3	6,2
	0	91,6	5ПД3-5	1,9	0,7	2,6	5ПД4-5	2,1	0,7	2,8
	250		5ПД3-6	4,7	1,9	6,6	5ПД4-6	4,9	1,9	6,8

* Размеры для справки

24999-02 103

Поз.	Наименование	Кол. на исп. панелей 5ПТУ												Масса ед., кг	Обозначение
		1	2	3	4	5	6	7	8	9					
	Детали														
1	Панели доборные с гребнем														1.432.2-24.1-31
	5ПД1-1	1	1											3,1	
	5ПД1-2			1										5,5	
	5ПД1-3				1	1								3,4	
	5ПД1-4						1							7,0	
	5ПД1-5							1	1					4,0	
	5ПД1-6									1				8,0	
2	Панели доборные с пазом														1.432.2-24.1-31
	5ПД2-1	1		1										3,4	
	5ПД2-2		1											6,7	
	5ПД2-3				1		1							3,7	
	5ПД2-4					1								7,2	
	5ПД2-5							1		1				4,2	
	5ПД2-6								1					8,1	

24999-02 104

Поз.	Наименование	Кол. на исп. панелей 5 ПТУ												Масса ед., кг	Обозначение
		1	2	3	4	5	6	7	8	9					
3	Профиль ПВ1-1	1	1	1										2,5	1.432.2-24.1-44
	Профиль ПВ1-2				1	1	1							2,8	
	Профиль ПВ1-3							1	1	1				3,0	
4	Профиль ПВ2-1	1	1	1	1	1	1	1	1	1				1,8	
5	Уплотнительная прокладка														1.432.2-24.1-33
	ПУ4-5	1	1	1										0,047	
	ПУ4-1				1	1	1							0,061	
	ПУ4-6							1	1	1				0,090	
	Стандартные изделия														
6	Комбинированные заклепки														
	ЗК-12 ТУ 36-2088-85	28	28	28	28	28	28	28	28	28				0,08 (28 шт.)	
	Масса панели, кг	10,9	14,2		11,8	15,3		13,2	17,2						

24999-02 105

1.432.2-24.1-31

Лист 4

104

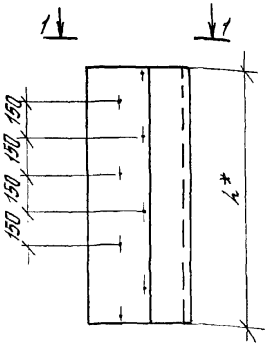

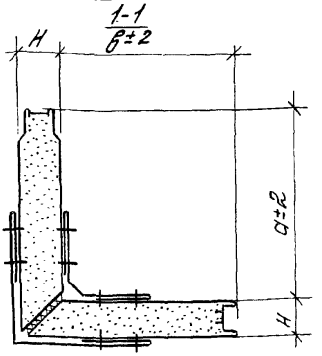

Исп.	Марка панели	Размеры, мм			Расход материалов, кг на 1 м				Масса 1м длины панели
		H	a	B	алюминий	ППУ	заклепки	проклейка	
1	5а ПТУ L.188.188.46,6	46,6	188	188	3,6	1,0	28 шт. 0,08 кг	0,047	4,7
2	5а ПТУ L.188.438.46,6т			438	4,3	1,6			6,0
3	5а ПТУ L.438.188.46,6н		438	188					
4	5а ПТУ L.188.188.61,6	61,6	188	188	4,0	1,4		0,061	5,5
5	5а ПТУ L.188.438.61,6т			438	5,1	2,2			7,4
6	5а ПТУ L.438.188.61,6н		438	188					
7	5а ПТУ L.188.188.91,6	91,6	188	188	4,3	2,2		0,090	6,7
8	5а ПТУ L.188.438.91,6т			438	5,4	3,5			9,1
9	5а ПТУ L.438.188.91,6н		438	188					

1. L* – длина угловых панелей определяется длиной рядовых панелей (от 2400 до 7200 через 600 мм)
2. Гофры на боковых плоскостях доборных панелей условно не показаны.
3. Спецификацию см. на листах 3 и 4.

				1.432.2-24.1-32	
Зав.отд	Ипполитов			Панели угловые типа 5а ПТУ (на 1м длины)	Стадия Р / Лист 1 / Листов 4
Н.контр	Арончук				
Гл.инж.пр	Арончук				ЦНИИПРОМЗДАНИЙ
Инж.Техн	Силантьева				

Пример раскладки доборных панелей из рядовых с5а ПТС с алюминиевыми обшивками
Рис.1 - для углов зданий подлежащих строительству в обычных районах

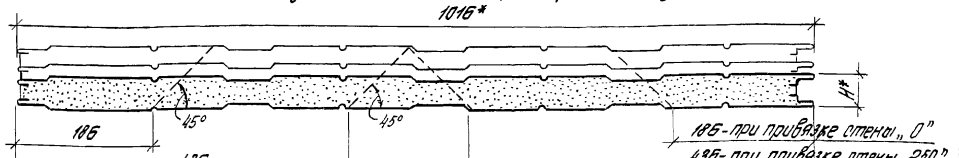

Рис.2 - для углов зданий подлежащих строительству в сейсмических районах

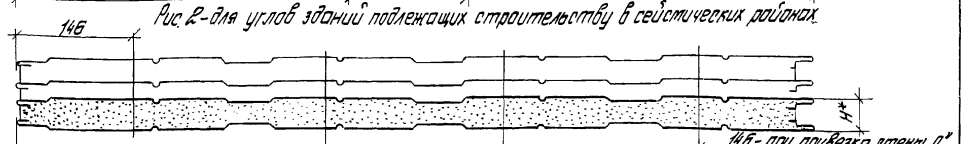

Рис.	Привязка стены, мм	Толщина панели H*, мм	Панели доборные с гребнем: Марка	Масса 1 м², кг: Алюм.	ППУ	Всего	Панели доборные с пазом: Марка	Масса 1 м², кг: Алюм.	ППУ	Всего
1	0	46,6	5аПД1-1	0,9	0,5	1,4	5аПД2-1	1,0	0,5	1,5
	250		5аПД1-2	2,0	1,1	3,1	5аПД2-2	2,1	1,1	3,2
	0	61,6	5аПД1-3	1,0	0,7	1,7	5аПД2-3	1,1	0,7	1,8
	250		5аПД1-4	2,1	1,5	3,6	5аПД-4	2,2	1,5	3,7
	0	91,6	5аПД1-5	1,1	1,1	2,2	5аПД-5	1,2	1,1	2,3
	250		5аПД1-6	2,2	2,3	4,5	5аПД-6	2,3	2,3	4,6
2	0	46,6	5аПД3-1	0,7	0,4	1,1	5аПД4-1	0,8	0,4	1,2
	250		5аПД3-2	1,8	0,9	2,7	5аПД4-2	1,9	0,9	2,8
	0	61,6	5аПД3-3	0,7	0,5	1,2	5аПД4-3	0,8	0,5	1,3
	250		5аПД3-4	1,8	1,3	3,1	5аПД4-4	1,9	1,3	3,2
	0	91,6	5аПД3-5	0,7	0,7	1,4	5аПД4-5	0,8	0,7	1,5
	250		5аПД3-6	1,8	1,9	3,7	5аПД4-6	1,9	1,9	3,8

*Размер для справки

24999-02 107

Поз.	Наименование	Кол. на исп. панелей 5а ПТУ												Масса ед., кг	Обозначение
		1	2	3	4	5	6	7	8	9					
	Детали														
1.	Панели доборные с гребнем														
	5а ПД 1-1	1	1											1,4	1.432.2-24.1-32
	5а ПД 1-2			1										3,1	
	5а ПД 1-3				1	1								1,7	
	5а ПД 1-4						1							3,6	
	5а ПД 1-5							1	1					2,2	
	5а ПД 1-6									1				4,5	
2.	Панели доборные с пазом														
	5а ПД 2-1	1		1										1,5	1.432.2-24.1-32
	5а ПД 2-2		1											3,2	
	5а ПД 2-3				1		1							1,8	
	5а ПД 2-4					1								3,7	
	5а ПД 2-5							1		1				2,3	
	5а ПД 2-6								1					4,6	

24999-02 108

1.432.2-24.1-32

Лист 3

107

Поз.	Наименование	Кол. на исп. панелей 5а ПТУ											Масса ед., кг	Обозначение
		1	2	3	4	5	6	7	8	9				
3.	Профиль ПВ1-1	1	1	1									1,0	1.432.2-24.1-44
	Профиль ПВ1-2				1	1	1						1,1	
	Профиль ПВ1-3							1	1	1			1,2	
4	Профиль ПВ2-1	1	1	1	1	1	1	1	1	1			0,7	
5	Уплотнительная прокладка													1.432.2-24.1-33
	ПУ4-5	1	1	1									0,047	
	ПУ4-1				1	1	1						0,061	
	ПУ4-6							1	1	1			0,090	
	Стандартные изделия													
6	Комбинированные заклепки													
	ЗК-12 ТУ36-2088-85	28	28	28	28	28	28	28	28	28			0,08 кг (28 шт.)	
	Масса панели, кг	4,7	6,0		5,5	7,4		6,7	9,1					

2499-02 109



Марка	Размеры, мм h	Размеры, мм b	Масса 1м длины кг	Назначение прокладок	Применяемые панели: тип панели	Применяемые панели: толщина панели, мм
ПУ1-1	6	55	0,040	Вертикальный шов в стыке между панелями	Н1 ПТС	61,6
ПУ1-2		75	0,054			81,6
ПУ1-3	8	35	0,033		Н2 ПТС	50,0
ПУ1-4		65	0,052			80,0
ПУ1-5	20	25	0,060		С3 ПТС	40,0
ПУ1-6		55	0,132			80,0
ПУ1-7		75	0,180			100,0
ПУ1-8	10	40 (30)	0,048		С4 ПТС С5 ПТС (с 5п ПТС)	46,6
ПУ1-9		55 (45)	0,066			61,6
ПУ1-10		85 (75)	0,102			91,6
ПУ2-1	30	60	0,220	Горизонтальный шов в стыке панелей между ядрами а) над нижним краем панели	Н1 ПТС	61,6
ПУ2-2		80	0,290			81,6
ПУ2-3		50	0,180		Н2 ПТС	50,0
ПУ2-2		80	0,290			80,0
ПУ2-3		50	0,180		С3 ПТС	50,0
ПУ2-2		80	0,290			80,0
ПУ2-4		100	0,360			100,0
ПУ2-5		45	0,162		С4 ПТС С5 ПТС С5п ПТС	46,6
ПУ2-1		60	0,220			61,6
ПУ2-6		90	0,324			91,6

Инв. № подл. | Подпись и дата | Взам. инв. №

1.432.2-24.1-33

Зав. отд.	Ушпаевский		
Н. контр.	Ладычук		
Гл. инж. пр.	Ладычук		
Инж. II к.	Сулоитова		

Прокладки уплотнительные ПУ1, ПУ2, ПУ3, ПУ4

Стадия	Лист	Листов
Р	1	2

ЦНИИПромзданий

Марка	Размеры, мм h	Размеры, мм в	Масса 1 м. длины кг	Назначение прокладок	Применяемые панели: тип панели	Применяемые панели: толщина панели, мм
ПУЭ-1	б	50	0,036	Горизонтальный шов в стыке панелей между ярусами б) Под верхним ярусом панелей	Н1 ПТС	61,6
ПУЭ-2		75	0,054			81,6
ПУЭ-3		40	0,029		Н2 ПТС	50,0
ПУЭ-2		75	0,054			80,0
ПУЭ-1		40	0,029		С3ПТС	50,0
ПУЭ-2		75	0,054			80,0
ПУЭ-4		90	0,065			100,0
ПУЭ-3		40	0,029		С4ПТС С5ПТС С5а ПТС	46,6
ПУЭ-1		50	0,036			61,6
ПУЭ-2		75	0,054			91,6
ПУЧ-1	б	85	0,061	Вертикальный шов в угловых панелях	1 ПТУ	61,6
ПУЧ-2		110	0,079			81,6
ПУЧ-3		70	0,042		2 ПТУ	50,0
ПУЧ-2		110	0,079			80,0
ПУЧ-3		70	0,051		3 ПТУ	50,0
ПУЧ-2		110	0,079			80,0
ПУЧ-4		140	0,101			100,0
ПУЧ-5		65	0,047		4 ПТУ 5 ПТУ 5а ПТУ	46,6
ПУЧ-1		85	0,061			61,6
ПУЧ-6		125	0,090			91,6

1. Прокладки рекомендуется изготовлять из пенорезины по ТУ38.406316-87 или морозостойкого эластичного пенополиуретана по ТУ6-05-1688-79 с клеевым слоем.
2. Плотность прокладок из пенорезины 120кг/м^3, из пенополиуретана 40кг/м^3, в товл. масса прокладок дана из пенорезины.
3. Сортамент прокладок назначен из условия 50% обжатия их в стыковых соединениях.
4. При непрерывном способе изготовления панелей рекомендуется приклеивать прокладки к боковой грани панели (в пазу) в процессе изготовления панелей

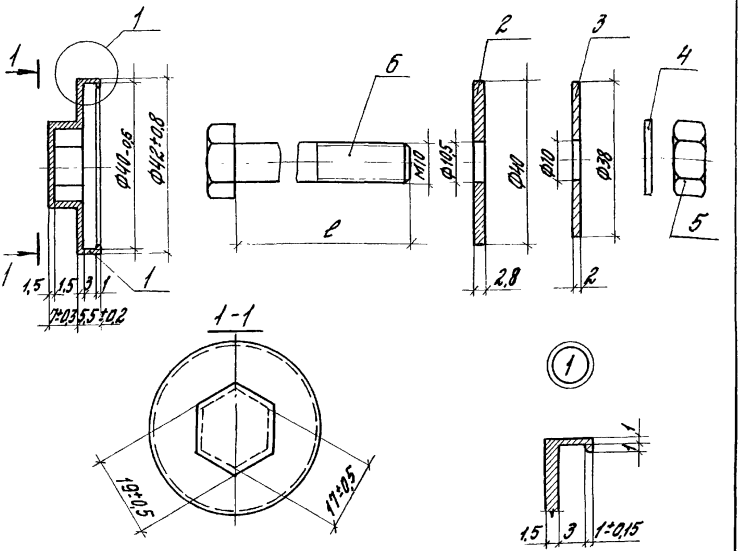

Марка комплекта	Размеры мм: Поз. 6 c	Размеры мм: Толщина панели	Масса комплекта кг
КД1-1	80	46,6; 50	0,122
КД1-2	90	61,6	0,128
КД1-3	110	80; 81,5	0,140
КД1-4	120	91,6	0,146
КД1-5	130	100	0,163

Толщина защитного цинкового покрытия для поз. 2,4 - 18 мкм, для поз. 5,6 - 9 мкм.

Зав. отд.	Смилянский		
Н. контр.	Дрончук		
ГИП	Дрончук		
Инж. пост.	Силантьева		

1.432.2-24.1-34

Комплект деталей КД1 для крепления панелей

Стадия	Лист	Листов
Р	1	2

ЦНИИПРОМЗДАНИЙ

Поз.	Наименование	Кол. на комплект КД1-					Масса ед., кг	Примечание
		-1	-2	-3	-4	-5		
	Детали							
1	Крышка из пластиката И60-12 ГОСТ 5960-72 или полиэтилена высокого давления ПЭВД ГОСТ 16337-77	1	1	1	1	1	0,004	
2	Шайба стальная ф 40мм	1	1	1	1	1	0,038	
3	Шайба из пластиката И60-12 ГОСТ 5960-72 или ПЭВД ГОСТ 16337-77	1	1	1	1	1	0,002	
	Стандартные изделия							
4	Шайба 10.4.029 ГОСТ 11371-78	1	1	1	1	1	0,004	
5	Гайка М10.4.029 ГОСТ 5915-70	1	1	1	1	1	0,012	
6	Болты ГОСТ 7798-70							
	М10х80.36.029	1					0,062	
	М10х90.36.029		1				0,068	
	М10х110.36.029			1			0,080	
	М10х120.36.029				1		0,086	
	М10х130.36.029					1	0,093	
	Масса комплекта, кг	0,122	0,128	0,140	0,146	0,153		

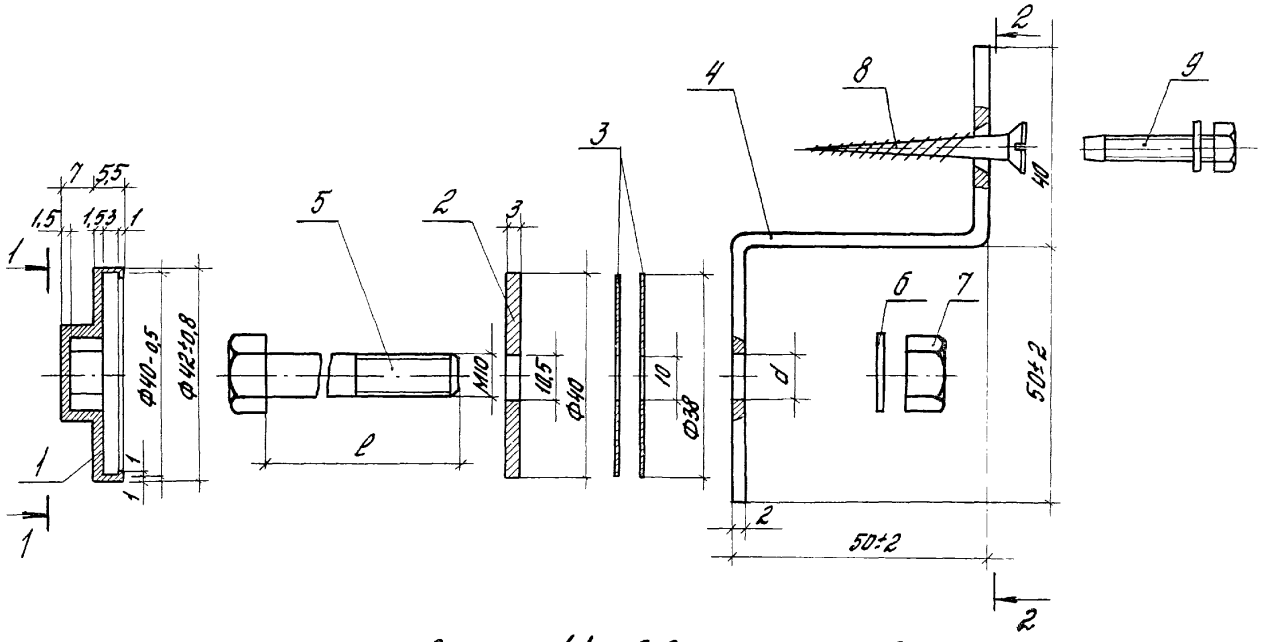

Сечения 1-1 и 2-2 см. на листе 2.

				1.432.2-24.1-35			
Зав. отд.	Смилянский			Комплект деталей КД2	Стадия	Лист	Листов
Н. контр.	Дранчук				Р	1	3
Гл. инж. пр.	Дранчук				ЦНИИПРОМЗДАНИЙ		
Инж. II кат.	Силантьева						

24999-02 ПЧ

113

1-1

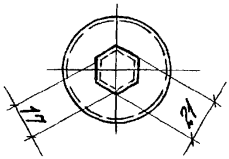

2-2

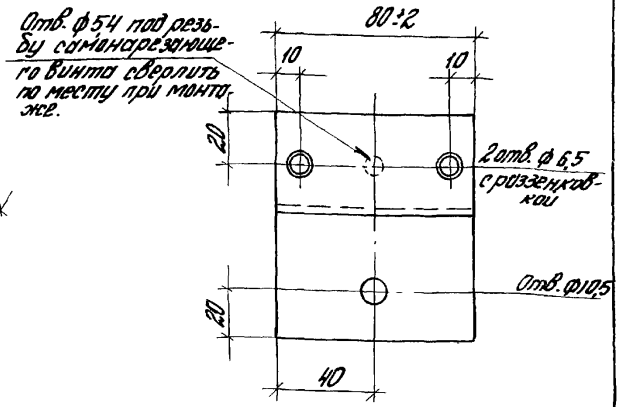

Марка комплекта	Размеры, мм		Масса комплекта кг
	поз. 5, 6	Толщина панели	
КД2-1	90	46,6; 50	0,328
КД2-2	100	61,6	0,334
КД2-3	120	80; 81,6	0,346
КД2-4	130	91,6	0,353
КД2-5	140	100	0,360

Толщина защитного цинкового покрытия для поз. 2,4--18 мкм, для поз. 5,7- 9мкм

Поз.	Наименование	Кол. на комплект КД2- -1	-2	-3	-4	-5		Масса ед., кг	Примечание
	Детали								
1	Крышка из пластиката марки Н60-12 ГОСТ 5960-72								
	или полиэтилена высокого давления (ПЭВД) ГОСТ 16337-77	1	1	1	1	1		0,004	
2	Шайба 10.01.029	1	1	1	1	1		0,038	
3	Шайба из пластиката марки Н60-12 ГОСТ 5960-72								
	или из полиэтилена высокого давления (ПЭВД)								
	ГОСТ 16337-77	2	2	2	2	2		0,002	
4	Скоба стальная из								
	лист 140х80х2 ГОСТ 19903-74 / С235 ГОСТ 27772-88	1	1	1	1	1		0,176	
	Стандартные изделия								
5	Болты по ГОСТ 7798-70								
	М10х90.36.029	1						0,068	
	М10х100.36.029		1					0,074	
	М10х120.36.029			1				0,086	
	М10х130.36.029				1			0,093	
	М10х140.36.029					1		0,099	
6	Шайба 10.01.029								
	ГОСТ 11371-78	1	1	1	1	1		0,004	
7	Гайка М10.4.029								
	ГОСТ 5915-70	1	1	1	1	1		0,012	
8	Шуруп 1-6х30.016								
	ГОСТ 11474-80	2	2	2	2	2		0,007	
9	Винт самонарезающий								
	М6х25 ОСТ 34-13-016-77	1	1	1	1	1		0,008	
	Масса комплекта, кг	0,328	0,334	0,346	0,353	0,360			

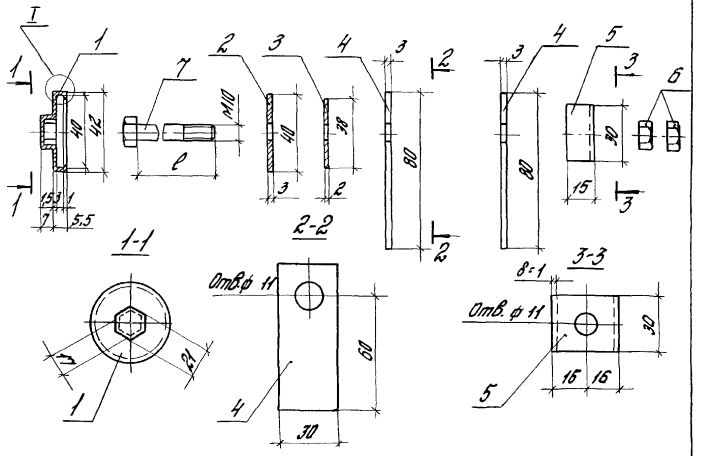

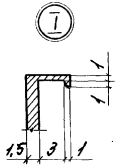

Марка	Размеры, мм		Масса марки, кг
	Толщина панели	Поз. 7, ℓ	
КДЗ-1	46,6; 50	90	0,142
КДЗ-2	61,6	100	0,148
КДЗ-3	80; 81,6	120	0,160
КДЗ-4	91,6	130	0,167
КДЗ-5	100	140	0,173

Толщина защитного цинкового покрытия для поз. 2, 5 - 18 мкм, для поз. 6, 7 - 9 мкм.

		1.432.2-24.1-36	
Зав.отд.	Смилянский	Комплект деталей КДЗ	Стадия: Р; Лист: 1; Листов: 2
Н.контр.	Дрончук		
ГИП	Дрончук		ЦНИИПРОМЗДАНИЙ
Инж. Пкот	Силантьева		

Поз.	Наименование	Кол. на комплект КДЗ-						Масса ед., кг	Примечание
		-1	-2	-3	-4	-5			
	Детали								
1	Крышка из пластиката М60-12 ГОСТ 5960-72 или полиэтилен высокого давления ПЭВД ГОСТ 16337-77	1	1	1	1	1		0,004	
2	Шайба стальная ф40	1	1	1	1	1		0,038	
3	Шайба из пластиката М60-12 ГОСТ 5960-72 или								
	ПЭВД ГОСТ 16337-77	1	1	1	1	1		0,002	
4	Прокладки из ленты фторопласта 4 по								
	ГОСТ 24222-80	2	2	2	2	2		0,005	
5	Скоба стальная из листа								
	ОЦ $\frac{Б\text{-}ПН\text{-}О\text{-}0,8\times1100\ ГОСТ\ 19904\text{-}90}{С\ 235\text{-}Н\ ПК\text{-}НР\text{-}1\ ГОСТ\ 14918\text{-}80}$	1	1	1	1	1		0,012	
	Стандартные изделия								
6	Гайка М10.4.019								
	ГОСТ 5916-70	2	2	2	2	2		0,004	
7	Болты ГОСТ 7798-70								
	М10х90.35.019	1						0,068	
	М10х100.35.019		1					0,074	
	М10х120.35.019			1				0,086	
	М10х130.35.019				1			0,093	
	М10х140.35.019					1		0,099	
	Масса комплекта, кг	0,142	0,148	0,160	0,167	0,173			

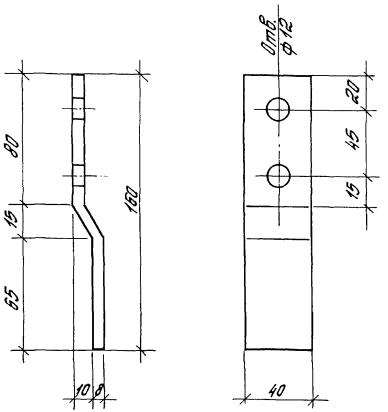

Толщина защитного цинкового покрытия 18 мкм

				1.432.2-24.1-37			
				Крепежное изделие МС1	Стадия	Масса	Масштаб
					Р	0,4	1:2
					Лист	Листов 1	
Зав.сект.	Стилянский			Полоса Б-2 8×40 ГОСТ 103-76 / С235 ГОСТ 27772-88	ЦНИИПРОМЗДАНИЙ		
Н.контр.	Дранчук						
Гл.инж.пр.	Дранчук						

МС2-1; МС2-2; МС2-3

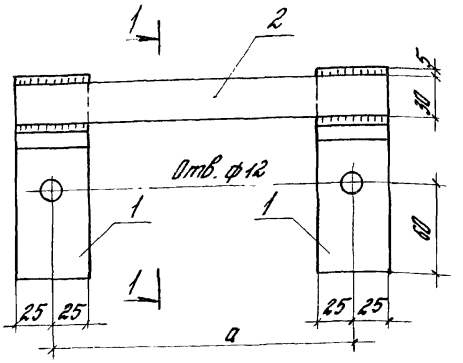

МС2-4

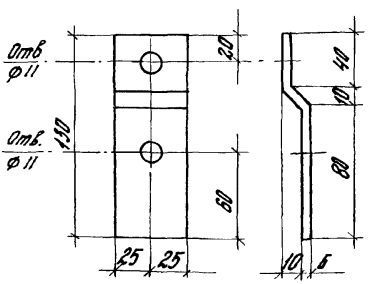

Марка изделия	Тип панели	Размер a	Масса кг
МС2-1	НПТС, СПТС, СБПТС	140	0,72
МС2-2	СЗ ПТС	160	0,73
МС2-3	НПТС; СБПТС	200	0,76
МС2-4	Все типы	–	0,31

Толщина защитного цинкового покрытия 18 мкм

Зав. отд.	Смилянский		
Н. контр.	Дрончук		
ГИП	Дрончук		
Инж. II кат.	Силонтьева		

1.432.2-24.1-38

Крепежное изделие МС2

Стадия	Лист	Листов
Р	1	2

ЦНИИПромзданий

Поз.	Наименование	Кол на МС2 - -1	-2	-3	-4			Масса ед. кг	Обозначение
	Детали								
1	Полоса 50х6 ГОСТ 103-76 / С235 ГОСТ 27772-88								
	ℓ=130 мм	2	2	2	1			0,31	
2	Полоса 30х3 ГОСТ 103-76 / С235 ГОСТ 27772-88								
	ℓ=140	1						0,10	
	ℓ=160		1					0,11	
	ℓ=200			1				0,14	
	Масса 1м панели, кг	0,72	0,73	0,76	0,31				

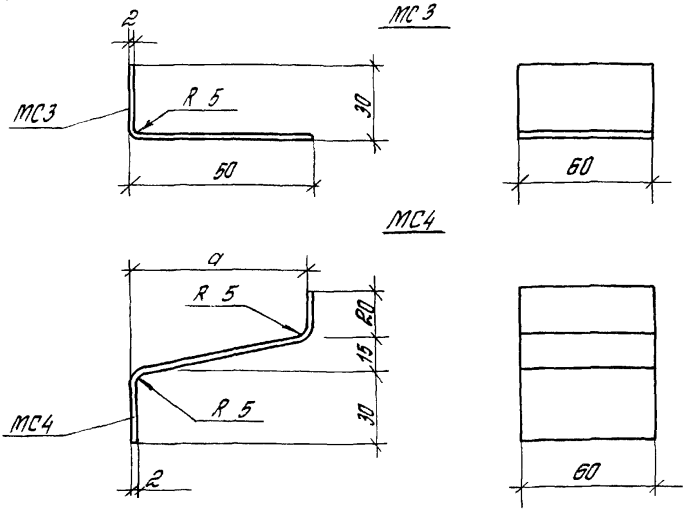

Марка	Размеры, мм				Масса
	Толщина цоколя	Толщина панели	a	Длина загот.	кг
МС3-1	250;300;350	46,6-100	—	80	0,08
МС4-1	250	46,6;50;61,6	80	130	0,12
МС4-2	300	61,6	110	160	0,15
МС4-3		80;81,6;91,6	100	150	0,14
МС4-1		100	80	130	0,12
МС4-4	350	80;81,6;91,6	140	190	0,18
МС4-5		100	130	180	0,17

Материал изделия — лист $\frac{\ell \times 60 \times 2 \text{ ГОСТ } 19903\text{-}74}{\text{С235 ГОСТ } 2177.2\text{-}88}$, ℓ-ст. табл.

Толщина защитного цинкового покрытия 18 мкм.

				1.432.2-24.1-39
Зав.отд	Стилянский			Крепежные изделия МС3 и МС4
Н.контр.	Дранчук			
ГИП	Дранчук			
Инж.II кат	Силантьева			

Стадия	Лист	Листов
Р		1

ЦНИИПРОМЗДАНИЙ

СД1

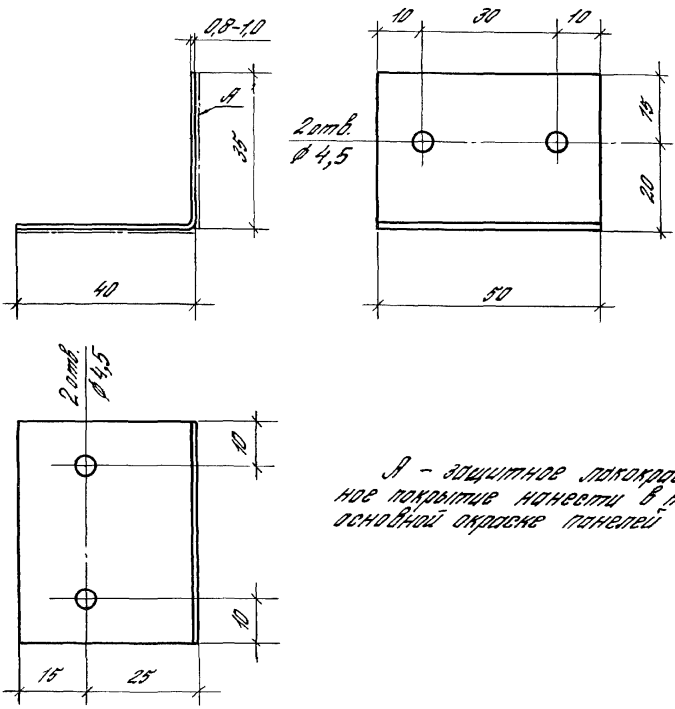

А – защитное лакокрасочное покрытие нанести в тон основной окраске панелей

				1.432.2-24.1-40	
				Соединительное изделие СД1	Стадия: Р; Масса: 0,025; Масштаб: 1:1
					Лист; Листов 1
Зав. отд.	Смилянский			5-ПН-О-1,0 ГОСТ 19904-90	ЦНИИПРОМЗДАНИЙ
Н. контр.	Долинчук			ОЦ С235-ХП-ПК-НР-1 ГОСТ 14918-80	
ГИП	Долинчук				
Инж. II к.	Силантьева				

ПГ1

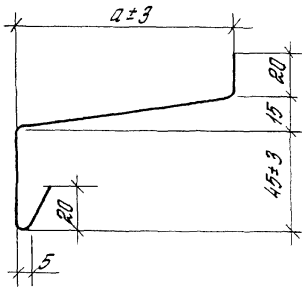

ПГ2

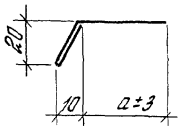

Марка профиля	Размеры, мм					Масса 1м профиля, кг
	Толщина цоколя	Толщина панели	a	Ширина загот.	Толщина листа	
ПГ1-1	250	46,6; 50; 61,6	80	170	0,8	1,1
ПГ1-2	300	61,6	110	200		1,3
ПГ1-3		80; 81,6; 91,6	100	190		1,2
ПГ1-1		100	80	170		1,1
ПГ1-4	350	80; 81,6; 91,6	140	230		1,5
ПГ1-5		100	130	220		1,4
ПП2-1	250	46,6; 50; 61,6	50	90	0,8	0,6
	300	61,6				
ПП2-2		80; 81,6; 91,6	80	120		0,75
ПП2-3		100	90	130		0,8
ПП2-2	350	80; 81,6; 91,6	80	120		0,75
ПП2-3		100	90	130		0,8

Материал профилей ОЦ $\frac{\text{Б-ПН-О-0,8×1100 ГОСТ 19904-90}}{\text{С 235-ХП-ПК-НР-1 ГОСТ 14918-80}}$

Зав.отд	Стилянский		
Н.контр	Дранчук		
Гл.инж.пр	Дранчук		
Нач.сект	Силантьева		

1.432.2-24.1-41

Профили ПГ1и ПГ2 для ограждения горизонтального шва в стыке панелей с цоколем

Стадия	Лист	Листов
Р		1

ЦНИИПРОМЗДАНИЙ

ПГ3

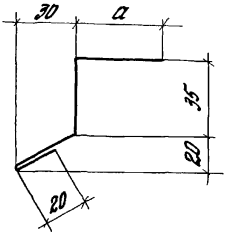

ПГ4

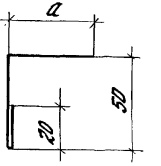

ПГ5

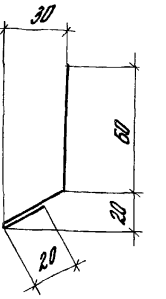

Марка профиля	Размеры, мм					Масса 1м длины профиля	
	Толщина панели	a	Ширина заготовки (B)	Толщина листа Сталь	Толщина листа Алюм.	Сталь	Алюм.
ПГ3-1	46,6; 50	45	135	0,8	1,0	0,90	0,36
ПГ3-2	61,6	60	150			1,00	0,41
ПГ3-3	80; 81,6	80	170			1,13	0,46
ПГ3-4	91,6; 100	90	180			1,20	0,49
ПГ4-1	46,6; 50	45	115			0,76	0,31
ПГ4-2	61,6	60	130			0,87	0,35
ПГ4-3	80; 81,6	80	150			1,00	0,41
ПГ4-4	91,6; 100	90	160			1,06	0,43
ПГ5	46,6÷100	-	115			0,75	0,31

Материал профилей – ОЦ $\frac{Б\text{-}ПН\text{-}О\text{-}0,8\times В \text{ ГОСТ } 19904\text{-}90}{С\ 235\text{-}ХЛ\text{-}ПК\text{-}НР\text{-}1 \text{ ГОСТ } 14918\text{-}80}$

– Лента АМг2 1,0×8×В ГОСТ 13726-78*Е

Зав.отд.	Смилянский		
Н.контр.	Дранчук		
Гл.инж.пр.	Дранчук		
Инж.II кат.	Силантьева		

1.432.2-24.1-42

Профили ПГ3, ПГ4, ПГ5 для ограждения горизонтальных швов в стыке между ярусами панелей

Стадия	Лист	Листов
Р		1

ЦНИИПромзданий

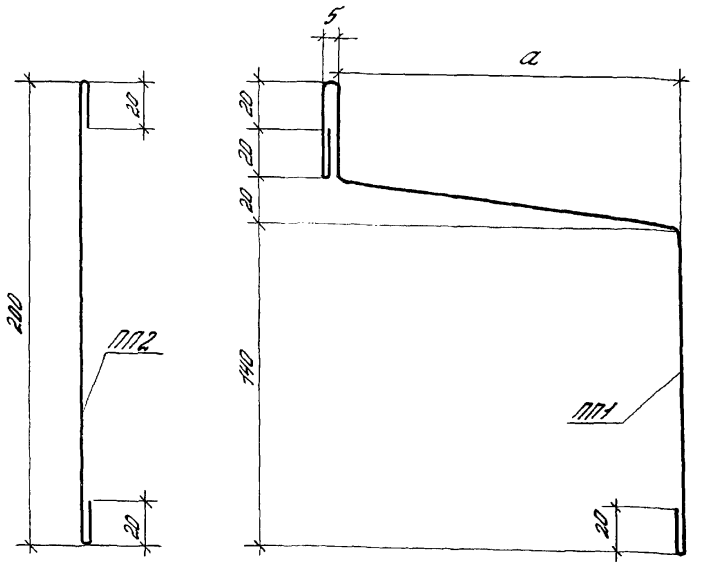

Марка профиля	Размеры, мм				Масса 1м погон. профиля, кг
	Толщина панели	a	Ширина заготовки	Толщ. листа	
ПП1-1	46,6; 50	110	380	0,8	2,54
ПП1-2	61,6	120	390		2,60
ПП1-3	80; 81,6	140	410		2,73
ПП1-4	91,6	150	420		2,80
ПП1-5	100	160	430		2,86
ПП2-1	для всех толщин	—	240	0,8	1,60

Материал профилей-ОЦ $\frac{\text{Б-ПН-О-0,8×1100 ГОСТ 19904-90}}{\text{С235-ХП-ПК-НР-1 ГОСТ 14918-80}}$

			1.432.2-24.1-43		
Зав. отд.	Смилянский		Профили ПП1 и ПП2 для ограждения тротуара	Стадия	Лист	Листов
Н. контр.	Долинюк			Р		1
ГИП	Долинюк			ЦНИИПромзданий		
Инж. II к.	Силантьева					

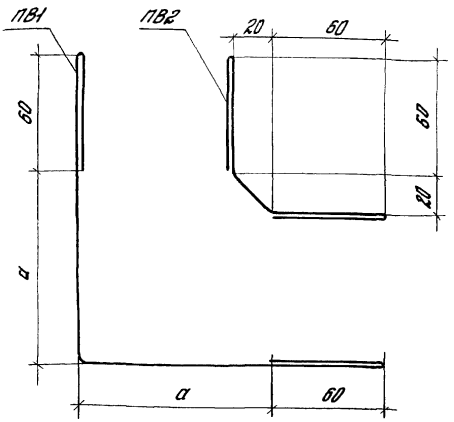

Марка профиля	Размеры, мм					Масса 1м длины профиля	
	Толщина панели	a	Ширина загот. (в)	Толщина листа			
				Сталь	Алюм.	Сталь	Алюм.
ПВ1-1	46,6; 50	60	375	0,8	1,0	2,5	1,0
ПВ1-2	61,6	80	415			2,8	1,1
ПВ1-3	80; 81,6; 91,6	100	455			3,0	1,2
ПВ1-4	100	120	495			3,3	1,3
ПВ2-1	Все толщины	-	270			1,8	0,7

Материал профилей: - ОЦ $\frac{\text{Б-ПН-О-0,8×в ГОСТ 19904-90}}{\text{С235-ХП-ПК-НР-1 ГОСТ 14918-80}}$

- Лента АМг2 1,0×в×2 ГОСТ 13726-78 "Е"

Зав. отд.	Смилянский		1.432.2-24.1-44	
Н. контр.	Дранчук		Профили ПВ1 и ПВ2 для угловых панелей	Стадия: Р; Лист; Листов: 1
ГИП	Дранчук			ЦНИИПРОМЗДАНИЙ.
Инж. II кат.	Силантьева			

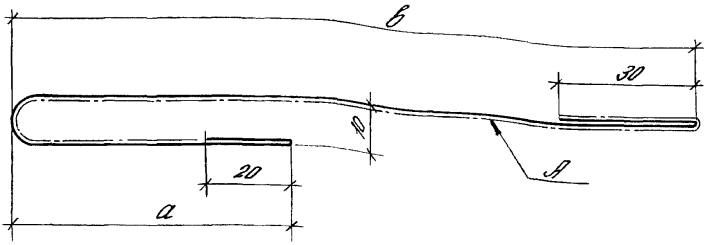

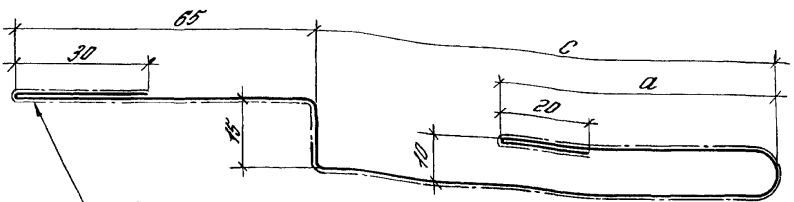

А – защитное лакокрасочное покрытие нанести в тон основной окраске панелей

Марка	Размеры, мм						Масса 1м длины, кг
	Ширина т шва	а	в	с	Заготовка		
					Ширина	Толщина	
ПВЗ-1	до 50	45	135	—	230	0,8	1,50
ПВЗ-2	100	95	185	—	330		2,00
ПВЗ-3	150	145	235	—	430		2,80
ПВЗ-4	200	195	285	—	530		3,40
ПВ4-1	до 50	45	—	95	270		1,80
ПВ4-2	100	95	—	145	370		2,40
ПВ4-3	150	145	—	195	470		3,00
ПВ4-4	200	195	—	245	570		3,80

Материал профилей-ОЦ $\frac{\text{Б-ПН-0-0,8×1100 ГОСТ 19904-90}}{\text{С 235-ХП-ПК-НР-1 ГОСТ 14918-80}}$

Зав.отд.	Смилянский		
Н.контр.	Дранчук		
ГИП	Дранчук		
Инж.II к.	Салантьева		

1.432.2-24.1-45

Профили ПВЗ и ПВ4 для ограждения температурных и деформационных швов

Стадия	Лист	Листов
Р	1	2

ЦНИИПРОМЗДАНИЙ

24999-02 128

ПП3

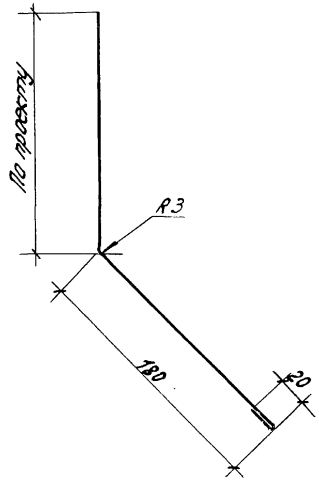

ПП4

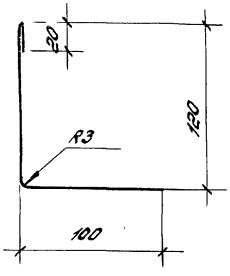

Марка профиля	Размеры, мм		Масса 1м профиля
	Ширина заготовки	Толщина листа	
ПП3	по проекту	0,8	по проекту
ПП4	240		1,58

Материал профилей ОЦ $\frac{Б\text{-}ПН\text{-}О\text{-}0{,}8\times1400\ ГОСТ\ 19904\text{-}90}{С235\text{-}ХП\text{-}ПК\text{-}НП\text{-}1\ ГОСТ\ 14918\text{-}80}$

gost.e-ecolog.ru

1.432.2-24.1-46

Зав. отд.	Смилянский		
Н. контр.	Дранчук		
Гл. спец.	Дранчук		
Инж. II кат.	Силантьева		

Профили ПП3 и ПП4 для ограждения парапета

Стадия	Лист	Листов
Р		1

ЦНИИПРОМЗДАНИЙ