ТИПОВЫЕ КОНСТРУКЦИИ, ИЗДЕЛИЯ И УЗЛЫ ЗДАНИЙ И СООРУЖЕНИЙ

ШИФР 1481

# СТЕНЫ ИЗ ЖЕЛЕЗОБЕТОННЫХ ТРЕХСЛОЙНЫХ ПАНЕЛЕЙ С ЭФФЕКТИВНОЙ ТЕПЛОИЗОЛЯЦИЕЙ ДЛЯ ЗДАНИЙ ХРАНИЛИЩ ПЛОДООВОЩНОЙ ПРОДУКЦИИ

## ВЫПУСК 1

## Панели. Опалубочные чертежи и армирование

## РАБОЧИЕ ЧЕРТЕЖИ

ПП14Б – ПП

gost.e-ecolog.ru

ТИПОВЫЕ КОНСТРУКЦИИ, ИЗДЕЛИЯ И УЗЛЫ ЗДАНИЙ И СООРУЖЕНИЙ

# ШИФР 1481

# СТЕНЫ ИЗ ЖЕЛЕЗОБЕТОННЫХ ТРЕХСЛОЙНЫХ ПАНЕЛЕЙ С ЭФФЕКТИВНОЙ ТЕПЛОИЗОЛЯЦИЕЙ ДЛЯ ЗДАНИЙ ХРАНИЛИЩ ПЛОДООВОЩНОЙ ПРОДУКЦИИ

## ВЫПУСК 1

## Панели. Опалубочные чертежи и армирование

## Рабочие чертежи

**Гипронисельхоз**

Гл. инж. ин-та — В. А. Чернояров
Нач. отд. ОН и СК — И. Н. Котов
Гл. констр. отд. — В. Н. Цудечкис
Гл. спец. — З. В. Люхина
Гл. инж. проекта — Н. В. Юдин

**ЦНИИЭПсельстрой**

Зам. директора — П. В. Чичков
Нач. комплекса
Лабор. ж.б. констр. — А. И. Мангушев
Зав. лабораторией — А. Г. Ферджулян

**Гипронисельпром**

Зам. директора — Б. А. Болихов
Зав. лабор. стр. констр. — В. И. Луганский
Зав. лабор. отопл. и вент. — В. П. Лусто

**НИИСК**

Зам. директора — И. Н. Ткаченко
Зав. отд. — И. А. Рохлин
Зав. отд. — В. А. Бондарев
Гл. инж. Б.В. — Г. А. Овсепян

**Одобрены**

Главным управлением проектирования Госстроя СССР
письмо от 27.11.86 г. № 6/3-109
и от 02.10.84 г. № 2/3-338

| Обозначение | Наименование | Стр. |
|---|---|---|
| 1481.1-000 ТО | Техническое описание | 3 |
| 1481.1-000 ТУ | Технические условия | 4 |
| 1481.1-100 | Панель ПСТ60.12. Несущая рядовая | 10 |
| 1481.1-100 СБ | Панель ПСТ60.12. Несущая рядовая. Сборочный чертеж | 12 |
| 1481.1-200 | Панель ПСТ60.6. Самонесущая рядовая | 14 |
| 1481.1-200 СБ | Панель ПСТ60.6. Самонесущая рядовая. Сборочный чертеж | 15 |
| 1481.1-300 | Панель ПСТ60.9. Самонесущая рядовая | 17 |
| 1481.1-300 СБ | Панель ПСТ60.9. Самонесущая рядовая. Сборочный чертеж | 18 |
| 1481.1-400 | Панель ПСТ60.12. Самонесущая рядовая | 19 |
| 1481.1-400 СБ | Панель ПСТ60.12. Самонесущая рядовая. Сборочный чертеж | 20 |
| 1481.1-500 | Панель ПСТ60.18. Самонесущая рядовая | 21 |
| 1481.1-500 СБ | Панель ПСТ60.18. Самонесущая рядовая. Сборочный чертеж | 22 |
| 1481.1-600 | Панель ПСТ10.24; ПСТ9.42; ПСТ18.24. Самонесущая простеночная | 23 |
| 1481.1-600 СБ | Панель ПСТ10.24; ПСТ9.42; ПСТ18.24. Самонесущая простеночная. Сборочный чертеж | 27 |
| 1481.1-700 | Панель ПСТ30.12; ПСТ15.12; ПСТ12.12; ПСТ6.12. Самонесущая простеночная | 29 |
| 1481.1-700 СБ | Панель ПСТ30.12; ПСТ15.12; ПСТ12.12; ПСТ6.12. Самонесущая простеночная. Сборочный чертеж | 32 |
| 1481.1-800 | Панель ПСТ60.16,5. Самонесущая трапецеидальная фронтонная | 34 |
| 1481.1-800 СБ | Панель ПСТ60.16,5. Самонесущая трапецеидальная фронтонная. Сборочный чертеж | 36 |
| 1481.1-900 | Панель ПСТ60.21. Самонесущая трапецеидальная фронтонная. | 38 |
| 1481.1-900 СБ | Панель ПСТ60.21. Самонесущая трапецеидальная фронтонная. Сборочный чертеж | 40 |
| 1481.1-010 | Угловой блок УБ6, УБ9 | 42 |
| 1481.1-010 СБ | Угловой блок УБ6, УБ9. Сборочный чертеж | 43 |
| 1481.1-020 | Угловой блок УБ12, УБ18 | 44 |
| 1481.1-020 СБ | Угловой блок УБ12, УБ18. Сборочный чертеж | 45 |
| 1481.1-030 | Панель ограждающей стенки СО25.12.12; СО27.12.12 | 46 |
| 1481.1-001 РС | Ведомость расхода стали. (Панели с утеплителем из пенополистирольных плит) | 47 |
| 1481.1-002 РС | Ведомость расхода стали. (Панели с утеплителем из минераловатных плит) | 51 |
| 1481.1-003 РС | Ведомость расхода стали. (Блоки угловые и панели ограждающих стенок) | 55 |


| | | | |
|---|---|---|---|
| Нач.отд. | Котов | 1481.1-000 | |
| Н.контр. | Кузьмина | Содержание | Стадия: Р; Лист: 1; Листов: 2 |
| ГИП | Юдин | | Гипронисельхоз |
| Рук.гр. | Рабинович | | |
| Провер. | Варгина | | |

Инв.№ подл. | Подпись и дата | Взам.инв.№

Копировал Шушакова Формат А4

Инв.№ подл. | Подпись и дата | Взам.инв.№

1481.1-000 Лист 2

Копировал Шушакова 22146-02 3 Формат А4

1. Выпуск 1 шифр 1481 содержит рабочие чертежи железобетонных трехслойных панелей, угловых легкобетонных блоков и железобетонных панелей стенок ограждения для стен зданий хранилищ плодоовощной продукции.

Арматурные и закладные изделия разработаны в выпуске 2 настоящей работы.

2. Железобетонные трехслойные панели должны изготавливаться по чертежам настоящего выпуска и соответствовать техническим условиям 1481.1-000 ТУ.

3. Изготовление панелей предусматривается в условиях заводов железобетонных изделий с соблюдением следующих рекомендаций:

— изготовление панелей производится в горизонтальных формах с расположением внутреннего (толщиной 100 мм) слоя железобетона внизу;

— в подготовленную форму устанавливаются арматурные и закладные изделия внутреннего слоя железобетона, устанавливаются и закрепляются к арматуре вязальной проволокой монтажные петли, оборачиваются крафт-бумагой подъемные кольца;

— бетонируется внутренний слой;

— укладывается полиэтиленовая пленка (только при утеплителе из минераловатных плит);





— выполняется теплоизоляционный слой из плитного утеплителя;

— укладывается слой пергамина с загибом внахлест краев полиэтиленовой пленки (только при утеплителе из минераловатных плит);

— устанавливается арматурная сетка наружного слоя железобетона;

— устанавливаются гибкие связи;

— бетонируется наружный слой.

4. При укладке утеплителя следует обеспечить плотное примыкание плит друг к другу. Зазоры должны быть заполнены крошкой из утеплителя. Швы пенополистирольных плит проклеиваются полосой бумаги. Толщина исходного слоя минераловатных плит должна устанавливаться на основании опытных формований панелей с учетом сжимаемости.

5. Гибкие связи должны охватывать стержень арматурной сетки наружного слоя. Разница во времени между бетонированием внутреннего слоя и установкой гибких связей не должна превышать двух часов.

6. При термообработке панелей допускается воздействие на пенополистирольные плиты температуры 70 °С неограниченное время и температуры 85 °С не более 30 мин.

Настоящие технические условия распространяются на железобетонные трехслойные панели с эффективной теплоизоляцией для несущих и самонесущих стен зданий хранилищ плодоовощной продукции при расчетной сейсмичности не выше 6 баллов, расчетной зимней температуре -20; -30; -40 °С, неагрессивной и слабоагрессивной степени воздействия газовой среды.

## 1. Технические требования

1.1. Основные параметры и размеры.

1.1.1. Железобетонные трехслойные панели с эффективной теплоизоляцией (в дальнейшем – панели) должны соответствовать требованиям настоящих технических условий, а также рабочим чертежам шифр 1481 и конкретного проекта (далее–проектной документации).

1.1.2. Панели разработаны применительно к зданиям хранилищ с унифицированными высотами 3,6; 4,2; 4,8; 6,0 и 7,2 м с плоской и скатной ( $\leq$ 0,25) кровлей.

Номенклатура панелей включает ребристые несущие рядовые и плоские самонесущие рядовые, простеночные, а также трапецеидальные фронтонные панели.

Номинальные размеры панелей в рабочем положении приняты:

ребристые несущие – длина 6 м при высоте 1,2 м;

плоские самонесущие рядовые–длина 6м при высоте 0,6; 0,9; 1,2; 1,8 м;

то же простеночные – длина 1,0; 0,9; 1,8 м при высоте 2,4; 4,2; 2,4 м соответственно и длина 0,6; 1,2; 1,5; 3,0 м при высоте 1,2 м;

то же трапецеидальные фронтонов–длина 6м при высоте 1,65м и 2,1 м.

Взам. инв.№ | Подпись и дата | Инв.№ подл.

| | | | |
|---|---|---|---|
| | | 1481.1-000 ТУ | |
| Нач. отд. | Котов | Технические условия | Стадия: Р; Лист: 1; Листов: 12 |
| Н.контр. | Кузьмина | | ГИПРОНИСЕЛЬХОЗ |
| ГИП | Юдин | | |

Формат А4



1.1.3. Толщина несущего слоя железобетона, обращенного внутрь помещения назначается 100 мм, наружного – 50 мм.

Толщина слоя утеплителя в зависимости от условий эксплуатации и вида утеплителя принимается:

при утеплителе из пенополистирольных плит – 100, 150 и 200 мм;

при утеплителе из минераловатных плит – 200, 250 и 300 мм.

1.1.4. Внутренний железобетонный слой должен армироваться пространственными каркасами (только ребра несущих панелей) и сетками, наружный – сетками.

Соединение слоев между собой должно выполняться гибкими связями.

1.1.5. Панели должны удовлетворять требованиям ГОСТ 13015.0-83:

по заводской готовности;
по прочности, жесткости и трещиностойкости;
по показателям фактической прочности бетона (проектной и отпускной);
по показателям фактической массы;
по морозостойкости и водонепроницаемости бетона;
по качеству материалов, применяемых для приготовления бетона;
к форме и размерам арматурных изделий и положению в панелях;
к маркам сталей для арматурных изделий;
по отклонению толщины защитного слоя;
по качеству поверхностей и внешнему виду конструкций;
по применению форм для изготовления панелей;
по изготовлению панелей (с учетом документа 1481.1-000 ТО).

1.2. Бетон

1.2.1. Внутренний и наружный слои должны выполняться из тяжелого либо легкого бетона класса по прочности на сжатие В 25 (несущие панели) и В 15 (самонесущие панели).

1.2.2. Коэффициент вариации прочности бетона панелей высшей категории качества должен составлять не более 10%, при 1-й категории качества – не более 12%.

1.2.3. Нормируемая отпускная прочность бетона панелей (в процентах от класса по прочности на сжатие) должна назначаться в конкретном проекте и указываться в заказе на конструкции.

Взам. инв.№ | Подпись и дата | Инв.№ подл.

| | |
|---|---|
| 1481.1-000 ТУ | Лист 2 |

1.2.4. Марка тяжелого или легкого бетонов внутреннего слоя по водонепроницаемости и соответствующие ей характеристики, а также марка бетона по морозостойкости должны назначаться в конкретном проекте и указываются в заказе на конструкции.

1.2.5. Легкий бетон для железобетонных слоев должен иметь марку по средней плотности $\rho$ 1800; тяжелый - средней плотности $\rho$=2400 кг/м$^3$.

1.2.6. Отклонения объемной массы бетона на пористых заполнителях в высушенном до постоянной массы состоянии от марки по средней плотности не должны превышать ± 3% - для высшей категории качества и ± 5% - для 1-й категории.

1.2.7. Влажность (по объему) легкого бетона при отпуске потребителю не должна превышать 15%.

1.2.8. Состав бетонных смесей, определяемый изготовителем, должен обеспечивать выполнение требований к бетону, установленных настоящими ТУ и проектной документацией и соответствовать требованиям ГОСТ 7473-85 и ГОСТ 27006-86.

1.2.9. Качество материалов, применяемых для приготовления бетона, должно обеспечивать выполнение требований к бетону, установленных настоящими ТУ и проектной документацией и соответствовать требованиям ГОСТ 25192-82, ГОСТ 26633-85, а также требованиям соответствующих стандартов на эти материалы.

1.3. Арматурные стали, арматурные и закладные изделия.

1.3.1. Сварные арматурные и закладные изделия должны удовлетворять требованиям ГОСТ 10922-75 и проектной документации.

1.3.2. Марки арматурной стали, а также марки углеродистой стали для закладных изделий должны соответствовать маркам, установленным проектной документацией.

1.3.3. Вид и техническая характеристика антикоррозионного покрытия арматуры гибких связей, а также закладных деталей должны соответствовать указанным в конкретном проекте и указываться в заказе на конструкции.

1.4. Теплоизолирующий слой.

1.4.1. Теплоизолирующий слой следует выполнять из пенополистирольных плит типа ПСБ-С плотностью $\rho$=40 кг/м$^3$ по ГОСТ 15588-86

Инв. № подл. | Подпись и дата | Взам. инв. №





или из жестких минераловатных плит на битумном связующем плотностью $\rho$ = 200 кг/м$^3$ по ГОСТ 10140-80.

1.4.2. При теплоизолирующем слое из минераловатных плит следует предусматривать пароизоляцию со стороны внутреннего слоя железобетона из полиэтиленовой пленки по ГОСТ 10354-85. Минераловатный утеплитель должен быть защищен от намокания при укладке бетона наружного слоя слоем пергамина по ГОСТ 2697-83.

1.5. Точность изготовления конструкций.

1.5.1. Точность (допуски) геометрических размеров панелей должны соответствовать требованиям ГОСТ 21778-81.

1.5.2. Значения действительных отклонений геометрических размеров панелей должны соответствовать требованиям ГОСТ 13015.0-83 и ГОСТ 21778-81 и не превышать предусмотренных:

| | |
|---|---|
| по длине | ± 8 мм |
| по высоте | ± 8 мм |
| по толщине | ± 5 мм |
| по разности длин диагоналей | 16 мм |
| по плоскостности поверхности панелей | 8 мм |
| по прямолинейности реального профиля на длине 2 м | 3 мм |
| по размерам и положению выступов, отверстий, проемов | ± 5 мм |

1.5.3. Значения действительных отклонений от проектного положения закладных деталей не должно превышать:

| | |
|---|---|
| в плоскости изделия | – 5 мм |
| из плоскости изделия | – 3 мм. |

1.6. Качество поверхности и внешний вид конструкций.

1.6.1. Категория фасадной и обращенной внутрь помещения поверхностей бетона должна назначаться в конкретном проекте по требованиям ГОСТ 13015.0-83.

1.6.2. Категория бетонной поверхности боковых граней панелей – А7.

Инв. № подл. | Подпись и дата | Взам. инв. №

1.7. Маркировка конструкций.

1.7.1. Условные обозначения (марки) панелей должны назначаться по требованиям ГОСТ 23009-78 и соответствовать проектной документации.

1.7.2. Основные и информационные (далее маркировочные) надписи на изделиях должны по содержанию и качеству нанесения отвечать требованиям ГОСТ 13015.2-81.

1.7.3. Места и способы нанесения маркировочных надписей определяются заводом-изготовителем по требованиям ГОСТ 13015.2-81.

## 2. Правила приемки

2.1. Приемку панелей следует производить партиями в соответствии с требованиями ГОСТ 13015.1-81 и настоящих ТУ.

2.2. Приемочный контроль панелей по результатам периодических испытаний должен производиться для показателей:

прочности, жесткости и трещиностойкости изделий;
морозостойкости и водонепроницаемости бетона;
теплопроводности изделий;
отпускной влажности легкого бетона.

2.3. Приемочный контроль панелей по результатам приемо-сдаточных испытаний должен производиться для показателей:
класса бетона по прочности на сжатие;
отпускной прочности бетона;
коэффициента вариации прочности бетона;
средней плотности легкого бетона;
соответствия арматурных и закладных изделий стандартам и проектной документации, прочности сварных соединений;
линейных размеров;
отклонения от непрямолинейности;
отклонения от плоскостности;
разности длин диагоналей;
отклонения от перпендикулярности;
толщины защитного слоя;
массы изделий;
категории бетонных поверхностей;





соответствия качества защитно-декоративных покрытий, отделки и цвета лицевых поверхностей изделий эталону.

2.4. Приемка изделий по наличию закладных изделий и монтажных петель, правильности нанесения маркировочных знаков (для изделий высшей категории качества), соответствию защитно-декоративных покрытий и отделки установленным требованиям и эталону должна осуществляться по результатам сплошного контроля.

2.5. Приемка изделий по показателям точности геометрических параметров, массы должна осуществляться по результатам выборочного одноступенчатого контроля.

## 3. Методы контроля

3.1. Контроль и оценку показателей прочности, жесткости и трещиностойкости панелей следует осуществлять по требованиям ГОСТ 8829-85.

Испытание панелей нагружением следует производить перед началом их массового производства и в дальнейшем при изменении технологии изготовления, вида и качества применяемых материалов.

Схемы опирания и приложения контрольных нагрузок при испытаниях панелей нагружением приведены на рис. 1.

Полные контрольные нагрузки при проверке показателей прочности и жесткости панелей, а также контролируемые прогибы приведены в табл. 1.

3.2. Контроль и оценку показателей фактической теплопроводности изделий следует осуществлять по требованиям ГОСТ 22024-76.

3.3. Контроль и оценку показателей прочности, морозостойкости и водонепроницаемости бетона следует производить на серии образцов, изготовленных из бетонной смеси рабочего состава по требованиям ГОСТ 10180-78, 12730.0-78, 12730.5-84, 26134-84.

Отпускная влажность легкого бетона панелей определяется по ГОСТ 12730.2-78.

3.4. Отпускная прочность бетона панелей должна определяться по требованиям ГОСТ 17624-78 или ГОСТ 22690.0-77 неразрушающими методами, устанавливаемыми заводом-изготовителем.

3.5. Показатели средней плотности легких бетонов следует определять по ГОСТ 27005-86

3.6. Методы контроля и испытаний арматурных и закладных изделий – по ГОСТ 10922-75

3.7. Методы контроля и испытаний исходных сырьевых материалов, применяемых для изготовления панелей, должны соответствовать установленным стандартам или техническим условиям на эти материалы.

3.8. Контроль точности геометрических параметров, толщины защитного слоя, качества бетонных поверхностей и внешнего вида панелей должен осуществляться методами, установленными ГОСТ 13015-75

3.9. Для проведения испытаний головных образцов несущих панелей привлекать участников работы – НИИСК Госстроя СССР

## Рис.1

## Схема испытания самонесущих рядовых панелей

Расположение нагрузок по фасаду

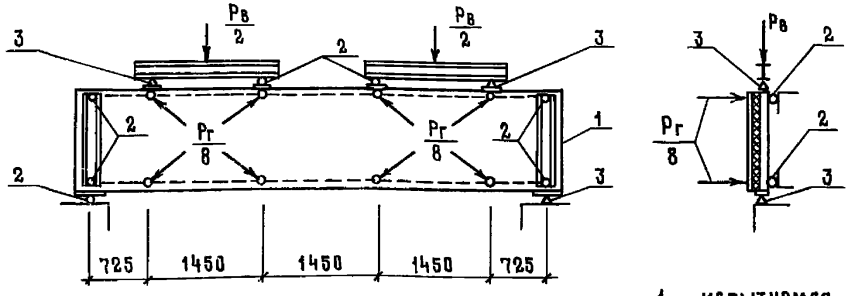





1 – испытуемая панель

2 – шаровые опоры

3 – неподвижные опоры

Расположение нагрузок в плане

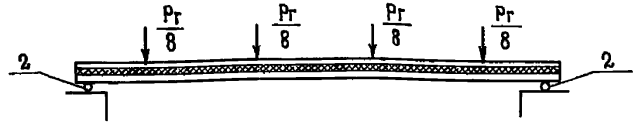






Таблица 1

| Марка панели | Контрольные нагрузки для проверки, тс: прочности: вертикальная (включая собственный вес) Рв, C=1,25 | Прочности: вертикальная (включая собственный вес) Рв, C=1,6 | Прочности: горизонтальная Рг, C=1,25 | Прочности: горизонтальная Рг, C=1,6 | Жесткости: горизонтальная | Контрольный прогиб см fк ≤ 2,8см | Примечание |
|---|---|---|---|---|---|---|---|
| ПСТ 60.6.25 | 1,63/1,38 | 2,08/1,76 | 0,60 | 0,76 | 0,39 | 2,8 | |
| ПСТ 60.9.25 | 2,38/2,13 | 3,04/2,72 | 0,74 | 0,95 | 0,49 | 1,9 | |
| ПСТ 60.12.25 | 3,38/2,88 | 4,32/3,66 | 0,89 | 1,14 | 0,59 | 1,4 | |
| ПСТ 60.18.25 | 4,75/4,25 | 6,08/5,44 | 1,19 | 1,52 | 0,79 | 0,8 | |
| ПСТ 60.6.30 | 1,63/1,38 | 2,08/1,76 | 0,60 | 0,76 | 0,39 | 2,0 | |
| ПСТ 60.9.30 | 2,38/2,13 | 3,04/2,72 | 0,74 | 0,95 | 0,49 | 1,9 | |
| ПСТ 60.12.30 | 3,38/2,18 | 4,32/3,66 | 0,89 | 1,14 | 0,59 | 1,4 | |
| ПСТ 60.18.30 | 4,88/4,25 | 6,24/5,44 | 1,19 | 1,52 | 0,79 | 0,8 | |
| ПСТ 60.6.35 | 1,75/1,50 | 2,24/1,92 | 0,60 | 0,76 | 0,39 | 2,0 | |
| ПСТ 60.9.35 | 2,63/2,25 | 3,36/2,86 | 0,74 | 0,95 | 0,49 | 1,9 | |
| ПСТ 60.12.35 | 3,63/3,13 | 4,64/4,00 | 0,90 | 1,14 | 0,59 | 1,4 | |
| ПСТ 60.18.35 | 5,25/4,63 | 6,72/5,92 | 1,19 | 1,52 | 0,79 | 0,8 | |
| ПСТ 60.6.40 | 1,75/1,50 | 2,24/1,92 | 0,60 | 0,38 | 0,39 | 2,0 | |
| ПСТ 60.9.40 | 2,73/2,38 | 3,52/3,04 | 0,74 | 0,57 | 0,49 | 1,9 | |
| ПСТ 60.12.40 | 3,75/3,25 | 4,80/4,16 | 0,89 | 1,14 | 0,59 | 1,4 | |
| ПСТ 60.18.40 | 5,38/4,75 | 6,88/6,08 | 1,19 | 1,52 | 0,79 | 0,8 | |
| ПСТ 60.6.45 | 1,88/1,63 | 2,40/2,08 | 0,60 | 0,76 | 0,39 | 2,0 | |
| ПСТ 60.9.45 | 2,75/2,38 | 3,52/3,04 | 0,74 | 0,95 | 0,49 | 1,9 | |
| ПСТ 60.12.45 | 3,88/3,38 | 4,96/4,32 | 0,89 | 1,14 | 0,59 | 1,4 | |
| ПСТ 60.18.45 | 5,50/4,88 | 7,04/6,24 | 1,19 | 1,52 | 0,79 | 0,8 | |
| | | | | | | | |

В числителе приведены данные для панелей из тяжелого бетона, в знаменателе – для панелей из легкого бетона при отпускной влажности 15%

Взамен стр. 7 27.04.89

гл. спец. Рабц

/ Рабинович /



Инв. № подл. | Подпись и дата | Взам. инв. №

Рис. 2 Схема испытаний несущих рядовых панелей

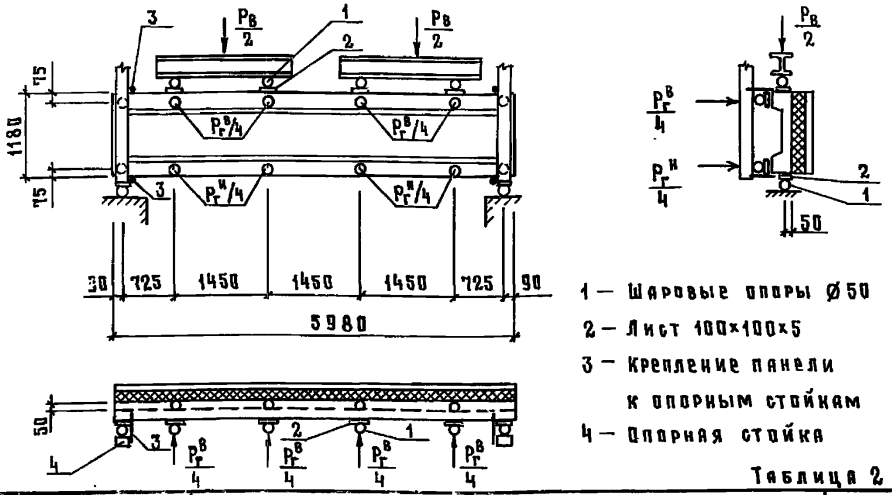


1 — Шаровые опоры Ø50

2 — Лист 100×100×5

3 — Крепление панели к опорным стойкам

4 — Опорная стойка

Таблица 2

| Марка панели | Контрольные нагрузки для проверки, тс: прочности: вертикальная (включая собств. вес) $P_в$ | | горизонтальная $P_г^в$ | | горизонтальная $P_г^н$ | | Жёсткости горизонтальная | Контрольный прогиб, см $f_к \le 2,8$ |
|---|---|---|---|---|---|---|---|---|
| | $c=1,25$ | $c=1,6$ | $c=1,25$ | $c=1,6$ | $c=1,25$ | $c=1,6$ | | |
| ПСТ 60.12.25-1 | 4,25 / 3,63 | 5,44 / 4,64 | 3,19 | 4,08 | 3,93 | 5,02 | 5,15 | 1,7 |
| ПСТ 60.12.25-2 | 4,25 / 3,63 | 5,44 / 4,64 | 1,90 | 2,43 | 2,34 | 2,99 | 3,00 | 0,8 |
| ПСТ 60.12.30-1 | 4,25 / 3,63 | 5,44 / 4,64 | 3,19 | 4,08 | 3,93 | 5,02 | 5,15 | 1,7 |
| ПСТ 60.12.30-2 | 4,25 / 3,63 | 5,44 / 4,64 | 1,90 | 2,43 | 2,34 | 2,99 | 3,00 | 0,8 |
| ПСТ 60.12.35-1 | 4,50 / 4,00 | 5,76 / 5,12 | 3,19 | 4,08 | 3,93 | 5,02 | 5,15 | 1,7 |
| ПСТ 60.12.35-2 | 4,50 / 4,00 | 5,76 / 5,12 | 1,90 | 2,43 | 2,34 | 2,99 | 3,00 | 0,8 |
| ПСТ 60.12.40-1 | 4,63 / 4,13 | 5,92 / 5,28 | 3,19 | 4,08 | 3,93 | 5,02 | 5,15 | 1,7 |
| ПСТ 60.12.40-2 | 4,63 / 4,13 | 5,92 / 5,28 | 1,90 | 2,43 | 2,34 | 2,99 | 3,00 | 0,8 |
| ПСТ 60.12.45-1 | 4,75 / 4,13 | 6,08 / 5,28 | 3,19 | 4,08 | 3,93 | 5,02 | 5,15 | 1,7 |
| ПСТ 60.12.45-2 | 4,75 / 4,13 | 6,08 / 5,28 | 1,90 | 2,43 | 2,34 | 2,99 | 3,00 | 0,8 |

В числителе приведены данные для панелей из тяжелого бетона, в знаменателе — для панелей из легкого бетона при отпускной влажности 15 %

Взам. инв. № | Подпись и дата | Инв. № подл.





## 4. Транспортирование и хранение

4.1. Транспортировать и хранить панели следует в соответствии с требованиями ГОСТ 13015.4-84 и настоящих ТУ

4.2. Панели должны транспортироваться и храниться в рабочем положении на деревянных подкладках толщиной — не менее 40мм, шириной - не менее 150 мм, длиной — на 100мм больше толщины панели, устанавливаемых снизу на расстоянии 100 мм от торца панели.

4.3. Панели должны храниться в вертикальном (рабочем) положении в кассетах или пирамидах и располагаться по высоте в один ряд.

## 5. Указания по применению

5.1. Монтаж панелей должен производиться в соответствии с требованиями СНиП III-16-80

5.2. Панели нижнего ряда должны опираться на фундаментные балки по слою цементно-песчаного раствора горизонтальной гидроизоляции.

5.3. Крепление панелей к конструкциям каркаса должно осуществляться на сварке

5.4. Герметизация стыков и крепление панелей к элементам каркаса должны выполняться по чертежам шифра 1481 и соответствовать требованиям настоящих ТУ.

5.5. Горизонтальные нагрузки от несущих элементов (рам) ворот, а также простеночных панелей проёмов ворот должны восприниматься элементами фахверка, разрабатываемого в конкретном проекте

5.6. Вид и техническая характеристика антикоррозионного покрытия соединительных изделий и поверхностей монтажных сварных швов должны соответствовать указанным в конкретном проекте.

## 6. Гарантии поставщика

6.1. Панели должны быть приняты техническим контролем предприятия-изготовителя.

6.2. Каждая партия изделий или группа изделий из разных партий должна сопровождаться документом о качестве либо записью данных о качестве в журнале отпуска изделий.

Содержание и оформление документа (записи данных) о качестве должны соответствовать требованиям ГОСТ 13015.3-81 и включать в себя фактические показатели качества изделий, необходимость контроля которых установлена в разделе 2 „Правила приёмки" настоящих ТУ.

ВЗАМЕН стр. 8 27.04.89

гл. спец. Рабинович

Взам. инв. № | Подпись и дата | Инв. № подл.

## Перечень нормативно-технических документов, на которые даны ссылки в данных ТУ

| | |
|---|---|
| ГОСТ 2697-83 | Пергамин кровельный. Технические условия |
| ГОСТ 7473-85 | Смеси бетонные. Технические условия |
| ГОСТ 8829-85 | Конструкции и изделия бетонные и железобетонные сборные. Методы испытаний нагружением и оценка прочности, жесткости и трещиностойкости |
| ГОСТ 10140-80 | Плиты теплоизоляционные из минеральной ваты на битумном связующем. Технические условия |
| ГОСТ 10180-78 | Бетоны. Методы определения прочности на сжатие и растяжение |
| ГОСТ 10354-82 | Пленка полиэтиленовая. Технические условия |
| ГОСТ 10922-75 | Арматурные изделия и закладные детали сварные для железобетонных конструкций. Технические требования и методы испытаний |
| ГОСТ 12730.0-78 | Бетоны. Общие требования к методам определения плотности, влажности, водопоглощения, пористости и водонепроницаемости |
| ГОСТ 12730.2-78 | Бетоны. Метод определения влажности |
| ГОСТ 12730.5-84 | Бетоны. Методы определения водонепроницаемости |
| ГОСТ 13015-75 | Изделия бетонные и железобетонные. Общие технические требования |
| ГОСТ 13015.0-83 | Конструкции и изделия бетонные и железобетонные сборные. Общие технические требования |
| ГОСТ 13015.1-81 | Изделия железобетонные и бетонные. Общие технические требования |
| ГОСТ 13015.2-81 | Конструкции и изделия бетонные и железобетонные сборные. Правила маркировки |
| ГОСТ 13015.3-81 | Конструкции и изделия бетонные и железобетонные сборные. Документ о качестве |
| ГОСТ 13015.4-84 | Конструкции и изделия бетонные и железобетонные сборные. Правила транспортирования и хранения. |

Инв.№ подл. | Подпись и дата | Взам. инв.№





| | |
|---|---|
| ГОСТ 15588-86 | Плиты пенополистирольные. Технические условия |
| ГОСТ 17624-78 | Бетоны. Ультразвуковой метод определения прочности |
| ГОСТ 21778-81 | Система обеспечения точности геометрических параметров в строительстве. Основные положения |
| ГОСТ 22024-76 | Бетоны. Метод измерения теплопроводности цилиндрическим зондом |
| ГОСТ 22690.0-77 | Бетон тяжелый. Общие требования к методам определения прочности без разрушения приборами механического действия |
| ГОСТ 23009-78 | Конструкции и изделия бетонные и железобетонные сборные. Условные обозначения (марки) |
| ГОСТ 25192-82 | Бетоны. Классификация и общие технические требования |
| ГОСТ 26134-84 | Бетоны. Ультразвуковой метод определения морозостойкости |
| ГОСТ 26633-85 | Бетон тяжелый. Технические условия |
| ГОСТ 27005-86 | Бетоны легкие и ячеистые. Правила контроля средней плотности |
| ГОСТ 27006-86 | Бетоны. Правила подбора состава |
| СНиП III-16-80 | Бетонные и железобетонные конструкции сборные |

Инв.№ подл. | Подпись и дата | Взам. инв.№

| Формат | Зона | Поз. | Обозначение | Наименование | Кол. на исполнение 1481.1-100- | | | | | | | | | | | | Примечание |
|---|---|---|---|---|---|---|---|---|---|---|---|---|---|---|---|---|---|
| | | | | | — | 01 | 02 | 03 | 04 | 05 | 06 | 07 | 08 | 09 | 10 | 11 | |
| | | | | **Документация** | | | | | | | | | | | | | |
| А3 | | | 1481.1-100 СБ | Сборочный чертеж | | | | | | | | | | | | | |
| А4 | | | 1481.1-000 ТУ | Технические условия | | | | | | | | | | | | | |
| А3 | | | 1481.1-001 РС | Ведомость расхода стали | | | | | | | | | | | | | |
| А3 | | | 1481.1-002 РС | Ведомость расхода стали | | | | | | | | | | | | | |
| | | | | **Сборочные единицы** | | | | | | | | | | | | | |
| А4 | | 1 | 1481.2-1000 | Каркас пространственный КП1 | | | 2 | 2 | | | 2 | 2 | | | | | |
| | | | -01 | Каркас пространственный КП2 | 2 | 2 | | | 2 | 2 | | | 2 | 2 | 2 | 2 | |
| А4 | | 2 | 1481.2-0100 -02 | Сетка С3 | 2 | 2 | 2 | 2 | 2 | 2 | 2 | 2 | 2 | 2 | 2 | 2 | |
| А4 | | 3 | 1481.2-0040 -02 | Петля для подъема П3 | | 2 | | 2 | | 2 | | 2 | | 2 | | | |
| | | | -03 | Петля для подъема П4 | 2 | | 2 | | 2 | | 2 | | 2 | | 2 | 2 | |
| А4 | | 4 | 1481.2-0010 | Изделие закладное М1 | 4 | 4 | 4 | 4 | 4 | 4 | 4 | 4 | 4 | 4 | 4 | 4 | |
| | | | | **Детали** | | | | | | | | | | | | | |
| А4 | | 5 | 1481.2-0060 | Связь гибкая К1 | 30 | 30 | 30 | 30 | | | | | | | | | |
| | | | -01 | Связь гибкая К2 | | | | | 30 | 30 | 30 | 30 | | | | | |
| | | | -02 | Связь гибкая К3 | | | | | | | | | 30 | 30 | 30 | 30 | |
| | | | | **Материалы** | | | | | | | | | | | | | |
| | | 6 | | Тяжелый бетон класса В25 | 1,4 | | 1,4 | | 1,4 | | 1,4 | | 1,4 | | 1,4 | | м³ |
| | | | | Легкий бетон класса В25 | | 1,4 | | 1,4 | | 1,4 | | 1,4 | | 1,4 | | 1,4 | м³ |
| | | 7 | | Плиты пенополистирольные ГОСТ 15588-86 | 0,70 | 0,70 | 0,70 | 0,70 | 1,0 | 1,0 | 1,0 | 1,0 | 1,4 | 1,4 | | | м³ |
| | | | | Плиты минераловатные | | | | | | | | | | | | | |
| | | | | ГОСТ 10140-80 | | | | | | | | | | | 1,4 | 1,4 | м³ |
| | | 8 | | Пергамин ГОСТ 2697-88 | | | | | | | | | | | 7,0 | 7,0 | м² |
| | | 9 | | Пленка полиэтиленовая | | | | | | | | | | | | | |
| | | | | ГОСТ 10354-88 | | | | | | | | | | | 11,6 | 11,6 | м² |

1. Исполнения 12 ... 23 см. лист 2.
2. Объем минераловатных плит дан без учета сжимаемости материала. При изготовлении панелей объем должен быть скорректирован на основании опытных формований (см. п.4 технического описания).
3. Расход пленки полиэтиленовой указан с учетом укрытия ею торцов утеплителя по всему контуру панели.

| | | |
|---|---|---|
| Нач.отд. | Котов | |
| Гл.конст. | Цудечкис | |
| Н.контр. | Кузьмина | |
| Гл.спец. | Люхина | |
| Ст.инж. | Кузьмина | |
| Провер. | Варгина | |

1481.1-100

Панель ПСТ 60.12
Несущая рядовая.

| Стадия | Лист | Листов |
|---|---|---|
| Р | 1 | 2 |

ГИПРОНИСЕЛЬХОЗ

Инв.№ подл. | Подпись и дата | Взам.инв.№

| Формат | Зона | Поз. | Обозначение | Наименование | Кол. на исполнение 1481.1-100- 12 | 13 | 14 | 15 | 16 | 17 | 18 | 19 | 20 | 21 | 22 | 23 | Примечание |
|---|---|---|---|---|---|---|---|---|---|---|---|---|---|---|---|---|---|
| | | | | Документация | | | | | | | | | | | | | |
| А3 | | | 1481.1-100 СБ | Сборочный чертеж | | | | | | | | | | | | | |
| А4 | | | 1481.1-000 ТУ | Технические условия | | | | | | | | | | | | | |
| А3 | | | 1481.1-001 РС | Ведомость расхода стали | | | | | | | | | | | | | |
| А3 | | | 1481.1-002 РС | Ведомость расхода стали | | | | | | | | | | | | | |
| | | | | Сборочные единицы | | | | | | | | | | | | | |
| А4 | | 1 | 1481.2-1000 | Каркас пространственный КП1 | 2 | 2 | 2 | 2 | | | 2 | 2 | | | 2 | 2 | |
| | | | -01 | Каркас пространственный КП2 | | | | | 2 | 2 | | | 2 | 2 | | | |
| А4 | | 2 | 1481.2-0100 -02 | Сетка С3 | 2 | 2 | 2 | 2 | 2 | 2 | 2 | 2 | 2 | 2 | 2 | 2 | |
| А4 | | 3 | 1481.2-0040 -02 | Петля для подъема П3 | | 2 | | | | | | | | | | | |
| | | | -03 | Петля для подъема П4 | 2 | | 2 | 2 | 2 | 2 | 2 | 2 | 2 | 2 | 2 | 2 | |
| А4 | | 4 | 1481.2-0010 | Изделие закладное М1 | 4 | 4 | 4 | 4 | 4 | 4 | 4 | 4 | 4 | 4 | 4 | 4 | |
| | | | | Детали | | | | | | | | | | | | | |
| А4 | | 5 | 1481.2-0060 -02 | Связь гибкая К3 | 30 | 30 | 30 | 30 | | | | | | | | | |
| | | | -03 | Связь гибкая К4 | | | | | 30 | 30 | 30 | 30 | | | | | |
| | | | -04 | Связь гибкая К5 | | | | | | | | | 30 | 30 | 30 | 30 | |
| | | | | Материалы | | | | | | | | | | | | | |
| | | 6 | | Тяжелый бетон класса В25 | 1,4 | | 1,4 | | 1,4 | | 1,4 | | 1,4 | | 1,4 | | м³ |
| | | | | Легкий бетон класса В25 | | 1,4 | | 1,4 | | 1,4 | | 1,4 | | 1,4 | | | м³ |
| | | 7 | | Плиты пенополистирольные ГОСТ 15588-86 | 1,4 | 1,4 | | | | | | | | | | | м³ |
| | | | | Плиты минераловатные | | | | | | | | | | | | | |
| | | | | ГОСТ 10140-80 | | | 1,4 | 1,4 | 1,7 | 1,7 | 1,7 | 1,7 | 2,1 | 2,1 | 2,1 | 2,1 | м³ |
| | | 8 | | Пергамин ГОСТ 2697-83 | | | 7,0 | 7,0 | 7,0 | 7,0 | 7,0 | 7,0 | 7,0 | 7,0 | 7,0 | 7,0 | м² |
| | | 9 | | Пленка полиэтиленовая | | | | | | | | | | | | | |
| | | | | ГОСТ 10354-82 | | | 11,6 | 11,6 | 12,5 | 12,5 | 12,5 | 12,5 | 13,3 | 13,3 | 13,3 | 13,3 | м² |

Инв. № подл. | Подпись и дата | Взам. инв. №

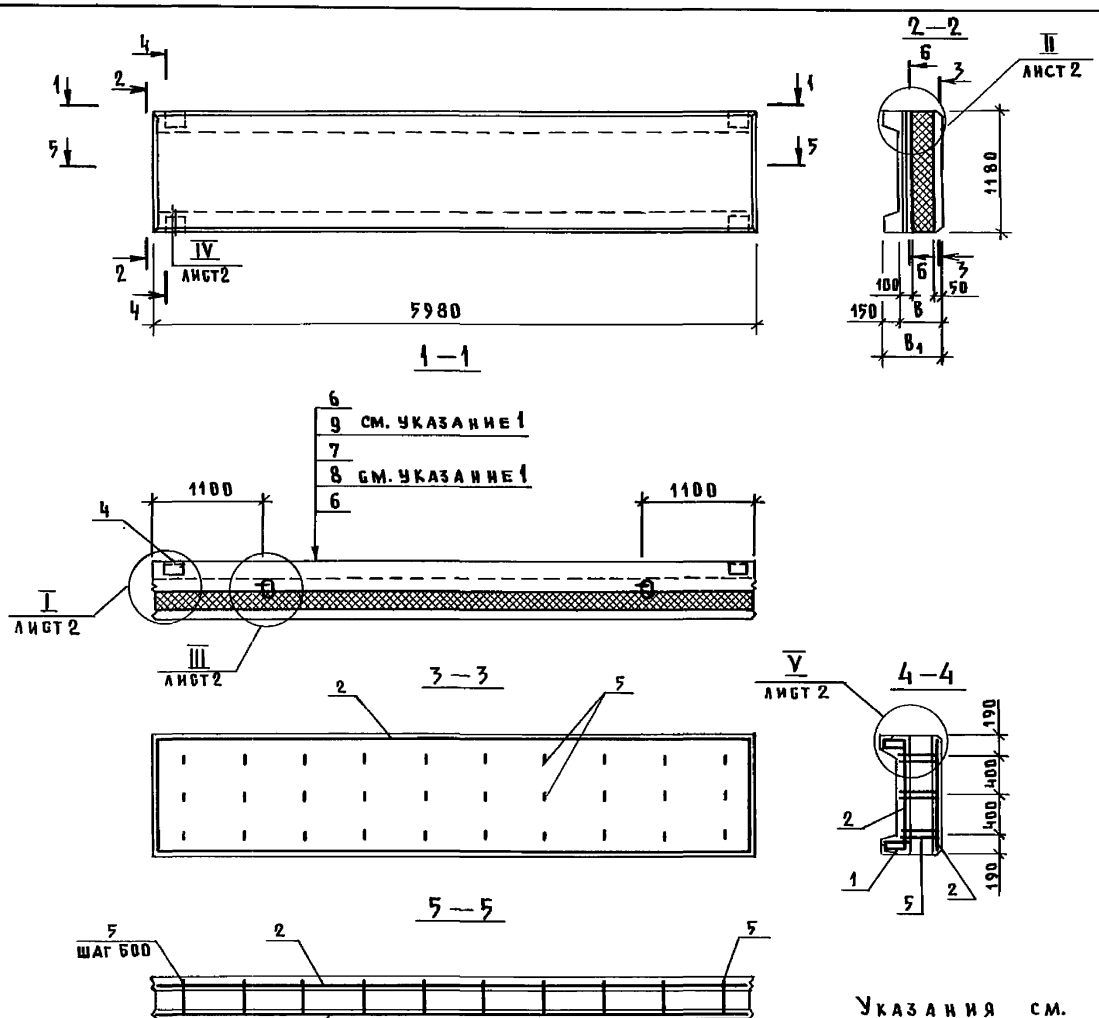


| Обозначение | Марка | B, мм | B1, мм | Масса, т |
|---|---|---|---|---|
| 1481.1-100 | ПСТ 60.12.25-1-ТП | 250 | 400 | 3,4 |
| -01 | ПСТ 60.12.25-1-ПП | | | 2,9 |
| -02 | ПСТ 60.12.25-2-ТП | | | 3,4 |
| -03 | ПСТ 60.12.25-2-ПП | | | 2,9 |
| -04 | ПСТ 60.12.30-1-ТП | 300 | 450 | 3,4 |
| -05 | ПСТ 60.12.30-1-ПП | | | 2,9 |
| -06 | ПСТ 60.12.30-2-ТП | | | 3,4 |
| -07 | ПСТ 60.12.30-2-ПП | | | 2,9 |
| -08 | ПСТ 60.12.35-1-ТП | 350 | 500 | 3,4 |
| -09 | ПСТ 60.12.35-1-ПП | | | 3,0 |
| -10 | ПСТ 60.12.35-1-ТМ | | | 3,6 |
| -11 | ПСТ 60.12.35-1-ПМ | | | 3,2 |
| -12 | ПСТ 60.12.35-2-ТП | | | 3,4 |
| -13 | ПСТ 60.12.35-2-ПП | | | 3,0 |
| -14 | ПСТ 60.12.35-2-ТМ | | | 3,6 |
| -15 | ПСТ 60.12.35-2-ПМ | | | 3,2 |
| -16 | ПСТ 60.12.40-1-ТМ | 400 | 550 | 3,7 |
| -17 | ПСТ 60.12.40-1-ПМ | | | 3,3 |
| -18 | ПСТ 60.12.40-2-ТМ | | | 3,7 |
| -19 | ПСТ 60.12.40-2-ПМ | | | 3,3 |
| -20 | ПСТ 60.12.45-1-ТМ | 450 | 600 | 3,8 |
| -21 | ПСТ 60.12.45-1-ПМ | | | 3,3 |
| -22 | ПСТ 60.12.45-2-ТМ | | | 3,8 |
| -23 | ПСТ 60.12.45-2-ПМ | | | 3,3 |

| | | |
|---|---|---|
| Нач. отд. | Котов | |
| Гл. констр. | Цудечкис | |
| Н. контр. | Кузьмина | |
| Гл. спец. | Анохина | |
| Ст. инж. | Кузьмина | |
| Проверил | Варгина | |

1481.1-100 СБ

Панель ПСТ 60.12 Несущая рядовая. Сборочный чертеж

| Стадия | Масса | Масштаб |
|---|---|---|
| Р | см. табл. | — |
| Лист 1 | Листов 2 | |

ГИПРОНИСЕЛЬХОЗ

Инв. № подл. | Подпись и дата | Взам. инв. №

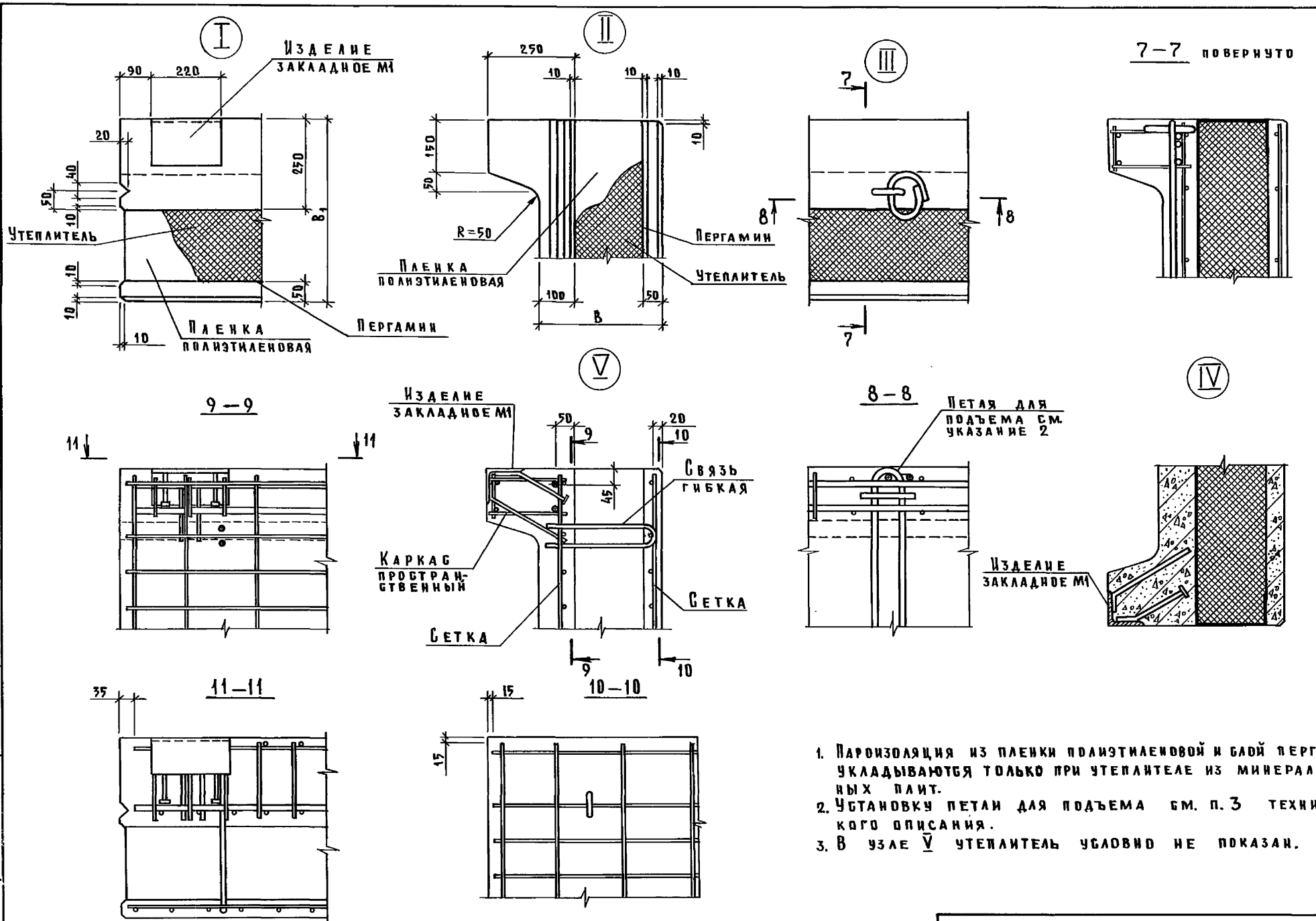


1. Пароизоляция из пленки полиэтиленовой и слой пергамина укладываются только при утеплителе из минераловатных плит.
2. Установку петли для подъема см. п. 3 технического описания.
3. В узле V утеплитель условно не показан.

Инв. № подл. | Подпись и дата | Взам. инв. №

| Формат | Зона | Поз. | Обозначение | Наименование | Кол. на исполнение 1481.1-200- | | | | | | | | | | | | Примечание |
|---|---|---|---|---|---|---|---|---|---|---|---|---|---|---|---|---|---|
| | | | | | — | 01 | 02 | 03 | 04 | 05 | 06 | 07 | 08 | 09 | 10 | 11 | |
| | | | | **Документация** | | | | | | | | | | | | | |
| А3 | | | 1481.1-200 СБ | Сборочный чертеж | | | | | | | | | | | | | |
| А4 | | | 1481.1-000 ТУ | Технические условия | | | | | | | | | | | | | |
| А3 | | | 1481.1-001 РС | Ведомость расхода стали | | | | | | | | | | | | | |
| А3 | | | 1481.1-002 РС | Ведомость расхода стали | | | | | | | | | | | | | |
| | | | | **Сборочные единицы** | | | | | | | | | | | | | |
| А4 | | 1 | 1481.2-2000 | Каркас пространственный КП3 | 1 | 1 | 1 | 1 | 1 | 1 | 1 | 1 | 1 | 1 | 1 | 1 | |
| А4 | | 2 | 1481.2-0100 | Сетка С1 | 1 | 1 | 1 | 1 | 1 | 1 | 1 | 1 | 1 | 1 | 1 | 1 | |
| А4 | | 3 | 1481.2-0040 | Петля для подъема П1 | 2 | 2 | 2 | 2 | 2 | 2 | 2 | 2 | 2 | 2 | | 2 | |
| | | | -01 | Петля для подъема П2 | | | | | | | | | | | 2 | | |
| А4 | | 4 | 1481.2-0020 | Изделие закладное М2 | 4 | 4 | 4 | 4 | 4 | 4 | 4 | 4 | 4 | 4 | 4 | 4 | |
| | | | | **Детали** | | | | | | | | | | | | | |
| А4 | | 5 | 1481.2-0060 | Связь гибкая К1 | 20 | 20 | | | | | | | | | | | |
| | | | -01 | Связь гибкая К2 | | | 20 | 20 | | | | | | | | | |
| | | | -02 | Связь гибкая К3 | | | | | 20 | 20 | 20 | 20 | | | | | |
| | | | -03 | Связь гибкая К4 | | | | | | | | | 20 | 20 | | | |
| | | | -04 | Связь гибкая К5 | | | | | | | | | | | 20 | 20 | |
| | | | | **Материалы** | | | | | | | | | | | | | |
| | | 6 | | Тяжелый бетон класса В15 | 0,52 | | 0,52 | | 0,52 | | 0,52 | | 0,52 | | 0,52 | | м³ |
| | | | | Легкий бетон класса В15 | | 0,52 | | 0,52 | | 0,52 | | 0,52 | | 0,52 | | 0,52 | м³ |
| | | 7 | | Плиты пенополистирольные ГОСТ 15588-86 | 0,34 | 0,34 | 0,50 | 0,50 | 0,67 | 0,67 | | | | | | | м³ |
| | | | | Плиты минераловатные | | | | | | | | | | | | | |
| | | | | ГОСТ 10140-80 | | | | | | | 0,67 | 0,67 | 0,87 | 0,87 | 1,0 | 1,0 | м³ |
| | | 8 | | Пергамин ГОСТ 2697-83 | | | | | | | 3,4 | 3,4 | 3,4 | 3,4 | 3,4 | 3,4 | м² |
| | | 9 | | Пленка полиэтиленовая | | | | | | | | | | | | | |
| | | | | ГОСТ 10354-82 | | | | | | | 7,7 | 7,7 | 8,5 | 8,5 | 9,3 | 9,3 | м² |

1. Объем минераловатных плит дан без учета сжимаемости материала. При изготовлении панелей объем должен быть скорректирован на основании опытных формований (см. п. 4 технического описания).
2. Расход пленки полиэтиленовой указан с учетом укрытия ею торцов утеплителя по всему контуру панели.

| | | |
|---|---|---|
| Нач. отд. | Котов | |
| Гл. конст. | Цудечкис | |
| Н. контр. | Кузьмина | |
| Гл. спец. | Люхина | |
| Ст. инж. | Кузьмина | |
| Провер. | Варгина | |

1481.1-200

Панель ПСТ60.6. Самонесущая рядовая

| Стадия | Лист | Листов |
|---|---|---|
| Р | | 1 |

ГИПРОНИСЕЛЬХОЗ

Инв. № подл. | Подпись и дата | Взам. инв. №

22146-02 15 Копировал Шушакова

Формат А3

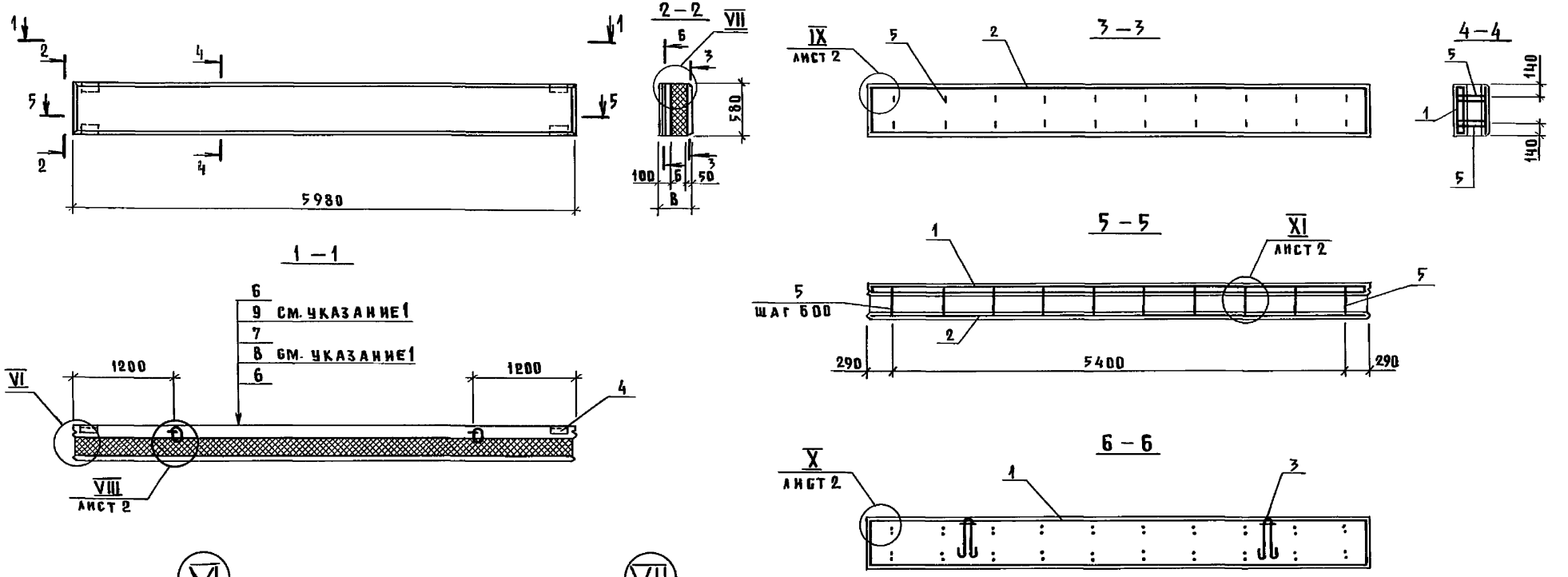


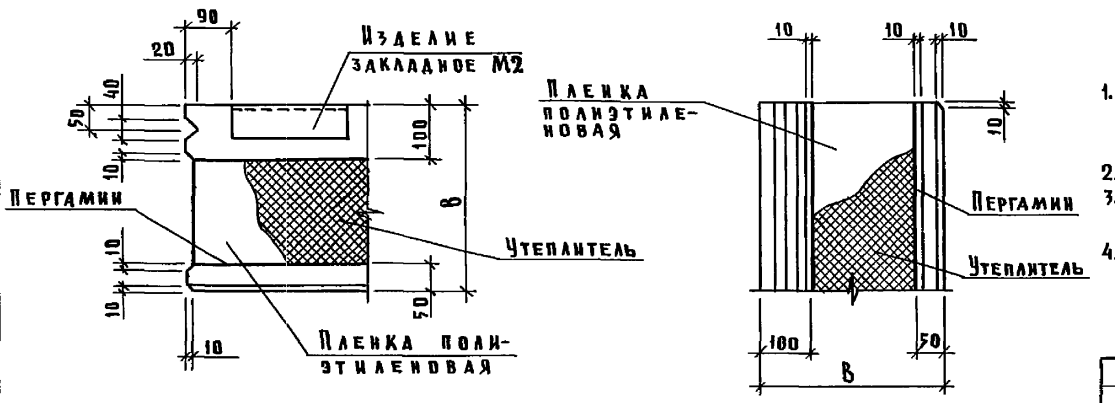


1. Пароизоляция из пленки полиэтиленовой и слой пергамина укладываются только при утеплителе из минераловатных плит.
2. Таблицу исполнений см. на листе 2.
3. Установку петли для подъема см. п. 3 технического описания.
4. В узлах X и XI утеплитель условно не показан.

| | | | |
|---|---|---|---|
| Нач. отд. | Котов | | |
| Гл. констр. | Цудечкис | | |
| Н. контр. | Кузьмина | | |
| Гл. спец. | Люхина | | |
| Ст. инж. | Кузьмина | | |
| Проверил | Варгина | | |

1481.1-200 СБ

Панель ПСТ 60.6
Самонесущая рядовая.
Сборочный чертеж

| Стадия | Масса | Масштаб |
|---|---|---|
| Р | см. табл. | — |
| Лист 1 | Листов 2 | |

ГИПРОНИСЕЛЬХОЗ

Инв. № подл. | Подпись и дата | Взам. инв. №

| Обозначение | Марка | В, мм | Масса, т |
|---|---|---|---|
| 1481.1-200 | ПГТ 60.6.25 – ТП | 250 | 1,3 |
| – 01 | ПГТ 60.6.25 – ПП | | 1,1 |
| – 02 | ПГТ 60.6.30 – ТП | 300 | 1,3 |
| – 03 | ПГТ 60.6.30 – ПП | | 1,1 |
| – 04 | ПГТ 60.6.35 – ТП | 350 | 1,3 |
| – 05 | ПГТ 60.6.35 – ПП | | 1,1 |
| – 06 | ПГТ 60.6.35 – ТМ | | 1,4 |
| – 07 | ПГТ 60 6.35 – ПМ | | 1,2 |
| – 08 | ПГТ 60. 6.40 – ТМ | 400 | 1,4 |
| – 09 | ПГТ 60. 6.40 – ПМ | | 1,2 |
| – 10 | ПГТ 60.6.45 – ТМ | 450 | 1,5 |
| – 11 | ПГТ 60.6.45 – ПМ | | 1,3 |

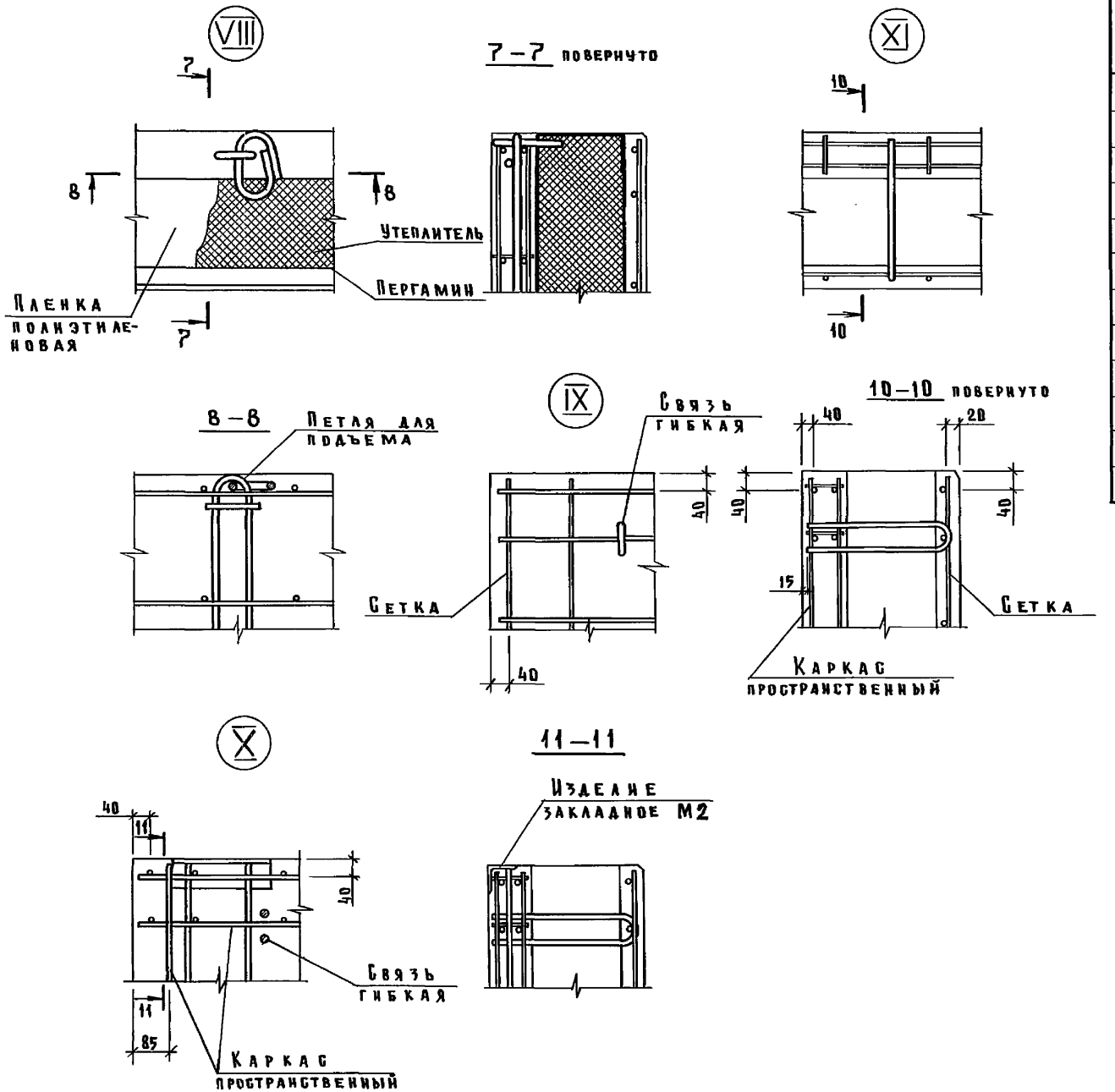


Инв. № подл. | Подпись и дата | Взам. инв. №

| Формат | Зона | Поз. | Обозначение | Наименование | Кол. на исполнение 1481.1-300- | | | | | | | | | | | | Примечание |
|---|---|---|---|---|---|---|---|---|---|---|---|---|---|---|---|---|---|
| | | | | | — | 01 | 02 | 03 | 04 | 05 | 06 | 07 | 08 | 09 | 10 | 11 | |
| | | | | Документация | | | | | | | | | | | | | |
| А3 | | | 1481.1-300 СБ | Сборочный чертеж | | | | | | | | | | | | | |
| А4 | | | 1481.1-000 ТУ | Технические условия. | | | | | | | | | | | | | |
| А3 | | | 1481.1-200 СБ | Панель ПСТ60.6.Самонесущая | | | | | | | | | | | | | |
| | | | | рядовая. Сборочный чертеж. | | | | | | | | | | | | | |
| А3 | | | 1481.1-001 РС | Ведомость расхода стали | | | | | | | | | | | | | |
| А3 | | | 1481.1-002 РС | Ведомость расхода стали | | | | | | | | | | | | | |
| | | | | Сборочные единицы | | | | | | | | | | | | | |
| А4 | | 1 | 1481.2-2000-01 | Каркас пространственный КП4 | 1 | 1 | 1 | 1 | 1 | 1 | 1 | 1 | 1 | 1 | 1 | 1 | |
| А4 | | 2 | 1481.2-0100-01 | Сетка С2 | 1 | 1 | 1 | 1 | 1 | 1 | 1 | 1 | 1 | 1 | 1 | 1 | |
| А4 | | 3 | 1481.2-0040-01 | Петля для подъема П2 | 2 | 2 | 2 | 2 | 2 | 2 | 2 | 2 | 2 | 2 | 2 | 2 | |
| А4 | | 4 | 1481.2-0020 | Изделие закладное М2 | 4 | 4 | 4 | 4 | 4 | 4 | 4 | 4 | 4 | 4 | 4 | 4 | |
| | | | | Детали | | | | | | | | | | | | | |
| А4 | | 5 | 1481.2-0060 | Связь гибкая К1 | 30 | 30 | | | | | | | | | | | |
| | | | -01 | Связь гибкая К2 | | | 30 | 30 | | | | | | | | | |
| | | | -02 | Связь гибкая К3 | | | | | 30 | 30 | 30 | 30 | | | | | |
| | | | -03 | Связь гибкая К4 | | | | | | | | | 30 | 30 | | | |
| | | | -04 | Связь гибкая К5 | | | | | | | | | | | 30 | 30 | |
| | | | | Материалы | | | | | | | | | | | | | |
| | | 6 | | Тяжелый бетон класса В15 | 0,79 | | 0,79 | | 0,79 | | 0,79 | | 0,79 | | 0,79 | | м³ |
| | | | | Легкий бетон класса В15 | | 0,79 | | 0,79 | | 0,79 | | 0,79 | | 0,79 | | 0,79 | м³ |
| | | 7 | | Плиты пенополистирольные ГОСТ15588-86 | 0,51 | 0,51 | 0,77 | 0,77 | 1,02 | 1,02 | | | | | | | м³ |
| | | | | Плиты минераловатные | | | | | | | | | | | | | |
| | | | | ГОСТ 10140-80 | | | | | | | 1,02 | 1,02 | 1,3 | 1,3 | 1,5 | 1,5 | м³ |
| | | 8 | | Пергамин ГОСТ 2697-83 | | | | | | | 5,1 | 5,1 | 5,1 | 5,1 | 5,1 | 5,1 | м² |
| | | 9 | | Пленка полиэтиленовая | | | | | | | | | | | | | |
| | | | | ГОСТ 10354-82 | | | | | | | 9,6 | 9,6 | 10,4 | 10,4 | 11,2 | 11,2 | м² |

1. Объем минераловатных плит дан без учета сжимаемости материала. При изготовлении панелей объем должен быть скорректирован на основании опытных формований (см. п. 4 технического описания).
2. Расход пленки полиэтиленовой указан с учетом укрытия ею торцов утеплителя по всему контуру панели.

| | | |
|---|---|---|
| Нач.отд. | Котов | |
| Н. контр. | Кузьмина | |
| ГИП | Юдин | |
| Рук.гр. | Рабинович | |
| Ст.инж. | Баргина | |
| Провер. | Рабинович | |

1481.1 — 300

Панель ПСТ 60.9. Самонесущая рядовая

| Стадия | Лист | Листов |
|---|---|---|
| Р | | 1 |

ГИПРОНИСЕЛЬХОЗ

Инв.№ подл. | Подпись и дата | Взам.инв.№

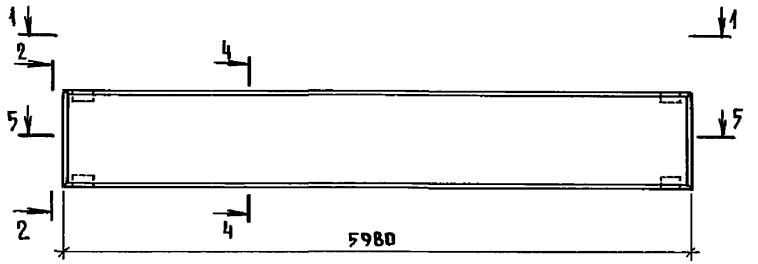


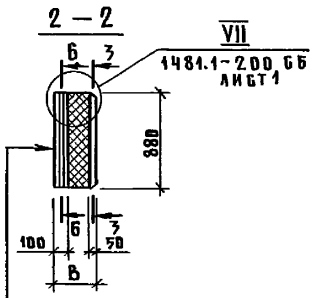


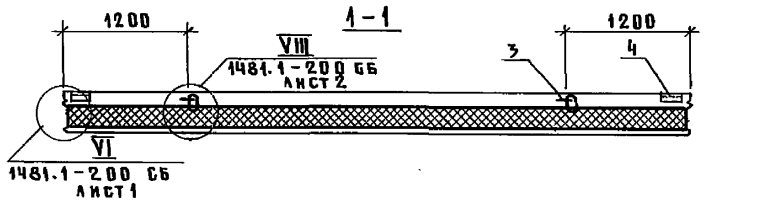


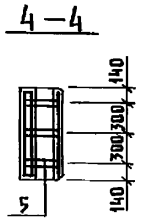


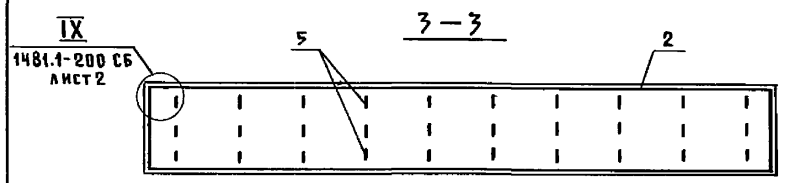


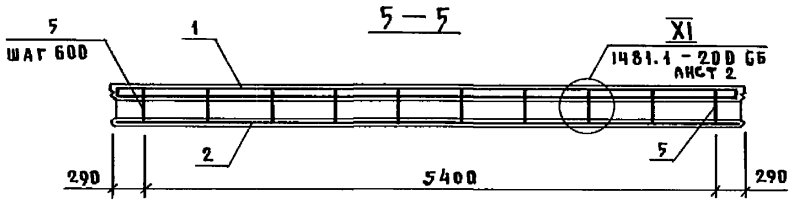


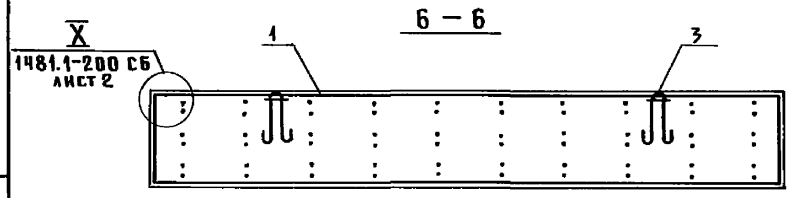


| Обозначение | Марка | B, мм | Масса, т |
|---|---|---|---|
| 1481.1-300 | ПСТ 60.9.25 -ТП | 250 | 1,9 |
| -01 | ПСТ 60.9.25 -ПП | | 1,7 |
| -02 | ПСТ 60.9.30 -ТП | 300 | 1,9 |
| -03 | ПСТ 60.9.30 -ПП | | 1,7 |
| -04 | ПСТ 60.9.35 -ТП | 350 | 1,9 |
| -05 | ПСТ 60.9.35 -ПП | | 1,7 |
| -06 | ПСТ 60.9.35 -ТМ | | 2,1 |
| -07 | ПСТ 60.9.35 -ПМ | | 1,8 |
| -08 | ПСТ 60.9.40 -ТМ | 400 | 2,2 |
| -09 | ПСТ 60.9.40 -ПМ | | 1,9 |
| -10 | ПСТ 60.9.45 -ТМ | 450 | 2,2 |
| -11 | ПСТ 60.9.45 -ПМ | | 1,9 |

1. Пароизоляция из пленки полиэтиленовой и слой пергамина укладываются только при утеплителе из минераловатных плит.
2. Установку петли для подъема см. п. 3 технического описания.

| | | |
|---|---|---|
| Нач. отд. | Котов | |
| Гип | Юдин | |
| Н. контр. | Кузьмина | |
| Рук. гр. | Рабинович | |
| Ст. инж. | Варгина | |
| Инж. | Епанешникова | |
| Проверил | Рабинович | |

1481.1-300 СБ

Панель ПСТ 60.9 Самонесущая рядовая. Сборочный чертеж

| Стадия | Масса | Масштаб |
|---|---|---|
| Р | см. табл. | — |
| Лист | Листов 1 | |

ГИПРОНИСЕЛЬХОЗ

Инв. № подл. | Подпись и дата | Взам. инв. №

| Формат | Зона | Поз. | Обозначение | Наименование | Кол. на исполнение 1481.1-400- | | | | | | | | | | | | Примечание |
|---|---|---|---|---|---|---|---|---|---|---|---|---|---|---|---|---|---|
| | | | | | — | 01 | 02 | 03 | 04 | 05 | 06 | 07 | 08 | 09 | 10 | 11 | |
| | | | | **Документация** | | | | | | | | | | | | | |
| А3 | | | 1481.1-400 СБ | Сборочный чертеж | ✕ | ✕ | ✕ | ✕ | ✕ | ✕ | ✕ | ✕ | ✕ | ✕ | ✕ | ✕ | |
| А4 | | | 1481.1-000 ТУ | Технические условия | ✕ | ✕ | ✕ | ✕ | ✕ | ✕ | ✕ | ✕ | ✕ | ✕ | ✕ | ✕ | |
| А3 | | | 1481.1-200 СБ | Панель ПСТ60.6.Самонесущая | | | | | | | | | | | | | |
| | | | | рядовая.Сборочный чертеж | ✕ | ✕ | ✕ | ✕ | ✕ | ✕ | ✕ | ✕ | ✕ | ✕ | ✕ | ✕ | |
| А3 | | | 1481.1-001 РС | Ведомость расхода стали | ✕ | ✕ | ✕ | ✕ | ✕ | ✕ | | | | | | | |
| А3 | | | 1481.1-002 РС | Ведомость расхода стали | | | | | | | ✕ | ✕ | ✕ | ✕ | ✕ | ✕ | |
| | | | | **Сборочные единицы** | | | | | | | | | | | | | |
| А4 | | 1 | 1481.2-2000-02 | Каркас пространственный КП5 | 1 | 1 | 1 | 1 | 1 | 1 | 1 | 1 | 1 | 1 | 1 | 1 | |
| А4 | | 2 | 1481.2-0100-03 | Сетка С4 | 1 | 1 | 1 | 1 | 1 | 1 | 1 | 1 | 1 | 1 | 1 | 1 | |
| А4 | | 3 | 1481.2-0040-02 | Петля для подъема П3 | 2 | 2 | 2 | 2 | 2 | 2 | 2 | 2 | 2 | 2 | | 2 | |
| | | | -03 | Петля для подъема П4 | | | | | | | | | | | 2 | | |
| А4 | | 4 | 1481.2-0020 | Изделие закладное М2 | 4 | 4 | 4 | 4 | 4 | 4 | 4 | 4 | 4 | 4 | 4 | 4 | |
| | | | | **Детали** | | | | | | | | | | | | | |
| А4 | | 5 | 1481.2-0060 | Связь гибкая К1 | 30 | 30 | | | | | | | | | | | |
| | | | -01 | Связь гибкая К2 | | | 30 | 30 | | | | | | | | | |
| | | | -02 | Связь гибкая К3 | | | | | 30 | 30 | 30 | 30 | | | | | |
| | | | -03 | Связь гибкая К4 | | | | | | | | | 30 | 30 | | | |
| | | | -04 | Связь гибкая К5 | | | | | | | | | | | 30 | 30 | |
| | | | | **Материалы** | | | | | | | | | | | | | |
| | | 6 | | Тяжелый бетон класса В15 | 1,1 | | 1,1 | | 1,1 | | 1,1 | | 1,1 | | 1,1 | | |
| | | | | Легкий бетон класса В15 | | 1,1 | | 1,1 | | 1,1 | | 1,1 | | 1,1 | | 1,1 | м³ |
| | | 7 | | Плиты пенополистирольные ГОСТ15588-86 | 0,70 | 0,70 | 1,1 | 1,1 | 1,4 | 1,4 | | | | | | | м³ |
| | | | | Плиты минераловатные ГОСТ10140-81 | | | | | | | 1,4 | 1,4 | 1,8 | 1,8 | 2,1 | 2,1 | м³ |
| | | 8 | | Пергамин ГОСТ 2697-83 | | | | | | | 7,0 | 7,0 | 7,0 | 7,0 | 7,0 | 7,0 | м² |
| | | 9 | | Пленка полиэтиленовая | | | | | | | | | | | | | |
| | | | | ГОСТ 10354-82 | | | | | | | 11,6 | 11,6 | 12,5 | 12,5 | 13,3 | 13,3 | м² |

1. Объем минераловатных плит дан без учета сжимаемости материала. При изготовлении панелей объем должен быть скорректирован на основании опытных формований (см. п. 4 технического описания).
2. Расход пленки полиэтиленовой указан с учетом укрытия ею торцов утеплителя по всему контуру панели.

| | | |
|---|---|---|
| Нач.отд. | Котов | |
| Гл.конст. | Цудечкис | |
| Н.контр. | Кузьмина | |
| Гл.спец. | Люхина | |
| Ст.инж. | Кузьмина | |
| Провер. | Варгина | |

1481.1-400

Панель ПСТ60.12. Самонесущая рядовая.

| Стадия | Лист | Листов |
|---|---|---|
| Р | | 1 |

ГИПРОНИСЕЛЬХОЗ

Инв.№ подл. | Подпись и дата | Взам.инв.№

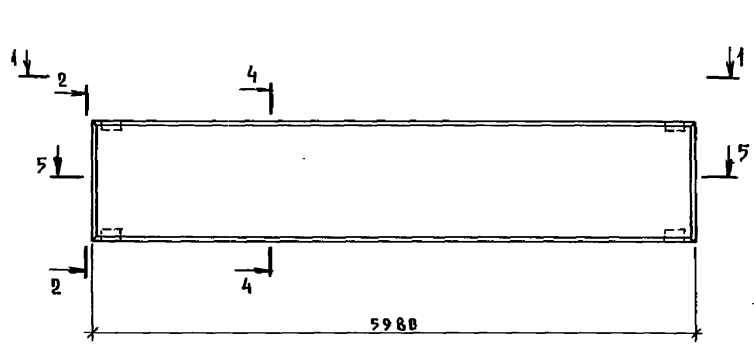


2-2

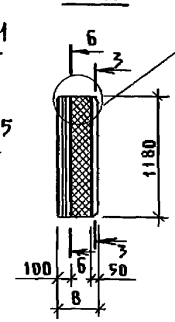


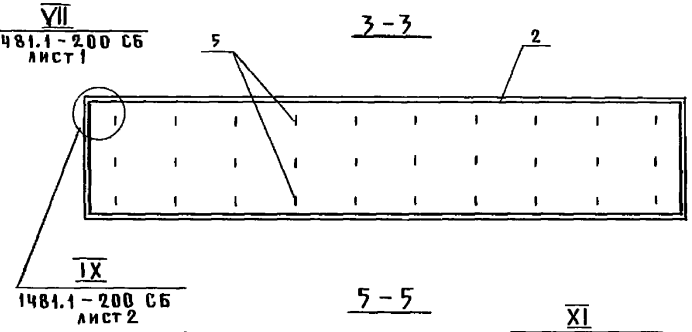


3-3




4-4

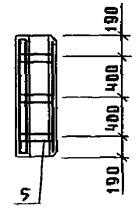


1-1

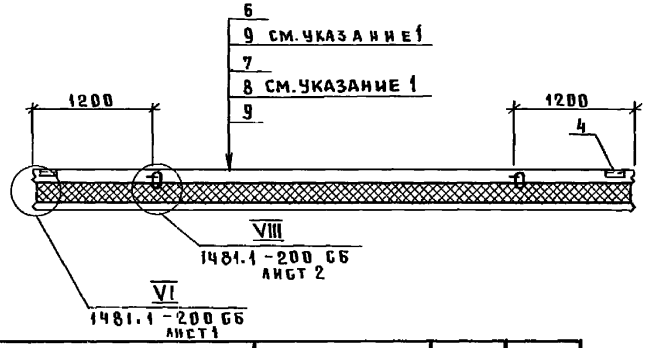


5-5

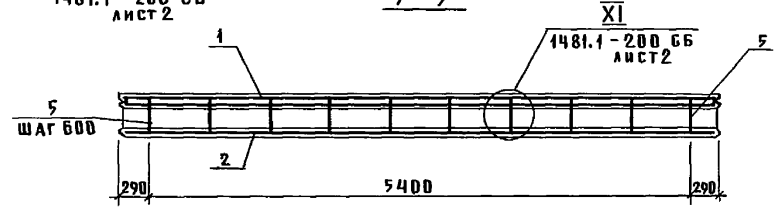


6-6

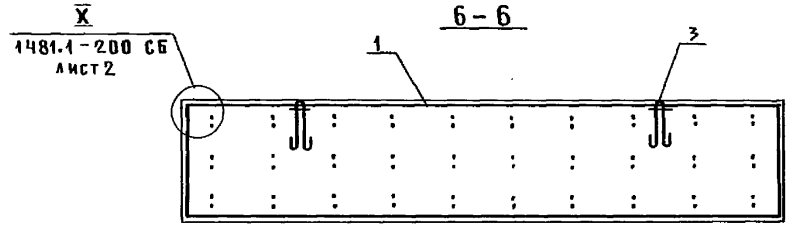


| Обозначение | Марка | B, мм | Масса, т |
|---|---|---|---|
| 1481.1-400 | ПСТ 60.12.25-ТП | 250 | 2,7 |
| -01 | ПСТ 60.12.25-ПП | | 2,3 |
| -02 | ПСТ 60.12.30-ТП | 300 | 2,7 |
| -03 | ПСТ 60.12.30-ПП | | 2,3 |
| -04 | ПСТ 60.12.35-ТП | 350 | 2,7 |
| -05 | ПСТ 60.12.35-ПП | | 2,3 |
| -06 | ПСТ 60.12.35-ТМ | | 2,9 |
| -07 | ПСТ 60.12.35-ПМ | | 2,5 |
| -08 | ПСТ 60.12.40-ТМ | 400 | 3,0 |
| -09 | ПСТ 60.12.40-ПМ | | 2,6 |
| -10 | ПСТ 60.12.45-ТМ | 450 | 3,1 |
| -11 | ПСТ 60.12.45-ПМ | | 2,7 |

1. Пароизоляция из пленки полиэтиленовой и слой пергамина укладываются только при утеплителе из минераловатных плит.
2. Установку петли для подъема см. п. 3 технического описания.

Инв. № подл. | Подпись и дата | Взам. инв. №

| | | | |
|---|---|---|---|
| Нач. отд. | Котов | | |
| Гл. констр. | Цудечкис | | |
| Н. контр. | Кузьмина | | |
| Гл. спец. | Люхина | | |
| Ст. инж. | Кузьмина | | |
| Проверил | Варгина | | |

1481.1-400 СБ

Панель ПСТ60.12. Самонесущая рядовая. Сборочный чертеж

| Стадия | Масса | Масштаб |
|---|---|---|
| Р | см. табл. | — |
| Лист | Листов 1 | |

ГИПРОНИСЕЛЬХОЗ

| Формат | Зона | Поз. | Обозначение | Наименование | Кол. на исполнение 1481.1-500- | | | | | | | | | | | | Примечание |
|---|---|---|---|---|---|---|---|---|---|---|---|---|---|---|---|---|---|
| | | | | | — | 01 | 02 | 03 | 04 | 05 | 06 | 07 | 08 | 09 | 10 | 11 | |
| | | | | **Документация** | | | | | | | | | | | | | |
| А3 | | | 1481.1-500 СБ | Сборочный чертеж | | | | | | | | | | | | | |
| А4 | | | 1481.1-000 ТУ | Технические условия | | | | | | | | | | | | | |
| А3 | | | 1481.1-200 СБ | Панель ПСТ60.6.Самонесущая | | | | | | | | | | | | | |
| | | | | рядовая. Сборочный чертеж | | | | | | | | | | | | | |
| А3 | | | 1481.1-001 РС | Ведомость расхода стали | | | | | | | | | | | | | |
| А3 | | | 1481.1-002 РС | Ведомость расхода стали | | | | | | | | | | | | | |
| | | | | **Сборочные единицы** | | | | | | | | | | | | | |
| А4 | | 1 | 1481.2-2000 -03 | Каркас пространственный КП6 | 1 | 1 | 1 | 1 | 1 | 1 | 1 | 1 | 1 | 1 | 1 | 1 | |
| А4 | | 2 | 1481.2-0100 -04 | Сетка С5 | 1 | 1 | 1 | 1 | 1 | 1 | 1 | 1 | 1 | 1 | 1 | 1 | |
| А4 | | 3 | 1481.2-0040 -03 | Петля для подъема П4 | 2 | 2 | 2 | 2 | 2 | 2 | | 2 | | 2 | | 2 | |
| | | | -04 | Петля для подъема П5 | | | | | | | 2 | | 2 | | 2 | | |
| А4 | | 4 | 1481.2-0020 | Изделие закладное М2 | 4 | 4 | 4 | 4 | 4 | 4 | 4 | 4 | 4 | 4 | 4 | 4 | |
| | | | | **Детали** | | | | | | | | | | | | | |
| А4 | | 5 | 1481.2-0060 | Связь гибкая К1 | 50 | 50 | | | | | | | | | | | |
| | | | -01 | Связь гибкая К2 | | | 50 | 50 | | | | | | | | | |
| | | | -02 | Связь гибкая К3 | | | | | 50 | 50 | 50 | 50 | | | | | |
| | | | -03 | Связь гибкая К4 | | | | | | | | | 50 | 50 | | | |
| | | | -04 | Связь гибкая К5 | | | | | | | | | | | 50 | 50 | |
| | | | | **Материалы** | | | | | | | | | | | | | |
| | | 6 | | Тяжелый бетон класса В15 | 1,6 | | 1,6 | | 1,6 | | 1,6 | | 1,6 | | 1,6 | | м3 |
| | | | | Легкий бетон класса В15 | | 1,6 | | 1,6 | | 1,6 | | 1,6 | | 1,6 | | 1,6 | м3 |
| | | 7 | | Плиты пенополистирольные ГОСТ 15588-86 | 1,1 | 1,1 | 1,6 | 1,6 | 2,1 | 2,1 | | | | | | | м3 |
| | | | | Плиты минераловатные ГОСТ 10140-80 | | | | | | | 2,1 | 2,1 | 2,6 | 2,6 | 3,1 | 3,1 | м3 |
| | | 8 | | Пергамин ГОСТ 2697-83 | | | | | | | 10,5 | 10,5 | 10,5 | 10,5 | 10,5 | 10,5 | м2 |
| | | 9 | | Пленка полиэтиленовая ГОСТ 10354-82 | | | | | | | 15,5 | 15,5 | 16,4 | 16,4 | 17,3 | 17,3 | м2 |

1. Объем минераловатных плит дан без учета сжимаемости материала. При изготовлении панелей объем должен быть скорректирован на основании опытных формований (см. п. 4 технического описания).
2. Расход пленки полиэтиленовой указан с учетом укрытия ею торцов утеплителя по всему контуру панели.

| | | |
|---|---|---|
| Нач.отд. | Котов | |
| Гл.конст. | Чудечкис | |
| Н.контр. | Кузьмина | |
| Гл.спец. | Аюхина | |
| Ст.инж. | Кузьмина | |
| Провер. | Варгина | |

1481.1-500

Панель ПСТ60.18. Самонесущая рядовая

| Стадия | Лист | Листов |
|---|---|---|
| Р | | 1 |

ГИПРОНИСЕЛЬХОЗ

Инв.№ подл. | Подпись и дата | Взам.инв.№

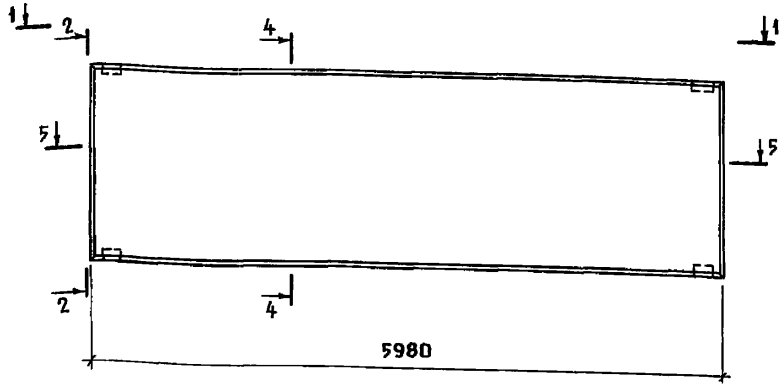


1-1

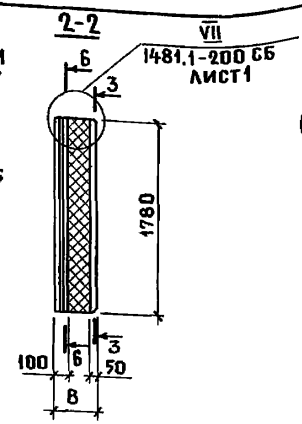


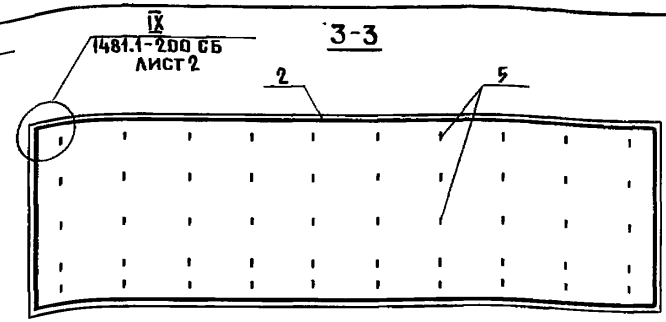


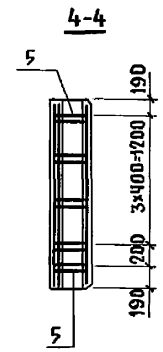


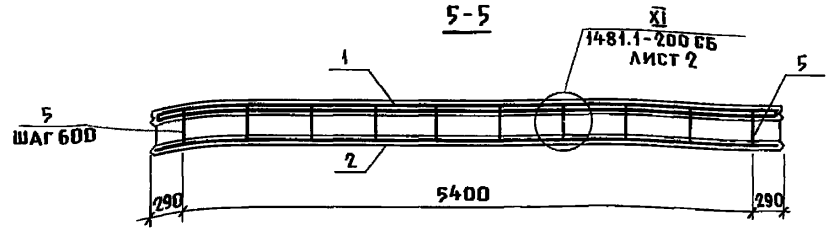


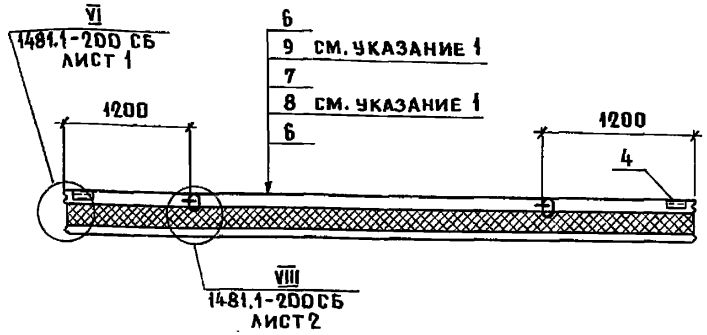


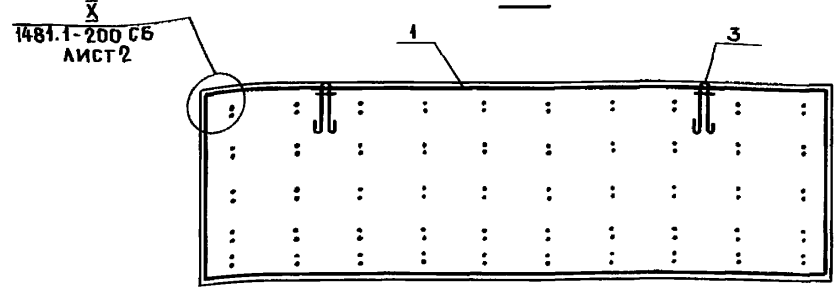


| Обозначение | Марка | В, мм | Масса т |
|---|---|---|---|
| 1481.1- 500 | ПСТ 60.18.25-ТП | 250 | 3,8 |
| - 01 | ПСТ 60.18.25-ПП | | 3,4 |
| - 02 | ПСТ 60.18.30-ТП | 300 | 3,9 |
| - 03 | ПСТ 60.18.30-ПП | | 3,4 |
| - 04 | ПСТ 60. 18.35-ТП | 350 | 3,9 |
| - 05 | ПСТ 60. 18.35- ПП | | 3,4 |
| - 06 | ПСТ 60. 18.35-ТМ | | 4,2 |
| - 07 | ПСТ 60. 18.35-ПМ | | 3,7 |
| - 08 | ПСТ 60. 18.40-ТМ | 400 | 4,3 |
| - 09 | ПСТ 60. 18.40-ПМ | | 3,8 |
| - 10 | ПСТ 60. 18.45-ТМ | 450 | 4,4 |
| - 11 | ПСТ 60. 18.45-ПМ | | 3,9 |

1. Пароизоляция из пленки полиэтиленовой и слой пергамина укладываются только при утеплителе из минераловатных плит.
2. Установку петли для подъема см. п.3 технического описания.

Взам. инв.№ | Подпись и дата | Инв.№ подл.

| | | |
|---|---|---|
| Нач.отд. | Котов | |
| Гл.конст. | Цудечкис | |
| Н.контр. | Кузьмина | |
| Гл.спец. | Аюхина | |
| Ст.инж. | Кузьмина | |
| Провер. | Варгина | |

# 1481.1-500 СБ

Панель ПСТ 60.18
Самонесущая рядовая.
Сборочный чертеж

| Стадия | Масса | Масштаб |
|---|---|---|
| Р | см.табл. | — |
| Лист | Листов 1 | |

ГИПРОНИСЕЛЬХОЗ

Копир. Ченцова 22146-02 23 Формат А3

| Формат | Зона | Поз. | Обозначение | Наименование | Кол. на исполнение 1481.1-600- | | | | | | | | | | | | | | | | | | Примечание |
|---|---|---|---|---|---|---|---|---|---|---|---|---|---|---|---|---|---|---|---|---|---|---|---|
| | | | | | — | 01 | 02 | 03 | 04 | 05 | 06 | 07 | 08 | 09 | 10 | 11 | 12 | 13 | 14 | 15 | 16 | 17 | |
| | | | | Документация | | | | | | | | | | | | | | | | | | | |
| А3 | | | 1481.1-600 СБ | Сборочный чертеж | Х | Х | Х | Х | Х | Х | Х | Х | Х | Х | Х | Х | Х | Х | Х | Х | Х | Х | |
| А4 | | | 1481.1-000 ТУ | Технические условия | Х | Х | Х | Х | Х | Х | Х | Х | Х | Х | Х | Х | Х | Х | Х | Х | Х | Х | |
| А3 | | | 1481.1-200 СБ | Панель ПСТ60.6.Самонесущая | | | | | | | | | | | | | | | | | | | |
| | | | | рядовая.Сборочный чертеж | Х | Х | Х | Х | Х | Х | Х | Х | Х | Х | Х | Х | Х | Х | Х | Х | Х | Х | |
| А3 | | | 1481.1-001 РС | Ведомость расхода стали | Х | Х | Х | Х | Х | Х | Х | Х | Х | Х | Х | Х | Х | Х | Х | Х | Х | Х | |
| А3 | | | 1481.1-002 РС | Ведомость расхода стали | | | | | | | | | | | | | | | Х | Х | | | |
| | | | | Сборочные единицы | | | | | | | | | | | | | | | | | | | |
| А4 | | 1 | 1481.2-3000 | Каркас пространственный КП7 | 1 | 1 | | | | | 1 | 1 | | | | | 1 | 1 | 1 | 1 | | | |
| | | | -01 | Каркас пространственный КП8 | | | 1 | 1 | | | | | 1 | 1 | | | | | | | 1 | 1 | |
| | | | -02 | Каркас пространственный КП9 | | | | | 1 | 1 | | | | | 1 | 1 | | | | | | | |
| А4 | | 2 | 1481.2-0100-05 | Сетка С6 | 1 | 1 | | | | | 1 | 1 | | | | | 1 | 1 | 1 | 1 | | | |
| | | | -06 | Сетка С7 | | | 1 | 1 | | | | | 1 | 1 | | | | | | | 1 | 1 | |
| | | | -07 | Сетка С8 | | | | | 1 | 1 | | | | | 1 | 1 | | | | | | | |
| А4 | | 3 | 1481.2-0040 | Петля для подъема П1 | 4 | 4 | | 2 | | 4 | 4 | 4 | | 2 | | 4 | 4 | 4 | 4 | 4 | | 2 | |
| | | | -01 | Петля для подъема П2 | | | 2 | | 4 | | | | 2 | | 4 | | | | | | 2 | | |
| | | | -03 | Петля для подъема П4 | | | 1 | 1 | | | | | 1 | 1 | | | | | | | 1 | 1 | |
| А4 | | 4 | 1481.2-0020 | Изделие закладное М2 | 4 | 4 | 4 | 4 | 4 | 4 | 4 | 4 | 4 | 4 | 4 | 4 | 4 | 4 | 4 | 4 | 4 | 4 | |
| | | | | Детали | | | | | | | | | | | | | | | | | | | |
| А4 | | 5 | 1481.2-0060 | Связь гибкая К1 | 12 | 12 | 17 | 17 | 18 | 18 | | | | | | | | | | | | | |
| | | | -01 | Связь гибкая К2 | | | | | | | 12 | 12 | 17 | 17 | 18 | 18 | | | | | | | |
| | | | -02 | Связь гибкая К3 | | | | | | | | | | | | | 12 | 12 | 12 | 12 | 17 | 17 | |

Указания см. лист 2

| | | |
|---|---|---|
| Нач.отд. | Котов | |
| Гл.конст. | Чудечкис | |
| Н.контр. | Кузьмина | |
| Гл.спец. | Люхина | |
| Ст.инж. | Кузьмина | |
| Провер. | Варгина | |

1481.1-600

Панель ПСТ10.24, ПСТ9.42, ПСТ18.24. Самонесущая простеночная

| Стадия | Лист | Листов |
|---|---|---|
| Р | 1 | 4 |

ГИПРОНИСЕЛЬХОЗ

Инв.№ подл. | Подпись и дата | Взам.инв.№

| Формат | Зона | Поз. | Обозначение | Наименование | Кол. на исполнение 1481.1-600- | | | | | | | | | | | | | | | | | | | | Примечание |
|---|---|---|---|---|---|---|---|---|---|---|---|---|---|---|---|---|---|---|---|---|---|---|---|---|---|
| | | | | | – | 01 | 02 | 03 | 04 | 05 | 06 | 07 | 08 | 09 | 10 | 11 | 12 | 13 | 14 | 15 | 16 | 17 | | | | |
| | | | | Брусок 60×60 ГОСТ 8486-66 сосна или ель $W \leq 20\%$ | | | | | | | | | | | | | | | | | | | | | |
| Б4 | | 6 | 1481.1-601 | $\ell$ = 110 | 6 | 6 | | | 6 | 6 | | | | | | | | | | | | | | | 0,0004 м³ |
| | | | – 01 | $\ell$ = 160 | | | | | | | 6 | 6 | | | 6 | 6 | | | | | | | | | 0,0006 м³ |
| | | | – 02 | $\ell$ = 210 | | | | | | | | | | | | | 6 | 6 | 6 | 6 | | | | | 0,0008 м³ |
| | | | | | | | | | | | | | | | | | | | | | | | | | |
| | | | | | | | | | | | | | | | | | | | | | | | | | |
| | | | | | | | | | | | | | | | | | | | | | | | | | |
| | | | | Материалы | | | | | | | | | | | | | | | | | | | | | |
| | | 7 | | Тяжелый бетон класса В15 | 0,35 | | 0,55 | | 0,64 | | 0,35 | | 0,55 | | 0,64 | | 0,35 | | 0,35 | | 0,55 | | | | м³ |
| | | | | Легкий бетон класса В15 | | 0,35 | | 0,55 | | 0,64 | | 0,35 | | 0,55 | | 0,64 | | 0,35 | | 0,35 | | 0,55 | | | м³ |
| | | 8 | | Плиты пенополистироль- | | | | | | | | | | | | | | | | | | | | | |
| | | | | ные ГОСТ 15588-86 | 0,23 | 0,23 | 0,37 | 0,37 | 0,43 | 0,43 | 0,35 | 0,35 | 0,55 | 0,55 | 0,64 | 0,64 | 0,47 | 0,47 | | | 0,74 | 0,74 | | | м³ |
| | | | | Плиты минераловат- | | | | | | | | | | | | | | | | | | | | | |
| | | | | ные ГОСТ 10140-80 | | | | | | | | | | | | | | | 0,47 | 0,47 | | | | | м³ |
| | | 9 | | Пергамин ГОСТ 2697-83 | | | | | | | | | | | | | | | 2,3 | 2,3 | | | | | м² |
| | | 10 | | Пленка полиэтиле- | | | | | | | | | | | | | | | | | | | | | |
| | | | | новая ГОСТ 10354-82 | | | | | | | | | | | | | | | 4,6 | 4,6 | | | | | м² |

1. Исполнения 18...35 см. листы 3;4.
2. Объем минераловатных плит дан без учета сжимаемости материала. При изготовлении панелей объем должен быть скорректирован на основании опытных формований (см. п.4 технического описания).
3. Расход пленки полиэтиленовой указан с учетом укрытия ею торцов утеплителя по всему контуру панели.

Взам. инв. N | Подпись и дата | Инв. N подл.

| Формат | Зона | Поз. | Обозначение | Наименование | Кол. на исполнение 1481.1-600- | | | | | | | | | | | | | | | | | | | | Примечание |
|---|---|---|---|---|---|---|---|---|---|---|---|---|---|---|---|---|---|---|---|---|---|---|---|---|---|
| | | | | | 18 | 19 | 20 | 21 | 22 | 23 | 24 | 25 | 26 | 27 | 28 | 29 | 30 | 31 | 32 | 33 | 34 | 35 | | | | | |
| | | | | **Документация** | | | | | | | | | | | | | | | | | | | | | |
| А3 | | | 1481.1-600 СБ | Сборочный чертеж | | | | | | | | | | | | | | | | | | | | | |
| А4 | | | 1481.1-000ТУ | Технические условия | | | | | | | | | | | | | | | | | | | | | |
| А3 | | | 1481.1-200 СБ | Панель ПСТ60.6.Самонесущая | | | | | | | | | | | | | | | | | | | | | |
| | | | | рядовая.Сборочный чертеж | | | | | | | | | | | | | | | | | | | | | |
| А3 | | | 1481.1-001 РС | Ведомость расхода стали | | | | | | | | | | | | | | | | | | | | | |
| А3 | | | 1481.1-002 РС | Ведомость расхода стали | | | | | | | | | | | | | | | | | | | | | |
| | | | | | | | | | | | | | | | | | | | | | | | | | |
| | | | | **Сборочные единицы** | | | | | | | | | | | | | | | | | | | | | |
| А4 | | 1 | 1481.2-3000 | Каркас пространственный КП7 | | | | | | | 1 | 1 | | | | | 1 | 1 | | | | | | | |
| | | | -01 | Каркас пространственный КП8 | 1 | 1 | | | | | | | 1 | 1 | | | | | 1 | 1 | | | | | |
| | | | -02 | Каркас пространственный КП9 | | | 1 | 1 | 1 | 1 | | | | | 1 | 1 | | | | | 1 | 1 | | | |
| А4 | | 2 | 1481.2-0100 -05 | Сетка С6 | | | | | | | 1 | 1 | | | | | 1 | 1 | | | | | | | |
| | | | -06 | Сетка С7 | 1 | 1 | | | | | | | 1 | 1 | | | | | 1 | 1 | | | | | |
| | | | -07 | Сетка С8 | | | 1 | 1 | 1 | 1 | | | | | 1 | 1 | | | | | 1 | 1 | | | |
| А4 | | 3 | 1481.2-0040 | Петля для подъема П1 | | | | 4 | | | 4 | 4 | | | | | 4 | 4 | | | | | | | |
| | | | -01 | Петля для подъема П2 | 2 | 2 | 4 | | 4 | 4 | | | 2 | 2 | 4 | 4 | | | 2 | 2 | 4 | 4 | | | |
| | | | -03 | Петля для подъема П4 | 1 | 1 | | | | | | | 1 | 1 | | | | | 1 | 1 | | | | | |
| А4 | | 4 | 1481.2-0020 | Изделие закладное М2 | 4 | 4 | 4 | 4 | 4 | 4 | 4 | 4 | 4 | 4 | 4 | 4 | 4 | 4 | 4 | 4 | 4 | 4 | | | |
| | | | | | | | | | | | | | | | | | | | | | | | | | |
| | | | | **Детали** | | | | | | | | | | | | | | | | | | | | | |
| А4 | | 5 | 1481.2-0060 -02 | Связь гибкая К3 | 17 | 17 | 18 | 18 | 18 | 18 | | | | | | | | | | | | | | | |
| | | | -03 | Связь гибкая К4 | | | | | | | 12 | 12 | 17 | 17 | 18 | 18 | | | | | | | | | |
| | | | -04 | Связь гибкая К5 | | | | | | | | | | | | | 12 | 12 | 17 | 17 | 18 | 18 | | | |

Инв.№ подл. | Подпись и дата | Взам.инв.№

| Формат | Зона | Поз. | Обозначение | Наименование | Кол. на исполнение 1481.1-600- | | | | | | | | | | | | | | | | | | | | Примечание |
|---|---|---|---|---|---|---|---|---|---|---|---|---|---|---|---|---|---|---|---|---|---|---|---|---|---|
| | | | | | 18 | 19 | 20 | 21 | 22 | 23 | 24 | 25 | 26 | 27 | 28 | 29 | 30 | 31 | 32 | 33 | 34 | 35 | | | | | |
| | | | | Брусок 60×60 ГОСТ 8486-66 Сосна или ель ψ≤20% | | | | | | | | | | | | | | | | | | | | | |
| Б4 | | 6 | 1481.1-601 -02 | ℓ=210 | | | 6 | 6 | 6 | 6 | | | | | | | | | | | | | | | 0,0008 м³ |
| | | | -03 | ℓ=260 | | | | | | | 6 | 6 | | | 6 | 6 | | | | | | | | | 0,001 м³ |
| | | | -04 | ℓ=310 | | | | | | | | | | | | | 6 | 6 | | | 6 | 6 | | | 0,001 м³ |
| | | | | Материалы | | | | | | | | | | | | | | | | | | | | | |
| | | 7 | | Тяжелый бетон класса В15 | 0,55 | | 0,64 | | 0,64 | | 0,35 | | 0,55 | | 0,64 | | 0,35 | | 0,55 | | 0,64 | | | | м³ |
| | | | | Легкий бетон класса В15 | | 0,55 | | 0,64 | | 0,64 | | 0,35 | | 0,55 | | 0,64 | | 0,35 | | 0,55 | | 0,64 | | | м³ |
| | | 8 | | Плиты пенополистирольные | | | | | | | | | | | | | | | | | | | | | |
| | | | | ГОСТ 15588-86 | | | 0,85 | 0,85 | | | | | | | | | | | | | | | | | м³ |
| | | | | Плиты минераловатные | | | | | | | | | | | | | | | | | | | | | |
| | | | | ГОСТ 10140-80 | 0,74 | 0,74 | | | 0,85 | 0,85 | 0,58 | 0,58 | 0,92 | 0,92 | 1,06 | 1,06 | 0,70 | 0,70 | 1,1 | 1,1 | 1,27 | 1,27 | | | м³ |
| | | 9 | | Пергамин ГОСТ 2697-83 | 3,7 | 3,7 | | | 4,2 | 4,2 | 2,3 | 2,3 | 3,7 | 3,7 | 4,2 | 4,2 | 2,3 | 2,3 | 3,7 | 3,7 | 4,2 | 4,2 | | | м² |
| | | 10 | | Пленка полиэтиле- | | | | | | | | | | | | | | | | | | | | | |
| | | | | новая ГОСТ 10354-82 | 5,7 | 5,7 | | | 7,0 | 7,0 | 5,1 | 5,1 | 6,2 | 6,2 | 7,5 | 7,5 | 5,6 | 5,6 | 6,7 | 6,7 | 8,1 | 8,1 | | | м² |

Указания см. лист 2

Инв.№ подл. | Подпись и дата | Взам.инв.№

Рис. 1

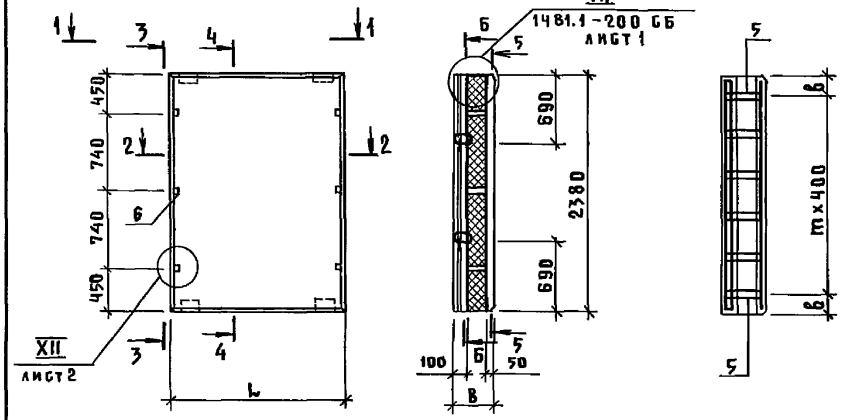


3-3




4-4




1-1

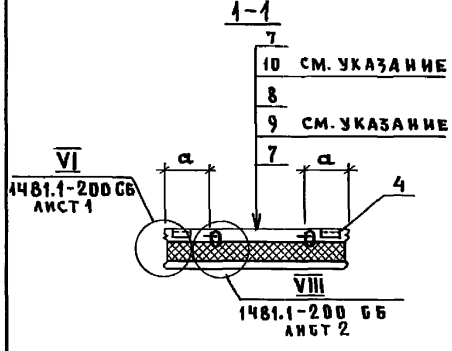


2-2

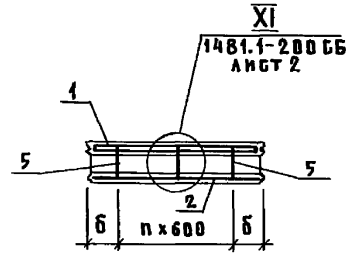


5-5

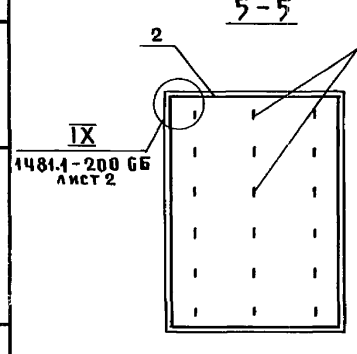


6-6

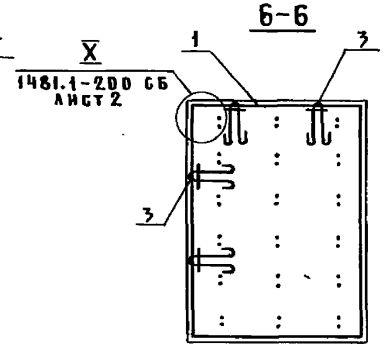


| Обозначение | Марка | Рис. | Размеры, мм | | | | | n | m | Масса, т |
|---|---|---|---|---|---|---|---|---|---|---|
| | | | в | L | a | б | в | | | |
| 1481.1-600 | ПСТ 10.24.25-ТП | 1 | 250 | 980 | 300 | 190 | 190 | 1 | 5 | 0,85 |
| -01 | ПСТ 10.24.25-ПП | | | | | | | | | 0,73 |
| -02 | ПСТ 9.42.25-ТП | 2 | | 880 | — | — | — | — | — | 1,4 |
| -03 | ПСТ 9.42.25-ПП | | | | | | | | | 1,2 |
| -04 | ПСТ 18.24.25-ТП | 1 | | 1780 | 450 | 290 | 190 | 2 | 5 | 1,6 |
| -05 | ПСТ 18.24.25-ПП | | | | | | | | | 1,3 |
| -06 | ПСТ 10.24.30-ТП | 1 | 300 | 980 | 300 | 190 | 190 | 1 | 5 | 0,85 |
| -07 | ПСТ 10.24.30-ПП | | | | | | | | | 0,73 |
| -08 | ПСТ 9.42.30-ТП | 2 | | 880 | — | — | — | — | — | 1,4 |
| -09 | ПСТ 9.42.30-ПП | | | | | | | | | 1,2 |
| -10 | ПСТ 18.24.30-ТП | 1 | | 1780 | 450 | 290 | 190 | 2 | 5 | 1,6 |
| -11 | ПСТ 18.24.30-ПП | | | | | | | | | 1,3 |
| -12 | ПСТ 10.24.35-ТП | 1 | 350 | 980 | 300 | 190 | 190 | 1 | 5 | 0,86 |
| -13 | ПСТ 10.24.35-ПП | | | | | | | | | 0,74 |
| -14 | ПСТ 10.24.35-ТМ | | | | | | | | | 0,93 |
| -15 | ПСТ 10.24.35-ПМ | | | | | | | | | 0,81 |

1. Продолжение таблицы исполнений см. на листе 2.
2. Пароизоляция из пленки полиэтиленовой и слой пергамина укладываются только при утеплителе из минераловатных плит.
3. Установку петли для подъема см. п. 3 технического описания.

| | | | |
|---|---|---|---|
| Нач. отд. | Котов | | |
| Н. контр. | Кузьмина | | |
| Гип | Юдин | | |
| Рук. гр. | Рабинович | | |
| Ст. инж. | Варгина | | |
| Проверил | Рабинович | | |

1481.1-600 СБ

Панель ПСТ 10.24, ПСТ 9.42, ПСТ 18.24 Самонесущая простеночная. Сборочный чертеж

| Стадия | Масса | Масштаб |
|---|---|---|
| Р | См. табл. | — |
| Лист 1 | Листов 2 | |

ГИПРОНИСЕЛЬХОЗ

Инв. № подл. | Подпись и дата | Взам. инв. №

Рис.2

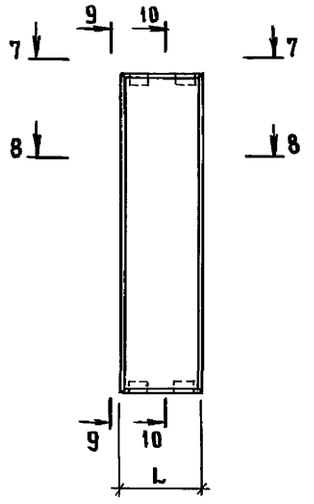


9–9

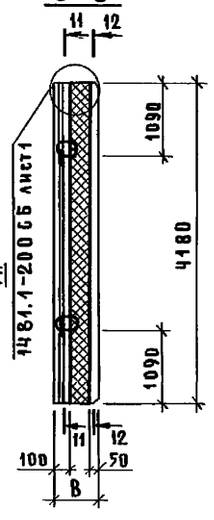


10–10

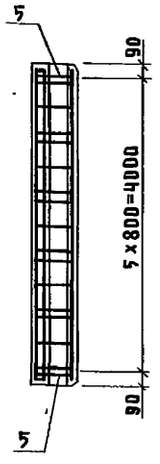


7–7

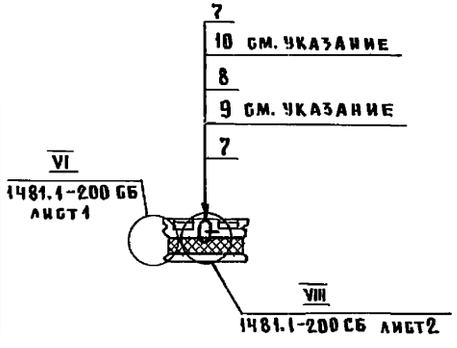


8–8

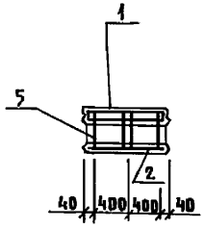


11–11

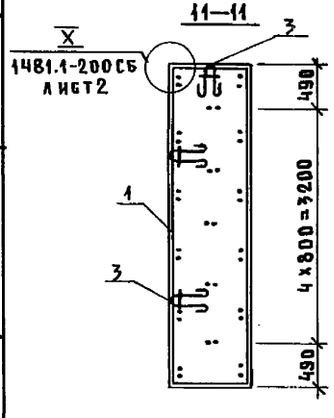


12–12

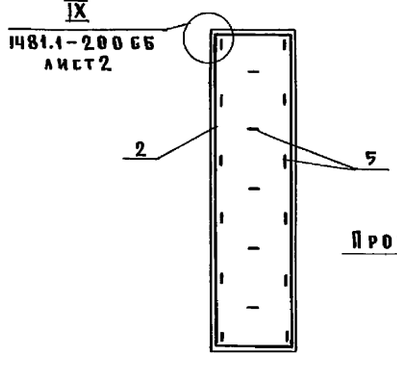


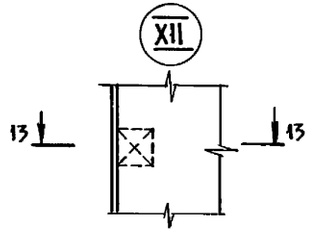


13–13

Пробка

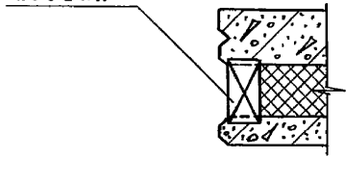

| Обозначение | Марка | Рис. | Размеры, мм | | | | | n | m | Масса, т |
|---|---|---|---|---|---|---|---|---|---|---|
| | | | B | L | a | б | в | | | |
| 1481.1-600-16 | ПГТ 9.42.35-ТВ | 2 | 350 | 880 | — | — | — | — | — | 1,4 |
| -17 | ПГТ 9.42.35-ПВ | | | | | | | | | 1,2 |
| -18 | ПГТ 9.42.35-ТМ | | | | | | | | | 1,6 |
| -19 | ПГТ 9.42.35-ПМ | | | | | | | | | 1,3 |
| -20 | ПГТ 18.24.35-ТВ | 1 | | 1780 | 450 | 290 | 190 | 2 | 5 | 1,6 |
| -21 | ПГТ 18.24.35-ПВ | | | | | | | | | 1,4 |
| -22 | ПГТ 18.24.35-ТМ | | | | | | | | | 1,7 |
| -23 | ПГТ 18.24.35-ПМ | | | | | | | | | 1,5 |
| -24 | ПГТ 10.24.40-ТМ | 1 | 400 | 980 | 300 | 190 | 190 | 1 | 5 | 0,95 |
| -25 | ПГТ 10.24.40-ПМ | | | | | | | | | 0,83 |
| -26 | ПГТ 9.42.40-ТМ | 2 | | 880 | — | — | — | — | — | 1,6 |
| -27 | ПГТ 9.42.40-ПМ | | | | | | | | | 1,3 |
| -28 | ПГТ 18.24.40-ТМ | 1 | | 1780 | 450 | 290 | 190 | 2 | 5 | 1,8 |
| -29 | ПГТ 18.24.40-ПМ | | | | | | | | | 1,5 |
| -30 | ПГТ 10.24.45-ТМ | 1 | 450 | 980 | 300 | 190 | 190 | 1 | 5 | 0,98 |
| -31 | ПГТ 10.24.45-ПМ | | | | | | | | | 0,86 |
| -32 | ПГТ 9.42.45-ТМ | 2 | | 880 | — | — | — | — | — | 1,6 |
| -33 | ПГТ 9.42.45-ПМ | | | | | | | | | 1,4 |
| -34 | ПГТ 18.24.45-ТМ | 1 | | 1780 | 450 | 290 | 190 | 2 | 5 | 1,8 |
| -35 | ПГТ 18.24.45-ПМ | | | | | | | | | 1,5 |

Взам. инв. N | Подпись и дата | Инв. N подл.

| Формат | Зона | Поз. | Обозначение | Наименование | Кол. на исполнение 1481.1-700- | | | | | | | | | | | | | | Примечание |
|---|---|---|---|---|---|---|---|---|---|---|---|---|---|---|---|---|---|---|---|
| | | | | | — | 01 | 02 | 03 | 04 | 05 | 06 | 07 | 08 | 09 | 10 | 11 | 12 | 13 | 14 | 15 | |
| | | | | **Документация** | | | | | | | | | | | | | | | | | |
| А3 | | | 1481.1-700 СБ | Сборочный чертеж | | | | | | | | | | | | | | | | | |
| А4 | | | 1481.1-000 ТУ | Технические условия | | | | | | | | | | | | | | | | | |
| А3 | | | 1481.1-200 СБ | Панель ПСТ60.6.Самонесущая | | | | | | | | | | | | | | | | | |
| | | | | рядовая.Сборочный чертеж | | | | | | | | | | | | | | | | | |
| А3 | | | 1481.1-001 РС | Ведомость расхода стали | | | | | | | | | | | | | | | | | |
| | | | | **Сборочные единицы** | | | | | | | | | | | | | | | | | |
| А4 | | 1 | 1481.2-4000 | Каркас пространственный КП11 | 1 | 1 | | | | | | | 1 | 1 | | | | | | | |
| | | | -01 | Каркас пространственный КП12 | | | 1 | 1 | | | | | | | 1 | 1 | | | | | |
| | | | -02 | Каркас пространственный КП13 | | | | | 1 | 1 | | | | | | | 1 | 1 | | | |
| | | | 1481.2-3000 -03 | Каркас пространственный КП10 | | | | | | | 1 | 1 | | | | | | | 1 | 1 | |
| А4 | | 2 | 1481.2-0400 | Сетка С11 | 1 | 1 | | | | | | | 1 | 1 | | | | | | | |
| | | | -01 | Сетка С12 | | | 1 | 1 | | | | | | | 1 | 1 | | | | | |
| | | | -02 | Сетка С13 | | | | | 1 | 1 | | | | | | | 1 | 1 | | | |
| | | | -03 | Сетка С14 | | | | | | | 1 | 1 | | | | | | | 1 | 1 | |
| А4 | | 3 | 1481.2-0040 | Петля П1 | 2 | 2 | 2 | 2 | 2 | 2 | 2 | 2 | 2 | 2 | 2 | 2 | 2 | 2 | 2 | 2 | |
| А4 | | 4 | 1481.2-0020 | Изделие закладное М2 | 4 | 4 | 4 | 4 | 4 | 4 | 2 | 2 | 4 | 4 | 4 | 4 | 4 | 4 | 2 | 2 | |
| | | | | **Детали** | | | | | | | | | | | | | | | | | |
| А4 | | 5 | 1481.2-0060 | Связь гибкая К1 | 15 | 15 | 9 | 9 | 9 | 9 | 6 | 6 | | | | | | | | | |
| | | | -01 | Связь гибкая К2 | | | | | | | | | 15 | 15 | 9 | 9 | 9 | 9 | 6 | 6 | |
| | | | | **Материалы** | | | | | | | | | | | | | | | | | |
| | | 6 | | Тяжелый бетон класса В15 | 0,53 | | 0,26 | | 0,21 | | 0,10 | | 0,53 | | 0,26 | | 0,21 | | 0,10 | | м³ |
| | | | | Легкий бетон класса В15 | | 0,53 | | 0,26 | | 0,21 | | 0,10 | | 0,53 | | 0,26 | | 0,21 | | 0,10 | м³ |
| | | 7 | | Плиты пенополистирольные ГОСТ15588-86 | 0,34 | 0,34 | 0,17 | 0,17 | 0,13 | 0,13 | 0,06 | 0,06 | 0,52 | 0,52 | 0,25 | 0,25 | 0,20 | 0,20 | 0,10 | 0,10 | м³ |

Исполнения : 16...31 см.лист2
32...47 см.лист3

| | | |
|---|---|---|
| Нач.отд. | Котов | |
| Гл.конст. | Цудечкис | |
| Н.контр. | Кузьмина | |
| Гл.спец. | Люхина | |
| Инжен. | Рутберг | |
| Провер. | Варгина | |

1481.1 — 700

Панель ПСТ30.12., ПСТ15.12., ПСТ12.12., ПСТ6.12. Самонесущая простеночная

| Стадия | Лист | Листов |
|---|---|---|
| Р | 1 | 3 |

ГИПРОНИСЕЛЬХОЗ

Инв.№подл. | Подпись и дата | Взам.инв.№

| Формат | Зона | Поз. | Обозначение | Наименование | Кол. на исполнение 1481.1-700- 16 | 17 | 18 | 19 | 20 | 21 | 22 | 23 | 24 | 25 | 26 | 27 | 28 | 29 | 30 | 31 | Примечание |
|---|---|---|---|---|---|---|---|---|---|---|---|---|---|---|---|---|---|---|---|---|---|
| | | | | Документация | | | | | | | | | | | | | | | | | |
| А3 | | | 1481.1-700 СБ | Сборочный чертеж | X | X | X | X | X | X | X | X | X | X | X | X | X | X | X | X | |
| А4 | | | 1481.1-000 ТУ | Технические условия | X | X | X | X | X | X | X | X | X | X | X | X | X | X | X | X | |
| А3 | | | 1481.1-200 СБ | Панель ПСТ60.6.Самонесущая | | | | | | | | | | | | | | | | | |
| | | | | рядовая. Сборочный | | | | | | | | | | | | | | | | | |
| | | | | чертеж | X | X | X | X | X | X | X | X | X | X | X | X | X | X | X | X | |
| А3 | | | 1481.1-001 РС | Ведомость расхода стали | X | X | | | X | X | | | X | X | | | X | X | | | |
| А3 | | | 1481.1-002 РС | Ведомость расхода стали | | | X | X | | | X | X | | | X | X | | | X | X | |
| | | | | Сборочные единицы | | | | | | | | | | | | | | | | | |
| А4 | | 1 | 1481.2-4000 | Каркас пространственный КП11 | 1 | 1 | 1 | 1 | | | | | | | | | | | | | |
| | | | -01 | Каркас пространственный КП12 | | | | | 1 | 1 | 1 | 1 | | | | | | | | | |
| | | | -02 | Каркас пространственный КП13 | | | | | | | | | 1 | 1 | 1 | 1 | | | | | |
| | | | 1481.2-3000 -03 | Каркас пространственный КП10 | | | | | | | | | | | | | 1 | 1 | 1 | 1 | |
| А4 | | 2 | 1481.2-0400 | Сетка С11 | 1 | 1 | 1 | 1 | | | | | | | | | | | | | |
| | | | -01 | Сетка С12 | | | | | 1 | 1 | 1 | 1 | | | | | | | | | |
| | | | -02 | Сетка С13 | | | | | | | | | 1 | 1 | 1 | 1 | | | | | |
| | | | -03 | Сетка С14 | | | | | | | | | | | | | 1 | 1 | 1 | 1 | |
| А4 | | 3 | 1481.2-0040 | Петля П1 | 2 | 2 | 2 | 2 | 2 | 2 | 2 | 2 | 2 | 2 | 2 | 2 | 2 | 2 | 2 | 2 | |
| А4 | | 4 | 1481.2-0020 | Изделие закладное М2 | 4 | 4 | 4 | 4 | 4 | 4 | 4 | 4 | 4 | 4 | 4 | 4 | 2 | 2 | 2 | 2 | |
| | | | | Детали | | | | | | | | | | | | | | | | | |
| А4 | | 5 | 1481.2-0060-02 | Связь гибкая К3 | 15 | 15 | 15 | 15 | 9 | 9 | 9 | 9 | 9 | 9 | 9 | 9 | 6 | 6 | 6 | 6 | |
| | | | | Материалы | | | | | | | | | | | | | | | | | |
| | | 6 | | Тяжелый бетон класса В15 | 0,53 | | 0,53 | | 0,26 | | 0,26 | | 0,21 | | 0,21 | | 0,10 | | 0,10 | | м3 |
| | | | | Легкий бетон класса В15 | | 0,53 | | 0,53 | | 0,26 | | 0,26 | | 0,21 | | 0,21 | | 0,10 | | 0,10 | м3 |
| | | 7 | | Плиты пенополистирольные ГОСТ15588-86 | 0,69 | 0,69 | | | 0,34 | 0,34 | | | 0,27 | 0,27 | | | 0,13 | 0,13 | | | м3 |
| | | | | Плиты минераловатные | | | | | | | | | | | | | | | | | |
| | | | | ГОСТ 10140-80 | | | 0,69 | 0,69 | | | 0,34 | 0,34 | | | 0,27 | 0,27 | | | 0,13 | 0,13 | м3 |
| | | 8 | | Пергамин ГОСТ 2697-83 | | | 3,4 | 3,4 | | | 1,7 | 1,7 | | | 1,3 | 1,3 | | | 0,65 | 0,65 | м2 |
| | | | | Пленка полиэтиленовая | | | | | | | | | | | | | | | | | |
| | | | | ГОСТ 10354-82 | | | 6,3 | 6,3 | | | 3,6 | 3,6 | | | 3,1 | 3,1 | | | 2,0 | 2,0 | м2 |

Инв.№ подл. | Подпись и дата | Взам.инв.№

1481.1-700

Лист 2

| Формат | Зона | Поз. | Обозначение | Наименование | Кол. на исполн. 1481.1-700 — 32 | 33 | 34 | 35 | 36 | 37 | 38 | 39 | 40 | 41 | 42 | 43 | 44 | 45 | 46 | 47 | Примечание |
|---|---|---|---|---|---|---|---|---|---|---|---|---|---|---|---|---|---|---|---|---|---|
| | | | | **Документация** | | | | | | | | | | | | | | | | | |
| А3 | | | 1481.1-700 СБ | Сборочный чертеж | | | | | | | | | | | | | | | | | |
| А4 | | | 1481.1-000 ТУ | Технические условия | | | | | | | | | | | | | | | | | |
| А3 | | | 1481.1-200 СБ | Панель ПСТ60.6.Самонесущая | | | | | | | | | | | | | | | | | |
| | | | | рядовая.Сборочный чертеж | | | | | | | | | | | | | | | | | |
| А3 | | | 1481.1-002 РС | Ведомость расхода стали | | | | | | | | | | | | | | | | | |
| | | | | **Сборочные единицы** | | | | | | | | | | | | | | | | | |
| А4 | | 1 | 1481.2-4000 | Каркас пространственный КП11 | 1 | 1 | | | | | | | 1 | 1 | | | | | | | |
| | | | -01 | Каркас пространственный КП12 | | | 1 | 1 | | | | | | | 1 | 1 | | | | | |
| | | | -02 | Каркас пространственный КП13 | | | | | 1 | 1 | | | | | | | 1 | 1 | | | |
| | | | 1481.2-3000 -03 | Каркас пространственный КП10 | | | | | | | 1 | 1 | | | | | | | 1 | 1 | |
| А4 | | 2 | 1481.2-0400 | Сетка С11 | 1 | 1 | | | | | | | 1 | 1 | | | | | | | |
| | | | -01 | Сетка С12 | | | 1 | 1 | | | | | | | 1 | 1 | | | | | |
| | | | -02 | Сетка С13 | | | | | 1 | 1 | | | | | | | 1 | 1 | | | |
| | | | -03 | Сетка С14 | | | | | | | 1 | 1 | | | | | | | 1 | 1 | |
| А4 | | 3 | 1481.2-0040 | Петля П1 | 2 | 2 | 2 | 2 | 2 | 2 | 2 | 2 | | 2 | 2 | 2 | 2 | 2 | 2 | 2 | |
| | | | -01 | Петля П2 | | | | | | | | | 2 | | | | | | | | |
| А4 | | 4 | 1481.2-0020 | Изделие закладное М2 | 4 | 4 | 4 | 4 | 4 | 4 | 2 | 2 | 4 | 4 | 4 | 4 | 4 | 4 | 2 | 2 | |
| | | | | **Детали** | | | | | | | | | | | | | | | | | |
| А4 | | 5 | 1481.2-0060 -03 | Связь гибкая К4 | 15 | 15 | 9 | 9 | 9 | 9 | 6 | 6 | | | | | | | | | |
| | | | -04 | Связь гибкая К5 | | | | | | | | | 15 | 15 | 9 | 9 | 9 | 9 | 6 | 6 | |
| | | | | **Материалы** | | | | | | | | | | | | | | | | | |
| | | 6 | | Тяжелый бетон класса В15 | 0,53 | | 0,26 | | 0,21 | | 0,10 | | 0,53 | | 0,26 | | 0,21 | | 0,10 | | $м^3$ |
| | | | | Легкий бетон класса В15 | | 0,53 | | 0,26 | | 0,21 | | 0,10 | | 0,53 | | 0,26 | | 0,21 | | 0,10 | $м^3$ |
| | | 7 | | Плиты минераловатные | | | | | | | | | | | | | | | | | |
| | | | | ГОСТ 10140-80 | 0,86 | 0,86 | 0,42 | 0,42 | 0,34 | 0,34 | 0,16 | 0,16 | 1,0 | 1,0 | 0,51 | 0,51 | 0,40 | 0,40 | 0,19 | 0,19 | $м^3$ |
| | | 8 | | Пергамин ГОСТ 2697-83 | 3,4 | 3,4 | 1,7 | 1,7 | 1,3 | 1,3 | 0,65 | 0,65 | 3,4 | 3,4 | 1,7 | 1,7 | 1,3 | 1,3 | 0,65 | 0,65 | $м^2$ |
| | | 9 | | Пленка полиэтиленовая | | | | | | | | | | | | | | | | | |
| | | | | ГОСТ 10354-82 | 6,8 | 6,8 | 4,0 | 4,0 | 3,5 | 3,5 | 2,3 | 2,3 | 7,4 | 7,4 | 4,4 | 4,4 | 3,8 | 3,8 | 2,7 | 2,7 | $м^2$ |

Инв. № подл. | Подпись и дата | Взам. инв. №



Копировал Шушакова 22146-02 32 Формат А3

Рис. 1

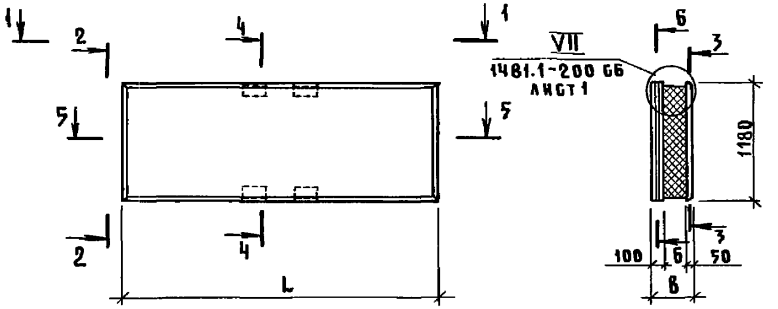


Рис. 2

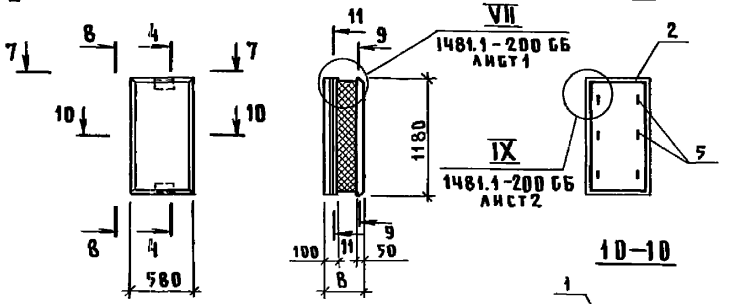


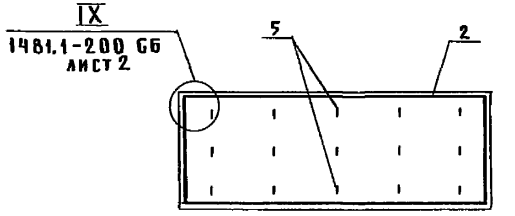


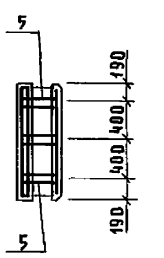


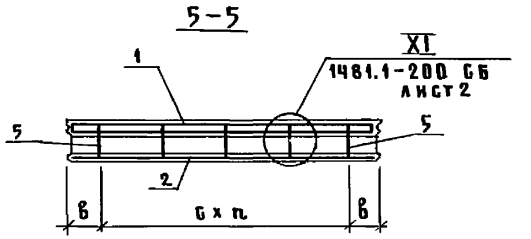


Рис. 3

Остальное - см. рис. 1

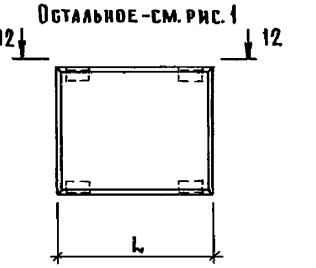


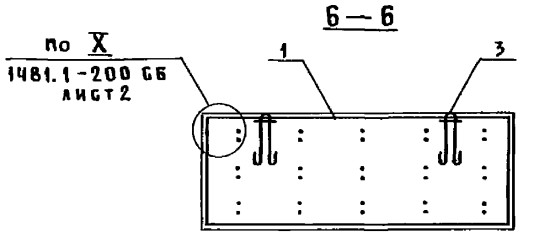


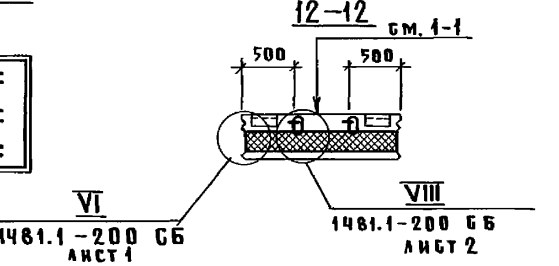


1. Пароизоляция из пленки полиэтиленовой и слой пергамина укладываются только при утеплителе из минераловатных плит.
2. Установку петли для подъема см. п. 3 технического описания.
3. Таблицу исполнений см. на листе 2.

| | | | |
|---|---|---|---|
| Нач. отд. | Котов | | |
| Гл. конст. | Цудечкис | | |
| Н. контр. | Кузьмина | | |
| Гл. спец. | Люхина | | |
| Ст. инж. | Кузьмина | | |
| Инженер | Епанешникова | | |
| Проверил | Варгина | | |

1481.1-700 СБ

Панель ПСТ 30.12; ПСТ 15.12; ПСТ 12.12; ПСТ 6.12
Самонесущая простеночная.
Сборочный чертеж

| Стадия | Масса | Масштаб |
|---|---|---|
| Р | см. табл. | — |
| Лист 1 | Листов 2 | |

ГИПРОНИСЕЛЬХОЗ

Взам. инв. N | Подпись и дата | Инв. № подл.

| Обозначение | Марка | Рис. | Размеры, мм | | | | | | Масса, т |
|---|---|---|---|---|---|---|---|---|---|
| | | | B | L | a | в | c | n | |
| 1481.1-700 | ПСТ 30.12.25-ТП | 1 | 250 | 2980 | 600 | 290 | 600 | 4 | 1,3 |
| – 01 | ПСТ 30.12.25-ПП | | | | | | | | 1,1 |
| – 02 | ПСТ 15.12.25-ТП | 3 | | 1480 | — | 140 | | 2 | 0,63 |
| – 03 | ПСТ 15.12.25-ПП | | | | | | | | 0,55 |
| – 04 | ПСТ 12.12.25-ТП | 1 | | 1180 | 300 | 190 | 400 | 2 | 0,51 |
| – 05 | ПСТ 12.12.25-ПП | | | | | | | | 0,44 |
| – 06 | ПСТ 6.12.25-ТП | 2 | | — | — | — | — | — | 0,24 |
| – 07 | ПСТ 6.12.25-ПП | | | | | | | | 0,21 |
| – 08 | ПСТ 30.12.30-ТП | 1 | 300 | 2980 | 600 | 290 | 600 | 4 | 1,3 |
| – 09 | ПСТ 30.12.30-ПП | | | | | | | | 1,1 |
| – 10 | ПСТ 15.12.30-ТП | 3 | | 1480 | — | 140 | | 2 | 0,63 |
| – 11 | ПСТ 15.12.30-ПП | | | | | | | | 0,55 |
| – 12 | ПСТ 12.12.30-ТП | 1 | | 1180 | 300 | 190 | 400 | 2 | 0,51 |
| – 13 | ПСТ 12.12.30-ПП | | | | | | | | 0,44 |
| – 14 | ПСТ 6.12.30-ТП | 2 | | — | — | — | — | — | 0,24 |
| – 15 | ПСТ 6.12.30-ПП | | | | | | | | 0,21 |
| – 16 | ПСТ 30.12.35-ТП | 1 | 350 | 2980 | 600 | 290 | 600 | 4 | 1,3 |
| – 17 | ПСТ 30.12.35-ПП | | | | | | | | 1,1 |
| – 18 | ПСТ 30.12.35-ТМ | | | | | | | | 1,4 |
| – 19 | ПСТ 30.12.35-ПМ | | | | | | | | 1,2 |
| – 20 | ПСТ 15.12.35-ТП | 3 | | 1480 | — | 140 | | 2 | 0,64 |
| – 21 | ПСТ 15.12.35-ПП | | | | | | | | 0,55 |
| – 22 | ПСТ 15.12.35-ТМ | | | | | | | | 0,69 |
| – 23 | ПСТ 15.12.35-ПМ | | | | | | | | 0,61 |
| 1481.1-700 – 24 | ПСТ 12.12.35-ТП | 1 | 350 | 1180 | 300 | 190 | 400 | 2 | 0,52 |
| – 25 | ПСТ 12.12.35-ПП | | | | | | | | 0,45 |
| – 26 | ПСТ 12.12.35-ТМ | | | | | | | | 0,56 |
| – 27 | ПСТ 12.12.35-ПМ | | | | | | | | 0,49 |
| – 28 | ПСТ 6.12.35-ТП | 2 | | — | — | — | — | — | 0,25 |
| – 29 | ПСТ 6.12.35-ПП | | | | | | | | 0,21 |
| – 30 | ПСТ 6.12.35-ТМ | | | | | | | | 0,27 |
| – 31 | ПСТ 6.12.35-ПМ | | | | | | | | 0,23 |
| – 32 | ПСТ 30.12.40-ТМ | 1 | 400 | 2980 | 600 | 290 | 600 | 4 | 1,4 |
| – 33 | ПСТ 30.12.40-ПМ | | | | | | | | 1,3 |
| – 34 | ПСТ 15.12.40-ТМ | 3 | | 1480 | — | 140 | | 2 | 0,71 |
| – 35 | ПСТ 15.12.40-ПМ | | | | | | | | 0,62 |
| – 36 | ПСТ 12.12.40-ТМ | 1 | | 1180 | 300 | 190 | 400 | 2 | 0,57 |
| – 37 | ПСТ 12.12.40-ПМ | | | | | | | | 0,51 |
| – 38 | ПСТ 6.12.40-ТМ | 2 | | — | — | — | — | — | 0,27 |
| – 39 | ПСТ 6.12.40-ПМ | | | | | | | | 0,24 |
| – 40 | ПСТ 30.12.45-ТМ | 1 | 450 | 2980 | 600 | 290 | 600 | 4 | 1,5 |
| – 41 | ПСТ 30.12.45-ПМ | | | | | | | | 1,3 |
| – 42 | ПСТ 15.12.45-ТМ | 3 | | 1480 | — | 140 | | 2 | 0,73 |
| – 43 | ПСТ 15.12.45-ПМ | | | | | | | | 0,64 |
| – 44 | ПСТ 12.12.45-ТМ | 1 | | 1180 | 300 | 190 | 400 | 2 | 0,58 |
| – 45 | ПСТ 12.12.45-ПМ | | | | | | | | 0,52 |
| – 46 | ПСТ 6.12.45-ТМ | 2 | | — | — | — | — | — | 0,28 |
| – 47 | ПСТ 6.12.45-ПМ | | | | | | | | 0,25 |

Инв. № подл. | Подпись и дата | Взам. инв. №

| Формат | Зона | Поз. | Обозначение | Наименование | Кол. на исполнение 1481.1-800- — | 01 | 02 | 03 | 04 | 05 | 06 | 07 | 08 | 09 | 10 | 11 | Примечание |
|---|---|---|---|---|---|---|---|---|---|---|---|---|---|---|---|---|---|
| | | | | **Документация** | | | | | | | | | | | | | |
| А3 | | | 1481.1-800 СБ | Сборочный чертеж | | | | | | | | | | | | | |
| А4 | | | 1481.1-000 ТУ | Технические условия | | | | | | | | | | | | | |
| А3 | | | 1481.1-200 СБ | Панель ПСТ60.6.Самонесущая | | | | | | | | | | | | | |
| | | | | рядовая.Сборочный чертеж | | | | | | | | | | | | | |
| А3 | | | 1481.1-900 СБ | Панель ПСТ60.21. | | | | | | | | | | | | | |
| | | | | Самонесущая трапецеидальная | | | | | | | | | | | | | |
| | | | | фронтонная.Сборочный чертеж | | | | | | | | | | | | | |
| А3 | | | 1481.1-001 РС | Ведомость расхода стали | | | | | | | | | | | | | |
| А3 | | | 1481.1-002 РС | Ведомость расхода стали | | | | | | | | | | | | | |
| | | | | **Сборочные единицы** | | | | | | | | | | | | | |
| А4 | | 1 | 1481.2-5000 | Каркас пространственный КП14 | 1 | 1 | 1 | 1 | 1 | 1 | 1 | 1 | 1 | 1 | 1 | 1 | |
| А4 | | 2 | 1481.2-5100 | Сетка С17 | 1 | 1 | 1 | 1 | 1 | 1 | 1 | 1 | 1 | 1 | 1 | 1 | |
| А4 | | 3 | 1481.2-0040 -02 | Петля для подъема П3 | 2 | 2 | 2 | 2 | 2 | 2 | 2 | 2 | | 2 | | 2 | |
| | | | -03 | Петля для подъема П4 | | | | | | | | | 2 | | 2 | | |
| А4 | | 4 | 1481.2-0020 | Изделие закладное М2 | 2 | 2 | 2 | 2 | 2 | 2 | 2 | 2 | 2 | 2 | 2 | 2 | |
| | | | | **Детали** | | | | | | | | | | | | | |
| А4 | | 5 | 1481.2-0060 | Связь гибкая К1 | 39 | 39 | | | | | | | | | | | |
| | | | -01 | Связь гибкая К2 | | | 39 | 39 | | | | | | | | | |
| | | | -02 | Связь гибкая К3 | | | | | 39 | 39 | 39 | 39 | | | | | |
| | | | -03 | Связь гибкая К4 | | | | | | | | | 39 | 39 | | | |
| | | | -04 | Связь гибкая К5 | | | | | | | | | | | 39 | 39 | |

1. Объем минераловатных плит дан без учета сжимаемости материала. При изготовлении панелей объем должен быть скорректирован на основании опытных формований (см. п. 4 технического описания).
2. Расход пленки полиэтиленовой указан с учетом укрытия ею торцов утеплителя по всему контуру панели.

Инв.№ подл. | Подпись и дата | Взам.инв.№

| | | |
|---|---|---|
| Нач.отд. | Котов | |
| Гл.констр. | Цудечкис | |
| Н.контр. | Кузьмина | |
| Гл.спец. | Люхина | |
| Ст.инж. | Варгина | |
| Провер. | Люхина | |

1481.1 — 800

Панель ПСТ60.16,5. Самонесущая трапецеидальная фронтонная

| Стадия | Лист | Листов |
|---|---|---|
| Р | 1 | 2 |

ГИПРОНИСЕЛЬХОЗ

| Формат | Зона | Поз. | Обозначение | Наименование | Кол. на исполнение 1481.1-800- | | | | | | | | | | | | | | | | | | | | | | Примечание |
|---|---|---|---|---|---|---|---|---|---|---|---|---|---|---|---|---|---|---|---|---|---|---|---|---|---|---|---|
| | | | | | — | 01 | 02 | 03 | 04 | 05 | 06 | 07 | 08 | 09 | 10 | 11 | | | | | | | | | | | | |
| | | | | Брусок 60×60 ГОСТ 8486-66 сосна или ель Ψ≤ 20% | | | | | | | | | | | | | | | | | | | | | | | |
| БЧ | | 6 | 1481.1-601 | ℓ = 110 | 10 | 10 | | | | | | | | | | | | | | | | | | | | | 0,0004 м³ |
| | | | – 01 | ℓ = 160 | | | 10 | 10 | | | | | | | | | | | | | | | | | | | 0,0006 м³ |
| | | | – 02 | ℓ = 210 | | | | | 10 | 10 | 10 | 10 | | | | | | | | | | | | | | | 0,0008 м³ |
| | | | – 03 | ℓ = 260 | | | | | | | | | 10 | 10 | | | | | | | | | | | | | 0,001 м³ |
| | | | – 04 | ℓ = 310 | | | | | | | | | | | 10 | 10 | | | | | | | | | | | 0,001 м³ |
| | | | | | | | | | | | | | | | | | | | | | | | | | | | |
| | | | | Материалы | | | | | | | | | | | | | | | | | | | | | | | |
| | | 7 | | Тяжелый бетон класса В15 | 1,1 | | 1,1 | | 1,1 | | 1,1 | | 1,1 | | 1,1 | | | | | | | | | | | | м³ |
| | | | | Легкий бетон класса В15 | | 1,1 | | 1,1 | | 1,1 | | 1,1 | | 1,1 | | 1,1 | | | | | | | | | | | м³ |
| | | 8 | | Плиты пенополистирольные | | | | | | | | | | | | | | | | | | | | | | | |
| | | | | ГОСТ 15588-86 | 0,75 | 0,75 | 1,1 | 1,1 | 1,5 | 1,5 | | | | | | | | | | | | | | | | | м³ |
| | | | | Плиты минераловатные | | | | | | | | | | | | | | | | | | | | | | | |
| | | | | ГОСТ 10140-80 | | | | | | | 1,5 | 1,5 | 1,9 | 1,9 | 2,2 | 2,2 | | | | | | | | | | | м³ |
| | | 9 | | Пергамин ГОСТ 2697-83 | | | | | | | 7,5 | 7,5 | 7,5 | 7,5 | 7,5 | 7,5 | | | | | | | | | | | м² |
| | | 10 | | Пленка полиэтиленовая | | | | | | | | | | | | | | | | | | | | | | | |
| | | | | ГОСТ 10354-82 | | | | | | | 13,2 | 13,2 | 14,3 | 14,3 | 15,4 | 15,4 | | | | | | | | | | | м² |
| | | | | | | | | | | | | | | | | | | | | | | | | | | | |

Инв. N подл. | Подпись и дата | Взам. инв. N

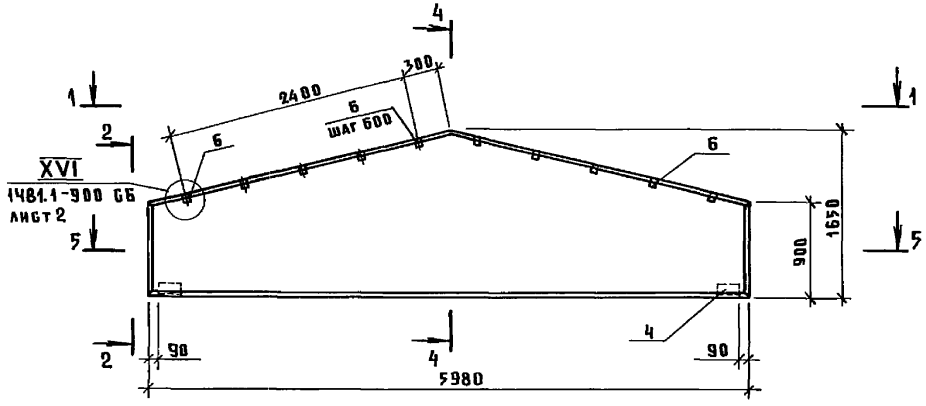


1 – 1

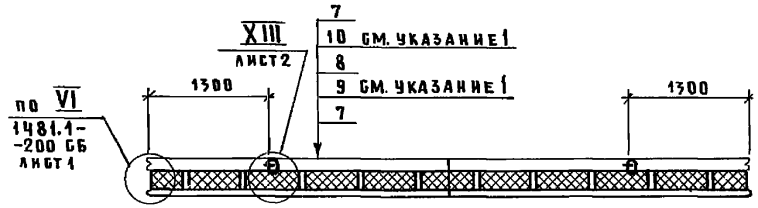


2 – 2

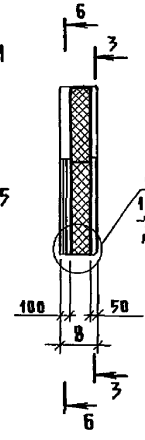


3 – 3

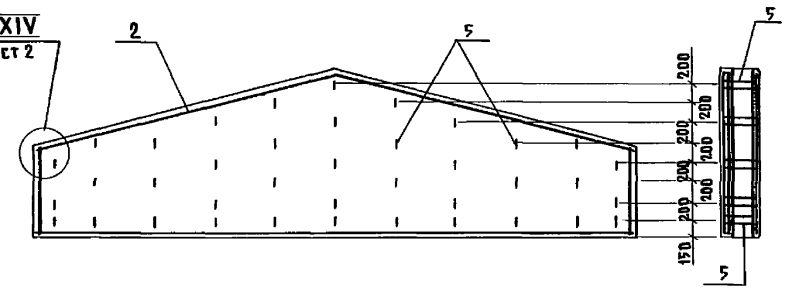


4 – 4

5 – 5

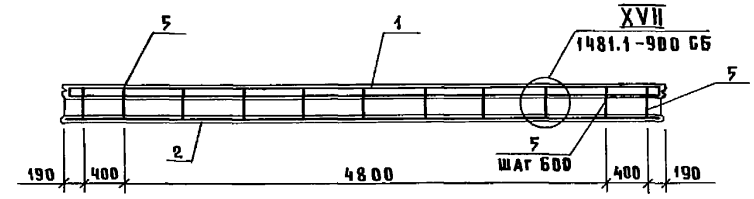


6 – 6

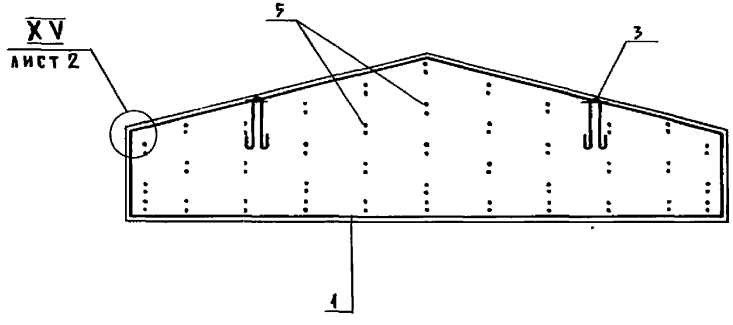


1. Пароизоляция из пленки полиэтиленовой и слой пергамина укладываются только при утеплителе из минерало ватных плит.
2. Таблицу исполнений см. на листе 2.
3. Установку петли для подъема см. п. 3 технического описания.

| | | | |
|---|---|---|---|
| Нач. отд. | Котов | | |
| Гл. констр. | Цудечкис | | |
| Н. контр. | Кузьмина | | |
| Гл. спец. | Люхина | | |
| Ст. инж. | Орлова | | |
| Ст. инж. | Варгина | | |
| Проверил | Люхина | | |

1481.1-800 СБ

Панель ПСТ.60.16,5
Самонесущая трапецеидальная фронтонная.
Сборочный чертеж

| Стадия | Масса | Масштаб |
|---|---|---|
| Р | см. табл. | — |
| Лист 1 | Листов 2 | |

ГИПРОНИСЕЛЬХОЗ

Взам. инв. № | Подпись и дата | Инв. № подл.

| Обозначение | Марка | В, мм | Масса, т |
|---|---|---|---|
| 1481.1-800 | ПСТ 60.16,5.25-ТП-Ф | 250 | 2,8 |
| – 01 | ПСТ 60.16,5.25-ПП-Ф | | 2,3 |
| – 02 | ПСТ 60.16,5.30-ТП-Ф | 300 | 2,8 |
| – 03 | ПСТ 60,16,5.30-ПП-Ф | | 2,3 |
| – 04 | ПСТ 60.16,5.35-ТП-Ф | 350 | 2,8 |
| – 05 | ПСТ 60.16,5.35-ПП-Ф | | 2,3 |
| – 06 | ПСТ 60.16,5.35-ТМ-Ф | | 3,0 |
| – 07 | ПСТ 60.16,5.35-ПМ-Ф | | 2,6 |
| – 08 | ПСТ 60.16,5.40-ТМ-Ф | 400 | 3,1 |
| – 09 | ПСТ 60.16,5.40-ПМ-Ф | | 2,7 |
| – 10 | ПСТ 60.16,5.45-ТМ-Ф | 450 | 3,2 |
| – 11 | ПСТ 60.16,5.45-ПМ-Ф | | 2,7 |

XIII

7-7 повернуто

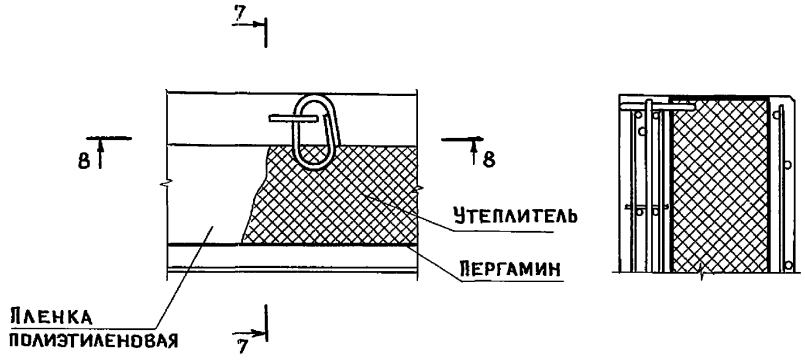


8-8

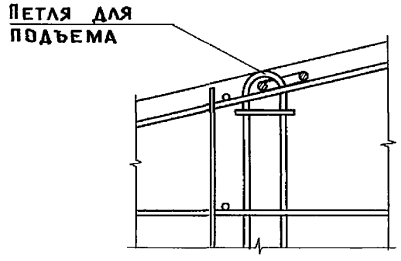


XIV

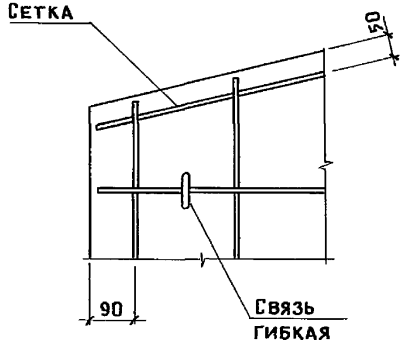


XV

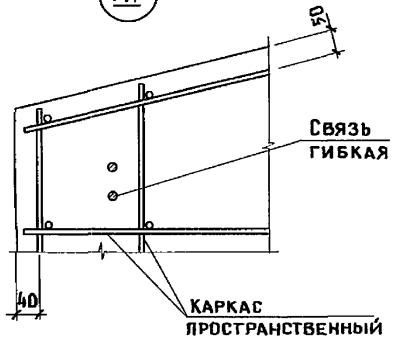


Инв.N подл. | Подпись и дата | Взам.инв.N

| Формат | Зона | Поз. | Обозначение | Наименование | Кол. на исполнение 1481.1-900- | | | | | | | | | | | | Примечание |
|---|---|---|---|---|---|---|---|---|---|---|---|---|---|---|---|---|---|
| | | | | | — | 01 | 02 | 03 | 04 | 05 | 06 | 07 | 08 | 09 | 10 | 11 | |
| | | | | **Документация** | | | | | | | | | | | | | |
| А3 | | | 1481.1-900 СБ | Сборочный чертеж | ✕ | ✕ | ✕ | ✕ | ✕ | ✕ | ✕ | ✕ | ✕ | ✕ | ✕ | ✕ | |
| А4 | | | 1481.1-000 ТУ | Технические условия | ✕ | ✕ | ✕ | ✕ | ✕ | ✕ | ✕ | ✕ | ✕ | ✕ | ✕ | ✕ | |
| А3 | | | 1481.1-200 СБ | Панель ПСТ 60.6. Самонесущая | | | | | | | | | | | | | |
| | | | | рядовая. Сборочный чертеж | ✕ | ✕ | ✕ | ✕ | ✕ | ✕ | ✕ | ✕ | ✕ | ✕ | ✕ | ✕ | |
| А3 | | | 1481.1-800 СБ | Панель ПСТ 60.16,5. Самонесущая | | | | | | | | | | | | | |
| | | | | трапецеидальная фронтонная. | | | | | | | | | | | | | |
| | | | | Сборочный чертеж | ✕ | ✕ | ✕ | ✕ | ✕ | ✕ | ✕ | ✕ | ✕ | ✕ | ✕ | ✕ | |
| А3 | | | 1481.1-001 РС | Ведомость расхода стали | ✕ | ✕ | ✕ | ✕ | ✕ | ✕ | ✕ | ✕ | ✕ | ✕ | ✕ | ✕ | |
| | | | | **Сборочные единицы** | | | | | | | | | | | | | |
| А4 | | 1 | 1481.2-6000 | Каркас пространственный КП15 | 1 | 1 | 1 | 1 | 1 | 1 | 1 | 1 | 1 | 1 | 1 | 1 | |
| А4 | | 2 | 1481.2-6100 | Сетка С18 | 1 | 1 | 1 | 1 | 1 | 1 | 1 | 1 | 1 | 1 | 1 | 1 | |
| А4 | | 3 | 1481.2-0040-02 | Петля для подъема П3 | 2 | 2 | 2 | 2 | 2 | 2 | 2 | 2 | 2 | 2 | 2 | 2 | |
| А4 | | 4 | 1481.2-0020 | Изделие закладное М2 | 2 | 2 | 2 | 2 | 2 | 2 | 2 | 2 | 2 | 2 | 2 | 2 | |
| | | | | **Детали** | | | | | | | | | | | | | |
| А4 | | 5 | 1481.2-0060 | Связь гибкая К1 | 36 | 36 | 36 | 36 | | | | | | | | | |
| | | | -01 | Связь гибкая К2 | | | | | 36 | 36 | 36 | 36 | | | | | |
| | | | -02 | Связь гибкая К3 | | | | | | | | | 36 | 36 | 36 | 36 | |
| | | | | Брусок $\frac{60\times60\ \text{ГОСТ}\ 8486-66}{\text{сосна или ель}\ \Psi \le 20\%}$ | | | | | | | | | | | | | |
| Б4 | | 6 | 1481.1-601 | $\ell = 110$ | 10 | 10 | 10 | 10 | | | | | | | | | 0,0004 м³ |
| | | | -01 | $\ell = 160$ | | | | | 10 | 10 | 10 | 10 | | | | | 0,0006 м³ |
| | | | -02 | $\ell = 210$ | | | | | | | | | 10 | 10 | 10 | 10 | 0,0008 м³ |
| | | | | **Материалы** | | | | | | | | | | | | | |
| | | 7 | | Тяжелый бетон класса В15 | 1,2 | | 1,2 | | 1,2 | | 1,2 | | 1,2 | | 1,2 | | м³ |
| | | | | Легкий бетон класса В15 | | 1,2 | | 1,2 | | 1,2 | | 1,2 | | 1,2 | | 1,2 | м³ |
| | | 8 | | Плиты пенополистирольные | | | | | | | | | | | | | |
| | | | | ГОСТ 15588-86 | 0,79 | 0,79 | 0,79 | 0,79 | 1,2 | 1,2 | 1,2 | 1,2 | 1,6 | 1,6 | 1,6 | 1,6 | м³ |

1. Объем минераловатных плит дан без учета сжимаемости материала. При изготовлении панелей объем должен быть скорректирован на основании опытных формований (см. п. 4 технического описания).
2. Расход пленки полиэтиленовой указан с учетом укрытия ею торцов утеплителя по всему контуру панели.

| | | |
|---|---|---|
| Нач. отд. | Котов | |
| Гл. констр. | Цудечкис | |
| Н. контр. | Кузьмина | |
| Гл. спец. | Люхина | |
| Ст. инж. | Кузьмина | |
| Ст. инж. | Орлова | |
| Проверил | Варгина | |

1481.1-900

Панель ПСТ 60.21. Самонесущая трапецеидальная фронтонная

| Стадия | Лист | Листов |
|---|---|---|
| Р | 1 | 2 |

ГИПРОНИСЕЛЬХОЗ

Инв. № подл. | Подпись и дата | Взам. инв. №

| Формат | Зона | Поз. | Обозначение | Наименование | Кол. на исполнение 1481.1-900- 12 | 13 | 14 | 15 | 16 | 17 | 18 | 19 | 20 | 21 | 22 | 23 | Примечание |
|---|---|---|---|---|---|---|---|---|---|---|---|---|---|---|---|---|---|
| | | | | Документация | | | | | | | | | | | | | |
| А3 | | | 1481.1-900 СБ | Сборочный чертеж | | | | | | | | | | | | | |
| А4 | | | 1481.1-000 ТУ | Технические условия | | | | | | | | | | | | | |
| А3 | | | 1481.1-200 СБ | Панель ПСТ60.6. Самонесущая | | | | | | | | | | | | | |
| | | | | рядовая. Сборочный чертеж. | | | | | | | | | | | | | |
| А3 | | | 1481.1-800 СБ | Панель ПСТ 60.16,5. Самонесущая | | | | | | | | | | | | | |
| | | | | трапецеидальная фронтонная. | | | | | | | | | | | | | |
| | | | | Сборочный чертеж | | | | | | | | | | | | | |
| А3 | | | 1481.1-002 РС | Ведомость расхода стали | | | | | | | | | | | | | |
| | | | | Сборочные единицы | | | | | | | | | | | | | |
| А4 | | 1 | 1481.2-6000 | Каркас пространственный КП13 | 1 | 1 | 1 | 1 | 1 | 1 | 1 | 1 | 1 | 1 | 1 | 1 | |
| А4 | | 2 | 1481.2-6100 | Сетка С18 | 1 | 1 | 1 | 1 | 1 | 1 | 1 | 1 | 1 | 1 | 1 | 1 | |
| А4 | | 3 | 1481.2-0040 -02 | Петля для подъема П3 | | 2 | | 2 | | 2 | | 2 | | | | | |
| | | | -03 | Петля для подъема П4 | 2 | | 2 | | 2 | | 2 | | 2 | 2 | 2 | 2 | |
| А4 | | 4 | 1481.2-0020 | Изделие закладное М2 | 2 | 2 | 2 | 2 | 2 | 2 | 2 | 2 | 2 | 2 | 2 | 2 | |
| | | | | Детали | | | | | | | | | | | | | |
| А4 | | 5 | 1481.2-0060- 02 | Связь гибкая К3 | 36 | 36 | 36 | 36 | | | | | | | | | |
| | | | -03 | Связь гибкая К4 | | | | | 36 | 36 | 36 | 36 | | | | | |
| | | | -04 | Связь гибкая К5 | | | | | | | | | 36 | 36 | 36 | 36 | |
| | | | | Брусок 60×60 ГОСТ 8486-66 сосна или ель $\psi \leq 20\%$ | | | | | | | | | | | | | |
| Б4 | | 6 | 1481.1-601 -02 | $\ell$=210 | 10 | 10 | 10 | 10 | | | | | | | | | 0,0008 м³ |
| | | | -03 | $\ell$=260 | | | | | 10 | 10 | 10 | 10 | | | | | 0,001 м³ |
| | | | -04 | $\ell$=310 | | | | | | | | | 10 | 10 | 10 | 10 | 0,001 м³ |
| | | | | Материалы | | | | | | | | | | | | | |
| | | 7 | | Тяжелый бетон класса В15 | 1,2 | | 1,2 | | 1,2 | | 1,2 | | 1,2 | | 1,2 | | м³ |
| | | | | Легкий бетон класса В15 | | 1,2 | | 1,2 | | 1,2 | | 1,2 | | 1,2 | | 1,2 | м³ |
| | | 8 | | Плиты минераловатные | | | | | | | | | | | | | |
| | | | | ГОСТ 10140-80 | 1,6 | 1,6 | 1,6 | 1,6 | 2,0 | 2,0 | 2,0 | 2,0 | 2,4 | 2,4 | 2,4 | 2,4 | м³ |
| | | 9 | | Пергамин ГОСТ 2697-83 | 7,9 | 7,9 | 7,9 | 7,9 | 7,9 | 7,9 | 7,9 | 7,9 | 7,9 | 7,9 | 7,9 | 7,9 | м² |
| | | 10 | | Пленка полиэтиленовая | | | | | | | | | | | | | |
| | | | | ГОСТ 10354-82 | 12,7 | 12,7 | 12,7 | 12,7 | 13,5 | 13,5 | 13,5 | 13,5 | 14,4 | 14,4 | 14,4 | 14,4 | м² |

Инв.№ подл. | Подпись и дата | Взам.инв.№

Рис. 1

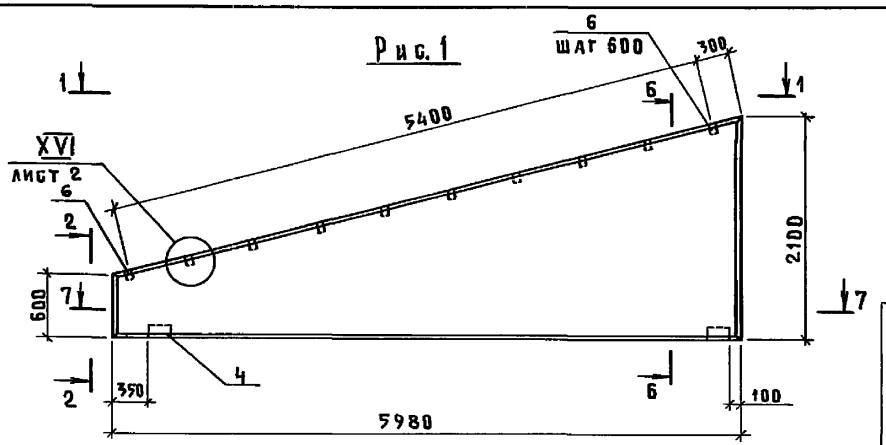


2-2

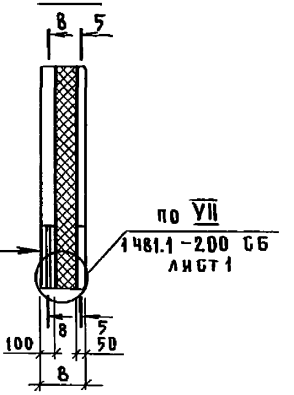


1-1

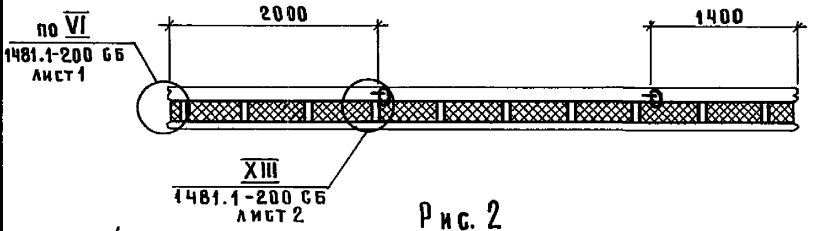


Рис. 2

ОСТАЛЬНОЕ - СМ. РИС. 1

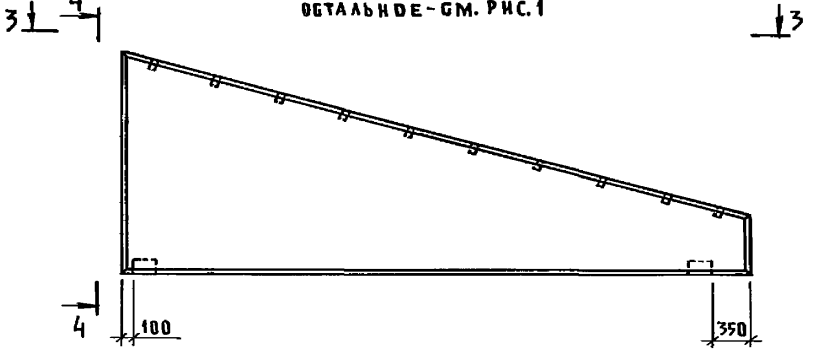


4-4

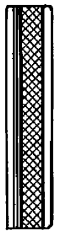

3-3

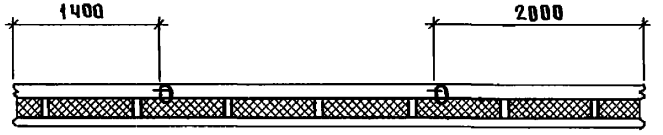


| Обозначение | Марка | Рис. | В, мм | Масса, т |
|---|---|---|---|---|
| 1481.1-900 | ПСТ60.21.25-ТП-ФА | 1 | 250 | 2,9 |
| — 01 | ПСТ60.21.25-ПП-ФА | | | 2,5 |
| — 02 | ПСТ60.21.25-ТП-ФП | 2 | | 2,9 |
| — 03 | ПСТ60.21.25-ПП-ФП | | | 2,5 |
| — 04 | ПСТ60.21.30-ТП-ФА | 1 | 300 | 2,9 |
| — 05 | ПСТ60.21.30-ПП-ФА | | | 2,5 |
| — 06 | ПСТ60.21.30-ТП-ФП | 2 | | 2,9 |
| — 07 | ПСТ60.21.30-ПП-ФП | | | 2,5 |
| — 08 | ПСТ60.21.35-ТП-ФА | 1 | 350 | 2,9 |
| — 09 | ПСТ60.21.35-ПП-ФА | | | 2,5 |
| — 10 | ПСТ60.21.35-ТП-ФП | 2 | | 2,9 |
| — 11 | ПСТ60.21.35-ПП-ФП | | | 2,5 |
| — 12 | ПСТ60.21.35-ТМ-ФА | 1 | | 3,2 |
| — 13 | ПСТ60.21.35-ПМ-ФА | | | 2,8 |
| — 14 | ПСТ60.21.35-ТМ-ФП | 2 | | 3,2 |
| — 15 | ПСТ60.21.35-ПМ-ФП | | | 2,8 |
| — 16 | ПСТ60.21.40-ТМ-ФА | 1 | 400 | 3,3 |
| — 17 | ПСТ60.21.40-ПМ-ФА | | | 2,9 |
| — 18 | ПСТ60.21.40-ТМ-ФП | 2 | | 3,3 |
| — 19 | ПСТ60.21.40-ПМ-ФП | | | 2,9 |
| — 20 | ПСТ60.21.45-ТМ-ФА | 1 | 450 | 3,4 |
| — 21 | ПСТ60.21.45-ПМ-ФА | | | 3,0 |
| — 22 | ПСТ60.21.45-ТМ-ФП | 2 | | 3,4 |
| — 23 | ПСТ60.21.45-ПМ-ФП | | | 3,0 |

Указания см. лист 2

| | | |
|---|---|---|
| Нач. отд. | Котов | |
| Гл. констр. | Цудечкис | |
| Н. контр. | Кузьмина | |
| Гл. спец. | Люхина | |
| Ст. инж. | Кузьмина | |
| Ст. инж. | Орлова | |
| Проверил | Варгина | |

1481.1-900 СБ

Панель ПСТ60.21
Самонесущая трапецеидальная фронтонная.
Сборочный чертеж

| Стадия | Масса | Масштаб |
|---|---|---|
| Р | СМ. ТАБЛ. | — |
| Лист 1 | Листов 2 | |

ГИПРОНИСЕЛЬХОЗ

Инв. № подл. | Подпись и дата | Взам. инв. №

5 - 5

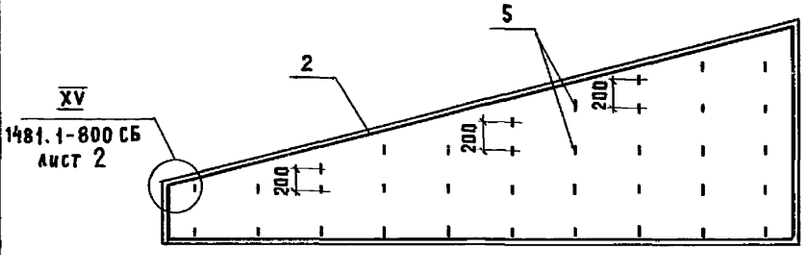


6 - 6

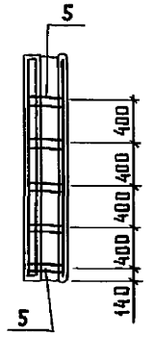


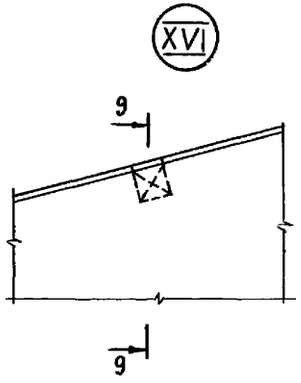


9 - 9

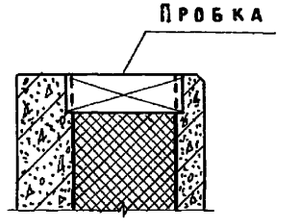


7 - 7

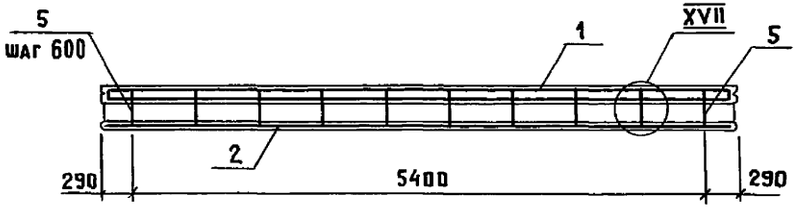


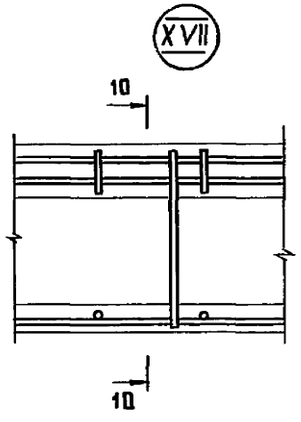


10 - 10 повернуто

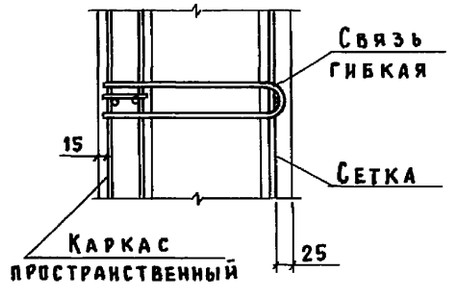


8 - 8

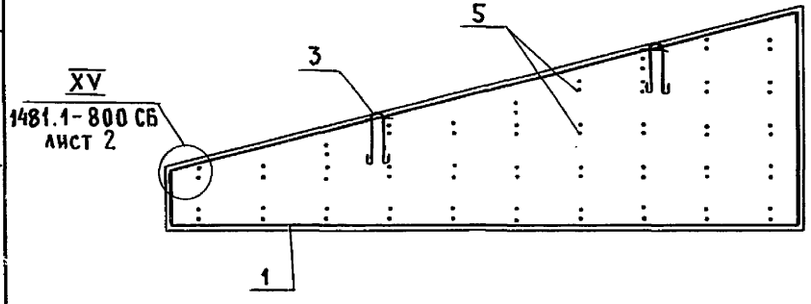


1. Пароизоляция из пленки полиэтиленовой и слой пергамина укладываются только при утеплителе из минераловатных плит.
2. Установку петли для подъема см. п.3 технического описания.
3. В узле XVII утеплитель условно не показан.

| Формат | Зона | Поз. | Обозначение | Наименование | Кол. на испол. 1481.1-010- | | | | | | | | | | | | | | | | | | | | Примечание |
|---|---|---|---|---|---|---|---|---|---|---|---|---|---|---|---|---|---|---|---|---|---|---|---|---|---|
| | | | | | — | 01 | 02 | 03 | 04 | 05 | 06 | 07 | 08 | 09 | 10 | 11 | 12 | 13 | 14 | 15 | | | | | | |
| | | | | Документация | | | | | | | | | | | | | | | | | | | | | |
| А3 | | | 1481.1-010 СБ | Сборочный чертеж | | | | | | | | | | | | | | | | | | | | | |
| А4 | | | 1481.1-000 ТУ | Технические условия | | | | | | | | | | | | | | | | | | | | | |
| А3 | | | 1481.1-003 РС | Ведомость расхода стали | | | | | | | | | | | | | | | | | | | | | |
| | | | | Детали | | | | | | | | | | | | | | | | | | | | | |
| | | 1 | Серия 3.400-7 вып.1 лист 2 | Унифицированная монтаж- | | | | | | | | | | | | | | | | | | | | | |
| | | | | ная петля М6-300 | 1 | 1 | 1 | 1 | 1 | | | | | | | | | | | | | | | | |
| | | | | М8-300 | | | | | | 1 | 1 | 1 | 1 | 1 | 1 | 1 | 1 | 1 | 1 | | | | | | |
| | | | | М10-300 | | | | | | | | | | | | | | | | 1 | | | | | |
| | | | | Материалы | | | | | | | | | | | | | | | | | | | | | |
| | | 2 | | Легкий бетон класса В3,5 | 0,02 | 0,04 | 0,04 | 0,05 | 0,05 | 0,08 | 0,07 | 0,11 | 0,09 | 0,14 | 0,12 | 0,18 | 0,15 | 0,22 | 0,17 | 0,27 | | | | | | $м^3$ |
| | | 3 | | Цементно-песчаный | | | | | | | | | | | | | | | | | | | | | |
| | | | | раствор М 100 | 0,01 | 0,01 | 0,01 | 0,02 | 0,01 | 0,02 | 0,02 | 0,02 | 0,02 | 0,03 | 0,02 | 0,03 | 0,02 | 0,04 | 0,03 | 0,04 | | | | | | $м^3$ |

| | | | |
|---|---|---|---|
| Нач. отд. | Котов | | |
| Гл. конст. | Цудечкис | | |
| Н. контр. | Кузьмина | | |
| Гл. спец. | Люхина | | |
| Инженер | Рутберг | | |
| Проверил | Варгина | | |

1481.1-010

Угловой блок УБ6, УБ9

| Стадия | Лист | Листов |
|---|---|---|
| Р | | 1 |

Гипронисельхоз

Инв.N подл. | Подпись и дата | Взам. инв.N

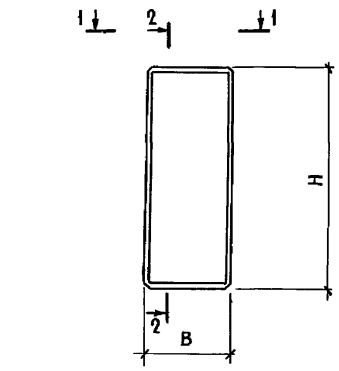


1-1

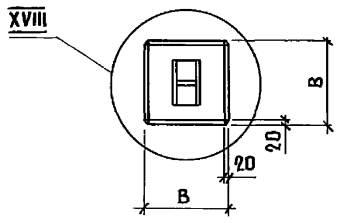


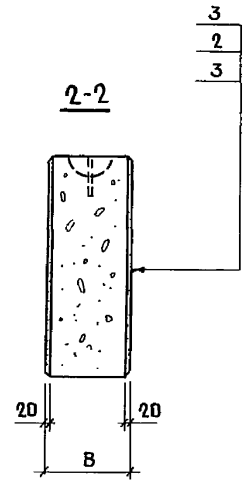


2-2

XVIII

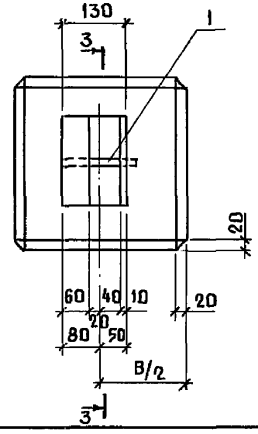


3-3

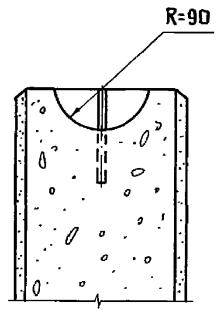


| Обозначение | Марка | Размеры, мм | | Масса, т |
|---|---|---|---|---|
| | | В | Н | |
| 1481.1 - 010 | УБ 6.24 | 240 | 580 | 0,04 |
| - 01 | УБ 9.24 | | 880 | 0,06 |
| - 02 | УБ 6.29 | 290 | 580 | 0,06 |
| - 03 | УБ 9.29 | | 880 | 0,09 |
| - 04 | УБ 6.34 | 340 | 580 | 0,08 |
| - 05 | УБ 9.34 | | 880 | 0,12 |
| - 06 | УБ 6.39 | 390 | 580 | 0,10 |
| - 07 | УБ 9.39 | | 880 | 0,15 |
| - 08 | УБ 6.44 | 440 | 580 | 0,13 |
| - 09 | УБ 9.44 | | 880 | 0,20 |
| - 10 | УБ 6.49 | 490 | 580 | 0,16 |
| - 11 | УБ 9.49 | | 880 | 0,24 |
| - 12 | УБ 6.54 | 540 | 580 | 0,19 |
| - 13 | УБ 9.54 | | 880 | 0,30 |
| - 14 | УБ 6.59 | 590 | 580 | 0,23 |
| - 15 | УБ 9.59 | | 880 | 0,35 |

Масса углового блока дана при отпускной влажности бетона на пористых заполнителях 15%.

| | | |
|---|---|---|
| Нач. отд. | Котов | |
| Гл. констр. | Цудечкис | |
| Н. контр. | Кузьмина | |
| Гл. спец. | Люхина | |
| Инженер | Рутберг | |
| Проверил | Варгина | |

1481.1-010 СБ

Угловой блок УБ6, УБ9. Сборочный чертеж

| Стадия | Масса | Масштаб |
|---|---|---|
| Р | см. таб. | — |
| Лист | Листов 1 | |

ГИПРОНИСЕЛЬХОЗ

Инв. № подл. | Подпись и дата | Взам. инв. №

| Формат | Зона | Поз. | Обозначение | Наименование | Кол. на исполнение 1481.1-020- | | | | | | | | | | | | Примечание |
|---|---|---|---|---|---|---|---|---|---|---|---|---|---|---|---|---|---|
| | | | | | – | 01 | 02 | 03 | 04 | 05 | 06 | 07 | 08 | 09 | 10 | 11 | 12 | |
| | | | | **Документация** | | | | | | | | | | | | | | |
| А3 | | | 1481.1-020 СБ | Сборочный чертеж | | | | | | | | | | | | | | |
| А3 | | | 1481.1-003 РС | Ведомость расхода стали | | | | | | | | | | | | | | |
| | | | | **Сборочные единицы** | | | | | | | | | | | | | | |
| А4 | | | 1481.2-7000 | Каркас пространственный КП16 | 1 | | | | | | | | | | | | | |
| | | | -01 | Каркас пространственный КП17 | | | 1 | | | | | | | | | | | |
| | | | -02 | Каркас пространственный КП18 | | | | | 1 | | | | | | | | | |
| | | | -03 | Каркас пространственный КП19 | | | | | | | 1 | | | | | | | |
| | | | -04 | Каркас пространственный КП20 | | | | | | | | | 1 | | | | | |
| | | | -05 | Каркас пространственный КП21 | | | | | | | | | | | 1 | | | |
| | | | -06 | Каркас пространственный КП22 | | | | | | | | | | | | 1 | | |
| | | | -07 | Каркас пространственный КП23 | | | | | | | | | | | | | 1 | |
| | | | -08 | Каркас пространственный КП24 | | 1 | | | | | | | | | | | | |
| | | | -09 | Каркас пространственный КП25 | | | | 1 | | | | | | | | | | |
| | | | -10 | Каркас пространственный КП26 | | | | | | 1 | | | | | | | | |
| | | | -11 | Каркас пространственный КП27 | | | | | | | | 1 | | | | | | |
| | | | -12 | Каркас пространственный КП28 | | | | | | | | | | 1 | | | | |
| | | | | **Детали** | | | | | | | | | | | | | | |
| | | 2 | Серия 3.400-7, вып.1 лист 2 | Унифицированная монтажная | | | | | | | | | | | | | | |
| | | | | петля М6-300 | 1 | | | | | | | | | | | | | |
| | | | | М8-300 | | 1 | 1 | 1 | 1 | 1 | 1 | | 1 | | | | | |
| | | | | М10-300 | | | | | | | | 1 | | 1 | 1 | 1 | 1 | |
| | | | | **Материалы** | | | | | | | | | | | | | | |
| | | 3 | | Легкий бетон класса В3,5 | 0,05 | 0,07 | 0,07 | 0,11 | 0,11 | 0,16 | 0,14 | 0,22 | 0,19 | 0,28 | 0,24 | 0,30 | 0,36 | м³ |
| | | 4 | | Цементно-песчаный раствор М100 | 0,02 | 0,03 | 0,02 | 0,04 | 0,03 | 0,05 | 0,03 | 0,05 | 0,04 | 0,06 | 0,04 | 0,05 | 0,05 | м³ |

| | | | |
|---|---|---|---|
| Нач.отд. | Котов | | 1481.1 – 020 |
| Гл.конст. | Цудечкис | | |
| Н.контр. | Кузьмина | | Угловой блок УБ12, УБ18 |
| Гл.спец. | Люхина | | Стадия: Р; Лист: ; Листов: 1 |
| Инжен. | Рутберг | | ГИПРОНИСЕЛЬХОЗ |
| Провер. | Кузьмина | | |

Инв.№ подл. | Подпись и дата | Взам.инв.№

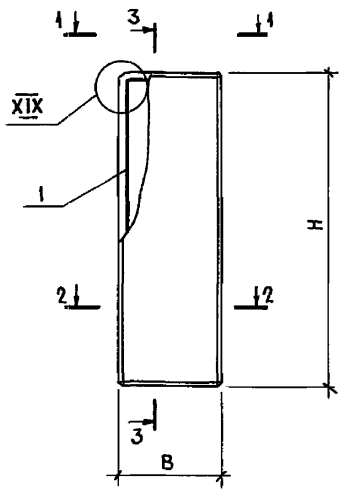


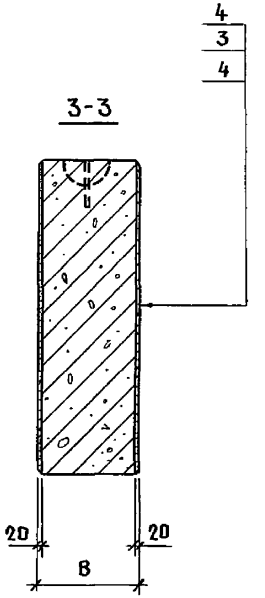


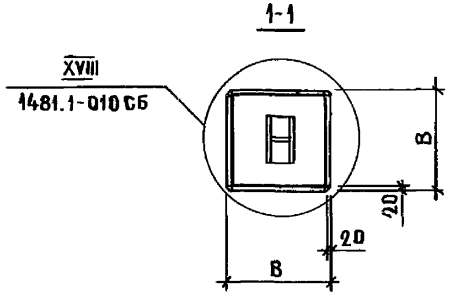


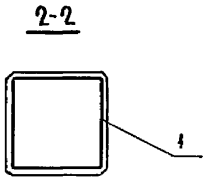


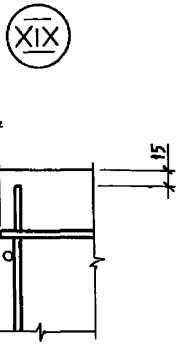


| Обозначение | Марка | Размеры, мм | | Масса, |
|---|---|---|---|---|
| | | В | Н | т |
| 1481.1-020 | УБ 12.24 | 240 | 1180 | 0,09 |
| – 01 | УБ 18.24 | | 1780 | 0,13 |
| – 02 | УБ 12.29 | 290 | 1180 | 0,11 |
| – 03 | УБ 18.29 | | 1780 | 0,19 |
| – 04 | УБ 12.34 | 340 | 1180 | 0,17 |
| – 05 | УБ 18.34 | | 1780 | 0,26 |
| – 06 | УБ 12.39 | 390 | 1180 | 0,20 |
| – 07 | УБ 18.39 | | 1780 | 0,32 |
| – 08 | УБ 12.44 | 440 | 1180 | 0,27 |
| – 09 | УБ 18.44 | | 1780 | 0,40 |
| – 10 | УБ 12.49 | 490 | 1180 | 0,32 |
| – 11 | УБ 12.54 | 540 | 1180 | 0,40 |
| – 12 | УБ 12.59 | 590 | 1180 | 0,46 |

Масса углового блока дана при отпускной влажности бетона на пористых заполнителях 15%.

| | | |
|---|---|---|
| Нач. отд. | Котов | |
| Гл. конст. | Цудечкис | |
| Н. контр. | Кузьмина | |
| Гл. спец. | Люхина | |
| Инженер | Рутберг | |
| Провер. | Кузьмина | |

# 1481.1-020 СБ

Угловой блок УБ12, УБ18. Сборочный чертеж

| Стадия | Масса | Масштаб |
|---|---|---|
| Р | см. табл. | — |
| Лист | Листов 1 | |

ГИПРОНИСЕЛЬХОЗ

Инв. N подл. | Подпись и дата | Взам. инв. N

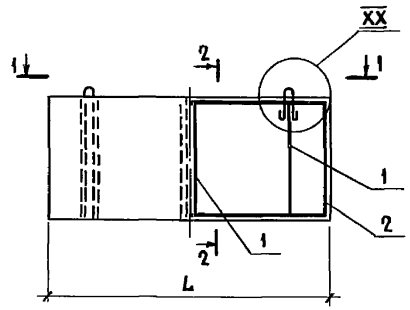


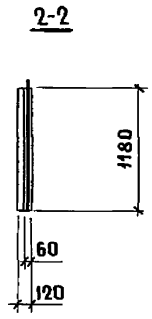


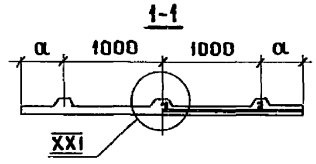


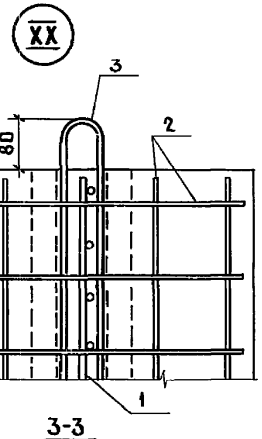


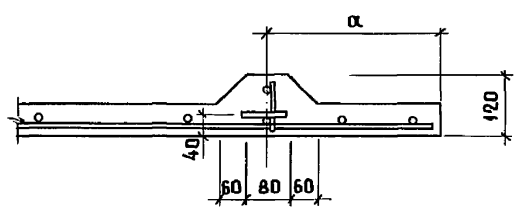


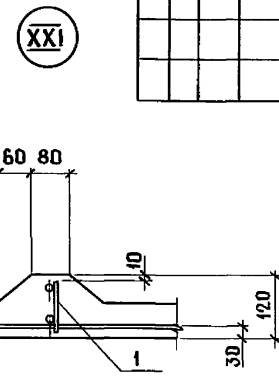


| Формат | Зона | Поз. | Обозначение | Наименование | Кол. на испол. 1481.1-030- | | | | | Примечание |
|---|---|---|---|---|---|---|---|---|---|---|
| | | | | | – | 01 | | | | |
| | | | | **Документация** | | | | | | |
| А4 | | | 1481.1-000 ТУ | Технические условия | | | | | | |
| А4 | | | 1481.1-003 РС | Ведомость расхода стали | | | | | | |
| | | | | **Сборочные единицы** | | | | | | |
| А4 | | 1 | 1481.2-7100 | Каркас плоский КР9 | 3 | 3 | | | | |
| А4 | | 2 | 1481.2-0400-04 | Сетка С15 | 1 | | | | | |
| | | | -05 | Сетка С16 | | 1 | | | | |
| | | | | **Детали** | | | | | | |
| А4 | | 3 | 1481.2-0050 | Петля для подъема П6 | 2 | 2 | | | | |
| | | | | **Материалы** | | | | | | |
| | | | | Тяжелый бетон класса В15 | 0,20 | 0,22 | | | | м³ |

| Обозначение | Марка | Размеры, мм | | Масса, т |
|---|---|---|---|---|
| | | L | а | |
| 1481.1-030 | СО 25.12.12 | 2450 | 225 | 0,48 |
| -01 | СО 27.12.12 | 2700 | 350 | 0,53 |

| | | |
|---|---|---|
| Нач. отд. | Котов | |
| Гл. конст. | Цудечкис | |
| Н. контр. | Кузьмина | |
| Гл. спец. | Люхина | |
| Инжен. | Рутберг | |
| Провер. | Варгина | |

**1481.1-030**

Панель ограждающей стенки СО 25.12.12, СО 27.12.12

| Стадия | Масса | Масштаб |
|---|---|---|
| Р | см. табл. | – |
| Лист | Листов 1 | |

ГИПРОНИСЕЛЬХОЗ

Взам. инв. N | Подпись и дата | Инв. N подл.

| Марка элемента | Изделия арматурные, кг | | | | | | | | | | | Изделия закладные, кг | | | | | | | | | | | | | | | | Общий расход, кг |
|---|---|---|---|---|---|---|---|---|---|---|---|---|---|---|---|---|---|---|---|---|---|---|---|---|---|---|---|
| | Арматура класса | | | | | | | | | | Всего | Арматура класса | | | | | | | | | Прокат марки | | | | | | Всего | |
| | А-III | | | | | А-II | | Вр-1 | | | | А-I | | | | | | А-III | | | ВСт3кп2 | | | | | | | |
| | ГОСТ 5781-82 | | | | | | | ГОСТ 6727-80 | | | | ГОСТ 5781-82 | | | | | | | | | ГОСТ 19903-74 | | ГОСТ 8509-72 | | | | | |
| | ф6 | ф8 | ф12 | ф16 | Итого | ф12 | Итого | ф4 | ф5 | Итого | | ф10 | ф12 | ф14 | ф16 | ф18 | Итого | ф10 | ф12 | Итого | -8×4 | Итого | L63×5 | L10×8 | Итого | | |
| ПСТ 60.12.25-1-ТП | | 9,2 | | 37,2 | 46,4 | 13,2 | 13,2 | 4,6 | 29,4 | 34,0 | 93,6 | | | | 4,3 | 1,8 | 6,1 | | 3,7 | 3,7 | 0,8 | 0,8 | | 10,8 | 10,8 | 21,4 | 115,0 |
| ПСТ 60.12.25-1-ПП | | | | | | | | | | | | | | 3,2 | 1,3 | | 4,5 | | 3,7 | 3,7 | 0,8 | 0,8 | | 10,8 | 10,8 | 19,8 | 113,4 |
| ПСТ 60.12.25-2-ТП | 5,2 | | 20,8 | | 26,0 | 13,2 | 13,2 | 4,6 | 29,4 | 34,0 | 73,2 | | | | 4,3 | 1,8 | 6,1 | | 3,7 | 3,7 | 0,8 | 0,8 | | 10,8 | 10,8 | 21,4 | 94,6 |
| ПСТ 60.12.25-2-ПП | | | | | | | | | | | | | | 3,2 | 1,3 | | 4,5 | | 3,7 | 3,7 | 0,8 | 0,8 | | 10,8 | 10,8 | 19,8 | 93,0 |
| ПСТ 60.12.30-1-ТП | | 9,2 | | 37,2 | 46,4 | 15,6 | 15,6 | 4,6 | 29,4 | 34,0 | 96,0 | | | | 4,3 | 1,8 | 6,1 | | 3,7 | 3,7 | 0,8 | 0,8 | | 10,8 | 10,8 | 21,4 | 117,4 |
| ПСТ 60.12.30-1-ПП | | | | | | | | | | | | | | 3,2 | 1,3 | | 4,5 | | 3,7 | 3,7 | 0,8 | 0,8 | | 10,8 | 10,8 | 19,8 | 115,8 |
| ПСТ 60.12.30-2-ТП | 5,2 | | 20,8 | | 26,0 | 15,6 | 15,6 | 4,6 | 29,4 | 34,0 | 75,6 | | | | 4,3 | 1,8 | 6,1 | | 3,7 | 3,7 | 0,8 | 0,8 | | 10,8 | 10,8 | 21,4 | 97,0 |
| ПСТ 60.12.30-2-ПП | | | | | | | | | | | | | | 3,2 | 1,3 | | 4,5 | | 3,7 | 3,7 | 0,8 | 0,8 | | 10,8 | 10,8 | 19,8 | 95,4 |
| ПСТ 60.12.35-1-ТП | | 9,2 | | 37,2 | 46,4 | 18,3 | 18,3 | 4,6 | 29,4 | 34,0 | 98,7 | | | | 4,3 | 1,8 | 6,1 | | 3,7 | 3,7 | 0,8 | 0,8 | | 10,8 | 10,8 | 21,4 | 120,1 |
| ПСТ 60.12.35-1-ПП | | | | | | | | | | | | | | 3,2 | 1,3 | | 4,5 | | 3,7 | 3,7 | 0,8 | 0,8 | | 10,8 | 10,8 | 19,8 | 118,5 |
| ПСТ 60.12.35-2-ТП | 5,2 | | 20,8 | | 26,0 | 18,3 | 18,3 | 4,6 | 29,4 | 34,0 | 78,3 | | | | 4,3 | 1,8 | 6,1 | | 3,7 | 3,7 | 0,8 | 0,8 | | 10,8 | 10,8 | 21,4 | 99,7 |
| ПСТ 60.12.35-2-ПП | | | | | | | | | | | | | | 3,2 | 1,3 | | 4,5 | | 3,7 | 3,7 | 0,8 | 0,8 | | 10,8 | 10,8 | 19,8 | 98,1 |
| ПСТ 60.6.25-ТП | | 19,2 | | | 19,2 | 8,8 | 8,8 | 6,1 | 1,3 | 7,4 | 35,4 | 1,5 | | | 1,3 | | 2,8 | 1,4 | | 1,4 | | | 4,4 | | 4,4 | 8,6 | 44,0 |
| ПСТ 60.6.25-ПП | | | | | | | | | | | | | | | | | | | | | | | | | | | |
| ПСТ 60.6.30-ТП | | 19,2 | | | 19,2 | 10,4 | 10,4 | 6,1 | 1,3 | 7,4 | 37,0 | 1,5 | | | 1,3 | | 2,8 | 1,4 | | 1,4 | | | 4,4 | | 4,4 | 8,6 | 45,6 |
| ПСТ 60.6.30-ПП | | | | | | | | | | | | | | | | | | | | | | | | | | | |
| ПСТ 60.6.35-ТП | | 19,2 | | | 19,2 | 12,2 | 12,2 | 6,1 | 1,3 | 7,4 | 38,8 | 1,5 | | | 1,3 | | 2,8 | 1,4 | | 1,4 | | | 4,4 | | 4,4 | 8,6 | 47,4 |
| ПСТ 60.6.35-ПП | | | | | | | | | | | | | | | | | | | | | | | | | | | |
| ПСТ 60.9.25-ТП | | 19,2 | | | 19,2 | 13,2 | 13,2 | 7,0 | 1,9 | 8,9 | 41,3 | | 2,3 | | 1,3 | | 3,6 | 1,4 | | 1,4 | | | 4,4 | | 4,4 | 9,4 | 50,7 |
| ПСТ 60.9.25-ПП | | | | | | | | | | | | | | | | | | | | | | | | | | | |
| ПСТ 60.9.30-ТП | | 19,2 | | | 19,2 | 15,6 | 15,6 | 7,0 | 1,9 | 8,9 | 43,7 | | 2,3 | | 1,3 | | 3,6 | 1,4 | | 1,4 | | | 4,4 | | 4,4 | 9,4 | 53,1 |
| ПСТ 60.9.30-ПП | | | | | | | | | | | | | | | | | | | | | | | | | | | |
| ПСТ 60.9.35-ТП | | 19,2 | | | 19,2 | 18,3 | 18,3 | 7,0 | 1,9 | 8,9 | 46,4 | | 2,3 | | 1,3 | | 3,6 | 1,4 | | 1,4 | | | 4,4 | | 4,4 | 9,4 | 55,8 |
| ПСТ 60.9.35-ПП | | | | | | | | | | | | | | | | | | | | | | | | | | | |

| | | |
|---|---|---|
| Нач. отд. | Котов | |
| Н. контр. | Кузьмина | |
| Гип | Юдин | |
| Рук. гр. | Рабинович | |
| Ст. инж. | Варгина | |
| Провер. | Рабинович | |

1481.1-001 РС

Ведомость расхода стали. (Панели с утеплителем из пенополистирольных плит)

| Стадия | Лист | Листов |
|---|---|---|
| Р | 1 | 4 |

ГИПРОНИСЕЛЬХОЗ

Инв. № подл. | Подпись и дата | Взам. инв. №

Копир. Ченцова 22146-02 48 Формат А3

| Марка элемента | Изделия арматурные, кг | | | | | | | | | | Изделия закладные, кг | | | | | | | | | | | | | Общий расход, кг |
|---|---|---|---|---|---|---|---|---|---|---|---|---|---|---|---|---|---|---|---|---|---|---|---|---|
| | Арматура класса | | | | | | | | | Всего | Арматура класса | | | | | | | | | | Прокат марки | | Всего | |
| | А-III | | | А-II | | | Вр-1 | | | | А-I | | | | | | | А-III | | | Вст3кп2 | | | |
| | ГОСТ 5781-82 | | | | | | ГОСТ 6727-80 | | | | ГОСТ 5781-82 | | | | | | | | | | ГОСТ 8509-72 | | | |
| | ф8 | | Итого | ф12 | | Итого | ф4 | ф5 | | Итого | ф10 | ф12 | ф14 | ф16 | ф18 | | Итого | ф10 | | Итого | L63×5 | | Итого | | |
| ПСТ 60.12.25-ТП | 24,0 | | 24,0 | 13,2 | | 13,2 | 8,8 | 2,7 | | 11,5 | 48,7 | | | 3,2 | 1,3 | | | 4,5 | 1,4 | | 1,4 | 4,4 | | 4,4 | 10,3 | 59,0 |
| ПСТ 60.12.25-ПП | | | | | | | | | | | | | | | | | | | | | | | | | | |
| ПСТ 60.12.30-ТП | 24,0 | | 24,0 | 15,6 | | 15,6 | 8,8 | 2,7 | | 11,5 | 51,1 | | | 3,2 | 1,3 | | | 4,5 | 1,4 | | 1,4 | 4,4 | | 4,4 | 10,3 | 61,4 |
| ПСТ 60.12.30-ПП | | | | | | | | | | | | | | | | | | | | | | | | | | |
| ПСТ 60.12.35-ТП | 24,0 | | 24,0 | 18,3 | | 18,3 | 8,8 | 2,7 | | 11,5 | 53,8 | | | 3,2 | 1,3 | | | 4,5 | 1,4 | | 1,4 | 4,4 | | 4,4 | 10,3 | 64,1 |
| ПСТ 60.12.35-ПП | | | | | | | | | | | | | | | | | | | | | | | | | | |
| ПСТ 60.18.25-ТП | 28,8 | | 28,8 | 22,0 | | 22,0 | 12,3 | 4,0 | | 16,3 | 67,1 | | | | 4,3 | 1,8 | | 6,1 | 1,4 | | 1,4 | 4,4 | | 4,4 | 11,9 | 79,0 |
| ПСТ 60.18.25-ПП | | | | | | | | | | | | | | | | | | | | | | | | | | |
| ПСТ 60.18.30-ТП | 28,8 | | 28,8 | 26,0 | | 26,0 | 12,3 | 4,0 | | 16,3 | 71,1 | | | | 4,3 | 1,8 | | 6,1 | 1,4 | | 1,4 | 4,4 | | 4,4 | 11,9 | 83,0 |
| ПСТ 60.18.30-ПП | | | | | | | | | | | | | | | | | | | | | | | | | | |
| ПСТ 60.18.35-ТП | 28,8 | | 28,8 | 30,5 | | 30,5 | 12,3 | 4,0 | | 16,3 | 75,6 | | | | 4,3 | 1,8 | | 6,1 | 1,4 | | 1,4 | 4,4 | | 4,4 | 11,9 | 87,5 |
| ПСТ 60.18.35-ПП | | | | | | | | | | | | | | | | | | | | | | | | | | |
| ПСТ 10.24.25-ТП | 5,6 | | 5,6 | 5,3 | | 5,3 | 2,9 | 2,0 | | 4,9 | 15,8 | 3,0 | | | 2,6 | | | 5,6 | 1,4 | | 1,4 | 4,4 | | 4,4 | 11,4 | 27,2 |
| ПСТ 10.24.25-ПП | | | | | | | | | | | | | | | | | | | | | | | | | | |
| ПСТ 10.24.30-ТП | 5,6 | | 5,6 | 6,2 | | 6,2 | 2,9 | 2,0 | | 4,9 | 16,7 | 3,0 | | | 2,6 | | | 5,6 | 1,4 | | 1,4 | 4,4 | | 4,4 | 11,4 | 28,1 |
| ПСТ 10.24.30-ПП | | | | | | | | | | | | | | | | | | | | | | | | | | |
| ПСТ 10.24.35-ТП | 5,6 | | 5,6 | 7,3 | | 7,3 | 2,9 | 2,0 | | 4,9 | 17,8 | 3,0 | | | 2,6 | | | 5,6 | 1,4 | | 1,4 | 4,4 | | 4,4 | 11,4 | 29,2 |
| ПСТ 10.24.35-ПП | | | | | | | | | | | | | | | | | | | | | | | | | | |
| ПСТ 9.42.25-ТП | 12,8 | | 12,8 | 7,5 | | 7,5 | 4,5 | 2,6 | | 7,1 | 27,4 | | 2,3 | | 3,5 | 0,9 | | 6,7 | 1,4 | | 1,4 | 4,4 | | 4,4 | 12,5 | 39,9 |
| ПСТ 9.42.25-ПП | | | | | | | | | | | | 1,5 | | | 3,5 | 0,9 | | 5,9 | 1,4 | | 1,4 | 4,4 | | 4,4 | 11,7 | 39,1 |
| ПСТ 9.42.30-ТП | 12,8 | | 12,8 | 8,8 | | 8,8 | 4,5 | 2,6 | | 7,1 | 28,7 | | 2,3 | | 3,5 | 0,9 | | 6,7 | 1,4 | | 1,4 | 4,4 | | 4,4 | 12,5 | 41,2 |
| ПСТ 9.42.30-ПП | | | | | | | | | | | | 1,5 | | | 3,5 | 0,9 | | 5,9 | 1,4 | | 1,4 | 4,4 | | 4,4 | 11,7 | 40,2 |
| ПСТ 9.42.35-ТП | 12,8 | | 12,8 | 10,4 | | 10,4 | 4,5 | 2,6 | | 7,1 | 30,3 | | 2,3 | | 3,5 | 0,9 | | 6,7 | 1,4 | | 1,4 | 4,4 | | 4,4 | 12,5 | 42,8 |
| ПСТ 9.42.35-ПП | | | | | | | | | | | | 1,5 | | | 3,5 | 0,9 | | 5,9 | 1,4 | | 1,4 | 4,4 | | 4,4 | 11,7 | 42,0 |
| ПСТ 18.24.25-ТП | 11,2 | | 11,2 | 7,9 | | 7,9 | 5,1 | 3,5 | | 8,6 | 27,7 | | 4,6 | | 2,6 | | | 7,2 | 1,4 | | 1,4 | 4,4 | | 4,4 | 13,0 | 40,7 |
| ПСТ 18.24.25-ПП | | | | | | | | | | | | 3,0 | | | 2,6 | | | 5,6 | 1,4 | | 1,4 | 4,4 | | 4,4 | 11,4 | 39,1 |
| ПСТ 18.24.30-ТП | 11,2 | | 11,2 | 9,4 | | 9,4 | 5,1 | 3,5 | | 8,6 | 29,2 | | 4,6 | | 2,6 | | | 7,2 | 1,4 | | 1,4 | 4,4 | | 4,4 | 13,0 | 42,2 |

Взам. инв. №

Подпись и дата

Инв. № подл.

| Марка элемента | Изделия арматурные, кг | | | | | | | | | | | Изделия закладные, кг | | | | | | | | | | | | | Общий расход, кг |
|---|---|---|---|---|---|---|---|---|---|---|---|---|---|---|---|---|---|---|---|---|---|---|---|---|---|
| | Арматура класса | | | | | | | | | | Всего | Арматура класса | | | | | | | | Прокат марки | | | | Всего | |
| | А-III | | | | А-II | | | Вр-I | | | | А-I | | | | А-III | | | | ВСт3кп2 | | | | | |
| | ГОСТ 5781-82 | | | | | | | ГОСТ 6727-80 | | | | ГОСТ 5781-82 | | | | | | | | ГОСТ 8509-72 | | | | | |
| | ф6 | ф8 | | Итого | ф12 | | Итого | ф4 | ф5 | Итого | | ф10 | ф12 | ф16 | | Итого | ф10 | | Итого | L63×5 | | | Итого | | |
| ПСТ 18.24.30-ТП | | 11,2 | | 11,2 | 9.4 | | 9.4 | 5,1 | 3,5 | 8,6 | 29,2 | 3,0 | | 2,6 | | 5.6 | 1,4 | | 1,4 | 4,4 | | | 4,4 | 11,4 | 40,6 |
| ПСТ 18.24.35-ТП | | 11,2 | | 11,2 | 11,0 | | 11,0 | 5,1 | 3,5 | 8,6 | 30,8 | | 4,6 | 2,6 | | 7,2 | 1,4 | | 1,4 | 4,4 | | | 4,4 | 13,0 | 43.8 |
| ПСТ 18.24.35-ПП | | | | | | | | | | | | 3,0 | | 2,6 | | 5,6 | 1,4 | | 1,4 | 4,4 | | | 4,4 | 11,4 | 42,2 |
| ПСТ 30.12.25-ТП | 5,2 | | | 5,2 | 6,6 | | 6,6 | 4,3 | 2,0 | 6,3 | 18,1 | 1,5 | | 1,3 | | 2,8 | 1,4 | | 1,4 | 4,4 | | | 4,4 | 8,6 | 26.7 |
| ПСТ 30.12.25-ПП | | | | | | | | | | | | | | | | | | | | | | | | | |
| ПСТ 30.12.30-ТП | 5,2 | | | 5,2 | 7,8 | | 7,8 | 4,3 | 2.0 | 6,3 | 19,3 | 1,5 | | 1,3 | | 2,8 | 1,4 | | 1,4 | 4,4 | | | 4,4 | 8,6 | 27,9 |
| ПСТ 30.12.30-ПП | | | | | | | | | | | | | | | | | | | | | | | | | |
| ПСТ 30.12.35-ТП | 5,2 | | | 5,2 | 9,2 | | 9,2 | 4,3 | 2,0 | 6,3 | 20,7 | 1,5 | | 1,3 | | 2,8 | 1,4 | | 1,4 | 4,4 | | | 4,4 | 8,6 | 29,3 |
| ПСТ 30.12.35-ПП | | | | | | | | | | | | | | | | | | | | | | | | | |
| ПСТ 15.12.25-ТП | 2,6 | | | 2,6 | 4,0 | | 4,0 | 2,2 | 1,4 | 3,6 | 10,2 | 1,5 | | 1,3 | | 2,8 | 1,4 | | 1,4 | 4,4 | | | 4,4 | 8,6 | 18,8 |
| ПСТ 15.12.25-ПП | | | | | | | | | | | | | | | | | | | | | | | | | |
| ПСТ 15.12.30-ТП | 2,6 | | | 2,6 | 4,7 | | 4,7 | 2,2 | 1,4 | 3,6 | 10,9 | 1,5 | | 1,3 | | 2,8 | 1,4 | | 1,4 | 4,4 | | | 4,4 | 8.6 | 19,5 |
| ПСТ 15.12.30-ПП | | | | | | | | | | | | | | | | | | | | | | | | | |
| ПСТ 15.12.35-ТП | 2,6 | | | 2,6 | 5,5 | | 5,5 | 2,2 | 1,4 | 3,6 | 11,7 | 1,5 | | 1,3 | | 2,8 | 1,4 | | 1,4 | 4,4 | | | 4,4 | 8.6 | 20,3 |
| ПСТ 15.12.35-ПП | | | | | | | | | | | | | | | | | | | | | | | | | |
| ПСТ 12.12.25-ТП | 2,1 | | | 2,1 | 4,0 | | 4,0 | 1,8 | 1,4 | 3,2 | 9,3 | 1,5 | | 1,3 | | 2,8 | 1,4 | | 1,4 | 4,4 | | | 4,4 | 8,6 | 17,9 |
| ПСТ 12.12.25-ПП | | | | | | | | | | | | | | | | | | | | | | | | | |
| ПСТ 12.12.30-ТП | 2,1 | | | 2,1 | 4,7 | | 4,7 | 1,8 | 1,4 | 3,2 | 10,0 | 1,5 | | 1,3 | | 2,8 | 1,4 | | 1,4 | 4,4 | | | 4,4 | 8,6 | 18,6 |
| ПСТ 12.12.30-ПП | | | | | | | | | | | | | | | | | | | | | | | | | |
| ПСТ 12.12.35-ТП | 2,1 | | | 2,1 | 5,5 | | 5,5 | 1,8 | 1,4 | 3,2 | 10,8 | 1,5 | | 1,3 | | 2,8 | 1,4 | | 1,4 | 4,4 | | | 4,4 | 8,6 | 19,4 |
| ПСТ 12.12.35-ПП | | | | | | | | | | | | | | | | | | | | | | | | | |
| ПСТ 6.12.25-ТП | 1,6 | | | 1,6 | 2,6 | | 2,6 | 1,0 | 0,6 | 1,6 | 5,8 | 1,5 | | 1,3 | | 2,8 | 0,7 | | 0,7 | 2,2 | | | 2,2 | 5,7 | 11,5 |
| ПСТ 6.12.25-ПП | | | | | | | | | | | | | | | | | | | | | | | | | |
| ПСТ 6.12.30-ТП | 1,6 | | | 1,6 | 3,1 | | 3,1 | 1,0 | 0,6 | 1,6 | 6,3 | 1,5 | | 1,3 | | 2,8 | 0,7 | | 0,7 | 2,2 | | | 2,2 | 5,7 | 12,0 |
| ПСТ 6.12.30-ПП | | | | | | | | | | | | | | | | | | | | | | | | | |
| ПСТ 6.12.35-ТП | 1,6 | | | 1,6 | 3,7 | | 3,7 | 1,0 | 0,6 | 1,6 | 6,9 | 1,5 | | 1,3 | | 2,8 | 0,7 | | 0,7 | 2,2 | | | 2,2 | 5,7 | 12,6 |
| ПСТ 6.12.35-ПП | | | | | | | | | | | | | | | | | | | | | | | | | |

Взам. инв. N | Подпись и дата | Инв. N подл.

| Марка элемента | Изделия арматурные, кг | | | | | | | | | Всего | Изделия закладные, кг | | | | | | | | | | | | Всего | Общий расход, кг |
|---|---|---|---|---|---|---|---|---|---|---|---|---|---|---|---|---|---|---|---|---|---|---|---|---|
| | Арматура класса | | | | | | | | | | Арматура класса | | | | | | | | | Прокат марки | | | | |
| | А-III | | | А-II | | | Вр-1 | | | | А-I | | | | | | А-III | | | Вст3кп2 | | | | |
| | ГОСТ 5781-82 | | | | | | ГОСТ 6727-80 | | | | ГОСТ 5781-82 | | | | | | | | | ГОСТ 8509-72 | | | | |
| | ф8 | | Итого | ф12 | | Итого | ф4 | | Итого | | ф12 | ф14 | ф16 | ф18 | | Итого | ф10 | | Итого | L63×5 | | Итого | | |
| ПСТ60.16,5.25-ТП-Ф | 24,5 | | 24,5 | 17,2 | | 17,2 | 13,8 | | 13,8 | 55,5 | | 3,2 | 1,3 | | | 4,5 | 0,7 | | 0,7 | 2,2 | | 2,2 | 7,4 | 62,9 |
| ПСТ60. 16,5.25- ПП-Ф | | | | | | | | | | | 2,3 | | 1,3 | | | 3,6 | 0,7 | | 0,7 | 2,2 | | 2,2 | 6,5 | 62,0 |
| ПСТ60. 16,5.30-ТП-Ф | 24,5 | | 24,5 | 20,3 | | 20,3 | 13,8 | | 13,8 | 58,6 | | 3,2 | 1,3 | | | 4,5 | 0,7 | | 0,7 | 2,2 | | 2,2 | 7,4 | 66,0 |
| ПСТ60. 16,5.30- ПП-Ф | | | | | | | | | | | 2,3 | | 1,3 | | | 3,6 | 0,7 | | 0,7 | 2,2 | | 2,2 | 6,5 | 65,1 |
| ПСТ60. 16,5.35-ТП-Ф | 24,5 | | 24,5 | 23,8 | | 23,8 | 13,8 | | 13,8 | 62,1 | | 3,2 | 1,3 | | | 4,5 | 0,7 | | 0,7 | 2,2 | | 2,2 | 7,4 | 69,5 |
| ПСТ60.16,5.35- ПП-Ф | | | | | | | | | | | | | | | | | | | | | | | | |
| ПСТ60. 21.25 -ТП-ФА | 26,2 | | 26,2 | 15,8 | | 15,8 | 12,6 | | 12,6 | 54,6 | | 3,2 | 1,3 | | | 4,5 | 0,7 | | 0,7 | 2,2 | | 2,2 | 7,4 | 62,0 |
| ПСТ60. 21.25-ПП-ФА | | | | | | | | | | | 2,3 | | 1,3 | | | 3,6 | 0,7 | | 0,7 | 2,2 | | 2,2 | 6,5 | 61,1 |
| ПСТ60. 21.25-ТП-ФП | 26,2 | | 26,2 | 15,8 | | 15,8 | 12,6 | | 12,6 | 54,6 | | 3,2 | 1,3 | | | 4,5 | 0,7 | | 0,7 | 2,2 | | 2,2 | 7,4 | 62,0 |
| ПСТ60. 21.25- ПП-ФП | | | | | | | | | | | 2,3 | | 1,3 | | | 3,6 | 0,7 | | 0,7 | 2,2 | | 2,2 | 6,5 | 61,1 |
| ПСТ60. 21.30-ТП-ФА | 26,2 | | 26,2 | 18,7 | | 18,7 | 12,6 | | 12,6 | 57,5 | | 3,2 | 1,3 | | | 4,5 | 0,7 | | 0,7 | 2,2 | | 2,2 | 7,4 | 64,9 |
| ПСТ60. 21.30- ПП-ФА | | | | | | | | | | | 2,3 | | 1,3 | | | 3,6 | 0,7 | | 0,7 | 2,2 | | 2,2 | 6,5 | 64,0 |
| ПСТ60. 21.30- ТП-ФП | 26,2 | | 26,2 | 18,7 | | 18,7 | 12,6 | | 12,6 | 57,5 | | 3,2 | 1,3 | | | 4,5 | 0,7 | | 0,7 | 2,2 | | 2,2 | 7,4 | 64,9 |
| ПСТ60. 21.30- ПП-ФП | | | | | | | | | | | 2,3 | | 1,3 | | | 3,6 | 0,7 | | 0,7 | 2,2 | | 2,2 | 6,5 | 64,0 |
| ПСТ60. 21.35- ТП-ФА | 26,2 | | 26,2 | 22,0 | | 22.0 | 12,6 | | 12,6 | 60,8 | | | 4,3 | 1,8 | | 6,1 | 0,7 | | 0,7 | 2,2 | | 2,2 | 9,0 | 69,8 |
| ПСТ60. 21.35- ПП-ФА | | | | | | | | | | | | 3,2 | 1,3 | | | 4,5 | 0,7 | | 0,7 | 2,2 | | 2,2 | 7,4 | 68,2 |
| ПСТ60. 21.35- ТП-ФП | 26,2 | | 26,2 | 22,0 | | 22.0 | 12,6 | | 12,6 | 60,8 | | | 4,3 | 1,8 | | 6,1 | 0,7 | | 0,7 | 2,2 | | 2,2 | 9,0 | 69,8 |
| ПСТ60. 21.35- ПП-ФП | | | | | | | | | | | | 3,2 | 1,3 | | | 4,5 | 0,7 | | 0,7 | 2,2 | | 2,2 | 7,0 | 68,2 |

Инв.№ подл. | Подпись и дата | Взам. инв.№

| Марка элемента | Изделия арматурные, кг | | | | | | | | | | | Изделия закладные, кг | | | | | | | | | | | | | | | Общий расход, кг |
|---|---|---|---|---|---|---|---|---|---|---|---|---|---|---|---|---|---|---|---|---|---|---|---|---|---|---|---|
| | Арматура класса | | | | | | | | | | Всего | Арматура класса | | | | | | | | | Прокат марки | | | | | Всего | |
| | А-III | | | | | А-II | | Вр-I | | | | А-I | | | | | | А-III | | | ВСт3кп2 | | | | | | |
| | ГОСТ 5781-82 | | | | | | | ГОСТ 6727-80 | | | | ГОСТ 5781-82 | | | | | | | | | ГОСТ 19903-74 | | ГОСТ 8509-72 | | | | |
| | ф6 | ф8 | ф12 | ф16 | Итого | ф12 | Итого | ф4 | ф5 | Итого | | ф10 | ф12 | ф16 | ф18 | | Итого | ф10 | ф12 | Итого | -8×4 | Итого | L63×5 | L10×8 | Итого | | |
| ПСТ 60.12.35-1-ТМ | | 9,2 | | 37,2 | 46,4 | 18,3 | 18,3 | 4,6 | 29,4 | 34,0 | 98,7 | | | 4,3 | 1,8 | | 6,1 | | 3,7 | 3,7 | 0,8 | 0,8 | | 10,8 | 10,8 | 21,4 | 120,1 |
| ПСТ 60.12.35-1-ПМ | | | | | | | | | | | | | | | | | | | | | | | | | | | |
| ПСТ 60.12.35-2-ТМ | 5,2 | | 20,8 | | 26,0 | 18,3 | 18,3 | 4,6 | 29,4 | 34,0 | 78,3 | | | 4,3 | 1,8 | | 6,1 | | 3,7 | 3,7 | 0,8 | 0,8 | | 10,8 | 10,8 | 21,4 | 99,7 |
| ПСТ 60.12.35-2-ПМ | | | | | | | | | | | | | | | | | | | | | | | | | | | |
| ПСТ 60.12.40-1-ТМ | | 9,2 | | 37,2 | 46,4 | 21,0 | 21,0 | 4,6 | 29,4 | 34,0 | 101,4 | | | 4,3 | 1,8 | | 6,1 | | 3,7 | 3,7 | 0,8 | 0,8 | | 10,8 | 10,8 | 21,4 | 122,8 |
| ПСТ 60.12.40-1-ПМ | | | | | | | | | | | | | | | | | | | | | | | | | | | |
| ПСТ 60.12.40-2-ТМ | 5,2 | | 20,8 | | 26,0 | 21,0 | 21,0 | 4,6 | 29,4 | 34,0 | 81,0 | | | 4,3 | 1,8 | | 6,1 | | 3,7 | 3,7 | 0,8 | 0,8 | | 10,8 | 10,8 | 21,4 | 102,4 |
| ПСТ 60.12.40-2-ПМ | | | | | | | | | | | | | | | | | | | | | | | | | | | |
| ПСТ 60.12.45-1-ТМ | | 9,2 | | 37,2 | 46,4 | 23,7 | 23,7 | 4,6 | 29,4 | 34,0 | 104,1 | | | 4,3 | 1,8 | | 6,1 | | 3,7 | 3,7 | 0,8 | 0,8 | | 10,8 | 10,8 | 21,4 | 125,5 |
| ПСТ 60.12.45-1-ПМ | | | | | | | | | | | | | | | | | | | | | | | | | | | |
| ПСТ 60.12.45-2-ТМ | 5,2 | | 20,8 | | 26,0 | 23,7 | 23,7 | 4,6 | 29,4 | 34,0 | 83,7 | | | 4,3 | 1,8 | | 6,1 | | 3,7 | 3,7 | 0,8 | 0,8 | | 10,8 | 10,8 | 21,4 | 105,1 |
| ПСТ 60.12.45-2-ПМ | | | | | | | | | | | | | | | | | | | | | | | | | | | |
| ПСТ 60.6.35-ТМ | | 19,2 | | | 19,2 | 12,2 | 12,2 | 6,1 | 1,3 | 7,4 | 38,8 | 1,5 | | 1,3 | | | 2,8 | 1,4 | | 1,4 | | | 4,4 | | 4,4 | 8,6 | 47,4 |
| ПСТ 60.6.35-ПМ | | | | | | | | | | | | | | | | | | | | | | | | | | | |
| ПСТ 60.6.40-ТМ | | 19,2 | | | 19,2 | 14,0 | 14,0 | 6,1 | 1,3 | 7,4 | 40,6 | 1,5 | | 1,3 | | | 2,8 | 1,4 | | 1,4 | | | 4,4 | | 4,4 | 8,6 | 49,2 |
| ПСТ 60.6.40-ПМ | | | | | | | | | | | | | | | | | | | | | | | | | | | |
| ПСТ 60.6.45-ТМ | | 19,2 | | | 19,2 | 15,8 | 15,8 | 6,1 | 1,3 | 7,4 | 42,4 | 1,5 | | 1,3 | | | 2,8 | 1,4 | | 1,4 | | | 4,4 | | 4,4 | 8,6 | 51,0 |
| ПСТ 60.6.45-ПМ | | | | | | | | | | | | | | | | | | | | | | | | | | | |
| ПСТ 60.9.35-ТМ | | 19,2 | | | 19,2 | 18,3 | 18,3 | 7,0 | 1,9 | 8,9 | 46,4 | | 2,3 | 1,3 | | | 3,6 | 1,4 | | 1,4 | | | 4,4 | | 4,4 | 9,4 | 55,8 |
| ПСТ 60.9.35-ПМ | | | | | | | | | | | | | | | | | | | | | | | | | | | |
| ПСТ 60.9.40-ТМ | | 19,2 | | | 19,2 | 21,0 | 21,0 | 7,0 | 1,9 | 8,9 | 49,1 | | 2,3 | 1,3 | | | 3,6 | 1,4 | | 1,4 | | | 4,4 | | 4,4 | 9,4 | 58,5 |
| ПСТ 60.9.40-ПМ | | | | | | | | | | | | | | | | | | | | | | | | | | | |
| ПСТ 60.9.45-ТМ | | 19,2 | | | 19,2 | 23,7 | 23,7 | 7,0 | 1,9 | 8,9 | 51,8 | | 2,3 | 1,3 | | | 3,6 | 1,4 | | 1,4 | | | 4,4 | | 4,4 | 9,4 | 61,2 |
| ПСТ 60.9.45-ПМ | | | | | | | | | | | | | | | | | | | | | | | | | | | |

Взам. инв. N | Подпись и дата | Инв. N подл.

| | | |
|---|---|---|
| Нач. отд. | Котов | |
| Н. контр. | Кузьмина | |
| Гип | Юдин | |
| Рук. гр. | Рабинович | |
| Ст. инж. | Варгина | |
| Провер. | Рабинович | |

1481.1-002 РС

Ведомость расхода стали. (Панели с утеплителем из минераловатных плит)

| Стадия | Лист | Листов |
|---|---|---|
| Р | 1 | 4 |

ГИПРОНИСЕЛЬХОЗ

| Марка элемента | Изделия арматурные, кг | | | | | | | | | | Изделия закладные, кг | | | | | | | | | | | | | | Общий расход, кг |
|---|---|---|---|---|---|---|---|---|---|---|---|---|---|---|---|---|---|---|---|---|---|---|---|---|---|
| | Арматура класса | | | | | | | | | Всего | Арматура класса | | | | | | | | | Прокат марки | | | Всего | | |
| | А-III | | | А-II | | | Вр-1 | | | | А-I | | | | | | | А-III | | ВСт3кп2 | | | | | |
| | ГОСТ 5781-82 | | | | | | ГОСТ 6727-80 | | | | ГОСТ 5781-82 | | | | | | | | | ГОСТ 8509-72 | | | | | |
| | ф8 | | Итого | ф12 | | Итого | ф4 | ф5 | | Итого | ф10 | ф12 | ф14 | ф16 | ф18 | ф20 | Итого | ф10 | | Итого | L6,3х5 | | Итого | | |
| ПСТ 60.12.35 - ТМ | 24,0 | | 24,0 | 18,3 | | 18,3 | 8,8 | 2,7 | | 11,5 | 53,8 | | | 3,2 | 1,3 | | | 4,5 | 1,4 | | 1,4 | 4,4 | | 4,4 | 10,3 | 64,1 |
| ПСТ 60.12.35 - ПМ | | | | | | | | | | | | | | | | | | | | | | | | | |
| ПСТ 60.12.40 - ТМ | 24,0 | | 24,0 | 21,0 | | 21,0 | 8,8 | 2,7 | | 11,5 | 56,5 | | | 3,2 | 1,3 | | | 4,5 | 1,4 | | 1,4 | 4,4 | | 4,4 | 10,3 | 66,8 |
| ПСТ 60.12.40 - ПМ | | | | | | | | | | | | | | | | | | | | | | | | | |
| ПСТ 60.12.45 - ТМ | 24,0 | | 24,0 | 23,7 | | 23,7 | 8,8 | 2,7 | | 11,5 | 59,2 | | | | 4,3 | 1,8 | | 6,1 | 1,4 | | 1,4 | 4,4 | | 4,4 | 11,9 | 71,1 |
| ПСТ 60.12.45 - ПМ | | | | | | | | | | | | | | 3,2 | 1,3 | | | 4,5 | 1,4 | | 1,4 | 4,4 | | 4,4 | 10,3 | 69,5 |
| ПСТ 60.18.35 - ТМ | 28,8 | | 28,8 | 30,5 | | 30,5 | 12,3 | 4,0 | | 16,3 | 75,6 | | | | | 6,2 | 2,6 | 8,8 | 1,4 | | 1,4 | 4,4 | | 4,4 | 14,6 | 90,2 |
| ПСТ 60.18.35 - ПМ | | | | | | | | | | | | | | | 4,3 | 1,8 | | 6,1 | 1,4 | | 1,4 | 4,4 | | 4,4 | 11,9 | 87,5 |
| ПСТ 60.18.40 - ТМ | 28,8 | | 28,8 | 35,0 | | 35,0 | 12,3 | 4,0 | | 16,3 | 80,1 | | | | | 6,2 | 2,6 | 8,8 | 1,4 | | 1,4 | 4,4 | | 4,4 | 14,6 | 94,7 |
| ПСТ 60.18.40 - ПМ | | | | | | | | | | | | | | | 4,3 | 1,8 | | 6,1 | 1,4 | | 1,4 | 4,4 | | 4,4 | 11,9 | 92,0 |
| ПСТ 60.18.45 - ТМ | 28,8 | | 28,8 | 39,5 | | 39,5 | 12,3 | 4,0 | | 16,3 | 84,6 | | | | | 6,2 | 2,6 | 8,8 | 1,4 | | 1,4 | 4,4 | | 4,4 | 14,6 | 99,2 |
| ПСТ 60.18.45 - ПМ | | | | | | | | | | | | | | | 4,3 | 1,8 | | 6,1 | 1,4 | | 1,4 | 4,4 | | 4,4 | 11,9 | 96,5 |
| ПСТ 10.24.35 - ТМ | 5,6 | | 5,6 | 7,3 | | 7,3 | 2,9 | 2,0 | | 4,9 | 17,8 | 3,0 | | | 2,6 | | | 5,6 | 1,4 | | 1,4 | 4,4 | | 4,4 | 11,4 | 29,2 |
| ПСТ 10.24.35 - ПМ | | | | | | | | | | | | | | | | | | | | | | | | | |
| ПСТ 10.24.40 - ТМ | 5,6 | | 5,6 | 8,4 | | 8,4 | 2,9 | 2,0 | | 4,9 | 18,9 | 3,0 | | | 2,6 | | | 5,6 | 1,4 | | 1,4 | 4,4 | | 4,4 | 11,4 | 30,3 |
| ПСТ 10.24.40 - ПМ | | | | | | | | | | | | | | | | | | | | | | | | | |
| ПСТ 10.24.45 - ТМ | 5,6 | | 5,6 | 9,5 | | 9,5 | 2,9 | 2,0 | | 4,9 | 20,0 | 3,0 | | | 2,6 | | | 5,6 | 1,4 | | 1,4 | 4,4 | | 4,4 | 11,4 | 31,4 |
| ПСТ 10.24.45 - ПМ | | | | | | | | | | | | | | | | | | | | | | | | | |
| ПСТ 9.42.35 - ТМ | 12,8 | | 12,8 | 10,4 | | 10,4 | 4,5 | 2,6 | | 7,1 | 30,3 | | 2,3 | | 3,5 | 0,9 | | 6,7 | 1,4 | | 1,4 | 4,4 | | 4,4 | 12,5 | 42,8 |
| ПСТ 9.42.35 - ПМ | | | | | | | | | | | | | | | | | | | | | | | | | |
| ПСТ 9.42.40 - ТМ | 12,8 | | 12,8 | 11,9 | | 11,9 | 4,5 | 2,6 | | 7,1 | 31,8 | | 2,3 | | 3,5 | 0,9 | | 6,7 | 1,4 | | 1,4 | 4,4 | | 4,4 | 12,5 | 44,3 |
| ПСТ 9.42.40 - ПМ | | | | | | | | | | | | | | | | | | | | | | | | | |
| ПСТ 9.42.45 - ТМ | 12,8 | | 12,8 | 13,4 | | 13,4 | 4,5 | 2,6 | | 7,1 | 33,3 | | 2,3 | | 3,5 | 0,9 | | 6,7 | 1,4 | | 1,4 | 4,4 | | 4,4 | 12,5 | 45,8 |
| ПСТ 9.42.45 - ПМ | | | | | | | | | | | | | | | | | | | | | | | | | |
| ПСТ 18.24.35 - ТМ | 11,2 | | 11,2 | 11,0 | | 11,0 | 5,1 | 3,5 | | 8,6 | 30,8 | | 4,6 | | 2,6 | | | 7,2 | 1,4 | | 1,4 | 4,4 | | 4,4 | 13,0 | 43,8 |
| ПСТ 18.24.35 - ПМ | | | | | | | | | | | | | | | | | | | | | | | | | |
| ПСТ 18.24.40 - ТМ | 11,2 | | 11,2 | 12,6 | | 12,6 | 5,1 | 3,5 | | 8,6 | 32,4 | | 4,6 | | 2,6 | | | 7,2 | 1,4 | | 1,4 | 4,4 | | 4,4 | 13,0 | 45,4 |

Взам. инв. N | Подпись и дата | Инв. N подл.

| Марка элемента | Изделия арматурные, кг | | | | | | | | | | | Изделия закладные, кг | | | | | | | | | | | Общий расход, кг |
|---|---|---|---|---|---|---|---|---|---|---|---|---|---|---|---|---|---|---|---|---|---|---|---|
| | Арматура класса | | | | | | | | | | Всего | Арматура класса | | | | | | | Прокат марки | | | Всего | |
| | A-III | | | | A-II | | | Bp-1 | | | | A-I | | | | A-III | | | Вст3кп2 | | | | |
| | ГОСТ 5781-82 | | | | | | | ГОСТ 6727-80 | | | | ГОСТ 5781-82 | | | | | | | ГОСТ 8509-72 | | | | |
| | ф6 | ф8 | | Итого | ф12 | | Итого | ф4 | ф5 | Итого | | ф10 | ф12 | ф16 | Итого | ф10 | Итого | | L63×5 | Итого | | | |
| ПСТ 18.24.40-ПМ | | 12,2 | | 12,2 | 12,6 | | 12,6 | 5,1 | 3,5 | 8,6 | 32,4 | | 4,6 | 2,6 | 7,2 | 1,4 | 1,4 | | 4,4 | 4,4 | | 13,0 | 45,4 |
| ПСТ 18.24.45-ТМ | | 11,2 | | 11,2 | 14,2 | | 14,2 | 5,1 | 3,5 | 8,6 | 34,0 | | 4,6 | 2,6 | 7,2 | 1,4 | 1,4 | | 4,4 | 4,4 | | 13,0 | 47,0 |
| ПСТ 18.24.45-ПМ | | | | | | | | | | | | | | | | | | | | | | | |
| ПСТ 30.12.35-ТМ | 5,2 | | | 5,2 | 9,2 | | 9,2 | 4,3 | 2,0 | 6,3 | 20,7 | 1,5 | | 1,3 | 2,8 | 1,4 | 1,4 | | 4,4 | 4,4 | | 8,6 | 29,3 |
| ПСТ 30.12.35-ПМ | | | | | | | | | | | | | | | | | | | | | | | |
| ПСТ 30.12.40-ТМ | 5,2 | | | 5,2 | 10,5 | | 10,5 | 4,3 | 2,0 | 6,3 | 22,0 | 1,5 | | 1,3 | 2,8 | 1,4 | 1,4 | | 4,4 | 4,4 | | 8,6 | 30,6 |
| ПСТ 30.12.40-ПМ | | | | | | | | | | | | | | | | | | | | | | | |
| ПСТ 30.12.45-ТМ | 5,2 | | | 5,2 | 11,9 | | 11,9 | 4,3 | 2,0 | 6,3 | 23,4 | | 2,3 | 1,3 | 3,6 | 1,4 | 1,4 | | 4,4 | 4,4 | | 9,4 | 32,8 |
| ПСТ 30.12.45-ПМ | | | | | | | | | | | | 1,5 | | 1,3 | 2,8 | 1,4 | 1,4 | | 4,4 | 4,4 | | 8,6 | 32,0 |
| ПСТ 15.12.35-ТМ | 2,6 | | | 2,6 | 5,5 | | 5,5 | 2,2 | 1,4 | 3,6 | 11,7 | 1,5 | | 1,3 | 2,8 | 1,4 | 1,4 | | 4,4 | 4,4 | | 8,6 | 20,3 |
| ПСТ 15.12.35-ПМ | | | | | | | | | | | | | | | | | | | | | | | |
| ПСТ 15.12.40-ТМ | 2,6 | | | 2,6 | 6,3 | | 6,3 | 2,2 | 1,4 | 3,6 | 12,5 | 1,5 | | 1,3 | 2,8 | 1,4 | 1,4 | | 4,4 | 4,4 | | 8,6 | 21,1 |
| ПСТ 15.12.40-ПМ | | | | | | | | | | | | | | | | | | | | | | | |
| ПСТ 15.12.45-ТМ | 2,6 | | | 2,6 | 7,1 | | 7,1 | 2,2 | 1,4 | 3,6 | 13,3 | 1,5 | | 1,3 | 2,8 | 1,4 | 1,4 | | 4,4 | 4,4 | | 8,6 | 21,9 |
| ПСТ 15.12.45-ПМ | | | | | | | | | | | | | | | | | | | | | | | |
| ПСТ 12.12.35-ТМ | 2,1 | | | 2,1 | 5,5 | | 5,5 | 1,8 | 1,4 | 3,2 | 10,8 | 1,5 | | 1,3 | 2,8 | 1,4 | 1,4 | | 4,4 | 4,4 | | 8,6 | 19,4 |
| ПСТ 12.12.35-ПМ | | | | | | | | | | | | | | | | | | | | | | | |
| ПСТ 12.12.40-ТМ | 2,1 | | | 2,1 | 6,3 | | 6,3 | 1,8 | 1,4 | 3,2 | 11,6 | 1,5 | | 1,3 | 2,8 | 1,4 | 1,4 | | 4,4 | 4,4 | | 8,6 | 20,2 |
| ПСТ 12.12.40-ПМ | | | | | | | | | | | | | | | | | | | | | | | |
| ПСТ 12.12.45-ТМ | 2,1 | | | 2,1 | 7,1 | | 7,1 | 1,8 | 1,4 | 3,2 | 12,4 | 1,5 | | 1,3 | 2,8 | 1,4 | 1,4 | | 4,4 | 4,4 | | 8,6 | 21,0 |
| ПСТ 12.12.45-ПМ | | | | | | | | | | | | | | | | | | | | | | | |
| ПСТ 6.12.35-ТМ | 1,6 | | | 1,6 | 3,7 | | 3,7 | 1,0 | 0,6 | 1,6 | 6,9 | 1,5 | | 1,3 | 2,8 | 0,7 | 0,7 | | 2,2 | 2,2 | | 5,7 | 12,6 |
| ПСТ 6.12.35-ПМ | | | | | | | | | | | | | | | | | | | | | | | |
| ПСТ 6.12.40-ТМ | 1,6 | | | 1,6 | 4,2 | | 4,2 | 1,0 | 0,6 | 1,6 | 7,4 | 1,5 | | 1,3 | 2,8 | 0,7 | 0,7 | | 2,2 | 2,2 | | 5,7 | 13,1 |
| ПСТ 6.12.40-ПМ | | | | | | | | | | | | | | | | | | | | | | | |
| ПСТ 6.12.45-ТМ | 1,6 | | | 1,6 | 4,7 | | 4,7 | 1,0 | 0,6 | 1,6 | 7,9 | 1,5 | | 1,3 | 2,8 | 0,7 | 0,7 | | 2,2 | 2,2 | | 5,7 | 13,6 |
| ПСТ 6.12.45-ПМ | | | | | | | | | | | | | | | | | | | | | | | |

Взам. инв. N

Подпись и дата

Инв. N подл.

1481.1-002 РС

Лист 3

| Марка элемента | Изделия арматурные, кг | | | | | | | | | Всего | Изделия закладные, кг | | | | | | | | | | | Всего | Общий расход, кг |
|---|---|---|---|---|---|---|---|---|---|---|---|---|---|---|---|---|---|---|---|---|---|---|---|
| | Арматура класса | | | | | | | | | | Арматура класса | | | | | | | | Прокат марки | | | | |
| | A-III | | | A-II | | | Bp-1 | | | | A-I | | | | | A-III | | | Вст3кп2 | | | | |
| | ГОСТ 5781-82 | | | | | | ГОСТ 6727-80 | | | | ГОСТ 5781-82 | | | | | | | | ГОСТ 8509-72 | | | | |
| | ф8 | | Итого | ф12 | | Итого | ф4 | | Итого | | ф14 | ф16 | ф18 | | Итого | ф10 | | Итого | L63×5 | | Итого | | |
| ПСТ 60.16,5.35-ТМ-Ф | 24,5 | | 24,5 | 23,8 | | 23,8 | 13,8 | | 13,8 | 62,1 | 3,2 | 1,3 | | | 4,5 | 0,7 | | 0,7 | 2,2 | | 2,2 | 7,4 | 69,5 |
| ПСТ 60.16,5.35-ПМ-Ф | | | | | | | | | | | | | | | | | | | | | | | |
| ПСТ 60.16,5.40-ТМ-Ф | 24,5 | | 24,5 | 27,3 | | 27,3 | 13,8 | | 13,8 | 65,6 | | 4,3 | 1,8 | | 6,1 | 0,7 | | 0,7 | 2,2 | | 2,2 | 9,0 | 74,6 |
| ПСТ 60.16,5.40-ПМ-Ф | | | | | | | | | | | 3,2 | 1,3 | | | 4,5 | 0,7 | | 0,7 | 2,2 | | 2,2 | 7,4 | 73,0 |
| ПСТ 60.16,5.45-ТМ-Ф | 24,5 | | 24,5 | 30,8 | | 30,8 | 13,8 | | 13,8 | 69,1 | | 4,3 | 1,8 | | 6,1 | 0,7 | | 0,7 | 2,2 | | 2,2 | 9,0 | 78,1 |
| ПСТ 60.16,5.45-ПМ-Ф | | | | | | | | | | | 3,2 | 1,3 | | | 4,5 | 0,7 | | 0,7 | 2,2 | | 2,2 | 7,4 | 76,5 |
| ПСТ 60.21.35-ТМ-ФА | 26,2 | | 26,2 | 22,0 | | 22,0 | 12,6 | | 12,6 | 60,8 | | 4,3 | 1,8 | | 6,1 | 0,7 | | 0,7 | 2,2 | | 2,2 | 9,0 | 69,8 |
| ПСТ 60.21.35-ПМ-ФА | | | | | | | | | | | 3,2 | 1,3 | | | 4,5 | 0,7 | | 0,7 | 2,2 | | 2,2 | 7,4 | 68,2 |
| ПСТ 60.21.35-ТМ-ФП | 26,2 | | 26,2 | 22,0 | | 22,0 | 12,6 | | 12,6 | 60,8 | | 4,3 | 1,8 | | 6,1 | 0,7 | | 0,7 | 2,2 | | 2,2 | 9,0 | 69,8 |
| ПСТ 60.21.35-ПМ-ФП | | | | | | | | | | | 3,2 | 1,3 | | | 4,5 | 0,7 | | 0,7 | 2,2 | | 2,2 | 7,4 | 68,2 |
| ПСТ 60.21.40-ТМ-ФА | 26,2 | | 26,2 | 25,2 | | 25,2 | 12,6 | | 12,6 | 64,0 | | 4,3 | 1,8 | | 6,1 | 0,7 | | 0,7 | 2,2 | | 2,2 | 9,0 | 73,0 |
| ПСТ 60.21.40-ПМ-ФА | | | | | | | | | | | | | | | | | | | | | | | |
| ПСТ 60.21.40-ТМ-ФП | | | | | | | | | | | | | | | | | | | | | | | |
| ПСТ 60.21.40-ПМ-ФП | | | | | | | | | | | | | | | | | | | | | | | |
| ПСТ 60.21.45-ТМ-ФА | 26,2 | | 26,2 | 28,4 | | 28,4 | 12,6 | | 12,6 | 67,2 | | 4,3 | 1,8 | | 6,1 | 0,7 | | 0,7 | 2,2 | | 2,2 | 9,0 | 76,2 |
| ПСТ 60.21.45-ПМ-ФА | | | | | | | | | | | | | | | | | | | | | | | |
| ПСТ 60.21.45-ТМ-ФП | | | | | | | | | | | | | | | | | | | | | | | |
| ПСТ 60.21.45-ПМ-ФП | | | | | | | | | | | | | | | | | | | | | | | |

Инв.№ подл. | Подпись и дата | Взам. инв.№

| Марка элемента | Изделия арматурные, кг | | | Изделия закладные, кг | | | | | Общий расход, кг |
|---|---|---|---|---|---|---|---|---|---|
| | Арматура класса | | | Арматура класса | | | | | |
| | Вр-1 | | | А-I | | | | | |
| | ГОСТ 6727-80 | | Всего | ГОСТ 5781-82 | | | | Всего | |
| | ф4 | Итого | | ф6 | ф8 | ф10 | Итого | | |
| УБ 6.24 | | | | 0,27 | | | 0,27 | 0,27 | 0,27 |
| УБ 9.24 | | | | 0,27 | | | 0,27 | 0,27 | 0,27 |
| УБ 12.24 | 0,92 | 0,92 | 0,92 | 0,27 | | | 0,27 | 0,27 | 1,2 |
| УБ 18.24 | 1,4 | 1,4 | 1,4 | | 0,47 | | 0,47 | 0,47 | 1,9 |
| УБ 6.29 | | | | 0,27 | | | 0,27 | 0,27 | 0,27 |
| УБ 9.29 | | | | 0,27 | | | 0,27 | 0,27 | 0,27 |
| УБ 12.29 | 0,92 | 0,92 | 0,92 | | 0,47 | | 0,47 | 0,47 | 1,4 |
| УБ 18.29 | 1,4 | 1,4 | 1,4 | | 0,47 | | 0,47 | 0,47 | 1,9 |
| УБ 6.34 | | | | 0,27 | | | 0,27 | 0,27 | 0,27 |
| УБ 9.34 | | | | | 0,47 | | 0,47 | 0,47 | 0,47 |
| УБ 12.34 | 1,2 | 1,2 | 1,2 | | 0,47 | | 0,47 | 0,47 | 1,7 |
| УБ 18.34 | 1,7 | 1,7 | 1,7 | | 0,47 | | 0,47 | 0,47 | 2,2 |
| УБ6.39 | | | | | 0,47 | | 0,47 | 0,47 | 0,47 |
| УБ 9.39 | | | | | 0,47 | | 0,47 | 0,47 | 0,47 |
| УБ 12.39 | 1,2 | 1,2 | 1,2 | | 0,47 | | 0,47 | 0,47 | 1,7 |
| УБ 18.39 | 1,7 | 1,7 | 1,7 | | | 0,75 | 0,75 | 0,75 | 2,5 |
| УБ 6.44 | | | | | 0,47 | | 0,47 | 0,47 | 0,47 |
| УБ 9.44 | | | | | 0,47 | | 0,47 | 0,47 | 0,47 |
| УБ 12.44 | 1,4 | 1,4 | 1,4 | | 0,47 | | 0,47 | 0,47 | 1,9 |

| Марка элемента | Изделия арматурные, кг | | | | | | Изделия закладные, кг | | | | | Общий расход, кг |
|---|---|---|---|---|---|---|---|---|---|---|---|---|
| | Арматура класса | | | | | | Арматура класса | | | | | |
| | А-III | | Вр-I | | | Всего | А-I | | | | Всего | |
| | ГОСТ 5781-82 | | ГОСТ 6727-80 | | | | ГОСТ 5781-82 | | | | | |
| | ф10 | Итого | ф4 | ф5 | Итого | | ф8 | ф10 | ф14 | Итого | | |
| УБ 18.44 | | | 2,1 | | 2,1 | 2,1 | | 0,75 | | 0,75 | 0,75 | 2,9 |
| УБ 6.49 | | | | | | | 0,47 | | | 0,47 | 0,47 | 0,47 |
| УБ 9.49 | | | | | | | 0,47 | | | 0,47 | 0,47 | 0,47 |
| УБ 12.49 | | | 1,4 | | 1,4 | 1,4 | | 0,75 | | 0,75 | 0,75 | 2,2 |
| УБ 6.54 | | | | | | | 0,47 | | | 0,47 | 0,47 | 0,47 |
| УБ 9.54 | | | | | | | 0,47 | | | 0,47 | 0,47 | 0,47 |
| УБ 12.54 | | | 1,6 | | 1,6 | 1,6 | | 0,75 | | 0,75 | 0,75 | 2,4 |
| УБ 6.59 | | | | | | | 0,47 | | | 0,47 | 0,47 | 0,47 |
| УБ 9.59 | | | | | | | | 0,75 | | 0,75 | 0,75 | 0,75 |
| УБ 12.59 | | | 1,6 | | 1,6 | 1,6 | | 0,75 | | 0,75 | 0,75 | 2,4 |
| СО 25.12.12 | 4,3 | 4,3 | 0,36 | 4,3 | 4,7 | 9,0 | | | 1,6 | 1,6 | 1,6 | 10,6 |
| СО 27.12.12 | 4,3 | 4,3 | 0,36 | 5,0 | 5,4 | 9,7 | | | 1,6 | 1,6 | 1,6 | 11,3 |

| | | |
|---|---|---|
| Нач. отд. | Котов | |
| Гл. констр. | Цудечкис | |
| Н. контр. | Кузьмина | |
| Гл. спец. | Люхина | |
| | ...ина | |
| Ст. инж. | Орлова | |
| Ст. инж. | Варгина | |

1481.1-003 РС

Ведомость расхода стали. (Блоки угловые и панели ограждающих стенок)

| Стадия | Лист | Листов |
|---|---|---|
| Р | 1 | 2 |

ГИПРОНИСЕЛЬХОЗ

Копир. Ченцова

Формат А4

Взам. инв. N | Подпись и дата | Инв. N подл.

1481.1-003 РС

Лист 2



gost.e-ecolog.ru