ТИПОВЫЕ СТРОИТЕЛЬНЫЕ КОНСТРУКЦИИ, ИЗДЕЛИЯ И УЗЛЫ

СЕРИЯ 1.832.1-13

СТЕНЫ ИЗ ЖЕЛЕЗОБЕТОННЫХ ТРЕХСЛОЙНЫХ ПАНЕЛЕЙ НА ГИБКИХ СВЯЗЯХ С ПЛИТНЫМ УТЕПЛИТЕЛЕМ ДЛЯ СЕЛЬСКОХОЗЯЙСТВЕННЫХ ПРОИЗВОДСТВЕННЫХ ЗДАНИЙ

ВЫПУСК 4

ПАНЕЛИ ПОВЫШЕННОЙ ЗАВОДСКОЙ ГОТОВНОСТИ.
АРМАТУРНЫЕ И ЗАКЛАДНЫЕ ИЗДЕЛИЯ.
РАБОЧИЕ ЧЕРТЕЖИ

gost.e-ecolog.ru

© Казахский филиал ЦИТП Госстроя СССР, 1989г.

Заказ № 2150 Тираж 1580экз Цена 1-18 ТП 1.832-1-13 6 4 Сдано в печать 10/V-89г.

ТИПОВЫЕ СТРОИТЕЛЬНЫЕ КОНСТРУКЦИИ, ИЗДЕЛИЯ И УЗЛЫ

СЕРИЯ 1.832.1-13

СТЕНЫ ИЗ ЖЕЛЕЗОБЕТОННЫХ ТРЕХСЛОЙНЫХ ПАНЕЛЕЙ НА ГИБКИХ СВЯЗЯХ, С ПЛИТНЫМ УТЕПЛИТЕЛЕМ ДЛЯ СЕЛЬСКОХОЗЯЙСТВЕННЫХ ПРОИЗВОДСТВЕННЫХ ЗДАНИЙ

ВЫПУСК 4

ПАНЕЛИ ПОВЫШЕННОЙ ЗАВОДСКОЙ ГОТОВНОСТИ АРМАТУРНЫЕ И ЗАКЛАДНЫЕ ИЗДЕЛИЯ. РАБОЧИЕ ЧЕРТЕЖИ

Разработаны:

ЦНИИЭПсельстрой

Проектная часть

Гл. инж. института — Е.М. Дедов

Гл. конструктор — Ф.М. Козинский

Нач. отдела — Е.С. Бирко

Гл. инж. проекта — К.Н. Захарченко

Научная часть

Зам. директора — П.В. Чичков

Зав. лабораторией — А.Г. Фарджулян

Гипронисельхоз

Гл. инж. института — В.Н. Черняров

Нач. отд. НиСК — И.Н. Катов

© ЦИТП Госстроя СССР, 1988

Содержание выпуска

Обозначение документа	Наименование	Стр.
1.832.1-13.4-ТТ	Технические требования	2
-1	Сетка С1...С4	3
-2	Сетка С5...С8	4
-3	Сетка С9, С10	5
-4	Сетка С11-л, С11-л, С12-л, С12-л	6
-5	Сетка С13-п, С13-л, С14-п, С14-л	7
-6	Сетка С15-п, С15-л, С16-п, С16-л	8
-7	Сетка С17, С18	9
-8	Сетка С19, С20	10
-9	Сетка С21-п, С21-л, С22-п, С22-л	11
-10	Сетка С23-п, С23-л, С24-п, С24-л	12
-11	Сетка С25...С28	13
-12	Сетка С29...С32	14
-13	Сетка С33...С38	15
-14	Сетка С39-п...С44-п, С39-л...С44-л	16
-15	Сетка С45-п...С50-п, С45-л...С50-л	17
-16	Сетка С51-п...С56-п, С51-л...С56-л	18
-17	Сетка С57, С58	19
-18	Сетка С59, С60	20
-19	Сетка С61-п...С66-п, С61-л...С66-л	21
-20	Сетка С67-п...С72-п, С67-л...С72-л	23
-21	Петля для подъема П1...П3	25
-22	Изделие закладное МН1	25
-23	Сетка С73...С78	26
-24	Сетка С79...С84	26
-25	Сетка С85...С90	27
-26	Сетка С91...С96	27
-27	Сетка С97...С102	28
-28	Связь гибкая СГ1...СГ3	28
-29	Слив СЛ1...СЛ4	29

Инв. № подл. | Подпись и дата | Взам. инв. №

1. Выпуск 4 серии 1.832.1-13 содержит рабочие чертежи арматурных и закладных изделий трехслойных железобетонных панелей повышенной заводской готовности на гибких связях с плитным утеплителем.

2. Рабочие чертежи панелей приведены в вып. 3.

3. Арматурные и закладные изделия должны отвечать требованиям ГОСТ 10922-75 „Арматурные изделия и закладные детали сварные для железобетонных конструкций. Технические требования и методы испытаний".

4. Арматурные сетки должны изготовляться контактной точечной сваркой (соединение типа К1 ГОСТ 14098-85 „Соединения сварные арматуры железобетонных изделий и конструкций. Основные типы и конструктивные элементы").

Сварке подлежат все точки пересечения стержней.

5. Размеры сеток и каркасов даны по осям и торцам стержней

6. Сварку арматурных сеток и закладных изделий производить в соответствии с „Указаниями по сварке соединений арматуры и закладных деталей железобетонных конструкций" СН 393-78.

7. Точность сварки стержней в арматурных и закладных изделиях должна соответствовать требованиям рабочих чертежей.

8. Арматурные изделия должны быть приняты поштучно техническим контролем предприятия-изготовителя. Каждое готовое изделие должно иметь бирку с указанием его марки.

Инв. № подл. | Подпись и дата | Взам. инв. №

Нач. отд.	Бирка		1.832.1-13.4-ТТ			
Н. контр.	[illegible]		Технические требования	Стадия	Лист	Листов
ГИП	[illegible]			Р		1
Рук. группы	Косован			ЦНИИЭПсельстрой		
Рук. группы	Драбкова					
Вед. инж.	Шестакова					

С1, С2

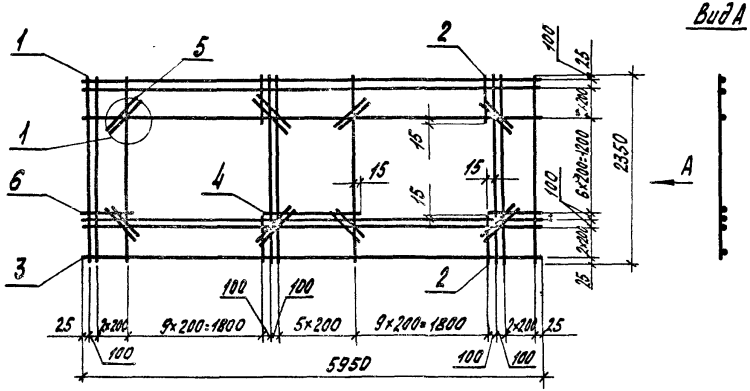

С3, С4

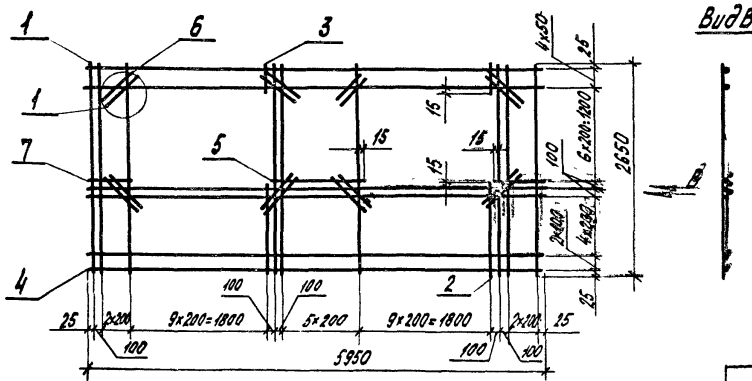

Марка сетки	Поз.	Наименование	Кол.	Масса ед., кг	Масса сетки, кг
С1	1	ф 4ВрI, ℓ=2350	15	0,22	20,7
	2	4ВрI, ℓ=540	36	0,05	
	3	ф 6АIII, ℓ=5950	8	1,32	
	4	6АIII, ℓ=1130	6	0,25	
	5	6АIII, ℓ=600	16	0,13	
	6	6АIII, ℓ=540	12	0,12	
С2	1	ф 4ВрпI, ℓ=2350	15	0,22	15,3
	2	4ВрпI, ℓ=540	36	0,05	
	3	ф 5ВрпI, ℓ=5950	8	0,86	
	4	5ВрпI, ℓ=1130	6	0,16	
	5	5ВрпI, ℓ=600	16	0,09	
	6	5ВрпI, ℓ=540	12	0,08	
С3	1	ф 4ВрI, ℓ=2650	15	0,24	27,9
	2	4ВрI, ℓ=1140	18	0,10	
	3	4ВрI, ℓ=240	18	0,02	
	4	ф 6АIII, ℓ=5950	13	1,32	
	5	6АIII, ℓ=1130	6	0,25	
	6	6АIII, ℓ=600	16	0,13	
	7	6АIII, ℓ=540	12	0,12	
С4	1	ф 4ВрпI, ℓ=2650	15	0,24	20,3
	2	4ВрпI, ℓ=1140	18	0,10	
	3	4ВрпI, ℓ=240	18	0,02	
	4	ф 5ВрпI, ℓ=5950	13	0,86	
	5	5ВрпI, ℓ=1130	6	0,16	
	6	5ВрпI, ℓ=600	16	0,09	
	7	5ВрпI, ℓ=540	12	0,08	

Узел 1 ст. 1.832.1-13.4-3.

Арматура: класса А-III по ГОСТ 5781-82*, класса Вр-I по ГОСТ 6727-80*, класса Врп-I по ТУ 14-4-1322-85.

Нач. отд.	Бирко	
Н. контр.	Захарченко	
Рук. гр.	Косовач	
Авт. проекта	Шегтилова	
Ст. инж.	Жукова	
Инж.	Стрельникова	

1.832.1-13.4-1

Сетка С1... С4

Стадия	Лист	Листов
Р	1	

ЦНИИЭПсельстрой

Инв. № подл. | Подпись и дата | Взам. инв. №

С5, С6

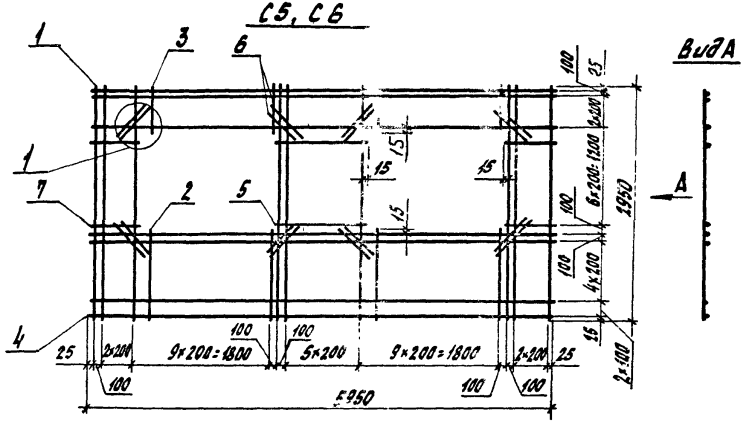

С7, С8

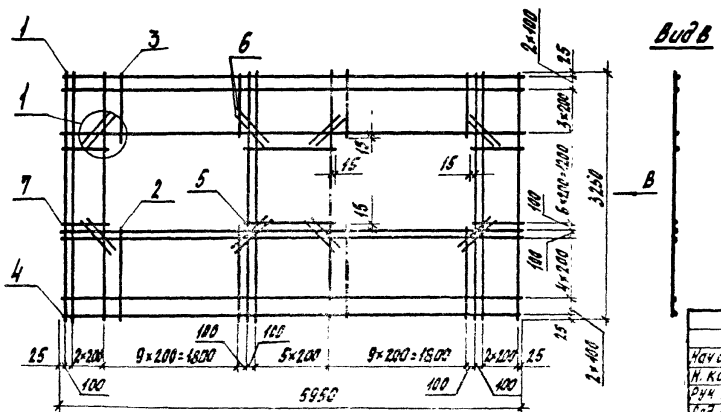

Узел 1 см. 1832.1-13.4-3.
Арматура: класса А-III по ГОСТ 5781-82*, класса Вр-I по ГОСТ 6727-80*,
класса Врп-I по ТУ14-1-1322-85

Марка сетки	Поз.	Наименование	Кол.	Масса ед., кг	Масса сетки, кг
С5	1	ф4ВрI, ℓ=2950	15	0,27	27,6
	2	4ВрI, ℓ=1140	18	0,10	
	3	4ВрI, ℓ=540	18	0,05	
	4	ф6АIII, ℓ=5950	12	1,32	
	5	6АIII, ℓ=1130	6	0,25	
	6	6АIII, ℓ=600	16	0,13	
	7	6АIII, ℓ=540	12	0,12	
С6	1	ф4ВрпI, ℓ=2950	15	0,27	20,4
	2	4ВрпI, ℓ=1140	18	0,10	
	3	4ВрпI, ℓ=540	18	0,05	
	4	ф5ВрпI, ℓ=5950	12	0,86	
	5	5ВрпI, ℓ=1130	6	0,16	
	6	5ВрпI, ℓ=600	16	0,09	
	7	5ВрпI, ℓ=540	12	0,08	
С7	1	ф4ВрI, ℓ=3250	15	0,30	31,2
	2	4ВрI, ℓ=1140	18	0,10	
	3	4ВрI, ℓ=840	18	0,08	
	4	ф6АIII, ℓ=5950	14	1,32	
	5	6АIII, ℓ=1130	6	0,25	
	6	6АIII, ℓ=600	16	0,13	
	7	6АIII, ℓ=540	12	0,12	
С8	1	ф4ВрпI, ℓ=3250	15	0,30	23,1
	2	4ВрпI, ℓ=1140	18	0,10	
	3	4ВрпI, ℓ=840	18	0,08	
	4	ф5ВрпI, ℓ=5950	14	0,85	
	5	5ВрпI, ℓ=1130	6	0,16	
	6	5ВрпI, ℓ=600	16	0,09	
	7	5ВрпI, ℓ=540	12	0,08	

Нач.отд.	Бирка	
Н. контр.	Захарченко	
Рук.гр.	Косован	
Вед.инж.	Шестаков	
Ст.инж.	Жукова	
Инж.	Кузина	

1832.1-13.4-2

Сетка С5...С8

Стадия	Лист	Листов
Р		1

ЦНИИЭПсельстрой

Инв. № подл. | Подпись и дата | Взам. инв. №

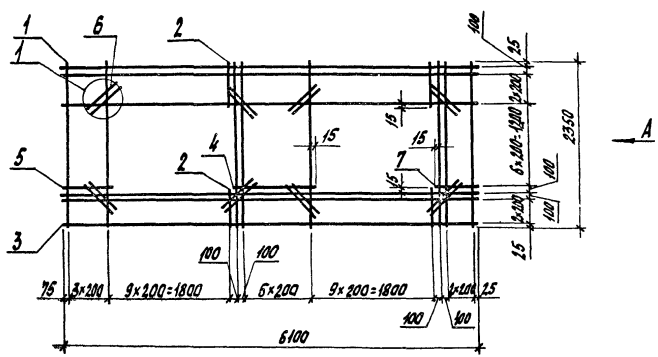

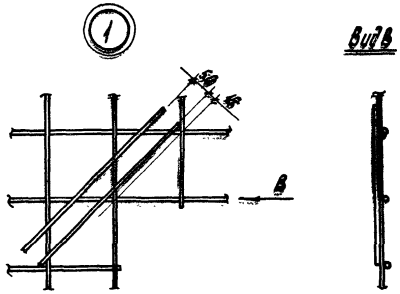

Марка сетки	Поз.	Наименование	Кол.	Масса ед., кг	Масса сетки, кг
С9	1	ф4ВрI, ℓ=2350	15	0,22	21,1
	2	4ВрI, ℓ=540	36	0,05	
	3	ф6АIII, ℓ=6100	8	1,35	
	4	6АIII, ℓ=1130	6	0,25	
	5	6АIII, ℓ=690	6	0,15	
	6	6АIII, ℓ=600	16	0,13	
	7	6АIII, ℓ=540	6	0,12	
С10	1	ф4ВрпI, ℓ=2350	15	0,22	15,6
	2	4ВрпI, ℓ=540	36	0,05	
	3	ф5ВрпI, ℓ=6100	8	0,88	
	4	5ВрпI, ℓ=1130	6	0,16	
	5	5ВрпI, ℓ=690	6	0,10	
	6	5ВрпI, ℓ=600	16	0,09	
	7	5ВрпI, ℓ=540	6	0,08	

Арматура: класса А-III по ГОСТ5781-82*, класса Вр-I по ГОСТ6727-80*, класса Врп-I по ТУ 14-4-1322-85.

Нач.отд.	Бирко	
Н.контр.	Захарченко	
Рук.гр.	Кисобон	
Вед.инж.	Шестакова	
Ст.инж.	Жукова	
Инж.	Стрешнева	

1.832.1-13.4-3

Сетка С9, С10

Стадия	Лист	Листов
Р		1

ЦНИИЭПсельстрой

Инв. № подл. | Подпись и дата | Взам. инв. №

23419-05 6

С11-п, С12-п

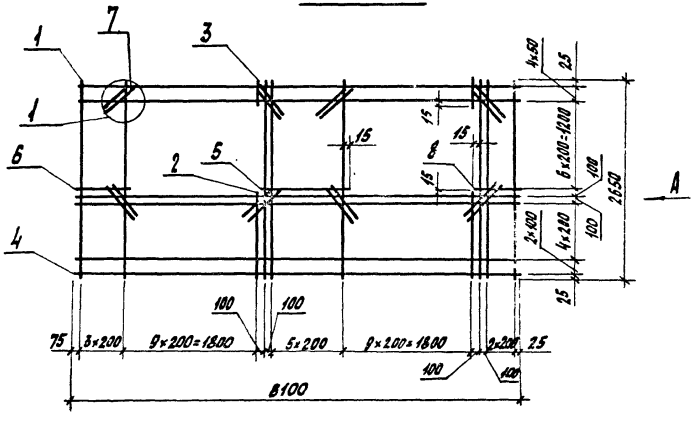

Вид А

Марка сетки	Поз.	Наименование	Кол.	Масса ед., кг	Масса сетки, кг
С11-п С11-л	1	ф4ВрI, ℓ=2650	15	0,24	28,5
	2	4ВрI, ℓ=1140	18	0,10	
	3	4ВрI, ℓ=240	18	0,02	
	4	ф6АIII, ℓ=6100	13	1,35	
	5	6АIII, ℓ=1130	6	0,25	
	6	6АIII, ℓ=690	6	0,15	
	7	6АIII, ℓ=600	16	0,13	
	8	6АIII, ℓ=540	6	0,12	
С12-п С12-л	1	ф4ВрпI, ℓ=2650	15	0,24	20,7
	2	4ВрпI, ℓ=1140	18	0,10	
	3	4ВрпI, ℓ=240	18	0,02	
	4	ф5ВрпI, ℓ=6100	13	0,88	
	5	5ВрпI, ℓ=1130	6	0,16	
	6	5ВрпI, ℓ=690	6	0,10	
	7	5ВрпI, ℓ=600	16	0,09	
	8	5ВрпI, ℓ=540	6	0,08	

С11-л, С12-л
-зеркальное отражение С11-п, С12-п

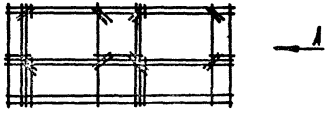

Узел 1 ст. 1.832.1-13.4-3.
Арматура: класса А-III по ГОСТ 5781-82*, класса Вр-I по ГОСТ 6727-80*, класса Врп-I по ТУ14-4-1322-85.

Нач. отд.	Бирко		1.832.1-13.4-4	
Н. контр.	Захарченко		Сетка С11-п, С11-л, С12-п, С12-л.	Стадия: Р; Лист; Листов: 1
Рук. гр.	Косован			
Вед. инж.	Шестакова			
Ст. инж.	Лукова			
Инж.	Стрельникова			ЦНИИЭПсельстрой

Инв. N подл. | Подпись и дата | Взам. инв. N

23419-05 7

С13-п, С14-п

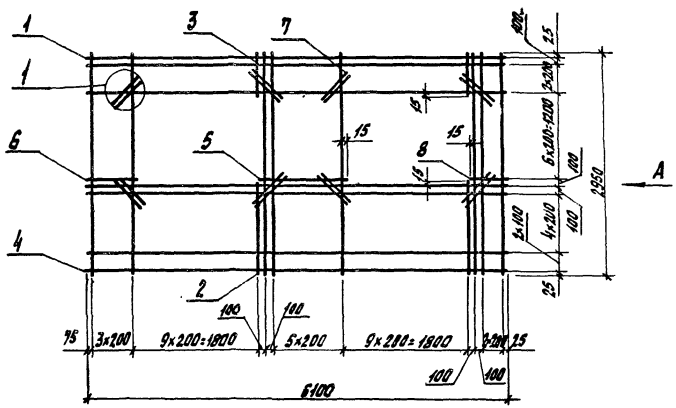

Вид А

Марка сетки	Поз.	Наименование	Кол.	Масса ед., кг	Масса сетки, кг
С13-п С13-л	1	ф 4ВрI, ℓ=2950	15	0,27	28,2
	2	4ВрI, ℓ=1140	18	0,10	
	3	4ВрI, ℓ=540	18	0,05	
	4	ф 6АIII, ℓ=6100	12	1,35	
	5	6АIII, ℓ=1130	6	0,25	
	6	6АIII, ℓ=690	6	0,15	
	7	6АIII, ℓ=600	16	0,13	
	8	6АIII, ℓ=540	6	0,12	
С14-п С14-л	1	ф 4ВрпI, ℓ=2950	15	0,27	20,8
	2	4ВрпI, ℓ=1140	18	0,10	
	3	4ВрпI, ℓ=540	18	0,05	
	4	ф 5ВрпI, ℓ=6100	12	0,88	
	5	5ВрпI, ℓ=1130	6	0,16	
	6	5ВрпI, ℓ=690	6	0,10	
	7	5ВрпI, ℓ=600	16	0,09	
	8	5ВрпI, ℓ=540	6	0,08	

С13л, С14-л
-зеркальное отражение С13-п, С14-п

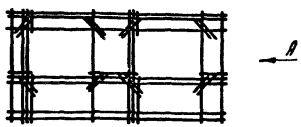

Узел 1 см. 1832.1-13.4-3.

Арматура: класса А-III по ГОСТ 5781-82*, класса Вр-I по ГОСТ 6727-80*, класса Врп-I по ТУ14-4-1322-85.

Нач.отд.	Бирко		
Н.контр.	Захарченко		
Рук.гр.	Косован		
Вед.инж.	Шестакова		
Ст.инж.	Жукова		
Инж.	Стрельникова		

1.832.1-13.4-5

Сетка С13-п, С13-л, С14-п, С14-л

Стадия	Лист	Листов
Р		1

ЦНИИЭПсельстрой

Инв. № подл. | Подп. и дата | Взам. инв. №

23419-05 8

С15-п, С16-п

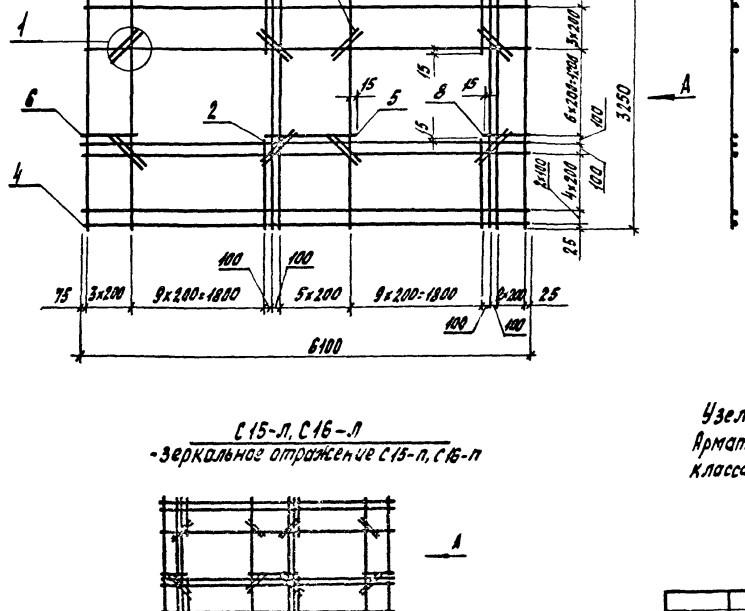

Марка сетки	Поз.	Наименование	Кол.	Масса ед., кг	Масса сетки, кг
С15-п С15-л	1	ф 4ВрI, ℓ=3250	15	0,30	31,8
	2	4ВрI, ℓ=1140	18	0,10	
	3	4ВрI, ℓ=840	18	0,08	
	4	ф 6АIII, ℓ=6100	14	1,35	
	5	6АIII, ℓ=1130	6	0,25	
	6	6АIII, ℓ=690	6	0,15	
	7	6АIII, ℓ=600	16	0,13	
	8	6АIII, ℓ=540	6	0,12	
С16-п С16-л	1	ф 4ВрпI, ℓ=3250	15	0,30	23,5
	2	4ВрпI, ℓ=1140	18	0,10	
	3	4ВрпI, ℓ=840	18	0,08	
	4	ф 5ВрпI, ℓ=6100	14	0,88	
	5	5ВрпI, ℓ=1130	6	0,16	
	6	5ВрпI, ℓ=690	6	0,10	
	7	5ВрпI, ℓ=600	16	0,09	
	8	5ВрпI, ℓ=540	6	0,08	

С15-л, С16-л
-зеркальное отражение С15-п, С16-п

Узел 1см. 1.832.1-13.4-3.
Арматура: класса А-III по ГОСТ 5781-82*, класса Вр-I по ГОСТ 6727-80*, класса Врп-I по ТУ 14-4-1322-85.

Нач.отд	Бирко		
Н.контр	Захарченко		
Рук.гр	Косован		
Вед.инж	Шестакова		
Ст.инж	Жукова		
Инж	Стрельникова		

1.832.1-13.4-6

Сетка С15-п, С15-л
С16-п, С16-л

Стадия	Лист	Листов
Р		1

ЦНИИЭПсельстрой

Инв. № подл. | Подпись и дата | Взам. инв. №

23419-05 9

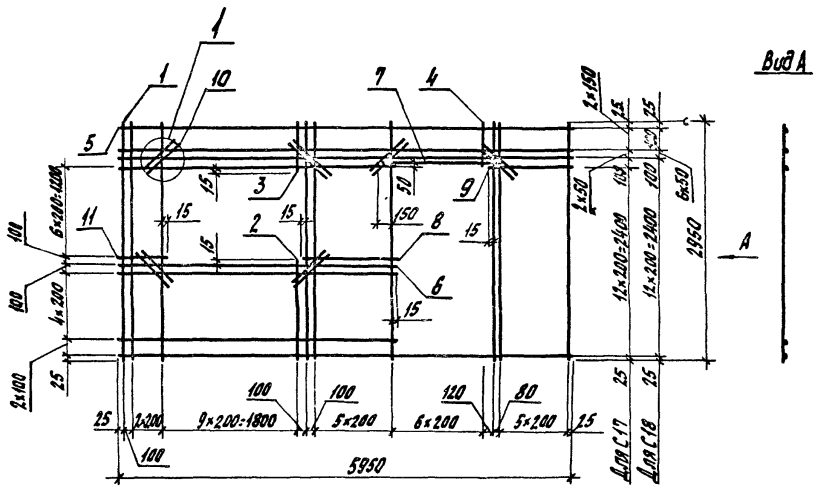

Марка сетки	Поз.	Наименование	Кол.	Масса ед., кг	Масса сетки, кг
С17	1	ф 4 Вр I, ℓ=2950	18	0,27	44,6
	2	4 Вр I, ℓ=1140	9	0,10	
	3	4 Вр I, ℓ=540	9	0,05	
	4	4 Вр I, ℓ=500	6	0,05	
	5	ф 8 A III, ℓ=5950	6	2,35	
	6	8 A III, ℓ=3540	8	1,40	
	7	8 A III, ℓ=1700	1	0,67	
	8	8 A III, ℓ=1130	6	0,45	
	9	8 A III, ℓ=1120	12	0,44	
	10	8 A III, ℓ=600	12	0,24	
	11	8 A III, ℓ=540	6	0,21	
С18	1	ф 4 Вр п I, ℓ=2950	18	0,27	23,0
	2	4 Вр п I, ℓ=1140	9	0,10	
	3	4 Вр п I, ℓ=540	9	0,05	
	4	4 Вр п I, ℓ=500	6	0,05	
	5	ф 5 Вр п I, ℓ=5950	9	0,86	
	6	5 Вр п I, ℓ=3540	8	0,51	
	7	5 Вр п I, ℓ=1700	1	0,24	
	8	5 Вр п I, ℓ=1130	6	0,16	
	9	5 Вр п I, ℓ=1120	12	0,16	
	10	5 Вр п I, ℓ=600	12	0,09	
	11	5 Вр п I, ℓ=540	6	0,08	

Узел 1 см. 1.832.1-13.4-3.
Арматура класса A-III по ГОСТ 5781-82*, класса Вр-I по ГОСТ 6727-80*, Класса Вр п-I по ТУ 14-4-1322-85.

Инв. №подл. | Подпись и дата | Взам. инв. №

Нач. отд.	Бирко		1.832.1-13.4-7
Н. контр.	Захарченко		
Рук. гр.	Косован		Сетка С17, С18
Вед. инж.	Шестакова		Стадия: Р; Лист: ; Листов: 1
Ст. инж.	Жукова		ЦНИИЭПсельстрой

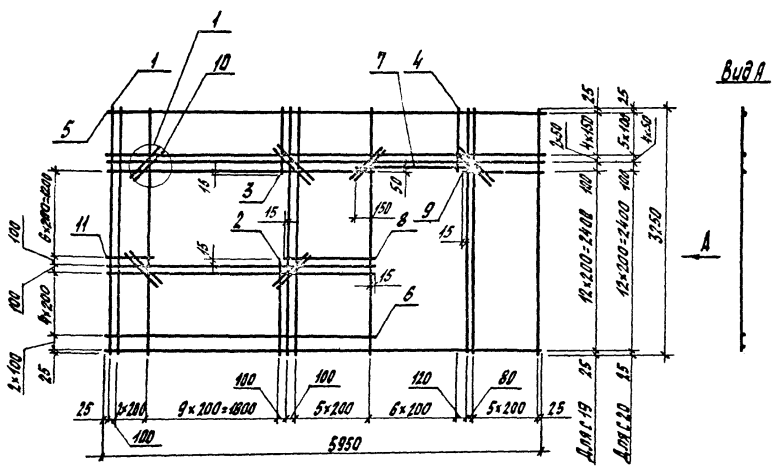

Марка сетки	Поз.	Наименование	Кол.	Масса ед., кг	Масса сетки, кг
С19	1	ф 4 Вр I, ℓ=3250	18	0,30	50,2
	2	4 Вр I, ℓ=1140	9	0,10	
	3	4 Вр I, ℓ=840	9	0,08	
	4	4 Вр I, ℓ=800	6	0,07	
	5	ф 8 А III, ℓ=5950	8	2,35	
	6	8 А III, ℓ=3540	8	1,40	
	7	8 А III, ℓ=1700	1	0,67	
	8	8 А III, ℓ=1130	6	0,45	
	9	8 А III, ℓ=1120	12	0,44	
	10	8 А III, ℓ=600	12	0,24	
	11	8 А III, ℓ=540	6	0,21	
С20	1	ф 4 Вр п I, ℓ=3250	18	0,30	25,6
	2	4 Вр п I, ℓ=1140	9	0,10	
	3	4 Вр п I, ℓ=840	9	0,08	
	4	4 Вр п I, ℓ=800	6	0,07	
	5	ф 5 Вр п I, ℓ=5950	11	0,86	
	6	5 Вр п I, ℓ=3540	8	0,51	
	7	5 Вр п I, ℓ=1700	1	0,24	
	8	5 Вр п I, ℓ=1130	6	0,16	
	9	5 Вр п I, ℓ=1120	12	0,16	
	10	5 Вр п I, ℓ=800	12	0,09	
	11	5 Вр п I, ℓ=540	6	0,08	

Узел 1 см. 1.832.1-13.4-3.

Арматура: класса А-III по ГОСТ 5781-82*, класса Вр-I по ГОСТ 6727-80*, класса Врп-I по ТУ 14-4-1322-85.

Нач.отд	Бирко		1.832.1-13.4-8
Н.контр	Захарченко		
Рук.гр	Косован		Стадия: Р; Лист: —; Листов: 1
Ведущ.	Шестакова		Сетка С19, С20
Ст.инж.	Жукова		ЦНИИЭПсельстрой

Инв. № подл. | Подпись и дата | Взам. инв. №

С21-П, С22-П

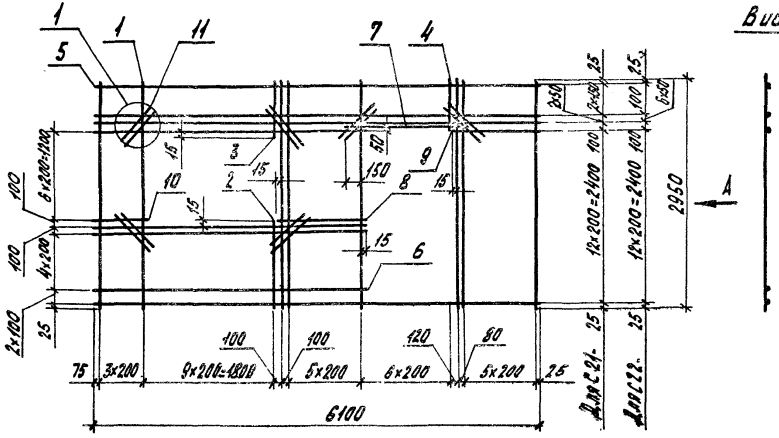

С21-Л, С22-Л
-Зеркальное отражение С21-П, С22-П

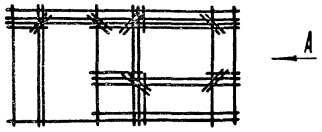

Марка сетки	Поз.	Наименование	Кол.	Масса ед., кг	Масса сетки, кг
С21-П С21-Л	1	ф4ВрI, ℓ=2950	18	0,27	45,8
	2	4ВрI, ℓ=1140	9	0,10	
	3	4ВрI, ℓ=540	9	0,05	
	4	4ВрI, ℓ=500	6	0,05	
	5	ф8АIII, ℓ=6100	6	2,41	
	6	8АIII, ℓ=3690	8	1,46	
	7	8АIII, ℓ=1700	1	0,67	
	8	8АIII, ℓ=1130	6	0,45	
	9	8АIII, ℓ=1120	12	0,44	
	10	8АIII, ℓ=690	6	0,27	
	11	8АIII, ℓ=600	12	0,24	
С22-П С22-Л	1	ф4ВрпI, ℓ=2950	18	0,27	23,5
	2	4ВрпI, ℓ=1140	9	0,10	
	3	4ВрпI, ℓ=540	9	0,05	
	4	4ВрпI, ℓ=500	6	0,05	
	5	ф5ВрпI, ℓ=6100	9	0,88	
	6	5ВрпI, ℓ=3690	8	0,53	
	7	5ВрпI, ℓ=1700	1	0,24	
	8	5ВрпI, ℓ=1130	6	0,16	
	9	5ВрпI, ℓ=1120	12	0,16	
	10	5ВрпI, ℓ=690	6	0,10	
	11	5ВрпI, ℓ=600	12	0,09	

Привязка см. 1.832.1-13.4-8.
Арматура: класса А-III по ГОСТ 5781-82*, класса Вр-I по ГОСТ 6727-80*, Класса Врп-I по ТУ 14-4-1832-85.

Нач.отд.	Бирко		1.832.1-13.4-9
Н.контр.	Захарченко		
Рук.гр.	Конобеев		Сетка С21-П, С21-Л, С22-П, С22-Л
Гл.инж.	Шестакова		Стадия: Р; Лист; Листов: 1
Ст.инж.	Жукова		ЦНИИЭПсельстрой
Инж.	Кузина		

Инв.№ подл. | Подпись и дата | Взам. инв.№

С23-п, С24-п

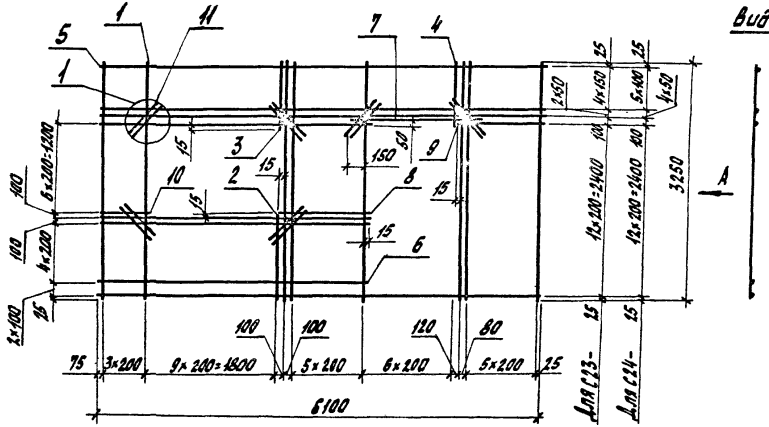

С23-л, С24-л
-зеркальное отражение С23-п, С24-п

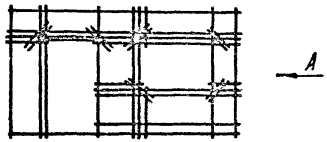

Марка сетки	Поз.	Наименование	Кол.	Масса ед., кг	Масса сетки, кг
С23-п С23-л	1	ф4 BpI, ℓ = 3250	18	0,30	51,6
	2	4 BpI, ℓ = 1140	9	0,10	
	3	4 BpI, ℓ = 840	9	0,08	
	4	4 BpI, ℓ = 800	6	0,07	
	5	ф8 AIII, ℓ = 6100	8	2,41	
	6	8 AIII, ℓ = 3690	8	1,46	
	7	8 AIII, ℓ = 1700	1	0,67	
	8	8 AIII, ℓ = 1130	6	0,45	
	9	8 AIII, ℓ = 1120	12	0,44	
	10	8 AIII, ℓ = 690	6	0,27	
	11	8 AIII, ℓ = 600	12	0,24	
С24-п С24-л	1	ф4 BpnI, ℓ = 3250	18	0,30	28,1
	2	4 BpnI, ℓ = 1140	9	0,10	
	3	4 BpnI, ℓ = 840	9	0,08	
	4	4 BpnI, ℓ = 800	6	0,07	
	5	ф5 BpnI, ℓ = 6100	11	0,38	
	6	5 BpnI, ℓ = 3690	8	0,53	
	7	5 BpnI, ℓ = 1700	1	0,24	
	8	5 BpnI, ℓ = 1130	6	0,16	
	9	5 BpnI, ℓ = 1120	12	0,16	
	10	5 BpnI, ℓ = 690	6	0,10	
	11	5 BpnI, ℓ = 600	12	0,09	

Узел 1 см. 1.832.1-13.4-3.
Арматура: класса A-III по ГОСТ 5781-82*, класса Bp-I по ГОСТ 6727-80*, класса Bpn-I по ТУ 14-4-1322-85.

Нач. отд.	Бирюк		1.832.1-13.4-10
Н. контр.	Заверюха		
Вед. инж.	Шестакова		Сетка С23-п, С23-л, С24-п, С24-л
Ст. инж.	Жукова		Стадия Р; Лист; Листов 1
Инженер	Кузина		ЦНИИЭПсельстрой

Инв. № подл. | Подпись и дата | Взам. инв. №

С25, С26

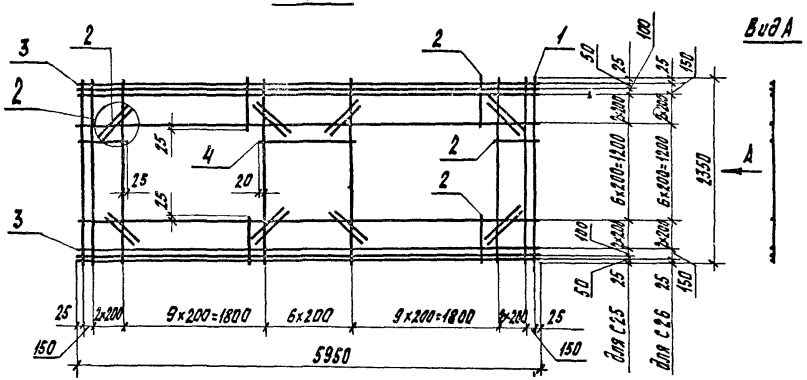

С27, С28

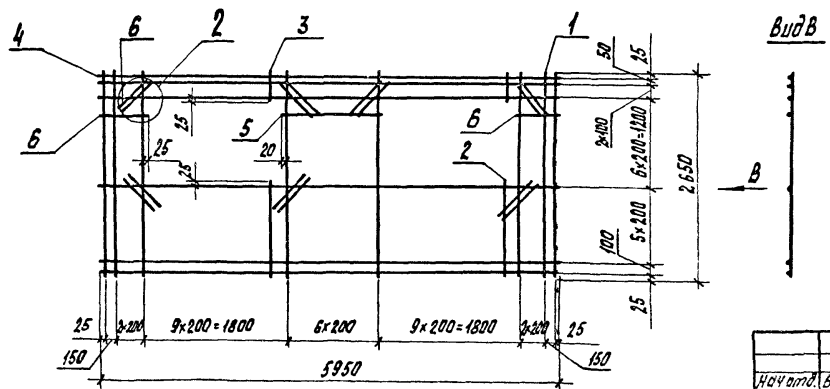

Марка сетки	Поз.	Наименование	Кол.	Масса ед., кг	Масса сетки, кг
С25	1	ф 4 Вр I, ℓ = 2350	15	0,22	12,8
	2	4 Вр I, ℓ = 600	58	0,06	
	3	4 Вр I, ℓ = 5950	10	0,55	
	4	4 Вр I, ℓ = 1240	5	0,11	
С26	1	ф 4 Врп I, ℓ = 2350	15	0,22	11,7
	2	4 Врп I, ℓ = 600	58	0,06	
	3	4 Врп I, ℓ = 5950	8	0,55	
	4	4 Врп I, ℓ = 1240	5	0,11	
С27	1	ф 4 Вр I, ℓ = 2650	15	0,24	14,0
	2	4 Вр I, ℓ = 1200	16	0,11	
	3	4 Вр I, ℓ = 300	16	0,03	
	4	4 Вр I, ℓ = 5950	11	0,55	
	5	4 Вр I, ℓ = 1240	5	0,11	
	6	4 Вр I, ℓ = 600	26	0,06	
С28	1	ф 4 Врп I, ℓ = 2650	15	0,24	14,0
	2	4 Врп I, ℓ = 1200	16	0,11	
	3	4 Врп I, ℓ = 300	16	0,03	
	4	4 Врп I, ℓ = 5950	11	0,55	
	5	4 Врп I, ℓ = 1240	5	0,11	
	6	4 Врп I, ℓ = 600	26	0,06	

Узел 2 см. 1.832.1-13.4-17.

Арматура: класса Вр-I по ГОСТ 6727-80*,
класса Врп-I по ТУ 14-4-1322-85.

Нач.отд.	Бирко	
Н.контр.	Захарченко	
Рук.гр.	Коссван	
Вед.инж.	Шестакова	
Ст.инж.	Жукова	
Инж.	Кузина	

1.832.1-13.4-11

Сетка С25... С28

Стадия	Лист	Листов
Р		1

ЦНИИЭПсельстрой

Инв.№ подл. | Подпись и дата | Взам.инв.№

С29, С30

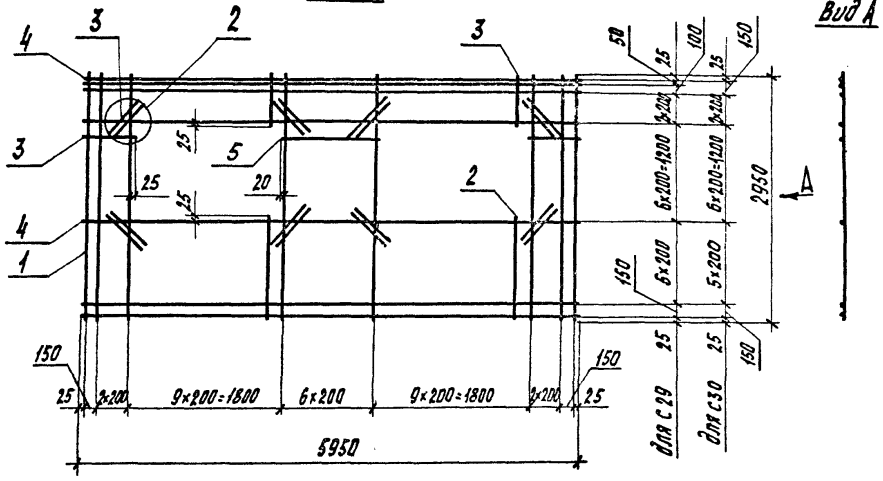

С31, С32

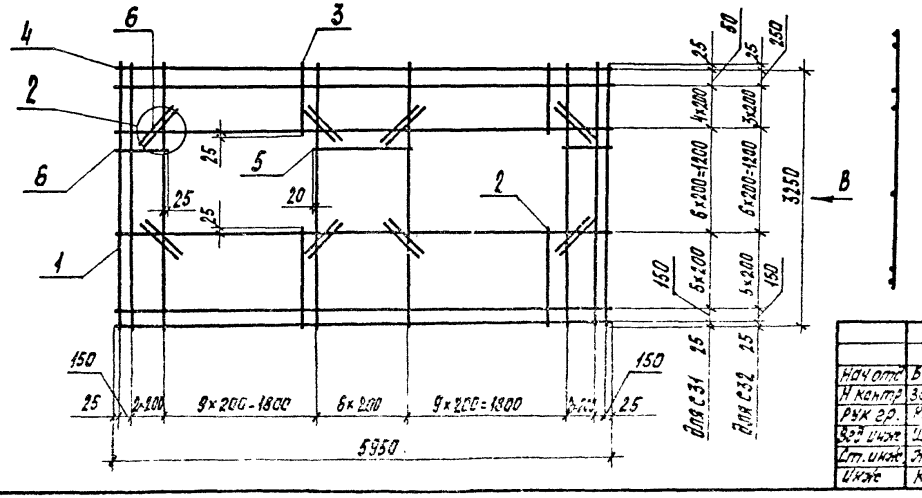

Марка сетки	Поз.	Наименование	Кол.	Масса ед., кг	Масса сетки, кг
С29	1	ф 4ВрI, ℓ=2950	15	0,27	15,5
	2	4ВрI, ℓ=1200	16	0,11	
	3	4ВрI, ℓ=600	42	0,06	
	4	4ВрI, ℓ=5950	12	0,55	
	5	4ВрI, ℓ=1240	5	0,11	
С30	1	ф 4ВрпI, ℓ=2950	15	0,27	14,9
	2	4ВрпI, ℓ=1200	16	0,11	
	3	4ВрпI, ℓ=600	42	0,06	
	4	4ВрпI, ℓ=5950	11	0,55	
	5	4ВрпI, ℓ=1240	5	0,11	
С31	1	ф 4ВрI, ℓ=3250	15	0,30	16,8
	2	4ВрI, ℓ=1200	16	0,11	
	3	4ВрI, ℓ=900	16	0,08	
	4	ф 4ВрI, ℓ=5950	13	0,55	
	5	4ВрI, ℓ=1240	5	0,11	
	6	4ВрI, ℓ=600	26	0,06	
С32	1	ф 4ВрпI, ℓ=3250	15	0,30	16,3
	2	4ВрпI, ℓ=1200	16	0,11	
	3	4ВрпI, ℓ=900	16	0,08	
	4	ф 4ВрпI, ℓ=5950	12	0,55	
	5	4ВрпI, ℓ=1240	5	0,11	
	6	4ВрпI, ℓ=600	26	0,06	

Узел 2см. 1.832.1-13.4-17.

Арматура: класса Вр-I по ГОСТ 6727-80*,
класса Врп-I по ТУ 14-4-1322-85.

Нач.отд.	Вирко	
Н.контр.	Захарченко	
Рук.гр.	Усольцев	
Зав.каф.	Шестакова	
Ст.инж.	Жукова	
Инж.	Кузина	

1.832.1-13.4-12

Сетка С29...С32

Стадия	Лист	Листов
Р		1

ЦНИИЭПсельстрой

Инв.№ подл. | Подпись и дата | Взам.инв.№

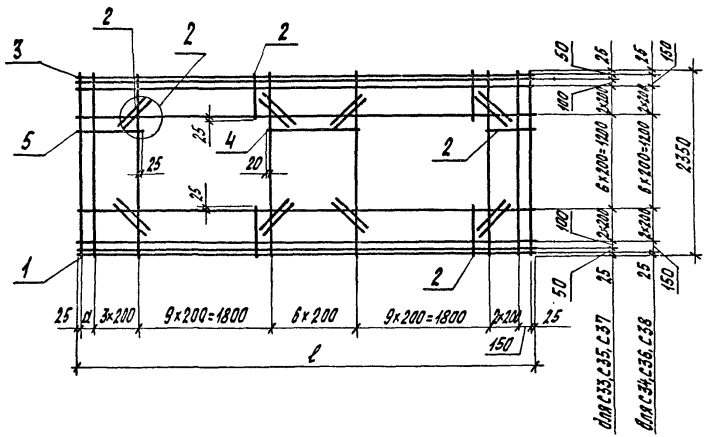

Вид А



Марка сетки	Размеры, мм	
	ℓ	a
С33	6170	170
С34		
С35	6220	220
С36		
С37	6270	270
С38		

Марка сетки	Поз.	Наименование	Кол.	Масса ед., кг	Масса сетки, кг
С33	1	ф 4ВрI, ℓ=2350	16	0,22	13,4
	2	4ВрI, ℓ=600	53	0,06	
	3	4ВрI, ℓ=6170	10	0,57	
	4	4ВрI, ℓ=1240	5	0,11	
	5	4ВрI, ℓ=820	5	0,08	
С34	1	ф 4ВрпI, ℓ=2350	16	0,22	12,2
	2	4ВрпI, ℓ=600	53	0,06	
	3	4ВрпI, ℓ=6170	8	0,57	
	4	4ВрпI, ℓ=1240	5	0,11	
	5	4ВрпI, ℓ=820	5	0,08	
С35		Поз. 1,2,4 по С33			13,4
	3	ф 4ВрI, ℓ=6220	10	0,57	
	5	4ВрI, ℓ=870	5	0,08	
С36		Поз. 1,2,4 по С34			12,2
	3	ф 4ВрпI, ℓ=6220	8	0,57	
	5	4ВрпI, ℓ=870	5	0,08	
С37		Поз. 1,2,4 по С33			13,5
	3	ф 4ВрI, ℓ=6270	10	0,58	
	5	4ВрI, ℓ=920	5	0,08	
С38		Поз. 1,2,4 по С34			12,3
	3	ф 4ВрпI, ℓ=6270	8	0,58	
	5	4ВрпI, ℓ=920	5	0,08	

Узел 2 см. 1.832.1-13.4-17.

Арматура: класса Вр-I по ГОСТ 6727-80*
класса Врп-I по ТУ-4-1322-85.

Инв. № подл. | Подпись и дата | Взам. инв. №

Нач. отд.	Бирко		
Н. контр.	Захарченко		
Рук. гр.	Косован		
Вед. инж.	Шестакова		
Ст. инж.	Жукова		
Инж.	Кузина		

1.832.1-13.4-13

Сетка С33...С38

Стадия	Лист	Листов
Р		1

ЦНИИЭПсельстрой

С39п... С44-п

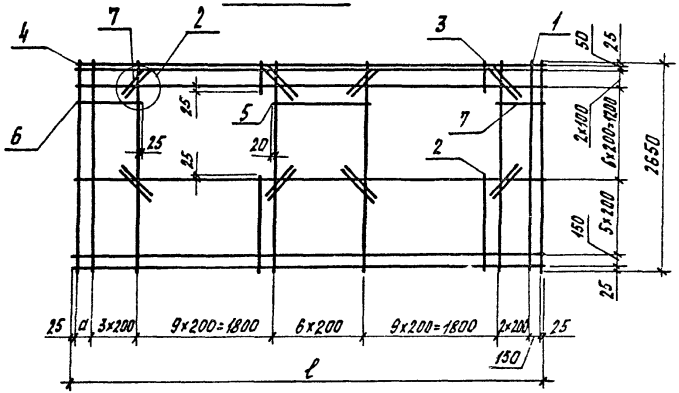

Вид А



С39-Л... С44-Л
- зеркальное отражение С39-п...С44-п

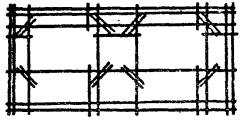

Марка сетки	Поз.	Наименование	Кол.	Масса ед., кг	Масса сетки, кг
С39-п, С39-л	1	ф 4ВрI, ℓ=2650	16	0,24	14,6
	2	4ВрI, ℓ=1200	16	0,11	
	3	4ВрI, ℓ=300	16	0,03	
	4	4ВрI, ℓ=6170	11	0,57	
	5	4ВрI, ℓ=1240	5	0,11	
	6	4ВрI, ℓ=820	5	0,08	
	7	4ВрI, ℓ=600	21	0,06	
С40-п, С40-л	1	ф 4ВрпI, ℓ=2650	16	0,24	14,6
	2	4ВрпI, ℓ=1200	16	0,11	
	3	4ВрпI, ℓ=300	16	0,03	
	4	4ВрпI, ℓ=6170	11	0,57	
	5	4ВрпI, ℓ=1240	5	0,11	
	6	4ВрпI, ℓ=820	5	0,08	
	7	4ВрпI, ℓ=600	21	0,06	
С44-п, С44-л		Поз. 1...3,5,7 по С39-			14,6
	4	ф 4ВрI, ℓ=6220	11	0,57	
	6	4ВрI, ℓ=870	5	0,08	
С42-п, С42-л		Поз. 1...3,5,7 по С40-			14,6
	4	ф 4ВрпI, ℓ=6220	11	0,57	
	6	4ВрпI, ℓ=870	5	0,08	
С43-п, С43-л		Поз. 1...3,5,7 по С39-			14,7
	4	ф 4ВрI, ℓ=6270	11	0,58	
	6	4ВрI, ℓ=920	5	0,08	
С44-п, С44-л		Поз. 1...3,5,7 по С40-			14,7
	4	ф 4ВрпI, ℓ=6270	11	0,58	
	6	4ВрпI, ℓ=920	5	0,08	

Марка сетки	Размеры, мм ℓ	Размеры, мм α
С39-п, С39-л	6170	170
С40-п, С40-л		
С41-п, С41-л	6220	220
С42-п, С42-л		
С43-п, С43-л	6270	270
С44-п, С44-л		

Узел 2 см. 1.832.1-13.4-17.
Арматура: класса Вр-I по ГОСТ 6727-80*
класса Врп-I по ТУ 14-4-1322-85.

Нач.отд.	Бирко	
Н.контр.	Захарченко	
Рук.гр.	Косовский	
Вед.инж.	Шестакова	
Ст.инж.	Якушева	
Инж.	Кузина	

1.832.1-13.4-14

Сетка С39-п...С44-п, С39-Л...С44-Л

Стадия	Лист	Листов
Р		1

ЦНИИЭПсельстрой

Инв. № подл. | Подпись и дата | Взам. инв. №

23419-05 17

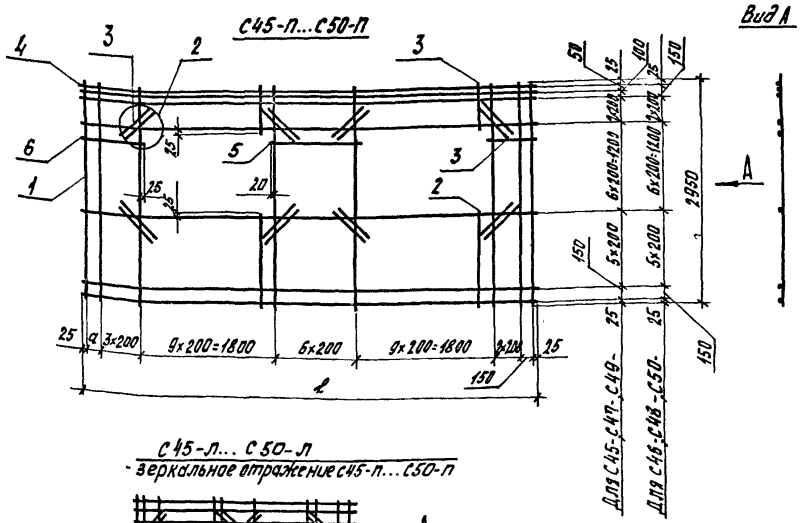

С45-Л... С50-Л
- зеркальное отражение С45-П... С50-П



Марка сетки	Размеры, мм	
	l	a
С45-П, С45-Л	6170	170
С46-П, С46-Л		
С47-П, С47-Л	6220	220
С48-П, С48-Л		
С49-П, С49-Л	6270	270
С50-П, С50-Л		

Узел 2 см. 1.832.1-13.4-17.
Арматура: класса Вр-I по ГОСТ 6727-80*,
класса Врп-I по ТУ 14-4-1322-85.

Марка сетки	Поз.	Наименование	Кол.	Масса ед., кг	Масса сетки кг
С45-П С45-Л	1	ф 4ВрI, l=2950	16	0,27	16,1
	2	4ВрI, l=1200	16	0,11	
	3	4ВрI, l=600	37	0,06	
	4	4ВрI, l=6170	12	0,57	
	5	4ВрI, l=1240	5	0,11	
	6	4ВрI, l=820	5	0,08	
С46-П С46-Л	1	ф 4ВрпI, l=2950	16	0,27	15,5
	2	4ВрпI, l=1200	16	0,11	
	3	4ВрпI, l=600	37	0,06	
	4	4ВрпI, l=6170	11	0,57	
	5	4ВрпI, l=1240	5	0,11	
	6	4ВрпI, l=820	5	0,08	
С47-П С47-Л		Поз. 1...3,5 по С45-			16,1
	4	ф 4ВрI, l=6220	12	0,57	
	6	4ВрI, l=870	5	0,08	
С48-П С48-Л		Поз. 1...3,5 по С46-			15,5
	4	ф 4ВрпI, l=6220	11	0,57	
	6	4ВрпI, l=870	5	0,08	
С49-П С49-Л		Поз. 1...3,5 по С45-			16,2
	4	ф 4ВрI, l=6270	12	0,58	
	6	4ВрI, l=920	5	0,08	
С50-П С50-Л		Поз. 1...3,5 по С46-			15,6
	4	4ВрпI, l=6270	11	0,58	
	6	4ВрпI, l=920	5	0,08	

Нач. арм.	Бирко	
Н. контр.	Захаренко	
Рук. гр.	Косован	
Вед. инж.	Шестакова	
Ст. инж.	Жукова	
Инж.	Кузина	

1.832.1-13.4-15

Сетка С45-П...С50-П, С45-Л...С50-Л

Стадия	Лист	Листов
Р		1

ЦНИИЭПсельстрой

Инв. № подл. | Подпись и дата | Взам. инв. №

С51-П...С56-П

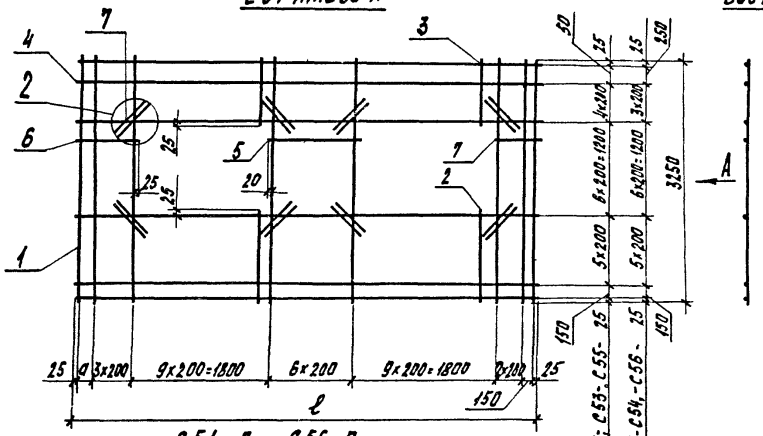

С51-П... С56-П
- зеркальное отражение С51-П...С56-П

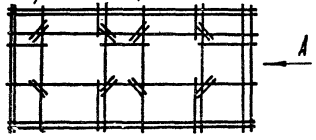

Марка сетки	Поз.	Наименование	Кол.	Масса ед., кг	Масса сетки, кг
С51-П С51-Л	1	ф 4ВрI, ℓ=3250	16	0,30	17,5
	2	4ВрI, ℓ=1200	16	0,11	
	3	4ВрI, ℓ=900	16	0,08	
	4	ф 4ВрI, ℓ=6170	13	0,57	
	5	4ВрI, ℓ=1240	5	0,11	
	6	4ВрI, ℓ=820	5	0,08	
	7	4ВрI, ℓ=600	21	0,06	
С52-П С52-Л	1	ф 4ВрпI, ℓ=3250	16	0,30	13,9
	2	4ВрпI, ℓ=1200	16	0,11	
	3	4ВрпI, ℓ=900	16	0,08	
	4	4ВрпI, ℓ=6170	12	0,57	
	5	4ВрпI, ℓ=1240	5	0,11	
	6	4ВрпI, ℓ=820	5	0,08	
	7	4ВрпI, ℓ=600	21	0,06	
С53-П С53-Л		Поз. 1...3, 5, 7 по С51-			17,5
	4	ф 4ВрI, ℓ=6220	13	0,57	
	6	4ВрI, ℓ=870	5	0,08	
С54-П С54-Л		Поз. 1...3,5,7 по С52-			16,9
	4	ф 4ВрпI, ℓ=6220	12	0,57	
	6	4ВрпI, ℓ=870	5	0,08	
С55-П С55-Л		Поз. 1...3,5,7 по С51-			17,6
	4	ф 4ВрI, ℓ=6270	13	0,58	
	6	4ВрI, ℓ=920	5	0,08	
С56-П С56-Л		Поз. 1...3,5,7 по С52-			17,0
	4	ф 4ВрпI, ℓ=6270	12	0,58	
	6	4ВрпI, ℓ=920	5	0,08	

Узел 2 см. 1.832.1-13.4-17.
Арматура: класса Вр-I по ГОСТ 6727-80*
класса Врп-I по ТУ 14-4-1322-85

Марка сетки	Размеры, мм	
	ℓ	а
С51-П, С51-Л С52-П, С52-Л	6170	170
С53-П, С53-Л С54-П, С54-Л	6220	220
С55-П, С55-Л С56-П, С56-Л	6270	270

Нач. отд.	Бурко	
Н. контр.	Захаренко	
Рук. гр.	Косован	
Вед. инж.	Шестакова	
Ст. инж.	Жукова	
Инж.	Кудина	

1.832.1-13.4-16

Сетка С51-П...С56-П, С51-Л...С56-Л

Стадия	Лист	Листов
Р		1

ЦНИИЭП тельстрой

Инв. № подл. | Подпись и дата | Взам. инв. №

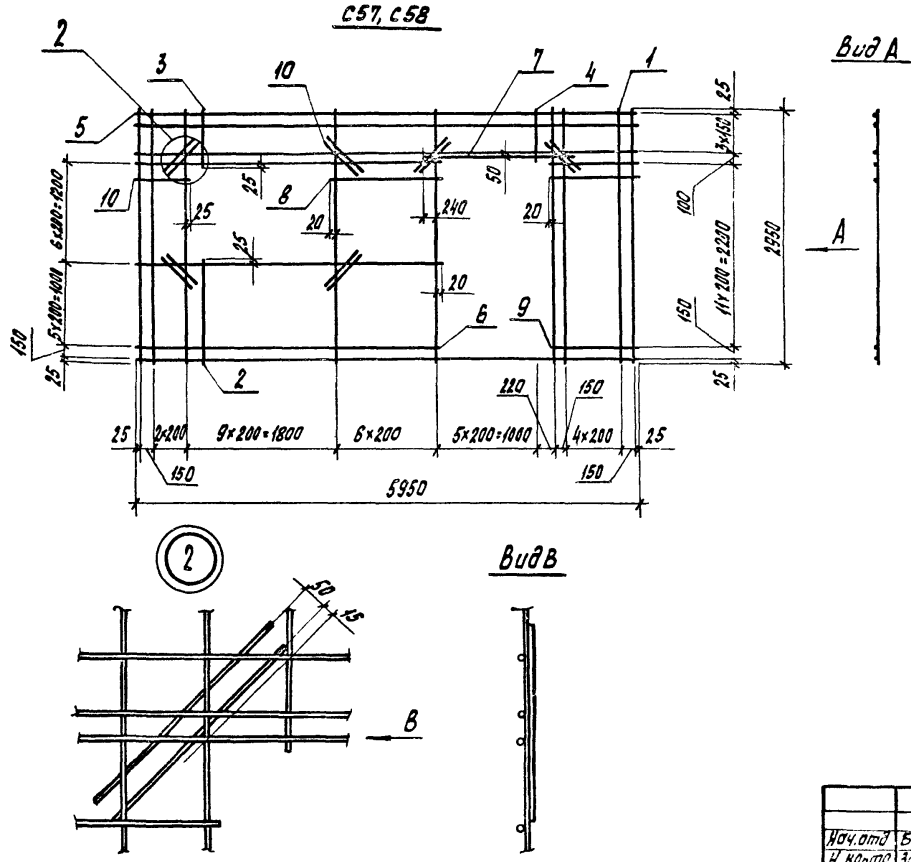

Марка сетки	Поз.	Наименование	Кол.	Масса ед., кг	Масса сетки, кг
С57	1	ф 4ВрI, ℓ=2950	18	0,27	19,1
	2	4ВрI, ℓ=1200	8	0,11	
	3	4ВрI, ℓ=600	8	0,06	
	4	4ВрI, ℓ=560	5	0,05	
	5	ф 5ВрI, ℓ=5950	5	0,86	
	6	5ВрI, ℓ=3590	7	0,52	
	7	5ВрI, ℓ=1700	1	0,24	
	8	5ВрI, ℓ=1240	5	0,18	
	9	5ВрI, ℓ=1175	12	0,17	
	10	5ВрI, ℓ=600	17	0,09	
С58	1	ф 4ВрпI, ℓ=2950	18	0,27	19,1
	2	4ВрпI, ℓ=1200	8	0,11	
	3	4ВрпI, ℓ=600	8	0,06	
	4	4ВрпI, ℓ=560	5	0,05	
	5	ф 5ВрпI, ℓ=5950	5	0,86	
	6	5ВрпI, ℓ=3590	7	0,52	
	7	5ВрпI, ℓ=1700	1	0,24	
	8	5ВрпI, ℓ=1240	5	0,18	
	9	5ВрпI, ℓ=1175	12	0,17	
	10	5ВрпI, ℓ=600	17	0,09	

Арматура: класса Вр-I по ГОСТ 6727-80*,
класса Врп-I по ТУ 14-4-1322-85.

Нач.отд	Бирко	
Н.контр.	Захарченко	
Рук.гр.	Косован	
Вед.инж.	Шестакова	
Ст.инж.	Жукова	
Инж.	Кузина	

1.832.1-13.4-17

Сетка С57, С58

Стадия	Лист	Листов
Р		1

ЦНИИЭПсельстрой

Инв.№ подл. | Подпись и дата | Взам. инв.№

С59, С60

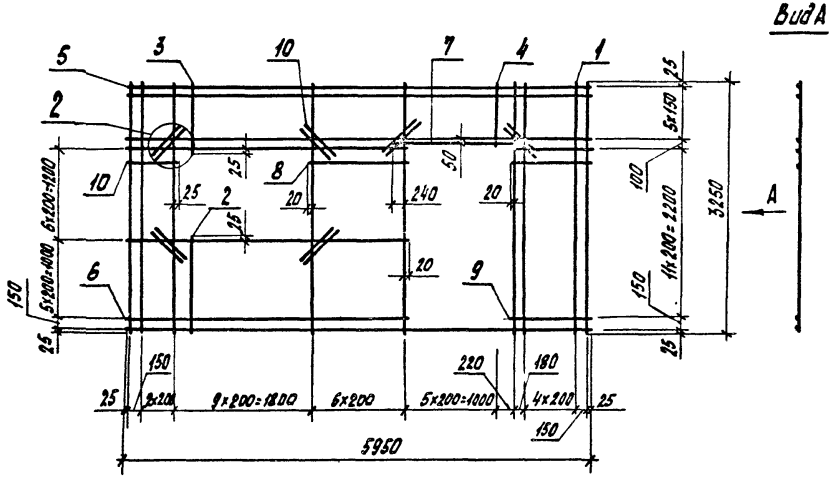

Марка сетки	Поз.	Наименование	Кол.	Масса ед., кг	Масса сетки, кг
С59	1	ф 4ВрI, ℓ=3250	18	0,30	21,7
	2	4ВрI, ℓ=1200	8	0,11	
	3	4ВрI, ℓ=900	8	0,08	
	4	4ВрI, ℓ=860	5	0,08	
	5	ф 5ВрI, ℓ=5950	7	0,86	
	6	5ВрI, ℓ=3590	7	0,52	
	7	5ВрI, ℓ=1700	1	0,24	
	8	5ВрI, ℓ=1240	5	0,18	
	9	5ВрI, ℓ=1175	12	0,17	
	10	5ВрI, ℓ=600	17	0,09	
С60	1	ф 4ВрпI, ℓ=3250	18	0,30	16,5
	2	4ВрпI, ℓ=1200	8	0,11	
	3	4ВрпI, ℓ=900	8	0,08	
	4	4ВрпI, ℓ=860	5	0,08	
	5	ф 4ВрпI, ℓ=5950	7	0,55	
	6	4ВрпI, ℓ=3590	7	0,33	
	7	4ВрпI, ℓ=1700	1	0,16	
	8	4ВрпI, ℓ=1240	5	0,11	
	9	4ВрпI, ℓ=1175	12	0,11	
	10	4ВрпI, ℓ=600	17	0,06	

Узел 2 см. 1.832.1-13.4-17.
Арматура: класса Вр-I по ГОСТ 6727-80*,
класса Врп-I по ТУ 14-4-1322-85.

Нач.отд	Бирко		1.832.1-13.4-18
Н.контр	Здорченко		
Рук.гр	Косован		
Вед.инж	Шестакова		Сетка С59, С60
Ст.инж	Жунова		
Инженер	Кузина		

Отдел	Лист	Листов
9		1

ЦНИИЭПсельстрой

Инв.№ подл. | Подпись и дата | Взам.инв.№

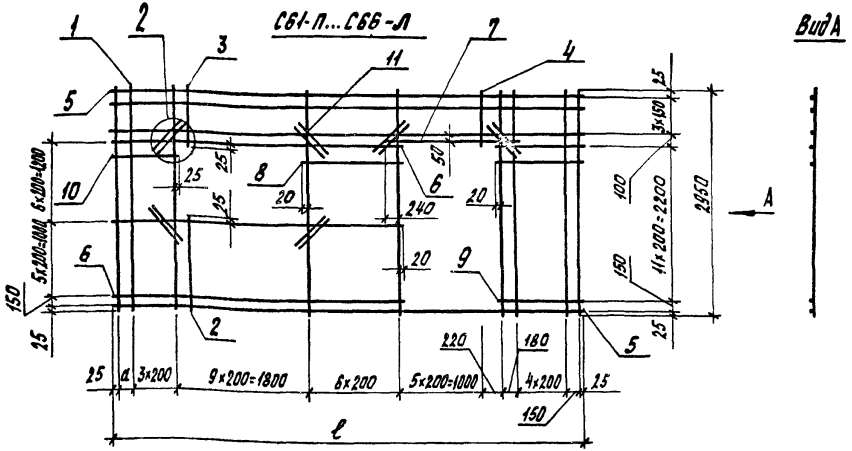



Марка сетки	Размеры, мм	
	ℓ	a
С61-П, С61-Л	6170	170
С62-П, С62-Л		
С63-П, С63-Л	6220	220
С64-П, С64-Л		
С65-П, С65-Л	6270	270
С66-П, С66-Л		

Марка сетки	Поз.	Наименование	Кол.	Масса ед., кг	Масса сетки, кг
С61-П С61-Л	1	ф 4ВрI, ℓ=2950	19	0,27	19,9
	2	4ВрI, ℓ=1200	8	0,11	
	3	4ВрI, ℓ=600	8	0,06	
	4	4ВрI, ℓ=560	5	0,05	
	5	ф 5ВрI, ℓ=6170	5	0,89	
	6	5ВрI, ℓ=3815	7	0,55	
	7	5ВрI, ℓ=1700	1	0,24	
	8	5ВрI, ℓ=1240	5	0,18	
	9	5ВрI, ℓ=1175	12	0,17	
	10	5ВрI, ℓ=820	5	0,12	
	11	5ВрI, ℓ=600	12	0,09	
С62-П С62-Л	1	ф 4ВрпI, ℓ=2950	19	0,27	19,9
	2	4ВрпI, ℓ=1200	8	0,11	
	3	4ВрпI, ℓ=600	8	0,06	
	4	4ВрпI, ℓ=560	5	0,05	
	5	ф 5ВрпI, ℓ=6170	5	0,89	
	6	5ВрпI, ℓ=3815	7	0,55	
	7	5ВрпI, ℓ=1700	1	0,24	
	8	5ВрпI, ℓ=1240	5	0,18	
	9	5ВрпI, ℓ=1175	12	0,17	
	10	5ВрпI, ℓ=820	5	0,12	
	11	5ВрпI, ℓ=600	12	0,09	

Узел 2см. 1.832.1-13.4-17.
Арматура: класса Вр-I по ГОСТ 6727-80*,
класса Врп-I по ТУ 14-4-1322-85.
Продолжение спецификации см. лист 2.

Нач.отд	Бырко		1.832.1-13.4-19
Н.контр.	Захарченко		
Рук.гр	Косован		Сетка С61-П...С66-П, С61-Л...С66-Л
Вед.инж.	Шестакова		Стадия Р; Лист 1; Листов 2
Ст.инж.	Сукова		ЦНИИЭПсельстрой
Инж.	Стрельников		

Инв.№ подл. | Подп. и дата | Взам.инв.№

Продолжение спецификации

Марка сетки	Поз.	Наименование	Кол.	Масса ед., кг	Масса сетки, кг
С63-П С63-Л	1	ф 4ВрI, ℓ=2950	19	0,27	20,1
	2	4ВрI, ℓ=1200	8	0,11	
	3	4ВрI, ℓ=600	8	0,06	
	4	4ВрI, ℓ=560	5	0,05	
	5	ф 5ВрI, ℓ=6220	5	0,90	
	6	5ВрI, ℓ=3865	7	0,56	
	7	5ВрI, ℓ=1700	1	0,24	
	8	5ВрI, ℓ=1240	5	0,18	
	9	5ВрI, ℓ=1175	12	0,17	
	10	5ВрI, ℓ=870	5	0,13	
	11	5ВрI, ℓ=600	12	0,09	
С64-П С64-Л	1	ф 4ВрпI, ℓ=2950	19	0,27	20,1
	2	4ВрпI, ℓ=1200	8	0,11	
	3	4ВрпI, ℓ=600	8	0,06	
	4	4ВрпI, ℓ=560	5	0,05	
	5	ф 5ВрпI, ℓ=6220	5	0,90	
	6	5ВрпI, ℓ=3865	7	0,56	
	7	5ВрпI, ℓ=1700	1	0,24	
	8	5ВрпI, ℓ=1240	5	0,18	
	9	5ВрпI, ℓ=1175	12	0,17	
	10	5ВрпI, ℓ=870	5	0,13	
	11	5ВрпI, ℓ=600	12	0,09	

Продолжение спецификации

Марка сетки	Поз.	Наименование	Кол.	Масса ед., кг	Масса сетки, кг
С65-П С65-Л	1	ф 4ВрI, ℓ=2950	19	0,27	20,1
	2	4ВрI, ℓ=1200	8	0,11	
	3	4ВрI, ℓ=600	8	0,06	
	4	4ВрI, ℓ=560	5	0,05	
	5	ф 5ВрI, ℓ=6270	5	0,90	
	6	5ВрI, ℓ=3915	7	0,56	
	7	5ВрI, ℓ=1700	1	0,24	
	8	5ВрI, ℓ=1240	5	0,18	
	9	5ВрI, ℓ=1175	12	0,17	
	10	5ВрI, ℓ=920	5	0,13	
	11	5ВрI, ℓ=600	12	0,09	
С66-П С66-Л	1	ф 4ВрпI, ℓ=2950	19	0,27	20,1
	2	4ВрпI, ℓ=1200	8	0,11	
	3	4ВрпI, ℓ=600	8	0,06	
	4	4ВрпI, ℓ=560	5	0,05	
	5	ф 5ВрпI, ℓ=6270	5	0,90	
	6	5ВрпI, ℓ=3915	7	0,56	
	7	5ВрпI, ℓ=1700	1	0,24	
	8	5ВрпI, ℓ=1240	5	0,18	
	9	5ВрпI, ℓ=1175	12	0,17	
	10	5ВрпI, ℓ=920	5	0,13	
	11	5ВрпI, ℓ=600	12	0,09	

Инв.№ подл. | Подпись и дата | Взам.инв.№

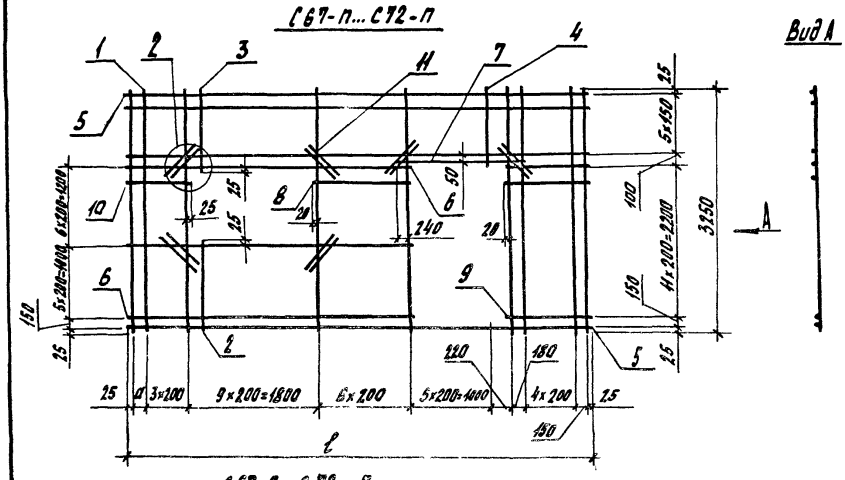

С67-л...С72-л
-зеркальное отражение С67-п...С72-п

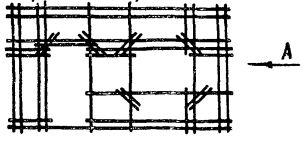

Марка сетки	Поз.	Наименование	Кол.	Масса ед., кг	Масса сетки, кг
С67-п С67-л	1	ф 4ВрI, ℓ=3250	19	0,30	22,6
	2	4ВрI, ℓ=1200	8	0,11	
	3	4ВрI, ℓ=900	8	0,08	
	4	4ВрI, ℓ=860	5	0,08	
	5	ф 5ВрI, ℓ=6170	7	0,89	
	6	5ВрI, ℓ=3815	7	0,55	
	7	5ВрI, ℓ=1700	1	0,24	
	8	5ВрI, ℓ=1240	5	0,18	
	9	5ВрI, ℓ=1175	12	0,17	
	10	5ВрI, ℓ=820	5	0,12	
	11	5ВрI, ℓ=600	12	0,09	
С68-п С68-л	1	ф 4ВрпI, ℓ=3250	19	0,30	17,2
	2	4ВрпI, ℓ=1200	8	0,11	
	3	4ВрпI, ℓ=900	8	0,08	
	4	4ВрпI, ℓ=860	5	0,08	
	5	4ВрпI, ℓ=6170	7	0,57	
	6	4ВрпI, ℓ=3815	7	0,35	
	7	4ВрпI, ℓ=1700	1	0,16	
	8	4ВрпI, ℓ=1240	5	0,11	
	9	4ВрпI, ℓ=1175	12	0,11	
	10	4ВрпI, ℓ=820	5	0,08	
	11	4ВрпI, ℓ=600	12	0,06	

Марка сетки	Размеры, мм	
	ℓ	a
С67-п, С67-л	6170	170
С68-п, С68-л		
С69-п, С69-л	6220	220
С70-п, С70-л		
С71-п, С71-л	6270	270
С72-п, С72-л		

Узел 2 см. 1.832.1-13.4-17
Арматура: класса Вр-I по ГОСТ 6727-80*, класса Врп-I по ТУ 14-4-1322-85.
Продолжение спецификации см лист 2.

Нач.отд.	Бирко	
Н.контр.	Захарченко	
Рук.гр.	Жолован	
Вед.инж.	Шестакова	
Ст.инж.	Жукова	
Инж.	Стрельникова	

1.832.1-13.4-20

Сетка С67-п...С72-п, С67-л...С72-л

Стадия	Лист	Листов
Р	1	2

ЦНИИЭПсельстрой

Инв. № подл. | Подпись и дата | Взам. инв. №

23419-05 24

Продолжение спецификации

Марка сетки	Поз.	Наименование	Кол.	Масса ед., кг	Масса сетки, кг
С69-П С69-Л	1	ф 4ВрI, ℓ=3250	19	0,30	22,8
	2	4ВрI, ℓ=1200	8	0,11	
	3	4ВрI, ℓ=900	8	0,08	
	4	4ВрI, ℓ=860	5	0,08	
	5	ф 5ВрI, ℓ=6220	7	0,90	
	6	5ВрI, ℓ=3865	7	0,56	
	7	5ВрI, ℓ=1700	1	0,24	
	8	5ВрI, ℓ=1240	5	0,18	
	9	5ВрI, ℓ=1175	12	0,17	
	10	5ВрI, ℓ=870	5	0,13	
	11	5ВрI, ℓ=600	12	0,09	
С70-П С70-Л	1	ф 4ВрпI, ℓ=3250	19	0,30	17,3
	2	4ВрпI, ℓ=1200	8	0,11	
	3	4ВрпI, ℓ=900	8	0,08	
	4	4ВрпI, ℓ=860	5	0,08	
	5	4ВрпI, ℓ=6220	7	0,57	
	6	4ВрпI, ℓ=3865	7	0,36	
	7	4ВрпI, ℓ=1700	1	0,16	
	8	4ВрпI, ℓ=1240	5	0,11	
	9	4ВрпI, ℓ=1175	12	0,11	
	10	4ВрпI, ℓ=870	5	0,08	
	11	4ВрпI, ℓ=600	12	0,06	

Продолжение спецификации

Марка сетки	Поз.	Наименование	Кол.	Масса ед., кг	Масса сетки, кг
С71-П С71-Л	1	ф 4ВрI, ℓ=3250	19	0,30	22,8
	2	4ВрI, ℓ=1200	8	0,11	
	3	4ВрI, ℓ=900	8	0,08	
	4	4ВрI, ℓ=860	5	0,08	
	5	ф 5ВрI, ℓ=6270	7	0,90	
	6	5ВрI, ℓ=3915	7	0,56	
	7	5ВрI, ℓ=1700	1	0,24	
	8	5ВрI, ℓ=1240	5	0,18	
	9	5ВрI, ℓ=1175	12	0,17	
	10	5ВрI, ℓ=920	5	0,13	
	11	5ВрI, ℓ=600	12	0,09	
С72-П С72-Л	1	ф 4ВрпI, ℓ=3250	19	0,30	17,4
	2	4ВрпI, ℓ=1200	8	0,11	
	3	4ВрпI, ℓ=900	8	0,18	
	4	4ВрпI, ℓ=860	5	0,08	
	5	4ВрпI, ℓ=6270	7	0,58	
	6	4ВрпI, ℓ=3915	7	0,36	
	7	4ВрпI, ℓ=1700	1	0,16	
	8	4ВрпI, ℓ=1240	5	0,11	
	9	4ВрпI, ℓ=1175	12	0,11	
	10	4ВрпI, ℓ=920	5	0,08	
	11	4ВрпI, ℓ=600	12	0,06	

Инв. № подл. | Подпись и дата | Взам. инв. №

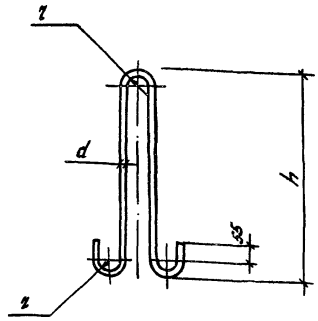

Марка петли	Размеры, мм			Длина заготовки, мм	Масса петли, кг
	h	r	d		
П1	590	30	14	1465	1,8
П2	660		16	1605	2,5
П3	730	40	18	1800	3,6

Арматура класса Ас-II по ГОСТ 5781-82*.

Нач. отд.	Бирко		
Н. контр.	Захарченко		
Рук. груп.	Косован		
Вед. инж.	Шестакова		
Инженер	Ларина		

1.832.1 - 13.4 - 21

Петля для подъема П1...П3

Стадия	Лист	Листов
Р		1

ЦНИИЭПсельстрой

Инв. № подл. | Подпись и дата | Взам. инв. №

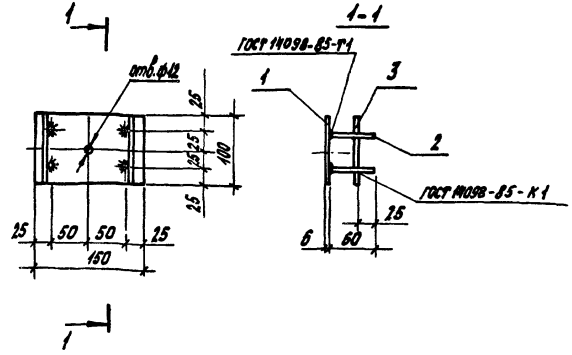

Поз.	Наименование	Кол.	Масса ед., кг	Масса изделия, кг
1	Лист $\frac{6\times100, ГОСТ 19903-74^*}{ВСт3кп2}$, $l=150$	1	0,71	0,87
2	ф8 А III, $l=60$	4	0,02	
3	8А III, $l=100$	2	0,04	

Арматура класса А-III по ГОСТ 5781-82*.

Нач. отд.	Бирко		
Н. контр.	Захарченко		
Рук. груп.	Косован		
Вед. инж.	Шестакова		
Инженер	Ларина		

1.832.1 - 13.4 - 22

Изделие закладное МН1

Стадия	Лист	Листов
Р		1

ЦНИИЭПсельстрой

Инв. № подл. | Подпись и дата | Взам. инв. №

23419-05 26

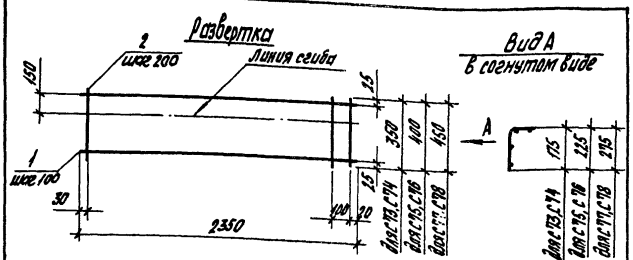

Марка сетки	Поз.	Наименование	Кол.	Масса ед., кг	Масса сетки, кг
С 73	1	ф 4ВрI, ℓ=2350	4	0,22	1,3
	2	4ВрI, ℓ=350	13	0,03	
С 74	1	ф 4ВрпI, ℓ=2350	4	0,22	1,3
	2	4ВрпI, ℓ=350	13	0,03	
С 75	1	ф 4ВрI, ℓ=2350	5	0,22	1,6
	2	4ВрI, ℓ=400	13	0,04	
С 76	1	ф 4ВрпI, ℓ=2350	5	0,22	1,6
	2	4ВрпI, ℓ=400	13	0,04	
С 77	1	ф 4ВрI, ℓ=2350	5	0,22	1,6
	2	4ВрI, ℓ=450	13	0,04	
С 78	1	ф 4ВрпI, ℓ=2350	5	0,22	1,6
	2	4ВрпI, ℓ=450	13	0,04	

Арматура: класса Вр-I по ГОСТ 6727-80*, класса Врп-I по ТУ 14-4-1322-85.

Инв. № подл. | Подпись и дата | Взам. инв. №

Нач. отд.	Бирко		
Н. контр.	Захарченко		
Рук. груп.	Сосован		
Вед. инж.	Шестакова		
Ст. инж.	Ларина		

1.832.1-13.4-23

Сетка С 73...С 76

Стадия	Лист	Листов
Р		1

ЦНИИЭПсельстрой

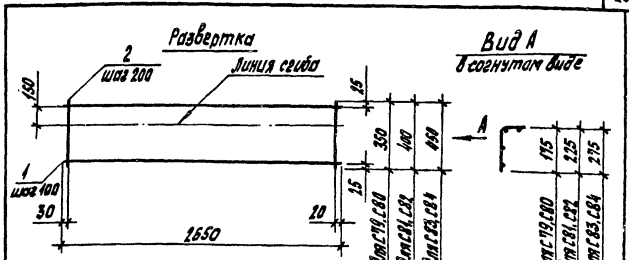

Марка сетки	Поз.	Наименование	Кол.	Масса ед., кг	Масса сетки, кг
С 79	1	ф 4ВрI, ℓ=1650	4	0,14	1,4
	2	4ВрI, ℓ=350	14	0,03	
С 80	1	ф 4ВрпI, ℓ=1650	4	0,14	1,4
	2	4ВрпI, ℓ=350	14	0,03	
С 81	1	ф 4ВрI, ℓ=1650	5	0,14	1,8
	2	4ВрI, ℓ=400	14	0,04	
С 82	1	ф 4ВрпI, ℓ=1650	5	0,14	1,8
	2	4ВрпI, ℓ=400	14	0,04	
С 83	1	ф 4ВрI, ℓ=1650	5	0,14	1,8
	2	4ВрI ℓ=450	14	0,04	
С 84	1	ф 4ВрпI, ℓ=1650	5	0,14	1,8
	2	4ВрпI, ℓ=450	14	0,04	

Арматура: класса Вр-I по ГОСТ 6727-80*, класса Врп-I по ТУ 14-4-1322-85.

Инв. № подл. | Подпись и дата | Взам. инв. №

Нач. отд.	Бирко		
Н. контр.	Захарченко		
Рук. груп.	Сосован		
Вед. инж.	Шестакова		
Ст. инж.	Ларина		

1.832.1-13.4-24

Сетка С 79...С 84

Стадия	Лист	Листов
Р		1

ЦНИИЭПсельстрой

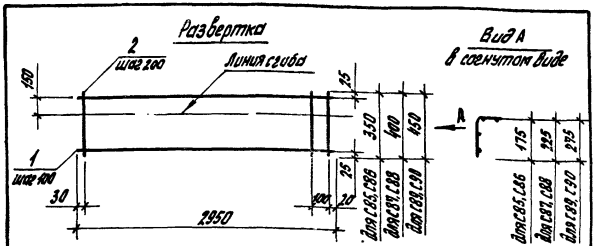

Марка сетки	Поз.	Наименование	Кол.	Масса ед, кг	Масса сетки, кг
С85	1	ф 4ВрI, ℓ=2950	4	0,27	1,6
	2	4ВрI, ℓ=350	16	0,03	
С86	1	ф 4ВрпI, ℓ=2950	4	0,27	1,6
	2	4ВрпI, ℓ=350	16	0,03	
С87	1	ф 4ВрI, ℓ=2950	5	0,27	2,0
	2	4ВрI, ℓ=400	16	0,04	
С88	1	ф 4ВрпI, ℓ=2950	5	0,27	2,0
	2	4ВрпI, ℓ=400	16	0,04	
С89	1	ф 4ВрI, ℓ=2950	5	0,27	2,0
	2	4ВрI, ℓ=450	16	0,04	
С90	1	ф 4ВрпI, ℓ=2950	5	0,27	2,0
	2	4ВрпI, ℓ=450	16	0,04	

Арматура: класса Вр-I по ГОСТ 6727-80*, класса Врп-I по ТУ 14-4-1322-85.

Инв. № подл. | Подпись и дата | Взам. инв. №

Нач. отд.	Бирко		
Н. контр.	Захарченко		
Рук. груп.	Косован		
Вед. инж.	Шестакова		
Ст. инж.	Ларина		

1.832.1-13.4-25

Сетка С85...С90

Стадия	Лист	Листов
Р		1

ЦНИИЭПсельстрой

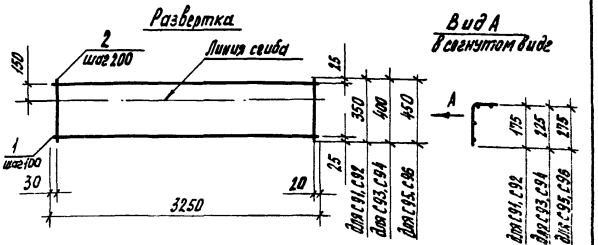

Марка сетки	Поз.	Наименование	Кол.	Масса ед, кг	Масса сетки, кг
С91	1	ф 4ВрI, ℓ=3250	4	0,30	1,7
	2	4ВрI, ℓ=350	17	0,03	
С92	1	ф 4ВрпI, ℓ=3250	4	0,30	1,7
	2	4ВрпI, ℓ=350	17	0,03	
С93	1	ф 4ВрI, ℓ=3250	5	0,30	2,2
	2	4ВрI, ℓ=400	17	0,04	
С94	1	ф 4ВрпI, ℓ=3250	5	0,30	2,2
	2	4ВрпI, ℓ=400	17	0,04	
С95	1	ф 4ВрI, ℓ=3250	5	0,30	2,2
	2	4ВрI, ℓ=450	17	0,04	
С96	1	ф 4ВрпI, ℓ=3250	5	0,30	2,2
	2	4ВрпI, ℓ=450	17	0,04	

Арматура: класса Вр-I по ГОСТ 6727-80*, класса Врп-I по ТУ 14-4-1322-85.

Инв. № подл. | Подпись и дата | Взам. инв. №

Нач. отд.	Бирко		
Н. контр.	Захарченко		
Рук. груп.	Косован		
Вед. инж.	Шестакова		
Ст. инж.	Ларина		

1.832.1-13.4-26

Сетка С91...С96

Стадия	Лист	Листов
Р		1

ЦНИИЭПсельстрой

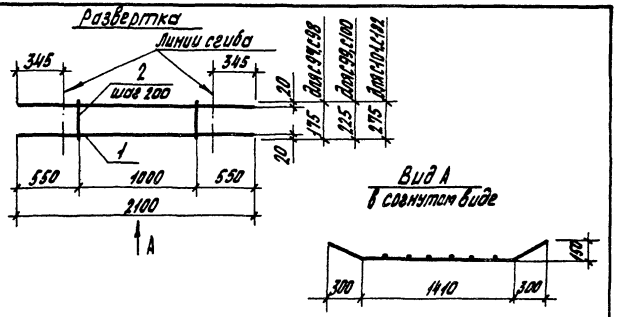

Марка сетки	Поз.	Наименование	Кол.	Масса ед., кг	Масса сетки, кг
С97	1	ф6 AIII, ℓ = 2100	2	0,47	1,1
	2	4 Bpi, ℓ = 175	6	0,02	
С98	1	ф5 BpII, ℓ = 2100	2	0,30	0,72
	2	4 BpII, ℓ = 175	6	0,02	
С99	1	ф6 AIII, ℓ = 2100	2	0,47	1,1
	2	4 Bpi, ℓ = 225	6	0,02	
С100	1	ф5 BpII, ℓ = 2100	2	0,30	0,72
	2	4 BpII, ℓ = 225	6	0,02	
С101	1	ф6 AIII, ℓ = 2100	2	0,47	1,1
	2	4 Bpi, ℓ = 275	6	0,03	
С102	1	ф5 BpII, ℓ = 2100	2	0,30	0,78
	2	4 BpII, ℓ = 275	6	0,03	

Арматура: класса А-III по ГОСТ 5781-82*, класса Вр-I по ГОСТ 6727-80*, класса Вр II-I по ТУ 14-4-1322-85.

Инв. № подл. | Подпись и дата | Взам. инв. №

Нач. отд.	Бирко	
Н. контр.	Захарченко	
Рук. груп.	Косован	
Вед. инж.	Шестакова	
Ст. инж.	Стрекалова	

1832.1-13.4-27

Сетка С97... С102

Стадия	Лист	Листов
Р		1

ЦНИИЭПсельстрой

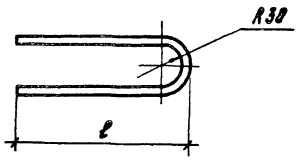

Марка	ℓ, мм	Длина заготовки, мм	Масса, кг
СГ1	180	390	0,35
СГ2	230	490	0,44
СГ3	280	590	0,52

Арматура класса А-II по ГОСТ 5781-82* диаметром 12 мм.

Инв. № подл. | Подпись и дата | Взам. инв. №

Нач. отд.	Бирко	
Н. контр.	Захарченко	
Рук. груп.	Косован	
Вед. инж.	Шестакова	
Ст. инж.	Стрекалова	

1832.1-13.4-28

Связь гибкая СГ1... СГ3

Стадия	Лист	Листов
Р		1

ЦНИИЭПсельстрой

Сл 1
развертка

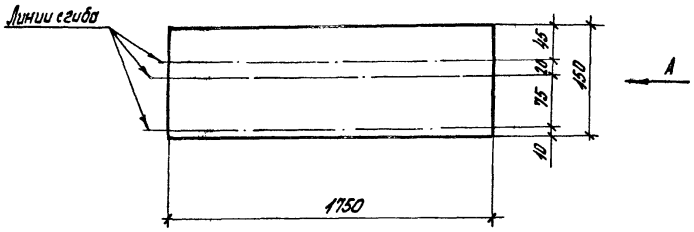

Сл 2... Сл 4
развертка

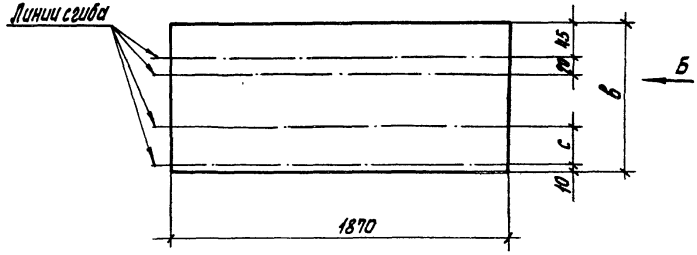

Вид А

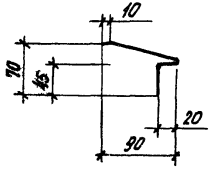

Вид Б

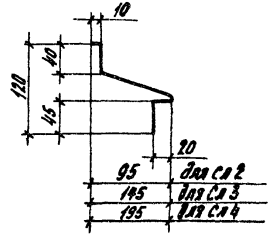

Марка слива	Размеры, мм в	Размеры, мм с	Масса, кг
Сл1	—	—	1,3
Сл2	210	50	1,9
Сл3	255	45	2,3
Сл4	300	40	2,7

Сталь кровельная оцинкованная δ=0,6 мм по ГОСТ 19904-74*

Нач.отд.	Бирко		1.832.1-13.4-29
Н.контр.	Захарченко		
Рук.гр.	Косован		Слив Сл 1... Сл 4
Вед.инж.	Шеретанова		Стадия Р; Лист; Листов 1
Ст.инж.	Жукова		ЦНИИЭПсельстрой
Инж.	Кузина		

Инв.№ подл. | Подпись и дата | Взам.инв.№

gost.e-ecolog.ru