ТИПОВЫЕ КОНСТРУКЦИИ, ИЗДЕЛИЯ И УЗЛЫ ЗДАНИЙ И СООРУЖЕНИЙ

СЕРИЯ 1.832.1-13

СТЕНЫ ИЗ ЖЕЛЕЗОБЕТОННЫХ ТРЕХСЛОЙНЫХ ПАНЕЛЕЙ НА ГИБКИХ СВЯЗЯХ С ПЛИТНЫМ УТЕПЛИТЕЛЕМ ДЛЯ СЕЛЬСКОХОЗЯЙСТВЕННЫХ ПРОИЗВОДСТВЕННЫХ ЗДАНИЙ

ВЫПУСК 2

ПАНЕЛИ ГОРИЗОНТАЛЬНОЙ РАЗРЕЗКИ
АРМАТУРНЫЕ И ЗАКЛАДНЫЕ ИЗДЕЛИЯ

РАБОЧИЕ ЧЕРТЕЖИ

gost.e-ecolog.ru

ТИПОВЫЕ КОНСТРУКЦИИ, ИЗДЕЛИЯ И УЗЛЫ ЗДАНИЙ И СООРУЖЕНИЙ

СЕРИЯ 1.832.1-13

СТЕНЫ ИЗ ЖЕЛЕЗОБЕТОННЫХ ТРЕХСЛОЙНЫХ ПАНЕЛЕЙ НА ГИБКИХ СВЯЗЯХ С ПЛИТНЫМ УТЕПЛИТЕЛЕМ ДЛЯ СЕЛЬСКОХОЗЯЙСТВЕННЫХ ПРОИЗВОДСТВЕННЫХ ЗДАНИЙ

ВЫПУСК 2

ПАНЕЛИ ГОРИЗОНТАЛЬНОЙ РАЗРЕЗКИ
АРМАТУРНЫЕ И ЗАКЛАДНЫЕ ИЗДЕЛИЯ

РАБОЧИЕ ЧЕРТЕЖИ

Разработаны
Гипронисельхозом

Гл. инженер института — В. А. Чернояров

Нач. ОН и СК — И. Н. Котов

Гл. инженер проекта — И. Н. Котов

с участием НИИСК Госстроя СССР

Зам. директора — И. Н. Ткаченко

Зав. лабораторией кон-ций стен и перегородок зданий — В. А. Критов

Утверждены Госагропромом СССР, письмо № 804-48/853 от 12.08.88 г. и введены в действие Гипронисельхозом, приказ № 220-п от 18.08.88 с 15.02.89 г.

© ЦИТП Госстроя СССР, 19[illegible]

©Казахский филиал ЦИТП Госстроя СССР. 1989г.

Заказ № 2148 Тираж 170 экз Цена 0-95

ТП 1.832.1-13. вып. 2 Сдано в печать 19/6

Обозначение документа	Наименование	Стр.
1.832.1-13.2-ТТ	Технические требования	4
-1	Сетки С1...С4	7
-2	Сетки С5...С8	8
-3	Сетки С9...С12	9
-4	Сетки С13...С16	10
-5	Сетки С17...С20	11
-6	Сетки С21...С24	12
-7	Сетки С25...С28	13
-8	Сетки С29...С32	14
-9	Сетки С33...С41	15
-10	Сетки С42...С50	16
-11	Сетки С51...С54	17
-12	Сетки С55...С58	18
-13	Сетки С59...С62	19
-14	Сетки С63...С66	20
-15	Сетки С67	21
-16	Сетки С68	22
-17	Сетки С69	23
-18	Сетки С70	24
-19	Сетки С71...С73	25

Взам. инв. №

Подпись и дата

Инв. № подл.

Нач.отд	Катов	
Н.контр.		
ГИП	Катов	
Рук.гр	Дормидонтова	
Инж.	Нрикова	
Пров	Дормидонтова	

1.832.1-13.2

Содержание

Стадия	Лист	Листов
Р	1	2

ГИПРОНИСЕЛЬХОЗ

Копир Кос 23419-03 3 формат А4

Обозначение документа	Наименование	Стр.
1.832.1-13.2-20	Сетка С74...С76	26
-21	Сетка С77...С80	27
-22	Сетка С81...С84	28
-23	Сетка С71-1...С84-1	29
-24	Сетка С85...С88	32
-25	Сетка С89...С92	33
-26	Сетка С93...С96	34
-27	Сетка С97...С100	35
-28	Сетка С101	36
-29	Сетка С102	37
-30	Сетка С103...С106	38
-31	Сетка С107...С109	39
-32	Сетка С105-1...С109-1	40
-33	Каркас КП1..КП6	42
-34	Каркас Кр1...Кр4	43
-35	Каркас КП7...КП12	44
-36	Связь гибкая СГ1...СГ3	45
-37	Петля П1...П4	46
-38	Изделие закладное МН1, МН2	47
-39	Изделие закладное МН3	48

Инв. № подл. | Подпись и дата | Взам. инв. №

23419-03 4 Формат А4

1. Выпуск содержит рабочие чертежи арматурных и закладных изделий трехслойных железобетонных панелей на гибких связях с плитным утеплителем.

2. Рабочие чертежи панелей приведены в выпуске 1 настоящей серии.

3. Арматурные стержни должны быть очищены от ржавчины масляных и других загрязнений и выправлены.

4. Арматурные и закладные изделия должны отвечать требованиям ГОСТ 10922-75 „Арматурные изделия и закладные детали сварные для железобетонных конструкций. Технические требования и методы испытаний."

5. Арматурные сетки и каркасы должны изготавливаться при помощи контактной точечной сварки К1-Кт в соответствии с требованиями ГОСТ 14098-85 „Соединения сварные арматуры и закладных изделий железобетонных конструкций. Типы, конструкция и размеры." Сварку изделий производить во всех точках пересечения стержней. Каждое изделие должно иметь бирку с указанием его марки. Результаты приёмочного контроля должны быть занесены в журнал ОТК.

6. На чертежах размеры сеток и каркасов даны по осям и торцам стержней.

7. Объединение плоских каркасов в пространственные необходимо производить в кондукторах при помощи электросварочных клещей.

Инв. № подл. | Подпись и дата | Взам. инв. №

Нач. отд	Котов	1.832.1-13.2-ТТ	
Н. контр	Рабинович	Технические требования	Стадия: Р; Лист: 1; Листов: 3
ГИП	Котов		ГИПРОНИСЕЛЬХОЗ
Р ГФ	Дормидонтова		

Копир. Кос 23419-03 5 Формат А4

8. Сварку закладных изделий следует производить в соответствии с ГОСТ14098-85 и СН 393-78 „Инструкция по сварке соединений арматуры и закладных деталей железобетонных конструкций".

9 Монтажные петли должны изготовляться из горячекатаной гладкой арматурной стали класса А-I марки Вст3сп2 или Вст3пс2 по ГОСТ 5781-82* "Сталь горячекатаная для армирования железобетонных конструкций. Технические условия."

Сталь марки Вст3пс2 не допускается применять для изготовления петель, предназначенных для подъёма и монтажа панелей при температуре ниже минус 40°С.

10. В зависимости от расчетной температуры наружного воздуха наиболее холодной пятидневки марку стали закладных изделий принимать по табл. 1

Таблица 1

Расчетная температура, град. С	Марка стали	Технические условия
До -40	Вст3кп2	ТУ14-1-3023-80
От -40 до -50	Вст3сп5 Вст3Гпс5	

11. Арматурные изделия изготовляются из арматурной стали А-III по ГОСТ 5781-82, обыкновенной арматурной проволоки периодического профиля класса Вр-I и холоднотянутой проволоки периодического профиля повышенной прочности класса Врп-I по ТУ14-4-1322-85

Инв. № подл. | Подпись и дата | Взам. инв. №

12. В зависимости от возможностей завода-изготовителя арматура сетки и каркасов из Вр-I может быть заменена (только для панелей зданий с неагрессивной и слабоагрессивной сред) арматурой класса Вро-I тех же диаметров.

13. Гибкие связи, служащие для взаимного соединения внутреннего и наружного слоев, приняты из стали класса А-II по ГОСТ 5781-82* и должны быть защищены от коррози цинковым покрытием толщиной не менее 50 мкм или горячим алюминированием в зависимости от вида утеплителя панели.

14. Открытые поверхности закладных изделий должны быть защищены антикоррозионными покрытиями согласно требованиям главы СНиП 2.03.11-85 „Защита строительных конструкций от коррозии" и указаниям, приведенным в составе проекта здания.

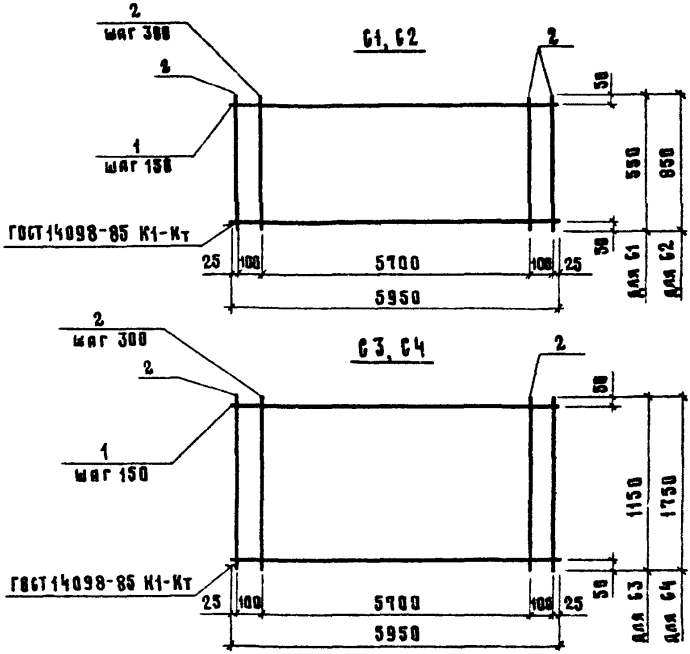

Поз	Наименование	Кол. на сетку			
		С1	С2	С3	С4
1	⌀ 8 А III, ℓ= 5950; 2,38 кг	4	6	8	12
2	⌀ 4 Вр I, ℓ= 550; 0,05 кг	22			
	4 Вр I, ℓ= 850; 0,08 кг		22		
	4 Вр I, ℓ= 1150; 0,11 кг			22	
	4 Вр I, ℓ= 1750; 0,16 кг				22
	Масса сетки, кг	10,5	15,9	21,2	31,7

Арматура: класса А-III по ГОСТ 5781-82, класса Вр-I по ГОСТ 6727-80

Нач.отд	Котов	
Н.контр.	Рабинович	
ГИП	Котов	
Рук гр	Дормидонтова	
Ст инж	Кузьмина	
Пров	Дормидонтова	

1.832.1-13.2-1

Сетка С1 ... С4

Стадия	Лист	Листов
Р		

ГИПРОНИСЕЛЬХОЗ

Инв. № подл. | Подпись и дата | Взам. инв. №

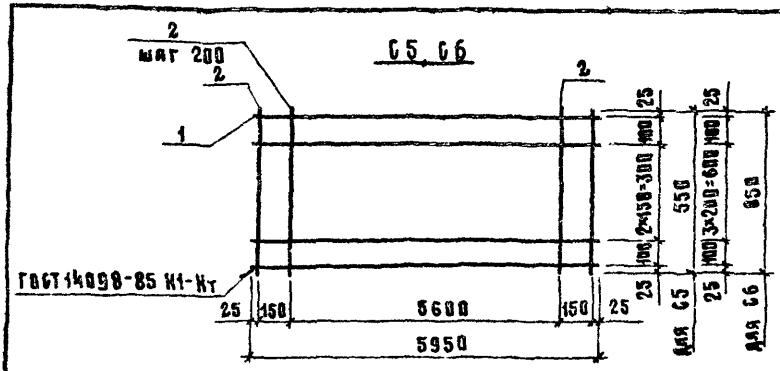

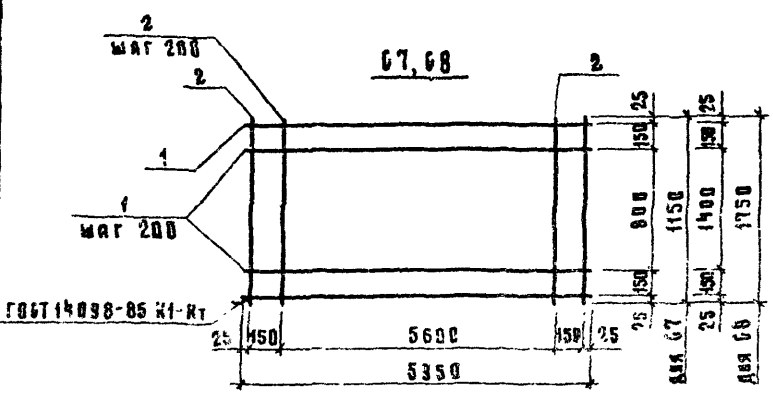

Поз.	Наименование		Кол. на сетку			
			С5	С6	С7	С8
1	⌀4,	ℓ=5950; 0,55 кг	5	6	7	10
2	⌀4,	ℓ=350, 0,05 кг	31			
	4,	ℓ=850; 0,08 кг		31		
	4,	ℓ=1150, 0,11 кг			31	
	4,	ℓ=1750; 0,16 кг				31
	Масса сетки, кг		4,3	5,8	7,3	10,5

Арматура: класса Вр-I по ГОСТ 6727-80 или Вр-I по ТУ14-4-1322-85

Нач. отд.	Котов		
Н. контр.	Рубинович		
ГИП	Котов		
Рук. гр.	Дорошенко		
Ст. инж.	Кузьмин		
Пров.	Дорошенкова		

1.832.1-13.2-2

Сетка С5...С8

Стадия	Лист	Листов
Р		1

ГИПРОНИИСЕЛЬХОЗ

Инв. № подл. | Подпись и дата | Взам. инв. №

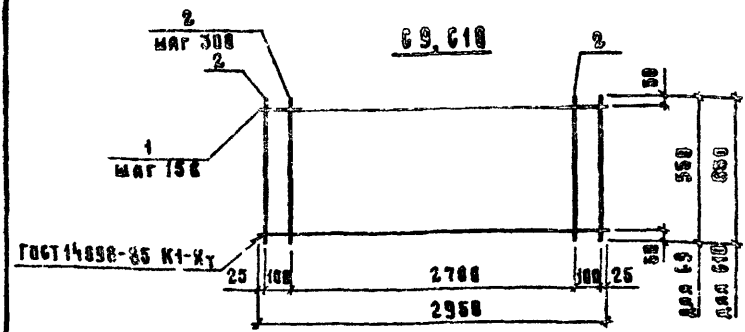

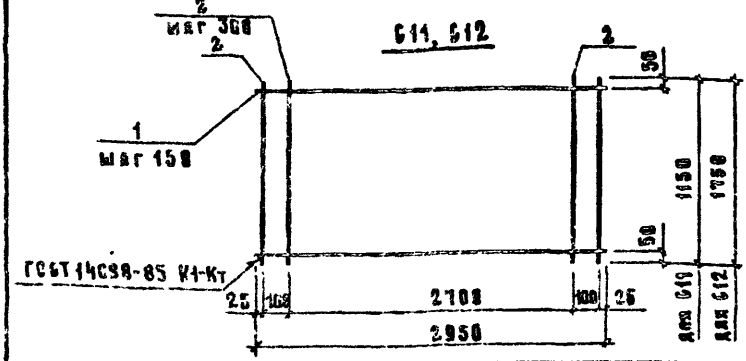

Поз.	Наименование	Кол. на сетку			
		С9	С10	С11	С12
1	Ø 6 В III, ℓ=2950; 0,65 кг	4	6	8	12
2	Ø 4 Вр I, ℓ=550; 0,05 кг	12			
	4 Вр I, ℓ=850, 0,08 кг		12		
	4 Вр I, ℓ=1150; 0,11 кг			12	
	4 Вр I, ℓ=1750, 0,16 кг				12
	Масса сетки, кг	3,2	4,9	6,5	9,7

Арматура: класса А-III по ГОСТ 5781-82, класса Вр-I по ГОСТ 6727-80

Нач. отд.	Котов		
Н. контр.	Рябчевич		
ГИП	Котов		
Рук. гр.	Дормидонтова		
Ст. инж.	Кузьмина		
Проз.	Дормидонтова		

1 832.1-13 2-3

Сетка С9...С12

Стадия	Лист	Листов
Р		1

ГИПРОНИСЕЛЬХОЗ

Инв. № подл. | Подпись и дата | Взам. инв. №

Копия Коп. 73419-03 10 формат А4

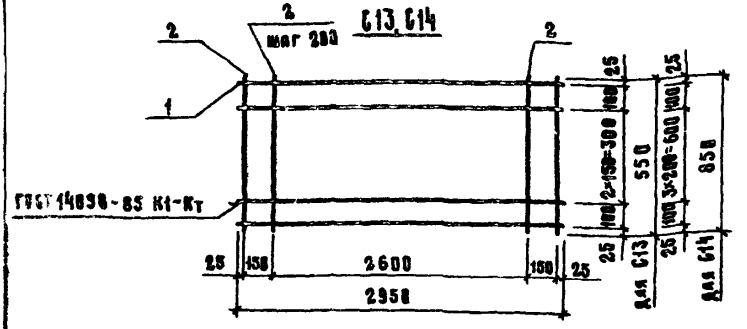

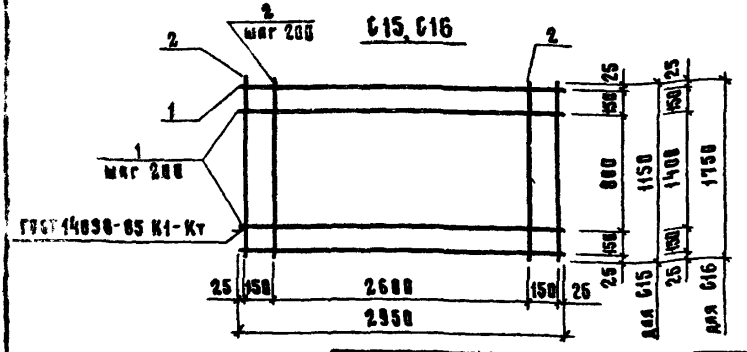

Поз.	Наименование	Кол. на сетку С13	С14	С15	С16
1	Ø4, ℓ=2950; 1,17 кг	5	6	7	10
2	Ø4, ℓ=550; 0,085 кг	16			
	4, ℓ=850; 0,08 кг		16		
	4, ℓ=1150; 0,11 кг			16	
	4, ℓ=1750; 0,16 кг				16
	Масса сетки, кг	2,2	2,9	3,7	5,3

Арматура: класса Вр-I по ГОСТ 6727-80 или Врп-I по ТУ14-4-1322-85

Инв. № подл. | Подпись и дата | Взам. инв. №

Нач. отд	Котов	
Н. контр	Рабинович	
ГИП	Котов	
Рук. гр	Дормидонтова	
Ст. инж.	Кузьмина	
Пров.	Дормидонтова	

1.832.1-13.2-4

Сетки С13 ... С16

Стадия	Лист	Листов
Р		1

ГИПРОНИСЕЛЬХОЗ

23419-03 11 Формат А4

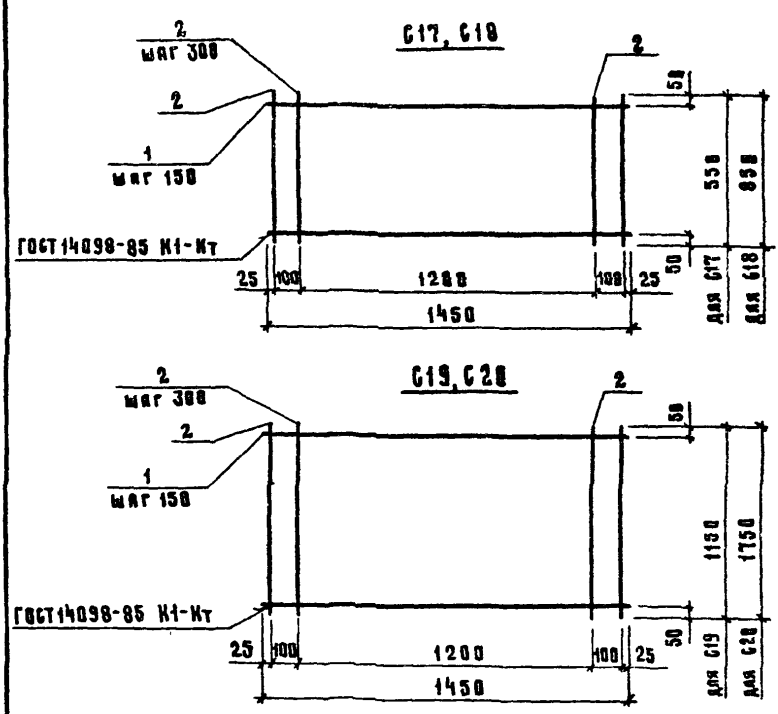

Поз.	Наименование	Кол. на сетку			
		С17	С18	С19	С20
1	ø 4, ℓ= 1450; 0,13 кг	4	6	8	12
2	ø 4, ℓ= 550; 0,05 кг	7			
	4, ℓ= 850; 0,08 кг		7		
	4, ℓ= 1150; 0,11 кг			7	
	4, ℓ= 1750; 0,16 кг				7
	Масса сетки, кг	0,87	1,3	1,8	2,7

Арматура: класса Вр-I по ГОСТ 6727-80, класса Врп-I по ТУ14-4-1322-85

Нач.отд	Котов	
Н.контр	Рабинович	
ГИП	Котов	
Рук.гр	Дормидонтова	
Ст.инж.	Кузьмина	
Пров	Дормидонтова	

1.832.1-13.2-5

Сетка С17 ... С20

Стадия	Лист	Листов
Р		1

ГИПРОНИСЕЛЬХОЗ

Инв.№ подл. | Подпись и дата | Взам.инв.№

С21, С22

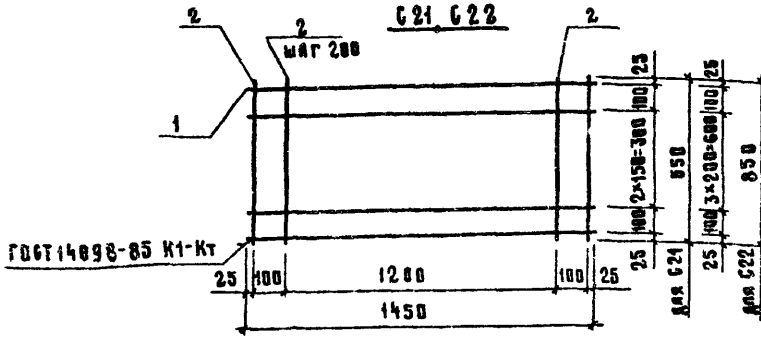

С23, С24

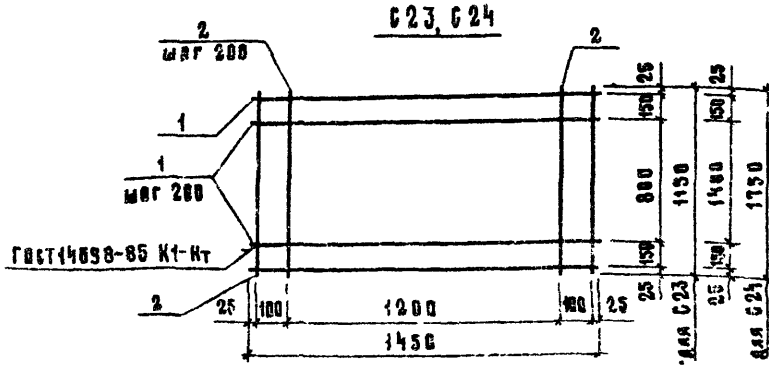

Поз.	Наименование	Кол. на сетку			
		С21	С22	С23	С24
1	ø4, ℓ=1450; 0,13 кг	5	6	7	10
2	ø4, ℓ= 550; 0,05 кг	9			
	4, ℓ= 850; 0,08 кг		9		
	4, ℓ=1150; 0,11 кг			9	
	4, ℓ=1750; 0,16 кг				9
	Масса сетки, кг	1,1	1,5	1,9	2,7

Арматура: класса Вр-I по ГОСТ 6727-80 или Вра-I по ТУ 14-4-1322-85

Нач. отд.	Котов		
Н. контр.	Гибинович		
ГИП	Котов		
Рук. гр.	Дормидонтова		
Ст. инж.	Кузьмина		
Сред.	Дормидонтова		

1.832.1-13.2-6

Сетка С21...С24

Стадия	Лист	Листов
Р		1

ГИПРОНИИСЕЛЬХОЗ

Инв. № подл. | Подпись и дата | Взам. инв. №

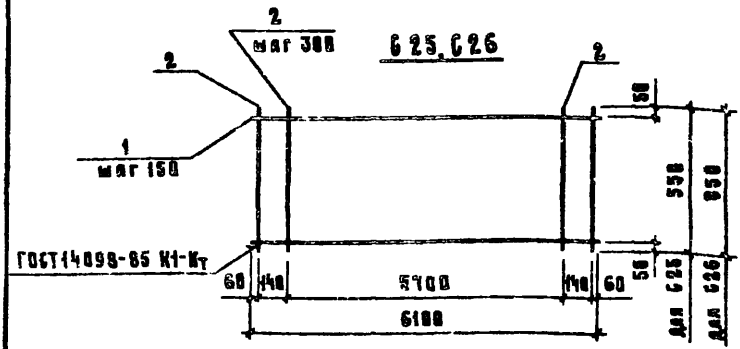

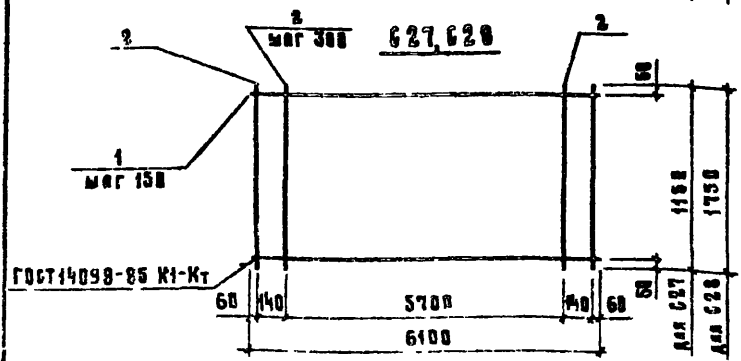

Поз.	Наименование	Кол. на сетку			
		С25	С26	С27	С28
1	Ø8А III, С=6100; 2,41 кг	4	6	8	12
2	Ø4Вр I, С=550; 0,05 кг	22			
	4Вр I, С=850; 0,08 кг		22		
	4Вр I, С=1150; 0,11 кг			22	
	4Вр I, С=1750, 0,16 кг				22
	Масса сетки, кг	10,7	16,2	21,7	32,4

Арматура: класса А-III по ГОСТ 5781-82, класса Вр-I по ГОСТ 6727-80

Нач. отд.	Котов		
Н. контр.	Рабинович		
ГИП	Котов		
Рук. гр.	Дормидонтова		
Ст. инж.	Кузьминая		
Пров.	Дормидонтова		

1.832.1-13.2-7

Сетка С25 .. С28

Стадия	Лист	Листов
Р		1

ГИПРОНИСЕЛЬХОЗ

Инв. № подл. | Подпись и дата | Взам. инв. №

Колич. Лист 23415-03 14 Формат 24

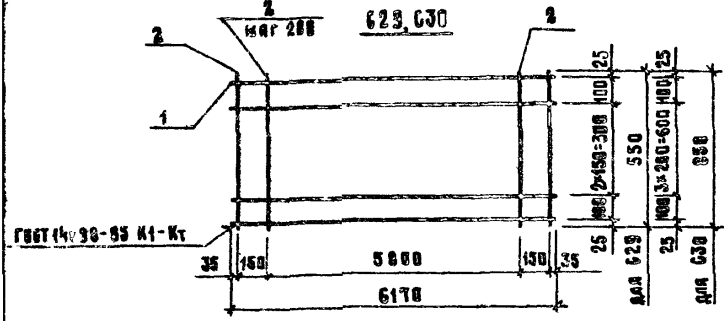

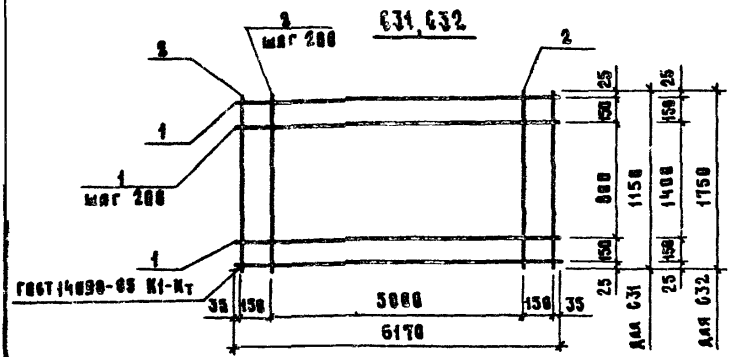

Поз.	Наименование	Кол. на сетку			
		С29	С30	С31	С32
1	⌀4, ℓ= 6170; 0,57 кг	5	6	7	10
2	⌀4, ℓ= 550; 0,05 кг	32			
	4, ℓ= 850; 0,08 кг		32		
	4, ℓ= 1150; 0,11 кг			32	
	4, ℓ= 1750; 0,16 кг				32
	Масса сетки, кг	4,5	6,0	7,5	10,8

Арматура: класса Вр-I по ГОСТ 6727-80 или Врп-I по ТУ 14-4-1322-85

Инв.№ подл. | Подпись и дата | Взам.инв.№

Нач.отд.	Котов	
Н.контр.	Рабинович	
ГИП	Котов	
Рук.гр	Дормидонтова	
Ст.инж.	Кузьмина	
Пров.	Дормидонтова	

1.832.1-13.2-8

Сетки С29... С32

Стадия	Лист	Листов
Р		1

ГИПРОНИСЕЛЬХОЗ

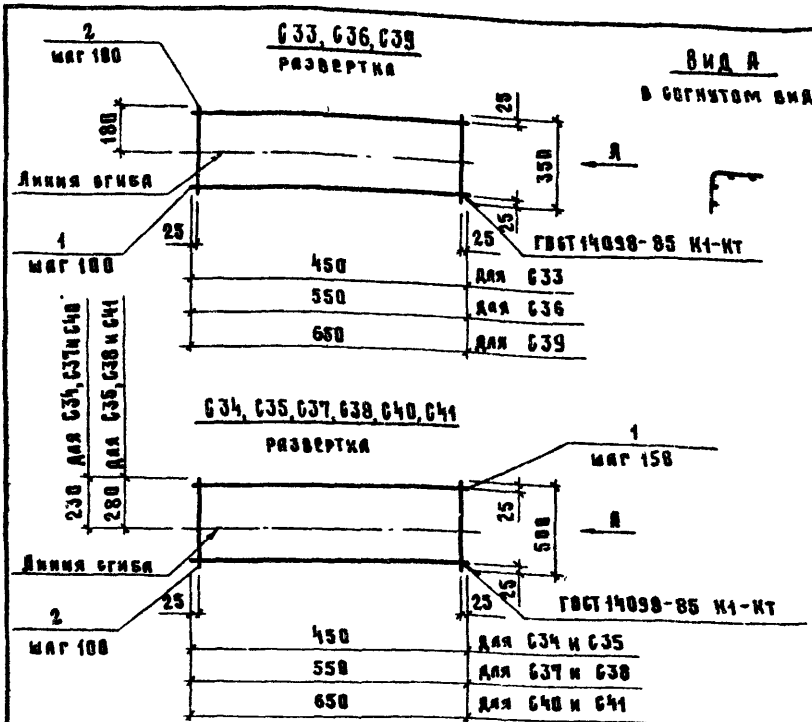

Поз.	Наименование	Кол. на сетку								
		С33	С34	С35	С36	С37	С38	С39	С40	С41
1	Ø 4, ℓ= 450; 0,04 кг	4	4	4						
	4, ℓ= 550; 0,05 кг				4	4	4			
	4, ℓ= 650; 0,06 кг							4	4	4
2	Ø 4, ℓ= 350; 0,03 кг	5			6			7		
	4, ℓ= 500, 0,05 кг		5	5		6	6		7	7
	Масса сетки, кг	0,31	0,41	0,41	0,38	0,50	0,50	0,45	0,59	0,59

Арматура: класса Вр-I по ГОСТ 6727-80 или Врп-I по ТУ14-4-1322-85

Нач. отд	Котов	
Н. контр.	Рабинович	
ГИП	Котов	
Рук. гр.	Дормидонтова	
Ст. инж.	Кузьмина	
Пров.	Дормидонтова	

1.832.1-13.2-9

Сетка С33 ... С41

Стадия	Лист	Листов
Р		

ГИПРОСЕЛЬХОЗ

Взам. инв. № | Подпись и дата | Инв. № подл.

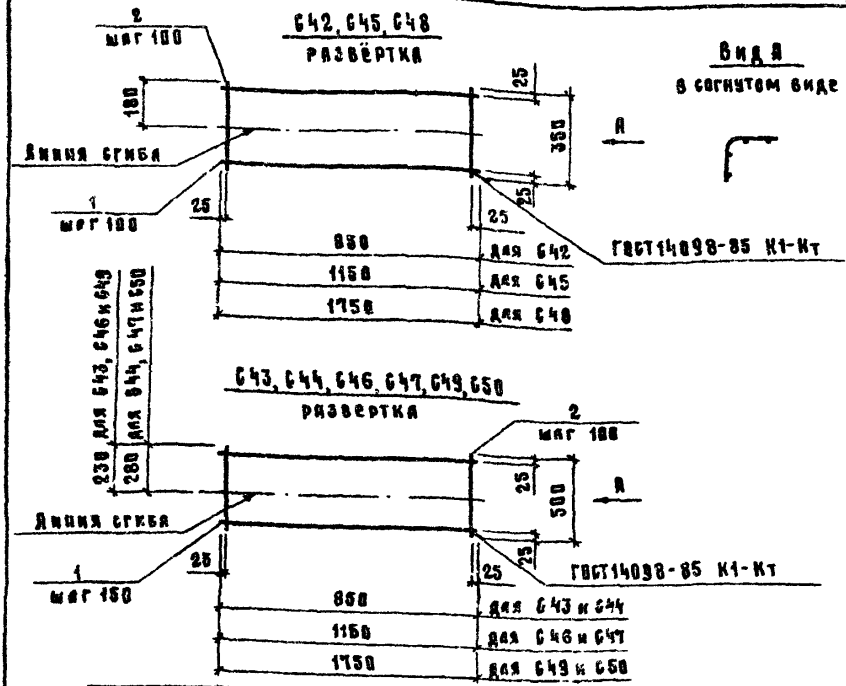

Поз.	Наименование	Кол. на сетку								
		С42	С43	С44	С45	С46	С47	С48	С49	С50
1	⌀4, ℓ= 850; 0,08 кг	4	4	4						
	4, ℓ= 1150; 0,11 кг				4	4	4			
	4, ℓ= 1750; 0,16 кг							4	4	4
2	⌀4, ℓ= 350; 0,03 кг	9			12			16		
	4, ℓ= 588; 0,05 кг		9	9		12	12		16	16
	Масса сетки кг	0,6	0,77	0,77	0,8	1,0	1,0	1,2	1,5	1,5

Арматура: класса Вр-I по ГОСТ 6727-80 или Врп-I по ТУ14-4-1322-85

Нач.отд	Котов	1.832.1-13.2-10	
Н.контр.	Рабинович		
ГИП	Котов		
Рук.гр	Дормидонтова	Сетка С42 ... С50	Стадия: Р; Лист: 1; Листов:
Ст.инж.	Кузьмина		ГИПРОНИСЕЛЬХОЗ
Пров.	Дормидонтова		

Инв.№ подл. | Подпись и дата | Взам.инв.№

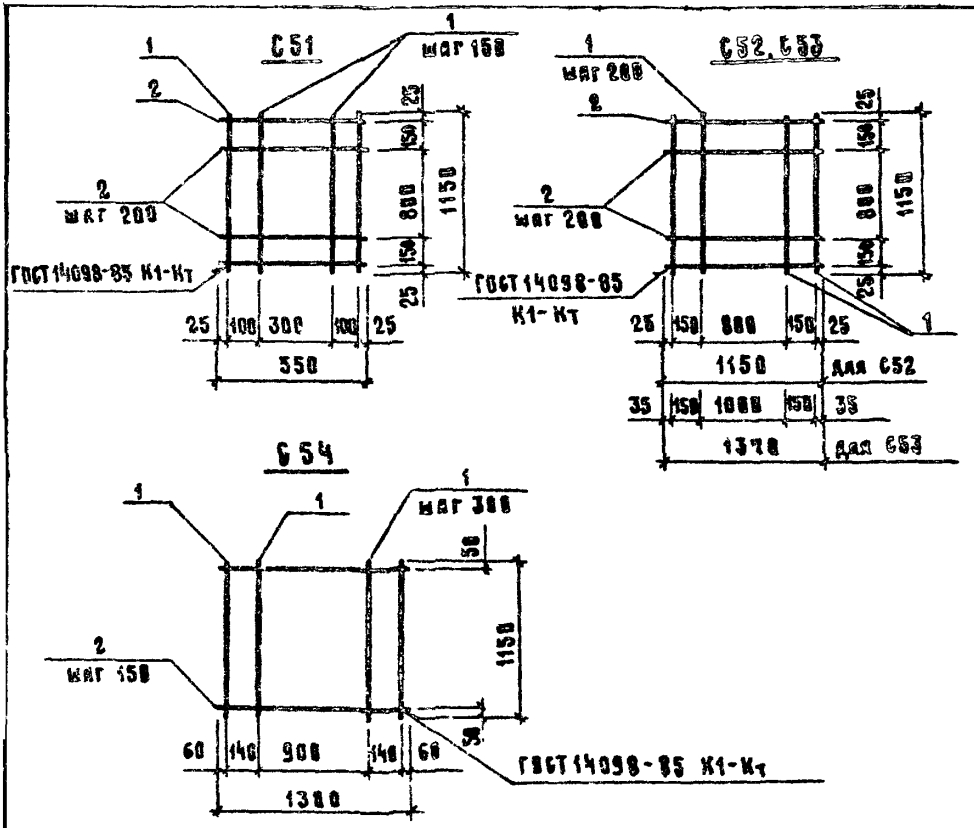

Поз.	Наименование	Кол. на сетку			
		С51	С52	С53	С54
1	ø4, ℓ= 1150; 0,11 кг	5	7	8	6
2	ø4, ℓ= 550; 0,05 кг	7			
	4, ℓ= 1150; 0,11 кг		7		5
	4, ℓ= 1370; 0,13 кг			7	
	4, ℓ= 1300; 0,12 кг				6
	Масса сетки, кг	0,9	1,5	1,8	1,6

Арматура: класса Вр-I по ГОСТ 6727-80 или Врп-I по ТУ14-4-1322-85

Нач. отд	Катов		
Н. контр	Рабинович		
ГИП	Хатов		
Рук. гр	Дормидонтов		
Ст. инж.	Кузьмина		
Пров.	Рабинович		

1.832.1-13.2-11

Сетка С51 ... С54

Стадия	Лист	Листов
Р		1

ГИПРОНИСЕЛЬХОЗ

Инв. № подл. | Подпись и дата | Взам. инв. №

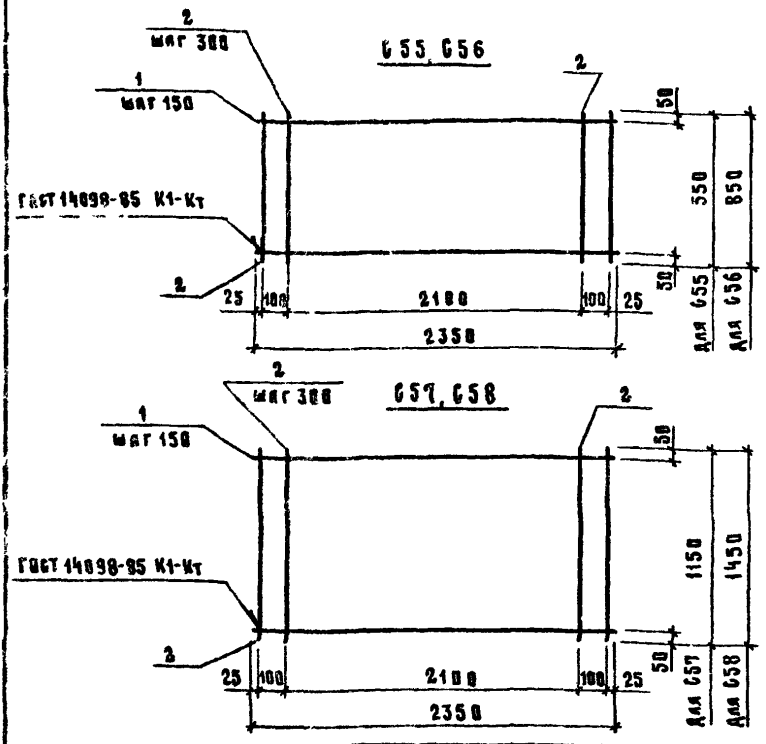

Поз.	Наименование	Кол. на сетку			
		С55	С56	С57	С58
1	⌀ 6А III, ℓ= 2350; 0,52 кг	4	6	8	10
2	⌀ 4Вр I, ℓ= 550; 0,85 кг	10			
	4Вр I, ℓ= 850; 0,88 кг		10		
	4Вр I, ℓ= 1150; 0,11 кг			10	
	4Вр I, ℓ=1450; 0,13 кг				10
	Масса сетки, кг	2,6	3,9	5,3	6,5

Арматура: класса А-III по ГОСТ 5781-82, класса Вр-I по ГОСТ 6727-80

Нач. отд	Котов	
Н. контр	Рабинович	
ГИП	Котов	
Рук. гр	Дормидонтова	
Ст. инж	Кузьмина	
Пров.	Дормидонтова	

1.832.1-13.2-12

Сетка С55... С58

Стадия	Лист	Листов
Р		1

ГИПРОНИСЕЛЬХОЗ

Инв. № подл. | Подпись и дата | Взам. инв. №

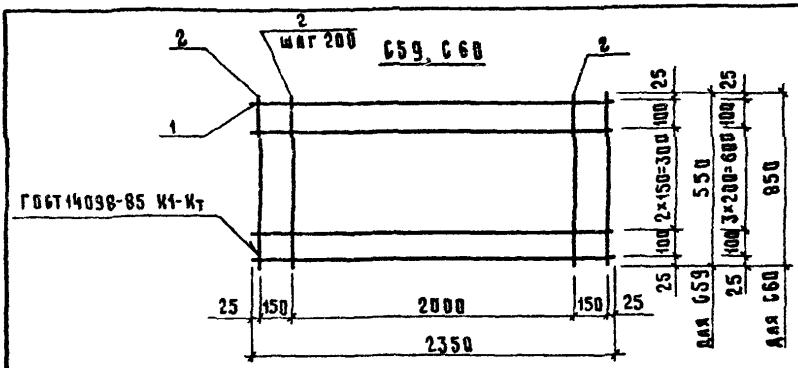

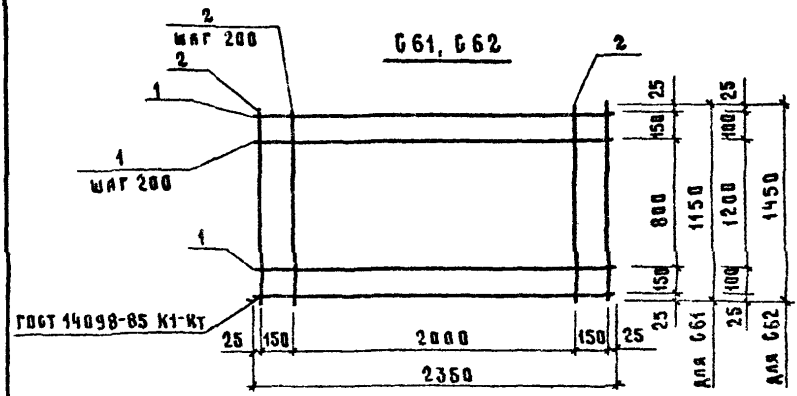

поз.	Наименование	Кол на сетку			
		С59	С60	С61	С62
1	ø4, ℓ= 2350, 0,22 кг	5	6	7	9
2	ø4, ℓ= 550; 0,05 кг	13			
	4, ℓ= 850; 0,08 кг		13		
	4, ℓ= 1150; 0,11 кг			13	
	4, ℓ= 1450; 0,13 кг				13
	масса сетки, кг	1,8	2,4	3,0	3,7

Арматура: класса Вр-I по ГОСТ 6727-80 или Врп-I по ТУ14-4-1322-85

Нач отд	Котов	
Н контр.	Рабинович	
ГИП	Котов	
Рук. гр	Дормидонтова	
Ст инж	Кузьмина	
Пров	Дормидонтова	

1.832.1-13.2-13

Сетка С59...С62

Стадия	Лист	Листов
Р		1

ГИПРОСЕЛЬЭП

Инв. N подл. | Подпись и дата | Взам. инв. N

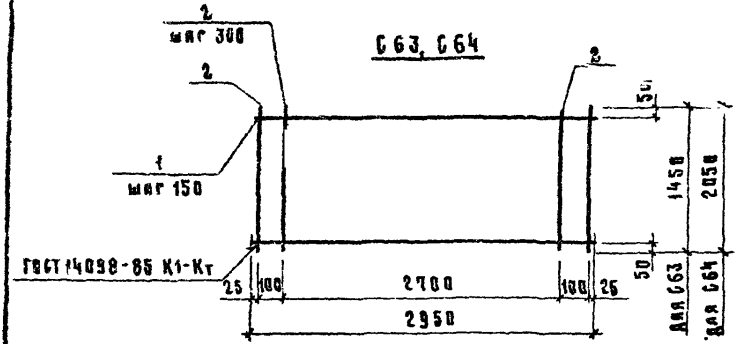

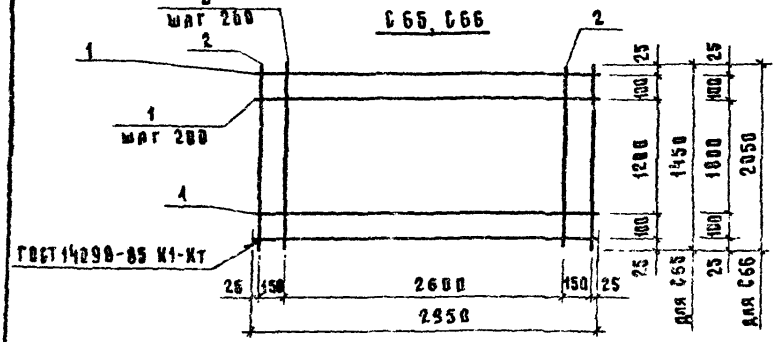

Поз.	Наименование	Кол. на сетку			
		С63	С64	С65	С66
1	Ø 6 А III, ℓ = 2950, 0,65 кг	10	14		
	Ø 4 ВрI, ℓ = 2950; 0,27 кг			9	12
2	Ø 4 ВрI, ℓ = 1450, 0,13 кг	12		16	
	4 ВрI, ℓ = 2050; 0,19 кг		12		16
	Масса сетки, кг	8,1	11,4	4,5	6,3

Арматура: класса А-III по ГОСТ 5781-82, класса ВрI по ГОСТ 6727-80

Нач. отд.	Котов		
К. контр.	Рябинович		
ГИП	Котов		
Рук. гр.	Дормидонтова		
Ст. инж.	Кузьмина		
П.	Дормидонтова		

1.832.1-13.2-14

Сетка С63 С66

Стадия	Лист	Листов
Р		1

ГИПРОНИСЕЛЬХОЗ

Взам. инв. N

Подпись и дата

Инв. № подл.

23419-03 21

Формат А4

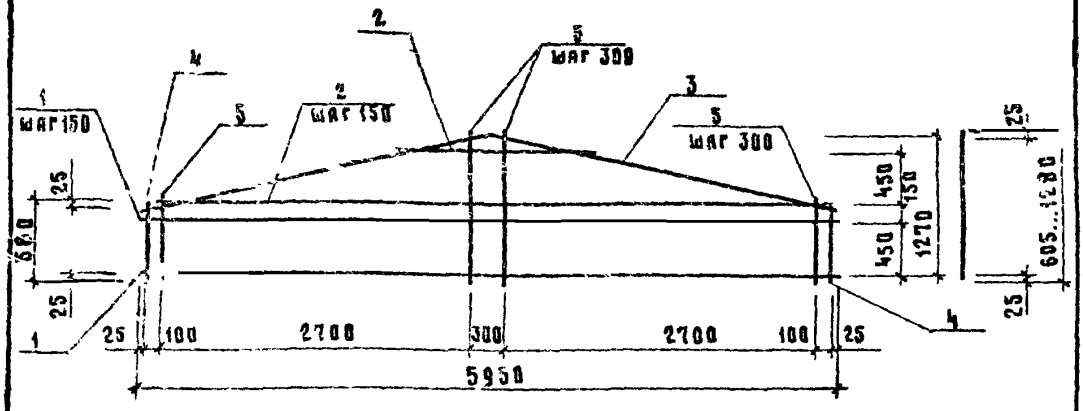

поз. 3

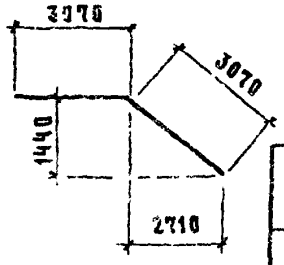

Поз	Наименование	Кол	Масса ед, кг	Масса сетки, кг
1	⌀ 8А III, ℓ= 5950	4	2,4	19,1
2	8А III, ℓ= 5410...1810, через 600	4	1,3	
3	8А III, ℓ= 6150	1	2,4	
4	⌀ 4Вр I, ℓ= 580	2	0,05	
5	4Вр I, ℓ= 605...1280, через 75	20	0,09	

Арматура: класса А-III по ГОСТ 5781-82, класса Вр-I по ГОСТ 6727-80

Нач. отд	Котов		
Н. контр	Гасикович		
Гил	Котов		
Рук. гр	Дормидонтов		
Инж	Юрикова		
Пров	Дормидонтова		

1.832.1-13.2-15

Сетка С57

Стадия	Лист	Листов
2		1

ГИПРОНИСЕЛЬХОЗ

Инв. № подл. | Подпись и дата | Взам. инв. №

Копия Коц 23419 03 22 формат А4

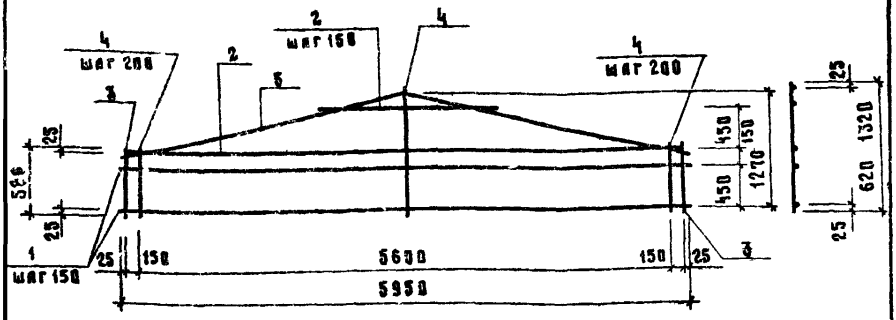

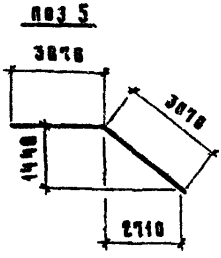

Поз.	Наименование		Кол	Масса ед., кг	Масса сетки, кг
1	ø 4,	ℓ=5950	4	0,55	7,5
2	ø 4,	ℓ= 5440. 1810, через 600	6	0,33	
3	ø 4,	ℓ= 588	2	0,85	
4	ø 4,	ℓ= 620 .. 1320, через 50	29	0,09	
5	ø 4,	ℓ=6140	1	0,56	

Арматура: класса Вр-1 по ГОСТ 6727-80 или Врп-I ТУ14-4-1322-85

Инв. № подл.	Подпись и дата	Взам. инв. №	

Нач. отд	Котов	
Н. контр.	Раб. нович	
ГИП	Котов	
Рук. гр	Дормидонтова	
Инж	Юркнова	
Пров	Дормидонтова	

1.832 1-13.2-16

Сетка С68

Стадия	Лист	Листов
Р		1

ГИПРОНИСЕЛЬХОЗ

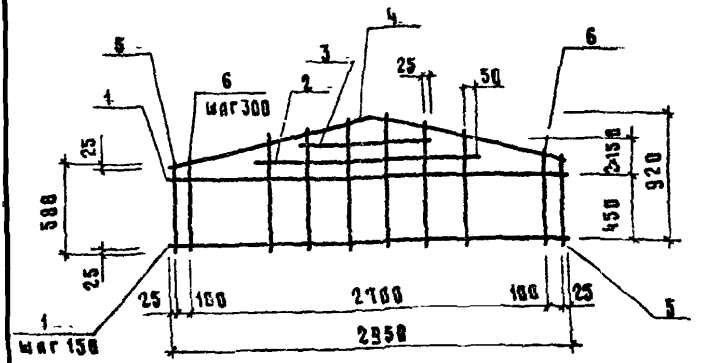

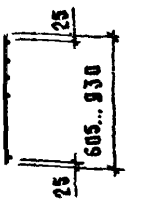

Поз. 4

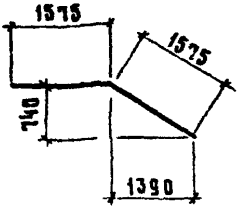

Поз.	Наименование	Кол.	Масса ед., кг	Масса сетки, кг
1	⌀ 6А III, ℓ=2950	4	0,65	4,7
2	6А III, ℓ=1600	1	0,36	
3	6А III, ℓ= 950	1	0,21	
4	6А III, ℓ=3150	1	0,7	
5	⌀ 4 Вр I, ℓ= 580	2	0,05	
6	4 Вр I, ℓ= 605...930 через 75	10	0,07	

Арматура: класса А-III по ГОСТ 5781-82, класса Вр-I по ГОСТ 6727-80

Нач отд	Котов		
Н контр	Рабинович		
ГИП	Котов		
Рук гр	Дормидонтова		
Инж	Юринова		
Пров	Домик житова		

1.832.1-13.2-17

Сетка С69

Стадия	Лист	Листов
Р		1

ГИПРОНИСЕЛЬХОЗ

Копир. Кол. 23419-03 24 Формат А4

Инв. № подл. | Подпись и дата | Взам. инв. №

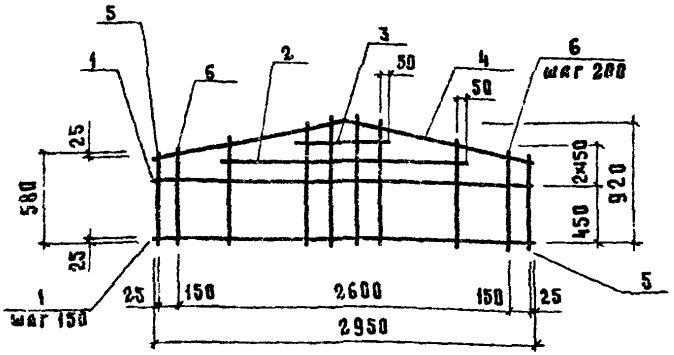



Поз. 4

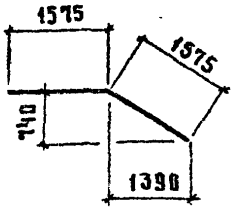

Поз.	Наименование		Кол.	Масса ед., кг	Масса сетки, кг
1	Ø 4,	ℓ=2950	4	0,27	2,7
2	4,	ℓ=1900	1	0,18	
3	4,	ℓ= 700	1	0,06	
4	4,	ℓ=3150	1	0,30	
5	4,	ℓ= 580	2	0,05	
6	4,	ℓ=605...950 через 50	14	0,07	

Арматура: класса Вр-I по ГОСТ 6727-80, или по ТУ14-4-1322-85

Нач.отд.	Котов		
Н.контр.	Рубинович		
ГИП	Котов		
Рук.гр.	Дормидонтов		
Инж.	Юричова		
Пр.	Дормидонтов		

1.832.1-13.2-18

Сетка С 70

Стадия	Лист	Листов
Р		1

ГИПРОНИИСЕЛЬХОЗ

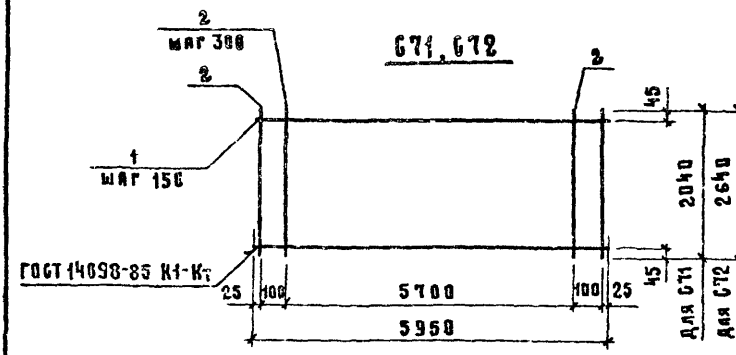

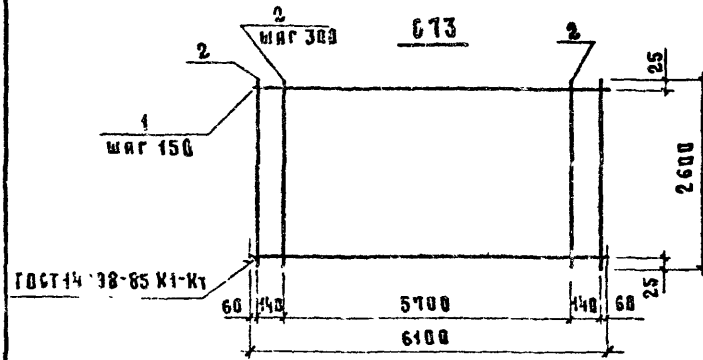

Поз.	Наименование		Кол на сетку		
			С71	С72	С73
1	Ø8А III, ℓ=5950,	2,35 кг	14	18	
	8А III, ℓ=6100,	2,41 кг			18
2	Ø4Вр I, ℓ=2040;	0,19 кг	22		
	4Вр I, ℓ=2640;	0,24 кг		22	
	4Вр I, ℓ=2600,	0,24 кг			22
	Масса сетки, кг		37,1	47,6	48,7

Арматура: класса А-III по ГОСТ 5781-82, класса Вр-I по ГОСТ 6727-80

Нач отд	Котов		1 832.1-13.2-19	
Н контр	Рабинович			
Гл П	Котов		Сетка С71 . С73	Стадия: Р; Лист; Листов: 1
Рук гр	Дорн			
Ст инж	Кузьмина			ГИПРОНИСЕЛЬХОЗ
Пров	Дорн			

Инв № подл | Подпись и дата | Взам инв №

Копир Коз 25419-03 25 формат А4

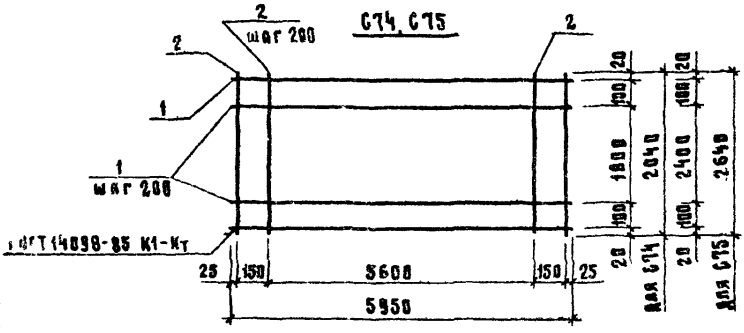

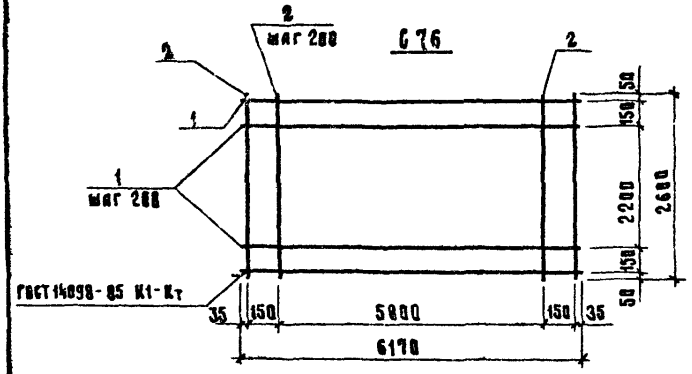

Поз.	Наименование			Кол. на сетку		
				С74	С75	С76
1	⌀4,	ℓ= 5950;	0,55 кг	12	15	
	4,	ℓ= 6170;	0,57 кг			14
2	⌀4,	ℓ= 2040,	0,19 кг	31		
	4,	ℓ= 2640;	0,24 кг		31	
	4,	ℓ= 2600;	0,24 кг			32
	Масса сетки, кг			12,5	15,7	15,7

Арматура: класса Вр-I по ГОСТ 6727-80 или Вр-I по ТУ14-4-1322-85

Нач. отд	Котов		
Н. контр	Рабинович		
ГИП	Котов		
Рук. гр	Дормидонтова		
Ст. инж	Кузьмина		
Пров	Дормидонтова		

1.832.1-13.2-20

Сетка С74...С76

Стадия	Лист	Листов
Р		1

ГИПРОНИСЕЛЬХОЗ

Взам. инв. №

Подпись и дата

Инв. № подл.

23419-03 27 формат А4

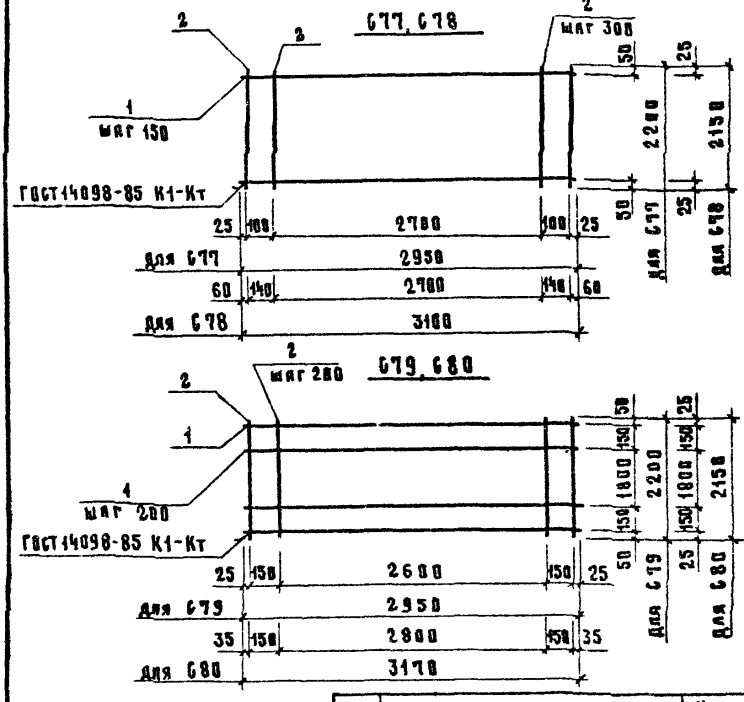

Поз.	Наименование	Кол. на сетку			
		С77	С78	С79	С80
1	ø 6 AIII, ℓ=2950; 0,65 кг	15			
	6 AIII, ℓ=3100, 0,69 кг		15		
	ø 4, ℓ=2950; 0,27 кг			12	
	4, ℓ=3170; 0,29 кг				12
2	ø 4, ℓ=2200; 0,20 кг	12		16	
	4, ℓ=2150; 0,20 кг		12		17
	Масса сетки, кг	12,2	12,8	6,4	6,9

Арматура: для сеток С77 и С78 класса А-III по ГОСТ 5781-82, класса Вр-I по ГОСТ 6727-80, для сеток С79 и С80 класса Вр-I по ГОСТ 6727-80 или Врп-I по ТУ14-4-1322-85

Нач. отд	Котов	
Н. контр	Рабинович	
ГИП	Котов	
Рук. гр.	Дормидонтова	
Ст. инж	Кузьмина	
Пров	Дормидонтова	

1.832.1-13.2-21

Сетка С77 ... С80

Стадия	Лист	Листов
Р		1

ГИПРОСПЕЦСЕЛЬХОЗ

Взам. инв. №
Подпись и дата
Инв. № подл.

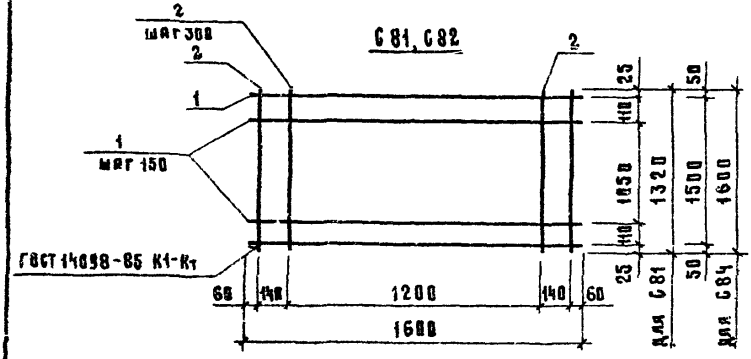

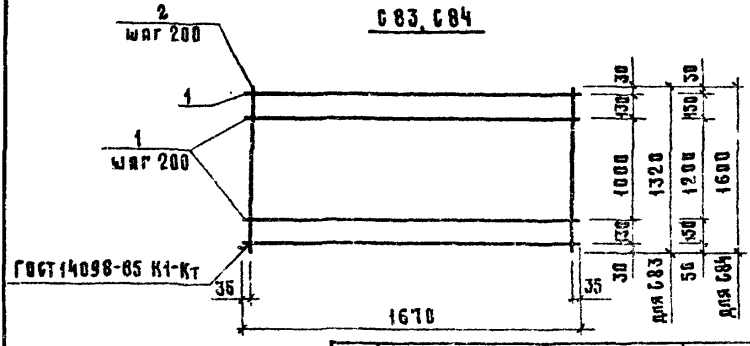

Поз.	Наименование	Кол. на сетку			
		С81	С82	С83	С84
1	⌀4, ℓ=1600; 0,15 кг	10	11		
	4, ℓ=1670; 0,15 кг			8	9
2	4, ℓ=1320; 0,12 кг	7		9	
	4, ℓ=1600; 0,15 кг		7		9
	Масса сетки, кг	2,3	2,7	2,3	2,7

Арматура: класса Вр-I по ГОСТ 6727-80 или Врп-I по ТУ14-4-1322-85

Нач.отд	Котов	
Н.контр.	Рабинович	
ГИП	Котов	
Рук гр	Дормидонтова	
Ст. инж	Кузьмина	
Пров	Рабинович	

1 832.1-13.2-22

Сетка
С81...С84

Стадия	Лист	Листов
Р		1

ГИПРОНИСЕЛЬХОЗ

Инв. № подл. | Подпись и дата | Взам. инв. №

Сетка заготовка

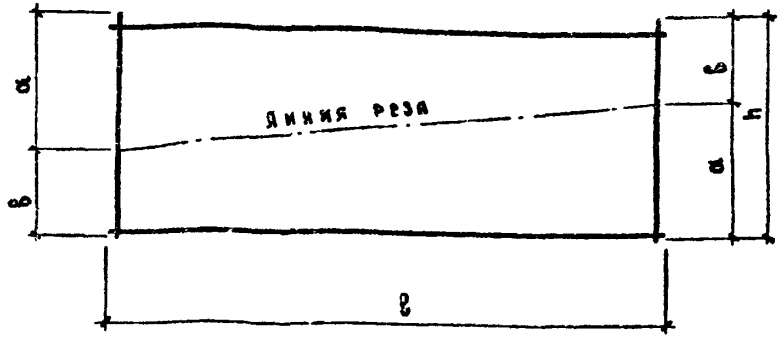

Рабочая сетка

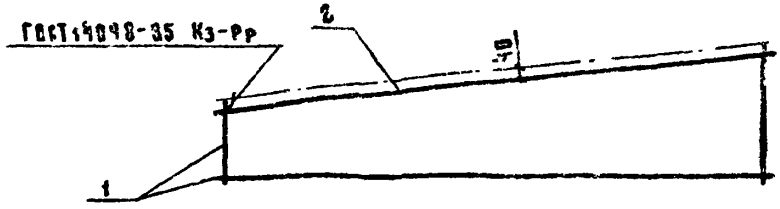

Вид А

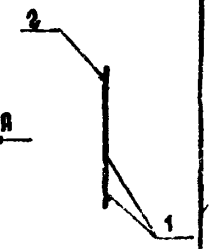

Таблицу исполнений см. лист 2.
Спецификацию см. лист 3.
Арматурный стержень поз 2 приварить к сетке поз. 1 электросварочными клещами в местах стыковки трех стержней при невозможности сварки стержень привязать к сетке вязальной проволокой.

Нач отд	Котов		
Н контр	Рабинович		
ГИП	Котов		
Рук-гр	Дормидонтова		
Ст-инж	Кузьмина		
Пров	Рабинович		

1.832.1-13.2-23

Стадия	Лист	Листов
Р	1	3

Сетка
671-1 684-1

ГИПРОНИСЕЛЬХОЗ

Взам. инв. N | Подпись и дата | Инв. N подл.

5419-03 30 формат 24

Марка сетки		Размеры, мм			
рабочей	заготовки	ℓ	h	a	б
С 71-1	С 71	5950	2840	1760	280
С 72-1	С 72		2640	2060	580
С 73-1	С 73	6180	2600	2050	550
С 74-1	С 74	5950	2040	1760	280
С 75-1	С 75		2640	2060	580
С 76-1	С 76	6170	2600	2065	535
С 77-1	С 77	2950	2200	1465	735
С 78-1	С 78	3400	2150	1450	700
С 79-1	С 79	2950	2200	1465	735
С 81-1	С 80	3170	2150	1465	685
С 81-1	С 81	1680	1320	850	470
С 82-1	С 82		1600	1000	600
С 83-1	С 83	1670	1320	865	455
С 84-1	С 84		1600	1015	585

Инв. № подл. | Подпись и дата | Взам. инв. №

Марка сетки	Поз	Наименование	Кол	Обозначение документа	Масса сетки кг
С71-1	1	1/2 сетки С71	1	1.832.1-13.2-19	21,8
	2	Ø8А III, ℓ=6130, 2,42кг	1	без черт.	
С72-1	1	1/2 сетки С72	1	1.832.1-13.2-19	26,2
	2	Ø8А III, ℓ=6130; 2,42кг	1	без черт.	
С73-1	1	1/2 сетки С73	1	1.832.1-13.2-19	26,8
	2	Ø8А III, ℓ=6290; 2,48кг	1	без черт	
С74-1	1	1/2 сетки С74	1	1.832.1-13.2-20	6,8
	2	Ø4Вр I, ℓ=6130; 0,56кг	1	без черт.	
С75-1	1	1/2 сетки С75	1	1.832.1-13.2-20	8,4
	2	Ø4Вр I, ℓ=6130; 0,56кг	1	без черт.	
С76-1	1	1/2 сетки С76	1	1.832.1-13.2-20	8,4
	2	Ø4Вр I, ℓ=6360; 0,59кг	1	без черт.	
С77-1	1	1/2 сетки С77	1	1.832.1-13.2-21	6,8
	2	Ø6А III, ℓ=3040; 0,67кг	1	без черт.	
С78-1	1	1/2 сетки С78	1	1.832.1-13.2-21	7,1
	2	Ø6А III, ℓ=3190; 0,71кг	1	без черт.	
С79-1	1	1/2 сетки С79	1	1.832.1-13.2-21	3,5
	2	Ø4Вр I, ℓ=3040; 0,28	1	без черт.	
С80-1	1	1/2 сетки С80	1	1.832.1-13.2-21	3,8
	2	Ø4Вр I, ℓ=3278; 0,3кг	1	без черт.	
С81-1	1	1/2 сетки С81	1	1.832.1-13.2-22	1,3
	2	Ø4Вр I, ℓ=1650; 0,15кг	1	без черт	
С82-1	1	1/2 сетки С82	1	1.832.1-13.2-22	1,5
	2	Ø4Вр I, ℓ=1650; 0,15кг	1	без черт.	
С83-1	1	1/2 сетки С83	1	1.832.1-13.2-22	1,3
	2	Ø4ВрI, ℓ=1728; 0,16кг	1	без черт.	
С84-1	1	1/2 сетки С84	1	1.832.1-13.2-22	1,5
	2	Ø4Вр I, ℓ=1728; 0,16кг	1	без черт.	

Арматура: класса А-III по ГОСТ 5781-82, класса Вр-I по ГОСТ 6727-80

Инв. № подл. | Подпись и дата | Взам. инв. №

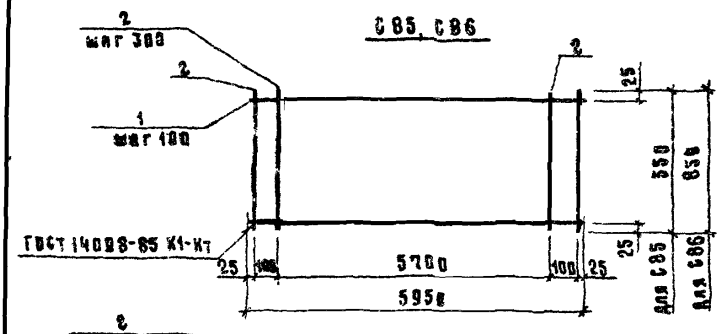

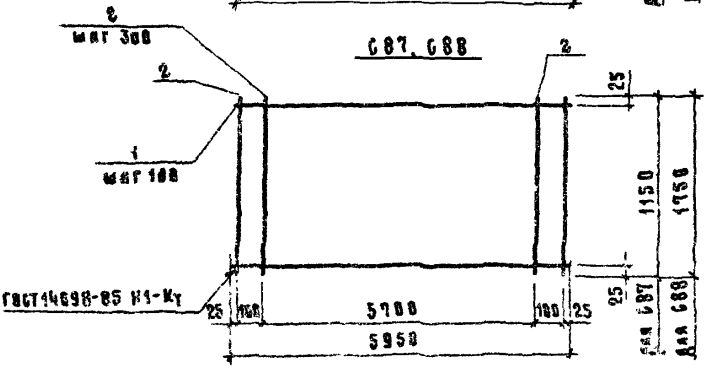

Поз.	Наименование	Кол. на сетку			
		С85	С86	С87	С88
1	ø 5 Вр-I I, ℓ = 5950; 1,32 кг	5	9	12	16
2	4 Вр-I I, ℓ = 550; 0,85 кг	22			
	4 Вр-I I, ℓ = 850; 0,05 кг		22		
	4 Вр-I I, ℓ = 1150; 0,11 кг			22	
	4 Вр-I I, ℓ = 1750; 0,16 кг				22
	Масса сетки, кг	9,0	13,6	12,3	21,3

Арматура: класса Вр-I по ТУ14-4-1322-85

Нач. отд	Котов		
Н. контр	Рабинович		
ГИП	Котов		
Рук. гр	Дормидонтова		
Ст. инж.	Кузьминий		
Пров	Дормидонтова		

1.832.1-13.2-24

Сетка С85 ... С88

Стадия	Лист	Листов
Р		1

ГИПРОНИИСЕЛЬХОЗ

Инв. № подл. | Подпись и дата | Взам. инв. №

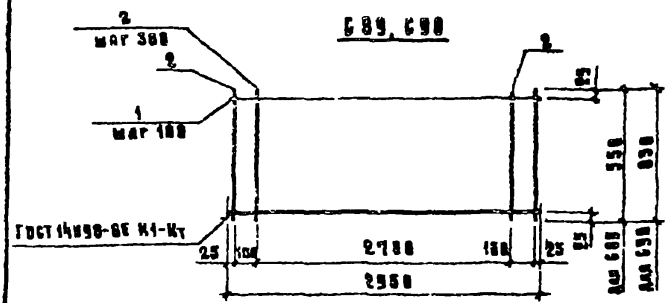

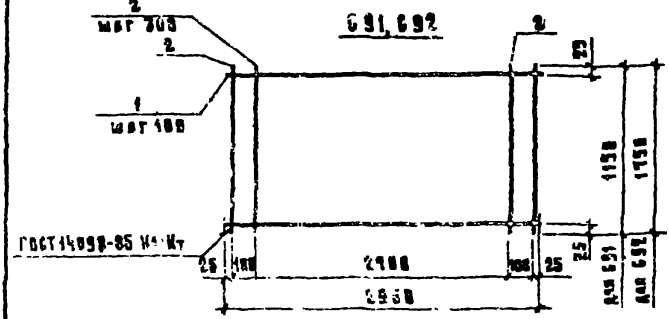

Поз.	Наименование	Кол. на сетку			
		С89	С90	С91	С92
1	⌀ 4Вр-I, ℓ=2950; 0,27 кг	6	9	12	18
2	4Вр-I, ℓ=550; 0,05 кг	12			
	4Вр-I, ℓ=850; 0,08 кг		12		
	4Вр-I, ℓ=1150; 0,11 кг			12	
	4Вр-I, ℓ=1750; 0,16 кг				12
	Масса сетки, кг	2,2	3,4	4,6	6,8

Арматура: класса Вр-I по 7514-4-1327-88

Нач. отд.	Котов		
Б. контр.	Рабкевич		
ГИП	Котов		
Рук. гр.	Дормидонтова		
Ст. инж.	Кузьмина		
Пров.	Дормидонтова		

1.832.1-13.2-25

Сетка С89 .. С92

Стадия	Лист	Листов
Р		1

ГИПРОНИСЕЛЬХОЗ

Инв. № подл. | Подпись и дата | Взам. инв. №

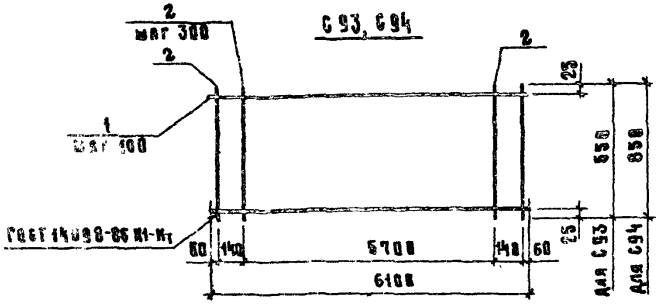

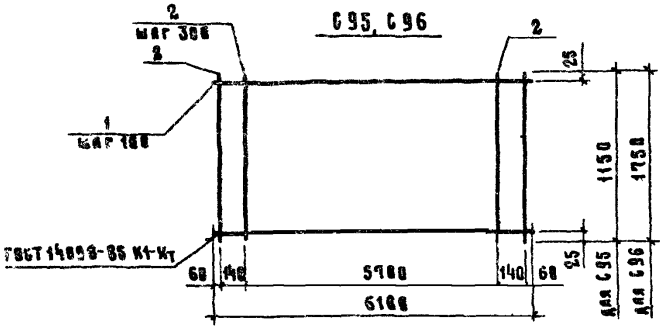

Поз.	Наименование	Кол. на сетку			
		С93	С94	С95	С96
1	Ø 6 Вр-I, ℓ=6180; 1,35 кг	6	9	12	18
2	43 Вр-I, ℓ=556; 0,05 кг	22			
	48 Вр-I, ℓ=856; 0,08 кг		22		
	48 Вр-I, ℓ=1150; 0,11 кг			22	
	48 Вр-I, ℓ=1750; 0,16 кг				22
	Масса сетки, кг	9,2	13,9	18,6	27,8

Арматура: класса Вр-I по ТУ14-4-1322-85

Нач. отд.	Котов	
Н. контр.	Рабинович	
ГИП	Котов	
Рук. гр.	Дормидонтова	
Ст. инж.	Кузьмина	
Врав.	Дормидонтова	

1.832.1-13.2-26

Сетки С93...С96

Стадия	Лист	Листов
Р		1

ГИПРОНИСЕЛЬХОЗ

Инв. № подл. | Подпись и дата | Взам. инв. №

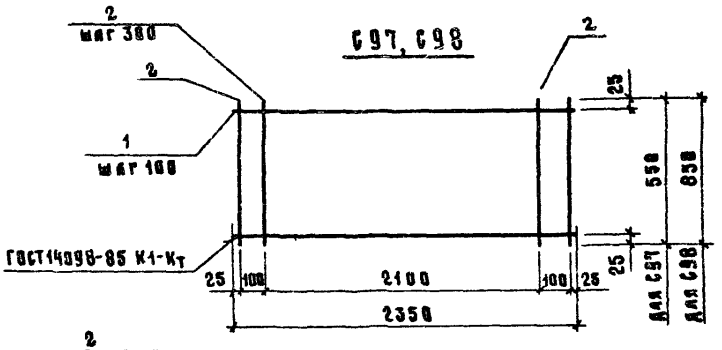

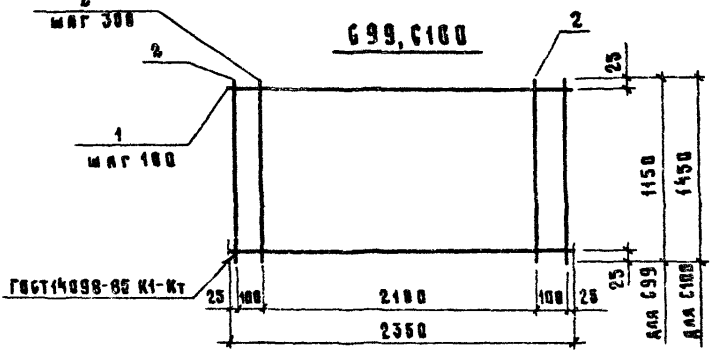

Поз.	Наименование	Кол на сетку			
		С97	С98	С99	С100
1	Ø 4 Врп I, ℓ=2350; 0,22 кг	6	9	12	15
2	4 Врп I, ℓ= 550; 0,05 кг	10			
	4 Врп I, ℓ= 850; 0,08 кг		10		
	4 Врп I, ℓ=1150; 0,11 кг			10	
	4 Врп I, ℓ=1450, 0,13 кг				10
	Масса сетки, кг	1,8	2,8	3,7	4,6

Арматура. класса Врп-I по ТУ14-4-1322-85

Нач отд	Котов		
Н контр	Рабинович		
ГИП	Котов		
Рук гр	Дормидонтова		
Ст инж	Кузьмина		
Пров	Дормидонтова		

1 832.1-13.2-27

Сетка С97 С100

Стадия	Лист	Листов
Р		1

ГИПРОНИСЕЛЬХОЗ

Инв N подл | Подпись и дата | Взам инв. N

Копир. Косп 23419-03 35 формат А4

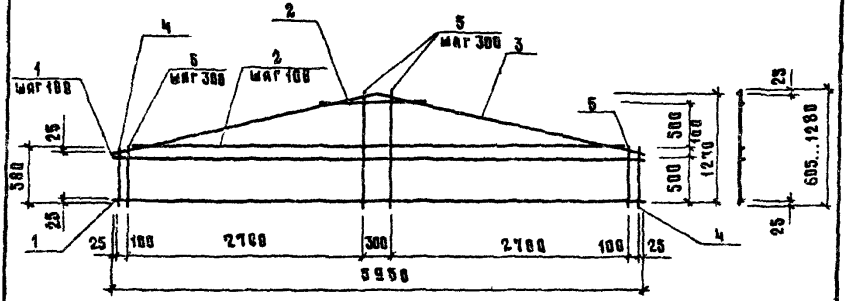

Поз. 3

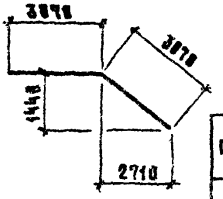

Поз.	Наименование	Кол.	Масса ед., кг	Масса сетки, кг
1	Ø 6 Вр-I, ℓ=5950	6	1,3	15,7
2	6 Вр-I, ℓ=5440...1410 через 400	6	0,76	
3	6 Вр-I, ℓ=6150	1	1,4	
4	Ø 4 Вр-I, ℓ=580	2	0,05	
5	4 Вр-I, ℓ=685...1285 через 75	20	0,09	

Арматура: класса Вр-I по ТУ14-4-1322-85

Нач отд	Котов		
Н контр	Рабинович		
ГИП	Котов		
Рук гр	Дормидонтова		
Инж	Юринова		
Пров	Дормидонтова		

1.832.1-13.2-28

Сетка С101

Стадия	Лист	Листов
Р		1

ГИПРОНИСЕЛЬХОЗ

Инв. № подл. | Подпись и дата | Взам. инв. №

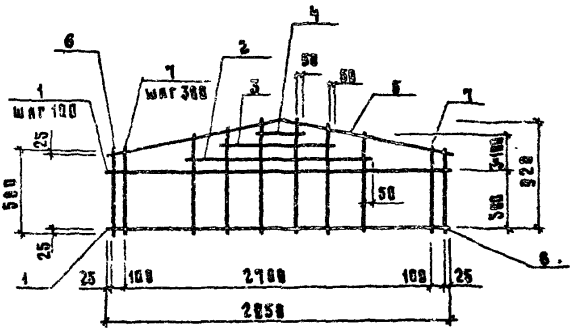



Поз. 5

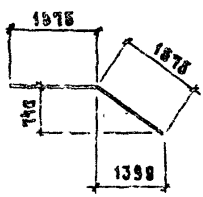

Поз.	Наименование	Кол.	Масса ед., кг	Масса сетки, кг
1	Ø 4 Вр-I, ℓ=2950	6	0,27	3,8
2	4 Вр-I, ℓ=1600	1	0,15	
3	4 Вр-I, ℓ=1000	1	0,09	
4	4 Вр-I, ℓ=400	1	0,04	
5	4 Вр-I, ℓ=3150	1	0,30	
6	4 Вр-I, ℓ=580	2	0,05	
7	4 Вр-I, ℓ=605...930 через 75	18	0,07	

Арматура: класса Вр-I по 7314-4-1322-85

Нач отд	Котов		
Н. контр	Рябинович		
ГИП	Котов		
Рук гр	Дормидонтова		
Инж.	Сорокова		
Пров	Дормидонтова		

1.832.1-13.2-29

Сетка С102

Стадия	Лист	Листов
Р		1

ГИПРОНИСЕЛЬХОЗ

Взам. инв. №

Подпись и дата

Инв. № подл.

Копир. Бюро 23419-03 38 Формат А4

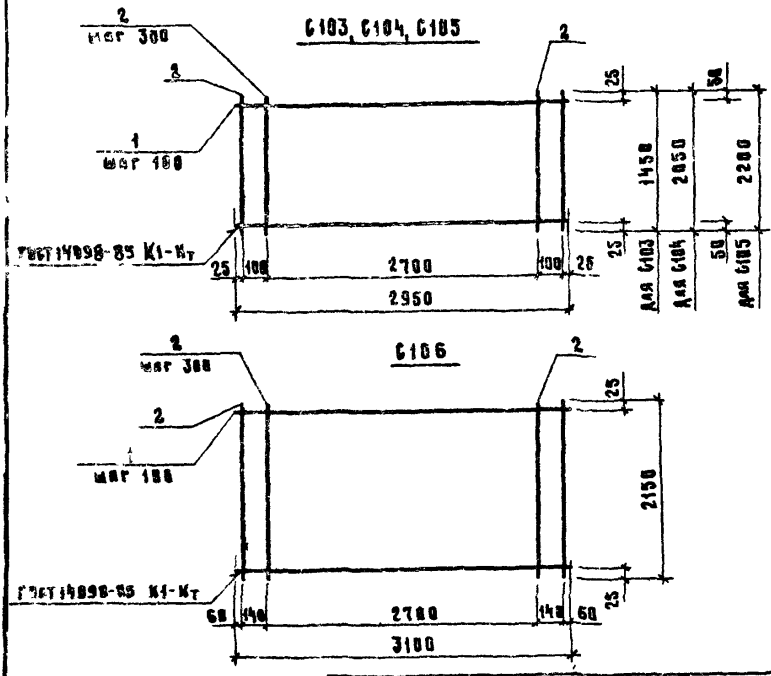

Поз.	Наименование	Кол. на сетку			
		С103	С104	С105	С106
1	⌀4 Врп I, ℓ=2950; 0,27 кг	15	21	22	
	4 Врп I, ℓ=3100; 0,28 кг				22
2	4 Врп I, ℓ=1450; 0,13 кг	12			
	4 Врп I, ℓ=2650; 0,19 кг		12		
	4 Врп I, ℓ=2200; 0,20 кг			12	
	4 Врп I, ℓ=2150; 0,23 кг				12
	Масса сетки, кг	3,6	8,0	8,3	8,6

Арматура: класса Врп-I по ТУ14-4-1322-85

Нач.отд.	Котов		
Н.контр.	Рабинович		
ГИП	Котов		
Рук.гр	Дормидонтов		
Ст.инж.	Кузьмина		
Пров.	Дормидонтов		

1.832.1-13 2-30

Сетка С103 С106

Стадия	Лист	Листов
Р		1

ГИПРОНИСЕЛЬХОЗ

Инв.№ подл. | Подпись и дата | Взам.инв.№

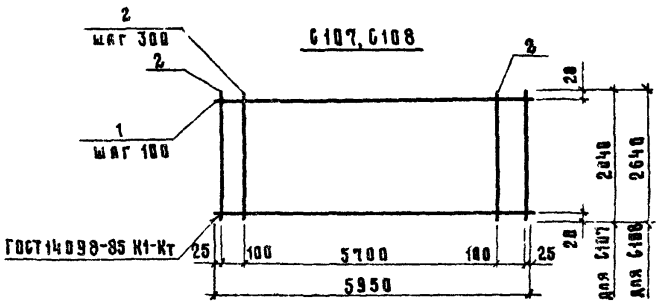

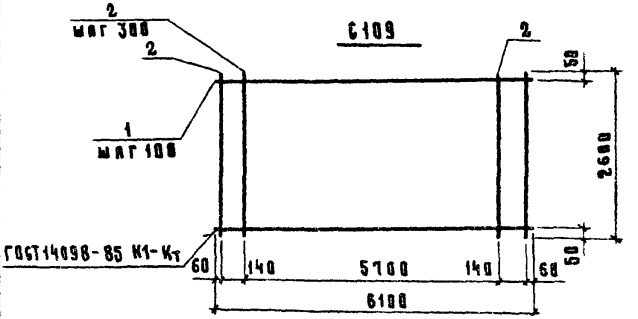

Поз.	Наименование	Кол. на сетку		
		С107	С108	С109
1	⌀ 6 Вр-I, ℓ = 5950, 1,32 кг	21	27	
	6 Вр-I, ℓ = 6100, 1,35 кг			26
2	4 Вр-I, ℓ = 2040, 0,19 кг	22		
	4 Вр-I, ℓ = 2640, 0,24 кг		22	
	4 Вр-I, ℓ = 2600, 0,24 кг			22
	Масса сетки, кг	31,9	40,9	40,4

Арматура: класса Вр-I по ТУ 14-4-1322-85

Нач. отд	Котов		
Н. контр	Рабинович		
ГИП	Котов		
Рук. гр	Дормидонтова		
Ст. инж.	Кузьмина		
Пров	Дормидонтова		

1.832 1-13.2-31

Сетка
С107.. С109

Стадия	Лист	Листов
Р	1	

ГИПРОНИСЕЛЬХОЗ

Инв. № подл. | Подпись и дата | Взам. инв. №

Сетка заготовка

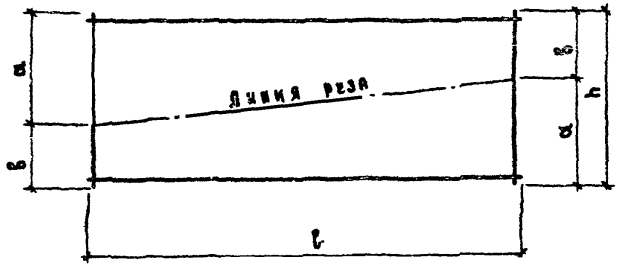

Рабочая сетка

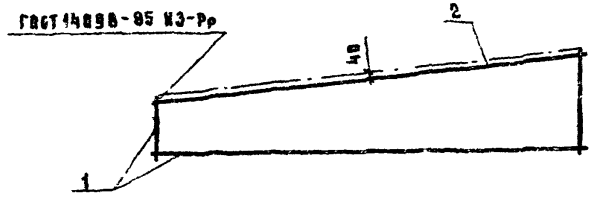

Вид А



Таблицу исправлений и спецификации см. лист 2

Инв. № подл.	Подпись и дата	Взам. инв. №	

Нач. отд.	Котов		
Н. контр.	Рабинович		
ГИП	Котов		
Рук. гр.	Дормидонтова		
Ст. инж.	Кузьмина		
Пров.	Дормидонтова		

1.832.1-13 2-32

Сетка
С105-1 ... С109-1

Стадия	Лист	Листов
Р	1	2

ГИПРОНИСЕЛЬХОЗ

Марка сетки		Размеры, мм			
рабочей	заготовки	ℓ	h	a	b
С185-1	С185	2950	2200	1465	735
С186-1	С186	3100	2150	1450	700
С187-1	С187	5950	2840	1760	280
С188-1	С188		2640	2360	560
С189-1	С189	6100	2600	2350	550

Марка сетки	Поз.	Наименование	Кол.	Обозначение документа	Масса сетки, кг
С185-1	1	1/2 сетки С185	1	1.832.1-13.2-30	4,4
	2	⌀4 Вр-I, ℓ=3040; 0,28кг	1	без черт.	
С186-1	1	1/2 сетки С186	1	1.832.1-13.2-30	4,6
	2	⌀4 Вр-I, ℓ=3190; 0,29кг	1	без черт.	
С187-1	1	1/2 сетки С187	1	1.832.1-13.2-31	17,3
	2	⌀6 Вр-I, ℓ=6130; 1,36кг	1	без черт.	
С188-1	1	1/2 сетки С188	1	1.832.1-13.2-31	21,8
	2	⌀6 Вр-I, ℓ=6130; 1,36кг	1	без черт.	
С189-1	1	1/2 сетки С189	1	1.832.1-13.2-31	21,6
	2	⌀6 Вр-I, ℓ=6290; 1,40кг	1	без черт.	

Арматура: класса Вр-I по ТУ14-4-1322-85

Инв. № подл. | Подпись и дата | Взам. инв. №

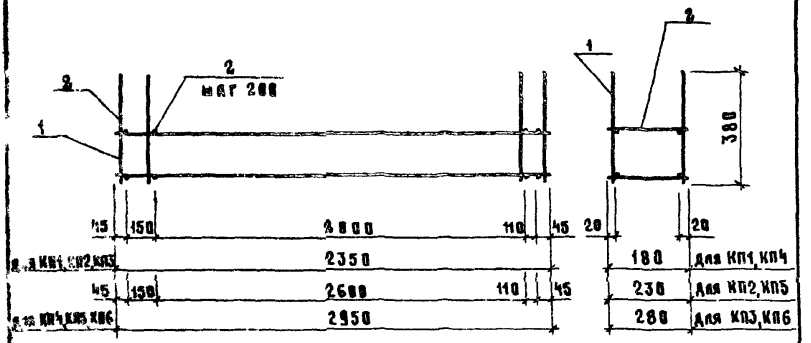

поз.	Наименование	Кол. на каркас						Обозначение документа
		КП1	КП2	КП3	КП4	КП5	КП6	
1	Каркас КР1	2	2	2				1.832.1-13.2-34
	КР3				2	2	2	-34
2	Ø4 Вр I ℓ= 180; 0,02 кг	26			32			без черт
	ℓ= 230; 0,02 кг		26			32		без черт
	ℓ= 280; 0,03 кг			26			32	без черт
	Масса каркаса, кг	7,1	7,1	7,4	8,8	8,8	9,2	

Арматура: класса Вр-I по ГОСТ 6727-80

Нач. отд	Котов	
Н. контр	Рабинович	
ГИП	Котов	
Рук. гр	Дормидонтова	
Ст. инж	Кузьмина	
Пров.	Дормидонтова	

1.832.1-13.2-33

Каркас КП1 ... КП6

Стадия	Лист	Листов
Р		1

ГИПРОНИСЕЛЬХОЗ

Инв. № подл. | Подпись и дата | Взам. инв. №

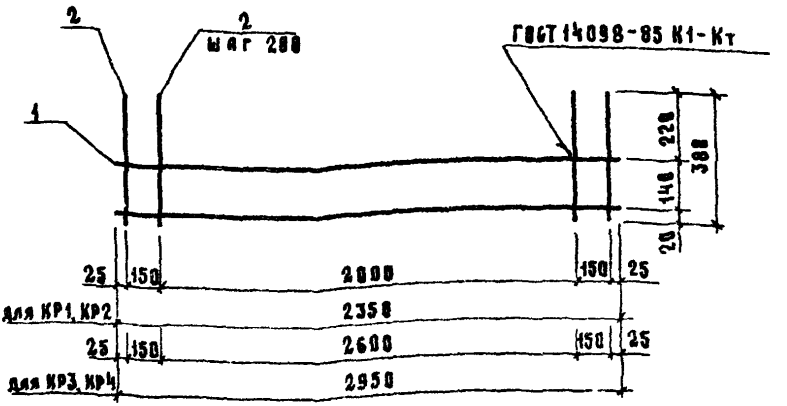

Марка каркаса	поз.	Наименование	Кол.	Масса каркаса, кг
Кр1	1	⌀ 10 А III, ℓ = 2350; 1,45кг	2	3,3
	2	4 Вр I, ℓ = 380; 0,03кг	13	
Кр2	1	6 Вр п I, ℓ = 2350; 0,52кг	2	1,4
	2	4 Вр п I, ℓ = 380; 0,03кг	13	
Кр3	1	⌀ 10 А III, ℓ = 2950; 1,82кг	2	4,1
	2	4 Вр I, ℓ = 380; 0,03кг	16	
Кр4	1	6 Вр п I, ℓ = 2950; 0,65кг	2	1,8
	2	4 Вр п I, ℓ = 380; 0,03кг	16	

Арматура: класса А-III по ГОСТ 5781-82, класса Вр-I по ГОСТ 6727-80, класса Вр п-I по ТУ 14-4-1322-85

Инв. № подл. | Подпись и дата | Взам. инв. №

Нач. отд.	Котов	
Н. контр	Рабинович	
ГИП	Котов	
Рук. гр.	Дормидонтова	
Ст. инж.	Кузьмина	
Пров.	Дормидонтова	

1.832.1-13.2-34

Каркас Кр1 ... Кр4

Стадия	Лист	Листов
Р		1

ГИПРОСЕЛЬХОЗ

Копир. Кассикова 23419-03 44 формат А4

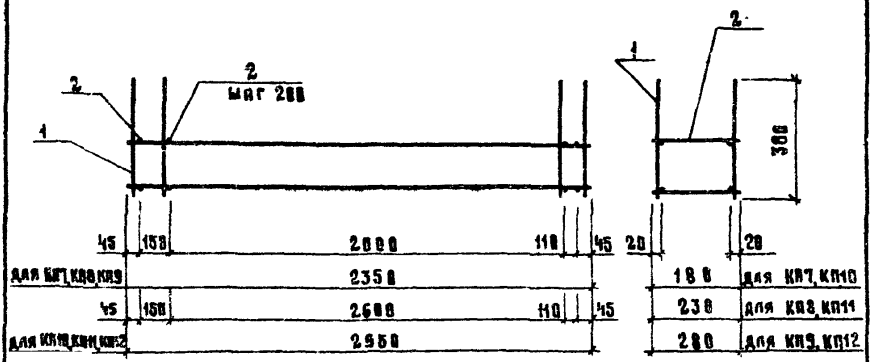

Поз.	Наименование	Кол на каркас						Обозначение документа
		КП7	КП8	КП9	КП10	КП11	КП12	
1	Каркас Кр2	2	2	2				1.832.1-13.2-34
	Кр4				2	2	2	-34
2	Ø4Врп I, ℓ=180; 0,02кг	26			32			без черт
	ℓ=230; 0,02кг		26			32		без черт
	ℓ=280, 0,03кг			26			32	без черт
	Масса каркаса, кг	3,3	3,3	3,6	4,2	4,2	4,6	

Арматура: класса Врп-I по ТУ14-4-1322-85

Нач отд	Котов		
Н контр	Рабинович		
ГИП	Котов		
Рук гр	Дормидонтова		
Ст инж	Кузьмина		
Пров.	Дормидонтова		

1.832.1-13.2-35

Каркас КП7 ... КП12

Стадия	Лист	Листов
Р		1

ГИПРОНИСЕЛЬХОЗ

Взам. инв. N | Подпись и дата | Инв. N подл.

23419-С3 45

формат А4

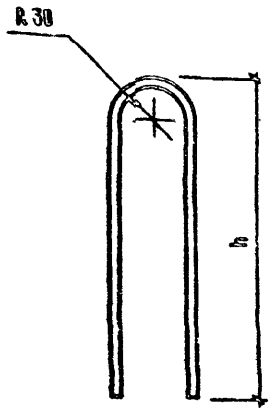

Марка связи гибкой	Размеры, мм		Масса связи гибкой, кг
	h	Длина заготовки	
СГ 1	180	390	0,35
СГ 2	230	490	0,44
СГ 3	280	590	0,52

Гибкие связи подвергаются антикоррозионной защите толщиной не менее 50 мкм:
при утеплителе из пенополистирольных плит — горячее цинкование,
при утеплителе из минераловатных плит — горячее алюминирование

Нач. отд.	Котов		
Н. контр.	Рабинович		
ГИП	Котов		
Рук. гр.	Рабинович		
Инж.	Юринова		
Пров.	Дормидонтова		

1.832.1-13.2-36

Связь гибкая СГ1 ... СГ3

Стадия	Масса	Масштаб
Р	см. табл.	—

Лист | Листов 1

Ø12 А-II ГОСТ 5781-82
ВСТ 5 сп 2 ГОСТ 380-71

ГИПРОНИСЕЛЬХОЗ

Инв. № подл. | Подпись и дата | Взам. инв. №

Копир. Костякова 23417-03 46 формат А4

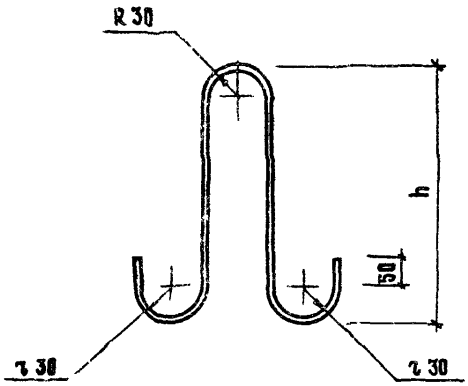

Марка петли	h, мм	Наименование	Масса петли, кг
П1	360	⌀ 10 AI, ℓ=990	0,61
П2	420	12 AI, ℓ=1110	0,99
П3	480	14 AI, ℓ=1230	1,5
П4	540	16 AI, ℓ=1360	2,1

Инв. № подл. | Подпись и дата | Взам. инв. №

Нач. отд	Котов		
Н. контр.	Дормидонтова		
ГИП	Котов		
Рук. гр	Рабинович		
Инж.	Юринова		
Пров.	Дормидонтова		

1.832.1-13.2-37

Петля
П1 ... П4

Стадия	Масса	Масштаб
Р	см. табл	—
Лист	Листов 1	

АI ГОСТ 5781-82
Вст3 сп2 ГОСТ 380-71

ГИПРОНИСЕЛЬХОЗ

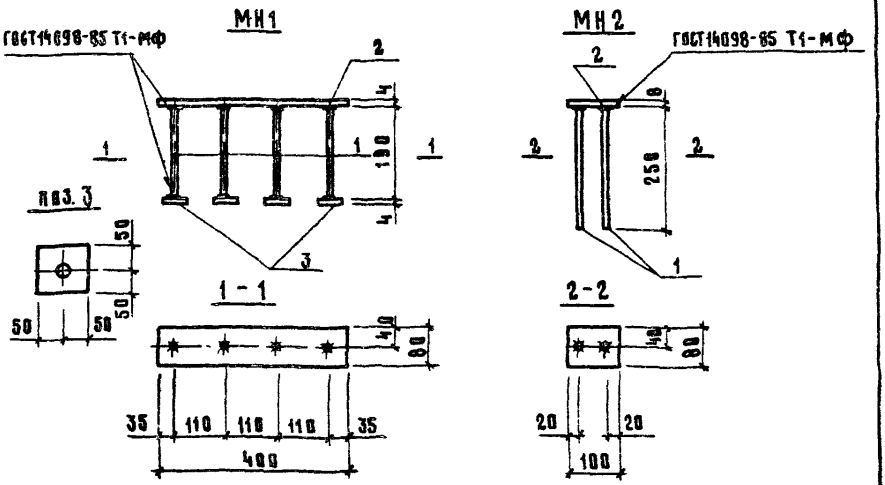

Марка изделия закладного	поз.	Наименование	Кол.	Масса ед, кг	Масса изделия закладного,
МН1	1	⌀10А III, ℓ=190	4	0,12	2,6
	2	лист 8×80, ℓ=400	1	2,0	
	3	лист 4×50, ℓ= 50	4	0,08	
МН2	1	⌀10А III, ℓ= 250	2	0,15	0,8
	2	лист 8×80, ℓ=100	1	0,5	

Арматура класса А-III по ГОСТ 5781-82

Листовая сталь по ГОСТ19903-74, Вст3кп2 по ТУ14-1-3823-80

Инв. № подл. | Подпись и дата | Взам. инв. №

Нач.отд	Котов	
Н.контр.	Рабинович	
ГИП	Котов	
Рук.гр	Дормидонтова	
Инж	Юринова	
Пров.	Дормидонтова	

1.832.1-13.2-38

Изделие закладное

МН1, МН2

Стадия	Лист	Листов
Р		

ГИПРОНЕФТЕСПЕЦСТРОЙ

Копир. Косенкова 23419-03 48 формат А4

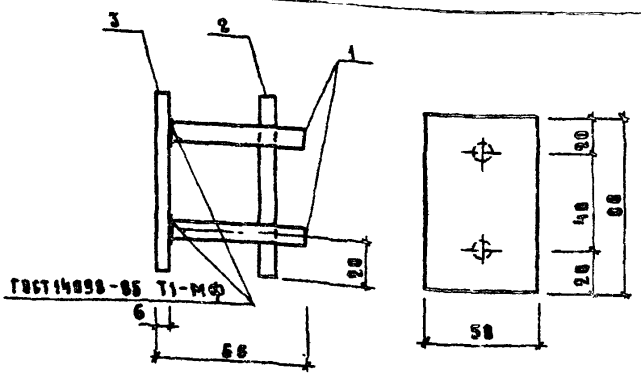

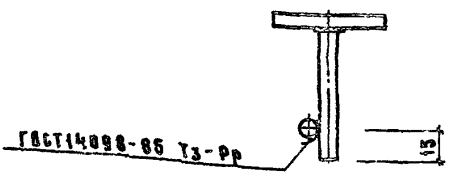

Поз	Наименование	Кол.	Масса ед., кг	Масса изделия закладного, кг
1	Ø 8 AIII, ℓ=68	2	0,824	8,27
2	Ø 8 AIII, ℓ=88	1	0,832	
3	Лист 6×58, ℓ=88	1	6,19	

Арматура класса А-III по ГОСТ 5781-82

Листовая сталь по ГОСТ 19903-74, Вст3кп2 по ТУ14-1-3823-88

Нач. отд.	Котов		1.832.1-13.2-39
Н. контр.	Кузьмина		
ГИП	Котов		Изделие закладное МН3
ВВКЧ			
Инж.	Юринова		
Пров.	Дормидонтова		

Стадия	Лист	Листов
Р		1

ГИПРОНИСЕЛЬХОЗ

Инв. № подл. | Подпись и дата | Взам. инв. №

gost.e-ecolog.ru