ТИПОВЫЕ КОНСТРУКЦИИ, ИЗДЕЛИЯ И УЗЛЫ ЗДАНИЙ И СООРУЖЕНИЙ

СЕРИЯ 1.832.1 - 15

СТЕНЫ ИЗ ЖЕЛЕЗОБЕТОННЫХ ТРЕХСЛОЙНЫХ ПАНЕЛЕЙ ГОРИЗОНТАЛЬНОЙ РАЗРЕЗКИ С ТЕПЛОИЗОЛИРУЮЩИМ СЛОЕМ ИЗ ПОЛИСТИРОЛБЕТОНА ДЛЯ СЕЛЬСКОХОЗЯЙСТВЕННЫХ ПРОИЗВОДСТВЕННЫХ ЗДАНИЙ

ВЫПУСК 2

ПАНЕЛИ. АРМАТУРНЫЕ И ЗАКЛАДНЫЕ ИЗДЕЛИЯ. РАБОЧИЕ ЧЕРТЕЖИ

25020-03

ЦБНД 5-85

gost.e-ecolog.ru

ТИПОВЫЕ КОНСТРУКЦИИ, ИЗДЕЛИЯ И УЗЛЫ ЗДАНИЙ И СООРУЖЕНИЙ

СЕРИЯ 1.832.1 - 15

СТЕНЫ ИЗ ЖЕЛЕЗОБЕТОННЫХ ТРЕХСЛОЙНЫХ ПАНЕЛЕЙ ГОРИЗОНТАЛЬНОЙ РАЗРЕЗКИ С ТЕПЛОИЗОЛИРУЮЩИМ СЛОЕМ ИЗ ПОЛИСТИРОЛБЕТОНА ДЛЯ СЕЛЬСКОХОЗЯЙСТВЕННЫХ ПРОИЗВОДСТВЕННЫХ ЗДАНИЙ

ВЫПУСК 2

ПАНЕЛИ. АРМАТУРНЫЕ И ЗАКЛАДНЫЕ ИЗДЕЛИЯ. РАБОЧИЕ ЧЕРТЕЖИ

ГИПРОНИСЕЛЬХОЗ

Главный инженер В.А.Чернояров
Начальник отд. И.Н.Котов
Гл. специалист И.В.Рабинович

НИИЖБ

Зам. директора Т.И.Мамедов
Зав. лабораторией И.Е.Пугляев
Зав. сектором Ю.В.Чиненков

Утверждены Главпроектом Госстроя СССР, письмо от 02.04.91 № 5/6-89.
Введены в действие Гипронисельхозом, с 15.12.91 приказ от 18.04.91 № 65-П

© АПП ЦИТП, 1991

Обозначение документа	Наименование	Стр.
1.832.1-15.2-ТТ	Технические требования	7
-1	Каркас КП1... КП3	9
-2	Каркас КП4	10
-3	Каркас КП5, КП6, КП8	11
-4	Каркас КП7	12
-5	Каркас КП9... КП12	13
-6	Каркас КП13, КП15, КП16	14
-7	Каркас КП14	15
-8	Каркас КП17... КП20	16
-9	Каркас КП 21... КП24	17
-10	Каркас КП 25... КП28	18
-11	Каркас КП 29... КП32	19
-12	Каркас КП 33... КП36	20
-13	Каркас КП37... КП40	21
-14	Каркас КП41... КП44	22
-15	Каркас КП45... КП48	23
-16	Каркас КП49, КП50	24
-17	Каркас КП51, КП52	25
-18	Каркас КП53, КП54	26
-19	Каркас КП55, КП56	27
-20	Каркас КП57, КП58	28
-21	Каркас КП59, КП60	29
-22	Каркас КП61, КП62	30
-23	Каркас КП63, КП64	31
-24	Каркас КП65, КП66	32
-25	Каркас КП67, КП68	33
-26	Каркас КП69, КП70	34

1.832.1-15.2

Нач.отд.	Котов	
Н.конт.	Кузьмина	
Гл.спец.	Рабинович	
Рук.гр.	Солоухин	
Инж.	Божко	

Содержание

Стадия	Лист	Листов
Р	1	5

ГИПРОНИСЕЛЬХОЗ

Обозначение документа	Наименование	Стр.
1.832-15.2 - 27	Каркас КП71, КП72	35
-28	Каркас КП73, КП74	36
-29	Каркас КП75, КП76	37
-30	Каркас КП77, КП78	38
-31	Каркас КП79, КП80	39
-32	Каркас КП81... КП84	40
-33	Каркас КП85... КП88	41
-34	Каркас КП89... КП92	42
-35	Каркас КП93... КП95	43
-36	Каркас КП96	44
-37	Каркас КП97... КП99	45
-38	Каркас КП100	46
-39	Каркас КП101... КП103	47
-40	Каркас КП104	48
-41	Каркас КП105, КП106	49
-42	Каркас КП107, КП108	50
-43	Каркас КП109	51
-44	Каркас КП110	52
-45	Каркас КП111	53
-46	Каркас КП112	54
-47	Каркас КП113... КП118	55
-48	Каркас КП119, КП120	56
-49	Каркас КП121... КП123	57
-50	Каркас КП124	58
-51	Каркас КП125, КП126	59
-52	Каркас КП127	60
-53	Каркас КП128	61
-54	Каркас КП129, КП130	62
-55	Каркас КП131, КП132	63
-56	Каркас КП133... КП138	64

Инв. № подл. | Подпись и дата | Взам. инв. №

Обозначение документа	Наименование	Стр.
1.8321.-15.2-57	Каркас КП 139, КП 140	65
-58	Каркас КП 141...КП144	66
-59	Каркас КП 145, КП146	67
-60	Каркас КП 147, КП 148	68
-61	Каркас КП 149... КП152	69
-62	Каркас КП 153, КП 154	70
-63	Каркас КП 155, КП 156	71
-64	Каркас КП 157, КП 158	72
-65	Каркас КП 159, КП 160	73
-66	Каркас КП 161...КП164	74
-67	Каркас КП 165, КП 166	75
-68	Каркас КП 167, КП 168	76
-69	Каркас КП 169, КП 170	77
-70	Каркас КП 171, КП 172	78
-71	Каркас КП 173, КП 174	79
-72	Каркас КП 175, КП 176	80
-73	Каркас КП 177, КП 178	81
-74	Каркас КП 179, КП 180	82
-75	Каркас КП 181, КП 182	83
-76	Каркас КП 183, КП 184	84
-77	Каркас КП 185, КП 186	85
-78	Каркас КП 187, КП 188	86
-79	Каркас КП 189, КП 190	87
-80	Каркас КП 191, КП 192	88
-81	Каркас КП 193, КП 194	89
-82	Каркас КП 195, КП 196	90
-83	Каркас КП 197, КП 198	91
-84	Каркас КП 199, КП 200	92
-85	Каркас КП 201, КП 202	93
-86	Каркас КП 203, КП 204	94

Обозначение документа	Наименование	Стр.
1.832.1-15.2-87	Каркас КП 205, КП 206	95
– 88	Каркас КП 207, КП 208	96
– 89	Каркас КП 209, КП 210	97
– 90	Каркас КП 211, КП 212	98
– 91	Каркас КП 213, КП 214	99
– 92	Каркас КП 215, КП 216	100
– 93	Каркас КП 217, КП 218	101
– 94	Каркас КП 219, КП 220	102
– 95	Каркас КР 1 ... КР 8	103
– 96	Каркас КР 9 ... КР 16	104
– 97	Каркас КР 17, КР 18, КР 19	105
– 98	Каркас КР 20 ... КР 24	106
– 99	Каркас КР 25 ... КР 32	107
– 100	Каркас КР 33 ... КР 36	108
– 101	Каркас КР 37 ... КР 40	109
– 102	Каркас КР 41 ... КР 44	110
– 103	Каркас КР 45 ... КР 48	111
– 104	Каркас КР 49 ... КР 52	112
– 105	Сетка С1 ... С4	113
– 106	Сетка С5 ... С8	114
– 107	Сетка С9 ... С12	115
– 108	Сетка С13 ... С16	116
– 109	Сетка С17 ... С20	117
– 110	Сетка С21 ... С24	118
– 111	Сетка С25 ... С28	119
– 112	Сетка С29 ... С32	120
– 113	Сетка С33 ... С36	121
– 114	Сетка С37, С38	122
– 115	Сетка С39 ... С41	123
– 116	Сетка С42, С43	124

Инв.№ подл. | Подпись и дата | Взам. инв.№

Обозначение документа	Наименование	Стр.
1.832.1-15.2-117	Сетка С44... С46	125
– 118.	Сетка С47	126
– 119	Сетка С48... С66	127
– 120	Сетка С67... С74	131
– 121	Сетка С75... С82	132
– 122	Сетка С83... С90	133
– 123	Сетка С91... С94	134
– 124	Сетка С48-1... С50-1	135
– 125	Сетка С51-1... С54-1	136
– 126	Сетка С55-1 ... С58-1	137
– 127	Сетка С59-1 ... С62-1	138
– 128	Сетка С63-1 ... С66-1	139
– 129	Стержень арматурный Ст1... Ст4	140
– 130	Петля для подъема ПМ1-1...ПМ19-1	141
– 131	Петля для подъема ПМ1-2...ПМ19-2	143
– 132	Петля для подъема ПМ1-3...ПМ19-3	145
– 133	Петля для подъема ПМ1-4...ПМ18-4	147
– 134	Узел 1	149
– 135	Узел 2	150
– 136	Изделие закладное МН1, МН2	151
– 137	Изделие закладное МН3	152

1. Настоящие технические требования распространяются на арматурные и закладные изделия трехслойных панелей с теплоизолирующим слоем из полистиролбетона, монолитного связанного с несущими слоями.

2. Рабочие чертежи панелей приведены в выпуске 1 настоящей серии.

3. Арматурные стержни должны быть выправлены, очищены от ржавчины, масляных и других загрязнений.

4. Арматурные и закладные изделия должны отвечать требованиям ГОСТ 10922-90 "Арматурные изделия и закладные детали сварные для железобетонных конструкций. Технические требования и методы испытаний"

5. Арматурные сетки и каркасы должны изготавливаться при помощи контактной точечной сварки КI-КТ в соответствии с требованиями ГОСТ 14098-85 "Соединения сварные арматуры и закладных изделий железобетонных конструкций. Типы, конструкции и размеры." Сварку изделий производить во всех точках пересечения стержней. Каждое изделие должно иметь бирку с указанием его марки. Результаты приемочного контроля должны быть занесены в журнал ОТК.

6. На чертежах размеры сеток и каркасов даны по осям и торцам стержней.

7. Объединение плоских каркасов в пространственные необходимо производить в кондукторах при помощи электросварочных клещей.

8. Сварку закладных изделий следует производить в соответствии с ГОСТ 14098-85

Инв. № подл. | Подпись и дата | Взам. инв. №

		1.832.1-15.2-ТТ	
Нач. отд.	Котов	Технические требования	Стадия: Р; Лист: 1; Листов: 2
Н. контр.	Кузьмина		
Гл. спец.	Рабинович		
Рук. гр.	Солоухин		ГИПРОНИСЕЛЬХОЗ
Инж.	Божко		

9. Монтажные петли должны изготовляться из горячекатанной гладкой арматурной стали класса А-I по ГОСТ 5781-82 марок Ст3СП или Ст3ПС по ГОСТ 380-88.

Сталь марки Ст3ПС не допускается применять для изготовления петель, предназначенных для подъема и монтажа панелей при температуре ниже минус 40 С.

10. В зависимости от расчетной температуры наружного воздуха наиболее холодной пятидневки марку стали закладных изделий принимать по таблице

Расчетная температура, град. С	Марка стали	ГОСТ
До минус 40	Ст3кп3-1	ГОСТ 380-88
От минус 40 до минус 50	Ст3сп5-1	

11. Арматурные изделия изготовляются из арматурной стали А-III по ГОСТ 5781-82, обыкновенной арматурной проволоки периодического профиля класса Вр-I по ГОСТ 6727-80.

12. Открытые поверхности закладных изделий должны быть защищены антикоррозионным покрытием согласно требованиям главы СНиП2.03.11-85 "Защита строительных конструкций от коррозии", указаниям приведенным в составе проекта здания.

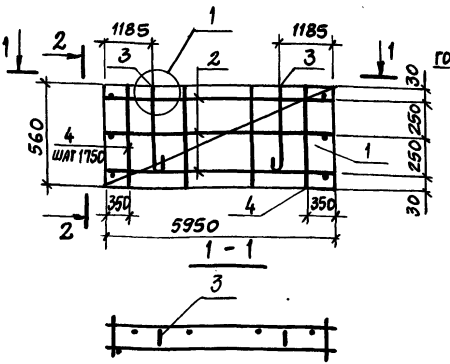

Поз.	Наименование	Кол. на КП			Обозначение документа
		1	2	3	
1	Сетка С1	1	1	1	1.832.1-15.2-105
2	Каркас КР1	3			
	КР2		3		-95
	КР4			3	
3	Петля для подъема ПМ1-1	2			-130
	ПМ1-2		2		-131
	ПМ1-3			2	-132
4	Ф 5 ВрI, L=560; 0,08кг	4	4	4	Без черт.
	Масса каркаса, кг	14,3	14,6	15,1	

1. Арматура класса Вр-I по ГОСТ 6727-80.
2. Узел 1 см. докум. 1.832.1-15.2-134.

		1.832.1-15.2-1	
Нач. отд.	Котов	Каркас КП1... КП3	Стадия: Р; Лист: 1; Листов:
Н. контр.	Кузьмина		
Гл. спец.	Рабинович		Гипронисельхоз
Рук. гр.	Солоухин		

Инв. № подл. | Подпись и дата | Взам. инв. №

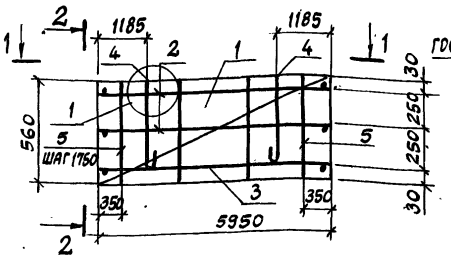

2 - 2

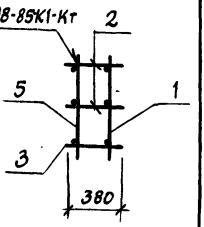

1 - 1

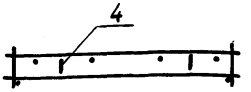

Поз.	Наименование	Кол.	Обозначение документа	Масса каркаса, кг
1	Сетка	1	1.832.1-15.2-105	18,4
2	Каркас КР6	2		
3	КР7	1	-95	
4	Петля для подъема ПМ6-4	2	-133	
5	ф5 ВрI, ℓ=560; 0,08 кг	4	Без черт.	

1. Арматура класса Вр-I по ГОСТ 6727-80.
2. Узел 1 см. докум. 1.832.1-15.2-134.

Нач.отд.	Котов		
Н.контр.	Кузьмина		
Гл.спец.	Рабинович		
Рук.гр.	Солоухин		

1.832.1-15.2-2

Каркас КП4

Стадия	Лист	Листов
Р		1

ГИПРОНИСЕЛЬХОЗ

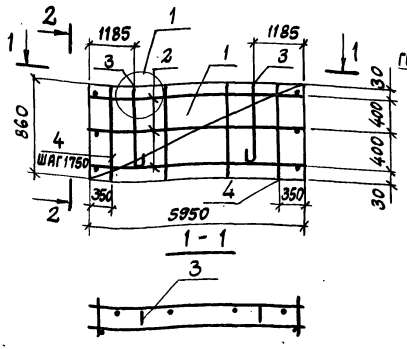

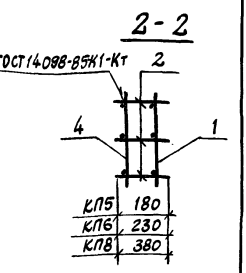

Поз.	Наименование	Кол. на КП			Обозначение документа
		5	6	8	
1	Сетка С2	1	1	1	1.832.1-15.2-105
2	Каркас КР1	3			
	КР2		3		-95
	КР7			3	
3	Петля для подъема ПМ7-1	2			-130
	ПМ8-2		2		-131
	ПМ7-4			2	-133
4	ф5 Вр I, ℓ=860, 0,12кг	4	4	4	БЕЗ ЧЕРТ.
	Масса каркаса, кг	17,0	17,4	24,2	

1. Арматура класса Вр-I по ГОСТ 6727-80.
2. Узел 1 см. докум. 1.832.1-15.2-134.

		1.832.1-15.2-3	
Нач.отд.	Котов	Каркас КП5, КП6, КП8	Стадия: Р; Лист: ; Листов: 1
Н.контр.	Кузьмина		
Гл.спец.	Равинович		ГИПРОНИСЕЛЬХОЗ
Рук.гр.	Солоухин		

Инв. № подл. | Подпись и дата | Взам. инв. №

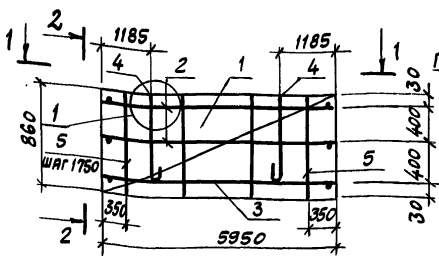

2 - 2

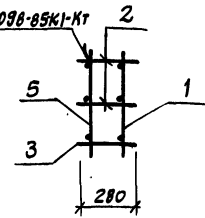

1 - 1

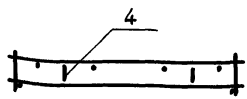

Поз.	Наименование	Кол.	Обозначение документа	Масса каркаса, кг
1	Сетка С2	1	1.832.1-15.2 - 105	20,0
2	Каркас КР4	2	-95	
3	КР5	1		
4	Петля для подъема ПМ8-3	2	-132	
5	ф5 ВрI, l=860; 0,12 кг	4	Без черт.	

1. Арматура класса Вр-I по ГОСТ 6727-80.
2. Узел 1 см. докум. 1.832.1-15.2 - 134.

1.832.1-15.2-4

			Стадия	Лист	Листов
Нач.отд.	Котов		Р		1
Н.контр.	Кузьмина		Каркас КП7		
Гл.спец.	Рабинович		ГИПРОНИСЕЛЬХОЗ		
Рук.гр.	Солоухин				

Формат А4

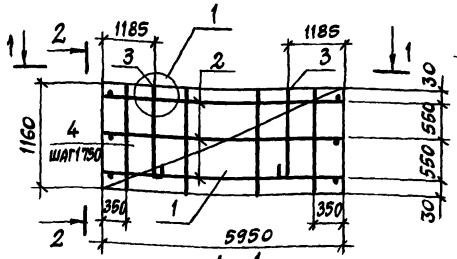

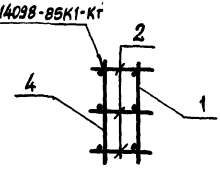

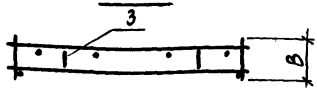

Марка каркаса	B, мм
КП9	180
КП10	230
КП11	280
КП12	380

Поз.	Наименование	Кол. на каркас КП				Обозначение документа
		9	10	11	12	
1	Сетка С3	1	1	1	1	1.832.1-15.2-105
2	Каркас КР1	3				
	КР2		3			-95
	КР5			3		
	КР8				3	
3	Петля для подъема ПМ11-1	2				-130
	ПМ12-2		2			-131
	ПМ12-3			2		-132
	ПМ10-4				2	-133
4	Ф5 ВрI, ℓ=1160; 0,17 кг	4	4	4	4	БЕЗ ЧЕРТ.
	Масса каркаса, кг	20,9	21,1	27,9	36,2	

1. Арматура класса Вр-I по ГОСТ 6727-80
2. Узел 1 см. докум. 1.832.1-15

Инв. № подл. | Подпись и дата | Взам. инв. №

Нач. отд.	Котов	
Н. контр.	Кузьмина	
Гл. спец.	Рабинович	
Рук. гр.	Солоухин	

1.832.1-15.2-5

Каркас КП9 ... КП12

Стадия	Лист	Листов
Р		1

ГИПРОНИСЕЛЬХОЗ

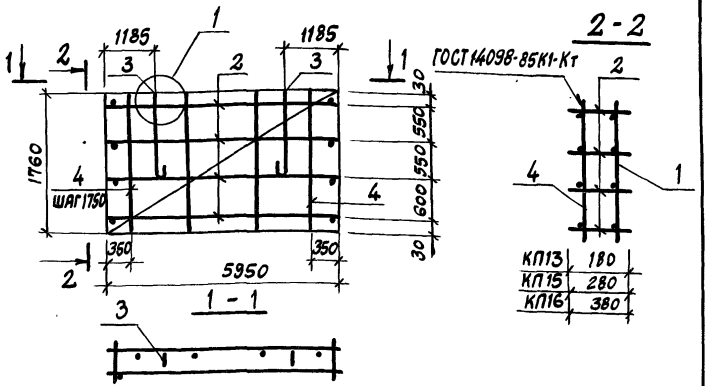

Поз.	Наименование	Кол. на КП 13	15	16	Обозначение документа
1	Сетка С4	1	1	1	1.832.1-15.2-105
2	Каркас КР1	4			
	КР5		4		-95
	КР8			4	
3	Петля для подъема ПМ15-1	2			-130
	ПМ16-3		2		-132
	ПМ17-4			2	-133
4	ф5 ВрI, l=1760; 0,25кг	4	4	4	Без черт.
	Масса каркаса, кг	28,3	37,5	51,1	

1. Арматура класса Вр-I по ГОСТ 6727-80.
2. Узел 1 см. докум. 1.832.1-15.2-134.

Нач.отд.	Котов		
Н.контр.	Кузьмина		
Гл.спец.	Рабинович		
Рук.гр.	Солоухин		

1.832.1-15.2-6

Каркас КП13, КП15, КП16

Стадия	Лист	Листов
Р		1

ГИПРОНИСЕЛЬХОЗ

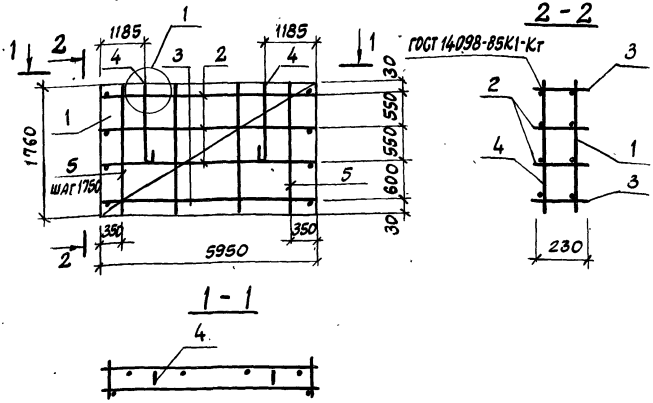

Поз.	Наименование	Кол.	Обозначение документа	Масса каркаса, кг
1	Сетка С4	1	1.832.1-15.2-105	32,7
2	Каркас КР2	2	-95	
3	Каркас КР3	2		
4	Петля для подъема ПМ15-2	2	-131	
5	ф5 ВрI, ℓ=1760; 0,25 кг	4	БЕЗ ЧЕРТ.	

1. Арматура класса ВрI по ГОСТ 6727-80.
2. Узел 1 см. докум. 1.832.1-15.2-134.

Инв.№ подл. | Подпись и дата | Взам.инв.№

1.832.1-15.2-7

Нач.отд.	Котов	Каркас КП14	Стадия	Лист	Листов
Н.контр.	Кузьмина		Р	1	1
Гл.спец.	Рабинович		ГИПРОНИСЕЛЬХОЗ	
Рук.гр.	Солоухин			

Формат А4

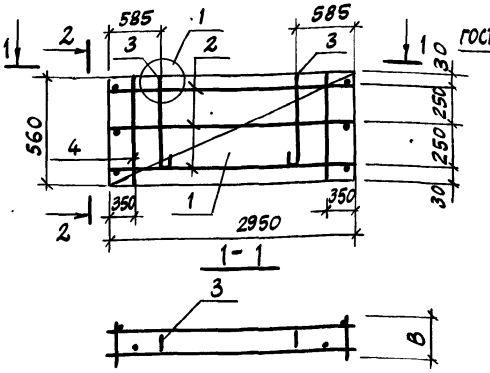

Марка каркаса	В, мм
КП17	180
КП18	230
КП19	280
КП20	380

Поз	Наименование	Кол. на каркас КП				Обозначение документа
		17	18	19	20	
1	Сетка С5	1	1	1	1	1.832.1-15.2-106
2	Каркас КР9	3				
	КР10		3			
	КР11			3		-96
	КР12				3	
3	Петля для подъема ПМ1-1	2				-130
	ПМ1-2		2			-131
	ПМ1-3			2		-132
	ПМ1-4				2	-133
4	Ф5 Вр I, l=560; 0,08 кг	2	2	2	2	БЕЗ ЧЕРТ.
	Масса каркаса, кг	8,3	8,6	9,1	9,2	

1. Арматура класса Вр-I по ГОСТ 6727-80.
2. Узел 1 см. докум. 1.832.1-15.2-134.

Инв. № подл. | Подпись и дата | Взам. инв. №

Нач.отд.	Котов	
Н.контр.	Кузьмина	
Гл.спец.	Рабинович	
Рук.гр.	Солоухин	

1.832.1-15.2-8

Каркас КП17...КП20

Стадия	Лист	Листов
Р		1

Гипронисельхоз

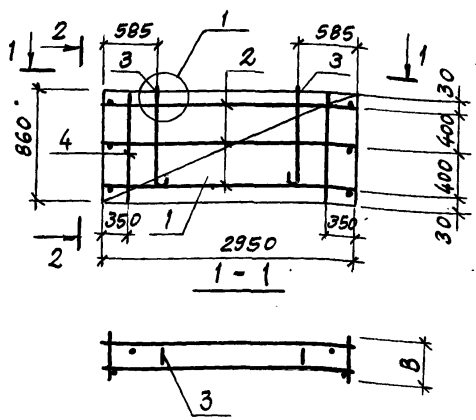

2 - 2

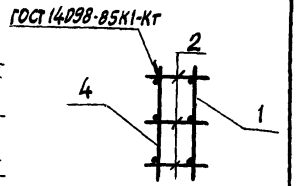

Марка каркаса	B, мм
КП21	180
КП22	230
КП23	280
КП24	380

Поз	Наименование	Кол. на каркас КП				Обозначение документа
		21	22	23	24	
1	Сетка С6	1	1	1	1	1.832.1-15.2-106
2	Каркас КР9	3				
	КР10		3			
	КР11			3		-96
	КР12				3	
3	Петля для подъема ПМ4-1	2				-130
	ПМ5-2		2			-131
	ПМ5-3			2		-132
	ПМ4-4				2	-133
4	ф5 Вр I, ℓ=860; 0,12 кг	2	2	2	2	Без черт.
	Масса каркаса, кг	9,2	9,6	9,9	10,1	

1. Арматура класса Вр-I по ГОСТ 6727-80.
2. Узел 1 см. докум. 1.832.1-15.2-134

Нач.отд.	Котов	
Н.контр.	Кузьмина	
Гл.спец.	Рабинович	
Рук.гр.	Солоухин	

1.832.1-15.2-9

Каркас КП21... КП24

Стадия	Лист	Листов
Р		1

ГИПРОНИСЕЛЬХОЗ

Инв.№ подл. | Подпись и дата | Взам. инв.№

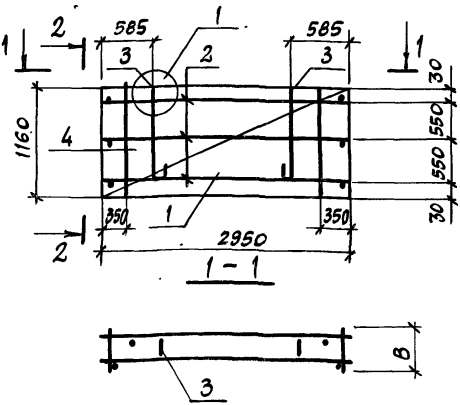

Марка каркаса	В, мм
КП25	180
КП26	230
КП27	280
КП28	380

Поз	Наименование	Кол. на каркас КП				Обозначение документа
		25	26	27	28	
1	Сетка С7	1	1	1	1	1.832.1-15.2-106
2	Каркас КР9	3				
	КР10		3			-96
	КР11			3		
	КР12				3	
3	Петля для подъема ПМ5-1	2				-130
	ПМ6-2		2			-131
	ПМ6-3			2		-132
	ПМ8-4				2	-133
4	Ф5 Вр-I, L=1160, 0,17 кг	2	2	2	2	Без черт.
	Масса каркаса, кг	10,6	11,0	11,3	13,1	

1. Арматура класса Вр-I по ГОСТ 6727-80.
2. Узел 2 см. докум. 1.832.1-15.2-134.

Нач.отд.	Котов	
Н.контр.	Кузьмина	
Гл.спец.	Рабинович	
Рук.гр.	Солоухин	

1.832.1-15.2-10

Каркас КП25... КП28

Стадия	Лист	Листов
Р		1

ГИПРОНИСЕЛЬХОЗ

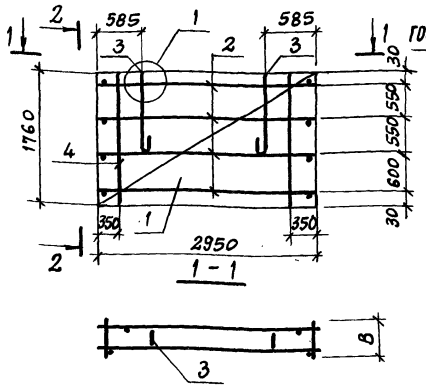

Марка каркаса	B, мм
КП29	180
КП30	230
КП31	280
КП32	380

Поз.	Наименование	Кол. на каркас КП				Обозначение документа
		29	30	31	32	
1	Сетка С8	1	1	1	1	1.832.1-15.2-106
2	Каркас КР9	4				-96
	КР10		4			
	КР11			4		
	КР12				4	
3	Петля для подъема ПМ8-1	2				-130
	ПМ9-2		2			-131
	ПМ9-3			2		-132
	ПМ8-4				2	-133
4	ф5 ВрI, ℓ=1760; 0,25 кг	2	2	2	2	без черт.
	Масса каркаса, кг	14,6	14,8	15,4	15,6	

1. Арматура класса Вр-I по ГОСТ 6727-80.
2. Узел 1 см. докум. 1.832.1-15.2-134

Инв. № подл. | Подпись и дата | Взам. инв. №

1.832.1-15.2-11

Нач. отд.	Котов		
Н. контр.	Кузьмина		
Гл. спец.	Рабинович		
Рук. гр.	Солоухин		

Каркас КП29... КП32

Стадия	Лист	Листов
Р		1

ГИПРОНИСЕЛЬХОЗ

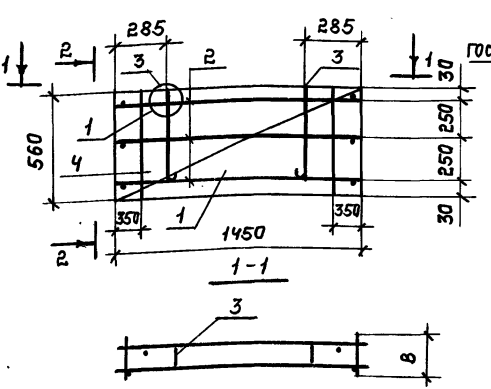

МАРКА КАРКАСА	В мм.
КП33	180
КП34	230
КП35	280
КП36	380

Поз.	Наименование	Кол. на каркас КП 33	34	35	36	Обозначение документа
1	Сетка С9	1	1	1	1	1.832.1-15.2-107
2	Каркас КР13	3				-96
	КР14		3			
	КР15			3		
	КР16				3	
3	Петля для подъема ПМ1-1	2				-130
	ПМ1-2		2			-131
	ПМ1-3			2		-132
	ПМ1-4				2	-133
Ч	ф5 Вр-I, l=560; 0,08 кг	2	2	2	2	БЕЗ ЧЕРТ.
	Масса каркаса, кг	5,1	5,4	5,8	5,8	

2. Узел 1 см. докум. 1.832.1-15.2-134
1. Арматура класса Вр-I по ГОСТ 6727-80.

1.832.1-15.2-12

				Стадия	Лист	Листов
Нач.отд	Котов		Каркас КП33...КП36	Р		1
Н.контр.	Кузьмина			ГИПРОНИСЕЛЬХОЗ		
Гл.спец.	Рабинович					
Рук.гр.	Солоухин					

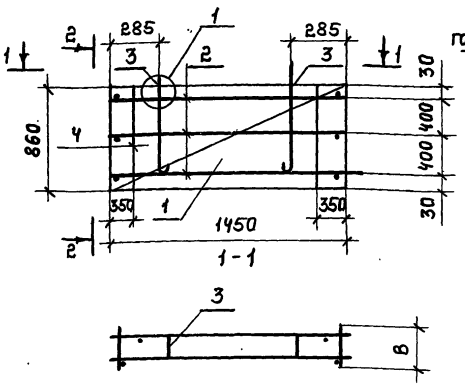

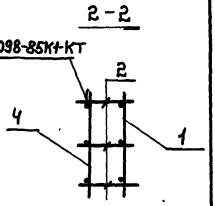

Марка каркаса	B, мм
КП37	180
КП38	230
КП39	280
КП40	380

Поз	Наименование	Кол. на каркас КП				Обозначение документа
		37	38	39	40	
1	Сетка С10	1	1	1	1	1.832.1-15.2-107
2	Каркас КР13	3				-96
	КР14		3			
	КР15			3		
	КР16				3	
3	Петля для подъема ПМ4-1	2				-130
	ПМ5-2		2			-131
	ПМ5-3			2		-132
	ПМ4-4				2	-133
4	ф5 Вр-I, ℓ=860, 0,12 кг	2	2	2	2	Без черт.
	Масса каркаса, кг	6,0	6,4	6,6	6,8	

2. Узел 1 см. докум. 1.332.1-15.2-134.
1. Арматура класса Вр-I по ГОСТ 6727-80.

Нач.отд.	Котов	
Н.контр.	Кузьмина	
Гл.спец.	Рабинович	
Рук.гр.	Солоухин	

1.832.1-15.2-13

Каркас КП37...КП40.

Стадия	Лист	Листов
Р		1

ГИПРОНИСЕЛЬХОЗ

Инв.№ подл. | Подпись и дата | Взам.инв.№

25070-03 22

Формат А4

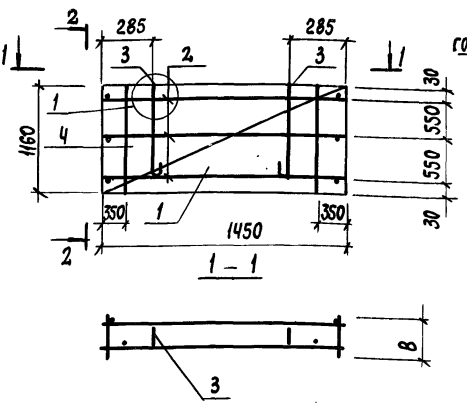

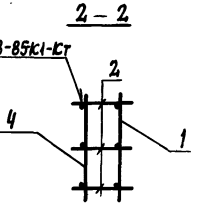

Марка каркаса	B, мм
КП41	180
КП42	230
КП43	280
КП44	380

Поз.	Наименование	Кол. на каркас КП				Обозначение документа
		41	42	43	44	
1	Сетка С11	1	1	1	1	1.832.1-15.2-107
2	Каркас КР13	3				— 96
	КР14		3			
	КР15			3		
	КР16				3	
3	Петля для подъема ПМ5-1	2				— 130
	ПМ6-2		2			— 131
	ПМ6-3			2		— 132
	ПМ5-4				2	— 133
4	ф5 Вр-I. ℓ=1160; 0,17 кг	2	2	2	2	Без черт.
	Масса каркаса, кг	7,1	7,5	7,7	7,9	

1. Арматура класса Вр-I по ГОСТ 6727-80.
2. Узел 1 см. докум. 1.832.1-15.2-134

1.832.1-15.2-14

Нач.отд.	Котов	
Н.контр.	Кузьмина	
Гл.спец.	Рабинович	
Рук.гр.	Солоухин	

Каркас КП41... КП44

Стадия	Лист	Листов
Р		1

ГИПРОНИСЕЛЬХОЗ

Формат А4

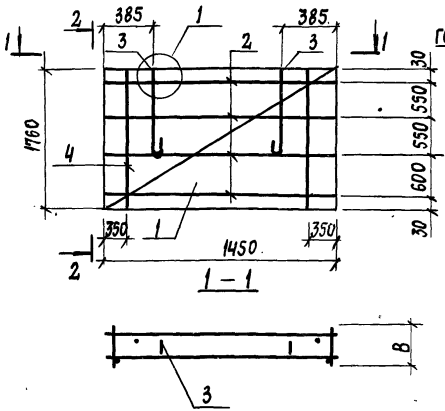

Марка каркаса	В мм
КП45	180
КП46	230
КП47	280
КП48	380

Поз.	Наименование	Кол. на каркас КП				Обозначение документа
		45	46	47	48	
1	Сетка С12	1	1	1	1	1.832.1-15.2-107
2	Каркас КР13	4				
	КР14		4			— 96
	КР15			4		
	КР16				4	
3	Петля для подъема ПМ5-1	2				— 130
	ПМ6-2		2			— 131
	ПМ6-3			2		— 132
	ПМ5-4				2	— 133
4	ф5 Вр I, ℓ=1760, 0,25 кг	2	2	2	2	Без черт.
	Масса каркаса, кг	8,5	8,9	9,2	9,4	

Арматура класса Вр-I по ГОСТ 6727-80

Инв. № подл. | Подпись и дата | Взам. инв. №

Нач. отд.	Котов		
Н. контр.	Кузьмина		
Гл. спец.	Рабинович		
Рук. гр.	Солоухин		

1.832.1-15.2-15

Каркас КП45...КП48

Стадия	Лист	Листов
Р		1

ГИПРОНИСЕЛЬХОЗ

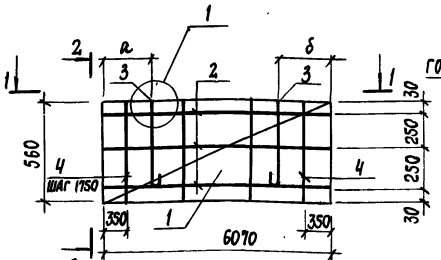

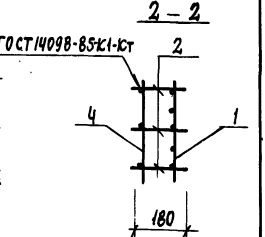

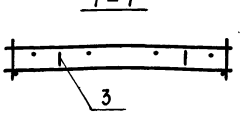

Марка каркаса	Размеры, мм	
	а	б
КП49	1195	1285
КП50	1285	1195

Поз.	Наименование	Кол.	Обозначение документа	Масса каркаса, кг
1	Сетка С13	1	1.832.1-15.2-108	14,1
2	Каркас КР17	3	– 97	
3	Петля для подъема ПМ1-1	2	– 130	
4	ф5 Вр-I, ℓ=560; 0,08 кг	4	Без. черт.	

1. Арматура класса Вр-I по ГОСТ 6727-80.
2. Узел 1 см. докум. 1.832.1-15.2-134

Инв. № подл. | Подп. и дата | Взам. инв. №

		1.832.1-15.2-16	
Нач. отд.	Котов	Каркас КП49, КП50	Стадия: Р; Лист: ; Листов: 1
Н. контр.	Кузьмина		
Гл. спец.	Рабинович		ГИПРОНИСЕЛЬХОЗ
Рук. гр.	Солоухин		

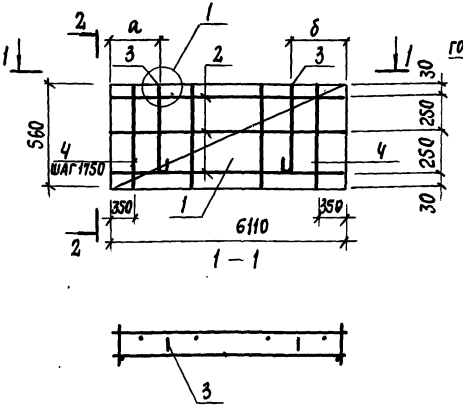

Марка каркаса	Размеры, мм	
	а	б
КП51	1185	1285
КП52	1285	1185

Поз.	Наименование	Кол.	Обозначение документа	Масса каркаса кг
1	Сетка С14	1	1.832.1-15.2-108	15,0
2	Каркас КР18	3	-97	
3	Петля для подъема ПМ1-2	2	-131	
4	ф5 Вр-I, ℓ=560; 0.08 кг	4	без черт.	

1. Арматура класса Вр-I по ГОСТ 6727-80.
2. Узел 1 см. докум. 1.832.1-15.2-134

Нач. отд.	Котов	
Н. контр.	Кузьмина	
Гл. спец.	Рабинович	
Рук. гр.	Солоухин	

1.832.1-15.2-17

Каркас КП51, КП52

Стадия	Лист	Листов
Р		1

ГИПРОНИСЕЛЬХОЗ

Инв. № подл. | Подпись и дата | Взам. инв. №

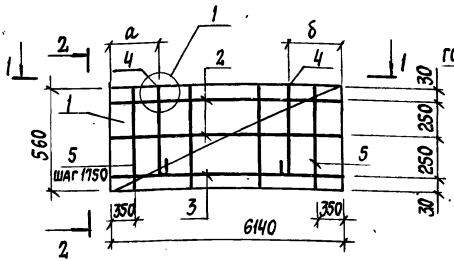

1 - 1

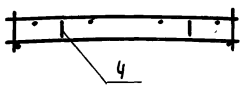

Марка каркаса	Размеры, мм	
	а	б
КП53	1205	1325
КП54	1325	1205

Поз.	Наименование	Кол.	Обозначение документа	Масса каркаса кг
1	Сетка С15	1	1.832.1 - 15.2 - 108	17,9
2	Каркас КР20	2		
3	Каркас КР21	1	– 98	
4	Петля для подъема ПМ1-3	2	– 132	
5	ф 5 Вр-I, l=560, 0,08 кг	4	Без черт.	

1. Арматура класса Вр-I по ГОСТ 6727-80.
2. Узел 1 см. докум. 1.832.1-15.2-134.

Нач.отд.	Котов		
Н.контр.	Кузьмина		
Гл.спец.	Рабинович		
Рук.гр.	Солоухин		

1.832.1 - 15.2-18

Каркас КП53, КП54

Стадия	Лист	Листов
Р		1

ГИПРОНИСЕЛЬХОЗ

Формат А4

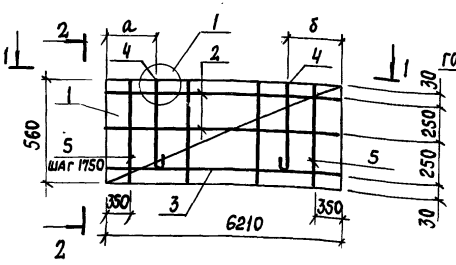

1 – 1

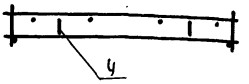

Марка каркаса	Размер, мм	
	а	б
КП55	1085	1235
КП56	1235	1085

Поз.	Наименование	Кол.	Обозначение документа	Масса каркаса кг
1	Сетка С16	1	1.832.1-15.2-108	19,0
2	Каркас КР22	2	– 98	
3	КР23	1		
4	Петля для подъема ПМ6-4	2	– 133	
5	ф 5 ВР-I, l=560; 0.08 кг	4	БЕЗ ЧЕРТ.	

1. Арматура класса Вр-I по ГОСТ 6727-80.
2. Узел 1 см. докум. 1.832.1-15.2-134

Нач. отд.	Котов	1.832.1-15.2-19	
Н. контр.	Кузьмина	Каркас КП55, КП56	Стадия: Р; Лист: ; Листов: 1
Гл. спец.	Рабинович		ГИПРОНИСЕЛЬХОЗ
Рук. гр.	Солоухин		

Инв. № подл. | Подпись и дата | Взам. инв. №

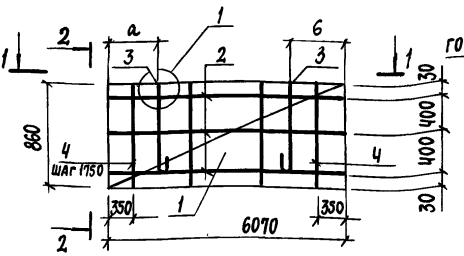

1 – 1

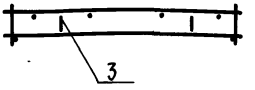

Марка каркаса	Размер, мм	
	а	б
КП57	1195	1285
КП58	1285	1195

Поз.	Наименование	Кол.	Обозначение документа	Масса каркаса кг
1	Сетка С17	1	1.832.1-15.2-109	16,7
2	Каркас КР17	3	– 97	
3	Петля для подъема ПМ7-1	2	– 130	
4	ф 5 ВрI. ℓ=860; 0.12 кг	4	Без черт.	

1. Арматура класса Вр-I по ГОСТ 6727-80.
2. Узел 1 см. докум. 1.832.1-15.2-134

		1.832.1-15.2-20	
Нач. отд.	Котов	Каркас КП57, КП58	Стадия: Р; Лист: 1; Листов:
Н. контр.	Кузьмина		
Гл. спец.	Рабинович		Гипронисельхоз
Рук. гр.	Солоухин		

Инв. № подл. | Подпись и дата | Взам. инв. №

Формат А4

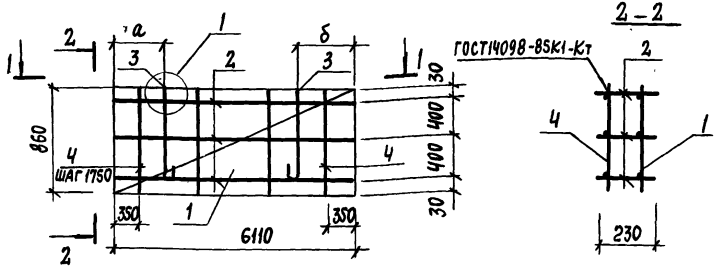

1 – 1

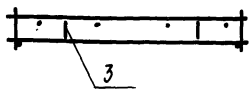

Марка каркаса	Размер, мм	
	а	б
КП59	1185	1285
КП60	1285	1185

Поз.	Наименование	Кол.	Обозначение документа	Масса каркаса кг
1	Сетка С18	1	1.832.1-15.2-109	17,7
2	Каркас КР18	3	–97	
3	Петля для подъема ПМ8-2	2	–131	
4	ф 5 ВрI, ℓ=860; 0.12 кг	4	БЕЗ ЧЕРТ.	

1. Арматура класса Вр-I по ГОСТ 6727-80.
2. Узел 1 см. докум. 1.832.1-15.2-134

		1.832.1-15.2-21	
Нач. отд.	Котов	Каркас КП59, КП60	Стадия: Р; Лист: ; Листов: 1
Н. контр.	Кузьмина		
Гл. спец.	Рабинович		Гипронисельхоз
Рук. гр.	Солоухин		

Инв. N подл. | Подпись и дата | Взам. инв. N

Формат А4

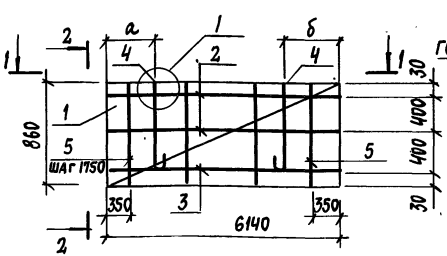

1 – 1

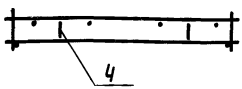

Марка каркаса	Размер мм	
	а	б
КП61	1205	1325
КП62	1325	1205

Поз.	Наименование	Кол.	Обозначение документа	Масса каркаса, кг
1	Сетка С19	1	1.832.1-15.2-109	20,4
2	Каркас КР20	2	– 98	
3	КР21	1		
4	Петля для подъема ПМ8-3	2	– 132	
5	ф 5 Вр-I, ℓ=860; 0,12 кг	4	БЕЗ ЧЕРТ.	

1. Арматура класса Вр-I по ГОСТ 6727-80.
2. Узел 1 см. докум. 1.832-1-15.2-134.

Нач. отд.	Котов	
Н. контр.	Кузьмина	
Гл. спец.	Рабинович	
Рук. гр.	Солоухин	

1.832.1-15.2-22

Каркас КП61, КП62

Стадия	Лист	Листов
Р		1

ГИПРОНИСЕЛЬХОЗ

Формат А4

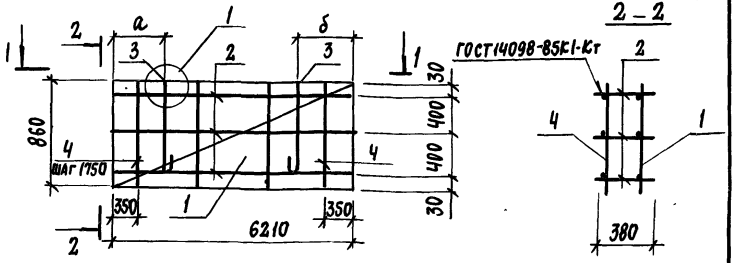

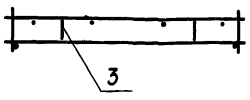

Марка каркаса	Размер, мм	
	а	б
КП63	1085	1235
КП64	1235	1085

Поз.	Наименование	Кол.	Обозначение документа	Масса каркаса, кг
1	Сетка С20	1	1.832.1 - 15.2-109	26,7
2	Каркас КР23	3	– 98	
3	Петля для подъема ПМ9-Ч	2	– 133	
4	ф 5 ВрI, ℓ=860; 0,12кг	4	Без черт.	

1. Арматура класса Вр-I по ГОСТ 6727-80.
2. Узел 1 см. докум. 1.832.1-15.2-134

Нач. отд.	Котов	1.832.1 - 15.2 - 23	
Н. контр.	Кузьмина	Каркас КП63, КП64	Стадия: Р; Лист: ; Листов: 1
Гл. спец.	Рабинович		Гипронисельхоз
Рук. гр.	Солоухин		

Инв. № подл. | Подпись и дата | Взам. инв. №

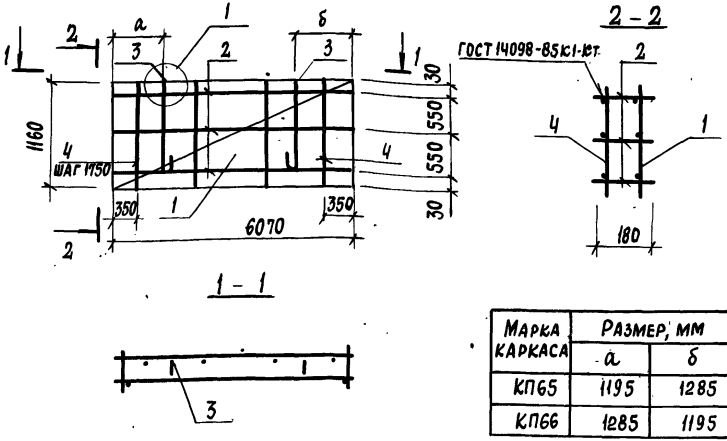

Марка каркаса	Размер, мм	
	а	б
КП65	1195	1285
КП66	1285	1195

Поз.	Наименование	Кол.	Обозначение документа	Масса каркаса кг
1	Сетка С21	1	1.832.1-15.2-110	20,6
2	Каркас КР17	3	—97	
3	Петля для подъема ПМ11-1	2	—130	
4	ф 5 ВрI, ℓ=1160; 0,17 кг	4	Без черт.	

1. Арматура класса Вр-I по ГОСТ 6727-80.
2. Узел 1 см. докум. 1.832.1-15.2-134

Нач. отд.	Котов	1.832.1-15.2-24	
Н. контр.	Кузьмина	Каркас КП65, КП66	Стадия: Р; Лист; Листов: 1
Гл. спец.	Рабинович		ГИПРОНИСЕЛЬХОЗ
Рук. гр.	Солоухин		

Инв. № подл. | Подп. и дата | Взам. инв. №

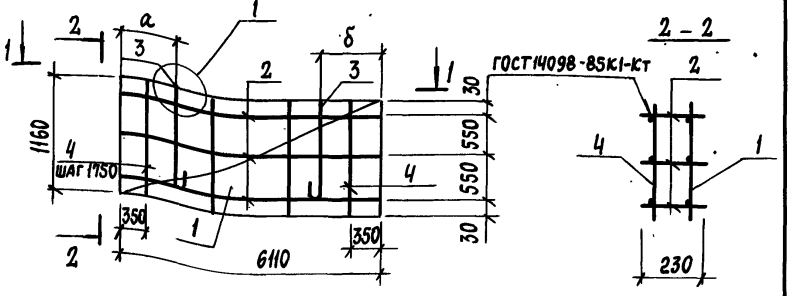

1 – 1

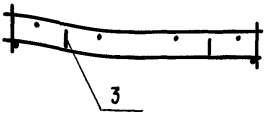

Марка каркаса	Размеры, мм	
	а	б
КП67	1185	1285
КП68	1285	1185

Поз.	Наименование	Кол.	Обозначение документа	Масса каркаса кг
1	Сетка С22	1	1.832.1-15.2-110	21,4
2	Каркас КР18	3	– 97	
3	Петля для подъема ПМ12-2	2	– 131	
4	ф5 ВР-I, ℓ=1160; 0,17 кг	4	БЕЗ ЧЕРТ.	

1. Арматура класса ВР-I по ГОСТ 6727-80.
2. Узел 1 см. докум. 1.832.1-15.2-134.

Инв.№ подл. | Подпись и дата | Взам. инв.№			
Нач.отд.	Котов	1.832.1-15.2-25	
Н.контр.	Кузьмина	Каркас КП67, КП68	Стадия: Р; Лист: ; Листов: 1
Гл.спец.	Рабинович		ГИПРОНИСЕЛЬХОЗ
Рук.гр.	Солоухин		

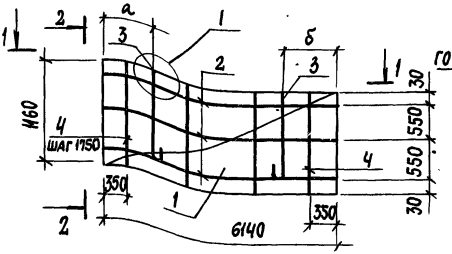

1 - 1

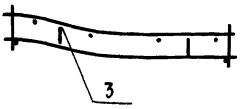

Марка каркаса	Размеры, мм	
	а	б
КП69	1205	1325
КП70	1325	1205

Поз.	Наименование	Кол.	Обозначение документа	Масса каркаса, кг
1	Сетка С23	1	1.832.1-15.2-110	28,7
2	Каркас КР21	3	-98	
3	Петля для подъема ПМ12-3	2	-132	
4	ф5 Вр-I, t=1160; 0,17 кг	4	Без черт.	

1. Арматура класса Вр-I по ГОСТ 6727-80.
2. Узел 1 см. докум. 1.832.1-15.2-134

		1.832.1-15.2-26	
Нач.отд.	Котов	Каркас КП69, КП70	Стадия: Р; Лист: ; Листов: 1
Н.контр.	Кузьмина		
Гл.спец.	Рабинович		Гипронисельхоз
Рук.гр.	Солоухин		

Инв.№ подл. | Подпись и дата | Взам. инв.№

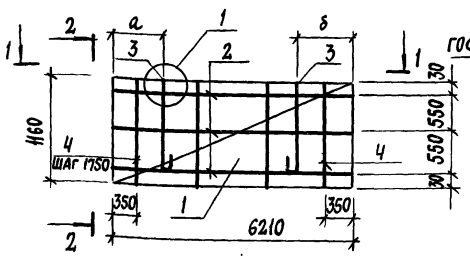

2 – 2

1 – 1

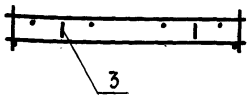

Марка каркаса	Размеры, мм	
	а	б
КП71	1085	1235
КП72	1235	1085

Поз.	Наименование	Кол.	Обозначение документа	Масса каркаса, кг
1	Сетка С24	1	1.832.1-15.2 – 110	39,3
2	Каркас КР24	3	– 98	
3	Петля для подъема ПМ14-4	2	– 133	
4	ф 5 Вр-I, ℓ=1160; 0,17 кг	4	Без черт.	

1. Арматура класса Вр-I по ГОСТ 6727-80.
2. Узел 1 см. докум. 1.832.1-15.2-134

Нач.отд.	Котов		
Н.контр.	Кузьмина		
Гл.спец.	Рабинович		
Рук.гр.	Солоухин		

1.832.1-15.2-27

Каркас КП71, КП72

Стадия	Лист	Листов
Р		1

ГИПРОНИСЕЛЬХОЗ

Инв.№ подл. | Подпись и дата | Взам.инв.№

Формат А4

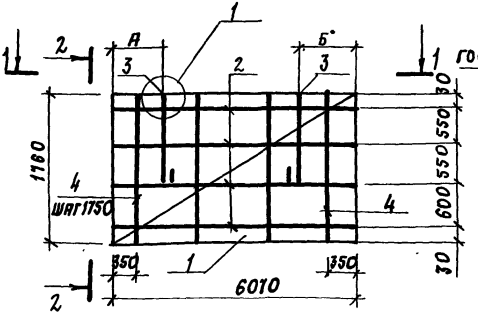

2-2

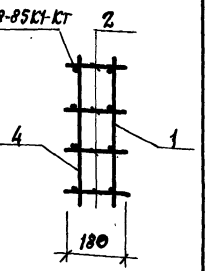

1-1

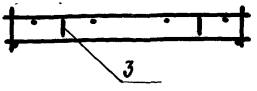

Марка каркаса	Размеры, мм	
	А	Б
КП73	1195	1285
КП74	1285	1195

Поз.	Наименование	Кол.	Обозначение документа	Масса каркаса, кг
1	Сетка С25	1	1.832.1-15.2-111	27,9
2	Каркас КР17	4	-97	
3	Петля для подъема ПМ15-1	2	-130	
4	ф 5 ВрI, ℓ=1160; 0,25 кг.	4	без черт.	

1. Арматура класса Вр-I по ГОСТ 6727-80.
2. Узел 1 см. докум. 1.832.1-15.2-134

		1.832.1-15.2-28	
Нач. отд.	Котов	Каркас КП73, КП74	Стадия: Р; Лист: —; Листов: 1
Н. контр.	Кузьмина		
Гл. спец.	Рябинович		Гипронисельхоз
Рук. гр.	Солоухин		

Формат А4

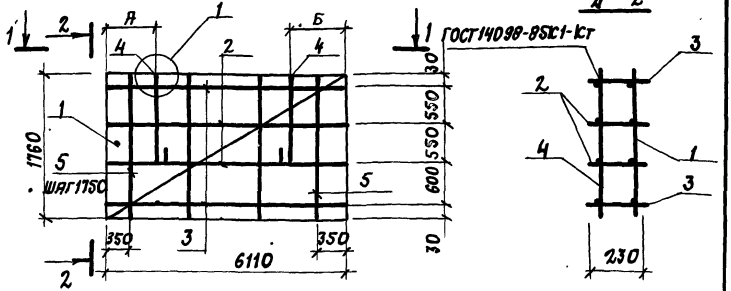

1-1

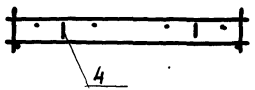

Марка каркаса	Размеры, мм	
	А	Б
КП15	1185	1285
КП16	1285	1185

Поз.	Наименование	Кол.	Обозначение документа	Масса каркаса, кг
1	Сетка С26	1	1.832.1-15.2- 111	33,1
2	Каркас КР18	2	- 97	
3	КР19	2		
3	Петля для подъема ПМ15-2	2	- 131	
5	ф5 Вр-I, L= 1760; 0,25 кг.	4	БЕЗ ЧЕРТ.	

1. Арматура класса Вр-I по ГОСТ 6727-80.
2. Узел 1 см. докум. 1.832.1-15.2-134

Инв. № подл. | Подпись и дата | Взам. инв. №			
Нач. отд.	Котов	1.832.1-15.2-29	
Н. контр.	Кузьмина	Каркас КП15, КП16	Стадия: Р; Лист; Листов: 1
Гл. спец.	Рабинович		ГИПРОНИСЕЛЬХОЗ
Рук. гр.	Солоукин		

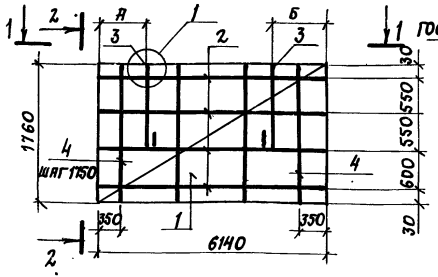

1 - 1

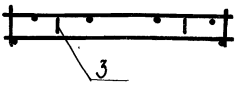

Марка каркаса	Размеры, мм	
	А	Б
КП77	1205	1325
КП78	1325	1205

Поз.	Наименование	Кол.	Обозначение документа	Масса каркаса, кг
1	Сетка С27	1	1.832.1-15.2-111	40,7
2	Каркас КР21	4	- 98	
3	Петля для подъема ПМ19-3	2	- 132	
4	ф 5 ВрI, ℓ=1760, 0,25 кг	4	без черт.	

1. Арматура класса Вр-I по ГОСТ 6727-80.
2. Узел 1 см. докум. 1.832.1-15.2-134

1.832.1-15.2-30

Нач. отд.	Котов	
Н. контр.	Кузьмина	
Гл. спец.	Рабинович	
Рук. гр.	Солоухин	

Каркас КП77, КП78

Стадия	Лист	Листов
Р		1

ГИПРОНИСЕЛЬХОЗ

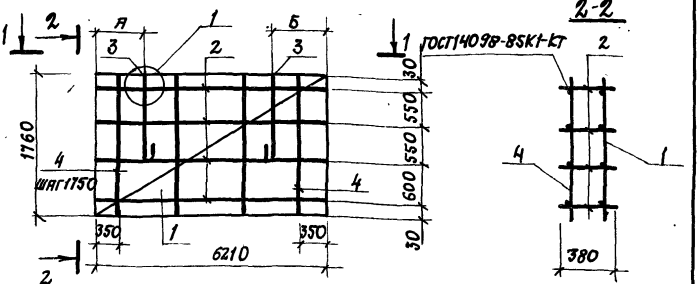

1-1

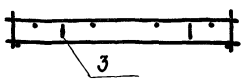

Марка каркаса	Размеры, мм	
	А	Б
КП79	1085	1235
КП80	1235	1085

Поз.	Наименование	Кол.	Обозначение документа	Масса каркаса кг
1	Сетка С28	1	1.832.1-15.2-111	52,4
2	Каркас КР24	4	- 98	
3	Петля для подъема ПМ17-4	2	- 133	
4	ф 5 ВрI, ℓ=1760; 0,25 кг	4	Без черт.	

1. Арматура класса ВрI по ГОСТ 6727-80
2. Узел 1 см. докум 1.832.1-15.2-134

Нач. отд	Котов	
Н. контр.	Кузьмина	
Гл. спец.	Рябинович	
Рук. гр.	Солоухина	

1.832.1-15.2-31

Каркас КП79, КП80

Стадия	Лист	Листов
Р		1

ГИПРОНИСЕЛЬХОЗ

Инв. № подл. | Подпись и дата | Взам. инв. №

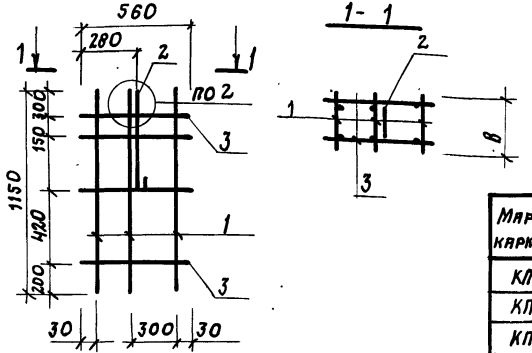

Марка каркаса	B, мм
КП81	180
КП82	230
КП83	280
КП84	380

Поз.	Наименование	Кол. на каркас КП 81	82	83	84	Обозначение документа
1	Каркас КР29	3				1.832.1-15.2-99
	КР30		3			
	КР31			3		
	КР32				3	
2	Петля для подъема ПМ1-1	1				— 130
	ПМ1-2		1			— 131
	ПМ1-3			1		— 132
	ПМ1-4				1	— 133
3	ф5 Вр-I, ℓ=560; 0,08 кг	8	8	8	8	БЕЗ ЧЕРТ.
	Масса каркаса, кг	3,5	3,6	3,9	3,9	

1. Арматура класса Вр-I по ГОСТ 6727-80.
2. Узел 2 см. докум. 1.832.1-15.2-135

Нач. отд.	Котов		
Н. контр.	Кузьмина		
Гл. спец.	Рябинович		
Рук. гр.	Солоухин		

1.832.1-15.2-32

Каркас КП81... КП84

Стадия	Лист	Листов
Р		1

ГИПРОНИСЕЛЬХОЗ

Инв. № подл. | Подпись и дата | Взам. инв. №

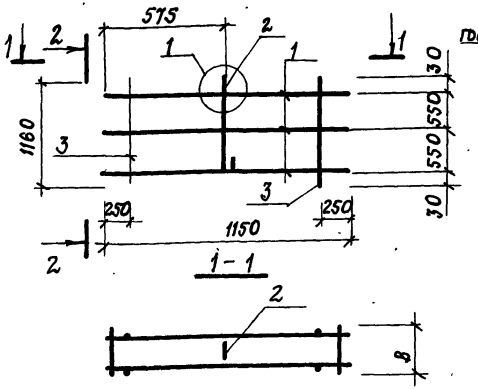

Марка каркаса	в мм
КП 85	180
КП 86	230
КП 87	280
КП 88	380

Поз.	Наименование	Кол. на каркас КП				Обозначение документа
		85	86	87	88	
1	Каркас КР29	3				1.832.1-15.2-99
	КР30		3			
	КР31			3		
	КР32				3	
2	Петля для подъема ПМ1-1	1				– 130
	ПМ1-2		1			– 131
	ПМ1-3			1		– 132
	ПМ1-4				1	– 133
3	ф 5 Вр-I, L=1160; 0,17 кг	4	4	4	4	Без черт.
	Масса каркаса, кг	3,5	3,6	3,9	3,9	

Арматура класса Вр-I по ГОСТ 6727-80.

Нач. отд.	Котов		
Н. контр.	Кузьмина		
Гл. спец.	Рабинович		
Рук. гр.	Солоухин		

1.832.1-15.2-33

Каркас КП85... КП88

Стадия	Лист	Листов
Р	1	1

ГИПРОНИСЕЛЬХОЗ

Инв. № подл. | Подпись и дата | Взам. инв. №

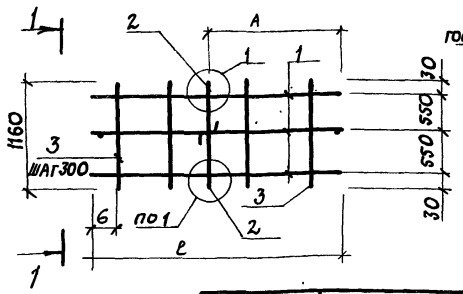

Марка каркаса	Размеры мм			
	L	В	А	Б
КП 89	1270	180	680	185
КП 90	1310	230	705	205
КП 91	1340	280	730	220
КП 92	1410	380	780	255

Поз.	Наименование	Кол. на каркас КП				Обозначение документа
		89	90	91	92	
1	Каркас КР33	3				1.832.1-15.2-100
	КР34		3			
	КР35			3		
	КР36				3	
2	Петля для подъема ПМ1-1	2				— 130
	ПМ1-2		2			— 131
	ПМ1-3			2		— 132
	ПМ1-4				2	— 133
3	ф 5 Вр-I, ℓ=1160; 0,17 кг	8	8	8	8	Без черт.
	Масса каркаса, кг	52	56	61	62	

Арматура класса Вр-I по ГОСТ 6727-80

Инв. № подл. | Подпись и дата | Взам. инв. №

Нач. отд.	Котов	
Н. контр.	Кузьмина	
Гл. спец.	Рабинович	
Рук. гр.	Солоухин	

1.832.1-15.2-34

Каркас КП89...КП92

Стадия	Лист	Листов
Р		1

ГИПРОНИСЕЛЬХОЗ

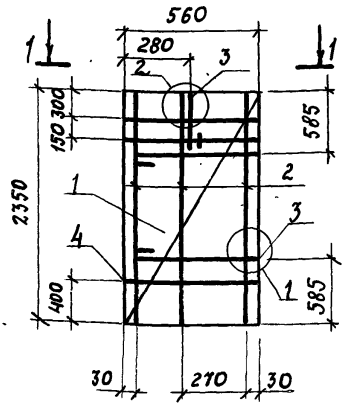

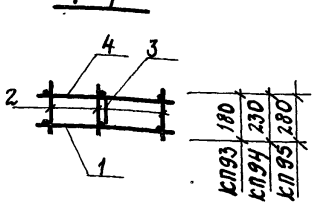

Поз.	Наименование	Кол. на кг 93	94	95	Обозначение документа
1	Сетка С29	1	1	1	1.832.1-15.2-112
2	Каркас КР37	3			
	КР38		3		-101
	КР39			3	
3	Петля для подъема ПМ1-1	3			-130
	ПМ1-2		3		-131
	ПМ1-3			3	-132
4	ф 3 Вр-I, l=560; 0,08 кг	3	3	3	Без черт.
	Масса каркаса, кг	8,1	8,5	9,1	
	пм			2	
5	5 Вр-I, l=560; 0,08 кг	3	3	3	Без черт.
	Масса каркаса, кг				

1. Арматура класса Вр-I по ГОСТ 6727-80
2. Узел 1 см. докум. 1.832.1-15.2-134; Узел 2 - 1.832.1-15.2-135

Инв. № подл. | Подпись и дата | Взам. инв. №

Нач. отд.	Котов	
Н. контр.	Кузьмина	
Гл. спец.	Рабинович	
Рук. гр.	Солоухин	

1.832.1-15.2-35

Каркас КП93... КП95

Стадия	Лист	Листов
Р		1

ГИПРОНИСЕЛЬХОЗ

Формат А4

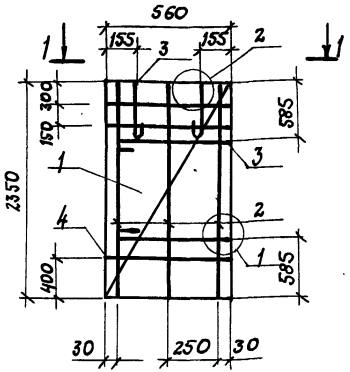

1-1

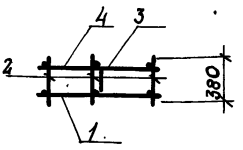

Поз.	Наименование	Кол.	Обозначение документа	Масса каркаса, кг
1	Сетка С29	1	1.832.1-15.2-112	10,3
2	Каркас КР40	3	— 101	
3	Петля для подъема ПМ1-4	4	— 133	
4	ф5 ВрI, ℓ=560; 0,08 кг	3	БЕЗ ЧЕРТ.	
5	5 ВрI, ℓ=560 0,08 кг	2	БЕЗ ЧЕРТ.	

1. Арматура класса ВР-I по ГОСТ 6727-80.
2. Узел 1 см. докум. 1.832.1-15.2-134; Узел 2 - 1.832.1-15.2-135

Нач.отд.	Котов		
Н.контр.	Кузьмина		
Гл.спец.	Рабинович		
Рук.гр.	Солоухин		

1.832.1-15.2-36

Каркас КП96

Стадия	Лист	Листов
Р		1

ГИПРОНИСЕЛЬХОЗ

Формат А4

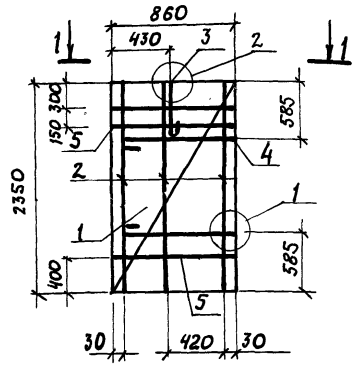

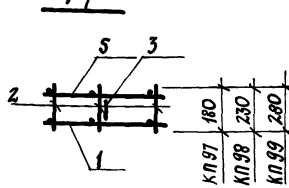

Поз.	Наименование	Кол. на КП			Обозначение документа
		97	98	99	
1	Сетка С30	1	1	1	1.832.1-15.2-112
2	Каркас КР37	3			– 101
	КР38		3		
	КР39			3	
3	Петля для подъема ПМ1-1	1			– 130
	ПМ1-2		1		– 131
	ПМ1-3			1	– 132
4	Петля для подъема ПМ4-1	2			– 130
	ПМ5-2		2		– 131
	ПМ5-3			2	– 132
5	ф5 Вр1, ℓ=860; 0.12 кг	3	3	3	БЕЗ ЧЕРТ.
	Масса каркаса, кг	9.4	9.9	10.3	

1. Арматура класса Вр-I по ГОСТ 6727-80
2. Узел 1 см. докум. 1.832.1-15.2-134; Узел 2 - 1.832.1-15.2-135

Инв.№ подл. | Подпись и дата | Взам.инв.№

1.832.1-15.2-37

Нач.отд.	Котов	Каркас КП97... КП99	Стадия: Р	Лист	Листов: 1
Н.контр.	Кузьмина		ГИПРОНИСЕЛЬХОЗ		
Гл.спец.	Рабинович				
Рук.гр.	Солоухин				

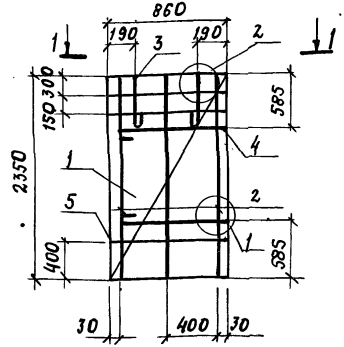

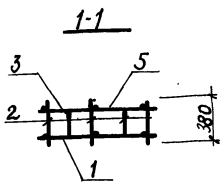

Поз.	Наименование	Кол.	Обозначение документа	Масса каркаса, кг
1	Сетка С30	1	1.832.1-15.2-112	11,7
2	Каркас КР40	3	-101	
3	Петля для подъема ПМ1-4	2	-133	
4	Петля для подъема ПМ4-4	2		
5	Sвр1. ℓ=860; 0.12кг	3	БЕЗ ЧЕРТ.	

1. Арматура класса Вр-I по ГОСТ 6727-80
2. Узел 1 см. докум. 1.832.1-15.2-134; узел 2 - 1.832.1-15.2-135

Нач. отд.	Котов		
Н. контр.	Кузьмина		
Гл. спец.	Рабинович		
Рук. гр.	Солоухин		

1.832.1-15.2-38

Стадия	Лист	Листов
Р		1

Каркас КП100

ГИПРОНИСЕЛЬХОЗ

Формат А4

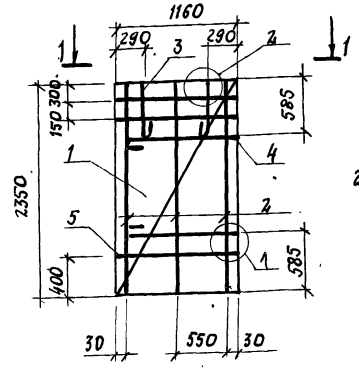

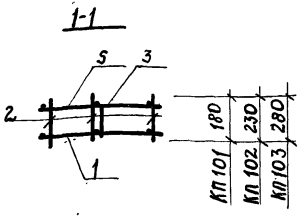

Поз.	Наименование	Кол. на КП 101	102	103	Обозначение документа
1	Сетка С31	1	1	1	1.832.1-15.2-112
2	Каркас КР37	3			
	КР38		3		- 101
	КР39			3	
3	Петля для подъема ПМ1-1	2			- 130
	ПМ1-2		2		- 131
	ПМ1-3			2	- 132
4	Петля для подъема ПМ5-1	2			- 130
	ПМ6-2		2		- 131
	ПМ6-3			2	- 132
5	5 Вр-I, ℓ=1160; 0.11кг	3	3	3	Без. черт.
	Масса каркаса, кг	11,6	12,3	12,8	

1. Арматура класса Вр-I по ГОСТ 6727-80
2. Узел 1 см. докум. 1.832.1-15.2-134, Узел 2 см. докум. 1.832.1-15.2-135

Инв. № подл. | Подпись и дата | Взам. инв. №

1.832.1-15.2-39

Нач. отд. Котов	Каркас КП101...КП103	Стадия Р; Лист; Листов 1
Н. контр. Кузьмина		ГИПРОНИСЕЛЬХОЗ
Гл. спец. Рубинович		
Рук. гр. Голоухин		

25870-03 49 Формат А4

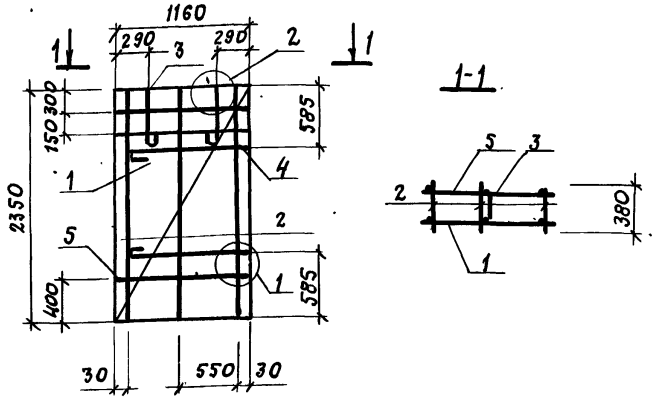

Поз	Наименование	Кол	Обозначение документа	Масса каркаса, кг
1	Сетка С31	1	1.832.1-15.2-112	13,0
2	Каркас КР40	3	-101	
3	Петля для подъема ПМ1-4	2	-133	
4	Петля для подъема ПМ5-4	2		
5	5 Вр-1. l=1160; 0,17кг	3	Без черт.	

1. Арматура класса Вр-I- по ГОСТ 6727-80.
2. Узел 1 см. докум. 1.832.1-15.2-134, Узел 2 - 1.832.1-15.2-135

		1.832.1-15.2-40	
Нач. отд.	Когов	Каркас КП104	Стадия: Р; Лист: ; Листов: 1
Н. контр.	Кузьмина		
Гл. спец.	Рабинович		Гипронисельхоз
Рук. гр.	Солоухин		

Инв. № подл. | Подпись и дата | Взам. инв. №

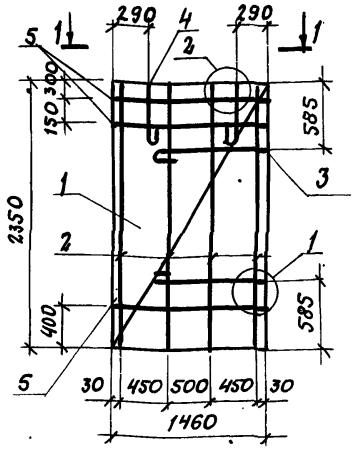

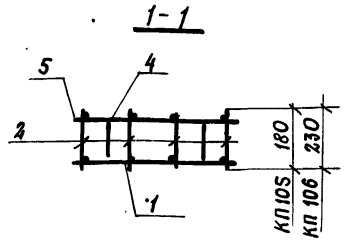

Поз.	Наименование	Кол. на КП105	Кол. на КП 106	Обозначение документа
1	Сетка С32	1	1	1.832.1-15.2-112
2	Каркас Кр37	4		-101
	Кр38		4	
3	Петля для подъема ПМ5-1	2		-130
	ПМ6-2		2	-131
4	ПМ1-1	2		-130
	ПМ1-2		2	-131
5	ф5 Вр-I, ℓ=1460, 0,21 кг	3	3	Без черт.
	Масса каркаса, кг	13,3	14,0	

1. Арматура класса Вр-I по ГОСТ 6727-80
2. Узел 1 см. докум. 1.832.1-15.2-134
   Узел 2 - 1.832.1-15.2-135

Инв. № подл. | Подпись и дата | Взам. инв. №

Нач. отд.	Котов	
Н. контр.	Рабинович	
Гл. спец.	Рабинович	
Рук. гр.	Солоухин	
Инж.-I кат.	Кузьмина	

1.832.1-15.2-41

Каркас КП105, КП106

Стадия	Лист	Листов
Р		1

ГИПРОНИСЕЛЬХОЗ

Формат А4

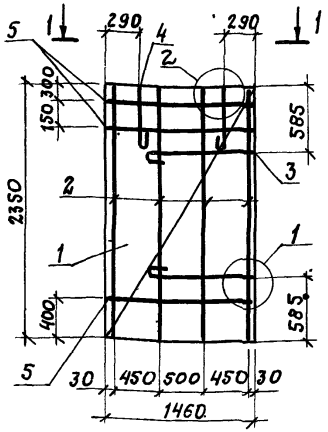

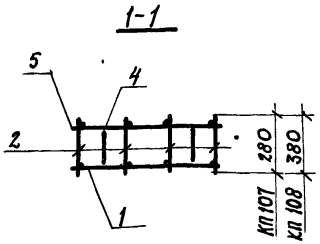

Поз.	Наименование	Кол. на КП107	Кол. на КП108	Обозначение документа
1	Сетка С32	1	1	1.832.1-15.2-112
2	Каркас Кр39	4		-101
	Кр40		4	
3	Петля для подъема Пм6-3	2		-132
	Пм5-4		2	-133
4	Пм1-3	2		-132
	Пм1-4		2	-133
5	ф5Вр-I, ℓ=1460; 0,21 кг	3	3	без черт.
	Масса каркаса, кг	14,6	14,8	

1. Арматура класса Вр-I по ГОСТ 6727-80
2. Узел 1 см. докум. 1.832.1-15.2-134;
   Узел 2 — 1.832.1-15.2-135

Нач. отд.	Котов		
Н. контр.	Рабинович		
Гл. спец.	Рабинович		
Рук. гр.	Солоухин		
Инж. I кат.	Кузьмина		

1.832.1-15.2-42

Каркас КП107, КП108

Стадия	Лист	Листов
Р		1

ГИПРОНИСЕЛЬХОЗ

Инв. № подл. | Подпись и дата | Взам. инв. №

25070-03 51

Формат А4

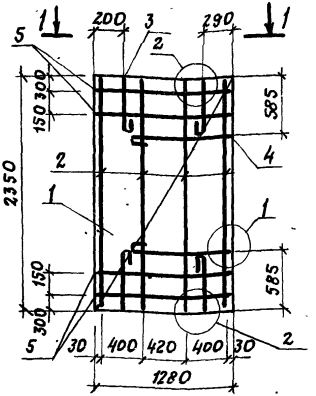

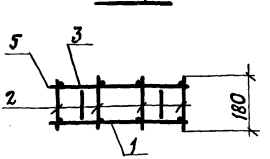

Поз.	Наименование	Кол.	Обозначение документа	Масса каркаса, кг
1	Сетка С33	1	1.832.1-15.2-113	15,1
2	Каркас Кр37	4	-101	
3	Петля для подъема Пи1-1	4	-130	
4	Пм5-1	2		
5	ф5 Вр-I, ℓ= 1280; 0,18 кг	4	БЕЗ ЧЕРТ.	

1. Арматура класса Вр-I по ГОСТ 6727-80
2. Узел 1 см. докум. 1.832.1-15.2-134;
   узел 2 — 1.832.1-15.2-135

Нач. отд.	Котов	
Н. контр.	Рабинович	
Гл. спец.	Рабинович	
Рук. гр.	Солоухин	
Инж. I кат.	Кузьмина	

1.832.1-15.2-43

Каркас КП 109

Стадия	Лист	Листов
Р		1

ГИПРОНИСЕЛЬХОЗ

Инв. № подл. | Подпись и дата | Взам. инв. №

Формат А4

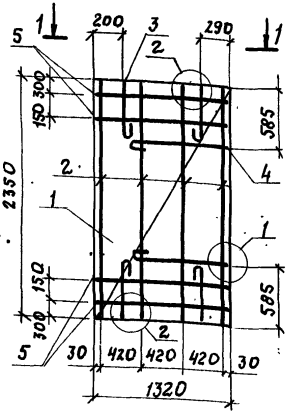

1-1

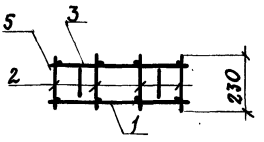

Поз.	Наименование	Кол.	Обозначение документа	Масса каркаса, кг
1	Сетка С34	1	1.832.1-15.2-113	16,2
2	Каркас КР38	4	-101	
3	Петля для подъема Пм1-2	4	-131	
4	Пм6-2	2		
5	ф5Вр-I, ℓ= 1320; 0,19 кг	4	БЕЗ ЧЕРТ.	

1. Арматура класса Вр-I по ГОСТ 6727-80
2. Узел 1 см. докум. 1.832.1-15.2-134
   Узел 2 - 1.832.1-15.2-135

Нач. отд.	Котов	
Гл. констр.	Рябинович	
Гл. спец.	Рябинович	
Рук. гр.	Солдухин	
Инж. Ткат.	Кузьмина	

1.832.1-15.2-44

Каркас КП110

Стадия	Лист	Листов
Р		1

ГИПРОНИСЕЛЬХОЗ

Формат А4

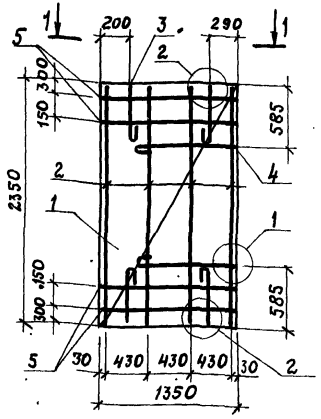

1-1

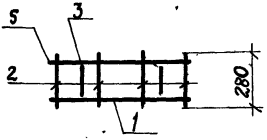

Поз.	Наименование	Кол.	Обозначение документа	Масса каркаса кг
1	Сетка С35	1	1.832.1-15.2-113	17,0
2	Каркас Кр 39	4	—101	
3	Петля для подъема Пм 1-3	4	—132	
4	Пм 6-3	2		
5	ф5Вр-I, ℓ= 1350; 0,19 кг	4	БЕЗ ЧЕРТ.	

1. Арматура класса Вр-I ГОСТ 6727-80
2. Узел 1 см. докум. 1.832.1-15.2-134;
   узел 2 — 1.832.1-15.2-135

Инв.№ подл. | Подпись и дата | Взам. инв.№

Нач. отд.	Котов		
Н. контр.	Рабинович		
Гл. спец.	Рабинович		
Рук. гр.	Соколухин		
Инж. I кат.	Кузьмина		

1.832.1-15.2-45

Каркас КП111

Стадия	Лист	Листов
Р		1

ГИПРОНИСЕЛЬХОЗ

Формат А4

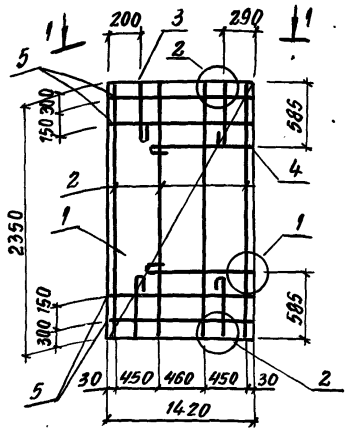

1 – 1

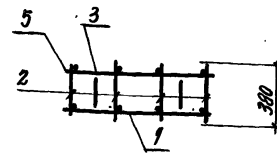

Поз.	Наименование	Кол.	Обозначение документа	Масса каркаса, кг
1	Сетка С 36	1	1.832.1-15.2-113	17,3
2	Каркас Кр 40	4	-101	
3	Петля для подъема ПМ5.4	4	-133	
4	ПМ-4	2		
5	ф5 Вр I L=1420; 0,20 кг	4	Без черт.	

1. Арматура класса Вр-I по ГОСТ 6727-80
2. Узел 1 см. докум. 1.832.1-15.2-134;
   Узел 2 – 1.832.1-15.2-135

Нач. отд.	Котов		
Н. контр.	Рабинович		
Рук. гр.	Рабинович		
Рук. гр.	Солоухин		
Инж. техн.	Кузьмина		

1.832.1-15.2-46

Каркас КП 112

Стадия	Лист	Листов
Р		1

ГИПРОНИСЕЛЬХОЗ

Формат А4

Кп 113, Кп 115, Кп117

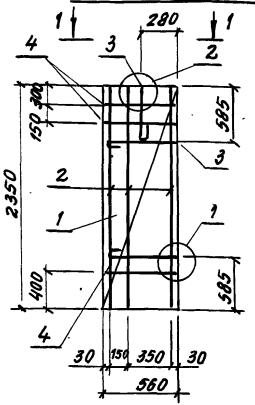

1 – 1

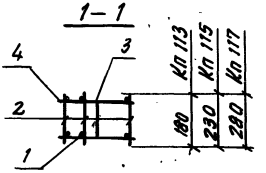

Кп 114, Кп 116, Кп 118

остальное см. Кп113, Кп115, Кп117



Поз.	Наименование	Кол. на КП						Обозначение документа
		113	114	115	116	117	118	
1	Сетка С37	1	1	1	1	1	1	1.832.1-15.2 - 114
2	Каркас Кр37	3	3					
	Кр38			3	3			-101
	Кр39					3	3	
3	Петля для подъема Пм1-1	3	3					-130
	Пм1-2			3	3			-131
	Пм1-3					3	3	-132
4	ф5 Вр-I, L=560; 0,08 кг	3	3	3	3	3	3	без черт.
	Масса каркаса, кг	8,2	8,2	8,6	8,6	9,2	9,2	

1. Арматура класса Вр-I по ГОСТ 6727-80.
2. Узел 1 см. докум. 1.832.1-15.2-134;
   Узел 2 – 1.832.1-15.2-135

Взам. инв. № | Подпись и дата | Инв. № подл.

Нач. отд.	Котов	
Н. контр.	Рабиновну	
Гл. спец.	Рабиновну	
Рук. гр.	Солоухин	
Инж. 1 к.	Кузьмина	

1.832.1 - 15.2 - 47

Каркас
Кп 113... Кп 118

стадия	лист	листов
Р		1

ГИПРОНИСЕЛЬХОЗ

Формат А4

Кп 119

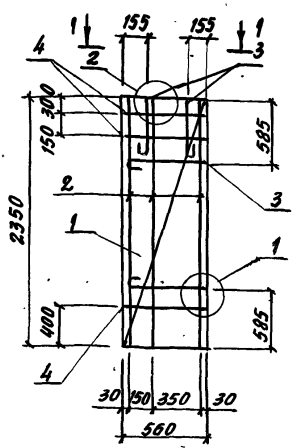

1—1

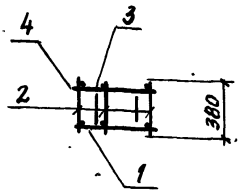

Кп 120

остальное см. Кп 119



Поз.	Наименование	Кол.	Обозначение документа	Масса каркаса, кг
1	Сетка С 37	1	1.832.1-15.2-114	10,4
2	Каркас Кр 70	3	-101	
3	Петля для подъема Пм 1-4	4	-103	
4	Ф5 ВрI, l=560; 0,08 кг	3	без черт.	

1. Арматура класса Вр-I по ГОСТ 6727
2. Узел 1 см. докум. 1.832-15.2-134;
   Узел 2 – см. 1.832.1-15.2-135

			1.832.1-15.2-48
Нач.отд	Котов		Каркас КП 119, КП 120
Н.контр.	Рабинович		
Гл.спец.	Рабинович		
Рук.гр.	Солоухина		
Инж.тк.	Кузьмина		

Стадия	Лист	Листов
Р		1

ГИПРОНИСЕЛЬХОЗ

Инв.№ подл. | Подпись и дата | Взам.инв.№

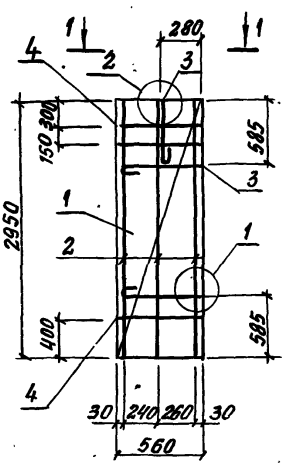

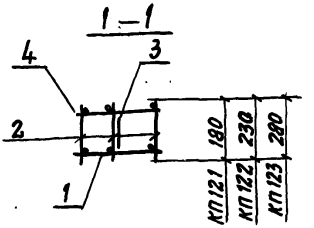

Поз.	Наименование	Кол. на КП 121	122	123	Обозначение документа
1	Сетка С 39	1	1	1	1.832.1-15.2-115
2	Каркас Кр 9	3			
	Кр 10		3		-96
	Кр 11			3	
3	Петля для подъема Пм 1-1	3			-130
	Пм 1-2		3		-131
	Пм 1-3			3	-133
4	ф5 Вр I, ℓ=560; 0,08 кг	3	3	3	Без черт.
	Масса каркаса, кг	9,3	9,7	10,3	

1. Арматура класса Вр-I по ГОСТ 6727-80
2. Узел 1 см. докум. 1.832.1-15.2-134; Узел 2 - 1.832.1-15.2-135

Нач. отд	Котов	
Н. контр.	Рабинович	
Гл. спец.	Рабинович	
Рук. гр.	Солоухин	
Инж. 1к.	Кузьмина	

1.832.1 - 15.2-49

Каркас КП 121... КП 123

Стадия	Лист	Листов
Р		1

ГИПРОНИСЕЛЬХОЗ

Инв. № подл. | Подпись и дата | Взам. инв. №

Формат А4

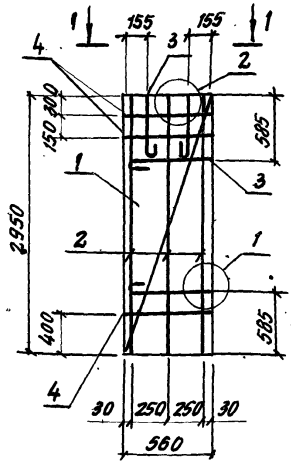

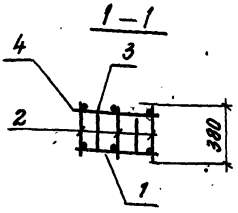

Поз.	Наименование	Кол.	Обозначение документа	Масса каркаса, кг
1	Сетка С39	1	1.832.1-15.2-115	11,5
2	Каркас Кр12	3	-96	
3	Петля для подъема ПМ1-4	4	-133	
4	Ф5ВрI, ℓ=560; 0,08 кг	3	без черт.	

1. Арматура класса Вр-I по ГОСТ 6727-80
2. Узел 1 см. докум. 1.832.1-15.2-134;
   Узел 2 - 1.832.1-15.2-135

Нач. отд.	Котов		1.832.1-15.2-50
Н. контр.	Рабинович		
Гл. спец.	Рабинович		Каркас КП 124
Рук. гр.	Солоухин		
Инж. 1 кат.	Кузьмина		

Стадия	Лист	Листов
Р		1

ГИПРОНИСЕЛЬХОЗ

Формат А4

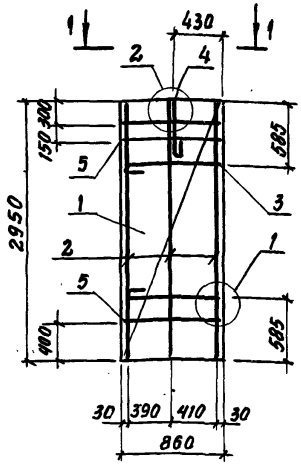

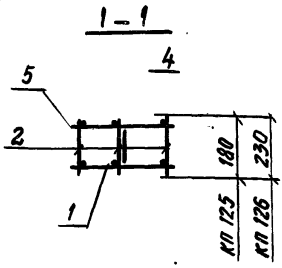

Поз	Наименование	Кол. на Кп		Обозначение документа
		125	126	
1	Сетка С 40	1	1	1.832.1-15.2 -115
2	Каркас Кр 9	3		
	Кр 10		3	-96
3	Петля для подъема ПМ4-1	2		-130
	ПМ5-2		2	-131
4	ПМ6-1	1		-130
	ПМ7-2		1	-131
5	ф5 Вр-I, ℓ=860; 0,12 кг	3	3	без черт.
	Масса каркаса, кг	11,1	11,7	

1. Арматура класса Вр-I по ГОСТ 6727-80
2. Узел 1 см. докум. 1.832.1-15.2-134; узел 2 – 1.832.1-15.2-135

Нач. отд.	Котов	
Н. контр.	Рабинович	
Гл. спец.	Рабинович	
Рук. гр.	Солоухин	
Инж. I кат.	Кузьмина	

1.832.1-15.2-51

Каркас Кп 125, Кп 126

Стадия	Лист	Листов
Р		1

ГИПРОНИСЕЛЬХОЗ

Инв. № подл. | Подпись и дата | Взам. инв. №

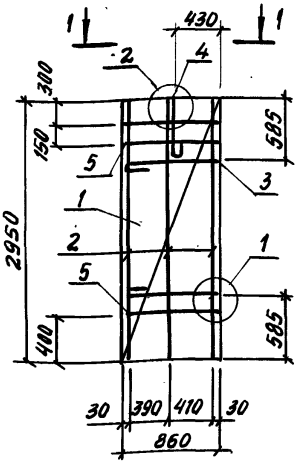

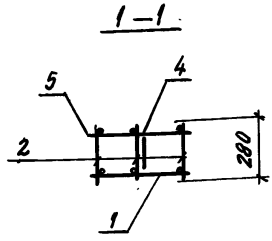

Поз.	Наименование	Кол.	Обозначение документа	Масса каркаса, кг
1	Сетка С 40	1	1.832.1-15.2 - 115	12,1
2	Каркас Кр 11	3	-96	
3	Петля для подъема ПМ5-3	2	-132	
4	ПМ7-3	1		
5	ф5 ВрI, ℓ=860; 0,12 кг.	3	Без черт.	

1. Арматура класса Вр-I по ГОСТ 6727-80
2. Узел 1 см. докум. 1.832.1-15.2-134
   Узел 2 — 1.832.1-15.2-135

Нач. отд.	Котов		1.832.1-15.2-52
Н. контр.	Рабинович		
Гл. спец.	Рабинович		Каркас Кп 127
Рук. гр.	Солоухин		
Инж. 1к.	Кузьмина		

Стадия	Лист	Листов
Р		1

Гипрониселькоз

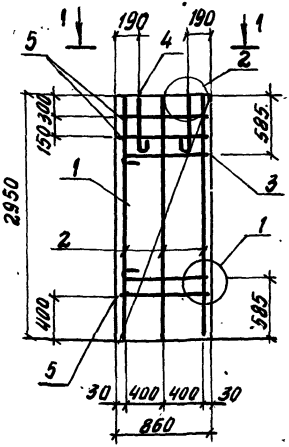

1–1

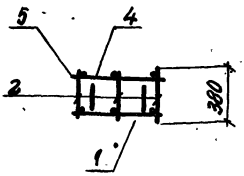

Поз.	Наименование	Кол.	Обозначение документа	Масса каркаса, кг
1	Сетка С40	1	1.832.1-15.2-115	13,0
2	Каркас Кр12	3	-96,	
3	Петля для подъема Пм4-4	2	-133	
4	Пм1-4	2		
5	ф5 Вр-I, ℓ=860; 0,12 кг	3	БЕЗ ЧЕРТ.	

1. Арматура класса Вр-I по ГОСТ 6727-80
2. Узел 1 см. докум. 1.832.1-15.2-134;
   Узел 2 - 1.832.1-15.2-135

Инв.№ подл. | Подпись и дата | Взам.инв.№

Нач.отд.	Котов	
Н.контр.	Рабинович	
Гл.спец.	Рабинович	
Рук.гр.	Олоухин	
Инж.1к.	Кузьмина	

1.832.1-15.2-53

Каркас Кп 128

Стадия	Лист	Листов
Р		1

ГИПРОНИСЕЛЬХОЗ

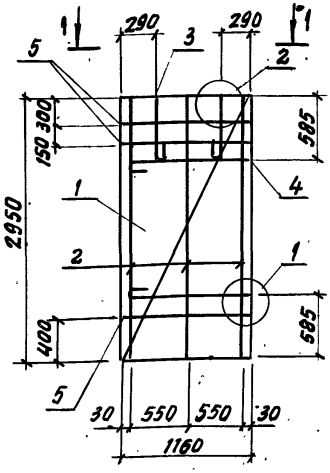

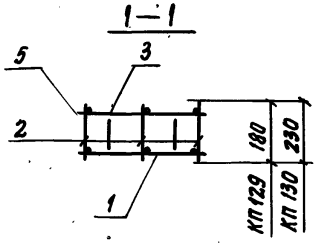

Поз.	Наименование	Кол. на КП 129	Кол. на КП 130	Обозначение документа
1	Сетка С41	1	1	1.832.1-15.2 - М5
2	Каркас Кр9	3		- 96
	Кр10		3	
3	Петля для подъема ПМ1-1	2		-130
	ПМ1-2		2	-131
4	ПМ5-1	2		-130
	ПМ6-2		2	-131
5	ФБВрI, ℓ=1160; 0,17 кг	3	3	БЕЗ ЧЕРТ.
	Масса каркаса, кг	13.0	13.7	

1. Арматура класса Вр-I по ГОСТ 6727-80
2. Узел 1 см. докум. 1.832.1-15.2-134
   Узел 2 — 1.832.1-15.2-135

Нач. отд.	Котов	
Н. контр.	Рабинович	
Гл. спец.	Рабинович	
Рук. гр.	Солоухин	
Инж. 1к.	Кузьмина	

1.832.1-15.2-54

Каркас КП 129, КП 130

Стадия	Лист	Листов
Р		1

ГИПРОНИСЕЛЬХОЗ

Формат А4

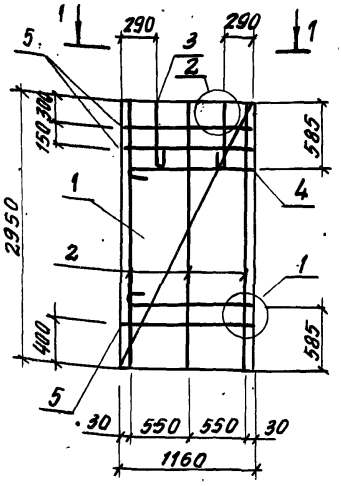

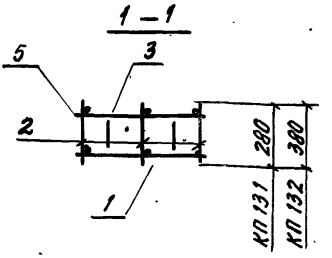

Поз.	Наименование	Кол. на КП 131	Кол. на КП 132	Обозначение документа
1	Сетка С41	1	1	1.832.1 - 15.2 - 115
2	Каркас Кр 11	3		-96
	Кр 12		3	
3	Петля для подъема Пм1-3	2		-132
	Пм1-4		2	-133
4	Пм6-3	2		-132
	Пм54		2	-133
5	ф5 Вр I, l=1160; 0,17 кг	3	3	без черт.
	Масса каркаса, кг	14,2	14,4	

1. Арматура класса Вр-I по ГОСТ 6727-80
2. Узел 1 см. докум. 1.532.1-15.2-134; Узел 2 - 1.832.1-15.2-135

Нач. отд.	Котов		
Н. контр.	Рабинович		
Гл. спец.	Рабинович		
Рук. гр.	Солоухин		
Инж. 1к.	Кузьмина		

1.832.1-15.2-55

Каркас КП 131; КП 132

Стадия	Лист	Листов
Р		1.

ГИПРОНИСЕЛЬХОЗ

Инв. № подл. | Подпись и дата | Взам. инв. №

КП 133, КП 135, КП 137

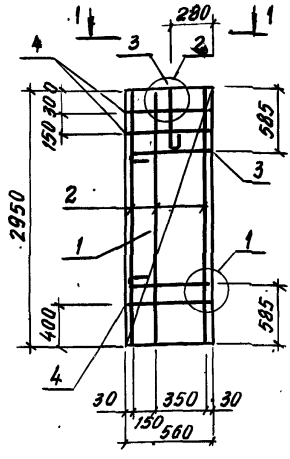

1 — 1

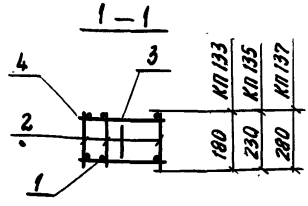

КП 134, КП 136, КП 138

ОСТАЛЬНОЕ СМ. КП 133, КП 135, КП 137



Поз.	Наименование	Кол. на КП 133	134	135	136	137	138	Обозначение документа
1	Сетка С 38	1	1	1	1	1	1	1.832.1-15.2-115
2	Каркас Кр 9	3	3					
	Кр 10			3	3			-96
	Кр 11					3	3	
3	Петля для подъема Пм 1-1	3	3					-130
	Пм 1-2			3	3			-131
	Пм 1-3					3	3	-132
4	Ф5 ВрI, ℓ=560; 0,08 кг	3	3	3	3	3	3	БЕЗ ЧЕРТ.
	Масса каркаса, кг	9,3	9,3	9,7	9,7	10,3	10,3	

1. Арматура класса Вр-I по ГОСТ 6727-80
2. Узел 1 см. докум. 1.832.1-15.2-134, узел 2 - 1.832.1-15.2-135

Нач. отд.	Котов	
Н. контр.	Рабинович	
Гл. спец.	Рабинович	
Рук. гр.	Солоухин	
Инж. 1 кат.	Кузьмина	

1.832.1-15.2-56

Каркас КП 133... КП 138

Стадия	Лист	Листов
Р		1

ГИПРОНИСЕЛЬХОЗ

КП 139

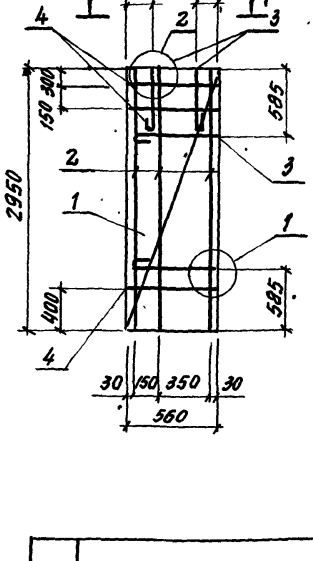

1—1

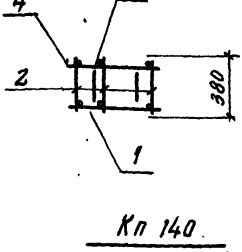

Кп 140

остальное см. КП 139



Поз.	Наименование	Кол.	Обозначение документа	Масса каркаса, кг
1	Сетка С38	1	1.832.1-15.2 -114	11,5
2	Каркас КР12	3	-96	
3	Петля для подъема ПМ1-4	4	-133	
4	Ф5ВрI, ℓ=560; 0,08кг	3	без черт.	

1. Арматура класса Вр-I по ГОСТ 6727-80
2. Узел 1 см. докум. 1.832.1-15.2-134;
   Узел 2 - 1.832.1-15.2-135

			1.832.1-15.2-57
Нач.отд.	Котов		Каркас КП 139, КП 140
Н.контр.	Рабинович		
Гл.спец.	Рабинович		
Рук.гр.	Солоухин		
Инж.к.	Кузьмина		

Стадия	Лист	Листов
Р		1

ГИПРОНИСЕЛЬХОЗ

Инв.№ подл. | Подпись и дата | Взам.инв.№

Кп 141, Кп 143

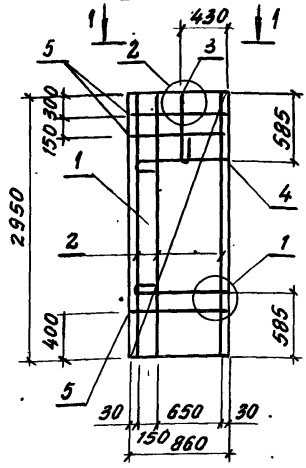

1 – 1

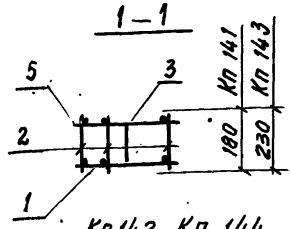

Кп 142, Кп 144

остальное см. Кп 141, Кп 143



Поз.	Наименование	Кол. на Кп				Обозначение документа
		141	142	143	144	
1	Сетка С 42	1	1	1	1	1.832.1-15.2-116
2	Каркас Кр 9	3	3			-96
	Кр 10			3	3	
3	Петля для подъема Пм 6-1	1	1			-130
	Пм 7-2			1	1	-131
4	Пм 4-1	2	2			-130
	Пм 5-2			2	2	-131
5	ф5 Вр-I, ℓ=860; 0,12 кг	3	3	3	3	без черт.
	Масса каркаса, кг	11,1	11,1	11,7	11,7	

1. Арматура класса Вр-I по ГОСТ 6727-80
2. Узел 1 см. докум. 1.832.1-15.2-134; Узел 2 - 1.832.1-15.2-135

Инв. № подл. | Подпись и дата | Взам. инв. №

1.832.1-15.2-58

Нач. отд.	Котов	
Н. контр.	Рабинович	
Гл. спец.	Рабинович	
Рук. гр.	Солоухин	
Инж. к.	Кузьнина	

Каркас
Кп 141... Кп 144

Стадия	Лист	Листов
Р		1

ГИПРОНИСЕЛЬХОЗ

Формат А4

Кп 145

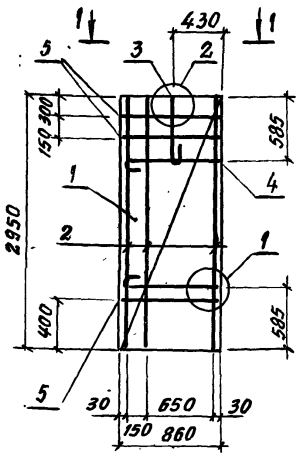

1 – 1

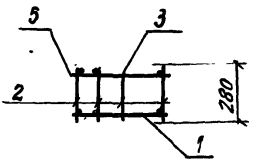

Кп 146

остальное см. Кп 143



Поз.	Наименование	Кол.	Обозначение документа	Масса каркаса, кг
1	Сетка С-42	1	1.832.1-15.2-116	12,1
2	Каркас Кр-11	3	-96	
3	Петля для подъема ПМ7-3	1	-132	
4	ПМ 5-3	2		
5	ф5 Вр-I, ℓ=860; 0,12 кг	3	без черт.	

1. Арматура класса Вр-I по ГОСТ 6727-80
2. Узел 1 см. докум. 1.832.1-15.2-134;
   Узел 2 – 1.832.1-15.2-135

Нач. отд.	Котов		1.832.1-15.2-59
Н. контр.	Рабинович		
Гл. спец.	Рабинович		Каркас Кп 145, Кп 146
Рук. гр.	Солоухин		
Инж. 1к.	Кузьмина		

Стадия	Лист	Листов
Р	-	1

ГИПРОНИСЕЛЬХОЗ

Инв. № подл. | Подпись и дата | Взам. инв. №

Кп 147

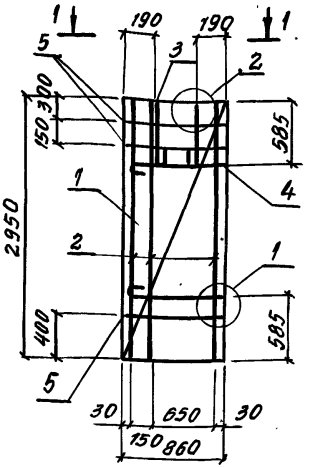

1-1

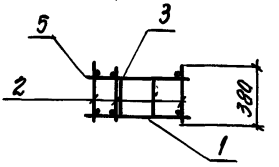

Кп 148

Остальное см. Кп 147



Поз.	Наименование	Кол.	Обозначение документа	Масса каркаса, кг
1	Сетка С42	1	1.832.1-15.2-116	13,0
2	Каркас Кр 12	3	-96	
3	Петля для подъема Пм 1-4	2	-133	
4	Пм 4-4	2		
5	ф5ВрI, ℓ=860; 0.12 кг	3	без черт.	

1. Арматура класса Вр-I по ГОСТ 6727-80
2. Узел 1 см. докум. 1.832.1-15.2-134;
   Узел 2 - 1.832.1-15.2-135

			1.832.1-15.2-60
Нач. отд.	Котов		
Н. контр.	Рабинович		Каркас Кп 147, Кп 148
Гл. спец.	Рабинович		
Рук. гр.	Солоухин		
Инж. 1к.	Кузьмина		

Стадия	Лист	Листов
Р		1

Гипронисельхоз

Кп 149, Кп 151

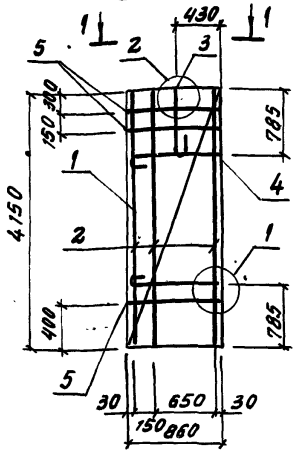

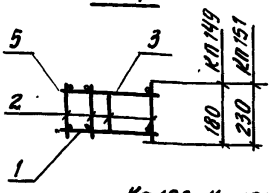

Кп 150, Кп 152

Остальное см. Кп 149, Кп 151



Поз.	Наименование	Кол. на Кп 149	150	151	152	Обозначение документа
1	Сетка С 43	1	1	1	1	1.832.1-15.2-116
2	Каркас Кр 41	3	3			
	Кр 42			3	3	-102
3	Петля для подъема Пм 9-1	1	1			-130
	Пм 10-2			1	1	-131
4	Пм 4-1	2	2	1		-130
	Пм 4-2			2	2	-131
5	ф5 Вр-I, ℓ=860; 0,12 кг	3	3	3	3	Без черт.
	Масса каркаса, кг	14,4	14,4	14,8	14,8	

1. Арматура класса Вр-I по ГОСТ 6727-80
2. Узел 1 см. докум. 1.832.1-15.2-134; Узел 2 - 1.832.1-15.2-135

Инв. № подл. | Подпись и дата | Взам. инв. №

Нач. отд.	Котов	
Н. контр.	Рабинович	
Гл. спец.	Рабинович	
Рук. гр.	Солоухин	
Инж. Ткм	Кузьмина	

1.832.1-15.2-61

Каркас Кп 149... Кп 152

Стадия	Лист	Листов
Р		1

Гипронисельхоз

Кп 153

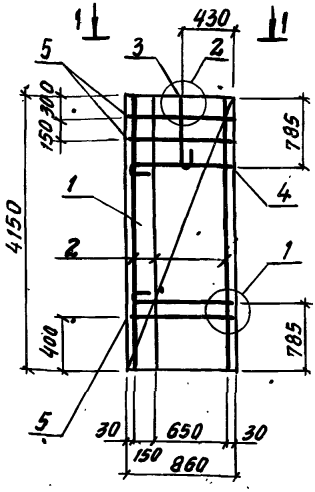

1—1

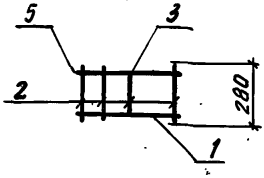

Кп 154

остальное см. Кп 153



Поз.	Наименование	Кол.	Обозначение документа	Масса каркаса, кг
1	Сетка С43	1	1.832.1-15.2-116	19,8
2	Каркас Кр 43	3	-102	
3	Петля для подъема ПМ10-3	1		
4	ПМ5-3	2		
5	ф5 Вр I, ℓ=860; 0,12 кг	3	без черт.	

1. Арматура класса Вр-I по ГОСТ 6727-80
2. Узел 1 см. докум. 1.832-15.2-134,
   Узел 2 - 1.832.1-15.2-135

Нач. отд.	Котов		
Н. контр.	Рабинович		
Гл. спец.	Рабинович		
Рук. гр.	Солоухин		
Инж. техн.	Кузьмина		

1.832.1-15.2-62

Каркас Кп 153, Кп 154

Стадия	Лист	Листов
Р		1

ГИПРОНИСЕЛЬХОЗ

Инв. № подл. | Подпись и дата | Взам. инв. №

25070-03-71

Формат А4

КП 155

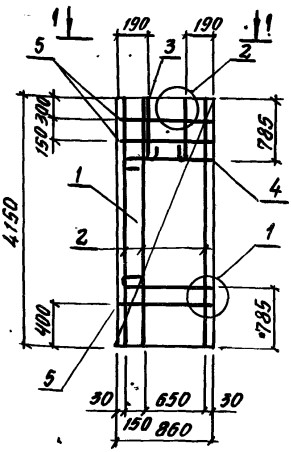

1–1

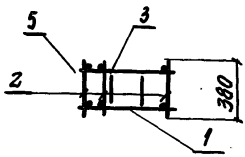

КП 156

Остальное см. КП 155



Поз.	Наименование	Кол.	Обозначение документа	Масса каркаса, кг
1	Сетка С 43	1	1.832.1-15.2-116	22,1
2	Каркас Кр 44	3	-102	
3	Петля для подъема ПМ6-4	2	-133	
4	ПМ7-4	2		
5	ф5 Вр I, ℓ=860; 0,12 кг	3	Без. черт.	

1. Арматура класса Вр-I по ГОСТ 6727-80.
2. Узел 1 см. докум. 1.832.1-15.2-134;
   Узел 2 – 1.832.1-15.2-135

Нач. отд.	Котов	1.832.1-15.2-83	
Н. контр.	Рабинович		
Гл. спец.	Рабинович	Каркас КП 155, КП 156	Стадия: Р; Лист: ; Листов: 1
Рук. гр.	Солоухин		ГИПРОНИСЕЛЬХОЗ
Инж. тк.	Кузьмина		

Инв. № подл. | Подпись и дата | Взам. инв. №

25070-03 72

Формат А4

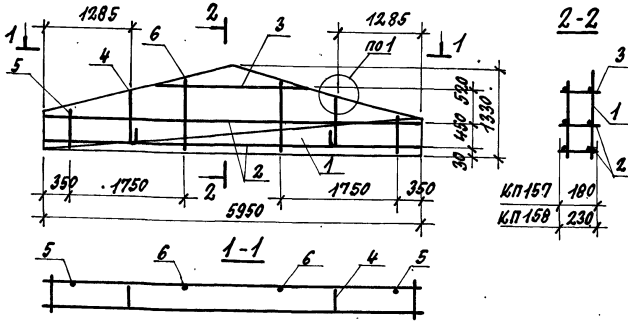

Поз.	Наименование	Кол. на КП		Обозначение документа
		157	158	
1	Сетка С44	1	1	1.832.1-15.2-117
2	Каркас КР1	2		-95
	КР2		2	
3	КР37	1		-101
	КР38		1	
4	Петля для подъема ПМ7-1	2		-130
	ПМ8-2		2	-131
5	ф5 ВР-I, ℓ=560; 0,08 кг	2	2	БЕЗ ЧЕРТ.
6	5 ВР-I, ℓ=1060; 0,15 кг	2	2	БЕЗ ЧЕРТ.
	Масса каркаса, кг	17,5	17,9	

1. Арматура класса ВР-I по ГОСТ 6727-80.
2. Узел 1 см. докум. 1.832.1-15.2-134

1.832.1-15.2-64

Нач. отд.	Котов		
Н. контр.	Рабинович		
Гл. спец.	Рабинович		
Рук. гр.	Солоухин		
Инж.	Кузьмина		

Каркас КП157; КП158

Стадия	Лист	Листов
Р		1

ГИПРОНИСЕЛЬХОЗ

Инв. № подл. | Подп. и дата | Взам. инв. №

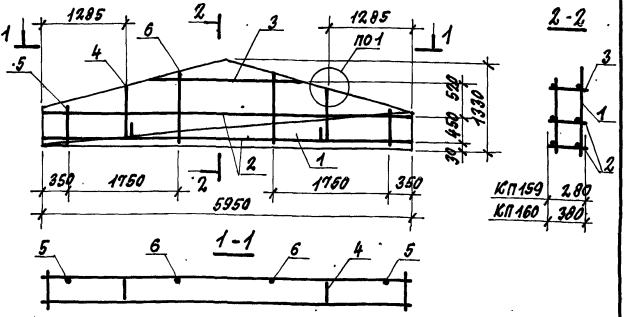

Поз.	Наименование	Кол. накл. 159	Кол. накл. 160	Обозначение документа
1	Сетка С45	1		1.832.1-15.2-117
	С46		1	
2	Каркас Кр5	2		-95
	Кр8		2	
3	Кр39	1		-101
	Кр40		1	
4	Петля для подъема ПМ8-3	2		-132
	ПМ9-4		2	-133
5	ф5 ВР-I, ℓ=560; 0,08 кг	2	2	БЕЗ ЧЕРТ.
6	5 ВР-I, ℓ=1060; 0,15 кг	2	2	БЕЗ ЧЕРТ.
	Масса каркаса, кг	23.4	32.1	

1. Арматура класса ВР-I по ГОСТ 6727-80.
2. Узел 1 см. докум. 1.832.1-15.2-134.

Нач. отд.	Котов	
Н. контр.	Рабинович	
Гл. спец.	Рабинович	
Рук. гр.	Солухин	
Инж. I кат.	Сузьмина	

1.832.1-15.2-65

Каркас КП159; КП160

Стадия	Лист	Листов
Р		1

ГИПРОНИСЕЛЬХОЗ

Инв. № подл. | Подпись и дата | Взам. инв. №

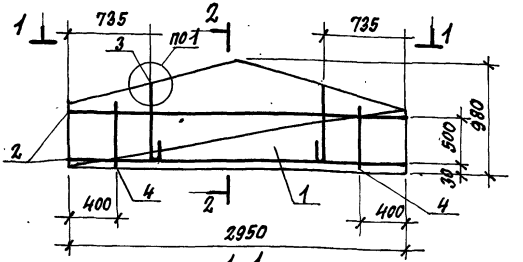

2-2

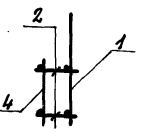

1-1

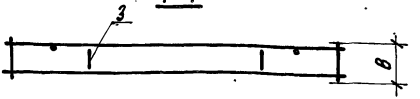

Марка каркаса	B, мм
КП161	180
КП162	230
КП163	280
КП164	380

Поз.	Наименование	Кол. на КП 161	162	163	164	Обозначение документа
1	Сетка С47	1	1	1	1	1.832.1-15.2-118
2	Каркас Кр9	2				-96
	Кр10		2			
	Кр11			2		
	Кр12				2	
3	Петля для подъема ПМ3-1	2				-130
	ПМ4-2		2			-131
	ПМ4-3			2		-132
	ПМ3-4				2	-133
4	ф5 ВрI, ℓ=560; 0,08 кг	2	2	2	2	БЕЗ ЧЕРТ.
	Масса каркаса, кг	9.2	9.6	9.8	10.0	

1. Арматура класса Вр-I по ГОСТ 6727-80.
2. Узел 1 см. докум. 1.832.1-15.2-134.

Нач. отд.	Котов	
Н. контр.	Рабинович	
Гл. спец.	Рабинович	
Рук. гр.	Солоухин	
Инж. кат.	Кузьмина	

1.832.1-15.2-66

Каркас КП161 ... КП164

Стадия	Лист	Листов
Р		1

ГИПРОНИСЕЛЬХОЗ

Формат А4

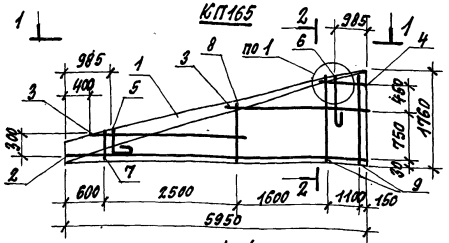

Поз.	Наименование	Кол.	Обозначение документа	Масса каркаса, кг
1	Сетка С48	1	1.832.1-15.2-119	19,0
2	Каркас Кр1	1	-95	
3	Кр9	2		
4	Кр13	1	-96	
5	Петля для подъема ПМ9-1	1	-131	
6	ПМ10-1	1		
7	ф5 Вр-I; ℓ=360; 0,05 кг	1		
8	5 Вр-I, ℓ=810; 0,12 кг	1	БЕЗ ЧЕРТ.	
9	5 Вр-I, ℓ=1260; 0,18 кг	2		

1. Арматура класса Вр-I по ГОСТ 6727-80.
2. Узел 1 см. докум. 1.832.1-15.2-134

Нач. отд.	Котов	
Н. контр.	Рабинович	
Гл. спец.	Рабинович	
Рук. гр.	Солоухин	
Инж. кат.	Кузьмина	

1.832.1-15.2-67

Каркас КП165; КП166

Стадия	Лист	Листов
Р		1

ГИПРОНИСЕЛЬХОЗ

Инв. № подл. | Подпись и дата | Взам. инв. №

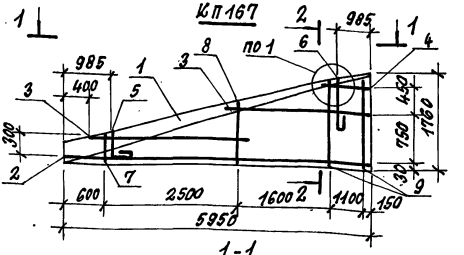

КП168

Зеркальное отражение КП167

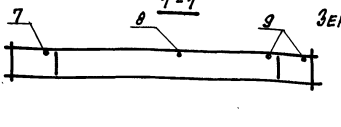



Поз.	Наименование	Кол.	Обозначение документа	Масса каркаса, кг
1	Сетка С48	1	1.832.1-15.2-119.	21,4
2	Каркас КР3	1	-95	
3	Кр10	2	-96	
4	Кр14	1		
5	Петля для подъема ПМ10-2	1	-131	
6	ПМ11-2	1		
7	ф5 Вр-I, ℓ=360; 0,05 кг	1	без. черт.	
8	5 Вр-I, ℓ=810; 0,12 кг	1		
9	5 Вр-I, ℓ=1210; 0,18 кг	2		

1. Арматура класса Вр-I по ГОСТ 6727-80.
2. Узел 1 см. докум. 1.832.1-15.2-134

Нач. отд.	Котов	
Н. контр.	Рабинович	
Гл. спец.	Рабинович	
Рук. гр.	Солоухин	
Инж. I кат.	Кузьмина	

1.832.1-15.2-68

Каркас КП167; КП168

Стадия	Лист	Листов
Р		1

ГИПРОНИСЕЛЬХОЗ

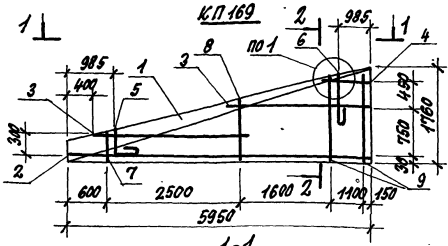

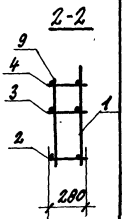

КП170

Зеркальное отражение КП169

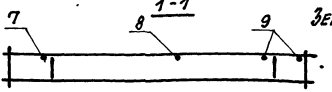

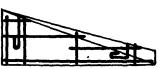

Поз.	Наименование	Кол.	Обозначение документа	Масса каркаса, кг
1	Сетка С48	1	1.832.1-15.2-119	21,9
2	Каркас Кр5	1	-95	
3	Кр11	2	-96	
4	Кр15	1		
5	Петля для подъема ПМ10-3	1	-132	
6	ПМ11-3	1		
7	ф5Вр-I, ℓ=360; 0,05 кг	1	БЕЗ ЧЕРТ.	
8	ф5Вр-I ℓ=810; 0,12 кг	1		
9	5Вр-I, ℓ=1260; 0,18 кг	2		

1. Арматура класса Вр-I по ГОСТ 6727-80.
2. Узел 1 см. докум. 1.832.1-15.2-134

Нач. отд.	Котов		
Н. контр.	Рабинович		
Гл. спец.	Рабинович		
Рук. гр.	Солоухин		
Инж. I кат.	Кузьмина		

1.832.1-15.2-69

Каркас КП169; КП170

Стадия	Лист	Листов
Р		1

ГИПРОНИСЕЛЬХОЗ

Инв. № подл. | Подпись и дата | Взам. инв. N

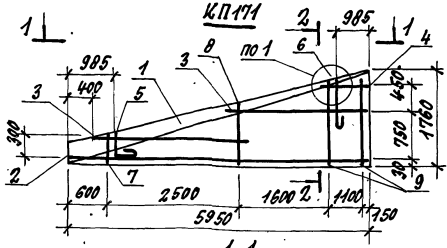

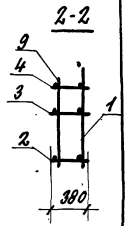

КП172

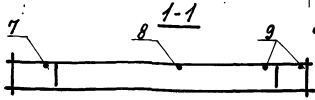

Зеркальное отражение КП171



Поз.	Наименование	Кол.	Обозначение документа	Масса каркаса, кг
1	Сетка С48	1	1.832.1-15.2-119	26,6
2	Каркас Кр8	1	-95	
3	Кр12	2		
4	Кр16	1	-94	
5	Петля для подъема ПМ11-4	1	-133	
6	ПМ12-4	1		
7	ф5 Вр-I; ℓ=360; 0,05 кг	1		
8	5 Вр-I, ℓ=810; 0,12 кг	1	БЕЗ ЧЕРТ.	
9	5 Вр-I; ℓ=1860; 0,18 кг	2		

1. Арматура класса Вр-I по ГОСТ 6727-80.
2. Узел 1 см. докум. 1.832.1-15.2-134.

1.832.1-15.2-70

Нач. отд.	Котов	
Н. контр.	Рабинович	
Гл. спец.	Рабинович	
Рук. гр.	Солоухин	
Инж. кат.	Кузьмина	

Каркас КП171; КП172

Стадия	Лист	Листов
Р		1

ГИПРОНИСЕЛЬХОЗ

Формат А4

КП173

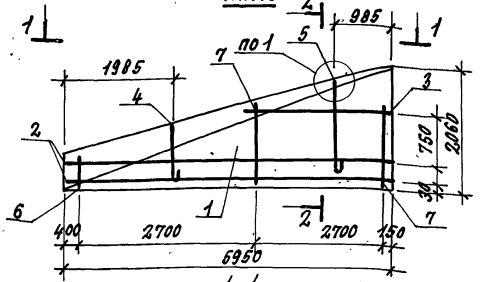

2-2

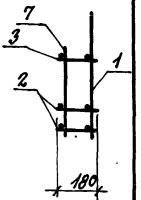

1-1

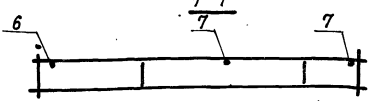

КП174

ЗЕРКАЛЬНОЕ ОТРАЖЕНИЕ КП173

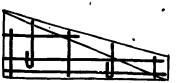

Поз.	Наименование	Кол.	Обозначение документа	Масса каркаса, кг
1	Сетка С49	1	1.832.1-15.2-119	25,3
2	Каркас Кр1	2	-95	
3	Кр9	1	-96	
4	Петля для подъема ПМ14-1	1	-130	
5	ПМ16-1	1		
6	ф5 Вр-I, ℓ=460, 0,07 кг	1	БЕЗ ЧЕРТ.	
7	5 Вр-I, ℓ=1210; 0,17 кг	2		

1. Арматура класса Вр-I по ГОСТ 6727-80
2. Узел см. докум. 1.832.1-15.2-134

Нач. отд.	Котов		
Н. контр.	Рабинович		
Гл. спец.	Рабинович		
Рук. гр.	Солоухин		
Инж. ПКП	Кузьмина		

1.832.1-15.2-71

Каркас КП173; КП174

Стадия	Лист	Листов
Р		1

ГИПРОНИСЕЛЬХОЗ

Инв. № подл. | Подпись и дата | Взам. инв. №

КП175

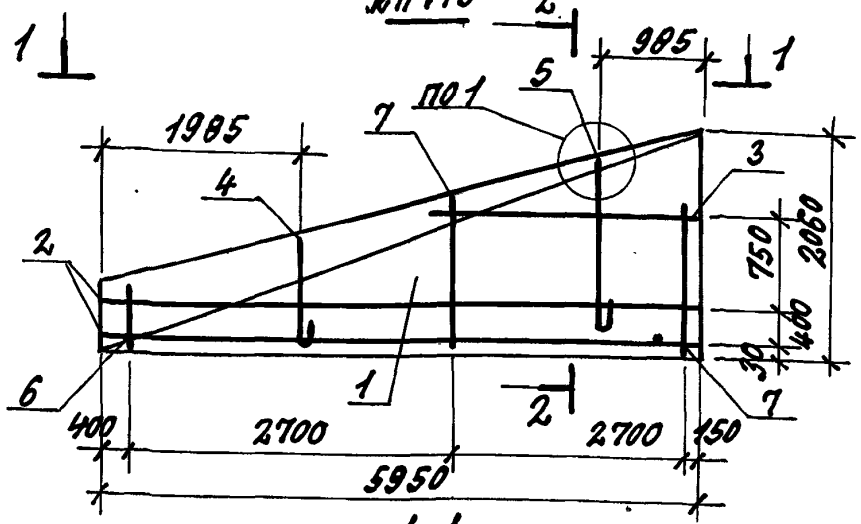

2-2

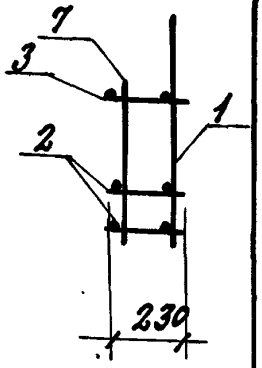

1-1

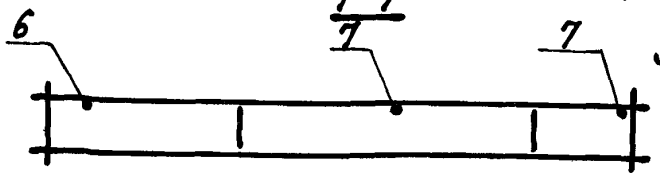

КП176

Зеркальное отражение КП175



Поз.	Наименование	Кол.	Обозначение документа	Масса каркаса, кг
1	Сетка С49	1	1.832.1-15.2-119	29,7
2	Каркас КР3	2	-95	
3	КР10	1	-96	
4	Петля для подъема ПМ14-2	1	-131	
5	ПМ16-2	1		
6	ф5ВрI, ℓ=460; 0,07 кг	1	БЕЗ ЧЕРТ.	
7	5ВрI, ℓ=1210; 0,17 кг	2		

1. Арматура класса Вр-I по ГОСТ 6727-80.
2. Узел 1 см. докум. 1.832.1-15.2-134.

Нач.отд.	Котов		1.832.1-15.2-72
Н.контр.	Рабинович		
Гл.спец.	Рабинович		Каркас КП175, КП176
Рук.гр.	Солоухин		
Инж.Ткач	Кузьмина		

Стадия	Лист	Листов
Р		1

ГИПРОНИСЕЛЬХОЗ

Формат А4

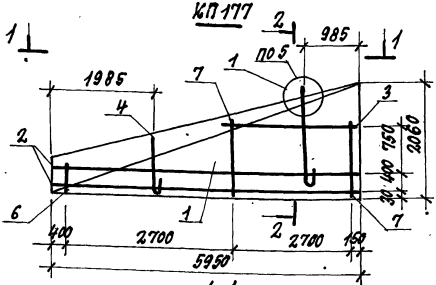

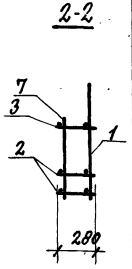

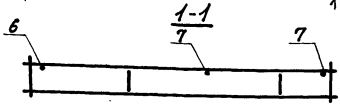

КП178
Зеркальное отражение КП177



Поз.	Наименование	Кол.	Обозначение документа	Масса каркаса, кг
1	Сетка С49	1	1.832.1-15.2-119	30,2
2	Каркас Кр 5	2	-95	
3	Кр 11	1	-96	
4	Петля для подъема ПМ15-3	1	-132	
5	ПМ17-3	1		
6	Ф5 Вр-I, ℓ=460; 0,07 кг	1	Без черт.	
7	5 Вр-I, ℓ=1210; 0,17 кг	2		

1. Арматура класса Вр-I по ГОСТ 6727-80.
2. Узел 1 см. докум. 1.832.1-15.2-134

Нач.отд.	Котов		1.832.1-15.2-73	
Н.контр.	Рабинович		Каркас КП177; КП178	Стадия: Р; Лист: 1; Листов: 1
Гл.спец.	Рабинович			ГИПРОНИСЕЛЬХОЗ
Рук.гр.	Солоухин			
Инж.I кат.	Кузьмина			

Инв. № подл. | Подпись и дата | Взам. инв. №

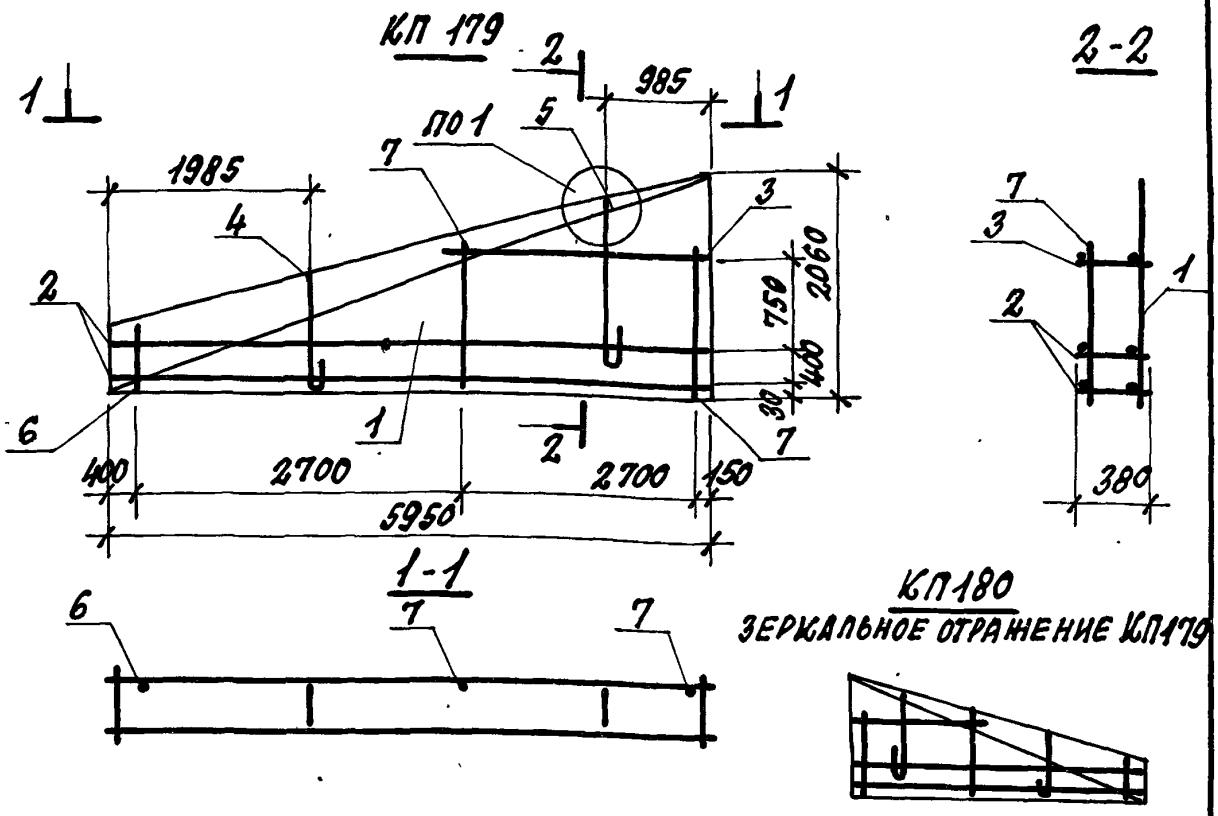

Поз.	Наименование	Кол.	Обозначение документа	Масса каркаса, кг
1	Сетка С49	1	1.832.1-15.2-119	35,7
2	Каркас Кр8	2	-95	
3	Кр17	1	-97	
4	Петля для подъема ПМ13-4	1	-133	
5	ПМ15-4	1		
6	ф5 Вр-I, ℓ=460; 0.07 кг	1	без черт.	
7	5 Вр-I, ℓ=1210; 0.17 кг	2		

1. Арматура класса Вр-I по ГОСТ 6727-80.
2. Узел 1 см. докум. 1.832.1-15.2-134.

Нач. отд.	Котов		
Н. контр.	Рабинович		
Гл. спец.	Рабинович		
Рук. гр.	Солоухин		
Инж. I кат.	Кузьмина		

1.832.1-15.2-74

Каркас КП179; КП180

Стадия	Лист	Листов
Р		1

ГИПРОНИСЕЛЬХОЗ

КП181

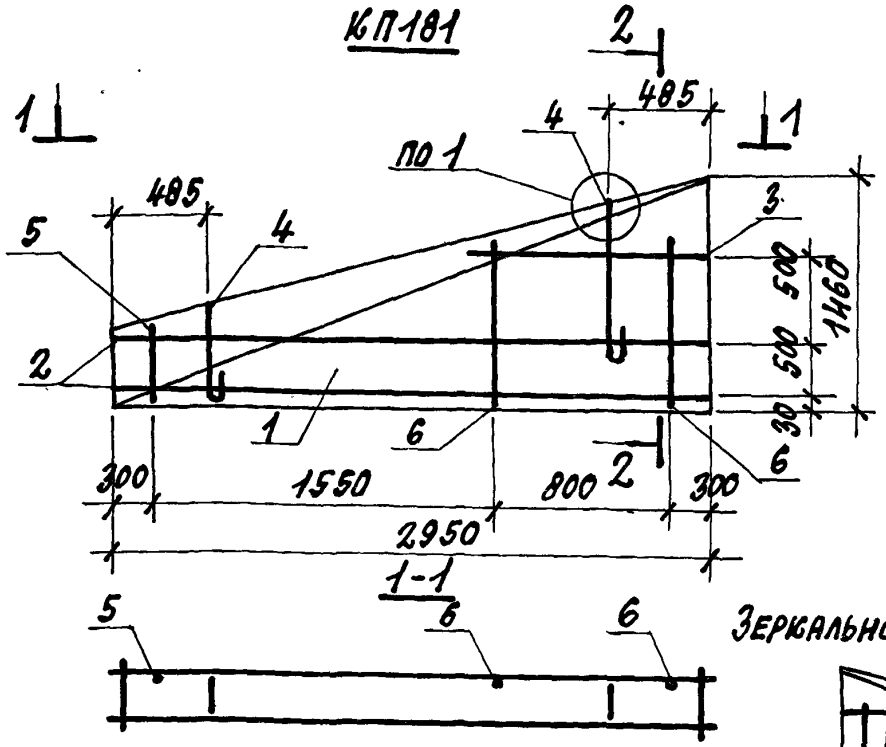

2-2

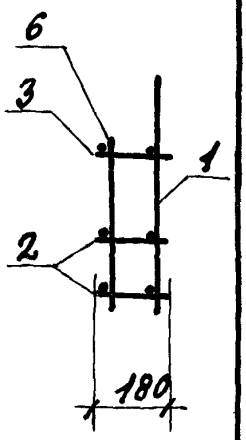

КП182

Зеркальное отражение КП181

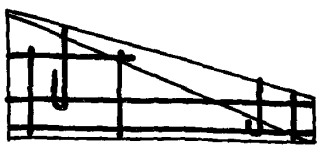

Поз.	Наименование	Кол.	Обозначение документа	Масса каркаса кг
1	Сетка С50	1	1.832.1-15.2-119	9,7
2	Каркас Кр9	2	-96.	
3	Кр29	1	-99	
4	Петля для подъема ПМ4-1	2	-130	
5	ф5 Вр-I, в=560; 0.08 кг	1	без черт.	
6	5 Вр-I, в=1110; 0.16 кг	2		

1. Арматура класса Вр-I по ГОСТ 6727-80.
2. Узел 1 см. докум. 1.832.1-15.2-134.

Нач.отд.	Котов	
Н.контр.	Рабинович	
Гл.спец.	Рабинович	
Рук.гр.	Солоухин	
Инж.Ткат	Кузьмина	

1.832.1-15.2-75

Каркас КП181; КП182

Стадия	Лист	Листов
Р		1

ГИПРОНИСЕЛЬХОЗ

Инв.№ подл. | Подпись и дата | Взам.инв.№

КП183

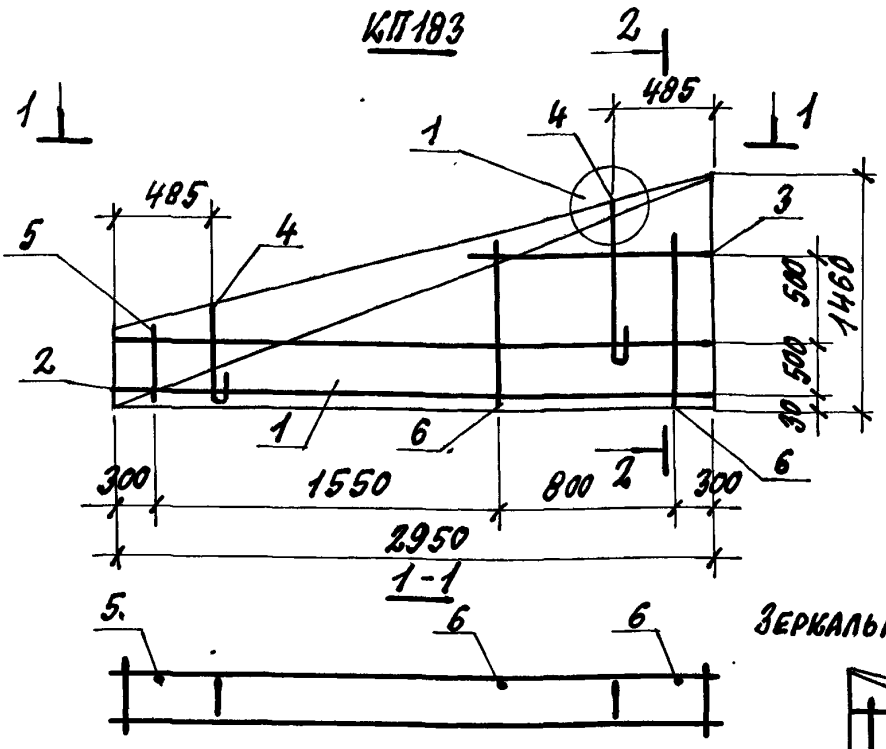

2-2

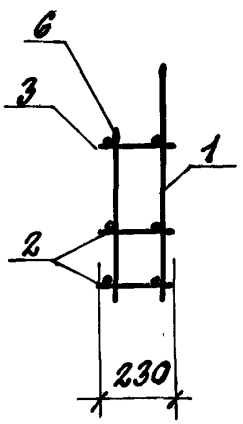

1-1

КП184

Зеркальное отражение КП183



Поз.	Наименование	Кол.	Обозначение документа	Масса каркаса, кг
1	Сетка С50	1	1.832.1-15.2-119	9,8
2	Каркас Кр10	2	-96	
3	Кр30	1	-99	
4	Петля для подъема ПМ4-2	2	-131	
5	ф5Вр-I, в=560; 0.08 кг	1	Без черт.	
6	5Вр-I, в=1110; 0.16 кг	2		

1. Арматура класса Вр-I по ГОСТ 6727-80.
2. Узел 1 см. докум. 1.832.1-15.2-134

		1.832.1-15.2-76
Нач. отд.	Котов	
Н. контр.	Рабинович	
Гл. спец.	Рабинович	
Рук. гр.	Солоухин	
Инж. I кат.	Кузьмина	
Каркас КП183; КП184		Стадия: Р; Лист: ; Листов: 1
		Гипронисельхоз

Формат А4

КП 185

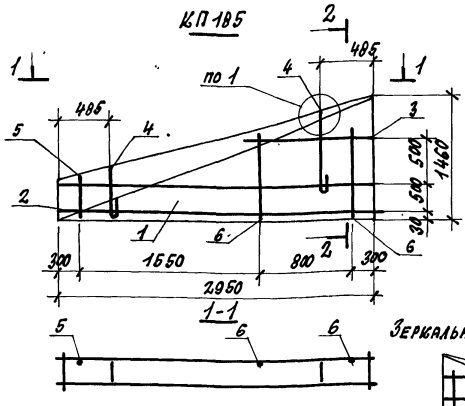

2-2

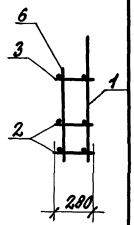

КП 186

Зеркальное отражение КП185

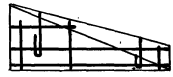

Поз.	Наименование	Кол.	Обозначение документа	Масса каркаса, кг
1	Сетка С50	1	1.832.1-15.2-119	11.5
2	Каркас КР11	2	- 96	
3	КР 31	1	- 99	
4	Петля для подъема ПМ8-3	2	- 132	
5	ф 5 ВрI, ℓ=560; 0.08 кг	1	БЕЗ ЧЕРТ.	
6	5 ВрI, ℓ=1110; 0.16 кг	2		

1. Арматура класса Вр-I по ГОСТ 6727-80.
2. Узел 1 см. докум. 1.832.1-15.2-134.

Нач. отд.	Котов		1.832.1-15.2-77
Н. контр.	Рабинович		
Гл. спец.	Рабинович		Каркас КП185; КП186
Рук. гр.	Солоухин		
Инж. Ист.	Кузьмина		

Стадия	Лист	Листов
Р		1

ГИПРОНИСЕЛЬХОЗ

Инв. № подл. | Подпись и дата | Взам. инв. №

25070-03 86 Формат А4

КП187

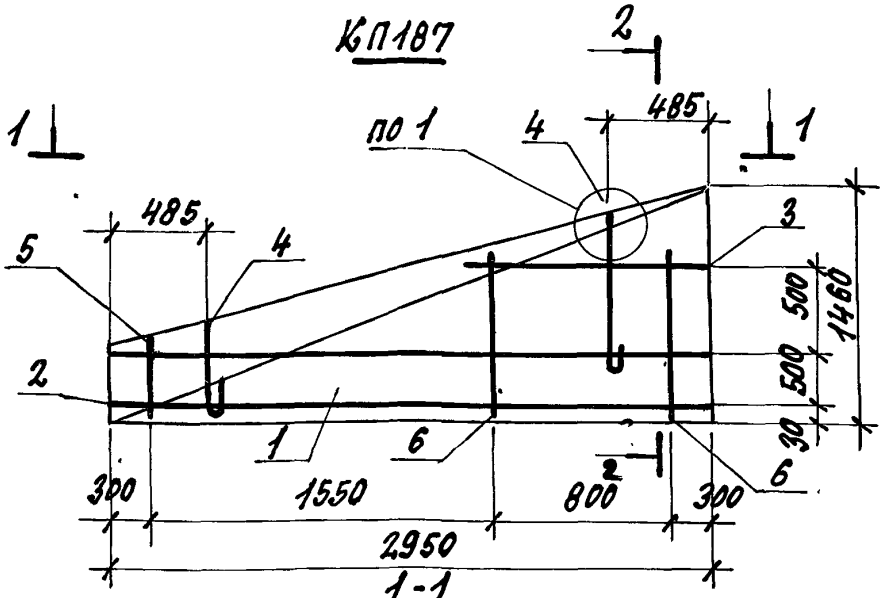

2-2

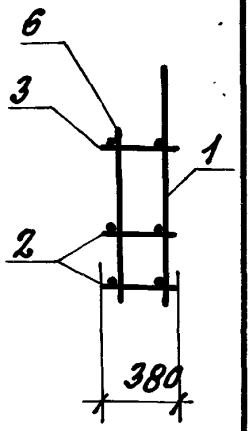

1-1

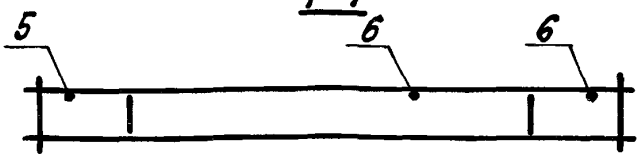

КП188

Зеркальное отражение КП187

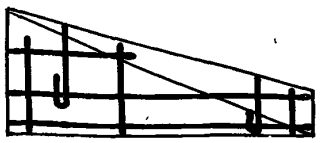

Поз.	Наименование	Кол.	Обозначение документа	Масса каркаса, кг
1	Сетка С50	1	1.832.1-15.2-119	11,7
2	Каркас Кр12	2	-96	
3	Кр32	1	-99	
4	Петля для подъема ПМ7-4	2	-133	
5	ф5Вр-I, ℓ=560; 0.08 кг	1	Без черт.	
6	5Вр-I, ℓ=1110; 0.16 кг	2		

1. Арматура класса Вр-I по ГОСТ 6727-80.
2. Узел 1 см. докум. 1.832.1-15.2-134

Нач.отд.	Котов		
Н.контр.	Рабинович		
Гл.спец.	Рабинович		
Рук.гр.	Солоухин		
Инж.ТКАТ	Кузьмина		

1.832.1-15.2-78

Каркас КП187; КП188

Стадия	Лист	Листов
Р		1

ГИПРОНИСЕЛЬХОЗ

Формат А4

КП189

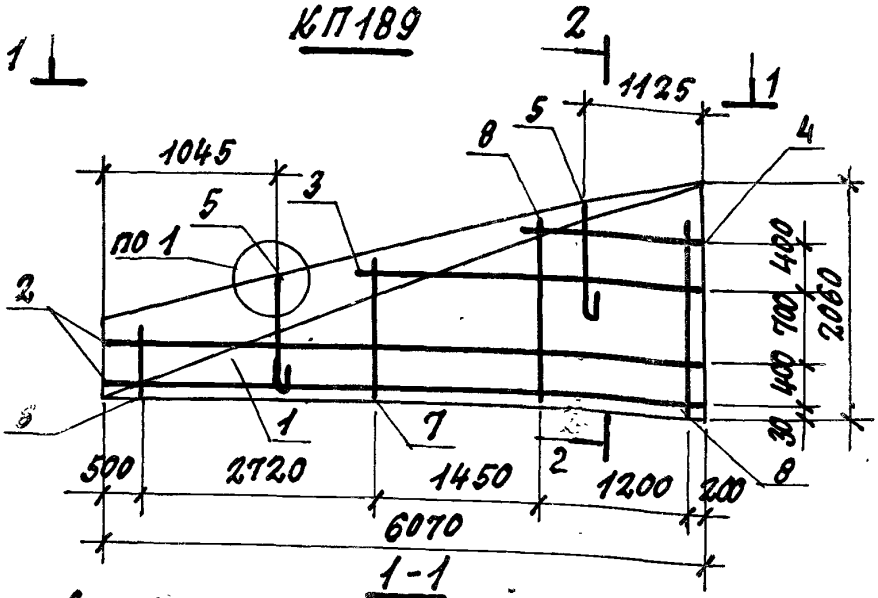

2-2

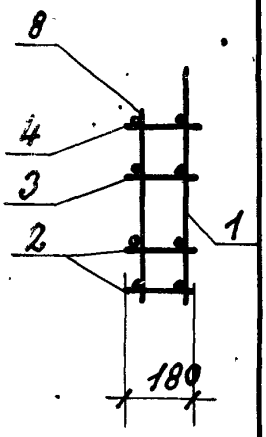

1-1

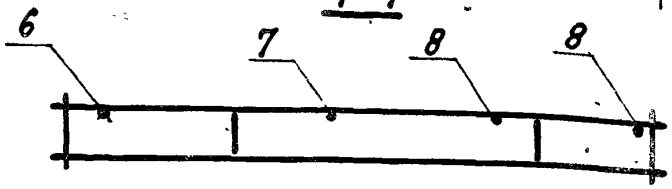

КП190

Зеркальное отражение КП189

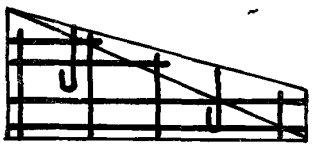

Поз.	Наименование	Кол.	Обозначение документа	Масса каркаса, кг
1	Сетка С51	1	1.832.1-15.2-119	23,8
2	Каркас Кр17	2	-97	
3	Кр 9	1	-96	
4	Кр 13	1		
5	Петля для подъема ПМ13-1	2	-130	
6	ф5 Вр-I, ℓ=460; 0.07 кг	1	Без черт.	
7	5 Вр-I, ℓ=1160; 0.17 кг	1		
8	5 Вр-I, ℓ=1560; 0.22 кг	2		

1. Арматура класса Вр-I по ГОСТ 6727-80.
2. Узел 1 см. докум. 1.832.1-15.2-134.

Нач.отд.	Котов	
Н. контр.	Рабинович	
Гл.спец.	Рабинович	
Рук.гр.	Солоухин	
Инж.	Кузьмина	

1.832.1-15.2-79

Каркас КП189; КП190

Стадия	Лист	Листов
Р		1

ГИПРОНИСЕЛЬХОЗ

Инв. № подл. | Подпись и дата | Взам. инв. №

Формат А4

КП 191

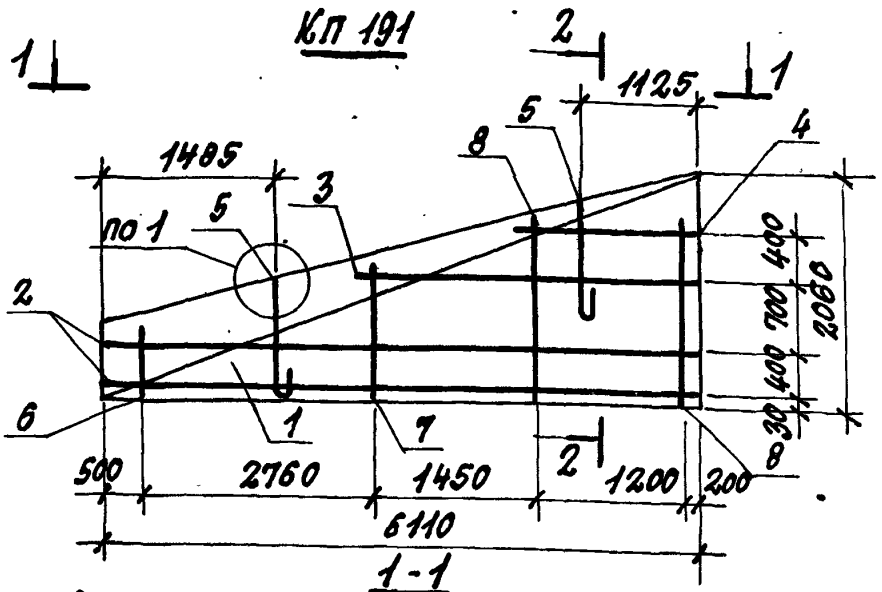

2-2

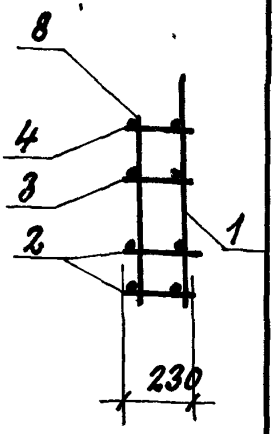

1-1

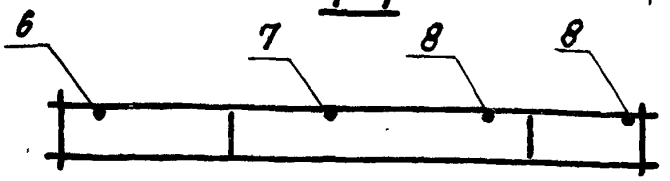

КП 192

Зеркальное отражение КП191

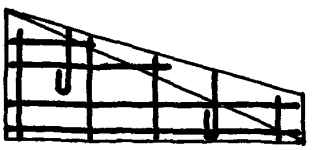

Поз.	Наименование	Кол.	Обозначение документа	Масса каркаса, кг
1	Сетка С52	1	1.832.1-15.2-119	29,2
2	Каркас Кр19	2	-97	
3	Кр10	1		
4	Кр14	1	-96	
5	Петля для подъема ПМ13-2	2	-131	
6	ф5 Вр-I, ℓ=460; 0.07кг	1		
7	5 Вр-I, ℓ=1160; 0.17кг	1	БЕЗ ЧЕРТ.	
8	5 Вр-I, ℓ=1560; 0.22кг	2		

1. Арматура класса Вр-I по ГОСТ 6727-80.
2. Узел 1 см. докум. 1.832.1-15.2-134.

Нач.отд.	Котов	
Н.контр.	Рабинович	
Гл.спец.	Рабинович	
Рук.гр.	Солоухин	
Инж.ТКМ	Кузьмина	

1.832.1-15.2-80

Каркас КП191; КП192

Стадия	Лист	Листов
Р		1

ГИПРОНИСЕЛЬХОЗ

Формат А4

КП193

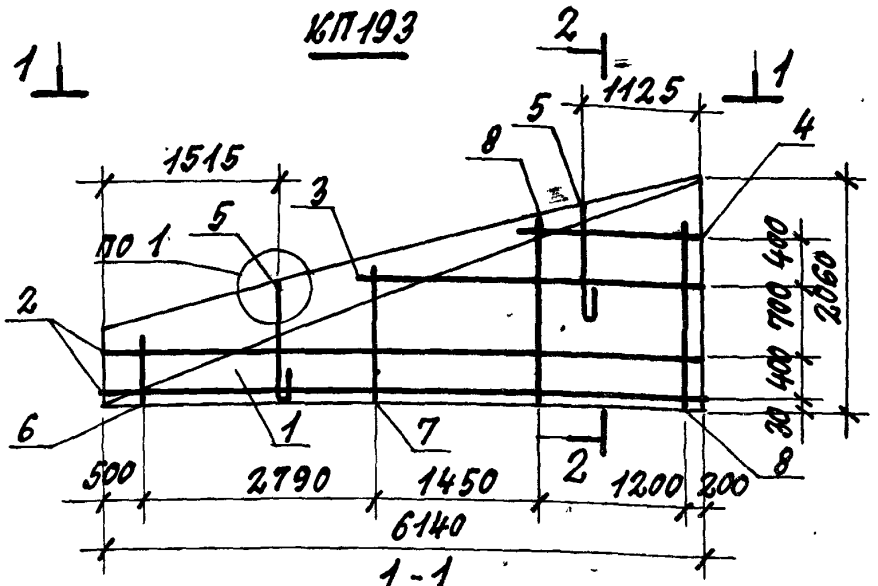

2-2

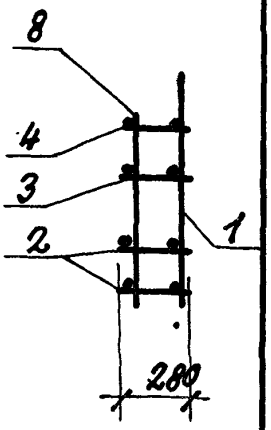

1-1

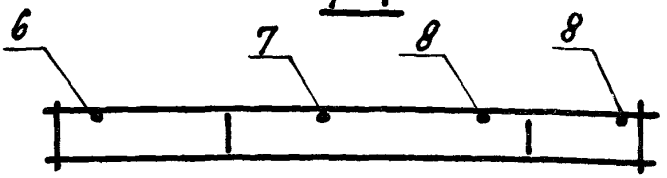

КП194

Зеркальное отражение КП193

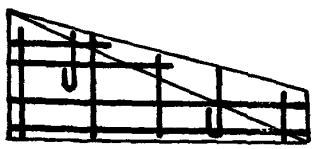

Поз.	Наименование	Кол.	Обозначение документа	Масса каркаса кг
1	Сетка С53	1	1.832.1-15.2-119	30,1
2	Каркас Кр21	2	-98	
3	Кр11	1	-96	
4	Кр15	1		
5	Петля для подъема ПМ14-3	2	-132	
6	ф5Вр-I, ℓ=460; 0.07кг	1	без черт.	
7	5Вр-I, ℓ=1160; 0.17кг	1		
8	5Вр-I, ℓ=1560; 0.22кг	2		

1. Арматура класса Вр-I по ГОСТ 6727-80.
2. Узел 1 см. докум. 1.832.1-15.2-134.

Нач.отд.	Котов	
Н.контр.	Рабинович	
Гл.спец.	Рабинович	
Рук.гр.	Солоухин	
Инж.I кат.	Кузьмина	

1.832.1-15.2-81

Каркас КП193; КП194

Стадия	Лист	Листов
Р		1

ГИПРОНИСЕЛЬХОЗ

Инв.№ подл. | Подпись и дата | Взам.инв.№

Формат А4

КП 195

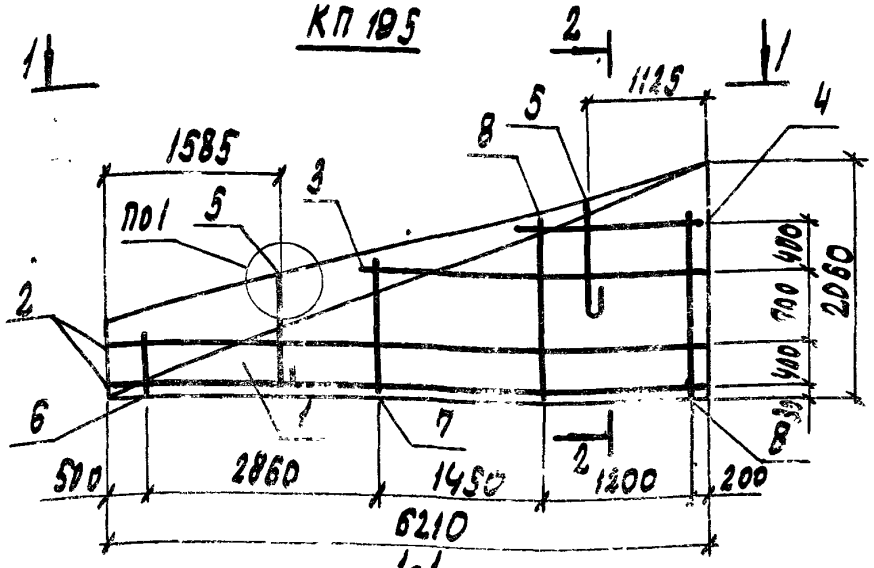

2-2

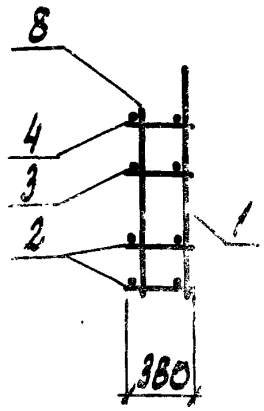

1-1

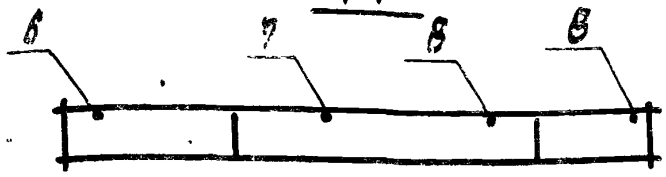

КП 196

ЗЕРКАЛЬНОЕ ОТРАЖЕНИЕ КП195



Поз.	Наименование	Кол.	Обозначение документа	Масса каркаса, кг
1	Сетка С54	1	1.832.1-15.2-119	38,0
2	Каркас Кр24	2	—98	
3	Кр12	1	—96	
4	Кр16	1		
5	Петля для подъема ПМ16-4	2	—133	
6	ф5 Вр-I, ℓ=460; 0,07 кг	1	без черт	
7	5 Вр-I, ℓ=1160; 0,17 кг	1		
8	5 Вр-I, ℓ=1560; 0,22 кг	2		

1. Арматура класса Вр-I по ГОСТ 6727-80.
2. Узел 1 см. докум. 1.832.1-15.2-134.

Нач. отд.	Котов	
Н. контр.	Рабинович	
Гл. спец.	Рабинович	
Рук. гр.	Солоухин	
Инж.-техн.	Кузьмина	

1.832.1-15.2-82

Каркас Кп 195, КП 196

Стадия	Лист	Листов
Р		1

ГИПРОНИСЕЛЬХОЗ

Формат А4

КП 197

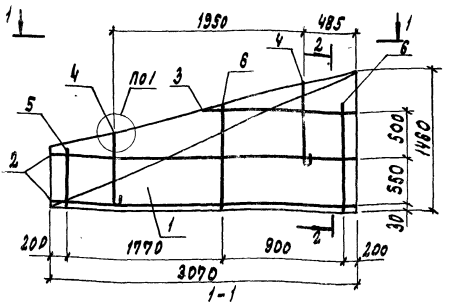

2-2

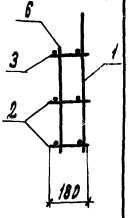

1-1

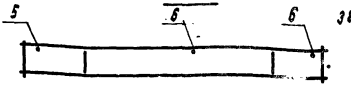

КП 198

ЗЕРКАЛЬНОЕ ОТРАЖЕНИЕ КП 197

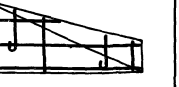

Поз.	Наименование	Кол.	Обозначение документа	Масса каркаса кг
1	Сетка С55	1	1.832.1-15.2 - 119	10,0
2	Каркас Кр 45	2	— 103	
3	Кр 29	1	— 99	
4	Петля для подъема ПМ4-1	2	— 130	
5	ф 5 В-I, ℓ=610; 0,09 кг	1	без черт.	
6	5 В-I, ℓ=1110; 0,16 кг	2		

1. Арматура класса Вр-I по гост 6727-80
2. Узел 1 см. докум. 1.832.1-15.2 - 134

Нач.отд.	Котов		
Н. контр	Рабинович		
Гл.спец.	Рабинович		
Рук. гр.	Солоухин		
Инж. Техн	Кузьмина		

1.832.1-15.2-83

Каркас КП197, КП198

Стадия	Лист	Листов
Р	1	

ГИПРОНИСЕЛЬХОЗ

Формат А4

Инв.№ подл. | Подпись и дата | Взам. инв. №

КП 199

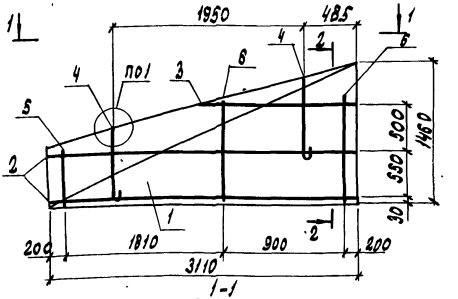

2-2

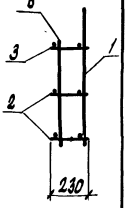

1-1

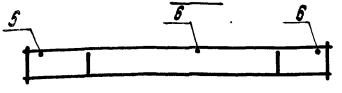

КП 200

ЗЕРКАЛЬНОЕ ОТРАЖЕНИЕ КП 199

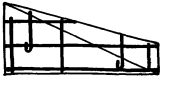

Поз.	Наименование	Кол.	Обозначение документа	Масса каркаса кг
1	Сетка С98	1	1.832.1-15.2-119	11,5
2	Каркас КР46	2	-103	
3	КР30	1	-99	
4	Петля для подъема ПМ8-2	2	-131	
5	ф5 Вр-I, ℓ=610; 0,09 кг	1	без черт.	
6	5 Вр-I, ℓ=1110; 0,16 кг	2		

1. Арматура класса Вр-I по ГОСТ 6727-80.
2. Узел 1 см. докум. 1.832.1-15.2-134.

Нач. отд.	Котов		
Н. контр.	Равинович		
Гл. спец.	Равинович		
Рук. гр.	Солоухин		
Инж. техн.	Кузьмина		

1.832.1-15.2-84

Стадия	Лист	Листов
Р		1

Каркас КП199; КП200

ГИПРОНИСЕЛЬХОЗ

КП 201

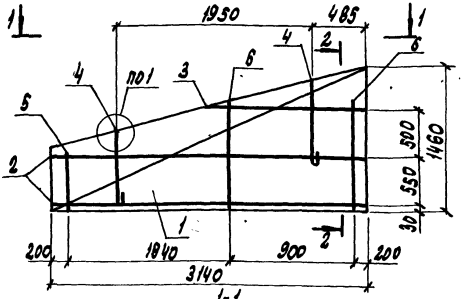

2-2

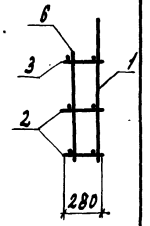

1-1

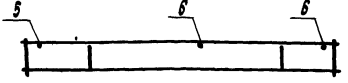

КП 202

ЗЕРКАЛЬНОЕ ОТРАЖЕНИЕ КП 201.

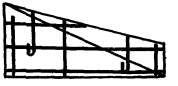

Поз.	Наименование	Кол.	Обозначение документа	Масса каркаса, кг
1	Сетка С57	1	1.832.1-15.2 – 119	12,0
2	Каркас Кр 49	2	– 103	
3	Кр 31	1	– 99	
4	Петля для подъема ПМВ-3	2	– 132	
5	ф 5 Вр-I, ℓ=510; 0,09 кг	1	без черт.	
6	5 Вп-I, ℓ=1110; 0,16 кг	2		

1. Арматура класса Вп-I по ГОСТ 6727-80
2. Узел 1 см. докум. 1.832.1-15.2-134

		1.832.1-15.2-85	
Нач.отд.	Котов		
Н.контр.	Рабинович	Каркас КП 201, КП 202	Стадия: Р; Лист: 1; Листов: 1
Гл.спец.	Рабинович		
Рук.гр.	Солоухин		Гипронисельхоз
Инж.-техн.	Кузьмина		

Инв.№ подл. | Подп. и дата | Взам.инв.№

КП 203

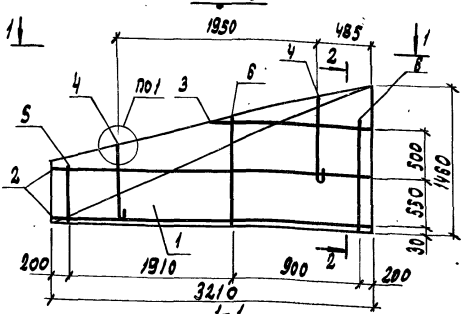

2-2

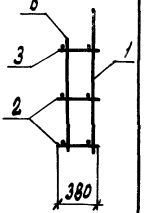

1-1

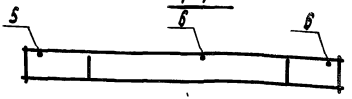

КП 204

ЗЕРКАЛЬНОЕ ОТРАЖЕНИЕ КП 203

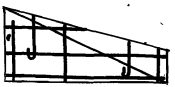

Поз.	Наименование	Кол.	Обозначение документа	Масса каркаса кг
1	Сетка С5В	1	1.832.1-15.2-119	12,2
2	Каркас Кр 48	2	— 103	
3	Кр 32	1	— 99	
4	Петля для подъема ПМ7-4	2	— 134	
5	ФС8р-I, ℓ=610; 0,09 кг	1	без черт.	
6	С8р-I, ℓ=1110; 0,16 кг	2		

1. Арматура класса 8р-I по ГОСТ 6727-80
2. Узел 1 см. докум. 1.832.1-15.2-134

			1.832.1-15.2-86		
Нач. отд.	Котов		Каркас КП-203, КП 204	Стадия	Лист	Листов
Н. контр.	Рабинович			Р		1
Гл. спец.	Рабинович			ГИПРОНИСЕЛЬХОЗ		
Рук. гр.	Сапухин					
Инженер	Кузьмина					

КП 205

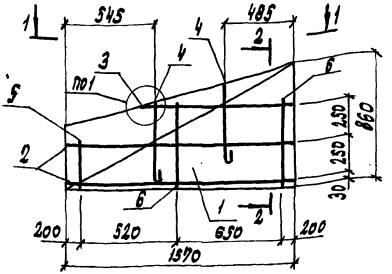

2-2

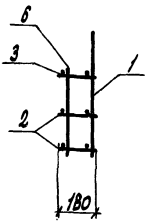

1-1

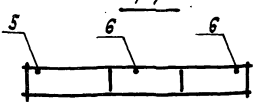

КП 206

ЗЕРКАЛЬНОЕ ОТРАЖЕНИЕ КП205



Поз.	Наименование	Кол.	Обозначение документа	Масса каркаса, кг
1	Сетка С59	1	1.832.1-15.2-119	5,9
2	Каркас Кр49	2	-104	
3	Кр29	1	-99	
4	Петля для подъема ПМ2-1	2	-130	
5	ф5 Вр-I, l=310; 0,04 кг	1	без черт.	
6	5 Вр-I, l=560; 0,08 кг	2		

1. Арматура класса Вр-I по ГОСТ 6727-80
2. Узел 1 см. докум. 1.832.1-15.2-134

Нач.отд.	Котов		
Н.контр.	Рабинович		
Гл.спец.	Рабинович		
Рук.гр.	Солоухин		
Инж.I кат.	Кузьмина		

1.832.1-15.2-87

Каркас КП205, КП206

Стадия	Лист	Листов
Р		1

ГИПРОНИСЕЛЬХОЗ

Инв.№ подл. | Подпись и дата | Взам. инв.№

25070-03 96 Формат А4

КП 207

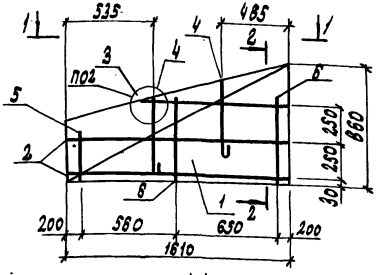

2-2

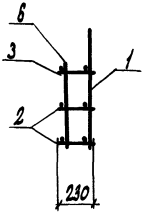

1-1

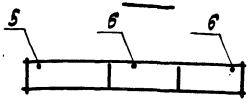

КП 208

ЗЕРКАЛЬНОЕ ОТРАЖЕНИЕ КП207



Поз.	Наименование	Кол.	Обозначение документа	Масса каркаса, кг
1	Сетка С 60	1	1.832.1-15.2 – 119	6,2
2	Каркас КР30	2	– 104	
3	Кр30	1	– 99	
4	Петля для подъема ПМ1-2	2	– 131	
5	ф5 Вр-I, ℓ=310; 0,04 кг	1	без черт.	
6	5 Вр-I, ℓ=560; 0,08 кг	2		

1. Арматура класса Вр-I по ГОСТ 6727-80
2. Узел 2 см. докум. 1.832.1-15.2-134

1.832.1-15.2-88

Нач. отд.	Котов	
Н. контр.	Рабинович	
Гл. спец.	Рабинович	
Рук. гр.	Солоухин	
Инж. пров.	Кузьмина	

Каркас КП207, КП208

Стадия	Лист	Листов
	1	1

ГИПРОНИСЕЛЬХОЗ

Формат А4

КП 209

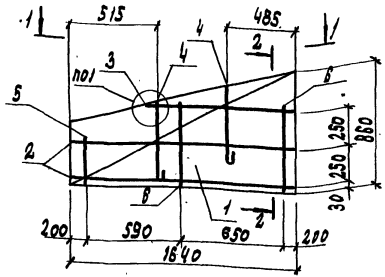

2-2

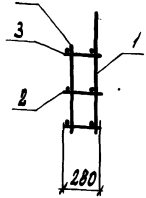

1-1

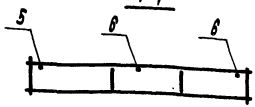

КП 210

ЗЕРКАЛЬНОЕ ОТРАЖЕНИЕ КП209



Поз.	Наименование	Кол.	Обозначение документа	Масса каркаса, кг
1	Сетка С61	1	1.832.1-15.2 -119	6,5
2	Каркас КР51	2	-104	
3	Кр31	1	-99	
4	Петля для подъема ПИ2-3	2	-132	
5	ф5Вр-I, l=310; 0,04 кг	1	без черт.	
6	5Вр-I, l=560; 0,08 кг	2		

1. Арматура класса Вр-I по ГОСТ 6727-80
2. Узел 1 см. 1.832.1-15.2-134

Нач.отд.	Котов		
Н.контр.	Равинович		
Гл.спец.	Равинович		
Рук.гр.	Солоухин		
Инж.I кат.	Кузьмина		

1.832.1-15.2-89

Каркас КП 209, КП210

Стадия	Лист	Листов
Р		1

ГИПРОНИСЕЛЬХОЗ.

Инв.№ подл. | Подпись и дата | Взам.инв.№

25070-03 98 Формат А4

КП 211

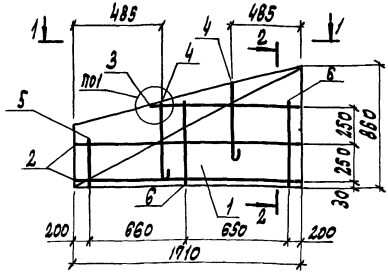

2-2

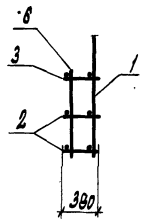

1-1

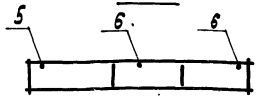

КП 212

ЗЕРКАЛЬНОЕ ОТРАЖЕНИЕ КП 211



Поз.	Наименование	Кол.	Обозначение документа	Масса каркаса, кг
1	Сетка С62	1	1.832.1-15.2-119	6,6
2	Каркас Кр52	2	-104	
3	Кр32	1	-99	
4	Петля для подъема ПМ1-4	2	-133	
5	ф5 Вр-I, ℓ=310; 0,01кг	1	ГОСТ 6727-80	
6	5 Вр-I, ℓ=560; 0,08 кг	2		

1. Арматура класса Вр-I по ГОСТ 6727-80
2. Узел 1 см. докум. 1.832.1-15.2-134

Нач. отд.	Котов		
Н. контр.	Рабинович		
Гл. спец.	Рабинович		
Рук. гр.	Солоухин		
Инж.-техн.	Кузьмина		

1.832.1-15.2-90

Каркас КП211, КП212

Стадия	Лист	Листов
Р		1

ГИПРОНИСЕЛЬХОЗ

Инв. № подл. | Подпись и дата | Взам. инв. №

25070-03 99

Формат А4

КП 213

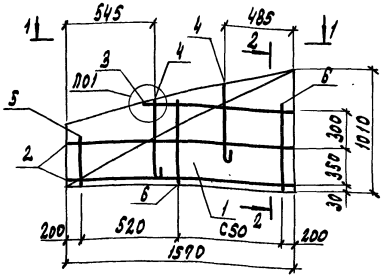

2-2

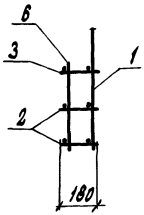

1-1

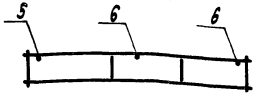

КП214

ЗЕРКАЛЬНОЕ ОТРАЖЕНИЕ КП213



Поз.	Наименование	Кол.	Обозначение документа	Масса каркаса кг
1	Сетка С63	1	1.832.1-15.2-119	6,3
2	Каркас Кр 49	2	-104	
3	Кр 29	1	-99	
4	Петля для подъема ПМЗ-1	2	-130	
5	Ф5Вр-I, l=410; 0,06 кг	1	без черт.	
6	5Вр-I, l=710; 0,10 кг	2		

1. Арматура класса Вр-I по ГОСТ 6727-80
2. Узел 1 см. докум. 1.832.1-15.2-134

Нач. отд.	Котов		
Н. контр.	Рабинович		
Гл. спец.	Рабинович		
Рук. гр.	Солоухин		
Инж. I кат.	Кузьмина		

1.832.1-15.2-91

Каркас КП213, КП214

Стадия	Лист	Листов
Р		1

ГИПРОНИСЕЛЬХОЗ

Инв. № подл. | Подпись и дата | Взам. инв. №

25070-03 100

Формат А4

КП215

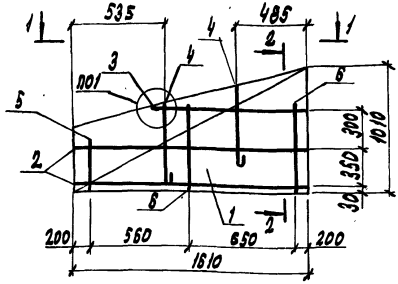

2-2

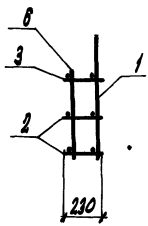

1-1

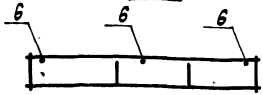

КП216

ЗЕРКАЛЬНОЕ ОТРАЖЕНИЕ КП215



Поз.	Наименование	Кол.	Обозначение документа	Масса каркаса, кг
1	Сетка С64	1	1.832.1-15.2-119	6,7
2	Каркас К030	2	-104	
3	К030	1	-99	
4	Петля для подъема ПМ3-2	2	-131	
5	ф5 Вр-I, ℓ=410; 0,06 кг	1	без черт.	
6	5 Вр-I, ℓ=910; 0,10 кг.	2		

1. Арматура класса Вр-I по ГОСТ 6727-80
2. Узел 1 см. докум. 1.832.1-15.2-134

1.832.1-15.2-92

Нач.отд.	Котов	
Н.контр.	Рабинович	
Гл.спец.	Рабинович	
Рук. гр.	Солоухин	
Инж.-эк.	Кузьмина	

Каркас КП215, КП216

Стадия	Лист	Листов
Р		1

ГИПРОНИСЕЛЬХОЗ

КП 21Г

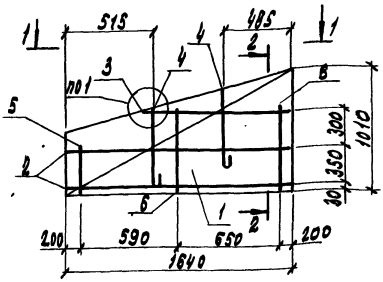

2-2

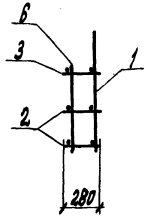

1-1

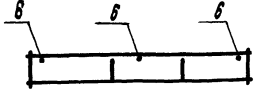

КП 21В

ЗЕРКАЛЬНОЕ ОТРАЖЕНИЕ КП21Г



Поз.	Наименование	Кол.	Обозначение документа	Масса каркаса кг
1	Сетка С 65	1	1.832.1-15.2-119	71,0
2	Каркас КР51	2	-104	
3	КР31	1	-99	
4	Петля для подъема ПМ3-3	2	-132	
5	⌀5 В0-I, ℓ=410; 0,06 кг	1	без черт.	
6	5 В0-I, ℓ=710; 0,10 кг	2		

1. Арматура класса В0-I по ГОСТ 6727-80
2. Узел 1 см. докум. 1.832.1-15.2-134

Нач.отд.	Котов		
Н.контр.	Равинович		
Гл.спец.	Равинович		
Рук.гр.	Сладухин		
Инж.-техн.	Кузьмина		

1.832.1-15.2-93

Каркас КП21Г, КП21В

Стадия	Лист	Листов
Р		1

ГИПРОНИСЕЛЬХОЗ

Инв.№ подл. | Подпись и дата | Взам.инв.№

Формат А4

КП219

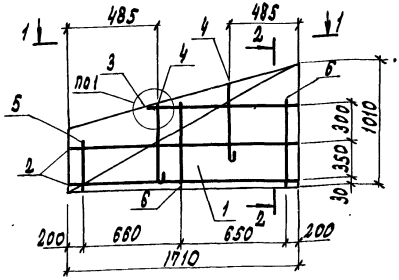

2-2

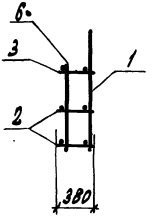

1-1

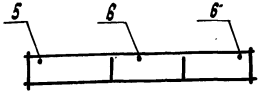

КП220

ЗЕРКАЛЬНОЕ ОТРАЖЕНИЕ КП219



Поз.	Наименование	Кол.	Обозначение в документа	Масса каркаса, кг
1	Сетка С66	1	1.832.1-15.2-119	17,1
2	Каркас К-52	2	-104	
3	К-32	1	-98	
4	Петля для подъема Пм 2-4	2	-133	
5	Ф5 Вр-I, ℓ=410; 0,06 кг	1	без черт.	
6	5 Вр-I, ℓ=710; 0,10 кг	2		

1. Арматура класса Вр-I, по ГОСТ 6727-80
2. Узел 1 см. докум. 1.832.1-15.2-134

Нач.отд.	Котов	1.832.1-15.2-94	
Н.контр.	Рабинович		
Гл.спец.	Рабинович	Каркас КП219, КП220	Стадия: Р; Лист; Листов: 1
Рук.гр.	Солоухин		ГИПРОНИСЕЛЬХОЗ
Инж.Изд.	Кузьмина		

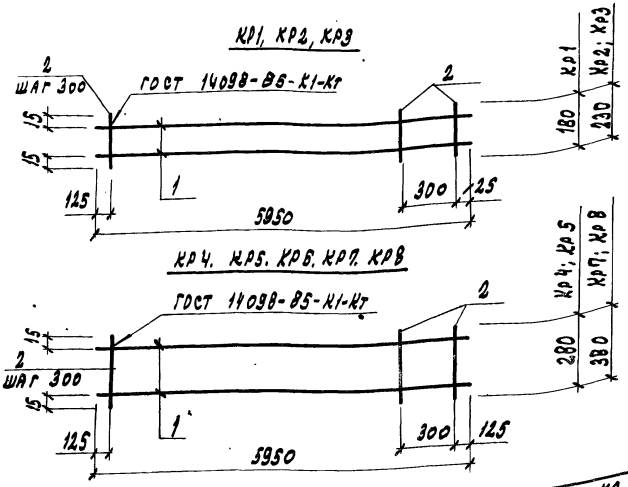

Поз.	Наименование	Кол. на каркас КР							
		1	2	3	4	5	6	7	8
1	ф 6 АIII, l=5950; 1,32 кг	2	2		2		2		
	ф 8 АIII, l=5950; 2,35 кг			2		2		2	
	ф 10 АIII, l=5950; 3,67 кг								2
2	ф 4 Вр-I, l=180; 0,02 кг	20							
	4 Вр-I, l=230; 0,02 кг		20	20					
	4 Вр-I, l=280; 0,03 кг				20	20			
	4 Вр-I, l=380; 0,03 кг						20	20	20
	масса каркаса, кг	3,1	3,1	5,1	3,3	5,3	3,3	5,3	8,0

АРМАТУРА: КЛАССА А-III ПО ГОСТ 5781-82, КЛАССА Вр-I ПО ГОСТ 8727-80

1.832.1-15.2-95

Нач. отд.	КОТОВ		
Н. контр.	КУЗЬМИНА		
Гл. спец.	РАБИНОВИЧ		
Рук. гр.	СОЛОУХИН		

Каркас Кр1... Кр8

Стадия	Лист	Листов
Р		1

ГИПРОНИСЕЛЬХОЗ

25070-03 104

ФОРМАТ А4

Кр 9, Кр 10, Кр 13, Кр 14

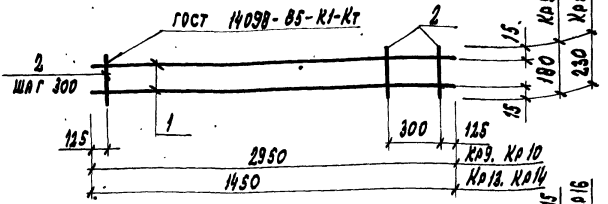

Кр 11, Кр 12, Кр 15, Кр 16

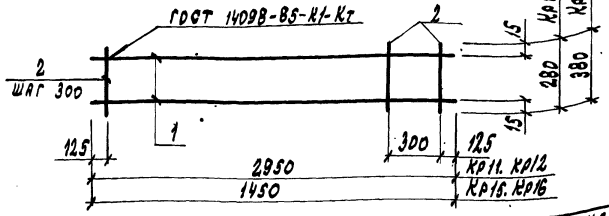

Поз.	Наименование	Кол. на каркас Кр 9	10	11	12	13	14	15	16
1	ф 6 А III, ℓ=2950; 0,65 кг	2	2	2	2				
	6 А III, ℓ=1450; 0,32 кг					2	2	2	2
2	ф 4 Вр-I, ℓ=180; 0,02 кг	10				5			
	4 Вр-I, ℓ=210; 0,02 кг		10				5		
	4 Вр-I, ℓ=280; 0,03 кг			10				5	
	4 Вр-I, ℓ=380; 0,03 кг				10				5
	Масса каркаса, кг	1,5	1,5	1,6	1,6	0,76	0,76	0,82	0,82

Арматура: класса А-III по ГОСТ 5781-82, класса Вр-I по ГОСТ 6727-80

1.832.1-15.2-96

Нач. отд.	Котов		
Н. контр.	Кузьмина		
Гл. спец.	Равинович		
Рук. гр.	Солоухин		

Каркас Кр 9... Кр 16

Стадия	Лист	Листов
Р		1

ГИПРОНИСЕЛЬХОЗ

Инв. № подл. | Подпись и дата | Взам. инв. №

Формат А4

Кр 17

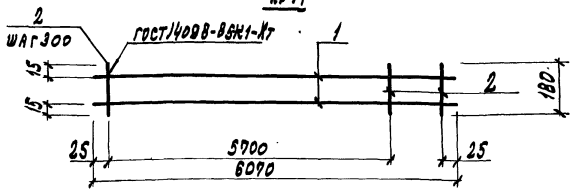

Кр 18, Кр 19

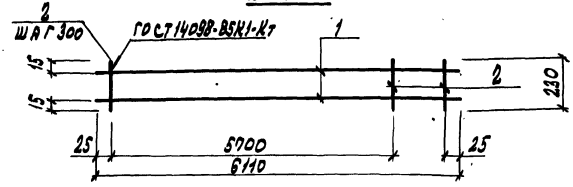

Марка сетки	Поз.	Наименование	Кол.	Масса ед. кг	Масса сетки, кг
Кр 17	1	6 А III, ℓ=6090	2	1,3	3,0
	2	4 Вр-I, ℓ=180	21	0,02	
Кр 18	1	6 А III, ℓ=6110	2	1,4	3,2
	2	4 Вр-I, ℓ=230	21	0,02	
Кр 19	1	8 А III, ℓ=6110	2	2,4	5,2
	2	4 Вр-I, ℓ=230	21	0,02	

Арматура: класса А-III по ГОСТ 5781-82, класса Вр-I по ГОСТ 6727-80

Нач. отд.	Котов		
Н. контр.	Кузьмина		
Гл. спец.	Равинович		
Рук. гр.	Солоухин		

1.832.1-15.2-97

Каркас Кр 17, Кр 18, Кр 19

Стадия	Лист	Листов
Р		1

ГИПРОНИСЕЛЬХОЗ

Инв. № подл. | Подпись и дата | Взам. инв. №

Кр 20, Кр 21

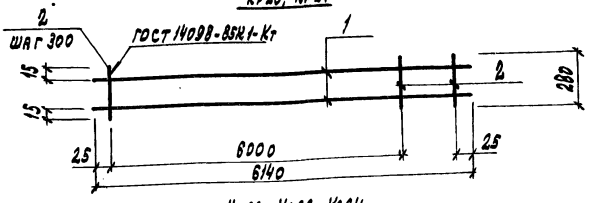

Кр 22, Кр 23, Кр 24

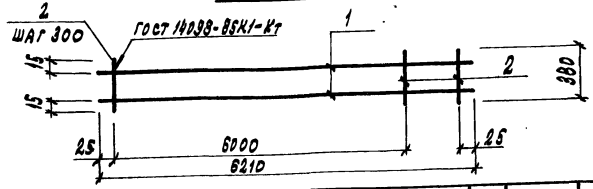

Марка сетки	Поз.	Наименование	Кол.	Масса ед. кг	Масса сетки, кг
Кр 20	1	6 AIII, ℓ=6140	2	1,4	3,4
	2	4 Вр-I, ℓ=280	22	0,03	
Кр 21	1	8 AIII, ℓ=6140	2	2,4	5,5
	2	4 Вр-I, ℓ=280	22	0,03	
Кр 22	1	6 AIII, ℓ=6210	2	1,4	3,4
	2	4 Вр-I, ℓ=380	22	0,03	
Кр 23	1	8 AIII, ℓ=6210	2	2,5	5,6
	2	4 Вр-I, ℓ=380	22	0,03	
Кр 24	1	10 AIII, ℓ=6210	2	3,8	8,3
	2	4 Вр-I, ℓ=380	22	0,03	

Арматура: класса А-III по ГОСТ 5781-82, класса Вр-I по ГОСТ 6727-80

1.832.1-15.2-98

Нач.отд.	Котов		Стадия Р	Лист	Листов 1
Н. контр.	Кузьмина		Каркас Кр 20... Кр 24	ГИПРОНИСЕЛЬХОЗ	
Гл. спец.	Лавинович				
Рук. гр.	Солодухин				

Кр25. Кр26. Кр29. Кр30

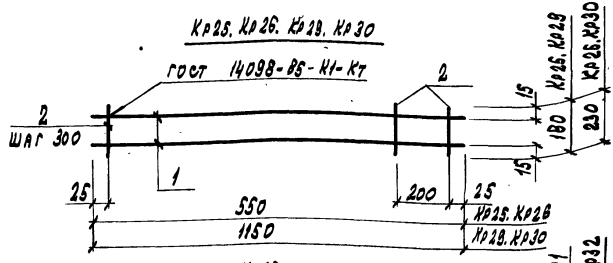

Кр27. Кр28. Кр31. Кр32

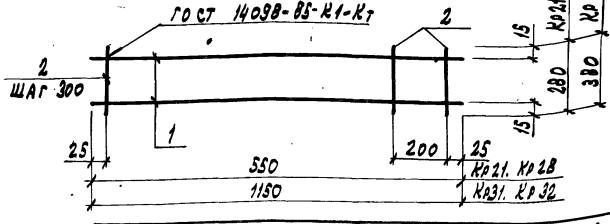

Поз.	Наименование	Кол. на каркас Кр							
		25	26	27	28	29	30	31	32
1	ф 6 AIII, ℓ=550; 0,12 кг	2	2	2	2				
	6 AIII, ℓ=1150; 0,26 кг					2	2	2	2
2	ф 4 Вр-I, ℓ=180; 0,02 кг	3				5			
	4 Вр-I, ℓ=230; 0,02 кг		3				5		
	4 Вр-I, ℓ=280; 0,03 кг			3				5	
	4 Вр-I, ℓ=380; 0,03 кг				3				5
	Масса каркаса кг	0,3	0,3	0,33	0,33	0,62	0,62	0,67	0,87

Арматура: класса А-III по ГОСТ 5781-82, класса Вр-I по ГОСТ 6727-80

		1.832.1-15.2-99	
Нач.отд.	Котов	Каркас Кр25... Кр32	Стадия Р / Лист / Листов 1
Н.контр.	Кузьмина		
Гл.спец.	Равинович		ГИПРОНИСЕЛЬХОЗ
Рук.гр.	Солоухин		

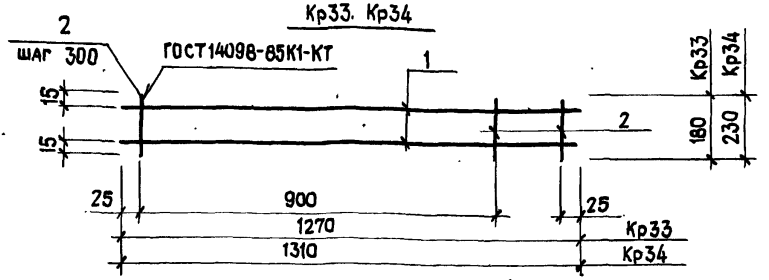

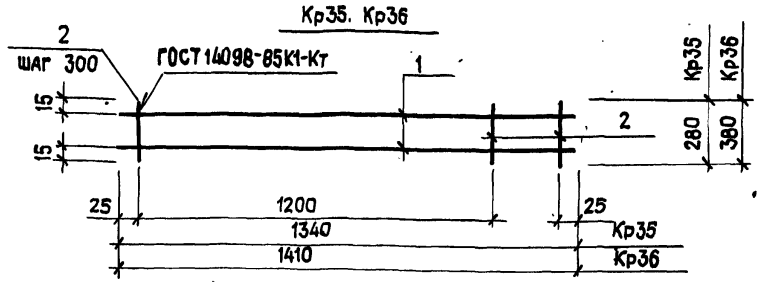

Марка сетки	Поз.	Наименование	Кол.	Масса ед. кг	Масса сетки, кг
Кр33	1	6 AIII, ℓ=1270	2	0,28	0,66
	2	4 BpI, ℓ=180	5	0,02	
Кр34	1	6 AIII, ℓ=1310	2	0,29	0,68
	2	4 BpI, ℓ=230	5	0,02	
Кр35	1	6 AIII, ℓ=1340	2	0,30	0,78
	2	4 BpI, ℓ=280	6	0,03	
Кр36	1	6 AIII, ℓ=1410	2	0,31	0,80
	2	4 BpI, ℓ=380	6	0,03	

Арматура: класса А-III по ГОСТ 5781-82, класса Вр-I по ГОСТ6727-80

1.832.1 – 15.2 – 100

Нач.отд.	Котов	
Н.контр.	Кузьмина	
Гл.спец.	Рабинович	
Рук.гр.	Солоухин	

Каркас Кр33 ... Кр36

Стадия	Лист	Листов
Р		1

ГИПРОНИСЕЛЬХОЗ

Кр37. Кр38

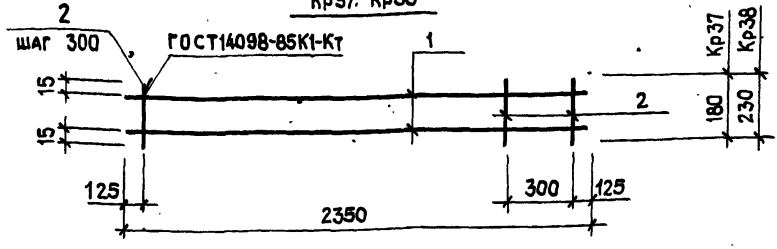

Кр39. Кр40

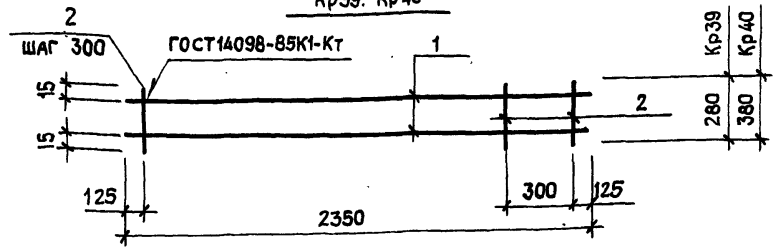

МАРКА СЕТКИ	ПОЗ.	НАИМЕНОВАНИЕ	КОЛ.	МАССА ЕД. КГ	МАССА СЕТКИ, КГ
Кр37	1	6 AIII, ℓ=2350	2	0,52	1,2
	2	4 BpI, ℓ=180	8	0,02	
Кр38	1	6 AIII, ℓ=2350	2	0,52	1,2
	2	4 BpI, ℓ=230	8	0,02	
Кр39	1	6 AIII, ℓ=2350	2	0,52	1,3
	2	4 BpI, ℓ=280	8	0,03	
Кр40	1	6 AIII, ℓ=2350	2	0,52	1,3
	2	4 BpI, ℓ=380	8	0,03	

Арматура: класса А-III по ГОСТ 5781-82, класса Вр-I по ГОСТ6727-80

Инв.№ подл. | Подпись и дата | Взам. инв.№

1.832.1-15.2-101

Нач.отд.	Котов	
Н.контр.	Кузьмина	
Гл.спец.	Равинович	
Рук.гр.	Солоухин	

Каркас Кр37 ... Кр40

Стадия	Лист	Листов
Р		1

ГИПРОНИСЕЛЬХОЗ

25070-03. 110.

Формат А4

Кр41. Кр42

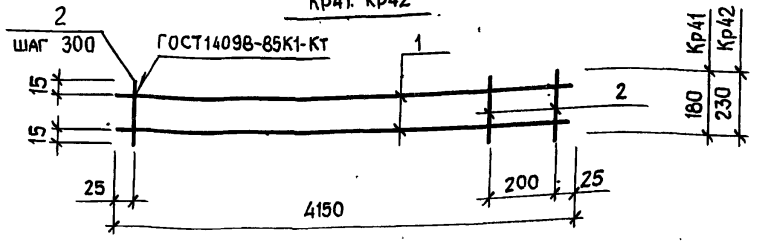

Кр43. Кр44

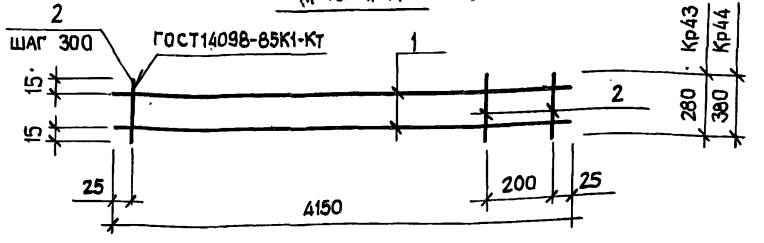

Марка сетки	Поз.	Наименование	Кол.	Масса ед., кг	Масса сетки, кг
Кр41	1	6 AIII, ℓ=4150	2	0,92	2,1
	2	4 BpI, ℓ=180	15	0,02	
Кр42	1	6 AIII, ℓ=4150	2	0,92	2,1
	2	4 BpI, ℓ=230	15	0,02	
Кр43	1	8 AIII, ℓ=4150	2	1,6	3,7
	2	4 BpI, ℓ=280	15	0,03	
Кр44	1	8 AIII, ℓ=4150	2	1,6	3,7
	2	4 BpI, ℓ=380	15	0,03	

Арматура: класса А-III по ГОСТ 5781-82, класса Вр-I по ГОСТ6727-80

1.832.1-15.2-102

Нач.отд.	Котов	
Н.контр.	Кузьмина	
Гл.спец.	Рабинович	
Рук.гр.	Солоухин	

Каркас Кр41 ... Кр44

Стадия	Лист	Листов
Р		1

ГИПРОНИСЕЛЬХОЗ

Формат А4

Кр45, Кр46

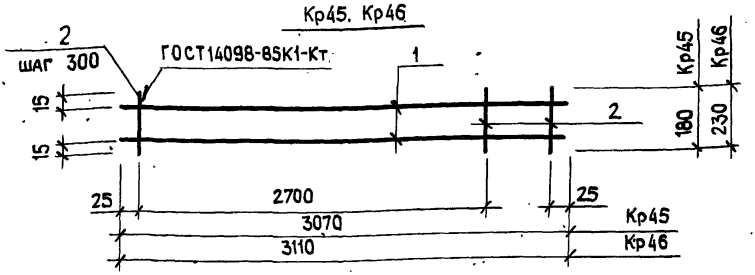

Кр47, Кр48

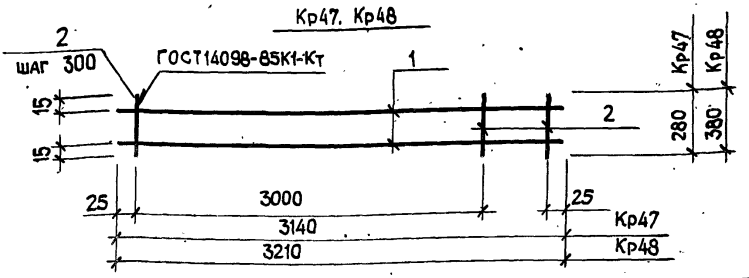

Марка сетки	Поз.	Наименование	Кол.	Масса ед. кг	Масса сетки, кг
Кр45	1	6 AIII, ℓ=3070	2	0,68	1,6
	2	4 Bp-I, ℓ=180	11	0,02	
Кр46	1	6 AIII, ℓ=3110	2	0,69	1,6
	2	4 BpI, ℓ=230	11	0,02	
Кр47	1	6 AIII, ℓ=3140	2	0,70	1,8
	2	4 BpI, ℓ=280	12	0,03	
Кр48	1	6 AIII, ℓ=3210	2	0,71	1,8
	2	4 BpI, ℓ=380	12	0,03	

Арматура: класса А-III по ГОСТ 5781-82, класса Вр-I по ГОСТ 6727-80

Инв. № подл. | Подпись и дата | Взам. инв. №

1.832.1-15.2-103

Нач.отд.	Котов		
Н.контр.	Кузьмина		
Гл.спец.	Рабинович		
Рук.гр.	Солоухин		

Каркас Кр45 ... Кр48

Стадия	Лист	Листов
Р		1

ГИПРОНИСЕЛЬХОЗ

25070-03 ИЗ

Кр49. Кр50

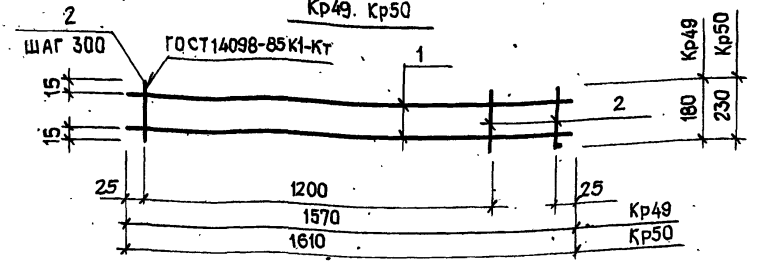

Кр51. Кр52

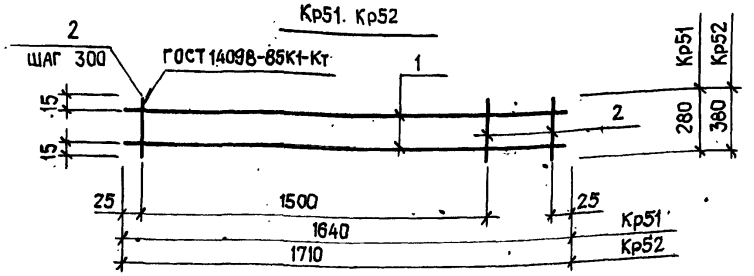

Марка сетки	Поз.	Наименование	Кол.	Масса ед. кг	Масса сетки, кг
Кр49	1	6 AIII, ℓ=1570	2	0,35	0,82
	2	4 BpI, ℓ=180	6	0,02	
Кр50	1	6 AIII, ℓ=1610	2	0,36	0,82
	2	4 BpI, ℓ=230	6	0,02	
Кр51	1	6 AIII, ℓ=1640	2	0,36	0,93
	2	4 BpI, ℓ=280	7	0,03	
Кр52	1	6 AIII, ℓ=1710	2	0,38	0,93
	2	4 BpI, ℓ=380	7	0,03	

Арматура: класса А-III по ГОСТ 5781-82, класса Вр-I по ГОСТ 6727-80

1.832.1 - 15.2 - 104

Нач. отд.	Котов	
Н. контр.	Кузьмина	
Гл. спец.	Равинович	
Рук. гр.	Солоухин	

Каркас Кр49 ... Кр52

Стадия	Лист	Листов
Р		1

ГИПРОНИСЕЛЬХОЗ

Формат А4

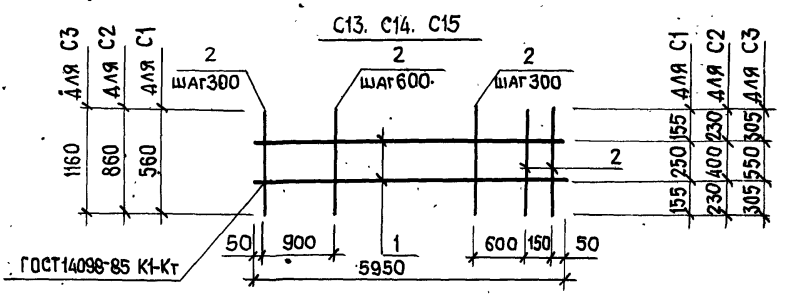

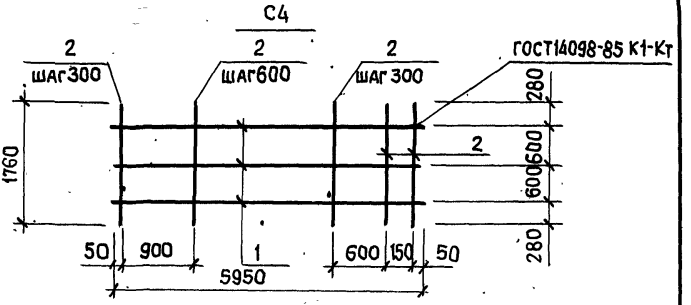

Марка сетки	Поз.	Наименование	Кол.	Масса ед., кг	Масса сетки кг
С1	1	Ф 5 ВрI, ℓ=5950	2	0,86	2,8
	2	5 ВрI, ℓ=560	14	0,08	
С2	1	Ф 5 ВрI, ℓ=5950	2	0,86	3,4
	2	5 ВрI, ℓ=860	14	0,12	
С3	1	Ф 5 ВрI, ℓ=5950	2	0,86	4,1
	2	5 ВрI, ℓ=1160	14	0,17	
С4	1	Ф 5 ВрI, ℓ=5950	3	0,86	6,1
	2	5 ВрI, ℓ=1760	14	0,25	

Арматура класса Вр-I по ГОСТ 6727-80

Инв.№ подл. | Подпись и дата | Взам. инв.№

Нач.отд.	Котов	
Н.контр.	Кузьмина	
Гл.спец.	Рабинович	
Рук.гр.	Солоухин	

1.832.1-15.2-105

Сетка С1 ... С4

Стадия	Лист	Листов
Р		1

Гипронисельхоз

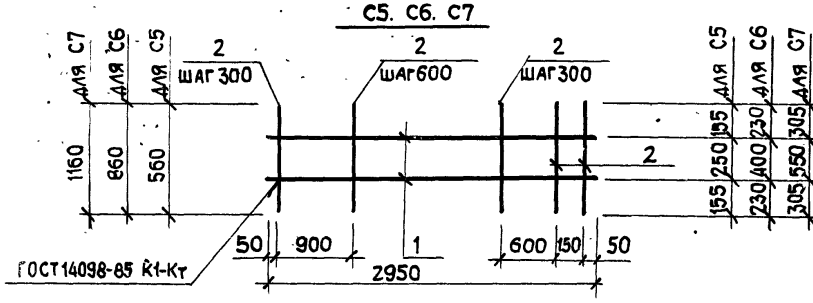

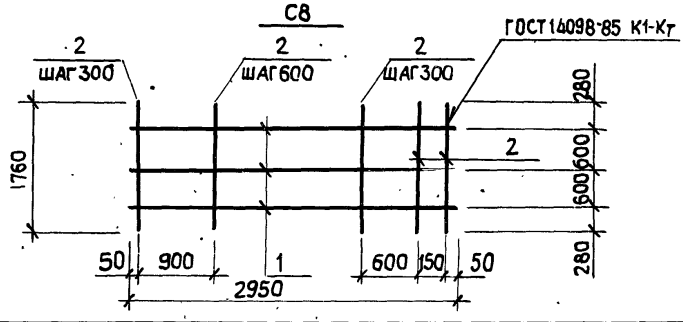

Марка сетки	Поз.	Наименование	Кол.	Масса ед. кг	Масса сетки, кг
С5	1	Ф 5 ВрI, ℓ=2950	2	0,42	1,7
	2	5 ВрI, ℓ=560	9	0,08	
С6	1	Ф 5 ВрI, ℓ=2950	2	0,42	1,9
	2	5 ВрI, ℓ=860	9	0,12	
С7	1	Ф 5 ВрI, ℓ=2950	2	0,42	2,4
	2	5 ВрI, ℓ=1160	9	0,17	
С8	1	Ф 5 ВрI, ℓ=2950	3	0,42	3,1
	2	5 ВрI, ℓ=1760	9	0,25	

Арматура класса Вр-I по ГОСТ 6727-80

		1.832.1-15.2-106	
Нач.отд.	Котов	Сетка С5 ... С8	Стадия: Р; Лист: ; Листов: 1
Н.контр.	Кузьмина		
Гл.спец.	Рабинович		Гипронисельхоз
Рук.гр.	Солоухин		

Формат А4

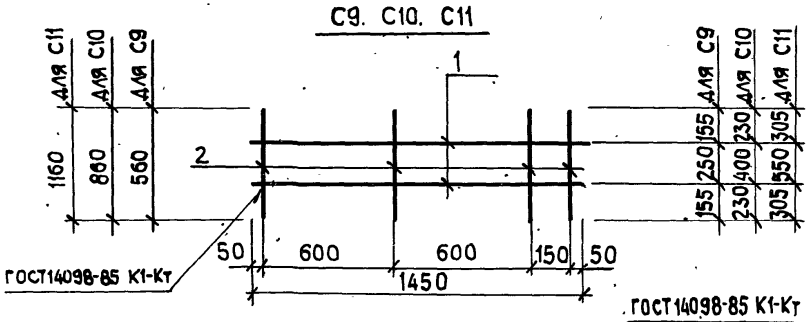

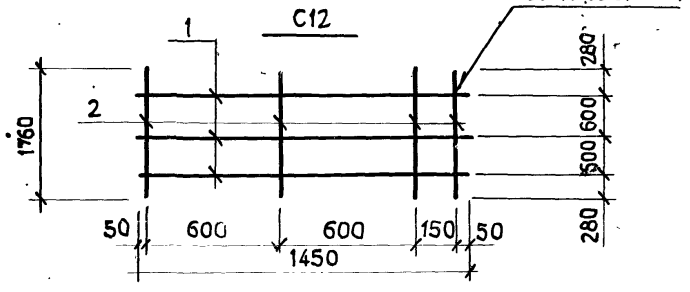

Марка сетки	Поз.	Наименование	Кол.	Масса ед. кг	Масса сетки, кг
С9	1	Ф5 ВрI, ℓ=1450	2	0,21	0,74
	2	5 ВрI, ℓ=560	4	0,08	
С10	1	Ф5 ВрI, ℓ=1450	2	0,21	0,90
	2	5 ВрI, ℓ=860	4	0,12	
С11	1	Ф5 ВрI, ℓ=1450	2	0,21	1,1
	2	5 ВрI, ℓ=1160	4	0,17	
С12	1	Ф5 ВрI, ℓ=1450	3	0,21	1,6
	2	5 ВрI, ℓ=1760	4	0,25	

Арматура класса Вр-I по ГОСТ 6727-80

1.832.1-15.2-107

Нач.отд.	Котов	
Н.контр.	Кузьмина	
Гл спец.	Рабинович	
Рук.гр.	Солоухин	

Сетка С9 ... С12

Стадия	Лист	Листов
Р		1

ГИПРОНИСЕЛЬХОЗ

С13. С14. С15

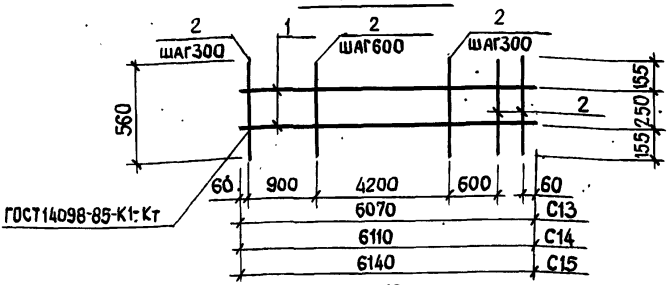

С16

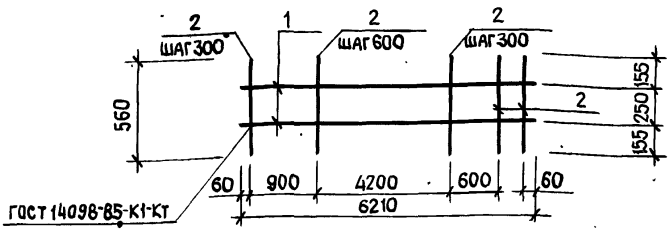

Марка сетки	Поз.	Наименование	Кол.	Масса ед. кг	Масса сетки, кг
С13	1	Ф 5 ВрI, ℓ=6070	2	0,87	2,9
	2	5 ВрI, ℓ=560	14	0,08	
С14	1	Ф 5 ВрI, ℓ=6110	2	0,88	2,9
	2	5 ВрI, ℓ=560	14	0,08	
С15	1	Ф 5 ВрI, ℓ=6140	2	0,88	2,9
	2	5 ВрI, ℓ=560	14	0,08	
С16	1	Ф 5 ВрI, ℓ=6210	2	0,89	2,9
	2	5 ВрI, ℓ=560,	14	0,08	

Арматура класса Вр-I по ГОСТ 6727-80

1.832.1-15.2-108

Нач.отд.	Котов	
Н.контр.	Кузьмина	
Гл.спец.	Рабинович	
Рук.гр.	Солоухин	

Сетка С13 ... С16

Стадия	Лист	Листов
Р		1

ГИПРОНИСЕЛЬХОЗ

С17, С18, С19

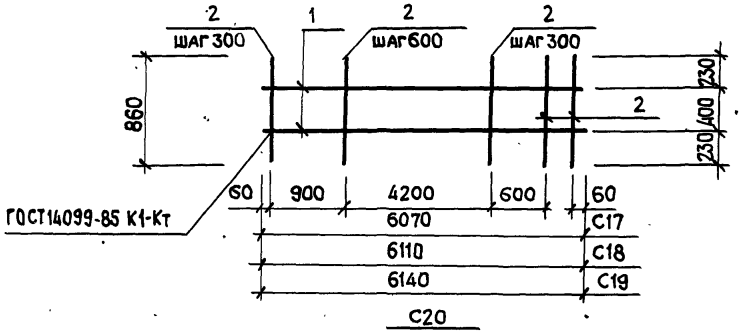

С20

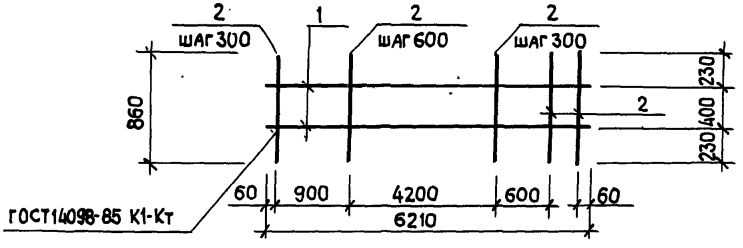

Марка сетки	Поз.	Наименование	Кол.	Масса ед. кг	Масса сетки, кг
С17	1	Ф5 Bpl, ℓ=6070	2	0,87	3,4
	2	5 Bpl, ℓ=860	14	0,12	
С18	1	Ф5 Bpl, ℓ=6110	2	0,88	3,4
	2	5 Bpl, ℓ=860	14	0,12	
С19	1	Ф5 Bpl, ℓ=6140	2	0,88	3,4
	2	5 Bpl, ℓ=860	14	0,12	
С20	1	Ф5 Bpl, ℓ=6210	2	0,89	3,4
	2	5 Bpl, ℓ=860	14	0,12	

Арматура класса Bp-I по ГОСТ 6727-80

Взам. инв. №

Подпись и дата

Инв. № подл.

Нач.отд.	Котов	
Н.контр.	Кузьмина	
Гл.спец.	Равинович	
Рук.гр.	Солоухин	

1.832.1-15.2-109

Сетка С17 ... С20

Стадия	Лист	Листов
Р		1

ГИПРОНИСЕЛЬХОЗ

Формат А4

С21, С22 С23

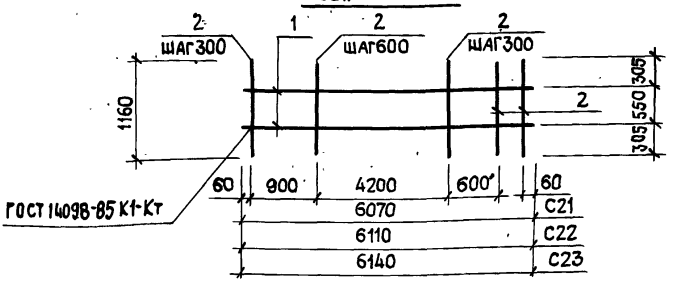

С24

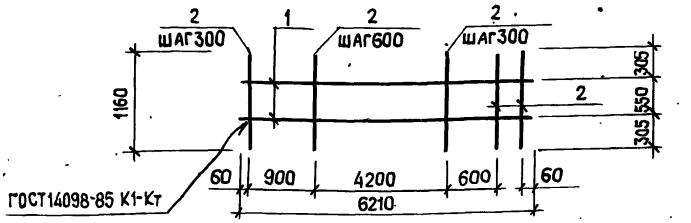

Марка сетки	Поз.	Наименование	Кол.	Масса ед. кг	Масса сетки, кг
С21	1	ф5 ВрI, ℓ=6070	2	0,87	4,12
	2	5 ВрI, ℓ=1160	14	0,17	
С22	1	ф5 ВрI, ℓ=6110	2	0,88	4,12
	2	5 ВрI, ℓ=1160	14	0,17	
С23	1	ф5 ВрI, ℓ=6140	2	0,88	4,12
	2	5 ВрI, ℓ=1160	14	0,17	
С24	1	ф5 ВрI, ℓ=6210	2	0,89	4,12
	2	5 ВрI, ℓ=1160	14	0,17	

Арматура класса Вр-I по ГОСТ 6727-80

Нач.отд	Котов	1.832.1-15.2-110	
Н.контр.	Кузьмина	Сетка С21 ... С24	Стадия: Р; Лист: ; Листов: 1
Гл.спец.	Рабинович		ГИПРОНИСЕЛЬХОЗ
Рук.гр.	Солоухин		

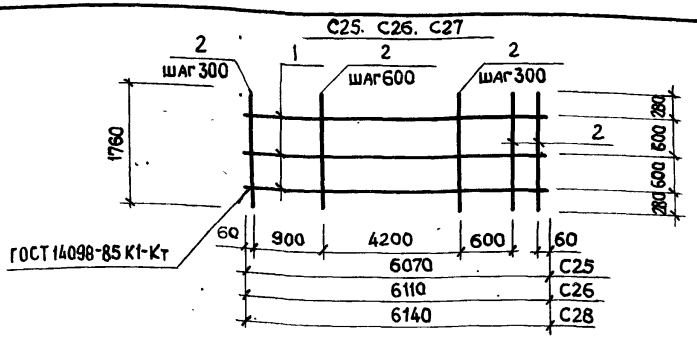

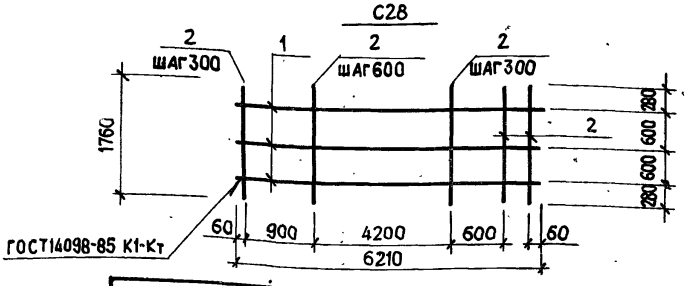

Марка сетки	Поз.	Наименование	Кол.	Масса ед., кг	Масса сетки, кг
С25	1	Ø5 Bpl, ℓ=6070	3	0,87	6,1
	2	5 Bpl, ℓ=1760	14	0,25	
С26	1	Ø5 Bpl, ℓ=6110	3	0,88	6,1
	2	5 Bpl, ℓ=1760	14	0,25	
С27	1	Ø5 Bpl, ℓ=6140	3	0,88	6,1
	2	5 Bpl, ℓ=1760	14	0,25	
С28	1	Ø5 Bpl, ℓ=6210	3	0,89	6,2
	2	5 Bpl, ℓ=1760	14	0,25	

Арматура класса Bp-I по ГОСТ 6727-80

Инв.№ подл. | Подпись и дата | Взам. инв.№

1.832.1-15.2-111

Нач.отд.	Котов	
Н.контр.	Кузьмина	
Гл.спец.	Рабинович	
Рук.гр.	Солоухин	

Сетка С25... С28

Стадия	Лист	Листов
Р		1

ГИПРОНИСЕЛЬХОЗ

С29. С30

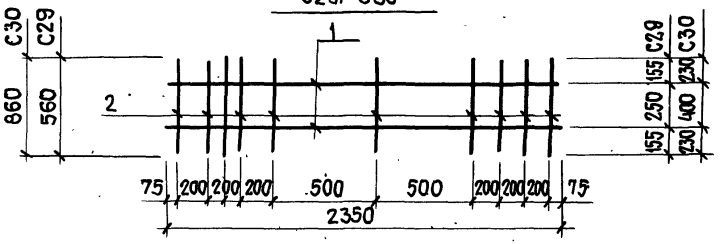

С31. С32

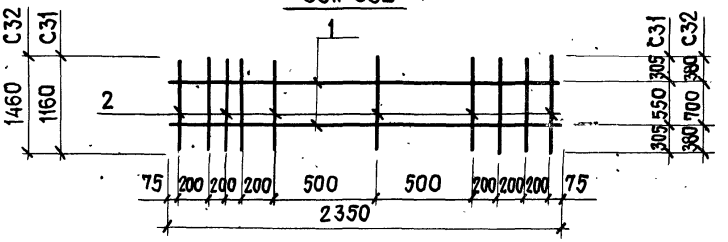

Марка сетки	Поз.	Наименование	Кол.	Масса ед.кг	Масса сетки, кг
С29	1	Ф 5 Вр I, ℓ=2350	2	0,34	1,4
	2	5 Вр I, ℓ=560	9	0,08	
С30	1	Ф 5 Вр I, ℓ=2350	2	0,34	1,8
	2	5 Вр I, ℓ=860	9	0,12	
С31	1	Ф 5 Вр I, ℓ=2350	2	0,34	2,2
	2	5 Вр I, ℓ=1160	9	0,17	
С32	1	Ф 5 Вр I, ℓ=2350	2	0,34	2,6
	2	5 Вр I, ℓ=1460	9	0,21	

Арматура класса Вр-I по ГОСТ 6727-80

Взам. инв. № | Подпись и дата | Инв. № подл.

1.832.1-15.2-112

Нач.отд.	Котов	
Н.контр.	Кузьмина	
Гл.спец.	Рабинович	
Рук.гр.	Солоухин	

Сетка С29 ... С32

Стадия	Лист	Листов
Р		1

ГИПРОНИСЕЛЬХОЗ

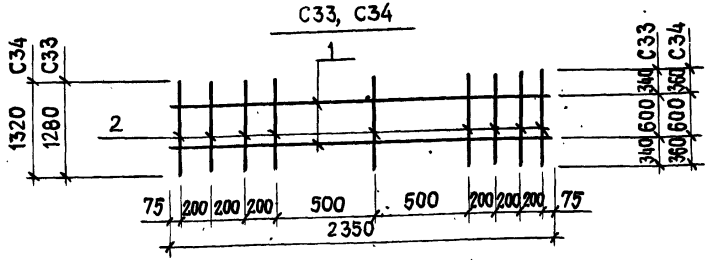

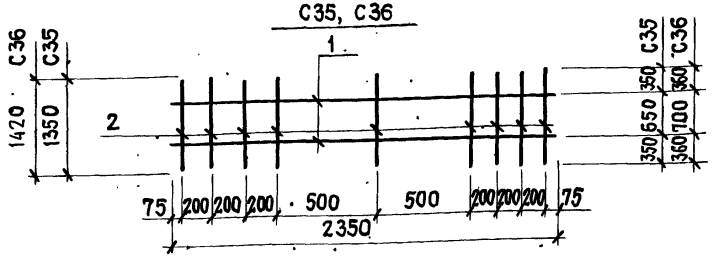

Марка сетки	поз.	Наименование	Кол.	Масса ед., кг	Масса сетки, кг
С33	1	Ф5 ВрI, ℓ=2350	2	0,34	2,3
	2	5 ВрI, ℓ=1280	9	0,18	
С34	1	Ф5 ВрI, ℓ=2350	2	0,34	2,4
	2	5 ВрI, ℓ=1320	9	0,19	
С35	1	Ф5 ВрI, ℓ=2350	2	0,34	2,4
	2	5 ВрI, ℓ=1350	9	0,19	
С36	1	Ф5 ВрI, ℓ=2350	2	0,34	2,5
	2	5 ВрI, ℓ=1420	9	0,20	

Арматура класса Вр-I по ГОСТ 6727-80

Инв.№ подл. | Подпись и дата | Взам.инв.№

1.832.1-15.2-113

Нач.отд.	Котов	Сетка С33 ... С36	Стадия: Р; Лист: ; Листов: 1
Н.контр.	Кузьмина		ГИПРОНИСЕЛЬХОЗ
Гл.спец.	Рабинович		
Рук.гр.	Солоухин		

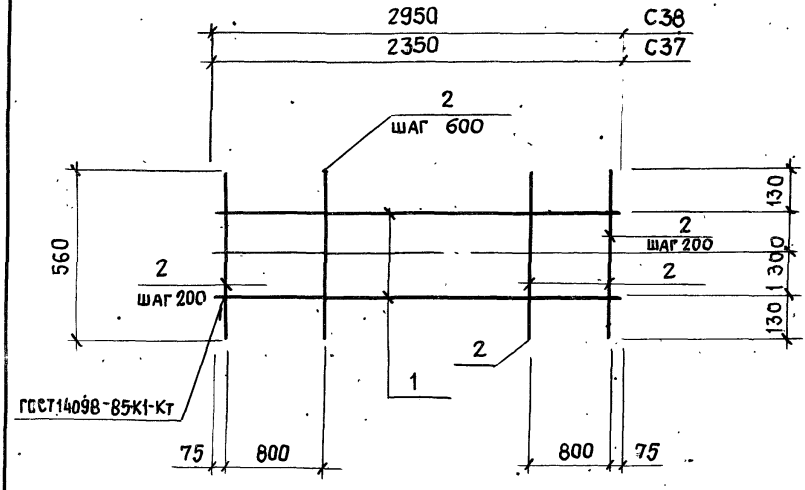

Марка сетки	Поз.	Наименование	Кол.	Масса ед. кг	Масса сетки, кг
С37	1	Ф 5 ВрI, ℓ=2350	2	0,34	1,5
	2	5 ВрI, ℓ=560	10	0,08	
С38	1	ф 5 ВрI, ℓ=2950	2	0,42	1,7
	2	5 ВрI, ℓ=560	11	0,08	

Арматура класса Вр-I по ГОСТ 6727-80

Нач. отд.	Котов	
Н. контр.	Кузьмина	
Гл. спец.	Рабинович	
Рук. гр.	Солоухин	

1.832.1-15.2-114

Сетка С37, С38

Стадия	Лист	Листов
Р		1

ГИПРОНИСЕЛЬХОЗ

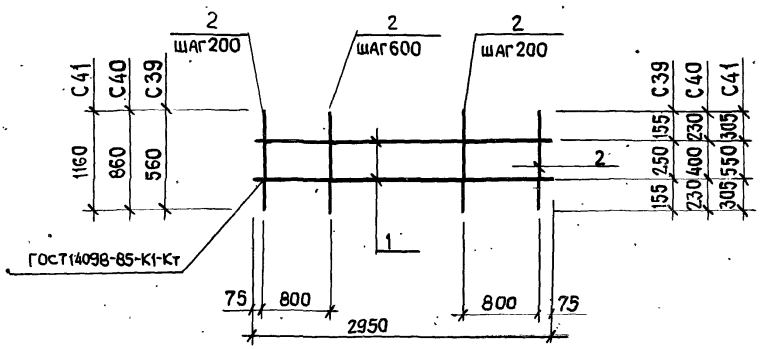

МАРКА СЕТКИ	Поз.	НАИМЕНОВАНИЕ	Кол.	МАССА Ед. КГ	МАССА СЕТКИ, КГ
С39	1	Ф 5 ВрI, ℓ=2950	2	0,42	1,7
	2	5 ВрI, ℓ=560	11	0,08	
С40	1	Ф 5 ВрI, ℓ=2950	2	0,42	2,2
	2	5 ВрI, ℓ=860	11	0,12	
С41	1	Ф 5 ВрI, ℓ=2950	2	0,42	2,7
	2	5 ВрI, ℓ=1160	11	0,17	

АРМАТУРА КЛАССА Вр-I по ГОСТ 6727-80

Нач.отд.	Котов	
Н.контр.	Кузьмина	
Гл.спец.	Рабинович	
Рук.гр.	Солоухин	

1.832.1-15.2-115

Сетка С39 ... С41

СТАДИЯ	ЛИСТ	ЛИСТОВ
Р		1

ГИПРОНИСЕЛЬХОЗ

Инв.№ подл. | Подпись и дата | Взам.инв.№

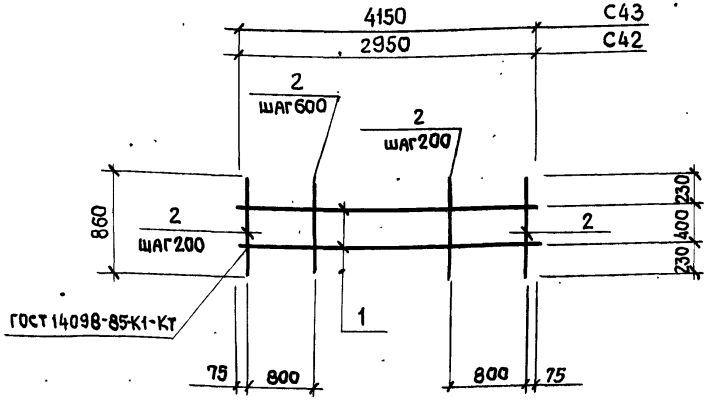

Марка сетки	Поз.	Наименование	Кол.	Масса ед. кг	Масса сетки, кг
С42	1	ф 5 Вр I, ℓ=2950	2	0,42	2,2
	2	5 Вр I, ℓ=860	11	0,12	
С43.	1	ф 5 Вр I, ℓ=4150	2	0,60	2,8
	2	5 Вр I, ℓ=860	13	0,12	

Арматура класса Вр-I по ГОСТ 6727-80

Нач.отд.	Котов	1.832.1-15.2-116	
Н.контр.	Кузьмина	Сетка С42, С43	Стадия: Р; Лист: ; Листов: 1
Гл.спец.	Рабинович		ГИПРОНИСЕЛЬХОЗ
Рук.гр.	Солоухин		

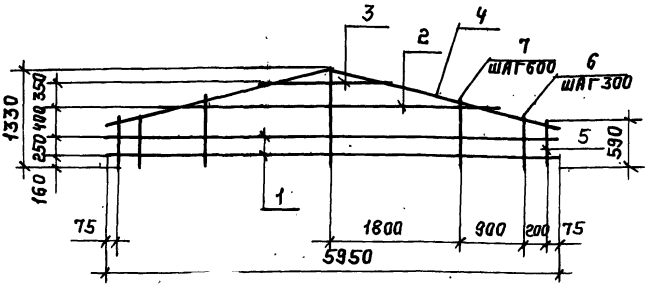

Марка сетки	Поз	Наименование	Кол	Масса ед. кг.	Масса сетки, кг
С44	1	Ф5 Вр-I, ℓ=5950	2	0,86	5,8
	2	5 Вр-I, ℓ=4300	1	0,62	
	3	5 Вр-I, ℓ=1750	1	0,25	
	4	Стержень арматурный Ст.1	1	1,36	
	5	5 Вр-I, ℓ= 600	2	0,08	
	6	5 Вр-I, ℓ=650...800 через 37,5	6	0,10	
	7	5 Вр-I, ℓ=875...1330 через 150	7	0,16	
С45	4	Стержень арматурный Ст2	1	2,43	6,9
		поз.1...3, 5...7 по С44			
С46	4	Стержень арматурный Ст3	1	3,79	8,3
		поз.1...3, 5...7 по С44			

1. Арматура класса А-III по ГОСТ 5781-82 класса Вр-I по ГОСТ 6727-80.
2. В местах стыковки трех стержней при невозможности сварки стержень привязать к сетке вязальной проволокой.
3. Стержень поз.4 см. документ 1.932.1-15.2-129

Нач.отд.	Котов		
Н.контр.	Кузьмина		
Гл.спец.	Рабинович		
Рук.гр.	Солоухин		

1.832.1-15.2-117

Сетка С44...С46

Стадия	Лист	Листов
Р		1

Гипронисельхоз

Инв.№ подл. | Подпись и дата | Взам.инв.№

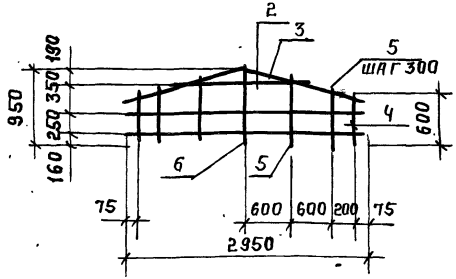

Поз	Наименование	Кол	Масса ед., кг	Масса сетки, кг
1	ф5 Вр-I, ℓ=2950	2	0,86	3,6
2	5 Вр-I, ℓ=1850	1	0,27	
3	Стержень арматурный Ст4	1	0,70	
4	5 Вр-I, ℓ=300	2	0,09	
5	5 Вр-I, ℓ=650...800 через 75	6	0,10	
6	5 Вр-I, ℓ=980	1	0,14	

1. Арматура класса А-III по ГОСТ 5781-82 класса Вр-I по ГОСТ 6727-80.
2. В местах стыковки трех стержней при невозможности сварки стержень привязать к сетке вязальной проволокой.
3. Стержень поз. 3 см. документ 1.832.1-15.2-129.

		1.832.1-15.2-118	
Нач. отд.	Котов	Сетка С47	Стадия: Р; Лист: ; Листов: 1
Н. контр.	Кузьмина		
Гл. спец.	Рабинович		Гипронисельхоз
Рук. гр.	Солоухин		

Сетка заготовка

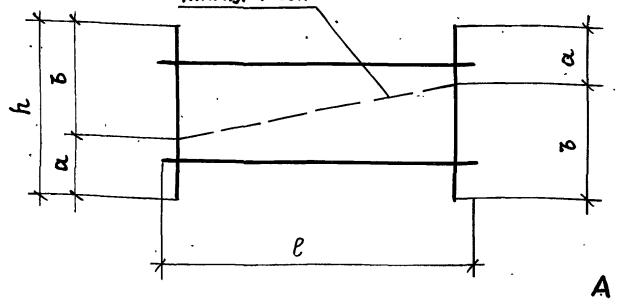

Рабочая сетка

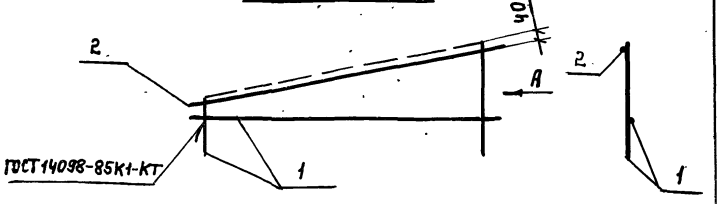

1. Таблицу исполнений см. лист 2.
2. Спецификацию см. листы 3, 4.
3. Арматурный стержень поз. 2 приварить к сетке поз. 1 электросварочными клещами. В местах стыковки трех стержней при невозможности сварки стержень привязать к сетке вязальной проволокой.

Нач. отд.	Котов		
Н. контр.	Кузьмина		
Гл. спец.	Рабинович		
Рук. гр.	Солоухин		
Инж.	Бирюкова		

1.832.1-15.2-119

Сетка С48...С66

Стадия	Лист	Листов
Р	1	4

ГИПРОНИСЕЛЬХОЗ

Типовые конструкции и детали зданий и сооружений

Формат А4

Марка сетки			Размеры, мм.		
рабочей	заготовки	l	h	a	b
С48	С48-1	5950	2050	290	1760
С49	С49-1		2650	590	2060
С50	С50-1	2950	2200	740	1460
С51	С51-1	6070	2630	570	2060
С52	С52-1	6110	2610	550	
С53	С53-1	6140	2600	540	
С54	С54-1	6210	2590	530	
С55	С55-1	3070	2180	720	1460
С56	С56-1	3110	2170	710	
С57	С57-1	3140			
С58	С58-1	3210	2140	680	
С59	С59-1	1570	1350	490	860
С60	С60-1	1610	1330	470	
С61	С61-1	1640			
С62	С62-1	1710	1310	450	
С63	С63-1	1570	1650	640	1010
С64	С64-1	1610	1630	620	
С65	С65-1	1640			
С66	С66-1	1710	1610	600	

Марка сетки		Наименование		Обозначение документа	Марка сетки кг
С48	1	1/2 сетки С48-1	1	1.832.1-15.2-124	6,7
	2	ф8 AIII, ℓ=6130; 2,42кг	1	БЕЗ ЧЕРТ.	
С49	1	1/2 сетки С49-1	1	1.832.1-15.2-124	8,1
	2	ф8 AIII, ℓ=6130 2,42кг	1	БЕЗ ЧЕРТ.	
С50	1	1/2 сетки С50-1	1	1.832.1-15.2-124	3,0
	2	ф6 AIII, ℓ=3040; 0,67	1	БЕЗ ЧЕРТ.	
С51	1	1/2 сетки С51-1	1	1.832.1-15.2-125	8,2
	2	ф8 AIII, ℓ=6260; 2,47кг	1	БЕЗ ЧЕРТ.	
С52	1	1/2 сетки С52-1	1	1.832.1-15.2-125	8,2
	2	ф8 AIII, ℓ=6230; 2,46кг	1	БЕЗ ЧЕРТ.	
С53	1	1/2 сетки С53-1	1	1.832.1-15.2-125	8,3
	2	ф8 AIII, ℓ=6330; 2,50кг	1	БЕЗ ЧЕРТ.	
С54	1	1/2 сетки С54-1	1	1.832.1-15.2-125	8,3
	2	ф8 AIII, ℓ=6400; 2,53кг	1	БЕЗ ЧЕРТ.	
С55	1	1/2 сетки С55-1	1	1.832.1-15.2-126	3,1
	2	ф6 AIII, ℓ=3170 0,70кг	1	БЕЗ ЧЕРТ.	
С56	1	1/2 сетки С56-1	1	1.832.1-15.2-126	3,1
	2	ф6 AIII, ℓ=3210; 0,71кг	1	БЕЗ ЧЕРТ.	
С57	1	1/2 сетки С57-1	1	1.832.1-15.2-126	3,1
	2	ф6 AIII, ℓ=3240; 0,72кг	1	БЕЗ ЧЕРТ.	
С58	1	1/2 сетки С58-1	1	1.832.1-15.2-126	3,1
	2	ф6 AIII, ℓ=3310; 0,73кг	1	БЕЗ ЧЕРТ.	
С59	1	1/2 сетки С59-1	1	1.832.1-15.2-127	1,3
	2	ф6 AIII, ℓ=1620; 0,36кг	1	БЕЗ ЧЕРТ.	
С60	1	1/2 сетки С80-1	1	1.832.1-15.2-127	1,3
	2	ф6 AIII, ℓ=1660; 0,37кг	1	БЕЗ ЧЕРТ.	

Марка сетки		Наименование		Обозначение документа	Марка сетки кг
С61	1	1/2 сетки С61-1	1	1.832.1-15.2-127	1,4
	2	ф6 А III, ℓ=1690 0,36кг	1	без черт.	
С62	1	1/2 сетки С62-1	1	1.832.1-15.2-127	1,4
	2	ф6 А III, ℓ=1760 0,39кг	1	без черт.	
С63	1	1/2 сетки С63-1	1	1.832.1-15.2-128	1,4
	2	ф6 А III, ℓ=1620 0,36кг	1	без черт.	
С64	1	1/2 сетки С64-1	1	1.832.1-15.2-128	1,4
	2	ф6 А III, ℓ=1660 0,37кг	1	без черт.	
С65	1	1/2 сетки С65-1	1	1.832.1-15.2-128	1,4
	2	ф6 А III, ℓ=1690 0,38кг	1	без черт.	
С66	1	1/2 сетки С66-1	1	1.832.1-15.2-128	1,5
	2	ф6 А III, ℓ=1760; 0,39кг	1	без черт.	

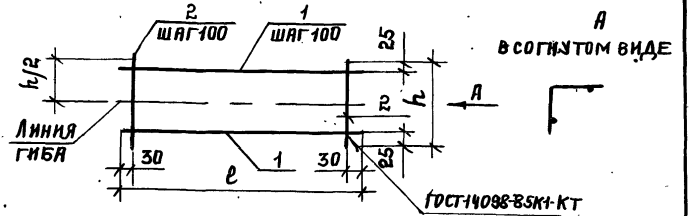

Марка сетки	Размеры, мм		Марка сетки	Размеры, мм	
	ℓ	h		ℓ	h
С67	560	350	С71	860	350
С68		450	С72		450
С69		550	С73		550
С70		750	С74		750

Поз.	Наименование	Кол. на сетку							
		С67	С68	С69	С70	С71	С72	С73	С74
1	Ф 5 ВР-I, ℓ=560; 0,08 кг	4	5	6	7				
	5 ВР-I, ℓ=860; 0,12 кг					4	5	6	7
2	Ф 5 ВР-I, ℓ=350; 0,05 кг	6				9			
	5 ВР-I, ℓ=450; 0,06 кг		6				9		
	5 ВР-I, ℓ=550; 0,08 кг			6				9	
	5 ВР-I, ℓ=750; 0,11 кг				6				9
	Масса сетки, кг	0,62	0,76	0,96	1,2	0,93	1,1	1,4	1,8

Арматура класса ВР-I по ГОСТ 6727-80.

1.832.1-15.2-120

Нач.отд	Котов	Сетка С67...С74	Стадия: Р; Лист: 1; Листов: 1
Н.контр.	Кузьмина		
Гл.спец.	Рабинович		Гипронисельхоз
Рук.гр.	Солоухин		

Формат А4

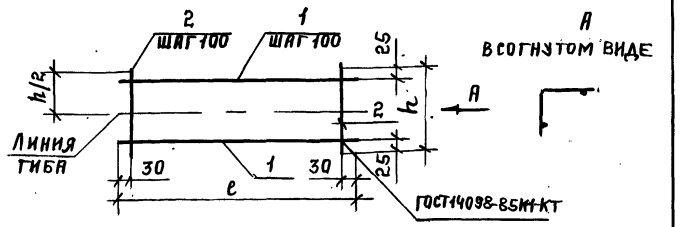

Марка сетки	Размеры, мм		Марка сетки	Размеры, мм	
	e	h		e	h
С75	1160	350	С79	1760	350
С76		450	С80		450
С77		550	С81		550
С78		750	С82		750

Поз	Наименование	Кол. на сетку							
		С75	С76	С77	С78	С79	С80	С81	С82
1	ф 5 ВрI, ℓ=1160; 0,17 кг	4	5	6	7				
	5 ВрI, ℓ=1760; 0,25 кг					4	5	6	7
2	ф 5 ВрI, ℓ=350; 0,05 кг	12				18			
	5 ВрI, ℓ=450; 0,06 кг		12				18		
	5 ВрI, ℓ=550; 0,08 кг			12				18	
	5 ВрI, ℓ=750; 0,11 кг				12				18
	Масса сетки, кг	1,3	1,6	2,0	2,5	1,9	2,3	2,9	3,7

Арматура класса ВрI по ГОСТ 6727-80.

		1.832.1-15.2-121	
Нач. отд.	Котов	Сетка С75...С82	Стадия: Р; Лист: 1; Листов:
И. контр.	Кузьмина		Гипронисельхоз
Гл. спец.	Рабинович		
Рук. гр.	Солоухин		

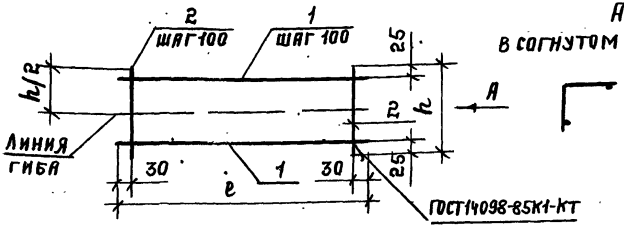

Марка сетки	Размеры, мм		Марка сетки	Размеры, мм	
	ℓ	h		ℓ	h
С83	2360	350	С87	650	350
С84		450	С88		450
С85		550	С89		550
С86		750	С90		750

Поз.	Наименование	Кол. на сетку							
		С83	С84	С85	С86	С87	С88	С89	С90
1	ф5 ВрI, ℓ=2360; 0,34 кг	4	5	6	7				
	5ВрI, ℓ=650; 0,09 кг					4	5	6	7
2	ф5 ВрI, ℓ=350; 0,05 кг	24				7			
	5 ВрI, ℓ=450; 0,06 кг		24				7		
	5ВрI, ℓ=550; 0,08 кг			24				7	
	5ВрI, ℓ=750; 0,11 кг				24				7
	Масса сетки, кг	2,6	3,1	4,0	5,0	0,71	0,87	1,1	1,4

Арматура класса ВрI по ГОСТ 6727-80.

Инв. № подл. | Подпись и дата | Взам. инв. №

1.832.1-15.2-122

Нач. отд.	Котов	
Н. контр.	Кузьмина	
Гл. спец.	Рябинович	
Рук. гр.	Солоухин	

Сетка С83...С90

Стадия	Лист	Листов
Р		1

Гипронисельхоз

Формат А4

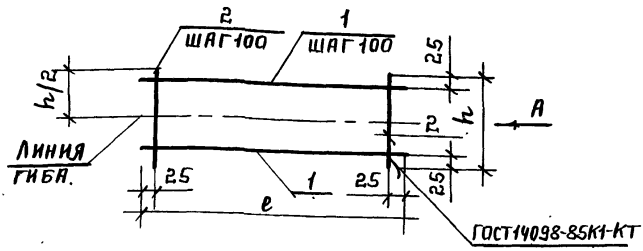

А
В согнутом виде.



Марка сетки	Размеры, мм.	
	e	h
С91	450	350
С92		450
С93		550
С94		750

Поз	Наименование	Кол. на сетку			
		С91	С92	С93	С94
1	∅ 5 ВрI, ℓ=450; 0,06 кг	4	5	6	7
2	∅ 5 ВрI, ℓ=350; 0,05 кг.	5			
	5 ВрI, ℓ=450; 0,06 кг		5		
	5 ВрI, ℓ=550; 0,08 кг			5	
	5 ВрI, ℓ=750; 0,11 кг				5
	Масса сетки, кг	0,49	0,60	0,76	0,97

Арматура класса Вр-I по ГОСТ 6727-80

1.832.1-15.2-123

Нач.отд.	Котов	
Н.контр.	Кузьмина	
Гл.спец.	Рабинович	
Рук.гр.	Солоухин	

Сетка С91... С94.

Стадия	Лист	Листов
Р		1

Гипронисельхоз

Формат А4

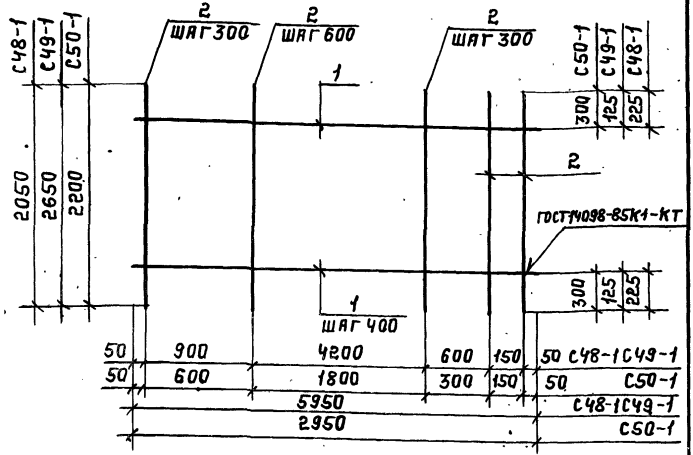

МАРКА СЕТКИ	ПОЗ	НАИМЕНОВАНИЕ	КОЛ	МАССА ЕД. КГ	МАССА СЕТКИ КГ
С48-1	1	Ф 5 ВР-I, l=5950	5	0,86	8,5
	2	5 ВР-I, l=2060	14	0,30	
С49-1	1	Ф 5 ВР-I, l=5950	7	0,86	11,3
	2	5 ВР-I, l=2660	14	0,38	
С50-1	1	Ф 5 ВР-I, l=2950	5	0,42	4,7
	2	5 ВР-I, l=2210	8	0,32	

АРМАТУРА КЛАССА ВР-I ПО ГОСТ 6727-80

1.832.1-15.2-124

НАЧ. ОТД.	КОТОВ		
Н. КОНТР.	КУЗЬМИНА		
ГЛ. СПЕЦ.	РАБИНОВИЧ		
РУК. ГР.	СОЛОУХИН		

СЕТКА С48-1... С50-1.

СТАДИЯ	ЛИСТ	ЛИСТОВ
Р		1

ГИПРОНИСЕЛЬХОЗ

25070-03 136

ФОРМАТ А4

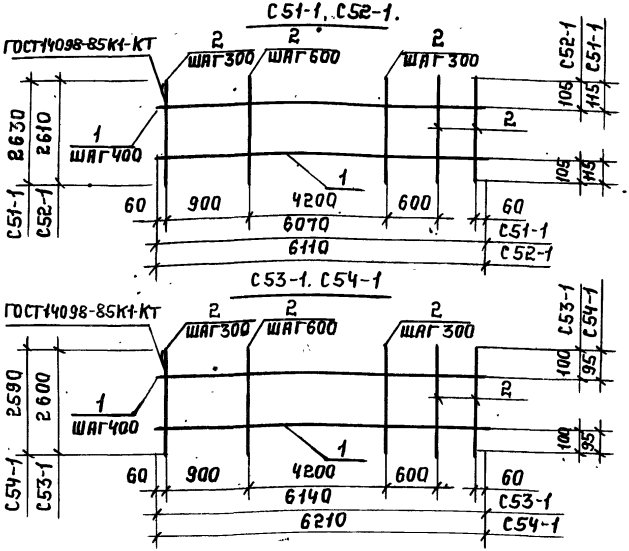

Марка сетки	Поз	Наименование	Кол	Масса ед. кг.	Масса сетки кг
С51-1	1	ф 5 ВрI, ℓ=6070	7	0,87	11,4
	2	5 ВрI, ℓ=2610	14	0,38	
С52-1	1	ф 5 ВрI, ℓ=6110	7	0,88	11,5
	2	5 ВрI, ℓ=2630	14	0,38	
С53-1	1	ф 5 ВрI, ℓ=6140	7	0,88	11,5
	2	5 ВрI, ℓ=2600	14	0,38	
С54-1	1	ф 5 ВрI, ℓ=6210	7	0,89	11,6
	2	5 ВрI, ℓ=2590	14	0,38	

Арматура класса Вр-I по ГОСТ 6727-80

1.832.1-15.2-125

Нач.отд.	Котов	Сетка С51-1... С54-1.	Стадия Р; Лист; Листов 1
Н.контр.	Кузьмина		Гипронисельхоз
Гл.спец.	Рабинович		
Рук.гр.	Солоухин		

Формат А4

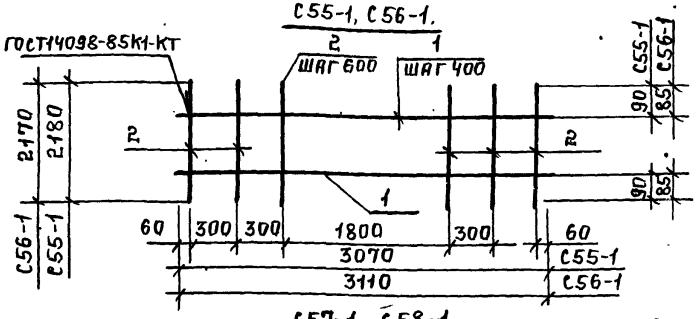

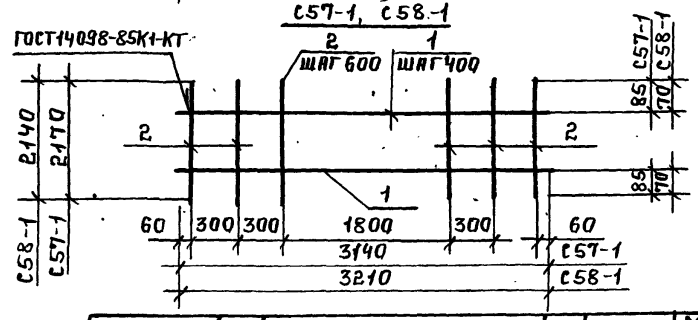

Марка сетки	Поз	Наименование	Кол	Масса ед. кг.	Масса сетки кг
С55-1	1	Ø 5 ВрI, ℓ=3070	6	0,44	5,1
	2	5 ВрI, ℓ=2160	8	0,31	
С56-1	1	Ø 5 ВрI, ℓ=3110	6	0,45	5,2
	2	5 ВрI, ℓ=2160	8	0,31	
С57-1	1	Ø 5 ВрI, ℓ=3140	6	0,45	5,2
	2	5 ВрI, ℓ=2160	8	0,31	
С58-1	1	Ø 5 ВрI, ℓ=3210	6	0,46	5,2
	2	5 ВрI, ℓ=2160	8	0,31	

Арматура класса ВрI по ГОСТ 6727-80.

1.832.1-15.2-126

Нач.отд.	Котов		
И.контр.	Кузьмина		
Гл.спец.	Рабинович		
Рук.гр.	Солоухин		

Сетка С55...С58-1.

Стадия	Лист	Листов
Р		1

ГИПРОНИСЕЛЬХОЗ

Инв.№ подл. | Подп. и дата | Взам. инв.№

Формат А4

С59-1, С60-1

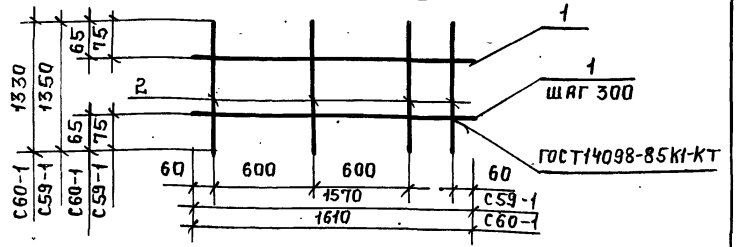

С61-1, С62-1

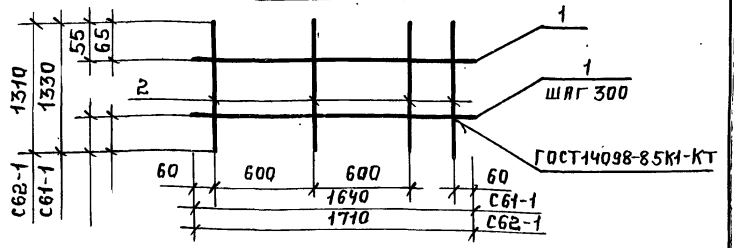

Марка сетки	Поз.	Наименование	Кол	Масса ед. кг	Масса сетки кг
С59-1	1	∅ 5 ВрI, ℓ=1570	5	0,23	1,9
	2	5 ВрI, ℓ=1320	4	0,19	
С60-1	1	∅ 5 ВрI, ℓ=1610	5	0,23	1,9
	2	5 ВрI, ℓ=1320	4	0,19	
С61-1	1	∅ 5 ВрI, ℓ=1640	5	0,24	2,0
	2	5 ВрI, ℓ=1320	4	0,19	
С62-1	1	∅ 5 ВрI, ℓ=1710	5	0,25	2,0
	2	5 ВрI, ℓ=1320	4	0,19	

Арматура класса ВрI по ГОСТ 6727-80.

Нач.отд	Котов	1.832.1-15.2-127	
Н.контр	Кузьмина		
Гл.спец	Рабинович	Сетка С59-1...С62-1.	Стадия: Р; Лист: ; Листов: 1
Рук.гр.	Солоухин		Гипронисельхоз

Инв.№ подл. | Подпись и дата | Взам.инв.№

Формат А4

С63-1, С64-1

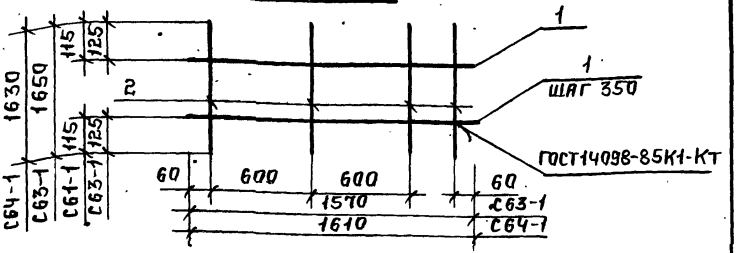

С65-1, С66-1

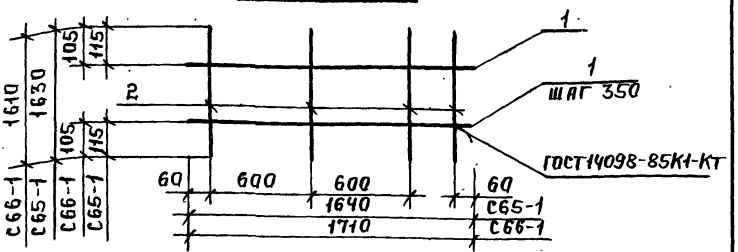

Марка сетки	Поз	Наименование	Кол	Масса ед. кг.	Масса сетки кг.
С63-1	1	∅ 5 ВрI, ℓ=1570	5	0,23	2,1
	2	5 ВрI, ℓ=1650	4	0,23	
С64-1	1	∅ 5 ВрI, ℓ=1610	5	0,23	2,1
	2	5 ВрI, ℓ=1630	4	0,23	
С65-1	1	∅ 5 ВрI, ℓ=1640	5	0,24	2,1
	2	5 ВрI, ℓ=1630	4	0,23	
С66-1	1	∅ 5 ВрI, ℓ=1710	5	0,25	2,2
	2	5 ВрI, ℓ=1610	4	0,23	

Арматура класса Вр-I по ГОСТ 6727-80

Инв. № подл. | Подпись и дата | Взам. инв. №

1.832.1-15.2-128

Нач. отд.	Котов	Сетка С63-1...С66-1	Стадия	Лист	Листов
Н. контр.	Кузьмина		Р		1
Гл. спец.	Рабинович		ГИПРОНИСЕЛЬХОЗ		
Рук. гр.	Солоухин				

Формат А4

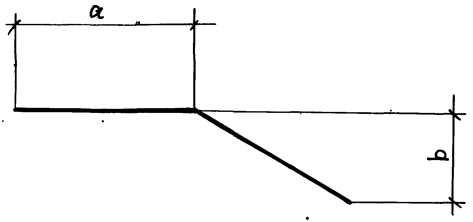

МАРКА СТЕРЖНЯ	Ø мм.	ДЛИНА ЗАГОТОВКИ мм.	РАЗМЕРЫ, мм.		МАССА СТЕРЖНЯ, КГ.
			a	b	
СТ1	6	6140	3060	1460	1,36
СТ2	8				2,43
СТ3	10				3,79
СТ4	6	3150	1530	760	0,70

Инв. № подл. | Подпись и дата | Взам. инв. №

НАЧ. ОТД.	КОТОВ	
Н. КОНТР.	КУЗЬМИНА	
ГЛ. СПЕЦ.	РАБИНОВИЧ	
РУК. ГР.	СОЛОУХИН	

1.832.1-15.2-129

Стержень арматурный СТ1...СТ4

СТАДИЯ	МАССА	МАСШТАБ
Р	см. табл.	
ЛИСТ	ЛИСТОВ 1	

Класс А-III ГОСТ 5781-82

ГИПРОНИСЕЛЬХОЗ

ФОРМАТ А4

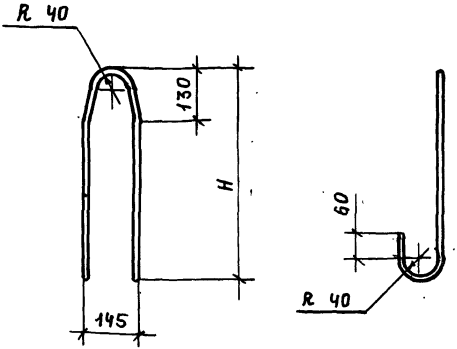

ПМ9-1, ПМ12-1

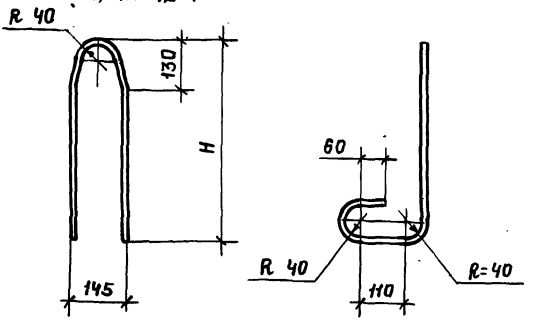

Таблицу исполнений см. лист 2.

		1.832.1-15.2-130	
Нач.отд.	Котов	Петля для подъема ПМ1-1... ПМ19-1.	Стадия: Р; Масса: см.табл.; Масштаб:
Н.контр.	Кузьмина		Лист 1; Листов 2
Гл.спец.	Рабинович	А-I ГОСТ 5781-82 / Ст 3 сп ГОСТ 380-88	Гипронисельхоз
Рук.гр.	Солоухин		
Инж.	Бирюкова		

Инв.№ подл. | Подпись и дата | Взам.инв.№

Формат А4

Марка петли	ф, мм	H, мм	Длина заготовки, мм	Масса петли, кг
ПМ1-1	10	540	1570	0,97
ПМ2-1		600	1690	1,1
ПМ3-1		750	1980	1,2
ПМ4-1		840	2170	1,3
ПМ5-1		1140	2770	1,7
ПМ 6-1	12	940	1560	1,4
ПМ 7-1		840	2180	1,9
ПМ 8-1		1140	2780	2,5
ПМ9-1	14	500	1880	2,3
ПМ10-1		840	2185	2,6
ПМ 11-1		1140	2785	3,4
ПМ 12-1	16	540	1960	3,1
ПМ 13-1		80	2120	3,4
ПМ14-1		1060	2640	4,2
ПМ 15-1		1140	2800	4,4
ПМ 16-1		1300	3120	49
ПМ 17-1	18	900	2320	4,6
ПМ18-1		1140	2800	3,6
ПМ 19-1		1400	3320	6,6

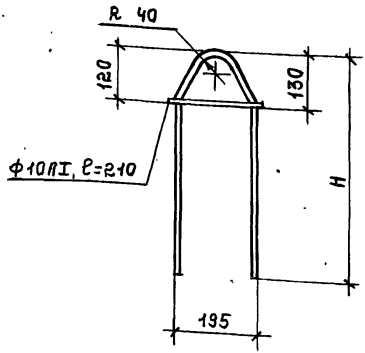

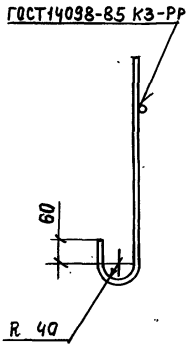

ПМ10-2

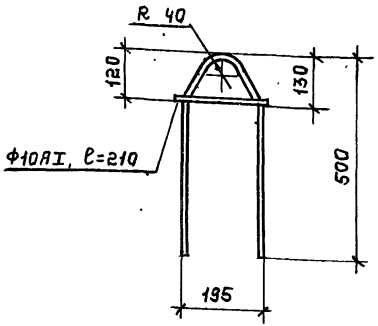

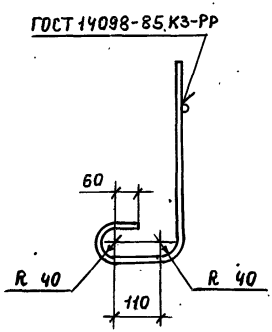

Таблицу исполнений см. лист 2.

Нач. отд.	Котов	1.832.1-15.2-131	
Н. контр.	Кузьмина	Петля для подъема ПМ1-2 ... ПМ19-2	Стадия: Р; Масса: см. табл.; Масштаб:
Гл. спец.	Рабинович		Лист 1; Листов 2
Рук. гр.	Солодухин	А-I ГОСТ 5781-82 / Ст3сп ГОСТ 380-88	ГИПРОНИСЕЛЬХОЗ
Инж.	Бирюкова		

Формат А4

Марка петли	ф, мм	H, мм	Длина заготовки, мм	Масса петли, кг
ПМ 1-2	10	540	1600	1,1
ПМ 2-2		580	1680	1,2
ПМ 3-2		730	1980	1,4
ПМ 4-2		750	2020	1,4
ПМ 5-2		840	2200	1,5
ПМ 6-2		1140	2800	1,9
ПМ 7-2	12	540	1610	1,6
ПМ 8-2		840	2210	2,1
ПМ 9-2		1140	2810	2,6
ПМ 10-2	14	—	1920	2,5
ПМ 11-2		840	2220	2,8
ПМ 12-2		1140	2820	3,5
ПМ 13-2	16	900	2350	3,8
ПМ 14-2		1060	2670	4,3
ПМ 15-2		1140	2830	4,6
ПМ 16-2		1300	3150	5,1
ПМ 17-2	18	900	2360	4,9
ПМ 18-2		1140	2840	5,8
ПМ 19-2		1400	3360	6,8

Инв.№ подл. | Подпись и дата | Взам. инв.№

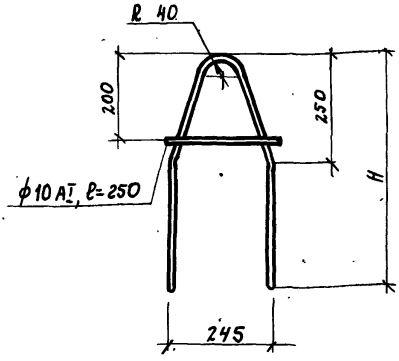

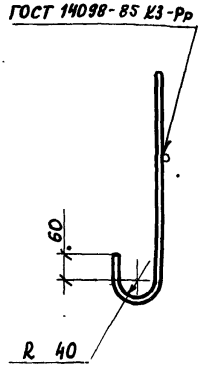

ПМ10-3, ПМ13-3

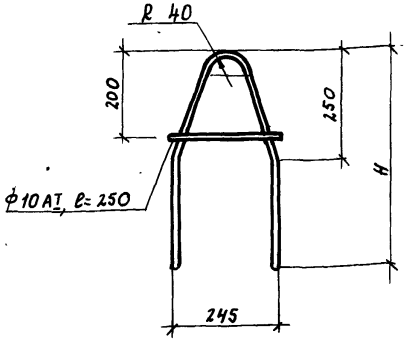

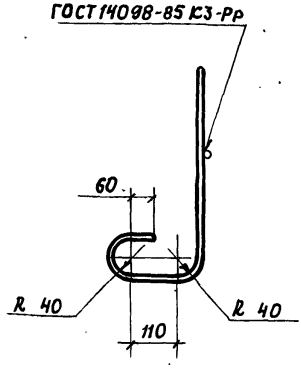

Таблицу исполнений см. лист 2

Нач. отд.	Котов		
Н. контр.	Кузьмина		
Гл. спец.	Рабинович		
Рук. гр.	Голоухин		
Инж.	Бирюкова		

1.832.15-2-132

Петля для подъема ПМ1-3... ПМ19-3

Стадия	Масса	Масштаб
Р	см. табл.	

Лист 1 Листов 2

А-I ГОСТ 5781-82
Ст 3 сп ГОСТ 380-88

ГИПРОНИСЕЛЬХОЗ

Марка петли	ф мм	H, мм	Длина заготовки, мм	Масса петли кг
ПМ1-3	10	540	1600	1,2
ПМ2-3		570	1660	1,2
ПМ3-3		720	1960	1,4
ПМ4-3		750	2020	1,4
ПМ5-3		840	2200	1,5
ПМ6-3		1140	2800	1,9
ПМ7-3	12	540	1610	1,6
ПМ8-3		840	2210	2,1
ПМ9-3		1140	2810	2,7
ПМ10-3	14	500	1920	2,5
ПМ11-3		840	2220	2,8
ПМ12-3		1140	2820	3,7
ПМ13-3	16	540	2000	3,3
ПМ14-3		900	2350	3,8
ПМ15-3		1060	2670	4,4
ПМ16-3		1140	2830	4,6
ПМ17-3		1300	3150	5,1
ПМ18-3	18	900	2360	4,9
ПМ19-3		1140	2840	5,8

Инв. № подл. | Подпись и дата | Взам. инв. №

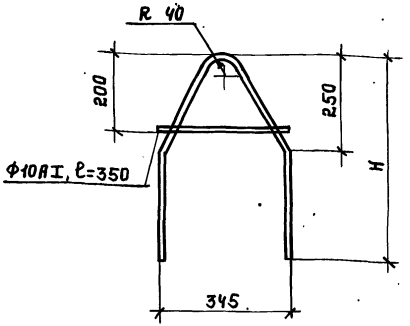

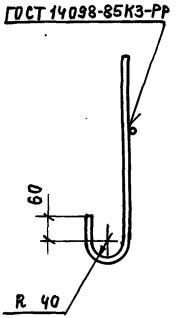

ПМ11-4

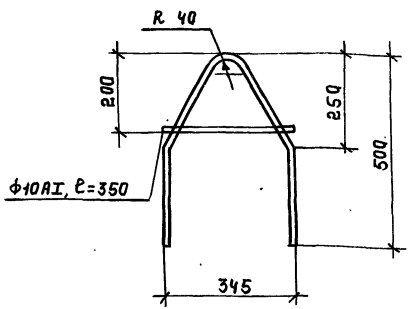

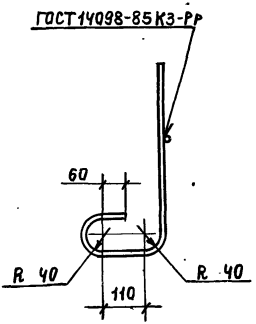

Таблицу исполнений см. лист 2.

Нач.отд.	Котов	1.832.1-15.2-133	
Н.контр.	Кузьмина	Петля для подъема ПМ1-4... ПМ18-4	Стадия: Р; Масса: см.табл.; Масштаб:
Гл.спец.	Рабинович		Лист 1; Листов 2
Рук.гр.	Солоухин	А-I ГОСТ 5781-82 / Ст 3сп ГОСТ 380-88	ГИПРОНИСЕЛЬХОЗ
Инж.	Бирюкова		

Инв.№ подл. | Подпись и дата | Взам.инв.№

Формат А4

Марка петли	ф, мм	H, мм	Длина заготовки, мм	Масса петли, кг
ПМ 1-4	10	540	1640	1,2
ПМ2-4		700	1960	1,4
ПМ3-4		750	2060	1,5
ПМ4-4		840	2240	1,6
ПМ5-4		1140	2840	2,0
ПМ6-4	12	540	1650	1,7
ПМ7-4		840	2250	2,2
ПМ8-4		1140	2850	2,8
ПМ9-4	14	840	2260	3,0
ПМ10-4		1140	2860	3,7
ПМ 11-4	16	—	1960	3,3
ПМ12-4		900	2390	4,0
ПМ 13-4		1060	2710	4,5
ПМ14-4		1140	2870	4,8
ПМ15-4		1300	3200	5,1
ПМ 16-4	18	900	2400	5,0
ПМ 17-4		1140	2880	6,0
ПМ 18-4		1400	3400	7,0

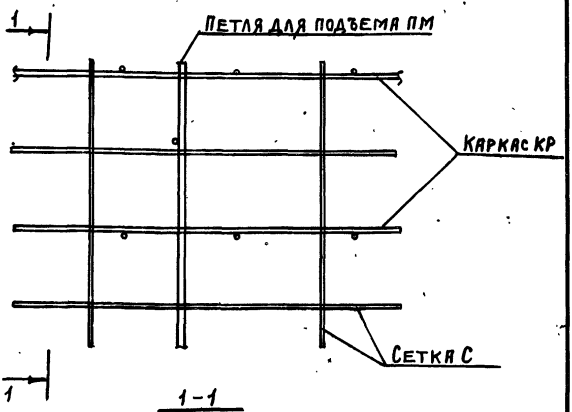

1-1

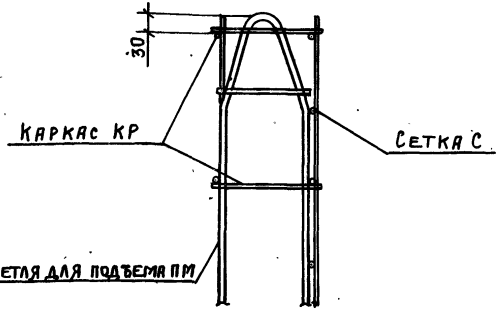

Петлю для подъема ПМ приварить или привязать к сетке С и к каркасу КР во всех местах пересечения с их продольными стержнями.

				1.832.1-15.2-134	
Нач.отд	Котов				
Н.контр	Рабинович		Стадия	Лист	Листов
Гл.спец	Рабинович		Р		1
Рук.гр.	Солодухин		Узел 1		
Инж.	Бирюкова			ГИПРОНИСЕЛЬХОЗ	

Формат А4

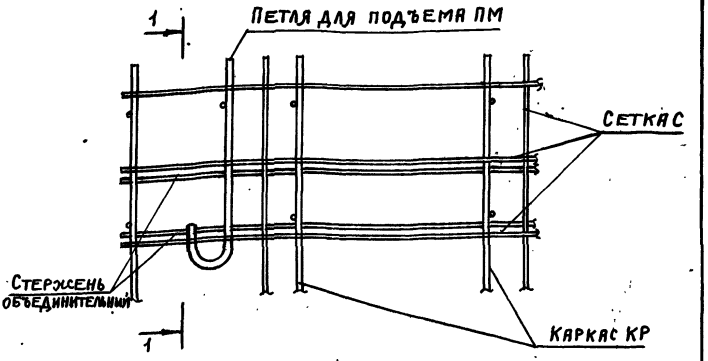

1-1

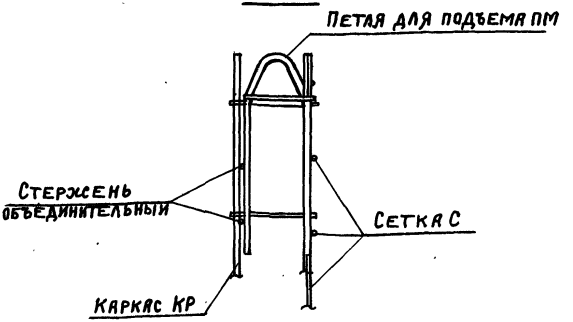

Петлю для подъема ПМ приварить или привязать к сетке С и к объединительным стержням во всех местах пересечения.

				1.832.1-15.2-135		
Нач.отд	Котов				Стадия	Лист	Листов
Н.контр	Кузьмина				Р		1
Гл.спец	Рабинович			Узел 2			
Рук.гр.	Солоухин				ГИПРОНИСЕЛЬХОЗ		
Инж.	Бирюкова						

Формат А4

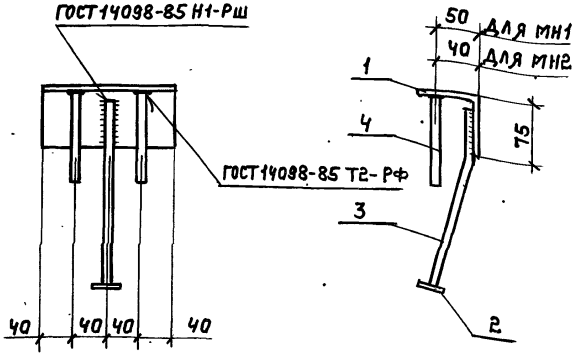

Поз. 3

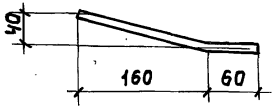

Марка изделия	Поз	Наименование	Кол	Масса ед., кг	Масса изделия кг.
МН1	1	Уголок 75х75х8-В ГОСТ 8509-86, ℓ=160	1	1,5	1,8
	2	Полоса Б-4х30 ГОСТ 103-76, ℓ=30	1	0,03	
	3	Ф10 А III ГОСТ 5781-82, ℓ=230	1	0,14	
	4	Ф10 А III ГОСТ 5781-82, ℓ=110	2	0,07	
МН2		поз. 2, 3 по МН			1,5
	1	Уголок 75х50х8-В ГОСТ 8510-86, ℓ=160	1	1,2	
	4	Ф10 А III ГОСТ 5781-82, ℓ=90	2	0,06	

Сталь Ст3кп5-1 по ГОСТ 535-88.

Нач.отд.	Котов	
И.контр.	Кузьмина	
Гл.спец.	Рабинович	
Рук.гр.	Солоухин	
Инж.	Бирюзова	

1.832.1-15.2-136.

Изделие закладное МН1, МН2.

Стадия	Лист	Листов
Р		1

ГИПРОНИСЕЛЬХОЗ

Формат А4

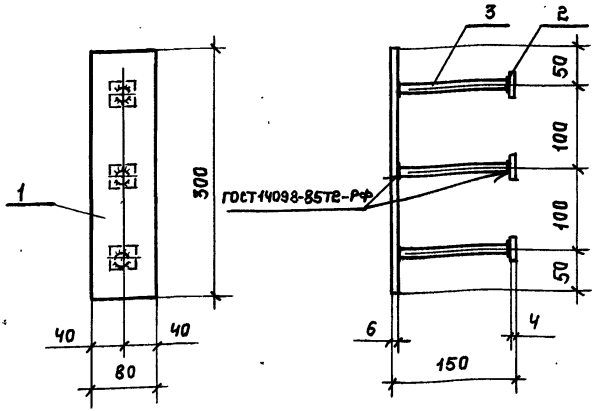

Поз.	Наименование	Кол	Масса ед. кг	Масса изделия, кг
1	Полоса $\frac{Б\text{-}6\times80\ ГОСТ\ 103\text{-}76}{С\ 235\ ГОСТ\ 27772\text{-}88}$ ℓ=300	1	1,14	1,5
2	Полоса $\frac{Б\text{-}4\times30\ ГОСТ\ 103\text{-}76}{С\ 235\ ГОСТ\ 27772\text{-}88}$ ℓ=30	3	0,03	
3	Ф10АIII ГОСТ 5781-82, ℓ=140	3	0,09	

Инв.№ подл. | Подпись и дата | Взам. инв. №

gost.e-ecolog.ru

Нач. отд.	Котов	
Н. контр.	Кузьмина	
Гл. спец.	Рабинович	
Рук. гр.	Солоухин	
Инж.	Бирюкова	

1.832.1-15.2-13Т

Изделие закладное МН3

Стадия	Лист	Листов
Р		1

ГИПРОНИСЕЛЬХОЗ