ТИПОВЫЕ КОНСТРУКЦИИ, ИЗДЕЛИЯ И УЗЛЫ ЗДАНИЙ И СООРУЖЕНИЙ

СЕРИЯ 1.832.1 – 15

СТЕНЫ ИЗ ЖЕЛЕЗОБЕТОННЫХ ТРЕХСЛОЙНЫХ ПАНЕЛЕЙ ГОРИЗОНТАЛЬНОЙ РАЗРЕЗКИ С ТЕПЛОИЗОЛИРУЮЩИМ СЛОЕМ ИЗ ПОЛИСТИРОЛБЕТОНА ДЛЯ СЕЛЬСКОХОЗЯЙСТВЕННЫХ ПРОИЗВОДСТВЕННЫХ ЗДАНИЙ

ВЫПУСК 1

ПАНЕЛИ.
ТЕХНИЧЕСКИЕ УСЛОВИЯ. ОПАЛУБОЧНЫЕ ЧЕРТЕЖИ

25070-02

gost.e-ecolog.ru

ТИПОВЫЕ КОНСТРУКЦИИ, ИЗДЕЛИЯ И УЗЛЫ ЗДАНИЙ И СООРУЖЕНИЙ

СЕРИЯ 1.832.1 – 15

СТЕНЫ ИЗ ЖЕЛЕЗОБЕТОННЫХ ТРЕХСЛОЙНЫХ ПАНЕЛЕЙ ГОРИЗОНТАЛЬНОЙ РАЗРЕЗКИ С ТЕПЛОИЗОЛИРУЮЩИМ СЛОЕМ ИЗ ПОЛИСТИРОЛБЕТОНА ДЛЯ СЕЛЬСКОХОЗЯЙСТВЕННЫХ ПРОИЗВОДСТВЕННЫХ ЗДАНИЙ

ВЫПУСК 1

ПАНЕЛИ.
ТЕХНИЧЕСКИЕ УСЛОВИЯ. ОПАЛУБОЧНЫЕ ЧЕРТЕЖИ

ГИПРОНИСЕЛЬХОЗ

Главный инженер В.А.Чернояров
Начальник отд. И.Н.Котов
Гл. специалист И.В.Рабинович

НИИЖБ

Зам. директора Т.И.Мамедов
Зав. лабораторией И.Е.Путляев
Зав. сектором Ю.В.Чиненков

Утверждены Главпроектом Госстроя СССР. письмо от 02.04.91 № 5/6-89.
Введены в действие Гипронисельхозом, с 15.12.91 приказ от 18.04.91 № 65-П

© АПП ЦИТП, 1991

Обозначение документа	Наименование	Стр.
1.832.1-15.1-ТУ	Технические условия	3
-1	Панель ПСТ 60.6.20... ПСТ 60.6.40	9
-2	Панель ПСТ 60.9.20... ПСТ 60.9.40	10
-3	Панель ПСТ 60.12.20... ПСТ 60.12.40	11
-4	Панель ПСТ 60.18.20... ПСТ 60.18.40	12
-5	Панель ПСТ 30.6.20... ПСТ 30.6.40	13
-6	Панель ПСТ 30.9.20... ПСТ 30.9.40	14
-7	Панель ПСТ 30.12.20... ПСТ 30.12.40	15
-8	Панель ПСТ 30.18.20... ПСТ 30.18.40	16
-9	Панель ПСТ 15.6.20... ПСТ 15.6.40	17
-10	Панель ПСТ 15.9.20... ПСТ 15.9.40	18
-11	Панель ПСТ 15.12.20... ПСТ 15.12.40	19
-12	Панель ПСТ 15.18.20... ПСТ 15.18.40	20
-13	Панель ПСТ 60.6.20-УЛ... ПСТ 60.6.25-УП	21
-14	Панель ПСТ 60.6.30-УЛ... ПСТ 60.6.40-УП	22
-15	Панель ПСТ 60.9.20-УЛ... ПСТ 60.9.25-УП	23
-16	Панель ПСТ 60.9.30-УЛ... ПСТ 60.9.40-УП	24
-17	Панель ПСТ 60.12.20-УЛ... ПСТ 60.12.25-УП	25
-18	Панель ПСТ 60.12.30-УЛ... ПСТ 60.12.40-УП	26
-19	Панель ПСТ 60.18.20-УЛ... ПСТ 60.18.25-УП	27
-20	Панель ПСТ 60.18.30-УЛ... ПСТ 60.18.40-УП	28
1.832.1-15.1-21	Панель ПСТ 6.12.20... ПСТ 12.12.40	29
-22	Панель ПСТ 12.12.20-У... ПСТ 12.12.40-Ч	30
-23	Панель ПСТ 6.24.20... ПСТ 6.24.40	31
-24	Панель ПСТ 6.24.20-Л... ПСТ 6.24.25-П	32
-25	Панель ПСТ 6.24.30-Л... ПСТ 6.24.40-П	33
-26	Панель ПСТ 9.24.20... ПСТ 9.24.40	34
-27	Панель ПСТ 12.24.20... ПСТ 12.24.40	35
-28	Панель ПСТ 15.24.20... ПСТ 15.24.40	36
-29	Панель ПСТ 12.24.20-У... ПСТ 12.24.40-У	37
-30	Панель ПСТ 6.30.20... ПСТ 6.30.40	38
-31	Панель ПСТ 6.30.20-Л... ПСТ 6.30.25-П	39
-32	Панель ПСТ 6.30.30-Л... ПСТ 6.30.40-П	40
-33	Панель ПСТ 9.30.20... ПСТ 9.30.40	41
-34	Панель ПСТ 9.30.20-Л... ПСТ 9.30.25-П	42
-35	Панель ПСТ 9.30.30-Л... ПСТ 9.30.40-П	43
-36	Панель ПСТ 12.30.20... ПСТ 12.30.40	44
-37	Панель ПСТ 9.42.20-Л... ПСТ 9.42.25-П	45
-38	Панель ПСТ 9.42.30-Л... ПСТ 9.42.40-П	46
-39	Панель ПСТ 60.13,5.20-Ф... ПСТ 60.13,5.40-Ф	47

			1.832.1-15.1
Нач. отд.	Котов		
Н. контр.	Кузьмина		Содержание
Гл. спец.	Рабинович		
Рук. гр.	Солоухин		
Инж.	Бонно		

Стадия	Лист	Листов
Р	1	2

ГИПРОНИСЕЛЬХОЗ

Обозначение документа	Наименование	Стр.
1.832.1-15.1-40	Панель ПСТ 30.10.20-Ф...ПСТ 30.10.40-Ф	48
-41	Панель ПСТ 60.18.20-ФЛ...ПСТ 60.18.40-ФП	49
-42	Панель ПСТ 60.21.20-ФЛ...ПСТ 60.21.40-ФП	50
-43	Панель ПСТ 30.15.20-ФЛ...ПСТ 30.15.40-ФП	51
-44	Панель ПСТ 60.21.20-ФУЛ...ПСТ 60.21.25-ФУП	52
-45	Панель ПСТ 60.21.30-ФУЛ...ПСТ 60.21.40-ФУП	53
-46	Панель ПСТ 30.15.20-ФУЛ...ПСТ 30.15.40-ФУП	54
-47	Панель ПСТ 15.9.20-ФУЛ...ПСТ 15.9.40-ФУП	55
-48	Панель ПСТ 15.10,5.20-ФУЛ...ПСТ 15.10,5.40-ФУП	56
-49	Узел 1...11	57
-1РС	Ведомость расхода стали для	
	панелей толщиной 200 мм	60
-2РС	Ведомость расхода стали для	
	панелей толщиной 250 мм	63
-3РС	Ведомость расхода стали для	
	панелей толщиной 300 мм	66
-4РС	Ведомость расхода стали для	
	панелей толщиной 400 мм	69

Общие требования

Настоящие технические условия распространяются на трехслойные железобетонные панели горизонтальной разрезки с теплоизолирующим слоем из полистиролбетона, монолитно связанного с несущими слоями.

Трехслойные железобетонные панели предназначены для наружных самонесущих стен производственных сельскохозяйственных зданий с неагрессивной, слабо- и среднеагрессивной средой, с относительной влажностью воздуха внутри помещений не более 85%, а панели из легких бетонов могут применяться только в зданиях с относительной влажностью воздуха не более 75%.

1. Технические требования.

1.1. Панели представляют собой слоистую трехслойную конструкцию, внутренний и наружный слои которой выполняются из тяжелого бетона или легкого конструкционного бетона. Толщина наружного слоя 50мм, внутреннего (обращенного внутрь помещения) - 70мм.

1.2. Средний теплоизоляционно-конструкционный слой выполняется из полистиролбетона класса по прочности на сжатие В 0,75 при марке по средней плотности Д400. Толщина внутреннего слоя в зависимости от расчетной температуры наружного воздуха и от режима эксплуатации может быть 80, 130, 180 или 280 мм.

1.3. Панель армируется сварным каркасом и сеткой. Арматура принята из стали класса А-III по ГОСТ 5781-81 и Вр-I по ГОСТ 6727-80.

			1.832.1-15.1-ТУ			
Нач.отд.	Котов		Технические условия	Стадия	Лист	Листов
Н.контр.	Кувшинов			Р	1	11
Гл.спец.	Рабинович			ГИПРОНИСЕЛЬХОЗ		
Рук.гр.	Солоухин					
Инж.	Бочко					

1.4. Железобетонные слои панелей должны выполняться из бетона марки по прочности на сжатие В12.5.

Слои могут изготовляться из тяжелого бетона или конструкционных легких бетонов: керамзитобетона, аглопоритобетона, шлакопемзобетона плотностью 1800 кг/м³.

Легкие бетоны должны приготавливаться на кварцевом песке и пористом заполнителе крупностью не более 10 мм.

1.5. Тяжелый и легкий бетоны должны быть повышенной плотности, иметь в/ц не более 0.55 и марку по водонепроницаемости не ниже W4, иметь водопоглощение, соответствующее требованиям СНиП 2.03.11-85 и объем межзерновых пустот в уплотненной бетонной смеси не более 3%.

1.6. Марка бетона по морозостойкости принимается в каждом конкретном проекте в зависимости от условий эксплуатации конструкций в соответствии с указаниями СНиП 2.03.01-84* и должно быть для тяжелого бетона не менее F75, а для легкого бетона - не менее F35.

1.7. Выбор толщины слоя полистиролбетона панелей производится в зависимости от температурно-влажностного режима внутреннего и наружного воздуха, согласно СНиП II-3-79** и по данным теплотехнических таблиц, приведенным в выпуске 0 настоящей серии.

1.8. Марки сталей для изготовления закладных изделий и монтажных петель должны назначаться в зависимости от температурных условий во время монтажа стен и эксплуатации здания в соответствии со СНиП 2.03.01-84*.

1.9. Требования к изготовлению панелей

1.9.1. Изготовление панелей должно осуществляться

в соответствии с СНиП 3.03.01-87 и СНиП 3.09.01-85.

1.9.2. Формовку панелей следует производить послойно в горизонтальном положении, „лицом" вниз в следующей последовательности:

в подготовленную форму устанавливается пространственный арматурный каркас с привязанными или приваренными арматурными монтажными петлями;

бетонируется внутренний слой панели из тяжелого бетона;

укладывается и разравнивается слой полистиролбетона;

на выступающие стержни каркаса укладывается сетка наружного слоя панели;

бетонируется наружный слой панели.

1.9.3. При изготовлении панелей должно быть обеспечено проектное положение арматуры и закладных изделий. Проектная толщина защитного слоя бетона до арматуры обеспечивается путем применения пластмассовых или бетонных фиксаторов с учетом допусков (см. узелы 3,4,5,10 докум. 1.832.1-15.1-49)

1.9.4. При термообработке панелей допускается воздействие на них температуры не выше 70°С.

1.9.5. Отклонение от проектных размеров панелей не должны превышать, мм:

по длине	±8;
по высоте	±8;
по толщине	±5;
разность диагоналей	±14;
неплоскостность	±8;
непрямолинейность лицевых поверхностей на длине 2м	3.

1.9.6. Отклонение толщины защитного слоя бетона 3мм.

1.9.7. Отклонение от проектного положения закладных деталей, мм:

в плоскости изделия ±10;

из плоскости изделия ±3.

1.9.8. Изготовление панелей должно производиться в стальных формах, удовлетворяющих требованиям ГОСТ 25781-83Е.

1.10. Требования к материалам.

1.10.1. Материалы, применяемые для изготовления панелей, должны удовлетворять требованиям действующих ГОСТов, ТУ и обеспечивающих получение заданных свойств.

1.10.2. В качестве вяжущего для бетонов должен применяться портландцемент марок не ниже 300, удовлетворяющий требованиям ГОСТ 10178-85.

1.10.3. Разрешается применение добавок, улучшающих свойства бетона. В качестве гидрофобно-пластифицирующих добавок следует применять кремний-органические жидкости ГКЖ-10 и ГКЖ-11 (ГОСТ 10834-76), мылонафт и другие по ВСН 09-79.

1.10.4. Плотный крупный заполнитель и песок для бетонов должны удовлетворять требованиям ГОСТ 8736-85 и ГОСТ 10260-82.

1.10.5. Пористые заполнители для легких конструкционных бетонов должны удовлетворять требованиям ГОСТ 9757-90.

1.10.6. Влажность бетона на пористых заполнителях при отпуске панелей потребителю не должна превышать 15%.

1.10.7. Требования, предъявляемые к полистиролбетону, должны соответствовать ТУ 67-983-88.

1.10.8. Вода для затворения бетонных смесей и добавок должна соответствовать ГОСТ 23732-79.

1.10.9. Требования к арматурным изделиям, монтажным петлям и закладным изделиям приведены в технических требованиях на них в выпуске 2 настоящей серии.

1.11. Панели должны отвечать требованиям ГОСТ 13015.0-83 по прочности, жесткости, величине раскрытия трещин и выдерживать контрольные нагрузки (см. табл.).

1.12. Маркировка.

1.12.1. Маркировка панелей должна производиться в соответствии с ГОСТ 13015.2-81.

1.12.2. На торцевую поверхность каждой панели должна наноситься маркировка несмываемой краской при помощи трафаретов или штампов, в которой указывается марка панели, наименование предприятия-изготовителя, номер партии, масса панели в т.ч. штамп ОТК и номер браковщика.

2. Правила приемки.

2.1. Готовые панели должны быть приняты отделом контроля предприятия-изготовителя.

2.2. Приемку панелей необходимо производить партиями в соответствии с ГОСТ 13015.1-81 и настоящих ТУ.

2.3. Поставка панелей потребителю должна производиться по достижении бетоном несущих слоев отпускной прочности, которая в летнее время должна быть не менее 70% от класса бетона по прочности на сжатие, а в зимний период - не менее 90%.

Инв.№ подл. | Подпись и дата | Взам. инв.№

2.4. Масса панелей при отпуске потребителю не должна превышать проектную массу не более чем на 7%.

2.5. Приемочный контроль панелей по результатам периодических испытаний должен производиться для показателей:

прочности, жесткости и трещиностойкости изделий;
морозостойкости и водонепроницаемости бетона;
теплопроводности изделий;
отпускной влажности легкого бетона.

2.6. Приемочный контроль панелей по результатам приемочно-сдаточных испытаний должен производиться для показателей:

класса бетона по прочности на сжатие;
отпускной прочности;
коэффициента вариации прочности бетона;
средней плотности легкого бетона;
линейных размеров;
отклонений от прямолинейности;
отклонений от плоскостности;
разности длин диагоналей;
отклонение от положения закладных изделий;
толщины защитного слоя;
массы изделий.

2.7. Предприятие-изготовитель должно сопровождать каждую партию панелей паспортом, в котором подтверждается соответствие панелей требованиям настоящих ТУ.

2.8. При комплектной поставке на строительство допускается оформлять паспорт на весь комплект изделий для всего здания.

3. Методы контроля.

3.1. Контроль и оценку показателей прочности, жесткости и трещиностойкости панелей следует осуществлять по требованиям ГОСТ 8829-85.

Испытание панелей нагружением следует производить и в дальнейшем при изменении технологии изготовления, вида и качества материалов.

Схемы опирания и положения контрольных нагрузок при испытаниях панелей нагружением приведены ниже.

Полные контрольные нагрузки при проверке показателей прочности и жесткости панелей, а также контролируемые прогибы приведены в таблице.

3.2. Контроль и оценку показателей фактической теплопроводности изделий следует осуществлять по требованиям ГОСТ 7076-87.

3.3. Контроль и оценку показателей прочности, морозостойкости и водонепроницаемости бетона следует производить на серии образцов, изготовленных из бетонной смеси рабочего состава по требованиям ГОСТ 10180-90; ГОСТ 12730.0-78 и ГОСТ 12730.5-84*.

Отпускная влажность легкого бетона панелей определяется по ГОСТ 12730.2-78.

3.4. Отпускная прочность бетона панелей должна определяться по требованиям ГОСТ 17624-87 или ГОСТ 22690-88 неразрушающими методами, устанавливаемыми заводом-изготовителем.

3.5. Показатели средней плотности легкого бетона следует определять по ГОСТ 27005-86.

Инв. № подл. | Подп. и дата | Взам. инв. №

Схема испытания панелей

Расположение нагрузок по фасаду

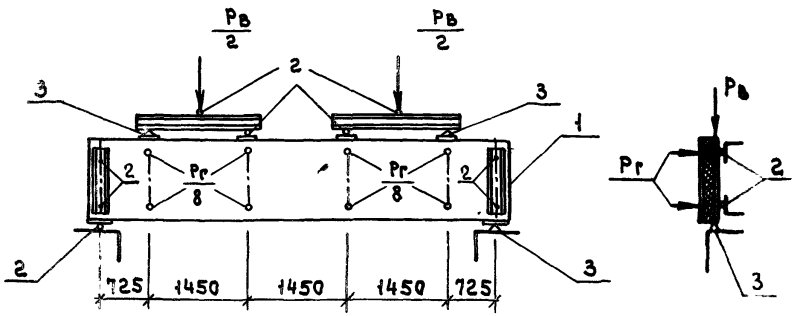

Расположение нагрузок в плане

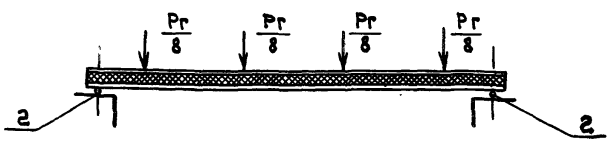

1 – Испытуемая панель
2 – Шаровые опоры
3 – Неподвижные опоры

Марка панели	Масса панели, т	Контрольные нагрузки по проверке					прогиб, см	
		прочности				жесткости	контрольный f, см	предельный f, см
		вертикальная, Рв, тс *		горизонтальная Рг, тс		Р, тс		
		С-1,25	С-1,6	С-1,25	С-1,6			
ПСТ60.6	1,44	2,64	3,38	0,44	0,56	0,25	1,24	2,9
ПСТ60.9	2,16	4,52	5,78	0,55	0,70	0,31	1,04	2,9
ПСТ60.12	2,92	4,64	5,94	0,66	0,84	0,37	0,93	2,9
ПСТ60.18	4,39	6,88	8,01	0,87	1,12	0,50	0,83	2,9

* В значении контрольной вертикальной нагрузки учтен собственный вес панели.

В графе „собственная масса панели" дана масса панели с железобетонными наружными слоями из тяжелого бетона.

Инв.№ подл. | Подпись и дата | Взам.инв.№

3.6. Методы контроля и испытаний исходных сырьевых материалов, применяемых для изготовления панелей, должны соответствовать установленным стандартам или ТУ на эти материалы.

4. Транспортирование и хранение.

4.1. Панели следует хранить и транспортировать в соответствии с ГОСТ 13015.4-84 и настоящими ТУ.

4.2. Панели могут транспортироваться авто- и железнодорожным транспортом.

4.3. Погрузка, транспортирование и складирование панелей должны производиться в соответствии с требованиями СНиП III-4-80*.

4.4. Панели должны храниться на специально оборудованных складах, рассортированными по маркам, в вертикальном (рабочем) положении в кассетах или пирамидах.

4.5. При хранении и транспортировании каждая панель должна укладываться на деревянные инвентарные прокладки, устанавливаемые на расстоянии 500мм от торцов. Прокладки следует укладывать по плотному тщательно выровненному основанию.

Толщина прокладок должна быть не менее 40мм, ширина – не менее 150мм, длина – на 100мм больше толщины панели.

4.6. Панели на складах должны быть защищены от загрязнений.

4.7. При складировании, транспортировании и монтаже панелей следует предусмотреть специальные меры, препятствующие образованию трещин, сколов и других повреждений бетонных слоев, закладных изделий и монтажных петель.

5. Указания по применению.

5.1. Монтаж панелей производить в соответствии с требованиями СНиП 3.03.01-87 и СНиП III-4-80*.

5.2. Панели нижнего ряда должны опираться на фундаментные балки по слою цементно-песчаного раствора горизонтальной гидроизоляции.

5.3. Крепление панелей к конструкциям каркаса должно осуществляться по чертежам выпуска 3 настоящей серии.

5.4. Герметизация стыков должна выполняться по чертежам конкретного проекта в соответствии с примерами, приведенными в выпуске 0 настоящей серии.

5.5. Вид и техническая характеристика антикоррозийного покрытия закладных изделий должны быть указаны в заказе на панели в соответствии с конкретным проектом.

6. Гарантии поставщика.

6.1. Панели должны быть приняты техническим контролем предприятия-изготовителя.

6.2. Каждая партия изделий или группа изделий из разных партий должна сопровождаться документом о качестве либо записью данных о качестве в журнал отпуска изделий.

Содержание и оформление документа (записи) данных о качестве должны соответствовать требованиям ГОСТ 13015.3-81 и включать в себя фактические показатели качества изделий, необходимость контроля которых установлена в разделе 2 „Правила приемки" настоящих ТУ.

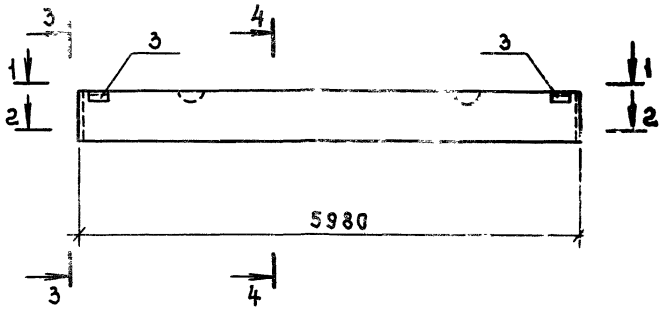

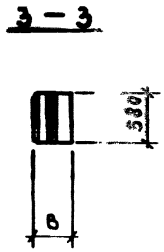

Марка панели	Поз.	Наименование	Кол.	Обозначение документа
ПСТ 60.6.20	1	Каркас КП1	1	1.832.1-15.2-1
	2	Сетка С1	1	-105
	3	Изделие закладное МН1	2	-136
ПСТ 60.6.25		Поз. 2, 3 по ПСТ 60.6.20		
	1	Каркас КП2	1	1.832.1-15.2-1
ПСТ 60.6.30		Поз. 2, 3 по ПСТ 60.6.20		
	1	Каркас КП3	1	1.832.1-15.2-1
ПСТ 60.6.40		Поз. 2, 3 по ПСТ 60.6.20		
	1	Каркас КП4	1	1.832.1-15.2-2

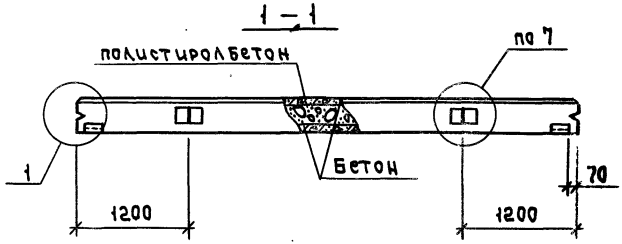

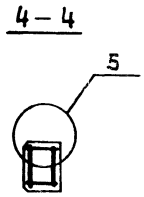

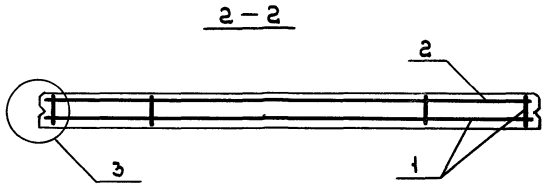

1. Технические условия см. документ 1.832.1-15.1-ТУ.
2. Марки панелей даны без индексов, характеризующих материалы наружных слоев.
3. Масса панелей дана для варианта наружных слоев из тяжелого бетона, в скобках – из легкого.
4. Узлы 1,3,5,7 см. документ 1.832.1-15.1-49.

Марка панели	В мм	Расход материалов, м³		Масса панели, т
		Бетон класса В 12,5	Полистиролбетон	
ПСТ 60.6.20	200	0,42	0,28	1,16 (0,87)
ПСТ 60.6.25	250		0,45	1,23 (0,94)
ПСТ 60.6.30	300		0,62	1,30 (1,00)
ПСТ 60.6.40	400		0,97	1,44 (1,14)

				1.832.1-15.1-1
Нач. отд.	Котов			Панель ПСТ 60.6.20...ПСТ 60.6.40
Н. контр.	Кузьмина			
Гл. спец.	Рабинович			
Рук. гр.	Солоухин			
Инж.	Ловягин			

Стадия	Лист	Листов
Р		1

ГИПРОНИСЕЛЬХОЗ

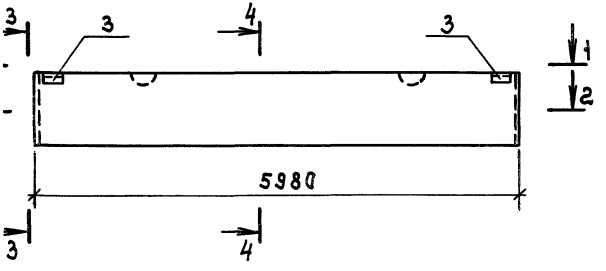

3 – 3

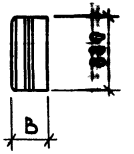

Марка панели	Поз.	Наименование	Кол.	Обозначение документа
ПСТ 60.9.20	1	Каркас КП5	1	1.832.1-15.2 -5
	2	Сетка С2	1	-105
	3	Изделие закладное МН1	2	-136
ПСТ 60.9.25		Поз. 2, 3 по ПСТ 60.9.20		
	1	Каркас КП6	1	1.832.1-15.2-3
ПСТ 60.9.30		Поз. 2, 3 по ПСТ 60.9.20		
	1	Каркас КП7	1	1.832.1-15.2-4
ПСТ 60.9.40		Поз. 2, 3 по ПСТ 60.9.20		
	1	Каркас КП8	1	1.832.1-15.2-3

1 – 1

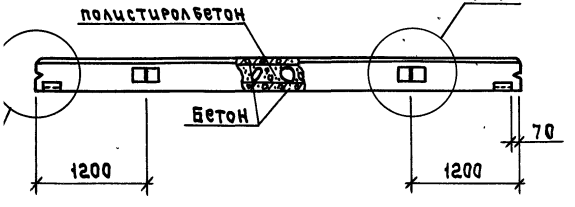

4 – 4

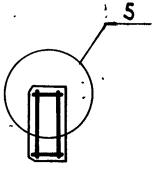

2 – 2

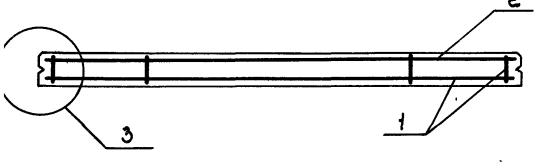

1. Технические условия см. документ 1.832.1-15.1-ТУ.
2. Марки панелей даны без индексов, характеризующих материалы наружных слоев.
3. Масса панелей дана для варианта наружных слоев из тяжелого бетона, в скобках – из легкого.
4. Узлы 1,3,5,7 см. документ 1.832.1-15.1-49.

Марка панели	В, мм	Расход материалов, м³		Масса панели, т
		Бетон класса В12,5	Полистиролбетон	
ПСТ 60.9.20	200	0,63	0,42	1,74 (1,30)
ПСТ 60.9.25	250		0,68	1,85 (1,41)
ПСТ 60.9.30	300		0,95	1,95 (1,51)
ПСТ 60.9.40	400		1,47	2,16 (1,72)

Нач. отд.	Котов		
Н. контр.	Кузьмина		
Гл. спец.	Рабинович		
Рук. гр.	Солоухин		
Инж.	Ловягин		

1.832.1-15.1-2

Панель ПСТ 60.9.20 ... ПСТ 60.9.40

Стадия	Лист	Листов
Р		1

ГИПРОНИСЕЛЬХОЗ

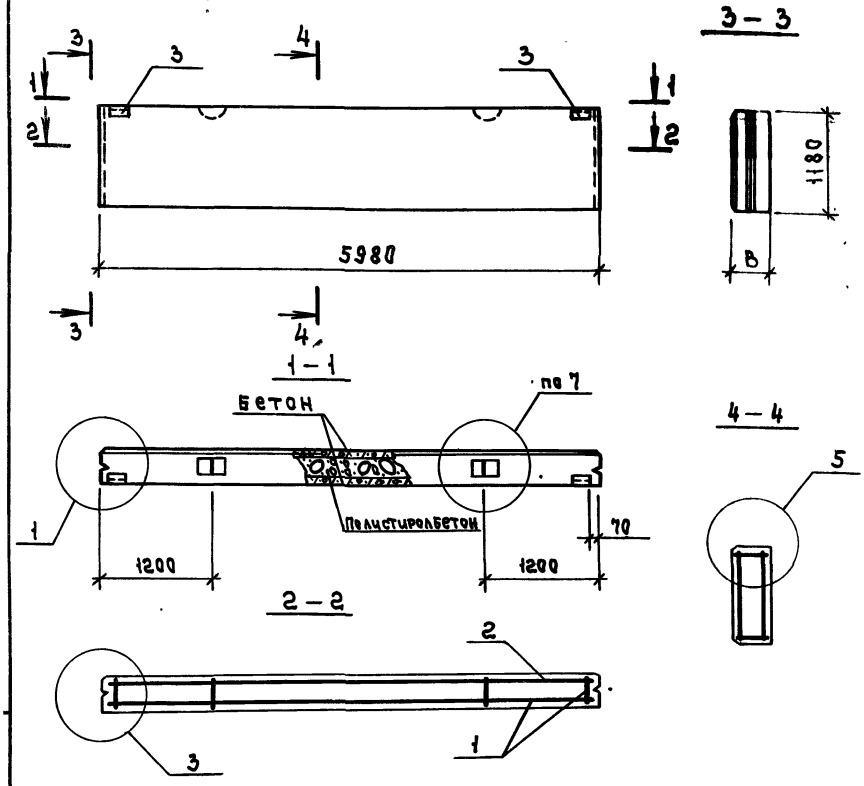

Марка панели	Поз.	Наименование	Кол.	Обозначение документа
ПСТ 60.12.20	1	Каркас КП9	1	1.832.1-15.2-5
	2	Сетка С3	1	-105
	3	Изделие закладное МН1	2	-136
ПСТ 60.12.25		Поз. 2, 3 по ПСТ60.12.20		
	1	Каркас КП10	1	1.832.1-15.2-5
ПСТ 60.12.30		Поз. 2, 3 по ПСТ60.12.20		
	1	Каркас КП11	1	1.832.1-15.2-5
ПСТ 60.12.40		Поз. 2, 3 по ПСТ60.12.20		
	1	Каркас КП12	1	1.832.1-15.2-5

1. Технические условия см. документ 1.832.1-15.1-ТУ.
2. Марки панелей даны без индексов, характеризующих материалы наружных слоев.
3. Масса панелей дана для варианта наружных слоев из тяжелого бетона, в скобках – из лёгкого.
4. Узлы 1, 3, 5, 7 см. документ 1.832.1-15.1-49.

Марка панели	B, мм	Расход материалов, м³		Масса панели, т
		Бетон класса В12,5	Полистиролбетон	
ПСТ 60.12.20	200	0,85	0,56	2,35 (1,78)
ПСТ 60.12.25	250		0,92	2,50 (1,93)
ПСТ 60.12.30	300		1,27	2,85 (2,24)
ПСТ 60. 12.40	400		1,98	2,82 (2,30)

Нач. отд.	Котов	
Н. контр.	Кузьмина	
Гл. спец.	Рабинович	
Рук. гр.	Солоухин	
Инж.	Ковягин	

1.832.1-15.1-3

Панель ПСТ 60.12.20 ... ПСТ 60.12.40

Стадия	Лист	Листов
Р		1

ГПРОНИСЕЛЬХОЗ

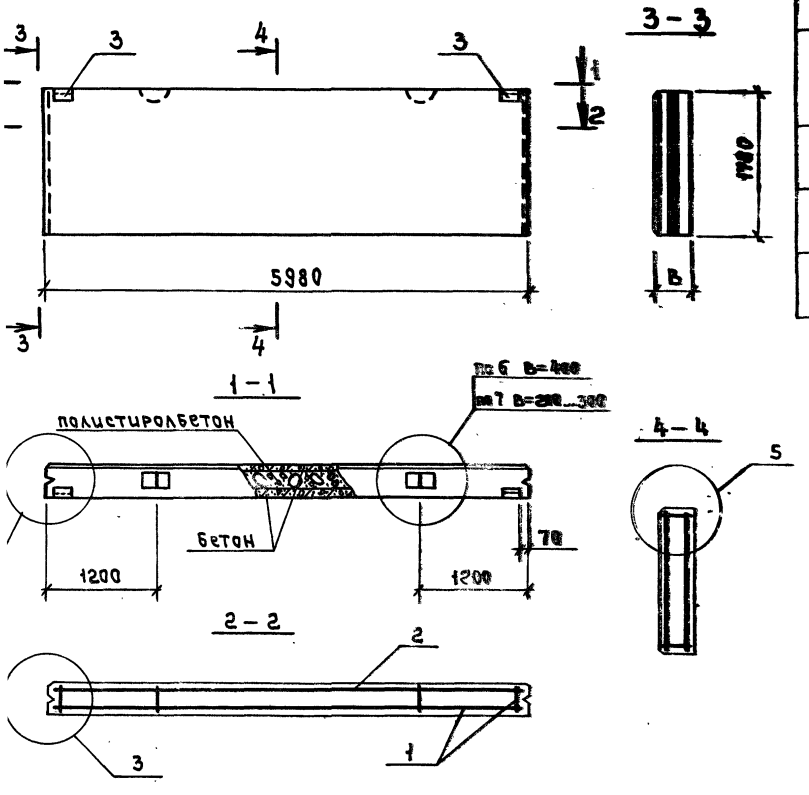

Марка панели	Поз.	Наименование	Кол.	Обозначение документа
ПСТ 60.18.20	1	Каркас КП13	1	1.832.1-15.2-6
	2	Сетка С4	1	-105
	3	Изделие закладное МН1	2	-136
ПСТ 60.18.25		Поз. 2,3 по ПСТ 60.18.20		
	1	Каркас КП14	1	1.832.1-15.2-7
ПСТ 60.18.30		Поз. 2,3 по ПСТ 60.18.20		
	1	Каркас КП15	1	1.832.1-15.2-6
ПСТ 60.18.40		Поз. 2,3 по ПСТ 60.18.20		
	1	Каркас КП16	1	1.832.1-15.2-6

1. Технические условия см. документ 1.832.1-15.1-ТУ.
2. Марки панелей даны без индексов, характеризующих материалы наружных слоев.
3. Масса панелей дана для варианта наружных слоев из тяжелого бетона, в скобках - из легкого.
4. Узлы 1,3,5,7 см. документ 1.832.1-15.1-49.

Марка панели	В, мм	Расход материалов, м³		Масса панели, т
		Бетон класса В12,5	Полистиролбетон	
ПСТ 60.18.20	200	1,28	0,85	3,54 (2,64)
ПСТ 60.18.25	250		1,38	3,75 (2,85)
ПСТ 60.18.30	300		1,92	3,97 (3,07)
ПСТ 60.18.40	400		2,98	4,39 (3,49)

				1.832.1-15.1-4			
Нач. отд.	Котов			Панель ПСТ 60.18.20 ... ПСТ 60.18.40	Стадия	Лист	Листо
Н. контр.	Кузьмина				Р		1
Гл. спец.	Рабинович				ГИПРОНИСЕЛЬХО		
Рук. гр.	Садоухин						
Инж.	Ливягин						

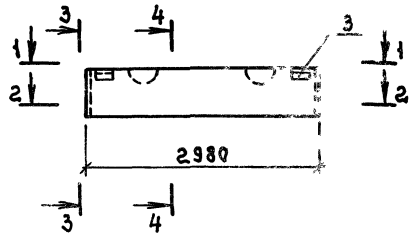

3 – 3

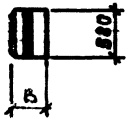

1 – 1

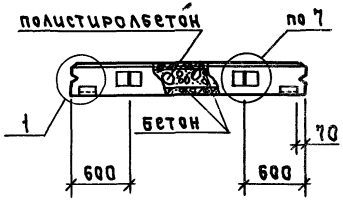

4 – 4

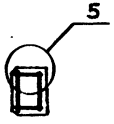

2 – 2

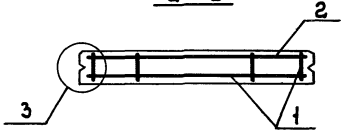

Марка панели	Поз	Наименование	Кол.	Обозначение документа
ПСТ 30.6.20	1	Каркас КП17	1	1.832.1-15.2-8
	2	Сетка С5	1	-106
	3	Изделие закладное МН1	2	-136
ПСТ 30.6.25		Поз. 2.3 по ПСТ 30.6.20		
	1	Каркас КП18	1	1.832.1-15.2-8
ПСТ 30.6.30		Поз. 2.3 по ГОСТ 30.6.20		
	1	Каркас КП19	1	1.832.1-15.2-8
ПСТ 30.6.40		Поз. 2.3 по ПСТ 30.6.20		
	1	Каркас КП[illegible]0	1	1.832.1-15.2-8

1. Технические условия см. документ 1.832.1-15.1-ТУ.
2. Марки панелей даны без индексов, характеризующих материалы наружных слоев.
3. Масса панелей дана для варианта наружных слоев из тяжелого бетона, в скобках – из легкого.
4. Узлы 1,3,5,7 см. документ 1.832.1-15.1-49.

Марка панели	В, мм	Расход материалов, м³		Масса панели, т
		Бетон класса В12,5	Полистиролбетон	
ПСТ 30.6.20	200	0,21	0,14	0,58 (0,44)
ПСТ 30.6.25	250		0,23	0,82 (0,47)
ПСТ 30.6.30	300		0,31	0,65 (0,50)
ПСТ 30.6.40	400		0,49	0,72 (0,57)

Инж. отд.	Котов			1.832.1-15.1-5
Н. контр.	Кузьмина			Панель ПСТ 30.6.20 ... ПСТ 30.6.40
Гл. спец.	Рабинович			Стадия: Р; Лист; Листов: 1
Рук. гр.	Соловкин			ГИПРОНИСЕЛЬХОЗ
Инж.	Лобягин			

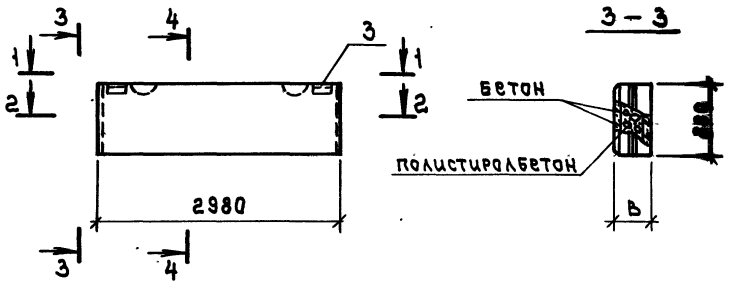

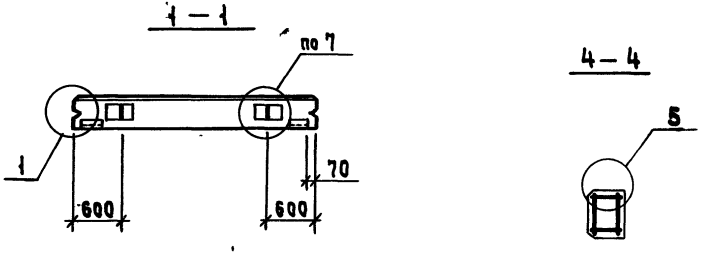

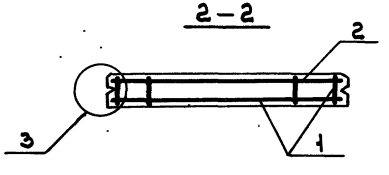

Марка панели	Поз.	Наименование	Кол.	Обозначение документа
ПСТ 30.9.20	1	Каркас КП21	1	1.832.1-15.2-9
	2	Сетка С6	1	-106
	3	Изделие закладное МН	2	-135
ПСТ 30.9.25		Поз. 2,3 по ПСТ 30.9.20		
	1	Каркас КП22	1	1.832.1-15.2-9
ПСТ 30.9.30		Поз. 2.3 по ПСТ 30.9.20		
	1	Каркас КП23	1	1.832.1-15.2-9
ПСТ 30.9.40		Поз. 2.3 по ПСТ 30.9.20		
	1	Каркас КП24	1	1.832.1-15.2-9

1. Технические условия см. документ 1.832.1-15.1-ТУ.
2. Марки панелей даны без индексов, характеризующих материалы наружных слоев.
3. Масса панелей дана для варианта наружных слоев из тяжелого бетона, в скобках – из легкого.
4. Узлы 1.3.5.7 см. документ 1.832.1-15.1-49.

Марка панели	В, мм	Расход материалов, м³		Масса панели, т
		Бетон класса В12,5	Полистиролбетон	
ПСТ 30.9.20	200	0,32	0,21	0,87 (0,65)
ПСТ 30.9.25	250		0,34	0,93 (0,71)
ПСТ 30.9.30	300		0,48	0,98 (0,76)
ПСТ 30.9.40	400		0,74	1,08 (0,86)

Нач. отд.	Котов		1.832.1-15.1-6
Н. контр.	Кузьмина		Панель ПСТ 30.9.20 ... ПСТ 30.9.40
Гл. спец.	Рабинович		Стадия: Р; Лист: ; Листов: 1
Рук. гр.	Солочкин		Гипронисельхоз
Инж.	Новатин		

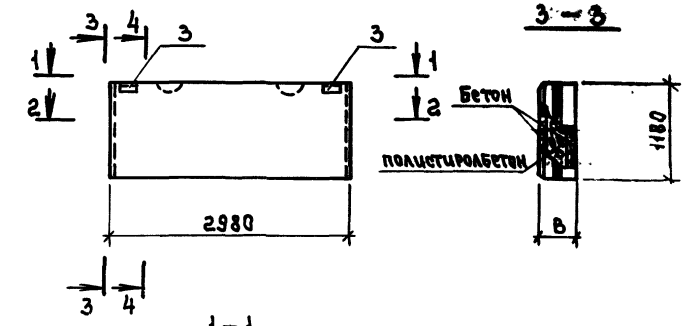

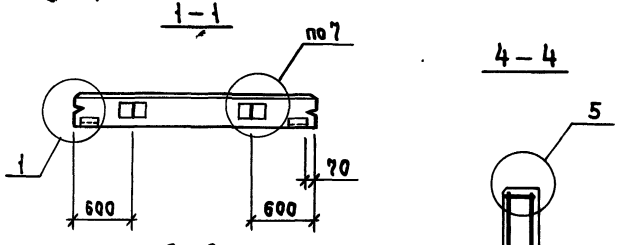

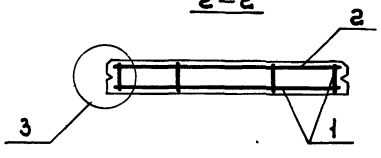

Марка панели	Поз.	Наименование	Кол.	Обозначение документа
ПСТ 30.12.20	1	Каркас КП 25	1	1.832.1-15.2-10
	2	Сетка С7	1	-106
	3	Изделие закладное МН1	2	-136
ПСТ 30.12.25		Поз. 2, 3 по ПСТ 30.12.20		
	1	Каркас КП 26	1	1.832.1-15.2-10
ПСТ 30.12.30		Поз. 2, 3 по ПСТ 30.12.20		
	1	Каркас КП 27	1	1.832.1-15.2-10
ПСТ 30.12.40		Поз. 2, 3 по ПСТ 30.12.20		
	1	Каркас КП 28	1	1.832.1-15.2-10

1. Технические условия см. документ 1.832.1-15.1-ТУ.
2. Марки панелей даны без индексов, характеризующих материалы наружных слоев.
3. Масса панелей дана для варианта наружных слоев из тяжелого бетона, в скобках – из легкого.
4. Узлы 1, 3, 5, 7 см. документ 1.832.1-15.1-49.

Марка панели	B, мм	Расход материалов, м³		Масса панели, т
		Бетон класса В12,5	Полистиробетон	
ПСТ 30.12.20	200	0,43	0,28	1,18 (0,88)
ПСТ 30.12.25	250		0,46	1,25 (0,95)
ПСТ 30.12.30	300		0,64	1,32 (1,02)
ПСТ 30.12.40	400		1,00	1,46 (1,16)

Нач. отд.	Котов		
Н. контр.	Кузьмина		
Гл. спец.	Рабинович		
Рук. гр.	Солоухин		
Инж.	Довгун		

1.832.1-15.1-7

Панель ПСТ 30.12.20... ПСТ 30.12.40

Стадия	Лист	Листов
Р		1

ГИПРОНИСЕЛЬХОЗ

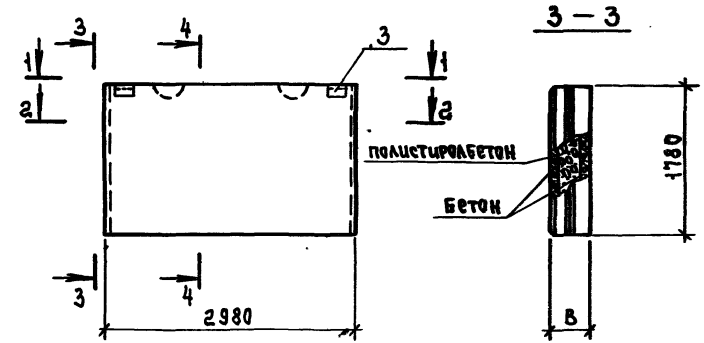

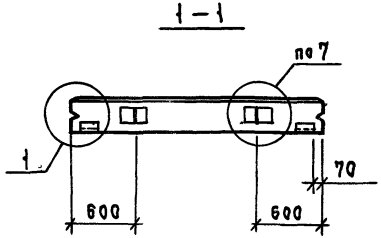

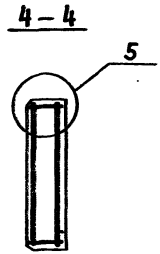

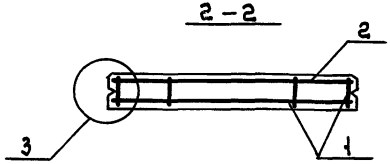

Марка панели	Поз.	Наименование	Кол.	Обозначение документа
ПСТ 30.18.20	1	Каркас КП29	1	1.832.1-15.2-11
	2	Сетка С8	1	-106
	3	Изделие закладное МН1	2	-136
ПСТ 30.18.25		Поз. 2.3 по ПСТ 30.18.20		
	1	Каркас КП30	1	1.832.1-15.2-11
ПСТ 30.18.30		Поз. 2.3 по ПСТ 30.18.20		
	1	Каркас КП31	1	1.832.1-15.2-11
ПСТ 30.18.40		Поз. 2.3 по ПСТ 30.18.20		
	1	Каркас КП32	1	1.832.1-15.2-11

1. Технические условия см. документ 1.832.1-15.1-ТУ.
2. Марки панелей даны без индексов, характеризующих материалы наружных слоев.
3. Масса панелей дана для варианта наружных слоев из тяжелого бетона, в скобках - из легкого.
4. Узлы 1.3.5.7 см. документ 1.832.1-15.1-49.

Марка панели	B, мм	Расход материалов, м³		Масса панели, т
		Бетон класса В12,5	Полистиролбетон	
СТ 30.18.20	200	0,64	0,43	1,71 (1,32)
СТ 30.18.25	250		0,69	1,88 (1,43)
СТ 30.18.30	300		0,96	2,00 (1,54)
СТ 30.18.40	400		1,49	2,20 (1,75)

Нач.сект.	Китов		1.832.1-15.1-8
Н.контр.	Кузьмина		
Гл.спец.	Рабинович		Панель ПСТ30.18.20...ПСТ30.18.40
Рук.гр.	Семухин		Стадия: Р; Лист; Листов: 1
Исп.	Любтин		ГИПРОНИСЕЛЬХОЗ

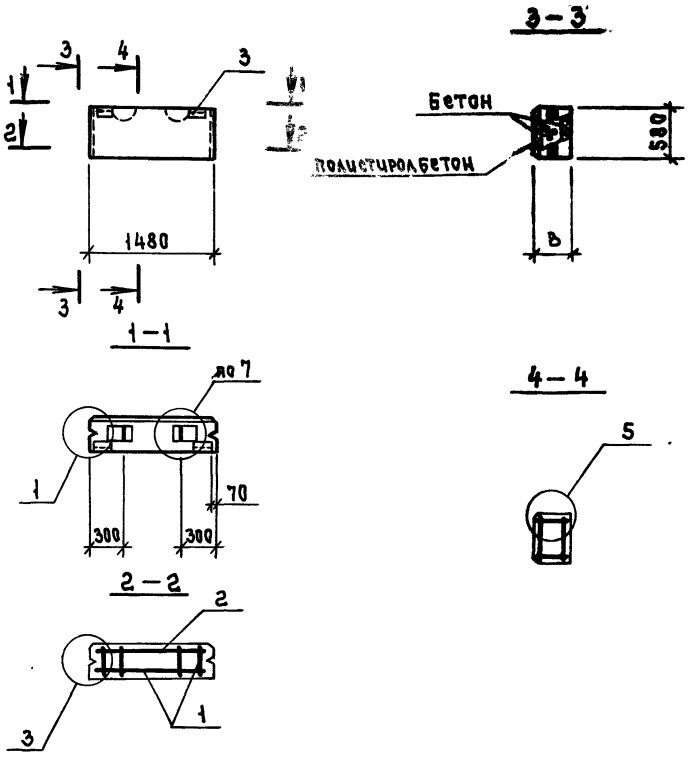

Марка панели	Поз.	Наименование	Кол.	Обозначение документа
ПСТ 15.6.20	1	Каркас КП33	1	1.832.1-15.2-12
	2	Сетка С9	1	-107
	3	Изделие закладное МН2	2	-136
ПСТ 15.6.25	1	Каркас КП34	1	-12
	2	Сетка С9	1	-107
	3	Изделие закладное МН1	2	-136
ПСТ 15.6.30		Поз. 2. 3 по ПСТ 15.6.25		
	1	Каркас КП35	1	1.832.1-15.2-12
ПСТ 15.6.40		Поз. 2. 3 по ПСТ 15.6.25		
	1	Каркас КП36	1	1.832.1-15.2-12

1. Технические условия см. документ 1.832.1-15.1-ТУ.
2. Марки панелей даны без индексов, характеризующих материалы наружных слоев.
3. Масса панелей дана для варианта наружных слоев из тяжелого бетона, в скобках - из легкого.
4. Узлы 1,3,5,7 см. документ 1.832.1-15.1-49.

Марка панели	в, мм	Расход материалов, м³		Масса панели, т
		Бетон класса В12,5	Полистиролбетон	
ПСТ 15.6.20	200	0,11	0,07	0,29 (0,22)
ПСТ 15.6.25	250		0,12	0,31 (0,24)
ПСТ 15.6.30	300		0,16	0,33 (0,25)
ПСТ 15.6.40	400		0,25	0,36 (0,29)

Нач. отд.	Котов	
Н. контр.	Кузьмина	
Гл. спец.	Рабинович	
Рук. гр.	Солодухин	
Инж.	Ловягин	

1.832.1-15.1-9

Панель ПСТ 15.6.20... ПСТ 15.6.40

Стадия	Лист	Листов
Р		1

ГИПРОНИСЕЛЬХОЗ

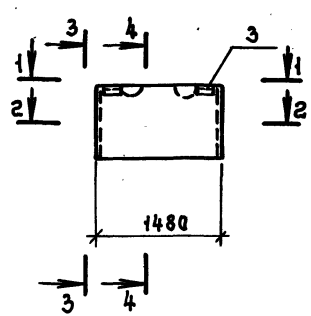

3 – 3

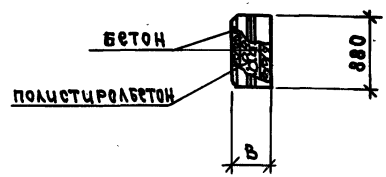

1 – 1

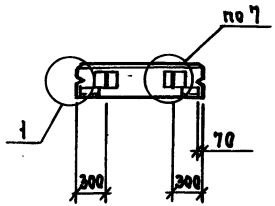

4 – 4

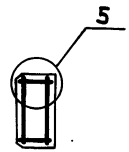

2 – 2

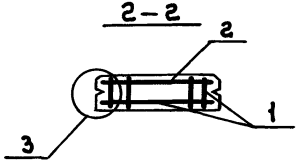

Марка панели	Поз.	Наименование	Кол.	Обозначение документа
ПСТ 15.9.20	1	Каркас КП37	1	1.832.1-15.2-[illegible]
	2	Сетка С10	1	-107
	3	Изделие закладное МН2	2	-136
ПСТ 15.9.25	1	Каркас КП38	1	-13
	2	Сетка С10	1	-107
	3	Изделие закладное МН1	2	-136
ПСТ 15.9.30		Поз. 2,3 по ПСТ 15.9.25		
	1	Каркас КП39	1	1.832.1-15.2-13
ПСТ 15.9.40		Поз. 2,3 по ПСТ 15.9.25		
	1	Каркас КП40	1	1.832.1-15.2-13

1. Технические условия см. документ 1.832.1-15.1-ТУ.
2. Марки панелей даны без индексов, характеризующих материалы наружных слоев.
3. Масса панелей дана для варианта наружных слоев из тяжелого бетона, в скобках – из легкого.
4. Узлы 1,3,5,7 см. документ 1.832.1-15.1-49.

Марка панели	в, мм	Расход материалов, м³		Масса панели, т
		Бетон класса В12,5	Полистиролбетон	
ПСТ 15.9.20	200	0,16	0,11	0,44 (0,33)
ПСТ 15.9.25	250		0,17	0,41 (0,36)
ПСТ 15.9.30	300		0,24	0,49 (0,38)
ПСТ 15.9.40	400		0,31	0,54 (0,43)

Нач. отд.	Котов	
Н. контр.	Кузьмина	
Гл. спец.	Рабинович	
Рук. гр.	Солоухин	
Инж.	Левагин	

1.832.1-15.1-10

Панель ПСТ 15.9.20... ПСТ 15.9.40

Стадия	Лист	Листов
Р		1

ГИПРОНИСЕЛЬХОЗ

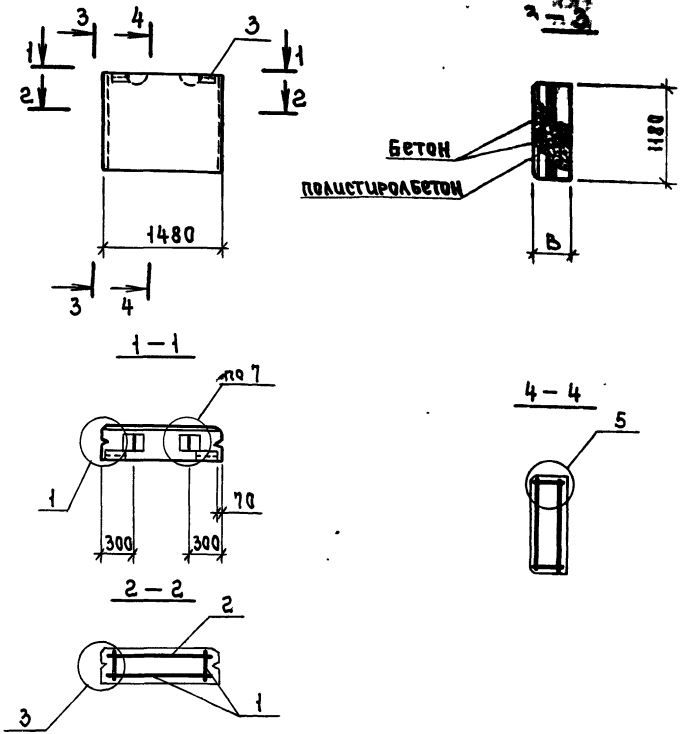

Марка панели	Поз.	Наименование	Кол.	Обозначение документа
ПСТ 15.12.20	1	Каркас КП41	1	1.832.1-15.2-14
	2	Сетка С11	1	-107
	3	Изделие закладное МН2	2	-136
ПСТ 15.12.25	1	Каркас КП42	1	-14
	2	Сетка С11	1	-107
	3	Изделие закладное МН1	2	-136
ПСТ 15.12.30		Поз. 2,3. ПСТ 15.12.25		
	1	Каркас КП43	1	1.832.1-15.2-14
ПСТ 15.12.40		Поз. 2,3 по ПСТ 15.12.25		
	1	Каркас КП44	1	1.832.1-15.2-14

1. Технические условия см. документ 1.832.1-15.1-ТУ.
2. Марки панелей даны без индексов, характеризующих материалы наружных слоев.
3. Масса панелей дана для варианта наружных слоев из тяжелого бетона, в скобках - из легкого.
4. Узлы 1,3,5,7 см. документ 1.832.1-15.1-49.

Марка панели	В, мм	Расход материалов, м³		Масса панели, т
		Бетон класса В12,5	Полистиролбетон	
ПСТ 15.12.20	200	0,22	0,14	0,59 (0,44)
ПСТ 15.12.25	250		0,23	0,63 (0,48)
ПСТ 15.12.30	300		0,32	0,68 (0,51)
ПСТ 15.12.40	400		0,50	0,78 (0,58)

Нач.отд.	Котов	
Н.контр.	Кузьмина	
Гл.спец.	Рабинович	
Рук.гр.	Солоухин	
Инж.	Лобягин	

1.832.1-15.1-11

Панель ПСТ 15.12.20... ПСТ 15.12.40

Стадия	Лист	Листов
Р		1

ГИПРОНИСЕЛЬХОЗ

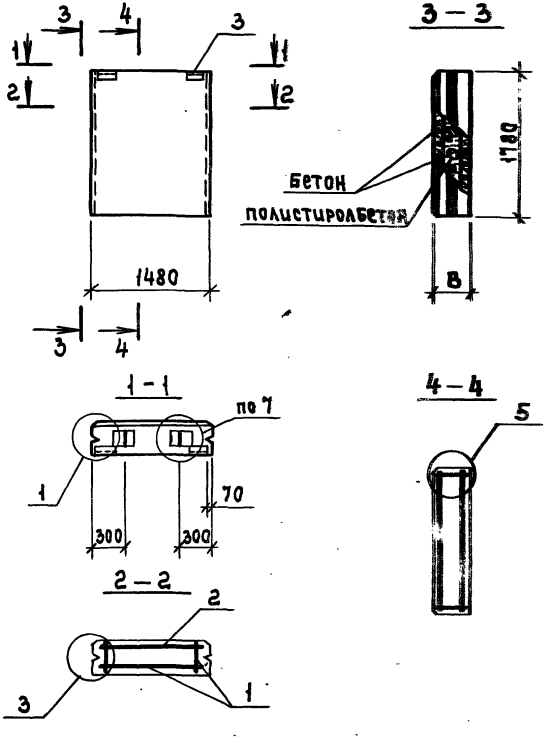

Марка панели	В, мм	Расход материалов, м³		Масса панели, т
		Бетон класса В12,5	Полистиролбетон	
СТ 15.18.20	200	0,32	0,22	0,89 (0,66)
СТ 15.18.25	250		0,35	0,94 (0,72)
СТ 15.18.30	300		0,48	1,00 (0,77)
СТ 15.18.40	400		0,[illegible]	1,10 (0,88)

Марка панели	Поз.	Наименование	Кол.	Обозначение документа
ПСТ 15.18.20	1	Каркас КП 45	1	1.832.1-15.2-15
	2	Сетка С12	1	-107
	3	Изделие закладное МН2	2	-136
ПСТ 15.18.25	1	Каркас КП 46	1	-15
	2	Сетка С12	1	-107
	3	Изделие закладное МН1	2	-136
ПСТ 15.18.30		Поз. 2, 3 по ПСТ 15.18.25		
	1	Каркас КП 47	1	1.832.1-15.2-15
ПСТ 15.18.40		Поз. 2, 3 по ПСТ 15.18.25		
	1	Каркас КП 48	1	1.832.1-15.2-15

Технические условия см. документ 1.832.1-15.1-ТУ.
Марки панелей даны без индексов, характеризующих материалы наружных слоев.
Масса панелей дана для варианта наружных слоев из тяжелого бетона, в скобках – из легкого.
4. Узлы 1, 3, 5, 7 см. документ 1.832.1-15.1-49.

				1.832.1-15.1-12	
Кн.	Котов			Панель ПСТ 15.18.20...ПСТ 15.18.40	Стадия: Р; Лист; Листо: 1
Н. контр.	Кузьмина				
Гл. спец.	Рабинович				
Ру[illegible]	Солоухин				
Ин[illegible]	Ловягин				ГИПРОНИСЕЛЬХО

Рис. 1

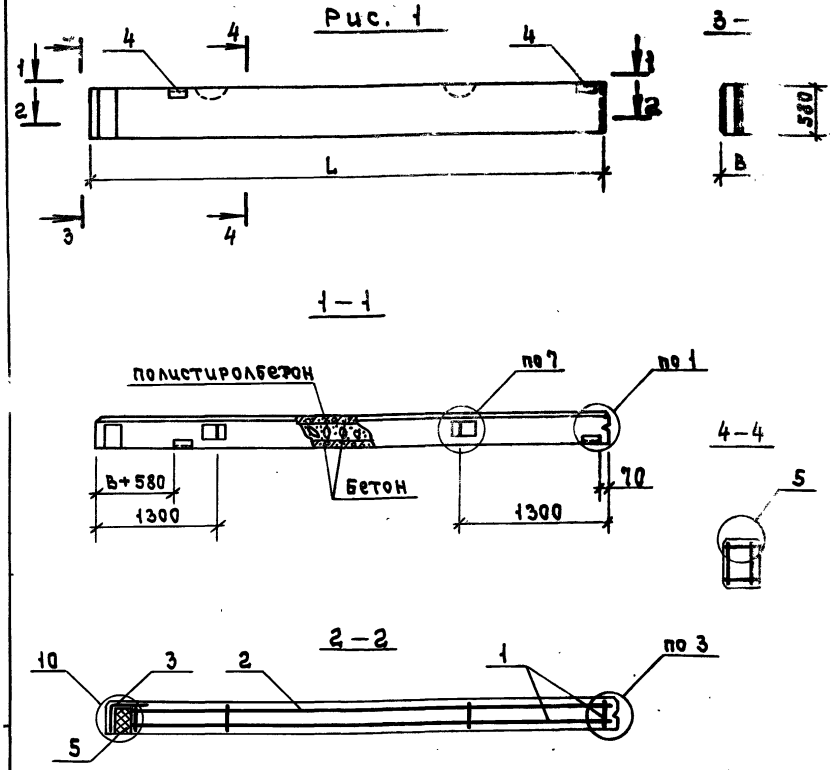

Марка панели	Поз.	Наименование	Кол.	Обозначение документа
ПСТ 60.6.20-УЛ	1	Каркас КП 49	1	1.832.1-15.2-16
	2	Сетка С 13	1	-108
	3	Сетка С 67	1	-120
	4	Изделие закладное МН1	2	-136
	5	ПСБ-35 580×150×50		
		ГОСТ 15588-86; 0,0044 м³	1	
ПСТ 60.6.20-УП		Поз. 2 ... 5 по ПСТ 60.6.20-УЛ		
	1	Каркас КП 50	1	1.832.1-15.2-16
ПСТ 60.6.25-УЛ	1	Каркас КП 51	1	-17
	2	Сетка С 14	1	-108
	3	Сетка С 68	1	-120
	4	Изделие закладное МН1	2	-136
	5	ПСБ-35 580×200×60		
		ГОСТ 15588-86; 0,0070 м³	1	
ПСТ 60.6.25-УП		Поз. 2 5 по ПСТ 60.6.25-УЛ		
	1	Каркас КП 52	1	1.832.1-15.2-17

Рис. 2

Зеркальное отражение рис. 1



1. Технические условия см. документ 1.832.1-15.1-ТУ.
2. Марки панелей даны без индексов, характеризующих материалы наружных слоев.
3. Масса панелей дана для варианта наружных слоев из тяжелого бетона, в скобках – из легкого.
4. Узлы 1,3,5,7,10 см. документ 1.832.1-15.1-49.

Марка панели	Рис.	Размеры, мм		Расход материалов, м³		Масса панели, т
		L	B	Бетон класса В 12,5	Полистиролбетон	
ПСТ 60.6.20-УЛ	2	6190	200	0,43	0,29	1,18 (0,46)
ПСТ 60.6.20-УП	1					
ПСТ 60.6.25-УЛ	2	6240	250		0,47	1,25 (0,96)
ПСТ 60.6.25-УП	1					

				1.832.1-15.1-13			
Инж. отд.	Котов			Панель	Стадия	Лист	Листов
Н. контр.	Кузьмина				Р		1
Гл. спец.	Рабинович			ПСТ 60.6.20-УЛ ... ПСТ 60.6.25-УП	ГИПРОНИСЕЛЬХОЗ		
Рук. гр.	Солоухин						
Инж.	Ловягин						

Рис. 1

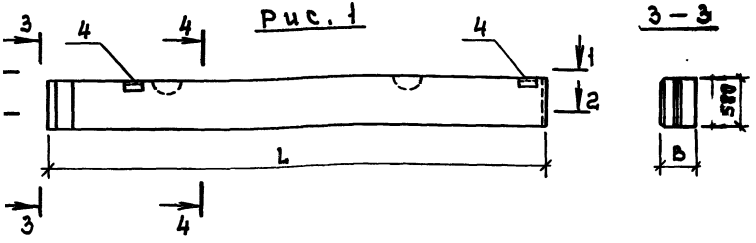

1 – 1

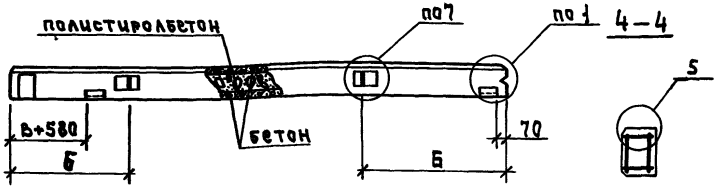

2 – 2

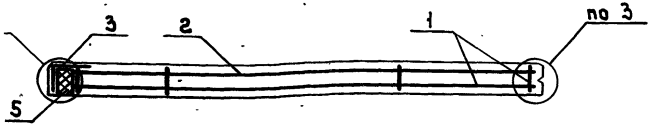

Марка панели	Поз.	Наименование	Кол.	Обозначение документ
ПСТ 60.6.30-УЛ	1	Каркас КП 53	1	1.832.1-15.2-18
	2	Сетка С15	1	-108
	3	Сетка С69	1	-120
	4	Изделие закладное МН1	2	-13[illegible]
	5	ПСБ-35 580×250×80		
		ГОСТ 15588-86; 0,0116 м³	1	
ПСТ 60.6.30-УП		Поз. 2...5 по ПСТ 60.6.30-УЛ		
	1	Каркас КП 54	1	1.832.1-15.2-18
ПСТ 60.6.40-УЛ	1	Каркас КП 55	1	-19
	2	Сетка С16	1	-108
	3	Сетка С70	1	-120
	4	Изделие закладное МН1	2	-136
	5	ПСБ-35 580×350×110		
		ГОСТ 15588-86; 0,0223 м³	1	
ПСТ 60.6.40-УП		Поз. 2...5 по ПСТ 60.6.40-УЛ		
	1	Каркас КП 56	1	1.832.1-15.2-19

Рис. 2

Зеркальное отражение рис. 1

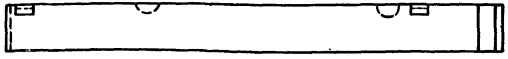

1. Технические условия см. документ 1.832.1-15.1-ТУ.
2. Марки панелей даны без индексов, характеризующих материалы наружных слоев.
3. Масса панелей дана для варианта наружных слоев из тяжелого бетона, в скобках – из легкого.
4. Узлы 1,3,5,7,10 см. документ 1.832.1-15.1-49.

Марка панели	Рис.	Размеры, мм			Расход материалов, м³		Масса панели, т
		L	B	Б	Бетон класса В12,5	Полистиролбетон	
60.6.30-УЛ	2	6290	300	1340	0,44	0,66	1,36 (1,[illegible])
60.6.30-УП	1						
60.6.40-УЛ	2	6390	400	1250		1,04	1,52 (1,[illegible])
60.6.40-УП	1						

				1.832.1-15.1-14
Нач. отд.	Котов			Панель ПСТ 60.6.30-УЛ... ПСТ 60.6.40-УП
Н. контр.	Кузьмина			Стадия: Р; Лист: ; Листов: 1
Гл. спец.	Рабинович			ГИПРОНИСЕЛЬХОЗ
Рук. гр.	Солоухин			
Инж.	Лобогин			

Рис. 1

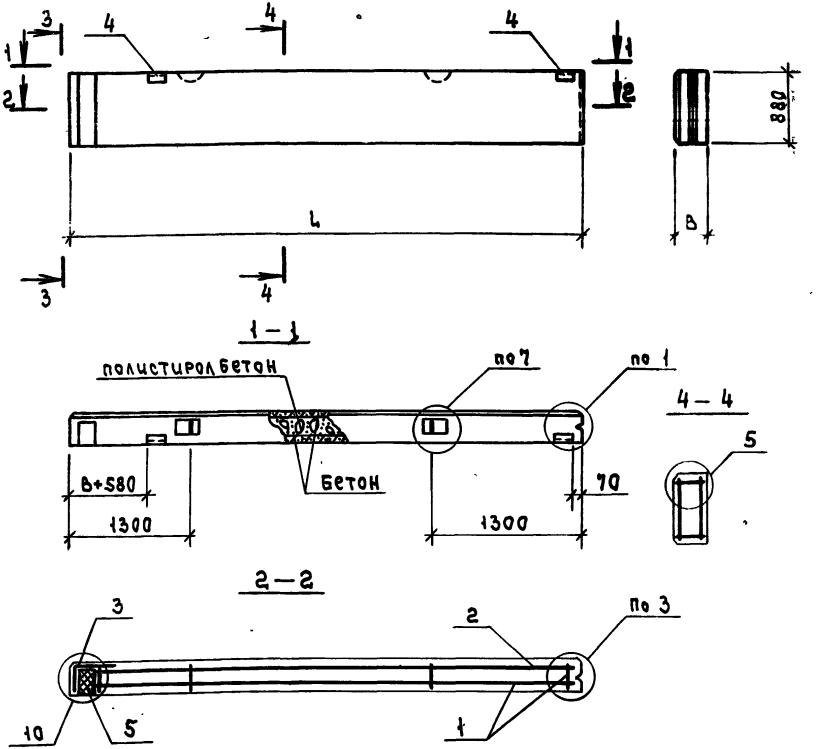

Марка панели	Поз.	Наименование	Кол.	Обозначение документа
ПСТ 60.9.20-УЛ	1	Каркас КП 57	1	1.832.1-15.2-20
	2	Сетка С 17	1	-109
	3	Сетка С 71	1	-120
	4	Изделие закладное МН1	2	-136
	5	ПСБ-35 880×150×50		
		ГОСТ 15588-86; 0.0066 м³	1	
ПСТ 60.9.20-УП		Поз. 2...5 по ПСТ 60.9.20-УЛ		
	1	Каркас КП 58	1	1.832.1-15.2-20
ПСТ 60.9.25-УЛ	1	Каркас КП 59	1	-21
	2	Сетка С 18	1	-109
	3	Сетка С 72	1	-120
	4	Изделие закладное МН1	2	-136
	5	ПСБ-35 880×200×60		
		ГОСТ 15588-86; 0.0106 м³	1	
ПСТ 60.9.25-УП		Поз. 2...5 по ПСТ 60.9.25-УЛ		
	1	Каркас КП 60	1	1.832.1-15.2-21

Рис. 2

Зеркальное отражение рис. 1

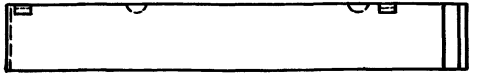

1. Технические условия см. документ 1.832.1-15.1-ТУ.
2. Марки панелей даны без индексов, характеризующих материалы наружных слоев.
3. Масса панелей дана для варианта наружных слоев из тяжелого бетона, в скобках – из легкого.
4. Узлы 1,3,5,7,10 см. документ 1.832.1-15.1-49.

Марка панели	Рис.	Размеры, мм		Расход материалов, м³		Масса панели, т
		L	B	Бетон класса В12,5	Полистирол-бетон	
ПСТ 60.9.20-УЛ	2	6190	200	0,43	0,29	1,18 (0,46)
ПСТ 60.9.20-УП	1					
ПСТ 60.9.25-УЛ	2	6240	250		0,47	1,26 (0,96)
ПСТ 60.9.25-УП	1					

				1.832.1-15.1-15		
Нач. отд.	Котов			Панель	Лист	Листов
Н. контр.	Кузьмина					1
Гл. спец.	Рабинович			ПСТ 60.9.20-УЛ... ПСТ 60.9.25-УП		
Рук. гр.	Солоухин					
Инж.	[illegible]					

ГИПРОНИСЕЛЬХОЗ

Рис. 1

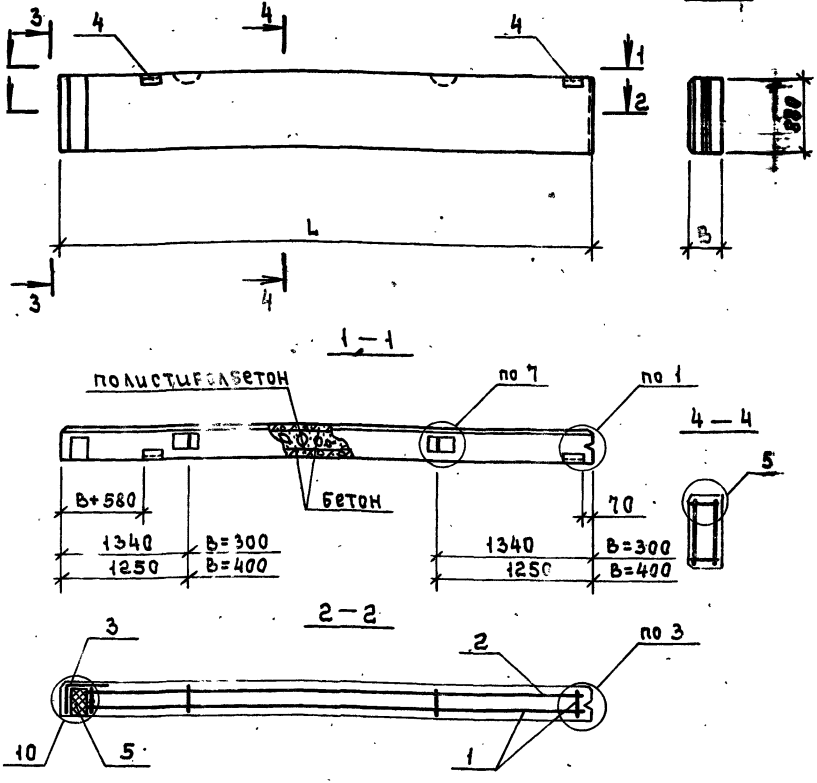

Марка панели	Поз.	Наименование	Кол	Обозначение документа
ПСТ 60.9.30-УЛ	1	Каркас КП61	1	1.832.1-15.2-22
	2	Сетка С19	1	-109
	3	Сетка С73	1	-120
	4	Изделие закладное МН1	2	-136
	5	ПСБ-35 880×250×80		
		ГОСТ 15588-86; 0,0176 м³	1	
ПСТ 60.9.30-УП		Поз. 2...5 по ПСТ 60.9.30-УЛ		
	1	Каркас КП62	1	1.832.1-15.2-22
ПСТ 60.9.40-УЛ	1	Каркас КП63	1	-23
	2	Сетка С20	1	-109
	3	Сетка С74	1	-120
	4	Изделие закладное МН1	2	-136
	5	ПСБ-35 880×350×110		
		ГОСТ 15588-86; 0,0242 м³	1	
ПСТ 60.9.40-УП		Поз. 2...5 по ПСТ60.9.40-УЛ		
	1	Каркас КП64	1	1.832.1-15.2-23

Рис. 2

Зеркальное отражение рис. 1



1. Технические условия см. документ 1.832.1-15.1-ТУ.
2. Марки панелей даны без индексов, характеризующих материалы наружных слоев.
3. Масса панелей дана для варианта наружных слоев из тяжелого бетона, в скобках – из легкого.
4. Узлы 1,3,5,7,10 см. документ 1.832.1-15.1-49.

Марка панели	Рис.	Размеры, мм L	Размеры, мм B	Расход материалов, м³ Бетон класса В 12,5	Расход материалов, м³ Полистиролбетон	Масса панели, т
ПСТ 60.9.30-УЛ	2	6290	300	0,67	100	2,08 (1,64)
ПСТ 60.9.30-УП	1					
ПСТ 60.9.40-УЛ	2	6390	400		151	2,30 (1,81)
ПСТ 60.9.40-УП	1					

		1.832.1-15.1-16	
Нач. отд.	Котов	Панель ПСТ 60.9.30-УЛ...ПСТ 60.9.40-УП	Стадия Р; Лист; Листов 1
Н. контр.	Кузьмина		
Гл. спец.	Рабинович		
Рук. гр.	Солоухин		ГИПРОНИСЕЛЬХОЗ
Инж.	Аввягин		

Рис.1

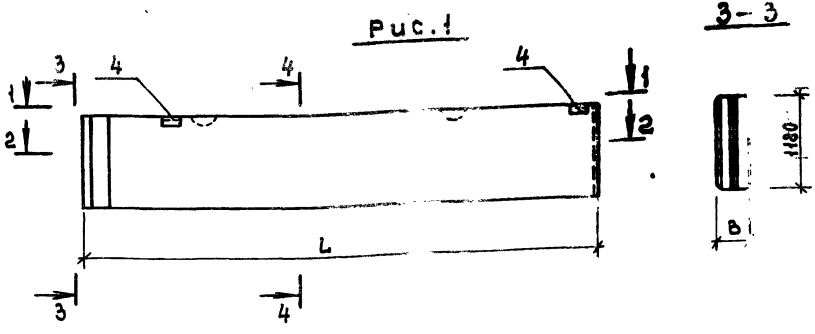

Марка панели	Поз.	Наименование	Кол.	Обозначение документа
ПСТ60.12.20-УЛ	1	Каркас КП65	1	1.832.1-15.2-24
	2	Сетка С21	1	-110
	3	Сетка С75	1	-121
	4	Изделие закладное МН1	2	-136
	5	ПСБ-35 1180×150×50		
		ГОСТ 15588-86; 0,0089 м³	1	
ПСТ60.12.20-УП		Поз.2...5 по ПСТ60.12.20-УЛ		
	1	Каркас КП66	1	1.832.1-15.2-24
ПСТ60.12.25-УЛ	1	Каркас КП67	1	-25
	2	Сетка С22	1	-110
	3	Сетка С76	1	-121
	4	Изделие закладное МН1	2	-136
	5	ПСБ-35 1180×200×60		
		ГОСТ 15588-86; 0,0142 м³	1	
ПСТ60.12.25-УП		Поз.2...5 по ПСТ60.12.25-УЛ		
	1	Каркас КП68	1	1.832.1-15.2-25

Рис.2

Зеркальное отражение рис.1

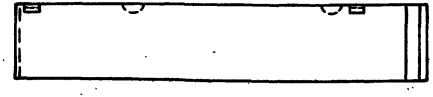

1. Технические условия см. документ 1.832.1-15.1-ТУ.
2. Марки панелей даны без индексов, характеризующих материалы наружных слоев.
3. Масса панелей дана для варианта наружных слоев из тяжелого бетона, в скобках - из легкого.
4. Узлы 1,3,5,7,10 см. документ 1.832.1-15.1-49.

Марка панели	Рис.	Размеры, мм L	Размеры, мм B	Расход материалов, м³ Бетон класса В12,5	Расход материалов, м³ Полистиролбетон	Масса панели, т
ПСТ60.12.20-УЛ	2	6190	200	0,88	0,58	2,42 (1,81)
ПСТ60.12.20-УП	1					
ПСТ60.12.25-УЛ	2	6240	250		0,85	2,59 (1,97)
ПСТ60.12.25-УП	1					

Нач.отд.	Котов	
Н.контр.	Кудымина	
Гл.спец.	Рабинович	
Рук.гр.	Солоухин	
Инж.	Лобырин	

1.832.1-15.1-17

Панель ПСТ60.12.20-УЛ...ПСТ60.12.25-УП

Стадия	Лист	Листов
Р		1

ГИПРОНИСЕЛЬХОЗ

Рис. 1

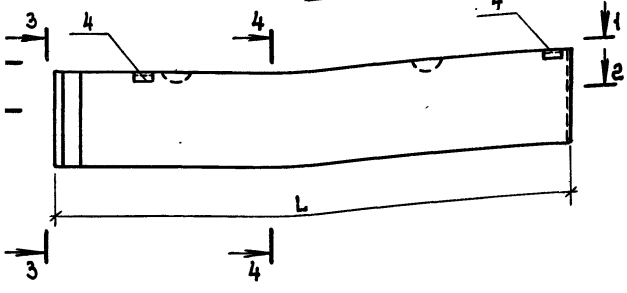

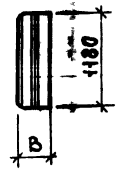

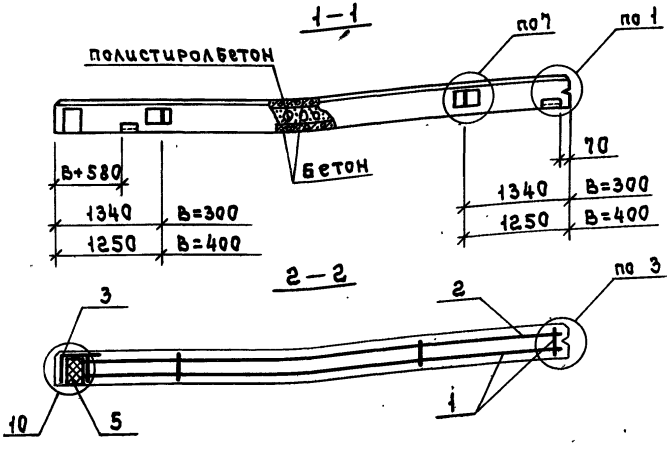

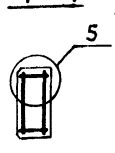

Марка панели	Поз.	Наименование	Кол.	Обозначение документа
ПСТ 60.12.30-УЛ	1	Каркас КП69	1	1.832.1-15.2-26
	2	Сетка С23	1	-110
	3	Сетка С77	1	-121
	4	Изделие закладное МН1	2	-136
	5	ПСБ-35 1180×250×80		
		ГОСТ 15588-86; 0,0236 м³	1	
ПСТ 60.12.30-УП		Поз. 2...5 по ПСТ 60.12.30-УЛ		
	1	Каркас КП70	1	1.832.1-15.2-26
ПСТ 60.12.40-УЛ	1	Каркас КП71	1	-27
	2	Сетка С24	1	-110
	3	Сетка С78	1	-121
	4	Изделие закладное МН1	2	-136
	5	ПСБ-35 1180×350×110		
		ГОСТ 15588-86; 0,0454 м³	1	
ПСТ 60.12.40-УП		Поз. 2...5 по ПСТ 60.12.40-УЛ		
	1	Каркас КП72	1	1.832.1-15.2-27

Рис. 2

Зеркальное отражение рис. 1



1. Технические условия см. документ 1.832.1-15.1-ТУ.
2. Марки панелей даны без индексов, характеризующих материалы наружных слоев.
3. Масса панелей дана для варианта наружных слоев из тяжелого бетона, в скобках – из легкого.
4. Узлы 1,3,5,7,10 см. документ 1.832.1-15.1-49.

Марка панели	Рис.	Размеры, мм L	Размеры, мм B	Расход материалов, м³: Бетон класса В12,5	Расход материалов, м³: Полистиролбетон	Масса панели, т
ПСТ 60.12.30-УЛ	2	6290	300	0,90	1,34	2,76 (2,14)
ПСТ 60.12.30-УП	1					
ПСТ 60.12.40-УЛ	2	6390	400		2,11	3,11 (2,41)
ПСТ 60.12.40-УП	1					

Нач. отд.	Котов		
Н. контр.	Кузьмина		
Гл. спец.	Рабинович		
Рук. гр.	Солоукин		
Инж.	Ловягин		

1.832.1-15.1-18

Панель ПСТ 60.12.30-УЛ...ПСТ 60.12.40-УП

Стадия	Лист	Листов
Р		1

ГИПРОНИСЕЛЬХОЗ

Рис. 1

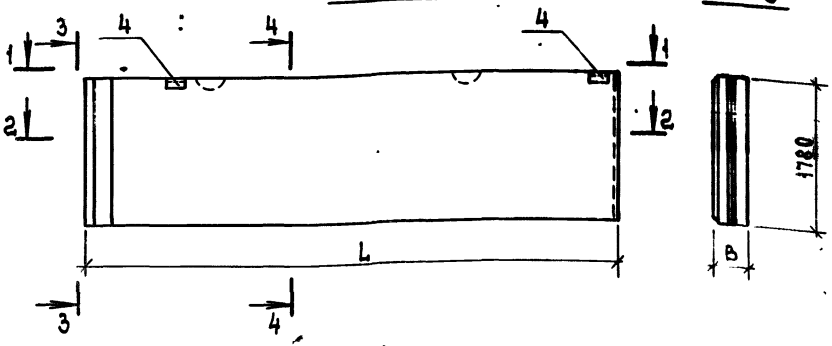

Марка панели	Поз.	Наименование	Кол.	Обозначение документа
ПСТ 60.18.20-УЛ	1	Каркас КП73	1	1.832.1-15.2-28
	2	Сетка С25	1	–111
	3	Сетка С79	1	–121
	4	Изделие закладное МН1	2	–136
	5	ПСБ-35 1780×150×50		
		ГОСТ 15588-86; 0,0134 м³	1	
ПСТ 60.18.20-УП		Поз.2...5 по ПСТ 60.18.20-УЛ		
	1	Каркас КП74	1	1.832.1-15.2-28
ПСТ 60.18.25-УЛ	1	Каркас КП75	1	–29
	2	Сетка С26	1	–111
	3	Сетка С80	1	–121
	4	Изделие закладное МН1	2	–136
	5	ПСБ-35 1780×200×60		
		ГОСТ 15588-86; 0,0214 м³	1	
ПСТ 60.18.25-УЛ		Поз.2...5 по ПСТ 60.18.25-УЛ		
	1	Каркас КП76	1	1.832.1-15.2-29

Рис. 2

Зеркальное отражение рис. 1

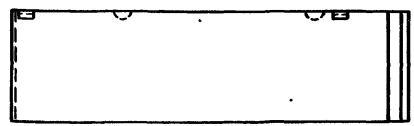

1. Технические условия см. документ 1.832.1-15.1-ТУ.
2. Марки панелей даны без индексов, характеризующих материалы наружных слоев.
3. Масса панелей дана для варианта наружных слоев из тяжелого бетона, в скобках – из легкого.
4. Узлы 1,3,5,7,10 см. документ 1.832.1-15.1-49.

Марка панели	Рис.	Размеры, мм L	Размеры, мм B	Расход материалов, м³ Бетон класса В12,5	Расход материалов, м³ Полистиролбетон	Масса панели, т
ПСТ 60.18.20-УЛ	2	6190	200	1,33	0,88	3,66 (2,73)
ПСТ 60.18.20-УП	1					
ПСТ 60.18.25-УЛ	2	6240	300		1,44	3,91 (2,98)
ПСТ 60.18.25-УП	1					

			1.832.1-15.1-19	
Нач.отд.	Котов		Панель ПСТ 60.18.20-УЛ...ПСТ 60.18.25-УП	Стадия: Р; Лист: 1; Листов: 1
Н.контр.	Кузьмина			
Гл.спец.	Рабинович			
Рук.гр.	Солоухин			
Инж.	Ловягин			ИПРОНИСЕЛЬХОЗ

Рис. 1

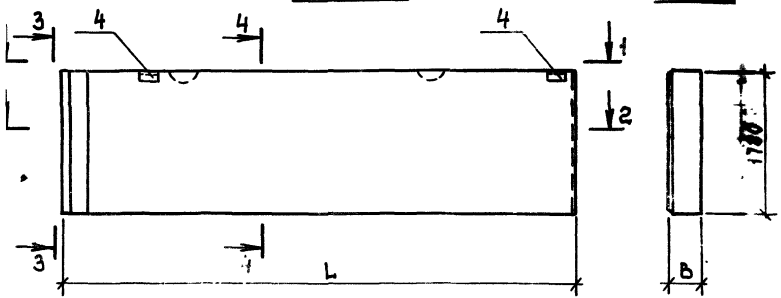

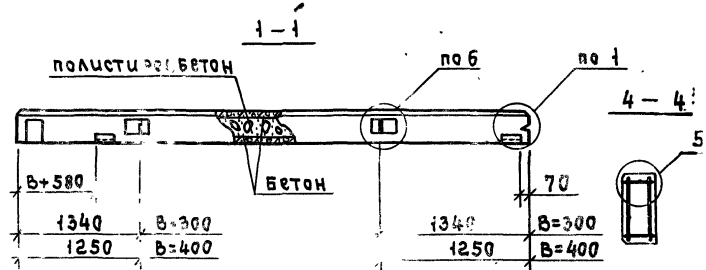

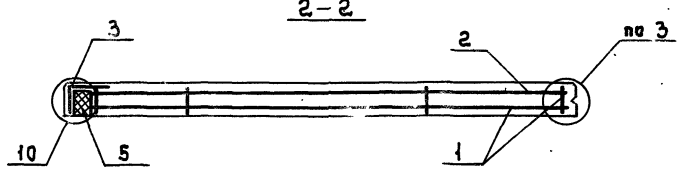

Марка панели	Поз.	Наименование	Кол.	Обозначение документа
ПСТ 60.18.30-УЛ	1	Каркас КП77	1	1.832.1-15.2-30
	2	Сетка С27	1	-111
	3	Сетка С81	1	-121
	4	Изделие закладное МН1	2	-136
	5	ПСБ-35 1780×250×80		
		ГОСТ 15588-86; 0,0356 м³	1	
ПСТ 60.18.30-УП		Поз. 2...5 по ПСТ 60.12.30-УЛ		
	1	Каркас КП78	1	1.832.1-15.2-30
ПСТ 60.18.40-УЛ	1	Каркас КП79	1	-31
	2	Сетка С28	1	-111
	3	Сетка С82	1	-121
	4	Изделие закладное МН1	2	-136
	5	ПСБ-35 1780×350×110		
		ГОСТ 15588-86; 0,0685 м³	1	
ПСТ 60.18.40-УП		Поз. 2...5 по ПСТ 60.12.40-УЛ		
	1	Каркас КП80	1	1.832.1-15.2-31

Рис. 2

Зеркальное отражение рис. 1

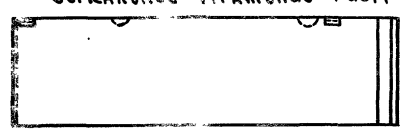

1. Технические условия см. документ 1.832.1-15.1-ТУ.
2. Марки панелей даны без индексов, характеризующих материалы наружных слоев.
3. Масса панелей дана для варианта наружных слоев из тяжелого бетона, в скобках – из легкого.
4. Узлы 1,3,5,6,10 см. документ 1.832.1-15.1-49.

Марка панели	Рис.	Размеры, мм L	Размеры, мм B	Расход материалов, м³ Бетон класса В12,5	Расход материалов, м³ Полистиролбетон	Масса панели, т
ПСТ 60.18.30-УЛ	2	6290	300	1,36	2,02	4,17 (3,23)
ПСТ 60.18.30-УП	1					
ПСТ 60.18.40-УЛ	2	6390	400		3,18	4,68 (3,75)
ПСТ 60.18.40-УП	1					

Нач.отд.	Кутов	1.832.1-15.1-20	
Н.контр.	Кузьмина	Панель ПСТ 60.18.30-УЛ...ПСТ 60.18.40-УП	Стадия Р; Лист; Листов 1
Гл.спец.	Рабинович		
Рук.гр.	Соловухин		ГИПРОНИСЕЛЬХОЗ
Инж.	Лобягин		

Рис.1

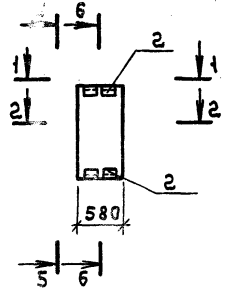

Рис.2

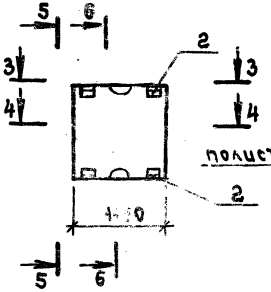

5 – 5

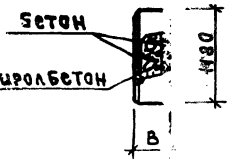

1 – 1

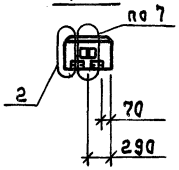

3 – 3

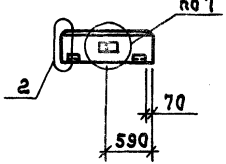

6 – 6

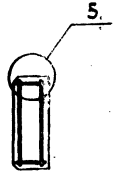

2 – 2

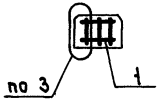

4 – 4

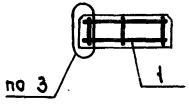

Марка панели	Рис.	В, мм	Расход материалов, м³		Масса панели, т
			Бетон класса В12,5	Полистиролбетон	
ПСТ 6.12.20	1	200	0,08	0,05	0,23 (0,17)
ПСТ 6.12.25		250		0,09	0,24 (0,18)
ПСТ 6.12.30		300		0,12	0,25 (0,20)
ПСТ 6.12.40		400		0,19	0,28 (0,22)
ПСТ12.12.20	2	200	0,16	0,10	0,46 (0,34)
ПСТ 12.12.25		250		0,18	0,48 (0,36)
ПСТ 12.12.30		300		0,24	0,50 (0,40)
ПСТ 12.12.40		400		0,38	0,56 (0,44)

Марка панели	Поз.	Наименование	Кол.	Обозначение документа
ПСТ 6.12.20	1	Каркас КП 81	1	1.832.1-15.2-32
	2	Изделие закладное МН2	4	-136
ПСТ 6.12.25	1	Каркас КП 82	1	-32
	2	Изделие закладное МН1	4	-136
ПСТ 6.12.30	1	Каркас КП 83	1	-32
	2	Изделие закладное МН1	4	-136
ПСТ 6.12.40	1	Каркас КП 84	1	-32
	2	Изделие закладное МН1	4	-136
ПСТ12.12.20	1	Каркас КП 85	1	-33
	2	Изделие закладное МН1	4	-136
ПСТ12.12.25	1	Каркас КП 86	1	-33
	2	Изделие закладное МН1	4	-136
ПСТ12.12.30	1	Каркас КП 87	1	-33
	2	Изделие закладное МН1	4	-136
ПСТ12.12.40	1	Каркас КП 88	1	-33
	2	Изделие закладное МН1	4	-136

1. Технические условия см. документ 1.832.1-15.1-ТУ.
2. Марки панелей даны без индексов, характеризующих материалы наружных слоев.
3. Масса панелей дана для варианта наружных слоев из тяжелого бетона, в скобках – из легкого.
4. Узлы 2,3,5,7 см. документ 1.832.1-15.1-49.

Нач.отд.	Котов	
Н.контр.	Кузьмина	
Гл.спец.	Рабинович	
Рук.гр.	Солоухин	
Инж.	Ловягин	

1.832.1-15.1-21

Панель ПСТ6.12.20... ПСТ12.12.40

Стадия	Лист	Листов
Р		1

ГИПРОНИСЕЛЬХОЗ

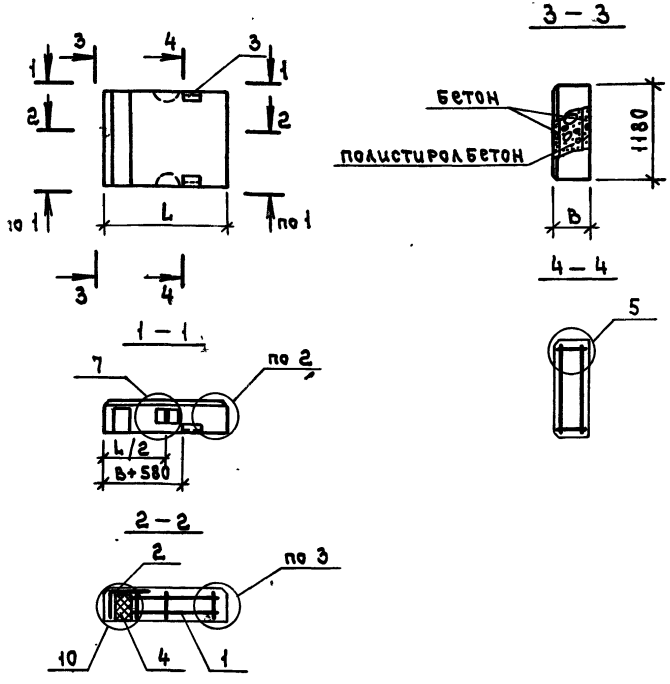

Марка панели	Размеры, мм		Расход материалов, м³		Масса панели, т
	L	B	Бетон класса В12,5	Полистиролбетон	
ПСТ 12.12.20-У	1390	200	0,20	0,13	0,54 (0,41)
ПСТ 12.12.25-У	1440	250		0,22	0,60 (0,46)
ПСТ 12.12.30-У	1490	300	0,22	0,32	0,65 (0,51)
ПСТ 12.12.40-У	1590	400		0,50	0,74 (0,59)

Марка панели	Поз.	Наименование	К-во	Обозначение документа
ПСТ 12.12.20-У	1	Каркас КП 89	1	1.832.1-15.2-34
	2	Сетка С75	1	-121
	3	Изделие закладное МН2	2	-136
	4	ПСБ-35 1180×150×50		
		ГОСТ 15588-86; 0,0089 м³	1	
ПСТ 12.12.25-У	1	Каркас КП 90	1	1.832.1-15.2-34
	2	Сетка С76	1	-121
	3	Изделие закладное МН1	2	-136
	4	ПСБ-35 1180×200×60		
		ГОСТ 15588-86; 0,0142 м³	1	
ПСТ 12.12.30-У	1	Каркас КП 91	1	1.832.1-15.2-34
	2	Сетка С77	1	-121
	3	Изделие закладное МН1	2	-136
	4	ПСБ-35 1180×250×80		
		ГОСТ 15588-86; 0,0236 м³	1	
ПСТ 12.12.40-У	1	Каркас КП 92	1	1.832.1-15.2-34
	2	Сетка С78	1	-121
	3	Изделие закладное МН1	2	-136
	4	ПСБ-35 1180×350×110		
		ГОСТ 15588-86; 0,0454 м³	1	

1. Технические условия см. документ 1.832.1-15.1-ТУ.
2. Марки панелей даны без индексов, характеризующих материалы наружных слоев.
3. Масса панелей дана для варианта наружных слоев из тяжелого бетона, в скобках - из легкого
4. Узлы 2,3,5,7,10 см. документ 1.832.1-15.1-49.

Нач. отд.	Котов	
Н. контр.	Кузьмина	
Гл. спец.	Рабинович	
Рук. гр.	Солоукин	
Инж.	Ловягин	

1.832.1-15.1-22

Панель ПСТ 12.12.20-У... ПСТ 12.12.40-У

Стадия	Лист	Листов
Р		1

ГИПРОНИСЕЛЬХОЗ

Рис. 1

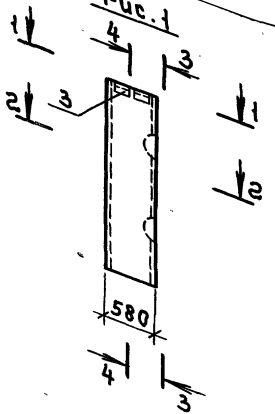

3 – 3

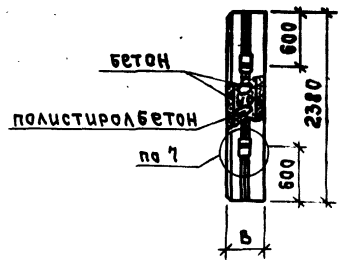

Марка панели	Поз.	Наименование	Кол.	Обозначение документа
ПСТ 6.24.20	1	Каркас КП 93	1	1.832.1-15.2-35
	2	Сетка С 29	1	-132
	3	Изделие закладное МН2	2	-136
ПСТ 6.24.25	1	Каркас КП 94	1	-35
	2	Сетка С 29	1	-112
	3	Изделие закладное МН1	2	-136
ПСТ 6.24.30		Поз. 2,3 по ПСТ 6.24.25		
	1	Каркас КП 95	1	1.832.1-15.2-35
ПСТ 6.24.40		Поз. 2,3 по ПСТ 6.24.25		
	1	Каркас КП 96	1	1.832.1-15.2-36

1 – 1

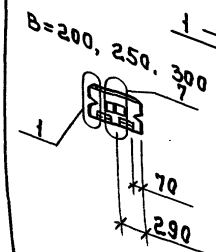

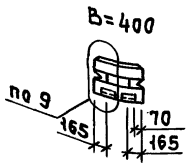

2 – 2

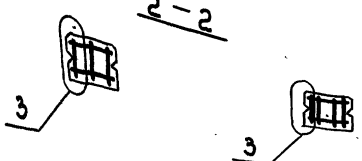

4 – 4

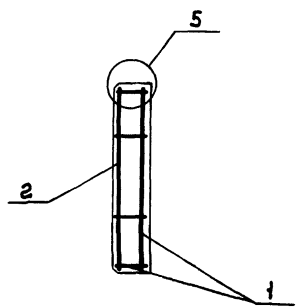

1. Технические условия см. документ 1.832.1-15.1-ТУ.
2. Марки панелей даны без индексов, характеризующих материалы наружных слоев.
3. Масса панелей дана для варианта наружных слоев из тяжелого бетона, в скобках – из легкого.
4. Узлы 1,3,5,7,9 см. документ 1.832.1-15.1-49.

Марка панели	В, мм	Расход материалов, м³		Масса панели, т
		Бетон класса В12,5	Полистиролбетон	
ПСТ 6.24.20	200	0,14	0,10	0,40 (0,30)
ПСТ 6.24.25	250		0,16	0,43 (0,32)
ПСТ 6.24.30	300		0,22	0,45 (0,35)
ПСТ 6.24.40	400		0,34	0,50 (0,40)

Нач. отд.	Котов		
Н. контр.	Кузьмина		
Гл. спец.	Рабинович		
Рук. гр.	Солоухин		
Инж.	Ловягин		

1.832.1-15.1-23

Панель ПСТ 6.24.20 ... ПСТ 6.24.40

Стадия	Лист	Листов
Р		1

ИПРОНИСЕЛЬХОЗ

Рис.1

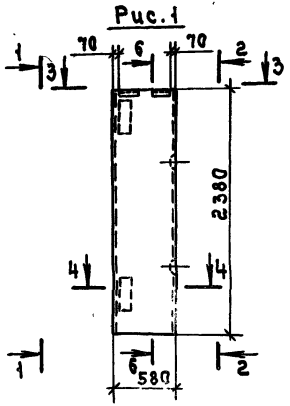

1–1

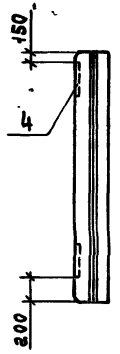

2–2

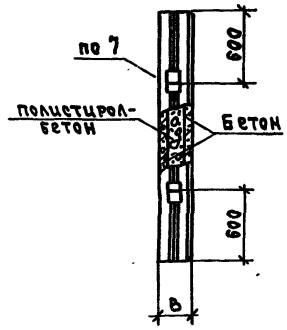

3–3

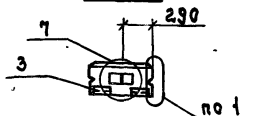

4–4

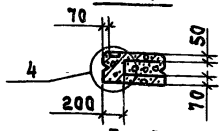

5–5

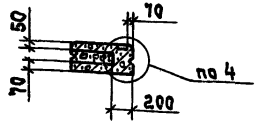

6–6

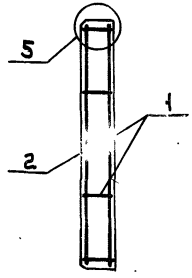

Рис.2

Остальное см.рис.1

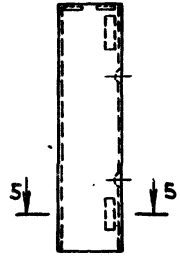

Марка панели	Рис.	B, мм	Расход материалов, м³		Масса панели, т
			Бетон класса В12,5	Полистирол-бетон	
ПСТ 6.24.20-А	1	200	0,14	0,10	0,40 (0,30)
ПСТ 6.24.20-П	2				
ПСТ 6.24.25-А	1	250		0,16	0,43 (0,32)
ПСТ 6.24.25-П	2				

Марка панели	Поз.	Наименование	Кол	Обозначение документа
ПСТ 6.24.20-А	1	Каркас КП 113	1	1.832.1-15.2-47
	2	Сетка С 37	1	-114
	3	Изделие закладное МН2	2	-136
	4	" МН3	2	-137
ПСТ 6.24.20-П		Поз. 2...4 по ПСТ 6.24.20-А		
	1	Каркас КП 114	1	1.832.1-15.2-47
ПСТ 6.24.25-А		Поз. 2, 4 по ПСТ 6.24.20-А		
	1	Каркас КП 115	1	1.832.1-15.2-47
	3	Изделие закладное МН1	2	-136
ПСТ 6.24.25-П		Поз. 2. 4 по ПСТ 6.24.25-А		
	1	Каркас КП 116	1	1.832.1-15.2-47

1. Технические условия см. документ 1.832.1-15.1-ТУ.
2. Марки панелей даны без индексов, характеризующих материалы наружных слоев.
3. Масса панелей дана для варианта наружных слоев из тяжелого бетона, в скобках - из легкого.
4. Узлы 1,3,4,5,7 см. документ 1.832.1-15.1-49.

Нач.отд.	Котов		1.832.1-15.1-24
Н.контр.	Рабинович		
Гл.спец.	Рабинович		Панель ПСТ 6.24.20-А... ПСТ 6.24.25-П
Рук.гр.	Соловухин		Стадия Р; Лист; Листов
Инж.	Бирюкова		ГИПРОНИСЕЛЬХОЗ

Рис.1

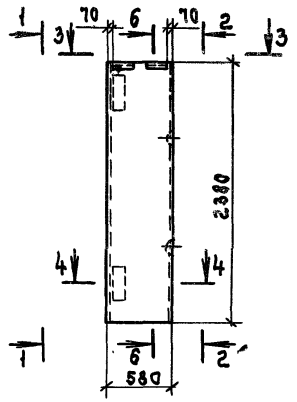

1—1

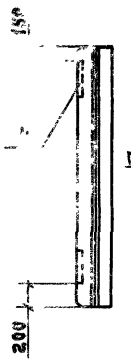

2—2

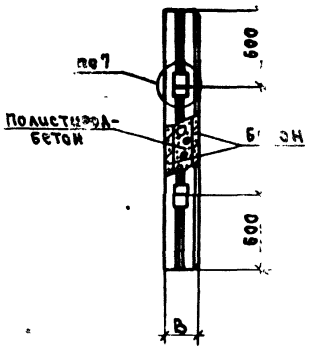

3—3

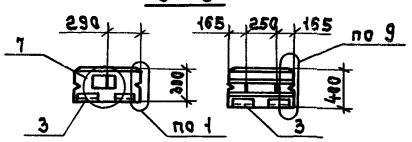

6—6

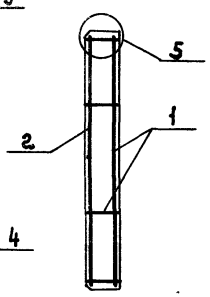

Рис.2

Остальное см. рис.1

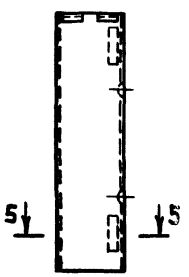

4—4

5—5

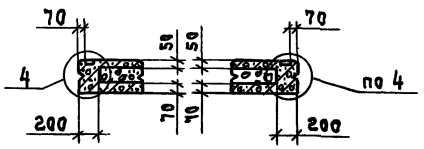

Марка панели	Поз.	Наименование	Кол.	Обозначение документа
ПСТ 6.24.30-Л	1	Каркас КП 117	1	1.832.1-15.2-47
	2	Сетка С 37	1	-114
	3	Изделие закладное МН1	2	-136
	4	МН3	2	-137
ПСТ 6.24.30-П		Поз. 2...4 по ПСТ 6.24.30-Л		
	1	Каркас КП 118	1	1.832.1-15.2-47
ПСТ 6.24.40-Л		Поз. 2...4 по ПСТ 6.24.30-Л		
	1	Каркас КП 119	1	1.832.1-15.2-48
ПСТ 6.24.40-П		Поз 2...4 по ПСТ 6.24.30-Л		
	1	Каркас КП 120	1	1.832.1-15.2-48

1. Технические условия см. документ 1.832.1-15.1-ТУ.
2. Марки панелей даны без индексов, характеризующих материалы наружных слоев.
3. Масса панелей дана для варианта наружных слоев из тяжелого бетона, в скобках - из легкого.
4. Узлы 4,5,7,9 см. документ 1.832.1-15.1-49.

Марка панели	Рис.	B, мм	Расход материалов, м³		Масса панели, т
			Бетон класса В12,5	Полистирол-бетон	
ПСТ 6.24.30-Л	1	300	0,14	0,22	0,45(0,38)
ПСТ 6.24.30-П	2				
ПСТ 6.24.40-Л	1	400		0,34	0,60(0,50)
ПСТ 6.24.40-П	2				

Нач.отд.	Котов		1.832.1-15.1-25
Н.контр.	Рабинович		Панель ПСТ 6.24.30-Л ... ПСТ 6.24.40-П
Гл.спец.	Рабинович		Стадия Р; Лист; Листов 1
Рук.гр.	Солоухин		ГИПРОНИСЕЛЬХОЗ
Инж.	Бирюкова		

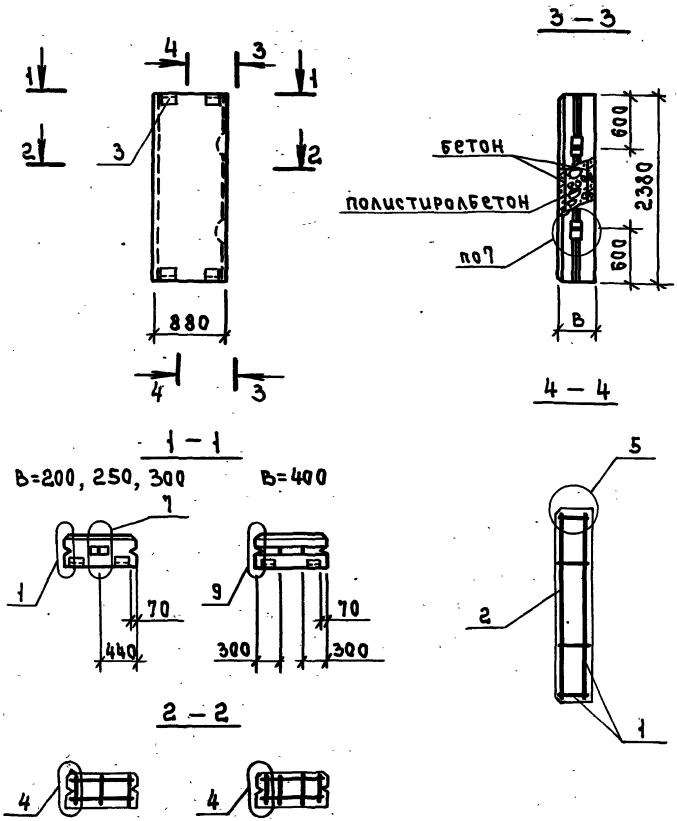

Марка панели	Поз.	Наименование	Кол.	Обозначение документа
ПСТ 9.24.20	1	Каркас КП 97	1	1.832.1-15.2 ЭТ
	2	Сетка С 30	1	-112
	3	Изделие закладное МН1	4	-136
ПСТ 9.24.25		Поз. 2, 3 по ПСТ 9.24.20		
	1	Каркас КП 98	1	1.832.1-15.2-37
ПСТ 9.24.30		Поз. 2, 3 по ПСТ 9.24.20		
	1	Каркас КП 99	1	1.832.1-15.2-37
ПСТ 9.24.40		Поз. 2, 3 по ПСТ 9.24.20		
	1	Каркас КП 100	1	1.832.1-15.2-38

1. Технические условия см. документ 1.832.1-15.1-ТУ.
2. Марки панелей даны без индексов, характеризующих материалы наружных слоев.
3. Масса панелей дана для варианта наружных слоев из тяжелого бетона, в скобках – из легкого.
4. Узлы 1, 4, 5, 7, 9 см. документ 1.832.1-15.1-49.

Марка панели	В, мм	Расход материалов, м³		Масса панели, т
		Бетон класса В 12,5	Полистиролбетон	
ПСТ 9.24.20	200	0,22	0,15	0,61 (0,45)
ПСТ 9.24.25	250		0,24	0,64 (0,49)
ПСТ 9.24.30	300		0,33	0,68 (0,53)
ПСТ 9.24.40	400		0,51	0,75 (0,60)

Нач. отд.	Котов		1.832.1-15.1-26
Н. контр.	Кузьмина		
Гл. спец.	Рабинович		Панель ПСТ 9.24.20 ... ПСТ 9.24.40
Рук. гр.	Солоухин		
Инж.	Ловягин		

Стадия	Лист	Листов
Р		1

Гипронисельхоз

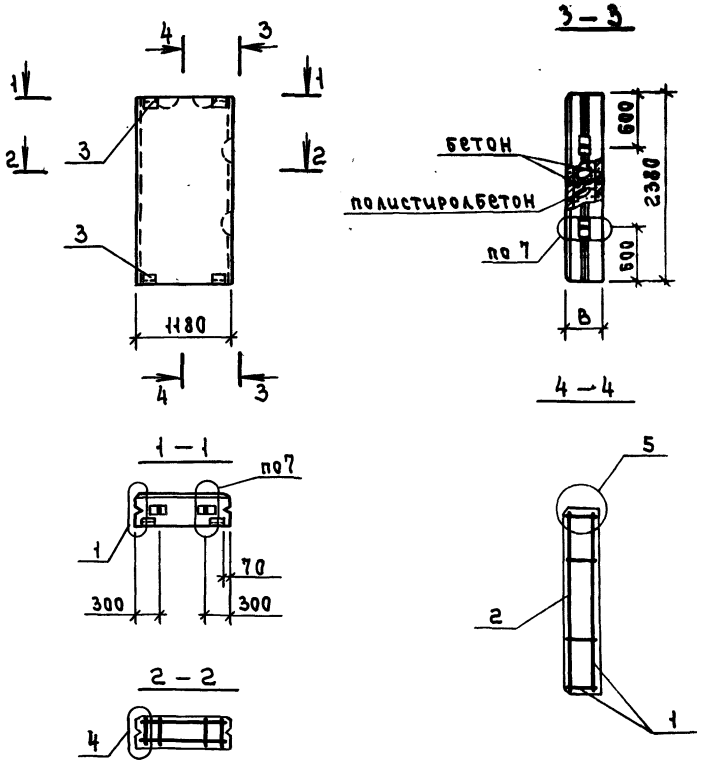

Марка панели	Поз.	Наименование	Кол.	Обозначение документа
ПСТ 12.24.20	1	Каркас КП-101	1	1.832.1-15.2-39
	2	Сетка С31	1	-142
	3	Изделие закладное МН2	4	-136
ПСТ 12.24.25	1	Каркас КП-102	1	-39
	2	Сетка С31	1	-142
	3	Изделие закладное МН1	4	-136
ПСТ 12.24.30		Поз. 2, 3 по ПСТ 12.24.25		
	1	Каркас КП-103	1	1.832.1-15.2-39
ПСТ 12.24.40		Поз. 2, 3 по ПСТ 12.24.25		
	1	Каркас КП-104	1	1.832.1-15.2-40

1. Технические условия см. документ 1.832.1-15.1-ТУ.
2. Марки панелей даны без индексов, характеризующих материалы наружных слоев.
3. Масса панелей дана для варианта наружных слоев из тяжелого бетона, в скобках – из легкого.
4. Узлы 1...4 см. документ 1.832.1-15.1-49.

Марка панели	в, мм	Расход материалов, м³		Масса панели, т
		Бетон класса В 12,5	Полистиролбетон	
ПСТ 12.24.20	200	0,28	0,20	0,80 (0,60)
ПСТ 12.24.25	250		0,32	0,88 (0,64)
ПСТ 12.24.30	300		0,44	0,90 (0,70)
ПСТ 12.24.40	400		0,59	1,00 (0,80)

Нач. отд.	Котов	
Н. контр.	Кузьмина	
Гл. спец.	Рабцкор	
Рук. гр.	Солоухин	
Инж.	Ловягин	

1.832.1-15.1-27

Панель ПСТ 12.24.20... ПСТ 12...

Стадия	Лист	Листов
Р		1

ГИПРОНИСЕЛЬХОЗ

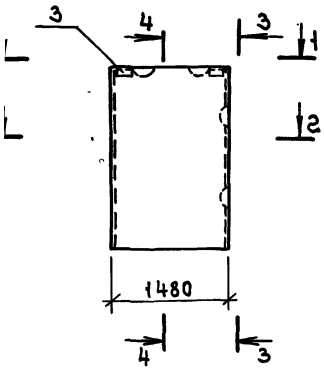

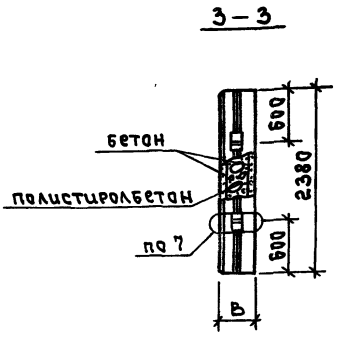

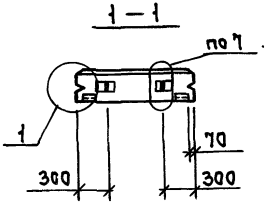

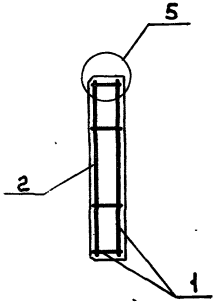

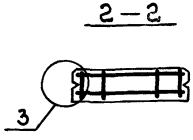

Марка панели	Поз.	Наименование	Кол.	Обозначение документа
ПСТ 15.24.20	1	Каркас КП105	1	1.832.1-15.2-41
	2	Сетка С32	1	-112
	3	Изделие закладное МН2	2	-136
ПСТ 15.24.25	1	Каркас КП106	1	-41
	2	Сетка С32	1	-112
	3	Изделие закладное МН1	4	-136
ПСТ 15.24.30		Поз. 2,3 по ПСТ 15.24.25		
	1	Каркас КП107	1	1.832.1-15.2-42
ПСТ 15.24.40		Поз. 2,3 по ПСТ 15.24.25		
	1	Каркас КП108	1	1.832.1-15.2-42

1. Технические условия см. документ 1.832.1-15.1-ТУ.
2. Марки панелей даны без индексов, характеризующих материалы наружных слоев.
3. Масса панелей дана для варианта наружных слоев из тяжелого бетона, в скобках – легкого.
4. Узлы 1,3,5,7 см. документ 1.832.1-15.1-49.

Марка панели	В, мм	Расход материалов, м³		Масса панели, т
		Бетон класса В12,5	Полистиролбетон	
ПСТ 15.24.20	200	0,37	0,25	1,03 (0,76)
ПСТ 15.24.25	250		0,40	1,08 (0,83)
ПСТ 15.24.30	300		0,55	1,15 (0,89)
ПСТ 15.24.40	400		0,86	1,27 (1,01)

				1.832.1-15.1-28
Нач. отд.	Котов			Панель ПСТ15.24.20 ... ПСТ15.24.40
Н. контр.	Кузьмина			
Гл. спец.	Рабинович			
Рук. гр.	Солоухин			
Инж.	Ловягин			

Стадия	Лист	Листов
Р		1

ГИПРОНИСЕЛЬХОЗ

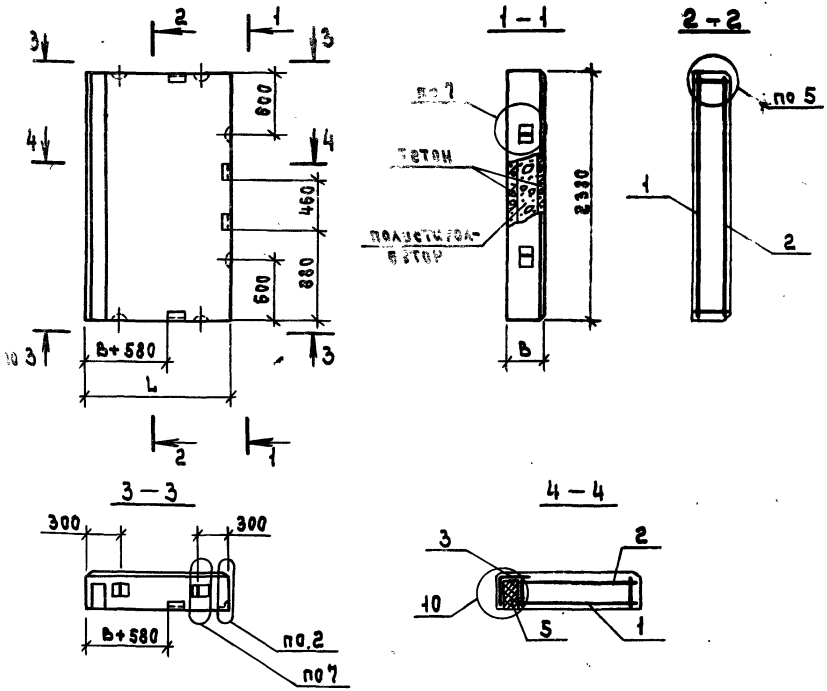

1. Технические условия см. документ 1.832.9-15.1-ТУ.
2. Марки панелей даны без индексов, характеризующих материалы наружных слоев.
3. Масса панелей дана для варианта наружных слоев из тяжелого бетона, в скобках - из легкого.
4. Узлы 2,5,7,10 см. документ 1.832.1-15.1-49.

Марка панели	Поз.	Наименование	Кол.	Обозначение документа
ПСТ 12.24.20-У	1	Каркас КП 109	1	1.832.1-15.2-43
	2	Сетка С33	1	-113
	3	Сетка С83	1	-122
	4	Изделие закладное МН1	4	-136
	5	ПСБ-35 2380×150×50		
		ГОСТ 15588-86; 0,018 м³	1	
ПСТ 12.24.25-У	1	Каркас КП 110	1	1.832.1-15.2-44
	2	Сетка С34	1	-113
	3	Сетка С84	1	-122
	4	Изделие закладное МН1	4	-136
	5	ПСБ-35 2380×200×60		
		ГОСТ 15588-86; 0,029 м³	1	
ПСТ 12.24.30-У	1	Каркас КП 111	1	1.832.1-15.2-45
	2	Сетка С35	1	-113
	3	Сетка С85	1	-122
	4	Изделие закладное МН1	4	-136
	5	ПСБ-35 2380×250×80		
		ГОСТ 15588-86; 0,048 м³	1	
ПСТ 12.24.40-У	1	Каркас КП 112	1	1.832.1-15.2-46
	2	Сетка С36	1	-113
	3	Сетка С86	1	-122
	4	Изделие закладное МН1	4	-136
	5	ПСБ-35 2380×350×110		
		ГОСТ 15588-86; 0,092 м³	1	

Марка панели	Размеры, мм		Расход материалов, м³		Масса панели, т
	L	B	Бетон класса В12,5	Полистирол-бетон	
ПСТ 12.24.20-У	1390	200	0,36	0,23	0,86 (0,72)
ПСТ 12.24.25-У	1440	250		0,38	1,05 (0,80)
ПСТ 12.24.30-У	1490	300	0,39	0,56	1,15 (0,89)
ПСТ 12.24.40-У	1590	400		0,93	1,36 (1,09)

Нач.отд.	Котов		1.832.1-15.1-29
Н.контр.	Рабинович		
Гл.спец.	Рабинович		Панель ПСТ 12.24.20-У... ПСТ 12.24.40-У
Рук.гр.	Солоухин		Стадия: Р; Лист; Листов: 1
Инж.	Бирюкова		ГИПРОНИИСЕЛЬХОЗ

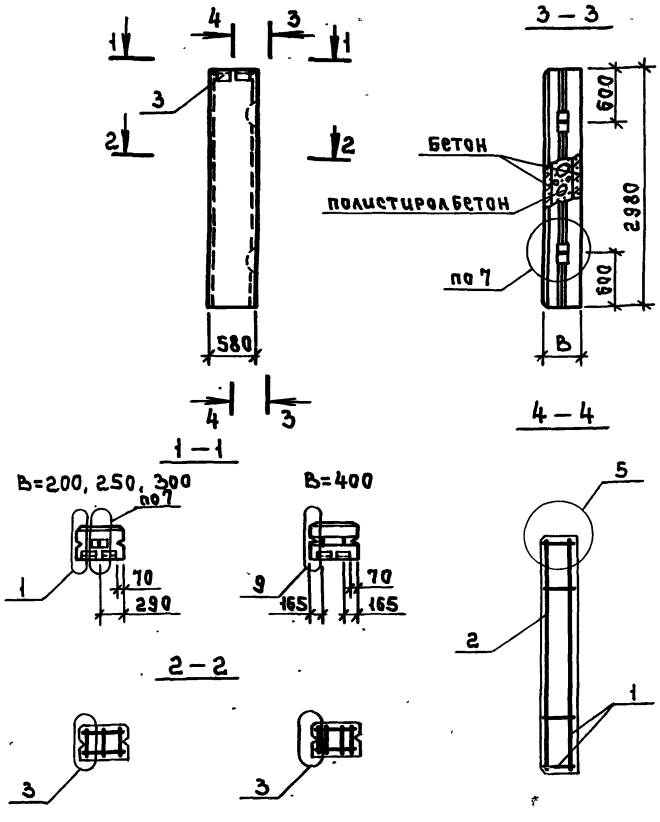

Марка панели	Поз.	Наименование	Кол.	Обозначение документа
ПСТ 6.30.20	1	Каркас КП 12.1	1	1.832.1-15.2-
	2	Сетка С 39	1	-5
	3	Изделие закладное МН2	2	-136
ПСТ 6.30.25	1	Каркас КП 12.2	1	-49
	2	Сетка С 39	1	-115
	3	Изделие закладное МН1	2	-136
ПСТ 6.30.30		Поз. 2.3 по ПСТ 6.30.25		
	1	Каркас КП 12.3	1	1.832.1-15.2-49
ПСТ 6.30.40		Поз. 2.3 по ПСТ 6.30.25		
	1	Каркас КП 12.4	1	1.832.1-15.2-50

1. Технические условия см. документ 1.832.1-15.1-ТУ.
2. Марки панелей даны без индексов, характеризующих материалы наружных слоев.
3. Масса панелей дана для варианта наружных слоев из тяжелого бетона, в скобках - из легкого.
4. Узлы 1,3,5,7,9 см. документ 1.832.1-15.1-49.

Марка панели	B, мм	Расход материалов, м³		Масса панели, т
		Бетон класса В 12,5	Полистиролбетон	
ПСТ 6.30.20	200	0,19	0,12	0,41 (0,38)
ПСТ 6.30.25	250		0,20	0,55 (0,42)
ПСТ 6.30.30	300		0,28	0,58 (0,45)
ПСТ 6.30.40	400		0,43	0,64 (0,51)

Нач.отд.	Котов	
Н.контр.	Кузьмина	
Гл.спец.	Рабинович	
Рук.гр.	Солоухин	
Инж.	Добрин	

1.832.1-15.1-30

Панель ПСТ 6.30.20 ... ПСТ 6.30.40

Стадия	Лист	Листов
Р		1

ГИПРОНИСЕЛЬХОЗ

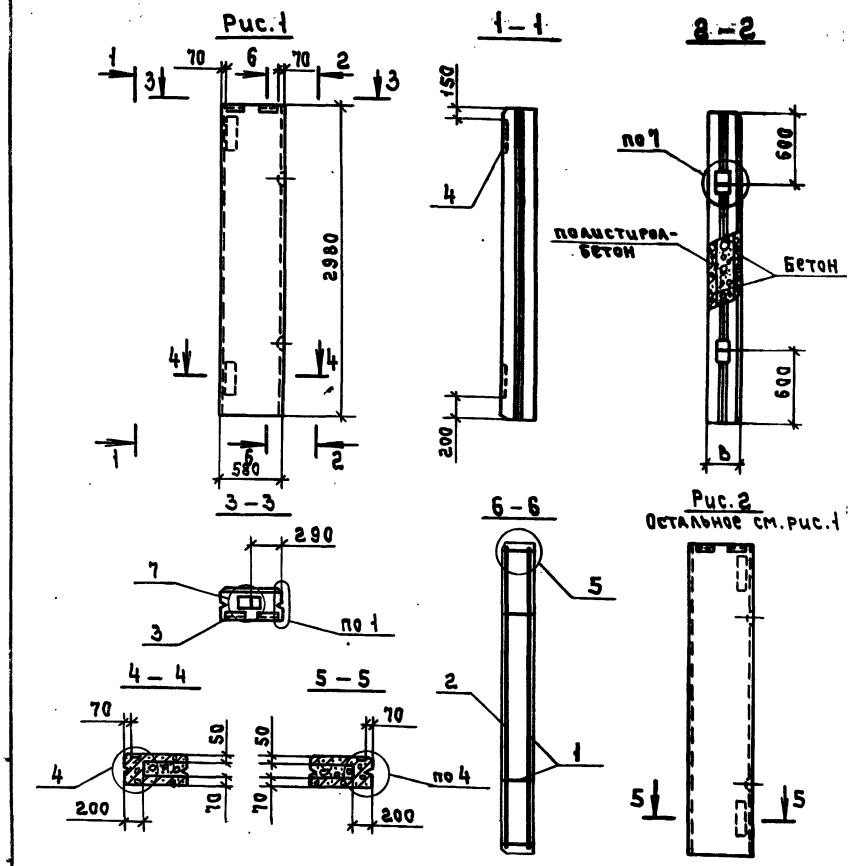

Марка панели	Поз.	Наименование	Кол.	Обозначение документа
ПСТ 6.30.20-Л	1	Каркас КП 133	1	1.832.1-15.2-56
	2	Сетка С38	1	-114
	3	Изделие закладное МН2	2	-136
	4	МН3	2	-137
ПСТ 6.30.20-П		Поз. 2...4 по ПСТ6.30.20-Л		
	1	Каркас КП 134	1	1.832.1-15.2-56
ПСТ 6.30.25-Л		Поз. 2...4 по ПСТ6.30.20-Л		
	1	Каркас КП 135	1	1.832.1-15.2-56
	3	Изделие закладное МН1	2	-136
ПСТ 6.30.25-П		Поз. 2...4 по ПСТ6.30.25-Л		
	1	Каркас КП 136	1	1.832.1-15.2-56

1. Технические условия см. документ 1.832.1-15.1-ТУ.
2. Марки панелей даны без индексов, характеризующих материалы наружных слоев.
3. Масса панелей дана для варианта наружных слоев из тяжелого бетона, в скобках - из легкого.
4. Узлы 1,4,5,7 см. документ 1.832.1-15.1-49.

Марка панели	Рис.	В, мм	Расход материалов, м³		Масса панели, т
			Бетон класса В12.5	Полистирол-бетон	
ПСТ 6.30.20-Л	1	200	0,19	0,12	0,51 (0,38)
ПСТ 6.30.20-П	2				
ПСТ 6.30.25-Л	1	250		0,20	0,55 (0,42)
ПСТ 6.30.25-П	2				

				1.832.1-15.1-31
Нач.отд.	Котов			Панель ПСТ 6.30.20-Л... ПСТ 6.30.25-П
Н.контр.	Рабинович			
Гл.спец.	Рабинович			
Рук.гр.	Солоухин			
Инж.	Бирюкова			

Лист	Листов
Р	1

ГИПРОНИСЕЛЬХОЗ

Рис.1

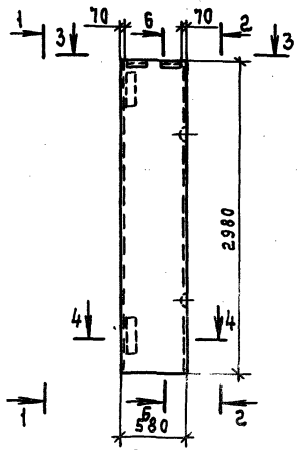

1–1

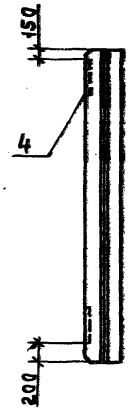

2–2

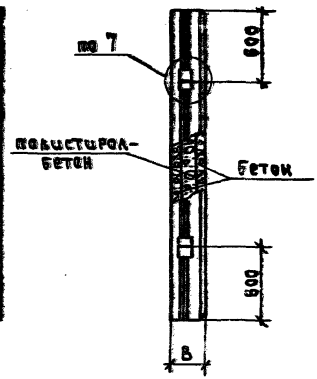

3–3

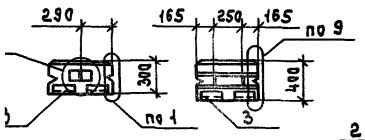

6–6

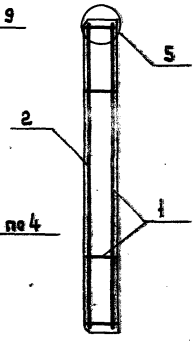

Рис.2

Остальное см. рис.1

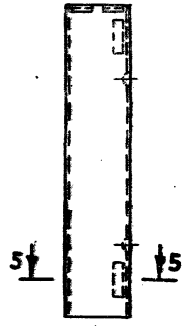

4–4

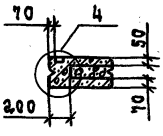

5–5

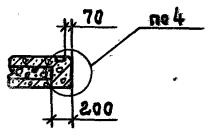

Марка панели	Поз.	Наименование	Кол.	Обозначение документа
ПСТ 6.30.30-Л	1	Каркас КП 137	1	1.832.1-15.2-56
	2	Сетка С 38	1	-114
	3	Изделие закладное МН1	2	-136
	4	МН3	2	-137
ПСТ 6.30.30-П		Поз.2...4 по ПСТ 6.30.30-Л		
	1	Каркас КП 138	1	1.832.1-15.2-56
ПСТ 6.30.40-Л		Поз.2...4 по ПСТ 6.30.30-Л		
	1	Каркас КП 139	1	1.832.1-15.2-57
ПСТ 6.30.40-П		Поз.2...4 по ПСТ 6.30.30-Л		
	1	Каркас КП 140	1	1.832.1-15.2-57

Марка панели	Рис.	В, мм	Расход материалов, м³		Масса панели, т
			Бетон класса В12,5	Пенополистирол-бетон	
ПСТ 6.30.30-Л	1	300	0,19	0,28	0,58 (0,45)
ПСТ 6.30.30-П	2				
ПСТ 6.30.40-Л	1	400		0,43	0,64 (0,51)
ПСТ 6.30.40-П	2				

1. Технические условия см. документ 1.832.1-15.1-ТУ.
2. Марки панелей даны без индексов, характеризующих материалы наружных слоев.
3. Масса панелей дана для варианта наружных слоев из тяжелого бетона, в скобках – из легкого.
4. Узлы 1, 3, 4, 5, 7, 9 см. документ 1.832.1-15.2-49.

		1.832.1-15.1-32	
Нач.отд.	Нетов	Панель ПСТ 6.30.30-Л... ПСТ 6.30.40-П	Стадия: Р; Лист; Листов: 1
Н.контр.	Рабинович		
Гл.спец.	Рабинович		
Рук.гр.	Соловухин		ГИПРОНИСЕЛЬХОЗ
Исп.	Бирюкова		

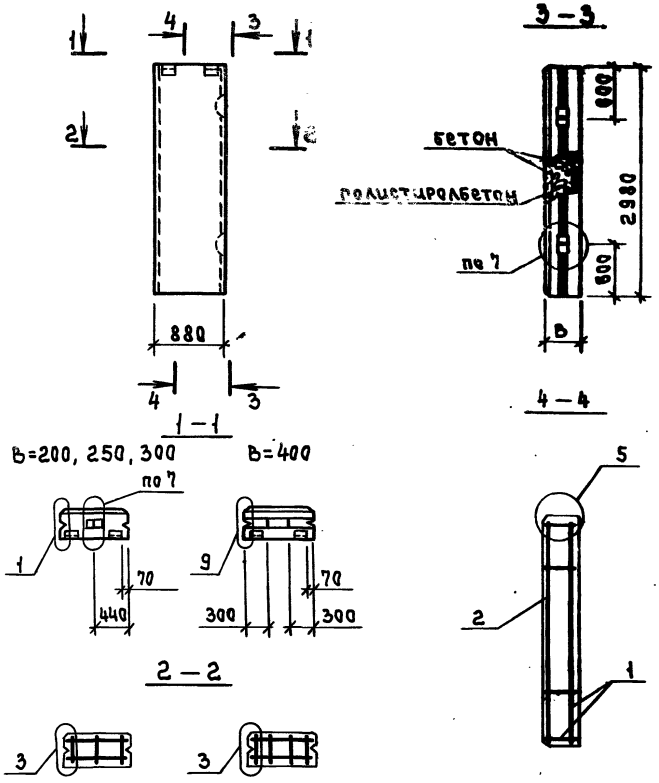

Марка панели	Поз.	Наименование	Кол.	Обозначение документа
ПСТ 9.30.20	1	Каркас КП 125	1	1.832.1-15.2-51
	2	Сетка С40	1	-115
	3	Изделие закладное МН1	2	-136
ПСТ 9.30.25	-	Поз. 2, 3 по ПСТ 9.30.20		
	1	Каркас КП 126	1	1.832.1-15.2-51
ПСТ 9.30.30		Поз. 2, 3 по ПСТ 9.30.20		
	1	Каркас КП 127	1	1.832.1-15.2-52
ПСТ 9.30.40		Поз. 2, 3 по ПСТ 9.30.20		
	1	Каркас КП-128	1	1.832.1-15.2-53

1. Технические условия см. документ 1.832.1-15.1-ТУ.
2. Марки панелей даны без индексов, характеризующих материалы наружных слоев.
3. Масса панелей дана для варианта наружных слоев из тяжелого бетона, в скобках - из легкого.
4. Узлы 1,3,5,7,9 см. документ 1.832.1-15.1-49.

Марка панели	В, мм	Расход материалов, м³		Масса панели, т
		Бетон класса В 12,5	Полистиролбетон	
ПСТ 9.30.20	200	0,28	0,19	0,78 (0,59)
ПСТ 9.30.25	250		0,31	0,83 (0,63)
ПСТ 9.30.30	300		0,42	0,88 (0,68)
ПСТ 9.30.40	400		0,66	0,97 (0,77)

Нач. отд.	Котов			1.832.1-15.1-33
Н. контр.	Кузьмина			Панель ПСТ 9.30.20 ... ПСТ 9.30.40
Гл. спец.	Рабинович			Стадия: Р; Лист; Листов: 1
Рук. гр.	Соловкин			ГИПРОНИСЕЛЬХОЗ
Инж.	Ловягин			

Рис.1

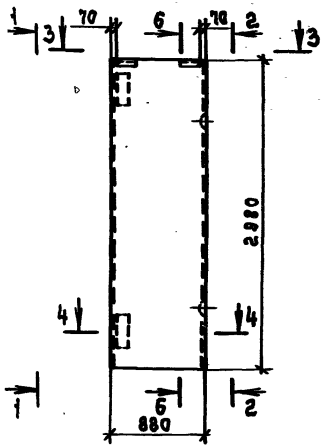

1–1

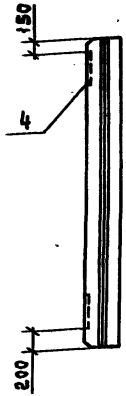

2–2

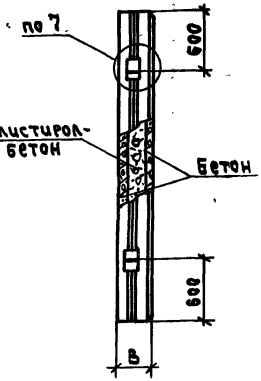

3–3

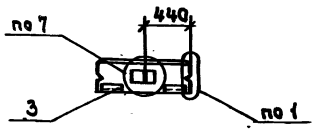

4–4

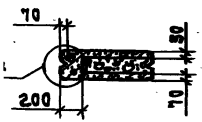

5–5

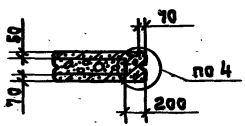

6–6

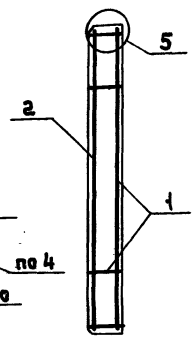

Рис.2

Остальное см. Рис.1

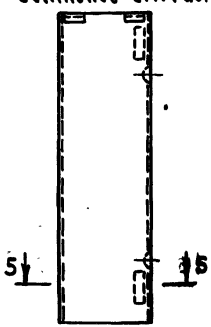

Марка панели	Поз.	Наименование	Кол.	Обозначение документа
ПСТ 9.30.20-А	1	Каркас КП-141	1	1.832.1-15.2 58
	2	Сетка С42		-146
	3	Изделие закладное МН1	2	-136
	4	МН3	2	-137
ПСТ 9.30.20-П		Поз.2...4 по ПСТ 9.30.20-А		
	1	Каркас КП-142	1	1.832.1-15.2-58
ПСТ 9.30.25-А		Поз.2,4 по ПСТ 9.30.20-А		
	1	Каркас КП-143	1	1.832.1-15.2-58
	3	Изделие закладное МН1	2	-136
ПСТ 9.30.25-П		Поз.2...4 по ПСТ 9.30.25-А		
	1	Каркас КП-144	1	1.832.1-15.2-58

1. Технические условия см. документ 1.832.1-15.1-ТУ.
2. Марки панелей даны без индексов, характеризующих материалы наружных слоев.
3. Масса панелей дана для варианта наружных слоев из тяжелого бетона, в скобках – из легкого.
4. Узлы 1,4,5,7 см. документ 1.832.1-15.1-49.

Марка панели	Рис.	B, мм	Расход материалов, м³		Масса панели, т
			Бетон класса В12,5	Полистирол-бетон	
ПСТ 9.30.20-А	1	200	0,28	0,19	0,78 (0,59)
ПСТ 9.30.20-П	2				
ПСТ 9.30.25-А	1	250		0,31	0,83 (0,63)
ПСТ 9.30.25-П	2				

Нач.отд.	Котов		1.832.1-15.1-34
Н.контр.	Рабинович		
Гл.спец.	Рабинович		Панель ПСТ 9.30.20-А... ПСТ 9.30.25-П
Рук.гр.	Солоухин		Стадия: Р; Лист; Листов: 1
Инж.	Бирюкова		ГИПРОНИСЕЛЬХОЗ

Рис.1

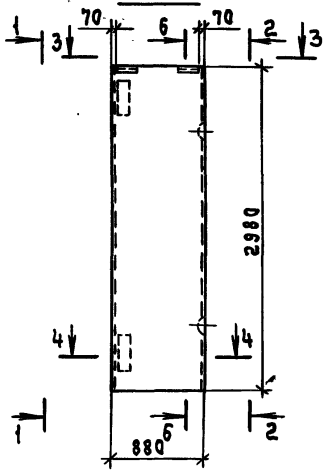

1-1

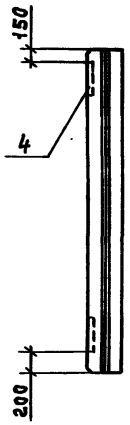

2-2

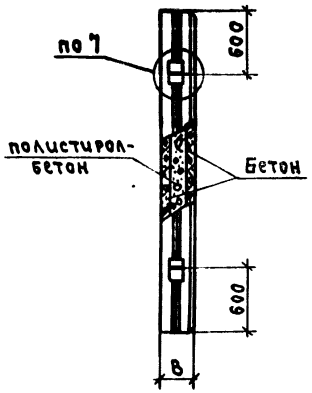

3-3

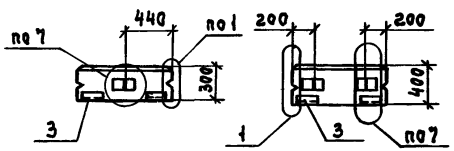

6-6

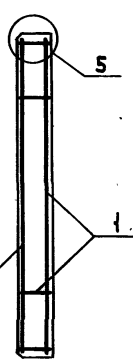

Рис.2

Остальное см. рис.1

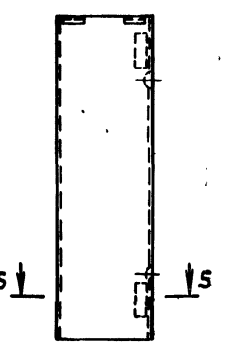

4-4

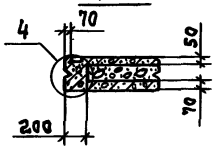

5-5

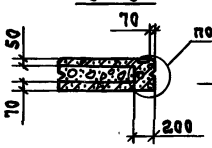

Марка панели	Поз.	Наименование	Кол.	Обозначение документа
ПСТ 9.30.30-Л	1	Каркас КП145	1	1.832.1-15.2-59
	2	Сетка С42	1	-116
	3	Изделие закладное МН1	2	-136
	4	МН3	2	-137
ПСТ 9.30.30-П		Поз. 2...4 по ПСТ 9.30.30-Л		
	1	Каркас КП146	1	1.832.1-15.2-59
ПСТ 9.30.40-Л		Поз. 2...4 по ПСТ 9.30.30-Л		
	1	Каркас КП147	1	1.832.1-15.2-60
ПСТ 9.30.40-П		Поз. 2...4 по ПСТ 9.30.30-Л		
	1	Каркас КП148	1	1.832.1-15.2-60

1. Технические условия см. документ 1.832.1-15.1-ТУ.
2. Марки панелей даны без индексов, характеризующих материалы наружных слоев.
3. Масса панелей дана для варианта наружных слоев из тяжелого бетона, в скобках - из легкого.
4. Узлы 1,4,5,7 см. документ 1.832.1-15.1-49.

Марка панели	Рис.	B, мм	Расход материалов, м³		Масса панели, т
			Бетон класса В12,5	Полистирол-бетон	
ПСТ 9.30.30-Л	1	300	0,28	0,42	0,88 (0,68)
ПСТ 9.30.30-П	2				
ПСТ 9.30.40-Л	1	400		0,66	0,97 (0,77)
ПСТ 9.30.40-П	2				

Нач.отд.	Котов		1.832.1-15.1-35
Н.контр.	Рабинович		
Гл.спец.	Рабинович		Панель ПСТ 9.30.30-Л... ПСТ 9.30.40-...
Рук.гр.	Солоухин		Стадия: Р; Лист; Листов: 1
Инж.	Бирюкова		ИПРОНИСЕЛЬХПЗ

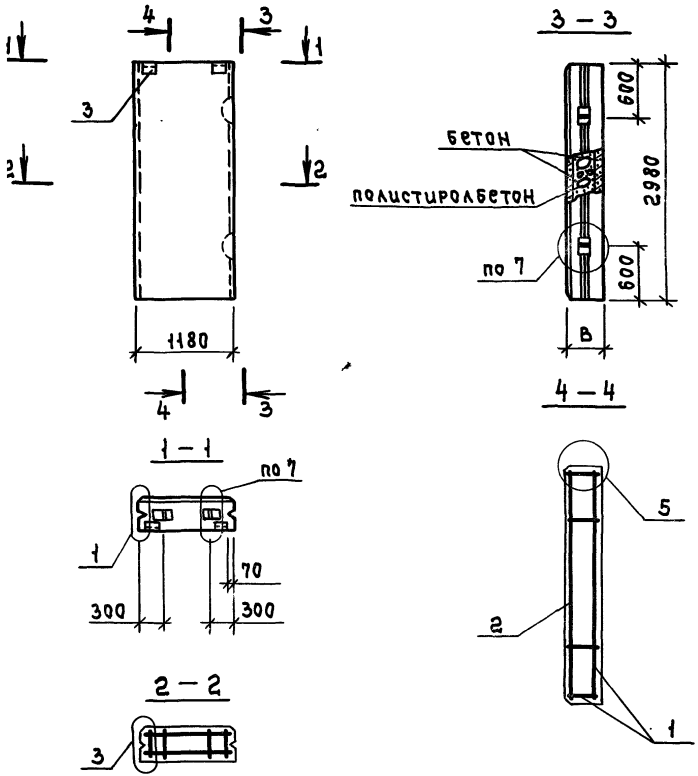

Марка панели	Поз.	Наименование	Кол.	Обозначение документа
ПСТ12.30.20	1	Каркас КП 129	1	1.832.1-15.2-54
	2	Сетка С41	1	-115
	3	Изделие закладное МН2	2	-136
ПСТ12.30.25	1	Каркас КП 130	1	-54
	2	Сетка С41	1	-115
	3	Изделие закладное МН1	2	-136
ПСТ12.30.30		Поз.2.3 по ПСТ12.30.20		
	1	Каркас КП 131	1	1.832.1-15.2-55
ПСТ12.30.40		Поз.2.3 по ПСТ12.30.20		
	1	Каркас КП 132	1	1.832.1-15.2-55

1. Технические условия см. документ 1.832.1-15.1-ТУ.
2. Марки панелей даны без индексов, характеризующих материалы наружных слоев.
3. Масса панелей дана для варианта наружных слоев из тяжелого бетона, в скобках – из легкого.
4. Узлы 1,3,5,7 см. документ 1.832.1-15.1-49.

Марка панели	В, мм	Расход материалов, м³		Масса панели, т
		Бетон класса В12,5	Полистиролбетон	
ПСТ 12.30.20	200	0,38	0,25	1,05 (0,78)
ПСТ 12.30.25	250		0,41	1,11 (0,85)
ПСТ 12.30.30	300		0,57	1,18 (0,91)
ПСТ 12.30.40	400		0,88	1,30 (1,04)

Нач.отд.	[illegible]ов		
Н.контр.	[illegible]мина		
Гл.спец.	Рабинович		
Рук.гр.	Солдухин		
Инж.	[illegible]вягин		

1.832.1-15.1-36

Тамбль

ПСТ12.30.20...ПСТ12.30.40

Стадия	Лист	Листо
Р		1

ГИПРОНИСЕЛЬХО

Рис.1

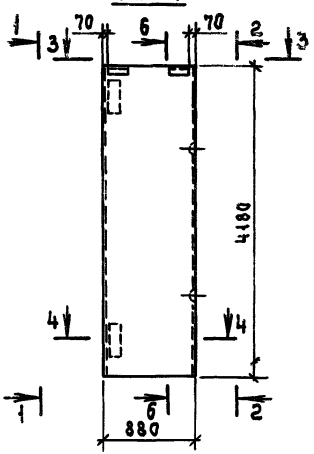

1-1

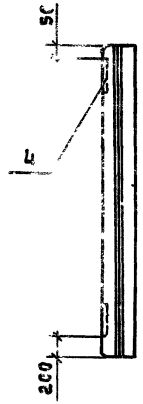

2-2

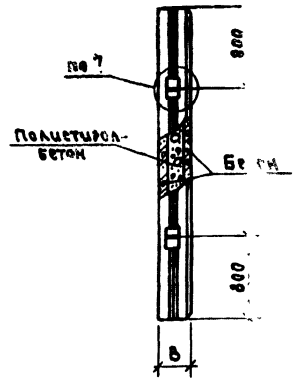

Рис.2

Остальное см. рис.1

3-3

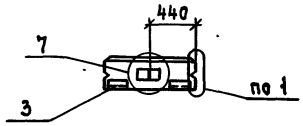

6-6

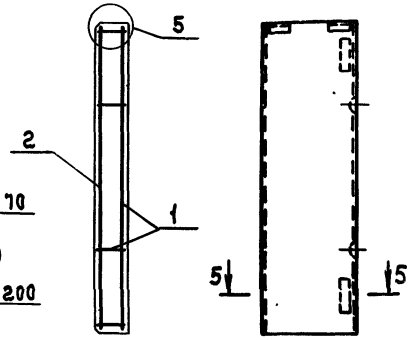

4-4

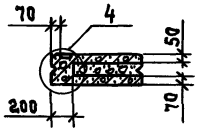

5-5

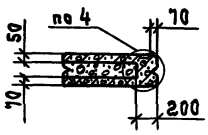

Марка панели	Поз.	Наименование	Кол.	Обозначение документа
ПСТ 9.42.20-Л	1	Каркас КП 149	1	1.832.1-15.2-61
	2	Сетка С43	1	-116
	3	Изделие закладное МН1	2	-136
	4	МН3	2	-137
ПСТ 9.42.20-П		поз.2...4 по ПСТ 9.42.20-Л		
	1	Каркас КП 150	1	1.832.1-15.2-61
ПСТ 9.42.25-Л		поз.2...4 по ПСТ 9.42.20-Л		
	1	Каркас КП 151	1	1.832.1-15.2-61
	3	Изделие закладное МН1	2	-136
ПСТ 9.42.25-П		поз.2...4 по ПСТ 9.42.25-Л		
	1	Каркас КП 152	1	1.832.1-15.2-61

1. Технические условия см. документ 1.832.1-15.1-ТУ.
2. Марки панелей даны без индексов, характеризующих материалы наружных слоев.
3. Масса панелей дана для варианта наружных слоев из тяжелого бетона, в скобках - из легкого.
4. Узлы 1,4,5,7 см. документ 1.832.1-15.1-49.

Марка панели	Рис.	В, мм	Расход материалов, м³		Масса панели, т
			Бетон класса В12,5	Полистиролбетон	
ПСТ 9.42.20-Л	1	200	0,41	0,27	1,13 (0,85)
ПСТ 9.42.20-П	2				
ПСТ 9.42.25-Л	1	250		0,44	1,20 (0,91)
ПСТ 9.42.25-П	2				

Нач.отд.	Котов	1.832.1-15.1-37	
Н.контр.	Рабинович	Панель ПСТ 9.42.20-Л... ПСТ 9.42.25-П	Стадия Р; Лист; Листов 1
Гл.спец.	Рабинович		
Рук. гр.	Солоухин		ГИПРОНИСЕЛЬХОЗ
Инж.	Бирюкова		

Рис.1

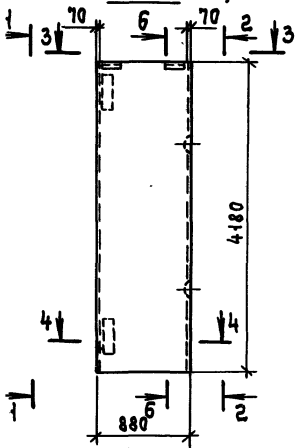

1–1

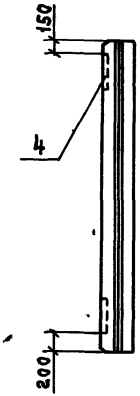

2–2

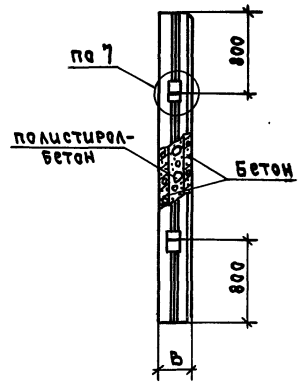

3–3

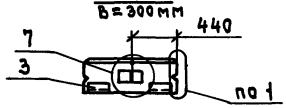

4–4

5–5

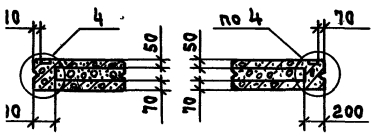

6–6

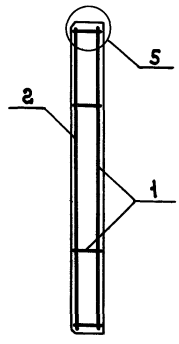

Рис.2

Остальное см. рис.1

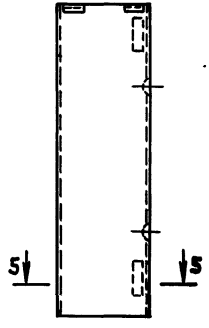

Марка панели	Поз.	Наименование	Кол.	Обозначение документа
ПСТ 9.42.30-Л	1	Каркас КП153	1	1.832.1-15.2-
	2	Сетка С43	1	-116
	3	Изделие закладное МН1	2	-136
	4	МН3	2	-137
ПСТ 9.42.30-П		Поз.2...4 по ПСТ9.42.30-Л		
	1	Каркас КП154	1	1.832.1-15.2-62
ПСТ9.42.40-Л		Поз.2...4 по ПСТ9.42.30-Л		
	1	Каркас КП155	1	1.832.1-15.2-63
ПСТ 9.42.40-П		поз. 2...4 по ПСТ9.42.30-Л		
	1	Каркас КП156	1	1.832.1-15.2-63

1. Технические условия см. документ 1.832.1-15.1-ТУ.
2. Марки панелей даны без индексов, характеризующих материалы наружных слоев.
3. Масса панелей дана для варианта наружных слоев, из тяжелого бетона, в скобках - из легкого.
4. Узлы 1,4,5,7 см. документ 1.832.1-15.1-49.

Марка панели	Рис.	B, мм	Расход материалов, м³		Масса панели, т
			Бетон класса В12,5	Полистирол-бетон	
ст 9.42.30-Л	1	300	0,41	0,61	1,27 (0,98)
ст 9.42.30-П	2				
ст 9.42.40-Л	1	400		0,95	1,40 (1,12)
ст 9.42.40-П	2				

Нач.отд.	Котов	
Н.контр.	Рабинович	
Гл.спец.	Рабинович	
Рук.гр.	Солоукин	
Инж.	Бирюкова	

1.832.1-15.1-38

Панель ПСТ9.42.30-Л... ПСТ9.42.40-П

Стадия	Лист	Листов
Р		1

ГИПРОНИСЕЛЬХОЗ

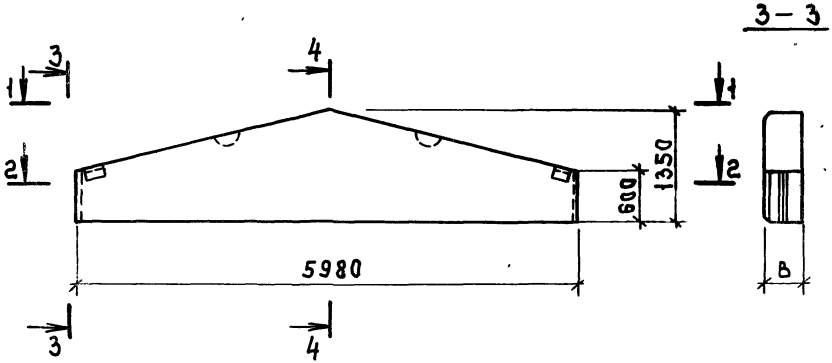

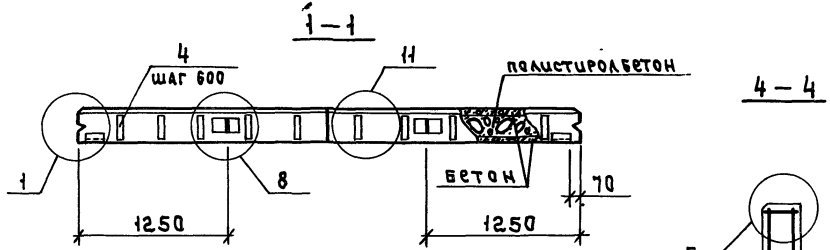

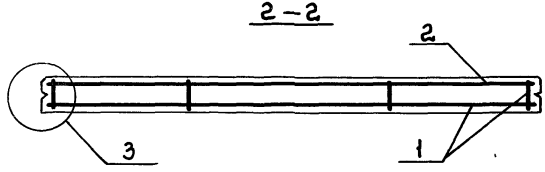

Марки панели	Поз.	Наименование	Кол.	Обозначение документа
ПСТ60.13.5.20-ф	1	Каркас КП157	1	1.832.1-15.2-64
	2	Сетка С44	1	-117
	3	Изделие закладное МН1	2	-136
	4	Брусок 60×60, l=100; 0.0004м³	10	
ПСТ60.13.5.25-ф		Поз.2.3 по ПСТ60.13.5.20-ф		
	1	Каркас КП158	1	1.832.1-15.2-64
	2	Брусок 60×60 l=150; 0.0005м³	10	
ПСТ60.13.5.30-ф	1	Каркас КП159	1	1.832.1-15.2-65
	2	Сетка С45	1	-117
	3	Изделие закладное МН1	2	-136
	4	Брусок 60×60, l=200; 0.0007м³	10	
ПСТ60.13.5.40-ф	1	Каркас КП160	1	1.832.1-15.2-65
	2	Сетка С46	1	-117
	3	Изделие закладное МН1	2	-136
	4	Брусок 60×60 l=300; 0.0011м³	10	

1. Технические условия см. документ 1.832.1-15.1-ТУ.
2. Марки панелей даны без индексов, характеризующих материалы наружных слоев.
3. Масса панелей дана для варианта наружных слоев из тяжелого бетона, в скобках – из легкого.
4. Узлы 1,3,5,8,11 см. документ 1.832.1-15.1-49.

Марка панели	B, мм	Расход материалов, м³		Масса панели, т
		Бетон класса В12,5	Полистиролбетон	
ПСТ60.13.5.20-ф	200	0,70	0,47	1,94 (1,45)
ПСТ60.13.5.25-ф	250		0,76	2,05 (1,56)
ПСТ60.13.5.30-ф	300		1,05	2,17 (1,68)
ПСТ60.13.5.40-ф	400		1,63	2,40 (1,91)

Нач.отд.	Котов		
Н.контр.	Кузьмина		
Гл.спец.	Рабинович		
Рук.гр.	Солоухин		
Инж.	Ловягин		

1.832.1-15.1-39

Панель ПСТ60.13.5.20-ф...ПСТ60.13.5.40-ф

Стадия	Лист	Листов
Р		1

ГИПРОНИСЕЛЬХОЗ

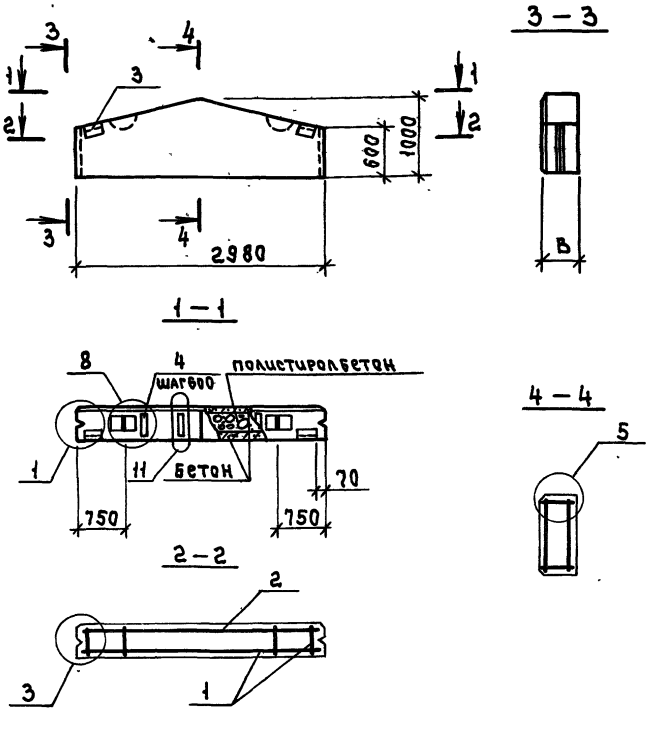

Марка панели	Поз.	Наименование	Кол.	Обозначение документа
ПСТ30.10.20-ф	1	Каркас КП161	1	1.832.1-15.2-66
	2	Сетка С 47	1	-118
	3	Изделие закладное МН1	2	-136
	4	Брусок 60×60, L=100; 0.0004м³	4	
ПСТ30.10.25-ф		Поз. 2, 3 по ПСТ30.10.20-ф		
	1	Каркас КП 162	1	1.832.1-15.2-66
	2	Брусок 60×60 L=150; 0.0005м³	4	
ПСТ30.10.30-ф		Поз. 2, 3 по ПСТ30.10.20-ф		
	1	Каркас КП 163	1	1.832.1-15.2-66
	2	Брусок 60×60, L=200; 0.0007м³	4	
ПСТ30.10.40-ф		Поз. 2, 3 по ПСТ30.10.20-ф		
	1	Каркас КП 164	1	1.832.1-15.2-66
	2	Брусок 60×60, L=300; 0.001м³	4	

1. Технические условия см. документ 1.832.1-15.1-ТУ.
2. Марки панелей даны без индексов, характеризующих материалы наружных слоев.
3. Масса панелей дана для варианта наружных слоев из тяжелого бетона, в скобках - из легкого.
4. Узлы 1, 3, 5, 8, 11 см. документ 1.832.1-15.1-49.

Марка панели	B, мм	Расход материалов, м³		Масса панели, т
		Бетон класса В 12,5	Полистиролбетон	
ПСТ30.10.20-ф	200	0,29	0,19	0,80 (0,59)
ПСТ30.10.25-ф	250		0,31	0,84 (0,64)
ПСТ30.10.30-ф	300		0,43	0,89 (0,69)
ПСТ30.10.40-ф	400		0,67	0,98 (0,78)

Нач. гр.	Котов		1.832.1-15.1-40
Н. контр.	Кузьмина		
Гл. спец.	Рабинович		Панель ПСТ30.10.20ф...ПСТ30.10.40ф
Рук. гр.	Солоухин		
Инж.	Ловягин		

Стадия	Лист	Листов
Р		1

ГИПРОНИСЕЛЬХОЗ

Рис.1

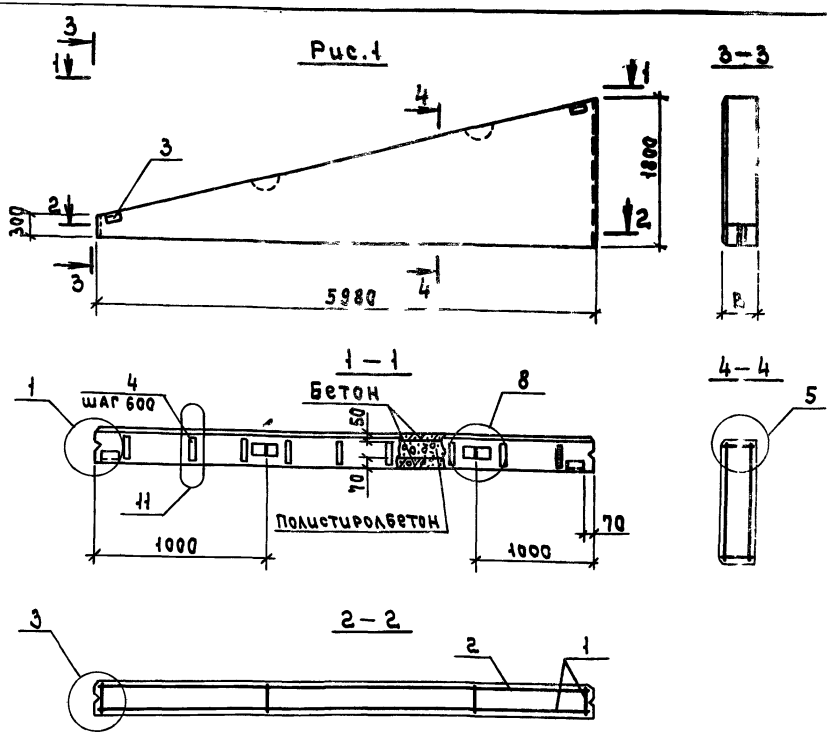

Марка панели	Поз.	Наименование	Кол.	Обозначение документа
ПСТ 60.18.20-ФЛ	1	Каркас КП 165	1	1.832.1-15.2-67
	2	Сетка С48	1	-119
	3	Изделие закладное МН1	2	-136
	4	Брусок 60×60, ℓ=100; 0,0004 м³	10	
ПСТ 60.18.20-ФП		Поз.2...4 по ПСТ 60.18.20-ФЛ		
	1	Каркас КП 166		1.832.1-15.2-67
ПСТ 60.18.25-ФЛ		Поз.2,3 по ПСТ 60.18.20-ФЛ		
	1	Каркас КП 167	1	1.832.1-15.2-68
	4	Брусок 60×60, ℓ=150; 0,0005 м³	10	
ПСТ 60.18.25-ФП		Поз.2,3 по ПСТ 60.18.20-ФЛ;	поз.	4 по ПСТ 60.18.25-ФЛ
	1	Каркас КП 168	1	1.832.1-15.2-68
ПСТ 60.18.30-ФЛ		Поз.2,3 по ПСТ 60.18.20-ФЛ		
	1	Каркас КП 169	1	1.832.1-15.2-69
	4	Брусок 60×60; ℓ=200; 0,0007 м³	10	
ПСТ 60.18.30-ФП		Поз.2,3 по ПСТ 60.18.20-ФЛ	поз.	4 по ПСТ 60.18.30-ФЛ
	1	Каркас КП 170	1	1.832.1-15.2-69
ПСТ 60.18.40-ФЛ		Поз.2,3 по ПСТ 60.18.20-ФЛ		
	1	Каркас КП 171	1	1.832.1-15.2-70
	4	Брусок 60×60; ℓ=300; 0,00Нм³	10	
ПСТ 60.18.40-ФП		Поз.2,3 по ПСТ 60.18.20-ФЛ	поз.	4 по ПСТ 60.18.40-ФЛ
	1	Каркас КП 172	1	1.832.1-15.2-70

Марка панели	Рис.	В, мм	Расход материалов, м³		Масса панели, т
			Бетон класса В12,5	Полистиролбетон	
ПСТ 60.18.20-ФЛ	1	200	0,75	0,21	2,08 (1,56)
ПСТ 60.18.20-ФП	2				
ПСТ 60.18.25-ФЛ	1	250		0,82	2,21 (1,68)
ПСТ 60.18.25-ФП	2				
ПСТ 60.18.30-ФЛ	1	300		1,13	2,34 (1,81)
ПСТ 60.18.30-ФП	2				
ПСТ 60.18.40-ФЛ	1	400		1,76	2,59 (2,06)
ПСТ 60.18.40-ФП	2				

Рис.2
Зеркальное отражение рис.1

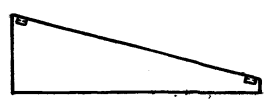

1. Технические условия см. документ 1.832.1-15.1-ТУ
2. Марки панелей даны без индексов, характеризующих материалы наружных слоев.
3. Масса панелей дана для варианта наружных слоев из тяжелого бетона „в скобках-из легкого.
4. Узлы 1,3,5,8,11 см. документ 1.832.1-15.1-48.

Нач.отд.	Котов	
Н.контр.	Рабинович	
Гл.спец.	Рабинович	
Рук.гр.	Сомухин	
Инж.т.к.	Кузьмина	

1.832.1-15.1-41

Панель ПСТ 60.18.20-ФЛ...ПСТ 60.18.40-ФП

Стадия	Лист	Листов
Р		1

ГИПРОНИСЕЛЬХОЗ

Рис. 1

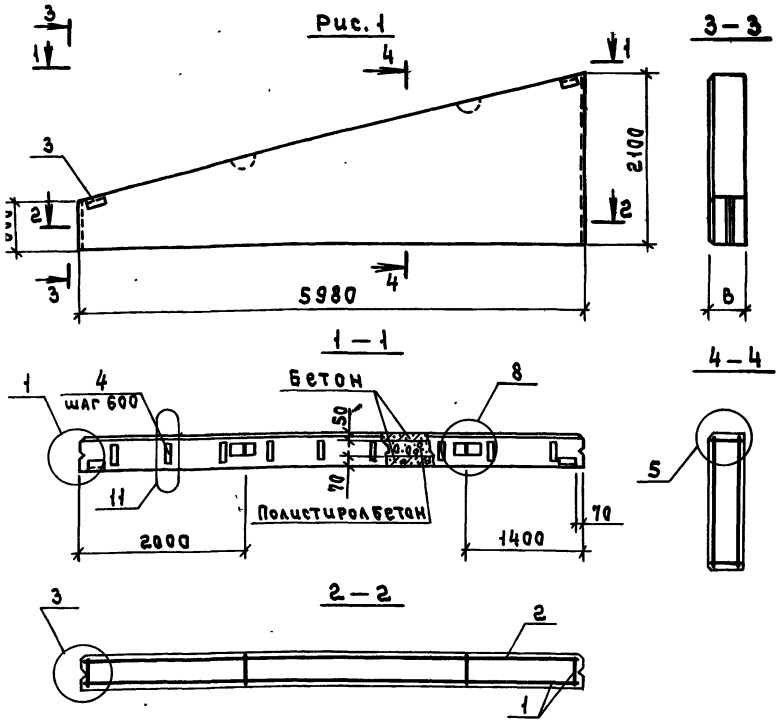

Марка панели	Поз.	Наименование	Кол.	Обозначение документа
ПСТ 60.21.20-ФЛ	1	Каркас КП 173	1	1.832.1-15.2 71
	2	Сетка С49	1	-119
	3	Изделие закладное МН1	2	-136
	4	Брусок 60×60; ℓ=100; 0.0004 м³	10	
ПСТ 60.21.20-ФП		Поз. 2...4 по ПСТ 60.21.20-ФЛ		
	1	Каркас КП 174	1	1.832.1-15.2-71
ПСТ 60.21.25-ФЛ		Поз. 2,3 по ПСТ 60.21.20-ФЛ		
	1	Каркас КП 175	1	1.832.1-15.2-72
	4	Брусок 60×60, ℓ=150; 0,0005 м³	10	
ПСТ 60.21.25-ФП		Поз. 2,3 по ПСТ 60.21.20-ФЛ	поз.	4 по ПСТ 60.21.25-ФЛ
	1	Каркас КП 176	1	1.832.1-15.2-72
ПСТ 60.21.30-ФЛ		Поз. 2,3 по ПСТ 60.21.20-ФЛ		
	1	Каркас КП 177	1	1.832.1-15.2-73
	4	Брусок 60×60, ℓ=200; 0,0007 м³	10	
ПСТ 60.21.30-ФП		Поз. 2,3 по ПСТ 60.21.20-ФЛ	поз.	4 по ПСТ 60.21.30-ФЛ
	1	Каркас КП 178	1	1.832.1-15.2-73
ПСТ 60.21.40-ФЛ		Поз. 2,3 по ПСТ 60.21.20-ФЛ		
	1	Каркас КП 179	1	1.832.1-15.2-74
	4	Брусок 60×60, ℓ=300; 0,001 м³	10	
ПСТ 60.21.40-ФП		Поз. 2,3 по ПСТ 60.21.20-ФЛ	поз.	4 по ПСТ 60.21.40-ФЛ
	1	Каркас КП 180	1	1.832.1-15.2-74

Марка панели	Рис.	В, мм	Расход материалов, м³		Масса панели, т
			Бетон класса В12,5	Полистиролбетон	
60.21.20-ФЛ	1	200	0,97	0,65	2,68 (2,00)
60.21.20-ФП	2				
60.21.25-ФЛ	1	250		1,05	2,84 (2,16)
21.25-ФП	2				
21.30-ФЛ	1	300		1,45	3,00 (2,32)
30-ФП	2				
40-ФЛ	1	400		2,26	3,32 (2,65)
60.2 0-ФП	2				

Рис. 2
Зеркальное отражение рис. 1.

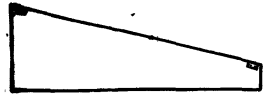

1. Технические условия см. документ 1.832.1-15.1-ТУ.
2. Марки панелей даны без индексов, характеризующих материалы наружных слоев.
3. Масса панелей дана для варианта наружных слоев из тяжелого бетона, в скобках - из легкого.
4. Узлы 1,3,5,8,11 см. документ 1.832.1-15.1-49.

Нач. отд.	Котов		
Н. контр.	Рабинович		
Гл. спец.	Рабинович		
Рук. гр.	Солоухин		
Инж. Ік.	Кузьмина		

1.832.1-15.1-42

Панель ПСТ 60.21.20-ФЛ...ПСТ60.21.40-ФП

Стадия	Лист	Листов
Р		1

ГИПРОНИСЕЛЬХОЗ

Рис.1

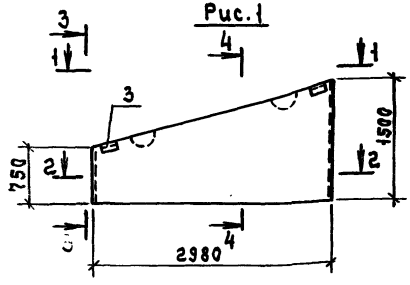

Рис.2

Зеркальное отражение рис.1

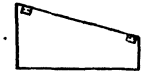

Марка панели	Поз.	Наименование	Кол.	Обозначение документа
ПСТ30.15.20-ФЛ	1	Каркас КП184	1	1.832.1-15.2-75
	2	Сетка С50	1	-119
	3	Изделие закладное МН1	2	-136
	4	Брусок 60×60 ℓ=100; 0,0004 м³	5	
ПСТ30.15.20-ФП		Поз.2...4 по ПСТ30.15.20-ФЛ		
	1	Каркас КП182	1	1.832.1-15.2-75
ПСТ30.15.25-ФЛ		Поз.2,3 по ПСТ30.15.20-ФЛ		
	1	Каркас КП183	1	1.832.1-15.2-76
	4	Брусок 60×60, ℓ=150; 0,0005м³	5	
ПСТ30.15.25-ФП		Поз.2,3 по ПСТ30,15,20-ФЛ	поз.	4 по ПСТ30.15.25-ФЛ
	1	Каркас КП184	1	1.832.1-15.2-76
ПСТ30.15.30-ФЛ		Поз.2,3 по ПСТ30.15.20-ФЛ		
	1	Каркас КП185	1	1.832.1-15.2-77
	4	Брусок 60×60, ℓ=200; 0,0007м³	5	
ПСТ30.15.30-ФП		Поз.2,3 по ПСТ30,15,20-ФЛ	поз.	4 по ПСТ30.15.30-ФЛ
	1	Каркас КП186	1	1.832.1-15.2-77
ПСТ30.15.40-ФЛ		Поз.2,3 по ПСТ30,15,20-ФЛ		
	1	Каркас КП187	1	1.832.1-15.2-78
	4	Брусок 60×60, ℓ=300; 0,001 м³	5	
ПСТ30.15.40-ФП		Поз.2,3 по ПСТ30,15,20-ФЛ	поз.	4 по ПСТ30.15.40-ФЛ
	1	Каркас КП188	1	1.832.1-15.2-78

Марка панели	Рис.	B, мм	Расход материалов, м³		Масса панели, т
			Бетон класса В12,5	Полистиролбетон	
ПСТ30.15.20-ФЛ	1	200	0.40	0.27	1,12 (0,84)
ПСТ30.15.20-ФП	2				
ПСТ30.15.25-ФЛ	1	250		0.44	1,19 (0,90)
ПСТ30.15.25-ФП	2				
ПСТ30.15.30-ФЛ	1	300		0.61	1,25(0,97)
ПСТ30.15.30-ФП	2				
ПСТ30.15.40-ФЛ	1	400		0.94	1,39 (1,10)
ПСТ30.15.40-ФП	2				

1. Технические условия см. документ 1.832.1-15.1-ТУ.
2. Марки панелей даны без индексов, характеризующих материалы наружных слоев.
3. Масса панелей дана для варианта наружных слоев из тяжелого бетона, в скобках – из легкого.
4. Узлы 1,3,5,8,11 см. документ 1.832.1-15.1-49.

Нач.отд.	Котов		
Н.контр.	Рабинович		
Гл.спец.	Рабинович		
Рук.гр.	Солоухин		
Инж.ТК.	Кузьмина		

1.832.1-15.1-43

Панели ПСТ30.15.20-ФЛ...ПСТ30.15.40-ФП

Стадия	Лист	Листов
		1

ГИПРОНИСЕЛЬХОЗ

Рис.1

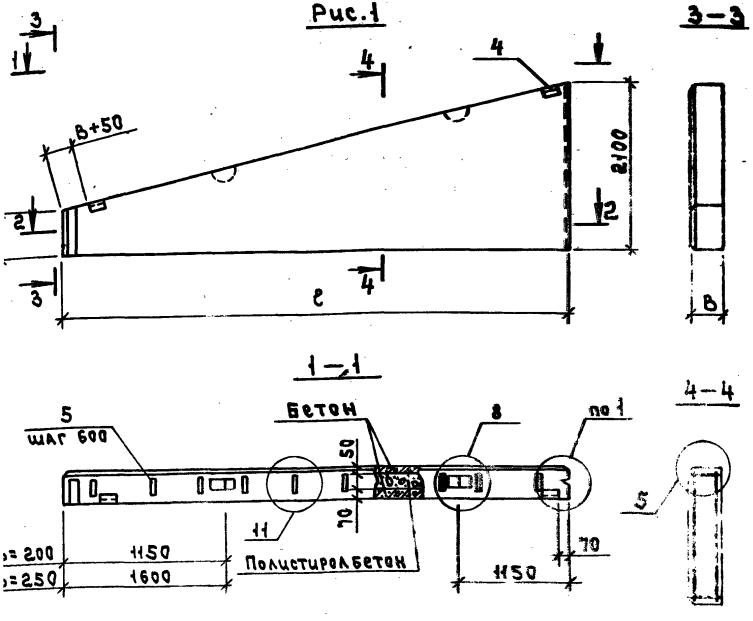

2–2

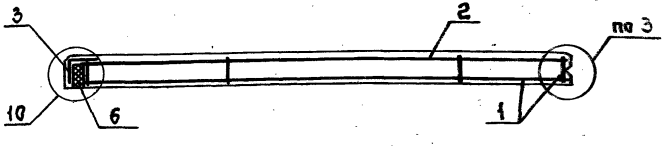

Марка панели	Поз.	Наименование	Кол.	Обозначение документа
ПСТ 60.21.20-фуЛ	1	Каркас КП 189	1	1.832.1-15.2-79
	2	Сетка С 51	1	-119
	3	Сетка С 67	1	-120
	4	Изделие закладное МН1	2	-136
	5	Брусок 60×60, ℓ=100; 0,0004м³	10	
	6	ПСБ-35 575×150×50		
		ГОСТ 15588-86; 0,0041 м³	1	
ПСТ 60.21.20-фуП		Поз. 2...6 по ПСТ 60.21.20-фуЛ		
	1	Каркас КП 190	1	1.832.1-15.2-79
ПСТ 60.21.25-фуЛ	1	Каркас КП 191	1	-80
	2	Сетка С 52	1	-119
	3	Сетка С 68	1	-120
	4	Изделие закладное МН1	2	-136
	5	Брусок 60×60; ℓ=150; 0,0005м³	10	
	6	ПСБ-35 560×200×60		
		ГОСТ 15588-86; 0,0067 м³	1	
ПСТ 60.21.25-фуП		Поз. 2...6 по ПСТ 60.21.25-фуЛ		
	1	Каркас КП 192	1	1.832.1-15.2-80

Рис.2

Зеркальное отражение Рис.1

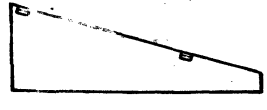

1. Технические условия см. документ 1.832.1-15.1-ТС
2. Марки панелей даны без индексов, характеризующих материалы нарушных слоев.
3. Масса панелей дана для варианта нарушных слоев из тяжелого бетона, в скобках - из легкого
4. Узлы 1,3,5,8,10,11 см. документ 1.832.1-15.1-49

Марка панели	Рис.	Размеры, мм ℓ	B	h	Расход материалов, м³ Бетон класса В12,5	Полистиролбетон	Масса панели, т
60.21.20-фуЛ	1	6180	200	550	0.75	0.21	2,03 (1,56)
60.21.20-фуП	2						
60.21.25-фуЛ	1	6240	250	530		0.82	2,... (...)
60.21.25-фуП	2						

Нач.	Котов		
Н.контр.	Ивановна		
Гл.спец.	Ивановна		
Рук.	Ражкин		
Исп.	Ефимина		

1.832.1-15.1-44

Панель ПСТ 60.21.20-фуЛ...ПСТ 60.21.25-фуП

Стадия	Лист	Листов
Р		1

ГИПРОНИСЕЛЬХОЗ

Рис.1

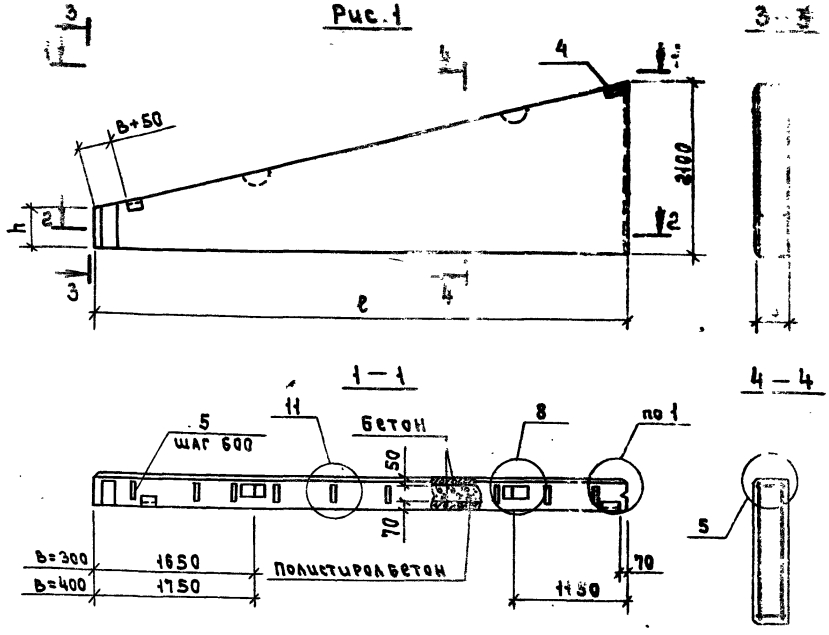

Марка панели	Поз.	Наименование	Кол.	Обозначение документа
ПСТ60.21.30-ФУЛ	1	Каркас КП193	1	1.832.1-15.2-81
	2	Сетка С53	1	-119
	3	Сетка С69	1	-120
	4	Изделие закладное МН1	2	-136
	5	Брусок 60×60, ℓ=200; 0,0007 м³	10	
	6	ПСБ-35 550×250×80		
		ГОСТ 15588-86; 0,011 м³	1	
ПСТ60.21.30-ФУП		Поз.2...6 по ПСТ60.21.30-ФУЛ		
	1	Каркас КП194	1	1.832.1-15.2-81
ПСТ60.21.40-ФУЛ	1	Каркас КП195	1	-82
	2	Сетка С54	1	-119
	3	Сетка С70	1	-120
	4	Изделие закладное МН1	2	-136
	5	Брусок 60×60, ℓ=300; 0,001 м³	10	
	6	ПСБ-35 540×350×110		
		ГОСТ 15588-86; 0,021 м³	1	
ПСТ60.21.40-ФУП		Поз.2...6 по ПСТ60.21.40-ФУЛ		
	1	Каркас КП196	1	1.832.1-15.2-82

Рис.2
Зеркальное отражение Рис.1

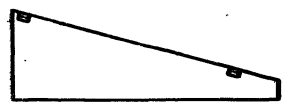

1. Технические условия см. документ 1.832.1-15.1-ТУ.
2. Марки панелей даны без индексов, характеризующих материалы наружных слоев.
3. Масса панелей дана для варианта наружных слоев из тяжелого бетона, в скобках из легкого.
4. Узлы 1,3,5,8,10,11 см. документ 1.832.1-15.1-49.

Марка панели	Рис.	Размеры, мм ℓ	B	h	Расход материалов, м³ Бетон класса В12,5	Полистиролбетон	Масса панели, т
ПСТ 60.21.30-ФУЛ	1	6290	300	520	1.00	1.49	3.08 (2,38)
ПСТ 60.21.30-ФУП	2						
ПСТ 60.21.40-ФУЛ	1	6390	400	500		2.33	3,42 (2,73)
ПСТ 60.21.40-ФУП	2						

Нач.отд.	Котов		
Н.контр.	Рабинович		
Гл.спец.	Рабинович		
Рук.гр.	Солоухин		
Инж.Ск.	Кузьмина		

1.832.1-15.1-45

Панель ПСТ60.21.30-ФУЛ...ПСТ60.21.40-ФУП

Стадия	Лист	Листов
Р		1

ГИПРОНИСЕЛЬХОЗ

Рис. 1

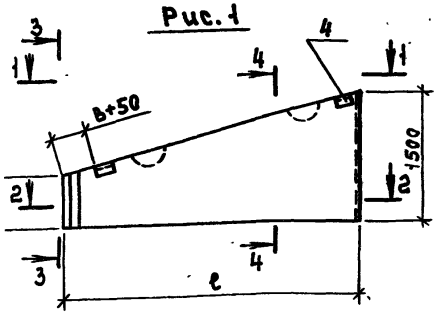

3—3

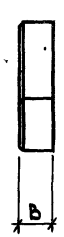

4—4

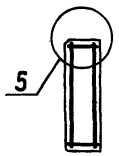

1—1

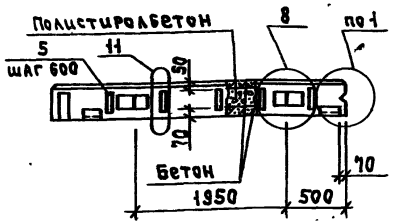

2—2

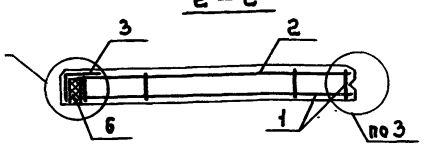

Рис. 2

Зеркальное отражение Рис. 1

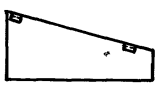

1. Технические условия см. документ 1.832.1-15.1-ТУ.
2. Марки панелей даны без индексов, ха[illegible]теризующих материалы наружных слоев.
3. Масса панелей дана для варианта наружных слоев из тяжелого бетона, в скобках из легкого.
4. Узлы 1,3,5,8,10,11 см. документ 1.832.1-15.1-49.

Марка панели	Рис.	Размеры, мм ℓ	B	h	Расход материалов, м³ Бетон класса В12,5	Полистиролбетон	Масса панели, т
[illegible].15.20-фул	1	3190	200	700	0,43	0,28	1,17 (0,87)
[illegible]0.15.20-фуп	2						
[illegible].15.25-фул	1	3240	250	690		0,46	1,25 (0,95)
[illegible]15.25-фуп	2						
[illegible].30-фул	1	3290	300	680	0,44	0,05	1,34 (1,03)
[illegible]-фуп	2						
[illegible]0-фул	1	3390	400	650		1,02	1,50 (1,20)
[illegible]-фуп	2						

Поз.	Наименование	Кол. на ПСТ 30.15. 20-фул	20-фуп	25-фул	25-фуп	30-фул	30-фуп	40-фул	40-фуп	Обозначение документа
1	Каркас КП 197	1								1.832.1-15.2-[illegible]3
	КП 198		1							-83
	КП 199									-84
	КП 200				1					-84
	КП 201					1				-85
	КП 202						1			-85
	КП 203							1		-86
	КП 204								1	-86
2	Сетка С 55	1	1							-119
	С 56			1	1					-119
	С 57					1	1			-119
	С 58							1	1	-119
3	Сетка С 87	1	1							-122
	С 88			1	1					-122
	С 89					1	1			-122
	С 90							1	1	-122
4	Изделие закладное МН1	2	2	2	2	2	2	2	2	-136
5	Брусок 60×60, ℓ=100; 0,0004 м³	5	5							
	ℓ=150; 0,0005 м³			5	5					
	ℓ=200; 0,0007 м³					5	5			
	ℓ=300; 0,0011 м³							5	5	
6	ПСБ-35 ГОСТ 15588-86									
	725×150×50; 0,0054 м³	1	1							
	720×200×60; 0,0086 м³			1	1					
	710×250×80; 0,0142 м³					1	1			
	690×350×110; 0,0256 м³							1	1	

Нач. отд.	Котов	[signature]	
Н. контр.	Рабинович	[signature]	
Гл. спец.	Рабинович	[signature]	
Рук. гр.	Солоухин	[signature]	
Инж. I к	Рузьмина	[signature]	

1.832.1-15.1-46

Панель

ПСТ 30.15.20-фул...ПСТ 30.15.40-фуп

Стадия	Лист	Листов
Р		1

ГИПРОНИСЕЛЬХОЗ

Рис.1

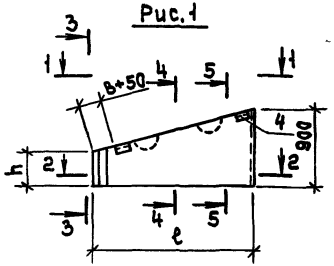

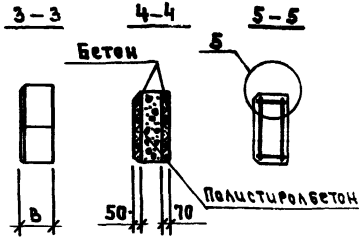

Рис.2

Зеркальное отражение Рис.1

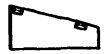

1-1

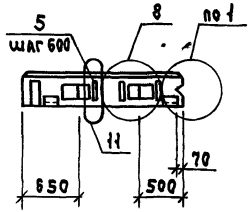

2-2

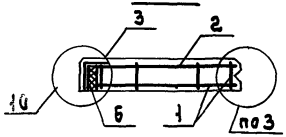

1. Технические условия см. документ 1.832.1-15.1-ТУ.
2. Марки панелей даны без индексов, характеризующих материалы наружных слоев.
3. Масса панелей дана для варианта наружных слоев из тяжелого бетона, в скобках из легкого.
4. Узлы 1,3,5,8,10,11 см. документ 1.832.1-15.1-49.

Марка панели	Рис.	Размеры, мм			Расход материалов, м³		Масса панели, т
		ℓ	В	h	Бетон класса В12,5	Полистиролбетон	
ПСТ 15.9.20-ФУЛ	1	1690	200	470	0,14	0,09	0,39(0,29)
ПСТ 15.9.20-ФУП	2						
ПСТ 15.9.25-ФУЛ	1	1740	250	450		0,16	0,42(0,32)
ПСТ 15.9.25-ФУП	2						
ПСТ 15.9.30-ФУЛ	1	1790	300	440	0,15	0,22	0,45(0,35)
ПСТ 15.9.30-ФУП	2						
ПСТ 15.9.40-ФУЛ	1	1890	400	420		0,36	0,52(0,42)
ПСТ 15.9.40-ФУП	2						

Поз.	Наименование	Кол. на ПСТ 15.9								Обозначение документа
		20-ФУЛ	20-ФУП	25-ФУЛ	25-ФУП	30-ФУЛ	30-ФУП	40-ФУЛ	40-ФУП	
1	Каркас КП 205	1								1.832.1-15.2-87
	КП 206		1							-87
	КП 207			1						-88
	КП 208				1					-88
	КП 209					1				-89
	КП 210						1			-89
	КП 211							1		-90
	КП 212								1	-90
2	Сетка С 59	1	1							-119
	С 60			1	1					-119
	С 61					1	1			-119
	С 62							1	1	-119
3	Сетка С 91	1	1							-123
	С 92			1	1					-123
	С 93					1	1			-123
	С 94							1	1	-123
4	Изделие закладное МН1	2	2	2	2	2	2	2	2	-136
5	Брусок 60×60, ℓ=100; 0,0004 м³	3	3							
	ℓ=150; 0,0005 м³			3	3					
	ℓ=200; 0,0007 м³					3	3			
	ℓ=300; 0,0011 м³							3	3	
6	ПСБ-35 ГОСТ 15588-86									
	495×150×50; 0,0037 м³	1	1							
	480×200×60; 0,0058 м³			1	1					
	470×250×80; 0,0094 м³					1	1			
	460×350×110; 0,0177 м³							1	1	

Нач.отд.	Котов		1.832.1-15.1-47	
Н.контр.	Рабинович		Панель ПСТ 15.9.20-ФУЛ...ПСТ 15.9.40-ФУП	Лист	Листов
Гл.спец.	Рабинович				1
Рук.гр.	Солоухин				
Инж.Ін.	Кузьмина			ИПРОНИСЕЛЬХОЗ	

Рис. 1

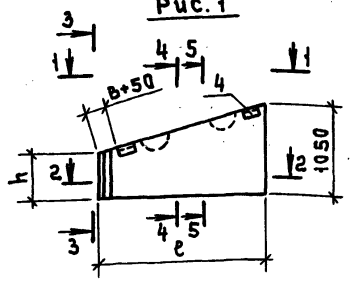

1 — 1

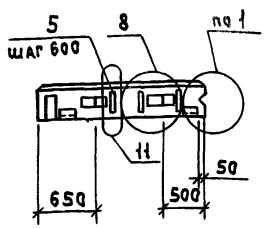

2 — 2

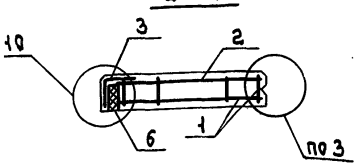

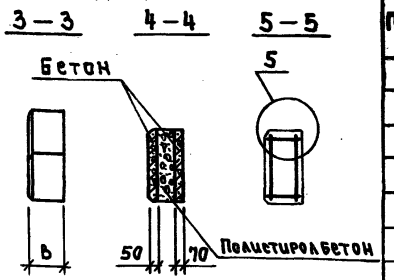

Рис. 2

Зеркальное отражение Рис. 1



1. Технические условия см. документ 1.832.1-15.1-ТУ.
2. Марки панелей даны без индексов, характеризующих материалы наружных слоев.
3. Масса панелей дана для варианта наружных слоев из тяжелого бетона, в скобках из легкого.
4. Узлы 1,3,5,8,10,11 см. документ 1.832.1-15.1-49.

Марка панели	Рис.	Размеры, мм			Расход материалов, м³		Масса панели, т
		l	B	h	Бетон класса В12,5	Полистиролбетон	
5.10,5.20-фул	1	1690	200	620	0,17	0,11	0,47 (0,35)
5.10,5.20-фуп	2						
5.10,5.25-фул	1	1740	250	600		0,19	0,51 (0,39)
15.10,5.25-фуп	2						
15.10,5.30-фул	1	1790	300	590	0,18	0,27	0,55 (0,43)
15.10,5.30-фуп	2						
15.10,5.40-фул	1	1890	400	570		0,43	0,63 (0,[illegible])
15.10,5.40-фуп	2						

Поз.	Наименование		Кол. на ПСТ 15.10,5								Обозначение документа
			20-фул	20-фуп	25-фул	25-фуп	30-фул	30-фуп	40-фул	40-фуп	
1	Каркас	КП 213	1								1.832.1-15.2-91
		КП 214		1							-91
		КП 215			1						-92
		КП 216				1					-92
		КП 217					1				-93
		КП 218						1			-93
		КП 219							1		-94
		КП 220								1	-94
2	Сетка	С 63	1	1							-119
		С 64			1	1					-119
		С 65					1	1			-119
		С 66							1	1	-119
3	Сетка	С 67	1	1							-120
		С 68			1	1					-120
		С 69					1	1			-120
		С 70							1	1	-120
4	Изделие закладное МН1		2	2	2	2	2	2	2	2	-136
5	Брусок 50×60	l=100; 0,0004 м³	3	3							
		l=150; 0,005 м³			3	3					
		l=200; 0,0007 м³					3	3			
		l=300; 0,0011 м³							3	3	
6	ПСБ-35 ГОСТ 15588-86										
	[illegible]5×150×50; 0,0048 м³		1	1							
	6[illegible]0×200×60; 0,0076 м³				1	1					
	620×250×80; 0,0124 м³						1	1			
	61[illegible]×350×110; 0,0235 м³								1	1	

Нач.	Котов	
Н. контр.	Рабинович	
Гл. спец.	Рабинович	
Рук. гр.	Соловухин	
Инж.	Кузьмина	

1.832.1-15.1-48

Панель

ПСТ 15.10.5.20-фул...ПСТ 15.10.5.40-фуп

Стадия	Лист	Листов
Р		1

ГИПРОНИСЕЛЬХО

1

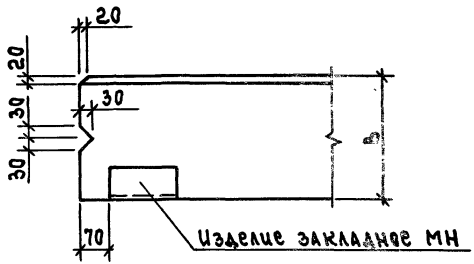

2

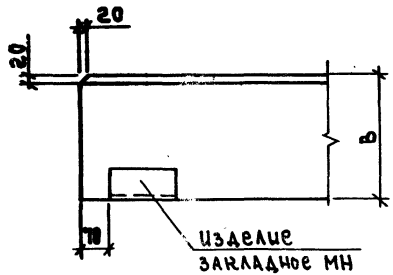

3

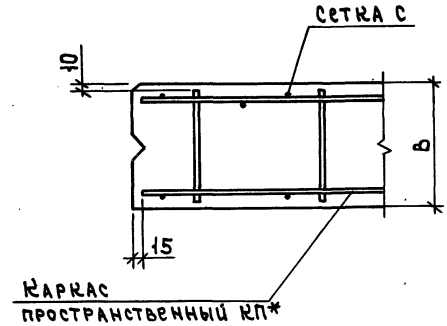

4

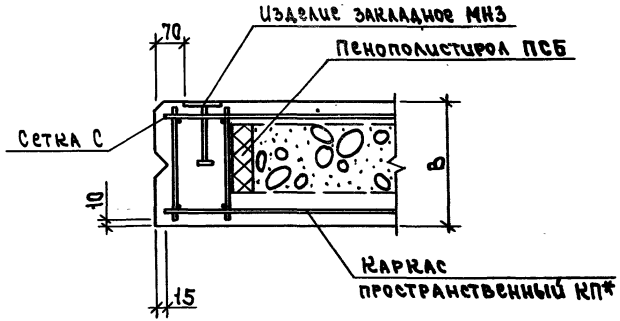

5

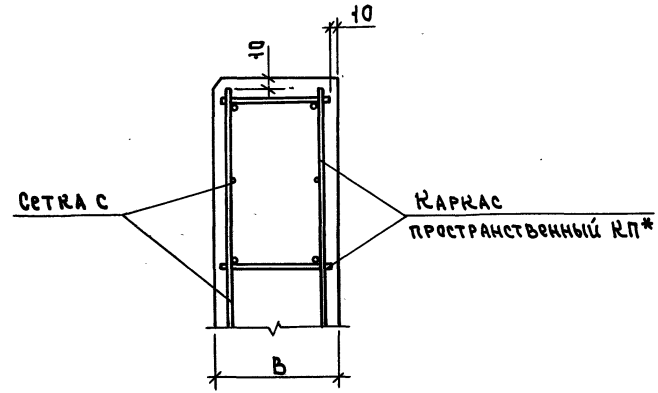

* При установке в опалубку пространственный каркас КП ориентировать стороной с меньшим количеством продольных и поперечных стержней вверх.

			1.832.1-15.1-49
Нач.отд.	Котов		
Н.контр.	Кузьмина		Узел 1...11
Гл.спец.	Рабинович		
Рук.гр.	Селюхин		
Инж.	Ловягин		

Стадия	Лист	Листов
Р	1	3

ГИПРОНИСЕЛЬХОЗ

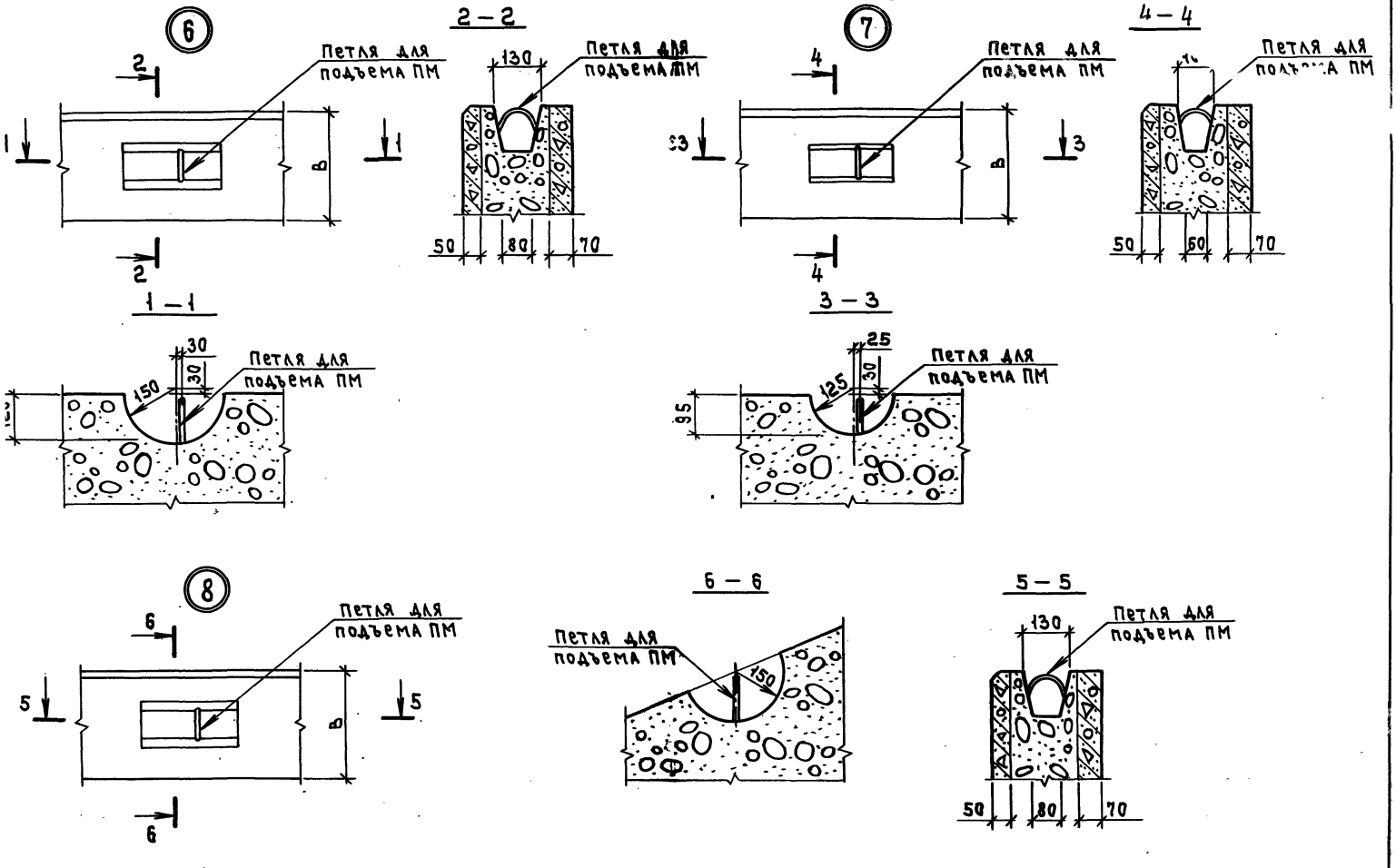
6
2
1
1
2
в
Петля для подъема ПМ
2 – 2
130
Петля для подъема ПМ
50
80
70
7
4
3
3
4
в
Петля для подъема ПМ
4 – 4
Петля для подъема ПМ
50
50
70
1 – 1
30
130
150
Петля для подъема ПМ
3 – 3
25
30
125
95
Петля для подъема ПМ
8
6
5
5
6
в
Петля для подъема ПМ
6 – 6
Петля для подъема ПМ
150
5 – 5
130
Петля для подъема ПМ
50
80
70

(9)

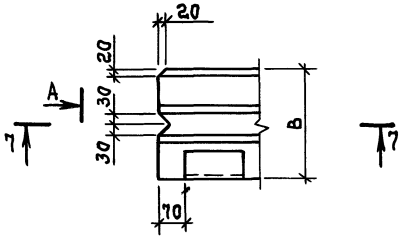

Вид А

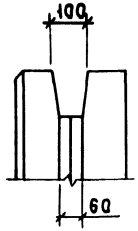

(10)

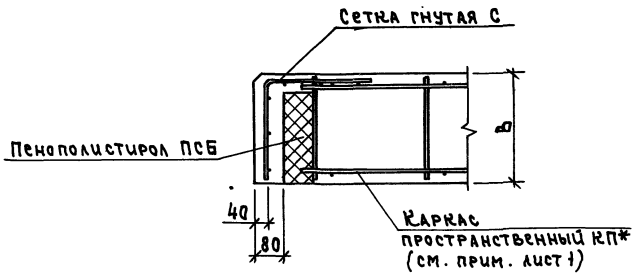

7 — 7

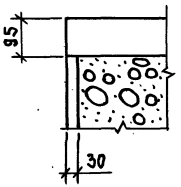

(11)

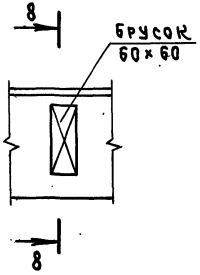

8 — 8

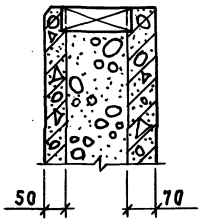

Марка панели	Изделия арматурные, кг							Изделия закладные, кг														Общий расход кг
	Арматура класса						Всего	Арматура класса							Прокат марки						Всего	
	Вр-I			A-III				A-I						A-III	Ст 3 кп 3-1							
	ГОСТ 6727-80			ГОСТ 5781-82				ГОСТ 5781-82							ГОСТ 8509-86		ГОСТ 8510-86		ГОСТ 103-76			
	ф4	ф5	Итого	ф6	ф8	ф10	Итого	ф10	ф12	ф14	ф16	ф18	Итого	ф10	Итого	L75×75	Итого	L50×75	Итого	δ=4	δ=6	Итого		
60.6.20	1,2	5,9	7,1	7,9			7,9	15,0	1,9					1,9	0,56	0,56	3,0	3,0			0,06		0,06	5,5	20,5
60.9.20	1,2	7,3	8,5	7,9			7,9	16,4		3,8				3,8	0,56	0,56	3,0	3,0			0,06		0,06	7,42	23,8
60.12.20	1,2	8,9	10,1	7,9			7,9	18,0			6,8			6,8	0,56	0,56	3,0	3,0			0,06		0,06	10,4	29,4
60.18.20	1,6	13,2	14,8	10,6			10,6	25,4				8,8		8,8	0,56	0,56	3,0	3,0			0,06		0,06	12,4	37,8
30.6.20	0,6	3,6	4,2	3,9			3,9	8,1	1,9					1,9	0,56	0,56	3,0	3,0			0,06		0,06	5,5	13,6
30.9.20	0,6	4,0	4,6	3,9			3,9	8,5	2,6					2,6	0,56	0,56	3,0	3,0			0,06		0,06	6,2	14,7
30.12.20	0,6	5,1	5,7	3,9			3,9	9,6	3,4					3,4	0,56	0,56	3,0	3,0			0,06		0,06	7,0	16,6
30.18.20	0,8	6,7	7,5	5,2			5,2	12,7		5,0				5,0	0,56	0,56	3,0	3,0			0,06		0,06	8,6	21,3
15.6.20	0,3	1,6	1,9	1,9			1,9	3,8	1,9					1,9	0,52	0,52			2,4	2,4	0,06		0,06	4,9	8,7
15.9.20	0,3	2,0	2,3	1,9			1,9	4,2	2,6					2,6	0,52	0,52			2,4	2,4	0,06		0,06	5,5	9,7
15.12.20	0,3	2,5	2,8	1,9			1,9	4,7	3,4					3,4	0,52	0,52			2,4	2,4	0,06		0,06	6,4	11,1
15.18.20	0,4	3,7	4,1	2,6			2,6	6,7	3,4					3,4	0,52	0,52			2,4	2,4	0,06		0,06	6,38	13,1
60.6.20-УА 60.6.20-УП	1,3	6,7	8,0	7,8			7,8	15,6	1,9					1,9	0,56	0,56	3,0	3,0			0,06		0,06	5,5	21,3
60.9.20-УА 60.9.20-УП	1,3	8,5	9,5	7,8			7,8	17,3		3,8				3,8	0,56	0,56	3,0	3,0			0,06		0,06	7,4	24,7

Гип.	Котов		
Нач. отд.	Кузьмина		
Н. контр.	Рабинович		
Рук. гр.	Соловухин		
Нач. сект.	Бонцо		

1.832.1-15.1-1 РС

Ведомость расхода стали для панелей толщиной 200 мм

Стадия	Лист	Листов
Р	1	3

ГИПРОНИСЕЛЬХОЗ

Марка панели	Изделия арматурные, кг							Изделия закладные, кг																Общий расход, кг
	Арматура класса						Всего	Арматура класса							Прокат марки								Всего	
	Вр-I			А-III				А-III						А-III	Ст 3 кп 3-1									
	ГОСТ 6727-80			ГОСТ 5781-82				ГОСТ 5781-82							ГОСТ 8509-86		ГОСТ 8510-86		ГОСТ 103-76					
	ф4	ф5	Итого	ф6	ф8	ф10	Итого	ф10	ф12	ф14	ф16	ф18	Итого	ф10	Итого	L75×75	Итого	L50×45	Итого	δ=4	δ=6	Итого		
ПСТ 60.12.20УЛ	1,3	10,2	11,5	7,8			7,8	19,3					6,8	0,56	0,56	3,0	3,0			0,06		0,06	10,4	29,7
ПСТ 60.12.20 УП																								
ПСТ 60.18.20 УЛ	1,7	15,1	16,8	10,4			10,4	27,2				8,8	8,8	0,56	0,56	3,0	3,0			0,06		0,06	12,4	39,6
ПСТ 60.18.20-УП																								
ПСТ 6.12.20	0,3	0,64	0,94	1,5			1,5	2,4	0,97				0,97	1,0	1,0			4,8	4,8	0,12		0,12	6,9	9,3
ПСТ 12.12.20	0,3	0,68	0,98	1,6			1,6	2,6	0,97				0,97	1,1	1,1	6,0	6,0			0,12		0,12	8,2	10,8
ПСТ 12.12.20-У	0,3	1,4	1,7	1,7			1,7	3,4	1,9				1,9	0,52	0,52			2,4	2,4	0,06		0,06	4,9	8,3
ПСТ 6.24.20	0,48	3,0	3,5	3,1			3,1	5,6	2,9				2,9	0,52	0,52			2,4	2,4	0,06		0,06	5,9	12,5
ПСТ 6.24.20-Л	0,48	3,2	3,7	3,1			3,1	5,8	2,9				2,9	1,1	1,1			2,4	2,4	0,24	2,2	2,4	8,8	15,6
ПСТ 6.24.20-П																								
ПСТ 9.24.20	0,48	4,0	4,5	3,1			3,1	7,6	3,6				3,6	1,1	1,1	6,0	6,0			0,12		0,12	10,8	18,4
ПСТ 12.24.20	0,48	4,9	5,4	3,1			3,1	8,5	5,3				5,3	1,0	1,0			4,8	4,8	0,12		0,12	11,2	19,7
ПСТ 15.24.20	0,64	5,8	6,4	4,2			4,2	10,6	5,3				5,3	0,52	0,52			2,4	2,4	0,06		0,06	8,3	18,9
ПСТ 12.24.20-У	0,64	7,9	8,5	4,2			4,2	12,7	7,3				7,3	1,1	1,1	6,0	6,0			0,12		0,12	14,5	27,2
ПСТ 6.30.20	0,60	3,6	4,2	3,9			3,9	8,1	2,9				2,9	0,52	0,52			2,4	2,4	0,06		0,06	5,9	14,0
ПСТ 6.30.20-Л	0,60	3,6	4,2	3,9			3,9	8,1	2,9				2,9	1,1	1,1			2,4	2,4	0,24	2,2	2,4	8,8	16,9
ПСТ 6.30.20-П																								
ПСТ 9.30.20	0,60	4,8	5,4	3,9			3,9	9,3	2,6	1,4			4,0	0,56	0,56	3,0	3,0			0,06		0,06	7,6	16,9
ПСТ 9.30.20-Л	0,60	5,9	6,5	3,9			3,9	10,4	2,6	1,4			4,0	1,1	1,1	3,0	3,0			0,24	2,2	2,4	10,5	20,9
ПСТ 9.30.20-П																								

Марка панели	Изделия арматурные, кг								Изделия закладные, кг																Общий расход, кг
	Арматура класса							Всего	Арматура класса								Прокат марки							Всего	
	Вр-I			А-III					А-I						А-III		Ст 3 кп 3-1								
	ГОСТ 6127-80			ГОСТ 5181-82					ГОСТ 5181-82								ГОСТ 8509-86		ГОСТ 8510-86		ГОСТ 103-76				
	ф4	ф5	Итого	ф6	ф8	ф10	Итого		ф10	ф12	ф14	ф16	ф18	Итого	ф10	Итого	L75×75	Итого	L50×75	Итого	δ4	δ6	Итого		
12.30.20	0,60	5,9	6,5	3,9			3,9	10,4	5,3					5,3	0,52	0,52			2,4	2,4	0,06		0,06	8,3	18,7
9.42.20-Л 9.42.20-П	0,9	6,0	6,9	5,5			5,5	12,4	2,6		2,3			4,9	1,1	1,1	3,0	3,0			0,24	2,2	2,4	11,4	23,8
60.13,5.20-Ф	0,96	9,4	10,4	9,0			9,0	19,4		3,8				3,8	0,56	0,56	3,0	3,0			0,06		0,06	7,4	26,8
30.10.20-Ф	0,40	6,0	6,4	4,0			4,0	10,4	2,4					2,4	0,56	0,56	3,0	3,0			0,06		0,06	6,0	16,4
60.18.20-ФЛ 60.18-20-ФП	0,90	9,1	10,0	5,9	4,8		10,7	20,7			4,9			4,9	0,56	0,56	3,0	3,0			0,06		0,06	8,5	29,2
60.21.20-ФЛ 60.21.20-ФП	1,0	11,8	12,8	6,6	4,8		11,4	24,2				9,1		9,1	0,56	0,56	3,0	3,0			0,06		0,06	12,7	36,9
30.15.20-ФЛ 30.15.20-ФП	0,50	5,1	5,6	4,5			4,5	10,1	2,6					2,6	0,56	0,56	3,0	3,0			0,06		0,06	6,2	16,3
60.21.20-ФУЛ 60.21.20-ФУП	1,1	12,8	13,9	7,1	4,9		12,0	25,9				6,8		6,8	0,56	0,56	3,0	3,0			0,06		0,06	10,4	36,3
30.15.20-ФУЛ 30.15.20-ФУП	0,54	5,9	6,4	4,6			4,6	11,0	2,6					2,6	0,56	0,56	3,0	3,0			0,06		0,06	6,2	17,2
15.9.20-ФУЛ 15.9.20-ФУП	0,34	2,6	2,9	2,6			2,6	5,5	2,2					2,2	0,56	0,56	3,0	3,0			0,06		0,06	5,8	11,3
15.10,5.20-ФУЛ 15.10,5.20-ФУП	0,34	3,0	3,3	2,6			2,6	5,9	2,4					2,4	0,56	0,56	3,0	3,0			0,06		0,06	6,0	11,9

Марка панели	Изделия арматурные, кг							Изделия закладные, кг												Общий расход, кг
	Арматура класса						Всего	Арматура класса							Прокат марки				Всего	
	Вр-I			A-III				A-I						A-III	Ст 3 кп 3-1					
	ГОСТ 6727-80			ГОСТ 5781-82				ГОСТ 5781-82							ГОСТ 8509-86		ГОСТ 103-76			
	ф4	ф5	Итого	ф6	ф8	ф10	Итого	ф10	ф12	ф14	ф16	ф18	Итого	ф10	Итого	L75×75	Итого	δ=4	δ=6	Итого		
ПСТ 60.6.25	1,2	5,9	7,1	7,9			7,9	15,0	2,2					2,2	0,56	0,56	3,0	3,0	0,06		0,06	5,8	20,8
ПСТ 60.9.25	1,2	7,3	8,5	7,9			7,9	16,4		4,2				4,2	0,56	0,56	3,0	3,0	0,06		0,06	7,8	24,2
ПСТ 60.12.25	1,2	8,9	10,1	7,9			7,9	18,0			7,0			7,0	0,56	0,56	3,0	3,0	0,06		0,06	10,6	28,6
ПСТ 60.18.25	1,6	13,2	14,8	5,3	9,4		14,7	29,5				9,2		9,2	0,56	0,56	3,0	3,0	0,06		0,06	12,9	42,4
ПСТ 30.6.25	0,6	3,6	4,2	3,9			3,9	8,1	2,2					2,2	0,56	0,56	3,0	3,0	0,06		0,06	5,8	13,9
ПСТ 30.9.25	0,6	4,0	4,6	3,9			3,9	8,5	3,0					3,0	0,56	0,56	3,0	3,0	0,06		0,06	6,6	15,1
ПСТ 30.12.25	0,6	5,1	5,7	3,9			3,9	9,6	3,8					3,8	0,56	0,56	3,0	3,0	0,06		0,06	7,4	17,0
ПСТ 30.18.25	0,8	6,7	7,5	5,2			5,2	12,7		5,2				5,2	0,56	0,56	3,0	3,0	0,06		0,06	8,8	21,5
ПСТ 15.6.25	0,3	1,6	1,9	1,9			1,9	3,8	2,2					2,2	0,56	0,56	3,0	3,0	0,06		0,06	5,8	9,6
ПСТ 15.9.25	0,3	2,0	2,3	1,9			1,9	4,2	3,0					3,0	0,56	0,56	3,0	3,0	0,06		0,06	6,6	10,8
ПСТ 15.12.25	0,3	2,5	2,8	1,9			1,9	4,7	3,8					3,8	0,56	0,56	3,0	3,0	0,06		0,06	7,4	12,1
ПСТ 15.18.25	0,4	3,7	4,1	2,6			2,6	6,7	3,8					3,8	0,56	0,56	3,0	3,0	0,06		0,06	7,4	14,1
ПСТ 60.6.25-УЛ ПСТ 60.6.25-УП	1,3	6,9	8,2	8,4			8,4	16,6	2,2					2,2	0,56	0,56	3,0	3,0	0,06		0,06	5,8	22,4
ПСТ 60.9.25-УЛ ПСТ 60.9.25-УП	1,3	8,4	9,7	8,4			8,4	18,1		4,2				4,2	0,56	0,56	3,0	3,0	0,06		0,06	7,8	25,9

Нач. отд.	Котов	
Н. контр.	Кузьмина	
Гл. спец.	Рабинович	
Рук. гр.	Солоухин	
Инж.	Божко	

1.832.1-15.1-2РС

Ведомость расхода стали для панелей толщиной 250 мм

Стадия	Лист	Листов
Р	1	3

ГИПРОНИСЕЛЬХОЗ

Марка	Изделия арматурные, кг								Изделия закладные, кг														Общий расход, кг
	Арматура класса							Всего	Арматура класса							Прокат марки					Всего		
	Вр-I			A-III					A-I					A-III		Ст3кп 3-1							
	ГОСТ 6727-80			ГОСТ 5781-82					ГОСТ 5781-82							ГОСТ 8509-86		ГОСТ 103-76					
	ф4	ф5	итого	ф6	ф8	ф10	итого		ф10	ф12	ф14	ф16	ф18	итого	ф10	итого	L75×75	итого	δ=4	δ=6	итого		
1.12.25-УЛ	1,3	10,5	11,7	8,4			8,4	20,2			7,0			7,2	0,56	0,56	3,0	3,0	0,06		0,06	10,6	30,8
1.12.25-УП																							
1.18.25-УЛ	1,7	15,5	17,2	5,6	9,6		15,2	32,4				9,2		9,2	0,56	0,56	3,0	3,0	0,06		0,06	12,8	45,2
1.18.25-УП																							
1.12.25	0,3	0,64	0,94	1,6			1,6	2,5	1,1					1,1	1,1	1,1	6,0	6,0	0,12		0,12	8,3	10,8
1.12.25	0,3	0,68	0,98	1,6			1,6	2,6	1,1					1,1	1,1	1,1	6,0	6,0	0,12		0,12	8,3	10,9
1.12.25-У	0,3	1,4	1,7	1,7			1,7	3,4	2,2					2,2	0,56	0,56	3,0	3,0	0,06		0,06	5,8	9,2
1.24.25	0,48	3,0	3,5	3,1			3,1	6,6	3,3					3,3	0,56	0,56	3,0	3,0	0,06		0,06	6,9	13,5
1.24.25-Л	0,48	3,2	3,7	3,1			3,1	6,8	3,3					3,3	1,1	1,1	3,0	3,0	0,24	2,2	2,4	9,8	16,6
1.24.25-П																							
1.24.25	0,48	4,0	4,5	3,1			3,1	7,6	4,1					4,1	1,1	1,1	6,0	6,0	0,12		0,12	11,3	18,9
1.24.25	0,48	4,9	5,4	3,1			3,1	8,5	6,0					6,0	1,1	1,1	6,0	6,0	0,12		0,12	13,2	21,7
1.24.25	0,64	5,8	6,4	4,2			4,2	10,6	6,0					6,0	0,56	0,56	3,0	3,0	0,06		0,06	9,6	20,2
1.24.25-У	0,64	8,7	9,3	4,2			4,2	13,5	8,2					8,2	1,1	1,1	6,0	6,0	0,12		0,12	15,4	28,9
1.30.25	0,60	3,6	4,2	3,9			3,9	8,1	3,3					3,3	0,56	0,56	3,0	3,0	0,06		0,06	6,9	15,0
1.30.25-Л	0,60	3,6	4,2	3,9			3,9	8,1	3,3					3,3	1,1	1,1	3,0	3,0	0,24	2,2	2,4	9,8	17,9
1.30.25-П																							
1.30.25	0,60	4,3	5,4	3,9			3,9	9,3	3,0	1,6				4,6	0,56	0,56	3,0	3,0	0,06		0,06	8,2	17,5
1.30.25-Л	0,60	4,8	5,4	3,9			3,9	9,3	3,0	1,6				4,6	1,1	1,1	3,0	3,0	0,24	2,2	2,4	11,1	20,4
1.30.25-П																							

Марка панели	Изделия арматурные, кг								Изделия закладные, кг														Общий расход, кг
	Арматура класса							Всего	Арматура класса								Прокат марки					Всего	
	Вр-I			A-III					A I						A-III		Ст3кп3-1						
	ГОСТ 6727-80			ГОСТ 5781-82					ГОСТ 5781-82								ГОСТ 8509-86		ГОСТ 103-76				
	ф4	ф5	итого	ф6	ф8	ф10	итого		ф10	ф12	ф14	ф16	ф18	итого	ф10	итого	L75×75	итого	δ=4	δ=6	итого		
ПСТ 12.30.25	0,60	5,9	6,5	3,5			3,9	10,4	6,0					6,0	0,56	0,56	3,0	3,0	0,06		0,06	9,6	20,0
ПСТ 9.42.25-Л	0,9	6,0	6,9	5,5			5,5	12,4	2,8		2,5			5,3	1,1	1,1	3,0	3,0	0,24	2,2	2,4	11,8	24,2
ПСТ 9.42.25-П																							
ПСТ 60.13.5.25-ф	0,96	9,4	10,4	9,0			9,0	19,4		4,2				4,2	0,56	0,56	3,0	3,0	0,06		0,06	7,8	27,2
ПСТ 30.10.25-ф	0,40	6,0	6,4	4,0			4,0	10,4	2,8					2,8	0,56	0,56	3,0	3,0	0,06		0,06	6,4	16,8
ПСТ 60.18.25-фЛ	0,90	9,1	10,0	3,2	9,5		12,7	22,7			5,3			5,3	0,56	0,56	3,0	3,0	0,06		0,06	8,9	31,6
ПСТ 60.18.25-фП																							
ПСТ 60.21.25-фЛ	1,0	11,8	12,8	1,3	14,2		15,5	28,3				9,4		9,4	0,56	0,56	3,0	3,0	0,06		0,06	13,0	41,3
ПСТ 60.21.25-фП																							
ПСТ 30.15.25-фЛ	0,50	5,1	5,6	4,5			4,5	10,1	2,8					2,8	0,56	0,56	3,0	3,0	0,06		0,06	6,4	16,5
ПСТ 30.15.25-фП																							
ПСТ 60.21.25-фуЛ	1,1	13,0	14,1	1,9	14,5		16,4	30,5				7,6		7,6	0,56	0,56	3,0	3,0	0,06		0,06	11,2	41,7
ПСТ 60.21.25-фуП																							
ПСТ 30.15.25-фуЛ	0,54	6,1	6,6	4,7			4,7	11,3		4,2				4,2	0,56	0,56	3,0	3,0	0,06		0,06	7,8	19,1
ПСТ 30.15.25-фуП																							
ПСТ 15.9.25-фуЛ	0,34	2,7	3,0	2,7			2,7	5,7		2,4				2,4	0,56	0,56	3,0	3,0	0,06		0,06	6,0	11,7
ПСТ 15.9.25-фуП																							
ПСТ 15.10,5.25-фуЛ	0,34	3,1	3,4	2,7			2,7	6,1		2,8				2,8	0,56	0,56	3,0	3,0	0,06		0,06	6,4	12,5
ПСТ 15.10,5.25-фуП																							

Марка панели	Изделия арматурные, кг								Изделия закладные, кг													Общий расход кг
	Арматура класса							Всего	Арматура класса								Прокат марки				Всего	
	Вр-I			A-III					A-I						A-III		Ст3кп3-1					
	ГОСТ 6727-80			ГОСТ 5781-82					ГОСТ 5781-82								ГОСТ 3509-86		ГОСТ 103-[illegible]			
	ф4	ф5	Итого	ф6	ф8	ф10	Итого		ф10	ф12	ф14	ф16	ф18	Итого	ф10	Итого	L75×75	Итого	δ=4	δ=6	Итого		
60.6.30	1,8	5,9	7,7	7,9			7,9	15,6	2,4					2,4	0,56	0,56	3,0	3,0	0,06		0,06	6,0	21,6
60.9.30	1,8	7,3	9,1	5,3	4,7		10,0	19,1		4,2				4,2	0,56	0,56	3,0	3,0	0,06		0,06	7,8	26,9
60.12.30	1,8	8,9	10,7		14,1		14,1	24,8			7,2			7,2	0,56	0,56	3,0	3,0	0,06		0,06	10,8	35,6
60.16.30	2,4	13,2	15,6		18,8		18,8	34,4				9,2		9,2	0,56	0,56	3,0	3,0	0,06		0,06	12,8	47,2
30.6.30	0,9	3,6	4,5	3,9			3,9	8,4	2,4					2,4	0,56	0,56	3,0	3,0	0,06		0,06	6,0	14,4
30.9.30	0,9	4,0	4,9	3,9			3,9	8,8	3,0					3,0	0,56	0,56	3,0	3,0	0,06		0,06	6,6	15,4
30.12.30	0,9	5,1	6,0	3,9			3,9	9,9	3,8					3,8	0,56	0,56	3,0	3,0	0,06		0,06	7,4	17,3
30.18.30	1,2	6,7	7,9	5,2			5,2	13,1		5,4				5,4	0,56	0,56	3,0	3,0	0,06		0,06	9,0	22,1
15.6.30	0,45	1,6	2,1	1,9			1,9	4,0	2,4					2,4	0,56	0,56	3,0	3,0	0,06		0,06	6,0	10,0
15.9.30	0,45	2,0	2,5	1,9			1,9	4,4	3,0					3,0	0,56	0,56	3,0	3,0	0,06		0,06	6,6	11,0
15.12.30	0,45	2,5	3,0	1,9			1,9	4,9	3,8					3,8	0,56	0,56	3,0	3,0	0,06		0,06	7,4	12,3
15.18.30	0,6	3,7	4,3	2,6			2,6	6,9	3,8					3,8	0,56	0,56	3,0	3,0	0,06		0,06	7,4	14,3
60.6.30-УЛ 60.6.30-УП	2,0	7,1	9,1	5,6	4,8		10,4	19,5	2,4					2,4	0,56	0,56	3,0	3,0	0,06		0,06	6,0	25,5
60.9.30-УЛ 30.9.30-УП	2,0	8,7	10,7	5,6	4,8		10,4	21,1		4,2				4,2	0,56	0,56	3,0	3,0	0,06		0,06	7,8	28,9

Нач.отд.	Котов	
Н.контр.	Кузьмина	
Гл.спец.	Рабинович	
Рук.гр.	Солоухин	
Инж.	Бочко	

1.832.1-15.1-3РС

Ведомость расхода стали для панелей толщиной 300 мм

Стадия	Лист	Листов
Р	1	3

ГИПРОНИСЕЛЬХОЗ

Марка панели	Изделия арматурные, кг								Изделия закладные, кг														Общий расход, кг
	Арматура класса							Всего	Арматура класса								Прокат марки					Всего	
	Вр-I			A-III					A-I						A-III		Ст 3 кп 3-1						
	ГОСТ 6727-80			ГОСТ 5781-82					ГОСТ 5781-82								ГОСТ 8509-86		ГОСТ 103-76				
	ф4	ф5	итого	ф6	ф8	ф10	итого		ф10	ф12	ф14	ф16	ф18	итого	ф10	итого	L75×75	итого	δ=4	δ=6	итого		
пст 60.12.30-УЛ пст 60.12.30-УП	2,0	10,9	12,9		14,4		14,4	27,3			7,4			7,4	0,56	0,56	3,0	3,0	0,06		0,06	11,0	38,3
пст 60.18.30-УЛ пст 60.18.30-УП	2,6	16,1	18,7		19,2		19,2	37,9					11,6	11,6	0,56	0,56	3,0	3,0	0,06		0,06	15,2	53,1
пст 6.12.30	0,45	0,64	1,1	1,6			1,6	2,7	1,2					1,2	1,1	1,1	6,0	6,0	0,12		0,12	8,4	11,1
пст 12.12.30	0,45	0,68	1,1	1,6			1,6	2,7	1,2					1,2	1,1	1,1	6,0	6,0	0,12		0,12	8,4	11,1
пст 12.12.30-У	0,54	1,4	1,9	1,8			1,8	3,7	2,4					2,4	0,56	0,56	3,0	3,0	0,06		0,06	6,0	9,7
пст 6.24.30	0,72	3,0	3,7	3,1			3,1	10,8	3,6					3,6	0,56	0,56	3,0	3,0	0,06		0,06	7,2	18,0
пст 6.24.30-Л пст 6.24.30-П	0,72	3,2	3,9	3,1			3,1	7,0	3,6					3,6	1,1	1,1	3,0	3,0	0,24	2,2	2,4	10,1	17,1
пст 9.24.30	0,72	4,0	4,7	3,1			3,1	7,8	4,2					4,2	1,1	1,1	6,0	6,0	0,12		0,12	11,4	19,2
пст 12.24.30	0,72	4,9	5,6	3,1			3,1	8,7	6,2					6,2	1,1	1,1	6,0	6,0	0,12		0,12	13,4	22,1
пст 15.24.30	0,96	5,8	6,76	4,2			4,2	11,0	6,2					6,2	0,56	0,56	3,0	3,0	0,06		0,06	9,8	20,8
пст 12.24.30-У	0,96	9,6	10,6	4,2			4,2	14,8	8,6					8,6	1,1	1,1	6,0	6,0	0,12		0,12	15,8	30,6
пст 6.30.30	0,90	3,6	4,5	3,9			3,9	8,4	3,6					3,6	0,56	0,56	3,0	3,0	0,06		0,06	7,2	15,6
пст 6.30.30-Л пст 6.30.30-П	0,90	3,6	4,5	3,9			3,9	8,4	3,6					3,6	1,1	1,1	3,0	3,0	0,24	2,2	2,4	10,1	18,5
пст 9.30.30	0,90	4,8	5,7	3,9			3,9	9,6	3,0	1,6				4,6	0,56	0,56	3,0	3,0	0,06		0,06	11,8	21,4
пст 9.30.30-Л пст 9.30.30-П	0,90	4,8	5,7	3,9			3,9	9,6	3,0	1,6				4,6	1,1	1,1	3,0	3,0	0,24	2,2	2,4	8,94	18,6

Марка панели	Изделия арматурные, кг								Изделия закладные, кг												Общий расход, кг
	Арматура класса							Всего	Арматура класса								Прокат марки			Всего	
	Вр-I			A-III					A-I					A-III			Ст3кп3-1				
	ГОСТ 6727-80			ГОСТ 5781-82					ГОСТ 5781-82								ГОСТ 8509-86	ГОСТ 103-76			
	ф4	ф5	Итого	ф6	ф8	ф10	Итого		ф10	ф12	ф14	ф16	ф18	Итого	ф10	Итого	L75×75	Итого	δ=4	δ=6	Итого		
Г 12.30.30	0,90	5,9	6,8	3,9			3,9	10,7	6,2					6,2	0,56	0,56	3,0	3,0	0,06		0,06	9,8	20,5
Г 9.42.30-Л	1,4	6,0	7,4		9,6		9,6	17,0	3,0		2,5			5,5	1,1	1,1	3,0	3,0	0,24	2,2	2,4	12,0	29,0
Г 9.42.30-П																							
Г 60.13,5.30-ФЛ	1,4	9,4	10,8	1,0	14,3		15,3	26,1		4,2				4,2	0,56	0,56	3,0	3,0	0,06		0,06	7,8	33,9
Г 30.10.30-Ф	0,60	6,0	6,6	4,0			4,0	10,6	2,8					2,8	0,56	0,56	3,0	3,0	0,06		0,06	6,4	17,0
Г 60.18.30-ФЛ	1,4	9,1	10,5	3,2	9,5		12,7	23,2			5,3			5,3	0,56	0,56	3,0	3,0	0,06		0,06	8,9	32,1
Г 60.18.30-ФП																							
Г 60.21.30-ФЛ	1,5	11,8	13,3	1,3	14,2		15,5	28,8				9,5		9,5	0,56	0,56	3,0	3,0	0,06		0,06	13,1	41,9
Г 60.21.30-ФП																							
Г 30.15.30-ФЛ	0,75	5,1	5,9	4,5			4,5	10,4		4,2				4,2	0,56	0,56	3,0	3,0	0,06		0,06	7,8	18,2
Г 30.15.30-ФП																							
Г 60.21.30-ФУЛ	1,8	13,3	15,1	1,9	14,6		16,5	31,6				7,6		7,6	0,56	0,56	3,0	3,0	0,06		0,06	11,2	42,8
Г 60.21.30-ФУП																							
Г 30.15.30-ФУЛ	0,87	6,3	7,2	4,8			4,8	12,0		4,2				4,2	0,56	0,56	3,0	3,0	0,06		0,06	7,8	19,8
Г 30.15.30-ФУП																							
Г 15.6.30-ФУЛ	0,57	3,0	3,6	2,7			2,7	6,3	2,4					2,4	0,56	0,56	3,0	3,0	0,06		0,06	6,0	12,3
Г 15.9.30-ФУП																							
Г 15.10,5.30-ФУЛ	0,57	3,3	3,9	2,7			2,7	6,6	2,8					2,8	0,56	0,56	3,0	3,0	0,06		0,06	6,4	13,0
Г 15.10,5.30-ФУП																							

Марка панели	Изделия арматурные, кг								Изделия закладные, кг														Общий расход кг
	Арматура класса							Всего	Арматура класса								Прокат марки					Всего	
	Вр-I			А-III					I						A-III		Ст3кп3-1						
	ГОСТ 6727-80			ГОСТ 5781-82					ГОСТ 5781-82								ГОСТ 8509-86		ГОСТ 103-76				
	ф4	ф5	Итого	ф6	ф8	ф10	Итого		ф10	ф12	ф14	ф16	ф18	Итого	ф10	Итого	L75×75	Итого	δ=4	δ=6	Итого		
пст 60.6.40	1,8	5,9	7,7	5,3			5,3	13,0		3,4				3,4	0,56	0,56	3,0	3,0	0,06		0,06	7,0	20,0
пст 60.9.40	1,8	7,3	9,1		14,1		14,1	23,2		4,4				4,4	0,56	0,56	3,0	3,0	0,06		0,06	8,02	31,2
пст 60.12.40	1,8	8,9	10,7			22,0	22,0	32,7			7,4			7,4	0,56	0,56	3,0	3,0	0,06		0,06	11,0	43,7
пст 60.18.40	2,4	13,2	15,6			29,4	29,4	45,0				12,0		12,0	0,56	0,56	3,0	3,0	0,06		0,06	15,6	60,6
пст 30.6.40	0,9	3,6	4,5	3,9			3,9	8,4		2,5				2,5	0,56	0,56	3,0	3,0	0,06		0,06	6,1	14,5
пст 30.9.40	0,9	4,0	4,9	3,9			3,9	8,8		3,2				3,2	0,56	0,56	3,0	3,0	0,06		0,06	6,8	15,6
пст 30.12.40	0,9	5,1	6,0	3,9			3,9	9,9			5,6			5,6	0,56	0,56	3,0	3,0	0,06		0,06	9,2	19,1
пст 30.18.40	1,2	6,7	7,9	5,2			5,2	13,1			5,6			5,6	0,56	0,56	3,0	3,0	0,06		0,06	9,2	22,3
пст 15.6.40	0,45	1,6	2,1	1,9			1,9	4,0		2,4				2,4	0,56	0,56	3,0	3,0	0,06		0,06	6,0	10,0
пст 15.9.40	0,45	2,0	2,5	1,9			1,9	4,4	3,2					3,2	0,56	0,56	3,0	3,0	0,06		0,06	6,8	11,2
пст 15.12.40	0,45	2,5	3,0	1,9			1,9	4,9	4,0					4,0	0,56	0,56	3,0	3,0	0,06		0,06	7,6	12,5
пст 15.18.40	0,6	3,7	4,3	2,6			2,6	6,9	4,0					4,0	0,56	0,56	3,0	3,0	0,06		0,06	7,6	14,5
пст 60.6.40-УА	2,0	7,3	9,3	5,6	5,0		10,6	19,9		3,4				3,4	0,56	0,56	3,0	3,0	0,06		0,06	7,0	26,9
пст 60.6.40-УП																							
пст 60.9.40-УА	2,0	9,1	11,1		15,0		15,0	26,1			6,0			6,0	0,56	0,56	3,0	3,0	0,06		0,06	9,6	35,7
пст 60.9.40-УП																							

Нач. отд.	Котов	
Н. контр.	Кузьмина	
Гл. спец.	Рабинович	
Рук. гр.	Солоухин	
Инж. 6	Бонко	

1.832.1-15.1-4 РС

Ведомость расхода стали для панелей толщиной 400 мм

Стадия	Лист	Листов
Р	1	3

ГИПРОНИСЕЛЬХОЗ

Марка панели	Изделия арматурные, кг								Изделия закладные, кг													Общий расход, кг
	Арматура класса							Всего	Арматура класса								Прокат марки				Всего	
	Вр-I			A-III					A-I						A-III		Ст 3 кп 3-1					
	ГОСТ 6727-80			ГОСТ 5781-82					ГОСТ 5781-82								ГОСТ 8509-86		ГОСТ 103-76			
	ф4	ф5	Итого	ф6	ф8	ф10	Итого		ф10	ф12	ф14	ф16	ф18	Итого	ф10	Итого	L75×75	Итого	δ=4	δ=6	Итого		
60.12.40-УЛ	2,0	11,4	13,4			22,8	22,8	36,2				9,6		9,6	0,56	0,56	3,0	3,0	0,06		0,06	13,2	49,4
60.12.40-УП																						
60.18.40-УЛ	2,6	17,1	19,7			30,4	30,4	50,1					12,0	12,0	0,56	0,56	3,0	3,0	0,06		0,06	15,6	65,7
60.18.40-УП																						
6.12.40	0,45	0,84	1,1	1,6			1,6	2,7	1,2					1,2	1,1	1,1	6,0	6,0	0,12		0,12	8,4	11,1
12.12.40	0,45	0,68	1,1	1,6			1,6	2,7	1,2					1,2	1,1	1,1	6,0	6,0	0,12		0,12	8,4	11,1
12.12.40-У	0,54	1,4	1,9	1,8			1,8	3,7	2,4					2,4	0,56	0,56	3,0	3,0	0,06		0,06	6,0	9,7
6.24.40	0,72	3,0	3,7	3,1			3,1	6,8	4,8					4,8	0,56	0,56	3,0	3,0	0,06		0,06	8,4	15,2
6.24.40-Л	0,72	3,2	3,9	3,1			3,1	7,0	4,8					4,8	1,1	1,1	3,0	3,0	0,24	2,2	2,4	11,3	18,3
6.24.40-П																						
9.24.40	0,72	4,0	4,7	3,1			3,1	7,8	5,6					5,6	1,1	1,1	6,0	6,0	0,12		0,12	12,8	20,6
12.24.40	0,72	4,9	5,6	3,1			3,1	8,7	6,4					6,4	1,1	1,1	6,0	6,0	0,12		0,12	13,6	22,3
15.24.40	0,96	5,8	6,8	4,2			4,2	11,0	6,4					6,4	0,56	0,56	3,0	3,0	0,06		0,06	10,0	21,0
12.24.40-У	0,96	10,8	11,8	4,2			4,2	16,0	8,8					8,8	1,1	1,1	6,0	6,0	0,12		0,12	16,0	32,0
6.30.40	0,90	3,6	4,5	3,9			3,9	8,4	4,8					4,8	0,56	0,56	3,0	3,0	0,06		0,06	8,4	16,8
6.30.40-Л	0,90	3,6	4,5	3,9			3,9	8,4	4,8					4,8	1,1	1,1	3,0	3,0	0,24	2,2	2,4	11,3	19,7
6.30.40-П																						
9.30.40	0,90	4,8	5,7	3,9			3,9	9,6	5,6					5,6	0,56	0,56	3,0	3,0	0,06		0,06	9,2	18,8
9.30.40-Л	0,90	4,8	5,7	3,9			3,9	9,6	5,6					5,6	1,1	1,1	3,0	3,0	0,24	2,2	2,4	12,1	21,7
9.30.40-П																						

Марка панели	Изделия арматурные, кг								Изделия закладные, кг													Общий расход, кг
	Арматура класса							Всего	Арматура класса								Прокат марки					Всего
	Вр-I			A-III					A-I						A-III		Ст3кп3-1					
	ГОСТ 6727-80			ГОСТ 5781-82					ГОСТ 5781-82								ГОСТ 8509-86		ГОСТ 103-76			
	ф4	ф5	итого	ф6	ф8	ф10	итого		ф10	ф12	ф14	ф16	ф18	итого	ф10	итого	L75×75	итого	δ=4	δ=6	итого	
ПСТ 12.- 40	0,90	5,9	6,8	3,9			3,9	10,7	6,4					6,4	0,56	0,56	3,0	3,0	0,06		0,06	10,0	2,07
ПСТ 9.42.40-Л ПСТ 9.42.40-П	1,4	6,0	7,4		9,6		9,6	17,0		7,8				7,8	1,1	1,1	3,0	3,0	0,24	2,2	2,4	14,3	31,3
ПСТ 60.13.5.40-Ф	1,4	9,4	10,8			22,3	22,3	33,1			6,0			6,0	0,56	0,56	3,0	3,0	0,06		0,06	9,6	42,7
ПСТ 30.10.40-Ф	0,60	6,0	6,6	4,0			4,0	10,6	3,0					3,0	0,56	0,56	3,0	3,0	0,06		0,06	6,6	17,2
ПСТ 60.18.40-ФЛ ПСТ 60.18.40-ФП	1,4	9,1	10,5	3,2	4,8	7,3	15,3	25,8				7,3		7,3	0,56	0,56	3,0	3,0	0,06		0,06	10,9	36,7
ПСТ 60.21.40-ФЛ ПСТ 60.21.40-ФП	1,6	11,8	13,4	2,6	4,8	14,7	22,1	35,5				9,6		9,6	0,56	0,56	3,0	3,0	0,06		0,06	13,2	48,7
ПСТ 30.15.40-ФЛ ПСТ 30.15.40-ФП	0,75	5,1	5,9	4,5			4,5	10,4		4,4				4,4	0,56	0,56	3,0	3,0	0,06		0,06	8,0	18,4
ПСТ 60.21.40-ФУЛ ПСТ 60.21.40-ФУП	1,8	13,4	15,2	1,9	5,1	15,2	22,2	37,4					10,0	10,0	0,56	0,56	3,0	3,0	0,06		0,06	13,6	51,0
ПСТ 30.15.40-ФУЛ ПСТ 30.15.40-ФУП	0,87	6,6	7,5	4,8			4,8	12,3		4,4				4,4	0,56	0,56	3,0	3,0	0,06		0,06	8,0	20,3
ПСТ 15.9.40-ФУЛ ПСТ 15.9.40-ФУП	0,57	3,2	3,8	2,8			2,8	6,6	2,4					2,4	0,56	0,56	3,0	3,0	0,06		0,06	6,0	12,6
ПСТ 15.10.5.40-ФУЛ	0,57	3,7	4,3	2,8			2,8	7,1	2,8					2,8	0,56	0,56	3,0	3,0	0,06		0,06	6,4	13,5

gost.e-ecolog.ru