ТИПОВЫЕ КОНСТРУКЦИИ, ИЗДЕЛИЯ И УЗЛЫ ЗДАНИЙ И СООРУЖЕНИЙ

СЕРИЯ 1.832.1-10

ДВУХСЛОЙНЫЕ СТЕНОВЫЕ ЛЕГКОБЕТОННЫЕ ПАНЕЛИ ПОВЫШЕННОЙ ЗАВОДСКОЙ ГОТОВНОСТИ ДЛЯ СЕЛЬСКОХОЗЯЙСТВЕННЫХ ЗДАНИЙ

ВЫПУСК 4

Арматурные и закладные изделия для панелей, изготовляемых на заводах, имеющих кантователи

РАБОЧИЕ ЧЕРТЕЖИ

gost.e-ecolog.ru

ТИПОВЫЕ КОНСТРУКЦИИ, ИЗДЕЛИЯ И УЗЛЫ ЗДАНИЙ И СООРУЖЕНИЙ

СЕРИЯ 1.832.1-10

ДВУХСЛОЙНЫЕ СТЕНОВЫЕ ЛЕГКОБЕТОННЫЕ ПАНЕЛИ ПОВЫШЕННОЙ ЗАВОДСКОЙ ГОТОВНОСТИ ДЛЯ СЕЛЬСКОХОЗЯЙСТВЕННЫХ ЗДАНИЙ

ВЫПУСК 4

АРМАТУРНЫЕ И ЗАКЛАДНЫЕ ИЗДЕЛИЯ ДЛЯ ПАНЕЛЕЙ, ИЗГОТОВЛЯЕМЫХ НА ЗАВОДАХ, ИМЕЮЩИХ КАНТОВАТЕЛИ

РАБОЧИЕ ЧЕРТЕЖИ

Разработана:

Гипронисельхоз Минсельхоза СССР

Гл. инж. института	Л.С. Бутаев
Нач. отдела С.К.	И.Н. Котов
Гл. инж. отдела	В.Н. Цудечкис
Гл специалист	С.Б. Ерусалимская

С участием:

НИИЖБ Госстроя СССР

Зам. директора	Н.Н. Коровин
Рук. сектора	Ю.В. Чиненков
Ст. научный сотр.	А.А. Евдокимов

ЦНИИЭП сельстрой Минсельстроя СССР

Зам. директора	В.А. Заренин
Зав. отделом	А.И. Мангушев
Рук. сектора	А.Т. Ферджулян

Утверждены Госстроем СССР для применения при проектировании и в строительстве сельскохозяйственных зданий, письмо от 23.12 83г. № 2/3-419

Обозначение	Наименование	Стр.
1.832.1-10.4-0000ТО	Техническое описание	3
1.832.1-10.4-1000	Каркас пространственный КП1-КП4	4
1.832.1-10.4-1000СБ	Каркас пространственный КП1-КП4. Сборочный чертеж	5
1.832.1-10.4-2000	Каркас пространственный КП5-КП8	6
1.832.1-10.4-2000СБ	Каркас пространственный КП5-КП8. Сборочный чертеж	7
1.832.1-10.4-3000	Каркас пространственный КП9-КП12	8
1.832.1-10.4-3000СБ	Каркас пространственный КП9-КП12. Сборочный чертеж	9
1.832.1-10.4-4000	Каркас пространственный КП13-КП16	10
1.832.1-10.4-4000СБ	Каркас пространственный КП13-КП16. Сборочный чертеж	11
1.832.1-10.4-5000	Каркас пространственный КП17-КП20	12
1.832.1-10.4-5000СБ	Каркас пространственный КП17-КП20. Сборочный чертеж	13
1.832.1-10.4-6000	Каркас пространственный КП21-КП24	14
1.832.1-10.4-6000СБ	Каркас пространственный КП21-КП24. Сборочный чертеж	15
1.832.1-10.4-7000	Каркас пространственный КП25-КП28	16
1.832.1-10.4-7000СБ	Каркас пространственный КП25-КП28. Сборочный чертеж	17
1.832.1-10.4-0010	Каркас плоский КР1-КР4	
1.832.1-10.4-0010СБ	Каркас плоский КР1-КР4. Сборочный чертеж	18
1.832.1-10.4-0020	Каркас плоский КР5-КР8	
1.832.1-10.4-0020СБ	Каркас плоский КР5-КР8. Сборочный чертеж	19
1.832.1-10.4-0030	Каркас плоский КР9-КР12	
1.832.1-10.4-0030СБ	Каркас плоский КР9-КР12. Сборочный чертеж	20
1.832.1-10.4-0040	Каркас плоский КР13-КР16	
1.832.1-10.4-0040СБ	Каркас плоский КР13-КР16. Сборочный чертеж	21
1.832.1-10.4-0050	Каркас плоский КР17-КР20	22
1.832.1-10.4-0050СБ	Каркас плоский КР17-КР20. Сборочный чертеж	22
1.832.1-10.4-0060	Каркас плоский КР21-КР24	
1.832.1-10.4-0060СБ	Каркас плоский КР21-КР24. Сборочный чертеж	23
1.832.1-10.4-0070	Каркас плоский КР25-КР28	
1.832.1-10.4-0070СБ	Каркас плоский КР25-КР28. Сборочный чертеж	24
1.832.1-10.4-0080	Каркас плоский КР29-КР32	
1.832.1-10.4-0080СБ	Каркас плоский КР29-КР32. Сборочный чертеж	25
1.832.1-10.4-0090	Сетка С1, С2	
1.832.1-10.4-0100	Изделие закладное М1	26
1.832.1-10.4-0110	Петля П1-П5	
1.832.1-10.4-0110СБ	Петля П1-П5. Сборочный чертеж	27
1.832.1-10.4-0120	Изделие закладное М2	
1.832.1-10.4-0130	Слив СЛ1-СЛ5	28
1.832.1-10.4-0001	Стержень арматурный	29

Инв. № подл.	Подпись и дата	Взам. инв. №

Нач отд.	Котов	
Гл.конст	Цудечкис	
Н контр	Ахметова	
Гл спец.	Ерусалимская	
Рук.гр	Сасонко	
Инженер	Гусева	
Провер.	Орлова	

1.832.1-10.4-0000

Содержание

Стадия	Лист	Листов
Р		1

ГИПРОНИСЕЛЬХОЗ

Арматурные и закладные изделия должны быть приняты поштучно техническим контролем предприятия-изготовителя и отвечать требованиям ГОСТ 10922-75 „Арматурные изделия и закладные детали сварные для железобетонных конструкций. Технические требования и методы испытаний", а также СН 393-78.

Арматурные сетки и плоские каркасы должны изготовляться при помощи контактной точечной сварки в соответствии с требованиями ГОСТ 14098-68 „Соединения сварные арматуры железобетонных изделий и конструкций. Основные типы и конструктивные элементы." Сварку изделий производить во всех точках пересечения стержней. Каждое изделие должно иметь бирку с указанием его марки.

Объединение плоских каркасов в пространственные необходимо производить в кондукторах с использованием электросварочных клещей.

Размеры сеток и каркасов даны по осям и торцам стержней.

Монтажные петли должны изготовляться из горячекатаной гладкой арматурной стали класса А-I марок ВСт3сп2 и ВСт3пс2 по ГОСТ 5781-82.

Сталь марки ВСт3пс2 не допускается применять для монтажных петель, предназначенных для подъема и монтажа панелей при температуре ниже минус 40°С.

В зависимости от расчетной температуры наружного воздуха марку стали закладных изделий принимать по таблице 1

Таблица 1

Расчетная температура, °С	Марка стали	ТУ
до -40	ВСт3кп2-1	4-1-3023-80
от -40 до -50	ВСт3сп5-1, ВСт3Гпс5-1	

В спецификациях на закладные детали указана марка стали для расчетной температуры до -40°С.

Открытые поверхности закладных и соединительных изделий должны быть защищены соответствующими антикоррозионными покрытиями согласно требованиям главы СН и П II-28-73* и указаниям, приведенным в составе проекта здания.

			1.832.1-10.4-000ТО
Нач.отд.	Котов		Техническое описание
Гл.констр.	Цудечкис		Стадия: Р; Лист: ; Листов: 1
Гл.спец.	Ерусалимская		ГИПРОНИСЕЛЬХОЗ
Рук.гр	Сасонко		

Формат	Зона	Поз.	Обозначение	Наименование	Кол.	Примечание
				Документация		
А3			1.832.1-10.4-0000ТО	Техническое описание		
А3			1.832.1-10.4-1000 СБ	Сборочный чертеж		
				Сборочные единицы		
А4		1	1.832.1-10.4-0100	Изделие закладное М1	2	
				Детали		
А4		2	1.832.1-10.4-0001-04	Стержень арматурный	36	
			Переменные данные для исполнений			
				1.832.1-10.4-1000		КП1
				Сборочные единицы		
А4		3	1.832.1-10.4-0010	Каркас плоский КР1	4	
А4		4	1.832.1-10.4-0020	Каркас плоский КР5	9	
А4		5	1.832.1-10.4-0060	Каркас плоский КР21	4	
А4		6	1.832.1-10.4-0110	Петля П1	2	
				Детали		
А4		7	1.832.1-10.4-0001-20	Стержень арматурный	4	
		8	-13	Стержень арматурный	2	
		9	-11	Стержень арматурный	4	
		10	-00	Стержень арматурный	6	
				1.832.1-10.4-1000-01		КП2
				Сборочные единицы		
А4		3	1.832.1-10.4-0010-01	Каркас плоский КР2	4	
А4		4	1.832.1-10.4-0020-01	Каркас плоский КР6	9	
А4		5	1.832.1-10.4-0060-01	Каркас плоский КР22	4	
А4		6	1.832.1-10.4-0110-02	Петля П3	2	
				Детали		
А4		7	1.832.1-10.4-0001-20	Стержень арматурный	4	
		8	-13	Стержень арматурный	2	
		9	-11	Стержень арматурный	4	
А4		10	1.832.1-10.4-0001-01	Стержень арматурный	6	
				1.832.1-10.4-1000-02		КП3
				Сборочные единицы		
А4		3	1.832.1-10.4-0010-02	Каркас плоский КР3	4	
А4		4	1.832.1-10.4-0020-02	Каркас плоский КР7	9	
А4		5	1.832.1-10.4-0060-02	Каркас плоский КР23	4	
А4		6	1.832.1-10.4-0110-02	Петля П3	2	
				Детали		
А4		7	1.832.1-10.4-0001-20	Стержень арматурный	4	
		8	-13	Стержень арматурный	2	
		9	-11	Стержень арматурный	4	
		10	-02	Стержень арматурный	6	
				1.832.1-10.4-1000-03		КП4
				Сборочные единицы		
А4		3	1.832.1-10.4-0010-03	Каркас плоский КР4	4	
А4		4	1.832.1-10.4-0020-03	Каркас плоский КР8	9	
А4		5	1.832.1-10.4-0060-03	Каркас плоский КР24	4	
А4		6	1.832.1-10.4-0110-03	Петля П4	2	
				Детали		
А4		7	1.832.1-10.4-0001-10	Стержень арматурный	4	
		8	-09	Стержень арматурный	2	
		9	-08	Стержень арматурный	4	
		10	-03	Стержень арматурный	6	

Нач.отд.	Котов	
Гл.конст.	Чудечкис	
Н.контр.	Ахметова	
Гл.спец.	Ерусалимская	
Рук.гр.	Сасонко	
Инженер	Гусева	
Проверил	Орлова	

1.832.1-10.4-1000

Каркас пространственный КП1 – КП4

Стадия	Лист	Листов
Р		1

ГИПРОНИСЕЛЬХОЗ

Инв.№ подл. | Подпись и дата | Взам.инв.№

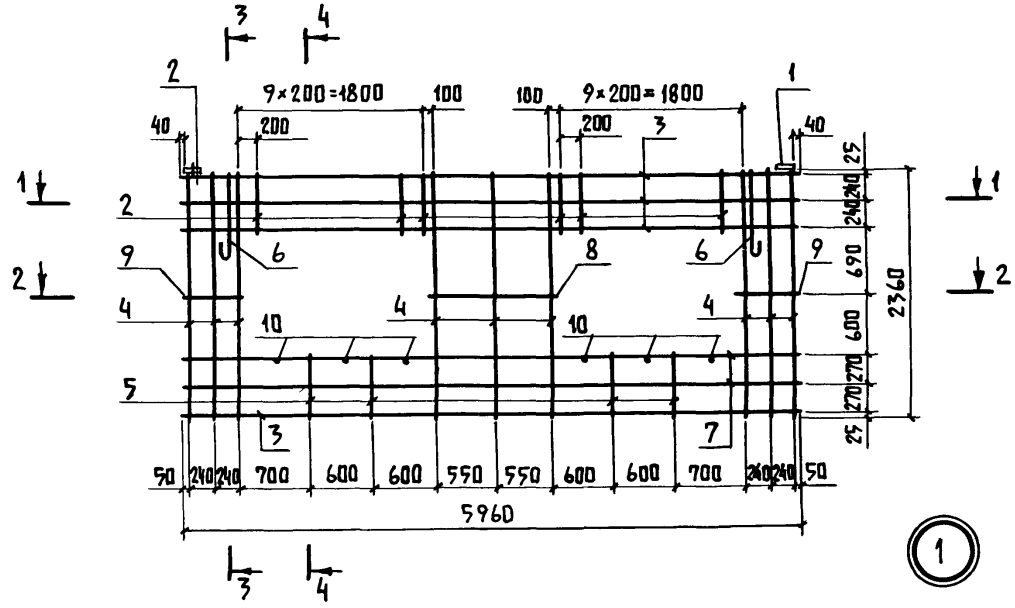

3 – 3

4 – 4

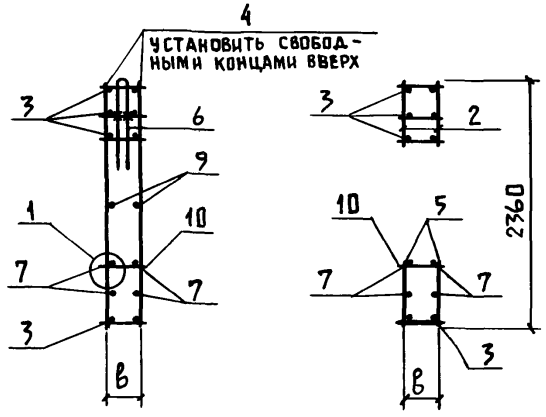

1 – 1

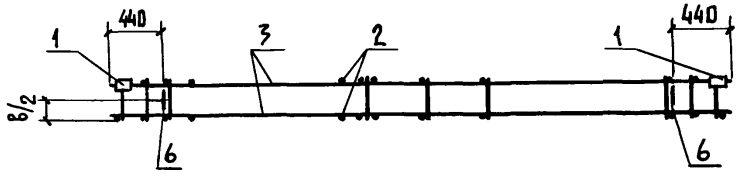

2 – 2

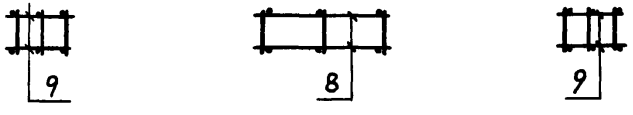

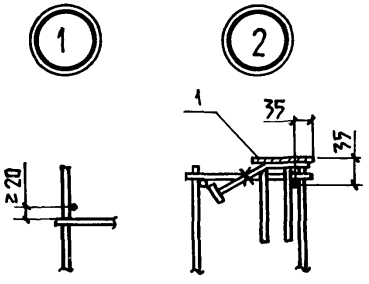

Обозначение	Марка	в, мм	Масса, кг
1.832 1-10.4-1000	КП1	150	64,0
-01	КП2	200	69,8
-02	КП3	250	72,0
-03	КП4	350	73,3

При установке пространственного каркаса в опалубку привязка изделия закладного (поз.1) и петли (поз.6) должна соответствовать узлам 8 (1.832.1-10.3-01СБ) и 11 (1.832.1-10.3-00У).

Нач.отд	Котов		
Гл.конст	Цудечкис		
Н.контр.	Ахметова		
Гл.спец.	Ерусалимская		
Рук.гр.	Сасонко		
Инженер	Гусева		
Проверил	Орлова		

1.832.1-10.4-1000СБ

Каркас пространственный КП1 – КП4. Сборочный чертеж

Стадия	Масса	Масштаб
Р	см. табл.	—
Лист	Листов 1	

ГИПРОНИСЕЛЬХОЗ

Формат	Зона	Поз.	Обозначение	Наименование	Кол	Примечание
				Документация		
А3			1.832.1-10.4-000ТО	Техническое описание		
А3			1.832.1-10.4-2000СБ	Сборочный чертеж		
				Сборочные единицы		
А4		1	1.832.1-10.4-0100	Изделие закладное М1	2	
				Детали		
А4		2	1.832.1-10.4-0001-20	Стержень арматурный	6	
		3	-13	Стержень арматурный	2	
		4	-11	Стержень арматурный	4	
		5	-01	Стержень арматурный	48	
				Переменные данные для исполнений		
				1.832.1-10.4-2000		КП5
				Сборочные единицы		
А4		6	1.832.1-10.4-0010	Каркас плоский КР1	3	
А4		7	1.832.1-10.4-0030	Каркас плоский КР9	9	
А4		8	1.832.1-10.4-0070	Каркас плоский КР25	4	
А4		9	1.832.1-10.4-0110-01	Петля П2	2	
				Детали		
А4		10	1.832.1-10.4-0001-00	Стержень арматурный	6	
				1.832.1-10.4-2000-01		КП6
				Сборочные единицы		
А4		6	1.832.1-10.4-0010-01	Каркас плоский КР2	3	
А4		7	1.832.1-10.4-0030-01	Каркас плоский КР10	9	
А4		8	1.832.1-10.4-0070-01	Каркас плоский КР26	4	
А4		9	1.832.1-10.4-0110-02	Петля П3	2	

Формат	Зона	Поз.	Обозначение	Наименование	Кол.	Примечание
				Детали		
А4		10	1.832.1-10.4-0001-01	Стержень арматурный	6	
				1.832.1-10.4-2000-02		КП7
				Сборочные единицы		
А4		6	1.832.1-10.4-0010-02	Каркас плоский КР3	3	
А4		7	1.832.1-10.4-0030-02	Каркас плоский КР11	9	
А4		8	1.832.1-10.4-0070-02	Каркас плоский КР27	4	
А4		9	1.832.1-10.4-0110-02	Петля П3	2	
				Детали		
А4		10	1.832.1-10.4-0001-02	Стержень арматурный	6	
				1.832.1-10.4-2000-03		КП8
				Сборочные единицы		
А4		6	1.832.1-10.4-0010-03	Каркас плоский КР4	3	
А4		7	1.832.1-10.4-0030-03	Каркас плоский КР12	9	
А4		8	1.832.1-10.4-0070-03	Каркас плоский КР28	4	
А4		9	1.832.1-10.4-0110-03	Петля П4	2	
				Детали		
А4		10	1.832.1-10.4-0001-03	Стержень арматурный	6	

Инв. № подл. | Подпись и дата | Взам. инв. №

Нач. отд.	Котов	
Гл. конс. отд.	Цудечкис	
Н. контр.	Ахметова	
Гл. спец.	Брусалимская	
Рук. гр.	Сасонко	
Инженер	Гусева	
Проверил	Орлова	

1.832.1-10.4-2000

Каркас пространственный КП5 – КП8

Стадия	Лист	Листов
Р		1

ГИПРОНИСЕЛЬХОЗ

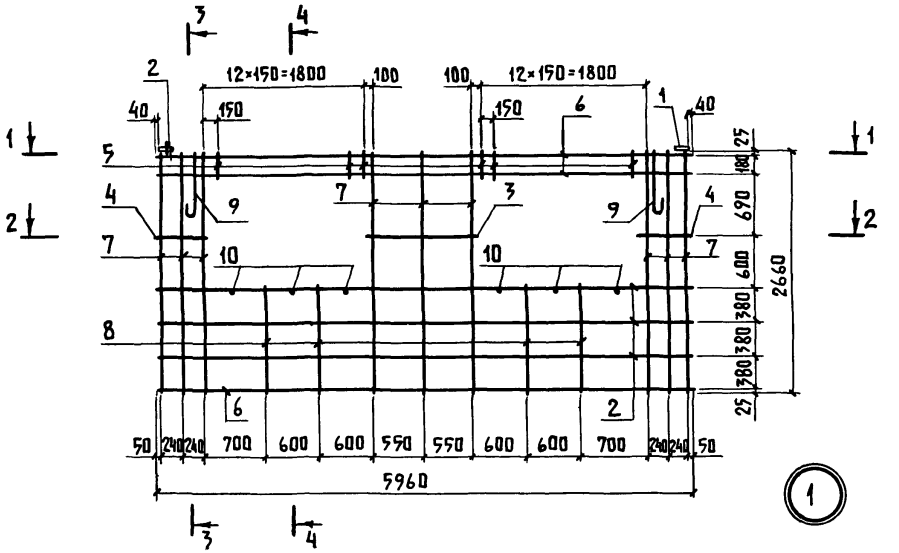

1 – 1

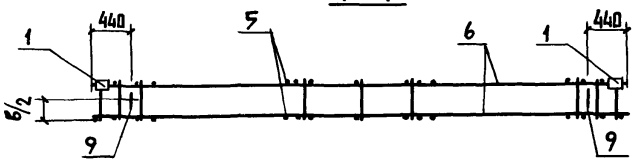

2 – 2

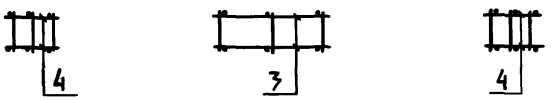

3 – 3

4 – 4

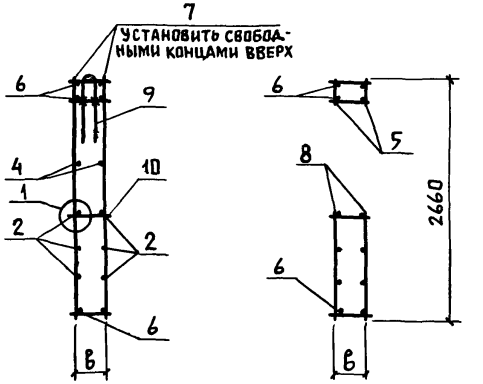

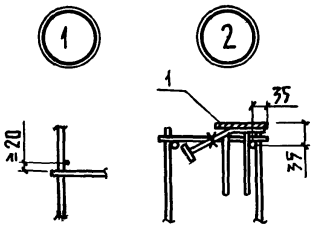

Обозначение	Марка	в, мм	Масса, кг
1.832.1-10.4-2000	КП5	150	71,9
-01	КП6	200	75,3
-02	КП7	250	77,1
-03	КП8	350	83,8

При установке пространственного каркаса в опалубку привязка изделия закладного (поз 1) и петли (поз 9) должна соответствовать узлам 8 (1.832.1-10.3-ОСБ) и 11 (1.832.1-10.3-ООУ).

Нач. отд.	Котов		
Гл. конст.	Цудечкис		
Н. контр.	Ахметова		
Гл. спец.	Ерусалимская		
Рук. гр.	Сасонко		
Инженер	Гусева		
Проверил	Орлова		

1.832.1-10.4-2000 СБ

Каркас пространственный КП5 – КП8 Сборочный чертеж

Стадия	Масса	Масштаб
Р	См. табл.	—
Лист	Листов 1	

ГИПРОНИСЕЛЬХОЗ

Формат	Зона	Поз	Обозначение	Наименование	Кол	Примечание
				Документация		
А3			1.832.1-10.4-0000ТО	Техническое описание		
А3			1.832.1-10.4-3000СБ	Сборочный чертеж		
				Сборочные единицы		
А4		1	1.832.1-10.4-0100	Изделие закладное М1	2	
				Детали		
А4		2	1.832.1-10.4-0001-20	Стержень арматурный	6	
		3	-13	Стержень арматурный	2	
		4	-11	Стержень арматурный	4	
		5	-04	Стержень арматурный	36	
			Переменные данные для исполнений			
				1.832.1-10.4-3000		КП9
				Сборочные единицы		
А4		6	1.832.1-10.4-0010	Каркас плоский КР1	4	
А4		7	1.832.1-10.4-0040	Каркас плоский КР13	9	
А4		8	1.832.1-10.4-0070	Каркас плоский КР25	4	
А4		9	1.832.1-10.4-0110-01	Петля П2	2	
				Детали		
А4		10	1.832.1-10.4-0001-00	Стержень арматурный	6	
				1.832.1-10.4-3000-01		КП10
				Сборочные единицы		
А4		6	1.832.1-10.4-0010-01	Каркас плоский КР2	4	
А4		7	1.832.1-10.4-0040-01	Каркас плоский КР14	9	
А4		8	1.832.1-10.4-0070-01	Каркас плоский КР26	4	
А4		9	1.832.1-10.4-0110-02	Петля П3	2	
				Детали		
А4		10	1.832.1-10.4-0001-01	Стержень арматурный	6	
				1.832.1-10.4-3000-02		КП11
				Сборочные единицы		
А4		6	1.832.1-10.4-0010-02	Каркас плоский КР3	4	
А4		7	1.832.1-10.4-0040-02	Каркас плоский КР15	9	
А4		8	1.832.1-10.4-0070-02	Каркас плоский КР27	4	
А4		9	1.832.1-10.4-0110-03	Петля П4	2	
				Детали		
А4		10	1.832.1-10.4-0001-02	Стержень арматурный	6	
				1.832.1-10.4-3000-03		КП12
				Сборочные единицы		
А4		6	1.832.1-10.4-0010-03	Каркас плоский КР4	4	
А4		7	1.832.1-10.4-0040-03	Каркас плоский КР16	9	
А4		8	1.832.1-10.4-0070-03	Каркас плоский КР28	4	
А4		9	1.832.1-10.4-0110-04	Петля П5	2	
				Детали		
А4		10	1.832.1-10.4-0001-03	Стержень арматурный	6	

Инв.№ подл. | Подпись и дата | Взам.инв.№

Нач.отд.	Котов	
Гл.конст.отд.	Цудечкис	
Н.контр.	Ахметова	
Гл.спец.	Ерусалимская	
Рук.гр.	Сасонко	
Инженер	Гусева	
Проверил	Орлова	

1.832.1-10.4-3000

Каркас пространственный КП9 - КП12

Стадия	Лист	Листов
Р		1

ГИПРОНИСЕЛЬХОЗ

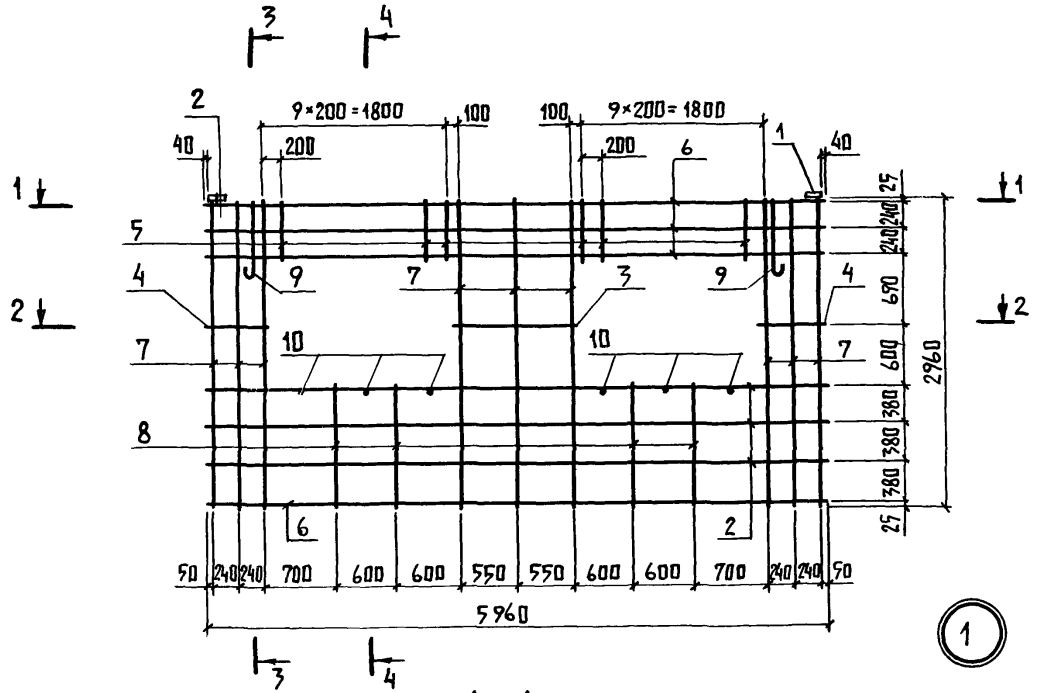

1 - 1

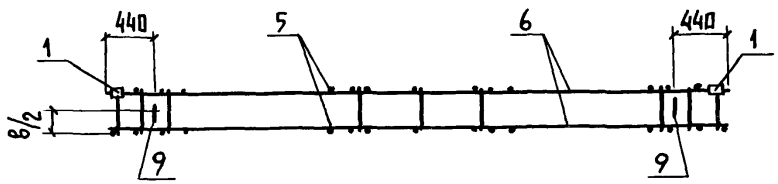

2 - 2

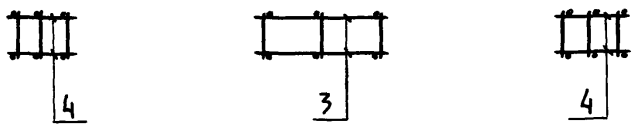

3 - 3 4 - 4

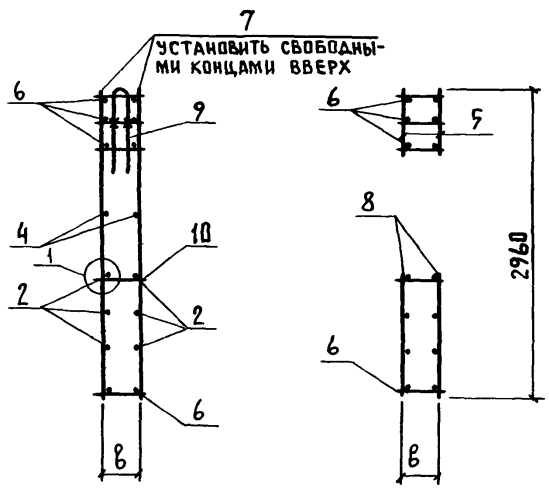

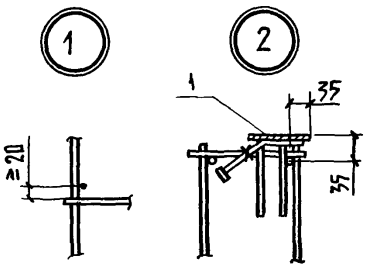

Обозначение	Марка	в, мм	Масса, кг
1.832.1-10.4-3000	КП9	150	79,9
-01	КП10	200	83,3
-02	КП11	250	89,9
-03	КП12	300	101,2

При установке пространственного каркаса в опалубку привязка изделия закладного (поз. 1) и петли (поз.9) должна соответствовать узлам 8 (1.832.1-10.3-01СБ) и 11 (1,832.1-10.3-00У).

Нач.отд.	Котов	
Гл.конст	Цудечкис	
Н.контр.	Ахметова	
Гл.спец.	Ерусалимская	
Рук.гр.	Сасонко	
Инженер	Гусева	
Проверил	Орлова	

1.832.1-10.4-3000 СБ

Каркас пространственный КП9 - КП12. Сборочный чертеж

Стадия	Масса	Масштаб
Р	см. табл.	—
Лист	Листов 1	

ГИПРОНИСЕЛЬХОЗ

Копировал Лихачева 19547-02 10 Формат А3

Формат	Зона	Поз.	Обозначение	Наименование	Кол	Примечание
				Документация		
А3			1.832.1-10.4-0000ТО	Техническое описание		
А3			1.832.1-10.4-4000СБ	Сборочный чертеж		
				Сборочные единицы		
А4		1	1.832.1-10.4-0100	Изделие закладное М1	2	
				Детали		
А4		2	1.832.1-10.4-0001-20	Стержень арматурный	6	
		3	-13	Стержень арматурный	2	
		4	-11	Стержень арматурный	4	
		5	-05	Стержень арматурный	24	
			Переменные данные для исполнений			
				1.832.1-10.4-4000		КП13
				Сборочные единицы		
А4		6	1.832.1-10.4-0010	Каркас плоский КР1	4	
А4		7	1.832.1-10.4-0050	Каркас плоский КР17	9	
А4		8	1.832.1-10.4-0070	Каркас плоский КР25	4	
А4		9	1.832.1-10.4-0110-02	Петля П3	2	
				Детали		
А4		10	1.832.1-10.4-0001-00	Стержень арматурный	6	
				1.832.1-10.4-4000-01		КП14
				Сборочные единицы		
А4		6	1.832.1-10.4-0010-01	Каркас плоский КР2	4	
А4		7	1.832.1-10.4-0050-01	Каркас плоский КР18	9	
А4		8	1.832.1-10.4-0070-01	Каркас плоский КР26	4	
А4		9	1.832.1-10.4-0110-03	Петля П4	2	
				Детали		
А4		10	1.832.1-10.4-0001-01	Стержень арматурный	6	
				1.832.1-10.4-4000-02		КП15
				Сборочные единицы		
А4		6	1.832.1-10.4-0010-02	Каркас плоский КР3	4	
А4		7	1.832.1-10.4-0050-02	Каркас плоский КР19	9	
А4		8	1.832.1-10.4-0070-02	Каркас плоский КР27	4	
А4		9	1.832.1-10.4-0110-03	Петля П4	2	
				Детали		
А4		10	1.832.1-10.4-0001-02	Стержень арматурный	6	
				1.832.1-10.4-4000-03		КП16
				Сборочные единицы		
А4		6	1.832.1-10.4-0010-03	Каркас плоский КР4	4	
А4		7	1.832.1-10.4-0050-03	Каркас плоский КР20	9	
А4		8	1.832.1-10.4-0070-03	Каркас плоский КР28	4	
А4		9	1.832.1-10.4-0110-04	Петля П5	2	
				Детали		
А4		10	1.832.1-10.4-0001-03	Стержень арматурный	6	

Нач отд	Котов	
Гл конст отд	Цудечкис	
Н. контр	Ахметова	
Гл спец.	Ерусалимская	
Рук. гр	Сасонко	
Инженер	Гусева	
Проверил	Орлова	

1.832.1-10.4-4000

Каркас пространственный КП13 – КП16

Стадия	Лист	Листов
Р		1

ГИПРОНИСЕЛЬХОЗ

Инв. № подл. | Подпись и дата | Взам. инв. №

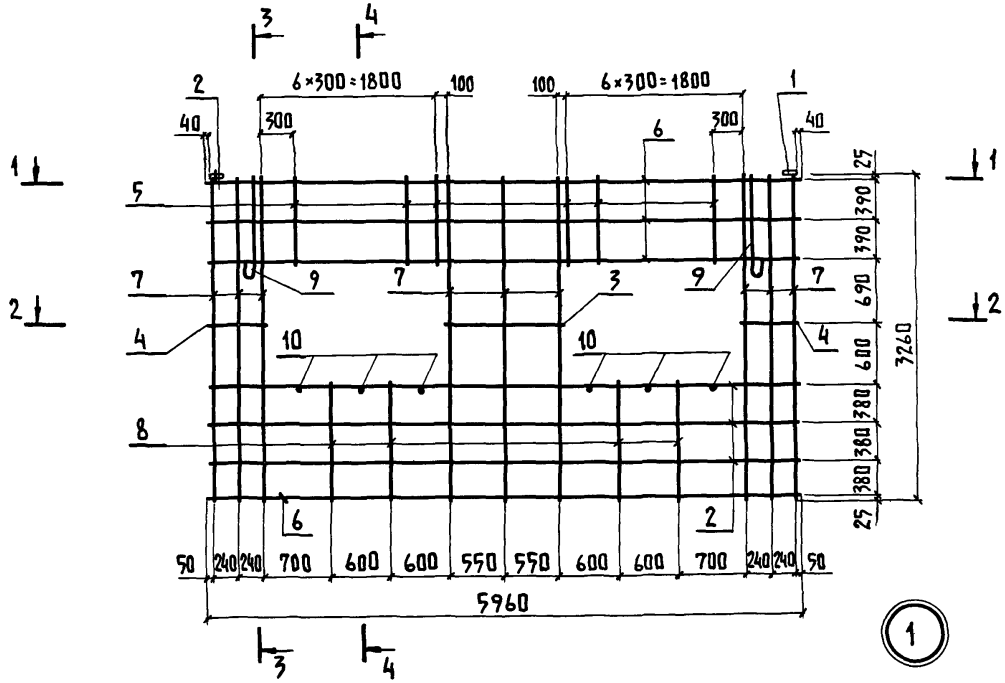

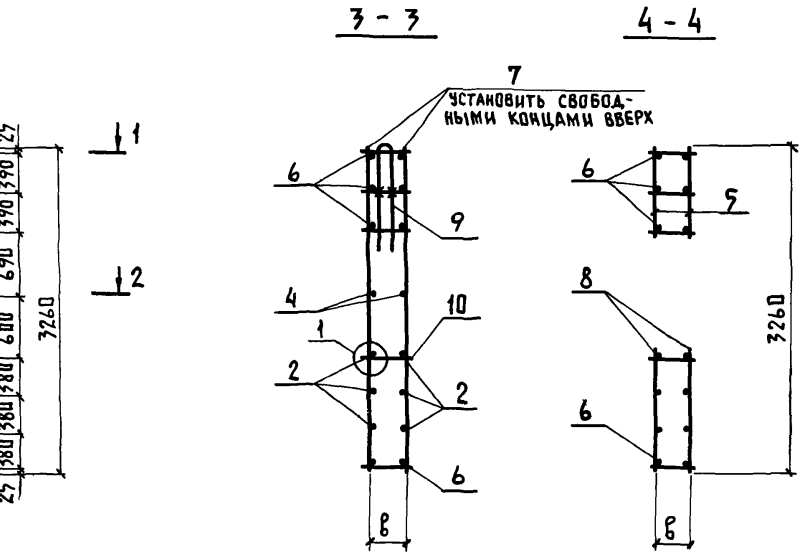

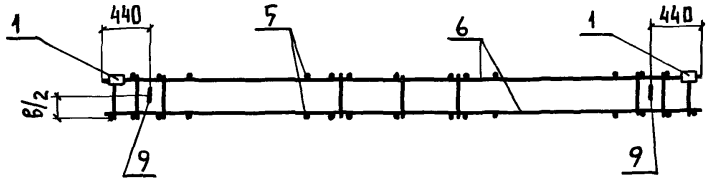

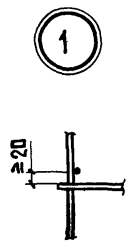

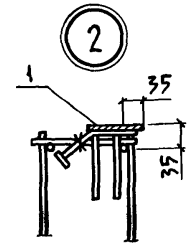

2 - 2

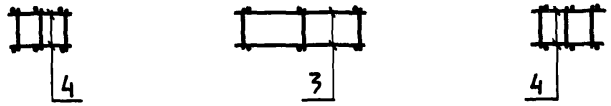

Обозначение	Марка	В, мм	Масса, кг
1 832 1-10 4-4000	КП13	150	85,2
-01	КП14	200	89,6
-02	КП15	250	91,8
-03	КП16	300	103,2

При установке пространственного каркаса в опалубку привязка изделия закладного (поз 1) и петли (поз 9) должна соответствовать узлам 8 (1 832.1-10 3-01 СБ) и 11 (1.832.1-10 3-00У)

Нач отд	Котов	
Гл конст	Цудечкис	
Н контр	Ахметова	
Гл спец	Ергалимская	
Рук гр	Сасонко	
Инженер	Гусева	
Проверил	Орлова	

1 832 1-10.4-4000 СБ

Каркас пространственный КП13 - КП16 Сборочный чертеж

Стадия	Масса	Масштаб
Р	см табл	—
Лист	Листов 1	

ГИПРОНИСЕЛЬХОЗ

Формат	Зона	Поз.	Обозначение	Наименование	Кол.	Примечание
				Документация		
А3			1.832.1-10.4-0000ТО	Техническое описание		
А3			1.832.1-10.4-5000СБ	Сборочный чертеж		
				Сборочные единицы		
А4		1	1.832.1-10.4-0090	Сетка арматурная С1	2	
		2	-01	Сетка арматурная С2	1	
А4		3	1.832.1-10.4-0100	Изделие закладное М1	2	
				Детали		
А4		4	1.832.1-10.4-0001-11	Стержень арматурный	2	
		5	-13	Стержень арматурный	10	
		6	-19	Стержень арматурный	8	
		7	-01	Стержень арматурный	40	
				Переменные данные для исполнений		
				1.832.1-10.4-5000		КП17
				Сборочные единицы		
А4		8	1.832.1-10.4-0010	Каркас плоский КР1	2	
А4		9	1.832.1-10.4-0030	Каркас плоский КР9	9	
А4		10	1.832.1-10.4-0070	Каркас плоский КР25	2	
А4		11	1.832.1-10.4-0080	Каркас плоский КР29	1	
А4		12	1.832.1-10.4-0110-01	Петля П2	2	
				Детали		
А4		13	1.832.1-10.4-0001-00	Стержень арматурный	10	
				1.832.1-10.4-5000-01		КП18
				Сборочные единицы		
А4		8	1.832.1-10.4-0010-01	Каркас плоский КР2	2	
А4		9	1.832.1-10.4-0030-01	Каркас плоский КР10	9	
А4		10	1.832.1-10.4-0070-01	Каркас плоский КР26	2	
А4		11	1.832.1-10.4-0080-01	Каркас плоский КР30	1	
А4		12	1.832.1-10.4-0110-01	Петля П2	2	

Формат	Зона	Поз.	Обозначение	Наименование	Кол.	Примечание
				Детали		
А4		13	1.832.1-10.4-0001-01	Стержень арматурный	10	
				1.832.1-10.4-5000-02		КП19
				Сборочные единицы		
А4		8	1.832.1-10.4-0010-02	Каркас плоский КР3	2	
А4		9	1.832.1-10.4-0030-02	Каркас плоский КР11	9	
А4		10	1.832.1-10.4-0070-02	Каркас плоский КР27	2	
А4		11	1.832.1-10.4-0080-02	Каркас плоский КР31	1	
А4		12	1.832.1-10.4-0110-02	Петля П3	2	
				Детали		
А4		13	1.832.1-10.4-0001-02	Стержень арматурный	10	
				1.832.1-10.4-5000-03		
				Сборочные единицы		КП20
А4		8	1.832.1-10.4-0010-03	Каркас плоский КР4	2	
А4		9	1.832.1-10.4-0030-03	Каркас плоский КР12	9	
А4		10	1.832.1-10.4-0070-03	Каркас плоский КР28	2	
А4		11	1.832.1-10.4-0080-03	Каркас плоский КР32	1	
А4		12	1.832.1-10.4-0110-03	Петля П4	2	
				Детали		
А4		13	1.832.1-10.4-0001-03	Стержень арматурный	10	

Инв. № подл. | Подпись и дата | Взам. инв. №

Нач. отд.	Котов	
Гл. конст. отд.	Цуцаечкис	
Н. контр.	Ахметова	
Гл. спец.	Ерусалимская	
Рук. гр.	Сасонко	
Инженер	Гусева	
Проверил	Орлова	

1.832.1-10.4-5000

Каркас пространственный КП17 - КП20

Стадия	Лист	Листов
Р		1

ГИПРОНИСЕЛЬХОЗ

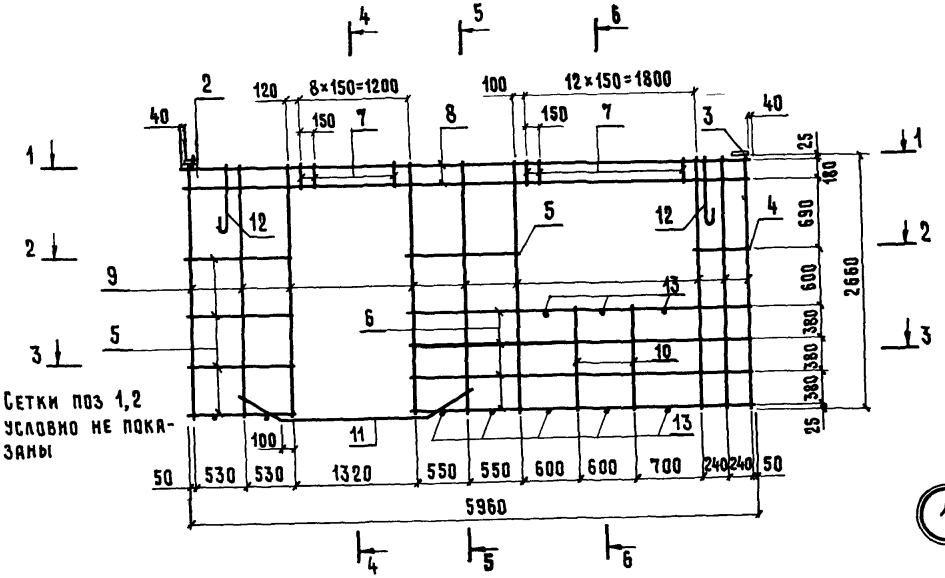

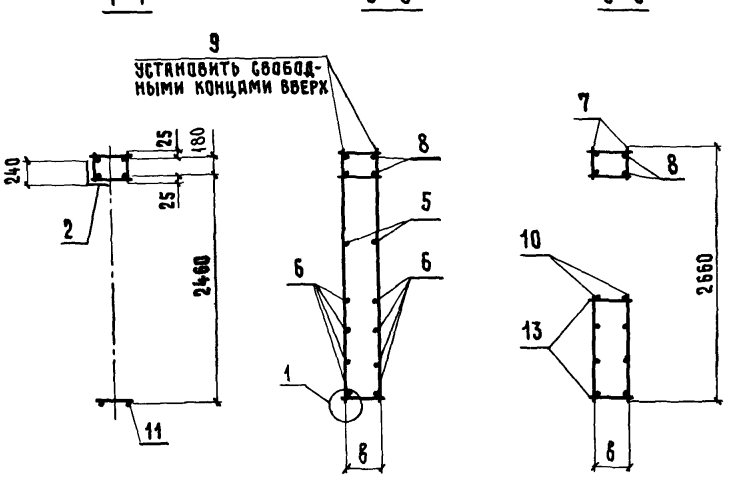

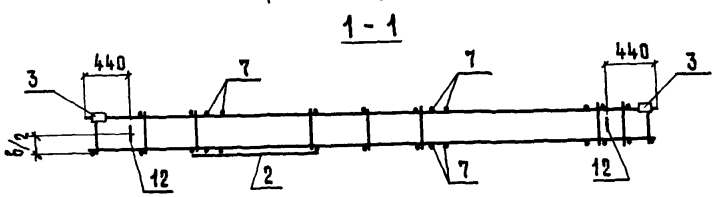

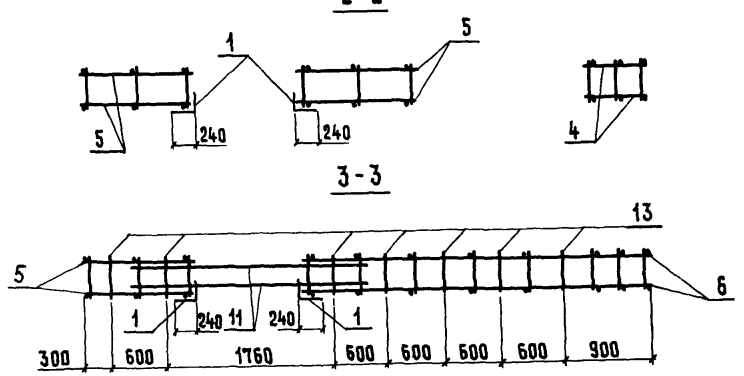

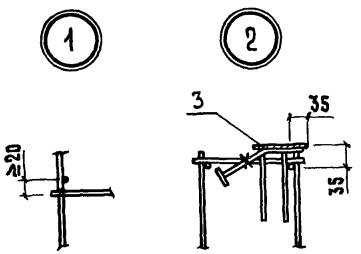

Обозначение	Марка	δ, мм	Масса, кг
1 832 1-10 4 - 5000	КП 17	150	80,6
-01	КП 18	200	80,6
-02	КП 19	250	85,8
-03	КП 20	350	92,1

При установке пространственного каркаса в опалубку привязка изделия закладного (поз 3) и петли (поз 12) должна соответствовать узлам 8 (1 832 1-103-01СБ) и 11 (1 832 1-103-00У)

Нач отд	Котов		
Гл констр	Цудечкис		
Н контр	Ахметова		
Гл спец	Ерусалимская		
Рук гр	Сасонко		
Инженер	Гусева		
Проверил	Орлова		

1 832 1-10 4 - 5000 СБ

Каркас пространственный КП 17 - КП 20 Сборочный чертеж

Стадия	Масса	Масштаб
Р	См таблицу	—
Лист	Листов 1	

ГИПРОНИСЕЛЬХОЗ

Формат	Зона	Поз.	Обозначение	Наименование	Кол.	Примечание
				Документация		
А3			1.832.1-10.4-ОООПЗ	Техническое описание		
А3			1.832.1-10.4-6000 СБ	Сборочный чертеж		
				Сборочные единицы		
А4		1	1.832.1-10.4-0090	Сетка арматурная С1	2	
		2	-01	Сетка арматурная С2	1	
А4		3	1.832.1-10.4-0100	Изделие закладное М1	2	
				Детали		
А4		4	1.832.1-10.4-0001-11	Стержень арматурный	2	
		5	-13	Стержень арматурный	10	
		6	-19	Стержень арматурный	8	
		7	-04	Стержень арматурный	30	
			Переменные данные для исполнений			
				1.832.1-10.4-6000		КП21
				Сборочные единицы		
А4		8	1.832.1-10.4-0010	Каркас плоский КР1	3	
А4		9	1.832.1-10.4-0040	Каркас плоский КР13	9	
А4		10	1.832.1-10.4-0070	Каркас плоский КР25	2	
А4		11	1.832.1-10.4-0080	Каркас плоский КР29	1	
А4		12	1.832.1-10.4-0110-01	Петля П2	2	
				Детали		
А4		13	1.832.1-10.4-0001-00	Стержень арматурный	10	
				1.832.1-10.4-6000-01		КП22
				Сборочные единицы		
А4		8	1.832.1-10.4-0010-01	Каркас плоский КР2	3	
А4		9	1.832.1-10.4-0040-01	Каркас плоский КР14	9	
А4		10	1.832.1-10.4-0070-01	Каркас плоский КР26	2	
А4		11	1.832.1-10.4-0080-01	Каркас плоский КР30	1	
А4		12	1.832.1-10.4-0110-02	Петля П3	2	

Формат	Зона	Поз.	Обозначение	Наименование	Кол.	Примечание
				Детали		
А4		13	1.832.1-10.4-0001-01	Стержень арматурный	10	
				1.832.1-10.4-6000-02		КП23
				Сборочные единицы		
А4		8	1.832.1-10.4-0010-02	Каркас плоский КР3	3	
А4		9	1.832.1-10.4-0040-02	Каркас плоский КР15	9	
А4		10	1.832.1-10.4-0070-02	Каркас плоский КР27	2	
А4		11	1.832.1-10.4-0080-02	Каркас плоский КР31	1	
А4		12	1.832.1-10.4-0110-02	Петля П4	2	
				Детали		
А4		13	1.832.1-10.4-0001-02	Стержень арматурный	10	
				1.832.1-10.4-6000-03		КП24
				Сборочные единицы		
А4		8	1.832.1-10.4-0010-03	Каркас плоский КР4	3	
А4		9	1.832.1-10.4-0040-03	Каркас плоский КР16	9	
А4		10	1.832.1-10.4-0070-03	Каркас плоский КР28	2	
А4		11	1.832.1-10.4-0080-03	Каркас плоский КР32	1	
А4		12	1.832.1-10.4-0110-04	Петля П5	2	
				Детали		
А4		13	1.832.1-10.4-0001-03	Стержень арматурный	10	

Инв. № подл. | Подпись и дата | Взам. инв. №

Нач. отд.	Котов	
Гл. конструктор	Цудечкис	
Н. контр.	Ахметова	
Гл. спец.	Ерусалимская	
Рук. гр.	Сасонко	
Инженер	Гусева	
Проверил	Орлова	

1.832.1-10.4-6000

Каркас пространственный КП21-КП24

Стадия	Лист	Листов
Р		1

ГИПРОНИСЕЛЬХОЗ

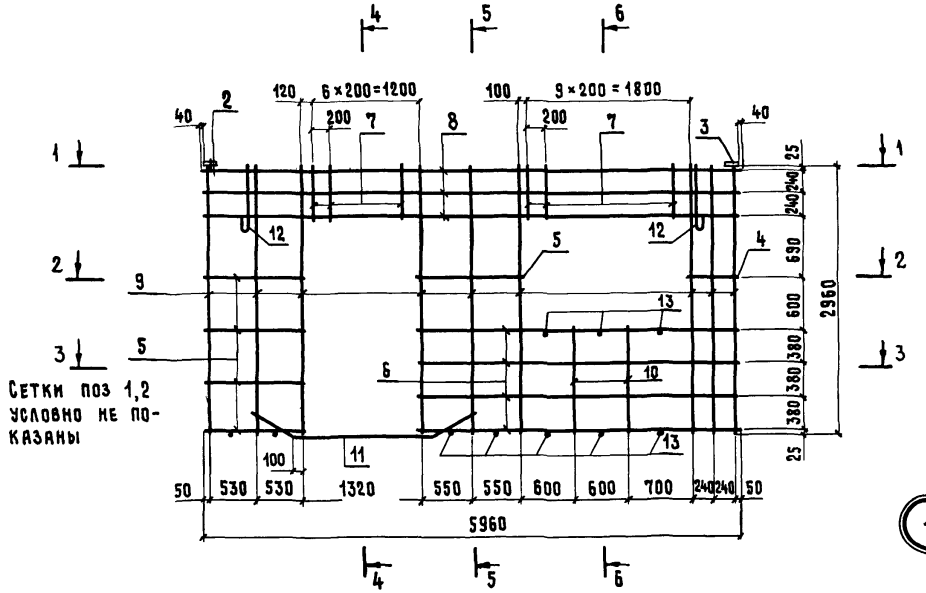

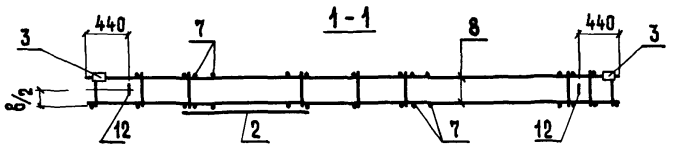

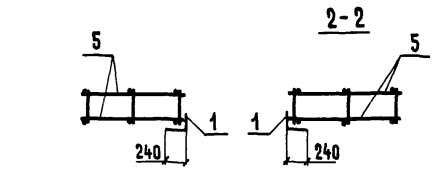

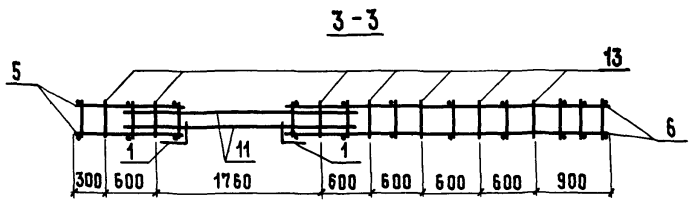

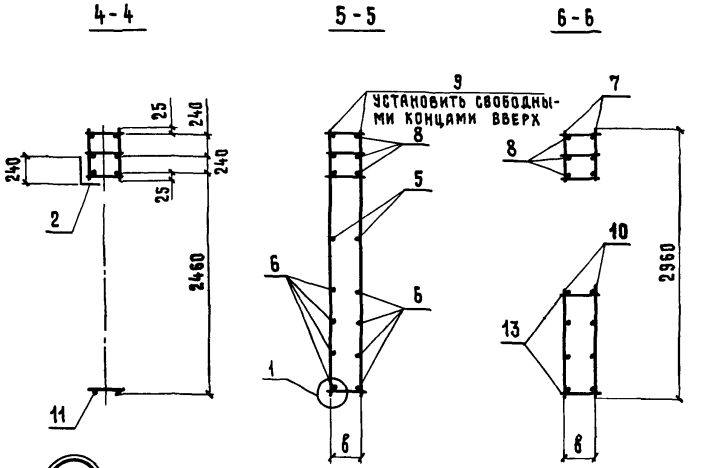

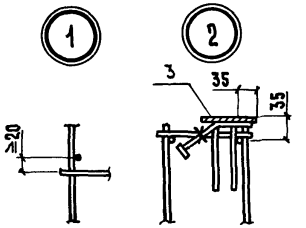

Обозначение	Марка	δ, мм	Масса, кг
1832 1-104-6000	КП 21	150	88,5
-01	КП 22	200	91,9
-02	КП 23	250	94,0
-03	КП 24	350	109,4

При установке пространственного каркаса в опалубку привязка изделия закладного (поз 3) и петли (поз 12) должна соответствовать узлам 8 (1832 1-103-ОСБ) и 11 (1832 1-103-ООУ).

Нач отд	Котов	
Гл констр	Чудечкис	
Н контр	Ахметова	
Гл спец	Ерусалимская	
Рук гр	Сасонко	
Инженер	Гусева	
Проверил	Орлова	

1832 1-104-6000 СБ

Каркас пространственный КП 21 - КП 24 Сборочный чертеж

Стадия	Масса	Масштаб
Р	См таблицу	—
Лист	Листов 1	

ГИПРОНИСЕЛЬХОЗ

Формат	Зона	Поз	Обозначение	Наименование	Кол.	Примечание
				Документация		
А3			1.832.1-10 4-0000ТО	Техническое описание		
А3			1.832.1-10 4-7000 СБ	Сборочный чертеж		
				Сборочные единицы		
А4		1	1.832.1-10.4-0090	Сетка арматурная С1	2	
		2	-01	Сетка арматурная С2	1	
А4		3	1.832.1-10 4-0100	Изделие-закладное М1	2	
				Детали		
А4		4	1.832.1-10.4-0001-11	Стержень арматурный	2	
		5	-13	Стержень арматурный	10	
		6	-19	Стержень арматурный	8	
		7	-05	Стержень арматурный	20	
				Переменные данные для исполнений		
				1.832.1-10.4-7000		КП25
				Сборочные единицы		
А4		8	1.832.1-10.4-0010	Каркас плоский КР1	3	
А4		9	1.832.1-10.4-0050	Каркас плоский КР17	9	
А4		10	1.832.1-10.4-0070	Каркас плоский КР25	2	
А4		11	1.832.1-10 4-0080	Каркас плоский КР29	1	
А4		12	1.832.1-10.4-0110-02	Петля П3	2	
				Детали		
А4		13	1.832.1-10.4-0001-00	Стержень арматурный	10	
				1 832.1-10 4-7000-01		КП26
				Сборочные единицы		
А4		8	1.832.1-10.4-0010-01	Каркас плоский КР2	3	
А4		9	1 832.1-10.4-0050-01	Каркас плоский КР18	9	
А4		10	1.832.1-10.4-0070-01	Каркас плоский КР26	2	
А4		11	1.832 1-10.4-0080-01	Каркас плоский КР30	1	
А4		12	1.832.1-10 4-0110-03	Петля П4	2	

Формат	Зона	Поз	Обозначение	Наименование	Кол	Примечание
				Детали		
А4		13	1.832.1-10.4-0001-01	Стержень арматурный	10	
				1.832.1-10.4-7000-02		КП27
				Сборочные единицы		
А4		8	1.832.1-10 4-0010-02	Каркас плоский КР3	3	
А4		9	1.832.1-10 4-0050-02	Каркас плоский КР19	9	
А4		10	1.832.1-10.4-0070-02	Каркас плоский КР27	2	
А4		11	1.832 1-10.4-0080-02	Каркас плоский КР31	1	
А4		12	1.832.1-10 4-0110-03	Петля П4	2	
				Детали		
А4		13	1.832.1-10.4-0001-02	Стержень арматурный	10	
				1.832.1-10.4-7000-03		КП28
				Сборочные единицы		
А4		8	1.832.1-10.4-0010-03	Каркас плоский КР4	3	
А4		9	1.832.1-10.4-0050-03	Каркас плоский КР20	9	
А4		10	1.832.1-10.4-0070-03	Каркас плоский КР28	2	
А4		11	1.832.1-10.4-0080-03	Каркас плоский КР32	1	
А4		12	1.832.1-10.4-0110-04	Петля П5	2	
				Детали		
А4		13	1.832.1-10 4-0001-03	Стержень арматурный	10	

Нач отд	Котов		1.832.1-10.4-7000
Гл конст отд	Цудечкис		
Н. контр	Ахметова		Каркас пространственный КП25-КП28
Гл спец	Ерусалимская		Стадия: Р; Лист: ; Листов: 1
Рук гр	Сасонко		ГИПРОНИСЕЛЬХОЗ
Инженер	Гусева		
Проверил	Орлова		

Инв № подл | Подпись и дата | Взам инв. №

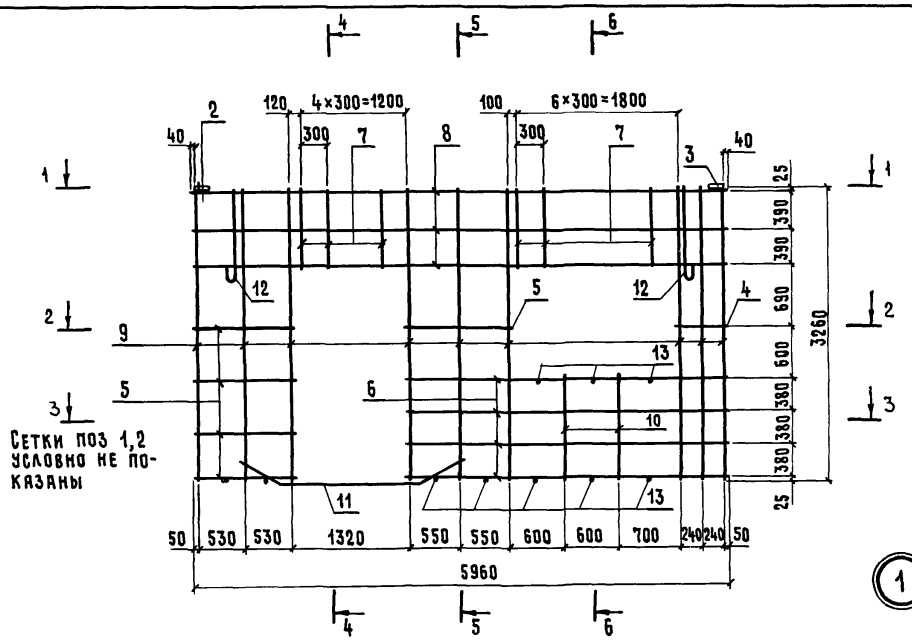

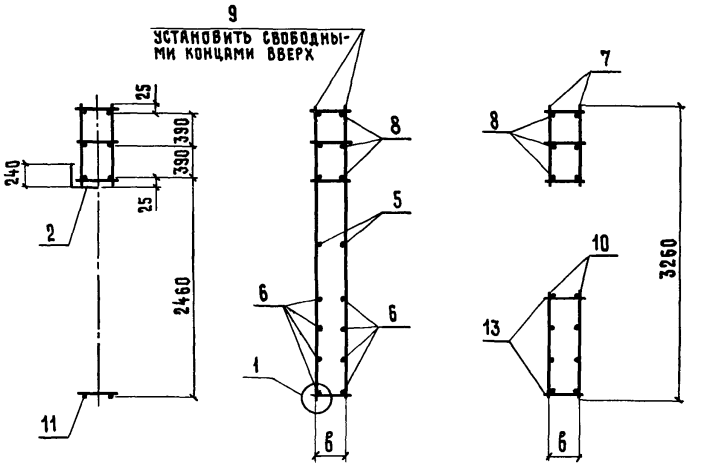

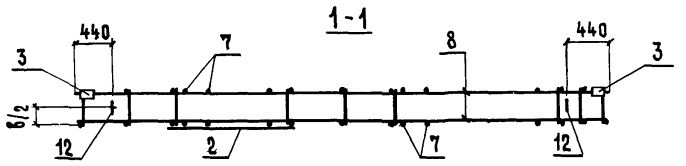

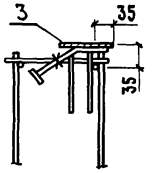

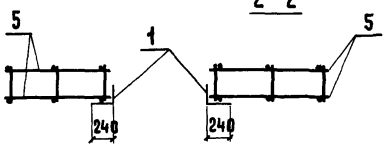

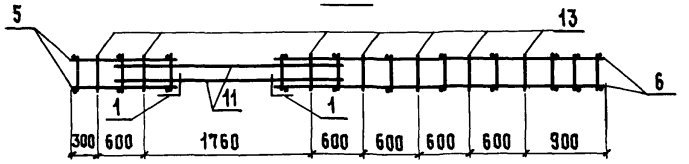

Обозначение	Марка	δ, мм	Масса, кг
1.832.1-10.4-7000	КП 25	150	93,8
-01	КП 26	200	98,2
-02	КП 27	250	100,3
-03	КП 28	350	111,3

При установке пространственного каркаса в опалубку привязка изделия закладного (поз. 3) и петли (поз. 12) должна соответствовать узлам 8 (1.832.1-10.3-01СБ) и 11 (1.832.1-10.3-00У).

Нач. отд.	Котов	
Гл. констр.	Цудечкис	
Н. контр.	Ахметова	
Гл. спец.	Ерусалимская	
Рук. гр.	Сасонко	
Инженер	Гусева	
Проверил	Орлова	

1.832.1-10.4-7000 СБ

Каркас пространственный КП 25 - КП 28. Сборочный чертеж

Стадия	Масса	Масштаб
Р	См. таблицу	—
Лист	Листов 1	

ГИПРОНИСЕЛЬХОЗ

Копировал Лизунова

Формат А3

Формат	Зона	Поз	Обозначение	Наименование	Кол.	Примечание
				Документация		
А3			1.832.1-10.4-0000ТО	Техническое описание		
А4			1.832.1-10.4-0010СБ	Сборочный чертеж		
				1.832.1-10.4-0010		КР1
				Детали		
А4		1	1.832.1-10.4-0001-20	Стержень арматурный	2	
		2	-00	Стержень арматурный	30	
				1.832.1-10.4-0010-01		КР2
				Детали		
А4		1	1.832.1-10.4-0001-20	Стержень арматурный	2	
		2	-01	Стержень арматурный	30	
				1.832.1-10.4-0010-02		КР3
				Детали		
А4		1	1.832.1-10.4-0001-20	Стержень арматурный	2	
		2	-02	Стержень арматурный	30	
				1.832.1-10.4-0010-03		КР4
				Детали		
А4		1	1.832.1-10.4-0001-20	Стержень арматурный	2	
		2	-03	Стержень арматурный	30	

Нач.отд.	Котов	
Гл.констр.	Цудечкис	
Н.контр.	Ахметова	
Гл.спец.	Ерусалимская	
Рук.гр.	Сасонко	
Инженер	Гусева	
Проверил	Орлова	

1.832.1-10.4-0010

Каркас плоский КР1-КР4

Стадия	Лист	Листов
Р		1

ГИПРОНИСЕЛЬХОЗ

Формат А4

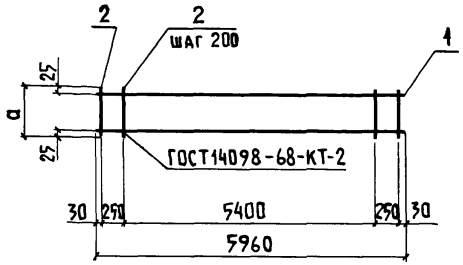

Обозначение	Марка	a, мм	Масса, кг
1.832.1-10.4-0010	КР1	180	5,4
-01	КР2	230	5,4
-02	КР3	280	5,7
-03	КР4	380	6,0

Нач.отд	Котов	
Гл констр	Цудечкис	
Н контр.	Ахметова	
Гл спец	Ерусалимская	
Рук гр	Сасонко	
Инженер	Гусева	
Проверил	Орлова	

1.832.1-10.4-0010 СБ

Каркас плоский КР1-КР4. Сборочный чертеж

Стадия	Масса	Масштаб
Р	См. табл.	—
Лист	Листов 1	

ГИПРОНИСЕЛЬХОЗ

Копировал Лихачева

Формат А4

Инв.№ подл. | Подпись и дата | Взам.инв.№

Формат	Зона	Поз	Обозначение	Наименование	Кол.	Примечание
				Документация		
А3			1.832.1-10.4-0000ТО	Техническое описание		
А4			1.832.1-10.4-0020СБ	Сборочный чертеж		
				1.832.1-10.4-0020		КР5
				Детали		
А4		1	1.832.1-10.4-0001-15	Стержень арматурный	2	
		2	-00	Стержень арматурный	7	
				1.832.1-10.4-0020-01		КР6
				Детали		
А4		1	1.832.1-10.4-0001-15	Стержень арматурный	2	
		2	-01	Стержень арматурный	7	
				1.832.1-10.4-0020-02		КР7
				Детали		
А4		1	1.832.1-10.4-0001-15	Стержень арматурный	2	
		2	-02	Стержень арматурный	7	
				1.832.1-10.4-0020-03		КР8
				Детали		
А4		1	1.832.1-10.4-0001-15	Стержень арматурный	2	
		2	-03	Стержень арматурный	7	

Нач. отд.	Котов	
Гл. конст	Цудечкис	
Н. контр	Ахметова	
Гл. спец.	Ерусалимская	
Рук. гр	Сасонко	
Инженер	Гусева	
Проверил	Орлова	

1.832.1-10.4-0020

Каркас плоский КР5 – КР8

Стадия	Лист	Листов
Р		1

ГИПРОНИСЕЛЬХОЗ

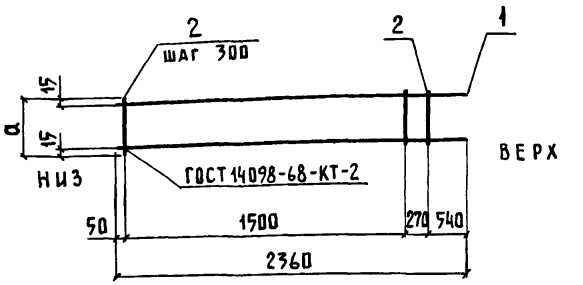

Обозначение	Марка	a, мм	Масса, кг
1.832.1-10.4-0020	КР5	180	1,9
-01	КР6	230	1,9
-02	КР7	280	2,0
-03	КР8	380	2,1

Взам. инв. №

Подпись и дата

Инв. № подл.

Нач. отд.	Котов	
Гл. конст	Цудечкис	
Н. контр.	Ахметова	
Гл. спец.	Ерусалимская	
Рук. гр.	Сасонко	
Инженер	Гусева	
Проверил	Орлова	

1.832.1-10.4-0020СБ

Каркас плоский КР5 – КР8. Сборочный чертеж

Стадия	Масса	Масштаб
Р	см. табл.	—
Лист	Листов 1	

ГИПРОНИСЕЛЬХОЗ

Формат	Зона	Поз.	Обозначение	Наименование	Кол.	Примечание
				Документация		
А3			1.832.1-10.4-0000ТО	Техническое описание		
А4			1.832.1-10.4-0030СБ	Сборочный чертеж		
				1.832.1-10.4-0030		КР9
				Детали		
А4		1	1.832.1-10.4-0001-16	Стержень арматурный	2	
		2	-00	Стержень арматурный	9	
				1.832.1-10.4-0030-01		КР10
				Детали		
А4		1	1.832.1-10.4-0001-16	Стержень арматурный	2	
		2	-01	Стержень арматурный	9	
				1.832.1-10.4-0030-02		КР11
				Детали		
А4		1	1.832.1-10.4-0001-16	Стержень арматурный	2	
		2	-02	Стержень арматурный	9	
				1.832.1-10.4-0030-03		КР12
				Детали		
А4		1	1.832.1-10.4-0001-16	Стержень арматурный	2	
		2	-03	Стержень арматурный	9	

Нач.отд.	Котов	
Гл.констр.	Цудечкис	
Н.контр.	Ахметова	
Гл.спец.	Ерусалимская	
Рук.гр.	Сасонко	
Инженер	Гусева	
Проверил	Орлова	

1.832.1-10.4-0030

Каркас плоский КР9 - КР12

Стадия	Лист	Листов
Р		1

ГИПРОНИСЕЛЬХОЗ

Формат А4

Инв.№ подл. | Подпись и дата | Взам.инв.№

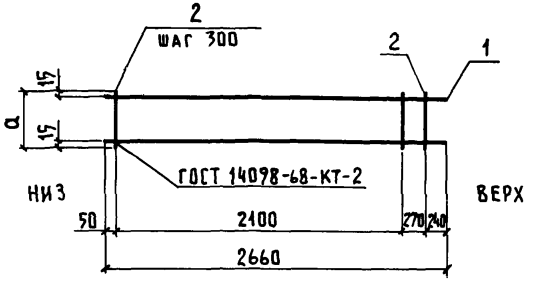

Обозначение	Марка	a, мм	Масса, кг
1.832.1-10.4-0030	КР9	180	2,4
-01	КР10	230	2,4
-02	КР11	280	2,5
-03	КР12	380	2,6

Нач.отд.	Котов	
Гл.констр.	Цудечкис	
Н.контр.	Ахметова	
Гл.спец.	Ерусалимская	
Рук.гр.	Сасонко	
Инженер	Гусева	
Проверил	Орлова	

1.832.1-10.4-0030СБ

Каркас плоский КР9 - КР12. Сборочный чертеж

Стадия	Масса	Масштаб
Р	см табл.	—
Лист	Листов 1	

ГИПРОНИСЕЛЬХОЗ

Инв.№ подл. | Подпись и дата | Взам.инв.№

Формат А4

Формат	Зона	Поз	Обозначение	Наименование	Кол.	Примечание
				Документация		
А3			1.832.1-10.4-0000ТО	Техническое описание		
А4			1.832.1-10.4-0040 СБ	Сборочный чертеж		
				1.832.1-10.4-0040		КР13
				Детали		
А4		1	1.832.1-10.4-0001-17	Стержень арматурный	2	
		2	-00	Стержень арматурный	9	
				1.832.1-10.4-0040-01		КР14
				Детали		
А4		1	1.832.1-10.4-0001-17	Стержень арматурный	2	
		2	-01	Стержень арматурный	9	
				1.832.1-10.4-0040-02		КР15
				Детали		
А4		1	1.832.1-10.4-0001-17	Стержень арматурный	2	
		2	-02	Стержень арматурный	9	
				1.832.1-10.4-0040-03		КР16
				Детали		
А4		1	1.832.1-10.4-0001-17	Стержень арматурный	2	
		2	-03	Стержень арматурный	9	

Нач.отд.	Котов	
Гл констр	Цудечкис	
Н.контр.	Ахметова	
Гл.спец.	Ерусалимская	
Рук.гр.	Сасонко	
Инженер	Гусева	
Проверил	Орлова	

1.832.1-10.4-0040

Каркас плоский КР13-КР16

Стадия	Лист	Листов
Р		1

ГИПРОНИСЕЛЬХОЗ

Формат А4

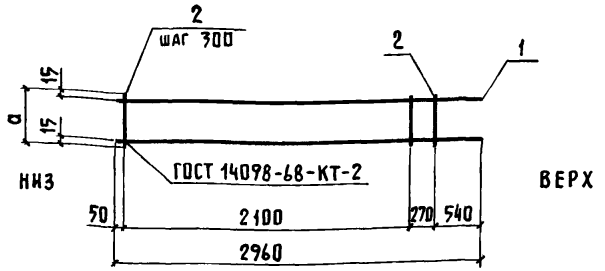

Обозначение	Марка	a, мм	Масса, кг
1.832.1-10.4-0040	КР13	180	2,6
-01	КР14	230	2,6
-02	КР15	280	2,7
-03	КР16	380	2,8

Взам. инв.№ | Подпись и дата | Инв.№ подл.

Нач.отд.	Котов	
Гл констр	Цудечкис	
Н.контр.	Ахметова	
Гл.спец.	Ерусалимская	
Рук.гр.	Сасонко	
Инженер	Гусева	
Проверил	Орлова	

1.832.1-10.4-0040 СБ

Каркас плоский КР13-КР16. Сборочный чертеж

Стадия	Масса	Масштаб
Р	см. табл.	—
Лист	Листов 1	

ГИПРОНИСЕЛЬХОЗ

Формат	Зона	Поз	Обозначение	Наименование	Кол.	Примечание
				Документация		
А3			1.832.1-10.4-0000ТО	Техническое описание		
А4			1.832.1-10.4-0050СБ	Сборочный чертеж		
				1.832.1-10.4-0050		КР17
				Детали		
А4		1	1.832.1-10.4-0001-18	Стержень арматурный	2	
		2	-00	Стержень арматурный	9	
				1.832.1-10.4-0050-01		КР18
				Детали		
А4		1	1.832.1-10.4-0001-18	Стержень арматурный	2	
		2	-01	Стержень арматурный	9	
				1.832.1-10.4-0050-02		КР19
				Детали		
А4		1	1.832.1-10.4-0001-18	Стержень арматурный	2	
		2	-02	Стержень арматурный	9	
				1.832.1-10.4-0050-03		КР20
				Детали		
А4		1	1.832.1-10.4-0001-18	Стержень арматурный	2	
		2	-03	Стержень арматурный	9	

Взам. инв. № | Подпись и дата | Инв. № подл.

Нач. отд.	Котов	
Гл. констр	Цудечкис	
Н. контр	Ахметова	
Гл. спец.	Ерусалимская	
Рук. гр.	Сасонко	
Инженер	Гусева	
Проверил	Орлова	

1.832.1-10.4-0050

Каркас плоский КР17 - КР20

Стадия	Лист	Листов
Р		1

ГИПРОНИСЕЛЬХОЗ

Формат А4

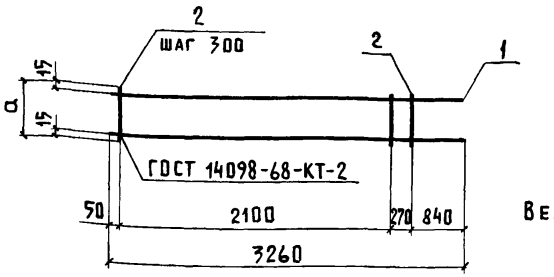

Обозначение	Марка	а, мм	Масса, кг
1.832.1-10.4-0050	КР17	180	2,8
-01	КР18	230	2,8
-02	КР19	280	2,9
-03	КР20	380	3,0

Взам. инв. № | Подпись и дата | Инв. № подл.

Нач. отд.	Котов	
Гл. констр	Цудечкис	
Н. контр	Ахметова	
Гл. спец.	Ерусалимская	
Рук. гр	Сасонко	
Инженер	Гусева	
Проверил	Орлова	

1.832.1-10.4-0050СБ

Каркас плоский КР17 - КР20. Сборочный чертеж

Стадия	Масса	Масштаб
Р	см. табл.	—
Лист	Листов 1	

ГИПРОНИСЕЛЬХОЗ

Формат А4

Формат	Зона	Поз.	Обозначение	Наименование	Кол	Примечание
				Документация		
А3			1.832.1-10.4-0000ТО	Техническое описание		
А4			1.832.1-10.4-0060СБ	Сборочный чертеж		
				1.832.1-10.4-0060		КР21
				Детали		
А4		1	1.832.1-10.4-0001-12	Стержень арматурный	2	
		2	-00	Стержень арматурный	3	
				1.832.1-10.4-0060-01		КР22
				Детали		
А4		1	1.832.1-10.4-0001-12	Стержень арматурный	2	
		2	-01	Стержень арматурный	3	
				1.832.1-10.4-0060-02		КР23
				Детали		
А4		1	1.832.1-10.4-0001-12	Стержень арматурный	2	
		2	-02	Стержень арматурный	3	
				1.832.1-10.4-0060-03		КР24
				Детали		
А4		1	1.832.1-10.4-0001-12	Стержень арматурный	2	
		2	-03	Стержень арматурный	3	

Нач отд.	Котов	
Гл констр	Цудечкис	
Н.контр	Ахметова	
Гл спец	Ерусалимская	
Рук гр	Сасонко	
Инженер	Гусева	
Проверил	Орлова	

1.832.1-10.4-0060

Каркас плоский КР21 - КР24

Стадия	Лист	Листов
Р		1

ГИПРОНИСЕЛЬХОЗ

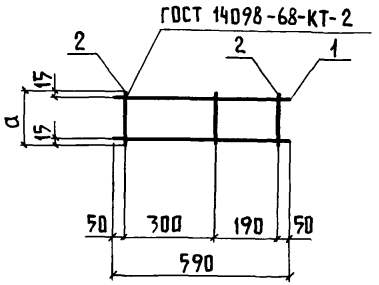

Обозначение	Марка	a, мм	Масса, кг
1.832.1-10.4-0060	КР21	180	0,5
-01	КР22	230	0,5
-02	КР23	280	0,5
-03	КР24	380	0,5

Инв № подл. | Подпись и дата | Взам. инв. №

Нач отд.	Котов	
Гл конст.	Цудечкис	
Н.контр.	Ахметова	
Гл.спец.	Ерусалимская	
Рук гр	Сасонко	
Инженер	Гусева	
Проверил	Орлова	

1.832.1-10.4-0060 СБ

Каркас плоский КР21 - КР24. Сборочный чертеж

Стадия	Масса	Масштаб
Р	см. табл.	-
Лист	Листов 1	

ГИПРОНИСЕЛЬХОЗ

Формат	Зона	Поз	Обозначение	Наименование	Кол.	Примечание
				Документация		
А3			1 832.1-10 4 -ОООПО	Техническое описание		
А4			1 832 1-10 4-0070СБ	Сборочный чертеж		
				1 832.1-10.4-0070		КР25
				Детали		
А4		1	1 832 1-10 4-0001-14	Стержень арматурный	2	
		2	-00	Стержень арматурный	5	
				1 832 1-10.4-0070-01		КР26
				Детали		
А4		1	1 832 1-10 4-0001-14	Стержень арматурный	2	
		2	-01	Стержень арматурный	5	
				1 832.1-10 4-0070-02		КР27
				Детали		
А4		1	1 832 1-10 4-0001-14	Стержень арматурный	2	
		2	-02	Стержень арматурный	5	
				1 832.1-10.4-0070-03		КР28
				Детали		
А4		1	1 832 1-10.4-0001-14	Стержень арматурный	2	
		2	-03	Стержень арматурный	5	

Нач отд	Котов	
Гл констр	Щудечкис	
Н контр	Ахметова	
Гл спец	Ерусалимская	
Рук гр	Сасонко	
Инженер	Гусева	
Проверил	Орлова	

1.832.1-10.4-0070

Каркас плоский КР25-КР28

Стадия	Лист	Листов
Р		1

ГИПРОНИСЕЛЬХОЗ

Инв № подл | Подпись и дата | Взам инв №

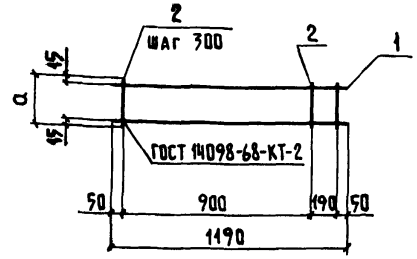

Обозначение	Марка	a, мм	Масса, кг
1 832 1-10.4-0070	КР25	180	1,1
-01	КР26	230	1,1
-02	КР27	280	1,1
-03	КР28	380	1,2

Нач отд	Котов	
Гл констр	Щудечкис	
Н контр	Ахметова	
Гл спец	Ерусалимская	
Рук гр	Сасонко	
Инженер	Гусева	
Проверил	Орлова	

1.832.1-10.4-0070 СБ

Каркас плоский КР25-КР28 Сборочный чертеж

Стадия	Масса	Масштаб
Р	см табл	—
Лист	Листов 1	

ГИПРОНИСЕЛЬХОЗ

Инв № подл | Подпись и дата | Взам инв №

Формат	Зона	Поз.	Обозначение	Наименование	Кол.	Примечание
				Документация		
А3			1.832.1-10.4-0000ТО	Техническое описание		
А4			1.832.1-10.4-0080СБ	Сборочный чертеж		
				1.832.1-10.4-0080		КР29
				Детали		
А4		1	1.832.1-10.4-0001-23	Стержень арматурный	2	
		2	-00	Стержень арматурный	12	
				1.832.1-10.4-0080-01		КР30
				Детали		
А4		1	1.832.1-10.4-0001-23	Стержень арматурный	2	
		2	-01	Стержень арматурный	12	
				1.832.1-10.4-0080-02		КР31
				Детали		
А4		1	1.832.1-10.4-0001-23	Стержень арматурный	2	
		2	-02	Стержень арматурный	12	
				1.832.1-10.4-0080-03		КР32
				Детали		
А4		1	1.832.1-10.4-0001-23	Стержень арматурный	2	
		2	-03	Стержень арматурный	12	

Нач. отд.	Котов	
Гл. конст.	Цудечкис	
Н. контр.	Ахметова	
Гл. спец.	Русалимская	
Рук. гр.	Сасонко	
Инженер	Гусева	
Проверил	Орлова	

1.832.1-10.4-0080

Каркас плоский КР29 - КР32

Стадия	Лист	Листов
Р		1

ГИПРОНИСЕЛЬХОЗ

Формат А4

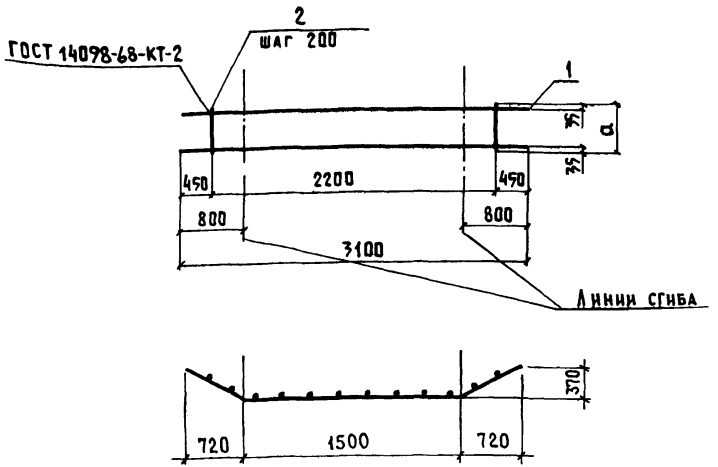

Обозначение	Марка	а, мм	Масса, кг
1.832.1-10.4-0080	КР29	180	5,8
-01	КР30	230	5,8
-02	КР31	280	6,0
-03	КР32	380	6,1

Взам. инв. №

Подпись и дата

Инв. № подл.

Нач. отд.	Котов	
Гл. констр.	Цудечкис	
Н. контр.	Ахметова	
Гл. спец.	Русалимская	
Рук. гр.	Сасонко	
Инженер	Гусева	
Проверил	Орлова	

1.832.1-10.4-0080СБ

Каркас плоский КР29 - КР32. Сборочный чертеж

Стадия	Масса	Масштаб
Р	см. табл.	—
Лист	Листов 1	

ГИПРОНИСЕЛЬХОЗ

Формат А4

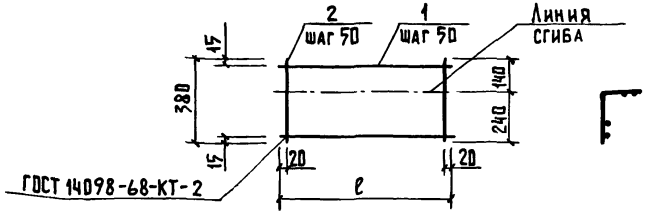

Обозначение	Марка	ℓ, мм	Масса, кг
1.832.1-10.4-0090	С1	2440	3,9
-01	С2	1840	2,9

Формат	Зона	Поз.	Обозначение	Наименование	Кол.	Примечание
				Документация		
А3			1.832.1-10.4-0000ТО	Техническое описание		
			1.832.1-10.4-0090			С1
				Детали		
А4		1	1.832.1-10.4-0001-07	Стержень арматурный	8	
		2	-03	Стержень арматурный	49	
			1.832.1-10.4-0090-01			С2
				Детали		
А4		1	1.832.1-10.4-0001-06	Стержень арматурный	8	
		2	-03	Стержень арматурный	37	

Нач. отд.	Котов	
Гл. констр.	Цудечкис	
Н. контр.	Ахметова	
Гл. спец.	Ерусалимская	
Рук. груп.	Сасонко	
Инженер	Гусева	
Проверил	Орлова	

1.832.1-10.4-0090

Сетка С1, С2

Стадия	Масса	Масштаб
Р	см. табл.	—
Лист	Листов 1	

ГИПРОНИСЕЛЬХОЗ

Инв. № подл. | Подпись и дата | Взам. инв. №

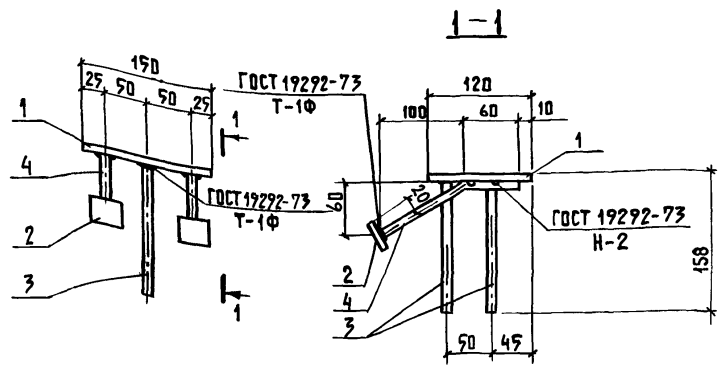

Формат	Зона	Поз.	Обозначение	Наименование	Кол.	Примечание
А3			1.832.1-10.4-0000ТО	Документация		
				Техническое описание		
Б4		1	1.832.1-10.4-0002	Детали		
				Полоса 8×120 ГОСТ 103-76 / Вст3кп2-1, ТУ14-1-3023-80		
Б4		2	1.832.1-10.4-0002-01	ℓ=150	1	1,1 кг
				Полоса 8×40 ГОСТ 103-76 / Вст3кп2-1, ТУ14-1-3023-80		
А4		3	1.832.1-10.4-0001-21	ℓ=40	2	0,1 кг
		4	-22	Стержень арматурный	2	
				Стержень арматурный	2	

Нач. отд.	Котов	
Гл. конст	Цудечкис	
Н. контр.	Ахметова	
Гл. спец.	Ерусалимская	
Рук. гр.	Сасонко	
Инженер	Гусева	
Проверил	Орлова	

1.832.1-10.4-0100

Изделие закладное М1

Стадия	Масса	Масштаб
Р	1,7	—
Лист	Листов 1	

ГИПРОНИСЕЛЬХОЗ

Инв. № подл. | Подпись и дата | Взам. инв. №

Формат А4

Формат	Зона	Поз	Обозначение	Наименование	Кол.	Примечание
				Документация		
А3			1.832.1-10.4-0000ТО	Техническое описание		
А4			1.832.1-10.4-0110СБ	Сборочный чертеж		
				1.832.1-10.4-0110		П1
				Детали		
А4		1	1.832.1-10.4-0001-26	Стержень арматурный	1	
		2	-24	Стержень арматурный	2	
				1.832.1-10.4-0110-01		П2
				Детали		
А4		1	1.832.1-10.4-0001-27	Стержень арматурный	1	
		2	-24	Стержень арматурный	2	
				1.832.1-10.4-0110-02		П3
				Детали		
А4		1	1.832.1-10.4-0001-28	Стержень арматурный	1	
		2	-24	Стержень арматурный	2	
				1.832.1-10.4-0110-03		П4
				Детали		
А4		1	1.832.1-10.4-0001-29	Стержень арматурный	1	
		2	-25	Стержень арматурный	2	
				1.832.1-10.4-0110-04		П5
				Детали		
А4		1	1.832.1-10.4-0001-30	Стержень арматурный	1	
		2	-25	Стержень арматурный	2	

Нач.отд.	Котов	1.832.1-10.4-0110	
Гл.констр.	Цудечкис		
Н.контр	Ахметова		
Гл.спец.	Ерусалимская	Петля П1-П5	Стадия: Р; Лист: ; Листов: 1
Рук.гр.	Сасонко		
Инженер	Гусева		ГИПРОНИСЕЛЬХОЗ
Проверил	Орлова		

Формат А4

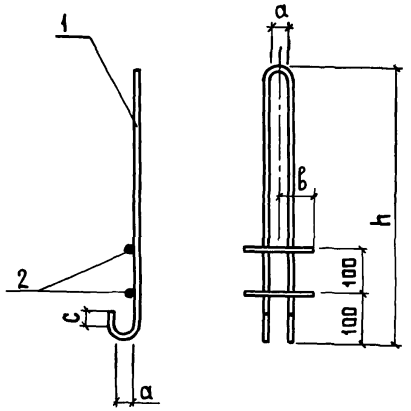

Обозначение	Марка	Размеры, мм				Масса, кг
		h	a	b	c	
1.832.1-10.4-0110	П1	800	60	70	50	3,3
-01	П2	890				4,5
-02	П3	1000	80		70	6,2
-03	П4	1090		110		8,3
-04	П5	1300	120		100	12,7

Взам. инв. № | Подпись и дата | Инв. № подл.

Нач.отд.	Котов	1.832.1-10.4-0110 СБ	
Гл.констр.	Цудечкис		
Н.контр	Ахметова		
Гл.спец.	Ерусалимская	Петля П1-П5. Сборочный чертеж	Стадия: Р; Масса: см. табл.; Масштаб: —
Рук.гр.	Сасонко		Лист: ; Листов: 1
Инженер	Гусева		ГИПРОНИСЕЛЬХОЗ
Проверил	Орлова		

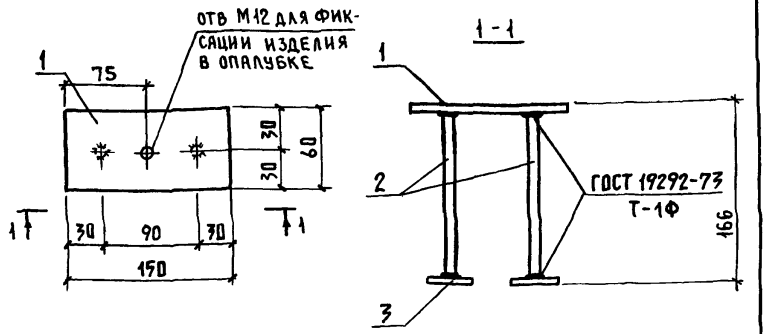

Рис. 1

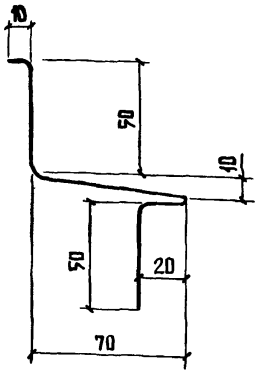

Рис. 2

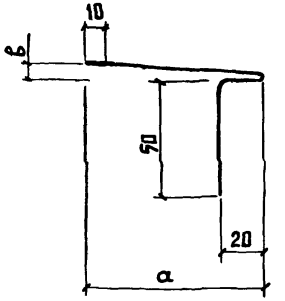

Формат	Зона	Поз.	Обозначение	Наименование	Кол.	Примечание
				Документация		
А3			1.832.1-10.4-0000ТО	Техническое описание		
				Детали		
Б4		1	1.832.1-10.4-0002-02	Полоса 8×60 ГОСТ 103-76 / Вст3кп2-1, ТУ14-1-3023-80,		
				ℓ=150	1	0,6 кг
А4		2	1.832.1-10.4-0001-21	Стержень арматурный	2	
Б4		3	1.832.1-10.4-0002-01	Полоса 8×40 ГОСТ 103-76 / Вст3кп2-1, ТУ14-1-3023-80,		
				ℓ=40	2	0,1 кг

Взам. инв. №

Подпись и дата

Инв. № подл.

		1.832.1-10.4-0120	
Нач. отд.	Котов	Изделие закладное М2	Стадия: Р; Масса: 1,0; Масштаб: —
Гл. констр.	Цудечкис		Лист; Листов 1
Н. контр.	Ахметова		
Гл. спец.	Ерусалимская		
Рук. груп.	Сасонко		ГИПРОНИСЕЛЬХОЗ
Инженер	Гусева		
Проверил	Орлова		

Обозначение	Марка	Рис.	Размеры, мм: а	в	Длина	Ширина развертки	Масса, кг
1.832.1-10.4-0130	СЛ1	1	—	—	1820	200	1,7
-01	СЛ2	2	70	5	1820	150	1,3
-02	СЛ3	2	120	10	1820	200	1,7
-03	СЛ4	2	170	15	1820	250	2,1
-04	СЛ5	2	270	25	1820	350	3,0

Взам. инв. №

Подпись и дата

Инв. № подл.

		1.832.1-10.4-0130	
Нач. отд.	Котов	Слив СЛ1-СЛ5	Стадия: Р; Масса: см. табл.; Масштаб: —
Гл. констр.	Цудечкис		Лист; Листов 1
Н. контр.	Ахметова		
Гл. спец.	Ерусалимская		
Рук. груп.	Сасонко	Оцинкованная кровельная сталь δ=0,6мм ГОСТ 19904-74	ГИПРОНИСЕЛЬХОЗ
Инженер	Гусева		
Проверил	Орлова		

Обозначение	Ф,мм и класс арматуры	Длина, мм	Масса, кг	Примечание
1.832.1-10.4-0001	4 Bp I	180	0,02	ГОСТ 6727-80
- 01	4 Bp I	230	0,02	
- 02	4 Bp I	280	0,03	
- 03	4 Bp I	380	0,04	
- 04	4 Bp I	540	0,05	
- 05	4 Bp I	840	0,08	
- 06	4 Bp I	1840	0,2	
- 07	4 Bp I	2440	0,2	
- 08	6 A III	560	0,1	ГОСТ 5781-82
- 09	6 A III	1140	0,3	
- 10	6 A III	5960	1,3	
- 11	8 A III	560	0,2	
- 12	8 A III	590	0,2	
- 13	8 A III	1140	0,5	
- 14	8 A III	1190	0,5	
- 15	8 A III	2360	0,9	
- 16	8 A III	2660	1,1	
- 17	8 A III	2960	1,2	
- 18	8 A III	3260	1,3	
- 19	8 A III	3550	1,4	
- 20	8 A III	5960	2,4	
- 21	10 A III	150	0,1	
- 22	10 A III	170	0,1	

Обозначение	Ф,мм и класс арматуры	Длина, мм	Масса, кг	Примечание
1.832.1-10.4-0001 - 23	12 A III	3100	2,8	ГОСТ 5781-82
- 24	16 A I	140	0,2	
- 25	16 A I	220	0,4	
- 26	16 A I	1860	2,9	
- 27	18 A I	2040	4,1	
- 28	20 A I	2360	5,8	
- 29	22 A I	2540	7,6	
- 30	25 A I	3130	12,0	

Нач отд	Котов		
Гл констр.	Цудечкис		
Н контр.	Ахметова		
Гл.спец.	Ерусалимская		
Рук.гр.	Сасонко		
Инженер	Гусева		
Проверил	Орлова		

1.832.1-10.4-0001

Стержень арматурный

Стадия	Масса	Масштаб
Р	См таблицу	-
Лист	Листов 1	

ГИПРОНИСЕЛЬХОЗ

gost.e-ecolog.ru