СЕРИЯ 1.832.1-10

ДВУХСЛОЙНЫЕ СТЕНОВЫЕ ЛЕГКОБЕТОННЫЕ ПАНЕЛИ ПОВЫШЕННОЙ ЗАВОДСКОЙ ГОТОВНОСТИ ДЛЯ СЕЛЬСКОХОЗЯЙСТВЕННЫХ ЗДАНИЙ

ВЫПУСК 2

АРМАТУРНЫЕ И ЗАКЛАДНЫЕ ИЗДЕЛИЯ

17270-02
ЦЕНА 0-95

gost.e-ecolog.ru

ЦЕНТРАЛЬНЫЙ ИНСТИТУТ ТИПОВОГО ПРОЕКТИРОВАНИЯ
ГОССТРОЯ СССР

Москва, А-445, Смольная ул., 22

Сдано в печать IX 1981 года

Заказ № 10396 Тираж 2250 экз.

СЕРИЯ 1.832.1-10

ДВУХСЛОЙНЫЕ СТЕНОВЫЕ ЛЕГКОБЕТОННЫЕ ПАНЕЛИ ПОВЫШЕННОЙ ЗАВОДСКОЙ ГОТОВНОСТИ ДЛЯ СЕЛЬСКОХОЗЯЙСТВЕННЫХ ЗДАНИЙ

ВЫПУСК 2

АРМАТУРНЫЕ И ЗАКЛАДНЫЕ ИЗДЕЛИЯ

Гипронисельхоз Минсельхоза СССР

Гл.инж.института М.М. Лукьянов
Нач. отдела СК И.Н. Котов
Гл инж. отдела М.Я. Кацман
Гл специалист С.Б. Ерусалимская

НИИЖБ Госстроя СССР

Зам. директора Н.Н. Коровин
Рук. сектора Ю.В. Чиненков
Ст научный сотр. А.А. Евдокимов

ЦНИИЭПсельстрой Минсельстроя СССР

Зам директора В.А. Заренин
Гл. инж. института Е.М. Дедов
Нач отдела Е.С. Бирко

Гл. инж проекта З.Н. Жукова
Ст. научный сотр Л.С. Евстифеева

Утверждены Госстроем СССР.
Протокол от 11.05.81г № 30

Содержание

Обозначение	Наименование	стр.
1.832.1-10.2.0.0.0.0.ПЗ	Пояснительная записка	2
1.832.1-10.2.0.1.1.0.0	Каркас пространственный КП (КП1÷КП4)	3
1.832.1-10.2.0.1.1.0.0 СБ	Каркас пространственный КП (КП1÷КП4)	4
1.832.1-10.2.0.2.1.0.0	Каркас пространственный КП (КП5÷КП8)	5
1.832.1-10.2.0.2.1.0.0 СБ	Каркас пространственный КП (КП5÷КП8)	6
1.832.1-10.2.0.3.1.0.0	Каркас пространственный КП (КП9÷КП12)	7
1.832.1-10.2.0.3.1.0.0 СБ	Каркас пространственный КП (КП9÷КП12)	8
1.832.1-10.2.0.4.1.0.0	Каркас пространственный КП (КП13÷КП16)	9
1.832.1-10.2.0.4.1.0.0 СБ	Каркас пространственный КП (КП13÷КП16)	10
1.832.1-10.2.0.5.1.0.0	Каркас пространственный КП (КП17÷КП20)	11
1.832.1-10.2.0.5.1.0.0 СБ	Каркас пространственный КП (КП17÷КП20)	12
1.832.1-10.2.0.6.1.0.0	Каркас пространственный КП (КП21÷КП24)	13
1.832.1-10.2.0.6.1.0.0 СБ	Каркас пространственный КП (КП21÷КП24)	14
1.832.1-10.2.0.7.1.0.0	Каркас пространственный КП (КП25÷КП28)	15
1.832.1-10.2.0.7.1.0.0 СБ	Каркас пространственный КП (КП25÷КП28)	16
1.832.1-10.2.0.0.0.1.0	Каркас плоский КР (КР1÷КР12)	17
1.832.1-10.2.0.0.0.2.0	Каркас плоский КР (КР13÷КР24)	18
1.832.1-10.2.0.0.0.3.0	Каркас плоский КР (КР25÷КР36)	19
1.832.1-10.2.0.0.0.4.0	Каркас плоский КР (КР37÷КР40)	20
1.832.1-10.2.0.0.0.5.0	Сетка С (С1, С2)	21
1.832.1-10.2.0.0.0.6.0	Изделие закладное М1	21
1.832.1-10.2.0.0.0.7.0	Петля П (П1÷П5)	22
1.832.1-10.2.0.0.0.7.0 СБ	Петля П (П1÷П5)	22
1.832.1-10.2.0.0.0.8.0	Изделие закладное М2	23
1.832.1-10.2.1.0.0.0.3	Слив СЛ (СЛ1÷СЛ5)	23

1. Выпуск 2 серии 1.832.1-10 содержит рабочие чертежи арматурных и закладных изделий двухслойных легкобетонных панелей повышенной заводской готовности для стен сельскохозяйственных зданий.
2. Опалубочные чертежи и армирование конструкций даны в выпуске 1 настоящей серии.
3. Плоские арматурные изделия следует изготовлять при помощи контактной точечной сварки. Сварку каркасов производить во всех точках пересечения стержней.
4. Объединение плоских каркасов в пространственные производить при помощи электросварочных клещей.
5. Арматура и закладные сварные изделия должны отвечать требованиям ГОСТ 10922-75 „Арматурные изделия и закладные детали сварные для железобетонных конструкций. Технические требования и методы испытаний".
6. Сварку следует производить в соответствии с требованиями: ГОСТ 14098-68 „Соединения сварные арматуры железобетонных изделий и конструкций. Контактная и ванная сварки. Основные типы и конструктивные элементы" и СН 393-78 „Указания по сварке соединений арматуры и закладных деталей".
7. Сварку тавровых соединений стержней с листовым прокатом закладных изделий выполнять под слоем флюса.
8. Размеры сеток и каркасов даны по осям стержней.
9. Защиту закладных изделий от коррозии производить в соответствии с указаниями, приведенными в проекте конкретного здания.

Инв.№ подл. | Подпись и дата | Взам. инв.№

1.832.1-10.2.0.0.0.0ПЗ

Нач.отд.	Котов		Пояснительная записка
Гл.инж.отд.	Кауман		
Рук.гр.	Ерусалимская		
Рук.гр.	Сасонко		

Стадия	Лист	Листов
Р		1

МСХ СССР ГИПРОНИИСЕЛЬХОЗ Москва

Инв № подл	Подпись и дата	Взам инв №

Формат	Зона	Поз	Обозначение	Наименование	Кол на исполнение 18321-10201100- —	01	02	03					Примечание
				Документация									
12Г			18321-10.2 01100 СБ	Сборочный чертеж									
11Б			18321-10.2.00000 ПЗ	Пояснительная записка									
				Сборочные единицы									
12Г		1	18321-10,2 00010-06	Каркас плоский КР7	3								
			-07	Каркас плоский КР8		3							
			-08	Каркас плоский КР9			3						
			-05	Каркас плоский КР6				3					
12Г		2	-03	Каркас плоский КР4	1								
			-04	Каркас плоский КР5		1							
			-01	Каркас плоский КР2			1						
			-02	Каркас плоский КР3				1					
12Г		3	18321-10,2 00020-00	Каркас плоский КР13	13								
			-01	Каркас плоский КР14		13							
			-02	Каркас плоский КР15			13						
			-03	Каркас плоский КР16				13					

Нач отд	Бирка		
Гл спец	Жукова		
Вед инж	Косован		
Инж	Володенкова		

18321-10. 2 01100

Каркас пространственный КП (КП1 – КП4)

Стадия	Лист	Листов
Р	1	2

Минсельстрой СССР
ЦНИИЭПсельстрой

Инв № подл	Подпись и дата	Взам инв №

Формат	Зона	Поз	Обозначение	Наименование	Кол на исполнение 18321-10201100- —	01	02	03					Примечание
12Г		4	18321-10.2 00030-04	Каркас плоский КР29	4								
			-05	Каркас плоский КР30		4							
			-06	Каркас плоский КР31			4						
			-07	Каркас плоский КР32				4					
11В		5	18321-10.20006 0	Изделие закладное М1	2	2	2	2					
11Г		6	18321-10.2000.7 0-00	Петля П1	2								
			-02	Петля П3		2	2						
			-03	Петля П4				2					
				Детали									Масса единицы, кг
БЧ		7	18321-10.20001 2	Стержень ф8АIII, ГОСТ5781-75; ℓ=5960	4	4	4						2 40
			18321-10.20001 1	Стержень ф6АIII, ГОСТ5781-75; ℓ=5960				4					1 30
БЧ		8	18321-10 20000 1	Стержень ф8АIII, ГОСТ5781-75; ℓ=1140	2	2							0 45
			18321-10.20000 2	Стержень ф6АIII, ГОСТ5781-75; ℓ=1140			2	2					0 25
БЧ		9	18321-10.20000 3	Стержень ф8АIII, ГОСТ5781-75; ℓ=560	4	4							0 22
			18321-10.20000 4	Стержень ф6АIII, ГОСТ5781-75; ℓ=560			4	4					0 12
БЧ		10	18321-10 20000 5	Стержень ф4ВрI, ТУ-14-4-659-75; ℓ=540	36	36	36	36					0 05
БЧ		11	18321-10.2000.1.6	Стержень ф4ВрI, ТУ-14-4-659-75; ℓ=180	6								0 02
			18321-10.20001 7	ℓ=230		6							0 02
			18321-10.20001 8	ℓ=280			6						0 03
			18321-10.20001 9	ℓ=380				6					0 03

11278-02

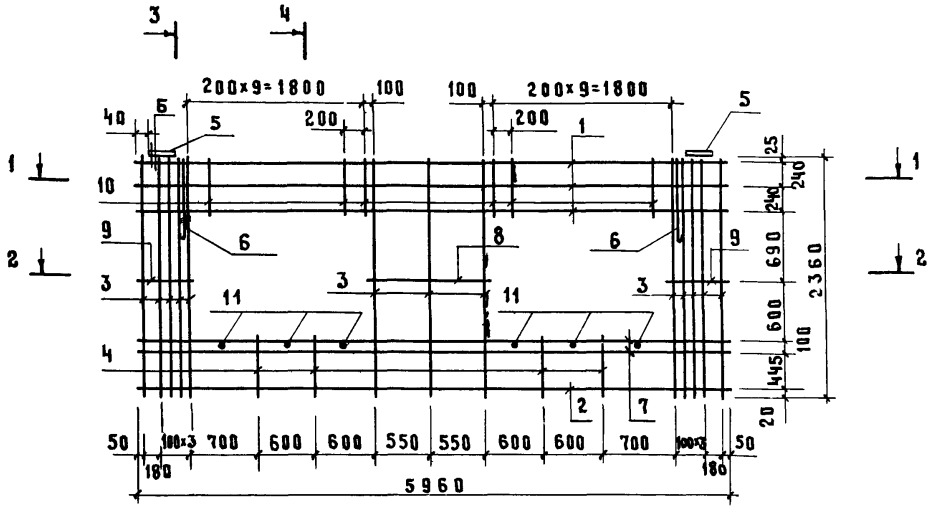

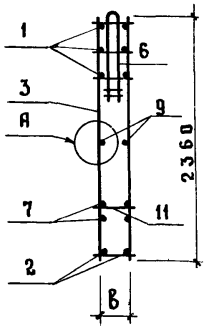

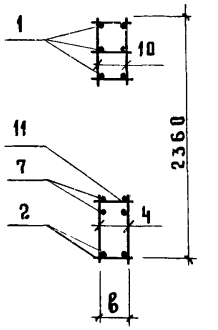

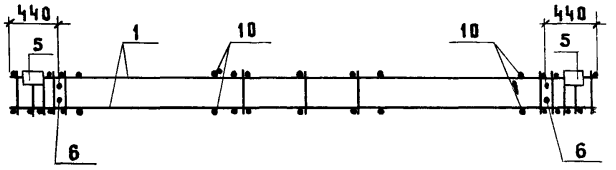

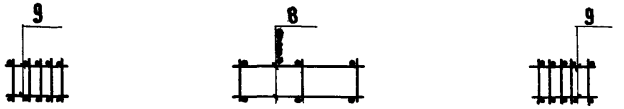

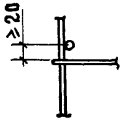

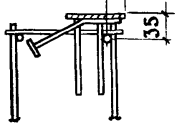

Обозначение	Марка	в, мм	Масса
1832.1-10. 2.0.1100	КП1	150	78.9
- 01	КП2	200	84.7
- 02	КП3	250	83.3
- 03	КП4	350	75.9

При установке пространственного каркаса в опалубку привязку изделия закладного (поз 5) и петли (поз 6) уточнить по узлам VIII (1.832.1-10. 10.1.0.0.06б) и XI (1832.1-10 100001)

Нач отд	Бирко		
Гл спец	Жукова		
Вед инж	Косован		
Инж.	Жукова		

1832.1-10 2.01.1006б

Каркас пространственный КП (КП1÷КП4)

Стадия	Масса	Масштаб
Р	см таб.	1:50
Лист	Листов 1	

Минсельстрой СССР
ЦНИИЭПсельстрой

Формат	Зона	Поз	Обозначение	Наименование	Кол на исполнение 18321-10.2.02100- —	01	02	03					Примечание
				Документация									
12Г			18321-10.202100СБ	Сборочный чертеж									
11Б			18321-10 200000ПЗ	Пояснительная записка									
				Сборочные единицы									
12Г		1	18321-10. 200010-10	Каркас плоский КР11	2								
			-07	Каркас плоский КР8		2							
			-08	Каркас плоский КР9			2						
			-09	Каркас плоский КР10				2					
12Г		2	-03	Каркас плоский КР4	1								
			-00	Каркас плоский КР1		1							
			-01	Каркас плоский КР2			1						
			-02	Каркас плоский КР3				1					
12Г		3	18321-10. 200020-04	Каркас плоский КР17	13								
			-05	Каркас плоский КР18		13							
			-06	Каркас плоский КР19			13						
			-07	Каркас плоский КР20				13					

			18321-10 2 02100
Нач отд	Бирко		Каркас пространственный КП (КП5 ÷ КП8)
Гл спец	Жукова		Стадия: Р; Лист: 1; Листов: 2
Вед инж	Косован		Минсельстрой СССР ЦНИИЭПсельстрой
Инж	Володенкова		

Инв № подл	Подпись и дата	Взам инв №

Формат	Зона	Поз	Обозначение	Наименование	Кол на исполнение 18321-10.2.02.10.0- —	01	02	03					Примечание
12Г		4	18321-10.200030-08	Каркас плоский КР33	4								
			-09	Каркас плоский КР34		4							
			-10	Каркас плоский КР35			4						
			-11	Каркас плоский КР36				4					
11Б		5	18321-10.200060	Изделие закладное М1	2	2	2	2					
11Г		6	18321-10.200070-01	Петля П2	2								
			-02	Петля П3		2	2						
			-03	Петля П4				2					
				Детали									Масса единицы, кг
Бч		7	18321-10.200012	Стержень ⌀8 AIII, ГОСТ 5781-75; ℓ=5960	6	6	6						2.40
			18321-10.200011	Стержень ⌀6 AIII, ГОСТ 5781-75; ℓ=5960				6					1.30
Бч		8	18321-10.2.0.0001	Стержень ⌀8 AIII, ГОСТ 5781-75; ℓ=1140	2								0.45
			18321-10.200002	Стержень ⌀6 AIII, ГОСТ 5781-75; ℓ=1140		2	2	2					0.25
Бч		9	18321-10.2.0.0003	Стержень ⌀8 AIII, ГОСТ 5781-75; ℓ=560	2								0.22
			18321-10.200004	Стержень ⌀6 AIII, ГОСТ 5781-75; ℓ=560		2	2	2					0.12
Бч		10	18321-10.2.0.0.1.7	Стержень ⌀4 BpI, ТУ 14-4-659-75; ℓ=230	48	48	48	48					0.02
Бч		11	18321-10 2.0.0.8.1.6	Стержень ⌀4 BpI, ТУ 14-4-659-75; ℓ=180	6								0.02
			18321-10.200017	ℓ=230		6							0.02
			18321-10.200018	ℓ=280			6						0.03
			18321-10.200019	ℓ=380				6					0.03

	18321-10. 2 02.10.0	Лист 2

17278-20
9

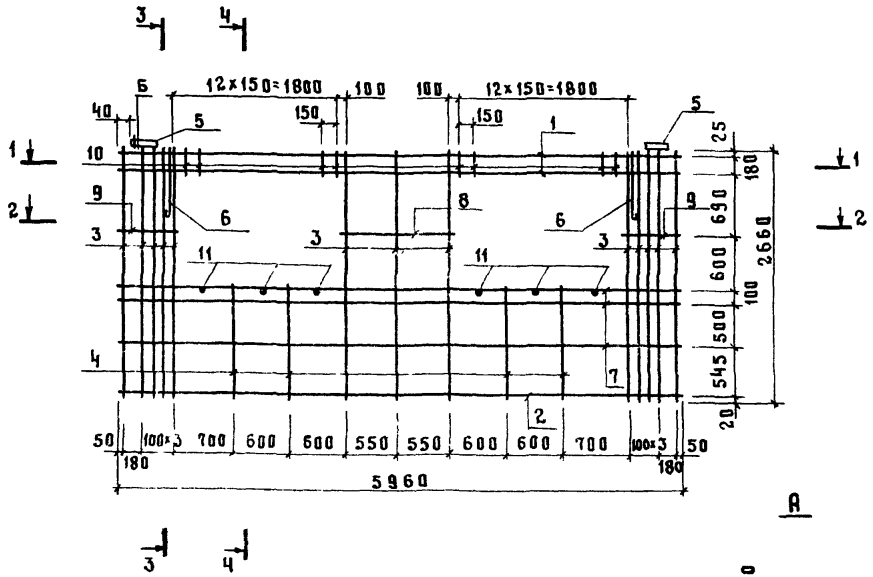

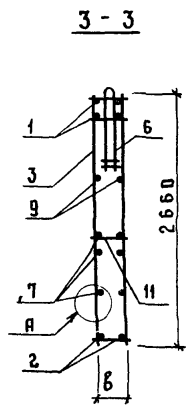

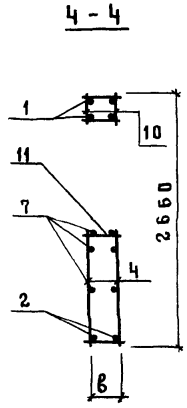

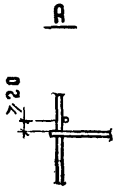

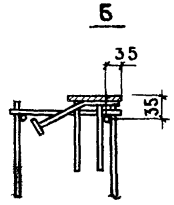

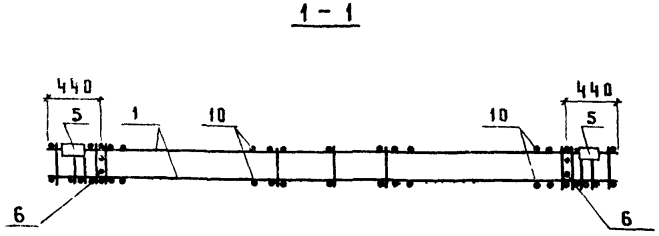

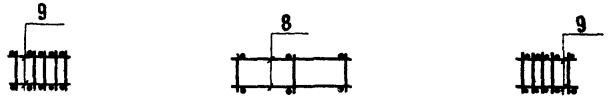

Обозначение	Марка	в, мм	Масса
1832.1-10.202.100	КП5	150	1000
-01	КП6	200	930
-02	КП7	250	952
-03	КП8	350	953

При установке пространственного каркаса в опалубку привязку изделия закладного (поз 5) и петли (поз 6) уточнить по узлам VIII (18321-10.1.0.10.0006) и XI (18321-10.1.00001)

Нач. отд	Бирко		
Гл спец	Жукова		
Вед инж	Косован		
Инж	Жукова		

18321-10.202100СБ

Каркас пространственный КП (КП5 - КП8)

Стадия	Масса	Масштаб
Р	см таб.	1:50
Лист	Листов 1	

Минсельстрой СССР ЦНИИЭПсельстрой

Инв № подл	Подпись и дата	Взам инв №

Формат	Зона	Поз.	Обозначение	Наименование	Кол на исполнение 18321-10 2 03100 —	01	02	03					Примечание
				Документация									
12Г			18321-10. 2 03100 СБ	Сборочный чертеж									
11Б			18321-10. 2 00000 ПЗ	Пояснительная записка									
				Сборочные единицы									
12Г		1	18321-10. 2 00010-06	Каркас плоский КР7	3								
			-07	Каркас плоский КР8		3							
			-08	Каркас плоский КР9			3						
			-05	Каркас плоский КР6				3					
12Г		2	-03	Каркас плоский КР4	1								
			-00	Каркас плоский КР1		1							
			-01	Каркас плоский КР2			1						
			-02	Каркас плоский КР3				1					
12Г		3	18321-10. 2 00020-08	Каркас плоский КР21	13								
			-09	Каркас плоский КР22		13							
			-10	Каркас плоский КР23			13						
			-11	Каркас плоский КР24				13					

Нач отд	Бирко		18321-10. 2 03100
Гл спец	Жукова		Каркас пространственный КП (КП9 – КП12)
Вед инж	Косован		Стадия: Р; Лист: 1; Листов: 2
Инж	Володенкова		Минсельстрой СССР ЦНИИЭПсельстрой

Инв № подл	Подпись и дата	Взам инв №

Формат	Зона	Поз	Обозначение	Наименование	Кол на исполнение 18321-10.2 03100 —	01	02	03					Примечание
12Г		4	18321-10. 2 00030-08	Каркас плоский КР33	4								
			-09	Каркас плоский КР34		4							
			-10	Каркас плоский КР35			4						
			-11	Каркас плоский КР36				4					
11В		5	18321-10. 2 00060	Изделие закладное М1	2	2	2	2					
11Г		6	18321-10. 2 00070-01	Петля П2	2								
			-02	Петля П3		2							
			-03	Петля П4			2						
			-04	Петля П5				2					
				Детали									Масса единицы, кг
6Ч		7	18321-10 2 00012	Стержень ф8AIII, ГОСТ5781-75; ℓ=5960	6	6	6						2.40
			18321-10 2 00011	Стержень ф6AIII, ГОСТ5781-75; ℓ=5960				6					1.30
6Ч		8	18321-10. 2 00001	Стержень ф8AIII ГОСТ5781-75; ℓ=1140	2								0.45
			18321-10 2 00002	Стержень ф6AIII, ГОСТ5781-75; ℓ=1140		2	2	2					0.25
6Ч		9	18321-10. 2 00003	Стержень ф8AIII, ГОСТ5781-75; ℓ=560	4								0.22
			18321-10 2 00004	Стержень ф6AIII, ГОСТ5781-75; ℓ=560		4	4	4					0.12
6Ч		10	18321-10. 2 00005	Стержень ф4BpI, ТУ14-4-659-75; ℓ=540	36	36	36	36					0.05
6Ч		11	18321-10. 2 00016	Стержень ф4BpI, ТУ14-4-659-75; ℓ=180	6								0.02
			18321-10. 2 00017	ℓ=230		6							0.02
			18321-10. 2 00018	ℓ=280			6						0.03
			18321-10 2 00019	ℓ=380				6					0.03

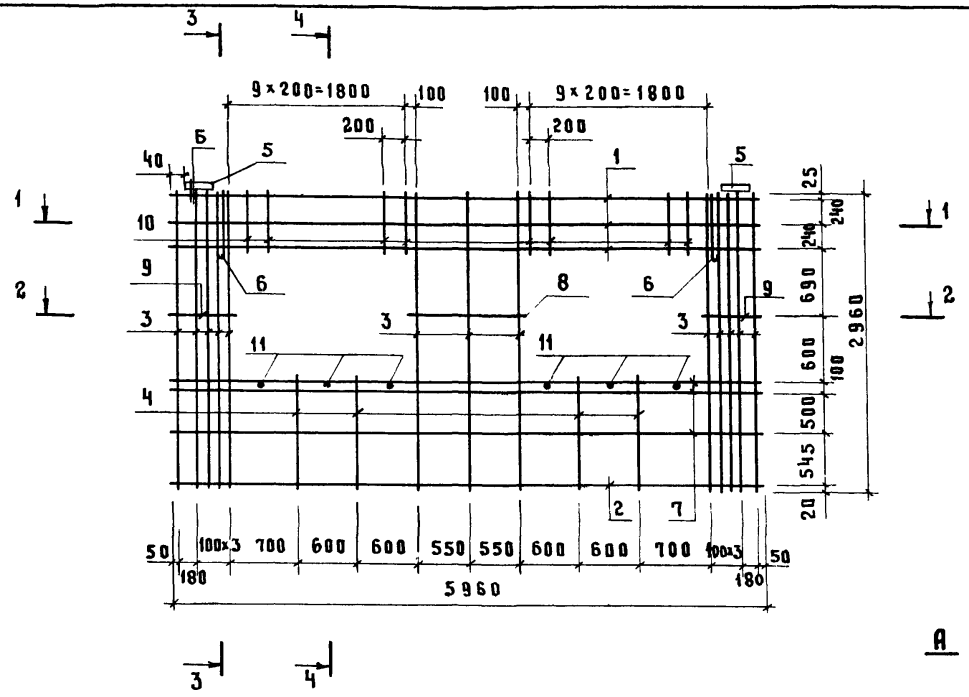

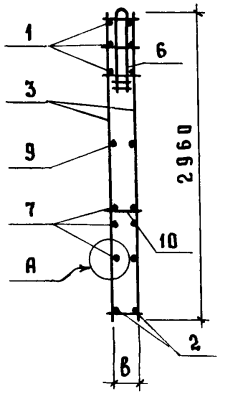

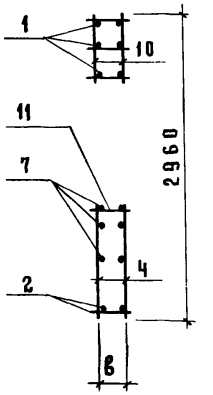

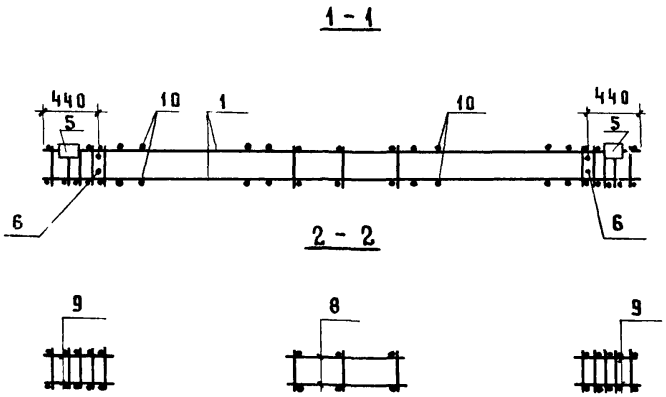

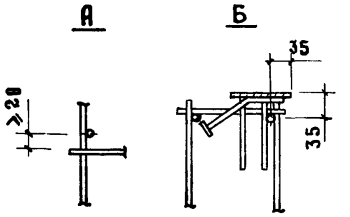

Обозначение	Марка	B, мм	Масса
1832.1-10 20.3.1.0.0	КП9	150	107.5
-01	КП10	200	107.9
-02	КП11	250	114.6
-03	КП12	350	110.0

При установке пространственного каркаса в опалубку привязку изделия закладного (поз.5) и петли (поз.6) уточнить по узлам VIII (1832.1-10 1.0.1.0.0.0.6) и XI (1832.1-10 10.0.0.1)

Нач.отд.	Бирко		
Гл.спец.	Жукова		
Рук.гр	Косован		
Ст.техн	Васильева		
Ст.техн	Хромова		

1832.1-10.203.10006

Каркас пространственный КП (КП9 ÷ КП12)

Стадия	Масса	Масштаб
Р	см. табл.	1:50
Лист	Листов 1	

Минсельстрой СССР ЦНИИЭПсельстрой

Инв.№ подл. | Подпись и дата | Взам.инв.№

Формат	Зона	Поз	Обозначение	Наименование	Кол на исполнение 1832.1-10.2.0.4.1.0.0-								Примечание
					—	01	02	03					
				Документация									
11В			1832.1-10.2.0.4.1.0.0 СБ	Сборочный чертеж									
11В			1832.1-10.2.0.0.0.0 ПЗ	Пояснительная записка									
				Сборочные единицы									
12Г		1	1832.1-10.2.0.0.0.1.0-10	Каркас плоский КР11	3								
			-11	Каркас плоский КР12		3							
			-08	Каркас плоский КР9			3						
			-09	Каркас плоский КР10				3					
		2	-03	Каркас плоский КР4	1								
			-00	Каркас плоский КР1		1							
			-01	Каркас плоский КР2			1						
			-02	Каркас плоский КР3				1					
12Г		3	1.832.1-10.2.0.0.0.3.0-00	Каркас плоский КР25	13								
			-01	Каркас плоский КР26		13							
			-02	Каркас плоский КР27			13						
			-03	Каркас плоский КР28				13					

Н[illegible]	Бирко	[illegible]	
Гл.	Жукова	[illegible]	
Вед инж	Носован	[illegible]	
Инж	Володенкова	[illegible]	

1.832.1-10. 2.0.4.1.0.0

Каркас пространственный КП (КП13 ÷ КП16)

Стадия	Лист	Листов
Р	1	2

Минсельстрой СССР
ЦНИИЭПсельстрой

Инв N подл	Подпись и дата	Взам инв.

Формат	Зона	Поз	Обозначение	Наименование	Кол на исполнение 1832.1-10.2.0.4.1.0.0-								Примечание
					—	01	02	03					
12Г		4	1832.1-10.2.0.0.0.3.0-08	Каркас плоский КР33	4								
			-09	Каркас плоский КР34		4							
			-10	Каркас плоский КР35			4						
			-11	Каркас плоский КР36				4					
		5	1832.1-10.2.0.0.0.6.0	Изделие закладное М1	2	2	2	2					
11Г		6	1832.1-10.2.0.0.0.7.0-02	Петля П3	2								
			-03	Петля П4		2	2						
			-04	Петля П5				2					
				Детали									Масса единицы, кг
БЧ		7	1832.1-10.2.0.0.0.1.2	Стержень ф8А III, ГОСТ5781-75, ℓ=5960	6	6	6						2.40
			1832.1-10.2.0.0.0.1.1	Стержень ф6А III, ГОСТ5781-75, ℓ=5960				6					1.30
БЧ		8	1832.1-10.2.0.0.0.0.1	Стержень ф8А III, ГОСТ5781-75; ℓ=1140	2	2							0.45
			1.832.1-10.2.0.0.0.0.2	Стержень ф6А III, ГОСТ5781-75; ℓ=1140			2	2					0.25
БЧ		9	1.832.1-10.2.0.0.0.0.3	Стержень ф8А III, ГОСТ5781-75; ℓ=560	2	2							0.22
			1832.1-10.2.0.0.0.0.4	Стержень ф6А III, ГОСТ5781-75; ℓ=560			2	2					0.12
БЧ		10	1.832.1-10.2.0.0.0.0.6	Стержень ф4ВрI, ТУ14-4-659-75; ℓ=840	24	24	24	24					0.08
БЧ		11	1832.1-10.2.0.0.0.1.6	Стержень ф4ВрI, ТУ14-4-659-75; ℓ=180	6								0.02
			1832.1-10.2.0.0.0.1.7	ℓ=230		6							0.02
			1.832.1-10.2.0.0.0.1.8	ℓ=280			6						0.03
			1.832.1-10.2.0.0.0.1.9	ℓ=380				6					0.03

1.832.1-10.2.0.4.1.0.0

Лист 2

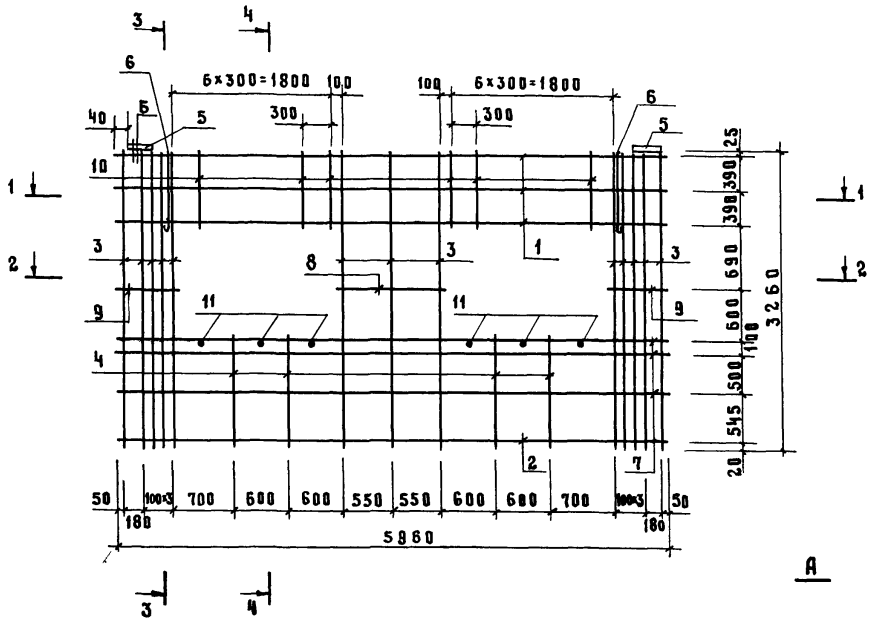

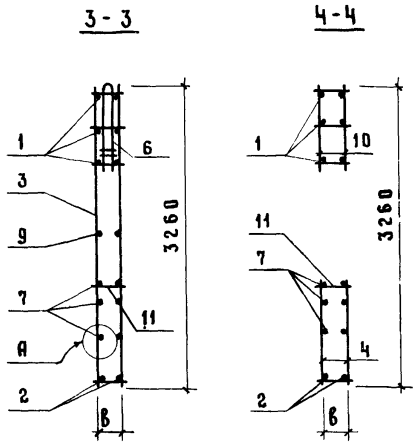

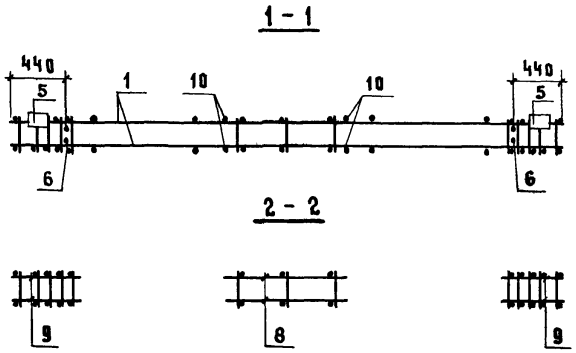

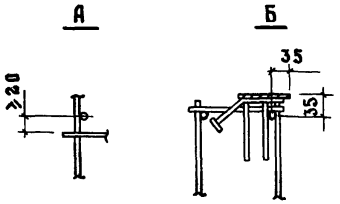

Обозначение	Марка	в, мм	Масса
1.832.1-10. 2.0.4.1.0.0	КП13	150	1246
-01	КП14	200	1266
-02	КП15	250	1170
-03	КП16	350	1220

При установке пространственного каркаса в опалубку привязку изделия закладного (поз 5) и петли (поз. 6) уточнить по узлам VIII (1.832.1-10. 1.0.1.0.0.0 СБ) и XI (1832.1-10. 1.0.0.0.0 1)

Нач отд	Бирко		
Гл спец	Жукова		
Рук. гр	Косован		
Инж	Мазурина		
Ст техн	Васильева		

1.832.1-10. 2 0.4.1.0.0 СБ

Каркас пространственный КП (КП 13 ÷ КП 16)

Стадия	Масса	Масштаб
Р	см табл	1.50
Лист	Листов 1	

Мингельстрой СС
ЦНИИЭПсельстрой

Инв N подл. | Подпись и дата | Взам инв

17/78 с 2 11

Формат	Зона	Поз	Обозначение	Наименование	Кол на исполнение 18321-10.205100 —	01	02	03	Примечание
				Документация					
12Г			18321-10.205100СБ	Сборочный чертеж					
12Г			18321-10.200000ПЗ	Пояснительная записка					
				Сборочные единицы					
12Г		1	18321-10.200010-10	Каркас плоский КР11	2				
			-07	Каркас плоский КР8		2			
			-08	Каркас плоский КР9			2		
			-09	Каркас плоский КР10				2	
12Г		2	18321-10.200020-04	Каркас плоский КР17	10				
			-05	Каркас плоский КР18		10			
			-06	Каркас плоский КР19			10		
			-07	Каркас плоский КР20				10	
12Г		3	18321-10.200030-08	Каркас плоский КР33	2				
			-09	Каркас плоский КР34		2			
			-10	Каркас плоский КР35			2		
			-11	Каркас плоский КР36				2	

Нач отд	Котов	
Гл инж отд	Кацман	
Рук гр	Ерусалимская	
Рук гр	Сасонко	
Инженер	Гусева	
Пров	Ахметова	

18321-10.205100

Каркас пространственный КП (КП17 ÷ КП20)

Стадия	Лист	Листов
Р	1	2

МСХ СССР
ГИПРОНИСЕЛЬХОЗ
Москва

Инв № подл	Подпись и дата	Взам инв №

Формат	Зона	Поз	Обозначение	Наименование	Кол на исполнение 18321-10.205100 —	01	02	03	Примечание
12Г		4	18321-10.200040	Каркас плоский КР37	1				
			-01	Каркас плоский КР38		1			
			-02	Каркас плоский КР39			1		
			-03	Каркас плоский КР40				1	
11В		5	18321-10.200058	Сетка С1	2	2	2	2	
11В		6	-01	Сетка С2	1	1	1	1	
11В		7	18321-10.200060	Изделие закладное М1	2	2	2	2	
11В		8	18321-10.200070-01	Петля П2	2	2			
			-02	Петля П3			2		
			-03	Петля П4				2	
				Детали					Масса единицы
БЧ		9	18321-10.200016	Стержень ф4 Вр I Т9-14-4-659-75, ℓ=180	10				0.02 кг
			18321-10.200017	ℓ=230		10			0.02 кг
			18321-10.200018	ℓ=280			13		0.03 кг
			18321-10.200019	ℓ=280				10	0.04 кг
БЧ		10	18321-10.200017	ℓ=231	40	40	40	40	0.02 кг
БЧ		11	18321-10.200004	Стержень ф8 А III ГОСТ 5781, ℓ=560	2	2	2	2	0.22 кг
БЧ		12	18321-10.200002	ℓ=1140	0	10	10	10	0.45 кг
БЧ		13	18321-10.200007	ℓ=3550	3	6	6	6	1.40 кг

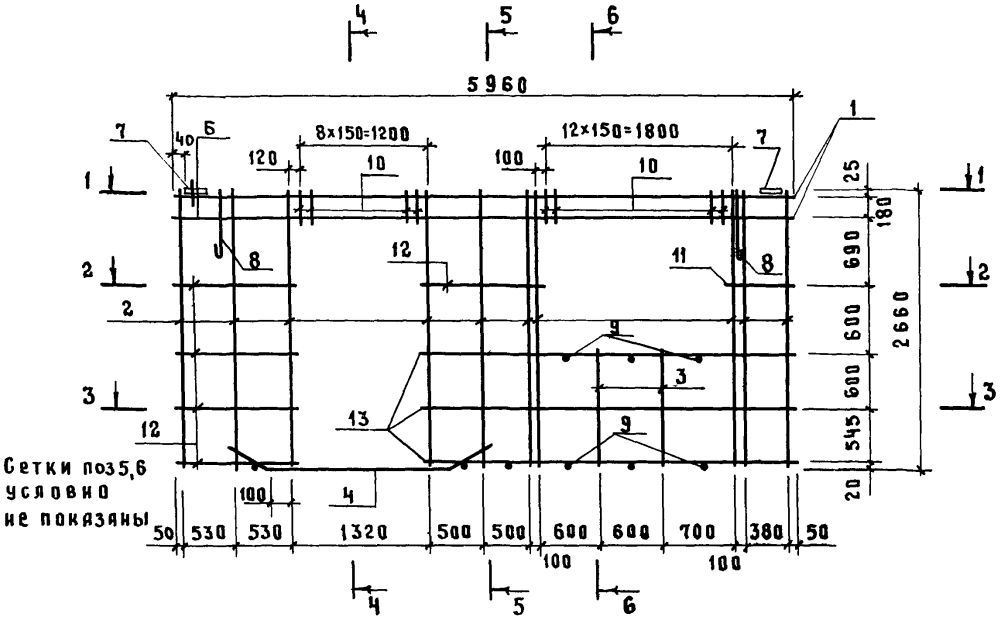

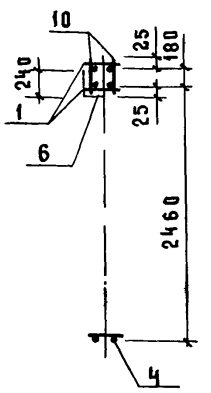

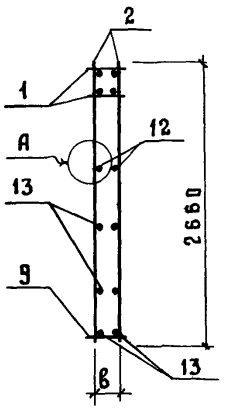

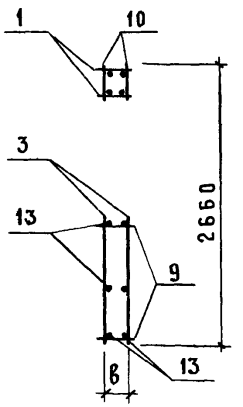

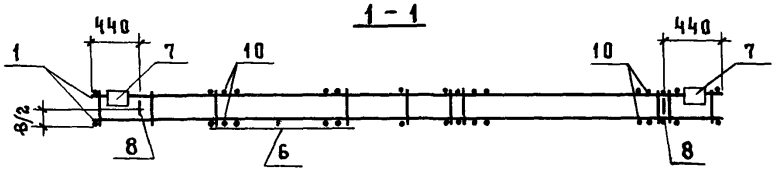

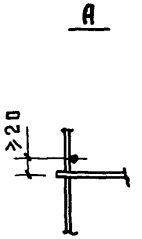

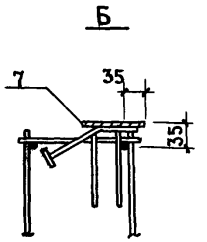

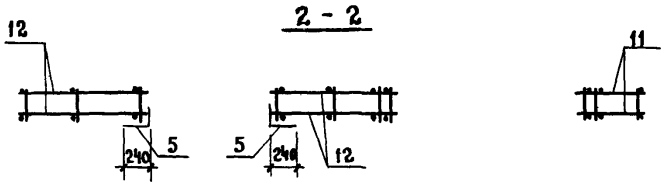

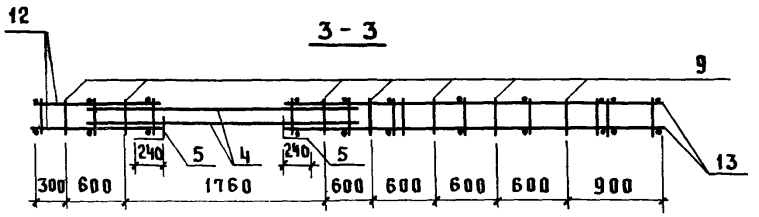

Обозначение	Марка	в, мм	Масса
1832.1-10.2.8.51.00	КП17	150	99.1
-01	КП18	200	91.7
-02	КП19	250	96.7
-03	КП20	350	102.8

При установке пространственного каркаса в опалубку привязку изделия закладного (поз 7) и петли (поз. 8) уточнить по узлам VIII (1.832.1-10.1 01.0 00 СБ) и XI (1 832 1-10.1 0.0 0 01)

Нач. отд.	Котов		
Гл. инж. отд.	Кацман		
Рук. гр.	Ерусалимская		
Рук. гр.	Сасонко		
Инженер.	Гусева		
Пров.	Ахметова		

1832.1-10.2 0.51.0 0 СБ

Каркас пространственный КП (КП17÷КП20)

Стадия	Масса	Масштаб
Р	см. таблицу	
Лист	Листов 1	

МСХ СССР
ГИПРОНИСЕЛЬХОЗ
Москва

Инв. № подл. | Подпись и дата | Взам. инв. №

Формат	Зона	Поз	Обозначение	Наименование	Кол на исполнение 18321-10 206 100 —	01	02	03	Примечание
				Документация					
12г			18321-10 206100СБ	Сборочный чертеж					
12г			18321-10 200000ПЗ	Пояснительная записка					
				Сборочные единицы					
12г		1	18321-10.2.00010-06	Каркас плоский КР7	3				
			-07	Каркас плоский КР8		3			
			-08	Каркас плоский КР9			3		
			-05	Каркас плоский КР6				3	
12г		2	18321-10 200020-08	Каркас плоский КР21	10				
			-09	Каркас плоский КР22		10			
			-10	Каркас плоский КР23			10		
			-11	Каркас плоский КР24				10	
12г		3	18321-10.200030-08	Каркас плоский КР33	2				
			-09	Каркас плоский КР34		2			
			-10	Каркас плоский КР35			2		
			-11	Каркас плоский КР36				2	

Нач отд	Котов	
Гл инж отд	Кацман	
Рук гр	Ерусалимская	
Рук гр	Сасонко	
Инженер	Гусева	
Пров	Ахметова	

1832.1-10.206100

Каркас пространственный КП (КП21÷КП24)

Стадия	Лист	Листов
Р	1	2

МСХ СССР ГИПРОНИСЕЛЬХОЗ Москва

Инв № подл	Подпись и дата	Взам инв №

Формат	Зона	Поз	Обозначение	Наименование	Кол на исполнение 18321-10 206.100 —	01	02	03	Примечание
12г		4	18321-10 200040	Каркас плоский КР37	1				
			-01	Каркас плоский КР38		1			
			-02	Каркас плоский КР39			1		
			-03	Каркас плоский КР40				1	
11В		5	18321-10 200050	Сетка С1	2	2	2	2	
11В		6	-01	Сетка С2	1	1	1	1	
11В		7	18321-10 200060	Изделие закладное М1	2	2	2	2	
11В		8	18321-10.200070-01	Петля П2	2				
			-02	Петля П3		2	2		
			-04	Петля П5				2	
				Детали					Масса единицы
БЧ		9	18321-10 200016	Стержень ф4 ВрI ТУ14-4-659-75 ℓ=180	10				0,02кг
			18321-10 200017	ℓ=230		10			0,02кг
			18321-10.200018	ℓ=280			10		0,03кг
			18321-10.200019	ℓ=380				10	0,04кг
БЧ		10	18321-10 200005	ℓ=540	30	30	30	30	0,05кг
БЧ		11	18321-10.200004	Стержень ф8 AIII ГОСТ5781-75 ℓ=560	2	2	2	2	0,22кг
БЧ		12	18321-10 200002	ℓ=1140	10	10	10	10	0,45кг
БЧ		13	18321-10.200007	ℓ=3550	6	6	6	6	1,40кг

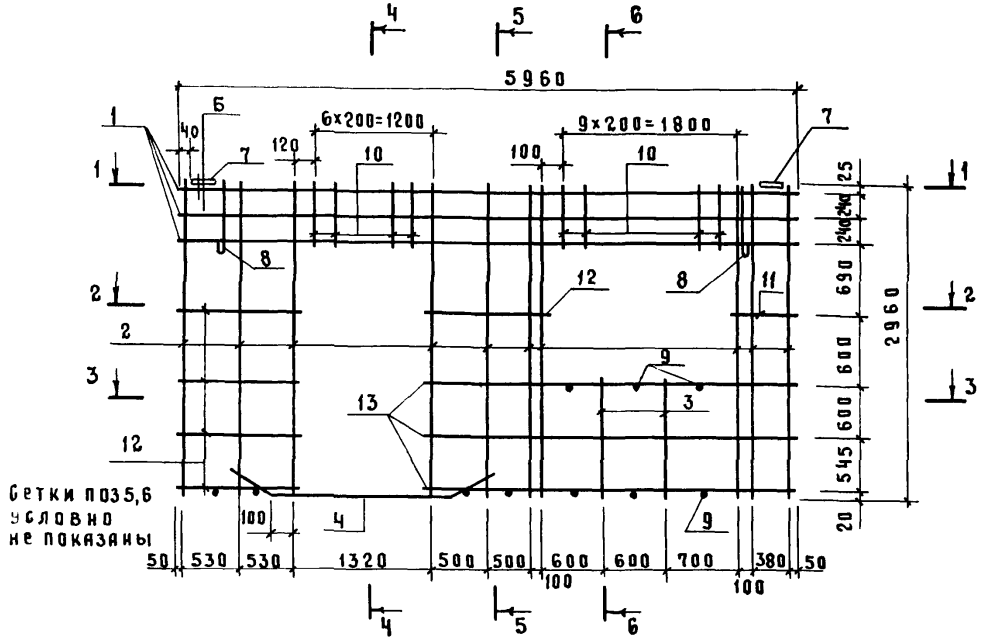

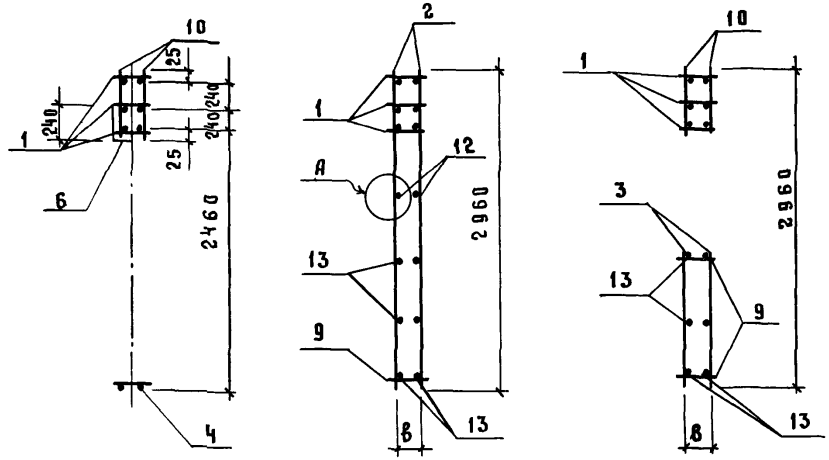

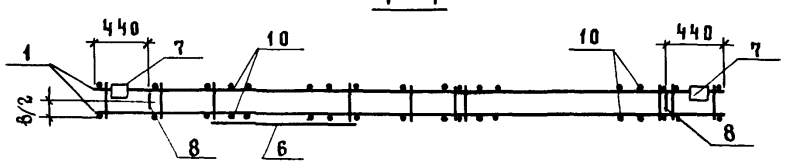

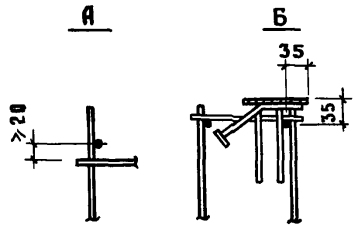

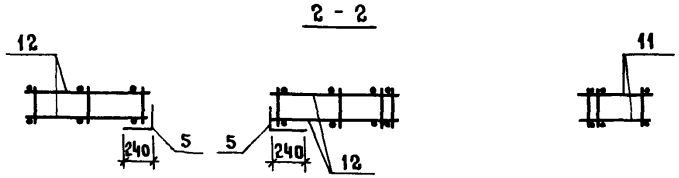

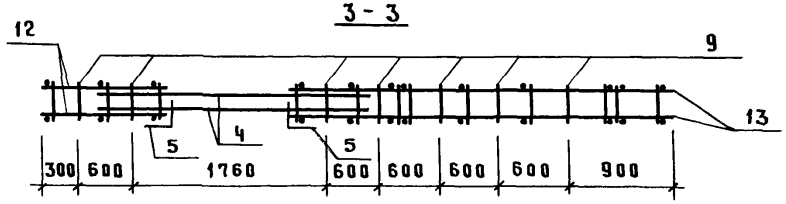

Обозначение	Марка	δ, мм	Масса
1832.1-10.2.06.100	КП21	150	105.4
-01	КП22	200	109.0
-02	КП23	250	110.9
-03	КП24	350	115.6

При установке пространственного каркаса в опалубку привязку изделия закладного (поз.7) и петли (поз.8) уточнить по узлам VIII (1832.1-10.1.01.000СБ) и XI (1832.1-10.1.00.001)

Нач.отд	Котов	
Гл.инж.отд.	Кацман	
Рук.гр	Ерусалимская	
Рук.гр	Сасонко	
Инженер	Гусева	
Пров	Ахметова	

1832.1-10.2.06.1.00СБ

Каркас пространственный КП (КП21÷КП24)

Стадия	Масса	Масштаб
Р	см. таблицу	
Лист	Листов 1	

Мсх СССР ГИПРОНИСЕЛЬХОЗ Москва

Инв.№ подл. | Подпись и дата | Взам.инв.№

Инв. N подл.	Подпись и дата	Взам. инв. N

Формат	Зона	Поз.	Обозначение	Наименование	Кол. на исполнение 1.832.1-10.2.0.7.1.0.0 —	01	02	03	Примечание
				Документация					
12г			1.832.1-10.2.0.7.1.0.0СБ	Сборочный чертеж					
12г			1.832.1-10.2.0.0.0.0ПЗ	Пояснительная записка					
				Сборочные единицы					
12г		1	1.832.1-10.2.0.0.0.1.0-10	Каркас плоский КР11	3				
			-11	Каркас плоский КР12		3			
			-08	Каркас плоский КР9			3		
			-09	Каркас плоский КР10				3	
12г		2	1.832.1-10.2.0.0.0.3.0	Каркас плоский КР25	12				
			-01	Каркас плоский КР26		12			
			-02	Каркас плоский КР27			12		
			-03	Каркас плоский КР28				12	
12г		3	1.832.1-10.2.0.0.0.3.0-08	Каркас плоский КР33	2				
			-09	Каркас плоский КР34		2			
			-10	Каркас плоский КР35			2		
			-11	Каркас плоский КР36				2	

Нач.отд.	Котов	
Гл.инж.отд	Кацман	
Рук.гр.	Ерусалимская	
Рук.гр.	Сасонко	
Инженер	Гусева	
Пров.	Ахметова	

1.832.1-10.2.0.7.1.0.0

Каркас пространственный КП (КП 25÷КП 28)

Стадия	Лист	Листов
Р	1	2

МСХ СССР ГИПРОНИСЕЛЬХОЗ Москва

Инв. N подл.	Подпись и дата	Взам. инв. N

Формат	Зона	Поз.	Обозначение	Наименование	Кол. на исполнение 1.832.1-10.2.0.7.1.0.0 —	01	02	03	Примечание
12г		4	1.832.1-10.2.0.0.0.4.0	Каркас плоский КР37	1				
			-01	Каркас плоский КР38		1			
			-02	Каркас плоский КР39			1		
			-03	Каркас плоский КР40				1	
11В		5	1.832.1-10.2.0.0.0.5.0	Сетка С1	2	2	2	2	
11В		6	-01	Сетка С2	1	1	1	1	
11В		7	1.832.1-10.2.0.0.0.6.0	Изделие закладное М1	2	2	2	2	
11В		8	1.832.1-10.2.0.0.0.7.0-02	Петля П3	2				
			-03	Петля П4		2	2		
			-04	Петля П5				2	
				Детали					Масса единицы
БЧ		9	1.832.1-10.2.0.0.0.1.6	Стержень ⌀4 Вр I ТУ-14-4-659-75; ℓ=180	8				0.02 кг
			1.832.1-10.2.0.0.0.1.7	ℓ=230		8			0.02 кг
			1.832.1-10.2.0.0.0.1.8	ℓ=280			8		0.03 кг
			1.832.1-10.2.0.0.0.1.9	ℓ=380				8	0.04 кг
БЧ		10	1.832.1-10.2.0.0.0.0.6	ℓ=840	20	20	20	20	0.08 кг
БЧ		11	1.832.1-10.2.0.0.0.0.4	Стержень ⌀8 А III ГОСТ 5781-75; ℓ=560	2	2	2	2	0.22 кг
БЧ		12	1.832.1-10.2.0.0.0.0.2	ℓ=1140	10	10	10	10	0.45 кг
БЧ		13	1.832.1-10.2.0.0.0.0.7	ℓ=3550	6	6	6	6	1.40 кг

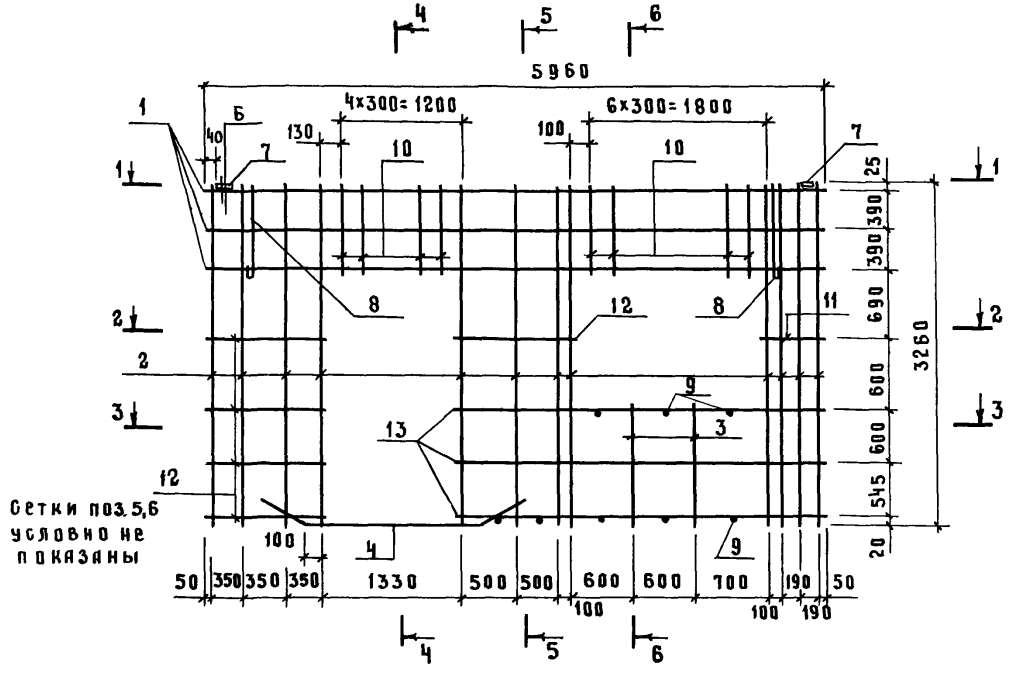

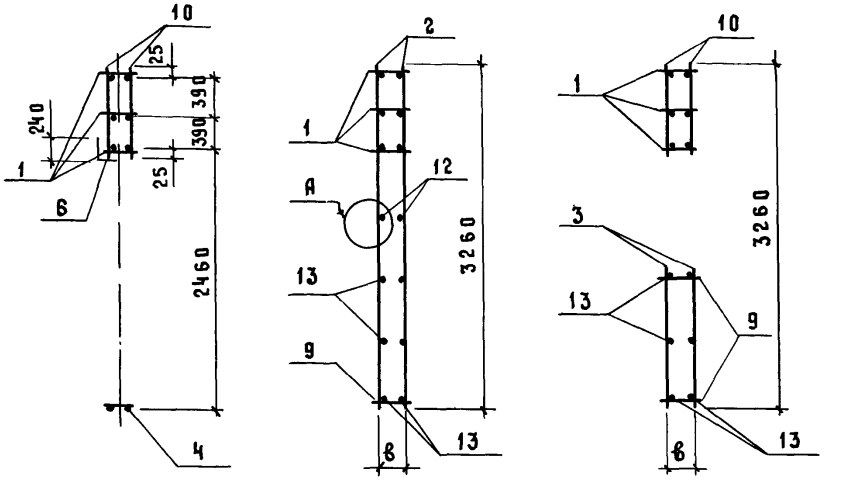

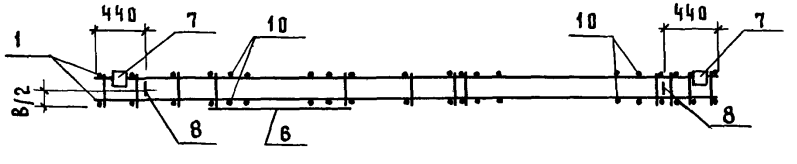

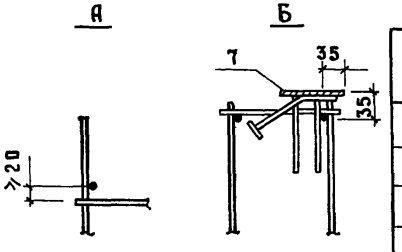

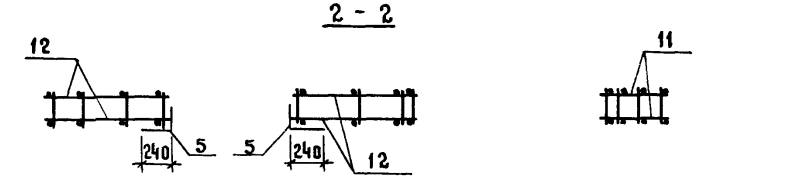

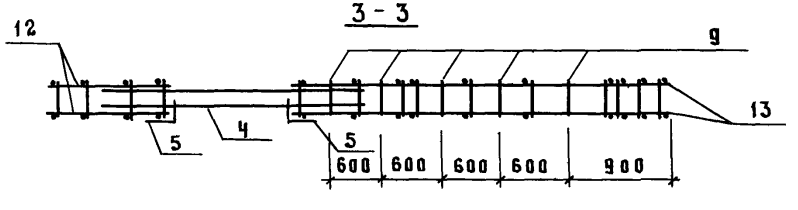

Обозначение	Марка	B, мм	Масса
1.832.1-10.2.07.100	КП25	150	1279
-01	КП26	200	1323
-02	КП27	250	1231
-03	КП28	350	1342

При установке пространственного каркаса в опалубку привязку изделия закладного (поз 7) и петли (поз 8) уточнить по узлам VIII (1.832.1-10.1.01.00.006) и XI (1.832.1-10.1.00.001)

Нач отд	Катов	
Гл инж отд	Кацман	
Рук гр	Ерусалимская	
Рук гр	Сасонко	
Инженер	Липилина	
Пров	Ахметова	

1.832.1-10.2.07.10.006

Каркас пространственный КП (КП25÷КП28)

Стадия	Масса	Масштаб
Р	см таблицу	
Лист	Листов 1	

МСХ СССР ГИПРОНИСЕЛЬХОЗ Москва

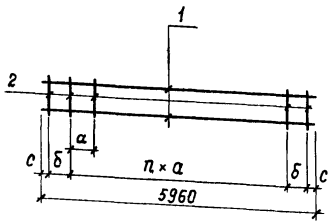

Формат	Зона	Поз	Обозначение	Наименование	Кол на исполнение 1 832 1-10.2.000.10											Примечание
					–	01	02	03	04	05	06	07	08	09	10	11	
				Документация													
12			1 832 1 – 10 2 00000 ПЗ	Пояснительная записка													
																	Масса единицы
				Детали													
Б.Ч		1	1 832 1 –10.2 0.0.0.11	Стержень ф6 А III ГОСТ 5781-75 ℓ=5960	2	2	2										1,3 кг
			1 832 1 –10 2 00.012	Стержень ф8 А III ГОСТ 5781-75 ℓ=5960				2	2								2,4 кг
			1 832 1 –10 2 0.0 013	Стержень ф10 А III ГОСТ 5.1459-72* ℓ=5960						2							3,7 кг
			1 832 1 –10 2 000 14	Стержень ф12 А III ГОСТ 5 1459-72* ℓ=5960							2	2	2	2			5,3 кг
			1.832 1 –10.2 00 0 15	Стержень ф14 А III ГОСТ 5 1459-72* ℓ=5960											2	2	7,2 кг
				Стержень ф4 В Р I ТУ 14-4 659-75													
Б.Ч		2	1 832.1 –10 2.000.1.6	ℓ=180				20			30				30		0,02 кг
			1 832 1 –10 2 00 0 17	ℓ=230	20				20			30				30	0,02 кг
			1 832 1 –10 2 0.0.0 18	ℓ=280		20							30				0,03 кг
			1 832 1 –10 2 000 19	ℓ=380			20			30				30			0,04 кг

Обозначение	Марка	Размеры, мм				п	Масса
		в	с	б	а		
1.832 1-10.2 0.0.0.10	КР1	230	130	–	300	19	3,0
-01	КР2	280					3,2
-02	КР3	380					3,4
03	КР4	180					5,2
-04	КР5	230					5,2
-05	КР6	380	30	250	200	27	8,6
-06	КР7	180					11,2
-07	КР8	230					11,2
-08	КР9	280					11,5
-09	КР10	380					11,8
-10	КР11	180					15,0
-11	КР12	230					15,0

Нач отд	Катов	
Гл инж отд	Каучан	
Рук гр	Ерусалимская	
Рук гр	Сасонкп	
Инженер	Гусева	
Проверил	Ахметова	

17278-07

1.832.1 –10. 2. 0.0.0 1.0

Каркас плоский КР (КР1 ÷ КР12)

Стадия	Масса	Масштаб
Р	См табл	
Лист	Листов 1	

МСХ СССР
ГИПРОНИИСЕЛЬХОЗ
Москва

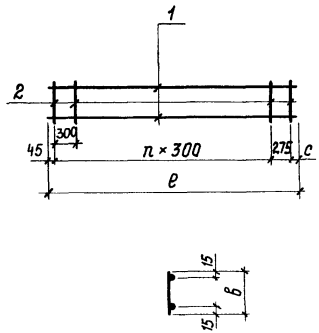

Формат	Зона	Поз.	Обозначение	Наименование	Кол. на исполнение 1.832.1-10.2 00020 —	01	02	03	04	05	06	07	08	09	10	11	Примечание
				Документация													
12			1 832.1-102 000.00ПЗ	Пояснительная записка													
																	Масса единицы
				Детали													
				Стержень ф6 AIII ГОСТ 5781-75														
Б.Ч.		1	1 832 1-10.2 000.2.1	e=2360	2	2	2	2									0,5 кг
				Стержень ф8 AIII ГОСТ 5781-75													
			1 832.1-10.2 000.2.2	e=2660					2	2	2	2					1,1 кг
			1832.1-10.2 000 2.3	e=2960									2	2	2	2	1,2 кг
				Стержень фЧВрIIТУ14-4-659-75														
Б.Ч.		2	1 832 1-10 2.00016	e=180	7				9				9				0,02 кг
			1.832.1-10.2 00017	e=230		7				9				9			0,02 кг
			1 832.1-10 2 00018	e=280			7				9				9		0,03 кг
			1832.1-10 2 00019	e=380				7				9				9	0,04 кг

Обозначение	Марка	Размеры, мм в	c	e	n	Масса
1832 1-10.2 00020	КР13	180	540	2360	5	1,2
-01	КР14	230				1,2
-02	КР15	280				1,2
-03	КР16	380				1,3
-04	КР17	180	240	2660	7	2,4
-05	КР18	230				2,4
-06	КР19	280				2,5
-07	КР20	380				2,6
-08	КР21	180	540	2960	7	2,6
-09	КР22	230				2,6
-10	КР23	280				2,7
-11	КР24	380				2,8

Взам инв.N | Подпись и дата | Инв N подл.

Нач отд	Катов		
Гл инж отд	Кацман		
Рук гр	Ерусалимская		
Рук гр	Сасонко		
Инженер	Гусева		

1.832.1-10.2 00020

Каркас плоский КР (КР13 ÷ КР24)

Стадия	Масса	Масштаб
Р	См табл	
Лист	Листов 1	

МСХ СССР
ГИПРОНИСЕЛЬХОЗ
Москва

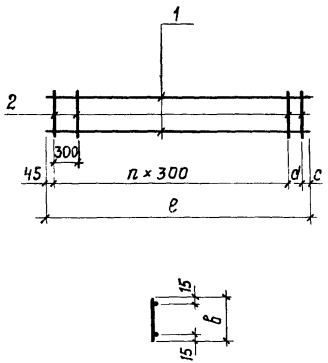

Формат	Зона	Поз	Обозначение	Наименование	Кол на исполнение 1832 1-102 00030											Примечание
					–	01	02	03	04	05	06	07	08	09	10	11	
				Документация													
12			1832.1-102 0000ПЗ	Пояснительная записка													
				Детали													Масса единицы
				Стержень ф8АIII ГОСТ 5781-75													
БЧ		1	1832 1-102 00031	ℓ=3260	2	2	2	2									1,3 кг
			1832 1-102 00032	ℓ=1190									2	2	2	2	0,5 кг
			1832 1-102 00033	ф6АIII ГОСТ 5781-75, ℓ=590					2	2	2	2					0,2 кг
				Стержень ф4ВрI ТУ 14-4-659-75													
БЧ		2	1832 1-102 00016	ℓ=180	9				3				5				0,02 кг
			1832 1-102 00017	ℓ=230		9				3				5			0,02 кг
			1832 1-102 00018	ℓ=280			9				3				5		0,03 кг
			1832 1-102 00019	ℓ=380				9				3				5	0,04 кг

Обозначение	Марка	Размеры, мм				n	Масса
		в	c	d	ℓ		
1832 1-102 00030	КР25	180	840	275	3260	7	2,8
-01	КР26	230					2,8
-02	КР27	280					2,9
-03	КР28	380					3,0
-04	КР29	180	50	195	590	1	0,3
-05	КР30	230					0,3
-06	КР31	280					0,4
-07	КР32	380					0,4
-08	КР33	180	50	195	1190	3	1,1
-09	КР34	230					1,1
-10	КР35	280					1,1
-11	КР36	380					1,2

Нач отд	Катов	
Гл инж отд	Кацман	
Рук гр	Ерусалимская	
Рук гр	Сасонко	
Инженер	Гусева	
Проверил	Яхметова	

1832 1-102 00.030

Каркас плоский КР (КР25 ÷ КР36)

Стадия	Масса	Масштаб
Р	См табл	
Лист	Листов 1	

МСХ СССР
ГИПРОНИСЕЛЬХОЗ
Москва

Инв N подл. | Подпись и дата | Взам инв. N

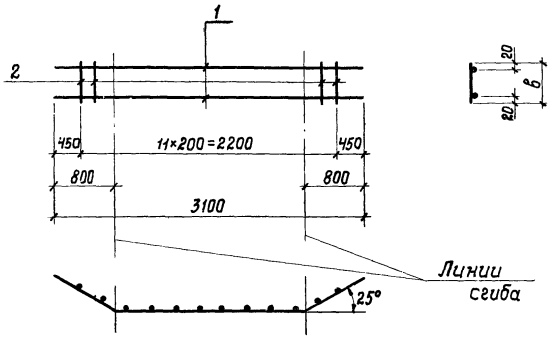

Формат	Зона	Поз	Обозначение	Наименование	Кол. на исполнение 1.832.1-10.2.00.040 –	01	02	03		Примечание
				Документация						
12			1.832.1-10.2.00.00ПЗ	Пояснительная записка						
				Детали						
										Масса единицы
				Стержень ф12 AIII ГОСТ 5.1459-72*						
Б4		1	1.832.1-10.2.00.041	ℓ=3100	2	2	2	2		2,8 кг
				Стержень ф4 Bp I ТУ14-4-659-75						
Б4		2	1.832.1-10.2.00.042	ℓ=140	12					0,01 кг
			1.832.1-10.2.00.043	ℓ=190		12				0,02 кг
			1.832.1-10.2.00.044	ℓ=240			12			0,02 кг
			1.832.1-10.2.00.045	ℓ=340				12		0,03 кг

Обозначение	Марка	в, мм	Масса
1.832.1-10.2.00.040	КР37	140	5,7
-01	КР38	190	5,8
-02	КР39	240	5,8
-03	КР40	340	6,0

Нач отд	Котов		
Гл инж отд	Кацман		
Рук гр	Ерусалимская		
Рук гр	Сасонко		
Инженер	Гусева		
Проверил	Яхметова		

1.832.1-10.2.00.040

Каркас плоский КР (КР37 ÷ КР40)

Стадия	Масса	Масштаб
Р	см. табл	
Лист	Листов 1	

МСХ СССР ГИПРОНИСЕЛЬХОЗ Москва

Копировал Чи-

Формат 12

Инв. N подл. | Подпись и дата | Взам. инв. N

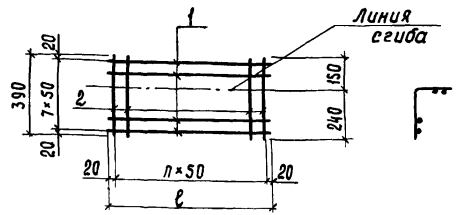

Обозначение	Марка	ℓ	n	Масса
1832.1-10.2 0005.0	С1	2440	48	3,9
-01	С2	1840	36	2,9

Формат	Зона	Поз.	Обозначение	Наименование	Кол	Примечание
				Документация		
А4			1832.1-10.2 0000 ПЗ	Пояснительная записка		
				1832.1-10.2 0.00 5.0		
				Детали		масса единицы
				Стержень ф4 ВрI ТУ14-4-659-75,		
БЧ		1	1.832.1-10.2 0005 1	ℓ = 2440	8	0,24 кг
БЧ		2	1832.1-10.2 0005 2	ℓ = 390	49	0,04 кг
				1.832.1-10.2 0.00.50-01		
				Детали		
				Стержень ф4 ВрI ТУ14-4-659-75,		
БЧ		1	1.832.1-10.2 0005 3	ℓ = 1840	8	0,18 кг
БЧ		2	1832.1-10.2 0005 2	ℓ = 390	37	0,04 кг

Инв. N подл. | Подпись и дата | Взам. инв. N

Нач. отд.	Котов	
Гл. инж. отд.	Кацман	
Рук. гр.	Ерусалинская	
Рук. гр.	Сасонко	
Инженер	Липилина	
Проверил	Ахметова	

1.832 1-10.2 00050

Сетка С (С1, С2)

Стадия	Масса	Масштаб
Р.	см табл	
Лист	Листов 1	

МСХ СССР ГИПРОНИСЕЛЬХОЗ Москва

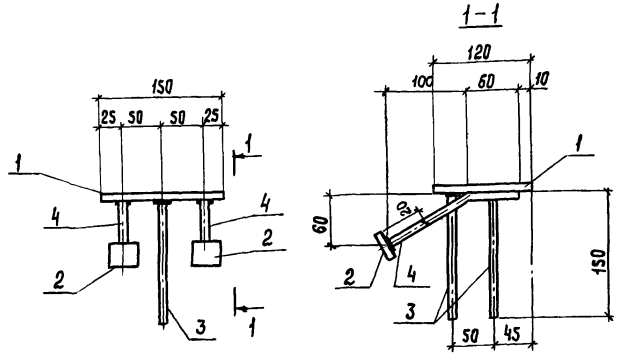

1. Поз. 3, 4 приварить к поз. 1, 2 дуговой сваркой под слоем флюса.
2. Поз. 4 приварить к поз. 1 контактной рельефно-точечной сваркой

Формат	Зона	Поз.	Обозначение	Наименование	Кол.	Примечание
				Документация		
А4			1.832.1-10.2.0.0.0.0.0 ПЗ	Пояснительная записка		
				Детали		масса единицы
БЧ		1	1.832.1-10 2 0.0 06 1	Полоса $\frac{8\times120\ ГОСТ\ 103\text{-}76}{Ст3\ ГОСТ\ 535\text{-}79}$, ℓ=150	1	1,13 кг
БЧ		2	1.832 1-10 2.0.0.0 6 2.	Полоса $\frac{8\times40\ ГОСТ\ 103\text{-}76}{Ст3\ ГОСТ\ 535\text{-}79}$, ℓ=40	2	0,1 кг
БЧ		3	1.832 1-10 2 0.0 06 3	ф10 AIII ГОСТ 5.1459-72*, ℓ=150	2	0,09 кг
БЧ		4	1.832 1-10 2 0.0 06 4	ф10 AIII ГОСТ 5.1459-72*, ℓ=170	2	0,1 кг

Инв. N подл. | Подпись и дата | Взам. инв. N

Нач. отд.	Котов	
Гл. инж. отд.	Кацман	
Рук. гр.	Ерусалинская	
Рук. гр.	Ахметова	
Проверил	Герцева	

1.832 1-10.2.0.0.0 6.0

Изделие закладное М1

Стадия	Масса	Масштаб
Р	1,7	
Лист	Листов 1	

МСХ СССР ГИПРОНИСЕЛЬХОЗ Москва

Инв. N подл	Подпись и дата	Взам инв N

Формат	Зона	Поз.	Обозначение	Наименование	Кол на исполнение 1.832.1-10.2.00.070 —	01	02	03	04						Примечание
				Документация											
А1			1832 1-10.2.0.00 70 СБ	Сборочный чертеж											
А4			1 832.1-10 2 00000 ПЗ	Пояснительная записка											
				Детали											Масса единицы
Б.Ч.		1	1 832.1-10 2. 00.0 7.1	⌀ 16 А I, ГОСТ 5781-75, ℓ=1860	1										2,9 кг
			1 832 1-10 2 0.00.72	⌀ 18 А I, ГОСТ 5781-75, ℓ=2040		1									4,1 кг
			1832 1-10 2 000 73	⌀ 20 А I, ГОСТ 5781-75, ℓ=2360			1								5,8 кг
			1832 1-10 2 000 74	⌀ 22 А I, ГОСТ 5781-75, ℓ=2540				1							7,6 кг
			1832 1-10.2 000. 75	⌀ 25 А I, ГОСТ 5781-75, ℓ=3130					1						12,0 кг
Б.Ч.		2	1.832.1 -10 2. 000 76	⌀ 16 А I, ГОСТ 5781-75, ℓ= 140	2	2	2								0,2 кг
			1.832 1 -10 2 000 77	⌀ 16 А I, ГОСТ 5781-75, ℓ= 220				2	2						0,35 кг

Нач отд	Котов	
Гл инж отд	Кацман	
Рук гр	Ерусалимская	
Рук. гр.	Сасонко	
Ст инж.	Варгина	
Провер.	Ахметова	

1 832 1 - 10 2 000 7.0

Петля П (П1 – П5)

Стадия	Лист	Листов
Р		1

МСХ СССР ГИПРОНИСЕЛЬХОЗ Москва

Инв N подл	Подпись и дата	Взам инв N

Нач отд	Котов	
Гл инж отд	Кацман	
Рук гр	Ерусалимская	
Рук гр	Сасонко	
Ст инж	Варгина	
Проверил	Ахметова	

Петля П (П1 – П5)

1832.1-10 2 00.0 70 СБ

Стадия	Масса	Масштаб
Р	см табл	
Лист	Листов 1	

МСХ СССР ГИПРОНИСЕЛЬХОЗ

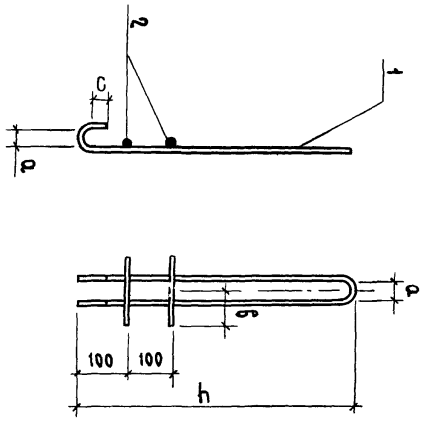

Обозначение	Марка	h	a	б	c	Масса
1832.1-10 2 00.0 70 -01	П1	800	60	70	50	3,3
-02	П2	890	60	70	50	4,5
-03	П3	1000	80	70	70	6,2
-04	П4	1090	80	110	70	8,3
	П5	1300	120	110	100	12,7

1-1

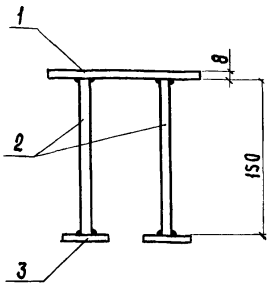

Наименование	Кол.	Приме-чание
Документация		
Пояснительная записка		
Детали		масса единицы
-150×8, ГОСТ 103-76, ℓ=60	1	0,57 кг
Ф10 AIII, ГОСТ 5 1459-72* ℓ=150	2	0,10 кг
-40×8, ГОСТ 103-76, ℓ=40	2	0,10 кг

3 Дуговой сваркой под слоем

Рис 1

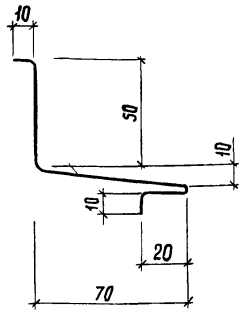

Рис 2

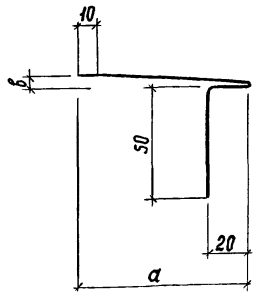

Обозначение	Марка	Рис.	Размеры, мм				Масса
			а	в	Длина	Ширина развертки	
1 832.1-10.2 10.0.0.3	СЛ1	1	—	—	1820	170	0,19
-01	СЛ2	2	70	5	1820	170	0,19
-02	СЛ3	2	120	10	1820	220	0,24
-03	СЛ4	2	170	15	1820	280	0,30
-04	СЛ5	2	270	25	1820	390	0,42

Взам. инв. № | Подпись и дата | Инв. № подл.

1.832.1-10.2. 0.0.0.8.0

	Стадия	Масса	Масштаб
...акладное М 2	Р	0,97	1:3
	Лист	Листов 1	
	Минсельстрой СССР ЦНИИЭПсельстрой		

Нач отд	Бирко	
Гл.спец	Жукова	
Рук гр	Косован	
Техник	Качева	

1832.1-10 2. 1.0.0.0.3

Слив СЛ (СЛ1 ÷ СЛ5)

Оцинкованная кровельная сталь δ=0,6 мм ГОСТ 19904-74

Стадия	Масса	Масштаб
Р.	см табл	1:2
Лист	Листов 1	
Минсельстрой СССР ЦНИИЭПсельстрой		

gost.e-ecolog.ru