СЕРИЯ 1.832.1-10

ДВУХСЛОЙНЫЕ СТЕНОВЫЕ ЛЕГКОБЕТОННЫЕ ПАНЕЛИ ПОВЫШЕННОЙ ЗАВОДСКОЙ ГОТОВНОСТИ ДЛЯ СЕЛЬСКОХОЗЯЙСТВЕННЫХ ЗДАНИЙ

ВЫПУСК 1

ОПАЛУБОЧНЫЕ ЧЕРТЕЖИ И АРМИРОВАНИЕ

17278-01
цена 1-52

gost.e-ecolog.ru

ЦЕНТРАЛЬНЫЙ ИНСТИТУТ ТИПОВОГО ПРОЕКТИРОВАНИЯ
ГОССТРОЯ СССР

Москва, А-445, Смольная ул., 22

Сдано в печать IX 1981 года

Заказ № 10382 Тираж 2.250 экз

СЕРИЯ 1.832.1-10

ДВУХСЛОЙНЫЕ СТЕНОВЫЕ ЛЕГКОБЕТОННЫЕ ПАНЕЛИ ПОВЫШЕННОЙ ЗАВОДСКОЙ ГОТОВНОСТИ ДЛЯ СЕЛЬСКОХОЗЯЙСТВЕННЫХ ЗДАНИЙ

ВЫПУСК 1

ОПАЛУБОЧНЫЕ ЧЕРТЕЖИ И АРМИРОВАНИЕ

Гипрониселькоз Минсельхоза СССР

Гл. инж. института М.М. Лукьянов
Нач. отдела СК И.Н. Котов
Гл. инж. отдела М.Я. Кацман
Гл. специалист С.Б. Ерусалимская

НИИЖБ Госстроя СССР

Зам. директора Н.Н. Коровин
Рук. сектора Ю.В. Чиненков
Ст. научный сотр. А.А. Евдокимов

ЦНИИЭПсельстрой Минсельстроя СССР

Зам. директора В.А. Заренин
Гл. инж. института Е.М. Дедов
Нач. отдела Е.С. Бирко

Гл. инж. проекта З.Н. Жукова
Ст. научный сотр. Л.С. Евстифеева

Утверждены Госстроем СССР
Протокол от 14.05.81г № 30

Содержание

Обозначение	Наименование	Стр
18321-10 100000ПЗ	Пояснительная записка	2-5
18321-10 110000	Панель 1ПСД6 -С	6,7
18321-10 1100000СБ	Панель 1ПСД6 -С	8,9
18321-10 120000	панель 2ПСД6 -С	10,11
18321-10 1200000СБ	Панель 2ПСД6 -С	12,13
18321-10 101000	Панель 1ПСД6 24	14
18321-10 1010000СБ	Панель 1ПСД6.24	15,16
18321-10 102000	Панель 1ПСД6.27	17
18321-10 1020000СБ	Панель 1ПСД6 27	18,19
18321-10 103000	Панель 1ПСД6.30	19,20
18321-10 1030000СБ	Панель 1ПСД6.30	21,22
18321-10 104000	Панель 1ПСД6 33	22,23
18321-10 1040000СБ	Панель 1ПСД6.33	24,25
18321-10 105000	Панель 2ПСД6 27	25,26
18321-10 1050000СБ	Панель 2ПСД6 27	27,28
18321-10 106000	Панель 2ПСД6 30	29
18321-10 1060000СБ	Панель 2ПСД6 30	30,31
18321-10 107000	Панель 2ПСД6 33	31,32
18321-10 1070000СБ	Панель 2ПСД6.33	33,34
18321-10 100001	Узел XI	34
18321-10 100000ВМС	Выборка стали	35-37
18321-10 100002	Вариант узлов А,Б,В,Г,Д при термообработке панелей сухим воздухом	38

Инв.№ подл. | Подпись и дата | Взам. инв.№

1 Общая часть

1.1. Выпуск 1 серии 18321-10 содержит опалубочные чертежи и армирование двухслойных легкобетонных панелей повышенной заводской готовности для сельскохозяйственных зданий

1.2 Номенклатура панелей, указания по их применению и расчету приведены в выпуске „0" настоящей серии

1.3 Рабочие чертежи арматурных и закладных изделий даны в выпуске 2 настоящей серии

2 Изготовление панелей

2.1 Двухслойные панели состоят из слоя конструкционно-теплоизоляционного легкого бетона проектной марки 50, внутреннего изолирующего слоя из тяжелого или легкого бетона проектной марки 200 и наружного фактурного слоя из цементно-песчаного раствора проектной марки 100

Для конструкционно-теплоизоляционного слоя приняты следующие материалы керамзитобетон на керамзитовом песке, пенобетон, керамзитобетон на перлитовом песке, перлитобетон, шлакопемзобетон, аглопоритобетон, шунгизитобетон.

Объёмная масса легких бетонов в сухом состоянии принята 800 1200 кг/м³

Область применения тех или иных легких бетонов указана в выпуске „0"

Для изготовления панелей могут применяться другие виды легких бетонов по согласованию с НИИЖБ'ом Госстроя СССР.

Инв.№ подл. | Подпись и дата | Взам. инв.№

			18321-10 100000ПЗ
Нач.отд.	Котов		Пояснительная записка
Гл.инж.отд.	Кацман		
Гл.спец.	Ерусалимская		
Рук.гр.	Сасонко		

Стадия	Лист	Листов
Р	1	4

МСХ СССР ГИПРОНИСЕЛЬХОЗ

Внутренний изолирующий слой предусмотрен толщиной 50мм и выполняется из тяжелого бетона объёмной массой 2400 кг/м^3 или соответствующего легкого бетона объемной массой 1800 кг/м^3, приготовленного на кварцевом песке и с пористым заполнителем крупностью не более 10 мм.

Бетон изолирующего слоя, работающий в условиях слабо и среднеагрессивной среды, должен быть повышенной плотности (П) и соответствовать требованиям главы СНиП II-28-73

Марки бетонов по морозостойкости должны приниматься в соответствии стребованиями табл. 9 СНиП II-21-75

Во всех случаях марка легких бетонов теплоизоляционного слоя должна быть не ниже Мр3 35, а в зданиях с относительной влажностью воздуха помещений более 75% при расчетной температуре наружного воздуха ниже -20°С не менее Мр3 50 Бетон изолирующего слоя и цементно-песчаный раствор по морозостойкости должны иметь марку не ниже Мр3 50. Марки бетонов по морозостойкости должны указываться в проектах зданий

Фактурный слой толщиной 20мм выполняется из цементно-песчаного раствора объемной массой 1800кг/м^3.

2.2 Армирование панелей предусмотрено сварными пространственными каркасами. Арматура принята из стали классов А-III (ГОСТ 5781-75, ГОСТ 51459-72*) и Вр-I (ТУ 14-4-659-75)

Марки сталей для изготовления арматурных и закладных изделий и монтажных петель должны назначаться в зависимости от температурных условий во время монтажа стен и эксплуатации зданий в соответствии стребованиями нормативных документов Марки сталей должны указываться в проектах зданий

Закладные и соединительные изделия должны быть защищены металлическими или комбинированными покрытиями в соответствии с указаниями СНиП II-28-73 Конкретные способы защиты назначаются в проектах зданий в зависимости от эксплуатационных условий

2.3 Стеновые панели разработаны с влажной термообработкой

Для крепления оконных и дверных блоков в панелях предусмотрены деревянные антисептированные пробки.

Заполнение оконных и дверных проемов столярными изделиями производится на заводе после термообработки панелей.

Вариант установки дверных и оконных блоков для термообработки сухим воздухом приведен на листе 1832.1-10.1.000.02.

Инв. № подл. | Подпись и дата | Взам. инв. №

2.4 Изготовление панелей, их приемка и контроль качества должны производиться в соответствии со СНиП III-16-73 „Бетонные и железобетонные конструкции сборные"; ГОСТ 13015-74 „Изделия железобетонные и бетонные. Общие технические требования"; ВСН 06-77 „Инструкция по изготовлению двухслойных стеновых панелей и блоков из легких бетонов для сельскохозяйственных зданий по серии 1.832-5"; ВСН 03-77 „Инструкция по изготовлению и применению стеновых панелей и блоков из керамзитопенобетона для животноводческих и птицеводческих зданий"

2.5 Панели при отпуске с завода должны иметь полную готовность

— в проемы должны быть установлены оконные и дверные блоки, предварительно окрашенные и оснащенные скобяными изделиями;

— швы между блоками и проёмами должны быть тщательно заделаны в соответствии с рабочими чертежами,

— поверхности оконных и дверных проемов со стороны помещения (откосы) должны быть затерты цементно-песчаным раствором и прошпаклеваны с последующей покраской водостойкой краской в соответствии с „Руководством по защите от коррозии лакокрасочными покрытиями строительных бетонных и железобетонных конструкций, работающих в газовлажных средах". В качестве таких красок могут быть использованы пентафталевые эмали марок ПФ-133, ПФ-837 и другие, а также масляные краски. Грунтом под масляную краску служит олифа, под пентафталевые эмали - соответствующие лаки марок ПФ-170 и ПФ-171. Толщина покрытия должна быть не менее 100мкм,

— под оконными блоками должны быть установлены двухсторонние сливы из оцинкованной стали.

3. Транспортирование и хранение.

3.1 Погрузка, транспортирование, разгрузка и хранение панелей должны производиться с соблюдением мер, исключающих возможность их повреждения.

3.2 Окна и двери в панелях должны быть закреплены в закрытом положении.

3.3 Перевозка панелей должна осуществляться автомобильным или железнодорожным транспортом на панелевозах и платформах, оборудованных инвентарными приспособлениями, обеспечивающими их устойчивость во время транспортировки.

Положение панелей должно быть вертикальным или слегка наклонным (угол до 8°), монтажными петлями вверх

3.4 На складе панели должны храниться в вертикальном положении (рабочем), установленными на деревянные инвентарные прокладки толщиной не менее 30 мм. Прокладки под панели следует укладывать по плотному, тщательно выровненному основанию, не менее двух штук на панель, располагаемых в местах установки монтажных петель.

4. Испытание панелей

4.1 Испытание панелей и оценку прочности, жесткости и трещиностойкости изделий производить в соответствии с ГОСТ 8829-77 „Изделия железобетонные сборные. Методы испытаний и оценка прочности, жесткости и трещиностойкости" с учетом требований „Инструкции по испытаниям железобетонных стеновых панелей промышленных зданий", Москва, 1970 г.

Схема испытания панелей приведена на рис. 1.

Контрольные нагрузки по проверке прочности и жесткости панелей и контролируемые прогибы приведены в таблице 2, расстояние между грузами - в таблице 1.

Таблица 1

Высота панели, Н мм	Размеры, мм	
	а	б
2680	100	600
2980	300	600
3280	400	600
2380	300	300

Рис 1 Схема испытания панелей
Расположение нагрузок по фасаду.

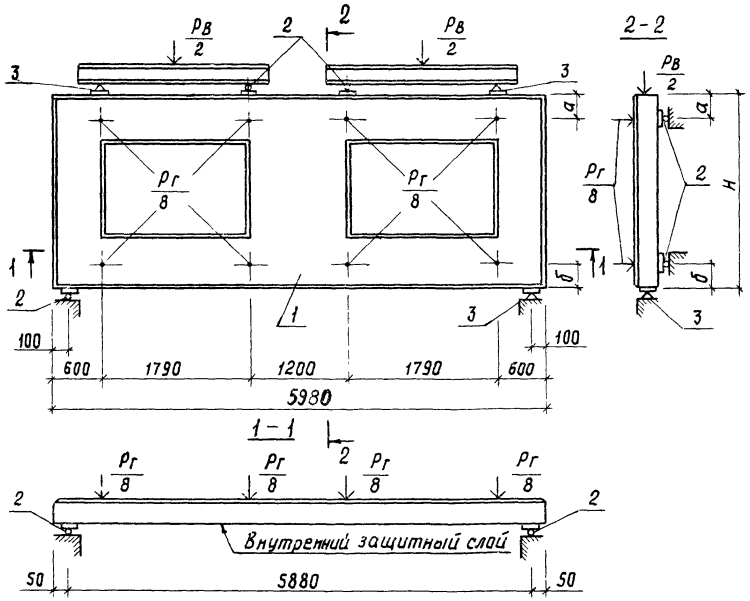

1 — Испытуемая панель
2 — Шаровые опоры
3 — Неподвижные опоры

Таблица 2

Марка панели	Масса панели, т	Контрольные разрушающие нагрузки при испытании панелей, т					Прогиб, см	
		на прочность				на жесткость	Контрольный	Предельный
		Вертикальная Рв, вкл массу панелей		Горизонтальная Рг		Горизонтальная		
		С=1,4	С=1,6	С=1,4	С=1,6		fк	fпред
1ПСД6 27 20-ПТ-К	4,2	11,3	12,9	2,1	2,4	1,2	1,50	3,0
1ПСД6 27 25-ПТ-К	5,0	12,6	14,4				0,80	
1ПСД6. 27 30-ПТ-К	5,8	13,9	15,9				0,50	
1ПСД6. 27 40-ПТ-К	7,4	16,6	19,0				0,20	
1ПСД6 30. 20-ПТ-К	4,8	12,3	14,0	2,3	2,7	1,4	1,40	
1ПСД6 30 25-ПТ-К	5,7	13,8	15,7				0,70	
1ПСД6 30. 30-ПТ-К	6,7	15,5	17,7				0,40	
1ПСД6 30 40-ПТ-К	8,6	18,6	21,3				0,20	
1ПСД6 33 20-ПТ-К	5,4	13,3	15,2	2,6	2,9	1,5	1,30	
1ПСД6 33 25-ПТ-К	6,5	15,1	17,3				0,70	
1ПСД6 33.30-ПТ-К	7,5	16,8	19,2				0,40	
1ПСД6.33.40-ПТ-К	9,7	20,5	23,4				0,15	
1ПСД6 24 20-ПТ-К	3,6	10,2	11,7	1,9	2,2	1,1	1,70	
1ПСД6 24 25-ПТ-К	4,3	11,4	13,1				0,90	
1ПСД6 24 30-ПТ-К	5,0	12,6	14,4				0,50	
1ПСД6. 24 40-ПТ-К	6,4	14,8	16,9				0,20	

Формат	Зона	Поз.	Обозначение	Наименование	Кол.	Примеч.
				Документация		
12г			1.832.1- 10 1.1.0.0.0.0 СБ	Сборочный чертеж		
11б			1.832.1- 10. 1.00.0.00 ПЗ	Пояснительная записка		Расход на панель.
				Детали		
64		1	1.832.1- 10. 1.1.0.0.01	Подкладка		
				Доска 100×25 ГОСТ 8486-66 / сосна, ель ϒ≤ 20% ℓ=50	4	0,0005 м³
12г		2	1.832.1- 10. 1.1.0.0.0.2	Костыль К1		
				Полоса -40×4 ГОСТ 103-76 / ГОСТ 380-71* ℓ=80	12	1,21 кг
11б		3	1.832.1- 10. 2.1.0.0.0.3	Слив СЛ1	2	0,38 кг
				Стандартные изделия		
		4		Оконный блок ОС.12.18 ГОСТ 16407-70*	2	
		5		Гвоздь К1,4×40 ГОСТ 4028-63*	36	
		6		Гвоздь К2,5×60 ГОСТ 4028-63*	28	
		7		Гвоздь К4×120 ГОСТ 4028-63*	14	
				Материалы		
		9		Доска 50×16 ГОСТ 8486-66 / сосна, ель ϒ≤ 20%	8,4 пм	0,0067 м³
		10		Пакля смоленая ГОСТ 16183-77	0,03	м³

1.832.1- 10.1. 1.0.0.0.0

Нач. отд.	Бирко Е.С.	[signature]
Гл. спец.	Жукова Э.Н.	[signature]
Рук. гр.	Косован Л.Г.	[signature]
Инжен.	Рябчикова Н.	[signature]

Панель 1ПСД6 -С

Стад.	Лист	Листов
Р	1	4

Минсельстрой СССР ЦНИИЭПсельстрой

Формат	Зона	Поз.	Обозначение	Наименование	Кол.	Примеч.
		11		Пароизол ГОСТ 19177-73 ф30	12	п.м.
		12		Мастика „Бутэпрол 2М"		
				ТУ-21-29-58-77	160	кг
		13		Антикоррозионное покрытие		см. поясн. записки

Формат	Зона	Для исполнения с порядковым номером [1]	Обозначение	Кол.	Примеч.
		Переменные	данные		
			Сборочные единицы		
		Поз. 14	Панель 1ПСД6		
12г		-00	1.832.1-10.1. 0.1.0.0.0	1	
		-01	-01	1	
		-02	-02	1	
		-03	-03	1	
		-04	-04	1	
		-05	-05	1	
		-06	-06	1	
		-07	-07	1	
		-08	-08	1	
		-09	-09	1	
		-10	-10	1	
		-11	-11	1	
		-12	-12	1	
		-13	-13	1	
		-14	-14	1	
		-15	-15	1	
12г		-16	1.832.1-10.1. 0.2.0.0.0	1	

[1] Основное исполнение, не имеющее порядкового номера обозначено „00".

Взам. инв. №

Подпись и дата

Инв. № подл.

1.832.1- 10 1.1.0.0.0.0

Формат	Зона	Для исполнения с порядковым номером [1]	Обозначение	Кол.	Примеч.
12г		-17	1832.1-10 1 02.0.0.0-01	1	
		-18	-02	1	
		-19	-03	1	
		-20	-04	1	
		-21	-05	1	
		-22	-06	1	
		-23	-07	1	
		-24	-08	1	
		-25	-09	1	
		-26	-10	1	
		-27	-11	1	
		-28	-12	1	
		-29	-13	1	
		-30	-14	1	
		-31	-15	1	
12г		-32	1832.1-10 1.0.3.0.0.0	1	
		-33	-01	1	
		-34	-02	1	
		-35	-03	1	
		-36	-04	1	
		-37	-05	1	
		-38	-06	1	
		-39	-07	1	
		-40	-08	1	
		-41	-09	1	
		-42	-10	1	
		-43	-11	1	
		-44	-12	1	
		-45	-13	1	

Инв. № подл. | Подпись и дата | Взам. инв. №

Формат	Зона	Для исполнения с порядковым номером [1]	Обозначение	Кол	Примеч.
12г		-46	1.832.1-10 1 0.3.0.0.0-14	1	
		-47	-15	1	
12г		-48	1832.1-10.1.0.4.0.0.0	1	
		-49	-01	1	
		-50	-02	1	
		-51	-03	1	
		-52	-04	1	
		-53	-05	1	
		-54	-06	1	
		-55	-07	1	
		-56	-08	1	
		-57	-09	1	
		-58	-10	1	
		-59	-11	1	
		-60	-12	1	
		-61	-13	1	
		-62	-14	1	
		-63	-15	1	
			Детали		
		Поз. 15	Слив СЛ		
		-00 ... -03; -16 ... -19;			
116		-32 ... -35, -48 ... -51;	1.832.1-10 2.1.0.0.3-01	2	СЛ2
		-04 ... -07; -20 ... -23;			
		-36 ... -39; -52 ... -55;	-02	2	СЛ3
		-08 ... -11; -24 ... -27;			
		-40 ... -43; -56 ... -59;	-03	2	СЛ4
		-12 ... -15; -28 ... -31;			
		-44 ... -47; -60 ... -63	-04	2	СЛ5

Инв. № подл. | Подпись и дата | Взам. инв. №

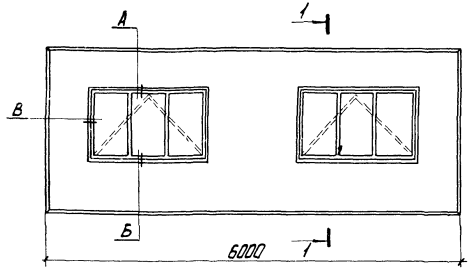

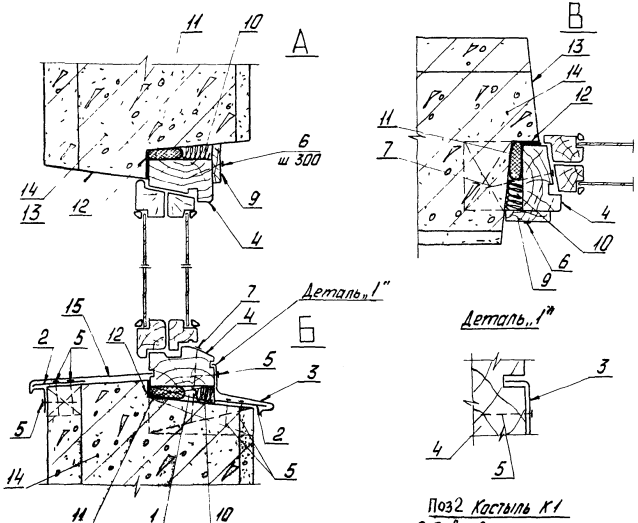

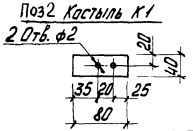

Обозначение	Марка	Размеры, мм		Масса, т
		Н	В	
1.832.1- 10. 1.1 0 0.0.0	1ПСД6 24 20-ПТ-С	2400	200	3,6
-01	1ПСД6.24.20-ПП-С			3,4
-02	1ПСД6.24.20-ПТ-КС			3,6
-03	1ПСД6 24 20-ПП-КС			3,4
-04	1ПСД6.24.25-ПТ-С		250	4,3
-05	1ПСД6.24.25-ПП-С			4,1
-06	1ПСД6 24 25-ПТ-КС			4,3
-07	1ПСД6.24.25-ПП-КС			4,1
-08	1ПСД6.24.30-ПТ-С		300	5,0
-09	1ПСД6 24 30-ПП-С			4,8
-10	1ПСД6 24 30-ПТ-КС			5,0
-11	1ПСД6 24 30-ПП-КС			4,8
-12	1ПСД6 24 40-ПТ-С		400	6,3
-13	1ПСД6.24.40-ПП-С			6,2
-14	1ПСД6.24.40-ПТ-КС			6,3
-15	1ПСД6 24.40-ПП-КС			6,2
-16	1ПСД6 27.20-ПТ-С	2700	200	4,2
-17	1ПСД6 27.20-ПП-С			4,0
-18	1ПСД6.27.20-ПТ-КС			4,2
-19	1ПСД6.27 20-ПП-КС			4,0
-20	1ПСД6.27.25-ПТ-С		250	5,0
-21	1ПСД6 27 25-ПП-С			4,8

			1.832.1-10 1.1.0.0.0 СБ
			Панель 1ПСД6 -С
			Стад. Р; Масса; Масшт. 1:50 1:5
			Лист 1 Листов 2
Нач.отд.	Бирко Е.С.		Минсельстрой СССР ЦНИИЭПсельстрой
Гл.спец.	Жупованя Н.		
Рук. гр.	Косован Л.Г.		
Инжен.	Радчилова Н.		

Обозначение	Марка	Размеры, мм H	Размеры, мм B	Масса, т
- 22	1ПСД6.27.25-ПТ-КС	2700	250	5,0
- 23	1ПСД6.27.25-ПП-КС			4,8
- 24	1ПСД6 27.30-ПТ- С		300	5,8
- 25	1ПСД6. 27.30-ПП-С			5,6
- 26	1ПСД6 27 30-ПТ-КС			5,8
- 27	1ПСД6 27.30-ПП-КС			5,6
- 28	1ПСД6 27 40-ПТ-С		400	7,4
- 29	1ПСД6.27 40-ПП-С			7,2
- 30	1ПСД6 27 40-ПТ-КС			7,4
- 31	1ПСД6 27 40-ПП-КС			7,2
- 32	1ПСД6 30 20-ПТ-С	3000	200	4,8
- 33	1ПСД6.30 20-ПП-С			4,6
- 34	1ПСД6 30 20-ПТ-КС			4,8
- 35	1ПСД6 30.20-ПП-КС			4,6
- 36	1ПСД6.30.25-ПТ-С		250	5,7
- 37	1ПСД6 30 25-ПП-С			5,5
- 38	1ПСД6 30 25-ПТ-КС			5,7
- 39	1ПСД6.30 25-ПП-КС			5,5
- 40	1ПСД6.30.30-ПТ-С		300	6,7
- 41	1ПСД6.30 30-ПП-С			6,5
- 42	1ПСД6 30 30-ПТ-КС			6,7
- 43	1ПСД6.30.30-ПП-КС			6,5
- 44	1ПСД6.30 40-ПТ-С		400	8,6
- 45	1ПСД6.30.40-ПП-С			8,3
- 46	1ПСД6.30.40-ПТ-КС			8,6
- 47	1ПСД6.30.40-ПП-КС			8,3

Обозначение	Марка	Размеры, мм H	Размеры, мм B	Масса, т
- 48	1ПСД6 33.20-ПТ-С	3300	200	5,4
- 49	1ПСД6.33.20-ПП- С			5,2
- 50	1ПСД6.33.20-ПТ-КС			5,4
- 51	1ПСД6.33.20-ПП-КС			5,2
- 52	1ПСД6.33.25-ПТ- С		250	6,5
- 53	1ПСД6.33.25-ПП-С			6,2
- 54	1ПСД6.33.25-ПТ-КС			6,5
- 55	1ПСД6 33.25-ПП-КС			6,2
- 56	1ПСД6.33.30-ПТ- С		300	7,5
- 57	1ПСД6.33.30-ПП-С			7,3
- 58	1ПСД6.33.30-ПТ-КС			7,5
- 59	1ПСД6.33.30-ПП-КС			7,3
- 60	1ПСД6 33.40-ПТ-С		400	9,7
- 61	1ПСД6.33.40-ПП-С			9,4
- 62	1ПСД6.33.40-ПТ-КС			9,7
- 63	1ПСД6.33.40-ПП-КС			9,4

Формат	Зона	Поз	Обозначение	Наименование	Кол	Примечание
				Документация		
А2г			1.832.1-10.1.2 ОООООСБ	Сборочный чертеж		
А2г			1.832.1-10.1.1 ОООООСБ	Узлы А, Б, В		
А4			1.832.1-101 ОДОООПЗ	Пояснительная записка		
				Детали		
						Расход на панель
Б Ч		1	1.832.1-101.1 0.0.01	Подкладка		
				Доска 100×25 ГОСТ 8486-66 Сосна или ель $\Psi \leq 20\%$ ℓ= 50	2	0,0003 м³
А2г		2	1.832.1-101 1 0002	Костыль К1		
				Полоса $\frac{-40\times4\ \text{ГОСТ}\ 103\text{-}76}{\text{ГОСТ}\ 380\text{-}71^*}$ ℓ=80	6	0,6 кг
А4		3	1.832.1-102.1 0003	Слив СЛ1	1	0,19 кг
				Стандартные изделия		
		4		Оконный блок ОС12.18 ГОСТ16407-70*	1	
		5		Гвоздь К1 4×40 ГОСТ 4028-63*	18	
		6		Гвоздь К2 5×60 ГОСТ 4028-63*	33	
		7		Гвоздь К4×120 ГОСТ 4028-63*	13	
		8		Дверной блок Д72 ГОСТ17324-71	1	

Нач отд	Котов	1.832.1-10.1.2 0.0.00	
Гл инж отд	Кацман		
Рук гр	Ерусалимская	Панель 2ПСД6 -С	Стадия: Р; Лист: 1; Листов: 4
Инженер	Гусева		МСХ СССР ГИПРОНИСЕЛЬХОЗ Москва
Пробер	Сасонко		

Формат	Зона	Поз	Обозначение	Наименование	Кол	Примечание
				Материалы		
		9		Доска 50×16 ГОСТ 8486-66 Сосна или ель $\Psi \leq 20\%$	10,2	0,008 м³
		10		Пакля смоленая ГОСТ 16183-77	0 03	м³
		11		Пороизол ГОСТ 19177-73 d=30	12 0	п. м
		12		Мастика „Бутепрол„ 2М"		
				ТУ-21-29-58-77	1 6	кг
		13		Антикоррозионное покрытие		См пояснительн записк

Формат	Зона	Для исполнения с порядковым номером[1]	Обозначение	Кол	Примечание
			Переменные данные		
			Сборочные единицы		
		Поз 14	Панель 2ПСД6		
А2г		- 00	1.832.1-101 0.5000	1	
		- 01	- 01	1	
		- 02	- 02	1	
		- 03	- 03	1	
		- 04	- 04	1	
		- 05	- 05	1	
		- 06	- 06	1	
		- 07	- 07	1	
		- 08	- 08	1	

Инв. № подл. | Подпись и дата | Взам. инв. №

1.832.1-10.1.2 0.0.00 Лист 2

17278-01 11

Формат	Зона	Для исполнения с порядковым номером[1]	Обозначение	Кол	Примечание
		- 09	1832 1-10 1.05000 - 09	1	
		- 10	- 10	1	
		- 11	- 11	1	
		- 12	- 12	1	
		- 13	- 13	1	
		- 14	- 14	1	
		- 15	- 15	1	
12г		- 16	1832 1-10 1 06000	1	
		- 17	- 01	1	
		- 18	- 02	1	
		- 19	- 03	1	
		- 20	- 04	1	
		- 21	- 05	1	
		- 22	- 06	1	
		- 23	- 07	1	
		- 24	- 08	1	
		- 25	- 09	1	
		- 26	- 10	1	
		- 27	- 11	1	
		- 28	- 12	1	
		- 29	- 13	1	
		- 30	- 14	1	
		- 31	- 15	1	
12г		- 32	1832.1 - 10.1 07000	1	
		- 33	- 01	1	
		- 34	- 02	1	
		- 35	- 03	1	
		- 36	- 04	1	

Формат	Зона	Для исполнения с порядковым номером[1]	Обозначение	Кол	Примечание
		- 37	1832 1-10 1 07000 - 05	1	
		- 38	- 06	1	
		- 39	- 07	1	
		- 40	- 08	1	
		- 41	- 09	1	
		- 42	- 10	1	
		- 43	- 11	1	
		- 44	- 12	1	
		- 45	- 13	1	
		- 46	- 14	1	
		- 47	- 15	1	
			Детали		
			Поз 15 Слив СЛ		
11в		-00...-03, -16...-19, -32...-35	1832 1-10 2 1.0.0.03 - 01	1	СЛ2
		-04...-07, -20...-23; -36...-39	- 02	1	СЛ3
		-08...-11, -24...-27, -40...-43	- 03	1	СЛ4
		-12...-15, -28...-31; -44...-47	- 04	1	СЛ5

[1] Основное исполнение, не имеющее порядкового номера, обозначено „00"

Инв № подл. | Подпись и дата | Взам. инв. №

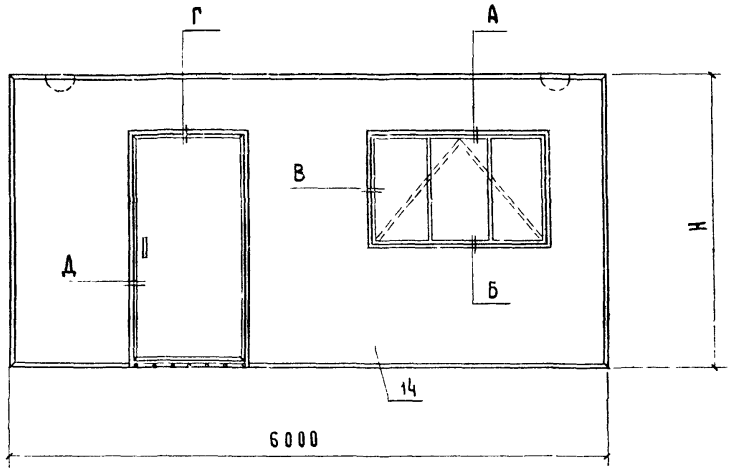

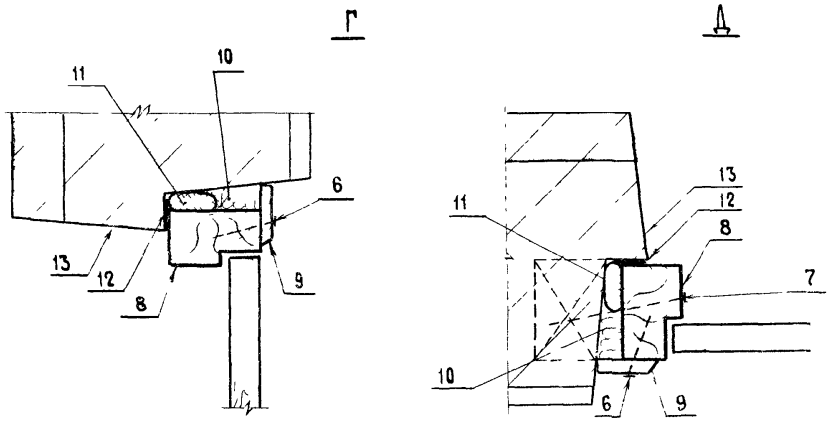

Обозначение	Марка	Размеры, мм		Масса, т
		Н	в	
1 832 1-101 20000	2 ПСД 6 27 20-ПТ-С	2700	200	4 0
— 01	2 ПСД 6 27 20-ПП-С			3,8
— 02	2 ПСД 6 27 20-ПТ-КС			4,0
— 03	2 ПСД 6 27 20-ПП-КС			3,8
— 04	2 ПСД 6 27 25-ПТ-С		250	4,8
— 05	2 ПСД 6 27 25-ПП С			4,6
— 06	2 ПСД 6 27 25 ПТ-КС			4,8
— 07	2 ПСД 6 27 25-ПП КС			4 6
— 08	2 ПСД 6 27 30-ПТ-С		300	5,5
— 09	2 ПСД 6 27 30-ПП-С			5 3
— 10	2 ПСД 6 27 30-ПТ-КС			5,5
— 11	2 ПСД 6 27 30-ПП КС			5,3
— 12	2 ПСД 6 27 40-ПТ-С		400	7,0
— 13	2 ПСД 6 27 40-ПП-С			6,8
— 14	2 ПСД 6 27 40-ПТ-КС			7,0
— 15	2 ПСД 6 27 40-ПП КС			6,8
— 16	2 ПСД 6 30 20-ПТ-С	3000	200	4,6
— 17	2 ПСД 6 30 20-ПП-С			4 4

Нач отд	Котов		
Гл инж отд	Кауман		
Рук гр	Ерусалимская		
Инженер	Гусев		
Провер	Сасенко		

1 832.1-10 1 2 0.00.0 СБ

Панель 2ПСД6 -С

Стадия	Масса	Масштаб
Р	см ТАСЛ	

Лист 1 | Листов 2

МСА СССР
ГИПРОНИСЕЛЬХОЗ
Москва

17278-01 13

Обозначение	Марка	Размеры, мм		Масса, т
		Н	б	
1 832 1 -10 1 200.00 -18	2ПСД 6 30 20 - ПТ-КС	3000	200	4,6
-19	2ПСД 6 30 20 - ПП-КС			4,4
-20	2ПСД 6 30 25 - ПТ-С		250	5,5
-21	2ПСД 6 30 25 - ПП-С			5,3
-22	2ПСД 6 30 25 - ПТ-КС			5,5
-23	2ПСД 6 30 25 - ПП-КС			5,3
-24	2ПСД 6 30 30 - ПТ-С		300	6,4
-25	2ПСД 6 30 30 - ПП-С			6,2
-26	2ПСД 6 30 30 - ПТ-КС			6,4
-27	2ПСД 6 30 30 - ПП-КС			6,2
-28	2ПСД 6 30 40 - ПТ-С		400	8,1
-29	2ПСД 6 30 40 - ПП-С			7,9
-30	2ПСД 6 30 40 - ПТ-КС			8,1
-31	2ПСД 6 30 40 - ПП-КС			7,9
-32	2ПСД 6 33 20 - ПТ-С	3300	200	5,2
-33	2ПСД 6 33 20 - ПП-С			5,0
-34	2ПСД 6 33 20 - ПТ-КС			5,2
-35	2ПСД 6 33 20 - ПП-КС			5,0
-36	2ПСД 6 33 25 - ПТ-С		250	6,2
-37	2ПСД 6 33 25 - ПП-С			6,0
-38	2ПСД 6 33 25 - ПТ-КС			6,2
-39	2ПСД 6 33 25 - ПП-КС			6,0
-40	2ПСД 6 33 30 - ПТ-С		300	7,2
-41	2ПСД 6 33 30 - ПП-С			7,0
-42	2ПСД 6 33 30 - ПТ-КС			7,2

Обозначение	Марка	Размеры, мм		Масса, т
		Н	б	
1 832 1 - 10 1 20000 - 43	2ПСД 6 33 30 - ПП-КС	3300	300	7 0
- 44	2ПСД 6 33 40 - ПТ-С		400	9,2
- 45	2ПСД 6 33 40 - ПП-С			9,0
- 46	2ПСД 6 33 40 - ПТ-КС			9,2
- 47	2ПСД 6 33 40 - ПП-КС			9,0

Формат	Зона	Поз	Обозначение	Наименование	Кол	Примечание
				Документация		
			1832 1-10.1 0100006	Сборочный чертеж		
			1832 1-10. 1 000008МС	Выборка стали		
			1832 1-10. 1 00000 ПЗ	Пояснительная записка		
				Сборочные единицы		
		1	1832 1-10. 2 00080	Изделие закладное М2	2	
				Детали		
				Пиломатериалы ГОСТ 8486-66		
				сосна или ель У ≤ 20%		
		2	1832 1-10.1 01001	Пробка 130×60, ℓ=60	6	
		3	1832 1-10 1 01002	Пробка 100×60, ℓ=60	8	
		4	1832.1-10 1 01003	Пробка 50×50, ℓ=60	6	
				Материалы		
		5		Цементно-песчаный		
				раствор М100, γ=1800 кг/м³	0,20	м³

Нач. отд.	Бирко	
Гл. спец.	Жукова	
Н. контр.	Косован	

18321-10. 101000

Панель 1ПСД 6 24

Стадия	Лист	Листов
Р	1	2

Минсельстрой СССР ЦНИИЭПсельстрой

Формат	Зона	Для исполнения с порядковым номером[1]	Обозначение	Кол	Примечание
			Переменные данные		
			Документация		
			Узел XI		
11В		-00 -03	1832 1-10 1 00001		XI-1
		-04 -15	-01		XI-2
			Сборочные единицы		
		поз 6 Каркас пространственный КП			
11Г		-00 -03	1832 1-10 2 01100	1	КП1
		-04 -07	-01	1	КП2
		-08 -11	-02	1	КП3
		-12 -15	-03	1	КП4
		поз 7 Изделие закладное М1			
		-00, -01, -04, -05, -08, -09, -12, -13, 02, -03, -06, -07, -10	Отсутствует		
11В		-11, -14, -15	1832 1-10.2 00060	2	
			Материалы		
		поз 8 Внутренний изолирующий слой			
		-00, -02, -04, -06, -08, -10, -12, -14	Тяжелый бетон М200, γ=2400 кг/м³	0,50	м³
		-01, -03, -05, -07, -09, -11, -13, -15	Легкий бетон М200, γ=1800 кг/м³	0,50	м³
		поз 9 Теплоизоляционный слой			
		Легкий бетон			
		М50, γ = 800 ÷ 1200 кг/м³			
		-00 -03		12,9	м³
		-04 -07		17,9	м³
		-08 -11		22,9	м³
		-12 -15		32,9	м³
		[1] Основное исполнение, не имеющее порядкового номера, обозначено „00"			

Инв. № подл. | Подпись и дата | Взам. инв. №

18321-10 101000

Лист

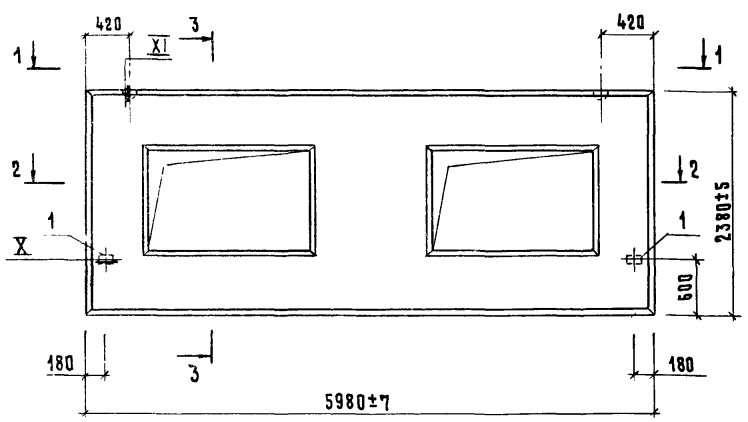

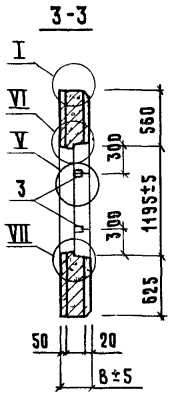

1-1

Рис. 1

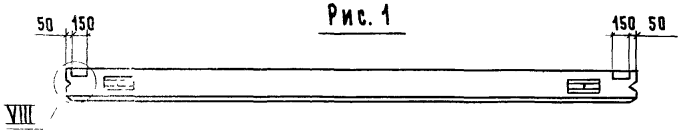

Рис. 2

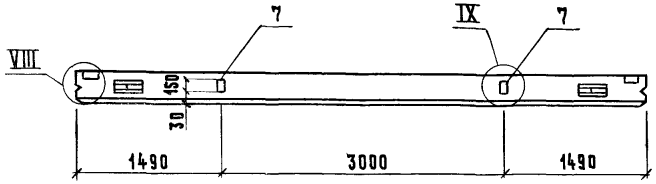

2-2

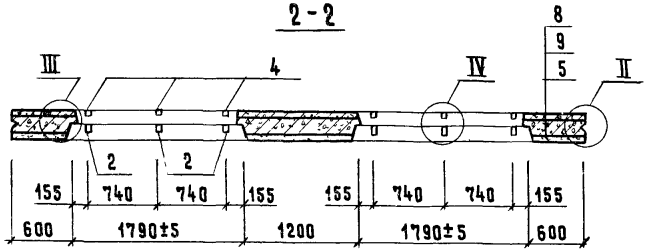

Обозначение	Марка	Рис	В, мм	Масса, т
1.832.1-10.1.0.1.0.0	1ПСД6.24.20-ПТ	1	200	3.6
-01	1ПСД6.24.20-ПП			3.4
-02	1ПСД6.24.20-ПТ-К	2		3.6
-03	1ПСД6.24.20-ПП-К			3.4
-04	1ПСД6.24.25-ПТ	1	250	4.3
-05	1ПСД6.24.25-ПП			4.1
-06	1ПСД6.24.25-ПТ-К	2		4.3
-07	1ПСД6.24.25-ПП-К			4.1
-08	1ПСД6.24.30-ПТ	1	300	5.0
-09	1ПСД6.24.30-ПП			4.8
-10	1ПСД6.24.30-ПТ-К	2		5.0
-11	1ПСД6.24.30-ПП-К			4.8
-12	1ПСД6.24.40-ПТ	1	400	6.3
-13	1ПСД6.24.40-ПП			6.2
-14	1ПСД6.24.40-ПТ-К	2		6.3
-15	1ПСД6.24.40-ПП-К			6.2

1. Масса панели подсчитана при объемной массе легкого бетона $\gamma = 1200$ кг/м^3 с учетом максимальной отпускной влажности легкого бетона $\omega^{\text{мак.}}_{\text{отп.}} = 15\%$
2. При установке пространственного каркаса поперечные стержни, попадающие в углубление для петли, вырезать по месту
3. Закладные изделия поз. 1 и 7 предварительно установить в пространственный каркас.

Нач отд	Бирко		
Гл спец.	Жукова		
Рук. гр.	Косован		
Ст техн	Васильева		
Ст техн	Хромова		

1.832.1-10.1.0.1.0.0 СБ

Панель 1ПСД6.24

Стадия	Масса	Масштаб
Р	См таблицу	1:50
Лист 1	Листов 3	

Минсельстрой СССР
ЦНИИЭПсельстрой

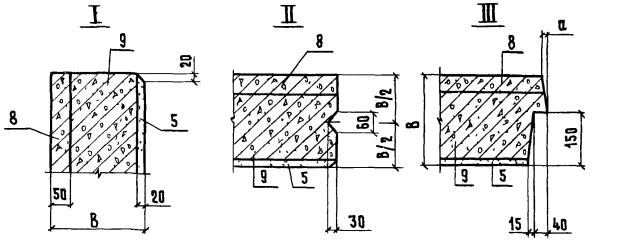

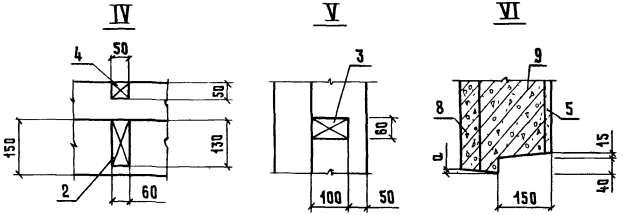

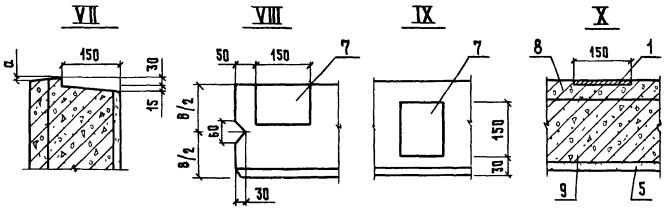

Для узлов III, IV, VII	Размеры, мм	
	B	a
	200	5
	250	10
	300	15
	400	25

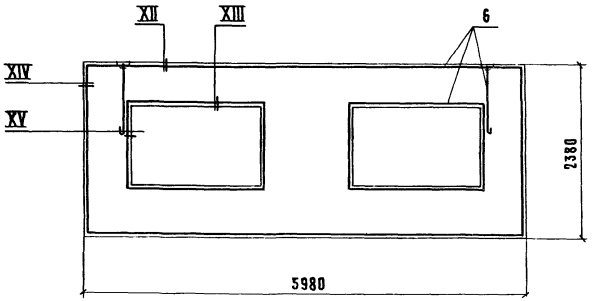

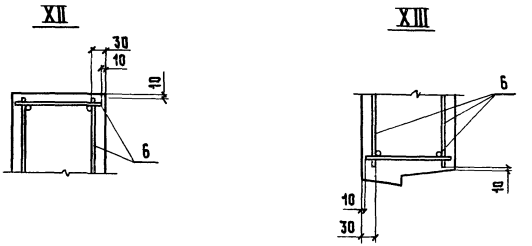

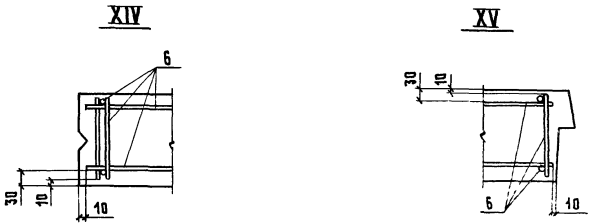

Инв № подл. | Подпись и дата | Взам инв №

Формат	Зона	Поз	Обозначение	Наименование	Кол	Примечание
				Документация		
12г			18321-10 1 02000 СБ	Сборочный чертеж		
12г			18321-10 1 00000 ВМ6	Выборка стали		
11Б			18321-10 1 00000 ПЗ	Пояснительная записка		
11Б			18321-10 1 01000 СБ	Узлы I-X, XII-XV		
				Сборочные единицы		
11Б		1	18321-102 00080	Изделие закладное М2	2	
				Детали		
				Пиломатериалы ГОСТ 8486-66		
				Сосна или ель $\bar{y} \leq 20\%$		
БЧ		2	18321-10.1 01001	Пробка 130×60, ℓ=60	6	
БЧ		3	18321-10 1 01002	Пробка 100×60, ℓ=60	8	
БЧ		4	18321-10.1 01003	Пробка 50×50, ℓ=60	6	
				Материалы		
		5		Цементно-песчаный		
				раствор М100, γ=1800 кг/м³	0,24	м³

Нач отд	Бирка	18321-10 1 02000	
Гл спец	Жукова		
Рук гр	Косован	Панель 1ПСД 6 27	Стадия: Р; Лист: 1; Листов: 2
Инж	Куликова		Минсельстрой СССР ЦНИИЭПсельстрой

Формат	Зона	Для исполнения с порядковым номером[1]	Обозначение	Кол	Примечание
			Переменные данные		
			Документация		
			Узел XI		
11Б		-00 -03	1832 1-10. 100001		XI-1
		-04 -15	-01		XI-2
			Сборочные единицы		
			поз 6 Каркас пространственный КП		
11г		-00 -03	18321-10. 202100	1	КП5
		-04 -07	-01	1	КП6
		-08 -11	-02	1	КП7
		-12 -15	-03	1	КП8
			поз 7 Изделие закладное М1		
		-00, -01, -04, -05, -08			
		-09, -12, -13	Отсутствует		
		-02, -03, -06, -07, -10			
11Б		-11, -14, -15	1832 1-10. 200060	2	
			Материалы		
			поз 8 Внутренний изолирующий слой		
		-00, -02, -04, -06, -08, -10, -12, -14	Бетон тяжелый М200 γ=2400 кг/м³	0,59	м³
		-01, -03, -05, -07, -09, -11, -13, -15	Легкий бетон М200 γ=1800 кг/м³	0,59	м³
			поз 9 Теплоизоляционный слой		
			Легкий бетон		
			М50, γ= 800-1200 кг/м³		
		-00 -03		1,53	м³
		-04 -07		2,12	м³
		-08 -11		2,70	м³
		-12 -15		3,88	м³
		[1] Основное исполнение, номера, обозначено „00"	не имеющее порядкового		

Инв № подл. | Подпись и дата | Взам. инв. №

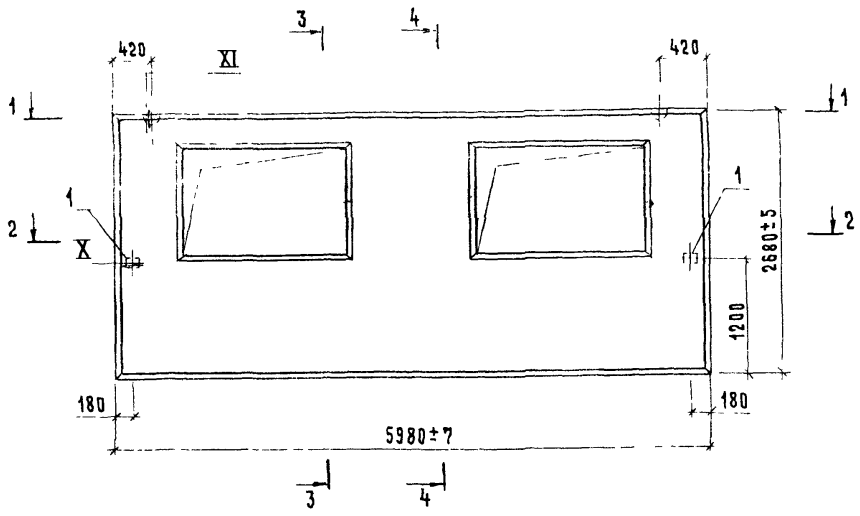

1-1

Рис 1

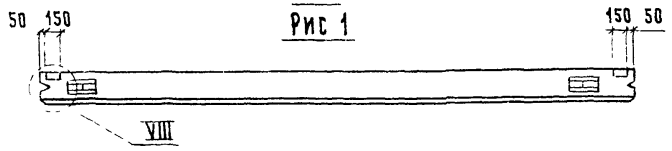

Рис 2

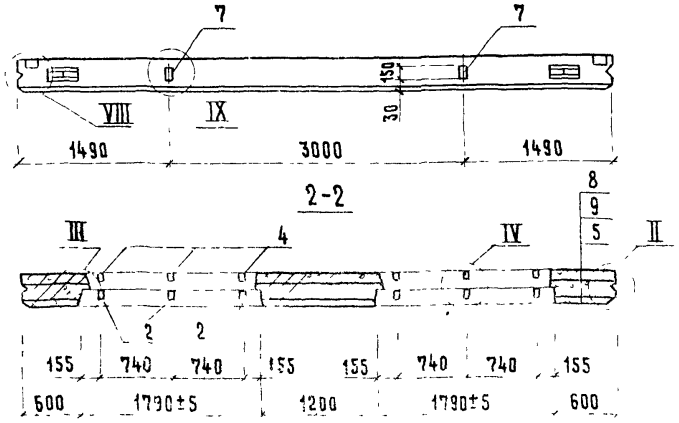

3-3

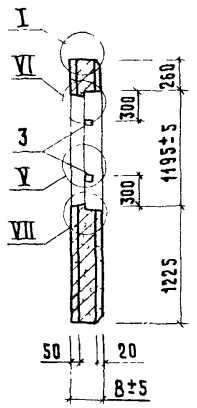

4-4

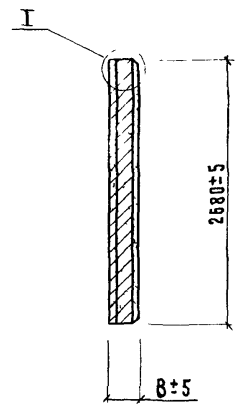

1 Масса панели подсчитана при объемной массе легкого бетона γ=1200 кг/м^3 с учетом максимальной отпускной влажности легкого бетона $\omega_{отп}^{max}$ = 15%

2 При установке пространственного каркаса поперечные стержни, попадающие в углубление для петли, вырезать по месту

3 Закладные изделия поз 1 и 7 предварительно установить в пространственный каркас

4 Таблицу исполнений см на листе 2.

Нач отд	Бирко	
Гл спец	Жукова	
Вед инж	Косован	
Инженер	Володенкова	
Инженер	Жукова	

18321-10.102000СБ

Панель 1ПСД 6.27

Стадия	Масса	Масштаб
Р	см таблицу	1:50
Лист 1	Листов 2	

Минсельстрой СССР
ЦНИИЭПсельстрой

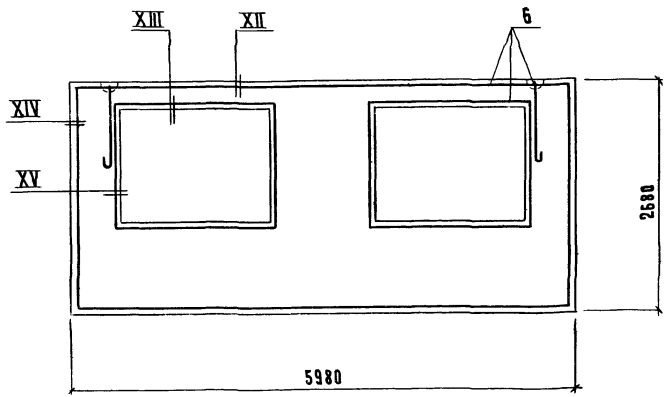

Обозначение	Марка	Рис.	В, мм	Масса, т
1.832.1-10. 1.0.2.0.0.0	1ПСД6 27.20-ПТ	1	200	4 2
– 01	1ПСД6.27.20-ПП			4.0
– 02	1ПСД6.27.20-ПТ-К	2		4.2
– 03	1ПСД6.27.20-ПП-К			4.0
– 04	1ПСД6 27.25-ПТ	1	250	5.0
– 05	1ПСД6.27.25-ПП			4.8
– 06	1ПСД6 27.25-ПТ-К	2		5 0
– 07	1ПСД6.27.25-ПП-К			4.8
– 08	1ПСД6.27.30-ПТ	1	300	5.8
– 09	1ПСД6.27.30-ПП			5.6
– 10	1ПСД6.27 30-ПТ- К	2		5.8
– 11	1ПСД6.27.30-ПП-К			5 6
– 12	1ПСД6.27.40-ПТ	1	400	7.4
– 13	1ПСД6.27.40-ПП			7.2
– 14	1ПСД6.27.40-ПТ-К	2		7 4
– 15	1ПСД6.27.40-ПП-К			7.2

Инв № подл. | Подпись и дата | Взам. инв №

Формат	Зона	Поз.	Обозначение	Наименование	Кол.	Примечание
				Документация		
12г			1.832.1-10. 1.0.3.0.0.0 СБ	Сборочный чертеж		
12г			1.832.1-10. 1.0.0.0 0.0 ВМС	Выборка стали		
11в			1.832.1-10. 1.0.0.0.0.0 ПЗ	Пояснительная записка		
11в			1.832 1-10. 1.0.1.0.0.0 СБ	Узлы I÷X, XII÷XV		
				Сборочные единицы		
11в		1	1.832.1-10. 2.0.0.0.8.0	Изделие закладное М2	2	
				Детали		
				Пиломатериалы ГОСТ 8486-66 Сосна или ель Ψ= 20%		
Б.ч		2	1.832.1-10. 1. 0.1.0.0 1	Пробка 130×60; ℓ=60	6	
Б.ч.		3	1.832.1-10. 1.0.1.0.0.2	Пробка 100×60; ℓ=60	8	
Б.ч.		4	1.832.1 -10.1. 0.1.0.0.3	Пробка 50×50; ℓ=60	6	
				Материалы		
		5		Цементно-песчаный раствор М100, γ=1800 кг/м^3	0 27	м^3

Взам. инв № | Подпись и дата | Инв № подл.

Нач. отд	Бирка		
Гл. спец.	Жукова		
Рук. гр	Косован		
Инженер	Куликова		

1.832.1-10.1 0.3 0.0.0

Панель 1ПСД6 30

Стадия	Лист	Листов
Р	1	3

Минсельстрой СССР ЦНИИЭПсельстрой

17278-01 20

Формат	Зона	Для исполнения с порядковым номером[1]	Обозначение	Кол.	Примечание
		Переменные данные			
			Документация		
			Узел XI		
		-00 - 03	1.832.1-10. 1.00001		XI-1
		-04 - 11	-01		XI-2
		-12 - 15	-02		XI-3
			Сборочные единицы		
		Поз 6. Каркас пространственный КП			
		-00 ... - 03	1.832.1-10. 2.03 1.0.0	1	КП9
		-04 ... - 07	-01	1	КП10
		-08 ... - 11	-02	1	КП11
		-12 ... - 15	-03	1	КП12
		Поз 7 Изделие закладное М1			
		-00; -01; -04; -05; -08;			
		-09; -12; -13;	Отсутствует		
		-02; -03; -06; -07; -10; -11			
		-14; -15	1 832 1-10. 2 00 0 60	2	
		[1] Основное исполнение, не имеющее порядкового номера, обозначено „00"			

			Лист
	1.832.1-10. 1 03.000		2

Формат	Зона	Для исполнения с порядковым номером[1]	Обозначение	Кол	Примечание
			Материалы		
		Поз 8. Внутренний изолирующий слой			
		Бетон тяжелый М 200, $\gamma = 2400$ кг/м^3			
		-00; -02; -04; -06; -08; -10; -12; -14;		0.68	м^3
		-01; -03; -05; -07; -09; -11; -13; -15	Отсутствует		
		Легкий бетон			
		М 200,	$\gamma = 1800$ кг/м^3		
		-00; -02; -04; -06; -08; -10; -12; -14;	Отсутствует		
		-01; -03; -05; -07; -09; -11; -13; -15		0.68	м^3
		Поз 9 Теплоизоляционный слой			
		Легкий бетон			
		М 50,	$\gamma = 800 \div 1200$ кг/м^3		
		-00 ... - 03		1.76	м^3
		-04 ... - 07		2.44	м^3
		-08 ... - 11		3.12	м^3
		-12 ... - 15		4.47	м^3

Инв. № подл. | Подпись и дата | Взам. инв. №

		Лист
1.832.1-10. 1.03.0.0		1

17278-01

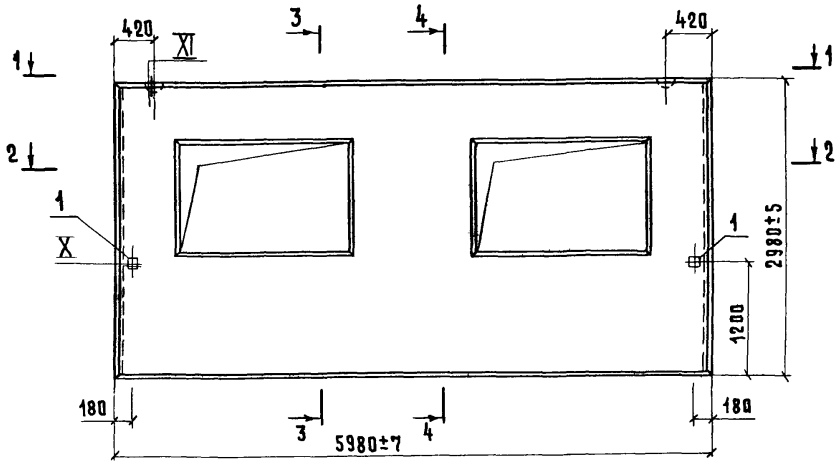

1-1

Рис. 1

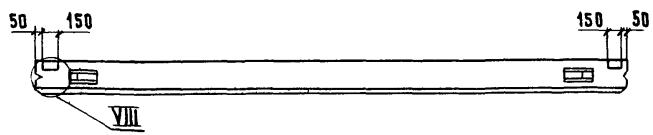

Рис. 2

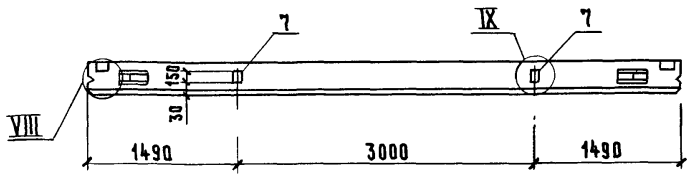

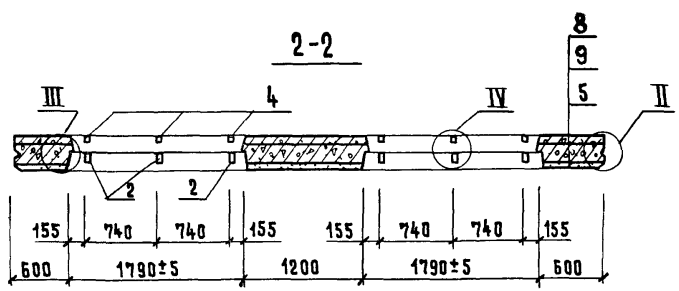

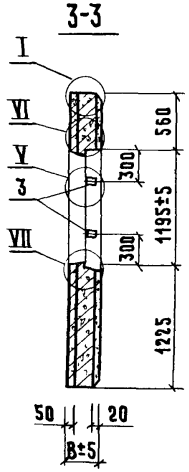

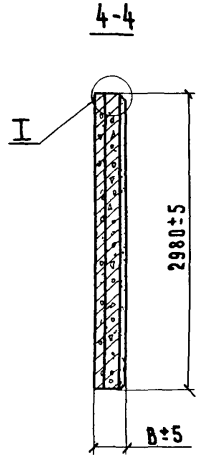

1 Масса панели подсчитана при объемной массе легкого бетона $\gamma = 1200$ кг/м^3 с учетом максимальной отпускной влажности легкого бетона $W_{отп}^{max} = 15\%$

2 При установке пространственного каркаса поперечные стержни, попадающие в углубление для петли, вырезать по месту

3 Изделия закладные поз 1 и 7 предварительно установить в пространственный каркас.

4 Таблицу исполнений см на листе 2

Нач. отд.	Бирко		
Гл. спец.	Жукова		
Вед. инж.	Косован		
Инженер	Володенкова		

1.832 1-10.1.03.0.00 СБ

Панель 1ПСД 6.30

Стадия	Масса	Масштаб
Р	см табл	1:50

Лист 1 | Листов 2

Минсельстрой СССР
ЦНИИЭПсельстрой

Инв. № подл. | Подпись и дата | Взам. инв. №

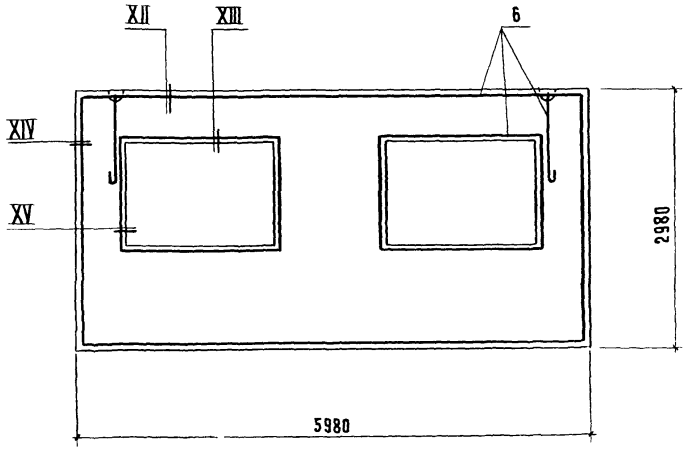

Обозначение	Марка	Рис	В, мм	Масса, т
1 8321-10. 1 0 3 0 0 0	1ПСД6 30 20 - ПТ	1	200	4 8
– 01	1ПСД6 30 20 - ПП			4 6
– 02	1ПСД6 30.20 - ПТ-К	2		4 8
– 03	1ПСД6.30.20- ПП-К			4 6
– 04	1ПСД6 30 25- ПТ	1	250	5 7
– 05	1ПСД6.30.25- ПП			5.5
– 06	1ПСД6.30.25- ПТ-К	2		5 7
– 07	1ПСД6.30 25- ПП-К			5.5
– 08	1ПСД6.30.30- ПТ	1	300	6 7
– 09	1ПСД6 30 30- ПП			6 5
– 10	1ПСД6 30 30- ПТ-К	2		6 7
– 11	1ПСД6 30 30- ПП-К			6 5
– 12	1ПСД6.30.40- ПТ	1	400	8.6
– 13	1ПСД6.30.40- ПП			8 3
– 14	1ПСД6 30 40- ПТ-К	2		8 6
– 15	1ПСД6.30 40- ПП-К			8.3

Формат	Зона	Поз.	Обозначение	Наименование	Кол	Примечание
				Документация		
12г			1 832 1 -10. 1 0 4 0 0 0 СБ	Сборочный чертеж		
12г			1 832 1 -10. 1 0 0.0 0 0 ВМС	Выборка стали		
11в			1 832 1 -10 1 0 0.0 0 0 ПЗ	Пояснительная записка		
12г			1 832 1 -10 1 0 1 0 0 0 СБ	Узлы I-X, XII-XV		
				Сборочные единины		
11в		1	1 832 1-10. 2 0 0 0 8 0	Изделие закладное М2	2	
				Детали		
				Пиломатериалы ГОСТ 8486-86 Сосна или ель $\Psi \leq 20\%$		
бч		2	1 832 1-10. 1 0 1.0 0 1	Пробка 130×60, ℓ=60	6	
бч		3	1.832 1-10. 1 0 1 0 0 2	Пробка 100×60; ℓ=60	8	
бч		4	1 832 1-10. 1. 0.1 0 0 3	Пробка 50×50, ℓ=60	6	
				Материалы		
		5		Цементно-песчаный раствор М 100, γ=1800 кг/м^3	0 31	м^3

Инв. № подл. | Подпись и дата | Взам. инв. №

Нач. отд	Бирко	
Гл. спец	Жукова	
Рук. гр	Косован	
Инженер	Куликова	

1 832 1-10. 1 0 4 0 0 0

Панель 1ПСД6 33

Стадия	Лист	Листов
Р	1	3

Минсельстрой СССР ЦНИИЭПсельстрой

Формат	Зона	Для исполнения с порядковым номером[1]	Обозначение	Кол	Примечание
		Переменные данные			
			Документация		
			Узел XI		
11Б		-00 -11	1832 1-10 100001-01		XI-2
		-12 -15	-02		XI-3
			Сборочные единицы		
		поз.6 Каркас пространственный КП			
11Г		-00 -03	1832 1-10 104100	1	КП13
		-04 -07	-01	1	КП14
		-08 -11	-02	1	КП15
		-12 -15	-03	1	КП16
		поз 7 Изделие закладное М1			
		-00,-01,-04,-05, 08,			
		-09,-12,-13,	Отсутствует		
		-02,-03,-06,-07,-10:			
11Б		-11,-14,-15	1832 1-10 2 00060	2	
		1 Основное исполнение, не имеющее порядкового номера, обозначено „00"			

Формат	Зона	Для исполнения с порядковым номером[1]	Обозначение	Кол	Примечание
			Материалы		
		поз 8 Изолирующий слой			
		Бетон тяжелый М200, γ = 2400 кг/м^3			
		-00;-02,-04;-06,-08,-10;-12,-14		077	м^3
		-01,-03,-05,-07,-09,-11,-13,-15	Отсутствует		
		Легкий бетон			
		М200, γ = 1800 кг/м^3			
		-00,-02,-04,-06,-08,-10;-12,-14	Отсутствует		
		-01,-03,-05,-07,-09,-11,-13,-15		077	м^3
		поз 9 Теплоизоляционный слой			
		Легкий бетон			
		М50, γ = 800-1200 кг/м^3			
		-00 ... -03		199	м^3
		-04 ... -07		276	м^3
		-08 ... -11		353	м^3
		-12 ... -15		506	м^3

Инв. № подл. | Подпись и дата | Взам. инв. №

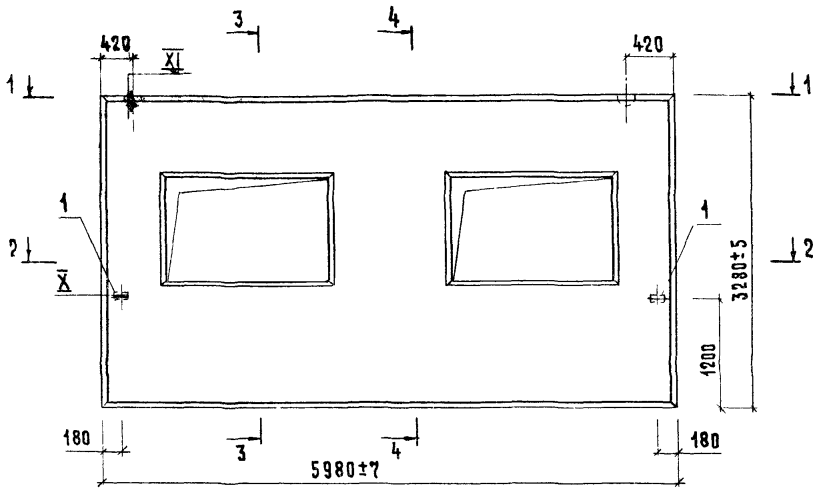

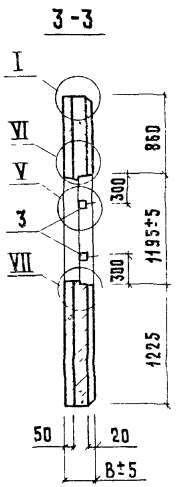

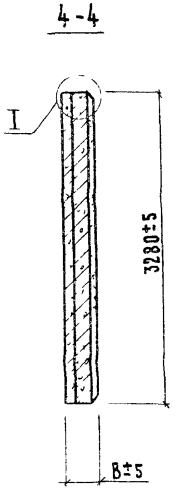

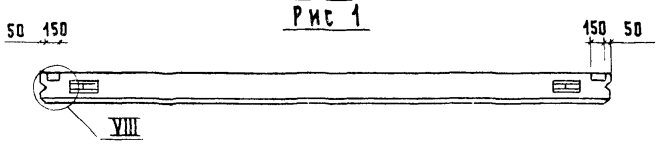

Рис 1

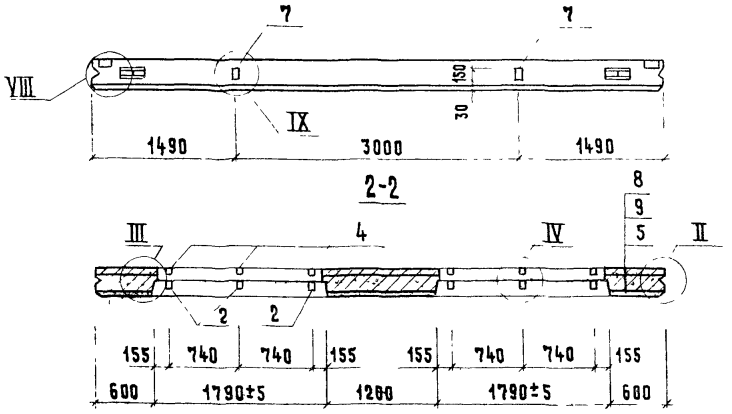

1 Масса панели подсчитана при объемной массе легкого бетона $\gamma = 1200$ кг/м^3 с учетом максимальной отпускной влажности легкого бетона $\omega^{max}_{отп} = 15\%$

2 При установке пространственного каркаса поперечные стержни, попадающие в углубление для петли, вырезать по месту

3 Закладные изделия поз 1 и 7 предварительно установить в пространственный каркас

4 Таблицу исполнений см на листе 2

Нач отд	Бирко	
Гл спец	Жукова	
Вед инж	Косован	
Инженер	Володенкова	

18321-10. 104000 СБ

Панель 1ПСД 6.33

Стадия	Масса	Масштаб
Р	См таблицу	1 50
Лист 1	Листов 2	

Минсельстрой СССР
ЦНИИЭПсельстрой

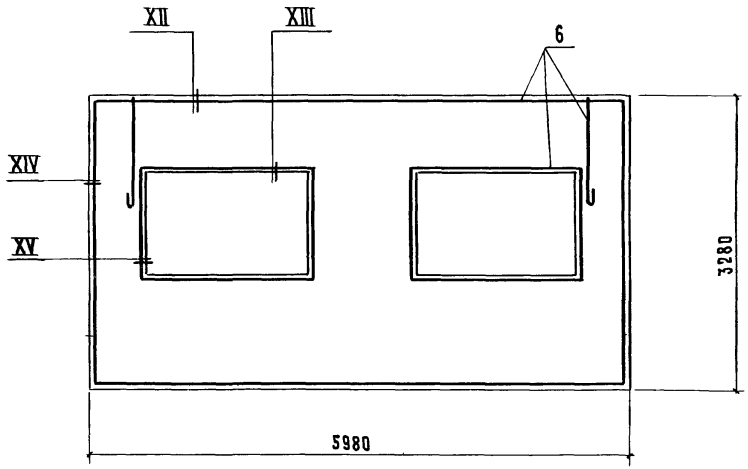

Обозначение	Марка	Рис	В, мм	Масса, т
1 832 1-10 1 04 000	1ПСД6 33 20-ПТ	1	200	54
-01	1ПСД6 33 20-ПП			52
-02	1ПСД6 33 20-ПТ-К	2		54
-03	1ПСД6 33 20-ПП-К			52
-04	1ПСД6 33 25-ПТ	1	250	65
-05	1ПСД6 33 25-ПП			62
-06	1ПСД6 33 25-ПТ-К	2		65
-07	1ПСД6 33 25-ПП-К			62
-08	1ПСД6 33 30-ПТ	1	300	75
-09	1ПСД6 33 30-ПТ			73
-10	1ПСД6 33 30-ПТ-К	2		75
-11	1ПСД6 33 30-ПП-К			73
-12	1ПСД6 33 40-ПТ	1	400	97
-13	1ПСД6 33 40-ПП			94
-14	1ПСД6 33 40-ПТ-К	2		97
-15	1ПСД6 33 40-ПП-К			94

Инв № подл. | Подпись и дата | Взам. инв. №

Формат	Зона	Поз	Обозначение	Наименование	Кол	Примечание
				Документация		
12г			1 832 1-10 1 05 000СБ	Сборочный чертеж		
12г			1 832 1-10.1 000000ВМС	Выборка стали		
12г			1 832 1-10 1 01 000СБ	Узлы I-X		
11в			1 832 1-10 1 00 00 ОПЗ	Пояснительная записка		
				Сборочные единицы		
11в		1	1 832 1-10 2 00 0 80	Изделие закладное М2	2	
				Детали		
				Пиломатериалы ГОСТ 8486-66 сосна или ель $\gamma \leq 20\%$		
Бч		2	1 8321-10 1 01 001	Пробка 130×60 ℓ=60	3	
Бч		3	1 8321-10 1 01 002	Пробка 100×60 ℓ=60	10	
Бч		4	1 8321-10 1 01 003	Пробка 50×50 ℓ=60	3	
				Материалы		
		5		Цементно-песчаный раствор марки М100, γ=1800 кг/м^3	0,21	м^3

Нач. отд.	Котов		
Гл. инж. отд.	Кацман		
Рук. гр.	Ерусалимская		
Рук. гр.	Сасонко		
Инж.	Гусева		
Провер.	Ахметова		

1 8321-10.1 05 000

Панель 2ПСД6 27

Стадия	Лист	Листов
Р	1	3

МСХ СССР
ГИПРОНИСЕЛЬХОЗ
Москва

Формат	Зона	Для исполнения с порядковым номером[1]	Обозначение	Кол	Примечание
			Переменные данные		
			Документация		
			Узел XI		
			1.832.1-10 1.0.0.0.0.1-01		XI-2
			-02		XI-3
			Сборочные единицы		
			Поз. 6. Каркас пространственный КП		
11В			1.832.1-10 .2.0.5.1.0.0	1	КП17
			-01	1	КП18
			-02	1	КП19
			-03	1	КП20
			Поз. 7. Изделие закладное м1		
		-00; -01; -04; -05; -08; -09; -12; -13	Отсутствует		
11В		-02; -03; -06; -07; -10; -11; -14; -15	1.832.1-10.2.00.06.0	2	

Формат	Зона	Для исполнения с порядковым номером[1]	Обозначение	Кол	Примечание
			Материалы		
		Поз.8. Внутренний изолирующий слой			
		-00; -02; -04; -06, -08; -10; -12, -14	Тяжелый бетон М200, γ=2400кг/м^3	0.57	м^3
		-01; -03; -05, -07; -09; -11; -13; -15	Легкий бетон М200, γ=1800кг/м^3	0.57	м^3
		Поз 9. Теплоизоляционный слой			
			Легкий бетон М50, γ=800 1200кг/м^3		
		-00 ... -03		1.41	м^3
		-04 ... -07		1.96	м^3
		-08 ... -11		2.50	м^3
		-12 ... -15		3.58	м^3
		[1] Основное исполнение, не имеющее порядкового			
		номера, обозначено „00"			

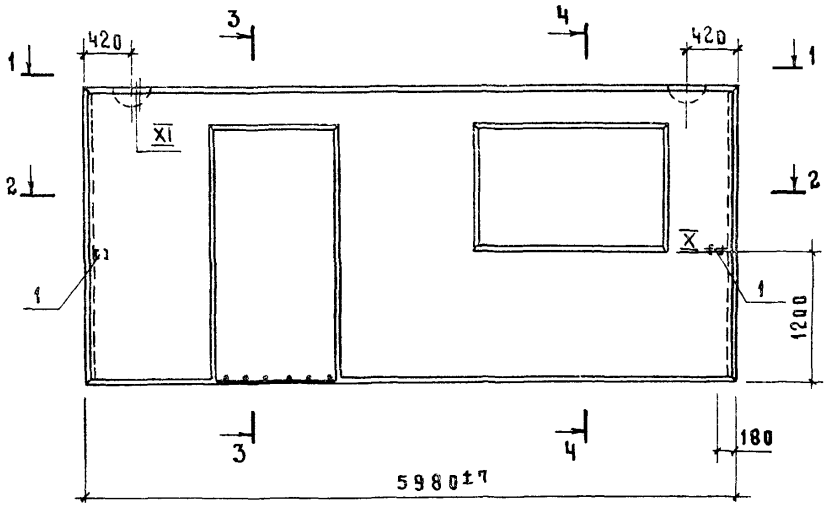

1-1

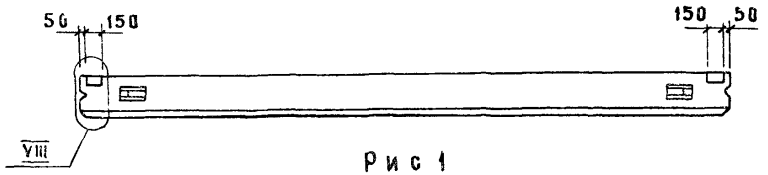

Рис 1

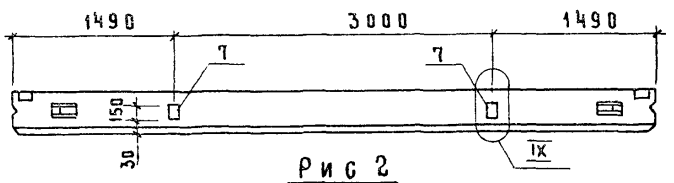

Рис 2

2-2

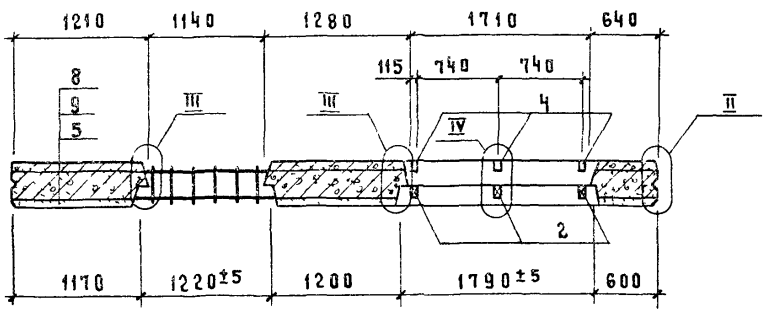

3-3

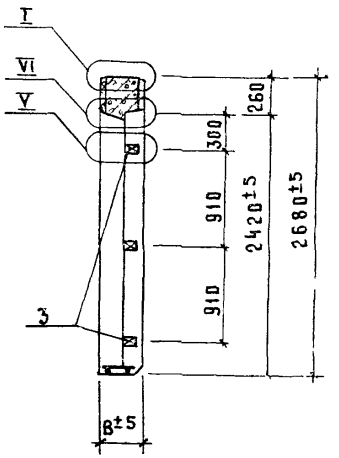

4-4

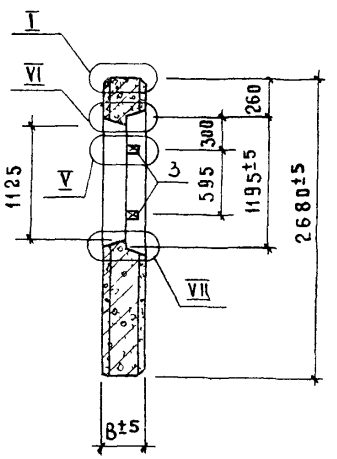

1 При установке пространственного каркаса поперечные стержни, попадающие в углубление для петли, вырезать по месту.

2 Изделия закладные поз.1 и 7 предварительно установить в пространственные каркасы

Нач отд	Котов		
Гл инж отд	Кацман		
Рук гр	Ерусалимская		
Рук гр	Сасонко		
Инж	Гусева		
Пров	Ахметова		

1.832 1-10.1.0500006

Панель 2ПСД6 27

Стадия	Масса	Масштаб
Р	см таблицу	
Лист 1	Листов 2	

МСХ СССР
ГИПРОНИСЕЛЬХОЗ
Москва

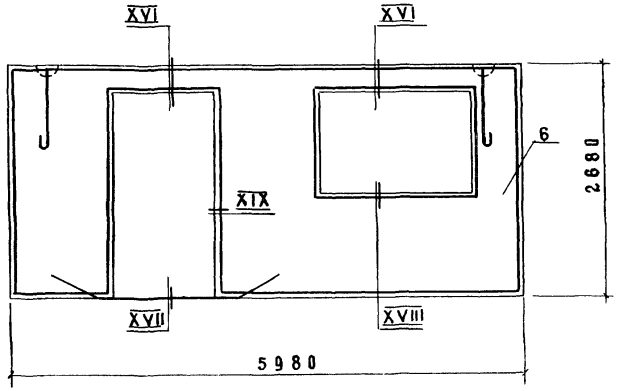

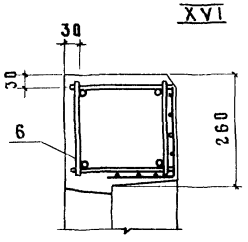

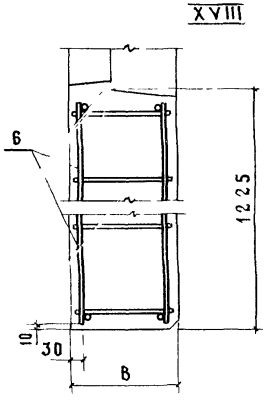

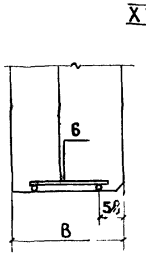

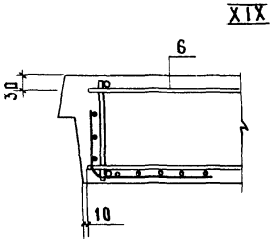

Обозначение	Марка	Рис для 1-1	B мм	Масса[1] т
18321-10.1.05.000	2ПСД6 27 20-ПТ	1	200	38
-01	2ПСД6 27 20-ПП			36
-02	2ПСД6 27 20-ПТ-К	2		38
-03	2ПСД6 27 20-ПП-К			36
-04	2ПСД6 27 25-ПТ	1	250	46
-05	2ПСД6 27 25-ПП			44
-06	2ПСД6 27 25-ПТ-К	2		46
-07	2ПСД6 27 25-ПП-К			44
-08	2ПСД6 27 30-ПТ	1	300	53
-09	2ПСД6 27 30-ПП			51
-10	2ПСД6 27 30-ПТ-К	2		53
-11	2ПСД6 27 30-ПП-К			51
-12	2ПСД6 27 40-ПТ	1	400	68
-13	2ПСД6 27 40-ПП			66
-14	2ПСД6 27 40-ПТ-К	2		68
-15	2ПСД6 27 40-ПП-К			66

[1] Масса панели подсчитана при объемной массе легкого бетона $\gamma = 1200$ кг/м^3 с учетом максимальной отпускной влажности легкого бетона $\omega_{отп}^{мак} = 15\%$

Формат	Зона	Поз	Обозначение	Наименование	Кол	Примечание
				Документация		
			18321-10.106000СБ	Сборочный чертеж		
			18321-10.1000008МС	Выборка стали		
			18321-10 101000 СБ	Узлы I-X		
			18321-10 105000 СБ	Узлы XVII-XIX		
			18321-10.100000ПЗ	Пояснительная записка		
				Сборочные единицы		
		1	18321-10 200080	Изделие закладное М2	2	
				Детали		
				Пиломатериалы ГОСТ 8486-66 сосна или ель γ=20%		
		2	18321-10 101001	Пробка 130×60 ℓ=60	3	
		3	18321-10 101002	Пробка 100×60 ℓ=60	10	
		4	18321-10 101003	Пробка 50×50 ℓ=60	3	
				Материалы		
		5		Цементно-песчаный раствор М100, γ-1800 кг/м³	025	м³

Гл.инж.отд	Котов		
Нач.отд	Кацман		
Рук.гр	Ерусалимская		
Рук.гр	Сасонко		
Инженер	Липилина		
ВОВ	Ахметова		

18321-10.106000

Панель 2ПСД630

Стадия	Лист	Листов
Р	1	2

МСХ СССР
ГИПРОНИСЕЛЬХОЗ
Москва

Инв.№ подл. | Подпись и дата | Взам.инв.№

Формат	Зона	Для исполнения с порядковым номером[1]	Обозначение	Кол	Примечание
			Переменные данные		
			Документация		
			Узел XI		
11В		-00 ... -03	18321-101 00001		XI-1
		-04 ... -11	-01		XI-2
		-12 ... -15	-02		XI-3
			Сборочные единицы		
			поз 6 Каркас пространственный КП		
11В		-00 ... -03	18321-10 2 06.100	1	КП 21
		-04 ... -07	-01	1	КП 22
		-08 ... -11	-02	1	КП 23
		-12 ... -15	-03	1	КП 24
			поз 7 Изделие закладное М1		
		-00,-01,-04,-05,-08,-09,-12,-13	Отсутствует		
11В		-02,-03,-06,-07,-10,-11,-14,-15	18321-10 2 000 60	2	
			Материалы		
			поз 8 Внутренний изолирующий слой		
		-00,-02,-04,-06,-08,-10,-12,-14	Тяжелый бетон М200 γ=2400 кг/м³	066	м³
		-01,-03,-05,-07,-09,-11,-13,-15	Легкий бетон М200 γ=1800 кг/м³	066	м³
			поз 9 Теплоизоляционный слой		
			Легкий бетон М50, γ=800 1200 кг/м³		
		-00 ... -03		165	м³
		-04 ... -07		228	м³
		-08 ... -11		291	м³
		-12 ... -15		417	м³
		[1] Основное исполнение, не имеющее порядкового номера, обозначено „00"			

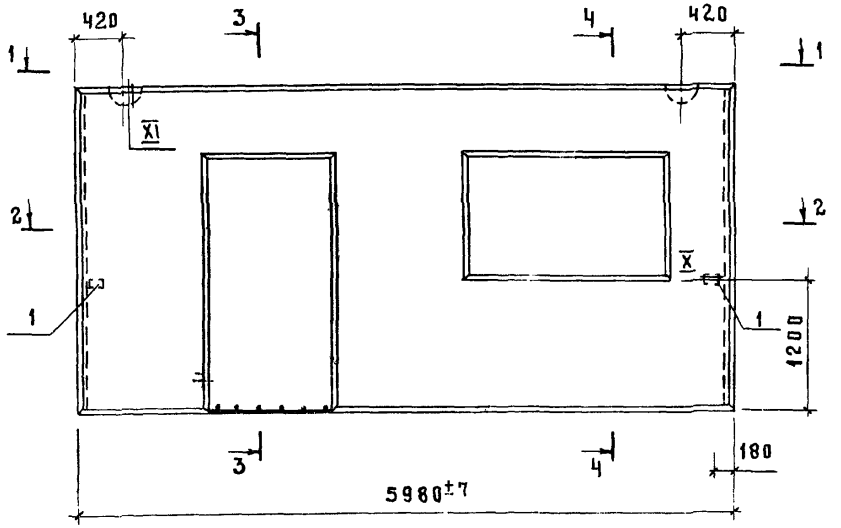

1 - 1

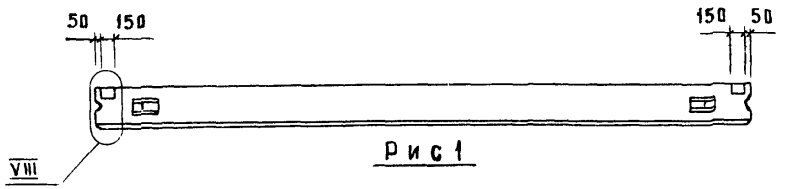

Рис 1

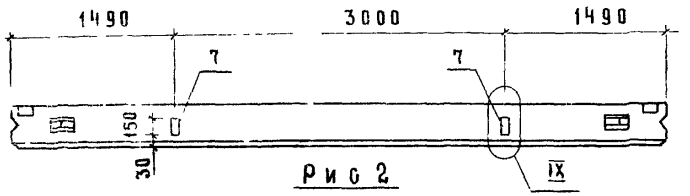

Рис 2

2 - 2

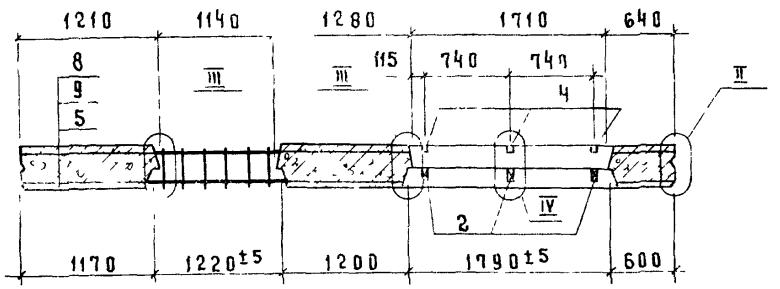

3 - 3

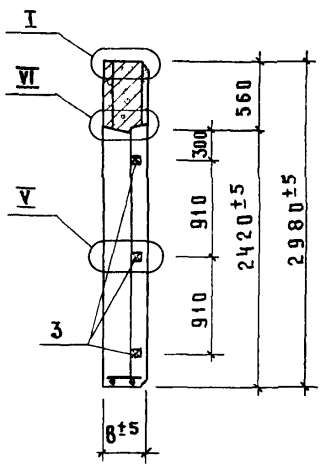

4 - 4

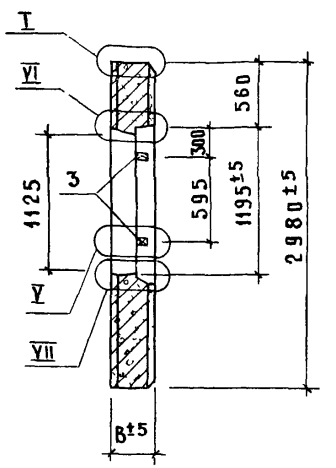

1 При установке пространственного каркаса поперечные стержни, попадающие в углубление для петли, вырезать по месту

2 Изделия закладные поз 1 и 7 предварительно установить в пространственные каркасы

			18321-10.106000СБ
Нач отд	Котов		Панель 2ПСД630
Гл инж отд	Кацман		
Рук гр	Ерусалимская		
Рук гр	Сасонко		
Инженер	Гусева		
Пров	Ахметова		

Стадия	Масса	Масштаб
Р	см таблицу	
Лист 1	Листов 2	

МСХ СССР
ГИПРОНИСЕЛЬХОЗ
МОСКВА

17278-01 31

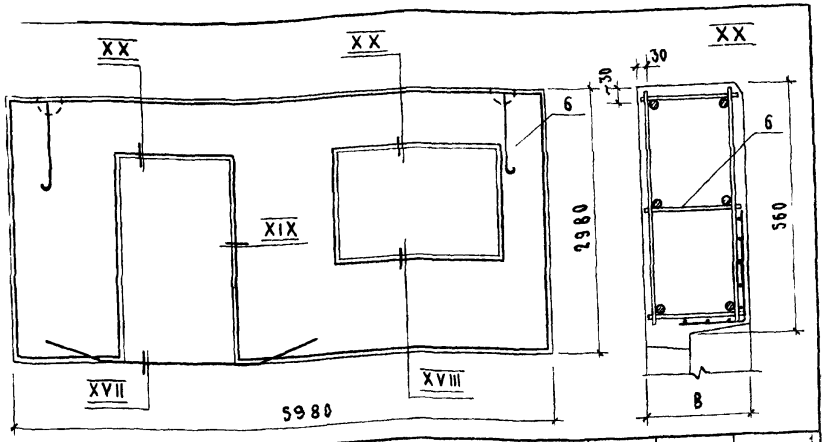

Обозначение	Марка	Рис для 1-1	В мм	Масса[1] т
1832.1-10.1.06.000	2 ПСД 6 30 20 – ПТ	1	200	4,4
– 01	2 ПСД 6 30 20 – ПП			4,2
– 02	2 ПСД 6 30 20 – ПТ – К	2		4,4
– 03	2 ПСД 6 30 20 – ПП – К			4,2
– 04	2 ПСД 6 30 25 – ПТ	1	250	5,3
– 05	2 ПСД 6 30 25 – ПП			5,1
– 06	2 ПСД 6 30 25 – ПТ – К	2		5,3
– 07	2 ПСД 6 30 25 – ПП – К			5,1
– 08	2 ПСД 6 30 30 – ПТ	1	300	6,2
– 09	2 ПСД 6 30 30 – ПП			6,0
– 10	2 ПСД 6 30 30 – ПТ – К	2		6,2
– 11	2 ПСД 6 30 30 – ПП – К			6,0
– 12	2 ПСД 6 30 40 – ПТ	1	400	7,9
– 13	2 ПСД 6 30 40 – ПП			7,7
– 14	2 ПСД 6 30 40 – ПТ – К	2		7,9
– 15	2 ПСД 6 30 40 – ПП – К			7,7

[1] Масса панели подсчитана при объемной массе легкого бетона γ = 1200 кг/м³ с учетом макс. отпускной влажности легкого бетона $W^{макс}_{отп}$ = 15%

Формат	Зона	Поз	Обозначение	Наименование	Кол.	Примечание
				Документация		
12Г			1832.1-10.1.07.000СБ	Сборочный чертеж		
12Г			1832.1-10.1.000.000ВС	Выборка стали		
12Г			1.832.1-10.1.0.1.000СБ	Узлы I – X		
12Г			1832.1-10.1.0.5.000СБ	Узлы XVII – XIX		
11Б			1.832.1-10.1.0.000ПЗ	Пояснительная записка		
				Сборочные единицы		
11Б		1	1832.1-10.2.0.080	Изделие закладное М2	2	
				Детали		
				Пиломатериалы ГОСТ 8486-66 Сосна или ель ℓ=20%		
Б Ч		2	1832.1-10.1.01.001	Пробка 130×60 ℓ=60	3	
Б Ч		3	1832.1-10.1.01.002	Пробка 100×60 ℓ=60	10	
Б Ч		4	1832.1-10.1.01.003	Пробка 50×50 ℓ=60	3	
				Материалы		
		5		Цементно-песчаный раствор М100, γ=1800 кг/м³	0,29	м³

Инв. № подл. | Подпись и дата | Взам. инв. №

Нач. отд.	Котов	
Гл. инж. отд.	Кацман	
Рук. гр.	Ерусалимская	
Инженер	Гусева	
Провер.	Сасонко	

1.832.1-10.1.07.000

Панель 2ПСД 6.33

Стадия	Лист	Листов
Р	1	3

МСХ СССР
ГИПРОНИСЕЛЬХОЗ
Москва

Формат	Зона	Для исполнения с порядковым номером[1]	Обозначение	Кол	Примечание
		Переменные данные			
			Документация		
			Узел XI		
118		-00...-07	18321-101 00001-01		XI-2
		...-08...-15	-02		XI-3
		Сборочные единицы			
		поз 6 Каркас пространственный КП			
118		-00 ..-03	18321-10 2 07 1 00	1	КП25
		...-04...-07	-01	1	КП26
		...-08...-11	-02	1	КП27
		...-12 ...-15	-03	1	КП28
		поз 7 Изделие закладное М1			
		-00,-01,-04,-05,-08,-09,-12,-13	Отсутствует		
118		-02,-03,-06,-07,-10,-11,-14,-15	18321-10 2 00 0 60	2	

Инв. № подл.	Подпись и дата	Взам. инв. №

18321-10.1 07 0 00	Лист 2

Формат	Зона	Для исполнения с порядковым номером[1]	Обозначение	Кол.	Примечание
			Материалы		
		поз 8 Внутренний изолирующий слой			
		-00,-02,-04,-06,-08,-10,-12,-14,	Тяжелый бетон М200, γ=2400 кг/м^3	0,75	м^3
		-01,-03,-05,-07,-09,-11,-13,-15	Легкий бетон М200, γ=1800 кг/м^3	0,75	м^3
		поз 9 Теплоизоляционный слой			
		Легкий бетон М50, γ=800 1200 кг/м^3			
		...-00...-03		188	м^3
		-04...-07		260	м^3
		-08...-11		332	м^3
		-12...-15		477	м^3
		[1] Основное исполнение, не имеющее порядкового			
		номера, обозначено „00"			

18321-10107000	Лист 3

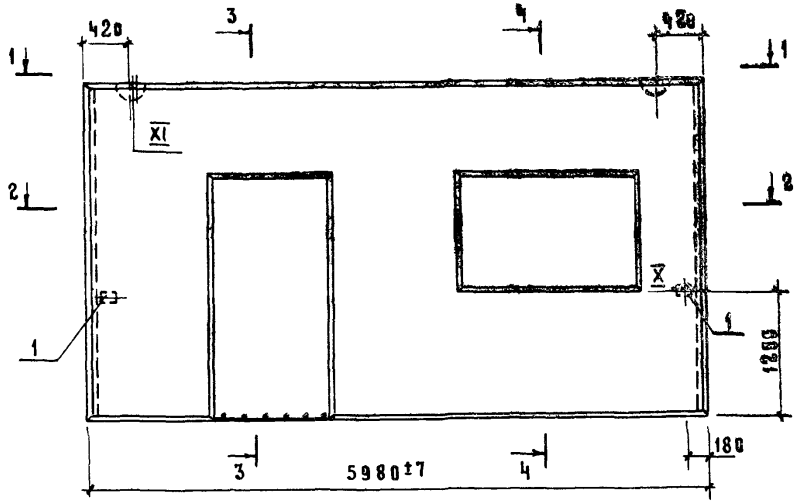

1-1

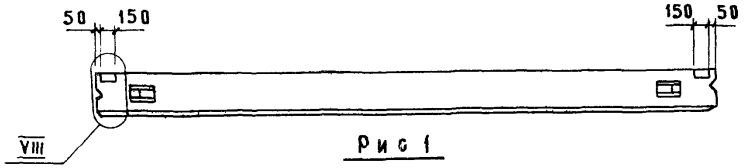

Рис 1

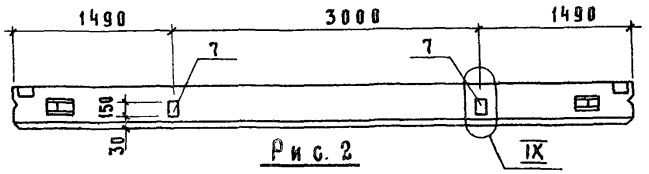

Рис. 2

2-2

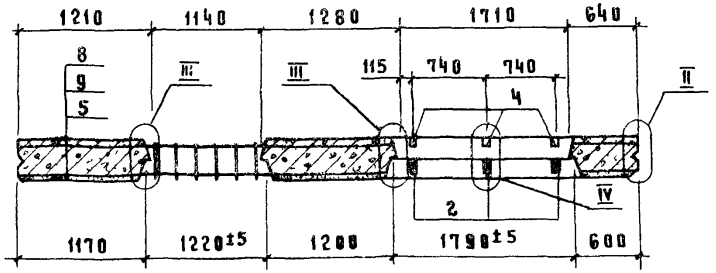

3-3

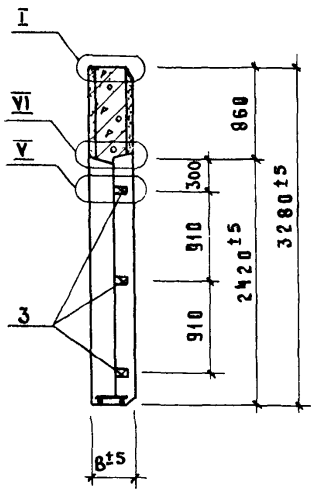

4-4

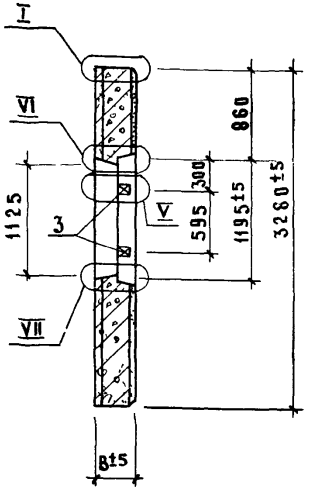

1. При установке пространственного каркаса поперечные стержни, попадающие в углубление для петли, вырезать по месту.
2. Изделия закладные поз. 1 и 7 предварительно установить в пространственные каркасы.

Нач. отд	Котов		
Гл. инж. отд	Кацман		
Рук. гр	Ерусалимская		
Рук. гр	Сасонко		
Инженер	Гусева		
Пров	Ахметова		

1.832.1-101.0.7.0.00 ОБ

Панель 2ПСД 6 33

Стадия	Масса	Масштаб
Р	см. таблицу	
Лист 1	Листов 2	

МСХ СССР
ГИПРОНИСЕЛЬХОЗ
Москва

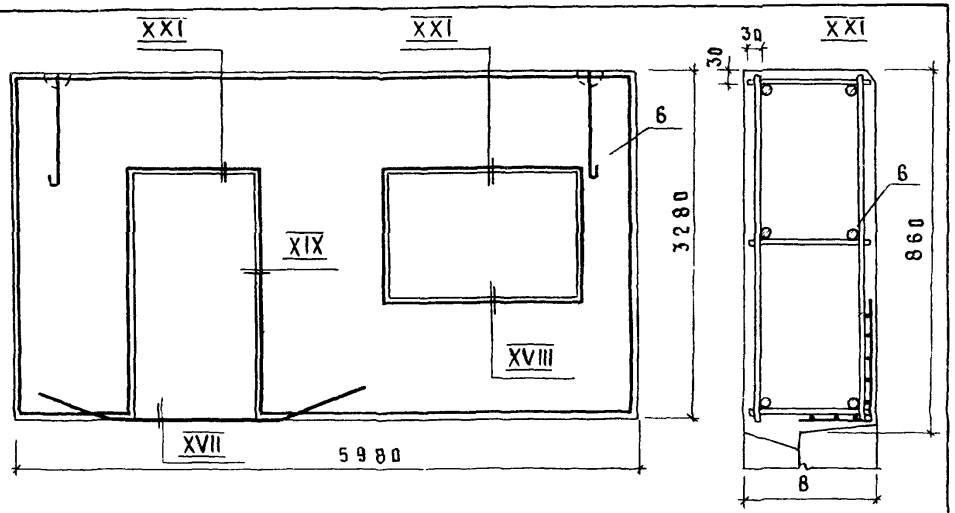

Обозначение	Марка	Рис для 1-1	B мм	Масса[1] т
18321-10 1 07000	2ПСД 6 33 20 - ПТ	1	200	50
- 01	2ПСД 6 33 20 - ПП			48
- 02	2ПСД 6 33 20 - ПТ - К	2		50
- 03	2ПСД 6 33 20 - ПП - К			48
- 04	2ПСД 6 33 25 - ПТ	1	250	60
- 05	2ПСД 6 33 25 - ПП			58
- 06	2ПСД 6 33 25 - ПТ - К	2		60
- 07	2ПСД 6 33 25 - ПП - К			58
- 08	2ПСД 6 33 30 - ПТ	1	300	70
- 09	2ПСД 6 33 30 - ПП			68
- 10	2ПСД 6 33 30 - ПТ - К	2		70
- 11	2ПСД 6 33 30 - ПП - К			68
- 12	2ПСД 6 33 40 - ПТ	1	400	90
- 13	2ПСД 6 33 40 - ПП			88
- 14	2ПСД 6 33 40 - ПТ - К	2		90
- 15	2ПСД 6 33 40 - ПП - К			88

[1] Масса панели подсчитана при объемной массе легкого бетона $\gamma = 1200 кг/м^3$ с учетом максимальной отпускной влажности легкого бетона $\omega^{макс}_{отп} = 15\%$

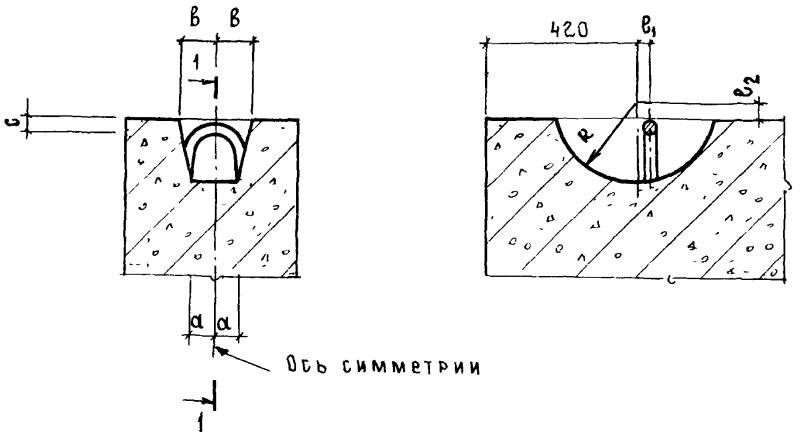

Обозначение	Марка	Размеры, мм					
		a	B	c	R	B_1	B_2
18321-10 1 00001	XI - 1	30	50	30	125	25	30
- 01	XI - 2	40	65	35	150	30	30
- 02	XI - 3	60	100	40	225	35	55

Инв N подл. | Подпись и дата | Взам инв N

Нач отд	Котов	
Гл инж отд	Кацман	
Рук гр	Ерусалимская	
Рук гр	Сасонко	
Ст инж	Варгина	
Провер	Ахметова	

1.832 1-10.1 00.0 0.1

Узел XI

Стадия	Лист	Листов
Р		1

МСХ СССР
ГИПРОНИСЕЛЬХОЗ
Москва

Марка панели	Арматурные изделия										Закладные изделия									Всего кг
	Арматурная сталь ГОСТ 5781-75			Арматурная сталь ГОСТ 5.1459-72*				Проволока ТУ 14-4-659-75			Профильная сталь	Арматурная сталь ГОСТ 5781-75					Арматурная сталь ГОСТ 5.1459-72			
	Класс А III			Класс А-III				Класс Вр I				Класс А-I					Класс А-II			
	ф, мм		Итого	ф, мм			Итого	ф, мм		Итого	Итого	б=8	ф, мм					ф, мм		Итого	
	6	8		10	12	14		4					16	18	20	22	25	10			
1ПСД6 24 20-П -С	14,0	16,2	30,2		31,8		31,8	6,9		6,9	68,9	4,2	6,6					1,2		12,0	80,9
1ПСД6 24 20-П -КС	14,0	16,2	30,2		31,8		31,8	6,9		6,9	68,9	6,8	6,6					2,0		15,4	84,3
1ПСД6 24.25-П -С	14,0	16,2	30,2		31,8		31,8	6,9		6,9	68,9	4,2	0,8		11,6			1,2		17,8	86,7
1ПСД6 24.25-П -КС	14,0	16,2	30,2		31,8		31,8	6,9		6,9	68,9	6,8	0,8		11,6			2,0		21,2	90,1
1ПСД6 24 30-П -С	17,6	9,6	27,2		31,8		31,8	8,5		8,5	67,5	4,2	0,8		11,6			1,2		17,8	85,3
1ПСД6 24 30-П -КС	17,6	9,6	27,2		31,8		31,8	8,5		8,5	67,5	6,8	0,8		11,6			2,0		21,2	88,7
1ПСД6 24 40-П -С	22,8		22,8	22,2			22,2	10,9		10,9	55,9	4,2	1,4			15,2		1,2		22,0	77,9
1ПСД6 24 40-П -КС	22,8		22,8	22,2			22,2	10,9		10,9	55,9	6,8	1,4			15,2		2,0		25,4	81,3
1ПСД6 27.20-П -С		53,1	53,1			28,8	28,8	5,7		5,7	87,6	4,2	0,8	8,2				1,2		14,4	102,0
1ПСД6 27 20-П -КС		53,1	53,1			28,8	28,8	5,7		5,7	87,6	6,8	0,8	8,2				2,0		17,8	103,4
1ПСД6 27 25-П -С	3,3	47,0	50,3		21,2		21,2	5,7		5,7	77,2	4,2	0,8		11,6			1,2		17,8	95,0
1ПСД6 27 25-П -КС	3,3	47,0	50,3		21,2		21,2	5,7		5,7	77,2	6,8	0,8		11,6			2,0		21,2	98,4
1ПСД6 27 30-П -С	3,3	47,0	50,3		21,2		21,2	7,8		7,8	79,3	4,2	0,8		11,6			1,2		17,8	97,1
1ПСД6 27 30-П -КС	3,3	47,0	50,3		21,2		21,2	7,8		7,8	79,3	6,8	0,8		11,6			2,0		21,2	100,5
1ПСД6 27 40-П -С	11,1	32,6	43,7		21,2		21,2	10,3		10,3	75,2	4,2	1,4			15,2		1,2		22,0	97,2
1ПСД6 27 40-П -КС	11,1	32,6	43,7		21,2		21,2	10,3		10,3	75,2	6,8	1,4			15,2		2,0		25,4	100,6
1ПСД6 30 20-П -С		56,2	56,2		31,8		31,8	7,1		7,1	95,1	4,2	0,8	8,2				1,2		14,4	109,5
1ПСД6 30.20-П -КС		56,2	56,2		31,8		31,8	7,1		7,1	95,1	6,8	0,8	8,2				2,0		17,8	112,9
1ПСД6 30.25-П -С	3,6	49,6	53,2		31,8		31,8	7,1		7,1	92,1	4,2	0,8		11,6			1,2		17,8	109,9
1ПСД6 30 25-П -КС	3,6	49,6	53,2		31,8		31,8	7,1		7,1	92,1	6,8	0,8		11,6			2,0		21,2	113,3

Нач отд	Котов	
Гл инж отд	Кацман	
Гл спец	Ерусалимская	
Рук гр	Сасонко	
Рук гр	Ахметова	
Инженер	Гусева	
Проверил	Кирпичкина	

1832 1-10 10000.08МС

Выборка стали

Стадия	Лист	Листов
Р	1	3

МСХ СССР
ГИПРИНИСЕЛЬХОЗ

Марка панели	Арматурные изделия											Закладные изделия									Всего кг
	Арматурная сталь ГОСТ 5781-75			Арматурная сталь ГОСТ 5.1459-72*				Проволока ТУ 14-4-659-75			Итого	Профильная сталь	Арматурная сталь ГОСТ 5781-75					Арматурная сталь* ГОСТ 5.1459-72			
	Класс А-III			Класс А-III				Класс Вр-I					Класс А-I					Класс А-III			
	ф, мм		Итого	ф, мм			Итого	ф, мм		Итого			ф, мм					ф, мм		Итого	
	6	8		10	12	14		4				6=8	16	18	20	22	25	10			
1ПСД6.30 30-П -С	3,6	49,6	53,2		31,8		31,8	9,6		9,6	94,6	4,2	1,4			15,2		1,2		22,0	116,6
1ПСД6 30.30-П -КС	3,6	49,6	53,2		31,8		31,8	9,6		9,6	94,6	6,8	1,4			15,2		2,0		25,4	120,0
1ПСД6.30 40-П -С	11,4	35,2	46,6	22,2			22,2	12,4		12,4	81,2	4,2	1,4				24,0	1,2		30,8	112,0
1ПСД6 30 40-П -КС	11,4	35,2	46,6	22,2			22,2	12,4		12,4	81,2	6,8	1,4				24,0	2,0		34,2	115,4
1ПСД6 33 20-П -С		58,3	58,3			43,2	43,2	7,2		7,2	108,7	4,2	0,8		11,6			1,2		17,8	126,5
1ПСД6 33 20-П -КС		58,3	58,3			43,2	43,2	7,2		7,2	108,7	6,8	0,8		11,6			2,0		21,2	129,9
1ПСД6 33 25-П -С	2,6	53,5	56,1			43,2	43,2	7,2		7,2	106,5	4,2	1,4			15,2		1,2		22,0	128,5
1ПСД6.33 25-П -КС	2,6	53,5	56,1			43,2	43,2	7,2		7,2	106,5	6,8	1,4			15,2		2,0		25,4	131,9
1ПСД6 33 30-П -С	3,3	52,2	55,5		31,8		31,8	9,7		9,7	97,0	4,2	1,4			15,2		1,2		22,0	119,0
1ПСД6 33 30-П -КС	3,3	52,2	55,5		31,8		31,8	9,7		9,7	97,0	6,8	1,4			15,2		2,0		25,4	122,4
1ПСД6.33. 40-П -С	11,1	37,8	48,9		31,8		31,8	12,5		12,5	93,2	4,2	1,4				24,0	1,2		30,8	124,0
1ПСД6.33. 40-П -КС	11,1	37,8	48,9		31,8		31,8	12,5		12,5	93,2	6,8	1,4				24,0	2,0		34,2	127,4
2ПСД6 27 20-П -С		37,3	37,3		5,6	28,8	34,4	15,0		15,0	86,7	4,2	0,8	8,2				1,2		14,4	101,1
2ПСД6.27 20-П -КС		37,3	37,3		5,6	28,8	34,4	15,0		15,0	86,7	6,8	0,8	8,2				2,0		17,8	104,5
2ПСД6 27. 25-П -С		37,3	37,3		26,8		26,8	15,2		15,2	79,3	4,2	0,8	8,2				1,2		14,4	93,7
2ПСД6.27. 25-П -КС		37,3	37,3		26,8		26,8	15,2		15,2	79,3	6,8	0,8	8,2				2,0		17,8	97,1
2ПСД6. 27. 30-П -С		37,3	37,3		26,8		26,8	16,8		16,8	80,9	4,2	0,8		11,6			1,2		17,8	98,7
2ПСД6. 27. 30-П -КС		37,3	37,3		26,8		26,8	16,8		16,8	80,9	6,8	0,8		11,6			2,0		21,2	102,1
2ПСД6 27 40-П -С		37,3	37,3		26,8		26,8	18,7		18,7	82,8	4,2	1,4			15,2		1,2		22,0	104,8
2ПСД6 27 40-П -КС		37,3	37,3		26,8		26,8	18,7		18,7	82,8	6,8	1,4			15,2		2,0		25,4	108,2

Инв. № подл. | Подпись и дата | Взам. инв. №

Марка панели	Арматурные изделия										Закладные изделия										Всего кг
	Арматурная сталь ГОСТ 5781-75			Арматурная сталь ГОСТ 5 1459-72*				Проволока ТУ 14-4-659-75			Итого	Профильная сталь		Арматурная сталь ГОСТ 5781-75					Арматурная сталь ГОСТ 51459-72*			Итого	
	Класс А-III			Класс А-III				Класс Вр-I						Класс А-I					Класс А-III				
	Ф, мм		Итого	Ф, мм			Итого	Ф, мм		Итого		δ=8		Ф, мм					Ф, мм				
	6	8		10	12	14		4						16	18	20	22	25	10				
2 ПСД 6 30 20 - П - С		39,3	39,3		37,4		37,4	16,3		16,3	93,0	4,2		0,8	8,2				1,2		14,4	107,4
2 ПСД 6 30 20 - П - КГ		39,3	39,3		37,4		37,4	16,3		16,3	93,0	6,8		0,8	8,2				2,0		17,8	110,8
2 ПСД 6 30 25 - П - С		39,3	39,3		37,4		37,4	16,5		16,5	93,2	4,2		0,8		11,6			1,2		17,8	111,0
2 ПСД 6 30 25 - П - КС		39,3	39,3		37,4		37,4	16,5		16,5	93,2	6,8		0,8		11,6			2,0		21,2	114,4
2 ПСД 6 30 30 - П - С		39,3	39,3		37,4		37,4	18,4		18,4	95,1	4,2		0,8		11,6			1,2		17,8	112,9
2 ПСД 6 30 30 - П - КС		39,3	39,3		37,4		37,4	18,4		18,4	95,1	6,8		0,8		11,6			2,0		21,2	116,3
2 ПСД 6 30 40 - П - С		39,3	39,3	22,2	5,6		27,8	19,7		19,7	86,8	4,2		1,4				24,0	1,2		30,8	117,6
2 ПСД 6 30 40 - П - КС		39,3	39,3	22,2	5,6		27,8	19,7		19,7	86,8	6,8		1,4				24,0	2,0		34,2	121,0
2 ПСД 6 33 20 - П - С		46,5	46,5		5,6	43,2	48,8	16,8		16,8	112,1	4,2		0,8		11,6			1,2		17,8	129,9
2 ПСД 6 33 20 - П - КС		46,5	46,5		5,6	43,2	48,8	16,8		16,8	112,1	6,8		0,8		11,6			2,0		21,2	133,3
2 ПСД 6 33 25 - П - С		46,5	46,5		5,6	43,2	48,8	17,0		17,0	112,3	4,2		1,4			15,2		1,2		22,0	134,3
2 ПСД 6 33 25 - П - КС		46,5	46,5		5,6	43,2	48,8	17,0		17,0	112,3	6,8		1,4			15,2		2,0		25,4	137,7
2 ПСД 6 33 30 - П - С		46,5	46,5		37,4		37,4	19,2		19,2	103,1	4,2		1,4			15,2		1,2		22,0	125,1
2 ПСД 6 33 30 - П - КС		46,5	46,5		37,4		37,4	19,2		19,2	103,1	6,8		1,4			15,2		2,0		25,4	128,5
2 ПСД 6 33 40 - П - С		46,5	46,5		37,4		37,4	21,5		21,5	105,4	4,2		1,4				24,0	1,2		30,8	136,2
2 ПСД 6 33 40 - П - КС		46,5	46,5		37,4		37,4	21,5		21,5	105,4	6,8		1,4				24,0	2,0		34,2	139,6

В марках панелей условно отсутствует индекс, характеризующий материал изолирующего слоя, от которого не зависит расход стали

Инв. № подл. | Подпись и дата | Взам. инв. №

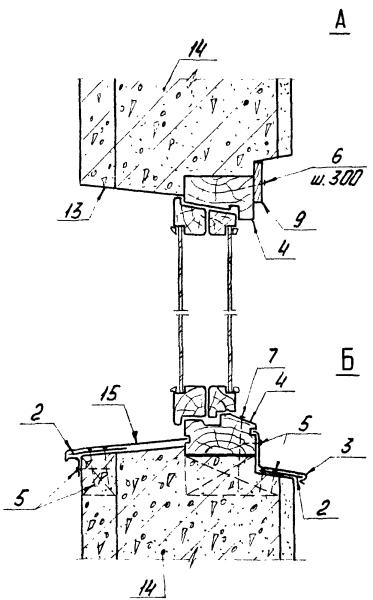

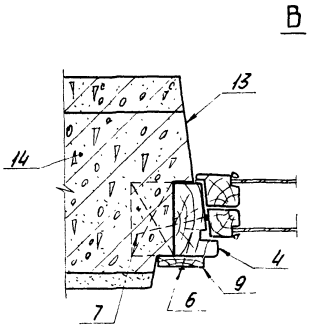

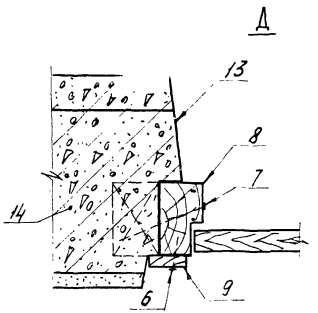

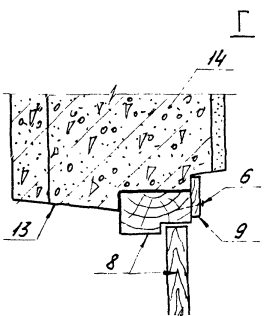

При бетонировании панелей заложить сінтисептированные деревянные пробки.

gost.e-ecolog.ru

				1.832.1-10.1. 0.0.0.0.2	
Начотд.	Бирко Е.С.		Вариант узлов А,Б,В,Г,Д при термообработке панелей сухим воздухом	Стад.	Лист	Листов
Гл.спец.	Жукова З.Н.			Р		1
Вед.инж.	Косован Л.Г.			Минсельстрой СССР ЦНИИЭПсельстрой		
Инж.	Жуковы Л.В.					