ТИПОВЫЕ СТРОИТЕЛЬНЫЕ КОНСТРУКЦИИ, ИЗДЕЛИЯ И УЗЛЫ

Серия 1.432.1-20

ПАНЕЛИ СТЕН ЖЕЛЕЗОБЕТОННЫЕ ПРЕДВАРИТЕЛЬНО НАПРЯЖЕННЫЕ ДЛИНОЙ 12м ДЛЯ НЕОТАПЛИВАЕМЫХ ПРОИЗВОДСТВЕННЫХ ЗДАНИЙ

Выпуск 3

АРМАТУРНЫЕ И ЗАКЛАДНЫЕ ИЗДЕЛИЯ

РАБОЧИЕ ЧЕРТЕЖИ

23247-03
ЦЕНА 2-13

gost.e-ecolog.ru

1987

ЦЕНТРАЛЬНЫЙ ИНСТИТУТ ТИПОВОГО ПРОЕКТИРОВАНИЯ
ГОССТРОЯ СССР

Москва. А-445 Смольная ул 22

Сдано в печать X 1988 года

Заказ № 11496 Тираж 5190 экз

ТИПОВЫЕ СТРОИТЕЛЬНЫЕ КОНСТРУКЦИИ, ИЗДЕЛИЯ И УЗЛЫ

Серия 1.432.1-20

ПАНЕЛИ СТЕН ЖЕЛЕЗОБЕТОННЫЕ ПРЕДВАРИТЕЛЬНО НАПРЯЖЕННЫЕ ДЛИНОЙ 12м ДЛЯ НЕОТАПЛИВАЕМЫХ ПРОИЗВОДСТВЕННЫХ ЗДАНИЙ

Выпуск 3

АРМАТУРНЫЕ И ЗАКЛАДНЫЕ ИЗДЕЛИЯ

РАБОЧИЕ ЧЕРТЕЖИ

РАЗРАБОТАНЫ
ИНСТИТУТОМ ЛЕНИНГРАДСКИЙ ПРОМСТРОЙПРОЕКТ

ГЛАВНЫЙ ИНЖЕНЕР ИНСТИТУТА — В.А.СЕМЕНОВ

ГЛАВНЫЙ КОНСТРУКТОР — Ю.С.БАРАНОВ

ГЛАВНЫЙ ИНЖЕНЕР ПРОЕКТА — Т.В.ЧЕРЕВАНЬ

ПРИ УЧАСТИИ
НИИЖБ ГОССТРОЯ СССР

ЗАМ.ДИРЕКТОРА ИНСТИТУТА — Ю.П.ГУЩА

ЗАВ.ЛАБОРАТОРИЕЙ — В.А. ЯКУШИН

УТВЕРЖДЕНЫ
ГУП ГОССТРОЯ СССР
Письмо от 28.12.87 N 6/6-4629

ВВЕДЕНЫ В ДЕЙСТВИЕ
с 01.07.88
ЛЕНИНГРАДСКИМ ПРОМСТРОЙПРОЕКТОМ
ПРИКАЗ от 31.03.88 N 59

1987

© ЦИТП Госстроя СССР, 1988

Обозначение	Наименование	Стр
		2
I.432I-20.3- 00.0000 ТТ	Технические требования	3
I.432I-20.3- I9.0I00	Каркас пространственный КПI	4
I.432I-20.3- I9.0200	Каркас пространственный КП2	4
I.432I-20.3- 20.0I00	Каркас пространственный КП (КП3,КП4)	5
I.432I-20.3- 20.0300	Каркас пространственный КП6	6
I.432I-20.3- 20.0200	Каркас пространственный КП5	6
I.432I-20.3- 0I.000I	Сетка арматурная С (СI... С3)	7
I.432I-20.3- 0I.000I СБ	Сетка арматурная С (СI... С3).Сборочный	7
	чертеж.	
I.432I-20.3- 0I.0002	Сетка арматурная С4	8
I.432I-20.3- 0I.0003	Сетка арматурная С5	8
I.432I-20.3- 0I.0004	Сетка арматурная С6	9
I.432I-20.3- I4.000I	Сетка арматурная С7	9
I.432I-20.3- I9.000I	Сетка арматурная С8	I0
I.432I-20.3- I9.0I02	Сетка арматурная С9	I0
I.432I-20.3- I9.0202	Сетка арматурная СI0	II
I.432I-20.3- 20.000I	Сетка арматурная СII	II
I.432I-20.3- 20.0I02	Сетка арматурная СI2	I2
I.432I-20.3- 20.0I03	Сетка арматурная СI3	I2
I.432I-20.3- 20.030I	Сетка арматурная СI4	I3
I.432I-20.3- 20.020I	Сетка арматурная СI5	I3
I.432I-20.3- 0I.0005	Каркас плоский КР(КРI,КР2,КР6...КР8)	I4
I.432I-20.3- 0I.0005 СБ	Каркас плоский КР(КРI,КР2,КР6...КР8).	I4
	Сборочный чертеж.	
I.432I-20.3- 0I.0006	Каркас плоский КР(КР3...КР5)	I5
I.432I-20.3- 0I.0006 СБ	Каркас плоский КР(КР3...КР5). Сборочный	I5
	чертеж	
I.432I-20.3- 0I.0007	Каркас плоский КР (КР9...КРII)	I6
I.432I-20.3- 0I.0007 СБ	Каркас плоский КР (КР9...КРII)	
	Сборочный чертеж	I6

Обозначение	Наименование	Стр
I.432I-20.3- 22.000I	Каркас плоский КР(КРI3...КРI5)	I7
I.432I-20.3- 22.000ICБ	Каркас плоский КР(КРI3...КРI5).Сборочный	
	чертеж.	I7
I.432I-20.3- 23.000I	Каркас плоский КР(КРI6...КРI8)	I8
I.432I-20.3- 23.000ICБ	Каркас плоский КР(КРI6...КРI8). Сборочный	
	чертеж.	I8
I.432I-20.3- 24.000I	Каркас плоский КР(КРI9...КР2I)	I9
I.432I-20.3- 24.000ICБ	Каркас плоский КР(КРI9...КР2I). Сборочный	
	чертеж	I9
I.432I-20.3- I9.0I0I	Каркас плоский КР22	20
I.432I-20.3- I9.020I	Каркас плоский КР23	20
I.432I-20.3- 0I.0008	Каркас плоский КРI2	2I
I.432I-20.3- 20.0I0I	Каркас плоский КР24	2I
I.432I-20.3- 20.0302	Каркас плоский КР25	22
I.432I-20.3- 20.0202	Каркас плоский КР26	22
I.432I-20.3- 0I.0009	Изделие закладное МНI	23
I.432I-20.3- I0.000I	Изделие закладное МН2	23
I.432I-20.3- 04.000I	Изделие закладноеМН3	24
I.432I-20.3- 07.000I	Изделие закладное МН4	24
I.432I-20.3- I3.000I	Изделие закладное МН5	25
I.432I-20.3- I3.0002	Изделие закладное МН6	25
I.432I-20.3- 22.0002	Изделие закладное МН7	26
I.432I-20.3- I0.0002	Изделие закладное МН8	26

Нач.отд	Царбак	
Гл.констр.отд.	Цибаров	
Н.контр.	Аксенова	
Нач.сект.	Бродский	
Вед.инж.	Агеенко	
Инженер	Бобович	

I.432.I-20.3

СОДЕРЖАНИЕ

Стадия	Лист	Листов
Р		1

ГОССТРОЙ СССР ЛЕНИНГРАДСКИЙ ПРОМСТРОЙПРОЕКТ

Инв № подл. | Подпись и дата | Взам инв N.

Настоящая серия состоит из следующих выпусков:

Выпуск I - Указания по применению. Монтажные узлы и соединительные изделия. Рабочие чертежи.

Выпуск 2 - Стеновые панели. Рабочие чертежи.

Выпуск 3 - Арматурные и закладные изделия. Рабочие чертежи.

I. В настоящем выпуске приведены рабочие чертежи арматурных каркасов, сеток и закладных изделий для стеновых панелей, выполняемых по выпуску 2 данной серии. Изготовление арматурных и закладных изделий предусматривается на типовом и нестандартном оборудовании заводов ЖБК и специализированных механических заводах.

2. Арматурные сетки изготавливаются из обыкновенной арматурной проволоки периодического профиля класса Вр-I ГОСТ 6727-80. Арматурные каркасы изготавливаются из обыкновенной арматурной проволоки периодического профиля класса Вр-I, либо из арматурной проволоки Вр-I и стержневой арматурной стали периодического профиля класса А-III ГОСТ 5781-82.

3. Изготовление арматурных и закладных изделий должно производится в соответствии с:

ГОСТ I0922-75 "Арматурные изделия и закладные детали сварные для железобетонных конструкций. Технические требования и методы испытаний"

ГОСТ I4098-85 "Соединения сварные арматуры и закладных изделий железобетонных конструкций. Типы, конструкции и размеры"

СН 393-78 "Инструкция по сварке соединений арматуры и закладных деталей железобетонных конструкций"

4. Выбор типа электродов для каждого класса и марки стали должен производиться на основании указаний СН 393-78.

Дуговая сварка крестообразных соединений стержней не допускается.

Применение ручной дуговой сварки тавровых соединений стержней с пластиной в закладных изделиях не допускается.

Испытание сварных соединений арматуры и закладных изделий на растяжение обязательно.

5. Все закладные изделия должны быть защищены от коррозии цинковым покрытием в соответствии со СНиП 2.03.II-85 "Защита строительных конструкций от коррозии".

Нач.отд.	Царбак	
Гл.констр.отд.	Цибаров	
Н.контр.	Аксенова	
Нач.сект.	Бродский	
Вед.инж.	Агевико	

I.432.I-20.3-00.0000ТТ

Технические требования

Стадия	Лист	Листов
Р		I

ГОССТРОЙ СССР
ЛЕНИНГРАДСКИЙ ПРОМСТРОЙПРОЕКТ

Копировал 23247-03 4 Формат

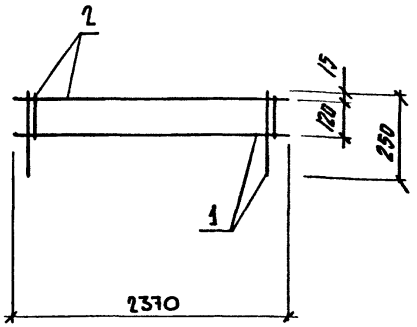

ГОСТ 14098-85-К1-КТ

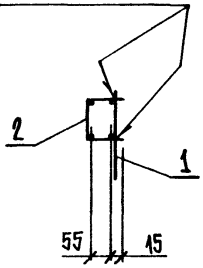

Формат	Зона.	Поз.	Обозначение	Наименование	Кол.	Примечание
				Документация		
А3			1.432.1-20.3-00.00 00 ТТ	Технические требования		
				Сборочные единицы		
А4		1	1.432.1-20.3-19.01 01	Каркас плоский КР22	1	
А4		2	19.01 02	Сетка арматурная С9	1	

Инв. № подл. | Подпись и дата | Взам. инв. №

Нач.отд.	Царбак	
Гл.констр.отд.	Цибаров	
Гл.констр.	Аксенова	
Гл.спец.	Бродский	
Гл.инж.	Агеенко	
Гл.спец.	Бобович	

1.432.1-20.3-19.01 00

Каркас пространственный КП 1

Стадия	Масса	Масштаб
Р	1,6	—
Лист	Листов 1	

ГОССТРОЙ СССР
ЛЕНИНГРАДСКИЙ ПРОМСТРОЙПРОЕКТ

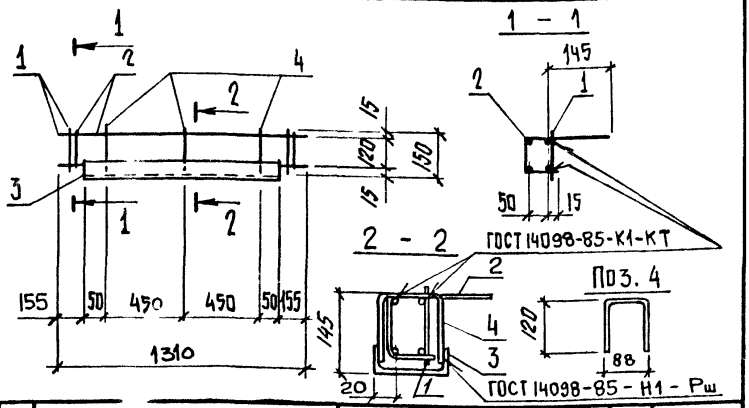

Формат	Зона	Поз.	Обозначение	Наименование	Кол.	Примечание
				Документация		
А3			1.432.1 - 20.3 - 00.00 00 ТТ	Технические требования		
				Сборочные единицы		
А4		2	1.432.1 - 20.3 - 19.0202	Сетка арматурная С 10	1	0,5 кг
А4		1	1.432.1 - 20.3 - 19.02 01	Каркас плоский КР 23	1	
				Детали		
Б4		3		Швеллер N10 ГОСТ 8240-72* / Вст3пс6-1 ТУ 14-1-3023-80 / l=1000	1	9,2 кг
Б4		4		Ф6 А III ГОСТ 5781-82 l=330	3	0,07 кг

Нач.отд.	Царбак	
Гл.констр.отд.	Цибаров	
Н.контр.	Аксенова	
Нач.сект.	Бродский	
Вед.инж.	Агеенко	
Инженер	Бобович	

1.432.1 - 20.3 - 19.02 ОО

КАРКАС ПРОСТРАНСТВЕННЫЙ КП 2

Стадия	Масса	Масштаб
Р	10,4	—
Лист	Листов 1	

ГОССТРОЙ СССР
ЛЕНИНГРАДСКИЙ ПРОМСТРОЙПРОЕКТ

Инв. № подл. | Подпись и дата | Взам. инв. №

ГОСТ 14098-85-К1-КТ

Рис. 1

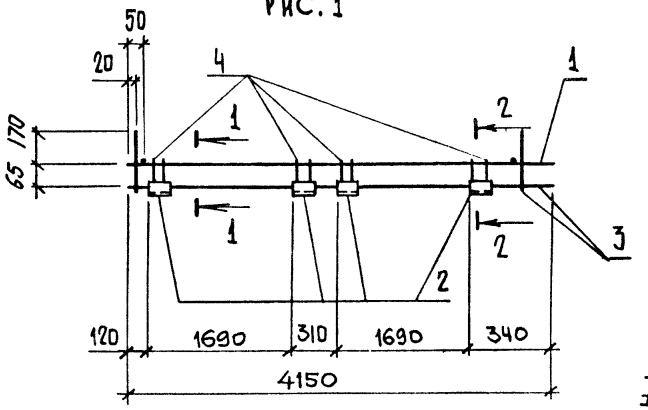

1 - 1

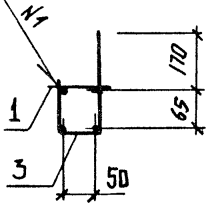

2 - 2

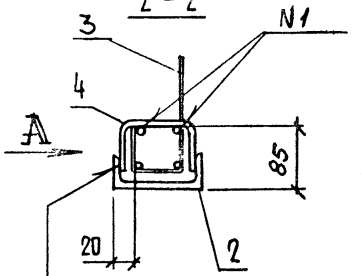

ГОСТ 14098-85-Н1-Рш

Рис. 2

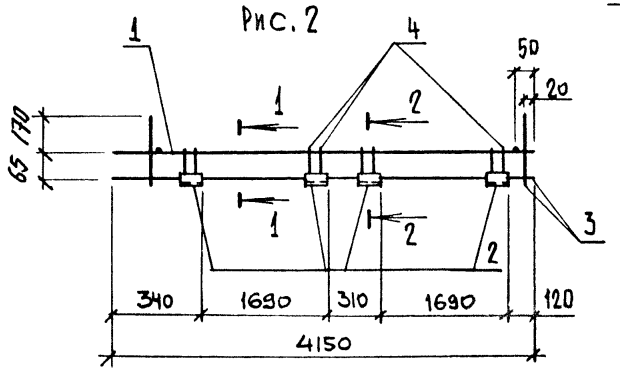

Вид А

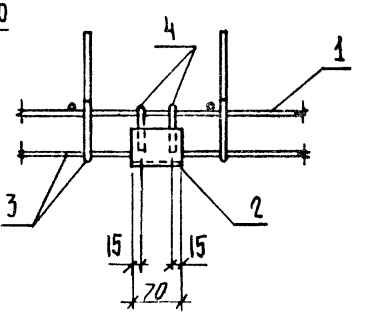

Поз. 4

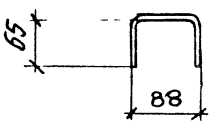

Обозначение	Марка	Рис.	Масса, кг
1.432.1-20.3-20.0100	КП3	1	5,9
-01	КП4	2	5,9

Формат	Зона	Поз.	Обозначение	Наименование	Кол.	Примечание
				Документация		
А3			1.432.1-20.3-00.0000 ТТ	Технические требования		
				Сборочные единицы		
А4		1	1.432.1-20.3-20.0101	Каркас плоский КР24	1	
				Детали		
				Швеллер N10 ГОСТ 8240-72* Ст3пс6-1 ТУ14-1-3023-80 ℓ=70	4	0,64 кг
Б4		2				
Б4		4		Ф6 А-III ГОСТ 5781-82 ℓ=220	8	0,05 кг
			Переменные данные	для исполнений		
				20.01.00		КП3
				Сборочные единицы		
А4		3	1.432.1-20.3-20.0102	Сетка арматурная С13	1	
				20.01.00-01		КП4
				Сборочные единицы		
А4		3	20.0103	Сетка арматурная С12	1	

Нач.отд	Царбак	
Гл.констр.отд.	Цибаров	
Н.контр.	Аксенова	
Нач.сект.	Бродский	
Вед.инж.	Агеенко	
Инженер	Бобович	

1.432.1-20.3-20.01.00

Каркас пространственный КП (КП3, КП4)

Стадия	Масса	Масштаб
Р	См. табл.	—
Лист	Листов 1	

Госстрой СССР
Ленинградский Промстройпроект

Копировал 23247-03 6 Формат

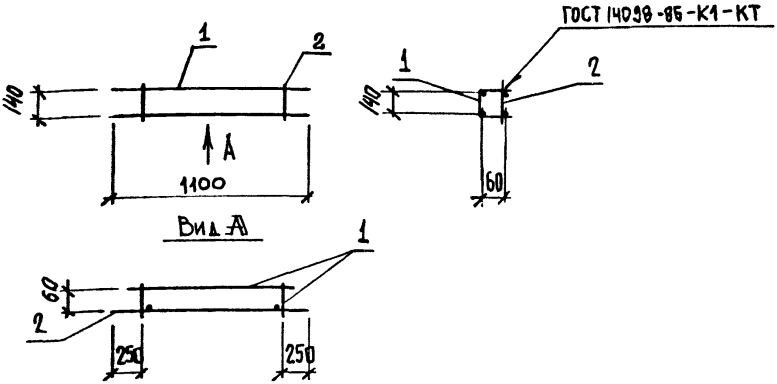

Формат	Зона	Поз.	Обозначение	Наименование	Кол.	Примечание
				Документация		
А3			1.432.1-20.3 - 00.0000 ТТ	Технические требования		
				Сборочные единицы		
А4		1	1.432.1-20.3 - 20.0301	Сетка арматурная С14	1	
А4		2	20.0302	Каркас плоский Кр25	1	

Нач.отд.	Царбак	
Гл.констр.отд.	Чибаров	
Н.контр.	Аксенова	
Нач.сект.	Бродский	
Вед.инж.	Агеенко	
Инженер	Бобович	

1.432.1-20.3 - 20.0302

Каркас пространственный КП6

Стадия	Масса	Масштаб
Р	0,7	—
Лист	Листов 1	

ГОССТРОЙ СССР
ЛЕНИНГРАДСКИЙ ПРОМСТРОЙПРОЕКТ

Копировал

Формат

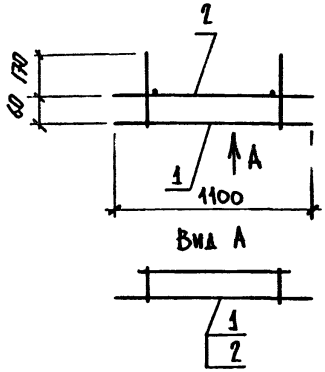

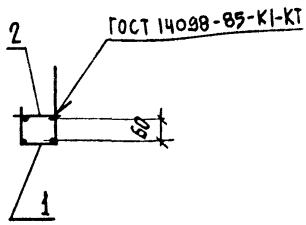

Формат	Зона	Поз.	Обозначение	Наименование	Кол.	Примечание
				Документация		
А3			1.432.1-20.3 - 00.0000 ТТ	Технические требования		
				Сборочные единицы		
А4		1	1.432.1-20.3 - 20.02 01	Сетка арматурная С15	1	
А4		2	20.02 02	Каркас плоский Кр26	1	

Нач.отд.	Царбак		
Гл.констр.отд.	Цибаров		
Н.контр.	Аксенова		
Нач.сект.	Бродский		
Вед.инж.	Агеенко		
Инженер	Бобович		

1.432.1-20.3 - 20.02 00

Каркас пространственный КП5

Стадия	Масса	Масштаб
Р	0,9	—
Лист	Листов 1	

ГОССТРОЙ СССР ЛЕНИНГРАДСКИЙ ПРОМСТРОЙПРОЕКТ

Инв. № подл. | Подпись и дата | Взам. инв. №

Копировал 23247-03 7 Формат

Формат	Зона.	Поз.	Обозначение	Наименование	Кол. на исполн. 1.432.1-20.3-01.0001-										Примечание
					-	01	02								
				Документация											
А3			1.432.1-20.3 - 00.00 00 ТТ	Технические требования	×	×	×								
А4			1.423.1-20.3 - 01.00 01 СБ	Сборочный чертеж	×	×	×								
				Детали											
				ф3 Вр I ГОСТ 6727-80											
Бч		1		ℓ = 1140	61										0,06 кг
				ℓ = 1740		61									0,09 кг
				ℓ = 2340			61								0,12 кг
Бч		2		ф4 Вр I ГОСТ 6727-80 ℓ=11940	7	10	13								1,10 кг

Марка

Нач.отд.	Царбак	
Гл.констр.отд.	Цибаров	
Н.контр.	Аксенова	
Нач.сект.	Бродский	
Вед.инж.	Агеенко	
Инженер	Бобович	

1.432.1-20.3-01.00 01

Сетка арматурная С
(С1 ... С3)

Стадия	Лист	Листов
Р		1

ГОССТРОЙ СССР
ЛЕНИНГРАДСКИЙ ПРОМСТРОЙПРОЕКТ

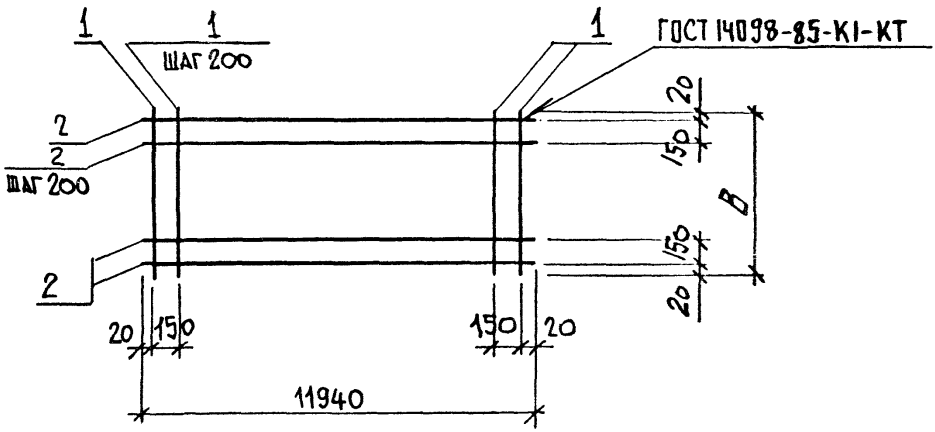

Обозначение	Марка	B, мм	Масса, кг
1.432.1-20.3-01.0001	С1	1140	11,4
-01	С2	1740	16,5
-02	С3	2340	21,6

Инв. № подл. | Подпись и дата | Взам. инв. №

Нач.отд.	Царбак		
Гл.констр.отд.	Цибаров		
Н.контр.	Аксенова		
Нач.сект.	Бродский		
Вед.инж.	Агеенко		
Инженер	Бобович		

1.432.1-20.3-01.0001 СБ

Сетка арматурная С (С1 ... С3) Сборочный чертеж

Стадия	Масса	Масштаб
Р	см. табл.	—
Лист	Листов 1	

ГОССТРОЙ СССР
ЛЕНИНГРАДСКИЙ ПРОМСТРОЙПРОЕКТ

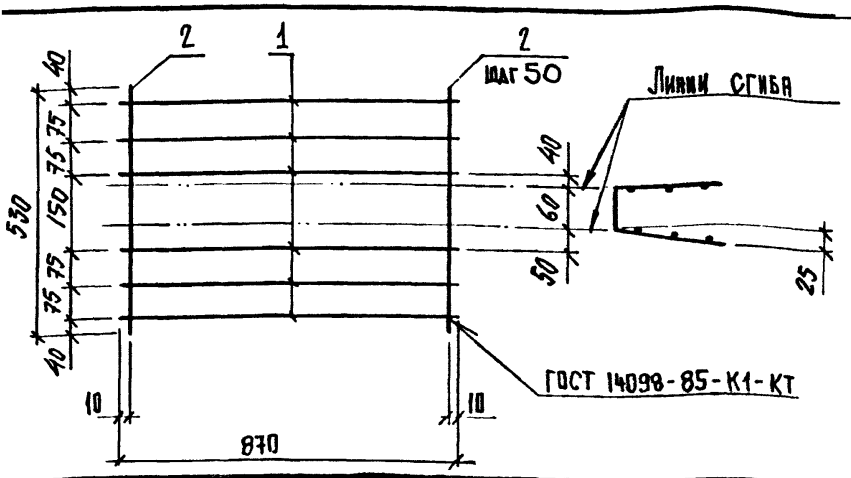

Формат	Зона.	Поз.	Обозначение	Наименование	Кол.	Примечание
				ДОКУМЕНТАЦИЯ		
А3			1.432.1-20.3 - 00.0000 ТТ	ТЕХНИЧЕСКИЕ ТРЕБОВАНИЯ		
				ДЕТАЛИ		
				ФЧВрI ГОСТ 6727-80		
Б4		1		Р = 870	6	0,08кг
Б4		2		Р = 530	18	0,05кг

Нач.отд.	Царбак		
Гл.констр.отд.	Цибаров		
Н.контр.	Аксенова		
...ект.	Бродский		
...инж.	Агеенко		
...нер	Бобович		

1.432.1-20.3 - 01.00 02

СЕТКА АРМАТУРНАЯ С4

Стадия	Масса	Масштаб
Р	1,3	—

Лист | Листов 1

ГОССТРОЙ СССР
ЛЕНИНГРАДСКИЙ ПРОМСТРОЙПРОЕКТ

Копировал

Формат

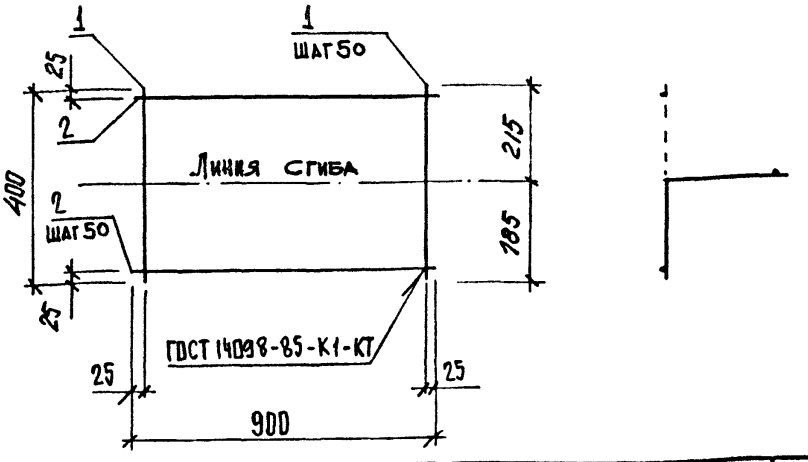

Формат	Зона	Поз.	Обозначение	Наименование	Кол.	Примечание
				Документация		
А3			1.432.1-20.3-00.00 00 ТТ	Технические требования		
				Детали		
				ф4 В-I ГОСТ 6727-80		
Б4		1		Р= 400	18	0,04 кг
Б4		2		Р= 900	8	0,08 кг

Взам. инв. №

Подпись и дата

Инв. № подл.

Нач.отд.	Царбак	
Гл.констр.отд.	Цибаров	
Н.контр.	Аксенова	
Нач.сект.	Бродский	
Вед.инж.	Агевнко	
Инженер	Бобович	

1.432.1-20.3-01.00 03

Сетка арматурная С5

Стадия	Масса	Масштаб
Р	1,4	—
Лист	Листов 1	

ГОССТРОЙ СССР
ЛЕНИНГРАДСКИЙ ПРОМСТРОЙПРОЕКТ

Копировал 23247-03 9 Формат

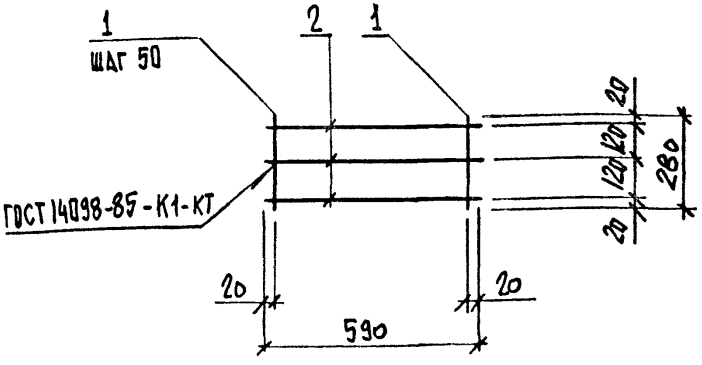

Формат	Зона.	Поз.	Обозначение	Наименование	Кол.	Приме-чание
				Документация		
А3			1.432.1-20.3-00.0000 ТТ	Технические требования		
				Детали		
				Ф5 Вр I ГОСТ 6727-80		
Бч		1		ℓ=280	12	0,04кг
Бч		2		ℓ=590	3	0,08кг

Нач.отд.	Царбак		
Гл.констр.отд.	Цибаров		
Н.контр.	Аксенова		
Нач.сект.	Бродский		
Вед.инж.	Агеенко		
Инженер	Бобович		

1.432.1-20.3 - 01.00 04

Сетка арматурная
СБ

Стадия	Масса	Масштаб
Р	0,7	—
Лист	Листов 1	

ГОССТРОЙ СССР
ЛЕНИНГРАДСКИЙ
ПРОМСТРОЙПРОЕКТ

Копировал

Формат

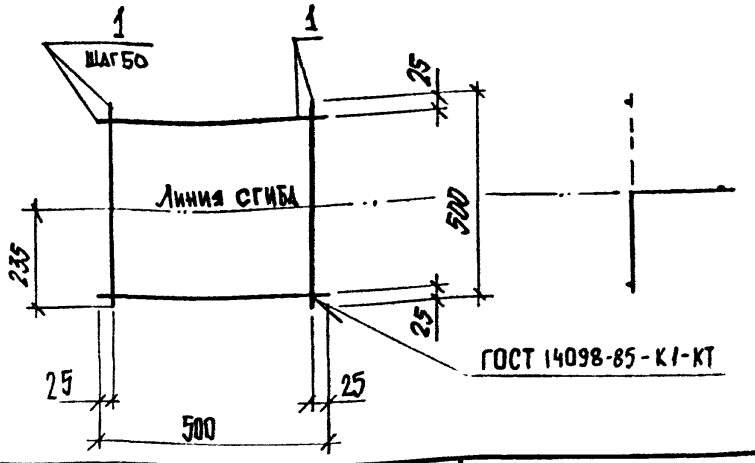

Формат	Зона.	Поз.	Обозначение	Наименование	Кол.	Приме-чание
				Документация		
А3			1.432.1-20.3-00.00 ТТ	Технические требования		
				Детали		
Бч		1		ФБВрI ГОСТ 6727-80		
				ℓ=500	20	0,07 кг

Нач.отд.	Царбак	
Гл.констр.отд.	Цибаров	
Н.контр.	Аксенова	
Нач.сект.	Бродский	
Вед.инж.	Агеенко	
Инженер	Бобович	

1.432.1-20.3 - 14.00 01

Сетка арматурная С7

Стадия	Масса	Масштаб
Р	1,4	—
Лист	Листов 1	

ГОССТРОЙ СССР
ЛЕНИНГРАДСКИЙ
ПРОМСТРОЙПРОЕКТ

Взам. инв. №

Подпись и дата

Инв. № подл.

Копировал 23247-03 10 Формат

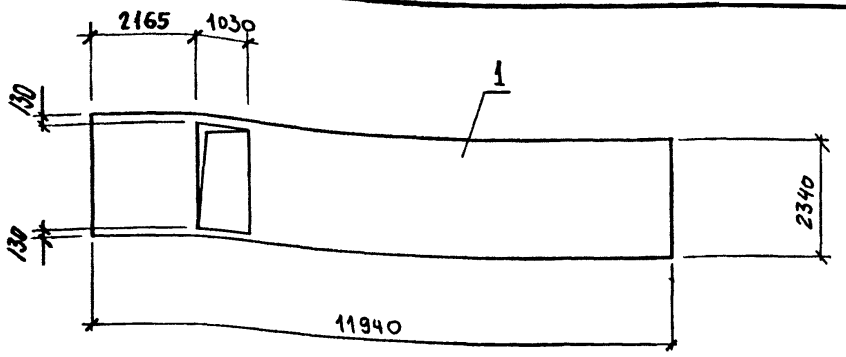

Остальное см. 01.0001-02

Формат	Зона	Поз.	Обозначение	Наименование	Кол.	Примечание
				Документация		
А3			1.432.1-20.3-00.00 ТТ	Технические требования		
				Сборочные единицы		
А4		1	1.432.1-20.3-01.0001-02	Сетка арматурная С3	1	

Отверстие в сетке С3 вырезать перед установкой в форму

Нач.отд.	Царбак	
Гл.констр.отд.	Цибаров	
Н.контр.	Аксенова	
Нач.сект.	Бродский	
Вед.инж.	Агеенко	
Инженер	Бобович	

1.432.1-20.3-19.0001

Сетка арматурная С8

Стадия	Масса	Масштаб
Р	21,6	—
Лист	Листов 1	

ГОССТРОЙ СССР
ЛЕНИНГРАДСКИЙ ПРОМСТРОЙПРОЕКТ

Инв. № подл. | Подпись и дата | Взам. инв. №

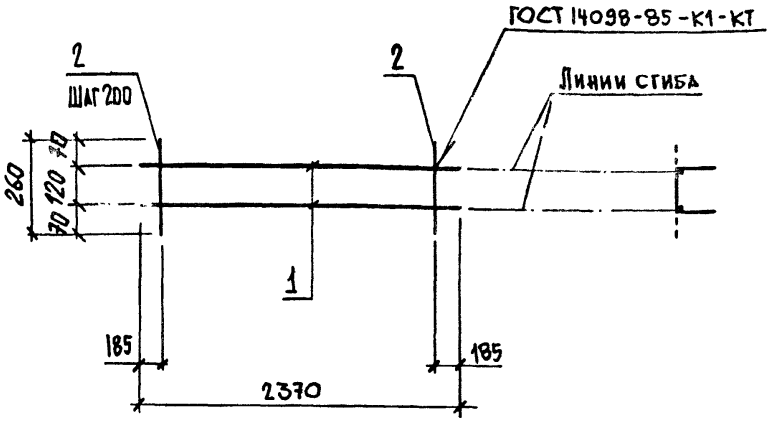

Формат	Зона.	Поз.	Обозначение	Наименование	Кол.	Приме-чание
				Документация		
А3			1.432.1-20.3-00.00 00 ТТ	Технические требования		
				Детали		
				Стержни Вр I ГОСТ 6727-80		
Б4		1		ф5 ℓ = 2370	2	0,34 кг
Б4		2		ф3 ℓ = 260	11	0,014 кг

Нач.отд.	Царбак	
Гл.констр.отд.	Цибаров	
Н.контр.	Аксенова	
Нач.сект.	Бродский	
Вед.инж.	Агевнко	
Инженер	Бобович	

1.432.1-20.3-19.01 02

Сетка арматурная С9

Стадия	Масса	Масштаб
Р	0,8	—
Лист	Листов 1	

Госстрой СССР
Ленинградский Промстройпроект

Инв. № подл. | Подпись и дата | Взам. инв. №

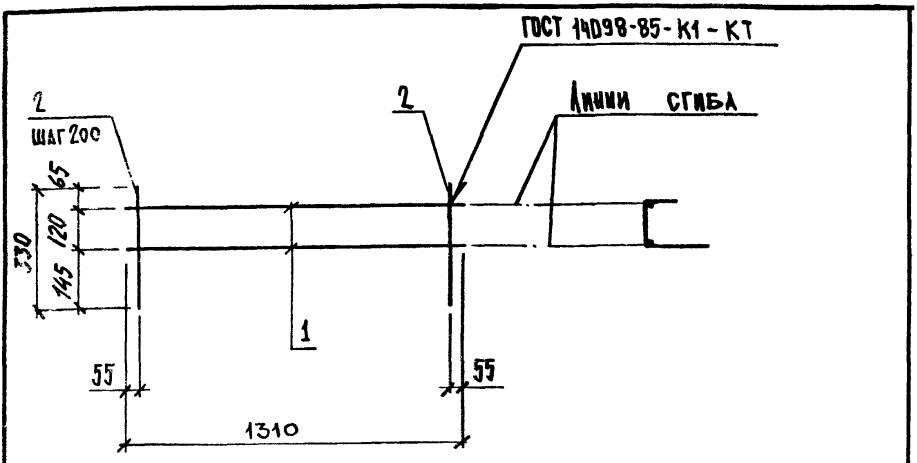

Формат	Зона	Поз.	Обозначение	Наименование	Кол.	Примечание
				Документация		
А3			1.432.1-20.3-00.00 00 ТТ	Технические требования		
				Детали		
				Стержни Вр I ГОСТ 6727-80		
Б4		1		ф 5 ℓ = 1310	2	0,19 кг
Б4		2		ф 3 ℓ = 330	7	0,02 кг

Нач.отд.	Царбек		
Гл.констр.отд.	Цибаров		
Н.контр.	Аксенова		
Нач.сект.	Брэдский		
Вед.инж.	Агеенко		
Инженер	Бобович		

1.432.1-20.3-19.02 02

Сетка арматурная С 10

Стадия	Масса	Масштаб
Р	0,15	—
Лист	Листов 1	

Госстрой СССР
Ленинградский Промстройпроект

Копировал

Формат

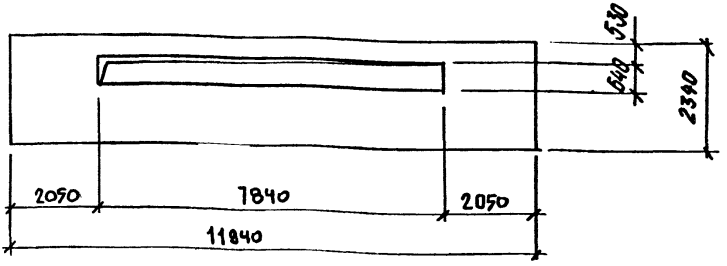

Остальное см. 01.00 01-02

Формат	Зона	Поз.	Обозначение	Наименование	Кол.	Примечание
				Документация		
А3			1.432.1-20.3-00.00 00 ТТ	Технические требования		
				Сборочные единицы		
А4		1	1.432.1-20.3-01.00 01-02	Сетка арматурная С3	1	

Отверстие в сетке С3 вырезать перед установкой в форму

Нач.отд.	Царбак	
Гл.констр.отд.	Цибаров	
Н.контр.	Аксенова	
Нач.сект.	Бродский	
Вед.инж.	Агеенко	
Инженер	Бобович	

1.432.1-20.3-20.00 01

Сетка арматурная С11

Стадия	Масса	Масштаб
Р	21,6	—
Лист	Листов 1	

ГОССТРОЙ СССР
ЛЕНИНГРАДСКИЙ ПРОМСТРОЙПРОЕКТ

Взам. инв. № | Подпись и дата | Инв. № подл.

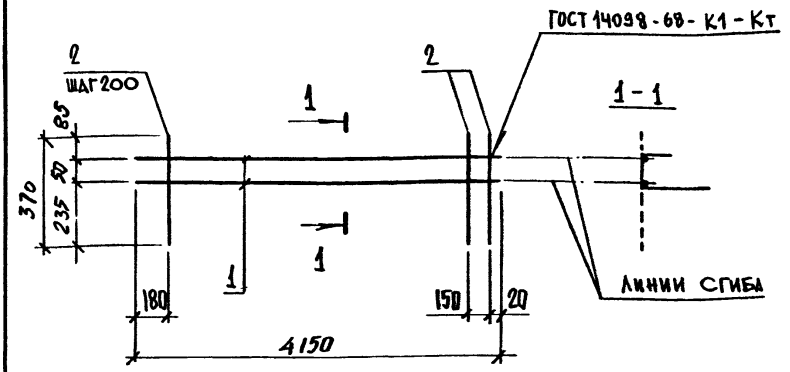

Формат	Зона	Поз.	Обозначение	Наименование	Кол.	Приме-чание
				Документация		
А3			1.432.1-20.3-00.0000 ТТ	Технические требования		
				Детали		
				Стержни Вр I ГОСТ 6727-80		
Б4		1		ф5 ℓ=4150	2	0,60 кг
Б4		2		ф3 ℓ=370	21	0,02 кг

Нач отд	Царбак	
Гл.констр.отд.	Цибаров	
Н.контр.	Аксенова	
Рук. сект.	Бродский	
Инж.	Агеенко	
Чертеж	Бобович	

1.432.1-20.3-20.0102

Сетка арматурная С12

Стадия	Масса	Масштаб
Р	1,6	—
Лист	Листов	

ГОССТРОЙ СССР
ЛЕНИНГРАДСКИЙ ПРОМСТРОЙПРОЕКТ

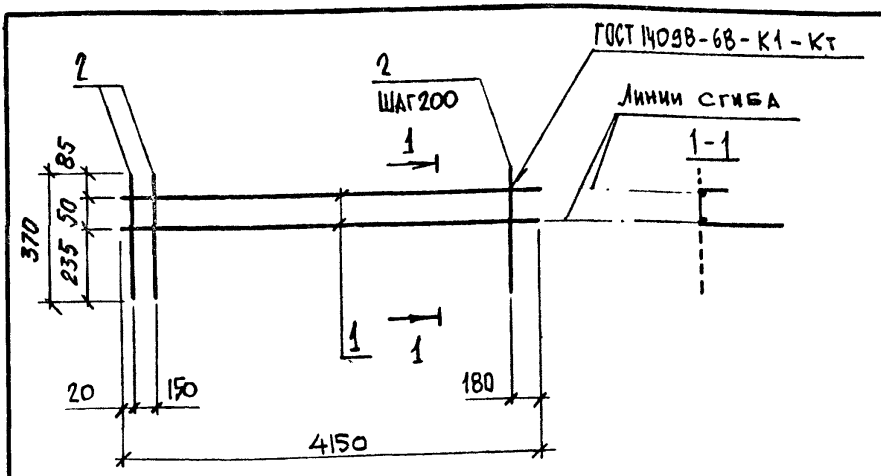

Формат	Зона	Поз.	Обозначение	Наименование	Кол.	Примечание
				ДОКУМЕНТАЦИЯ		
А3			1.432.1-20.3-00.00 00 ТТ	Технические требования		
				ДЕТАЛИ		
				Стержни Вр I ГОСТ 6727-80		
Б1		1		ф5 ℓ = 4150	2	0,60кг
Б1		2		ф3 ℓ = 370	21	0,02кг

Нач.отд	Царбак	
Гл.констр.отд.	Цибаров	
Н.контр.	Аксенова	
Нач.сект.	Бродский	
Вед.инж.	Агеенко	
Инженер	Бобович	

1.432.1-20.3-20.01 03

Сетка арматурная С13

Стадия	Масса	Масштаб
Р	1,6	—
Лист	Листов 1	

ГОССТРОЙ СССР
ЛЕНИНГРАДСКИЙ ПРОМСТРОЙПРОЕКТ

Инв. № подл. | Подпись и дата | Взам. инв. №

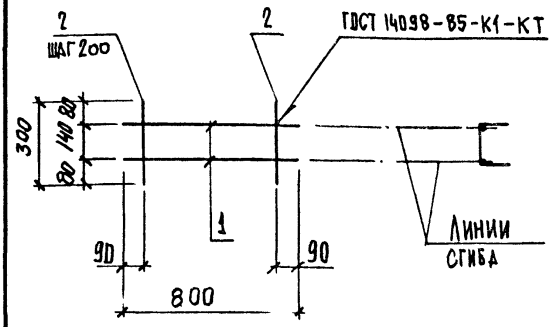

Формат	Зона	Поз.	Обозначение	Наименование	Кол.	Примечание
				Документация		
А3			1.432.1-20.3 - 00.0000 ТТ	Технические требования		
				Детали		
				Стержни Вр-I ГОСТ 6727-80		
Б1		1		ф5 ℓ = 800	2	0,11кг
Б1		2		ф3 ℓ = 300	4	0,02кг

Нач.отд.	Царбак	
Гл.констр.отд.	Цибаров	
Н.контр.	Аксенова	
Нач.сект.	Бродский	
Вед.инж.	Агеенко	
Инженер	Бобович	

1.432.1-20.3 - 20.03 01

Сетка арматурная С14

Стадия	Масса	Масштаб
Р	0,3	—
Лист	Листов 1	

Госстрой СССР
Ленинградский Промстройпроект

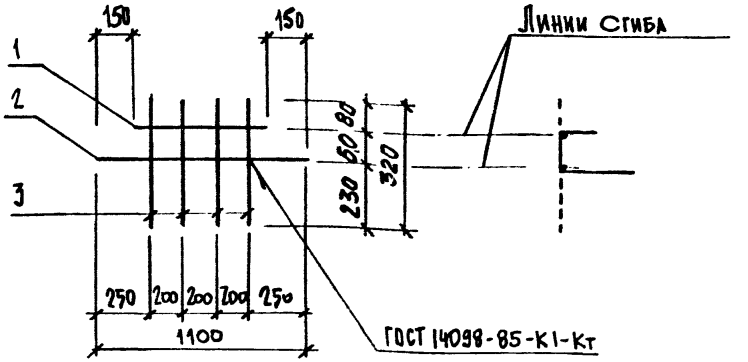

Формат	Зона.	Поз.	Обозначение	Наименование	Кол.	Приме-чание
				Документация		
А3			1.432.1-20.3-00.00 ОТ Т	Технические требования		
				Детали		
				Стержни Вр I ГОСТ 6727-80		
Б4		1		ф5 ℓ=800	1	0,11кг
Б4		2		ф5 ℓ=1100	1	0,16кг
Б4		3		ф3 ℓ=370	4	0,02кг

Нач.отд.	Царбак	
Гл.констр.отд.	Цибаров	
Н.контр.	Аксенова	
Нач.сект.	Бродский	
Вед.инж.	Агеенко	
Инженер	Бобович	

1.432.1-20.3-20.02 01

Сетка арматурная С15

Стадия	Масса	Масштаб
Р	0,4	—
Лист	Листов 1	

ГОССТРОЙ СССР
ЛЕНИНГРАДСКИЙ ПРОМСТРОЙПРОЕКТ

Инв. № подл. | Подпись и дата | Взам. инв. №

Инв. № подл.	Подпись и дата	Взам. инв. №

Формат	Зона	Поз.	Обозначение	Наименование	Кол. на исполн. 1.432.1-20.3-01.00 05-										Примечание
					-	01	02	03	04						
				ДОКУМЕНТАЦИЯ											
А3			1.432.1-20.3-00.0000 ТТ	Технические требования	×	×	×	×	×						
А4			01.0005 СБ	Сборочный чертеж	×	×	×	×	×						
				ДЕТАЛИ											
				ф5 Вр I ГОСТ 6727-80											
Б4		1		ℓ=9970	2										1,44 кг
				ℓ=1160			2								0,17 кг
				ℓ=1760				2							0,25 кг
				ℓ=2360					2						0,34 кг
				ф6 А III ГОСТ 5781-82 ℓ=9970		2									2,21 кг
				ф5 Вр I ГОСТ 6727-80											
Б4		2		ℓ=280	67	67									0,04 кг
				ℓ=120			7	11	15						0,02 кг

Марка

Нач.отд.	Царбак		
Гл.констр.отд.	Цибаров		
Н.контр.	Аксенова		
Нач.сект.	Бродский		
Вед.инж.	Агеенко		
Инженер	Бобович		

1.432.1-20.3-01.00 05

КАРКАС ПЛОСКИЙ КР (КР1, КР2, КР6 ... КР8)

Стадия	Лист	Листов
Р		1

ГОССТРОЙ СССР
ЛЕНИНГРАДСКИЙ ПРОМСТРОЙПРОЕКТ

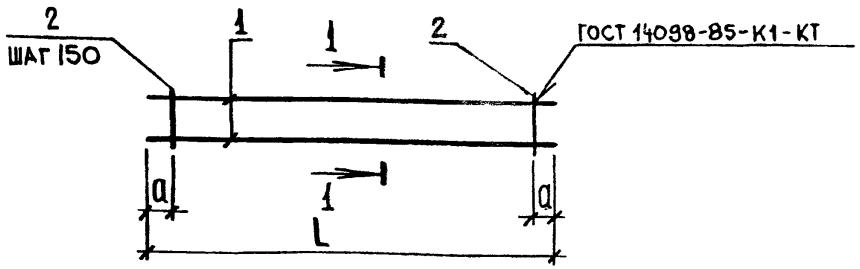

Рис. 1

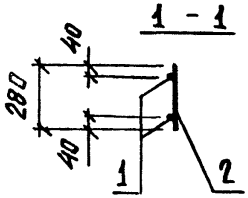

Рис. 2

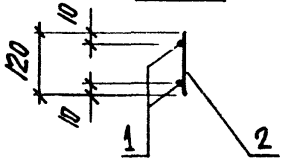

Обозначение	Марка	Размеры, мм		Рис.	Масса, кг
		L	a		
1.432.1-20.3-01.0005	КР1	9970	35	1	5,6
-01	КР2	9970	35	1	7,1
-02	КР6	1160	130	2	0,5
-03	КР7	1760	130	2	0,7
-04	КР8	2360	130	2	1,0

Взам. инв. №

Подпись и дата

Инв. № подл.

Нач.отд.	Царбак	
Гл.констр.отд.	Цибарев	
Н.контр.	Аксенова	
Нач.сект.	Бродский	
Вед.инж.	Агевнко	
Инженер	Бобович	

1.432.1-20.3 - 01.0005 СБ

Каркас плоский КР (КР1, КР2, КР6 ... КР8)
Сборочный чертеж

Стадия	Масса	Масштаб
Р	см. табл	—
Лист	Листов	

Госстрой СССР
Ленинградский
Промстройпроект

Формат	Зона	Поз.	Обозначение	Наименование	Кол. на исполн. 1.432.1-20.3-01.0006- –	01	02							Примечание
				Документация										
А3			1.432.1-20.3 – 00.0000 ТТ	Технические требования										
			01.0006 СБ	Сборочный чертеж										
				Детали										
Б1		1		ФВАIII ГОСТ 5781-82										
				ℓ=1160	2									0,46кг
				ℓ=1760		2								0,70кг
				ℓ=2360			2							0,93кг
Б4		2		ℓ=1020	2									0,40кг
				ℓ=1620		2								0,64кг
				ℓ=2220			2							0,88кг
Б4		3		ф5ВрI ГОСТ 6727-80 ℓ=280	7	11	15							0,04кг

Марка

Нач.отд.	Царбак	
Гл.констр.отд.	Цибаров	
Н.контр.	Аксенова	
Нач.сект.	Бродский	
Вед.инж.	Агеенко	
Инженер	Бобович	

1.432.1-20.3-01.00 06

Каркас плоский КР (КР3... КР5)

Стадия	Лист	Листов
Р		1

Госстрой СССР
Ленинградский Промстройпроект

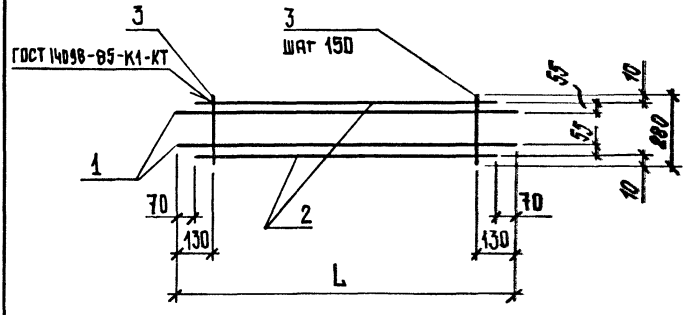

Обозначение	Марка	L, мм	Масса, кг
1.432.1-20.3-01.0006	КР3	1160	2,0
-01	КР4	1760	3,1
-02	КР5	2360	4,2

Взам. инв. №

Подпись и дата

Инв. № подл.

Нач.отд.	Царбак	
Гл.констр.отд.	Цибаров	
Н.контр.	Аксенова	
Нач.сект.	Бродский	
Вед.инж.	Агеенко	
Инженер	Бобович	

1.432.1-20.3-01.0006 СБ

Каркас плоский КР (КР3 ... КР5)
Сборочный чертеж

Стадия	Масса	Масштаб
Р	см. табл.	—
Лист	Листов 1	

ГОССТРОЙ СССР
ЛЕНИНГРАДСКИЙ ПРОМСТРОЙПРОЕКТ

Копировал

Формат

Инв. № подл.	Подпись и дата	Взам. инв. №

Зона	Поз.	Обозначение	Наименование	Кол. на исполн. 1.432.1-20.3-01.00 07 —	01	02	Примечание
			Документация				
А3		1.432.1-20.3 — 00.00 00 ТТ	Технические требования	×	×	×	
А4		01.00 07 СБ	Сборочный чертеж	×	×	×	
			Детали				
			ф5 Вр I ГОСТ 6727-80				
Б4	1		ℓ = 120	7	11	15	0,02 кг
Б4	2		ℓ = 1160	1			0,17 кг
			ℓ = 1760		1		0,25 кг
			ℓ = 2360			1	0,34 кг
Б4	3		ℓ = 1020	1			0,15 кг
			ℓ = 1620		1		0,23 кг
			ℓ = 2220			1	0,32 кг
			Марка				

Нач.отд.	Царбак	
Гл.констр.отд.	Цибаров	
Н.контр.	Аксенова	
Нач.сект.	Бродский	
Вед.инж.	Агеенко	
Инженер	Бобович	

1.432.1-20.3-01.00 07

Каркас плоский КР (КР9 ... КР11)

Стадия	Лист	Листов
Р		1

Госстрой СССР
Ленинградский Промстройпроект

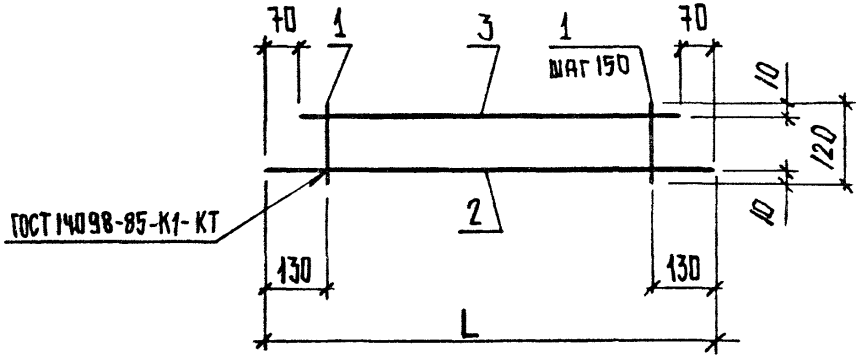

Обозначение	Марка	L, мм	Масса, кг
1.432.1-20.3-01.00 07	КР9	1160	0,5
-01	КР10	1760	0,7
-02	КР11	2360	1,0

Нач.отд.	Царбак		
Гл.констр.отд.	Цибаров		
Н.контр.	Аксенова		
Нач.сект.	Бродский		
Вед.инж.	Агеенко		
Инженер	Бобович		

1.432.1-20.3-01.00 07 СБ

Каркас плоский КР (КР9... КР11) Сборочный чертеж

Стадия	Масса	Масштаб
Р	см табл	—
Лист	Листов 1	

ГОССТРОЙ СССР ЛЕНИНГРАДСКИЙ ПРОМСТРОЙПРОЕКТ

Взам. инв. № | Подпись и дата | Инв. № подл.

Формат	Зона	Поз.	Обозначение	Наименование	Кол. на исполн. 1.432.1-20.3-22 0001- —	01	02							Примечание
				Документация										
А3			1.432.1-20.3-00 0000 ТТ	Технические требования	х	х	х							
А1			22 0001 СБ	Сборочный чертеж	х	х	х							
				Детали										
				Стержни ГОСТ 6727-80										
Б4		1		ф 5 Вр I ℓ= 1160	2									0,17 кг
				ф 5 Вр I ℓ = 1760		2								0,25 кг
				ф 5 Вр I ℓ = 2360			2							0,34 кг
Б1		2		ф 4 Вр I ℓ= 290	8	11	14							0,03 кг

Марка

Нач.отд.	Царбак	
Гл.констр.отд.	Цибаров	
Н.контр.	Аксенова	
Нач.сект.	Бродский	
Вед.инж.	Агеенко	
Инженер	Бобович	

1.432.1-20.3-22.0001

Каркас плоский КР (КР 13... КР 15)

Стадия	Лист	Листов
Р		1

ГОССТРОЙ СССР
ЛЕНИНГРАДСКИЙ ПРОМСТРОЙПРОЕКТ

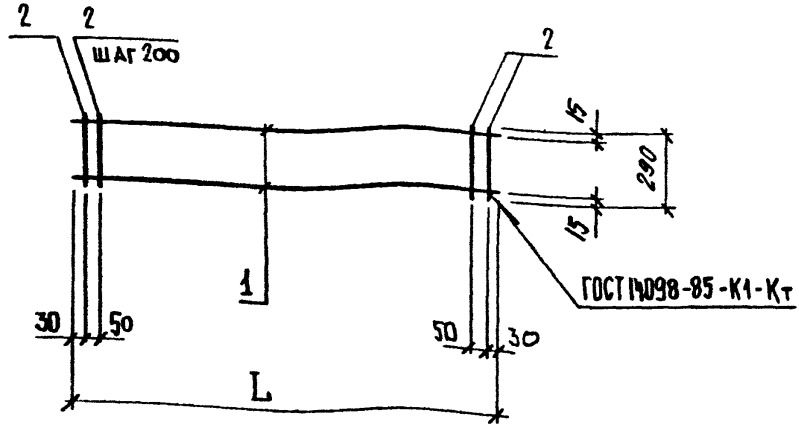

Обозначение	Марка	L, мм	Масса, кг
1.432.1-20.3 – 22.00 01	КР13	1160	0,6
-01	КР14	1760	0,8
-02	КР15	2360	1,1

Взам. инв. №

Подпись и дата

Инв. № подл.

Нач.отд.	Царбак	
Гл.констр.отд.	Цибаров	
Н.контр.	Аксенова	
Нач.сект.	Бродский	
Вед.инж.	Агеенко	
Инженер	Бобович	

1.432.1-20.3 – 22.00 01 СБ

Каркас плоский КР (КР13... КР15) Сборочный чертеж

Стадия	Масса	Масштаб
Р	см. табл.	—
Лист	Листов 1	

ГОССТРОЙ СССР ЛЕНИНГРАДСКИЙ ПРОМСТРОЙПРОЕКТ

Копировал

Формат

Инв № подл.	Подпись и дата	Взам. инв.№

Формат	Зона.	Поз.	Обозначение	Наименование	Кол. на исполн. 1.432.1-20.3-23.0001- —	01	02								Примечание
				ДОКУМЕНТАЦИЯ											
А3			1.432.1-20.3-00.00 00 ТТ	Технические требования	×	×	×								
А4			23.0001 СБ	Сборочный чертеж	×	×	×								
				ДЕТАЛИ											
				Стержни ГОСТ 6727-80											
Б4		1		ф5 ВрI ℓ=1160	2										0,17кг
				ф5 ВрI ℓ=1760		2									0,25кг
				ф5 ВрI ℓ=2360			2								0,34кг
Б4		2		ф4 ВрI ℓ=540	8	11	14								0,05кг

Марка

Нач.отд.	Царбак		
Гл.констр.отд.	Цибаров		
Н.контр.	Аксенова		
Нач.сект.	Бродский		
Вед.инж.	Агеенко		
Инженер	Бобович		

1.432.1-20.3 — 23.0001

КАРКАС ПЛОСКИЙ КР (КР16... КР18)

Стадия	Лист	Листов
Р		1

ГОССТРОЙ СССР
ЛЕНИНГРАДСКИЙ ПРОМСТРОЙПРОЕКТ

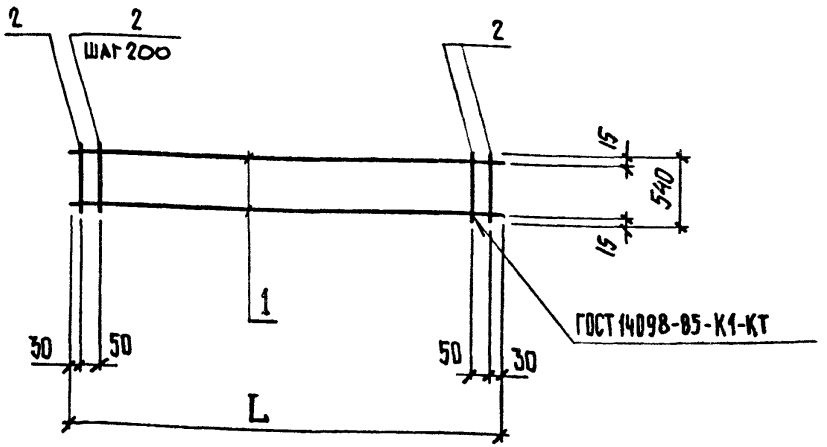

Обозначение	Марка	L, мм	Масса, кг
1.432.1-20.3-23.00 01	КР 16	1160	0,7
-01	КР 17	1760	1,1
-02	КР 18	2360	1,4

Взам. инв. №

Подпись и дата

Инв. № подл.

Нач.отд.	Царбак	
Гл.констр.отд.	Цибаров	
Н.контр.	Аксенова	
Нач.сект.	Бродский	
Вед.инж.	Агеенко	
Инженер	Бобович	

1.432.1-20.3-23.00 01 СБ

Каркас плоский КР (КР16... КР18) Сборочный чертеж

Стадия	Масса	Масштаб
Р	см. табл.	—
Лист	Листов 1	

ГОССТРОЙ СССР ЛЕНИНГРАДСКИЙ ПРОМСТРОЙПРОЕКТ

Копировал

Формат

Формат	Зона.	Поз.	Обозначение	Наименование	Кол. на исполн 1.432.1-20.3-24.0001- —	01	02								Примечание
				ДОКУМЕНТАЦИЯ											
А3			1.432.1-20.3-00.0000 ТТ	Технические требования	×	×	×								
А4			24.0001 СБ	Сборочный чертеж	×	×	×								
				ДЕТАЛИ											
				Стержни ГОСТ 6727-80											
Б4		1		ф5 Вр I ℓ = 1160	2										0,17 кг
				ф5 Вр I ℓ = 1760		2									0,25 кг
				ф5 Вр I ℓ = 2360			2								0,34 кг
Б4		2		ф4 Вр I ℓ = 790	8	11	14								0,07 кг

Марка

Нач.отд.	Царбак	
Гл.констр.отд.	Цибаров	
Н.контр.	Аксенова	
Нач.сект.	Бродский	
Вед.инж.	Агеенко	
Инженер	Бобович	

1.432.1-20.3-24.0001

КАРКАС ПЛОСКИЙ КР
(КР 19... КР 21)

Стадия	Лист	Листов
Р		1

ГОССТРОЙ СССР
ЛЕНИНГРАДСКИЙ ПРОМСТРОЙПРОЕКТ

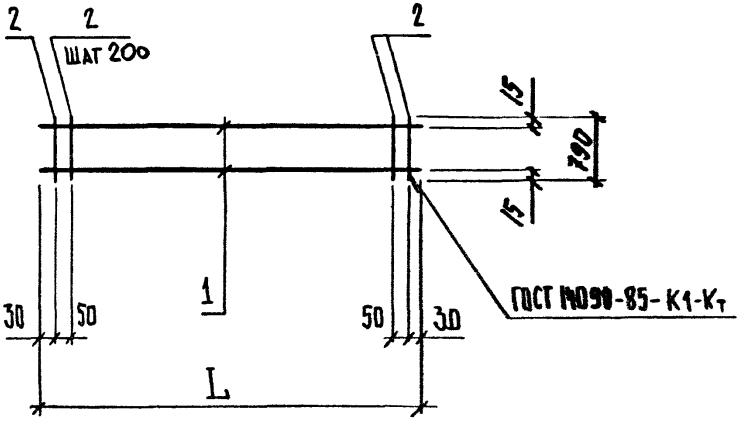

Обозначение	Марка	L, мм	Масса, кг
1.432.1-20.3-24.00 01	КР19	1160	0,9
-01	КР20	1760	1,3
-02	КР21	2360	1,7

Взам. инв. №

Подпись и дата

Инв. № подл.

Нач.отд.	Царбак	
Гл.констр.отд.	Цибаров	
Н.контр.	Аксенова	
Нач.сект.	Бродский	
Вед.инж.	Агевнко	
Инженер	Бобович	

1.432.1-20.3-24.00 01 СБ

Каркас плоский КР (КР19 ... КР21) Сборочный чертеж

Стадия	Масса	Масштаб
Р	см. табл	—
Лист	Листов 1	

Госстрой СССР Ленинградский Промстройпроект

Копировал 23247-03 20 Формат

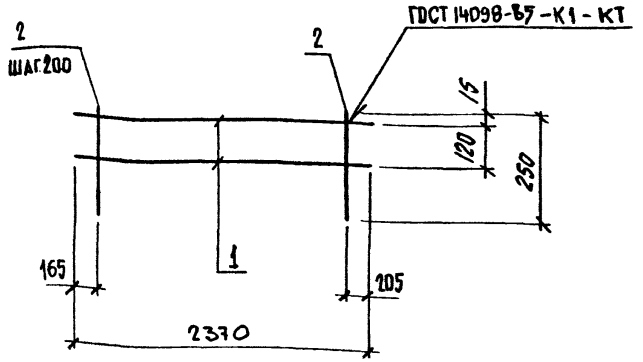

Формат	Зона	Поз.	Обозначение	Наименование	Кол.	Примечание
				ДОКУМЕНТАЦИЯ		
А3			1.432.1-20.3-00.0000 ТТ	Технические требования		
				ДЕТАЛИ		
				Стержни Вр I ГОСТ 6727-80		
Бч		1		ф5 ℓ=2370	2	0,34 кг
Бч		2		ф3 ℓ=250	11	0,01 кг

Нач.отд.	Царбак		
Гл.констр.отд.	Цибаров		
Н.контр.	Аксенова		
Нач.сект.	Бродский		
Вед.инж.	Агевнко		
Инженер	Бобович		

1.432.1-20.3-19.01 01

КАРКАС ПЛОСКИЙ КР 22

Стадия	Масса	Масштаб
Р	0,8	—
Лист	Листов 1	

ГОССТРОЙ СССР
ЛЕНИНГРАДСКИЙ ПРОМСТРОЙПРОЕКТ

Копировал

Формат

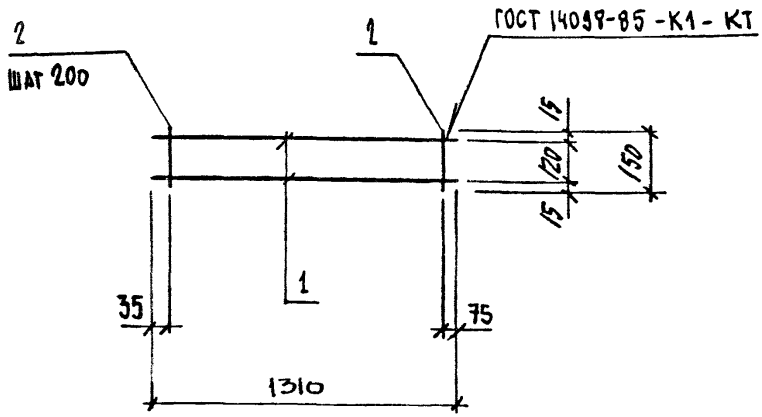

Формат	Зона.	Поз.	Обозначение	Наименование	Кол.	Приме-чание
				Документация		
А3			1.432.1-20.3-00.0000 ТТ	Технические требования		
				Детали		
				Стержни Вр I ГОСТ 6727-80		
Бч		1		ф5 L = 1310	2	0,19кг
Бч		2		ф3 L = 150	7	0,01кг

Нач.отд.	Царбак	
Гл.констр.отд.	Цибаров	
Н.контр.	Аксенова	
Нач.сект.	Бродский	
Вед.инж.	Агеенко	
Инженер	Бобович	

1.432.1-20.3 – 19.02 01

КАРКАС ПЛОСКИЙ КР 23

Стадия	Масса	Масштаб
Р	0,5	—
Лист	Листов 1	

ГОССТРОЙ СССР ЛЕНИНГРАДСКИЙ ПРОМСТРОЙПРОЕКТ

Взам. инв. № | Подпись и дата | Инв. № подл.

Копировал 23247-03 21 Формат

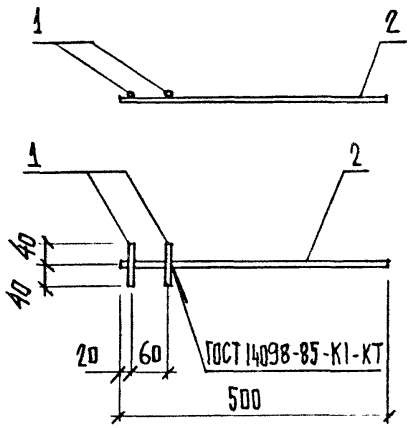

Формат	Зона	Поз.	Обозначение	Наименование	Кол.	Примечание
				Документация		
А3			1.432.1-20.3 – 00.00 ОТТ	Технические требования		
				Детали		
				Стержни А III ГОСТ 5781-82		
Б4		1		ф10 ℓ = 80	2	0,05кг
Б4		2		ф14 ℓ = 500	1	0,61кг

Нач.отд.	Царбак	
Гл.констр.отд.	Цибаров	
Н.контр.	Аксенова	
Нач.сект.	Бродский	
Вед.инж.	Агеенко	
Инженер	Бобович	

1.432.1-20.3-01.00 08

Каркас плоский
КР 12

Стадия	Масса	Масштаб
Р	0,7	—
Лист	Листов 1	

ГОССТРОЙ СССР
ЛЕНИНГРАДСКИЙ
ПРОМСТРОЙПРОЕКТ

Копировал

Формат

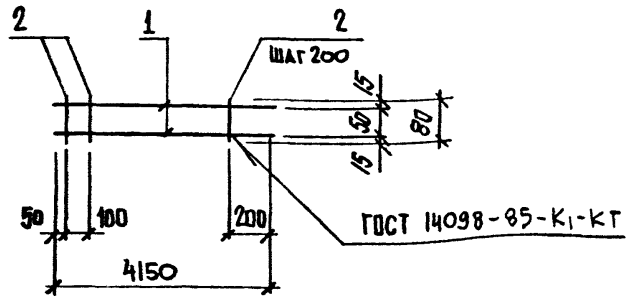

Формат	Зона	Поз.	Обозначение	Наименование	Кол.	Примечание
				ДОКУМЕНТАЦИЯ		
А3			1.432.1-20.3-00.00 00 ТТ	Технические требования		
				ДЕТАЛИ		
				Стержни ВрI ГОСТ 6727-80		
Б1		1		ф5 L = 4150	2	0,60 кг
Б1		2		ф3 L = 80	21	0,004 кг

Взам. инв. №

Подпись и дата

Инв. № подл.

Нач.отд.	Царбак	
Гл.констр.отд.	Цибаров	
Н.контр.	Аксенова	
Нач.сект.	Бродский	
Вед.инж.	Агеенко	
Инженер	Бобович	

1.432.1-20.3-20 01 01

КАРКАС ПЛОСКИЙ КР 24

Стадия	Масса	Масштаб
Р	1,3	—
Лист	Листов 1	

ГОССТРОЙ СССР ЛЕНИНГРАДСКИЙ ПРОМСТРОЙПРОЕКТ

Копировал 23247-03 22 Формат

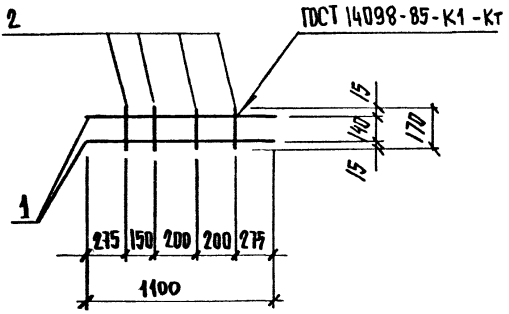

Формат	Зона	Поз.	Обозначение	Наименование	Кол.	Примечание
				Документация		
А3			1.432.1-20.3-00.0000 ТТ	Технические требования		
				Детали		
				Стержни Вр I ГОСТ 6727-80		
Б1		1		ф5 ℓ = 1100	2	0,16кг
Б1		2		ф3 ℓ = 170	4	0,01кг

Нач.отд.	Царбак		
Гл.констр.отд.	Цибарев		
Н.контр.	Аксенова		
Нач.сект.	Бродский		
Вед.инж.	Агеенко		
Инженер	Бобович		

1.432.1-20.3-20.03 02

КАРКАС ПЛОСКИЙ КР 25

Стадия	Масса	Масштаб
Р	0,4	—
Лист	Листов 1	

ГОССТРОЙ СССР
ЛЕНИНГРАДСКИЙ ПРОМСТРОЙПРОЕКТ

Инв. № подл. | Подп. и дата | Взам. инв. №

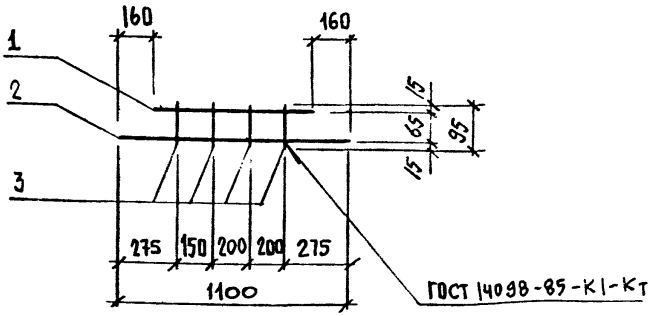

Формат	Зона	Поз.	Обозначение	Наименование	Кол.	Примечание
				ДОКУМЕНТАЦИЯ		
А3			1.432.1-20.3-00.0000 ТТ	Технические требования		
				ДЕТАЛИ		
				Стержни Вр I ГОСТ 6727-80		
Бч		1		ф5 ℓ = 780	2	0,11 кг
Бч		2		ф5 ℓ = 1100	2	0,16 кг
Бч		3		ф3 ℓ = 95	4	0,005 кг

Взам. инв. №

Подпись и дата

Инв. № подл.

Нач.отд.	Царбак	
Гл.констр.отд.	Цибаров	
Н.контр.	Аксенова	
Нач.сект.	Бродский	
Вед.инж.	Агвенко	
Инженер	Бобович	

1.432.1-20.3-20.02 02

КАРКАС ПЛОСКИЙ
Кр 26

Стадия	Масса	Масштаб
Р	0,6	—
Лист	Листов 1	

ГОССТРОЙ СССР
ЛЕНИНГРАДСКИЙ ПРОМСТРОЙПРОЕКТ

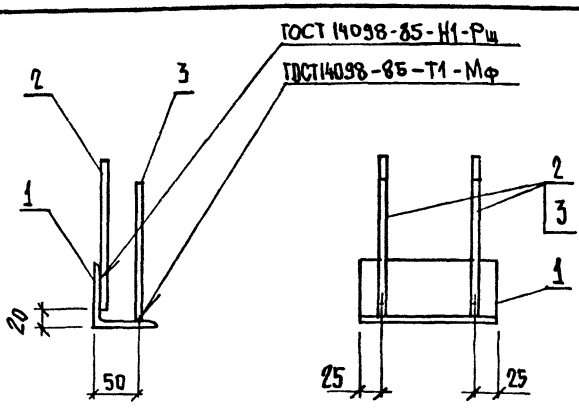

Формат	Зона.	Поз.	Обозначение	Наименование	Кол.	Примечание
				ДОКУМЕНТАЦИЯ		
А3			1.432.1-20.3-00.0000 ТТ	ТЕХНИЧЕСКИЕ ТРЕБОВАНИЯ		
				ДЕТАЛИ		
Б4		1		Уголок 75х75х8 ГОСТ 8509-86		
				ВСт3 ПС6 ГОСТ 380-71		
				ℓ = 150	1	1,35кг
Б4		2		ФЮА III ГОСТ 5781-82 ℓ = 210	2	0,13кг
Б4		3		ФЮА III ГОСТ 5781-82 ℓ = 180	2	0,11кг

Нач.отд.	Царбак	
Гл.констр.отд.	Цибаров	
Н.контр.	Аксенова	
Нач.сект.	Бродский	
Вед.инж.	Агеенко	
Инженер	Бобович	

1.432.1-20.3-01 00 09

ИЗДЕЛИЕ ЗАКЛАДНОЕ МН1

Стадия	Масса	Масштаб
Р	1,8	—

Лист | Листов

ГОССТРОЙ СССР
ЛЕНИНГРАДСКИЙ ПРОМСТРОЙПРОЕКТ

Копировал

Формат

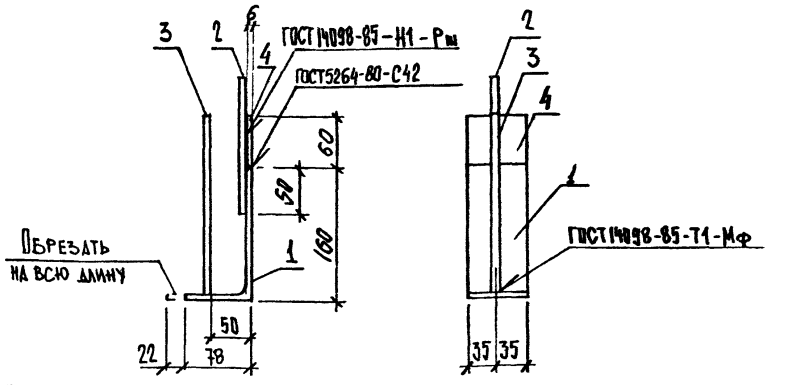

Формат	Зона	Поз.	Обозначение	Наименование	Кол.	Примечание
				Документация		
А3			1.432.1-20.3-00.00 ПТ	Технические требования		
				Детали		
БЧ		1		Уголок 160×100×9 ГОСТ 8510-86		
				Вст3пс6-1 ТУ 14-1-3023-50 ℓ=70	1	1.30кг
БЧ		4		Лист 6×60×70 ГОСТ 19903-74		
				Вст3пс6-1 ТУ 14-1-3023-50	1	0,20кг
БЧ		2		ФIIIАIII ГОСТ 5781-82 ℓ=160	1	0,10кг
БЧ		3		ФIIIАIII ГОСТ 5781-82 ℓ=210	1	0,13кг

Нач.отд.	Царбак	
Гл.констр.отд.	Цибаров	
Н.контр.	Аксенова	
Нач.сект.	Бродский	
Вед.инж.	Агеенко	
Инженер	Бобович	

1.432.1-20.3-10.00 01

Изделие закладное МН2

Стадия	Масса	Масштаб
Р	1,7	—
Лист	Листов 1	

ГОССТРОЙ СССР
ЛЕНИНГРАДСКИЙ ПРОМСТРОЙПРОЕКТ

Инв. № подл. | Подпись и дата | Взам. инв. №

Копировал 23247-03 24 Формат

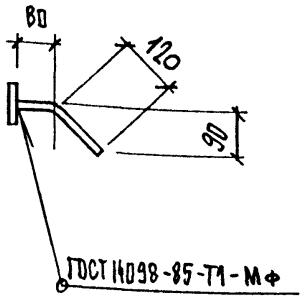

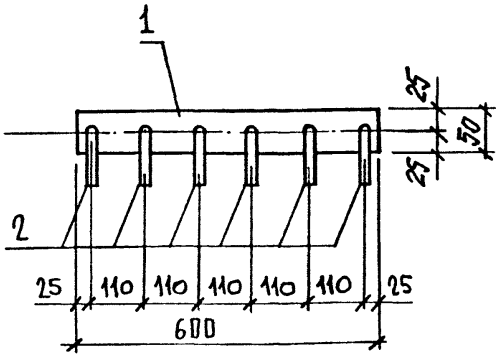

Формат	Зона.	Поз.	Обозначение	Наименование	Кол.	Примечание
				Документация		
А3			1.432.1-20.3 – 00.00 00 ТТ	Технические требования		
				Детали		
Б4		1		Лист 10×50×600 ГОСТ 19903-74	1	2,36 кг
				Ст3пс6-1 ТУ 14-1-3023-50		
Б4		2		ф10 AIII ГОСТ 5781-82 ℓ=200	6	0,12 кг

Нач отд	Царбак	
Гл.констр отд	Цибаров	
Н.контр	Аксенова	
Нач сект.	Бродский	
Вед инж	Агеенко	
Инженер	Бобович	

1.432.1-20.3 – 04.00 01

Изделие закладное

МН3

Стадия	Масса	Масштаб
Р	3,1	—
Лист	Листов 1	

ГОССТРОЙ СССР
ЛЕНИНГРАДСКИЙ ПРОМСТРОЙПРОЕКТ

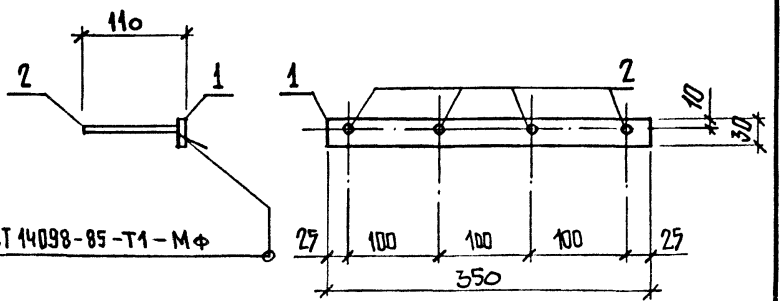

Формат	Зона	Поз.	Обозначение	Наименование	Кол.	Примечание
				Документация		
А3			1.432.1-20.3-00.0000 ТТ	Технические требования		
				Детали		
БУ		1		Лист 10×30×350 ГОСТ 19903-74	1	0,82 кг
				Вст3пс6-1 ТУ 14-1-3023-50		
БЧ		2		Ф10АIII ГОСТ 5781-82 ℓ=100	4	0,06 кг

Инв. № подл. | Подпись и дата | Взам. инв. №

Нач отд	Царбак		
Гл.констр.отд.	Цибаров		
Н.контр.	Аксенова		
Нач.сект.	Бродский		
Вед.инж.	Агеенко		
Инженер	Бобович		

1.432.1-20.3-07 00 01

Изделие закладное
мн 4

Стадия	Масса	Масштаб
Р	1,1	—
Лист	Листов 1	

ГОССТРОЙ СССР
ЛЕНИНГРАДСКИЙ
ПРОМСТРОЙПРОЕКТ

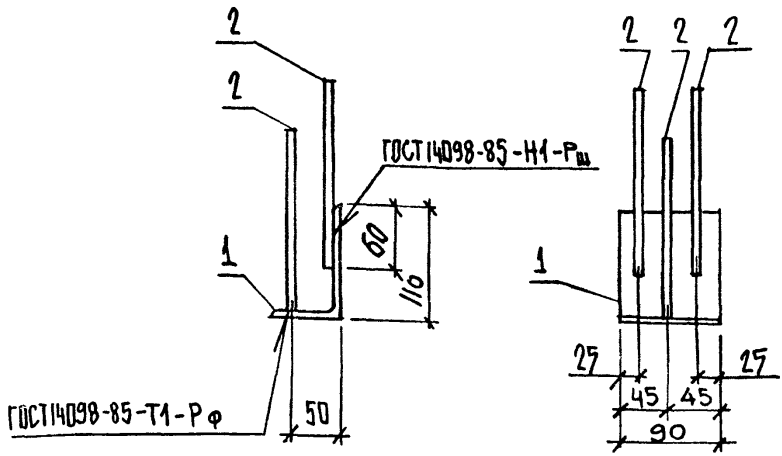

Формат	Зона.	Поз.	Обозначение	Наименование	Кол.	Приме-чание
				Документация		
А3			1.432.1-20.3-00.0000 ТТ	Технические требования		
				Детали		
Б1		1		Уголок 110×70×8 ГОСТ 8510-86		
				Вст3пс6-1 ТУ14-1-3023-50		
				ℓ=90	1	0,98кг
Б4		2		Ф10 AIII ГОСТ 5781-82 ℓ=180	3	0,11кг

Нач.отд.	Царбак		
Гл.констр.отд.	Цибаров		
Н.контр.	Аксенова		
Нач.сект.	Бродский		
Вед.инж.	Агеенко		
Инженер	Бобович		

1.432.1-20.3-13.00.01

Изделие закладное
МН 5

Стадия	Масса	Масштаб
Р	1,3	—
Лист	Листов 1	

ГОССТРОЙ СССР
ЛЕНИНГРАДСКИЙ
ПРОМСТРОЙПРОЕКТ

Копировал

Формат

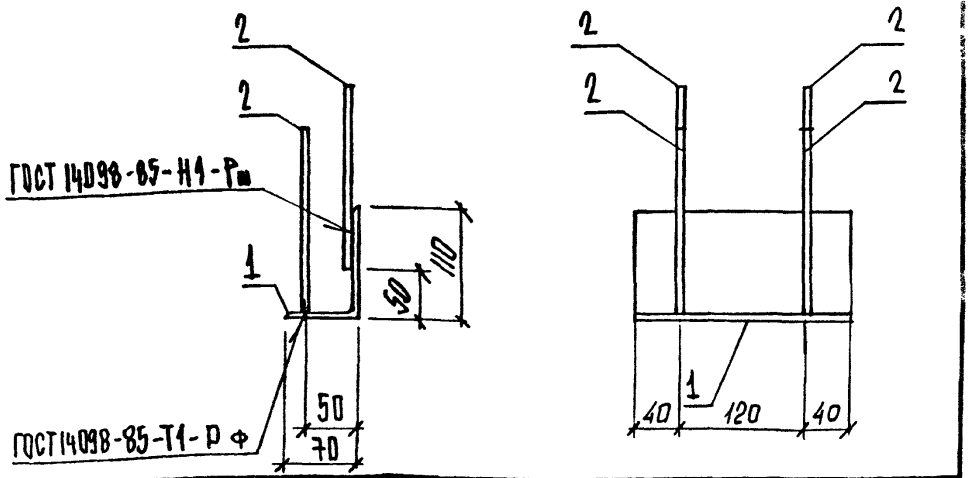

Формат	Зона.	Поз.	Обозначение	Наименование	Кол.	Приме-чание
				Документация		
А3			1.432.1-20.3-00 00 00 ТТ	Технические требования		
				Детали		
Б4		1		Уголок 110х70х8 ГОСТ 8510-86		
				Вст3пс6-1 ТУ 14-1-3023-50		
				ℓ=200	1	2,18кг
Б4		2		ф 10 А III ГОСТ 5781-82 ℓ= 180	4	0,11кг

Нач.отд.	Царбак	
Гл.конструктор.отд.	Цибаров	
Н.контр.	Аксенова	
Нач.сект.	Бродский	
Вед.инж.	Агеенко	
Инженер	Бобович	

1.432.1-20.3-13.00 02

Изделие закладное
МН 6

Стадия	Масса	Масштаб
Р	2,6	—
Лист	Листов 1	

ГОССТРОЙ СССР
ЛЕНИНГРАДСКИЙ
ПРОМСТРОЙПРОЕКТ

Инв. № подл. | Подпись и дата | Взам. инв. №

Копировал 23247-03 26 Формат

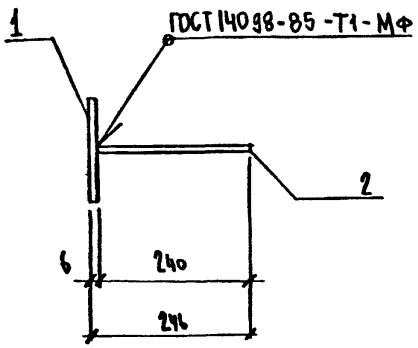

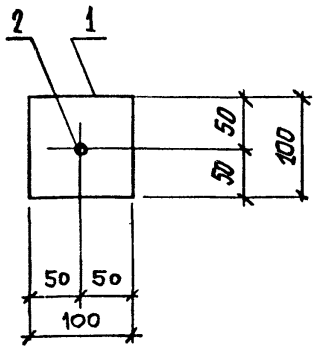

Формат	Зона.	Поз.	Обозначение	Наименование	Кол.	Приме-чание
				ДОКУМЕНТАЦИЯ		
А3			1.432.1-20.3-00.00 00 ТТ	Технические требования		
				ДЕТАЛИ		
Б4		1		Лист 6х100х100 ГОСТ 19903-74 / ВСт3кп2 ГОСТ 14637-79	1	0,47кг
Б4		2		ф8 А III ГОСТ 5781-82 ℓ = 246	1	0,10кг

Нач.отд.	Царбак	
Гл.констр.отд.	Цибаров	
Н.контр.	Аксенова	
Нач.сект.	Бродский	
Вед.инж.	Агеенко	
Инженер	Бобович	

1.432.1-20.3 – 22.00 02

Изделие закладное МН7

Стадия	Масса	Масштаб
Р	0,6	—
Лист	Листов 1	

ГОССТРОЙ СССР
ЛЕНИНГРАДСКИЙ ПРОМСТРОЙПРОЕКТ

Инв. № подл. | Подпись и дата | Взам. инв. №

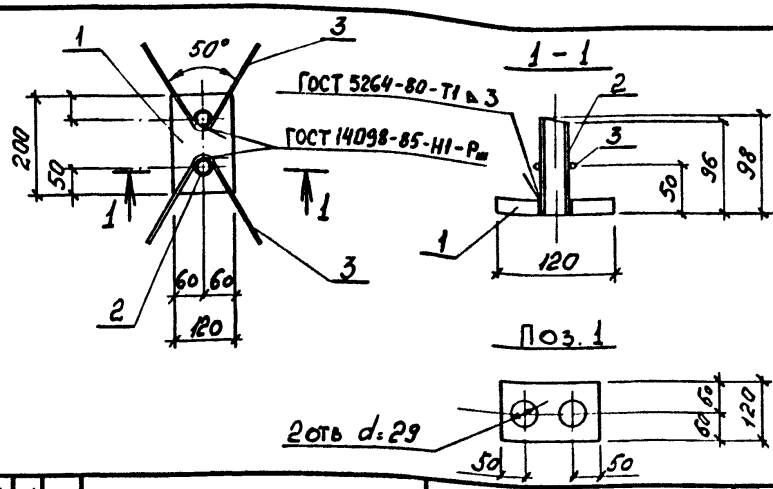

Поз. 1

Формат	Зона	Поз.	Обозначение	Наименование	Кол.	Примечание
				Документация		
А3			1.432.1-20.3-00.0000 ТТ	Технические требования		
				Детали		
Б4		1		Лист 6×120×200 ГОСТ 19903-74		
				Вст3пс6-1 ТУ14-1-3023-50	1	1,26 кг
Б4		2		Труба 20×2.8 ГОСТ 3262-75*		
				Вст3пс6 ГОСТ 380-71 ℓ=98	2	0.17 кг
Б4		3		ФБА III ГОСТ 5781-82 ℓ=400	2	0.09 кг

Нач.отд.	Царбак	
Н.контр.	Аксенова	
Нач.сект.	Бродский	
Вед.инж.	Агеенко	
Инженер	Бобович	

1.432.1-20.3-10.00 02

Изделие закладное МН 8

Стадия	Масса	Масштаб
	1.8	—
Лист	Листов	

ГОССТРОЙ СССР
ЛЕНИНГРАДСКИЙ ПРОМСТРОЙПРОЕКТ

Инв. № подл. | Подпись и дата | Взам. инв. №

gost.e-ecolog.ru