ТИПОВЫЕ СТРОИТЕЛЬНЫЕ КОНСТРУКЦИИ, ИЗДЕЛИЯ И УЗЛЫ

Серия 1.432.1-20

ПАНЕЛИ СТЕН ЖЕЛЕЗОБЕТОННЫЕ ПРЕДВАРИТЕЛЬНО НАПРЯЖЕННЫЕ ДЛИНОЙ 12м ДЛЯ НЕОТАПЛИВАЕМЫХ ПРОИЗВОДСТВЕННЫХ ЗДАНИЙ

Выпуск 2

СТЕНОВЫЕ ПАНЕЛИ

РАБОЧИЕ ЧЕРТЕЖИ

23247-02
ЦЕНА 8-13

1987

gost.e-ecolog.ru

ЦЕНТРАЛЬНЫЙ ИНСТИТУТ ТИПОВОГО ПРОЕКТИРОВАНИЯ
ГОССТРОЯ СССР

Москва, А-445, Смольная ул., 22

Сдано в печать X 1988 года

Заказ № 11483 Тираж 5190 экз.

ТИПОВЫЕ СТРОИТЕЛЬНЫЕ КОНСТРУКЦИИ, ИЗДЕЛИЯ И УЗЛЫ

Серия 1.432.1-20

ПАНЕЛИ СТЕН ЖЕЛЕЗОБЕТОННЫЕ ПРЕДВАРИТЕЛЬНО НАПРЯЖЕННЫЕ ДЛИНОЙ 12м ДЛЯ НЕОТАПЛИВАЕМЫХ ПРОИЗВОДСТВЕННЫХ ЗДАНИЙ

Выпуск 2

СТЕНОВЫЕ ПАНЕЛИ

РАБОЧИЕ ЧЕРТЕЖИ

РАЗРАБОТАНЫ
ИНСТИТУТОМ ЛЕНИНГРАДСКИЙ ПРОМСТРОЙПРОЕКТ

ГЛАВНЫЙ ИНЖЕНЕР ИНСТИТУТА — В.А.СЕМЕНОВ

ГЛАВНЫЙ КОНСТРУКТОР — Ю.С.БАРАНОВ

ГЛАВНЫЙ ИНЖЕНЕР ПРОЕКТА — Т.В.ЧЕРЕВАНЬ

ПРИ УЧАСТИИ
НИИЖБ ГОССТРОЯ СССР

ЗАМ.ДИРЕКТОРА ИНСТИТУТА — Ю.П.ГУЩА

ЗАВ.ЛАБОРАТОРИЕЙ — В.А. ЯКУШИН

УТВЕРЖДЕНЫ
ГУП ГОССТРОЯ СССР
Письмо от 28.12.87 N 6/6-4629

ВВЕДЕНЫ В ДЕЙСТВИЕ
с 01.07.88
ЛЕНИНГРАДСКИМ ПРОМСТРОЙПРОЕКТОМ
ПРИКАЗ от 31.03.88 N 59

1987

© ЦИТП Госстроя СССР, 1988

Обозначение	Наименование	Стр
I.432.I-20.2-00.0000ТТ	Технические требования	5
I.432.I-20.2-0I.0000	Панель стеновая рядовая ПСI20.I2	11
	(ПСI20.I2-IАтУТ-I...ПСI20.I2-2АIУТ-I)	
I.432.I-20.2-0I.0000СБ	Панель стеновая рядовая ПСI20.I2	13
	(ПСI20.I2-IАтУТ-I...ПСI20.I2-2АIУТ-I).	
	Сборочный чертёж (опалубка)	
I.432.I-20.2-02.0000	Панель стеновая рядовая ПСI20.I8	16
	(ПСI20.I8-IАтУТ-I...ПСI20.I8-2АIУТ-I)	
I.432.I-20.2-02.0000СБ	Панель стеновая рядовая ПСI20.I8	18
	(ПСI20.I8-IАтУТ-I...ПСI20.I8-2АIУТ-I)	
	Сборочный чертёж (опалубка)	
I.432.I-20.2-03.0000	Панель стеновая рядовая ПСI20.24	21
	(ПСI20.24-IАтУТ-I...ПСI20.24-2АIУТ-I)	
I.432.I-20.2-03.0000СБ	Панель стеновая рядовая ПСI20.24	23
	(ПСI20.24-IАтУТ-I...ПСI20.24-2АIУТ-I)	
	Сборочный чертёж (опалубка)	
I.432.I-20.2-04.0000	Панель стеновая парапетная ПСI20.I2	26
	(ПСI20.I2-IАтУТ-2...ПСI20.I2-2АIУТ-2)	
I.432.I-20.2-04.0000СБ	Панель стеновая парапетная ПСI20.I2	28
	(ПСI20.I2-IАтУТ-2...ПСI20.I2-2АIУТ-2)	
	Сборочный чертёж (опалубка)	
I.432.I-20.2-05.0000	Панель стеновая парапетная ПСI20.I8	31
	(ПСI20.I8-IАтУТ-2...ПСI20.I8-2АIУТ-2)	
I.432.I-20.2-05.0000СБ	Панель стеновая парапетная ПСI20.I8	33
	(ПСI20.I8-IАтУТ-2...ПСI20.I8-2АIУТ-2)	
	Сборочный чертёж (опалубка)	

Обозначение	Наименование	Стр
I.432.I-20.2-06.0000	Панель стеновая парапетная ПСI20.24	36
	(ПСI20.24-IАтУТ-2...ПСI20.24-2АIУТ-2)	
I.432.I-20.2-06.0000СБ	Панель стеновая парапетная ПСI20.24	38
	(ПСI20.24-IАтУТ-2...ПСI20.24-2АIУТ-2)	
	Сборочный чертёж (опалубка)	
I.432.I-20.2-07.0000	Панель стеновая парапетная ПСI20.I2	41
	(ПСI20.I2-IАтУТ-3...ПСI20.I2-2АIУТ-3)	
I.432.I-20.2-07.0000СБ	Панель стеновая парапетная ПСI20.I2	43
	(ПСI20.I2-IАтУТ-3...ПСI20.I2-2АIУТ-3)	
	Сборочный чертёж (опалубка)	
I.432.I-20.2-08.0000	Панель стеновая парапетная ПСI20.I8	46
	(ПСI20.I8-IАтУТ-3...ПСI20.I8-2АIУТ-3)	
I.432.I-20.2-08.0000СБ	Панель стеновая парапетная ПСI20.I8	48
	(ПСI20.I8-IАтУТ-3...ПСI20.I8-2АIУТ-3)	
	Сборочный чертёж (опалубка)	
I.432.I-20.2-09.0000	Панель стеновая парапетная ПСI20.24	51
	(ПСI20.24-IАтУТ-3...ПСI20.24-2АIУТ-3)	
I.432.I-20.2-09.0000СБ	Панель стеновая парапетная ПСI20.24	53
	(ПСI20.24-IАтУТ-3...ПСI20.24-2АIУТ-3)	
	Сборочный чертёж (опалубка)	
I.432.I-20.2-I0.0000	Панель стеновая перемычка ПСI20.I2	56
	(ПСI20.I2-2АтУТ-4...ПСI20.I2-2АIУТ-4)	
I.432.I-20.2-I0.0000СБ	Панель стеновая перемычка ПСI20.I2	57
	(ПСI20.I2-2АтУТ-4...ПСI20.I2-2АIУТ-4)	
	Сборочный чертёж (опалубка)	

Взам. инв.№ | Подпись и дата | Инв. № подл.

Нач.отд.	Царбак	
Гл.констр.отд.	Цибаров	
Н.контр.	Аксенова	
Нач.сект.	Бродский	
Вед.инж.	Агеенко	
Инженер	Бобович	

1.432.1-20.2

СОДЕРЖАНИЕ

Стадия	Лист	Листов
Р	1	3

ГОССТРОЙ СССР
ЛЕНИНГРАДСКИЙ ПРОМСТРОЙПРОЕКТ

Обозначение	Наименование	Стр
I.432.I-20.2-II.0000	Панель стеновая перемычка ПСI20.I8	59
	(ПСI20.I8-2АтУТ-4...ПСI20.I8-2АIУТ-4)	
I.432.I-20.2-II.0000СБ	Панель стеновая перемычка ПСI20.I8	60
	(ПСI20.I8-2АтУТ-4...ПСI20.I8-2АIУТ-4)	
	Сборочный чертёж (опалубка)	
I.432.I-20.2-I2.0000	Панель стеновая перемычка ПСI20.24	62
	(ПСI20.24-2АтУТ-4...ПСI20.24-2АIУТ-4)	
I.432.I-20.2-I2.0000СБ	Панель стеновая перемычка ПСI20.24	63
	(ПСI20.24-2АтУТ-4...ПСI20.24-2АIУТ-4)	
	Сборочный чертёж (опалубка)	
I.432.I-20.2-I3.0000	Панель стеновая подкарнизная ПСI20.I2	65
	(ПСI20.I2-IАтУТ-5...ПСI20.I2-2АIУТ-5)	
I.432.I-20.2-I3.0000СБ	Панель стеновая подкарнизная ПСI20.I2	67
	(ПСI20.I2-IАтУТ-5...ПСI20.I2-2АIУТ-5)	
	Сборочный чертёж (опалубка)	
I.432.I-20.2-I4.0000	Панель стеновая подкарнизная ПСI20.I8	70
	(ПСI20.I8-IАтУТ-5...ПСI20.I8-2АIУТ-5)	
I.432.I-20.2-I4.0000СБ	Панель стеновая подкарнизная ПСI20.I8	72
	(ПСI20.I8-IАтУТ-5...ПСI20.I8-2АIУТ-5)	
	Сборочный чертеж (опалубка)	
I.432.I-20.2-I5.0000	Панель стеновая подкарнизная ПСI20.24	75
	(ПСI20.24-IАтУТ-5...ПСI20.24-2АIУТ-5)	
I.432.I-20.2-I5.0000СБ	Панель стеновая подкарнизная ПСI20.24	77
	(ПСI20.24-IАтУТ-5...ПСI20.24-2АIУТ-5)	
	Сборочный чертёж (опалубка)	

Обозначение	Наименование	Стр
I.432.I-20.2-I6.0000	Панель стеновая перемычка подкарнизная	80
	ПСI20.I2(ПСI20I2-2АтУТ-6,..ПСI20I2-2АIУТ-6)	
I.432.I-20.2-I6.0000СБ	Панель стеновая перемычка подкарнизная	81
	ПСI20.I2(ПСI20I2-2АтУТ-6,..ПСI20I2-2АIУТ-6)	
	Сборочный чертёж (опалубка)	
I.432.I-20.2-I7.0000	Панель стеновая перемычка подкарнизная	83
	ПСI20.I8(ПСI20I8-2АтУТ-6,..ПСI20I8-2АIУТ-6)	
I.432.I-20.2-I7.0000СБ	Панель стеновая перемычка подкарнизная	84
	ПСI20.I8(ПСI20I8-2АтУТ-6...ПСI20I8-2АIУТ-6)	
	Сборочный чертёж (опалубка)	
I.432.I-20.2-I8.0000	Панель стеновая перемычка подкарнизная	86
	ПСI20.24(ПСI2024-2АтУТ-6...ПСI2024-2АIУТ-6)	
I.432.I-20.2-I8.0000СБ	Панель стеновая перемычка подкарнизная	87
	ПСI20.24(ПСI2024-2АтУТ-6...ПСI2024-2АIУТ-6)	
	Сборочный чертёж (опалубка)	
I.432.I-20.2-I9.0000	Панель стеновая рядовая с дверным проёмом	89
	ПСI20.24(ПСI2024-IАтУТ-7,..ПСI2024-IАIУТ-7	
I.432.I-20.2-I9.0000СБ	Панель стеновая рядовая с дверным проёмом	90
	ПСI20.24(ПСI2024-IАтУТ-7...ПСI2024-IАIУТ-7	
	Сборочный чертёж (опалубка)	
I.432.I-20.2-20.0000	Панель стеновая рядовая с оконными	93
	проемами ПСI20.24 (ПСI20.24-IАтУТ-8...	
	ПСI20.24-IАIУТ-8)	
I.432.I-20.2-20.0000СБ	Панель стеновая рядовая с оконными	94
	проемами ПСI20.24 (ПСI20.24-IАтУТ-8...	
	ПСI20.24-IАIУТ-8). Сборочный чертёж	
	(опалубка)	

Обозначение	Наименование	Стр
I.432.I-20.2-2I.0000СБ	Панель стеновая ПСН I20.	97
	(ПСНI20.I2-IАтУТ-I...ПСНI20.24-IАIУТ-8)	
	Сборочный чертеж	
I.432.I-20.2-00.0000AICБ	Панель стеновая ПС (рядовая, парапетная,	98
	перемычка). Сборочный чертеж (армирование)	
I.432.I-20.2-00.0000A2СБ	Панель стеновая ПС (подкарнизная,	100
	перемычка подкарнизная). Сборочный	
	чертеж (армирование)	
I.432.I-20.2-22.0000	Угловой блок УБ (УБI2.30-Т...УБ24.30-Т)	102
I.432.I-20.2-22.0000СБ	Угловой блок УБ (УБI2.30-Т...УБ24.30-Т).	102
	Сборочный чертёж.	
I.432.I-20.2-23.0000	Угловой блок УБ (УБI2.55-Т...УБ24.55-Т)	103
I.432.I-20.2-23.0000СБ	Угловой блок УБ (УБ I2.55-Т...УБ24.55-Т)	103
	Сборочный чертеж.	
I.432.I-20.2-24.0000	Угловой блок УБ (УБI2.80-Т...УБ24.80-Т)	104
I.432.I-20.2-24.0000СБ	Угловой блок УБ (УБI2.80-Т...УБ24.80-Т)	104
	Сборочный чертёж.	
I.432.I-20.2-00.0000ВРС	Угловой блок УБ. Ведомость расхода стали	105

Обозначение	Наименование	Стр

I. ОБЩИЕ СВЕДЕНИЯ.

I.I. Настоящий выпуск содержит рабочие чертежи железобетонных предварительно-напряженных стеновых панелей длиной I2м для неотапливаемых производственных зданий.

I.2. Номенклатура панелей, указания по применению и данные по расчету панелей приведены в выпуске I настоящей серии.

I.3. Панели должны изготовляться в соответствии с настоящими Техническими требованиями и рабочей документацией выпуска 2 и выпуска 3. Панели должны удовлетворять требованиям ГОСТ I3015.0-83 "Конструкции и изделия бетонные и железобетонные сборные. Общие технические требования."

I.4. Формы и основные размеры панелей, арматурных и закладных изделий должны соответствовать чертежам выпуска 2 и выпуска 3. Отклонения от проектных размеров не должны превышать указанных на чертежах. Точность изготовления панелей должна отвечать требованиям ГОСТ I3015.I-8I."Конструкции и изделия бетонные и железобетонные сборные. Правила приемки".

2. БЕТОН.

2.I. Бетон для изготовления панелей по прочности на сжатие принят классов В20, В25, В30 и В35.

2.2. Материалы, применяемые для изготовления бетона, должны соответствовать действующим стандартам и техническим условиям на эти материалы:

цемент - ГОСТ I0I78-85 "Портландцемент и шлакопортландцемент Технические условия."

заполнители - ГОСТ I0268-80 "Бетон тяжелый. Технические требования к заполнителям".

вода - ГОСТ 23732-79 "Вода для бетона и растворов. Технические условия".

2.3. Бетон по морозостойкости и водонепроницаемости должен соответствовать маркам, назначаемым в конкретных проектах зданий согласно главам СНиП 2.03.0I-84 "Бетонные и железобетонные конструкции" и СНиП 2.03.II-85 "Защита строительных конструкций от коррозии" в зависимости от режима эксплуатации и климатических условий района строительства.

2.4. Бетон панелей, предназначенных для применения в условиях слабо и среднеагрессивной степени воздействия газовой среды, должен иметь повышенную плотность, соответствующую требованиям Главы СНиП 2.03.II-85 и табл. I в выпуке I.

2.5. Отпускная прочность бетона назначается предприятием-изготовителем по согласованию с потребителем/заказчиком/ в зависимости от условий монтажа, технологии изготовления, условий дальнейшего нарастания прочности бетона в конкретном климатическом районе строительства и должна быть не менее 70% проектного класса бетона по прочности на сжатие в летнее время и I00% в зимнее время. Изготовитель обязан гарантировать, что прочность бетона, определяемая по результатам контрольных испытаний образцов в соответствии с требованиями ГОСТ I8I05-86 "Бетоны. Правила контроля прочности", достигнет проектного класса в возрасте 28 суток со дня изготовления панелей или к моменту их загружения полной проектной нагрузкой.

2.6. Значение нормируемой отпускной прочности бетона должно быть для панелей, применяемых в неагрессивной среде, не менее 70% проектного класса бетона по прочности на сжатие, а для панелей, применяемых в агрессивной газовой среде,- не менее 80%.

2.7. Отпуск натяжения арматуры производить при прочности бетона равной 70% от проектной.

			1.432.1-20.2-00,0000ТТ
Нач.отд.	Царбак		
Гл.констр.отд.	Цибаров		Технические требования.
Н.контр.	Аксенова		Стадия: Р; Лист: 1; Листов: 6
Нач.сект.	Бродский		ГОССТРОЙ СССР ЛЕНИНГРАДСКИЙ ПРОМСТРОЙПРОЕКТ
Вед.инж.	Агеенко		
Инженер	Бобович		

3. АРМАТУРНЫЕ И ЗАКЛАДНЫЕ ИЗДЕЛИЯ.

3.1. В продольных ребрах панелей применена напрягаемая арматура в шести вариантах:

а/ Из стержневой арматурной стали класса А-IIIв марки 35ГС, упрочненной вытяжкой с контролем удлинения на 3,5% по ГОСТ 5781-82;

б/ Из стержневой арматурной стали класса А-IV по ГОСТ 5781-82;

в/ Из стержневой термически и термомеханически упрочненной арматуры класса Ат-V по ГОСТ 10884-81;

г/ Из стержневой термически и термомеханически упрочненной арматуры класса Ат-VI по ГОСТ 10884-81;

д/ Из арматурной высокопрочной проводочной стали периодического профиля класса Вр-II по ГОСТ 7348-81;

е/ Из арматурных канатов - спиральных семипроволочных класса К-7 по ГОСТ 13840-68*.

Значения принятых нормативных и расчетных сопротивлений арматуры и контролируемое монтажное напряжение приведены в табл. 1 (лист 3).

3.2. Приведенные в таблицах и спецификациях длины и веса напрягаемой арматуры указаны теоретические. Действительные длины следует принимать в зависимости от способа натяжения и от конструкции захватных приспособлений.

3.3. Панели разработаны в предположении их изготовления по стендовой линейной технологии. Панели, армированные стержневой арматурой, могут изготовляться с натяжением арматуры на форму до бетонирования панелей.

3.4. Поперечные ребра и полка панелей армируются плоскими сварными каркасами и сетками с применением стержневой арматурной стали периодического профиля класса А-III по ГОСТ 5781-82 и обыкновенной арматурной проволоки периодического профиля класса Вр-I по ГОСТ 6727-80.

3.5. Для изготовления закладных изделий должна применяться углеродистая сталь по ГОСТ 380-71 и ТУ 14-1-3023-80.

3.6. Марки стали для арматурных и закладных изделий следует уточнять в проекте зданий с учетом эксплуатационных условий и района строительства / приложения 1 и 2, главы СНиП 2.03.01-84 /.

3.7. Сварные арматурные и стальные закладные изделия должны удовлетворять требованиям ГОСТ 10922-75 "Арматурные изделия и закладные детали сварные для железобетонных конструкций. Технические условия и методы испытаний".

3.8. При изготовлении закладных изделий анкерные стержни втавр приваривать к пластинам сваркой под слоем флюса по ГОСТ 14098-85. Ручная дуговая сварка фланговыми / угловыми / швами для закладных изделий выполняется электродами типа Э-50 по ГОСТ 9467-75.

3.9. Открытые поверхности закладных изделий должны быть защищены от коррозии цинковым покрытием согласно требованиям пп. 2.40, 2.41 и 2.45 главы СНиП 2.03.11-85 "Защита строительных конструкций от коррозии". Конкретные указания по антикоррозионной защите должны быть приведены в составе проекта здания.

3.10. Проектное положение арматурных изделий следует фиксировать прокладками из плотного цементно-песчаного раствора или пластмассовыми фиксаторами. Применение стальных фиксаторов не допускается. Фиксацию закладных изделий на форме следует выполнять в соответствии с рекомендациями работы "Оптимальные способы фиксаций в опалубочных формах стальных закладных деталей типовых железобетонных конструкций" / Гипростроммаш, шифр 2892 /.

Инв.№ подл. | Подпись и дата | Взам.инв.№

Таблица 1

Класс стали напрягаемой арматуры	Диаметр, мм.	Нормативное сопротивление растяжению, МПа (кгс/см²)	Расчетное сопротивление растяжению МПа (кгс/см²)	Контролируемое монтажное напряжение МПа (кгс/см²)
AIIIв ГОСТ 5781-82	12 14 16 20	540 (5500)	490 (5000)	480 (4900)
AIV ГОСТ 5781-82	12 14 16 18 20	590 (6000)	510 (5200)	530 (5400)
AтV ГОСТ 10884-81	10 12 14 16 18	785 (8000)	680 (6950)	715 (7300)
AтVI ГОСТ 10884-81	10 12 14 18	980 (10000)	815 (8300)	835 (8500)
BpII ГОСТ 7348-81	5	1255 (12800)	1045 (10700)	920 (9400)
K7 ГОСТ 13840-68*	12 15	1335 (13600) 1295 (13200)	1110 (11300) 1080 (11000)	1220 (12450) 930 (9500)

4. ТРАНСПОРТИРОВАНИЕ, ХРАНЕНИЕ, МЕТОДЫ ИСПЫТАНИЙ И КОНТРОЛЯ

4.1. Кантование панелей в вертикальное положение осуществляется захватом в двух точках по длине панели за отверстия, расположенные в продольных ребрах /см. рис.2/. Транспортировка панелей и складирование производится в вертикальном положении / в положении "на ребро"/.

4.2. Строповка стеновых панелей при подъеме в вертикальном положении производится в двух точках за отверстия, расположенные попарно в продольных ребрах. В местах захвата должны быть предусмотрены жесткие распределительные элементы из обрезков уголков, швеллеров или листовой стали длиной 250...300мм /см. рис.3/. Строповка осуществляется также с помощью жестких распределительных подкладок длиной не менее 250мм, располагаемых с внутренней стороны продольных ребер панелей. Транспортировать и хранить панели следует в соответствии с требованиями ГОСТ 13015.4-84 "Конструкции и изделия бетонные и железобетонные сборные. Правила транспортирования и хранения" и настоящих технических требований.

4.3. Испытания панелей и оценка качества изделий производятся в соответствии с ГОСТ 8829-85 "Конструкции и изделия бетонные и железобетонные сборные. Методы испытаний нагружением и оценка прочности, жесткости и трещиностойкости".

Схема опирания и загружения панелей при испытаниях приведена на рис.1 лист 4. Контрольные нагрузки по проверке прочности и жесткости панелей и контролируемые прогибы приведены в табл.2 на листах 5 и 6 для рядовых панелей и панелей-перемычек.

Парапетные и подкарнизные рядовые панели испытываются на те же нагрузки, что и соответствующие им рядовые панели.

Инв.№ подл. | Подпись и дата | Взам. инв.№

4.4. Методы приемочных испытаний и контроля качества изделий должны соответствовать требованиям ГОСТ 13015.1-81.

4.5. Размеры и неплоскостность панелей, толщину защитного слоя бетона до арматуры, положение закладных изделий, фактическую массу, качество поверхностей и внешний вид панелей проверяют по ГОСТ 13015.0-83.

4.6. Контроль передаточной и отпускной прочности бетона может производиться неразрушающими методами: ультразвуковым по ГОСТ 17624-87 "Бетоны. Ультразвуковой метод определения прочности" или приборами механического действия по ГОСТ 22690.0-77 "Бетон тяжелый. Общие требования к методам определения прочности без разрушения приборами механического действия", по ГОСТ 22690.1-77 "Бетон тяжелый. Методы определения прочности по отскоку и пластической деформации", по ГОСТ 22690.2-77 "Бетон тяжелый. Методы определения прочности эталонным молотком Кашкарова".

Рис.1 Схема испытания панелей

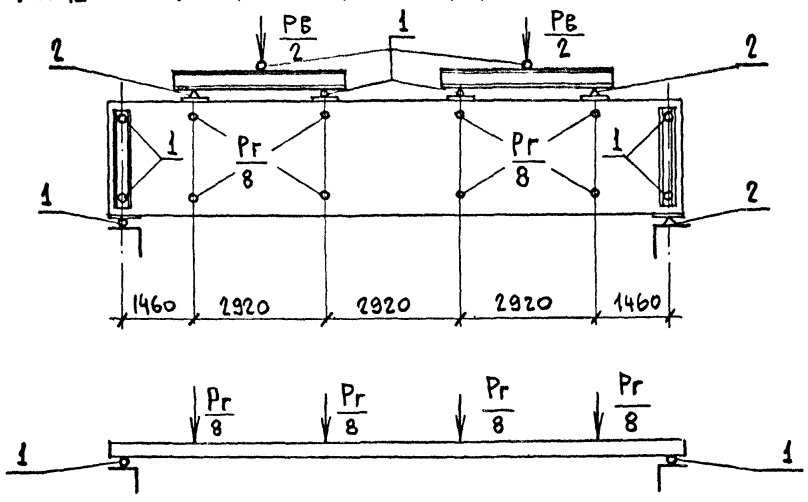

1 — шаровые опоры

2 — неподвижные опоры

Рис. 2
Схема кантования панелей

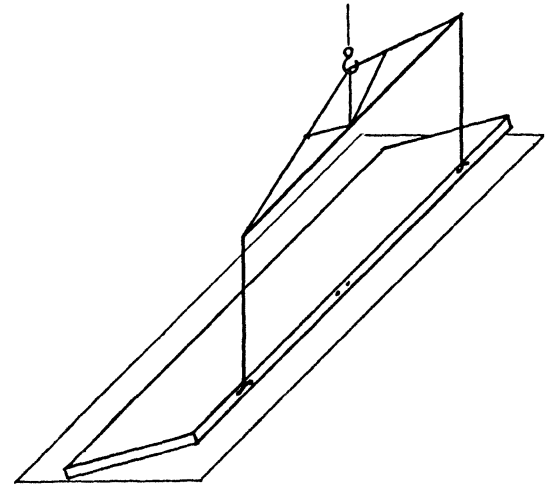

Рис. 3
Схема строповки при подъёме

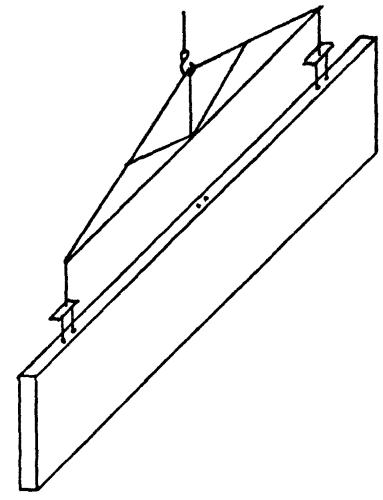

Формат	Зона	Поз.	Обозначение	Наименование	Кол. на исполн. 1.432.1-20.2 - 01.00 00-										Примечание
					—	01	02	03	04	05					
				Документация											
А3			1.432.1-20.2 - 00.00 00 ТТ	Технические требования	х	х	х	х	х	х					
А3			01.0000 СБ	Сборочный чертеж (опалубка)	х	х	х	х	х	х					
А3			00.00 00 А1 СБ	Сборочный чертеж (армирование)	х	х	х	х	х	х					
				Сборочные единицы											
А4		1	1.432.1-20.3 - 01.00 01	Сетка арматурная С1	1	1	1	1	1	1					
А4		7	01.00 02	С4	4	4	4	4	4	4					
А4		8	01.00 04	С6	4	4	4	4	4	4					
А4		9	01.0003	С5	4	4	4	4	4	4					
				Каркасы плоские											
А4		2	01.00 05	КР1	2	2	2	2	2	2					
А4		3	01.00 06	КР3	2	2	2	2	2	2					
А4		4	01.0005-02	КР6	3	3	3	3	3	3					
А4		5	01.00 07	КР9	2	2	2	2	2	2					
А4		6	01 00 08	КР12	4	4	4	4	4	4					

Исполнения -06...-10
см. лист 3,4

Нач.отд.	Царбак	
Гл.констр.отд.	Цибаров	
Н.контр.	Аксенова	
Нач.сект.	Бродский	
Вед.инж.	Агеенко	
Инженер	Бобович	

1.432.1-20.2-01.00 00

Панель стеновая рядовая ПС 120.12 (ПС 120.12-1АтVТ-1 ... ... ПС 120.12-2АIVТ-1)

Стадия	Лист	Листов
Р	1	4

Госстрой СССР
Ленинградский Промстройпроект

Инв. № подл.	Подпись и дата	Взам. инв. №

Формат	Зона	Поз.	Обозначение	Наименование	Кол. на исполн. 1.432.1-20.2 - 01.00 00-										Примечание
					—	01	02	03	04	05					
				ИЗДЕЛИЕ ЗАКЛАДНОЕ											
А4		10	1.432.1-20.3 - 01.00 09	МН1	4	4	4	4	4	4					
				ДЕТАЛИ											
Б4		16		Ф10 A_T V ГОСТ 10884-81 Р=11970	4										7,39 кг
				Ф14 A_T V ГОСТ 10884-81 Р=11970		4									14,48 кг
				Ф10 A_T VI ГОСТ 10884-81 Р=11970			4								7,39 кг
				Ф12 A_T VI ГОСТ 10884-81 Р=11970				4							10,63 кг
				Ф5 Вр II ГОСТ 7348-81 Р=11970					16	24					1,89 кг
				МАТЕРИАЛЫ											
				Бетон класса В25	1,22	1,22									м³
				Бетон класса В30			1,22	1,22		1,22					м³
				Бетон класса В20					1,22						м³

23241-02 12

1.432.1-20.2-01.00 00	Лист 2

Копировал Формат

Инв. № подл.	Подпись и дата	Взам. инв №

Формат	Зона	Поз.	Обозначение	Наименование	Кол. на исполн. 1.432.1-20.2-01.00.00- 06	07	08	09	10						Примечание
				Документация											
А3			1.432.1-20.2-00.00 ОО ТТ	Технические требования	х	х	х	х	х						
А3			01.00 00 СБ	Сборочный чертеж (опалубка)	х	х	х	х	х						
А3			00.00 00 АСБ	Сборочный чертеж (армирование)	х	х	х	х	х						
				Сборочные единицы											
А4		1	1.432.1-20.3-01.00 01	Сетка арматурная С1	1	1	1	1	1						
А4		7	01.00 02	С4	4	4	4	4	4						
А4		8	01.00 04	С6	4	4	4	4	4						
А4		9	01.00 03	С5	4	4	4	4	4						
				Каркасы плоские											
А4		2	01.00 05	КР1	2	2	2	2	2						
А4		3	01.00 06	КР3	2	2	2	2	2						
А4		4	01.00 05-02	КР6	3	3	3	3	3						
А4		5	01.0007	КР9	2	2	2	2	2						
А4		6	01.00 08	КР12	4	4	4	4	4						

Инв. № подл.	Подпись и дата	Взам. инв. №

Формат	Зона	Поз.	Обозначение	Наименование	Кол. на исполн. 1.432.1-20.2 - 01.00 00- 06	07	08	09	10						Примечание
				Изделия закладные											
А1		10	1.432.1-20.3 - 01.00 09	МН1	4	4	4	4	4						
				Детали											
Б4		16		Канат 12 ГОСТ 13840-68* ℓ=11970	4										8,67 кг
				ф12 $A\overline{III}_в$ ГОСТ 5781-82 ℓ=11970		4									10,63 кг
				ф16 $A\overline{III}_в$ ГОСТ 5781-82 ℓ=11970			4								18,91 кг
				ф12 $A\overline{IV}$ ГОСТ 5781-82 ℓ=11970				4							10,63 кг
				ф16 $A\overline{IV}$ ГОСТ 5781-82 ℓ=11970					4						18,91 кг
				Материалы											
				Бетон класса В30	1,22										$м^3$
				Бетон класса В20		1,22	1,22	1,22	1,22						$м^3$

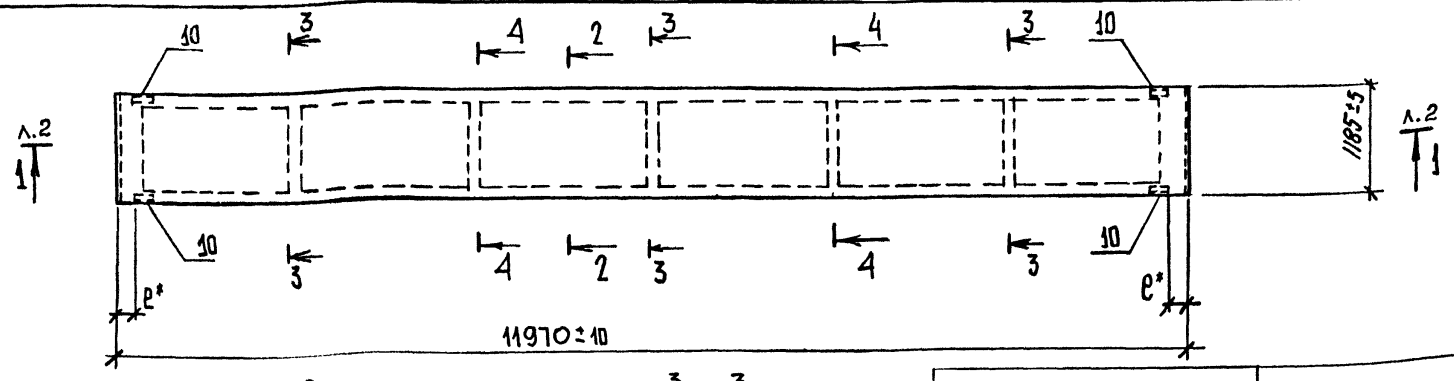

2 - 2

3 - 3

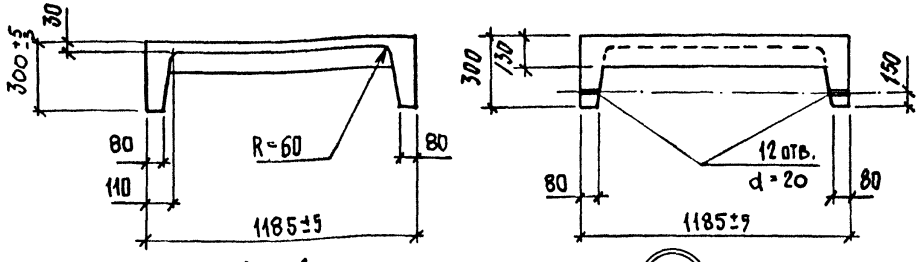

4 - 4

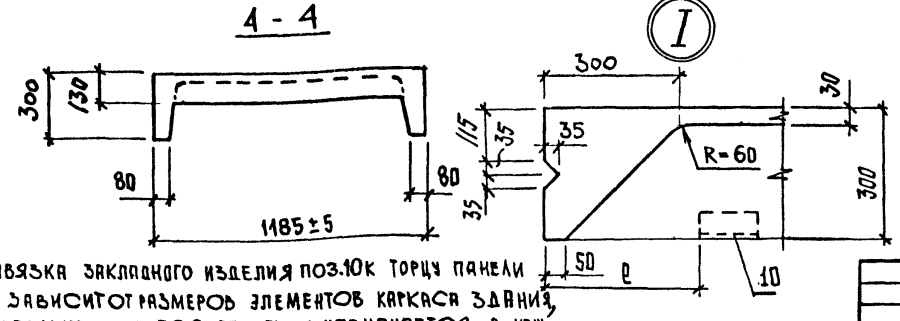

Обозначение	Марка	Рис.
1.432.1-20.2-01.00 00	ПС 120.12-1АтVТ-1	1
-01	ПС 120.12-2АтVТ-1	1
-02	ПС 120.12-1АтVIТ-1	1
-03	ПС 120.12-2АтVIТ-1	1
-04	ПС 120.12-1ВрIIТ-1	2
-05	ПС 120.12-2ВрIIТ-1	3
-06	ПС 120.12-2К 7Т-1	1
-07	ПС 120.12-1АIIIвТ-1	1
-08	ПС 120.12-2АIIIвТ-1	1
-09	ПС 120.12-1АIVТ-1	1
-10	ПС 120.12-2АIVТ-1	1

1.* Привязка закладного изделия поз.10к торцу панели (e) зависит от размеров элементов каркаса здания, к которым крепится панель, и назначается в каждом конкретном случае отдельно. При этом минимальное расстояние от торца e=150 мм, максимальное e=850 мм

2. Ведомость расхода стали на элемент см. лист 2

3. Рис 1,2,3 см. докум. 1.432.1-20.2-00.0000А1 СБ

Нач.отд.	Царбак	
Гл.констр.отд.	Цибаров	
Н.контр.	Аксенова	
Нач.сект.	Бродский	
Вед.инж.	Агвенко	
Инженер	Бобович	

1.432.1-20.2-01.00 00 СБ

Панель стеновая рядовая ПС 120.12 (ПС120.12-1АтVТ-1...ПС120.12-2АIVТ-1) Сборочный чертеж (опалубка)

Стадия	Масса	Масштаб
Р	3,0 т	—
Лист 1	Листов 3	

Госстрой СССР Ленинградский Промстройпроект

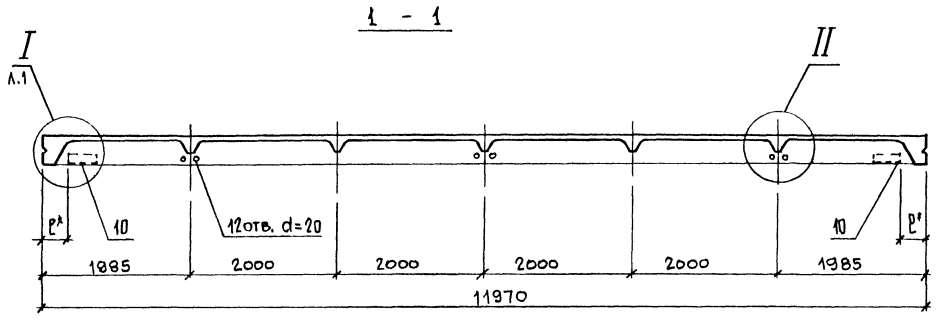

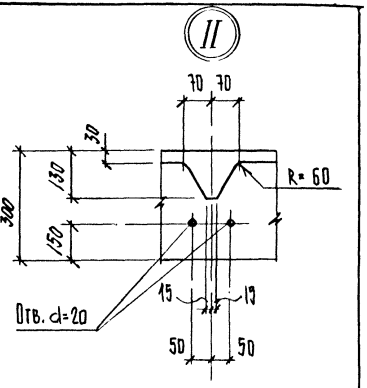

Ведомость расхода стали на элемент, кг

Марка элемента	Изделия арматурные									Напрягаемая арматура класса									Изделия закладные					Общий расход
	Арматура класса									A_T-V			A_T-VI				Bp-II							
	Bp-I ГОСТ 6727-80				A-III ГОСТ 5781-82				Всего	ГОСТ 10884-81							ГОСТ 7348-81			Всего	Арматура класса A-III ГОСТ 5781-82		Прокат марки ВСт3пс6 ГОСТ 8509-86	Всего	
	ф3	ф4	ф5	Итого	ф8	ф10	ф14	Итого		ф10	ф14		ф10	ф12			ф5				ф10	Итого	∟75×8		
ПС 120.12-1 A_TV T-1	3,66	18,50	17,00	39,2	3,44	0,40	2,44	6,3	45,5	29,56										29,6	1,92	1,9	5,4	7,3	82,4
ПС 120.12-2 A_TV T-1	3,66	18,50	17,00	39,2	3,44	0,40	2,44	6,3	45,5		57,92									57,9	1,92	1,9	5,4	7,3	110,7
ПС 120.12-1 A_TVI T-1	3,66	18,50	17,00	39,2	3,44	0,40	2,44	6,3	45,5				29,56							29,6	1,92	1,9	5,4	7,3	82,4
ПС 120.12-2 A_TVI T-1	3,66	18,50	17,00	39,2	3,44	0,40	2,44	6,3	45,5					42,52						42,5	1,92	1,9	5,4	7,3	95,3
ПС 120.12-1 Bp II T-1	3,66	18,50	17,00	39,2	3,44	0,40	2,44	6,3	45,5								30,24			30,2	1,92	1,9	5,4	7,3	83,0
ПС 120.12-2 Bp II T-1	3,66	18,50	17,00	39,2	3,44	0,40	2,44	6,3	45,5								45,34			45,4	1,92	1,9	5,4	7,3	98,2

Взам. инв. № | Подпись и дата | Инв. № подл.

ВЕДОМОСТЬ РАСХОДА СТАЛИ НА ЭЛЕМЕНТ, кг

(ПРОДОЛЖЕНИЕ)

Марка элемента	Изделия арматурные									Напрягаемая арматура класса										Изделия закладные					Общий расход
	Арматура класса								Всего	A-IIIв			A-IV				K-7			Всего	Арматура класса			Прокат марки	Всего	
	Вр-I				A-III					ГОСТ 5781-82							ГОСТ 13840-68*				A-III			ВСт3пс6		
	ГОСТ 6727-80				ГОСТ 5781-82																ГОСТ 5781-82			ГОСТ 8509-86		
	ф3	ф4	ф5	Итого	ф8	ф10	ф14	Итого			ф12	ф16	ф12	ф16			ф12				ф10		Итого	L75×8		
ПС 120.12-2К7Т-1	3,66	18,50	17,00	39,2	3,44	0,40	2,44	6,3	45,5								34,68			34,7	1,92		1,9	5,4	7,3	87,5
ПС 120.12-1А$\overline{III}_в$Т-1	3,66	18,50	17,00	39,2	3,44	0,40	2,44	6,3	45,5		42,52									42,5	1,92		1,9	5,4	7,3	97,3
ПС 120.12-2А$\overline{III}_в$Т-1	3,66	18,50	17,00	39,2	3,44	0,40	2,44	6,3	45,5			75,64								75,6	1,92		1,9	5,4	7,3	128,4
ПС 120.12-1А$\overline{IV}$Т-1	3,66	18,50	17,00	39,2	3,44	0,40	2,44	6,3	45,5				42,52							42,5	1,92		1,9	5,4	7,3	97,3
ПС 120.12-2А$\overline{IV}$Т-1	3,66	18,50	17,00	39,2	3,44	0,40	2,44	6,3	45,5					75,64						75,6	1,92		1,9	5,4	7,3	128,4

Формат	Зона	Поз.	Обозначение	Наименование	Кол. на исполн. 1.432.1-20.2-02.00 00- —	01	02	03	04	05					Примечание
				Документация											
А3			1.432.1-20.2-00.00 00 ТТ	Технические требования	×	×	×	×	×	×					
А3			00.00 00 СБ	Сборочный чертеж (опалубка)	×	×	×	×	×	×					
А3			00.00 00 А1 СБ	Сборочный чертеж (армирование)	×	×	×	×	×	×					
				Сборочные единицы											
А4		1	1.432.1-20.3-01.00 01-01	Сетка арматурная С2	1	1	1	1	1	1					
А1		7	01.00 02	С4	4	4	4	4	4	4					
А1		8	01.00 04	С6	4	4	4	4	4	4					
А4		9	01.00 03	С5	4	4	4	4	4	4					
				Каркасы плоские											
А4		2	01.00 05	КР1	2	2	2	2	2	2					
А4		3	01.00 06-01	КР4	2	2	2	2	2	2					
А4		4	01.00 05-03	КР7	3	3	3	3	3	3					
А4		5	01.00 07-01	КР10	2	2	2	2	2	2					
А1		6	01.00 08	КР12	4	4	4	4	4	4					

Исполнения -06...-10 см. лист 3,4

Нач.отд.	Царбак	
Гл.констр.отд.	Цибаров	
Н.контр.	Аксенова	
Нач.сект.	Бродский	
Вед.инж.	Агеенко	
Инженер	Бобович	

1.432.1-20.2-02.00 00

Панель стеновая рядовая ПС 120.18 (ПС 120.18-1АтVТ-1... ...ПС 120.18-2АIV Т-1)

Стадия	Лист	Листов
Р	1	4

Госстрой СССР Ленинградский Промстройпроект

Инв. № подл.	Подпись и дата	Взам. инв. №

Формат	Зона	Поз.	Обозначение	Наименование	Кол. на исполн. 1.432.1-20.2-02.00 00-										Примечание
					—	01	02	03	04	05					
				Изделие закладное											
А4		10	1.432.1-20.3-01.00 09	МН3	4	4	4	4	4	4					
				Детали											
А1		16		Ф12 Ат V ГОСТ 10884-81 ℓ=11970	4										10,63кг
				Ф16 Ат V ГОСТ 10884-81 ℓ=11970		4									18,91кг
				Ф12 Ат VI ГОСТ 10884-81 ℓ=11970			4								10,63кг
				Ф14 Ат VI ГОСТ 10884-81 ℓ=11970				4							14,48кг
				Ф5 Вр II ГОСТ 7348-81 ℓ=11970					16	28					1,89кг
				Материалы											
				Бетон класса В25	1,49				1,49						м3
				Бетон класса В30		1,49	1,49	1,49		1,49					м3

Формат	Зона	Поз.	Обозначение	Наименование	Кол. на исполн. 1.432.1-20.2-02.00 00- 06	07	08	09	10						Примечание
				Документация											
А3			1.432.1-20.2 - 00.00 00 ТТ	Технические требования	×	×	×	×	×						
А3			02.00 00 СБ	Сборочный чертеж (опалубка)	×	×	×	×	×						
А3			00.00 00 А1 СБ	Сборочный чертеж (армирование)	×	×	×	×	×						
				Сборочные единицы											
А4		1	1.432.1-20.3 - 01.00 01-01	Сетка арматурная С2	1	1	1	1	1						
А4		7	01.00 02	С4	4	4	4	4	4						
А4		8	01.00 04	С6	4	4	4	4	4						
А4		9	01.00 03	С5	4	4	4	4	4						
				Каркасы плоские											
А4		2	01.00 05	КР1	2	2	2	2	2						
А4		3	01.00 06-01	КР4	2	2	2	2	2						
А4		4	01.00 05-03	КР7	3	3	3	3	3						
А4		5	01.00 07-01	КР10	2	2	2	2	2						
А4		6	01.00 08	КР12	4	4	4	4	4						

Инв. № подл.	Подпись и дата	Взам. инв. №

Формат	Зона	Поз.	Обозначение	Наименование	Кол. на исполн. 1.432.1-20.2-02.00 00- 06	07	08	09	10						Примечание
				Изделие закладное											
А4		10	1.432.1-20.3 - 01.00 09	МН1	4	4	4	4	4						
				Детали											
Б4		16		Канат ГОСТ 13840-68* ℓ=11970	4										13,53кг
				Ф14 А$\overline{III}_В$ ГОСТ 5781-82 ℓ=11970		4									14,48кг
				Ф20 А$\overline{III}_В$ ГОСТ 5781-82 ℓ=11970			4								29,56кг
				Ф14 А$\overline{IV}$ ГОСТ 5781-82 ℓ=11970				4							14,48кг
				Ф18 А$\overline{IV}$ ГОСТ 5781-82 ℓ=11970					4						23,94кг
				Материалы											
				Бетон класса В20		1,49	1,49	1,49							м³
				Бетон класса В25					1,49						м³
				Бетон класса В30	1,49										м³

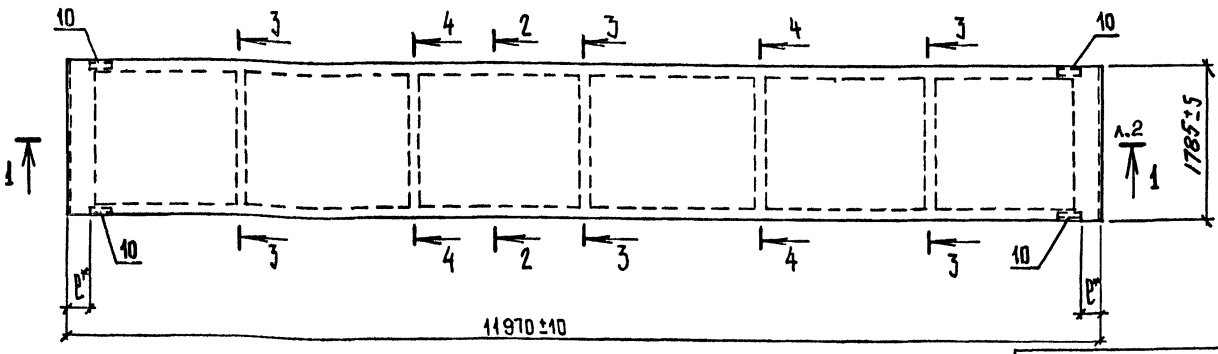

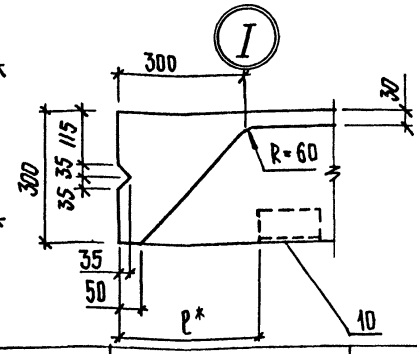

2 – 2

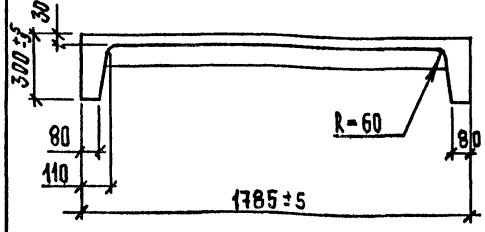

3 – 3

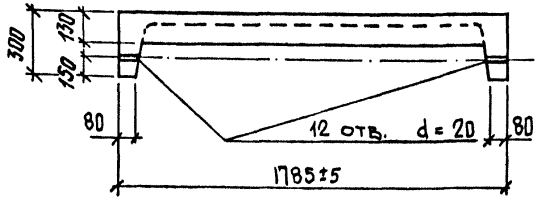

4 – 4

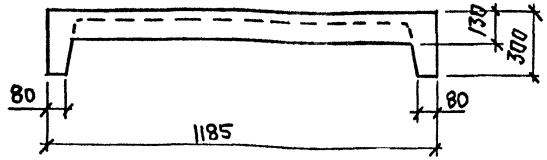

Обозначение	Марка	Рис.
1.432.1-20.2- 02.00 00	ПС 120.18-1 АтVТ-1	1
-01	ПС 120.18-2 АтVТ-1	1
-02	ПС 120.18-1 АтVIТ-1	1
-03	ПС 120.18-2 АтVIТ-1	1
-04	ПС 120.18-1 ВрIIТ-1	2
-05	ПС 120.18-2 ВрIIТ-1	4
-06	ПС 120.18-2 КТ-1	1
-07	ПС 120.18-1 АIIIвТ-1	1
-08	ПС 120.18-2 АIIIвТ-1	1
-09	ПС 120.18-1 АIVТ-1	1
-10	ПС 120.18-2 АIVТ-1	1

*1. Привязка закладного изделия поз. 10 к торцу панели (Р) зависит от размеров элементов каркаса здания, к которым крепится панель, и назначается в каждом конкретном случае отдельно. При этом минимальное расстояние от торца Р=150мм, максимальное Р=850 мм

2. Ведомость расхода стали на элемент см. лист 2,3

3. Рис. 1,2,4 см. докум. 1.432.1-20.2-00.0000 А1 СБ

Нач.отд	Царбак	
Гл.констр.отд.	Цибаров	
Н.контр.	Аксенова	
Нач.сект.	Бродский	
Вед.инж.	Агеенко	
Инженер	Бобович	

1.432.1-20.2- 02.00 00 СБ

Панель стеновая рядовая ПС 120.18 (ПС120.18-1АтVТ-1... ПС 120.18-2АIVТ-1) Сборочный чертеж (опалубка)

Стадия	Масса	Масштаб
Р	3,7т	—
Лист 1	Листов 3	

Госстрой СССР Ленинградский Промстройпроект

Инв. № подл. | Подпись и дата | Взам. инв. №

Испытательные нагрузки

Таблица 2

Марка панели	Контрольные разрушающие нагрузки при испытании панелей на прочность: Вертикальная, кН (тс) (включая собственный вес)		Горизонтальная, кН (тс)				Контрольные нагрузки, при испытании панелей на жесткость		Контрольный прогиб, см	Отклонения прогибов, см	
			c = 1,4		c = 1,6					Допускаемые	Максимально допускаемые
	c = 1,4	c = 1,6	Контролируемая нагрузка	Допускаемые отклонения	Контролируемая нагрузка	Допускаемые отклонения	Вертикальная кН (тс)	Горизонтальная кН (тс)			
ПС 120.12-1АтVТ-1	60,7 (6,07)	73,6 (7,36)	138 (1,38)	21 (0,21)	158 (1.58)	24 (0,24)	29,3 (2,93)	7,1 (0,71)	0,74	0,15	0,22
ПС120.12-2АтVТ-1	60,7 (6,07)	73,6 (7,36)	247 (2,47)	37 (0,37)	282 (2,82)	42 (0,42)	29,3 (2,93)	12,6 (1,26)	1,31	0,26	0,39
ПС 120.12-1АтVIТ-1	60,7 (6,07)	73,6 (7,36)	138 (1,38)	21 (0,21)	158 (1,58)	24 (0,24)	29,3 (2,93)	7,1 (0,71)	0,74	0,15	0,22
ПС 120.12-2АтVIТ-1	60,7 (6,07)	73,6 (7,36)	247 (2,47)	37 (0,37)	282 (2,82)	42 (0,42)	29,3 (2,93)	12,6 (1,26)	1,31	0,26	0,39
ПС 120.12-1Вр II Т-1	60,7 (6,07)	73,6 (7,36)	138 (1,38)	21 (0,21)	158 (1,58)	24 (0,24)	29,3 (2,93)	7,1 (0,71)	0,74	0,15	0,22
ПС 120.12-2Вр II Т-1	60,7 (6,07)	73,6 (7,36)	247 (2,47)	37 (0,37)	282 (2,82)	42 (0,42)	29,3 (2,93)	12,6 (1,26)	1,31	0,26	0,39
ПС 120.12-2К7 Т-1	60,7 (6,07)	73,6 (7,36)	247 (2,47)	37 (0,37)	282 (2,82)	42 (0,42)	29,3 (2,93)	12,6 (1,26)	1,31	0,26	0,39
ПС 120.12-1АIIIвТ-1	60,7 (6,07)	73,6 (7,36)	138 (1,38)	21 (0,21)	158 (1,58)	24 (0,24)	29,3 (2,93)	7,1 (0,71)	0,74	0,15	0,22
ПС 120.12-2АIIIвТ-1	60,7 (6,07)	73,6 (7,36)	247 (2,47)	37 (0,37)	282 (2,82)	42 (0,42)	29,3 (2,93)	12,6 (1,26)	1,31	0,26	0,39
ПС 120.12-1АIVТ-1	60,7 (6,07)	73,6 (7,36)	138 (1,38)	21 (0,21)	158 (1,58)	24 (0,24)	29,3 (2,93)	7,1 (0,71)	0,74	0,15	0,22
ПС 120.12-2АIVТ-1	60,7 (6,07)	73,6 (7,36)	247 (2,47)	37 (0,37)	282 (2,82)	42 (0,42)	29,3 (2,93)	12,6 (1,26)	1,31	0,26	0,39
ПС 120.18-1АтVТ-1	75,3 (7,53)	91,2 (9,12)	227 (2,27)	34 (0,34)	260 (2,60)	39 (0,39)	36,2 (3,62)	11,6 (1,16)	1,24	0,25	0,37
ПС 120, 18-2АтVТ-1	75,3 (7,53)	91,2 (9,12)	372 (3,72)	56 (0,56)	425 (4,25)	64 (0,64)	36,2 (3,62)	19,0 (1,90)	2,03	0,41	0,61
ПС120.18-1АтVIТ-1	75,3 (7,53)	91,2 (9,12)	227 (2,27)	34 (0,34)	260 (2,60)	39 (0,39)	36,2 (3,62)	11,6 (1,16)	1,24	0,25	0,37
ПС120.18-2АтVIТ-1	75,3 (7,53)	91,2 (9,12)	372 (3,72)	56 (0,56)	425 (4,25)	64 (0,64)	36,2 (3,62)	19,0 (1,90)	2,03	0,41	0,61
ПС120.18-1Вр II Т-1	75,3 (7,53)	91,2 (9,12)	227 (2,27)	34 (0,34)	260 (2,60)	39 (0,39)	36,2 (3,62)	11,6 (1,16)	1,24	0,25	0,37
ПС120.18-2Вр II Т-1	75,3 (7,53)	91,2 (9,12)	372 (3,72)	56 (0,56)	425 (4,25)	64 (0,64)	36,2 (3,62)	19,0 (1,90)	2,03	0,41	0,61
ПС120.18-2К7 Т-1	75,3 (7,53)	91,2 (9,12)	372 (3,72)	56 (0,56)	425 (4,25)	64 (0,64)	36,2 (3,62)	19,0 (1,90)	2,03	0,41	0,61
ПС 120.18-1АIIIвТ-1	75,3 (7,53)	91,2 (9,12)	227 (2,27)	34 (0,34)	260 (2,60)	39 (0,39)	36,2 (3,62)	11,6 (1,16)	1,24	0,25	0,37
ПС 120. 18-2АIIIвТ-1	75,3 (7,53)	91,2 (9,12)	372 (3,72)	56 (0,56)	425 (4,25)	64 (0,64)	36,2 (3,62)	19,0 (1,90)	2,03	0,41	0,61
ПС 120. 18-1АIVТ-1	75,3 (7,53)	91,2 (9,12)	227 (2,27)	34 (0,34)	260 (2,60)	39 (0,39)	36,2 (3,62)	11,6 (1,16)	1,24	0,25	0,37
ПС 120. 18-2АIVТ-1	75,3 (7,53)	91,2 (9,12)	372 (3,72)	56 (0,56)	425 (4,25)	64 (0,64)	36,2 (3,62)	19,0 (1,90)	2,03	0,41	0,61
ПС 120. 24-1АтVТ-1	91,2 (9,12)	110,0 (11,00)	302 (3,02)	45 (0,45)	345 (3,45)	52 (0,52)	44,0 (4,40)	15,4 (1,54)	1,61	0,32	0,48
ПС 120. 24-2АтVТ-1	91,2 (9,12)	110,0 (11,00)	494 (4,94)	74 (0,74)	565 (5,65)	85 (0,85)	44,0 (4,40)	25,2 (2,52)	2,62	0,52	0,79
ПС 120.24-1АтVIТ-1	91,2 (9,12)	110,0 (11,00)	302 (3,02)	45 (0,45)	345 (3,45)	52 (0,52)	44,0 (4,40)	15,4 (1,54)	1,61	0,32	0,48
ПС 120. 24-2АтVIТ-1	91,2 (9,12)	110,0 (11,00)	494 (4,94)	74 (0,74)	565 (5,65)	85 (0,85)	44,0 (4,40)	25,2 (2,52)	2,62	0,52	0,79
ПС 120. 24-1Вр II Т-1	91,2 (9,12)	110,0 (11,00)	302 (3,02)	45 (0,45)	345 (3,45)	52 (0,52)	44,0 (4,40)	15,4 (1,54)	1,61	0,32	0,48

Испытательные нагрузки

Таблица 2 Продолжение

Марка панели	Контрольные разрушающие нагрузки при испытании панелей на прочность: вертикальная, кН(тс) (включая собственный вес)		Горизонтальная, кН(тс)				Контрольные нагрузки при испытании панелей на жесткость		Контрольный прогиб, см	Отклонения прогибов, см	
			С=1,4		С=1,6					Допускаемые	Максимально допускаемые
	С=1,4	С=1,6	Контролируемая нагрузка	Допускаемые отклонения	Контролируемая нагрузка	Допускаемые отклонения	Вертикальная, кН(тс)	Горизонтальная, кН(тс)			
ПС120.24-2ВрII Т-1	91,2 (9,12)	110,0 (11,00)	494 (4,94)	74 (0,74)	565 (5,65)	85 (0,85)	44,0 (4,40)	25,2 (2,52)	2,62	0,52	0,79
ПС120.24-1К7 Т-1	91,2 (9,12)	110,0 (11,00)	302 (3,02)	45 (0,45)	345 (3,45)	52 (0,52)	44,0 (4,40)	15,4 (1,54)	1,61	0,32	0,48
ПС120.24-2К7 Т-1	91,2 (9,12)	110,0 (11,00)	494 (4,94)	74 (0,74)	565 (5,65)	85 (0,85)	44,0 (4,40)	25,2 (2,52)	2,62	0,52	0,79
ПС120.24-1АIIIвТ-1	91,2 (9,12)	110,0 (11,00)	302 (3,02)	45 (0,45)	345 (3,45)	52 (0,52)	44,0 (4,40)	15,4 (1,54)	1,61	0,32	0,48
ПС120.24-2АIIIвТ-1	91,2 (9,12)	110,0 (11,00)	494 (4,94)	74 (0,74)	565 (5,65)	85 (0,85)	44,0 (4,40)	25,2 (2,52)	2,62	0,52	0,79
ПС120.24-1АIV Т-1	91,2 (9,12)	110,0 (11,00)	302 (3,02)	45 (0,45)	345 (3,45)	52 (0,52)	44,0 (4,40)	15,4 (1,54)	1,61	0,32	0,48
ПС120.24-2АIV Т-1	91,2 (9,12)	110,0 (11,00)	494 (4,94)	74 (0,74)	565 (5,65)	85 (0,85)	44,0 (4,40)	25,2 (2,52)	2,62	0,52	0,79
ПС120.12-2АтV Т-4	80,6 (8,06)	95,3 (9,53)	472 (4,72)	71 (0,71)	538 (5,38)	81 (0,81)	41,9 (4,19)	28,0 (2,80)	1,91	0,38	0,57
ПС120.12-2АтVI Т-4	80,6 (8,06)	95,3 (9,53)	472 (4,72)	71 (0,71)	538 (5,38)	81 (0,81)	41,9 (4,19)	28,0 (2,80)	1,91	0,38	0,57
ПС120.12-2ВрII Т-4	80,6 (8,06)	95,3 (9,53)	472 (4,72)	71 (0,71)	538 (5,38)	81 (0,81)	41,9 (4,19)	28,0 (2,80)	1,91	0,38	0,57
ПС120.12-2К7 Т-4	80,6 (8,06)	95,3 (9,53)	472 (4,72)	71 (0,71)	538 (5,38)	81 (0,81)	41,9 (4,19)	28,0 (2,80)	1,91	0,38	0,57
ПС120.12-2АIIIвТ-4	80,6 (8,06)	95,3 (9,53)	472 (4,72)	71 (0,71)	538 (5,38)	81 (0,81)	41,9 (4,19)	28,0 (2,80)	1,91	0,38	0,57
ПС120.12-2АIV Т-4	80,6 (8,06)	95,3 (9,53)	472 (4,72)	71 (0,71)	538 (5,38)	81 (0,81)	41,9 (4,19)	28,0 (2,80)	1,91	0,38	0,57
ПС120.18-2АтV Т-4	85,0 (8,50)	101,8 (10,18)	481 (4,81)	72 (0,72)	550 (5,50)	82 (0,82)	42,3 (4,23)	33,5 (3,35)	1,95	0,30	0,58
ПС120.18-2АтVI Т-4	85,0 (8,50)	101,8 (10,18)	481 (4,81)	72 (0,72)	550 (5,50)	82 (0,82)	42,3 (4,23)	33,5 (3,35)	1,95	0,30	0,58
ПС120.18-2ВрII Т-4	85,0 (8,50)	101,8 (10,18)	481 (4,81)	72 (0,72)	550 (5,50)	82 (0,82)	42,3 (4,23)	33,5 (3,35)	1,95	0,30	0,58
ПС120.18-2К7 Т-4	85,0 (8,50)	101,8 (10,18)	481 (4,81)	72 (0,72)	550 (5,50)	82 (0,82)	42,3 (4,23)	33,5 (3,35)	1,95	0,30	0,58
ПС120.18-2АIIIвТ-4	85,0 (8,50)	101,8 (10,18)	481 (4,81)	72 (0,72)	550 (5,50)	82 (0,82)	42,3 (4,23)	33,5 (3,35)	1,95	0,30	0,58
ПС120.18-2АIV Т-4	85,0 (8,50)	101,8 (10,18)	481 (4,81)	72 (0,72)	550 (5,50)	82 (0,82)	42,3 (4,23)	33,5 (3,35)	1,95	0,30	0,58
ПС120.24-2АтV Т-4	88,2 (8,82)	107,4 (10,74)	510 (5,10)	69 (0,69)	585 (5,85)	87 (0,87)	44,4 (4,40)	30,4 (3,04)	2,07	0,42	0,62
ПС120.24-2АтVI Т-4	88,2 (8,82)	107,4 (10,74)	510 (5,10)	69 (0,69)	585 (5,85)	87 (0,87)	44,4 (4,40)	30,4 (3,04)	2,07	0,42	0,62
ПС120.24-2ВрII Т-4	88,2 (8,82)	107,4 (10,74)	510 (5,10)	69 (0,69)	585 (5,85)	87 (0,87)	44,4 (4,40)	30,4 (3,04)	2,07	0,42	0,62
ПС120.24-2К7 Т-4	88,2 (8,82)	107,4 (10,74)	510 (5,10)	69 (0,69)	585 (5,85)	87 (0,87)	44,4 (4,40)	30,4 (3,04)	2,07	0,42	0,62
ПС120.24-2АIIIвТ-4	88,2 (8,82)	107,4 (10,74)	510 (5,10)	69 (0,69)	585 (5,85)	87 (0,87)	44,4 (4,40)	30,4 (3,04)	2,07	0,42	0,62
ПС120.24-2АIV Т-4	88,2 (8,82)	107,4 (10,74)	510 (5,10)	69 (0,69)	585 (5,85)	87 (0,87)	44,4 (4,40)	30,4 (3,04)	2,07	0,42	0,62

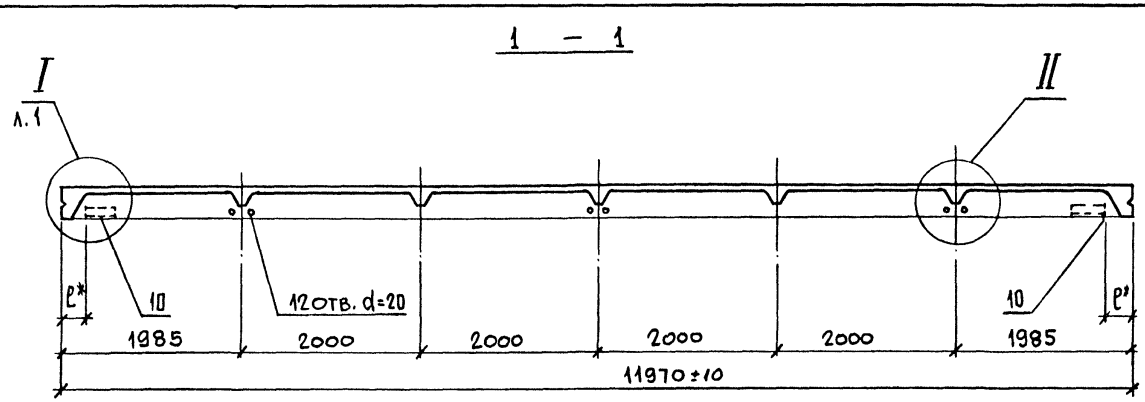

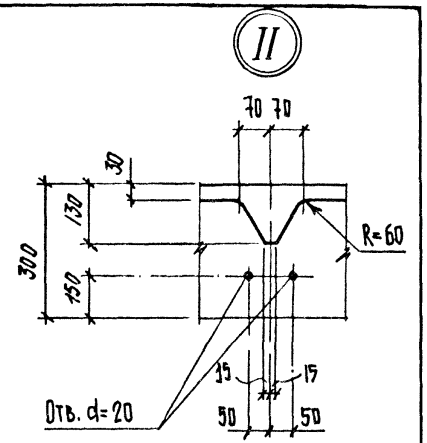

ВЕДОМОСТЬ РАСХОДА СТАЛИ НА ЭЛЕМЕНТ, КГ

Марка элемента	Изделия арматурные									Напрягаемая арматура класса									Изделия закладные					Общий расход
	Арматура класса									Ат-V			Ат-VI			Вр-II				Арматура класса			Прокат марки		
	Вр-I				А-III					ГОСТ 10884-81						ГОСТ 7348-81				А-III			ВСт3пс6		
	ГОСТ 6727-80				ГОСТ 5781-82				Всего										Всего	ГОСТ 5781-82			ГОСТ 8509-86	Всего	
	ф3	ф4	ф5	Итого	ф8	ф10	ф14	Итого			ф12	ф16	ф12	ф14			ф5			ф10		Итого	L75×8		
ПС 120.18-1АтVТ-1	5,49	21,80	18,44	45,7	5,40	0,40	2,44	8,2	53,9		42,52								42,5	1,92		1,9	5,4	7,3	103,7
ПС 120.18-2АтVТ-1	5,49	21,80	18,44	45,7	5,40	0,40	2,44	8,2	53,9			75,64							75,6	1,92		1,9	5,4	7,3	136,8
ПС 120.18-1АтVIТ-1	5,49	21,80	18,44	45,7	5,40	0,40	2,44	8,2	53,9				42,52						42,5	1,92		1,9	5,4	7,3	103,7
ПС 120.18-2АтVIТ-1	5,49	21,80	18,44	45,7	5,40	0,40	2,44	8,2	53,9					57,92					57,9	1,92		1,9	5,4	7,3	119,1
ПС 120.18-1ВрIIТ-1	5,49	21,80	18,44	45,7	5,40	0,40	2,44	8,2	53,9								30,24		30,2	1,92		1,9	5,4	7,3	91,4
ПС 120.18-2ВрIIТ-1	5,49	21,80	18,44	45,7	5,40	0,40	2,44	8,2	53,9								52,92		52,9	1,92		1,9	5,4	7,3	114,1

Взам. инв. № | Подпись и дата | Инв. № подл.

Копировал 23247-02 20 Формат

Ведомость расхода стали на элемент, кг
(Продолжение)

Марка элемента	Изделия арматурные									Напрягаемая арматура класса										Изделия закладные					Общий расход
	Арматура класса								Всего	A-III в			A-IV				K-7			Всего	Арматура класса			Прокат марки	Всего	
	Вр-I				A-III					ГОСТ 5781-82							ГОСТ 13840-68*				A-III			ВСт3пс6		
	ГОСТ 6727-80				ГОСТ 5781-82																ГОСТ 5781-82			ГОСТ 8509-86		
	ф3	ф4	ф5	Итого	ф8	ф10	ф14	Итого			ф14	ф20	ф14	ф18			ф15				ф10		Итого	L75x8		
ПС120.18-2К7Т-1	5,49	21,80	18,49	45,7	5,40	0,40	2,44	8,2	53,9								54,12			54,1	1,92		1,9	5,4	7,3	115,3
ПС120.18-1АIIIвТ-1	5,49	21,80	18,44	45,7	5,40	0,40	2,44	8,2	53,9		57,92									57,9	1,92		1,9	5,4	7,3	119,1
ПС120.18-2АIIIвТ-1	5,49	21,80	18,44	45,7	5,40	0,40	2,44	8,2	53,9			118,24								118,2	1,92		1,9	5,4	7,3	179,4
ПС120.18-1АIVТ-1	5,49	21,80	18,44	45,7	5,40	0,40	2,44	8,2	53,9				57,92							57,9	1,92		1,9	5,4	7,3	119,1
ПС120.18-2АIVТ-1	5,49	21,80	18,44	45,7	5,40	0,40	2,44	8,2	53,9					95,76						95,8	1,92		1,9	5,4	7,3	157,0

Взам инв № | Подпись и дата | Инв № подл

Формат	Зона	Поз.	Обозначение	Наименование	Кол. на исполн. 1.432.1-20.2-03.00 00-										Примечание
					–	01	02	03	04	05					
				Документация											
А3			1.432.1-20.2-00.00 00 ТТ	Технические требования	×	×	×	×	×	×					
А3			03.00 00 СБ	Сборочный чертеж (опалубка)	×	×	×	×	×	×					
А3			00.00 00 А1 СБ	Сборочный чертеж (армирование)	×	×	×	×	×	×					
				Сборочные единицы											
А4		1	1.432.1-20.3-01.00 01-02	Сетка арматурная С3	1	1	1	1	1	1					
А4		7	01.00 02	С4	4	4	4	4	4	4					
А4		8	01.00 04	С6	4	4	4	4	4	4					
А4		9	01.00 03	С5	4	4	4	4	4	4					
				Каркасы плоские											
А4		2	01.00 05	КР1	2	2	2	2	2	2					
А4		3	01.00 06-02	КР5	2	2	2	2	2	2					
А4		4	01.00 05-04	КР8	3	3	3	3	3	3					
А4		5	01.00 07-02	КР11	2	2	2	2	2	2					
А4		6	01.00 08	КР12	4	4	4	4	4	4					

Исполнения -06...-11
см. лист 3,4

Нач.отд.	Царбак	
Гл.констр.отд.	Цкбаров	
Н.контр.	Аксенова	
Нач.сект.	Бродский	
Вед.инж.	Агеенко	
Инженер	Бобович	

1.432.1-20.2-03.00 00

Панель стеновая рядовая ПС 120.24
(ПС 120.24-1АтVТ-1... ...ПС 120.24-2АтVТ-1)

Стадия	Лист	Листов
Р	1	4

Госстрой СССР
Ленинградский промстройпроект

Инв. № подл.	Подпись и дата	Взам. инв. №

Формат	Зона	Поз.	Обозначение	Наименование	Кол. на исполн. 1.432.1-20.2-03.00 00-										Примечание
					—	01	02	03	04	05					
				Изделие закладное											
А1		10	1.432.1-20.3-01.00 09	МН1	4	4	4	4	4	4					
				Детали											
Б9		16		ф14 Ат V ГОСТ 10884-81											
				ℓ=11970	4										14,48кг
				ф18 Ат V ГОСТ 10884-81 ℓ=11970		4									23,94кг
				ф12 Ат VI ГОСТ 10884-81 ℓ=11970			4								10,63кг
				ф18 Ат VI ГОСТ 10884-81 ℓ=11970				4							23,94кг
				ф5 Бр II ГОСТ 7348-81 ℓ=11970					24	40					1,89кг
				Материалы											
				Бетон класса В25	1,79										м³
				Бетон класса В30			1,79		1,79						м³
				Бетон класса В35		1,79		1,79		1,79					м³

Формат	Зона	Поз.	Обозначение	Наименование	Кол. на исполн. 1.432.1-20.2-03.00 00 - 06	07	08	09	10	11					Примечание
				Документация											
А3			1.432.1-20.2-00.00 00 ТТ	Технические требования	×	×	×	×	×	×					
А3			03.00 00 СБ	Сборочный чертеж (опалубка)	×	×	×	×	×	×					
А3			00.00 00 А1 СБ	Сборочный чертеж (армирование)	×	×	×	×	×	×					
				Сборочные единицы											
А4		1	1.432.1-20.3-01.00 01-02	Сетка арматурная С3	1	1	1	1	1	1					
А4		7	01.00 02	С4	4	4	4	4	4	4					
А4		8	01.00 04	С6	4	4	4	4	4	4					
А4		9	01.00 03	С5	4	4	4	4	4	4					
				Каркасы плоские											
А4		2	01.00 05	КР1	2	2	2	2	2	2					
А4		3	01.00 06-02	КР5	2	2	2	2	2	2					
А4		4	01.00 05-04	КР8	3	3	3	3	3	3					
А4		5	01.00 07-02	КР11	2	2	2	2	2	2					
А4		6	01.00 08	КР12	4	4	4	4	4	4					

Инв. № подл.	Подпись и дата	Взам. инв. №

Формат	Зона	Поз.	Обозначение	Наименование	Кол. на исполн. 1.432.1-20.2-03.00 00 – 06	07	08	09	10	11					Примечание
				Изделие закладное											
А4		10	1.432.1-20.3-01.00 09	МН1	4	4	4	4	4	4					
				Детали											
Б4		16		Канат 12 ГОСТ 13840-68* L=11970	4										8,67 кг
				Канат 15 ГОСТ 13840-68* L=11970		6									13,55 кг
				Ф16 $A\overline{III}_B$ ГОСТ 5781-82 L=11970			4								18,91 кг
				Ф20 $A\overline{III}_B$ ГОСТ 5781-82 L=11970				4							29,57 кг
				Ф16 $A\overline{IV}$ ГОСТ 5781-82 L=11970					4						18,91 кг
				Ф20 $A\overline{IV}$ ГОСТ 5781-82 L=11970						4					29,57 кг
				Материалы											
				Бетон класса В20					1,79						$м^3$
				Бетон класса В25			1,79								$м^3$
				Бетон класса В35		1,79		1,79		1,79					$м^3$
				Бетон класса В30	1,79										

23247-02 93

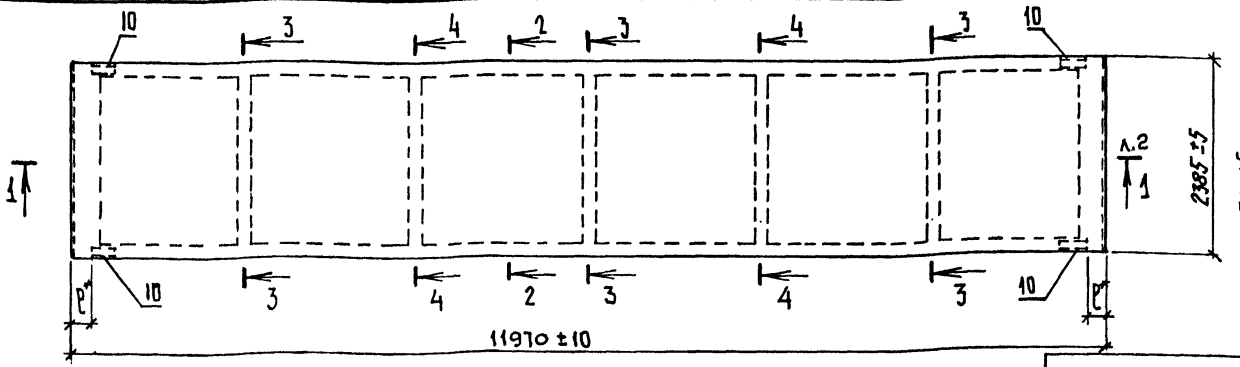

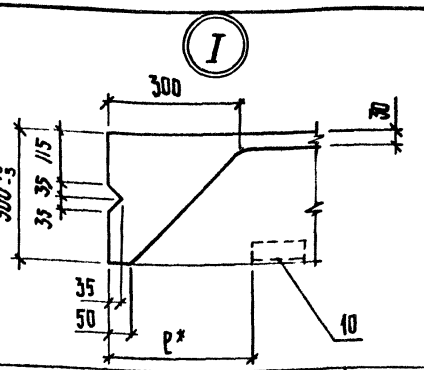

2 - 2

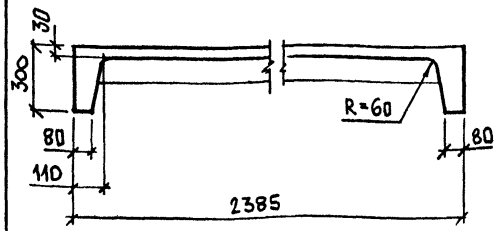

3 - 3

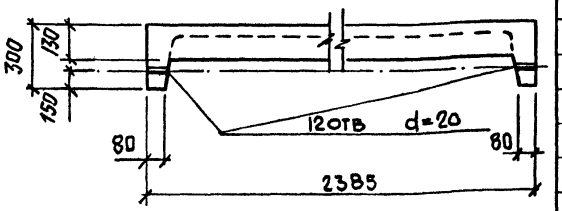

4 - 4

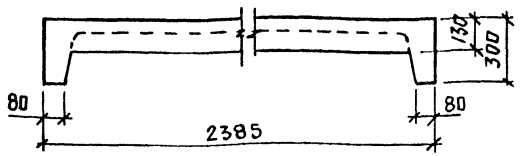

Обозначение	Марка	Рис.
1.432.1-20.2-03.00 00	ПС 120.24-1АтV Т-1	1
-01	ПС 120.24-2АтV Т-1	1
-02	ПС 120.24-1АтVI Т-1	1
-03	ПС 120.24-2АтVI Т-1	1
-04	ПС 120.24-1ВрII Т-1	3
-05	ПС 120.24-2ВрII Т-1	5
-06	ПС 120.24-1К7 Т-1	1
-07	ПС 120.24-2К7 Т-1	6
-08	ПС 120.24-1АIIIвТ-1	1
-09	ПС 120.24-2АIIIвТ-1	1
-10	ПС 120.24-1АIV Т-1	1
-11	ПС 120.24-2АIV Т-1	1

*1. Привязка закладного изделия поз.10 к торцу панели (P) зависит от размеров элементов каркаса здания, к которым крепится панель, и назначается в каждом конкретном случае отдельно. При этом минимальное расстояние от торца P=150мм, максимальное P=850мм.

2. Ведомость расхода стали на элемент см. лист 2,3

3. Рис. 1,3,5,6 см. докум. 1.432.1-20.2-00.0000А1СБ

Нач.отд.	Царбак		
Гл.констр.отд.	Цибаров		
Н.контр.	Аксенова		
Нач.сект.	Бродский		
Вед.инж.	Агеенко		
Инженер	Бобович		

1.432.1-20.2-03.00 00 СБ

Панель стеновая рядовая ПС 120.24 (ПС120.24-1АтVТ-1...ПС120.24-2АIVТ-1) Сборочный чертеж (опалубка)

Стадия	Масса	Масштаб
Р	4,5т	—
Лист 1	Листов 3	

Госстрой СССР Ленинградский промстройпроект

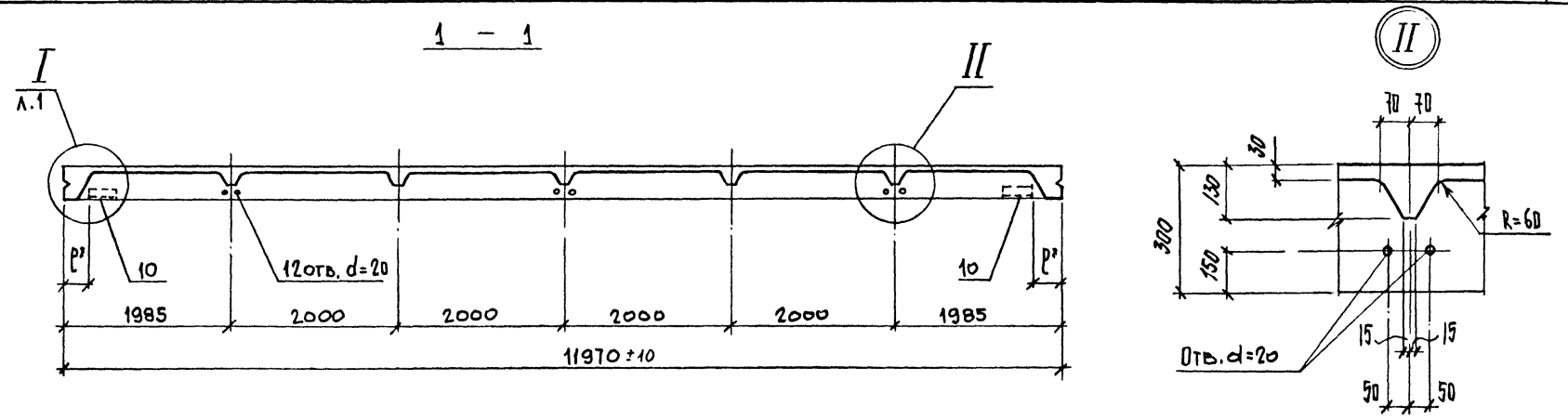

Ведомость расхода стали на элемент, кг

Марка элемента	Изделия арматурные									Напрягаемая арматура класса									Изделия закладные						Общий расход
	Арматура класса									Ат-V		Ат-VI			Вр-II				Арматура класса			Прокат марки			
	Вр-I				А-III					ГОСТ 10884-81					ГОСТ 7348-81				А-III			ВСт3пс6			
	ГОСТ 6727-80				ГОСТ 5781-82														ГОСТ 5781-82			ГОСТ 8509-86			
	ф3	ф4	ф5	Итого	ф8	ф10	ф14	Итого	Всего	ф14	ф18	ф12	ф18		ф5			Всего	ф10		Итого	L75×8		Всего	
ПС120.24-1АтVТ-1	7,32	25,10	20,14	52,6	7,24	0,40	2,44	10,1	62,7	57,92								57,9	1,92		1,9	5,4		7,3	127,9
ПС120.24-2АтVТ-1	7,32	25,10	20,14	52,6	7,24	0,40	2,44	10,1	62,7		95,76							95,8	1,92		1,9	5,4		7,3	165,8
ПС120.24-1АтVIТ-1	7,32	25,10	20,14	52,6	7,24	0,40	2,44	10,1	62,7			42,52						42,5	1,92		1,9	5,4		7,3	112,5
ПС120.24-2АтVIТ-1	7,32	25,10	20,14	52,6	7,24	0,40	2,44	10,1	62,7				95,36					95,8	1,92		1,9	5,4		7,3	165,8
ПС120.24-1ВрIIТ-1	7,32	25,10	20,14	52,6	7,24	0,40	2,44	10,1	62,7						45,36			45,4	1,92		1,9	5,4		7,3	115,4
ПС120.24-2ВрIIТ-1	7,32	25,10	20,14	52,6	7,24	0,40	2,44	10,1	62,7							75,60		75,6	1,92		1,9	5,4		7,3	145,6

Инв. № подл. | Подпись и дата | Взам. инв. №

ВЕДОМОСТЬ РАСХОДА СТАЛИ НА ЭЛЕМЕНТ, КГ
(ПРОДОЛЖЕНИЕ)

Марка элемента	Изделия арматурные									Напрягаемая арматура класса									Изделия закладные					Общий расход
	Арматура класса									A-IIIв			A-IV		K-7				Арматура класса			Прокат марки		
	Bp-I				A-III					ГОСТ 5781-82					ГОСТ 13840-68*				A-III			ВСт3пс6		
	ГОСТ 6727-80				ГОСТ 5781-82				Всего									Всего	ГОСТ 5781-82			ГОСТ 8509-86	Всего	
	ф3	ф4	ф5	Итого	ф8	ф10	ф14	Итого		ф16	ф20	ф16	ф20		ф12	ф15			ф10		Итого	L 75×8		
ПС 120.24-1К7Т-1	7,32	25,10	20,14	52,6	7,24	0,40	2,44	10,1	62,7						34,68			34,7	1,92		1,9	5,4	7,3	104,7
ПС 120.24-2К7Т-1	7,32	25,10	20,14	52,6	7,24	0,40	2,44	10,1	62,7							81,30		81,3	1,92		1,9	5,4	7,3	151,3
ПС 120.24-1АIIIвТ-1	7,32	25,10	20,14	52,6	7,24	0,40	2,44	10,1	62,7	75,64								75,6	1,92		1,9	5,4	7,3	145,6
ПС 120.24-2АIIIвТ-1	7,32	25,10	20,14	52,6	7,24	0,40	2,44	10,1	62,7		118,28							118,3	1,92		1,9	5,4	7,3	188,3
ПС 120.24-1АIVТ-1	7,32	25,10	20,14	52,6	7,24	0,40	2,44	10,1	62,7			75,64						75,6	1,92		1,9	5,4	7,3	145,6
ПС 120.24-2АIVТ-1	7,32	25,10	20,14	52,6	7,24	0,40	2,44	10,1	62,7				118,28					118,3	1,92		1,9	5,4	7,3	188,3

Формат	Зона	Поз.	Обозначение	Наименование	Кол. на исполн. 1.432.1-20.2-04.00 00-										Примечание
					-	01	02	03	04	05					
				Документация											
А3			1.432.1-20.2-00.00 00 ТТ	Технические требования	×	×	×	×	×	×					
А3			04.00 00 СБ	Сборочный чертеж (опалубка)	×	×	×	×	×	×					
А3			00.00 00 А1 СБ	Сборочный чертеж (армирование)	×	×	×	×	×	×					
				Сборочные единицы											
А4		1	1.432.1-20.3-01.00 01	Сетка арматурная С1	1	1	1	1	1	1					
А4		7	01.00 02	С4	4	4	4	4	4	4					
А4		8	01.00 04	С6	4	4	4	4	4	4					
А4		9	01 00 03	С5	4	4	4	4	4	4					
				Каркасы плоские											
А4		2	01.00 05	КР1	2	2	2	2	2	2					
А4		3	01.00 06	КР3	2	2	2	2	2	2					
А4		4	01 00 05-02	КР6	3	3	3	3	3	3					
А4		5	01.00 07	КР9	2	2	2	2	2	2					
А4		6	01.00 08	КР12	4	4	4	4	4	4					

Исполнения -06...-10
см. лист 3,4

Нач.отд.	Царбак	
Гл.констр.отд.	Цибаров	
Н.контр.	Аксенова	
Нач.сект.	Бродский	
Вед.инж.	Агеенко	
Инженер	Бобович	

1.432.1-20.2-04.00 00

Панель стеновая парапетная ПС120.12
(ПС120.12-1АIVТ-2... ...ПС120.12-2АIVТ-2)

Стадия	Лист	Листов
Р	1	4

Госстрой СССР
Ленинградский промстройпроект

Инв. № подл.	Подпись и дата	Взам. инв. №

Формат	Зона	Поз.	Обозначение	Наименование	Кол. на исполн. 1.432.1-20.2-04.00 00-										Примечание
					–	01	02	03	04	05					
				Изделия закладные											
А4		10	1.432.1-20.3-01.00 09	МН1	4	4	4	4	4	4					
А4		12	04.00 01	МН3	2	2	2	2	2	2					
				Детали											
Б4		16		Ф10 А-V ГОСТ 10884-81 ℓ=11970	4										7,39кг
				Ф14 А-V ГОСТ 10884-81 ℓ=11970		4									14,48кг
				Ф10 А-VI ГОСТ 10884-81 ℓ=11970			4								7,39кг
				Ф12 А-VI ГОСТ 10884-81 ℓ=11970				4							10,63кг
				Ф5 Вр-II ГОСТ 7348-81 ℓ=11970					16	24					1,89кг
				Материалы											
				Бетон класса В20					1,22						м³
				Бетон класса В25	1,22	1,22									м³
				Бетон класса В30			1,22	1,22		1,22					м³

Формат	Зона	Поз.	Обозначение	Наименование	Кол. на исполн. 1.432.1-20.2-04.00 00- 06	07	08	09	10						Примечание
				Документация											
А3			1.432.1-20.2-00.00 00 ТТ	Технические требования	×	×	×	×	×						
А3			04.00 00 СБ	Сборочный чертеж (опалубка)	×	×	×	×	×						
А3			00.00 00 А1 СБ	Сборочный чертеж (армирование)	×	×	×	×	×						
				Сборочные единицы											
А4		1	1.432.1-20.3-01.00 01	Сетка арматурная С1	1	1	1	1	1						
А1		7	01.00 02	С4	4	4	4	4	4						
А4		8	01.00 04	С6	4	4	4	4	4						
А4		9	01.00 03	С5	4	4	4	4	4						
				Каркасы плоские											
А4		2	01.00 05	КР1	2	2	2	2	2						
А4		3	01.00 06	КР3	2	2	2	2	2						
А4		4	01.00 05-02	КР6	3	3	3	3	3						
А4		5	01.00 07	КР9	2	2	2	2	2						
А1		6	01.00 08	КР12	4	4	4	4	4						

Инв. № подл.	Подпись и дата	Взам. инв. №

Формат	Зона	Поз.	Обозначение	Наименование	Кол. на исполн. 1.432.1-20.2-04.0000- 06	07	08	09	10						Примечание
				Изделия закладные											
А4		10	1.432.1-20.3-01.00 09	МН1	4	4	4	4	4						
А4		12	04.00 01	МН3	2	2	2	2	2						
				Детали											
Б4		16		Канат 12 ГОСТ 13840-68* ℓ=11970	4										867кг
				Ф12 $A\overline{III}_B$ ГОСТ 5781-82 ℓ=11970		4									10,63кг
				Ф16 $A\overline{III}_B$ ГОСТ 5781-82 ℓ=11970			4								18,91кг
				Ф12 $A\overline{IV}$ ГОСТ 5781-82 ℓ=11970				4							10,63кг
				Ф16 $A\overline{IV}$ ГОСТ 5781-82 ℓ=11970					4						18,91кг
				Материалы											
				Бетон класса В20		1,22	1,22	1,22	1,22						$м^3$
				Бетон класса В30	1,22										$м^3$

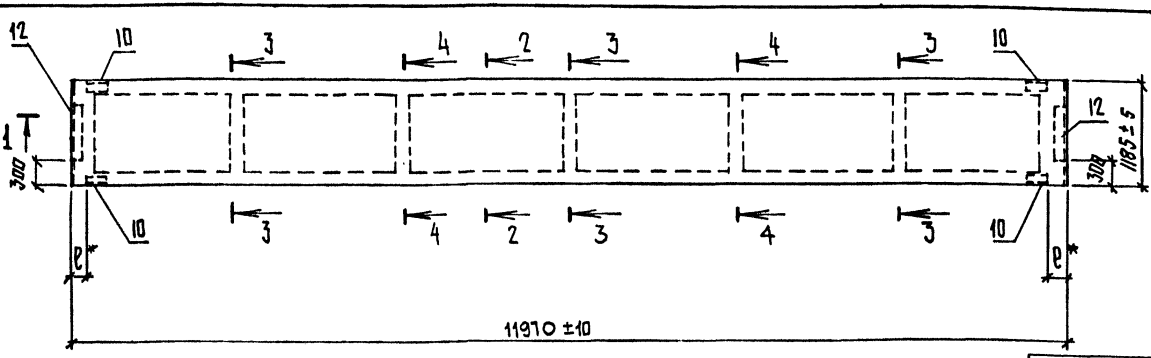

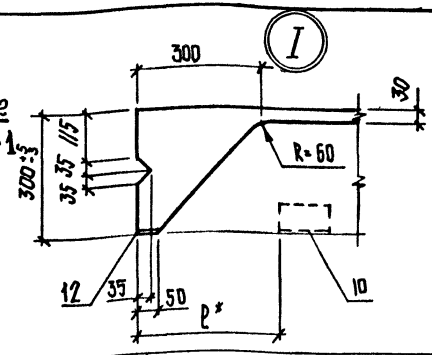

2-2

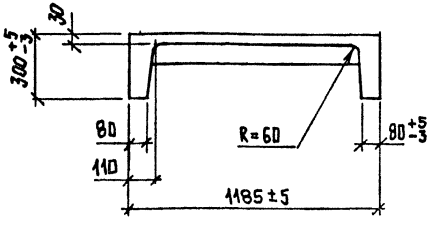

3-3

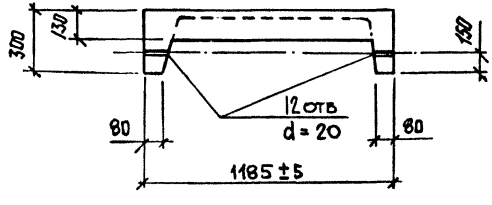

4-4

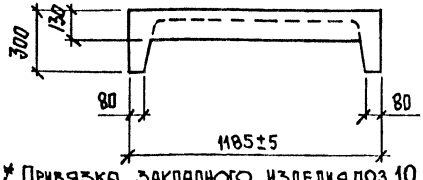

Обозначение	Марка	Рис.
1.432.1-20.2-04.00 00	ПС 120.12 – 1АтVТ-2	1
-01	ПС 120.12 – 2АтVТ-2	1
-02	ПС 120.12 – 1АтVIТ-2	1
-03	ПС 120.12 – 2АтVIТ-2	1
-04	ПС 120.12 – 1ВрIIТ-2	2
-05	ПС 120.12 – 2ВрIIТ-2	3
-06	ПС 120.12 – 2КТ-2	1
-07	ПС 120.12 – 1АIIIвТ-2	1
-08	ПС 120.12 – 2АIIIвТ-2	1
-09	ПС 120.12 – 1АIVТ-2	1
-10	ПС 120.12 – 2АIVТ-2	1

* Привязка закладного изделия поз.10 к торцу панели (P) зависит от размеров элементов каркаса здания, к которым крепится панель, и назначается в каждом конкретном случае отдельно. При этом минимальное расстояние от торца P=150мм, максимальное P=850 мм

2. Ведомость расхода стали на элемент см. лист

3. Рис. 1,2,3 см. докум. 1.432.1-20.2-00.0000А1 СБ

Нач.отд.	Царбак	
Гл.констр.отд.	Цибаров	
Н.контр.	Аксенова	
Нач.сект.	Бродский	
Вед.инж.	Агевико	
Инженер	Бобович	

1.432.1-20.2-04.00 00 СБ

Панель стеновая парапетная ПС 120.12 (ПС 120.12 – 1АтVТ-2... ... ПС 120.12 – 2АIVТ-2) Сборочный чертеж (опалубка)

Стадия	Масса	Масштаб
Р	3,0т	—
Лист 1	Листов 3	

Госстрой СССР Ленинградский Промстройпроект

Инв.№ подл. | Подпись и дата | Взам. инв.№

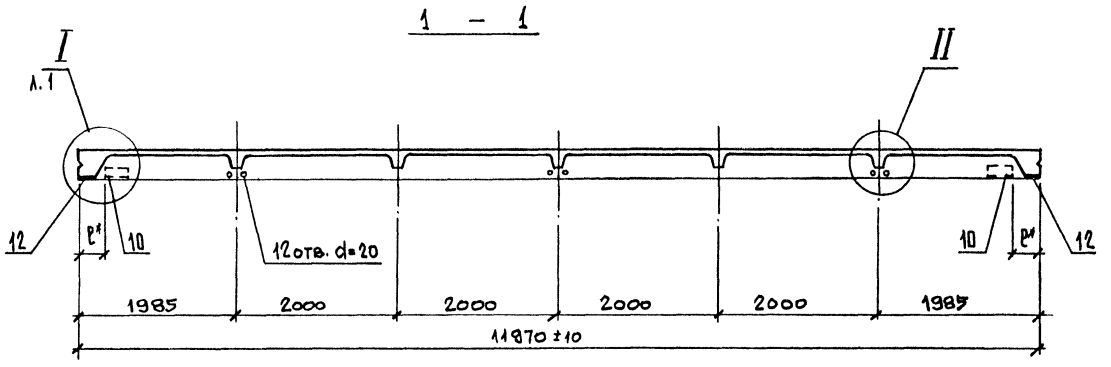

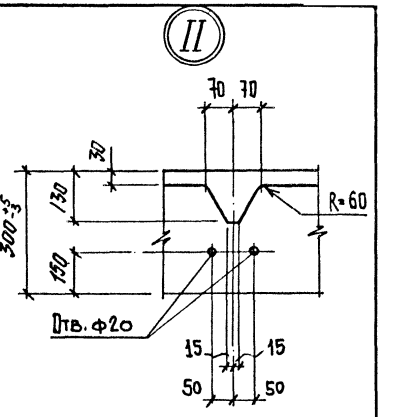

Ведомость расхода стали на элемент, кг

Марка элемента	Изделия арматурные									Напрягаемая арматура класса								Изделия закладные						Общий расход
	Арматура класса									Ат-V		Ат-VI			Вр-II			Арматура класса			Прокат марки				
	Вр-I				А-III					ГОСТ 10884-81					ГОСТ 7348-81			А-III			ВСт3пс6-1	ВСт3пс6			
	ГОСТ 6727-80				ГОСТ 5781-82				Всего									ГОСТ 5781-82			ГОСТ 19903-74	ГОСТ 8509-86	Итого	Всего	
	Ф3	Ф4	Ф5	Итого	Ф8	Ф10	Ф14	Итого		Ф10	Ф14	Ф10	Ф12		Ф5			Ф10		Итого	δ10	L75×8			
ПС120.12-1АтVТ-2	3,66	18,50	17,00	39,2	3,44	0,40	2,44	6,3	45,5	29,56								29,6	3,36		3,4	4,8	5,4	10,2	13,6	88,7
ПС120.12-2АтVТ-2	3,66	18,50	17,00	39,2	3,44	0,40	2,44	6,3	45,5		57,92							57,9	3,36		3,4	4,8	5,4	10,2	13,6	117,0
ПС120.12-1АтVIТ-2	3,66	18,50	17,00	39,2	3,44	0,40	2,44	6,3	45,5			29,56						29,6	3,36		3,4	4,8	5,4	10,2	13,6	88,7
ПС120.12-2АтVIТ-2	3,66	18,50	17,00	39,2	3,44	0,40	2,44	6,3	45,5				42,52					42,5	3,36		3,4	4,8	5,4	10,2	13,6	101,6
ПС120.12-1ВрIIТ-2	3,66	18,50	17,00	39,2	3,44	0,40	2,44	6,3	45,5						30,24			30,2	3,36		3,4	4,8	5,4	10,2	13,6	89,3
ПС120.12-2ВрIIТ-2	3,66	18,50	17,00	39,2	3,44	0,40	2,44	6,3	45,5						45,36			45,4	3,36		3,4	4,8	5,4	10,2	13,6	104,5

Ведомость расхода стали на элемент, кг
(продолжение)

Марка элемента	Изделия арматурные									Напрягаемая арматура класса									Изделия закладные								Общий расход
	Арматура класса									A-IIIв		A-IV			K-7				Арматура класса			Прокат марки				
	Вр I				A-III					ГОСТ 5781-82					ГОСТ 13840-68*				A-III			ВСт3пс6-1	ВСт3пс6			
	ГОСТ 6727-80				ГОСТ 5781-82				Всего	ГОСТ 5781-82								Всего	ГОСТ 5781-82			ГОСТ 19903-74	ГОСТ 8509-86	Итого	Всего	
	ф3	ф4	ф5	Итого	ф8	ф10	ф14	Итого		ф12	ф16	ф12	ф16		ф12		Итого		ф10		Итого	δ10	L75×8			
ПС 120.11-2 К7Т-2	3,66	18,50	17,00	39,2	3,44	0,40	2,44	6,3	45,5						34,68		34,7	34,7	3,36		3,4	4,8	5,4	10,2	13,6	93,8
ПС 120.12-1АIIIвТ-2	3,66	18,50	17,00	39,2	3,44	0,40	2,44	6,3	45,5	42,52								42,5	3,36		3,4	4,8	5,4	10,2	13,6	101,6
ПС 120.12-2АIIIвТ-2	3,66	18,50	17,00	39,2	3,44	0,40	2,44	6,3	45,5		75,64							75,6	3,36		3,4	4,8	5,4	10,2	13,6	134,7
ПС 120.12-1АIVТ-2	3,66	18,50	17,00	39,2	3,44	0,40	2,44	6,3	45,5			42,92						42,5	3,36		3,4	4,8	5,4	10,2	13,6	101,6
ПС 120.12-2АIVТ-2	3,66	18,50	17,00	39,2	3,44	0,40	2,44	6,3	45,5				75,64					75,64	3,36		3,4	4,8	5,4	10,2	13,6	134,7

Взам инв.№ | Подпись и дата | Инв.№ подл.

Формат	Зона.	Поз.	Обозначение	Наименование	Кол. на исполн. 1.432.1-20.2-05.00 00- —	01	02	03	04	05					Примечание
				Документация											
А3			1.432.1-20.2-00.00 00 ТТ	Технические требования	х	х	х	х	х	х					
А3			05.00 00 СБ	Сборочный чертеж (опалубка)	х	х	х	х	х	х					
А3			00.00 00 А1 СБ	Сборочный чертеж (армирование)	х	х	х	х	х	х					
				Сборочные единицы											
А4		1	1.432.1-20.3-01.00 01 -01	Сетка арматурная С2	1	1	1	1	1	1					
А4		7	01.00 02	С4	4	4	4	4	4	4					
А4		8	01.00 04	С6	4	4	4	4	4	4					
А4		9	01.00 03	С5	4	4	4	4	4	4					
А4				Каркасы плоские											
А4		2	01.00 05	КР1	2	2	2	2	2	2					
А4		3	01.00 06-01	КР4	2	2	2	2	2	2					
А4		4	01.00 05-03	КР7	3	3	3	3	3	3					
А4		5	01.00 07-01	КР10	2	2	2	2	2	2					
А4		6	01.00 08	КР12	4	4	4	4	4	4					

Исполнения -06...-10
см. лист 3,4

Нач.отд.	Царбак	
Гл.констр.отд.	Цибаров	
Н.контр.	Аксенова	
Нач.сект.	Бродский	
Вед.инж.	Агеенко	
Инженер	Бобович	

1.432.1-20.2-05.00 00

Панель стеновая парапетная ПС120.18 (ПС120.18-1АтVТ-2 ... ...ПС120.18-2АIVТ-2)

Стадия	Лист	Листов
Р	1	4

Госстрой СССР
Ленинградский промстройпроект

Инв. № подл.	Подпись и дата	Взам. инв. №

Формат	Зона	Поз.	Обозначение	Наименование	Кол. на исполн. 1.432.1-20.2 - 05.00 00-										Примечание
					—	01	02	03	04	05					
				Изделия закладные											
А4		10	1.432.1-20.3-01.00 09	МН1	4	4	4	4	4	4					
А4		12	04.00 01	МН3	2	2	2	2	2	2					
				Детали											
Б4		16		Ф12 A_T V ГОСТ 10884-81 ℓ=11970	4										10,63кг
				Ф16 A_T V ГОСТ 10884-81 ℓ=11970		4									18,91кг
				Ф12 A_T VI ГОСТ 10884-81 ℓ=11970			4								10,63кг
				Ф14 A_T VI ГОСТ 10884-81 ℓ=11970				4							14,48кг
				Ф5 Вр II ГОСТ 7348-81 ℓ=11970					16	28					1,89кг
				Материалы											
				Бетон класса В25	1,49				1,49						м3
				Бетон класса В30		1,49	1,49	1,49		1,49					м3

Формат	Зона.	Поз.	Обозначение	Наименование	Кол. на исполн. 1.432.1-20.2-05.00 00- 06	07	08	09	10						Примечание
				Документация											
А3			1.432.1-20.2-00.00 00 ТТ	Технические требования	х	х	х	х	х						
А3			05.00 00 СБ	Сборочный чертеж (опалубка)	х	х	х	х	х						
А3			00.00 00 А1 СБ	Сборочный чертеж (армирование)	х	х	х	х	х						
				Сборочные единицы											
А4		1	1.432.1-20.3-01.00 01-01	Сетка арматурная С1	1	1	1	1	1						
А4		7	01.00 02	С4	4	4	4	4	4						
А4		8	01.00 04	С6	4	4	4	4	4						
А4		9	01.00 03	С5	4	4	4	4	4						
				Каркасы плоские											
А4		2	01.00 05	КР1	2	2	2	2	2						
А4		3	01.00 06-01	КР4	2	2	2	2	2						
А4		4	01.00 05-03	КР7	3	3	3	3	3						
А4		5	01.00 07-01	КР10	2	2	2	2	2						
А4		6	01.00 08	КР12	4	4	4	4	4						

Инв. № подл.	Подпись и дата	Взам. инв. №

Формат	Зона	Поз.	Обозначение	Наименование	Кол. на исполн. 1.432.1-20.2-05.00 00- 06	07	08	09	10						Примечание
				Изделия закладные											
А4		10	1.432.1-20.3-01.00 09	МН1	4	4	4	4	4						
А4		12	04.00 01	МН3	2	2	2	2	2						
				Детали											
БУ		16		Канат I5 ГОСТ 13840-68* Р=11970	4										13,55кг
				ф14 $A\overline{III}_B$ ГОСТ 5781-82 Р=11970		4									14,48кг
				ф20 $A\overline{III}_B$ ГОСТ 5781-82 Р=11970			4								29,57кг
				ф14 $A\overline{IV}$ ГОСТ 5781-82 Р=11970				4							14,48кг
				ф18 $A\overline{IV}$ ГОСТ 5781-82 Р=11970					4						23,94кг
				Материалы											
				Бетон класса В20		1,49	1,49	1,49							м³
				Бетон класса В25					1,49						м³
				Бетон класса В30	1,49										м³

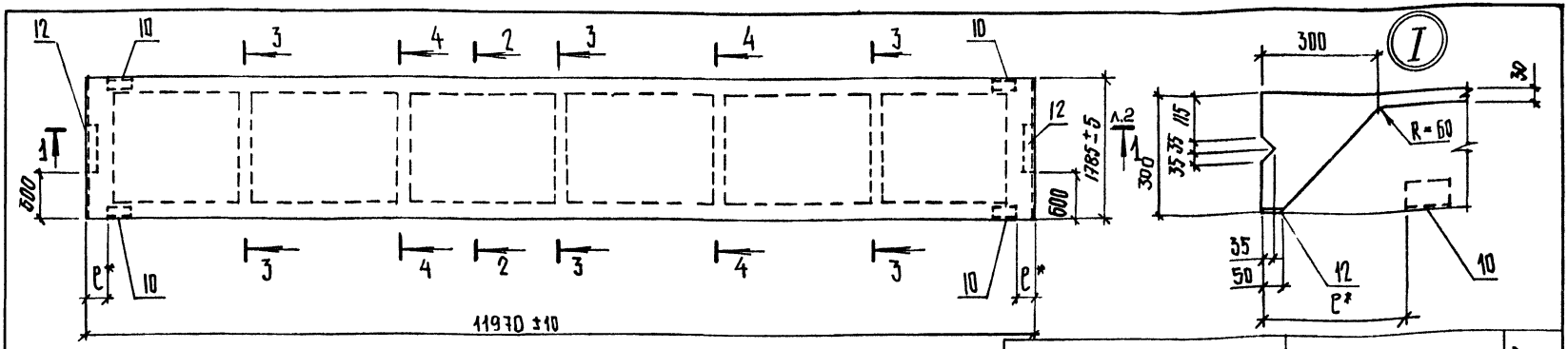

2 - 2

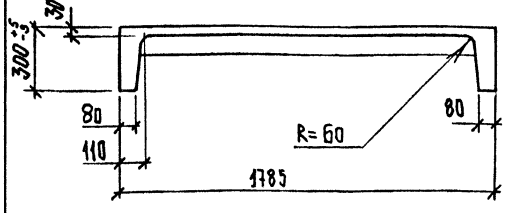

3 - 3

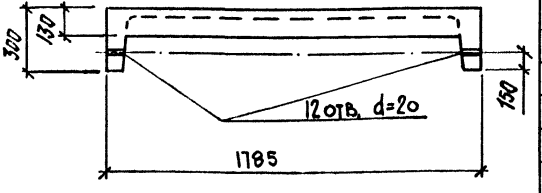

4 - 4

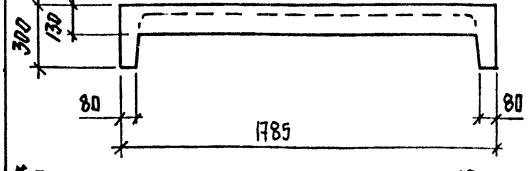

Обозначение	Марка	Рис.
1.432.1-20.2-05.00 00	ПС 120.18-1АтУТ-2	1
-01	ПС 120.18-2АтУТ-2	1
-02	ПС 120.18-1АтVIТ-2	1
-03	ПС 120.18-2АтVIТ-2	1
-04	ПС 120.18-1ВрIIТ-2	2
-05	ПС 120.18-2ВрIIТ-2	4
-06	ПС 120.18-2К7Т-2	1
-07	ПС 120.18-1АIIIвТ-2	1
-08	ПС 120.18-2АIIIвТ-2	1
-09	ПС 120.18-1АIVТ-2	1
-10	ПС 120.18-2АIVТ-2	1

* 1. Привязка закладного изделия поз.10 к торцу панели (с) зависит от размеров элементов каркаса здания, к которым крепится панель, и назначается в каждом конкретном случае отдельно. При этом минимальное расстояние от торца с=150мм, максимальное- с=850мм

2. Рисунки 1, 2, 4 см. докум. 1.432.1-20.2-00.00 00А1СБ

3. Ведомость расхода стали см. лист 2,3

Нач.отд.	Царбак	
Гл.констр.отд.	Цибаров	
Н.контр.	Аксенова	
Нач.сект.	Бродский	
Вед.инж.	Агеенко	
Инженер	Бобович	

1.432.1-20.2-05.00 00 СБ

Панель стеновая парапетная ПС 120.18 (ПС 120.18-1АтУТ-2... ... ПС 120.18-2АIVТ-2) Сборочный чертеж (опалубка)

Стадия	Масса	Масштаб
Р	3,7т	—
Лист 1	Листов 3	

Госстрой СССР Ленинградский Промстройпроект

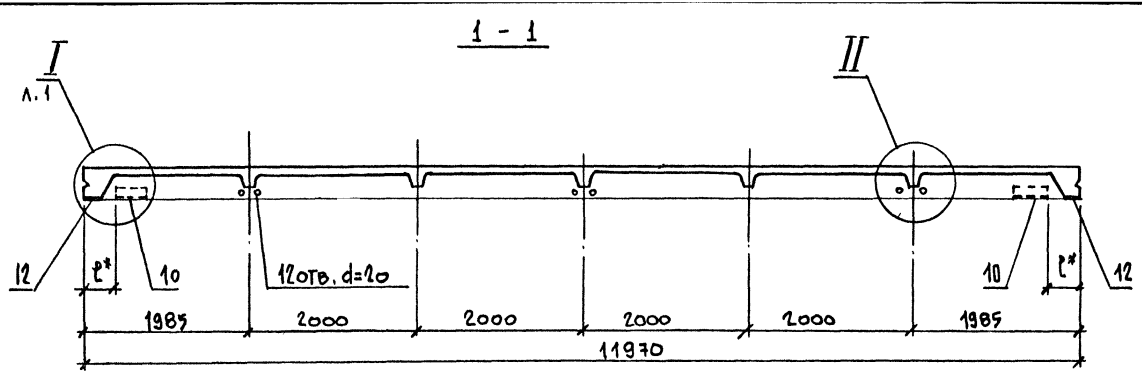

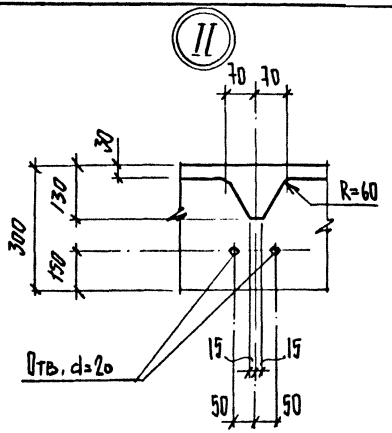

ВЕДОМОСТЬ РАСХОДА СТАЛИ НА ЭЛЕМЕНТ, КГ

Марка элемента	Изделия арматурные									Напрягаемая арматура класса									Изделия закладные								Общий расход
	Арматура класса																		Арматура класса			Прокат марки				
	Вр-I				А-III				Всего				Ат-VI		Вр-II			Всего	А-III			ВСт3пс6-1	ВСт3пс6		Всего		
	ГОСТ 6727-80				ГОСТ 5781-82					ГОСТ 10884-81					ГОСТ 7348-81				ГОСТ 5781-82			ГОСТ 19903-74	ГОСТ 8509-86	Итого			
	ф3	ф4	ф5	Итого	ф8	ф10	ф14	Итого		ф12	ф16	ф12	ф14		ф5				ф10		Итого	δ 10	L75×8				
ПС 120.18-1АтVТ-2	5,49	21,80	18,44	45,7	5,40	0,40	2,44	8,2	53,9	42,52								42,5	3,36		3,4	4,7	5,4	10,1	13,5	109,9	
ПС 120.18-2АтVТ-2	5,49	21,80	18,44	45,7	5,40	0,40	2,44	8,2	53,9		75,64							75,6	3,36		3,4	4,7	5,4	10,1	13,5	143,0	
ПС 120.18-1АтVIТ-2	5,49	21,80	18,44	45,7	5,40	0,40	2,44	8,2	53,9			42,52						42,5	3,36		3,4	4,7	5,4	10,1	13,5	109,9	
ПС 120.18-2АтVIТ-2	5,49	21,80	18,44	45,7	5,40	0,40	2,44	8,2	53,9				57,92					57,9	3,36		3,4	4,7	5,4	10,1	13,5	125,3	
ПС 120.18-1ВрIIТ-2	5,49	21,80	18,44	45,7	5,40	0,40	2,44	8,2	53,9						30,24			30,2	3,36		3,4	4,7	5,4	10,1	13,5	97,6	
ПС 120.18-2ВрIIТ-2	5,49	21,80	18,44	45,7	5,40	0,40	2,44	8,2	53,9						52,92			52,9	3,36		3,4	4,7	5,4	10,1	13,5	120,3	

Взам инв №

Подпись и дата

Инв № подл

Ведомость расхода стали на элемент, кг

(продолжение)

Марка элемента	Изделия арматурные									Напрягаемая арматура класса								Изделия закладные							Общий расход
	Арматура класса								Всего	А-III в		А-IV			К-7			Всего	Арматура класса			Прокат марки			Всего	
	Вр I				А-III					ГОСТ 5781-82					ГОСТ 13840-68*				А-III			ВСт3пс6-1	ВСт3пс6			
	ГОСТ 6727-80				ГОСТ 5781-82														ГОСТ 5781-82			ГОСТ 19903-74	ГОСТ 8509-86	Итого		
	ф3	ф4	ф5	Итого	ф8	ф10	ф14	Итого		ф14	ф20	ф14	ф18	Итого	ф15				ф10		Итого	б10	L75×8			
ПС120.18-2К7Т-2	5,49	21,80	18,44	45,7	5,40	0,40	2,44	8,2	53,9						54,20			54,2	3,36		3,4	4,7	5,4	10,1	13,5	121,6
ПС120.18-1АIIIвТ-2	5,49	21,80	18,44	45,7	5,40	0,40	2,44	8,2	53,9	57,92								57,9	3,36		3,4	4,7	5,4	10,1	13,5	125,3
ПС120.18-2АIIIвТ-2	5,49	21,80	18,44	45,7	5,40	0,40	2,44	8,2	53,9		118,28							118,3	3,36		3,4	4,7	5,4	10,1	13,5	185,7
ПС120.18-1АIVТ-2	5,49	21,80	18,44	45,7	5,40	0,40	2,44	8,2	53,9			57,92		57,9				57,9	3,36		3,4	4,7	5,4	10,1	13,5	125,3
ПС120.18-2АIVТ-2	5,49	21,80	18,44	45,7	5,40	0,40	2,44	8,2	53,9				95,76	95,8				95,8	3,36		3,4	4,7	5,4	10,1	13,5	163,2

Инв.№ подл. | Подпись и дата | Взам. инв.№

Формат	Зона	Поз.	Обозначение	Наименование	Кол. на исполн. 1.432.1-20.2-06.00 00- —	01	02	03	04	05					Примечание
				Документация											
А3			1.432.1-20.2-00.00 00 ТТ	Технические требования	×	×	×	×	×	×					
А3			06.00 00 СБ	Сборочный чертеж (опалубка)	×	×	×	×	×	×					
А3			00.00 00 А1 СБ	Сборочный чертеж (армирование)	×	×	×	×	×	×					
				Сборочные единицы											
А4		1	1.432.1-20.3-01.00 01-02	Сетка арматурная С3	1	1	1	1	1	1					
А4		7	01.00 02	С4	4	4	4	4	4	4					
А4		8	01.00 04	С6	4	4	4	4	4	4					
А4		9	01.00 03	С5	4	4	4	4	4	4					
				Каркасы плоские											
А4		2	01.00 05	КР1	2	2	2	2	2	2					
А4		3	01.00 06-02	КР5	2	2	2	2	2	2					
А4		4	01.00 05-04	КР8	3	3	3	3	3	3					
А4		5	01.00 07-02	КР11	2	2	2	2	2	2					
А4		6	01.00 08	КР12	4	4	4	4	4	4					

Исполнения -06...-11
см. лист 3,4

Нач.отд.	Царбак	
Гл.констр.отд.	Цибаров	
Н.контр.	Аксенова	
Нач.сект.	Бродский	
Вед.инж.	Агеенко	
Инженер	Бобович	

1.432.1-20.2-06.00 00

Панель стеновая парапетная ПС120.24
(ПС120.24-1АтVТ-2...
...ПС120.24-2АIVТ-2)

Стадия	Лист	Листов
Р	1	4

Госстрой СССР
Ленинградский промстройпроект

Инв. № подл.	Подпись и дата	Взам. инв. №

Формат	Зона	Поз.	Обозначение	Наименование	Кол. на исполн. 1.432.1-20.2-06.00 00- —	01	02	03	04	05					Примечание
				Изделия закладные											
А1		10	1.432.1-20.3-01.00 09	МН1	4	4	4	4	4	4					
А1		12	04.00 01	МН3	2	2	2	2	2	2					
				Детали											
Б1		16		Ф14 AтV ГОСТ 10884-81 ℓ=11970	4										14,48 кг
				Ф18 AтV ГОСТ 10884-81 ℓ=11970		4									23,94 кг
				Ф12 AтVI ГОСТ 10884-81 ℓ=11970			4								10,63 кг
				Ф18 AтVI ГОСТ 10884-81 ℓ=11970				4							23,84 кг
				Ф5 ВрII ГОСТ 7348-81 ℓ=11970					24	40					1,89 кг
				Материалы											
				Бетон класса В25	1,79										
				Бетон класса В30			1,79		1,79						м³
				Бетон класса В35		1,79		1,79		1,79					м³

Формат	Зона	Поз.	Обозначение	Наименование	Кол. на исполн. 1.432.1-20.2-06.00 00-										Примечание
					06	07	08	09	10	11					
				Документация											
А3			1.432.1-20.2-00.00 00 ТТ	Технические требования	×	×	×	×	×	×					
А3			06.00 00 СБ	Сборочный чертеж (опалубка)	×	×	×	×	×	×					
А3			00.00 00 А1 СБ	Сборочный чертеж (армирование)	×	×	×	×	×	×					
				Сборочные единицы											
А3		1	1.432.1-20.3-01.00 01-02	Сетка арматурная С3	1	1	1	1	1	1					
А4		7	01.00 02	С4	4	4	4	4	4	4					
А4		8	01.00 04	С6	4	4	4	4	4	4					
А4		9	01.00 03	С5	4	4	4	4	4	4					
				Каркасы плоские											
А4		2	01.00 05	КР1	2	2	2	2	2	2					
А3		3	01.00 06-02	КР5	2	2	2	2	2	2					
А3		4	01.00 05-04	КР8	3	3	3	3	3	3					
А3		5	01.00 07-02	КР11	2	2	2	2	2	2					
А4		6	01.00 08	КР12	4	4	4	4	4	4					

Инв. № подл.	Подпись и дата	Взам. инв. №

Формат	Зона	Поз.	Обозначение	Наименование	Кол. на исполн. 1.432.1-20.2-06.00 00- 06	07	08	09	10	11					Примечание
				Изделия закладные											
А4		10	1.432.1-20.3-01.00 03	МН1	4	4	4	4	4	4					
А3		12	04.00 01	МН3	2	2	2	2	2	2					
				Детали											
Б4		16		Канат 12 ГОСТ 13840-68* ℓ=11930	4										8,66кг
				Канат 15 ГОСТ 13840-68* ℓ=11930		6									13,55кг
				Ф16 AIIIв ГОСТ 5781-82 ℓ=11970			4								16,91кг
				Ф20 AIIIв ГОСТ 5781-82 ℓ=11970				4							29,96кг
				Ф16 AIV ГОСТ 5781-82 ℓ=11970					4						16,91кг
				Ф20 AIV ГОСТ 5781-82 ℓ=11970						4					29,96кг
				Материалы											
				Бетон класса В20					1,79						м³
				Бетон класса В25			1,79								м³
				Бетон класса В30	1,79										м³
				Бетон класса В35		1,79		1,79		1,79					м³

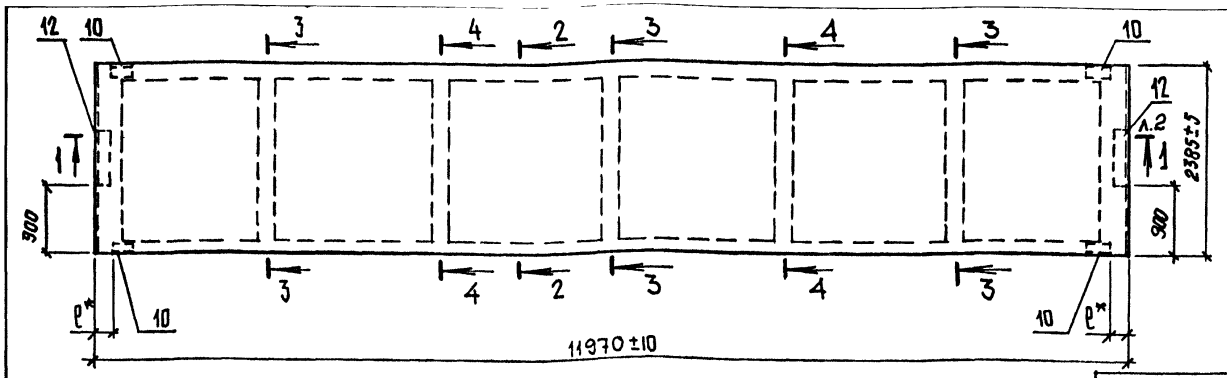

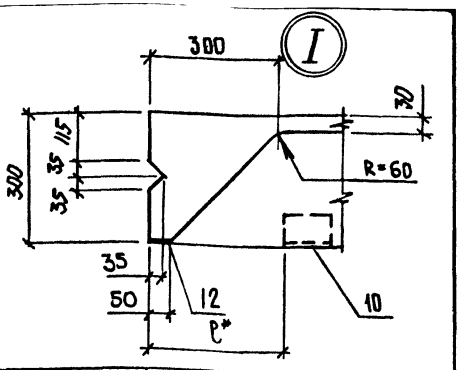

2 - 2

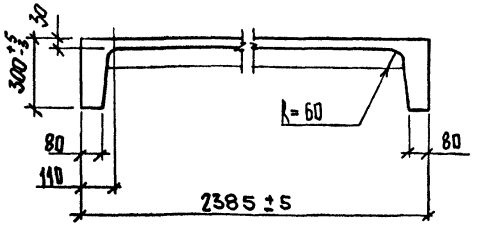

3 - 3

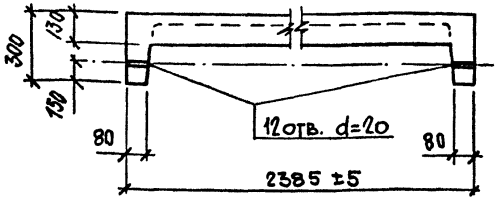

4 - 4

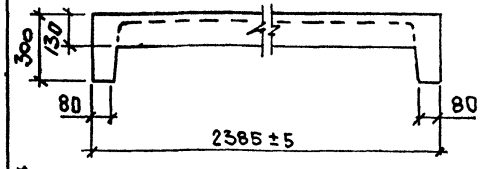

Обозначение	Марка	Рис.
1.432.1-20.2-06.00 00	ПС 120.24-1АтVТ-2	1
-01	ПС 120.24-2АтVТ-2	1
-02	ПС 120.24-1АтVIТ-2	1
-03	ПС 120.24-2АтVIТ-2	1
-04	ПС 120.24-1ВрIIТ-2	3
-05	ПС 120.24-2ВрIIТ-2	5
-06	ПС 120.24-1К7Т-2	1
-07	ПС 120.24-2К7Т-2	6
-08	ПС 120.24-1АIIIвТ-2	1
-09	ПС 120.24-2АIIIвТ-2	1
-10	ПС 120.24-1АIVТ-2	1
-11	ПС 120.24-2АIVТ-2	1

*Привязка закладного изделия поз.10 к торцу панели (ℓ) зависит от размеров элементов каркаса здания, к которым крепится панель, и назначается в каждом конкретном случае отдельно. При этом минимальное расстояние от торца панели ℓ=150мм, максимальное ℓ=850 мм

2. Рисунки 1,3,5,6 см. докум. 1.432.1-20.2-00.00 00 А1 СБ

3. Ведомость расхода стали см. лист 2,3

Нач.отд.	Царбак	
Гл.констр.отд.	Цибаров	
Н.контр.	Аксенова	
Нач.сект.	Бродский	
Вед.инж.	Агеенко	
Инженер	Бобович	

1.432.1-20.2-06.00 00 СБ

Панель стеновая парапетная ПС 120.24 (ПС 120.24-1АтVТ-2 ... ПС 120.24-2АIVТ-2)

Сборочный чертеж (опалубка)

Стадия	Масса	Масштаб
Р	4,5т	—
Лист 1	Листов 3	

Госстрой СССР
Ленинградский промстройпроект

Копировал 23247-02 39 Формат

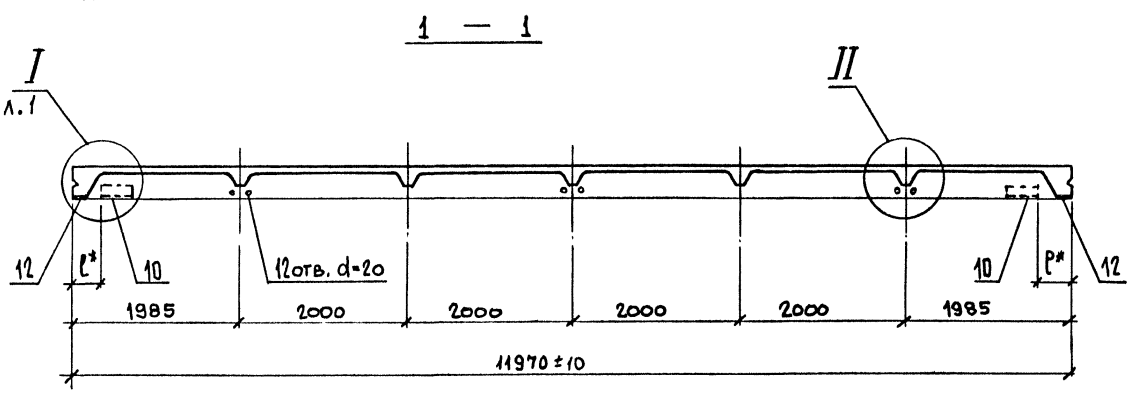

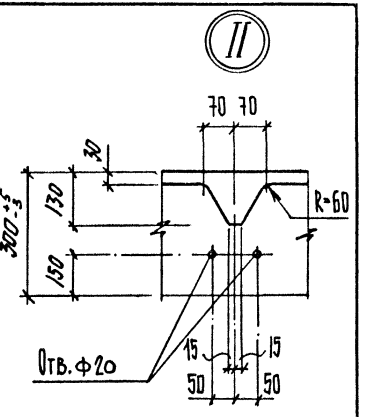

ВЕДОМОСТЬ РАСХОДА СТАЛИ НА ЭЛЕМЕНТ, КГ

Марка элемента	Изделия арматурные									Напрягаемая арматура класса								Изделия закладные							Общий расход
	Арматура класса								Всего	Ат-V		Ат-VI			Вр II		Всего	Арматура класса			Прокат марки			Всего	
	Вр I				A-III					ГОСТ 10884-81					ГОСТ 7348-81			A-III			ВСт3пс6-1	ВСт3пс6			
	ГОСТ 6727-80				ГОСТ 5781-82													ГОСТ 5781-82			ГОСТ 19903-74	ГОСТ 8509-86			
	Ф3	Ф4	Ф5	Итого	Ф8	Ф10	Ф14	Итого		Ф14	Ф18	Ф12	Ф18		Ф5			Ф10		Итого	δ 10	L75×8			
ПС 120.24-1АтVТ-2	7,32	25,10	20,14	52,6	7,24	0,40	2,44	10,1	62,7	57,92							57,9	3,36		3,4	4,7	5,4	10,1	13,5	134,1
ПС 120.24-2АтVТ-2	7,32	25,10	20,14	52,6	7,24	0,40	2,44	10,1	62,7		95,76						95,8	3,36		3,4	4,7	5,4	10,1	13,5	172,0
ПС 120.24-1АтVIТ-2	7,32	25,10	20,14	52,6	7,24	0,40	2,44	10,1	62,7			42,52					42,5	3,36		3,4	4,7	6,4	10,1	13,5	118,7
ПС 120.24-2АтVIТ-2	7,32	25,10	20,14	52,6	7,24	0,40	2,44	10,1	62,7				95,76				95,8	3,36		3,4	4,7	5,4	10,1	13,5	172,0
ПС 120.24-1ВрIIТ-2	7,32	25,10	20,14	52,6	7,24	0,40	2,44	10,1	62,7						45,36		45,4	3,36		3,4	4,7	5,4	10,1	13,5	121,6
ПС 120.24-2ВрIIТ-2	7,32	25,10	20,14	52,6	7,24	0,40	2,44	10,1	62,7						75,60		75,6	3,36		3,4	4,7	5,4	10,1	13,5	151,8

Ведомость расхода стали на элемент, кг
(Продолжение)

Марка элемента	Изделия арматурные									Напрягаемая арматура класса								Изделия закладные						Общий расход
	Арматура класса									А-III в		А-IV			К-7			Арматура класса	Прокат марки					
	Вр-I				А-III				Всего	ГОСТ 5781-82					ГОСТ 13840-68*			Всего	А-III	ВСт3пс6-1	ВСт3пс6		Итого	Всего	
	ГОСТ 6727-80				ГОСТ 5781-82														ГОСТ 5781-82	ГОСТ 19903-74	ГОСТ 8509-86				
	Ф3	Ф4	Ф5	Итого	Ф8	Ф10	Ф14	Итого		Ф16	Ф20	Ф16	Ф20		Ф12	Ф15			Ф10		Итого	δ10	L75×8			
ПС 120.24-1К7Т-2	7,32	25,10	20,14	52,6	7,24	0,40	2,44	10,1	62,7						31,68			34,7	3,36		3,4	4,7	5,4	10,1	13,5	110,9
ПС 120.24-2К7Т-2	7,32	25,10	20,14	52,6	7,24	0,40	2,44	10,1	62,7							81,30		81,3	3,36		3,4	4,7	5,4	10,1	13,5	157,5
ПС 120.24-1АIIIвТ-2	7,32	25,10	20,14	52,6	7,24	0,40	2,44	10,1	62,7	75,64								75,6	3,36		3,4	4,7	5,4	10,1	13,5	151,8
ПС 120.24-2АIIIвТ-2	7,32	25,10	20,14	52,6	7,24	0,40	2,44	10,1	62,7		118,28							118,3	3,36		3,4	4,7	5,4	10,1	13,5	194,5
ПС 120.24-1АIVТ-2	7,32	25,10	20,14	52,6	7,24	0,40	2,44	10,1	62,7			75,64						75,6	3,36		3,4	4,7	5,4	10,1	13,5	151,8
ПС 120.24-2АIVТ-2	7,32	25,10	20,14	52,6	7,24	0,40	2,44	10,1	62,7				118,28					118,3	3,36		3,4	4,7	5,4	10,1	13,5	194,5

Инв.№ подл. | Подпись и дата | Взам. инв.№

Формат	Зона	Поз.	Обозначение	Наименование	Кол. на исполн. 1.432.1-20.2-07.00 00-										Примечание
					–	01	02	03	04	05					
				Документация											
А3			1.432.1-20.2-00.00 00 ТТ	Технические требования	×	×	×	×	×	×					
А3			07.00 00 СБ	Сборочный чертеж (опалубка)	×	×	×	×	×	×					
А3			00.00 00 А1 СБ	Сборочный чертеж (армирование)											
				Сборочные единицы											
А4		1	1.432.1-20.3-01.00 01	Сетка арматурная С1	1	1	1	1	1	1					
А4		7	01.00 02	С4	4	4	4	4	4	4					
А4		8	01.00 04	С6	4	4	4	4	4	4					
А4		9	01.00 03	С5	4	4	4	4	4	4					
				Каркасы плоские											
А4		2	01.00 05	КР1	2	2	2	2	2	2					
А4		3	01.00 06	КР3	2	2	2	2	2	2					
А4		4	01.00 05-02	КР6	3	3	3	3	3	3					
А4		5	01.00 07	КР9	2	2	2	2	2	2					
А4		6	01.00 08	КР12	4	4	4	4	4	4					

Исполнения -06...-10
см. лист 3,4

Нач.отд.	Царбак	
Гл.констр.отд	Цибаров	
Н.контр.	Аксенова	
Нач.сект.	Бродский	
Вед.инж.	Агеенко	
Инженер	Бобович	

1.432.1-20.2-07.00 00

Панель стеновая парапетная ПС 120.12
(ПС120.12-1АтVТ-3... ...ПС120.12-2АIVТ-3)

Стадия	Лист	Листов
Р	1	4

Госстрой СССР
Ленинградский промстройпроект

Инв. № подл.	Подпись и дата	Взам. инв. №

Формат	Зона	Поз.	Обозначение	Наименование	Кол. на исполн. 1.432.1-20.2-07.00 00-										Примечание
					—	01	02	03	04	05					
				Изделия закладные											
А1		10	1.432.1-20.3-01.00 09	МН1	4	4	4	4	4	4					
А1		12	04.00 01	МН3	2	2	2	2	2	2					
А1		13	07.00 01	МН4	5	5	5	5	5	5					
				Детали											
Б1		16		Ф10 А-V ГОСТ 10884-81 ℓ=11970	4										7,39 кг
				Ф14 А-V ГОСТ 10884-81 ℓ=11970		4									14,48 кг
				Ф10 А-V ГОСТ 10884-81 ℓ=11970			4								7,39 кг
				Ф12 А-VI ГОСТ 10884-81 ℓ=11970				4							10,63 кг
				Ф5 Вр-II ГОСТ 10884-81 ℓ=11970					16	24					1,89 кг
				Материалы											
				Бетон класса В20					1,22						м³
				Бетон класса В25	1,22	1,22									м³
				Бетон класса В30			1,22	1,22		1,22					м³

Формат	Зона	Поз.	Обозначение	Наименование	Кол. на испол. 1.432.1-20.2-07.00 00- 06	07	08	09	10						Примечание
				Документация											
А3			1.432.1-20.2-00.00 00 ТТ	Технические требования	×	×	×	×	×						
А3			07.00 00 СБ	Сборочный чертеж (опалубка)	×	×	×	×	×						
А3			00.00 00 А1 СБ	Сборочный чертеж (армирование)											
				Сборочные единицы											
А4		1	1.432.1-20.3-01.00 01	Сетка арматурная С1	1	1	1	1	1						
А1		7	01.00 02	С4	4	4	4	4	4						
А1		8	01.00 04	С6	4	4	4	4	4						
А1		9	01.00 03	С5	4	4	4	4	4						
				Каркасы плоские											
А1		2	01.00 05	КР1	2	2	2	2	2						
А4		3	01.00 06	КР3	2	2	2	2	2						
А4		4	01.00 05-02	КР6	3	3	3	3	3						
А4		5	01.00 07	КР9	2	2	2	2	2						
А1		6	01.00 08	КР12	4	4	4	4	4						

Инв. № подл.	Подпись и дата	Взам. инв. №

Формат	Зона	Поз.	Обозначение	Наименование	Кол. на исполн. 1.432.1-20.2-07.00 00- 06	07	08	09	10						Примечание
				Изделия закладные											
А4		10	1.432.1-20.3-01.00 09 МН1	МН1	4	4	4	4	4						
А4		12	04.00 01 МН3	МН3	2	2	2	2	2						
А4		13	07.00 01 МН4	МН4	5	5	5	5	5						
				Детали											
Б4		16		Канат 12 ГОСТ 13840-68* ℓ=11970	4										8,67кг
				Ф12 AIIIв ГОСТ 5781-82 ℓ=11970		4									10,63кг
				Ф16 AIIIв ГОСТ 5781-82 ℓ=11970			4								18,91кг
				Ф12 AIV ГОСТ 5781-82 ℓ= 11970				4							10,63кг
				Ф16 AIV ГОСТ 5781-82 ℓ= 11970					4						18,91кг
				Материалы											
				Бетон класса В20		1,22	1,22	1,22	1,22						м³
				Бетон класса В30	1,22										м³

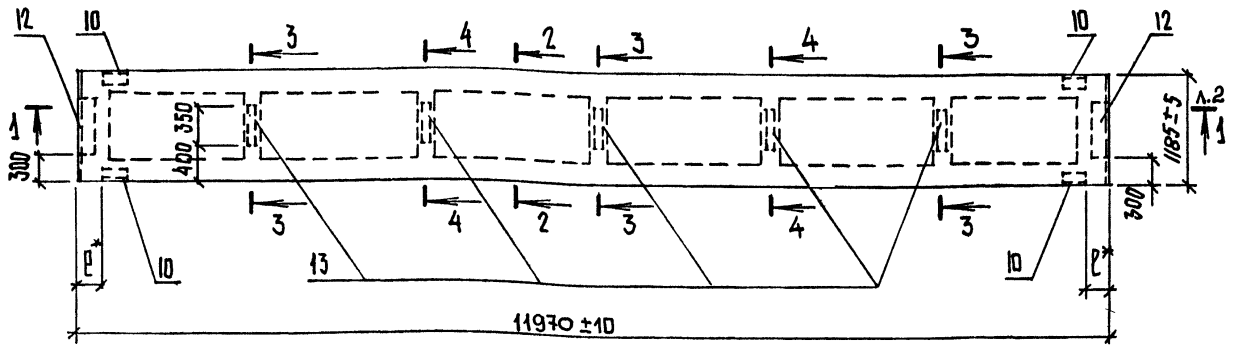

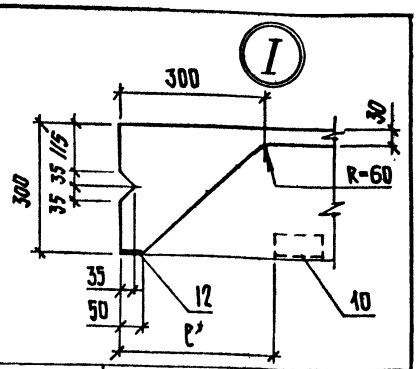

2 – 2

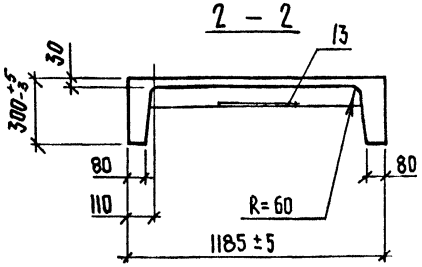

3 – 3

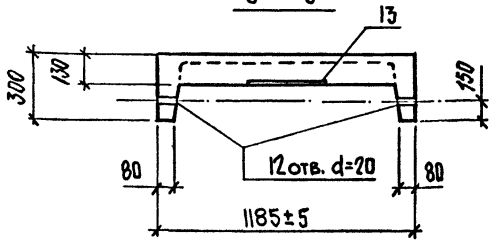

4 – 4

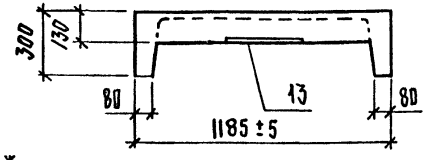

Обозначение	Марка	Рис
07.00 00	ПС 120.12-1АтVТ-3	1
-01	ПС 120.12-2АтVТ-3	1
-02	ПС 120.12-1АтVIТ-3	1
-03	ПС 120.12-2АтVIТ-3	1
-04	ПС 120.12-1ВрIIТ-3	2
-05	ПС 120.12-2ВрIIТ-3	3
-06	ПС 120.12-2К7Т-3	1
-07	ПС 120.12-1АIIIвТ-3	1
-08	ПС 120.12-2АIIIвТ-3	1
-09	ПС 120.12-1АIVТ-3	1
-10	ПС 120.12-2АIVТ-3	1

*1. Привязка закладного изделия поз.10 к торцу панели (ℓ) зависит от размеров элементов каркаса здания, к которым крепится панель, и назначается в каждом конкретном случае отдельно. При этом минимальное расстояние от торца панели ℓ=150 мм, максимальное ℓ=850 мм

2. Рисунки 1,2,3 см. докум. 00.00 00 АА СБ

3. Ведомость расхода стали на элемент см. лист 2

Нач.отд.	Царбак	
Гл.констр.отд.	Цибаров	
Н.контр.	Аксенова	
Нач.сект.	Бродский	
Вед.инж.	Агевнко	
Инженер	Бобович	

1.432.1-20.2-07.00 00 СБ

Панель стеновая парапетная ПС 120.12 (ПС 120.12-1АтVТ-3... ... ПС 120.12-2АIVТ-3) Сборочный чертеж (опалубка)

Стадия	Масса	Масштаб
Р	3,0т	—
Лист 1	Листов 3	

Госстрой СССР Ленинградский Промстройпроект

Копировал

23247-02 44 Формат

Инв.№ подл. | Подпись и дата | Взам.инв.№

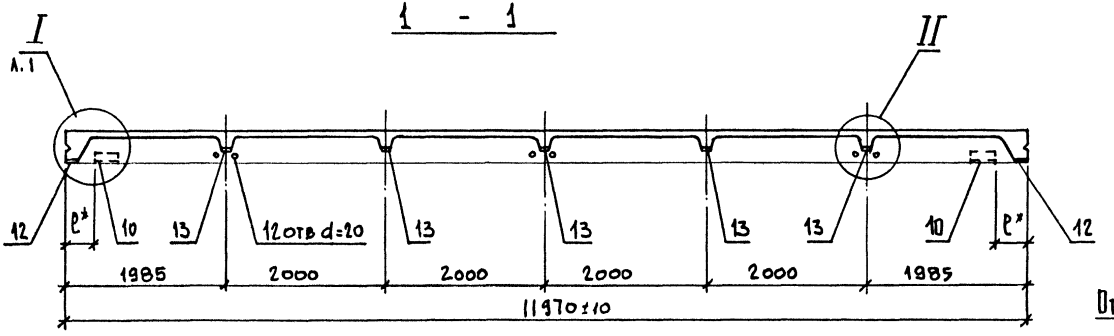

ВЕДОМОСТЬ РАСХОДА СТАЛИ НА ЭЛЕМЕНТ, КГ

Марка элемента	Изделия арматурные									Напрягаемая арматура класса								Изделия закладные							Общий расход
	Арматура класса								Всего	Ат-V		Ат-VI			Вр-II		Всего	Арматура класса			Прокат марки			Всего	
	Вр-I				А-III					ГОСТ 10884-81					ГОСТ 7348-81			А-III			ВСт3пс6	ВСт3пс6-1	Итого		
	ГОСТ 6727-80				ГОСТ 5781-82													ГОСТ 5781-82			ГОСТ 8509-86	ГОСТ 19903-74			
	ф3	ф4	ф5	Итого	ф8	ф10	ф14	Итого		ф10	ф14	ф10	ф12		ф5			ф10		Итого	L75×8	б10			
ПС 120.12-1АтVТ-3	3,66	18,50	17,00	39,2	3,44	0,40	2,44	6,3	45,5	29,56							29,6	4,56		4,6	5,4	8,8	14,2	18,8	93,9
ПС 120.12-2АтVТ-3	3,66	18,50	17,00	39,2	3,44	0,40	2,44	6,3	45,5		57,92						57,9	4,56		4,6	5,4	8,8	14,2	18,8	122,2
ПС 120.12-1АтVIТ-3	3,66	18,50	17,00	39,2	3,44	0,40	2,44	6,3	45,5			29,56					29,6	4,56		4,6	5,4	8,8	14,2	18,8	93,9
ПС 120.12-2АтVIТ-3	3,66	18,50	17,00	39,2	3,44	0,40	2,44	6,3	45,5				42,52				42,5	4,56		4,6	5,4	8,8	14,2	18,8	106,8
ПС 120.12-1ВрIIТ-3	3,66	18,50	17,00	39,2	3,44	0,40	2,44	6,3	45,5						30,24		30,2	4,56		4,6	5,4	8,8	14,2	18,8	94,5
ПС 120.12-2ВрIIТ-3	3,66	18,50	17,00	39,2	3,44	0,40	2,44	6,3	45,5							45,36	45,4	4,56		4,6	5,4	8,8	14,2	18,8	109,7

Инв.№ подл. | Подпись и дата | Взам. инв.№

Ведомость расхода стали на элемент, кг
(продолжение)

Марка элемента	Изделия арматурные									Напрягаемая арматура класса								Изделия закладные							Общий расход
	Арматура класса								Всего	А-III в		А-IV			К-7			Всего	Арматура класса			Прокат марки			Всего	
	Вр I				А-III					ГОСТ 5781-82					ГОСТ 13840-68*				ГОСТ 5781-82			ВСт3пс6	ВСт3пс6-1	Итого		
	ГОСТ 6727-80				ГОСТ 5781-82																	ГОСТ 8509-86	ГОСТ 19903-74			
	ф3	ф4	ф5	Итого	ф8	ф10	ф14	Итого		ф12	ф16	ф12	ф16		ф12				ф10		Итого	L 75×8	δ 10			
ПС 120.12-2К7Т-3	3,66	18,50	17,00	39,2	3,44	0,40	2,44	6,3	45,5						34,68			34,7	4,56		4,6	5,4	8,8	14,2	18,8	99,0
ПС 120.12-1АIIIвТ-3	3,66	18,50	17,00	39,2	3,44	0,40	2,44	6,3	45,5	42,52								42,5	4,56		4,6	5,4	8,8	14,2	18,8	106,8
ПС 120.12-2АIIIвТ-3	3,66	18,50	17,00	39,2	3,44	0,40	2,44	6,3	45,5		75,6							75,6	4,56		4,6	5,4	8,8	14,2	18,8	139,9
ПС 120.12-1АIVТ-3	3,66	18,50	17,00	39,2	3,44	0,40	2,44	6,3	45,5			42,52						42,5	4,56		4,6	5,4	8,8	14,2	18,8	106,8
ПС 120.12-2АIVТ-3	3,66	18,50	17,00	39,2	3,44	0,40	2,44	6,3	45,5				75,64					75,6	4,56		4,6	5,4	8,8	14,2	18,8	139,9

Формат	Зона	Поз.	Обозначение	Наименование	Кол. на исполн. 1.432.1-20.2-08.00 00- —	01	02	03	04	05					Примечание
				Документация											
А3			1.432.1-20.2-00.00 00 ТТ	Технические требования	х	х	х	х	х	х					
А3			08.00 00 СБ	Сборочный чертеж (опалубка)	х	х	х	х	х	х					
А3			00.00 00 А1 СБ	Сборочный чертеж (армирование)	х	х	х	х	х	х					
				Сборочные единицы											
А4		1	1.432.1-20.3-01.00 01-01	Сетка арматурная С2	1	1	1	1	1	1					
А4		7	01.00 02	С4	4	4	4	4	4	4					
А4		8	01.00 04	С6	4	4	4	4	4	4					
А4		9	01.00 03	С5	4	4	4	4	4	4					
				Каркасы плоские											
А4		2	1.432.1-20.3-01.00 05	КР1	2	2	2	2	2	2					
А4		3	01.00 06-01	КР4	2	2	2	2	2	2					
А4		4	01.00 05-03	КР7	3	3	3	3	3	3					
А4		5	01.00 07-01	КР10	2	2	2	2	2	2					
А4		6	01.00 08	КР12	4	4	4	4	4	4					

Исполнения -06...-10
см. лист 3,4

Нач.отд.	Царбак	
Гл.констр.отд.	Цибаров	
Н.контр.	Аксенова	
Нач.сект.	Бродский	
Вед.инж.	Агеенко	
Инженер	Бобович	

1.432.1-20.2 – 08.00 00

ПАНЕЛЬ СТЕНОВАЯ ПАРАПЕТНАЯ ПС 120.18
(ПС 120.18-1АтVТ-3... ... ПС 120.18-2АIVТ-3)

Стадия	Лист	Листов
Р	1	4

ГОССТРОЙ СССР
ЛЕНИНГРАДСКИЙ ПРОМСТРОЙПРОЕКТ

Инв. № подл.	Подпись и дата	Взам. инв. №

Формат	Зона	Поз.	Обозначение	Наименование	Кол. на исполн. 1.432.1-20.2-08.00 00- —	01	02	03	04	05					Примечание
				Изделия закладные											
А4		10	1.432.1-20.3-01.00 09	МН1	4	4	4	4	4	4					
А4		12	04.00 01	МН3	2	2	2	2	2	2					
А4		13	07.00 01	МН4	5	5	5	5	5	5					
				Детали											
Б4		16		Ф12 Ат V ГОСТ 10884-81 ℓ=11970	4										10,63 кг
				Ф16 Ат V ГОСТ 10884-81 ℓ=11970		4									18,91 кг
				Ф12 Ат VI ГОСТ 10884-81 ℓ=11970			4								10,63 кг
				Ф14 Ат VI ГОСТ 10884-81 ℓ=11970				4							14,98 кг
				Ф5 Вр II ГОСТ 7348-81 ℓ=11970					16	28					1,89 кг
				Материалы											
				Бетон класса В25	1,49				1,49						м³
				Бетон класса В30		1,49	1,49	1,49		1,49					м³

Формат	Зона	Поз.	Обозначение	Наименование	Кол. на исполн. 1.432.1-20.2-08.00 00 - 06	07	08	09	10						Примечание
				Документация											
А3			1.432.1-20.2-00.00 00 ТТ	Технические требования	×	×	×	×	×						
А3			08.00 00 СБ	Сборочный чертеж (опалубка)	×	×	×	×	×						
А3			00.00 00 А1 СБ	Сборочный чертеж (армирование)	×	×	×	×	×						
				Сборочные единицы											
А4		1	1.432.1-20.3-01.00 01-01	Сетка арматурная С2	1	1	1	1	1						
А4		7	01.00 02	С4	4	4	4	4	4						
А4		8	01.00 04	С6	4	4	4	4	4						
А4		9	01.00 03	С5	4	4	4	4	4						
				Каркасы плоские											
А4		2	1.432.1-20.3-01.00 05	КР1	2	2	2	2	2						
А4		3	01.00 06-01	КР4	2	2	2	2	2						
А4		4	01.00 05-03	КР7	3	3	3	3	3						
А4		5	01.00 07-01	КР10	2	2	2	2	2						
А4		6	01.00 08	КР12	4	4	4	4	4						

Инв. № подл.	Подпись и дата	Взам. инв. №

Формат	Зона	Поз.	Обозначение	Наименование	Кол. на исполн. 1.432.1-20.2-08.00 00- 06	07	08	09	10						Примечание
				Изделия закладные											
А4		10	1.432.1-20.3 – 01.00 09	МН1	4	4	4	4	4						
А4		12	04.00 01	МН3	2	2	2	2	2						
А4		13	07.00 01	МН4	5	5	5	5	5						
				Детали											
Б4		16		Канат 15 ГОСТ 13840-68* ℓ=11970	4										13,55кг
				ф14 AIIIв ГОСТ 5781-82 ℓ=11970		4									14,48 кг
				ф20 AIIIв ГОСТ 5781-82 ℓ=11970			4								29,57 кг
				ф14 AIV ГОСТ 5781-82 ℓ=11970				4							14,18кг
				ф18 AIV ГОСТ 5781-82 ℓ=11970					4						23,94кг
				Материалы											
				Бетон класса В20		1,49	1,49	1,49							м³
				Бетон класса В 25					1,49						м³
				Бетон класса В30	1,49										м³

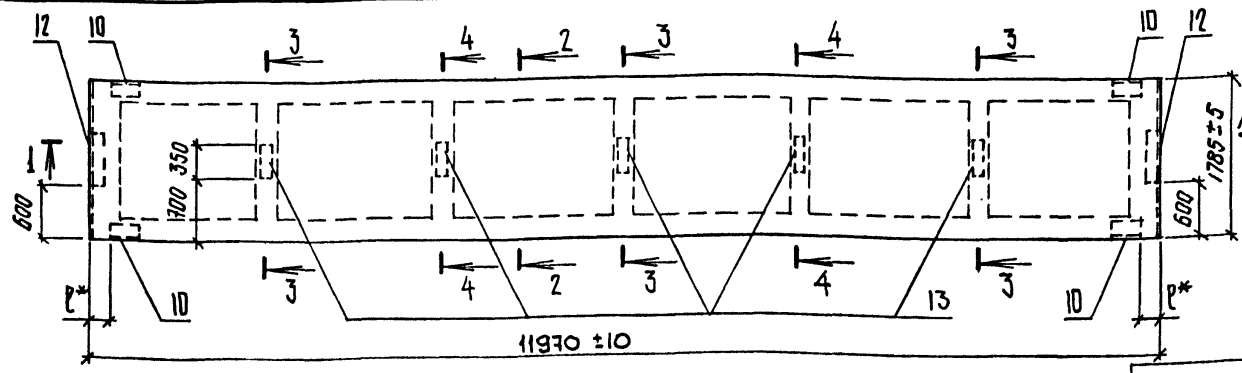

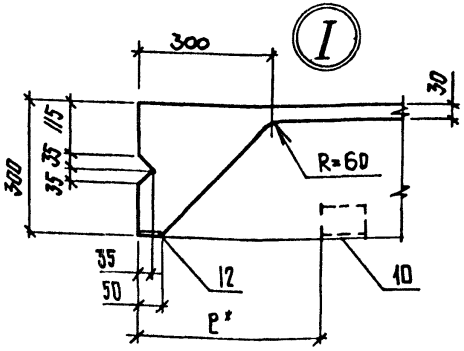

2 – 2

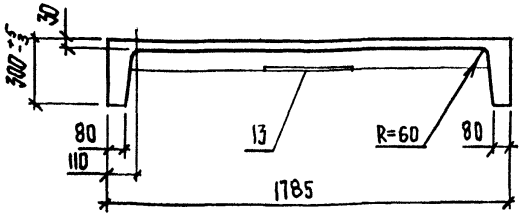

3 – 3

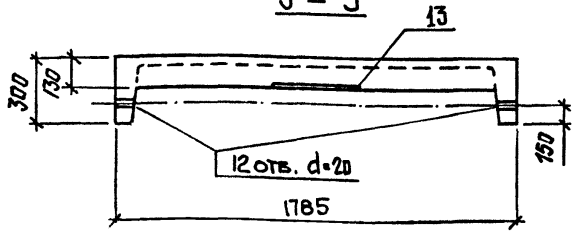

4 – 4

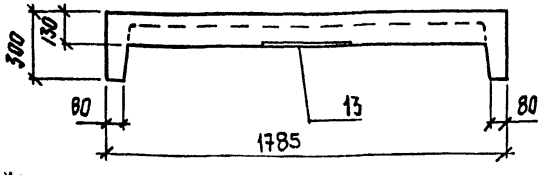

Обозначение	Марка	Рис
1.432.1-20.2-08.00 00	ПС 120.18-1АтУТ-3	1
-01	ПС 120.18-2АтУТ-3	1
-02	ПС 120.18-1АтVIТ-3	1
-03	ПС 120.18-2АтVIТ-3	1
-04	ПС 120.18-1ВрIIТ-3	2
-05	ПС 120.18-2ВрIIТ-3	4
-06	ПС 120.18-2К7Т-3	1
-07	ПС 120.18-1АIIIвТ-3	1
-08	ПС 120.18-2АIIIвТ-3	1
-09	ПС 120.18-1АIVТ-3	1
-10	ПС 120.18-2АIVТ-3	1

*1. Привязка закладного изделия поз.10 к торцу панели (С) зависит от размеров элементов каркаса здания, к которым крепится панель, и назначается в каждом конкретном случае отдельно. При этом минимальное расстояние от торца панели Р=150мм, максимальное Р=850мм

2. Рисунки 1,2,4 см. документ. 00.00 00 А1 СБ

3 Ведомость расхода стали см. лист 2,3

Нач.отд.	Царбак		
Гл.констр.отд.	Цибаров		
Н.контр.	Аксенова		
Нач.сект.	Бродский		
Вед.инж.	Агевнко		
Инженер	Бобович		

1.432.1-20.2 – 08.00 00 СБ

Панель стеновая парапетная ПС 120.18 (ПС 120.18-1АтУТ-3 ... ... ПС 120.18-2АIVТ-3) Сборочный чертеж (опалубка)

Стадия	Масса	Масштаб
Р	3,7т	—
Лист 1	Листов 3	

Госстрой СССР Ленинградский Промстройпроект

Инв.№ подл. | Подпись и дата | Взам.инв.№

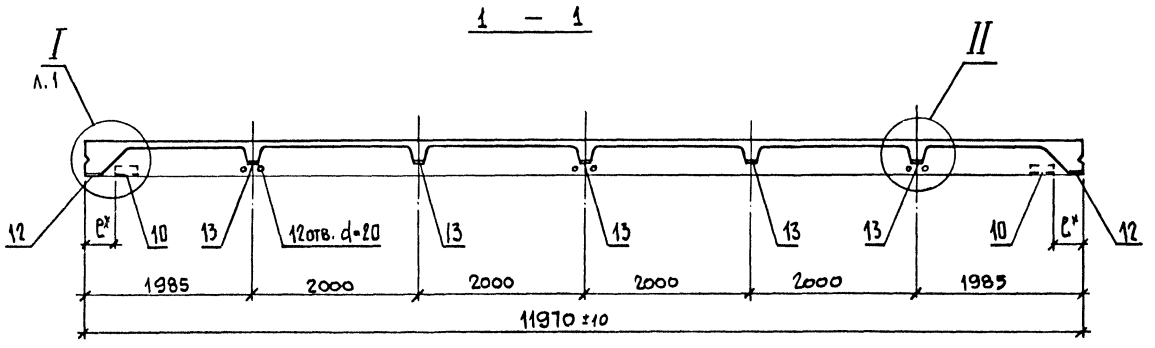

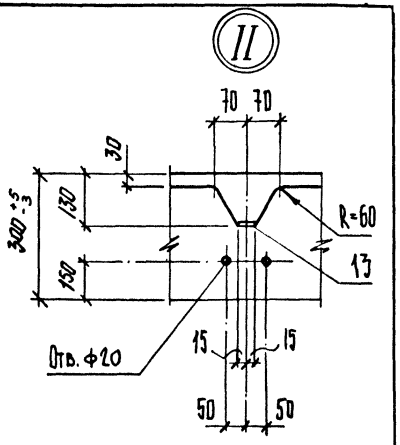

Ведомость расхода стали на элемент, кг

Марка элемента	Изделия арматурные: Арматура класса Вр-I ГОСТ 6727-80 ф3	ф4	ф5	Итого	Арматура класса А-III ГОСТ 5781-82 ф8	ф10	ф14	Итого	Всего	Напрягаемая арматура класса: Ат-V ГОСТ 10884-81 ф12	ф16	Ат-VI ГОСТ 10884-81 ф12	ф14	Итого	Вр-II ГОСТ 7348-81 ф5			Всего	Изделия закладные: Арматура класса А-III ГОСТ 5781-82 ф10		Итого	Прокат марки ВСт3пс6 ГОСТ 8509-86 L75×8	ВСт3пс6-1 ГОСТ 19903-74 δ10	Итого	Всего	Общий расход
ПС120.18-1АтVТ-3	3,49	21,80	18,44	45,7	5,40	0,40	2,44	8,2	53,9	42,52							42,5	4,56		4,6	5,4	8,8	14,2	18,8	115,2
ПС120.18-2АтVТ-3	5,49	21,80	18,44	45,7	5,40	0,40	2,44	8,2	53,9		73,64						75,6	4,56		4,6	5,4	8,8	14,2	18,8	148,3
ПС120.18-1АтVIТ-3	5,49	21,80	18,44	45,7	5,40	0,40	2,44	8,2	53,9			42,92					42,5	4,56		4,6	5,4	8,8	14,2	18,8	115,2
ПС120.18-2АтVIТ-3	5,49	21,80	18,44	45,7	5,40	0,40	2,44	8,2	53,9				57,92				57,9	4,56		4,6	5,4	8,8	14,2	18,8	130,6
ПС120.18-1ВрIIТ-3	5,49	21,80	18,44	45,7	5,40	0,40	2,44	8,2	53,9						30,24		30,2	4,56		4,6	5,4	8,8	14,2	18,8	102,9
ПС120.18-2ВрIIТ-3	5,49	21,80	18,44	45,7	5,40	0,40	2,44	8,2	53,9						52,92		52,9	4,56		4,6	5,4	8,8	14,2	18,8	125,6

Инв.№ подл. | Подпись и дата | Взам. инв.№

ВЕДОМОСТЬ РАСХОДА СТАЛИ НА ЭЛЕМЕНТ, КГ

(ПРОДОЛЖЕНИЕ)

Марка элемента	Изделия арматурные									Напрягаемая арматура класса								Изделия закладные							Общий расход
	Арматура класса									А-IIIв		А-IV			К7			Арматура класса			Прокат марки				
	Вр I ГОСТ 6727-80				А-III ГОСТ 5781-82				Всего	ГОСТ 5781-82					ГОСТ 13840-68*			Всего	А-III ГОСТ 5781-82			ВСт3пс6 ГОСТ 8509-86	ВСт3пс6-1 ГОСТ 19903-74	Итого	Всего	
	ф3	ф4	ф5	Итого	ф8	ф10	ф14	Итого		ф14	ф20	ф14	ф18		ф15				ф10		Итого	L75×8	δ10			
ПС120.18-2К7Т-3	5,49	21,40	18,44	45,7	5,40	0,40	2,44	8,2	53,9						54,20			54,2	4,56		4,6	5,1	8,8	14,2	18,8	126,9
ПС120.18-1А$\overline{\text{III}}_{\text{в}}$Т-3	5,49	21,40	18,44	45,7	5,40	0,40	2,44	8,2	53,9	57,92								57,9	4,56		4,6	5,4	8,8	14,2	18,8	130,6
ПС120.18-2А$\overline{\text{III}}_{\text{в}}$Т-3	5,49	21,40	18,44	45,7	5,40	0,40	2,44	8,2	53,9		118,3							118,3	4,56		4,6	5,4	8,8	14,2	18,8	191,0
ПС120.18-1А$\overline{\text{IV}}$Т-3	5,49	21,40	18,44	45,7	5,40	0,40	2,44	8,2	53,9			57,92						57,9	4,56		4,6	5,4	8,8	14,2	18,8	130,6
ПС120.18-2А$\overline{\text{IV}}$Т-3	5,49	21,40	18,44	45,7	5,40	0,40	2,44	8,2	53,9				95,76					95,8	4,56		4,6	5,4	8,8	14,2	18,8	168,5

Инв.№ подл. | Подпись и дата | Взам. инв.№

Формат	Зона	Поз.	Обозначение	Наименование	Кол. на исполн. 1.432.1-20.2-09.00 00- —	01	02	03	04	05	Примечание
				ДОКУМЕНТАЦИЯ							
А3			1.432.1-20.2-00.00 00 ТТ	Технические требования	х	х	х	х	х	х	
А3			09.00 00 СБ	Сборочный чертеж (опалубка)	х	х	х	х	х	х	
А3			00.00 00 А1 СБ	Сборочный чертеж (армирование)							
				Сборочные единицы							
А4		1	1.432.1-20.3-01.00 01-02	Сетка арматурная С3	1	1	1	1	1	1	
А4		7	01.00 02	С4	4	4	4	4	4	4	
А4		8	01.00 04	С6	4	4	4	4	4	4	
А4		9	01.00 03	С5	4	4	4	4	4	4	
				Каркасы плоские							
А4		2	1.432.1-20.3-01.00 05	КР1	2	2	2	2	2	2	
А4		3	01.00 06-02	КР5	2	2	2	2	2	2	
А4		4	01.00 05-04	КР8	3	3	3	3	3	3	
А4		5	01.00 07-02	КР11	2	2	2	2	2	2	
А4		6	01.00 08	КР12	4	4	4	4	4	4	

Исполнения -06...-11
см. лист 3,4

Нач.отд.	Царбак	
Гл.констр.отд.	Цибаров	
Н.контр.	Аксенова	
Нач.сект.	Бродский	
Вед.инж.	Агеенко	
Инженер	Бобович	

1.432.1-20.2 - 09.00 00

ПАНЕЛЬ СТЕНОВАЯ ПАРАПЕТНАЯ ПС 120.24
(ПС 120.24-1АтVТ-3... ...ПС 120.24-2А1VТ-3)

Стадия	Лист	Листов
Р	1	4

ГОССТРОЙ СССР
ЛЕНИНГРАДСКИЙ ПРОМСТРОЙПРОЕКТ

Инв. № подл.	Подпись и дата	Взам. инв. №

Формат	Зона	Поз.	Обозначение	Наименование	Кол. на исполн. 1.432.1-20.2 – 09.00 00-										Примечание
					—	01	02	03	04	05					
				Изделия закладные											
А1		18	1.432.1-20.3 – 01.00 09	МН1	4	4	4	4	4	4					
А1		12	04.00 01	МН3	2	2	2	2	2	2					
А4		13	07.00 01	МН4	5	5	5	5	5	5					
				Детали											
Б4		16		ф14 А-IV ГОСТ 10884-81 ℓ=11970	4										14,48 кг
				ф18 А-IV ГОСТ 10884-81 ℓ=11970		4									23,94 кг
				ф12 А-VI ГОСТ 10884-81 ℓ=11970			4								10,63 кг
				ф18 А-VI ГОСТ 10884-81 ℓ=11970				4							23,94 кг
				ф5 Вр-II ГОСТ 7348-81 ℓ=11970					24	40					1,89 кг
				Материалы											
				Бетон класса В 25	1,79										м3
				Бетон класса В 30			1,79		1,79						м3
				Бетон класса В 35		1,79		1,79		1,79					м3

23247-02 52

Формат	Зона	Поз.	Обозначение	Наименование	Кол. на исполн. 1.432.1-20.2-09.00 00- 06	07	08	09	10	11					Примечание
				Документация											
А3			1.432.1-20.2-00.00 00 ТТ	Технические требования	×	×	×	×	×	×					
А3			09.00 00 СБ	Сборочный чертеж (опалубки)	×	×	×	×	×	×					
А3			00.00 00 А1 СБ	Сборочный чертеж (армирование)	×	×	×	×	×	×					
				Сборочные единицы											
А3		1	1.432.1-20.3-01.00 01-02	Сетка арматурная С3	1	1	1	1	1	1					
А1		7	01.00 02	С4	4	4	4	4	4	4					
А1		8	01.00 04	С6	4	4	4	4	4	4					
А4		9	01.00 03	С5	4	4	4	4	4	4					
				Каркасы плоские											
А1		2	1.432.1-20.3-01.00 05	КР1	2	2	2	2	2	2					
А3		3	01.00 06-02	КР5	2	2	2	2	2	2					
А3		4	01.00 09-04	КР8	3	3	3	3	3	3					
А3		5	01.00 07-02	КР11	2	2	2	2	2	2					
А4		6	01.00 08	КР12	4	4	4	4	4	4					

Инв. № подл.	Подпись и дата	Взам. инв. №

Формат	Зона	Поз.	Обозначение	Наименование	Кол. на исполн. 1.432.1-20.2 – 09.00 00– 06	07	08	09	10	11					Примечание
				Изделия закладные											
А4		10	1.432.1-20.3 – 01.00 09	МН1	4	4	4	4	4	4					
А4		12	04.00 01	МН3	2	2	2	2	2	2					
А4		13	07.00 01	МН4	5	5	5	5	5	5					
				Детали											
Б4		16		Канат 12 ГОСТ 13840-68* ℓ=11970	4										8,67 кг
				Канат 15 ГОСТ 13840-68* ℓ=11970		6									13,55 кг
				Ф16 $A\overline{III}_B$ ГОСТ 5781-82 ℓ=11970			4								18,91 кг
				Ф20 $A\overline{III}_B$ ГОСТ 5781-82 ℓ=11970				4							29,57 кг
				Ф16 $A\overline{IV}$ ГОСТ 5781-82 ℓ=11970					4						18,91 кг
				Ф20 $A\overline{IV}$ ГОСТ 5781-82 ℓ=11970						4					29,57 кг
				Материалы											
				Бетон класса В20					1,79						м³
				Бетон класса В25			1,79								м³
				Бетон класса В30	1,79										м³
				Бетон класса В35		1,79		1,79		1,79					м³

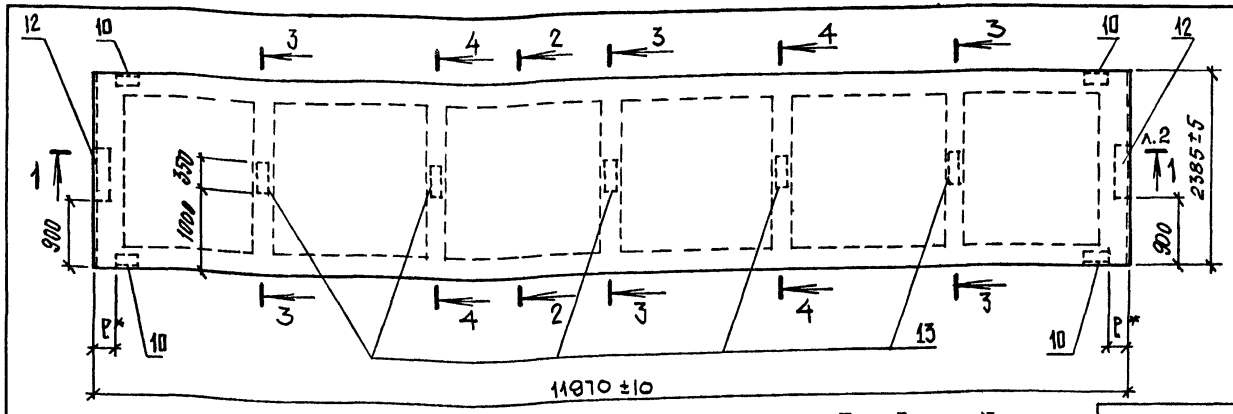

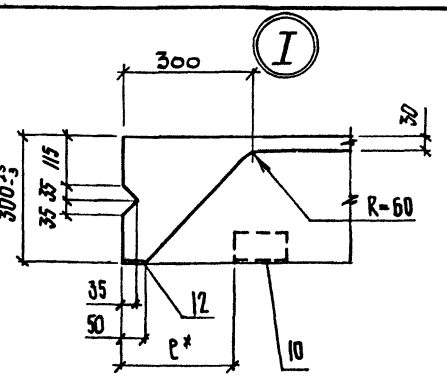

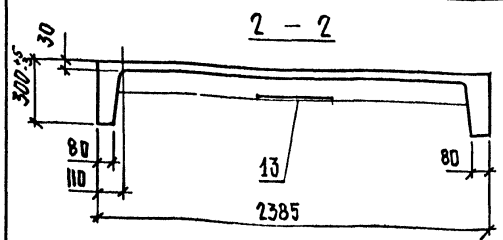

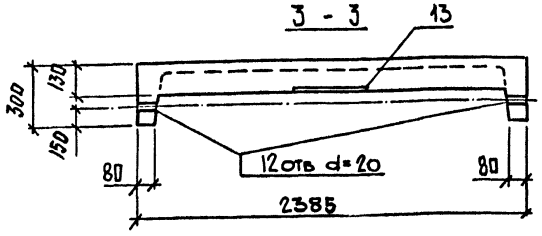

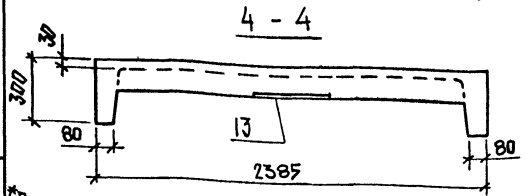

Обозначение	Марка	Рис.
1.432.1-20.2-09.00 00	ПС 120.24-1АтVТ-3	1
-01	ПС 120.24-2АтVТ-3	1
-02	ПС 120.24-1АтVIТ-3	1
-03	ПС 120.24-2АтVIТ-3	1
-04	ПС 120.24-1ВрIIТ-3	3
-05	ПС 120.24-2ВрIIТ-3	5
-06	ПС 120.24-1К7Т-3	1
-07	ПС 120.24-2К7Т-3	6
-08	ПС 120.24-1АIIIвТ-3	1
-09	ПС 120.24-2АIIIвТ-3	1
-10	ПС 120.24-1АIVТ-3	1
-11	ПС 120.24-2АIVТ-3	1

1. Привязка закладного изделия поз.10к торцу панели (Р) зависит от размеров элементов каркаса здания, к которым крепится панель, и назначается в каждом конкретном случае отдельно. При этом минимальное расстояние от торца панели t=150мм, максимальное Р=850 мм
2. Рисунки 1,3,5,6 см. докум. 00.00 00 А1 СБ
3. Ведомость расхода стали на элемент см. лист 2,3

Нач.отд.	Царбак	
Гл.констр.отд.	Цибаров	
Н.контр.	Аксенова	
Нач.сект.	Бродский	
Вед.инж.	Агеенко	
Инженер	Бобович	

1.432.1-20.2-09.00 00 СБ

Панель стеновая парапетная ПС 120.24 (ПС 120.24-1АтVТ-3... ... ПС 120.24-2АIVТ-3) Сборочный чертеж (опалубка)

Стадия	Масса	Масштаб
Р	4,5т	—
Лист 1	Листов 3	

Госстрой СССР Ленинградский Промстройпроект

Инв.№ подл. | Подпись и дата | Взам. инв.№

1 – 1

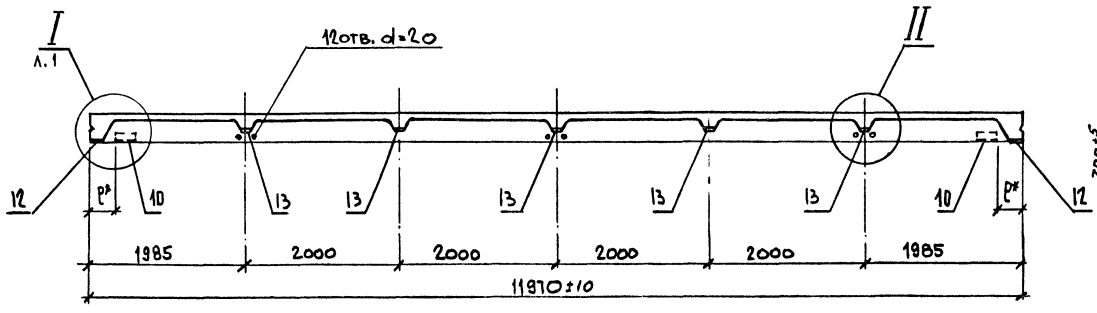

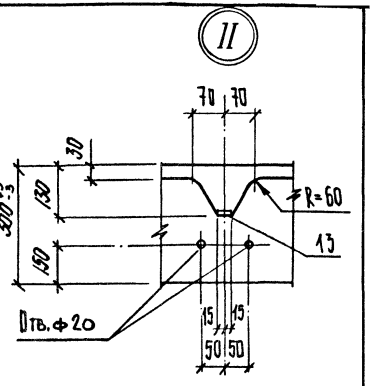

Ведомость расхода стали на элемент, кг

Марка элемента	Изделия арматурные									Напрягаемая арматура класса								Изделия закладные							Общий расход
	Арматура класса																	Арматура класса			Прокат марки				
	Вр-I				А-III					Ат-V		Ат-VI			Вр-II			А-III			Вст3пс6-1	Вст3пс6			
	ГОСТ 6727-80				ГОСТ 5781-82				Всего	ГОСТ 10884-81					ГОСТ 7348-81			Всего	ГОСТ 5781-82			ГОСТ 19903-74	ГОСТ 8509-86	Итого	Всего	
	ф3	ф4	ф5	Итого	ф8	ф10	ф14	Итого		ф14	ф18	ф12	ф18		ф5				ф10		Итого	б10	L75×8			
ПС120.24-1АтVТ-3	7,32	25,10	20,14	52,6	7,24	0,40	2,44	10,1	62,7	57,92								57,9	4,56		4,6	8,8	5,4	14,2	18,8	139,4
ПС120.24-2АтVТ-3	7,32	25,10	20,14	52,6	7,24	0,40	2,44	10,1	62,7		95,76							95,8	4,56		4,6	8,8	5,4	14,2	18,8	177,3
ПС120.24-1АтVIТ-3	7,32	25,10	20,14	52,6	7,24	0,40	2,44	10,1	62,7			42,52						42,5	4,56		4,6	8,8	5,4	14,2	18,8	124,0
ПС120.24-2АтVIТ-3	7,32	25,10	20,14	52,6	7,24	0,40	2,44	10,1	62,7				95,76					95,8	4,56		4,6	8,8	5,4	14,2	18,8	177,3
ПС120.24-1ВрIIТ-3	7,32	25,10	20,14	52,6	7,24	0,40	2,44	10,1	62,7						45,36			45,4	4,56		4,6	8,8	5,4	14,2	18,8	126,9
ПС120.24-2ВрIIТ-3	7,32	25,10	20,14	52,6	7,24	0,40	2,44	10,1	62,7						75,60			75,6	4,56		4,6	8,8	5,4	14,2	18,8	157,1

Инв. № подл. | Подпись и дата | Взам. инв. №

Ведомость расхода стали на элемент, кг
(продолжение)

Марка элемента	Изделия арматурные									Напрягаемая арматура класса									Изделия закладные							Общий расход
	Арматура класса									К-7		А-III в			А-IV				Арматура класса А-III			Прокат марки				
	BpI				А-III					ГОСТ 13840-68		ГОСТ 5781-82							ГОСТ 5781-82			ВСт3пс6-1 ГОСТ 19903-74	ВСт3пс6 ГОСТ 8509-86	Итого	Всего	
	ГОСТ 6727-80				ГОСТ 5781-82				Всего									Всего								
	ф3	ф4	ф5	Итого	ф8	ф10	ф14	Итого		ф12	ф15	ф16	ф20		ф16	ф20			ф10		Итого	б 10	L75×8			
ПС 120.24-1К7Т-3	7,32	25,10	20,14	52,6	7,24	0,40	2,44	10,1	62,7	34,68								34,68	4,56		4,6	8,8	5,4	14,2	18,8	116,2
ПС 120.24-2К7Т-3	7,32	25,10	20,14	52,6	7,24	0,40	2,44	10,1	62,7		81,30							81,30	4,56		4,6	8,8	5,4	14,2	18,8	162,8
ПС 120.24-1А$\overline{III}$вТ-3	7,32	25,10	20,14	52,6	7,24	0,40	2,44	10,1	62,7			75,64						75,64	4,56		4,6	8,8	5,4	14,2	18,8	157,1
ПС 120.24-2А$\overline{III}$вТ-3	7,32	25,10	20,14	52,6	7,24	0,40	2,44	10,1	62,7				118,28					118,28	4,56		4,6	8,8	5,4	14,2	18,8	199,8
ПС 120.24-1А$\overline{IV}$Т-3	7,32	25,10	20,14	52,6	7,24	0,40	2,44	10,1	62,7						75,64			75,64	4,56		4,6	8,8	5,4	14,2	18,8	157,1
ПС 120.24-2А$\overline{IV}$Т-3	7,32	25,10	20,14	52,6	7,24	0,40	2,44	10,1	62,7							118,28		118,28	4,56		4,6	8,8	5,4	14,2	18,8	199,8

Взам. инв. № | Подп. | Подпись и дата | Инв. № подл.

Формат	Зона	Поз.	Обозначение	Наименование	Кол. на испол. 1.432.1-20.2 – 10.00 00- —	01	02	03	04	05					Примечание
				Документация											
А3			1.432.1-20.2-00.00 00 ТТ	Технические требования	×	×	×	×	×	×					
А3			10.00 00 СБ	Сборочный чертеж (плавубка)	×	×	×	×	×	×					
А3			00.00 00 А1 СБ	Сборочный чертеж (армирование)	×	×	×	×	×	×					
				Сборочные единицы											
А4		1	1.432.1-20.3 – 01.00 01	Сетка арматурная С1	1	1	1	1	1	1					
А4		7	01.00 07	С4	4	4	4	4	4	4					
А4		8	01.00 04	С6	4	4	4	4	4	4					
А4		9	01.00 05	С5	4	4	4	4	4	4					
				Каркасы плоские											
А4		2	1.432.1-20.3 – 01.00 05-01	КР2	2	2	2	2	2	2					
А4		3	01.00 06	КР3	2	2	2	2	2	2					
А4		4	01.00 05-02	КР6	3	3	3	3	3	3					
А4		5	01.00 07	КР9	2	2	2	2	2	2					
А4		6	01.00 08	КР12	4	4	4	4	4	4					

Нач.отд.	Царбак	
Гл.констр.отд.	Цибаров	
Н.контр.	Аксенова	
Нач.сект.	Бродский	
Вед.инж.	Агеенко	
Инженер	Бобович	

1.432.1-20.2-10.00 00

Панель стеновая перемычка ПС120.12

(ПС120.12-2АтVТ-4... ... ПС120.12-2АIVТ-4)

Стадия	Лист	Листов
Р	1	2

Госстрой СССР
Ленинградский промстройпроект

Инв. № подл.	Подпись и дата	Взам. инв. №

Формат	Зона	Поз.	Обозначение	Наименование	Кол. на исполн. 1.432.1-20.2-10.00 00- —	01	02	03	04	05					Примечание
А4		10	1.432.1-20.3 – 01.0009	Изделие закладное МН1	4	4	4	4	4	4					
А4		12	– 10.00 01	МН2	4	4	4	4	4	4					
А4		13	10.00 02	МН3	10	10	10	10	10	10					
				Детали											
Б4		16		Ф18 A_TV ГОСТ 10884-81 ℓ=11970	4										23,94кг
				Ф18 A_TVI ГОСТ 10884-81 ℓ=11970		4									23,94кг
				Ф5 Вр II ГОСТ 7348-81 ℓ=11970			40								1,89кг
				Канат I5 ГОСТ 13840-68* ℓ=11970				6							13,55кг
				Ф20 A III в ГОСТ 5781-82 ℓ=11970					4						29,57кг
				Ф20 AIV ГОСТ 5781-82 ℓ=11970						4					29,57кг
				Материалы											
				Бетон класса В35	1,22	1,22	1,22	1,22	1,22	1,22					м3

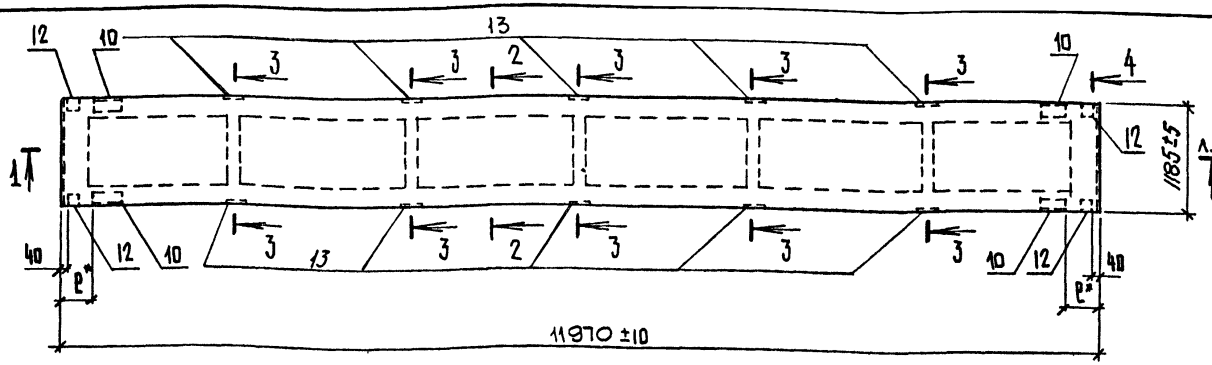

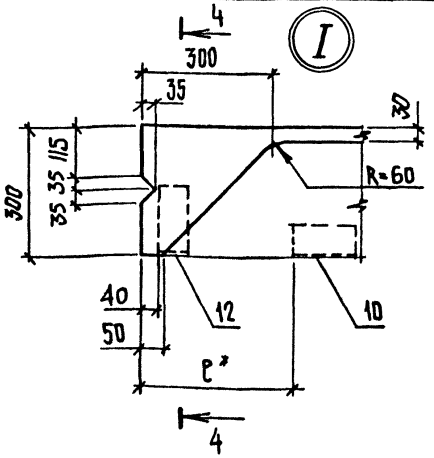

2 - 2

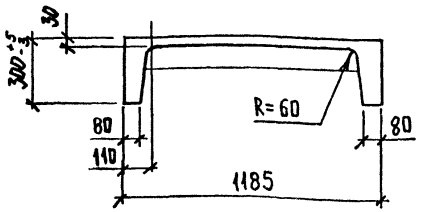

3 - 3

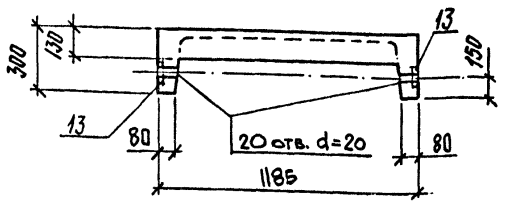

4 - 4

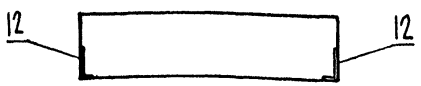

Обозначение	Марка	Рис.
1.432.1-20.2-10.00 00	ПС 120.12-2АтУТ-4	1
-01	ПС 120.12-2АтVIТ-4	1
-02	ПС 120.12-2ВрIIТ-4	5
-03	ПС 120.12-2К7Т-4	6
-04	ПС 120.12-2АIIIвТ-4	1
-05	ПС 120.12-2АIVТ-4	1

1*. Привязка закладного изделия поз.10 к торцу панели (Р) зависит от размеров элементов каркаса здания, к которым крепится панель, и назначается в каждом конкретном случае отдельно. При этом минимальное расстояние от торца панели Р=150 мм, максимальное Р= 850мм
2. Рисунки 1,5,6 см. Докум. 00.00 00 А1 СБ
3. Ведомость расхода стали на элемент см. лист 2

Нач.отд.	Царбак	
Гл.констр.отд.	Цибаров	
Н.контр.	Аксенова	
Нач.сект.	Бродский	
Вед.инж.	Агеенко	
Инженер	Бобович	

1.432.1-20.2-10.00 00 СБ

Панель стеновая перемычка ПС 120.12 (ПС 120.12-2АтУТ-4... ... ПС 120.12-2АIVТ-4) Сборочный чертеж (опалубка)

Стадия	Масса	Масштаб
Р	3,0т	—
Лист 1	Листов 2	

Госстрой СССР Ленинградский промстройпроект

Копировал 23247-02 58 Формат

Инв.№ подл. | Подпись и дата | Взам.инв.№

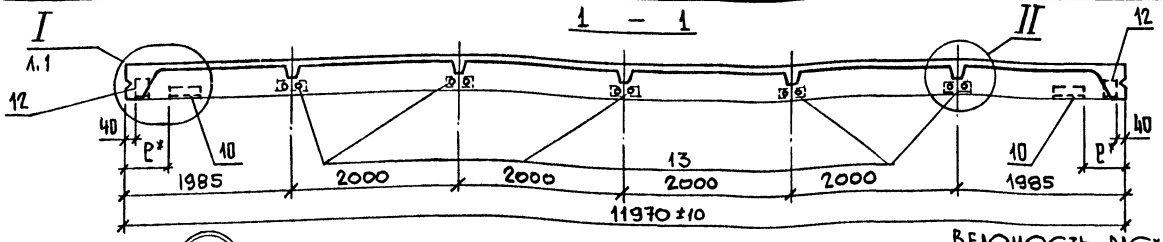

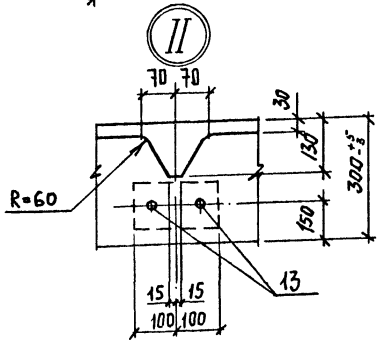

Ведомость расхода стали на элемент, кг

Марка элемента	Изделия арматурные										Всего	Ат-V
	Арматура класса											ГОСТ 10884-81
	Вр-I ГОСТ 6727-80				A-III ГОСТ 5781-82							
	ф3	ф4	ф5	Итого	ф6	ф8	ф10	ф14		Итого		ф18
ПС120.12-2 АтVТ-4	3,66	18,50	11,16	33,3	8,84	3,44	0,40	2,44		15,1	48,4	95,76
ПС120.12-2 АтVIТ-4	3,66	18,50	11,16	33,3	8,84	3,44	0,40	2,44		15,1	48,4	
ПС120.12-2 ВрIIТ-4	3,66	18,50	11,16	33,3	8,84	3,44	0,40	2,44		15,1	48,4	
ПС120.12-2 К7Т-4	3,66	18,50	11,16	33,3	8,84	3,44	0,40	2,44		15,1	48,4	
ПС120.12-2 АIIIвТ-4	3,66	18,50	11,16	33,3	8,84	3,44	0,40	2,44		15,1	48,4	
ПС120.12-2 АIVТ-4	3,66	18,50	11,16	33,3	8,84	3,44	0,40	2,44		15,1	48,4	

Ведомость расхода стали на элемент, кг (продолжение)

Марка элемента	Напрягаемая арматура класса												Всего	Изделия закладные						Всего	Общий расход
	Ат-VI			Вр-II			К-7			A-IIIв		A-IV		Арматура класса A-III			Прокат марки					
	ГОСТ 10884-81			ГОСТ 7348-81			ГОСТ 13840-68*			ГОСТ 5781-82				ГОСТ 5781-82			ГОСТ 3262-75	ГОСТ 8509-86	ГОСТ 8510-86	ГОСТ 19903-74	Итого		
	ф18			ф5			ф15			ф20		ф20		ф6	ф10	Итого	Труба 20×2,8	L 75×8	L160×100×9	-δ=6			
ПС120.12-2 АтVТ-4													95,76	1,8	2,84	4,6	3,4	5,4	5,2	13,4	27,4	32,0	176,2
ПС120.12-2 АтVIТ-4	95,76												95,76	1,8	2,84	4,6	3,4	5,4	5,2	13,4	27,4	32,0	176,2
ПС120.12-2 ВрIIТ-4				75,60									75,60	1,8	2,84	4,6	3,4	5,4	5,2	13,4	27,4	32,0	156,0
ПС120.12-2 К7Т-4							81,30						81,30	1,8	2,84	4,6	3,4	5,4	5,2	13,4	27,4	32,0	161,7
ПС120.12-2 АIIIвТ-4										118,28			118,28	1,8	2,84	4,6	3,4	5,4	5,2	13,4	27,4	32,0	198,7
ПС120.12-2 АIVТ-4												118,28	118,28	1,8	2,84	4,6	3,4	5,4	5,2	13,4	27,4	32,0	198,7

Взам. инв. № | Подпись и дата | Инв. № подл.

Формат	Зона.	Поз.	Обозначение	Наименование	Кол. на исполн. 1.432.1-20.2-11.00 00 –										Примечание
					–	01	02	03	04	05					
				Документация											
А3			1.432.1-20.2 – 00.00 00 ТТ	Технические требования	×	×	×	×	×	×					
А3			11. 00 00 СБ	Сборочный чертеж (опалубка)	×	×	×	×	×	×					
А3			00. 00 00 А1 СБ	Сборочный чертеж (армирование)	×	×	×	×	×	×					
				Сборочные единицы											
А4		1	1.432.1-20.3 – 01.00 01	Сетка арматурная С2	1	1	1	1	1	1					
А3		7	01. 00 02	С4	4	4	4	4	4	4					
А3		8	01.00 04	С6	4	4	4	4	4	4					
А3		9	01. 00 03	С5	4	4	4	4	4	4					
				Каркасы плоские											
А4		2	1.432.1-20.3 – 01.00 05-01	КР2	2	2	2	2	2	2					
А3		3	01.00 06-01	КР4	2	2	2	2	2	2					
А3		4	01.00 05-03	КР7	3	3	3	3	3	3					
А3		5	01.00 07-01	КР10	2	2	2	2	2	2					
А4		6	01.00 08	КР12	4	4	4	4	4	4					

Нач.отд.	Царбак	
Гл.констр.отд.	Цибаров	
Н.контр.	Аксенова	
Нач.сект.	Бродский	
Вед.инж.	Агеенко	
Инженер	Бобович	

1.432.1-20.2 – 11.00 00

Панель стеновая перемычка ПС 120.18 (ПС120.18-2АтVТ-4... ... ПС120.18-2АIVТ-4)

Стадия	Лист	Листов
Р	1	2

Госстрой СССР
Ленинградский промстройпроект

Инв. № подл.	Подпись и дата	Взам. инв. №

Формат	Зона	Поз.	Обозначение	Наименование	Кол. на исполн. 1.432.1-20.2-11.00 00-										Примечание
					—	01	02	03	04	05					
А4		10	1.432.1-20.3-01.0009	Изделие закладное МН1	4	4	4	4	4	4					
А4		12	10.00 01	МН2	4	4	4	4	4	4					
А4		13	10.00 02	МН8	10	10	10	10	10	10					
				Детали											
Б4		16		ф18 Ат V ГОСТ 10884-81 ℓ=11970	4										23,94 кг
				ф18 Ат V ГОСТ 10884-81 ℓ=11970		4									23,94 кг
				ф5 Вр II ГОСТ 7348-81 ℓ=11970			40								1,89 кг
				Канат 15 ГОСТ 13840-68* ℓ=11970				6							13,55 кг
				ф20 А III в ГОСТ 5781-82 ℓ=11970					4						29,57 кг
				ф20 А IV ГОСТ 5781-82 ℓ=11970						4					29,57 кг
				Материалы											
				Бетон класса В35	1,49	1,49	1,49	1,49	1,49	1,49					м³

23247-02 60

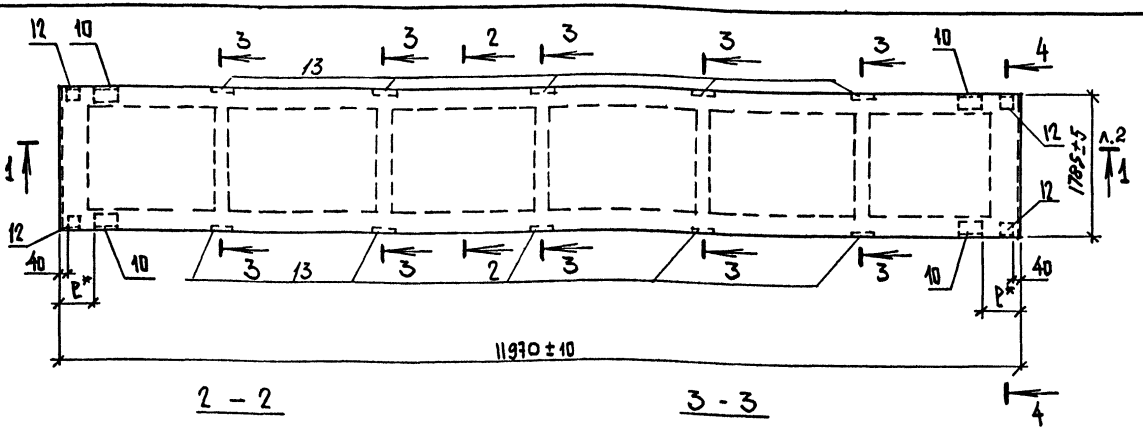

Обозначение	Марка	Рис.
1.432.1-20.2-11.00 00	ПС 120.18-2АтVТ-4	1
-01	ПС 120.18-2АтVIТ-4	1
-02	ПС 120.18-2ВрIIТ-4	5
-03	ПС 120.18-2К7Т-4	6
-04	ПС 120.18-2АIIIвТ-4	1
-05	ПС 120.18-2АIVТ-4	1

1. * Привязка закладного изделия поз.10 к торцу панели (р) зависит от размеров элементов каркаса здания, к которым крепится панель, и назначается в каждом конкретном случае отдельно. При этом минимальное расстояние от торца панели р=150мм, максимальное р=850мм
2. Рисунки 1,5,6 см. докум. 00.00 00 А1 СБ
3. Ведомость расхода стали на элемент см. лист 2

Нач.отд.	Царбак		
Гл.констр.отд.	Цибаров		
Н.контр.	Аксенова		
Нач.сект.	Бродский		
Вед.инж.	Агвенко		
Инженер	Бобович		

1.432.1-20.2 — 11.00 00 СБ

Панель стеновая перемычка ПС 120.18 (ПС 120.18-2АтVТ-4 ... ПС 120.18-2АIVТ-4) Сборочный чертеж (опалубка)

Стадия	Масса	Масштаб
Р	3,7т	—
Лист 1	Листов 2	

Госстрой СССР Ленинградский промстройпроект

Копировал 23247-02 61 Формат

Инв.№ подл. | Подпись и дата | Взам. инв.№

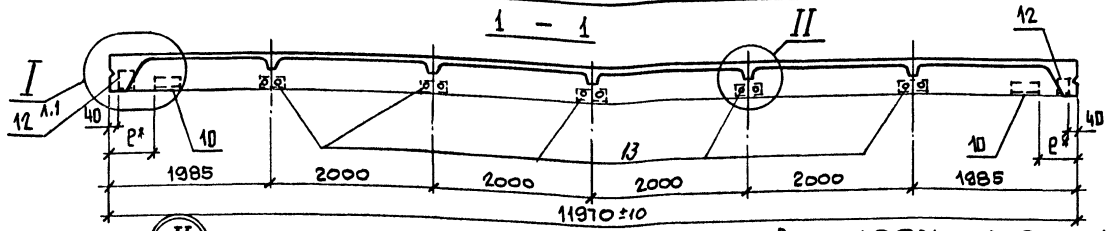

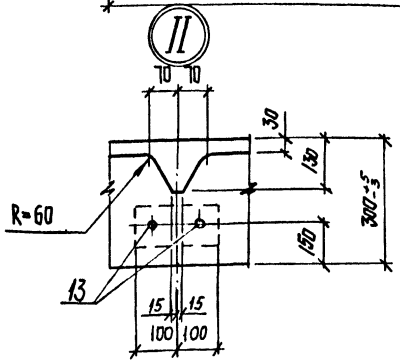

Ведомость расхода стали на элемент, кг

Марка элемента	Изделия арматурные													
	Арматура класса										Всего			
	Вр-I					А-III						Ат-V		
	ГОСТ 6727-80					ГОСТ 5781-82						ГОСТ 10884-81		
	Ф3	Ф4	Ф5		Итого	Ф6	Ф8	Ф10	Ф14	Итого		Ф18		
ПС 120.18-2АтVТ-4	5,49	21,80	12,60		39,9	8,84	5,40	0,40	2,44	17,1	57,0	95,76		
ПС 120.18-2АтVIТ-4	5,49	21,80	12,60		39,9	8,84	5,40	0,40	2,44	17,1	57,0			
ПС 120.18-2ВрIIТ-4	5,49	21,80	12,60		39,9	8,84	5,40	0,40	2,44	17,1	57,0			
ПС 120.18-2К7Т-4	5,49	21,80	12,60		39,9	8,84	5,40	0,40	2,44	17,1	57,0			
ПС 120.18-2АIIIвТ-4	5,49	21,80	12,60		39,9	8,84	5,40	0,40	2,44	17,1	57,0			
ПС 120.18-2АIVТ-4	5,49	21,80	12,60		39,9	8,84	5,40	0,40	2,44	17,1	57,0			

Ведомость расхода стали на элемент, кг (продолжение)

Марка элемента	Напрягаемая арматура класса														Изделия закладные									Общий расход
	Ат-VI			Вр-II			К-7			А-IIIв		А IV		Всего	Арматура класса			Прокат марки					Всего	
	ГОСТ 10884-81			ГОСТ 7348-81			ГОСТ 13840-68*			ГОСТ 5781-82					А-III			ВСт3пс6		ВСт3пс6-1		Итого		
	Ф18			Ф5			Ф15			Ф20		Ф20			ГОСТ 5781-82			ГОСТ 3262-75*	ГОСТ 8509-86	ГОСТ 8510-86	ГОСТ 19903-74			
															Ф6	Ф10	Итого	Труба 20×2,8	L 75×8	L 160×100×9	-8=6			
ПС 120.18-2АтVТ-4														95,76	1.8	2,84	4.6	3.4	5,4	5.2	13,4	27.4	32.0	184.8
ПС 120.18-2АтVIТ-4	95,76													95,76	1.8	2,84	4.6	3.4	5,4	5.2	13,4	27.4	32.0	184.8
ПС 120.18-2ВрIIТ-4				75,60										75,60	1.8	2,84	4.6	3.4	5,4	5.2	13,4	27.4	32.0	164,6
ПС 120.18-2К7Т-4							81,30							81,30	1.8	2,84	4.6	3.4	5,4	5.2	13,4	27.4	32.0	170.3
ПС 120.18-2АIIIвТ-4										118,28				118,28	1.8	2,84	4,6	3.4	5,4	5.2	13,4	27.4	32.0	207,3
ПС 120.18-2АIVТ-4												118,28		118,28	1.8	2,84	4.6	3,4	5,4	5,2	13,4	27.4	32.0	207,3

Инв № подл | Подпись и дата | Взам инв №

Формат	Зона.	Поз.	Обозначение	Наименование	Кол. на исполн. 1.432.1-20.2-12.00 00-										Примечание
					—	01	02	03	04	05					
				ДОКУМЕНТАЦИЯ											
А3			1.432.1-20.2-00.00 00 ТТ	Технические требования	×	×	×	×	×	×					
А3			12.00 00 СБ	Сборочный чертеж (опалубка)	×	×	×	×	×	×					
А3			00.00 00 А1 СБ	Сборочный чертеж (армирование)	×	×	×	×	×	×					
				Сборочные единицы											
А3		1	1.432.1-20.3-01.00 01-02	Сетка арматурная С3	1	1	1	1	1	1					
А4		7	01.00 02	С4	4	4	4	4	4	4					
А4		8	01.00 04	С6	4	4	4	4	4	4					
А4		9	01.00 03	С5	4	4	4	4	4	4					
				Каркасы плоские											
А4		2	1.432.1-20.3-01.00 05-01	КР2	2	2	2	2	2	2					
А3		3	01.00 06-02	КР5	2	2	2	2	2	2					
А3		4	01.00 05-04	КР8	3	3	3	3	3	3					
А3		5	01.00 07-02	КР11	2	2	2	2	2	2					
А4		6	01.00 08	КР12	4	4	4	4	4	4					

Нач.отд.	Царбак	
Гл.констр.отд.	Цибаров	
Н.контр.	Аксенова	
Нач.сект.	Бродский	
Вед.инж.	Агеенко	
Инженер	Бобович	

1.432.1-20.2 — 12.00 00

Панель-стеновая перемычка ПС 120.24
(ПС 120.24-2АтVТ-4... ... ПС 120.24-2АIVТ-4)

Стадия	Лист	Листов
Р	1	2

ГОССТРОЙ СССР
ЛЕНИНГРАДСКИЙ ПРОМСТРОЙПРОЕКТ

Инв. № подл.	Подпись и дата	Взам. инв. №

Формат	Зона	Поз.	Обозначение	Наименование	Кол. на исполн. 1.432.1-20.2 – 12.0000-										Примечание
					–	01	02	03	04	05					
А4		10	1.432.1-20.3-01.0009	Изделие закладное МН1	4	4	4	4	4	4					
А4		12	10.00 01	МН2	4	4	4	4	4	4					
А4		13	10.00 02	МН8	10	10	10	10	10	10					
				Детали											
Б4		16		Ф18 A_T V ГОСТ 10884-81 ℓ=11970	4										23,94кг
				Ф18 A_T VI ГОСТ 10884-81 ℓ=11970		4									23,94кг
				Ф5 Вр II ГОСТ 7348-81 ℓ=11970			40								1,89кг
				Канат 15 ГОСТ 13840-68* ℓ=11970				6							13,55кг
				Ф20 A III в ГОСТ 5781-82 ℓ=11970					4						29,57кг
				Ф20 A IV ГОСТ 5781-82 ℓ=11970						4					29,57кг
				Материалы											
				Бетон класса В35	1,79	1,79	1,79	1,79	1,79	1,79					м³

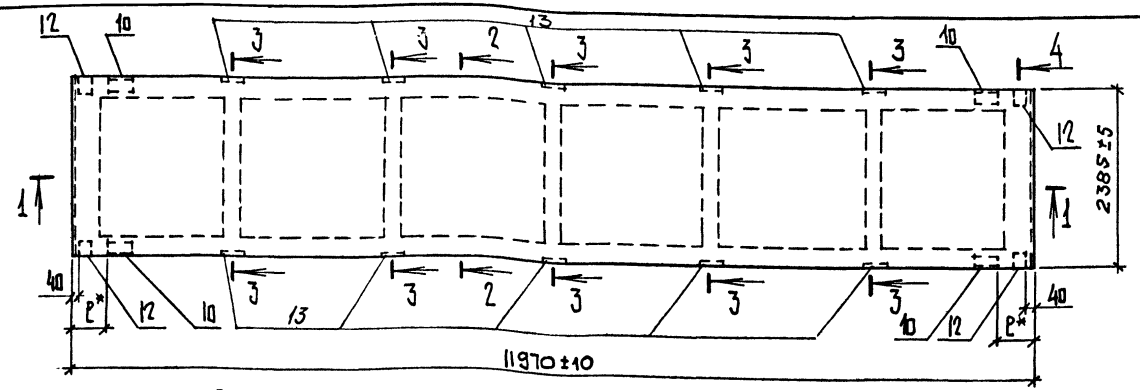

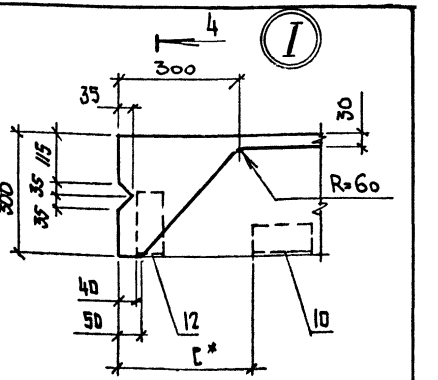

2 - 2

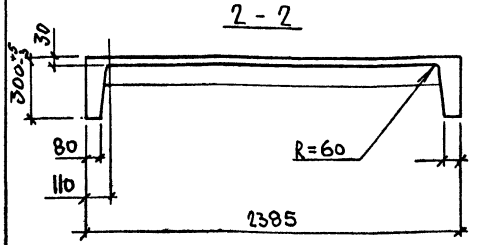

3 - 3

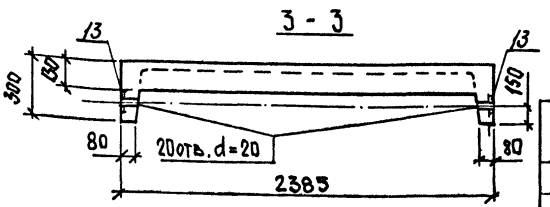

4 - 4

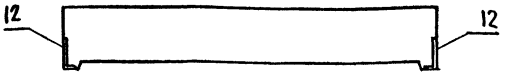

Обозначение	Марка	Рис.
1.432.1-20.2 – 12.00 00	ПС 120.24-2АтVТ-4	1
-01	ПС 120.24-2АтVIТ-4	1
-02	ПС 120.24-2ВрIIТ-4	5
-03	ПС 120.24-2К7Т-4	6
-04	ПС 120.24-2АIIIвТ-4	1
-05	ПС 120.24-2АIVТ-4	1

1. * Привязка закладного изделия поз.10 к торцу панели (ℓ) зависит от размеров элементов каркаса здания, к которым крепится панель, и назначается в каждом конкретном случае отдельно. При этом минимальное расстояние от торца панели ℓ=150 мм, максимальное ℓ=890 мм
2. Рисунки 1, 5, 6 см. докум. 00.00 00 А1 СБ
3. Ведомость расхода стали на элемент см. лист 2

Нач.отд.	Царбак	
Гл.констр.отд.	Цибаров	
Н.контр.	Аксенова	
Нач.сект.	Бродский	
Вед.инж.	Агеенко	
Инженер	Бобович	

1.432.1-20.2 – 12.00 00 СБ

ПАНЕЛЬ СТЕНОВАЯ ПЕРЕМЫЧКА ПС 120.24-2 (ПС 120.24-2АтVТ-4 ... ... ПС 120.24-2АIVТ-4) СБОРОЧНЫЙ ЧЕРТЕЖ (ОПАЛУБКА)

Стадия	Масса	Масштаб
Р	4,5т	—

Лист 1 Листов 2

ГОССТРОЙ СССР ЛЕНИНГРАДСКИЙ ПРОМСТРОЙПРОЕКТ

ИНВ.№ ПОДЛ. | ПОДПИСЬ И ДАТА | ВЗАМ. ИНВ.№

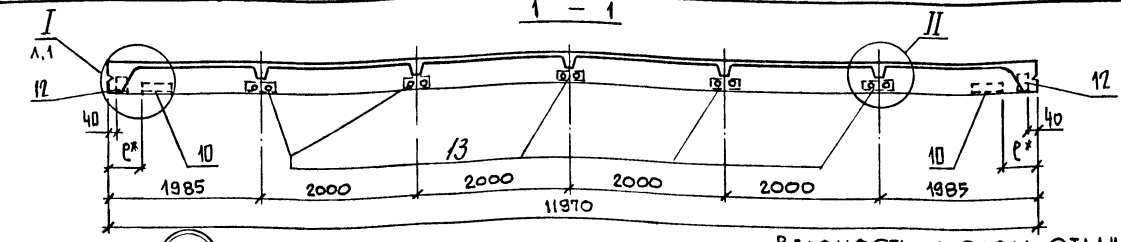

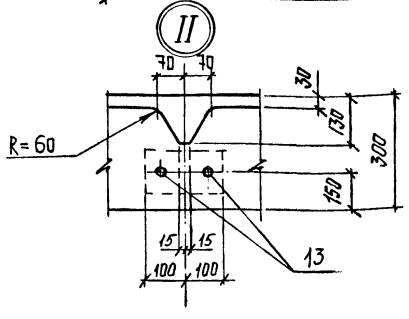

Ведомость расхода стали на элемент, кг

Марка элемента	Изделия арматурные											Ат-V ГОСТ 10884-81		
	Арматура класса													
	Вр-I ГОСТ 6727-80					A-III ГОСТ 5781-82					Всего			
	ф3	ф4	ф5		Итого	ф6	ф8	ф10	ф14	Итого		ф18		
ПС 120.24-2 A_TV T-4	7,32	25,10	14,30		46,7	8,84	7,24	0,40	2,44	18,9	65,6	95,76		
ПС 120.24-2 AтV T-4	7,32	25,10	14,30		46,7	8,84	7,24	0,40	2,44	18,9	65,6			
ПС 120.24-2 BpII T-4	7,32	25,10	14,30		46,7	8,84	7,24	0,40	2,44	18,9	65,6			
ПС 120.24-2 K7 T-4	7,32	25,10	14,30		46,7	8,84	7,24	0,40	2,44	18,9	65,6			
ПС 120.24-2 AIIIв T-4	7,32	25,10	14,30		46,7	8,84	7,24	0,40	2,44	18,9	65,6			
ПС 120.24-2 AIV T-4	7,32	25,10	14,30		46,7	8,84	7,24	0,40	2,44	18,9	65,6			

Ведомость расхода стали на элемент, кг (продолжение)

Марка элемента	Напрягаемая арматура класса										Изделия закладные								Всего	Общий расход
	A_T-V ГОСТ 10884-81			Вр-II ГОСТ 7348-81			K-7 ГОСТ 13840-68*			A-IIIв ГОСТ 5781-82	A-IV	Всего	Арматура класса A-III ГОСТ 5781-82			Прокат марки ВСт3пс6 ГОСТ 3262-75* Труба 20×2,8	ВСт3пс6 ГОСТ 8509-86 ∟75×8	ВСт3пс6-1 ГОСТ 8510-86 ∟160×100×9	ГОСТ 19903-74 -8=6	Итого		
	ф18			ф7			ф15			ф20	ф20		ф6	ф10	Итого						
ПС 120.24-2 A_TV T-4												95,76	1,8	2,84	4,6	3,4	5,4	5,2	13,4	27,4	32,0	193,4
ПС 120.24-2 AтV T-4	95,76											95,76	1,8	2,84	4,6	3,4	5,4	5,2	13,4	27,4	32,0	193,4
ПС 120.24-2 BpII T-4				75,60								75,60	1,8	2,84	4,6	3,4	5,4	5,2	13,4	27,4	32,0	173,2
ПС 120.24-2 K7 T-4							81,30					81,30	1,8	2,84	4,6	3,4	5,4	5,2	13,4	27,4	32,0	178,9
ПС 120.24-2 AIIIв T-4										118,28		118,28	1,8	2,84	4,6	3,4	5,4	5,2	13,4	27,4	32,0	215,9
ПС 120.24-2 AIV T-4											118,28	118,28	1,8	2,84	4,6	3,4	5,4	5,2	13,4	27,4	32,0	215,9

Взам. инв. № | Подпись и дата | Инв. № подл.

Инв № подл.	Подпись и дата	Взам. инв.№

Формат	Зона	Поз.	Обозначение	Наименование	Кол. на исполн. 1.432.1-20.2-13.00 00- —	01	02	03	04	05	Примечание
				ДОКУМЕНТАЦИЯ							
А3			1.432.1-20.2-00.00 00 ТТ	Технические требования	×	×	×	×	×	×	
А3			13.00 00 СБ	Сборочный чертеж (опалубка)	×	×	×	×	×	×	
А3			00.00 00А2СБ	Сборочный чертеж (армирование)	×	×	×	×	×	×	
				Сборочные единицы							
А4		1	1.432.1-20.3-01.00 01	Сетка арматурная С1	1	1	1	1	1	1	
А4		7	01.00 02	С4	4	4	4	4	4	4	
А4		8	01.00 04	С6	4	4	4	4	4	4	
А4		9	01.00 03	С5	4	4	4	4	4	4	
А4		10	14.00 01	С7	3	3	3	3	3	3	
				Каркасы плоские							
А4		2	1.432.1-20.3-01.00 05	КР1	2	2	2	2	2	2	
А4		3	01.00 06	КР3	2	2	2	2	2	2	
А4		4	01.00 05-02	КР6	3	3	3	3	3	3	
А4		5	01.00 07	КР9	2	2	2	2	2	2	
А4		6	01.00 08	КР12	4	4	4	4	4	4	

Исполнения -06...-10
см. лист 3,4

Нач.отд.	Царбак	
Гл.констр.отд.	Цибаров	
Н.контр.	Аксенова	
Нач.сект.	Бродский	
Вед.инж.	Агеенко	
Инженер	Бобович	

1.432.1-20.2-13.00 00

Панель стеновая подкарнизная ПС12D.12
(ПС12D.12-1АтVТ-5... ...ПС12D.12-2АIV Т-5)

Стадия	Лист	Листов
Р	1	4

ГОССТРОЙ СССР
ЛЕНИНГРАДСКИЙ ПРОМСТРОЙПРОЕКТ

Инв. № подл.	Подпись и дата	Взам. инв. №

Формат	Зона	Поз.	Обозначение	Наименование	Кол. на исполн. 1.432.1-20.2-13.00 00- —	01	02	03	04	05					Примечание
				Изделия закладные											
А4		12	1.432.1-20.3-13.00 01	МН5	2	2	2	2	2	2					
А4		14	13.00 02	МН6	3	3	3	3	3	3					
А4		15	01.00 09	МН1	2	2	2	2	2	2					
				Детали											
Б4		16		ф10 А-V ГОСТ 10884-81 ℓ=11970	4										7,39 кг
				ф14 А-V ГОСТ 10884-81 ℓ=11970		4									14,48 кг
				ф10 А-VI ГОСТ 10884-81 ℓ=11970			4								7,39 кг
				ф12 А-VI ГОСТ 10884-81 ℓ=11970				4							10,63 кг
				ф5 Вр-II ГОСТ 7348-81 ℓ=11970					16	24					1,89 кг
				Материалы											
				Бетон класса В20					1,22						м³
				Бетон класса В25	1,22	1,22									м³
				Бетон класса В30			1,22	1,22		1,22					м³

Формат	Зона	Поз.	Обозначение	Наименование	Кол. на исполн. 1.432.1-20.2-13.00 00-										Примечание
					06	07	08	09	10						
				Документация											
А3			1.432.1-20.2-00.00 00 ТТ	Технические требования											
А3			13.00 00 СБ	Сборочный чертеж (опалубка)											
А3			00.00 00 А2 СБ	Сборочный чертеж (армирование)											
				Сборочные единицы											
А4		1	1.432.1-20.3-01.00 01	Сетка арматурная С1	1	1	1	1	1						
А4		7	01.00 02	С4	4	4	4	4	4						
А4		8	01.00 04	С6	4	4	4	4	4						
А4		9	01.00 03	С5	4	4	4	4	4						
А4		10	14.00 01	С7	3	3	3	3	3						
				Каркасы плоские											
А4		2	1.432.1-20.3-01.00 05	КР1	2	2	2	2	2						
А4		3	01.00 06	КР3	2	2	2	2	2						
А4		4	01.00 05-02	КР6	3	3	3	3	3						
А4		5	01.00 07	КР9	2	2	2	2	2						
А4		6	01.00 08	КР12	4	4	4	4	4						

Инв. № подл.	Подпись и дата	Взам. инв. №

Формат	Зона	Поз.	Обозначение	Наименование	Кол. на исполн. 1.432.1-20.2-13.00 00- 06	07	08	09	10						Примечание
				Изделия закладные											
А1		12	1.432.1-20.3 – 13.00 01	МН5	2	2	2	2	2						
А1		14	13.00 02	МН6	3	3	3	3	3						
А1		15	01.00 09	МН1	2	2	2	2	2						
				Детали											
Бч		16		Канат 12 ГОСТ 13840-68* ρ=11970	4										8,67кг
				ф12 $A\overline{III}_B$ ГОСТ 5781-82 ρ=11970		4									10,63кг
				ф16 $A\overline{III}_B$ ГОСТ 5781-82 ρ=11970			4								18,91кг
				ф12 $A\overline{IV}$ ГОСТ 5781-82 ρ=11970				4							10,63кг
				ф16 $A\overline{IV}$ ГОСТ 5781-82 ρ=11970					4						18,91кг
				Материалы											
				Бетон класса В20		1,22	1,22	1,22	1,22						м³
				Бетон класса В30	1,22										м³

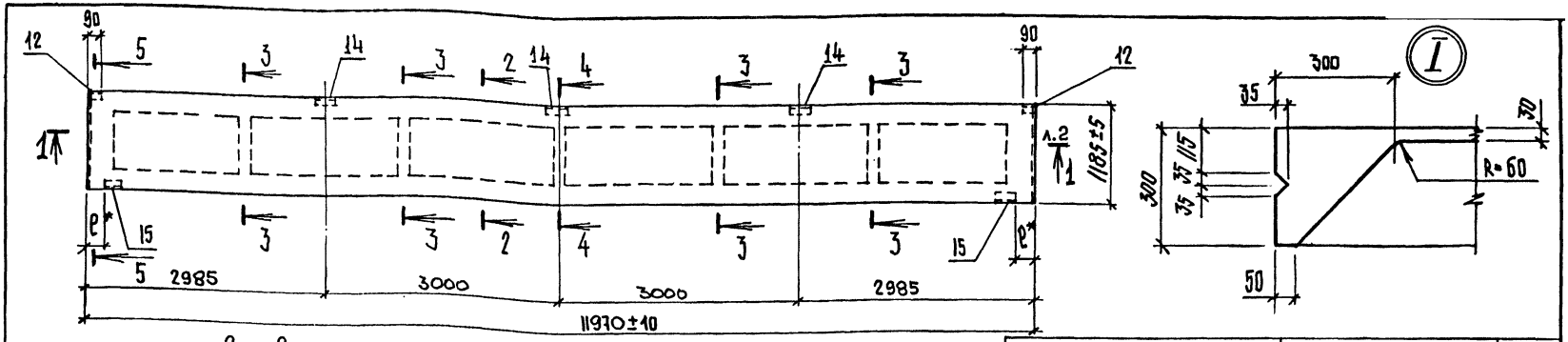

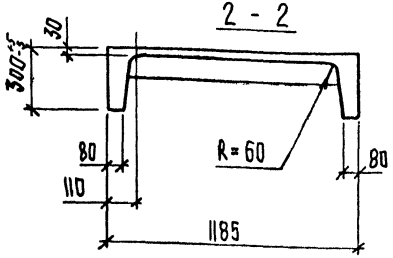

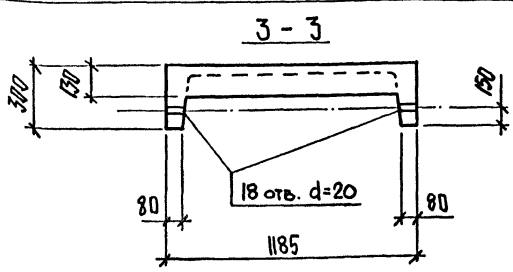

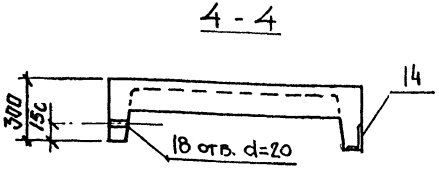

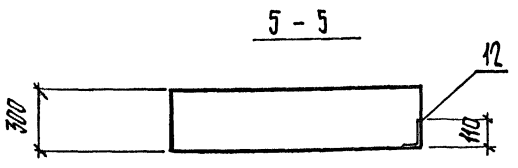

Обозначение	Марка	Рис.
1.432.1-20.2-13.00 00	ПС 120.12-1АтУТ-5	1
-01	ПС 120.12-2АтУТ-5	1
-02	ПС 120.12-1АтУIIТ-5	1
-03	ПС 120.12-2АтУIIТ-5	1
-04	ПС 120.12-1ВрIIТ-5	2
-05	ПС 120.12-2ВрIIТ-5	3
-06	ПС 120.12-2К7Т-5	1
-07	ПС 120.12-1АIIIвТ-5	1
-08	ПС 120.12-2АIIIвТ-5	1
-09	ПС 120.12-1АIVТ-5	1
-10	ПС 120.12-2АIVТ-5	1

1. * Привязка закладного изделия поз.10 к торцу панели (Р) зависит от размеров элементов каркаса здания, к которым крепится панель, и назначается в каждом конкретном случае отдельно. При этом минимальное значение Р = 150 мм, максимальное Р = 850 мм
2. Рисунки 1,2,3 см. докум. 00.00 00 А2 СБ
3. Ведомость расхода стали см. лист 2,3

Нач.отд.	Царбак	
Гл.констр.отд.	Цибаров	
Н.контр.	Аксенова	
Нач.сект.	Бродский	
Вед.инж.	Агеенко	
Инженер	Бобович	

1.432.1-20.2-13.00 00 СБ

Панель стеновая подкарнизная ПС 120.12 (ПС 120.12-1АтVТ-5... ... ПС 120.12-2АIVТ-5) Сборочный чертеж (опалубка)

Стадия	Масса	Масштаб
Р	3,0т	—
Лист 1	Листов 3	

Госстрой СССР Ленинградский промстройпроект

Инв.№ подл. | Подпись и дата | Взам.инв.№

Копировал 23247-02 68 Формат

1 - 1

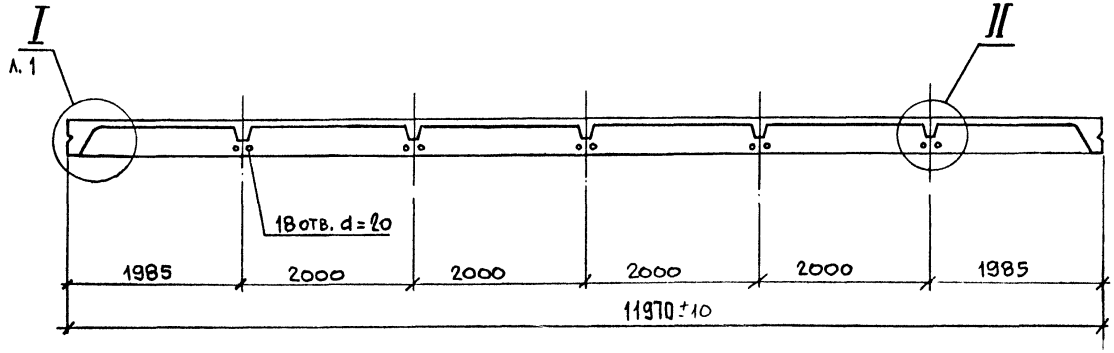

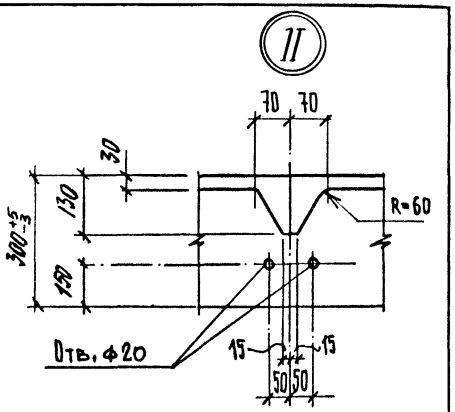

Ведомость расхода стали на элемент, кг

Марка элемента	Изделия арматурные									Напрягаемая арматура класса									Всего	Изделия закладные					Общий расход
	Арматура класса								Всего	Вр-II	Ат-V				Ат-VI					Арматура класса	Прокат марки			Всего	
	Вр-I				А-III															А-III	Вст3пс6-1	Вст3пс6	Итого		
	ГОСТ 6727-80				ГОСТ 5781-82					ГОСТ 7348-81	ГОСТ 10884-81									ГОСТ 5781-82	ГОСТ 8510-86	ГОСТ 8509-86			
	ф3	ф4	ф5	Итого	ф8	ф10	ф14	Итого		ф5	ф10	ф14		ф10	ф12					ф10	L110×70×8	L75×8			
ПС120.12-1АтVТ-5	3,66	18,50	21,20	43,4	3,44	0,40	2,44	6,3	49,7		29,56								29,56	2,9	8,5	2,7	11,2	14,1	93,4
ПС120.12-2АтVТ-5	3,66	18,50	21,20	43,4	3,44	0,40	2,44	6,3	49,7			57,92							57,92	2,9	8,5	2,7	11,2	14,1	121,7
ПС120.12-1АтVIТ-5	3,66	18,50	21,20	43,4	3,44	0,40	2,44	6,3	49,7					29,56					29,52	2,9	8,5	2,7	11,2	14,1	93,4
ПС120.12-2АтVIТ-5	3,66	18,50	21,20	43,4	3,44	0,40	2,44	6,3	49,7						42,52				42,52	2,9	8,5	2,7	11,2	14,1	106,3
ПС120.12-1ВрIIТ-5	3,66	18,50	21,20	43,4	3,44	0,40	2,44	6,3	49,7	30,24									30,24	2,9	8,5	2,7	11,2	14,1	94,0
ПС120.12-2ВрIIТ-5	3,66	18,50	21,20	43,4	3,44	0,40	2,44	6,3	49,7	45,36									45,36	2,9	8,5	2,7	11,2	14,1	109,2

Взам. инв. №

Подпись и дата

Инв. № подл.

ВЕДОМОСТЬ РАСХОДА СТАЛИ НА ЭЛЕМЕНТ, КГ
(ПРОДОЛЖЕНИЕ)

Марка элемента	Изделия арматурные									Напрягаемая арматура класса								Изделия закладные						Общий расход
	Арматура класса									К-7		А-IIIв			А-IV			Арматура класса	Прокат марки					
	Вр I				А-III				Всего	ГОСТ 13840-68		ГОСТ 5781-82					Всего	А-III	Вст3пс6-1	Вст3пс6	Итого	Всего		
	ГОСТ 6727-80				ГОСТ 5781-82													ГОСТ 5781-82	ГОСТ 8510-86	ГОСТ 8509-86				
	ф3	ф4	ф5	Итого	ф8	ф10	ф14	Итого		ф12		ф12	ф16		ф12	ф16		ф10	L 110×70×8	L 75×8				
ПС 120.12-2К7Т-5	3,66	18,50	21,20	43,4	3,44	0,40	2,44	6,3	49,7	34,68							34,68	2,9	8,5	2,7	11,2	14,1	98,5	
ПС 120.12-1АIIIвТ-5	3,66	18,50	21,20	43,4	3,44	0,40	2,44	6,3	49,7			42,52					42,52	2,9	8,5	2,7	11,2	14,1	106,3	
ПС 120.12-2АIIIвТ-5	3,66	18,50	21,20	43,4	3,44	0,40	2,44	6,3	49,7				75,64				75,64	2,9	8,5	2,7	11,2	14,1	139,4	
ПС 120.12-1АIV-5	3,66	18,50	21,20	43,4	3,44	0,40	2,44	6,3	49,7						42,52		42,52	2,9	8,5	2,7	11,2	14,1	106,3	
ПС 120.12-2АIV-5	3,66	18,50	21,20	43,4	3,44	0,40	2,44	6,3	49,7							75,64	75,64	2,9	8,5	2,7	11,2	14,1	139,4	

Взам. инв. №

Подпись и дата

Инв. № подл.

Формат	Зона	Поз.	Обозначение	Наименование	Кол. на исполн. 1.432.1-20.2-14.00 00- —	01	02	03	04	05					Примечание
				Документация											
А3			1.432.1-20.2 – 00.00 00 ТТ	Технические требования	×	×	×	×	×	×					
А3			14.00 00 СБ	Сборочный чертеж (опалубка)	×	×	×	×	×	×					
А3			00.00 00 А2 СБ	Сборочный чертеж (армирование)	×	×	×	×	×	×					
				Сборочные единицы											
А4		1	1.432.1-20.3-01.00 01 -01	Сетка арматурная С2	1	1	1	1	1	1					
А4		7	01.00 02	С4	4	4	4	4	4	4					
А4		8	01.00 04	С6	4	4	4	4	4	4					
А4		9	01.00 03	С5	4	4	4	4	4	4					
А4		10	14.00 01	С7	3	3	3	3	3	3					
				Каркасы плоские											
А4		2	1.432.1-20.3 – 01.00 05	КР1	2	2	2	2	2	2					
А4		3	01.00 06 -01	КР4	2	2	2	2	2	2					
А4		4	01.00 05-03	КР7	3	3	3	3	3	3					
А4		5	01.00 07-01	КР10	2	2	2	2	2	2					
А4		6	01.00 08	КР12	4	4	4	4	4	4					

Исполнения -06...-10
см. лист 3,4

Нач.отд.	Царбак	
Гл.констр.отд.	Цибаров	
Н.контр.	Аксенова	
Нач.сект.	Бродский	
Вед.инж.	Агеенко	
Инженер	Бобович	

1.432.1-20.2-14.00 00

Панель стеновая подкарнизная ПС 120.18 (ПС120.18-1АтVТ-5... ... ПС 120.18-2АIVТ-5)

Стадия	Лист	Листов
Р	1	4

Госстрой СССР
Ленинградский промстройпроект

Инв. № подл.	Подпись и дата	Взам. инв. №

Формат	Зона	Поз.	Обозначение	Наименование	Кол. на исполн. 1.432.1-20.2-14.00 00 —	01	02	03	04	05					Примечание
				Изделия закладные											
А4		12	1.432.1-20.3-13.0001	МН5	2	2	2	2	2	2					
А4		14	13.00 02	МН6	3	3	3	3	3	3					
А4		15	01.00 09	МН1	2	2	2	2	2	2					
				Детали											
Б4		16		Ф12 Ат V ГОСТ 10884-81 ℓ=11970	4										10,63 кг
				Ф16 Ат V ГОСТ 10884-81 ℓ=11970		4									18,91 кг
				Ф12 Ат VI ГОСТ 10884-81 ℓ=11970			4								10,63 кг
				Ф14 Ат VI ГОСТ 10884-81 ℓ=11970				4							14,98 кг
				Ф5 Вр II ГОСТ 7348-81 ℓ=11970					16	28					1,89 кг
				Материалы											
				Бетон класса В25	1,49				1,49						м³
				Бетон класса В30		1,49	1,49	1,49		1,49					м³

23247-02 71

Инв № подл.	Подпись и дата	Взам. инв. №

Формат	Зона	Поз.	Обозначение	Наименование	Кол. на исполн. 1.432.1-20.2-14.00 00- 06	07	08	09	10						Примечание
				Документация											
А3			1.432.1-20.2-00.00 00 ТТ	Технические требования	х	х	х	х	х						
А3			14.00 00 СБ	Сборочный чертеж (опалубка)	х	х	х	х	х						
А3			00.00 00 А2 СБ	Сборочный чертеж (армирование)	х	х	х	х	х						
				Сборочные единицы											
А4		1	1.432.1-20.3 — 01.00 01-01	Сетка арматурная С2	1	1	1	1	1						
А4		7	01.00 02	С4	4	4	4	4	4						
А4		8	01.00 04	С6	4	4	4	4	4						
А4		9	01.00 03	С5	4	4	4	4	4						
А4		10	14.00 01	С7	3	3	3	3	3						
				Каркасы плоские											
А4		2	1.432.1-20.3 — 01.00 05	КР1	2	2	2	2	2						
А4		3	01.00 06-01	КР4	2	2	2	2	2						
А4		4	01.00 05-03	КР7	3	3	3	3	3						
А4		5	01.00 07-01	КР10	2	2	2	2	2						
А4		6	01.00 08	КР12	4	4	4	4	4						

Инв. № подл.	Подпись и дата	Взам. инв. №

Формат	Зона	Поз.	Обозначение	Наименование	Кол. на исполн. 1.432.1-20.2-14.00 00- 06	07	08	09	10						Примечание
				Изделия закладные											
А4		12	1.432.1-20.3 - 13.00 01	МН5	2	2	2	2	2						
А4		14	13.00 02	МН6	3	3	3	3	3						
А4		15	01.00 09	МН1	2	2	2	2	2						
				Детали											
Б9		16		Канат 15 ГОСТ 13840-68* ℓ=11970	4										13,55кг
				Ф14 AIII в ГОСТ 5781-82 ℓ=11970		4									14,48кг
				Ф20 AIII в ГОСТ 5781-82 ℓ=11970			4								29,57кг
				Ф14 AIV ГОСТ 5781-82 ℓ=11970				4							14,48кг
				Ф18 AIV ГОСТ 5781-82 ℓ=11970					4						23,94кг
				Материалы											
				Бетон класса В20		1,49	1,49	1,49							м³
				Бетон класса В25					1,49						м³
				Бетон класса В30	49										м³

23247-02 172

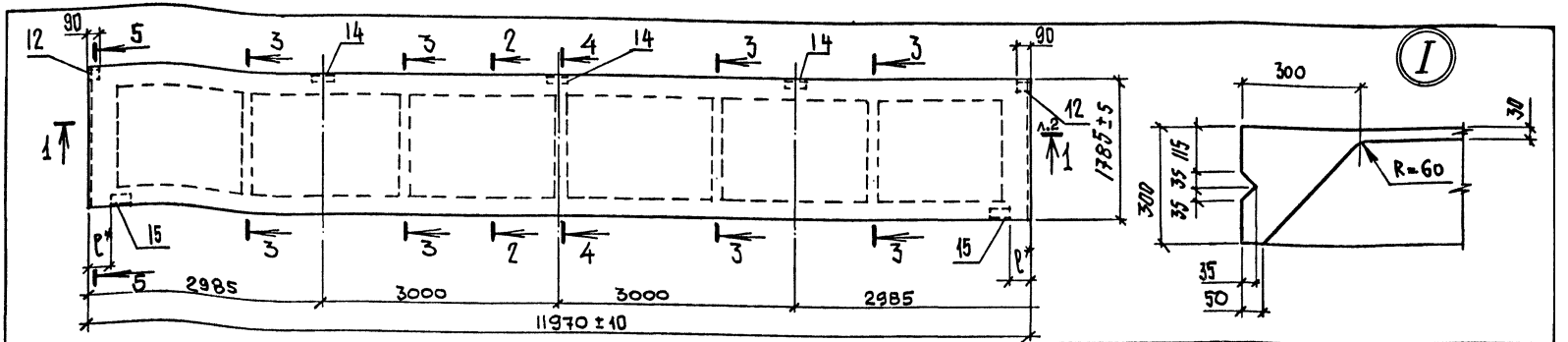

2 - 2

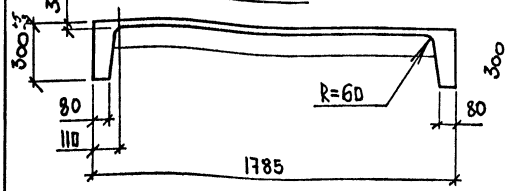

3 - 3

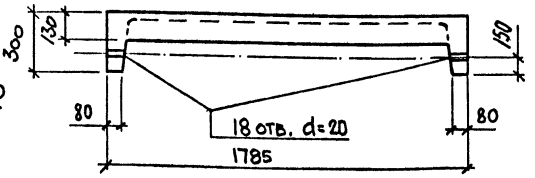

4 - 4

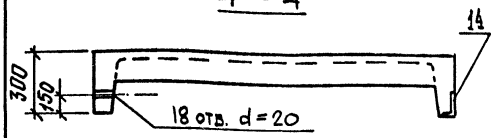

5 - 5

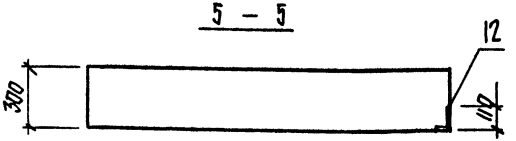

Обозначение	Марка	Рис.
1.432.1-20.2-14.00 00	ПС 120.18-1АтУТ-5	1
-01	ПС 120.18-2АтУТ-5	1
-02	ПС 120.18-1АтУIIТ-5	1
-03	ПС 120.18-2АтУIIТ-5	1
-04	ПС 120.18-1ВрIIТ-5	2
-05	ПС 120.18-2ВрIIТ-5	4
-06	ПС 120.18-2К7Т-5	1
-07	ПС 120.18-1АIIIвТ-5	1
-08	ПС 120.18-2АIIIвТ-5	1
-09	ПС 120.18-1АIVТ-5	1
-10	ПС 120.18-2АIVТ-5	1

1.* Привязка закладного изделия поз.10 к торцу панели (t) зависит от размеров элементов каркаса здания, к которым крепится панель, и назначается в каждом конкретном случае отдельно. При этом минимальное значение t=150мм, максимальное t=850мм

2. Рисунки 1,2,4 см. докум. 00.00 00 А2 СБ

3. Ведомость расхода стали см. лист 2,3

Нач.отд.	Царбак	
Гл.констр.отд.	Цибаров	
Н.контр.	Аксенова	
Нач.сект.	Бродский	
Вед.инж.	Агвенко	
Инженер	Бобович	

1.432.1-20.2 - 14.00 00 СБ

Панель стеновая подкарнизная ПС 120.18 (ПС 120.18-1АтУТ-5..., ... ПС 120.18-2АIVТ-5)

Сборочный чертеж (опалубка)

Стадия	Масса	Масштаб
Р	3,7т	—

Лист 1 Листов 3

Госстрой СССР Ленинградский промстройпроект

Инв.№ подл. | Подпись и дата | Взам. инв.№

Копировал 23247-02 73 Формат

1 – 1

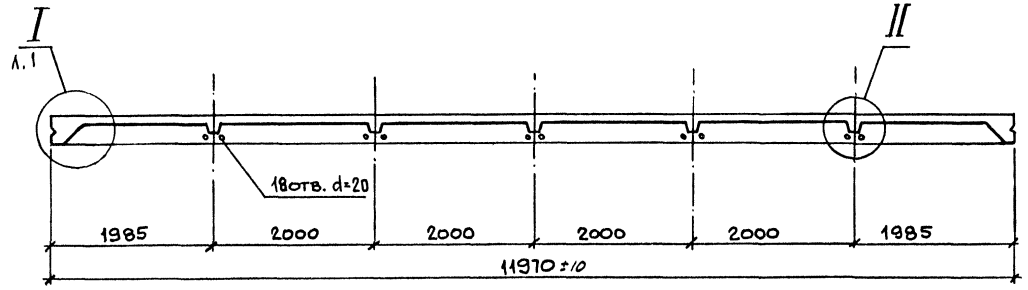

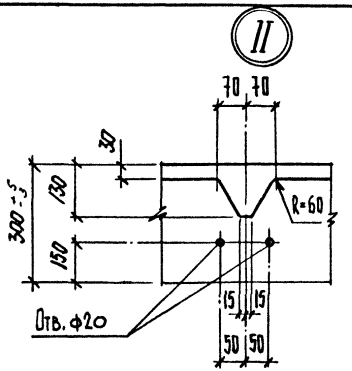

Ведомость расхода стали на элемент, кг

Марка элемента	Изделия арматурные									Напрягаемая арматура класса								Изделия закладные					Общий расход
	Арматура класса								Всего	Вр-II		Ат V			Ат VI		Всего	Арматура класса	Прокат марки		Итого	Всего	
	Вр I ГОСТ 6727-80				А-III ГОСТ 5781-82					ГОСТ 7348-81		ГОСТ 10884-81						А-III ГОСТ 5781-82	Вст3пс6-1 ГОСТ 8510-86	Вст3пс6 ГОСТ 8509-86			
	ф3	ф4	ф5	Итого	ф8	ф10	ф14	Итого		ф5		ф12	ф16		ф12	ф14		ф10	L110×70×8	L75×8			
ПС 120.18-1АтVТ-5	5,49	21,80	22,64	49,9	5,4	0,4	2,44	8,2	58,1			42,52					42,52	2,9	8,5	2,7	11,2	14,1	114,7
ПС 120.18-2АтVТ-5	5,49	21,80	22,64	49,9	5,4	0,4	2,44	8,2	58,1				79,64				79,64	2,9	8,5	2,7	11,2	14,1	147,8
ПС 120.18-1АтVIТ-5	5,49	21,80	22,64	49,9	5,4	0,4	2,44	8,2	58,1						42,52		42,52	2,9	8,5	2,7	11,2	14,1	114,7
ПС 120.18-2АтVIТ-5	5,49	21,80	22,64	49,9	5,4	0,4	2,44	8,2	58,1							57,92	57,92	2,9	8,5	2,7	11,2	14,1	130,1
ПС 120.18-1ВрIIТ-5	5,49	21,80	22,64	49,9	5,4	0,4	2,44	8,2	58,1	30,24							30,24	2,9	8,5	2,7	11,2	14,1	102,4
ПС 120.18-2ВрIIТ-5	5,49	21,80	22,64	49,9	5,4	0,4	2,44	8,2	58,1	52,92							52,92	2,9	8,5	2,7	11,2	14,1	125,1

Взам. инв. № | Подпись и дата | Инв. № подл.

Ведомость расхода стали на элемент, кг
(продолжение)

Марка элемента	Изделия арматурные									Напрягаемая арматура класса								Изделия закладные							Общий расход
	Арматура класса								Всего	А-IIIв		А-IV			К7		Всего	Арматура класса			Прокат марки			Всего	
	Вр I				А-III					ГОСТ 5781-82					ТУ 13840-68*			А-III			ВСт3пс6-1	ВСт3пс6			
	ГОСТ 6727-80				ГОСТ 5781-82													ГОСТ 5781-82			ГОСТ 8510-86	ГОСТ 8509-86			
	ф3	ф4	ф5	Итого	ф8	ф10	ф14	Итого		ф14	ф20	ф14	ф18		ф15			ф10		Итого	L110×70×8	L75×8	Итого		
ПС 120.18-2К7Т-5	5,49	21,80	22,64	49,9	5,40	0,40	2,44	8,2	58,1						54,20			54,20	2,9		2,9	8,5	2,7	11,2	14,1	126,4
ПС 120.18-1АIIIвТ-5	5,49	21,80	22,64	49,9	5,40	0,40	2,44	8,2	58,1	57,92								57,92	2,9		2,9	8,5	2,7	11,2	14,1	130,1
ПС 120.18-2АIIIвТ-5	5,49	21,80	22,64	49,9	5,40	0,40	2,44	8,2	58,1		118,28							118,28	2,9		2,9	8,5	2,7	11,2	14,1	190,5
ПС 120.18-1АIVТ-5	5,49	21,80	22,64	49,9	5,40	0,40	2,44	8,2	58,1			57,92						57,92	2,9		2,9	8,5	2,7	11,2	14,1	130,1
ПС 120.18-2АIVТ-5	5,49	21,80	22,64	49,9	5,40	0,40	2,44	8,2	58,1				95,76					95,76	2,9		2,9	8,5	2,7	11,2	14,1	168,0

Взам. инв. № | Подпись и дата | Инв. № подл.

Инв № подл.	Подпись и дата	Взам. инв.№

Формат	Зона.	Поз.	Обозначение	Наименование	Кол. на исполн. 1.432.1-20.2 – 15.00 00-										Примечание
					–	01	02	03	04	05					
				Документация											
А3			1.432.1-20.2 – 00.00 00 ТТ	Технические требования	х	х	х	х	х	х					
А3			15.00 00 СБ	Сборочный чертеж (опалубка)	х	х	х	х	х	х					
А3			00.00 00 А2 СБ	Сборочный чертеж (армирование)	х	х	х	х	х	х					
				Сборочные единицы											
				Сетки арматурные											
А4		1	1.432.1-20.3 – 01.00 01 – 02	С3	1	1	1	1	1	1					
А4		7	01.00 02	С4	4	4	4	4	4	4					
А4		8	01.00 04	С6	4	4	4	4	4	4					
А4		9	01.00 03	С5	4	4	4	4	4	4					
А4		10	14.00 01	С7	3	3	3	3	3	3					
				Каркасы плоские											
А4		2	1.432.1-20.3 – 01.00 05	КР1	2	2	2	2	2	2					
А4		3	01.00 06-02	КР5	2	2	2	2	2	2					
А4		4	01.00 05-04	КР8	3	3	3	3	3	3					
А4		5	01.00 07-02	КР11	2	2	2	2	2	2					

Исполнения -06...-10
см. лист 3,4

Нач.отд.	Царбак	
Гл.констр.отд.	Цибаров	
Н.контр.	Аксенова	
Нач.сект.	Бродский	
Вед.инж.	Агеенко	
Инженер	Бобович	

1.432.1-20.2 – 15.00 00

Панель стеновая подкарнизная ПС 120.24
(ПС 120.24-1АтVТ-5...
...ПС 120.24-2АIV Т-5)

Стадия	Лист	Листов
Р	1	4

Госстрой СССР
Ленинградский Промстройпроект

Инв. № подл.	Подпись и дата	Взам. инв. №

Формат	Зона	Поз.	Обозначение	Наименование	Кол. на исполн. 1.432.1-20.2-15.00 00-										Примечание
					—	01	02	03	04	05					
А4		6	1.432.1-20.3-01.00 08	Каркас плоский КР12	4	4	4	4	4	4					
				Изделия закладные											
А4		12	1.432.1-20.3-13.00 01	МН5	2	2	2	2	2	2					
А4		14	13.00 02	МН6	3	3	3	3	3	3					
А4		15	01.00 09	МН1	2	2	2	2	2	2					
				Детали											
Б4		16		Ф14 Ат V ГОСТ 10884-81 ℓ=11970	4										14,48 кг
				Ф18 Ат V ГОСТ 10884-81 ℓ=11970		4									23,94 кг
				Ф12 Ат VI ГОСТ 10884-81 ℓ=11970			4								10,63 кг
				Ф18 Ат V ГОСТ 10884-81 ℓ=11970				4							23,94 кг
				Ф5 Вр II ГОСТ 7348-81 ℓ=11970					24	40					1,89 кг
				Материалы											
				Бетон класса В25	1,79										м³
				Бетон класса В30			1,79		1,79						м³
				Бетон класса В35		1,79		1,79		1,79					м³

Формат	Зона	Поз.	Обозначение	Наименование	Кол. на исполн. 1.432.1-20.2-15.00 00-										Примечание
					06	07	08	09	10	11					
				Документация											
А3			1.432.1-20.2-00.00 00 ТТ	Технические требования	х	х	х	х	х	х					
А3			15.00 00 СБ	Сборочный чертеж (опалубка)	х	х	х	х	х	х					
А3			00.00 00 А2 СБ	Сборочный чертеж (армирование)	х	х	х	х	х	х					
				Сборочные единицы											
				Сетки арматурные											
А4		1	1.432.1-20.3-01.00 01-02	С3	1	1	1	1	1	1					
А4		7	01.00 02	С4	4	4	4	4	4	4					
А4		8	01.00 04	С6	4	4	4	4	4	4					
А4		9	01.00 03	С5	4	4	4	4	4	4					
А4		10	14.00 01	С7	3	3	3	3	3	3					
				Каркасы плоские											
А4		2	1.432.1-20.3-01.00 05	КР1	2	2	2	2	2	2					
А4		3	01.00 06-02	КР5	2	2	2	2	2	2					
А4		4	01.00 05-04	КР8	3	3	3	3	3	3					
А4		5	01.00 07-02	КР11	2	2	2	2	2	2					

Инв. № подл.	Подпись и дата	Взам. инв. №

Формат	Зона	Поз.	Обозначение	Наименование	Кол. на исполн. 1.432.1-20.2-15.00 00-										Примечание
					06	07	08	09	10	11					
А1		6	1.432.1-20.3-01.00 08	Каркас плоский КР12	4	4	4	4	4	4					
				Изделия закладные											
А1		12	1.432.1-20.3-13.00 01	МН5	2	2	2	2	2	2					
А1		14	13.00 02	МН6	3	3	3	3	3	3					
А1		17	01.00 09	МН1	2	2	2	2	2	2					
				Детали											
Б1		16		Канат 12 ГОСТ 13840-68* ℓ=11970	4										8,67кг
				Канат 15 ГОСТ 13840-68* ℓ=11970		6									13,55кг
				Ф16 AIIIв ГОСТ 5781-82 ℓ=11970			4								18,91кг
				Ф10 AIIIв ГОСТ 5781-82 ℓ=11970				4							29,57кг
				Ф16 AIV ГОСТ 5781-82 ℓ=11970					4						18,91кг
				Ф20 AIV ГОСТ 5781-82 ℓ=11970						4					29,57кг
				Материалы											
				Бетон класса В20					1,79						м³
				Бетон класса В25			1,79								м³
				Бетон класса В30	1,79										м³
				Бетон класса В35		1,79		1,79		1,79					м³

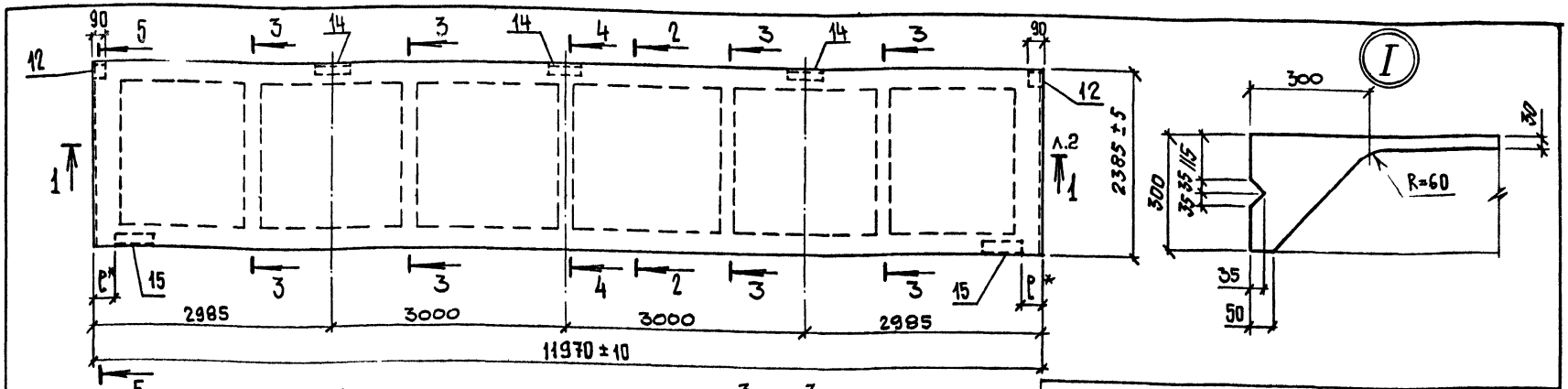

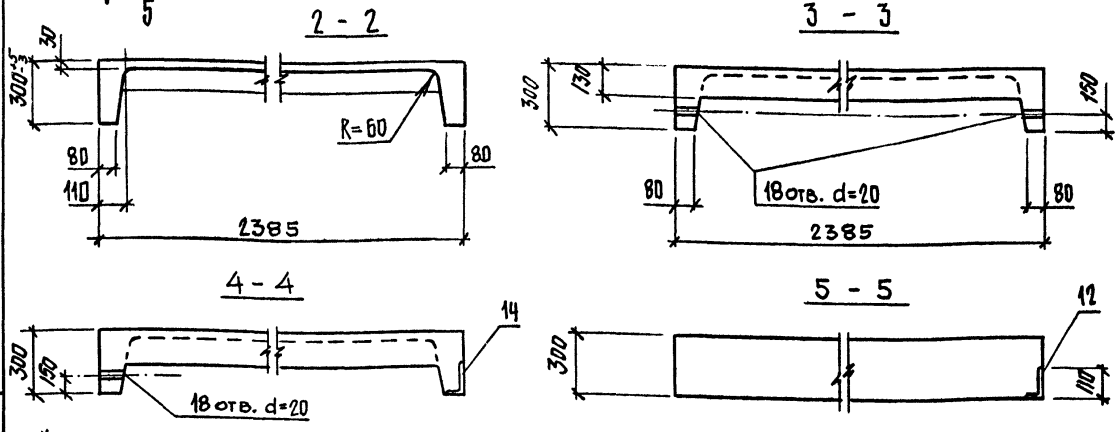

Обозначение	Марка	Рис.
1.432.1-20.2-15.00 00	ПС120.24-4АтVТ-5	1
-01	ПС120.24-2АтVТ-5	1
-02	ПС120.24-1АтVIТ-5	1
-03	ПС120.24-2АтVIТ-5	1
-04	ПС120.24-1ВрIIТ-5	3
-05	ПС120.24-2ВрIIТ-5	5
-06	ПС120.24-1К7Т-5	1
-07	ПС120.24-2К7Т-5	6
-08	ПС120.24-1АIIIвТ-5	1
-09	ПС120.24-2АIIIвТ-5	1
-10	ПС120.24-1АIVТ-5	1
-11	ПС120.24-2АIVТ-5	1

1. * Привязка закладного изделия поз.10 к торцу панели (Р) зависит от размеров элементов каркаса здания, к которым крепится панель, и назначается в каждом конкретном случае отдельно. При этом минимальное значение Р=150мм, максимальное Р=850 мм
2. Рисунки 1,3,5,6 см. докум. 00.00 00 А2 СБ
3. Ведомость расхода стали см. лист 2,3

Нач.отд.	Царбак	
Гл.констр.отд.	Цибаров	
Н.контр.	Аксенова	
Нач.сект.	Бродский	
Вед.инж.	Агеенко	
Инженер	Бобович	

1.432.1-20.2-15.00 00 СБ

Панель стеновая подкарнизная ПС120.24 (ПС120.24-1АтVТ-5... ... ПС120.24-2АIVТ-5) Сборочный чертеж (опалубка)

Стадия	Масса	Масштаб
Р	4,5т	—
Лист 1	Листов 3	

Госстрой СССР Ленинградский Промстройпроект

Инв.№ подл. | Подпись и дата | Взам. инв. №

1 — 1

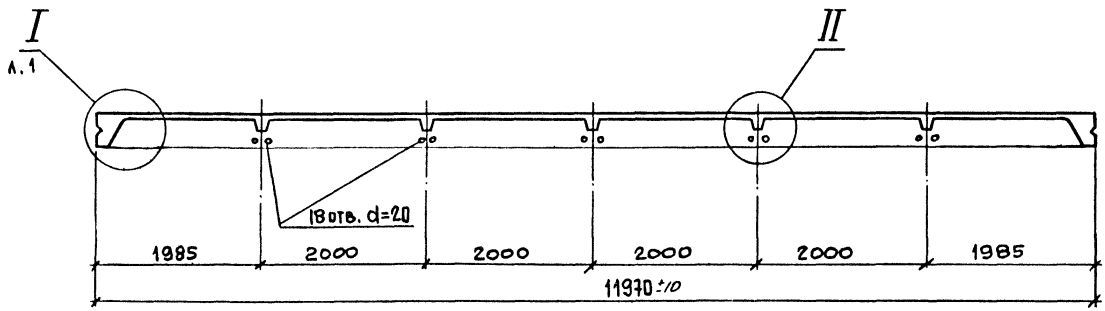

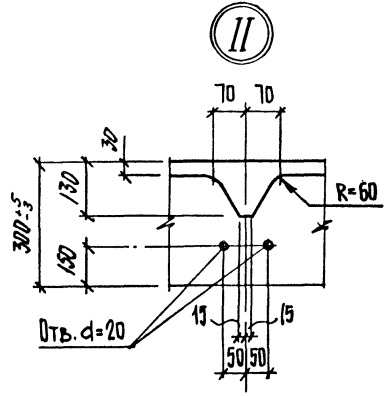

Ведомость расхода стали на элемент, кг

Марка элемента	Изделия арматурные									Напрягаемая арматура класса									Изделия закладные							Общий расход
	Арматура класса								Всего	Ат-V		Ат-VI			Вр-II			Всего	Арматура класса			Прокат марки			Всего	
	Вр-I				А-III														А-III			Вст3пс6-1	Вст3пс6	Итого		
	ГОСТ 6727-80				ГОСТ 5781-82					ГОСТ 10884-81					ГОСТ 7348-81											
	ф3	ф4	ф5	Итого	ф8	ф10	ф14	Итого		ф14	ф18	ф12	ф18		ф7				ф10		Итого	L110×70×8	L75×8			
ПС 120.24-1АтVТ-5	7,32	25,10	24,34	56,8	7,24	0,40	2,44	10,1	66,9	57,92								57,92	2,94		2,9	8,5	2,7	11,2	14,1	138,9
ПС 120.24-2АтVТ-5	7,32	25,10	24,34	56,8	7,24	0,40	2,44	10,1	66,9		95,76							95,76	2,94		2,9	8,5	2,7	11,2	14,1	176,8
ПС 120.24-1АтVIТ-5	7,32	25,10	24,34	56,8	7,24	0,40	2,44	10,1	66,9			42,52						42,52	2,94		2,9	8,5	2,7	11,2	14,1	123,5
ПС 120.24-2АтVIТ-5	7,32	25,10	24,34	56,8	7,24	0,40	2,44	10,1	66,9				95,76					95,76	2,94		2,9	8,5	2,7	11,2	14,1	176,8
ПС 120.24-1ВрIIТ-5	7,32	25,10	24,34	56,8	7,24	0,40	2,44	10,1	66,9						45,36			45,36	2,94		2,9	8,5	2,7	11,2	14,1	126,4
ПС 120.24-2ВрIIТ-5	7,32	25,10	24,34	56,8	7,24	0,40	2,44	10,1	66,9						75,6			75,6	2,94		2,9	8,5	2,7	11,2	14,1	156,6

Инв. № подл. | Подпись и дата | Взам. инв. №

Копировал 23247-02 79 Формат

Ведомость расхода стали на элемент, кг

(продолжение)

Марка элемента	Изделия арматурные									Напрягаемая арматура класса								Изделия закладные								
	Арматура класса								Всего	К-7		А-IIIв			А-IV		Всего	Арматура класса	Прокат марки					Всего	Общий расход
	Вр-I				А-III					ГОСТ 13840-68*		ГОСТ 5781-82						А-III	ВСт3пс6-1	ВСт3пс6					
	ГОСТ 6727-80				ГОСТ 5781-82													ГОСТ 5781-82	ГОСТ 8509-86	ГОСТ 8510-86					
	Ф3	Ф4	Ф5	Итого	Ф8	Ф10	Ф14	Итого		Ф12	Ф15	Ф16	Ф20		Ф16	Ф20		Ф10	L110×10×8	L75×8	Итого				
ПС 120.24-1К7Т-5	7,32	25,10	24,34	56,8	7,24	0,40	2,44	10,1	66,9	34,68							34,68	2,94	8,5	2,7	11,2	14,1	115,7		
ПС 120.24-2К7Т-5	7,32	25,10	24,34	56,8	7,24	0,40	2,44	10,1	66,9		81,30						81,30	2,94	8,5	2,7	11,2	14,1	162,3		
ПС 120.24-1АIIIвТ-5	7,32	25,10	24,34	56,8	7,24	0,40	2,44	10,1	66,9			75,64					75,64	2,94	8,5	2,7	11,2	14,1	156,6		
ПС 120.24-2АIIIвТ-5	7,32	25,10	24,34	56,8	7,24	0,40	2,44	10,1	66,9				118,28				118,28	2,94	8,5	2,7	11,2	14,1	199,3		
ПС 120.24-1АIVТ-5	7,32	25,10	24,34	56,8	7,24	0,40	2,44	10,1	66,9						75,64		75,64	2,94	8,5	2,7	11,2	14,1	156,6		
ПС 120.24-2АIVТ-5	7,32	25,10	24,34	56,8	7,24	0,40	2,44	10,1	66,9							118,28	118,28	2,94	8,5	2,7	11,2	14,1	199,3		

Взам. инв. №

Подпись и дата

Инв. № подл.

1.432.1-20.2-15.00 00 СБ

Лист 3

Инв. № подл.	Подпись и дата	Взам. инв. №

Формат	Зона	Поз.	Обозначение	Наименование	Кол. на исполн. 1.432.1-20.2-16.00 00- —	01	02	03	04	05					Примечание
				Документация											
А3			1.432.1-20.2-00.00 00 ТТ	Технические требования	×	×	×	×	×	×					
А3			16.00 00 СБ	Сборочный чертеж (опалубка)	×	×	×	×	×	×					
А3			00.00 00 А2 СБ	Сборочный чертеж (армирование)	×	×	×	×	×	×					
				Сборочные единицы											
А4		1	1.432.1-20.3-01.00 01	Сетка арматурная С1	1	1	1	1	1	1					
А4		7	01.00 02	С4	4	4	4	4	4	4					
А4		8	01.00 04	С6	4	4	4	4	4	4					
А4		9	01.00 03	С5	4	4	4	4	4	4					
А4		10	14.00 01	С7	3	3	3	3	3	3					
				Каркасы плоские											
А4		2	1.432.1-20.3-01.00 05-01	КР2	2	2	2	2	2	2					
А4		3	01.00 06	КР3	2	2	2	2	2	2					
А4		4	01.00 05-02	КР6	3	3	3	3	3	3					
А4		5	01.00 07	КР9	2	2	2	2	2	2					
А4		6	01.00 08	КР12	4	4	4	4	4	4					

Нач.отд.	Царбак	
Гл.констр.отд.	Цибаров	
Н.контр.	Аксенова	
Нач.сект.	Бродский	
Вед.инж.	Агеенко	
Инженер	Бобович	

1.432.1-20.2-16.00 00

Панель стеновая перемычка подкарнизная ПС120.12 (ПС120.12-2АтVТ-6 ... ... ПС120.12-2АIVТ-6)

Стадия	Лист	Листов
Р	1	2

Госстрой СССР
Ленинградский промстройпроект

Инв. № подл.	Подпись и дата	Взам. инв. №

Формат	Зона	Поз.	Обозначение	Наименование	Кол. на исполн. 1.432.1-20.2-16.00 00-										Примечание
					—	01	02	03	04	05					
А4		17	1.432.1-20.3-10.00 02	Изделие закладное МН8	5	5	5	5	5	5					
А1		12	13.00 01	МН5	2	2	2	2	2	2					
А1		13	10.00 01	МН2	2	2	2	2	2	2					
А1		14	13.00 02	МН6	3	3	3	3	3	3					
А4		15	01.00 09	МН1	2	2	2	2	2	2					
				Детали											
Б4		16		Ф18 Ат V ГОСТ 10884-81 ℓ=11970	4										23,94кг
				Ф18 Ат VI ГОСТ 10884-81 ℓ=11970		4									23,94кг
				Ф5 Вр II ГОСТ 7348-81 ℓ=11970			40								1,89кг
				Канат 15 ГОСТ 13840-68* ℓ=11970				6							13,55кг
				Ф20 А III в ГОСТ 5781-82 ℓ=11970					4						29,57кг
				Ф20 А V ГОСТ 5781-82 ℓ=11970						4					29,57кг
				Материалы											
				Бетон класса В35	1,22	1,22	1,22	1,22	1,22	1,22					м³

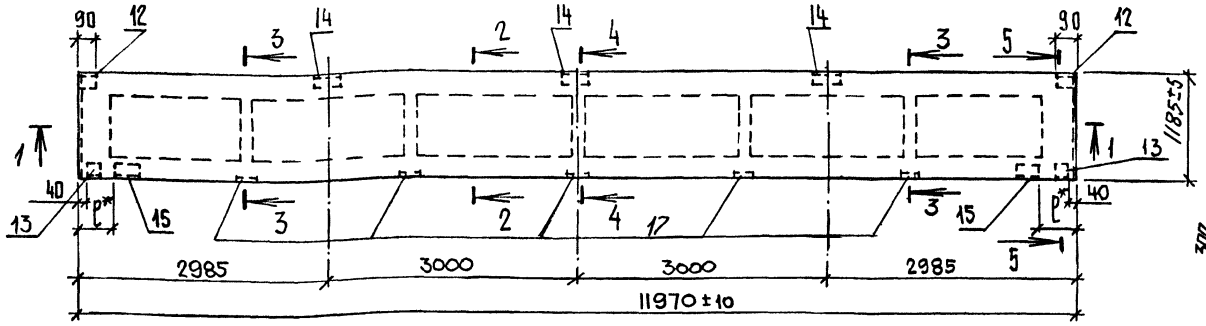

2 – 2

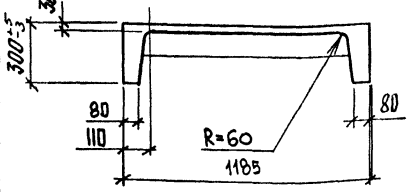

3 – 3

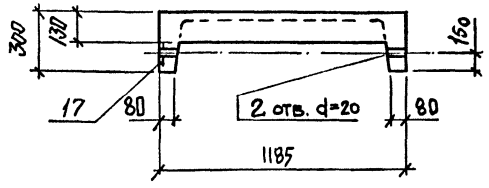

4 – 4

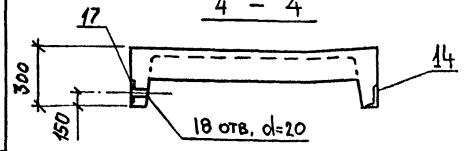

5 – 5

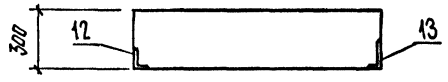

Обозначение	Марка	Рис.
1.432.1-20.2-16.00 00	ПС120.12-2АтVТ-6	1
-01	ПС120.12-2АтVIТ-6	1
-02	ПС120.12-2ВрIIТ-6	5
-03	ПС120.12-2К7Т-6	6
-04	ПС120.12-2АIIIвТ-6	1
-05	ПС120.12-2АIVТ-6	1

1. *Привязка закладного изделия поз.10 к торцу панели (Р) зависит от размеров элементов каркаса здания, к которым крепится панель, и назначается в каждом конкретном случае отдельно. При этом минимальное значение Р=150мм, максимальное Р=850мм
2. Рисунки 1,5,6 см. докум. 00. 00 00 А2 СБ
3. Ведомость расхода стали см. лист 2

Нач.отд.	Царбак	
Гл.констр.отд.	Цибаров	
Н.контр.	Аксенова	
Нач.сект.	Бродский	
Вед.инж.	Агеенко	
Инженер	Бобович	

1.432.1-20.2-16.00 00 СБ

Панель стеновая перемычка подкарнизная ПС120.12-2 (ПС120.12-2АтVТ-6... ... ПС120.12-2АIVТ-6) Сборочный чертеж (опалубка)

Стадия	Масса	Масштаб
Р	3,0т	—
Лист 1	Листов 2	

Госстрой СССР Ленинградский промстройпроект

Копировал 23247-02 82 Формат

Инв.№ подл. | Подпись и дата | Взам.инв.№

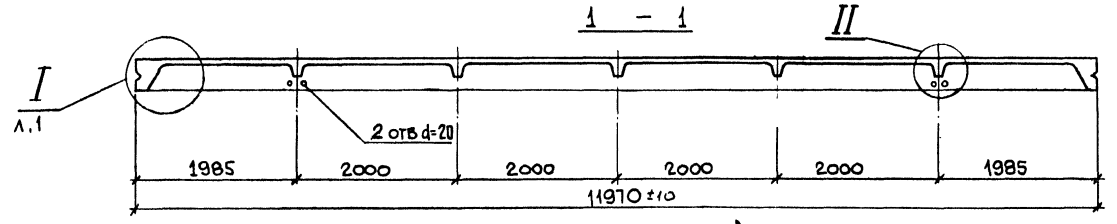

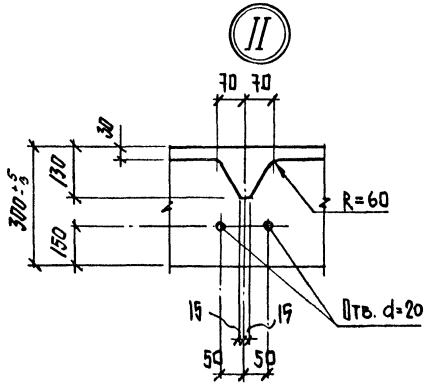

Ведомость расхода стали на элемент, кг

Марка элемента	Изделия арматурные													
	Арматура класса										Всего	Ат-V		
	Вр-I				А-III							ГОСТ 10884-81		
	ГОСТ 6727-80				ГОСТ 5781-82									
	ф3	ф4	ф5	Итого	ф6	ф8	ф10	ф14	Итого			ф18		
ПС 120.12-2 Ат-V Т-6	3,66	18,50	15,36	37,5	8,84	3,44	0,40	2,44	15,1		52,6	95,76		
ПС 120.12-2 Ат-VI Т-6	3,66	18,50	15,36	37,5	8,84	3,44	0,40	2,44	15,1		52,6			
ПС 120.12-2 Вр-II Т-6	3,66	18,50	15,36	37,5	8,84	3,44	0,40	2,44	15,1		52,6			
ПС 120.12-2 К7 Т-6	3,66	18,50	15,36	37,5	8,84	3,44	0,40	2,44	15,1		52,6			
ПС 120.12-2 А-IIIв Т-6	3,66	18,50	15,36	37,5	8,84	3,44	0,40	2,44	15,1		52,6			
ПС 120.12-2 А-IV Т-6	3,66	18,50	15,36	37,5	8,84	3,44	0,40	2,44	15,1		52,6			

Ведомость расхода стали на элемент, кг (продолжение)

Марка элемента	Напрягаемая арматура класса												Всего	Изделия закладные									Общий расход
	Ат-VI			Вр-II			К-7			А-IIIв		А-IV		Арматура класса	Прокат марки								
	ГОСТ 10884-81			ГОСТ 6727-80			ГОСТ 13840-68			ГОСТ 5781-82				А-III	ВСт3пс6	ВСт3пс6-1					Итого	Всего	
	ф18			ф5			ф15			ф20		ф20		ГОСТ 5781-82	ГОСТ 3262-75*	ГОСТ 8509-86	ГОСТ 8510-86		ГОСТ 19903-74				
														ф6	ф10	Итого	Труба 20×2,8	L 75×8	L 160×100×9	L 110×70×8	- δ=6			
ПС 120.12-2 Ат-V Т-6													95,76	0,9	3,4	4,3	1,7	2,7	2,6	8,5	6,7	22,2	26,5	174,9
ПС 120.12-2 Ат-VI Т-6	95,76												95,76	0,9	3,4	4,3	1,7	2,7	2,6	8,5	6,7	22,2	26,5	174,9
ПС 120.12-2 Вр-II Т-6				15,6									15,60	0,9	3,4	4,3	1,7	2,7	2,6	8,5	6,7	22,2	26,5	154,7
ПС 120.12-2 К7 Т-6							81,30						81,30	0,9	3,4	4,3	1,7	2,7	2,6	8,5	6,7	22,2	26,5	160,4
ПС 120.12-2 А-IIIв Т-6										118,28			118,28	0,9	3,4	4,3	1,7	2,7	2,6	8,5	6,7	22,2	26,5	197,4
ПС 120.12-2 А-IV Т-6												118,28	118,28	0,9	3,4	4,3	1,7	2,7	2,6	8,5	6,7	22,2	26,5	197,4

Взам. инв. № | Подпись и дата | Инв. № подл.

Копировал 23247-02 82 Формат

Инв № подл.	Подпись и дата	Взам. инв.№

Формат	Зона.	Поз.	Обозначение	Наименование	Кол. на исполн. 1.432.1-20.2-17.00 00- —	01	02	03	04	05					Примечание
				Документация											
А3			1.432.1-20.2-00.00 00 ТТ	Технические требования	х	х	х	х	х	х					
А3			17.0000 СБ	Сборочный чертеж (опалубка)	х	х	х	х	х	х					
А3			00.00 00 А2 СБ	Сборочный чертеж (армирование)	х	х	х	х	х	х					
				Сборочные единицы											
А3		1	1.432.1-20.3-01.00 01-01	Сетка арматурная С2	1	1	1	1	1	1					
А4		7	01.00 02	С4	4	4	4	4	4	4					
А4		8	01.00 04	С6	4	4	4	4	4	4					
А4		9	01.00 03	С5	4	4	4	4	4	4					
А4		10	14.00 01	С7	3	3	3	3	3	3					
				Каркасы плоские											
А3		2	1.432.1-20.3-01.00 05-01	КР2	2	2	2	2	2	2					
		3	01.00 06-01	КР4	2	2	2	2	2	2					
		4	01.00 05-03	КР7	3	3	3	3	3	3					
		5	01.00 07-01	КР10	2	2	2	2	2	2					
А4		6	01.00 08	КР12	4	4	4	4	4	4					

Нач.отд.	Царбак	
Гл.констр.отд.	Цибаров	
Н.контр.	Аксенова	
Нач.сект.	Бродский	
Вед.инж.	Агеенко	
Инженер	Бобович	

1.432.1-20.2-17.00 00

Панель стеновая перемычка подкарнизная ПС 120.18 (ПС 120.18-2АтVТ-6... ...ПС120.18-2АJVТ-6)

Стадия	Лист	Листов
Р	1	2

Госстрой СССР
Ленинградский промстройпроект

Инв. № подл.	Подпись и дата	Взам. инв. №

Формат	Зона	Поз.	Обозначение	Наименование	Кол. на исполн. 1.432.1-20.2-17.00 00-										Примечание
					—	01	02	03	04	05					
А4		17	1.432.1-20.3-10.0002	Изделие закладное МН8	5	5	5	5	5	5					
А1		12	13.00 01	МН5	2	2	2	2	2	2					
А1		13	10.00 01	МН2	2	2	2	2	2	2					
А1		14	13.00 02	МН6	3	3	3	3	3	3					
А1		15	01.00 09	МН1	2	2	2	2	2	2					
				Детали											
Б1		16		Ф18 А-V ГОСТ 10884-81 ℓ=11970	4										23,94кг
				Ф18 А-VI ГОСТ 10884-81 ℓ=11940		4									23,94кг
				Ф5 Вр-II ГОСТ 7348-81 ℓ=11940			40								1,72кг
				Канат 15 ГОСТ 13840-68* ℓ=11940				6							13,55кг
				Ф20 А-IIв ГОСТ 5781-82 ℓ=11940					4						29,57кг
				Ф20 А-IV ГОСТ 5781-82 ℓ=11940						4					29,57кг
				Материалы											
				Бетон класса В35	1,49	1,49	1,49	1,49	1,49	1,49					м³

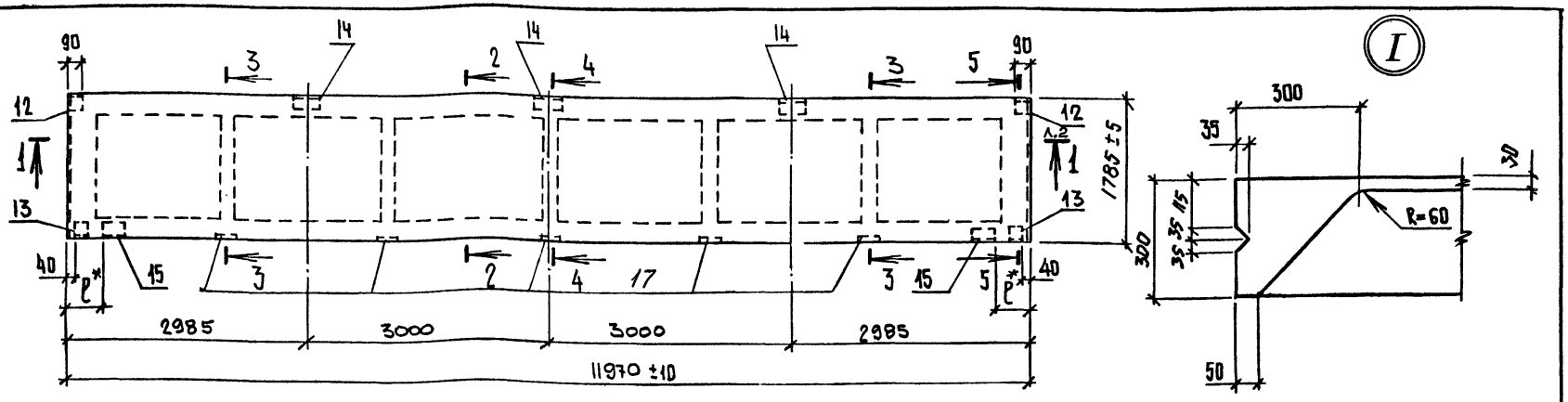

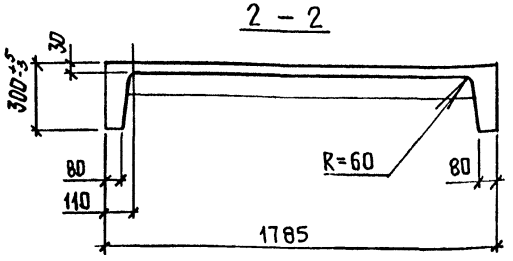

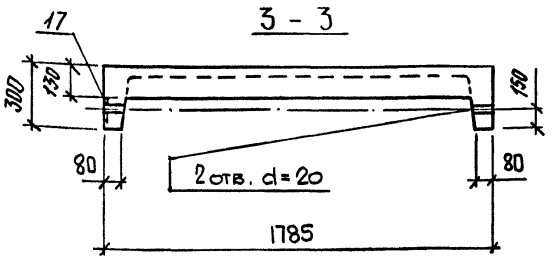

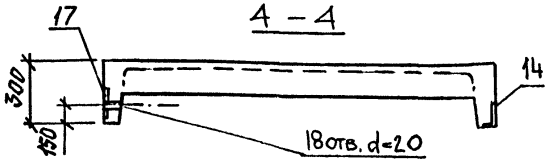

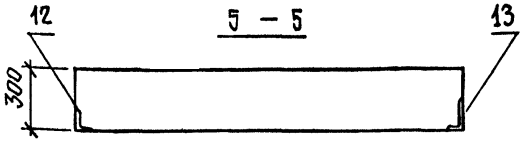

Обозначение	Марка	Рис
1.432.1-20.2-17.00 00	ПС 120.18-2АтVТ-6	1
-01	ПС 120.18-2АтVIТ-6	1
-02	ПС 120.18-2ВрIIIТ-6	5
-03	ПС 120.18-2КТТ-6	6
-04	ПС 120.18-2АIIIвТ-6	1
-09	ПС 120.18-2АIVТ-6	1

1. Привязка закладного изделия поз.10 к торцу панели (р) зависит от размеров элементов каркаса здания, к которым крепится панель, и назначается в каждом конкретном случае отдельно. При этом минимальное значение р=150мм, максимальное р=850мм
2. Рисунки 1, 5, 6 см. докум. 00. 00 00 АС СБ
3. Ведомость расхода стали см. лист 2

Нач.отд.	Царбак	
Гл.констр.отд.	Цибаров	
Н.контр.	Аксенова	
Нач.сект.	Бродский	
Вед.инж.	Агеенко	
Инженер	Бобович	

1.432.1-20.3 – 17.00 00 СБ

Панель стеновая перемычка подкарнизная ПС.120.18-2 (ПС120.18-2АтVТ-6... ... ПС 120.18-2АIVТ-6) Сборочный чертеж (опалубка)

Стадия	Масса	Масштаб
Р	3,7т	—
Лист 1	Листов 2	

ГОССТРОЙ СССР ЛЕНИНГРАДСКИЙ ПРОМСТРОЙПРОЕКТ

Копировал 23247-02 85 Формат

Инв.№ подл. | Подпись и дата | Взам.инв.№

1 — 1

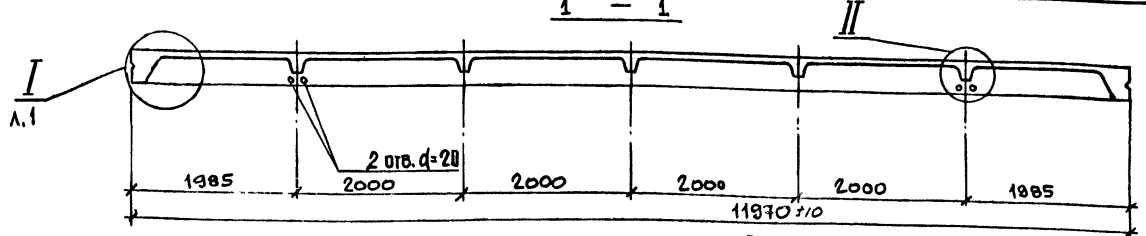

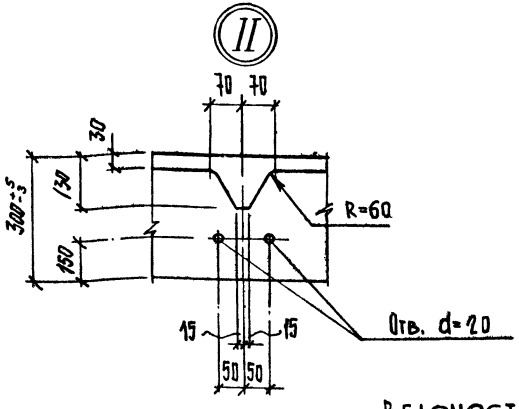

Ведомость расхода стали на элемент, кг

Марка элемента	Изделия арматурные										Всего	Ат-V ГОСТ 10884-81		
	Арматура класса													
	Вр-I ГОСТ 6727-80					A-III ГОСТ 5781-82								
	ф3	ф4	ф5		Итого	ф6	ф8	ф10	ф14	Итого		ф18		
ПС 120.18-2АтVТ-6	5,49	21,80	16,80		44,1	8,84	5,40	0,40	2,44	17,1	61			
ПС 120.18-2АтVIТ-6	5,49	21,80	16,80		44,1	8,84	5,40	0,40	2,44	17,1	61,2			
ПС 120.18-2ВрIIТ-6	5,49	21,80	16,80		44,1	8,84	5,40	0,40	2,44	17,1	61,2			
ПС 120.18-2К7Т-6	5,49	21,80	16,80		44,1	8,84	5,40	0,40	2,44	17,1	61,2			
ПС 120.18-2АIIIвТ-6	5,49	21,80	16,80		44,1	8,84	5,40	0,40	2,44	17,1	61,2			
ПС 120.18-2АIVТ-6	5,49	21,80	16,80		44,1	8,84	5,40	0,40	2,44	17,1	61,2			

Ведомость расхода стали на элемент, кг (продолжение)

Марка элемента	Напрягаемая арматура класса											Всего	Изделия закладные								Общий расход
	Ат-VI ГОСТ 10884-81			Вр-II ГОСТ 6727-80			К-7 ГОСТ 13840-68*			A-IIIв ГОСТ 5781-82	A-IV		Арматура класса A-III			Прокат марки ВСт3пс6 ГОСТ 3262-75	ВСт3пс6 ГОСТ 8509-86	ВСт3пс6-1 ГОСТ 8510-86		ГОСТ 19903-74	Итого	Всего	
	ф18			ф5			ф15			ф20	ф20		ф6	ф10	Итого	Труба 20×2,8	L 75×8	L 160×100×9	L 110×70×8	-δ=6			
ПС 120.18-2АтVТ-6												95,76	0,9	3,4	4,3	1,7	2,7	2,6	8,5	6,7	22,2	26,5	183,5
ПС 120.18-2АтVIТ-6	95,76											95,76	0,9	3,4	4,3	1,7	2,7	2,6	8,5	6,7	22,2	26,5	183,5
ПС 120.18-2ВрIIТ-6				75,6								75,60	0,9	3,4	4,3	1,7	2,7	2,6	8,5	6,7	22,2	26,5	163,3
ПС 120.18-2К7Т-6							81,30					81,30	0,9	3,4	4,3	1,7	2,7	2,6	8,5	6,7	22,2	26,5	169,0
ПС 120.18-2АIIIвТ-6										118,28		118,28	0,9	3,4	4,3	1,7	2,7	2,6	8,5	6,7	22,2	26,5	206,0
ПС 120.18-2АIVТ-6											118,28	118,28	0,9	3,4	4,3	1,7	2,7	2,6	8,5	6,7	22,2	26,5	206,0

Взам инв № | Подпись и дата | Инв № подл

Формат	Зона	Поз.	Обозначение	Наименование	Кол. на исполн. 1.432.1-20.2-18.00 00- —	01	02	03	04	05					Примечание
				Документация											
А3			1.432.1-20.2-00.00 00 ТТ	Технические требования	х	х	х	х	х	х					
А3			18.00 00 СБ	Сборочный чертеж (опалубка)	х	х	х	х	х	х					
А3			00.00 00 А2 СБ	Сборочный чертеж (армирование)	х	х	х	х	х	х					
				Сборочные единицы											
				Сетки арматурные											
А4		1	1.432.1-20.3-01.00 01-02	С3	1	1	1	1	1	1					
А4		7	01.00 02	С4	4	4	4	4	4	4					
А4		8	01.00 04	С6	4	4	4	4	4	4					
А4		9	01.00 03	С5	4	4	4	4	4	4					
А4		10	14.00 01	С7	3	3	3	3	3	3					
				Каркасы плоские											
А4		2	1.432.1-20.3-01.00 05-01	КР2	2	2	2	2	2	2					
А4		3	01.00 06-02	КР5	2	2	2	2	2	2					
А4		4	01.00 05-04	КР8	3	3	3	3	3	3					
А4		5	01.00 07-02	КР11	2	2	2	2	2	2					

Нач.отд.	Царбак	
Гл.констр.отд.	Цибаров	
Н.контр.	Аксенова	
Нач.сект.	Бродский	
Вед.инж.	Агевнко	
Инженер	Бобович	

18.00 00

Панель стеновая перемычка подкарнизная ПС120.24
(ПС120.24-2АтVТ-6 ...
... ПС120.24-2АIVТ-6)

Стадия	Лист	Листов
Р	1	2

Госстрой СССР
Ленинградский промстройпроект

Инв. № подл.	Подпись и дата	Взам. инв. №

Формат	Зона	Поз.	Обозначение	Наименование	Кол. на исполн. 1.432.1-20.2-18.00 00-										Примечание
					–	01	02	03	04	05					
А4		6	1.432.1-20.3-01.00 08	Каркас плоский КР12	4	4	4	4	4	4					
А4		17	10.00 02	Изделие закладное МН8	5	5	5	5	5	5					
А4		12	13.00 01	МН5	2	2	2	2	2	2					
А4		13	10.00 01	МН2	2	2	2	2	2	2					
А4		14	13.00 02	МН6	3	3	3	3	3	3					
А4		15	01.00 09	МН1	2	2	2	2	2	2					
				Детали											
Б4		16		Ф18 A_T V ГОСТ 10884-81 ℓ=11970	4										23,94кг
				Ф18 A_T VI ГОСТ 10884-81 ℓ=11970		4									23,94кг
				Ф5 Вр II ГОСТ 7348-81 ℓ=11970			40								1,72кг
				Канат 15 ГОСТ 13840-68* ℓ=11970				6							13,55кг
				Ф20 A_{III_B} ГОСТ 5781-82 ℓ=11970					4						29,57кг
				Ф20 A IV ГОСТ 5781-82 ℓ=11970						4					29,57кг
				Материалы											
				Бетон класса В35	1,79	1,79	1,79	1,79	1,79	1,79					м³

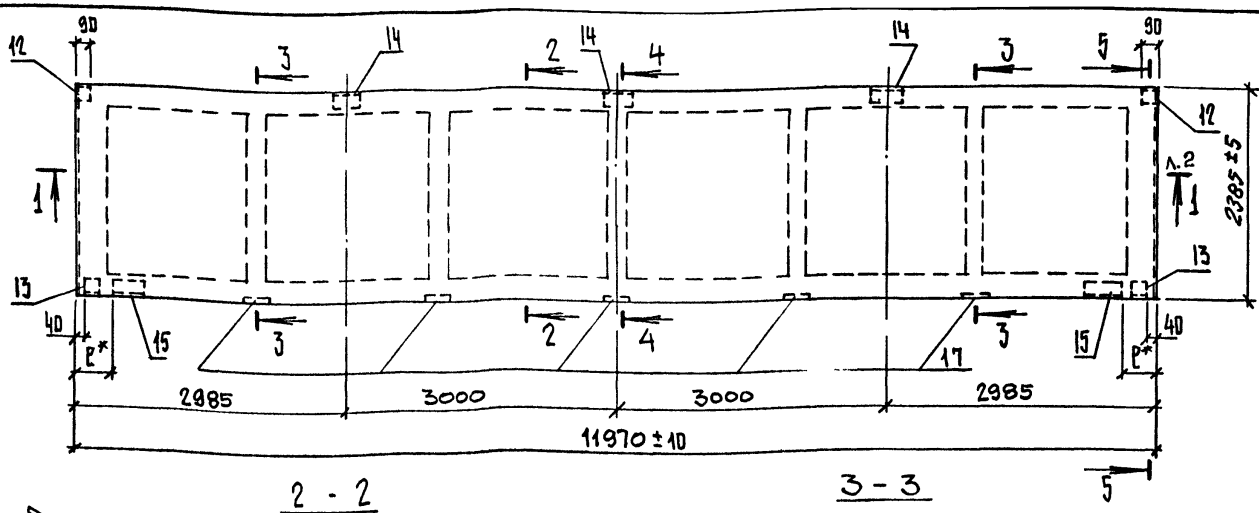

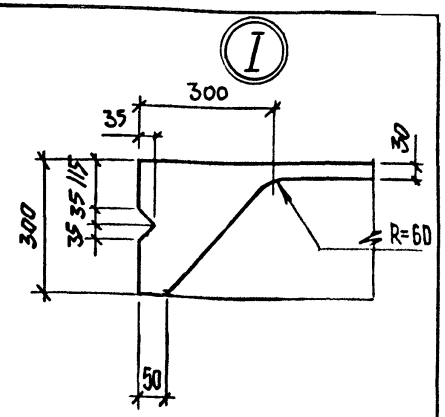

2 - 2

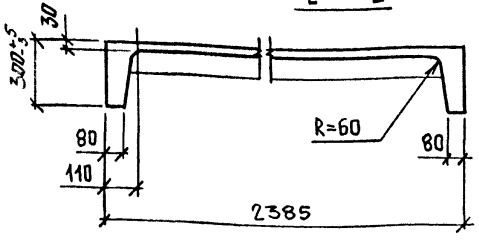

3 - 3

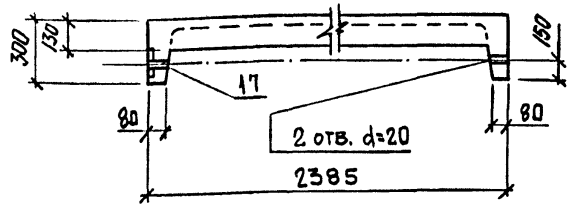

4 - 4

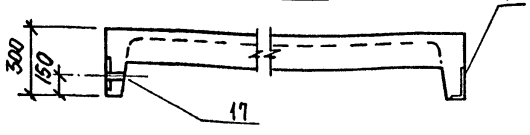

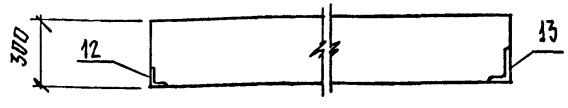

Обозначение	Марка	Рис
1.432.1-20.2-18.00 00	ПС120.24-2АтVТ-6	1
-01	ПС120.24-2АтVIТ-6	1
-02	ПС120.24-2ВрIIТ-6	5
-03	ПС120.24-2К7Т-6	6
-04	ПС120.24-2АIIIвТ-6	1
-05	ПС120.24-2АIVТ-6	1

1.* Привязка закладного изделия поз.10 к торцу панели (р) зависит от размеров элементов каркаса здания, к которым крепится панель, и назначается в каждом конкретном случае отдельно. При этом минимальное значение р=150мм, максимальное р=850мм
2. Рисунки 1,5,6 см. докум. 00.00 00 А2 СБ
3. Ведомость расхода стали см. лист 2

Нач.отд.	Царбак	
Гл.констр.отд.	Цибаров	
Н.контр.	Аксенова	
Нач.сект.	Бродский	
Вед.инж.	Агевнко	
Инженер	Бобович	

1.432.1-20.2-18.00 00 СБ

Панель стеновая перемычка подкарнизная ПС120.24-2 (ПС 120.24-2АтVТ-6... ... ПС 120.24-2АIVТ-6) Сборочный чертеж (опалубка)

Стадия	Масса	Масштаб
Р	4,5т	—
Лист 1	Листов 2	

Госстрой СССР Ленинградский промстройпроект

Копировал 23247-02 88 Формат

Инв.№подл | Подпись и дата | Взам.инв.№

1 — 1

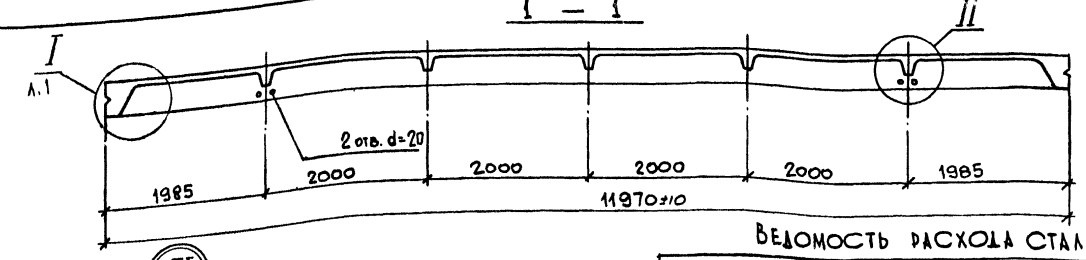

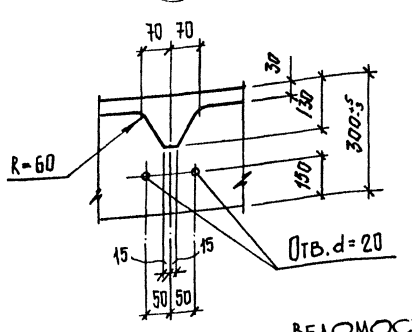

Ведомость расхода стали на элемент, кг

| Марка элемента | Изделия арматурные | | |

Инв № подл.	Подпись и дата	Взам. инв.№

Формат	Зона.	Поз.	Обозначение	Наименование	Кол. на исполн. 1.432.1-20.2-19.0000- —	01	02	03	04	05					Примечание
				ДОКУМЕНТАЦИЯ											
А3			1.432.1-20.2-00.00 00 ТТ	Технические требования	×	×	×	×	×	×					
А3			19.00 00 СБ	Сборочный чертеж (опалубка)	×	×	×	×	×	×					
А3			00.00 00 А1 СБ	Сборочный чертеж (армирование)	×	×	×	×	×	×					
				Сборочные единицы											
				Сетки арматурные											
А1		1	1.432.1-20.3-19.00 01	С8	1	1	1	1	1	1					
А1		7	01.00 02	С4	4	4	4	4	4	4					
А1		8	01.00 04	С6	4	4	4	4	4	4					
А1		9	01.00 03	С5	4	4	4	4	4	4					
				Каркасы плоские											
А1		2	1.432.1-20.3-01.00 05	КР1	2	2	2	2	2	2					
А1		3	01.00 06-02	КР5	2	2	2	2	2	2					
А1		4	01.00 05-04	КР8	3	3	3	3	3	3					
А1		5	01.00 07-02	КР11	2	2	2	2	2	2					
А1		6	01.00 08	КР12	4	4	4	4	4	4					

Нач.отд.	Царбак	
Гл.констр.отд.	Цибаров	
Н.контр.	Аксенова	
Нач.сект.	Бродский	
Вед.инж.	Агеенко	
Инженер	Бобович	

1.432.1-20.2-19.00 00

ПАНЕЛЬ СТЕНОВАЯ РЯДОВАЯ С ДВЕРНЫМ ПРОЁМОМ ПС 120.24
(ПС120.24-1АТУТ-7...ПС120.24-1АТУТ-7)

Стадия	Лист	Листов
Р	1	2

ГОССТРОЙ СССР
ЛЕНИНГРАДСКИЙ ПРОМСТРОЙПРОЕКТ

Инв. № подл.	Подпись и дата	Взам. инв. №

Формат	Зона	Поз.	Обозначение	Наименование	Кол. на исполн. 1.432.1-20.2-19.00 00 –										Примечание
					–	01	02	03	04	05					
				КАРКАСЫ ПРОСТРАНСТВЕННЫЕ											
А4		11	1.432.1-20.3 – 19.00 00	КП1	2	2	2	2	2	2					
А4		12	19.02 00	КП2	2	2	2	2	2	2					
А4		10	01.00 09	ИЗДЕЛИЕ ЗАКЛАДНОЕ МН1	4	4	4	4	4	4					
				ДЕТАЛИ											
Бч		16		Ф14 A_t V ГОСТ 10884-81 ℓ=11970	4										14,48 кг
				Ф12 A_t VI ГОСТ 10884-81 ℓ=11970		4									10,63 кг
				Ф5 B_p II ГОСТ 7348-81 ℓ=11970			24								1,89 кг
				Канат 12 ГОСТ 13840-68* ℓ=11970				4							8,67 кг
				Ф16 $A_{III_в}$ ГОСТ 5781-82 ℓ=11970					4						18,91 кг
				Ф16 A_{III} ГОСТ 5781-82 ℓ=11970						4					18,91 кг
Бч		13		Пробка антисептированная											
				50×100×180 из древесины хвой-											
				ных пород II сорта	4	4	4	4	4	4					0,45 кг
				МАТЕРИАЛЫ											
				Бетон класса В 20						1,80					м³
				Бетон класса В25	1,80				1,80						м³
				Бетон класса В30		1,90	1,80	1,80							м³

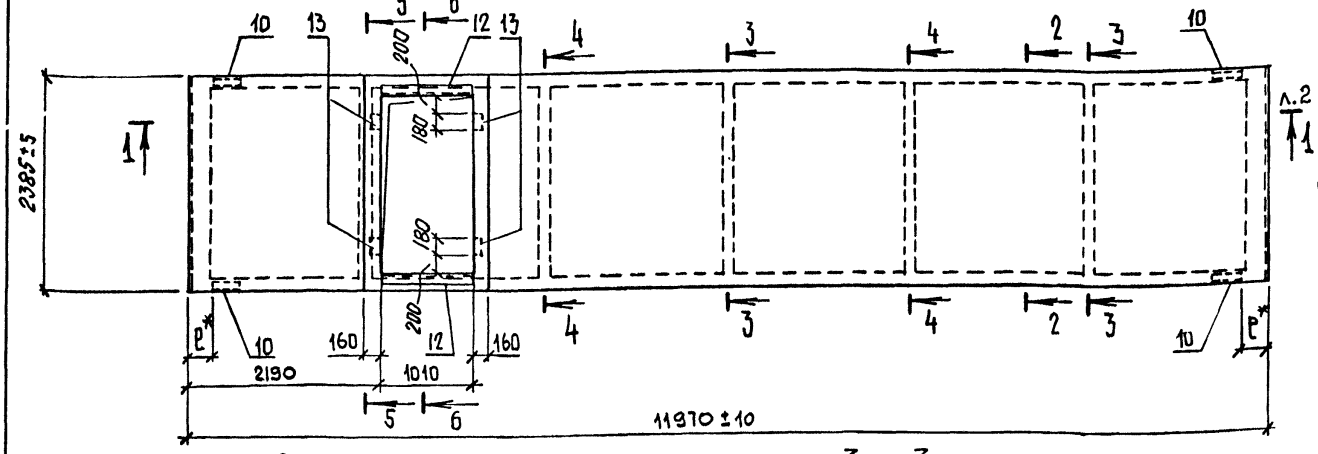

6 - 6

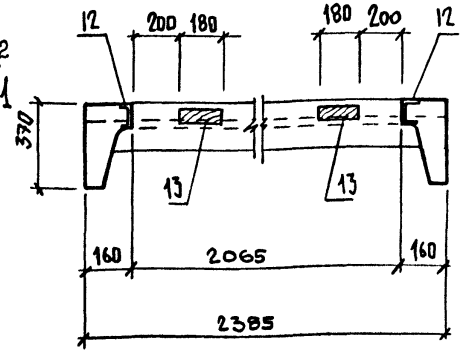

2 - 2

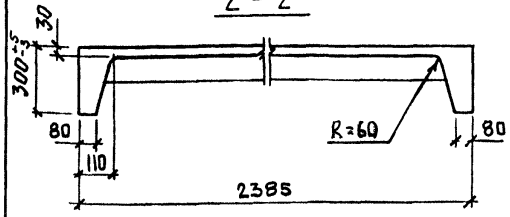

3 - 3

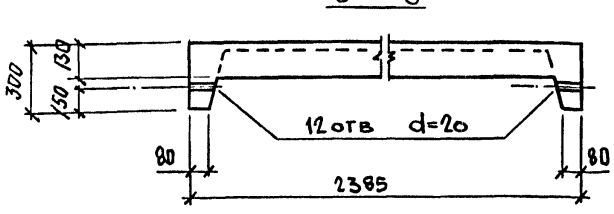

4 - 4

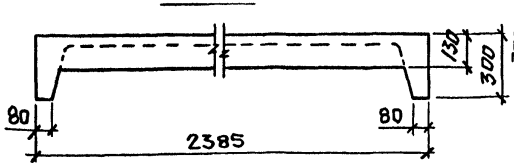

5 - 5

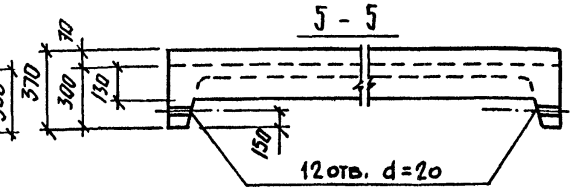

Обозначение	Марка	Рис.
1.432.1-20.2-19.00 00	ПС 120.24-1АтVТ-7	1
-01	ПС 120.24-1АтVIТ-7	1
-02	ПС 120.24-1ВрIIТ-7	3
-03	ПС 120.24-1К7Т-7	1
-04	ПС 120.24-1АIIIвТ-7	1
-09	ПС 120.24-1АIVТ-7	1

1.* Привязка закладного изделия поз.10 к торцу панели (р) зависит от размеров элементов каркаса здания, к которым крепится панель, и назначается в каждом конкретном случае отдельно. При этом минимальное расстояние от торца р=150мм, максимальное р=850мм.

2. Ведомость расхода стали на элемент См. лист 3

3. Рис. 1,3 см. докум. 00. 00 00 А1 СБ

Нач.отд.	Царбак	
Гл.констр.отд.	Цибаров	
Н.контр.	Аксенова	
Нач.сект.	Бродский	
Вед.инж.	Агеенко	
Инженер	Бобович	

1.432.1-20.2 – 19 00 00 СБ

Панель стеновая рядовая с дверным проемом ПС 120.24 (ПС 120.24-1АтVТ-7...ПС 120.24-1АIVТ-7)

Сборочный чертеж (опалубка)

Стадия	Масса	Масштаб
Р	4,5т	—
Лист 1	Листов 3	

Госстрой СССР Ленинградский Промстройпроект

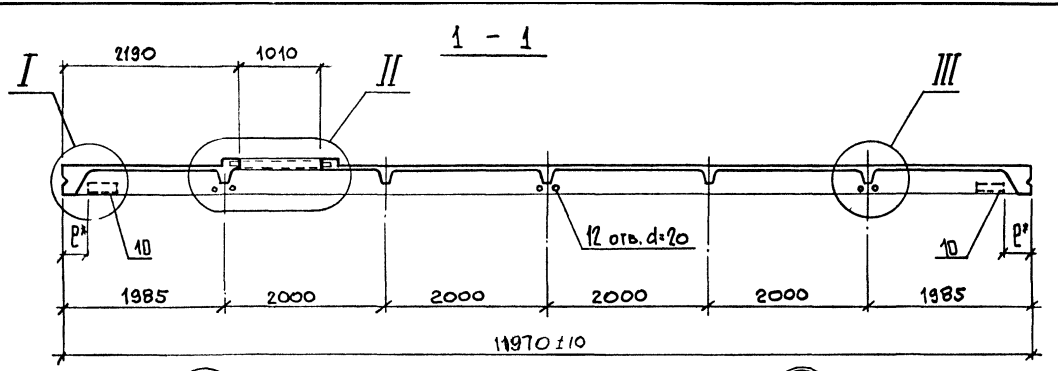

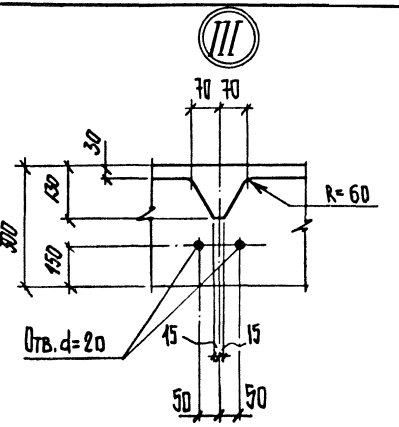

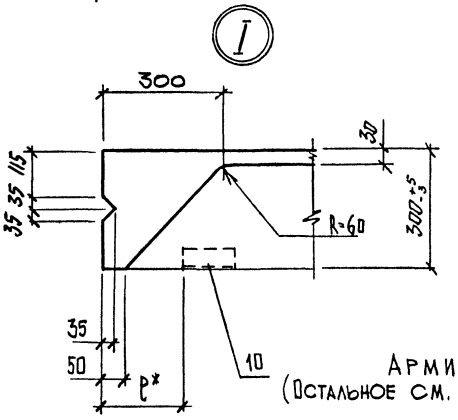

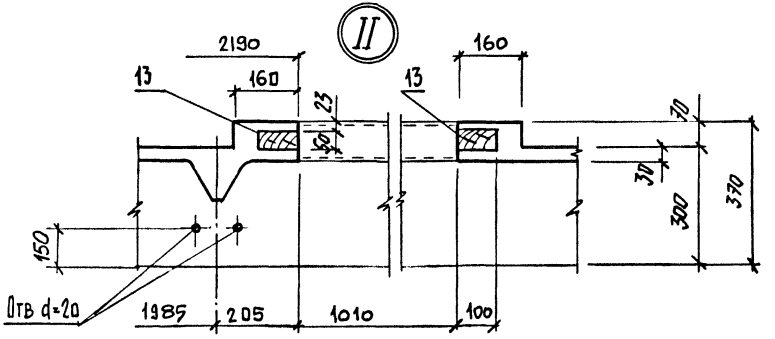

Армирование
(Остальное см. листы 00. 00 00 А1 СБ)

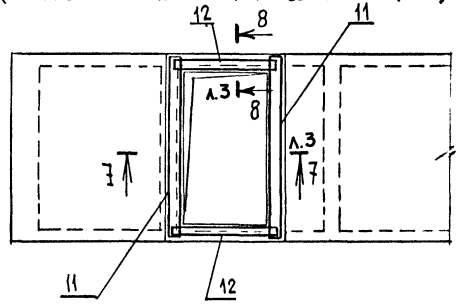

Инв. № подл. | Подпись и дата | Взам. инв. №

1.432.1 - 20.2 - 19.00 00 СБ	Лист 2

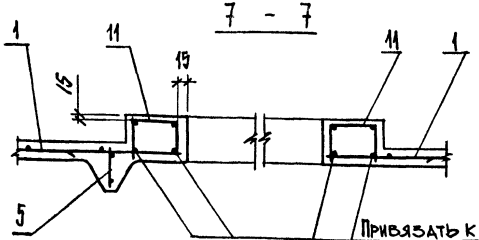

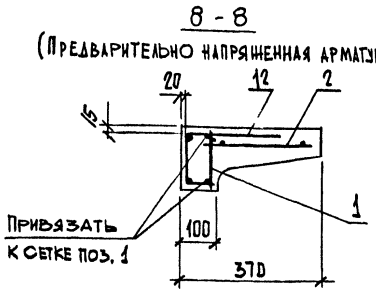

Ведомость расхода стали на элемент, кг

Марка элемента	Изделия арматурные										Изделия закладные		Всего
	Арматура класса										Прокат марки		
	Вр-I				А-III						Вст3пс6	Ат-VI	
	ГОСТ 6727-80				ГОСТ 5781-82						ГОСТ 82640-92	ГОСТ 10884-81	
	ф3	ф4	ф5	Итого	ф6	ф8	ф10	ф14	Итого		L 10	ф12	
ПС120.24-1АтVТ-7	8,26	25,10	24,38	57,7	0,42	7,24	0,40	2,44	10,5		18,4		86,6
ПС120.24-1АтVIТ-7	8,26	25,10	24,38	57,7	0,42	7,24	0,40	2,44	10,5		18,4	42,52	86,6
ПС120.24-1ВрIIТ-7	8,26	25,10	24,38	57,7	0,42	7,24	0,40	2,44	10,5		18,4		86,6
ПС120.24-1К7Т-7	8,26	25,10	24,38	57,7	0,42	7,24	0,40	2,44	10,5		18,4		86,6
ПС120.24-1АIIIвТ-7	8,26	25,10	24,38	57,7	0,42	7,24	0,40	2,44	10,5		18,4		86,6
ПС120.24-1АIVТ-7	8,26	25,10	24,38	57,7	0,42	7,24	0,40	2,44	10,5		18,4		86,6

Ведомость расхода стали на элемент, кг (продолжение)

Марка элемента	Напрягаемая арматура класса														Изделия закладные				Общий расход
	Вр-II			К-7			А-IIIв			А-IV			Ат-V			Арматура класса	Прокат марки		Всего	
	ГОСТ 7348-81			ГОСТ 13840-68*			ГОСТ 5781-82						ГОСТ 10884-81			А-III	Вст3пс6			
	ф5			ф12			ф16			ф16			ф14			ГОСТ 5781-82	ГОСТ 8509-86			
																ф10		Итого	L 75×8		
ПС120.24-1АтVТ-7													57,92			57,92	1,92		1,9	5,4	7,3	151,8
ПС120.24-1АтVIТ-7																42,52	1,92		1,9	5,4	7,3	136,4
ПС120.24-1ВрIIТ-7	45,36															45,36	1,92		1,9	5,4	7,3	139,3
ПС120.24-1К7Т-7				34,68												34,68	1,92		1,9	5,4	7,3	128,6
ПС120.24-1АIIIвТ-7							75,64									75,64	1,92		1,9	5,4	7,3	169,5
ПС120.24-1АIVТ-7										75,64						75,64	1,92		1,9	5,4	7,3	169,5

Взам. инв. № | Подпись и дата | Инв. № подл.

Формат	Зона	Поз.	Обозначение	Наименование	Кол. на исполн. 1.432.1-20.2-20.00 00-										Примечание
					–	01	02	03	04	05					
				Документация											
А3			1.432.1-20.2 – 00.00 00 ТТ	Технические требования	×	×	×	×	×	×					
А3			20.00 00 СБ	Сборочный чертеж	×	×	×	×	×	×					
А3			00.00 00 А1 СБ	Сборочный чертеж (армирование	×	×	×	×	×	×					
				Сборочные единицы											
				Сетки арматурные											
А4		1	1.432.1-20.3 – 20.00 01	С11	1	1	1	1	1	1					
А4		7	01.00 02	С4	4	4	4	4	4	4					
А4		8	01.00 04	С6	4	4	4	4	4	4					
А4		9	01.00 03	С5	4	4	4	4	4	4					
				Каркасы плоские											
А4		2	1.432.1-20.3 – 01.00 05	КР1	2	2	2	2	2	2					
А4		3	01.00 06-02	КР5	2	2	2	2	2	2					
А4		4	01.00 05-04	КР8	3	3	3	3	3	3					
А4		5	01.00 07-02	КР11	2	2	2	2	2	2					
А4		6	01.00 08	КР12	4	4	4	4	4	4					

Нач.отд.	Царбак	
Гл.констр.отд.	Цибаров	
Н.контр.	Аксенова	
Нач.сект.	Бродский	
Вед.инж.	Агеенко	
Инженер	Бобович	

1.432.1-20.2 – 20.00 00

Панель стеновая рядовая с оконными проёмами ПС 120.24 (ПС120.24-1А$_{V}$Т-8...ПС120.24-1А$_{IV}$Т-8)

Стадия	Лист	Листов
Р	1	2

Госстрой СССР
Ленинградский промстройпроект

Инв. № подл.	Подпись и дата	Взам. инв. №

Формат	Зона	Поз.	Обозначение	Наименование	Кол. на исполн. 1.432.1-20.2-20.00 00- —	01	02	03	04	05					Примечание
				Каркасы пространственные											
А4		11	1.432.1-20.3-20.01 00	КП3	2	2	2	2	2	2					
А4		12	-01	КП4	2	2	2	2	2	2					
А4		13	20.02 00	КП5	2	2	2	2	2	2					
А4		14	20.03 00	КП6	3	3	3	3	3	3					
А4		10	01.00 09	Изделие закладное МН1	4	4	4	4	4	4					
				Детали											
Б4		16		ф14 А-V ГОСТ 10884-81 ℓ=11970	4										14,48 кг
				ф12 А-V ГОСТ 10884-81 ℓ=11970		4									10,63 кг
				ф5 Вр-II ГОСТ 7348-81 ℓ=11970			24								1,89 кг
				Канат 12 ГОСТ 13840-68 ℓ=11970				4							8,67 кг
				ф16 А-III в ГОСТ 5781-82 ℓ=11970					4						18,91 кг
				ф16 А-IV ГОСТ 5781-82 ℓ=11970						4					18,91 кг
				Материалы											
				Бетон класса В20						1,78					м3
				Бетон класса В25	1,78				1,78						м3
				Бетон класса В30		1,78	1,78	1,78							м3

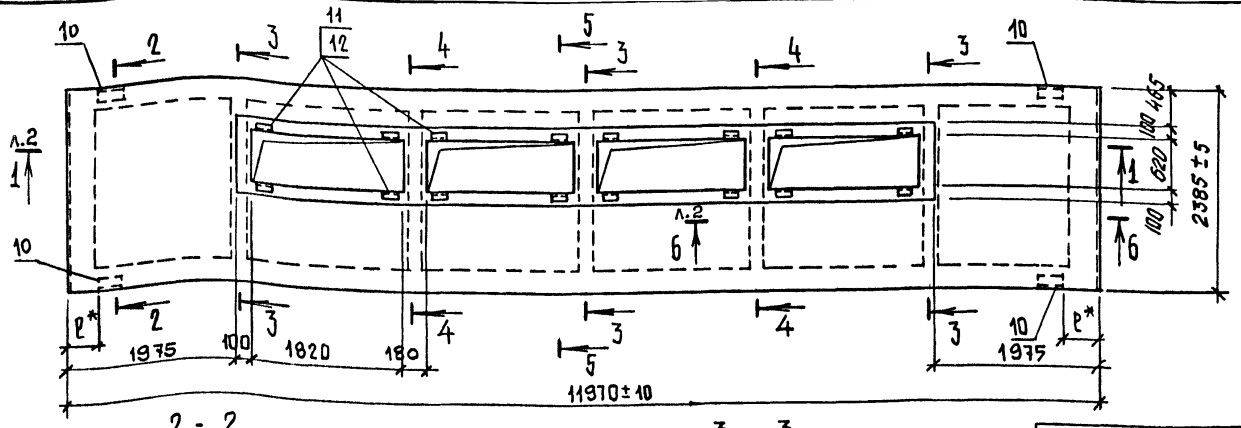

2 - 2

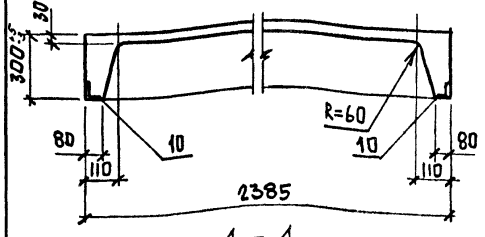

3 - 3

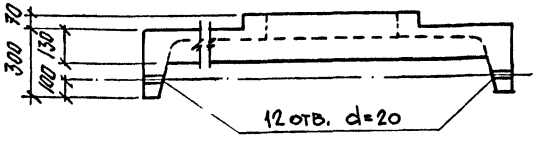

4 - 4



5 - 5

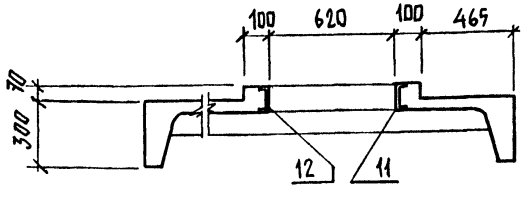

Обозначение	Марка	Рис.
1.432.1-20.2-20.00 00	ПС120.24-1АтVТ-8	1
-01	ПС120.24-1АтVIТ-8	1
-02	ПС120.24-1ВтIIТ-8	3
-03	ПС120.24-1КТ-8	1
-04	ПС120.24-1АIIIВТ-8	1
-05	ПС120.24-1АIVТ-8	1

1.* Привязка закладного изделия поз.10 к торцу панели (ℓ) зависит от размеров элементов каркаса здания, к которым крепится панель, и назначается в каждом конкретном случае отдельно. При этом минимальное расстояние от торца панели ℓ=150 мм, максимальное ℓ=850 мм

2. Ведомость расхода стали на элемент см. лист 3

3. Рис. 1, 3 см. докум. 00.00 00 А1 СБ

Нач.отд.	Царбак	
Гл.констр.отд.	Цибаров	
Н.контр.	Аксенова	
Нач.сект.	Бродский	
Вед.инж.	Агеенко	
Инженер	Бобович	

1.432.1-20.2-20.00 00 СБ

Панель стеновая рядовая с оконными проемами ПС120.24 (ПС120.24-1АтVТ-8... ... ПС120.24-1АIVТ-8)
Сборочный чертеж (опалубка)

Стадия	Масса	Масштаб
Р	4,5т	—
Лист 1	Листов 3	

ГОССТРОЙ СССР
ЛЕНИНГРАДСКИЙ ПРОМСТРОЙПРОЕКТ

Инв.№ подл. | Подпись и дата | Взам. инв.№

Копировал 23247-02 95 Формат

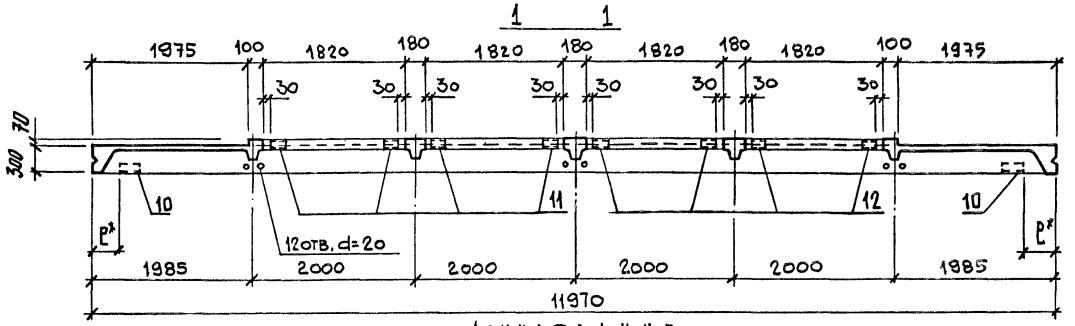

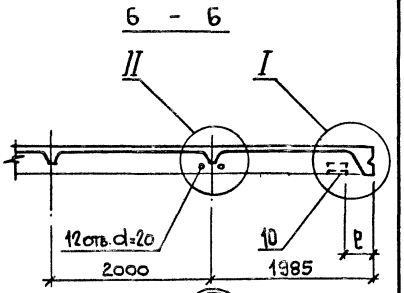

Армирование
(остальное см. листы 00.00 00 АС Б)

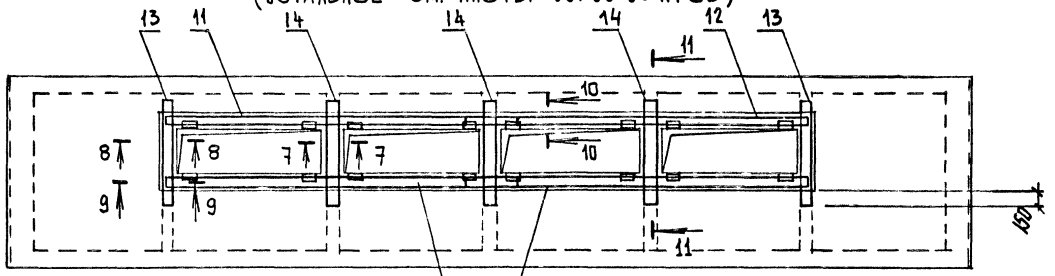

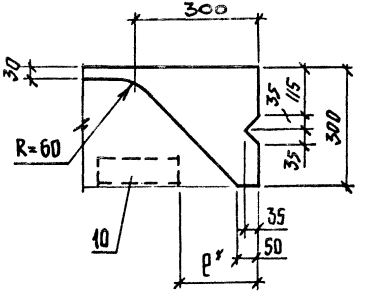

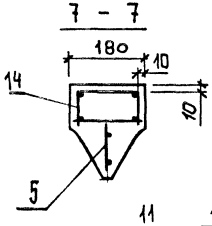

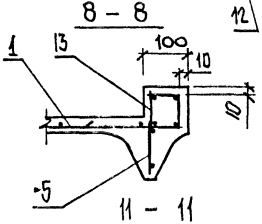

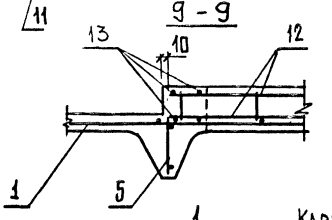

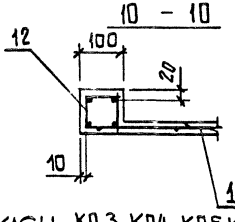

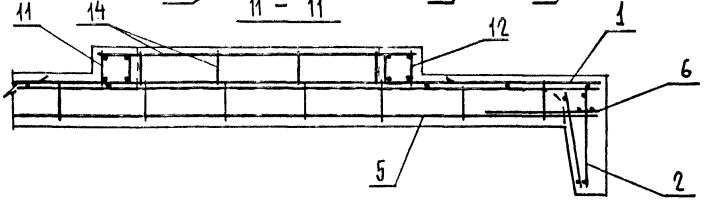

Каркасы КП3, КП4, КП5, КП6 (поз. 11...14) привязать к сетке С11 (поз.1)

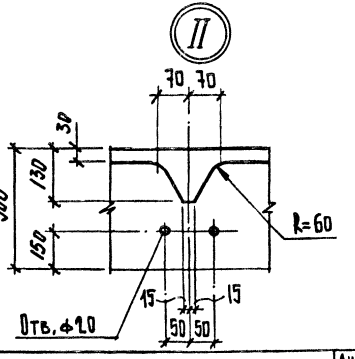

Инв. № подл. | Подпись и дата | Взам. инв. №

Ведомость расхода стали на элемент, кг

Марка элемента	Изделия арматурные											Напрягаемая арматура класса											
	Арматура класса Вр-I ГОСТ 6727-80					Арматура класса А-III ГОСТ 5781-82					Прокат марки ВСт3пс6	Всего	Ат-VI ГОСТ 10884-81			Вр-II ГОСТ 7348-81			К-7 ГОСТ 13840-68*			А-IIIв ГОСТ 5781-82			А-IV ГОСТ 5781-82		
	ф3	ф4	ф5		Итого	ф6	ф8	ф10	ф14	Итого	L10		ф14			ф5			ф12			ф16			ф16		
ПС120.24-1Ат-VТ-8	9,88	25,10	32,96		67,9	1,60	7,24	0,40	2,44	11,7	10,2	89,8													
ПС120.24-1Ат-VIТ-8	9,88	25,10	32,96		67,9	1,60	7,24	0,40	2,44	11,7	10,2	89,8	42,52												
ПС120.24-1Вр-IIТ-8	9,88	25,10	32,96		67,9	1,60	7,24	0,40	2,44	11,7	10,2	89,8				49,36									
ПС120.24-1К7Т-8	9,88	25,10	32,96		67,9	1,60	7,24	0,40	2,44	11,7	10,2	89,8							34,68						
ПС120.24-1А-IIIвТ-8	9,88	25,10	32,96		67,9	1,60	7,24	0,40	2,44	11,7	10,2	89,8										75,64			
ПС120.24-1А-IVТ-8	9,88	25,10	32,96		67,9	1,60	7,24	0,40	2,44	11,7	10,2	89,8												75,64	

Ведомость расхода стали на элемент, кг
(продолжение)

Марка элемента	Ат-VI ГОСТ 10884-81		Всего	Изделия закладные: Арматура класса А-III ГОСТ 5781-82			Прокат марки ВСт3пс6 ГОСТ 8509-86	Всего	Общий расход
	ф14			ф10		Итого	L75×8		
ПС120.24-1Ат-VТ-8	57,92		57,92	1,92		1,9	5,40	7,3	155,0
ПС120.24-1Ат-VIТ-8			42,52	1,92		1,9	5,40	7,3	139,6
ПС120.24-1Вр-IIТ-8			45,36	1,92		1,9	5,40	7,3	142,5
ПС120.24-1К7Т-8			34,68	1,92		1,9	5,40	7,3	131,8
ПС120.24-1А-IIIвТ-8			75,64	1,92		1,9	5,40	7,3	172,7
ПС120.24-1А-IVТ-8			75,64	1,92		1,9	5,40	7,3	172,7

Инв.№ подл. | Подпись и дата | Взам. инв.№

Рис. 1

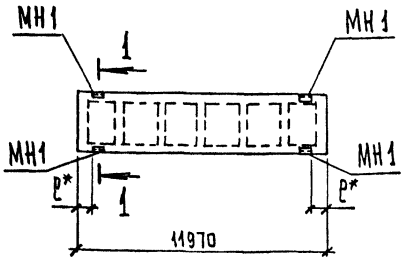

Рис. 2

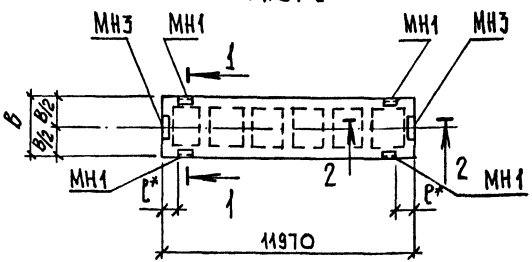

Рис. 3

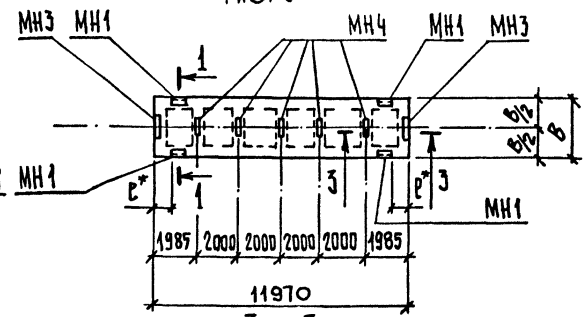

1 - 1

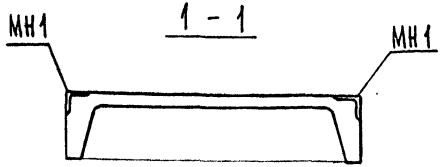

2 - 2

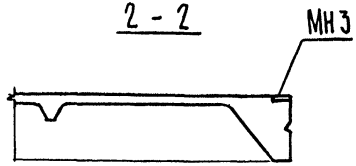

3 - 3

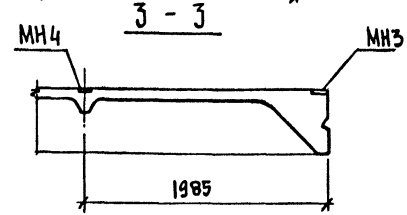

Назначение панели	Рис
Панели стеновые: рядовые; перемычки; подкарнизные; перемычки подкарнизные.	1
Панели стеновые парапетные при привязке продольной оси „0"	2
Панели стеновые парапетные при привязке продольной оси „250"	3

1. *Привязка закладного изделия МН1 к торцу панели (P) зависит от размеров элементов каркаса здания, к которым крепится панель, и назначается в каждом конкретном случае отдельно. При этом минимальное расстояние от торца P=150мм, максимальное P=850мм
2. Панели ПСН отличаются от панелей ПС только расположением закладных изделий МН1, МН3, МН4 (см. рис. 1, 2, 3). Остальное см. чертежи соответственных панелей марок ПС. Например, панель марки ПСН 120.12-1АтУТ-1 см. чертежи панели марки ПС 120.12-1АтУТ-1 (01.00 00) совместно с данным чертежом.

Нач.отд.	Царбак	
Гл.констр.отд.	Цибаров	
Н.контр.	Аксенова	
Нач.сект.	Бродский	
Вед.инж.	Агеенко	
Инженер	Бобович	

1.432.1-20.2 - 21.00 00 СБ

Панель стеновая ПСН 120 (ПСН 120.12-1АтУТ-1 ... ... ПСН 120.24-1АтУТ-8)
Сборочный чертеж

Стадия	Масса	Масштаб
Р	—	—
Лист	Листов 1	

Госстрой СССР Ленинградский промстройпроект

НАПРЯГАЕМАЯ АРМАТУРА УСЛОВНО НЕ ПОКАЗАНА

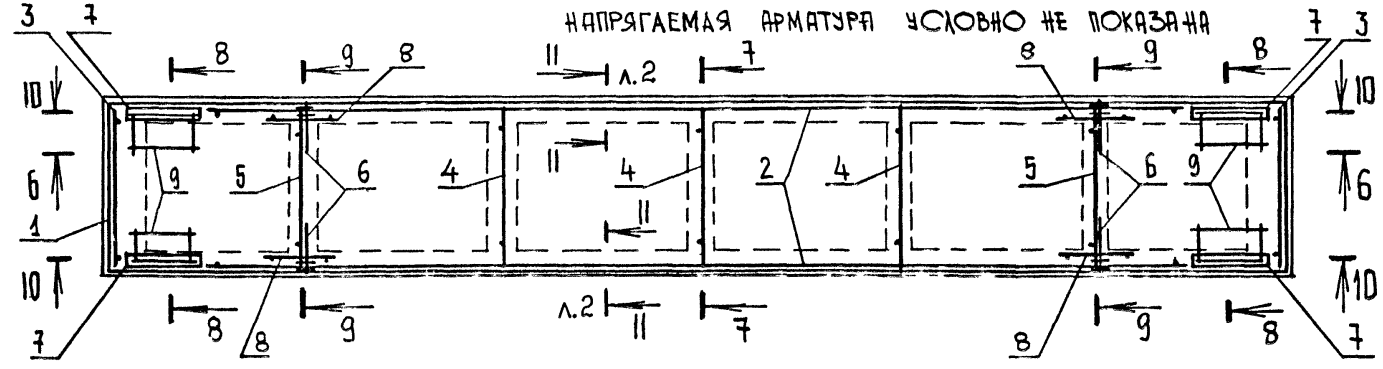

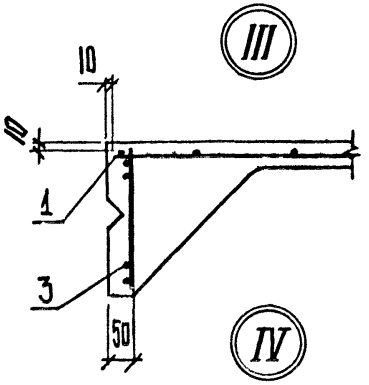

Б - Б

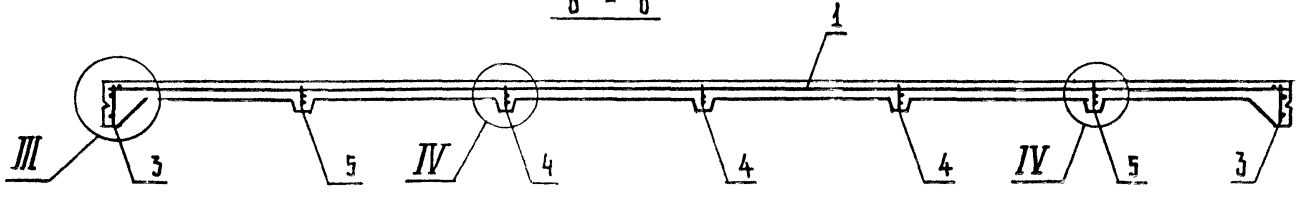

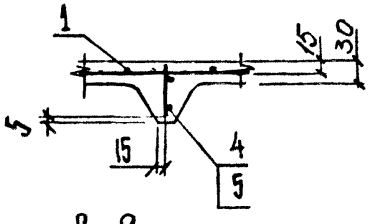

7 - 7

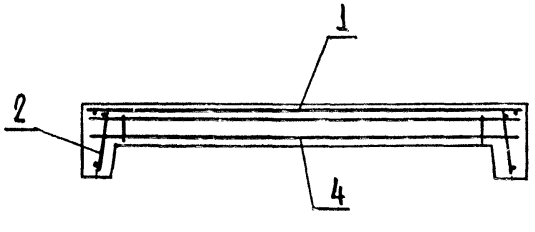

8 - 8

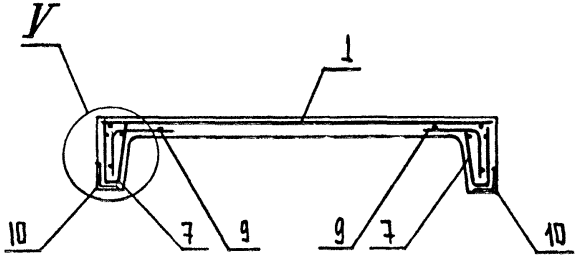

9 - 9

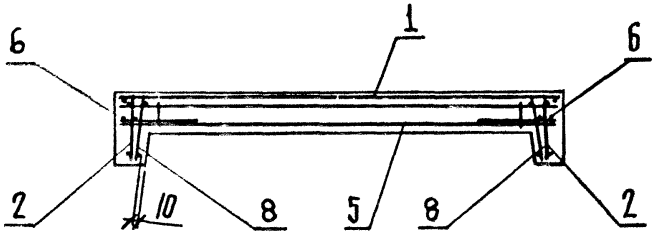

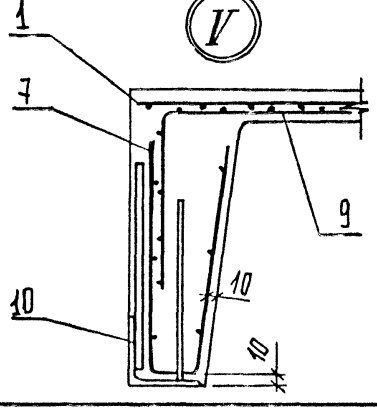

Нач.отд.	Царбак		
Гл.констр.отд.	Цибаров		
Н.контр.	Аксенова		
Нач.сект.	Бродский		
Вед.инж.	Агеенко		
Инженер	Бобович		

1.432.1-20.2 – 00.00 ОВ А1 СБ

ПАНЕЛЬ СТЕНОВАЯ ПС (РЯДОВАЯ; ПАРАПЕТНАЯ; ПЕРЕМЫЧКА)
СБОРОЧНЫЙ ЧЕРТЕЖ (АРМИРОВАНИЕ)

Стадия	Масса	Масштаб
Р	—	—
Лист 1	Листов 2	

ГОССТРОЙ СССР
ЛЕНИНГРАДСКИЙ ПРОМСТРОЙПРОЕКТ

Инв.№ подл. | Подпись и дата | Взам. инв.№

Копировал 23247-02 99 Формат

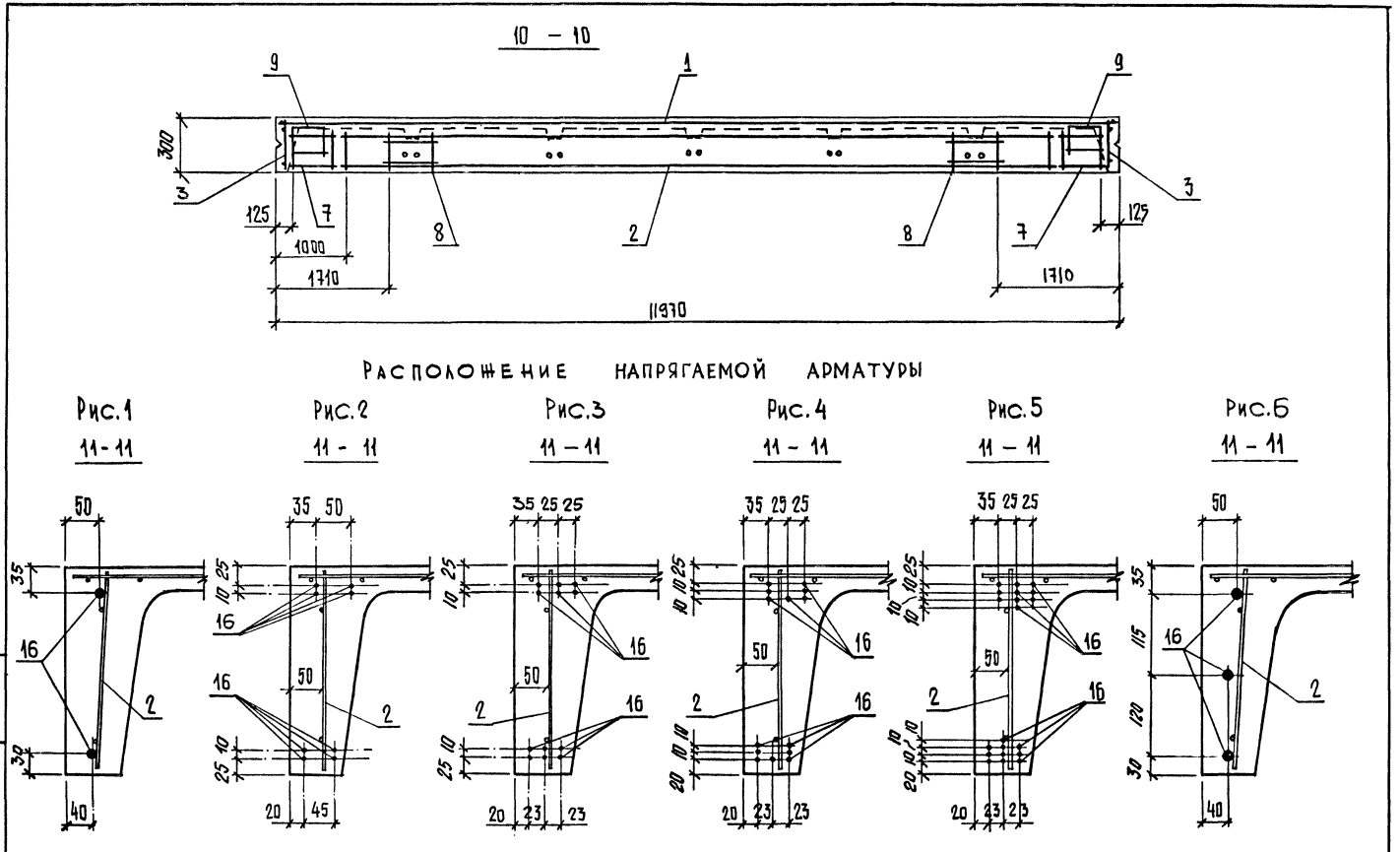

Расположение напрягаемой арматуры

Инв. № подл.	Подпись и дата	Взам. инв. №

1.432.1-20.2-00.00 00 А1 СБ

Лист 2

Копировал 23247-02 100 Формат

НАПРЯГАЕМАЯ АРМАТУРА УСЛОВНО НЕ ПОКАЗАНА

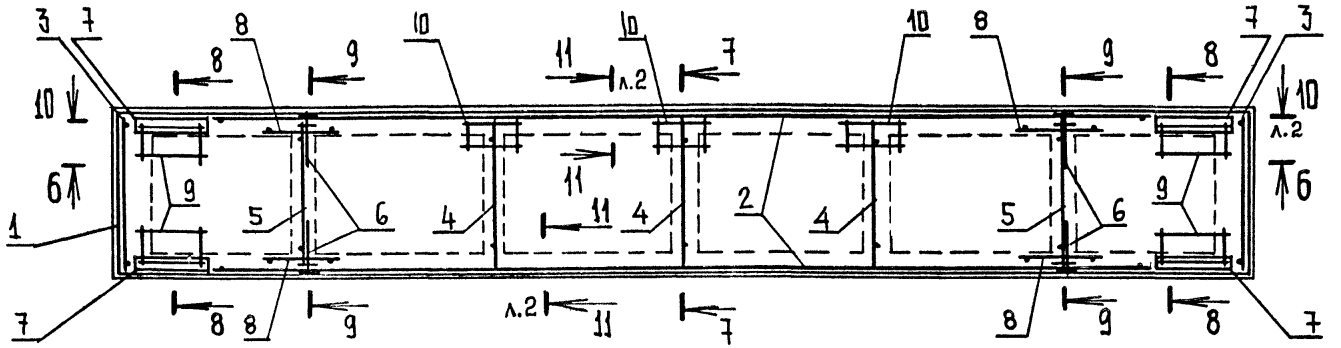

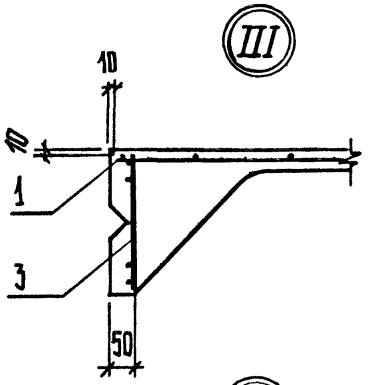

6-6

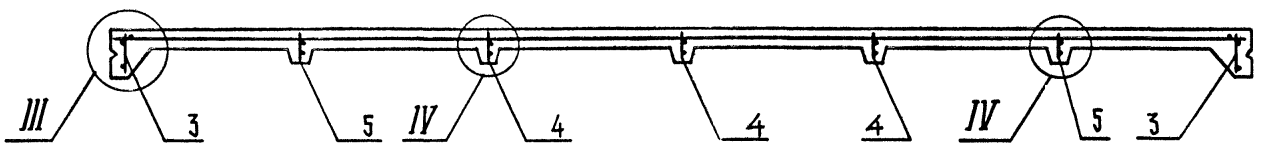

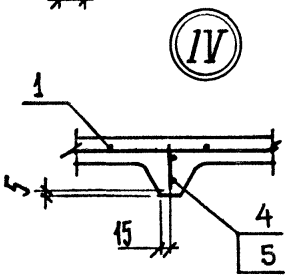

7-7

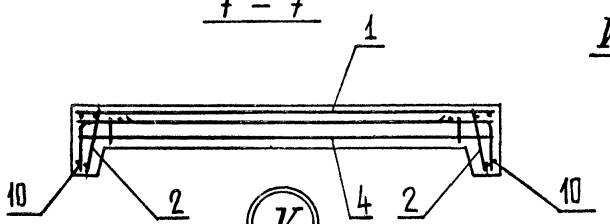

8-8

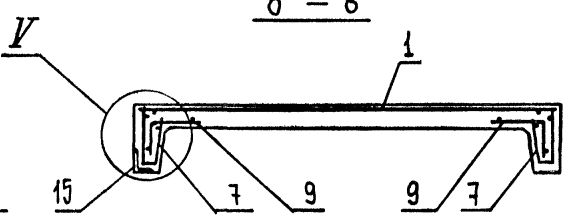

9-9

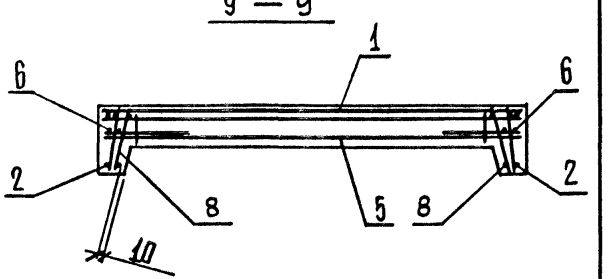

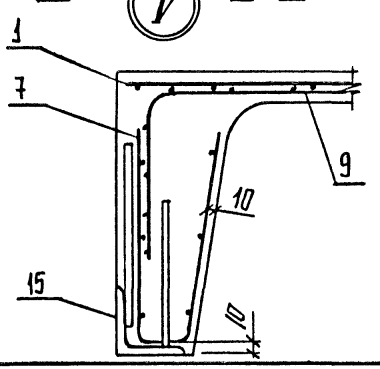

Нач.отд.	Царбак		
Гл.констр.отд.	Цибаров		
Н.контр.	Аксенова		
Нач.сект.	Бродский		
Вед.инж.	Агеенко		
Инженер	Бобович		

1.432.1-20.2 - 00.00 00 А2 СБ

Панель стеновая ПС (подкарнизная; перемычка подкарнизная) Сборочный чертеж (армирование)

Стадия	Масса	Масштаб
Р		
Лист 1	Листов 2	

ГОССТРОЙ СССР ЛЕНИНГРАДСКИЙ ПРОМСТРОЙПРОЕКТ

Инв.№ подл. | Подпись и дата | Взам.инв.№

10 – 10

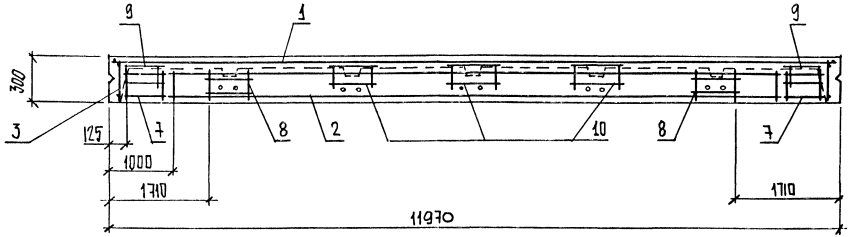

РАСПОЛОЖЕНИЕ НАПРЯГАЕМОЙ АРМАТУРЫ

Рис.1

11 - 11

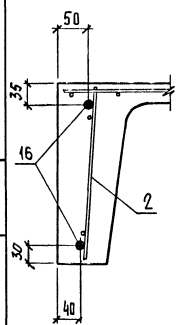

Рис.2

11 - 11

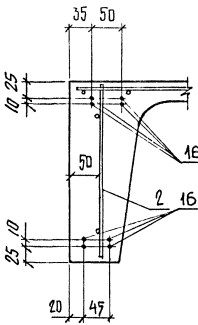

Рис.3

11 - 11

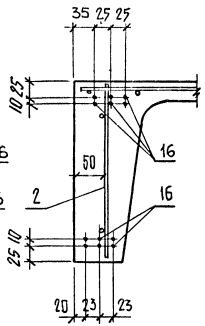

Рис.4

11 - 11

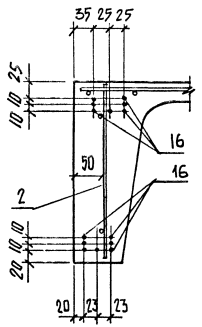

Рис.5

11 - 11

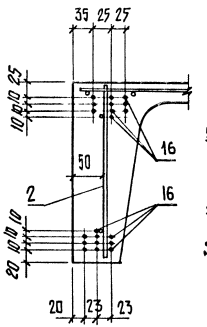

Рис.6

11 - 11

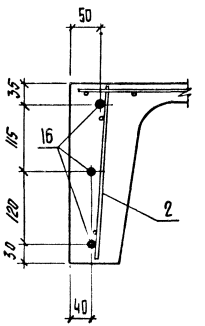

Инв.№ подл. | Подпись и дата | Взам. инв.№

Инв № подл.	Подпись и дата	

Формат	Зона	Поз.	Обозначение	Наименование	Кол. на исполн. 1.432.1-20.2-22.00 00- —	01	02								Примечание
				Документация											
А3			1.432.1-20.2-00.00 00 ТТ	Технические требования	х	х	х								
А4			22.00 00 СБ	Сборочный чертеж	х	х	х								
А3			00.00 00 ВРС	Ведомость расхода стали	х	х	х								
				Сборочные единицы											
				Каркасы плоские											
А4		1	1.432.1-20.3-22.00 01	КР 13	1										
			-01	КР 14		1									
			-02	КР 15			1								
А4		2	1.432.1-20.2-22.00 02	Изделие закладное МН7	1	1	1								
				Материалы											
				Бетон класса В15	0,11	0,16	0,21								м³

Марка

Нач.отд.	Царбак	
Гл.констр.отд.	Цибаров	
Н.контр.	Аксенова	
Нач.сект.	Бродский	
Вед.инж.	Агеенко	
Инженер	Бобович	

1.432.1-20.2-22.00 00

Угловой блок УБ
(УБ 12.30-Т... УБ 24.30-Т)

Стадия	Лист	Листов
Р		1

Госстрой СССР
Ленинградский Промстройпроект

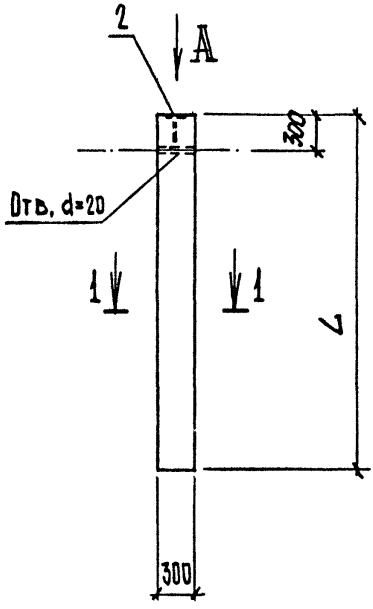

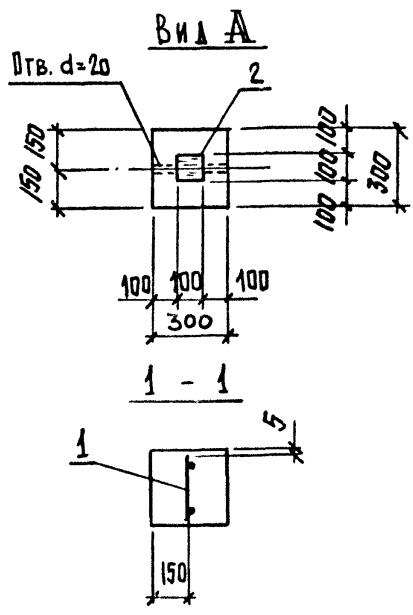

Обозначение	Марка	L, мм	Масса, т
1.432.1-20.2-22.00 00	УБ 12.30-Т	1185	0,27
-01	УБ 18.30-Т	1785	0,40
-02	УБ 24.30-Т	2385	0,54

Нач.отд.	Царбак		
Гл.констр.отд.	Цибаров		
Н.контр.	Аксенова		
Нач.сект.	Бродский		
Вед.инж.	Агеенко		
Инженер	Бобович		

1.432.1-20.2-22.00 00 СБ

Угловой блок УБ (УБ 12.30-Т..УБ 24.30-Т) Сборочный чертеж

Стадия	Масса	Масштаб
Р	см. табл.	—
Лист	Листов 1	

Госстрой СССР Ленинградский Промстройпроект

Взам. инв. № | Подпись и дата | Инв. № подл.

Инв № подл.	Подпись и дата	Взам. инв.№

Формат	Зона.	Поз.	Обозначение	Наименование	Кол. на исполн. 1.432.1-20.2-23.00 00-										Приме-чание
					–	01	02								
				ДОКУМЕНТАЦИЯ											
А3			1.432.1-20.2-00.00 00 ТТ	Технические требования	×	×	×								
А4			23.00 00 СБ	Сборочный чертеж	×	×	×								
А3			00.00 00 ВРС	Ведомость расхода стали	×	×	×								
				Сборочные единицы											
				Каркасы плоские											
А4		1	1.432.1-20.3-23.00 01	КР16	1										
			-01	КР17		1									
			-02	КР18			1								
А4		2	1.432.1-20.3-22.00 02	Изделие закладное МН7	1	1	1								
				Материалы											
				Бетон класса В15	0,20	0,29	0,39								м³

Марка

Нач.отд.	Царбак	
Гл.констр.отд.	Цибаров	
Н.контр.	Аксенова	
Нач.сект.	Бродский	
Вед.инж.	Агеенко	
Инженер	Бобович	

1.432.1-20.2-23.00 00

УГЛОВОЙ БЛОК УБ
(УБ 12.55-Т... УБ 24.55-Т)

Стадия	Лист	Листов
Р		1

ГОССТРОЙ СССР
ЛЕНИНГРАДСКИЙ ПРОМСТРОЙПРОЕКТ

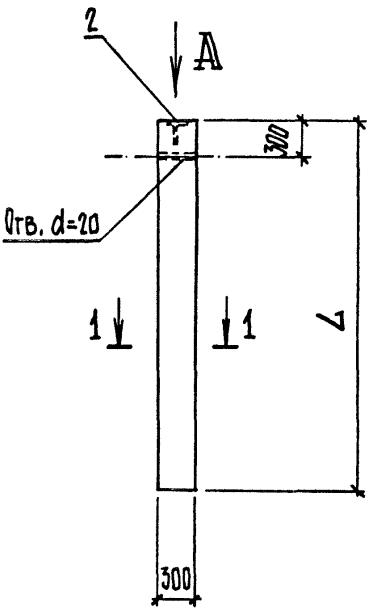

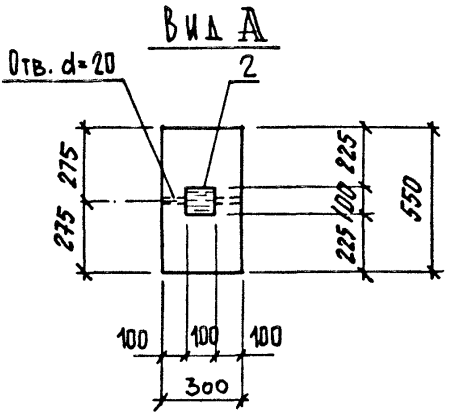

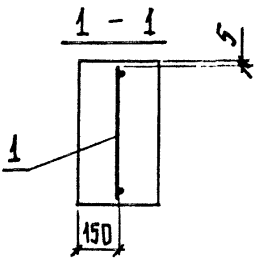

Обозначение	Марка	L, мм	Масса, т
1.432.1-20.2-23.00 00	УБ12.55-Т	1185	0,50
-01	УБ 18.55-Т	1785	0,73
-02	УБ 24.55-Т	2385	0,98

Взам. инв. №

Подпись и дата

Инв. № подл.

Нач.отд.	Царбак	
Гл.констр.отд.	Цибаров	
Н.контр.	Аксенова	
Нач.сект.	Бродский	
Вед.инж.	Агеенко	
Инженер	Бобович	

1.432.1-20.2-23.0000 СБ

Угловой блок УБ (УБ 12.55-Т...УБ 24.55-Т) Сборочный чертеж

Стадия	Масса	Масштаб
Р	см. табл.	—
Лист	Листов 1	

ГОССТРОЙ СССР ЛЕНИНГРАДСКИЙ ПРОМСТРОЙПРОЕКТ

Копировал 23247-02 104 Формат

Формат	Зона	Поз.	Обозначение	Наименование	Кол. на исполн. 1.432.1-20.2-24.00 00- —	01	02	Примечание
				ДОКУМЕНТАЦИЯ				
А3			1.432.1-20.2-00.00 00 ТТ	Технические требования	х	х	х	
А4			24.00 00 СБ	Сборочный чертеж	х	х	х	
А3			00.00 00 ВРС	Ведомость расхода стали	х	х	х	
				СБОРОЧНЫЕ ЕДИНИЦЫ				
				КАРКАСЫ ПЛОСКИЕ				
А4		1	1.432.1-20.3-24.00 01	КР 19	1			
			-01	КР 20		1		
			-02	КР 21			1	
А4		2	1.432.1-20.3- 01.00 09	Изделие закладное МН1	2	2	2	
				МАТЕРИАЛЫ				
				Бетон класса В15	0,28	0,43	0,57	м³

Марка

Нач.отд.	Царбак	
Гл.констр.отд.	Цибаров	
Н.контр.	Аксенова	
Нач.сект.	Бродский	
Вед.инж.	Агеенко	
Инженер	Бобович	

1.432.1-20.2-24.00 00

Угловой блок УБ

(УБ 12.80-Т... УБ 24.80-Т)

Стадия	Лист	Листов
Р		1

ГОССТРОЙ СССР
ЛЕНИНГРАДСКИЙ ПРОМСТРОЙПРОЕКТ

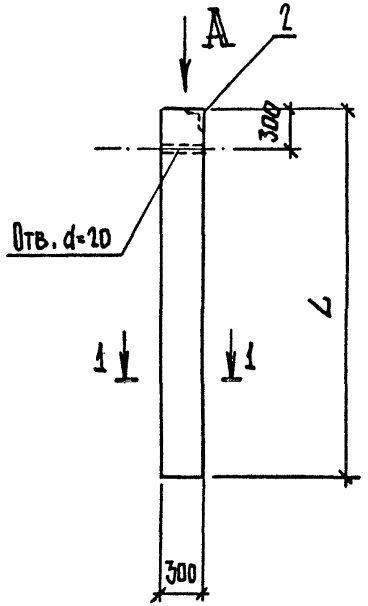

Вид А

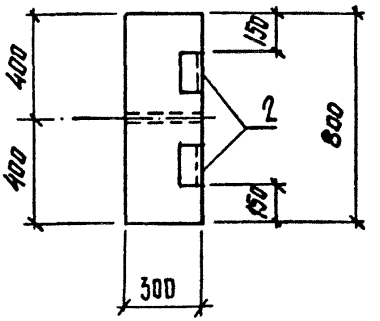

1 – 1

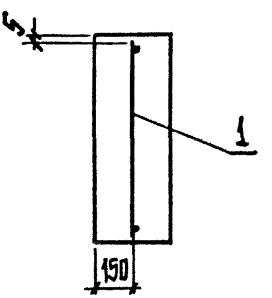

Обозначение	Марка	L, мм	Масса, т
1.432.1-20.2-24.00 00	УБ 12.80-Т	1185	0,70
-01	УБ 18.80-Т	1785	1,08
-02	УБ 24.80-Т	2385	1,43

Нач.отд.	Царбак		
Гл.констр.отд.	Цибаров		
Н.контр.	Аксенова		
Нач.сект.	Бродский		
Вед.инж.	Агеенко		
Инженер	Бобович		

1.432.1-20.2-24.00 00 СБ

Угловой блок УБ (УБ 12.80-Т...УБ 24.80-Т) Сборочный чертеж

Стадия	Масса	Масштаб
Р	см. табл.	—
Лист	Листов 1	

Госстрой СССР Ленинградский Промстройпроект

Взам. инв. № | Подпись и дата | Инв. № подл.

Инв. № подл.	Подпись и дата	Взам. инв. №

Марка элемента	Изделия арматурные					Изделия закладные								Общий расход
	Арматура класса Вр I ГОСТ 6727-80			Итого	Всего	Арматура класса А-III ГОСТ 5781-82			Итого	Прокат марки ВСт3пс6 ГОСТ 8509-86	Прокат марки ВСт3кп2 ГОСТ 19903-74	Итого	Всего	
	ф4	ф5				ф8	ф10			L75×8	δ6			
УБ 12.30-Т	0,24	0,34		0,6	0,6	0,10			0,1		0,5	0,5	0,6	1,2
УБ 18.30-Т	0,33	0,50		0,8	0,8	0,10			0,1		0,5	0,5	0,6	1,4
УБ 24.30-Т	0,42	0,68		1,1	1,1	0,10			0,1		0,5	0,5	0,6	1,7
УБ 12.55-Т	0,40	0,34		0,7	0,7	0,10			0,1		0,5	0,5	0,6	1,3
УБ 18.55-Т	0,55	0,50		1,1	1,1	0,10			0,1		0,5	0,5	0,6	1,7
УБ 24.55-Т	0,70	0,68		1,4	1,4	0,10			0,1		0,5	0,5	0,6	2,0
УБ 12.80-Т	0,56	0,34		0,9	0,9		0,96		1,0	2,7		2,7	3,7	4,6
УБ 12.80-Т	0,77	0,50		1,3	1,3		0,96		1,0	2,7		2,7	3,7	5,0
УБ 12.80-Т	0,98	0,68		1,7	1,7		0,96		1,0	2,7		2,7	3,7	5,4

Нач.отд.	Царбак	
Гл конструктор.отд.	Цибаров	
Н контр.	Аксенова	
Нач.сект.	Бродский	
Вед.инж.	Агеенко	
Инженер	Бобович	

1.432.1-20.2-00.00 00 ВРС

Угловой блок УБ

Ведомость расхода стали

Стадия	Лист	Листов
Р		1

ГОССТРОЙ СССР
ЛЕНИНГРАДСКИЙ ПРОМСТРОЙПРОЕКТ

gost.e-ecolog.ru