ТИПОВЫЕ СТРОИТЕЛЬНЫЕ КОНСТРУКЦИИ, ИЗДЕЛИЯ И УЗЛЫ

Серия 1.432.1-20

ПАНЕЛИ СТЕН ЖЕЛЕЗОБЕТОННЫЕ ПРЕДВАРИТЕЛЬНО НАПРЯЖЕННЫЕ ДЛИНОЙ 12м ДЛЯ НЕОТАПЛИВАЕМЫХ ПРОИЗВОДСТВЕННЫХ ЗДАНИЙ

Выпуск 1

УКАЗАНИЯ ПО ПРИМЕНЕНИЮ
МОНТАЖНЫЕ УЗЛЫ И СОЕДИНИТЕЛЬНЫЕ ИЗДЕЛИЯ
РАБОЧИЕ ЧЕРТЕЖИ

23247-01
ЦЕНА 2-43

1987

gost.e-ecolog.ru

ЦЕНТРАЛЬНЫЙ ИНСТИТУТ ТИПОВОГО ПРОЕКТИРОВ
ГОССТРОЯ СССР

Москва А-445 Смольная ул 22

Сдано в печать X **1988 года**

Заказ № 11481 Тираж 5190

ТИПОВЫЕ СТРОИТЕЛЬНЫЕ КОНСТРУКЦИИ, ИЗДЕЛИЯ И УЗЛЫ

Серия 1.432.1-20

ПАНЕЛИ СТЕН ЖЕЛЕЗОБЕТОННЫЕ ПРЕДВАРИТЕЛЬНО НАПРЯЖЕННЫЕ ДЛИНОЙ 12м ДЛЯ НЕОТАПЛИВАЕМЫХ ПРОИЗВОДСТВЕННЫХ ЗДАНИЙ

Выпуск 1

УКАЗАНИЯ ПО ПРИМЕНЕНИЮ
МОНТАЖНЫЕ УЗЛЫ И СОЕДИНИТЕЛЬНЫЕ ИЗДЕЛИЯ
РАБОЧИЕ ЧЕРТЕЖИ

РАЗРАБОТАНЫ
ИНСТИТУТОМ ЛЕНИНГРАДСКИЙ ПРОМСТРОЙПРОЕКТ

ГЛАВНЫЙ ИНЖЕНЕР ИНСТИТУТА — В.А.СЕМЕНОВ
ГЛАВНЫЙ КОНСТРУКТОР — Ю.С.БАРАНОВ
ГЛАВНЫЙ ИНЖЕНЕР ПРОЕКТА — Т.В.ЧЕРЕВАНЬ

ПРИ УЧАСТИИ
НИИЖБ ГОССТРОЯ СССР

ЗАМ.ДИРЕКТОРА ИНСТИТУТА — Ю.П.ГУЩА
ЗАВЛАБОРАТОРИЕЙ — В.А. ЯКУШИН

УТВЕРЖДЕНЫ
ГУП ГОССТРОЯ СССР
Письмо от 28.12.87 № 6/6-4629

ВВЕДЕНЫ В ДЕЙСТВИЕ
с 01.07.88
ЛЕНИНГРАДСКИМ ПРОМСТРОЙПРОЕКТОМ
ПРИКАЗ от 31.03.88 № 59

1987

© ЦИТП Госстроя СССР, 1988

Обозначение	Наименование	Стр.
I.432.I-20.I-00 ПЗ	Пояснительная записка	3
I.432.I-20.I-0I НИ	Номенклатура стеновых панелей	I0
I.432.I-20.I-02 НИ	Номенклатура угловых блоков	I8
I.432.I-20.I-0I АР	Пример решения фасада с окнами h =600 мм	I9
I.432.I-20.I-02 АР	Пример решения фасада цеха с пыльным производством	20
I.432.I-20.I-03 АР	Пример решения фасада цеха с встроенной этажеркой	2I
I.432.I-20.I-04 АР	Пример решения фасада с декоративным использованием панелей разной фактуры	22
I.432.I-20.I-05 АР	Пример решения парапетов торцовых фасадов	23
I.432.I-20.I-06 АР	Узлы I ... 4	24
I.432.I-20.I-0I	Схема расположения опорных консолей для стен с панелями марки "ПС"	25
I.432.I-20.I-02	Схема расположения опорных консолей для стен с панелями марок "ПС" и "ПСН"	26
I.432.I-20.I-03	Схема расположения узлов крепления опорных консолей. Узлы крепления	27
I.432.I-20.I-0I У	Детали углов зданий на уровне парапетных панелей	28
I.432.I-20.I-02 У	Детали углов зданий на уровне подкрановых ветвей колонн	29
I.432.I-20.I-0I.00	Опорные консоли РК-I и ТК-I	30
I.432.I-20.I-0I.00СБ	Опорные консоли РК-I и ТК-I. Сборочный чертеж	30

Инв.№ подл. | Подпись и дата | Взам.инв.№

Нач.отд	Царбак		I.432.I-20.I
Гл констр.отд.	Цибаров		
Н.контр.	Аксенова		СОДЕРЖАНИЕ
Нач.сект.	Бродский		Стадия Р; Лист; Листов I
Вед.инж.	Агеенкс		ГОССТРОЙ СССР ЛЕНИНГРАДСКИЙ ПРОМСТРОЙНИИПРОЕКТ

I. ОБЩИЕ СВЕДЕНИЯ

I.I. Настоящая серия содержит рабочие чертежи железобетонных предварительно напряженных стеновых панелей, предназначенных для стен неотапливаемых производственных зданий с шагом крайних колонн I2 м.

Серия состоит из следующих выпусков:

Выпуск I – Указания по применению. Монтажные узлы и соединительные изделия. Рабочие чертежи;

Выпуск 2 – Стеновые панели. Рабочие чертежи;

Выпуск 3 – Арматурные и закладные изделия. Рабочие чертежи.

2. КОНСТРУКЦИЯ, НОМЕНКЛАТУРА И РАСЧЕТ ПАНЕЛЕЙ

2.I. Стеновые панели представляют собой ребристую железобетонную плиту. Высота продольных ребер – 300 мм. Поперечные ребра предусмотрены через 2 м. Толщина полки 30 мм.

2.2. Армирование панелей выполнено следующим образом. В продольных ребрах применена напрягаемая арматура, которая разработана в шести вариантах:

из стержневой арматурной стали класса А-Шв марки 35 ГС, упрочненной вытяжкой с контролем удлинения на 3,5% по ГОСТ 578I-82;

из стержневой арматурной стали класса А-IV по ГОСТ 578I-82;

из стержневой термически и термомеханически упрочненной арматуры классов Ат-V и Ат-VI по ГОСТ I0884-8I;

из арматурной высокопрочной проволочной стали периодического профиля класса Вр-II по ГОСТ 7348-8I;

из арматурных канатов спиральных семипроволочных класса К-7 по ГОСТ I3840-68*.

Значения принятых нормативных и расчетных сопротивлений арматуры и контролируемое монтажное напряжение приведено в табл.I Выпуска 2. Поперечные ребра и полка панелей армируются плоскими сварными каркасами и сетками из стержневой арматурной стали периодического профиля класса АШ по ГОСТ 578I-82 и обыкновенной арматурной проволоки периодического профиля класса Вр-I по ГОСТ 6727-80.

2.3. Бетон для изготовления панелей принят классов В20, В25, В30 и В35. Бетон для изготовления угловых блоков принят класса В15.

2.4. Марки бетона по морозостойкости указываются в конкретном проекте, руководствуясь данными, приведенными в таблице 9 главы СНиП 2.03.0I-84 "Бетонные и железобетонные конструкции". Виды и марки стали для арматуры и марки прокатных сталей для закладных деталей должны уточняться и указываться в конкретном проекте в зависимости от расчетной температуры по данным Приложения I и 2, СНиП 2.03.0I-84.

2.5. Стеновые панели по назначению в стене здания разделяются на рядовые, панели – перемычки, парапетные, подкарнизные рядовые и подкарнизные панели-перемычки. Рядовые панели воспринимают ветровую нагрузку, приходящую только на поверхность самой панели. Такие панели устанавливаются в глухих участках стен.

Парапетные панели предусмотрены для парапетов стен зданий с внутренним отводом воды с кровли, они воспринимают ветровую нагрузку как рядовые панели и отличаются от них только дополнительными закладными изделиями.

			I.432.I-20.I-00ПЗ
Нач.отд	Царбак		Пояснительная записка
Гл.констр.отд.	Цибаров		Стадия: Р; Лист: I; Листов: 7
Н.контр.	Аксенова		ГОССТРОЙ СССР ЛЕНИНГРАДСКИЙ ПРОМСТРОЙПРОЕКТ
Нач.сект.	Бродский		
Вед.инж.	Агеенко		

Подкарнизные панели рядовые, также рассчитаны на ветровую нагрузку как рядовые и имеют дополнительные закладные изделия для крепления карнизной плиты.

Панели-перемычки и подкарнизные панели-перемычки воспринимают ветровую нагрузку, приходящуюся как на поверхность самой панели, так и на поверхность примыкающего к панели участка оконного проема.

2.6. В серии разработаны панели с высотами 1200 мм, 1800 мм и 2400 мм. В панелях высотой 2400 мм предусмотрены марки панелей с проемами для окон или дверей.

2.7. В продольных ребрах панелей предусмотрены четыре закладных изделия МН 1, предназначенные для крепления панелей к каркасу здания.

В конкретном проекте в зависимости от типа несущих конструкций расположение и количество закладных изделий должно уточняться, и в данные рабочие чертежи должны быть внесены соответствующие коррективы.

Привязка закладных изделий МН 1 выполняется в конкретном проекте.

2.8. Все разработанные в серии панели имеют индекс "ПС" или "ПСН".

Панели типа "ПС" устанавливаются в стене ребрами внутрь здания (основной вариант), а панели типа "ПСН" ребрами наружу здания (на фасад).

Отличаются панели типа "ПСН" от типа "ПС" только расположением закладных изделий МН 1, МН 3 и МН 4 см.документ 1.432.1-20.2--210000 СБ.

2.9. Номенклатуру панелей см.документ 01 НИ. В графе "марка панели" обозначены только панели типа "ПС". Данные для панелей типа "ПСН" идентичны и их следует принимать по этой номенклатуре.

2.10. Расчет и проектирование панелей выполнены в соответствии с главой СНиП 2.01.07-85 "Нагрузки и воздействия" и главой СНиП 2.03.01-84 "Бетонные и железобетонные конструкции".

Расчет панелей на прочность произведен на следующие нагрузки:

а) На усилия от собственного веса, возникающие в процессе распалубки (изгиб из плоскости) и подъемно-транспортных операций (изгиб в плоскости). Собственный вес принят с коэффициентом динамичности, равным 1,5.

б) На усилия возникающие при возведении здания (монтажный случай), при этом панели рассчитаны на нагрузку от собственного веса и ветровую нагрузку, определенную по формуле:

$$W_m = W_o \cdot c \cdot \beta$$

где: c – аэродинамический коэффициент, равный $\pm$ 1,4;

W_o – нормативное значение ветрового давления (приведено в номенклатуре);

β – ширина панели в метрах

в) На усилия в эксплуатационной стадии панели рассчитаны на нагрузку от собственного веса, веса оконных переплетов (только для панелей-перемычек) и горизонтальную ветровую нагрузку, определенную по формуле:

$$W_m = \gamma_f \cdot c \cdot W_o \cdot \beta$$

где: γ_f – коэффициент надежности по нагрузке, равный 1,4;

c – аэродинамический коэффициент, равный +1,0 (активное давление) или – 0,8 (пассивное давление);

W_o – нормативное значение ветрового давления (приведено в номенклатуре панелей с учетом оконного проема)

Расчетная вертикальная нагрузка от веса переплетов, действующая на панель, расположенную снизу оконного проема, не должна превышать 4,0 кН/м (400 кгс/м), а для панелей высотой 1200 мм – 1,7кН/м (170 кгс/м).

2.11. Расчет панелей по второму предельному состоянию (по деформациям и трещиностойкости) произведен на нормативную ветровую нагрузку (см.номенклатуру), при этом трещины в продольных ребрах не образуются. Максимальный прогиб панели принят равным $l/200\ell$
где ℓ – расчетный пролет, равный 11,7 м.

2.12. При расчете напрягаемой арматуры принято, что натяжение арматуры осуществляется механическим способом.

3. ОБЛАСТЬ ПРИМЕНЕНИЯ ПАНЕЛЕЙ

3.1. Панели, разработанные в данной серии, предназначены для стен неотапливаемых производственных зданий в районах строительства с сейсмичностью не выше 6 баллов и при отрицательной температуре 55°С и выше. В конкретном проекте по величине отрицательной расчетной температуры должны быть приняты марки стали на арматуру и закладные изделия, а также указана марка бетона по морозостойкости (см.СНиП 2.03.01-84; Приложение 1 и 2, п.п.2.9 и 2.10).

3.2. В рабочих чертежах серии разработаны панели для условий эксплуатации в неагрессивной среде. В конструкцию панелей, предназначенных для применения в условиях слабо-и среднеагрессивных газовых средах, должны быть внесены следующие изменения:

а) Толщина полки панели должна быть увеличена с 30 до 45 мм с соответствующим увеличением общей высоты плиты, веса и расхода бетона;

б) Защитный слой для сетки полки должен быть увеличен до 20 мм;

в) В арматурных сетках, устанавливаемых в полках панелей, проволочная арматура диаметром Ø 3Вр-I должна быть заменена на проволочную арматуру Ø 4Вр-I.

3.3. Способы антикоррозионной защиты и требуемые показатели проницаемости бетона для изготовления панелей приведены в табл.1.

3.4. Закладные изделия панелей должны быть защищены от коррозии в соответствии с указаниями п.п.2.40; 2.41 и 2.45; СНиП 2.03.11-85 "Защита строительных конструкций от коррозии".

3.5. Панели применяемые в условиях агрессивной среды в конкретном проекте должны иметь специальную марку. В марку таких панелей вводят дополнительные буквенные обозначения "АН", "АП" и "АО", которые пишутся в конце наименования конструкции. Например: ПСАН 120.18-2АтУТ-1.

Буквенные индексы "АН" – указывают, что панели должны выполняться из бетона нормальной проницаемости, буквенные индексы "АП" указывают на бетон пониженной проницаемости, а "АО"-особо низкой.

3.6. Все данные по антикоррозионной защите панелей и закладных изделий, обозначение проницаемости бетона и способы защиты в зависимости от степени агрессивного воздействия газообразной среды и влажности, приведенные в табл.1, приняты по указаниям главы СНиП 2.03.11-85 "Защита строительных конструкций от коррозии".

3.7. Указания по транспортировке панелей, их строповке и складированию следует смотреть в разделе 4 технических требований в выпуске 2. При производстве монтажных работ следует руководствоваться главой СНиП III-16-80 "Бетонные и железобетонные конструкции сборные" и главой СНиП III-4-80 "Техника безопасности в строительстве".

3.8. Степень огнестойкости панелей 0,25 часа.

Копировал 23247-01 6 Формат

4. МАРКИРОВКА ПАНЕЛЕЙ И УГЛОВЫХ БЛОКОВ

4.1. Маркировка панелей произведена в соответствии с ГОСТ 23009-78 "Конструкции и изделия бетонные и железобетонные сборные. Условные обозначения (марки)".

Структура марки панелей принята следующая:

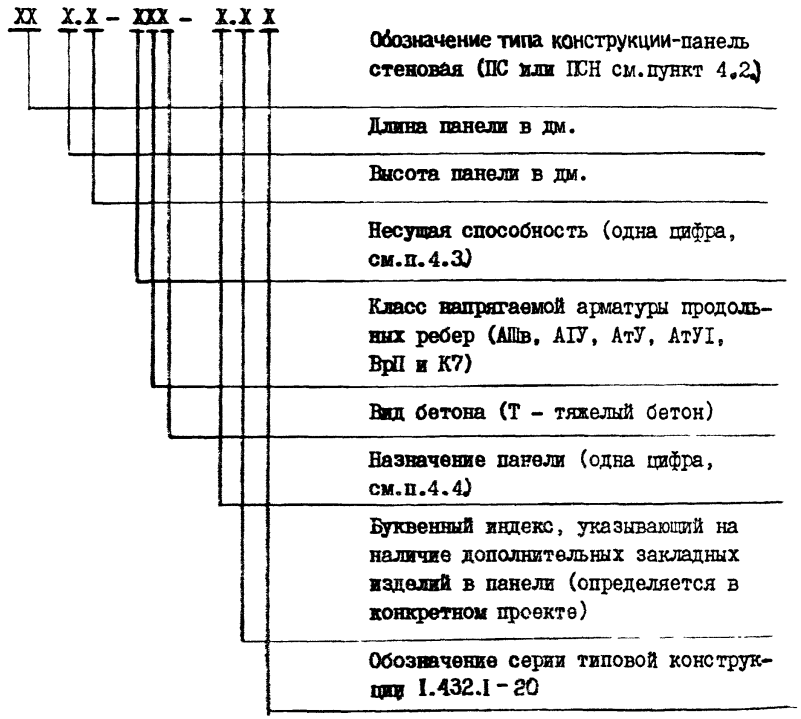

4.2. Панели, имеющие буквенное обозначение "ПС", устанавливаются в стене ребрами внутрь здания. Панели с буквенным обозначением "ПСН" устанавливаются в стене ребрами наружу здания.

4.3. Несущая способность панелей указана цифровыми индексами I и 2, обозначающими величину нормативной ветровой нагрузки для расчета рядовой панели:

цифра I - 550 Па (55 кгс/м^2);

цифра 2 - 900 Па (90 кгс/м^2).

4.4. Назначение панелей определяется одним цифровым индексом, который обозначает:

цифра I - рядовая панель;

2 - парапетная, при нулевой привязке продольной стены;

3 - парапетная, при привязке продольной стены 250 мм;

4 - панель-перемычка,

5 - подкарнизная панель рядовая;

6 - подкарнизная панель-перемычка;

7 - рядовая панель с дверным проемом;

8 - рядовая панель с оконным проемом;

Пример маркировки: ПС I20.I8-2АтУТ-I.

Панель стеновая длиной I2000 мм с установкой ребрами внутрь здания, высотой I800 мм, рассчитана на ветровую нагрузку 900 Па (90 кгс/м^2) с напрягаемой арматурой в продольных ребрах класса Ат-V выполняется из тяжелого бетона, панель рядовая.

4.5. Структура марки угловых блоков принята следующая:

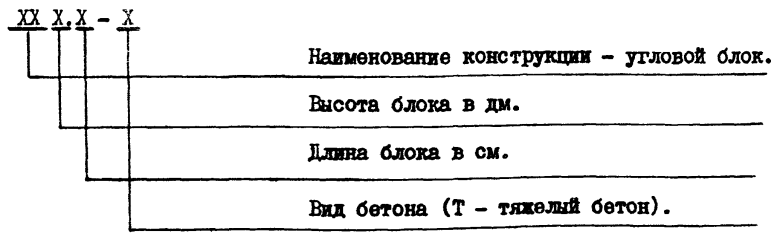

Инв.№ подл. | Подпись и дата | Взам. инв. №

5. КОНСТРУКЦИЯ ПАНЕЛЬНЫХ СТЕН

5.I. Панели настоящей серии предназначены для самонесущих и навесных стен. Максимальная высота самонесущих стен определяется расчетом на смятие панелей в местах их опирания на фундаментную балку. При опирании глухой стены на фундаментную балку этот участок стены следует рассматривать как самонесущий. Предельная высота глухого участка стены не должна превышать I6,0 м.

5.2. Цокольная часть стены может выполняться из панелей любой высоты (I200, I800 и 2400 мм) с обязательным опиранием их на фундаментную балку.

Фундаментные балки принимаются по серии I.4I5.I-2 "Балки фундаментные железобетонные для наружных и внутренних стен производственных зданий промышленных предприятий". Выпуск 2.

5.3. Принятые в серии типоразмеры панелей определяют решения стен с проемами ленточного остекления и выполнение части стены, выше первого проема, как навесной.

При проектировании оконных проемов необходимо соблюдать следующие условия:

а) панели-перемычки должны устанавливаться сверху и снизу оконного проема;

б) высоты проемов не должны превышать величин, указанных в табл.2 (лист 6).

Схемы оконных проемов приведены на рис.I (лист 7).

Максимальная высота h оконного проема приведена в таблице 2 и определена из условия прочности панелей на ветровые нагрузки и максимального веса переплетов на панель-перемычку (см.п.2.I0).

При необходимости в конкретном проекте иметь окна большей высоты, соответствующая часть ветровой нагрузки с поверхности проема должна быть воспринята горизонтальными ветровыми ригелями.

5.4. Панели, расположенные над оконными проемами, устанавливаются на стальные опорные консоли (марок РК-I или ТК-I), которые привариваются к колоннам. Стальные консоли предусматриваются также и на глухих участках стен во избежание разрушения панелей от веса вышележащего участка стены.

Консоли в конкретном проекте стены следует выполнять, руководствуясь схемами расположения опорных стальных консолей, приведенными на документах 0I и 02. Расстояние между консолями по высоте определяется прочностью консолей и прочностью панелей в местах опирания.

При одновременном применении в стене панелей типа "ПС" и "ПСН", опорные консоли должны устанавливаться по высоте стены так, чтобы не допускать опирания панелей с разным расположением ребер друг на друга см.документ 02.

5.5. Углы зданий решаются с помощью угловых блоков. Номенклатура угловых блоков приведена на документе 02 НИ.

5.6. Крепление панелей к каркасу здания следует производить руководствуясь серией 2.432-I "Монтажные узлы панельных стен отапливаемых одноэтажных производственных зданий с железобетонным каркасом" выпуск 0-I "Материалы для проектирования стен из панелей длиной I2 м". Узлы разработаны в выпуске I этой же серии.

В настоящем выпуске на документах0IУ, 02У разработаны узлы крепления углов зданий, которые отсутствуют в серии 2.432-I.

На документах 0I и 02 данного альбома приведены схемы расположения стеновых панелей, которыми следует руководствоваться в конкретном проекте.

5.7. Рабочие чертежи стальных изделий крепления панелей, за исключением опорных консолей, приведены в серии I.439-2 "Стальные изделия крепления панельных стен одноэтажных производственных зданий с железо-

Таблица I

Влажностный режим помещения	Группа газов	Степень агрессивного воздействия газообразной среды	Проницаемость бетона при напрягаемой арматуре классов						Группа покрытия
			A-IIв	A-IV	Ат-V	Ат-VI	Вр-II	К-7	
Сухой	А	неагрессивная	Н	Н	Н	Н	Н	Н	-
	В	неагрессивная	Н	Н	Н	Н	Н	Н	-
	С	слабоагрессивная	Н	Н	II	II	О	О	-
	Д	среднеагрессивная	II	II	О	О	О	О	III
Нормальный	А	неагрессивная	Н	Н	Н	Н	Н	Н	-
	В	слабоагрессивная	Н	Н	II	II	О	О	-
	С	среднеагрессивная	II	II	О	О	О	О	III
Влажный	А	слабоагрессивная	Н	Н	II	II	О	О	-
	В	среднеагрессивная	II	II	О	О	О	О	III

бетонным каркасом".

Опорные консоли разработаны на документе 01.00.

5.8. Швы между панелями следует выполнять по конструкциям, приведенным на стр.53 серии 2.432-I, выпуск I.

Швы, как правило, должны заполняться цементным раствором, резиновыми пористыми уплотняющими прокладками по ГОСТ 19177-81 и герметизирующей тиоколовой мастикой ТУ 84-246-75, защищающей упругие прокладки от внешних атмосферных воздействий и солнечной радиации. Заполнение швов следует производить в соответствии с "Указаниями по герметизации стыков при монтаже строительных конструкций" СН 420-71.

Таблица 2

Район ветровой нагрузки	Размер панели-перемычки м	Максимальная высота оконного проема h(м.) при отметке верха проема						
		I0	I5	20	25	30	40	50
I	I,2xI2	3,0	3,0	3,0	3,0	3,0	3,0	3,0
	I,8xI2	6,0	6,0	5,4	4,8	4,2	3,6	3,6
	2,4xI2	7,2	6,0	4,8	4,8	4,2	3,6	3,0
II	I,2xI2	3,0	3,0	3,0	3,0	3,0	2,4	2,4
	I,8xI2	4,8	4,2	3,6	3,0	3,0	2,4	2,4
	2,4xI2	4,8	4,2	3,6	3,0	2,4	2,4	I,8
III	I,2xI2	3,0	3,0	2,4	2,4	2,4	I,8	I,8
	I,8xI2	3,6	3,0	2,4	I,8	I,8	I,2	I,2
	2,4xI2	3,0	2,4	I,8	I,8	I,2	I,2	0,6
IУ	I,2xI2	2,4	2,4	I,8	I,8	I,8	I,2	I,2
	I,8xI2	2,4	I,8	I,2	I,2	I,2	0,6	0,6
	2,4xI2	I,8	I,8	I,2	I,2	0,6	0,6	-

Применение для заполнения швов одного цементного раствора допускается только при отсутствии упругих уплотняющих материалов.

Рис.I

СХЕМЫ ОКОННЫХ ПРОЕМОВ

а) при одноярусном остеклении б) при двухярусном остеклении

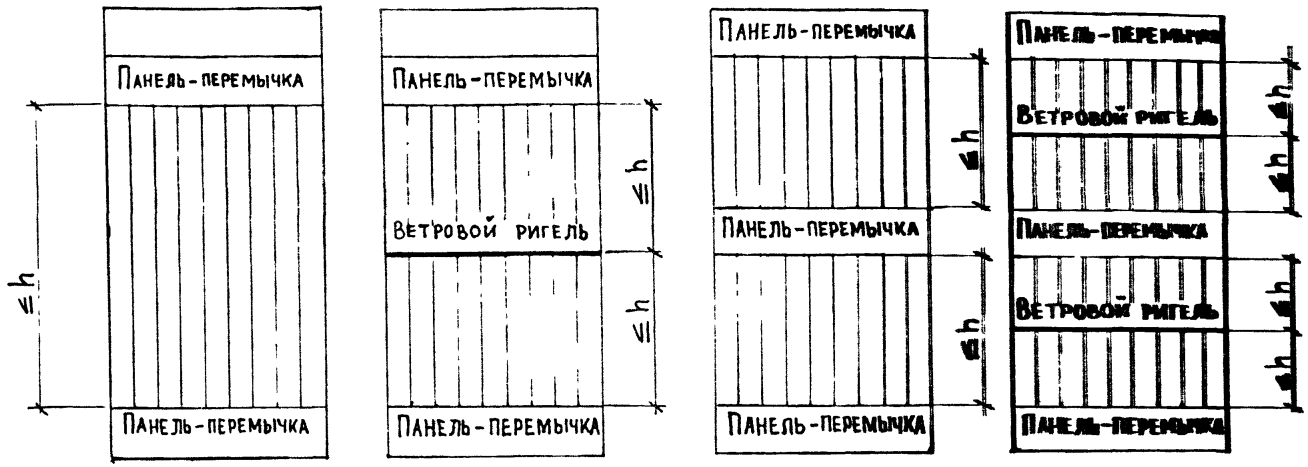

5.9. В настоящей серии панелей заполнение оконных проемов предусматривается по серии I.436.3-2I "Окна с переплетами из гнутосварных стальных профилей и механизмы открывания". Ленточное остекление должно выполняться (набираться) из окон шириной 2 м.

5.I0. Крепление переплетов осуществляется к закладным изделиям, расположенным в продольных ребрах панелей-перемычек, через 2 м.

5.II. В серии разработана цокольная панель высотой 2,4 м с дверным проемом. Двери предусматриваются по серии I.436.3-I9 "Двери с применением гнутых профилей из тонколистовой стали". Выпуск 0, I.

5.I2. В настоящей серии разработанные ребристые стеновые панели могут устанавливаться ребрами внутрь и наружу здания. Это позволяет разнообразить фасады, придать им большую художественную выразительность, а также может иметь и [illegible]циональное назначение. Например, в цехах с пыльным производством или при примыкании к стене внутри здания встроенной этажерки. Примеры таких архитектурных решений фасадов, а также детали устройства дверей и ворот при двенадцатиметровом шаге колонн даны на документах 0IAP ... 06AP.

5.I3. После установки панелей рекомендуется дополнительно скрепить их между собой в середине двумя болтами, пропускаемые в отверстия в ребрах. Это вызвано возможным небольшим изгибом панелей при изготовлении их от натяжения.

Эскиз	Обозначение	Марка изделия	Размеры, мм L	B	h	Расход материалов: Класс бетона	Бетон, м³	Сталь, кг	Масса изделия, т	Нормативная нагрузка от ветра кПа (кгс/м²)	Назначение панели
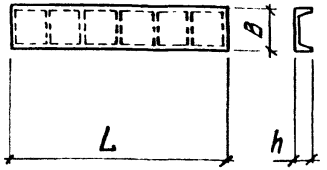	1.432.1-20.2-01.00 00	ПС 120.12-1АтVТ-1	11970	1185	300	В25	1,22	82,4	3,0	0,55(55)	Рядовые панели*
	-01	ПС 120.12-2АтVТ-1				В25		110,7		0,90(90)	
	-02	ПС 120.12-1АтVIТ-1				В30		82,4		0,55(55)	
	-03	ПС 120.12-2АтVIТ-1				В30		95,3		0,90(90)	
	-04	ПС 120.12-1ВрIIТ-1				В20		83,0		0,55(55)	
	-05	ПС 120.12-2ВрIIТ-1				В30		98,2		0,90(90)	
	-06	ПС 120.12-2К7Т-1				В30		87,5		0,90(90)	
	-07	ПС 120.12-1АIIIВТ-1				В20		95,3		0,55(55)	
	-08	ПС 120.12-2АIIIВТ-1				В20		128,4		0,90(90)	
	-09	ПС 120.12-1АIVТ-1				В20		95,3		0,55(55)	
	-10	ПС 120.12-2АIVТ-1				В20		128,4		0,90(90)	
	1.432.1-20.2-02.00 00	ПС 120.18-1АтVТ-1	11970	1785	300	В25	1,49	103,7	3,7	0,55(55)	
	-01	ПС 120.18-2АтVТ-1				В30		136,8		0,90(90)	
	-02	ПС 120.18-1АтVIТ-1				В30		103,7		0,55(55)	
	-03	ПС 120.18-2АтVIТ-1				В30		119,1		0,90(90)	
	-04	ПС 120.18-1ВрIIТ-1				В25		91,4		0,55(55)	
	-05	ПС 120.18-2ВрIIТ-1				В30		114,1		0,90(90)	
	-06	ПС 120.18-2К7Т-1				В30		115,3		0,90(90)	
	-07	ПС 120.18-1АIIIВТ-1				В20		119,1		0,55(55)	
	-08	ПС 120.18-2АIIIВТ-1				В20		179,4		0,90(90)	
	-09	ПС 120.18-1АIVТ-1				В20		119,1		0,55(55)	
	-10	ПС 120.18-2АIVТ-1				В25		157,0		0,90(90)	

* Панели марки ПСН в номенклатуре условно не приведены

Панели марки ПСН следует смотреть по соответствующим маркам панелей ПС (например: ПСН 120.18-2АтVIТ-1 смотреть ПС 120.18-2АтVIТ-1), так как они отличаются только установкой закладных изделий МН1; МН3; МН4 (см. докум. 1.432.1-20.2-21.00 00 СБ)

Нач.отд.	Царбак	
Гл.констр.отд.	Цибаров	
Н.контр.	Аксенова	
Нач.сект.	Бродский	
Вед.инж.	Агевико	
Инженер	Бобевич	

1.432.1-20.1-01НИ

Номенклатура стеновых панелей

Стадия	Лист	Листов
Р	1	8

Госстрой СССР Ленинградский промстройпроект

Эскиз	Обозначение	Марка изделия	Размеры, мм L	B	h	Расход материалов: Класс бетона	Бетон, м³	Сталь, кг	Масса изделия т	Нормат. нагрузка от ветра кПа (кгс/м²)	Назначение панели
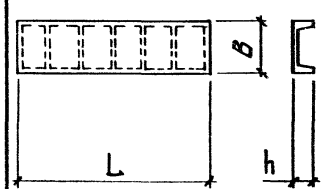	1.432.1-20.2-03.00 00	ПС 120.24-1АтVТ-1	11970	2385	300	В25	1,79	127,9	4,5	0,55(55)	Рядовые панели
	-01	ПС 120.24-2АтVТ-1				В35		165,8		0,90(90)	
	-02	ПС 120.24-1АтVIТ-1				В30		112,5		0,55(55)	
	-03	ПС 120.24-2АтVIТ-1				В35		165,8		0,90(90)	
	-04	ПС 120.24-1ВрIIТ-1				В30		115,4		0,55(55)	
	-05	ПС 120.24-2ВрIIТ-1				В35		145,6		0,90(90)	
	-06	ПС 120.24-1К7Т-1				В30		104,7		0,55(55)	
	-07	ПС 120.24-2К7Т-1				В35		151,3		0,90(90)	
	-08	ПС 120.24-1АIIIвТ-1				В25		145,6		0,55(55)	
	-09	ПС 120.24-2АIIIвТ-1				В35		188,3		0,90(90)	
	-10	ПС 120.24-1АIVТ-1				В20		145,6		0,55(55)	
	-11	ПС 120.24-2АIVТ-1				В35		188,3		0,90(90)	
	1.432.1-20.2-04.00 00	ПС 120.12-1АтVТ-2	11970	1185	300	В25	1,22	88,7	3,0	0,55(55)	Парапетные панели при привязке продольной стены „0"
	-01	ПС 120.12-2АтVТ-2				В25		117,0		0,90(90)	
	-02	ПС 120.12-1АтVIТ-2				В30		88,7		0,55(55)	
	-03	ПС 120.12-2АтVIТ-2				В30		101,6		0,90(90)	
	-04	ПС 120.12-1ВрIIТ-2				В20		89,3		0,55(55)	
	-05	ПС 120.12-2ВрIIТ-2				В30		104,5		0,90(90)	
	-06	ПС 120.12-2К7Т-2				В30		93,8		0,90(90)	
	-07	ПС 120.12-1АIIIвТ-2				В20		101,6		0,55(55)	
	-08	ПС 120.12-2АIIIвТ-2				В20		134,7		0,90(90)	
	-09	ПС 120.12-1АIVТ-2				В20		101,6		0,55(55)	
	-10	ПС 120.12-2АIVТ-2				В20		134,7		0,90(90)	

Эскиз	Обозначение	Марка изделия	Размеры, мм L	B	h	Расход материалов: Класс бетона	Бетон, м³	Сталь, кг	Масса изделия т	Нормат. нагрузка от ветра кПа (кгс/м²)	Назначение панели
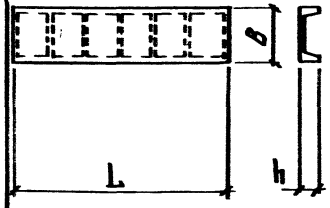	1.432.1-20.2-05.00 00	ПС 120.18-1АтVТ-2	11970	1785	300	В25	1,49	109,9	3,7	0,55(55)	Парапетные панели при привязке продольной стены „0"
	-01	ПС 120.18-2АтVТ-2				В30		143,0		0,90(90)	
	-02	ПС 120.18-1АтVIТ-2				В30		109,9		0,55(55)	
	-03	ПС 120.18-2АтVIТ-2				В30		125,3		0,90(90)	
	-04	ПС 120.18-1ВрIIТ-2				В25		97,6		0,55(55)	
	-05	ПС 120.18-2ВрIIТ-2				В30		120,3		0,90(90)	
	-06	ПС 120.18-2К7Т-2				В30		121,6		0,90(90)	
	-07	ПС 120.18-1АIIIвТ-2				В20		125,3		0,55(55)	
	-08	ПС 120.18-2АIIIвТ-2				В20		185,7		0,90(90)	
	-09	ПС 120.18-1АIVТ-2				В20		125,3		0,55(55)	
	-10	ПС 120.18-2АIVТ-2				В25		163,2		0,90(90)	
	1.432.1-20.2-06.00 00	ПС 120.24-1АтVТ-2	11970	2385	300	В25	1,79	134,1	4,5	0,55(55)	
	-01	ПС 120.24-2АтVТ-2				В35		172,0		0,90(90)	
	-02	ПС 120.24-1АтVIТ-2				В30		118,7		0,55(55)	
	-03	ПС 120.24-2АтVIТ-2				В35		172,0		0,90(90)	
	-04	ПС 120.24-1ВрIIТ-2				В30		121,6		0,55(55)	
	-05	ПС 120.24-2ВрIIТ-2				В35		151,8		0,90(90)	
	-06	ПС 120.24-1К7Т-2				В30		110,8		0,55(55)	
	-07	ПС 120.24-2К7Т-2				В35		157,5		0,90(90)	
	-08	ПС 120.24-1АIIIвТ-2				В25		151,8		0,55(55)	
	-09	ПС 120.24-2АIIIвТ-2				В35		194,4		0,90(90)	
	-10	ПС 120.24-1АIVТ-2				В20		151,8		0,55(55)	
	-11	ПС 120.24-2АIVТ-2				В35		194,4		0,90(90)	

Эскиз	Обозначение	Марка изделия	Размеры, мм L	B	h	Расход материалов: Класс бетона	Бетон, м³	Сталь, кг	Масса изделия, т	Нормат. нагрузка от ветра кгс/м² (кПа)	Назначение панели
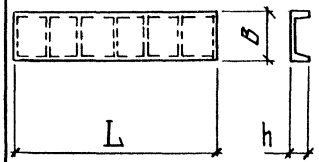	1.432.1-20.2-07.00 ПО	ПС120.12-1АтVТ-3	11970	1185	300	В25	1,22	93,9	3,0	0,55(55)	Парапетные панели при привязке к продольной стене „250"
	-01	ПС120.12-2АтVТ-3				В25		122,2		0,90(90)	
	-02	ПС120.12-1АтVIТ-3				В30		93,9		0,55(55)	
	-03	ПС120.12-2АтVIТ-3				В30		106,8		0,90(90)	
	-04	ПС120.12-1ВрIIТ-3				В20		94,5		0,55(55)	
	-05	ПС120.12-2ВрIIТ-3				В30		109,7		0,90(90)	
	-06	ПС120.12-2К7Т-3				В30		98,9		0,90(90)	
	-07	ПС120.12-1АIIIвТ-3				В20		106,8		0,55(55)	
	-08	ПС120.12-2АIIIвТ-3				В20		139,9		0,90(90)	
	-09	ПС120.12-1АIVТ-3				В20		106,8		0,55(55)	
	-10	ПС120.12-2АIVТ-3				В20		139,9		0,90(90)	
	1.432.1-20.2-08.00 ПО	ПС120.18-1АтVТ-3	11970	1785	300	В25	1,49	115,2	3,7	0,55(55)	
	-01	ПС120.18-2АтVТ-3				В30		148,3		0,90(90)	
	-02	ПС120.18-1АтVIТ-3				В30		115,2		0,55(55)	
	-03	ПС120.18-2АтVIТ-3				В30		130,6		0,90(90)	
	-04	ПС120.18-1ВрIIТ-3				В25		102,9		0,55(55)	
	-05	ПС120.18-2ВрIIТ-3				В30		125,6		0,90(90)	
	-06	ПС120.18-2К7Т-3				В30		126,9		0,90(90)	
	-07	ПС120.18-1АIIIвТ-3				В20		130,6		0,55(55)	
	-08	ПС120.18-2АIIIвТ-3				В20		191,0		0,90(90)	
	-09	ПС120.18-1АIVТ-3				В20		130,6		0,55(55)	
	-10	ПС120.18-2АIVТ-3				В25		168,5		0,90(90)	
	1.432.1-20.2-09.00 ПО	ПС120.24-1АтVТ-3	11970	2385	300	В25	1,79	138,4	4,5	0,55(55)	
	-01	ПС120.24-2АтVТ-3				В35		177,3		0,90(90)	
	-02	ПС120.24-1АтVIТ-3				В30		124,0		0,55(55)	

Эскиз	Обозначение	Марка изделия	Размеры, мм L	B	h	Расход материалов: Класс бетона	Бетон, м³	Сталь, кг	Масса изделия, т	Нормат. нагрузка от ветра кПа (кгс/м²)	Назначение панели
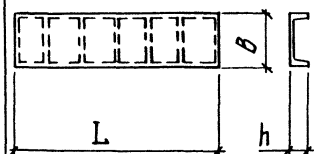	1.432.1-20.2-09.00 00-03	ПС120.24-2АтVIТ-3	11970	2385	300	В35	1,79	177,3	4,5	0,90(90)	Парапетные панели при привязке к продольной стене „250"
	-04	ПС120.24-1ВрIIТ-3				В30		126,9		0,55(55)	
	-05	ПС120.24-2ВрIIТ-3				В35		157,1		0,90(90)	
	-06	ПС120.24-1К7Т-3				В30		116,2		0,55(55)	
	-07	ПС120.24-2К7Т-3				В35		162,8		0,90(90)	
	-08	ПС120.24-1АIIIвТ-3				В25		153,1		0,55(55)	
	-09	ПС120.24-2АIIIвТ-3				В35		199,8		0,90(90)	
	-10	ПС120.24-1АIVТ-3				В20		153,1		0,55(55)	
	-11	ПС120.24-2АIVТ-3				В35		199,8		0,90(90)	
	1.432.1-20.2-10.00 00	ПС120.12-2АтVТ-4	11970	1185	300	В35	1,22	176,2	3,0	1,90(190)	Панели-перемычки
	-01	ПС120.12-2АтVIТ-4				В35		176,2		1,90(190)	
	-02	ПС120.12-2ВрIIТ-4				В30		156,0		1,90(190)	
	-03	ПС120.12-2К7Т-4				В35		161,7		1,90(190)	
	-04	ПС120.12-2АIIIвТ-4				В35		198,7		1,90(190)	
	-05	ПС120.12-2АIVТ-4				В35		198,7		1,90(190)	
	1.432.1-20.2-11.00 00	ПС120.18-2АтVТ-4	11970	1785	300	В35	1,49	184,8	3,7	1,35(135)	
	-01	ПС120.18-2АтVIТ-4				В35		184,8		1,35(135)	
	-02	ПС120.18-2ВрIIТ-4				В35		164,6		1,35(135)	
	-03	ПС120.18-2К7Т-4				В35		170,3		1,35(135)	
	-04	ПС120.18-2АIIIвТ-4				В35		207,3		1,35(135)	
	-05	ПС120.18-2АIVТ-4				В35		207,3		1,35(135)	
	1.432.1-20.2-12.00 00	ПС120.24-2АтVТ-4	11970	2385	300	В35	1,79	193,4	4,5	1,08(108)	
	-01	ПС120.24-2АтVIТ-4				В35		193,4		1,08(108)	
	-02	ПС120.24-2ВрIIТ-4				В35		173,2		1,08(108)	
	-03	ПС120.24-2К7Т-4				В35		178,9		1,08(108)	
	-04	ПС120.24-2АIIIвТ-4				В35		215,9		1,08(108)	
	-05	ПС120.24-2АIVТ-4				В35		215,9		1,08(108)	

Инв. № подл. | Подпись и дата | Взам. инв. №

Эскиз	Обозначение	Марка изделия	Размеры, мм L	B	h	Расход материалов: Класс бетона	Бетон, м³	Сталь, кг	Масса изделия, т	Нормат. нагрузка от ветра кПа (кгс/м²)	Назначение панели
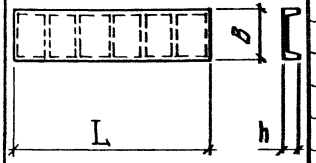	1.432.1-20.2-[illegible]	ПС120.12-1АтVТ-5	11970	1185	300	В25	1,22	93,4	3,0	0,55(55)	Панели подкарнизные
	-01	ПС120.12-2АтVТ-5				В25		121,7		0,90(90)	
	-02	ПС120.12-1АтVIТ-5				В30		93,4		0,55(55)	
	-03	ПС120.12-2АтVIТ-5				В30		106,3		0,90(90)	
	-04	ПС120.12-1ВрIIТ-5				В20		94,0		0,55(55)	
	-05	ПС120.12-2ВрIIТ-5				В30		109,2		0,90(90)	
	-06	ПС120.12-2К7Т-5				В30		98,5		0,90(90)	
	-07	ПС120.12-1АIIIвТ-5				В20		106,3		0,55(55)	
	-08	ПС120.12-2АIIIвТ-5				В20		139,4		0,90(90)	
	-09	ПС120.12-1АIVТ-5				В20		106,3		0,55(55)	
	-10	ПС120.12-2АIVТ-5				В20		139,4		0,90(90)	
	1.432.1-20.2-[illegible]	ПС120.18-1АтVТ-5	11970	1785	300	В25	1,49	114,7	3,7	0,55(55)	
	-01	ПС120.18-2АтVТ-5				В30		147,8		0,90(90)	
	-02	ПС120.18-1АтVIТ-5				В30		114,7		0,55(55)	
	-03	ПС120.18-2АтVIТ-5				В30		130,1		0,90(90)	
	-04	ПС120.18-1ВрIIТ-5				В25		102,4		0,55(55)	
	-05	ПС120.18-2ВрIIТ-5				В30		125,1		0,90(90)	
	-06	ПС120.18-2К7Т-5				В30		126,4		0,90(90)	
	-07	ПС120.18-1АIIIвТ-5				В20		130,1		0,55(55)	
	-08	ПС120.18-2АIIIвТ-5				В20		190,5		0,90(90)	
	-09	ПС120.18-1АIVТ-5				В20		130,1		0,55(55)	
	-10	ПС120.18-2АIVТ-5				В25		168,0		0,90(90)	

Эскиз	Обозначение	Марка изделия	Размеры, мм L	B	h	Расход материалов: Класс бетона	Бетон, м³	Сталь, кг	Масса изделия, т	Нормат. нагрузка от ветра кПа (кгс/м²)	Назначение панели
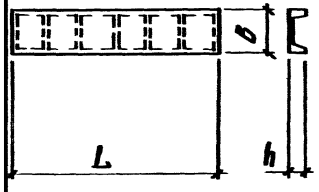	1.432.1-20.2-15.00 00	ПС120.24-1АтVТ-5	11970	2385	300	В25	1,79	138,9	4,5	0,55(55)	Панели подкарнизные
	-01	ПС120.24-2АтVТ-5				В35		176,8		0,90(90)	
	-02	ПС120.24-1АтVIТ-5				В30		123,5		0,55(55)	
	-03	ПС120.24-2АтVIТ-5				В35		176,8		0,90(90)	
	-04	ПС120.24-1ВрIIТ-5				В30		126,4		0,55(55)	
	-05	ПС120.24-2ВрIIТ-5				В35		156,6		0,90(90)	
	-06	ПС120.24-1К7Т-5				В30		115,7		0,55(55)	
	-07	ПС120.24-2К7Т-5				В35		162,3		0,90(90)	
	-08	ПС120.24-1АIIIвТ-5				В25		156,6		0,55(55)	
	-09	ПС120.24-2АIIIвТ-5				В35		199,3		0,90(90)	
	-10	ПС120.24-1АIVТ-5				В20		156,6		0,55(55)	
	-11	ПС120.24-2АIVТ-5				В35		199,3		0,90(90)	
	1.432.1-20.2-16.00 00	ПС120.12-2АтVТ-6	11970	1185	300	В35	1,22	174,9	3,0	1,90 (190)	Панели подкарнизные - перемычки
	-01	ПС120.12-2АтVIТ-6				В35		174,9			
	-02	ПС120.12-2ВрIIТ-6				В35		154,7			
	-03	ПС120.12-2К7Т-6				В35		160,4			
	-04	ПС120.12-2АIIIвТ-6				В35		197,4			
	-05	ПС120.12-2АIVТ-6				В35		197,4			
	1.432.1-20.2-17.00 00	ПС120.18-2АтVТ-6	11970	1785	300	В35	1,49	183,5	3,7	1,35 (135)	
	-01	ПС120.18-2АтVIТ-6				В35		183,5			
	-02	ПС120.18-2ВрIIТ-6				В35		163,3			
	-03	ПС120.18-2К7Т-6				В35		169,0			
	-04	ПС120.18-2АIIIвТ-6				В35		206,0			
	-05	ПС120.18-2АIVТ-6				В35		206,0			

Копировал 23247-01 17 Формат

Эскиз	Обозначение	Марка изделия	Размеры, мм L	B	h	Расход материалов: Класс бетона	Бетон, м³	Сталь, кг	Масса изделия, т	Нормат. нагрузки от ветра кПа (кгс/м²)	Назначение панели
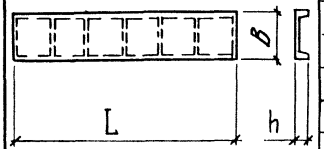	1.432.1-20.2-18.00 ОО	ПС 120.24-2АтVТ-6	11970	2385	300	В35	1,79	192,1	4,5	1,08 (108)	Панели подкарнизные - перемычки
	-01	ПС 120.24-2АтVIТ-6				В35		192,1			
	-02	ПС 120.24-2ВрIIТ-6				В35		171,9			
	-03	ПС 120.24-2К7Т-6				В35		177,6			
	-04	ПС 120.24-2АIIIвТ-6				В35		214,6			
	-05	ПС 120.24-2АIVТ-6				В35		214,6			
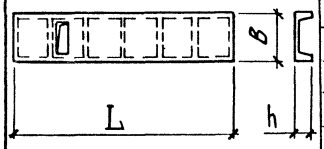	1.432.1-20.2-19.00 ОО	ПС 120.24-1АтVТ-7	11970	2385	300	В25	1,80	151,8	4,5	0,55 (55)	Панели рядовые с дверным проемом
	-01	ПС 120.24-1АтVIТ-7				В30		136,4			
	-02	ПС 120.24-1ВрIIТ-7				В30		139,3			
	-03	ПС 120.24-1К7Т-7				В30		128,6			
	-04	ПС 120.24-1АIIIвТ-7				В25		169,5			
	-05	ПС 120.24-1АIVТ-7				В20		169,5			
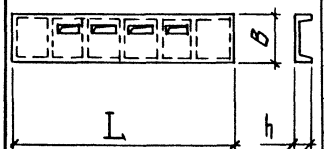	1.432.1-20.2-20.00 ОО	ПС 120.24-1АтVТ-8	11970	2385	300	В25	1,78	155,0	4,5	0,55 (55)	Панели рядовые с проемами для окон
	-01	ПС 120.24-1АтVIТ-8				В30		139,6			
	-02	ПС 120.24-1ВрIIТ-8				В30		142,5			
	-03	ПС 120.24-1К7Т-8				В30		131,8			
	-04	ПС 120.24-1АIIIвТ-8				В25		172,7			
	-05	ПС 120.24-1АIVТ-8				В20		172,7			

Эскиз	Обозначение	Марка изделия	Размеры, мм			Расход материалов			Масса изделия (т)	Назначение блока
			H	B	A	Класс бетона	Бетон, м³	Сталь, кг		
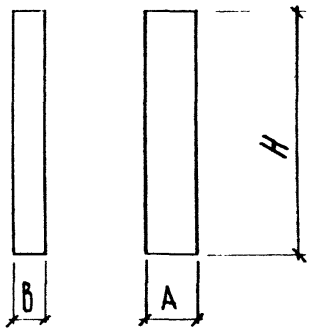	1.432.1-20.2-22.0000	УБ 12.30-Т	1185	300	300	В15	0,11	1,2	0,27	Для углов здания с нулевой привязкой продольной стены
	-01	УБ 18.30-Т	1785	300	300	В15	0,16	1,4	0,40	
	-02	УБ 24.30-Т	2385	300	300	В15	0,21	1,7	0,54	
	1.432.1-20.2-23.0000	УБ 12.55-Т	1185	300	550	В15	0,20	1,3	0,50	Для углов здания с привязкой продольной стены „250"
	-01	УБ18.55-Т	1785	300	550	В15	0,29	1,7	0,73	
	-02	УБ 24.55-Т	2385	300	550	В15	0,39	2,0	0,98	
	1.432.1-20.2-24.0000	УБ12.80-Т	1185	300	800	В15	0,28	4,6	0,70	Для углов здания с привязкой продольной стены „500
	-01	УБ 18.80-Т	1785	300	800	В15	0,43	5,0	1,08	
	-02	УБ 24.80-Т	2385	300	800	В15	0,57	5,4	1,43	

Нач.отд.	Цырбак	
Гл.констр.отд.	Цибарев	
Н.контр.	Анисимов	
Нач.сект.	Бродский	
Вед.инж.	Левенко	
Инженер	Бабович	

1.432.1-20.1-02 НИ

Номенклатура угловых блоков

Стадия	Лист	Листов
Р		1

ГОССТРОЙ СССР
ЛЕНИНГРАДСКИЙ ПРОМСТРОЙПРОЕКТ

Копировал 23247-01 19 Формат

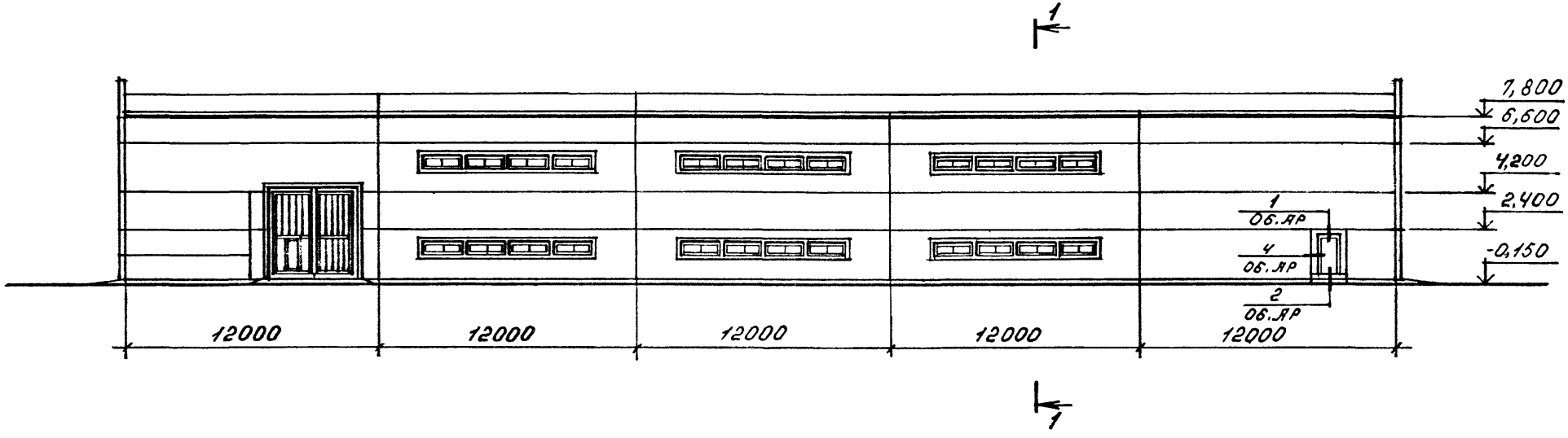

1-1

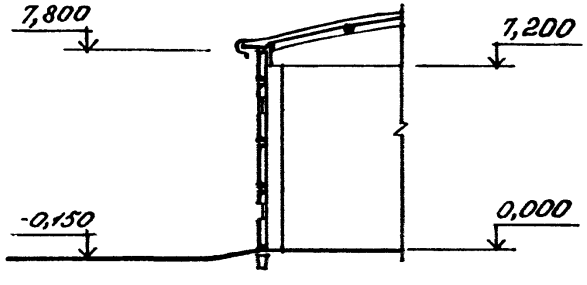

Нач.отд.	Царбак		
Н.контр	Аксёнова		
Гл.арх.отд.	Хрущев		
Рук.гр	Новикова		
	Баранова		
Ст.техн.	Никифорова		

1.432.1-20.1-01 АР

Пример решения фасада с окнами h = 600 мм

Стадия	Лист	Листов
Р		1

ГОССТРОЙ СССР
ЛЕНИНГРАДСКИЙ ПРОМСТРОЙПРОЕКТ

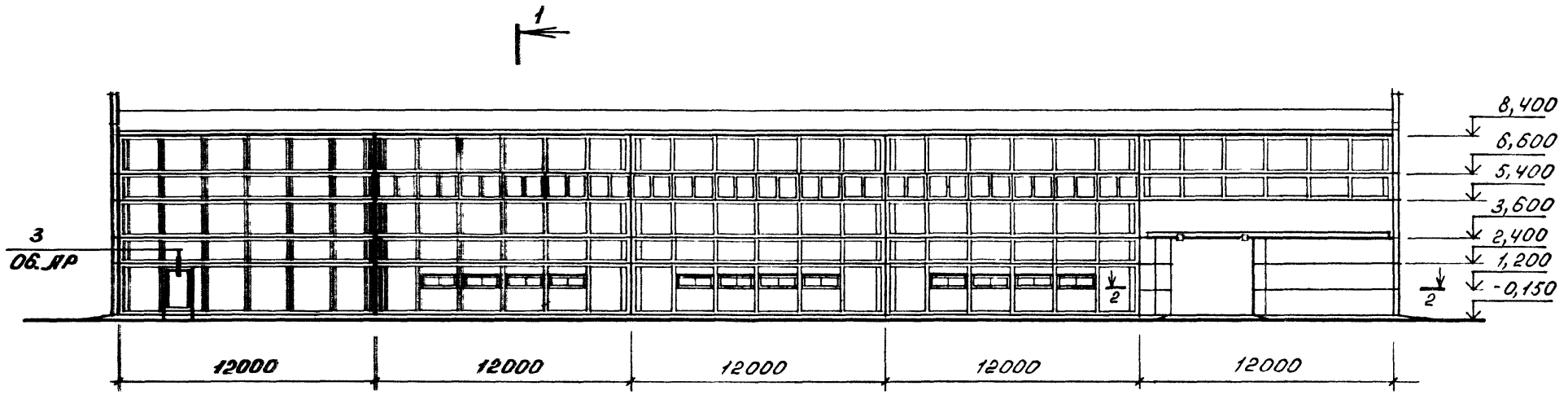

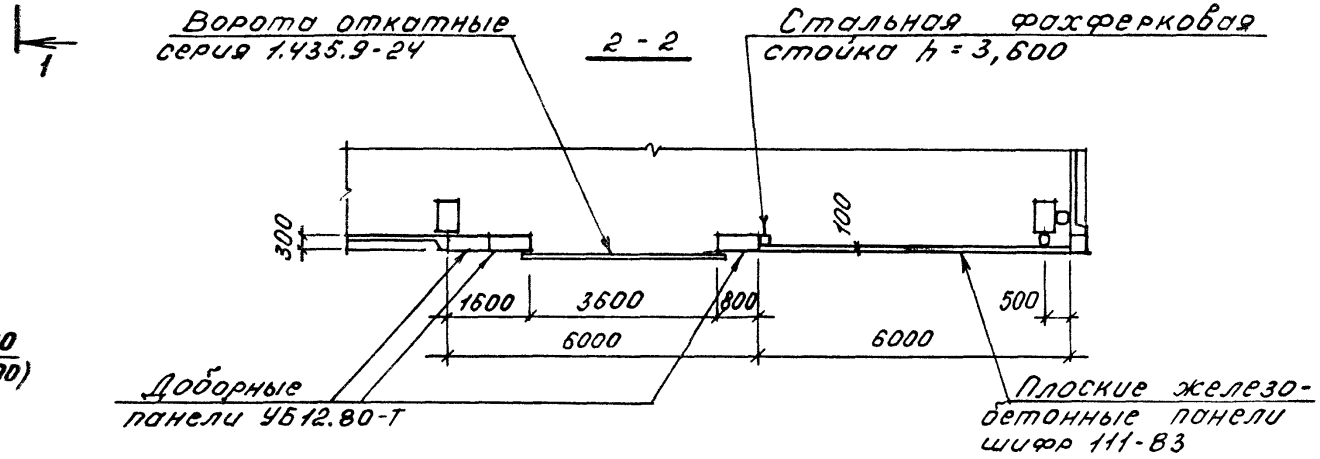

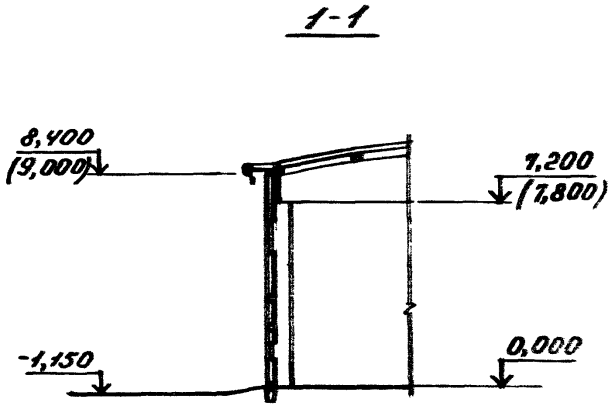

Нач.отд	Царбак			1.432.1-20.1-02 АР
Н.контр	Аксёнова			
Гл.арх.отд.	Хрушев			Пример решения фасада цеха с пыльным производством
Рук.гр	Новикова			Стадия: Р; Лист: ; Листов: 1
Арх.	Баранова			ГОССТРОЙ СССР ЛЕНИНГРАДСКИЙ ПРОМСТРОЙПРОЕКТ
Ст.техн.	Никифорова			

Инв.№ подл. | Подпись и дата | Взам. инв.№

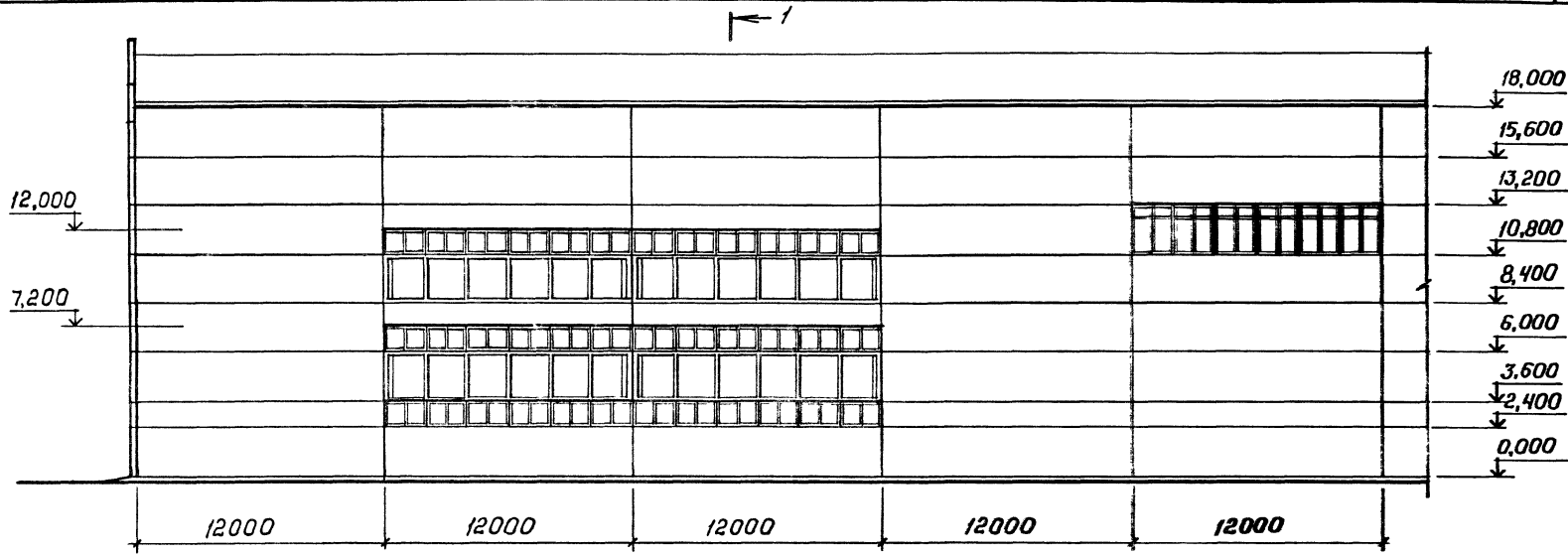

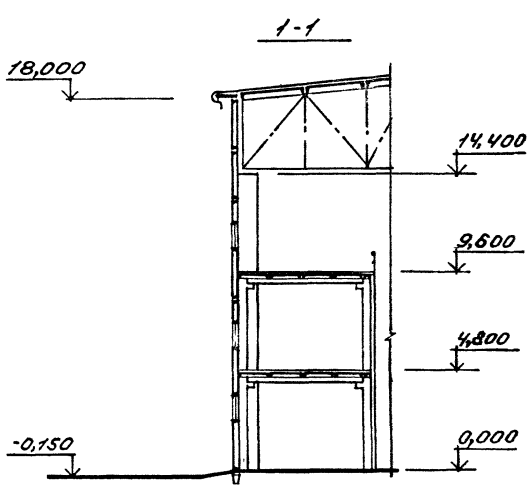

Нач.отд	Царбак		
Н.контр	Аксёнова		
Гл.арх.отд.	Хрущев		
Рук.гр.	Новикова		
Арх.	Баранова		
Ст.техн.	Никифорова		

1.432.1-20.1-03 АР

Пример решения фасада цеха с встроенной этажеркой

Стадия	Лист	Листов
Р		1

ГОССТРОЙ СССР ЛЕНИНГРАДСКИЙ ПРОМСТРОЙПРОЕКТ

Копировал

23247-01 22 Формат

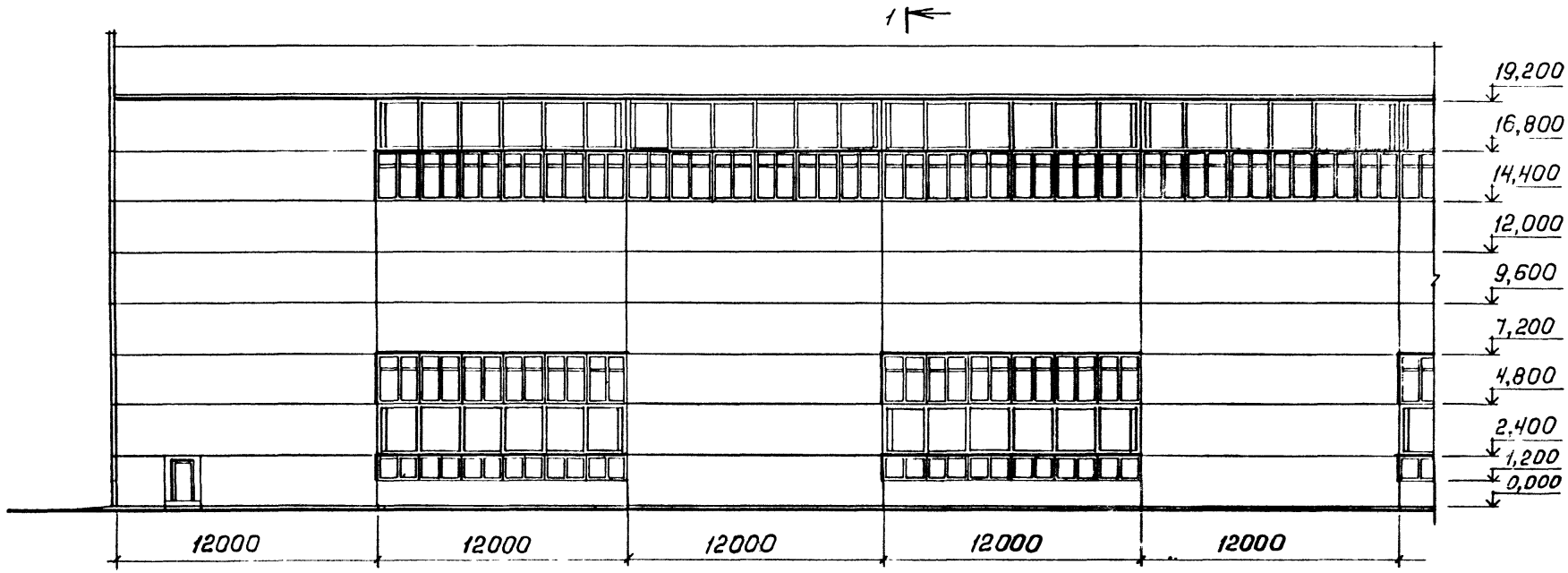

1-1

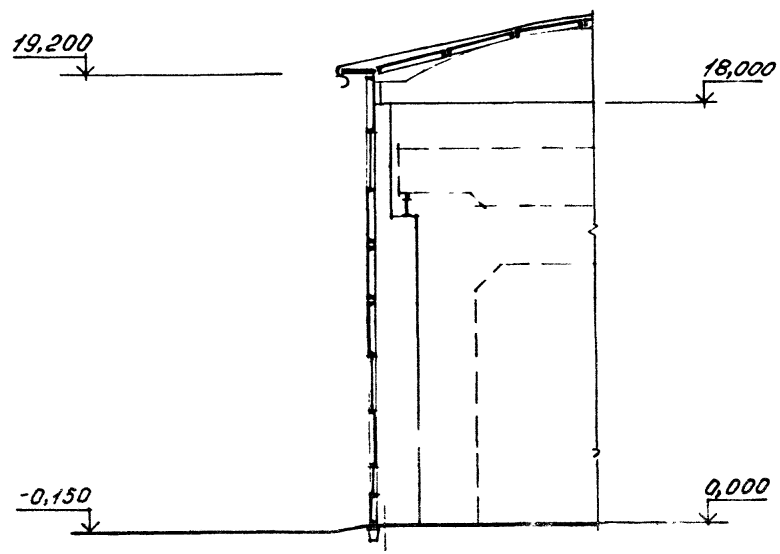

Нач.отд	Царбак		
Н.контр	Аксёнова		
Гл.арх.отд.	Хрущев		
Рук.гр.	Новиков		
Арх.	Баранова		
Ст.техн.	Нижегорова		

1.432.1-20.1-04 АР

Пример решения фасада с декоративным использованием панелей разной фактуры

Стадия	Лист	Листов
Р		1

ГОССТРОЙ СССР ЛЕНИНГРАДСКИЙ ПРОМСТРОЙПРОЕКТ

Копировал 23247-01 23 Формат

Взам инв № | Подпись и дата | Инв № подл

Пролет 18
покрытие по железобетонным сегментным фермам

Вариант I

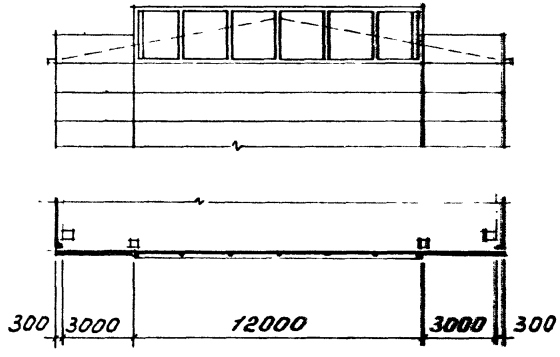

Вариант II

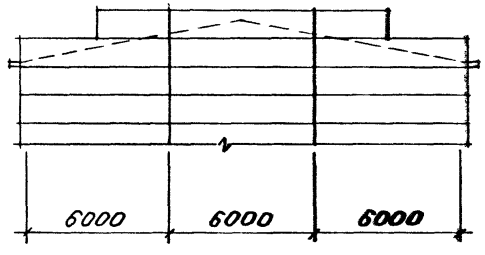

Пролет 24 м
покрытие по железобетонным сегментным фермам

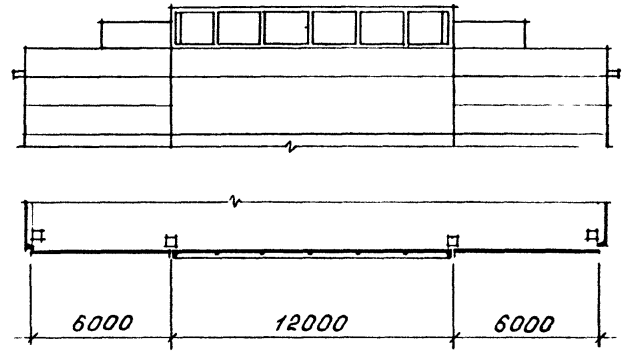

Пролет 30м
покрытие по стальным малоуклонным фермам

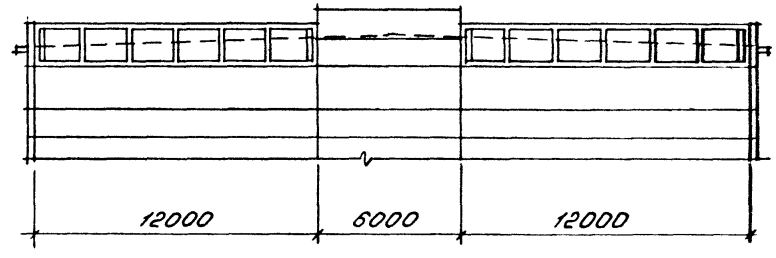

Нач.отд	Царбак		
Н.контр	Аксёнова		
Гл.арх.отд.	Хрущев		
Рук.гр.	Новикова		
Арх.	Баранова		
Ст.техн.	Никифорова		

1.432.1-20.1-05 АР

Пример решения парапетов торцевых фасадов

Стадия	Лист	Листов
Р		1

ГОССТРОЙ СССР
ЛЕНИНГРАДСКИЙ ПРОМСТРОЙПРОЕКТ

Копировал 23247-01 24 Формат

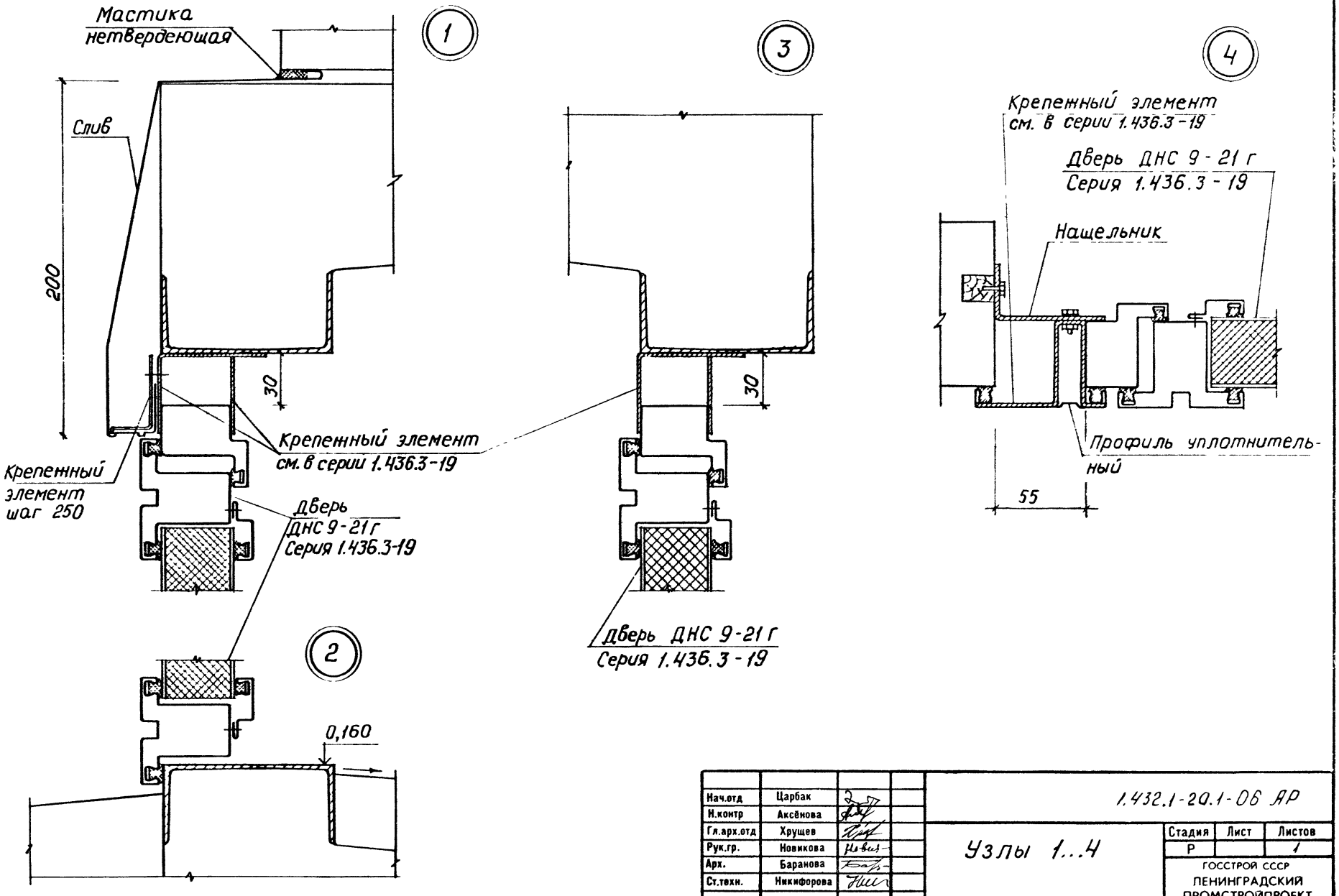

Нач.отд	Царбак		
Н.контр	Аксёнова		
Гл.арх.отд	Хрущев		
Рук.гр.	Новикова		
Арх.	Баранова		
Ст.техн.	Никифорова		

1.432.1-20.1-06 АР

Узлы 1...4

Стадия	Лист	Листов
Р		1

ГОССТРОЙ СССР
ЛЕНИНГРАДСКИЙ
ПРОМСТРОЙПРОЕКТ

Копировал 23247-01 25 Формат

Инв.№ подл. | Подпись и дата | Взам.инв.№

По крайнему ряду колонн

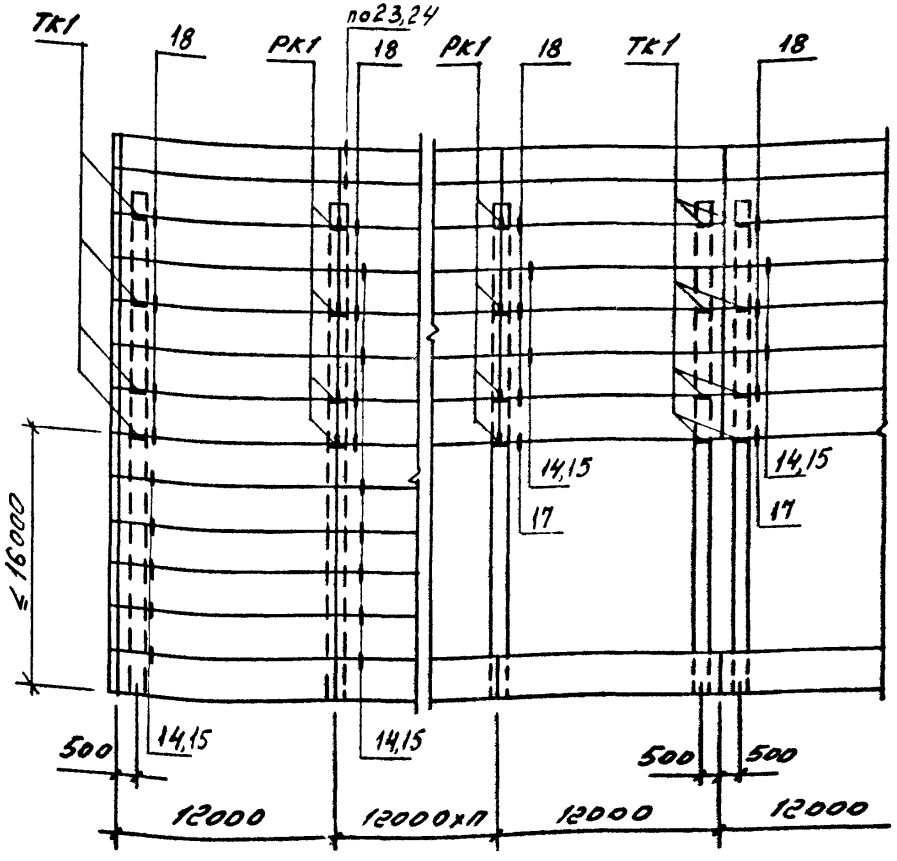

По торцевому ряду колонн

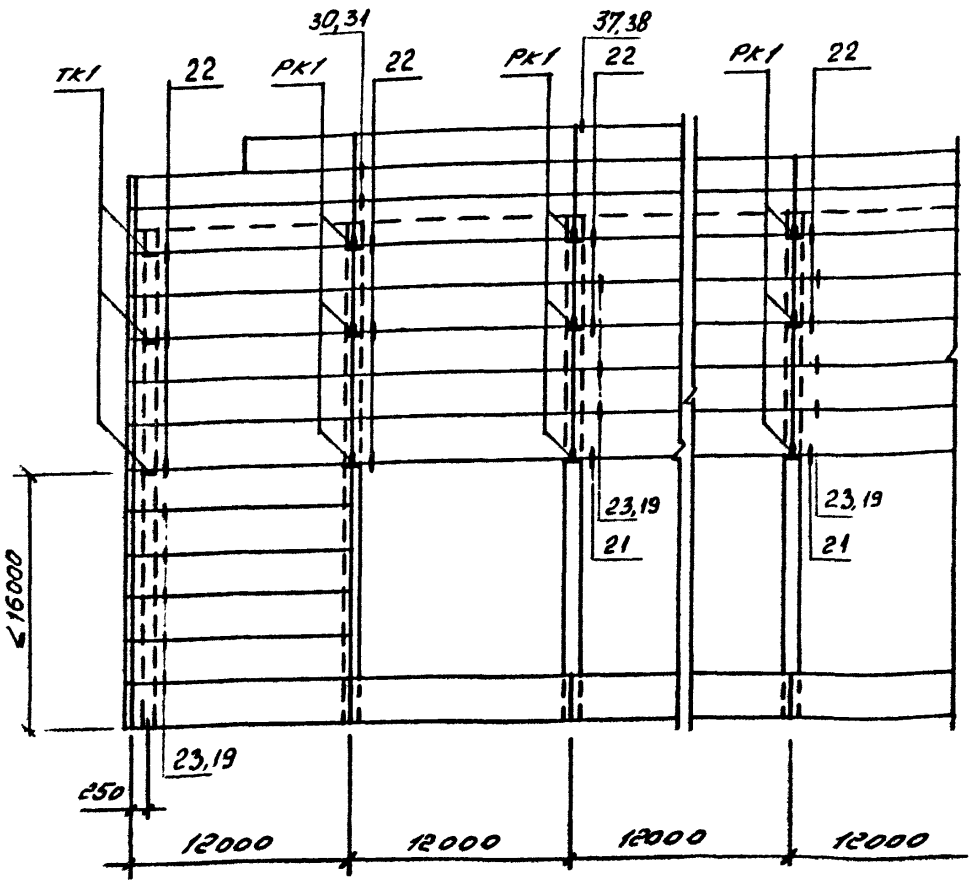

Узлы, обозначенные на схемах расположения, разработаны в серии 2.432-1 вып.1

Нач.отд.	Царбак		1.432.1-20.1-01
Гл.констр.отд.	Цибарев		
Н.контр.	Аксенова		Схема расположения опорных консолей для стен с панелями марки „ПС"
Нач.сект.	Бродский		
Вед.инж.	Агеенко		
Ст.техник	Фоменко		

Стадия	Лист	Листов
Р		1

ГОССТРОЙ СССР
ЛЕНИНГРАДСКИЙ ПРОМСТРОЙПРОЕКТ

По крайнему ряду колонн

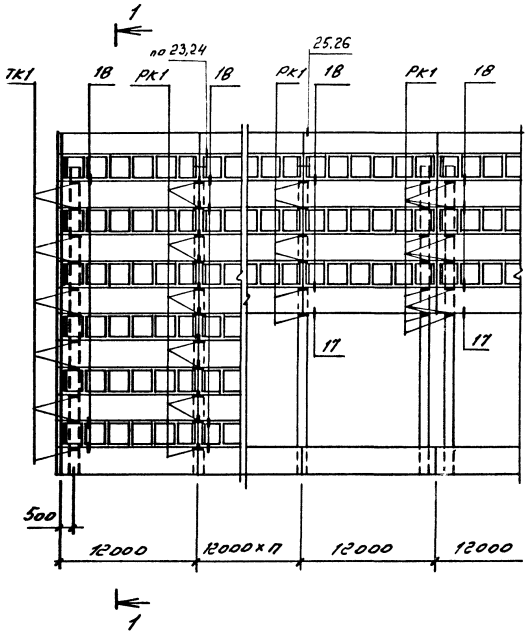

По торцевому ряду колонн

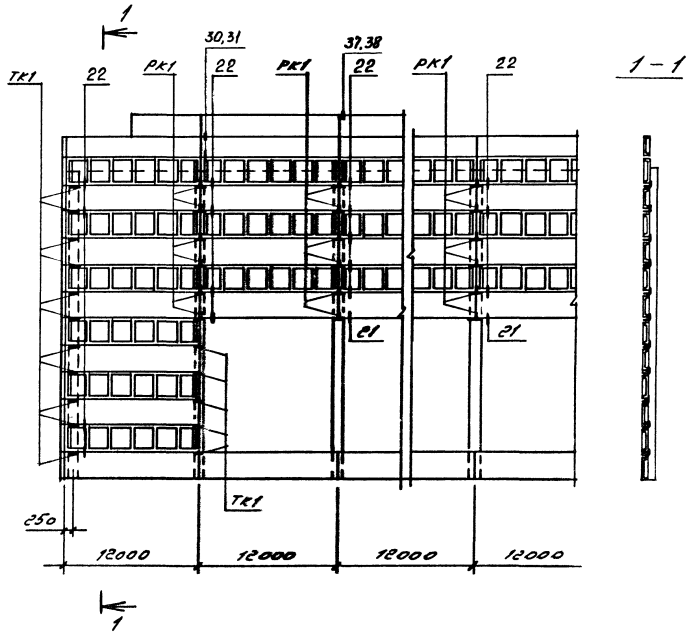

Узлы, обозначенные на схемах расположения, разработаны в серии 2.432-1 Вып. 1

Нач.от.д.	Цырбак		1.432.1-20.1-02	
Гл.констр.отд.	Цыбаров		Схема расположения опорных консолей для стен с панелями марок „ПС" и „ПСН"	Стадия: Р; Лист: ; Листов: 1
Н.контр.	Аксенова			ГОССТРОЙ СССР ЛЕНИНГРАДСКИЙ ПРОМСТРОЙПРОЕКТ
Нач.сект.	Брадский			
Вед.инж.	Агапов			
Ст.техник	Фомина			

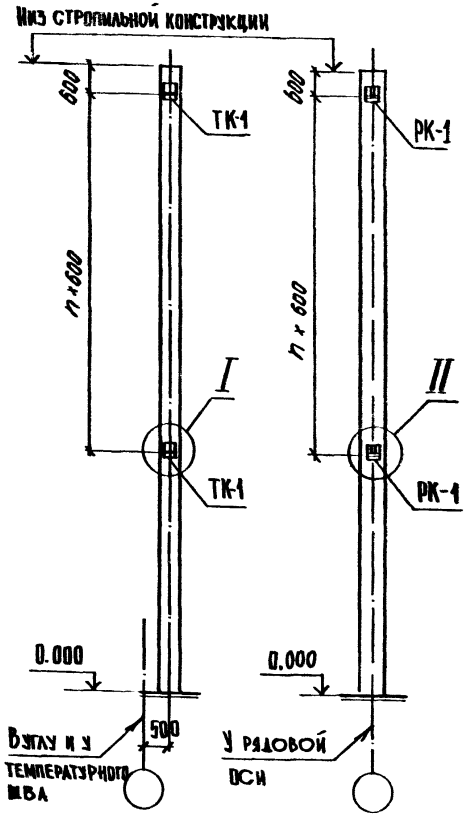

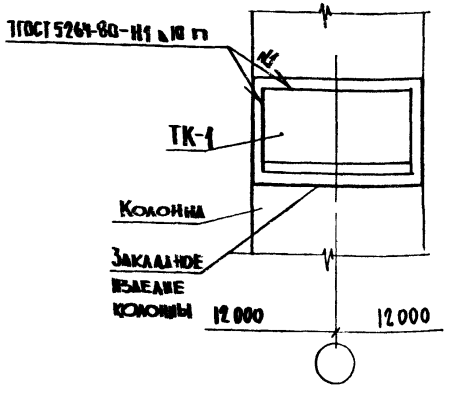

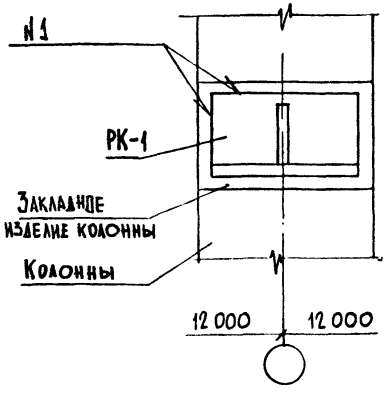

Расчетные нагрузки опорных консолей

Марка консоли	Расчетная нагрузка Р кН (т)	Марка консоли	Расчетная нагрузка Ркн (т)
РК-1	72 (7,2)	ТК-1	72 (7,2)

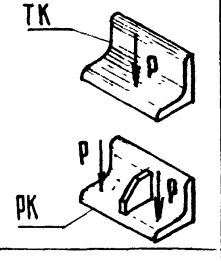

1. Расчетная нагрузка от веса стены, приходящаяся на стальную консоль, не должна превышать указанных в таблице величин, определенных из условий прочности консолей и прочности панелей в местах опирания
2. Размеры по вертикали даны от верхних горизонтальных граней опорных консолей РК-1 и ТК-1
3. Опорные стальные консоли марок РК-1 и ТК-1 см. докум. -01.00

Нач.отд	Царбак	
Гл констр.отд.	Цибаров	
Н контр.	Аксенова	
Нач.сект.	Бродский	
Вед.инж.	Агевнко	
Инженер	Бобович	

1.432.1-20.1-03

Схема расположения узлов крепления опорных консолей, узлы крепления

Стадия	Лист	Листов
Р		1

Госстрой СССР Ленинградский Промстройпроект

Копировал 23247-01 28 Формат

при привязке „0"

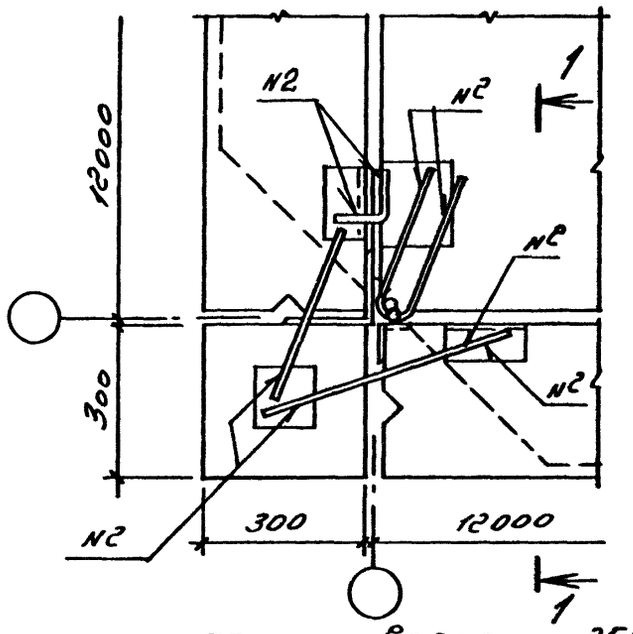

1–1

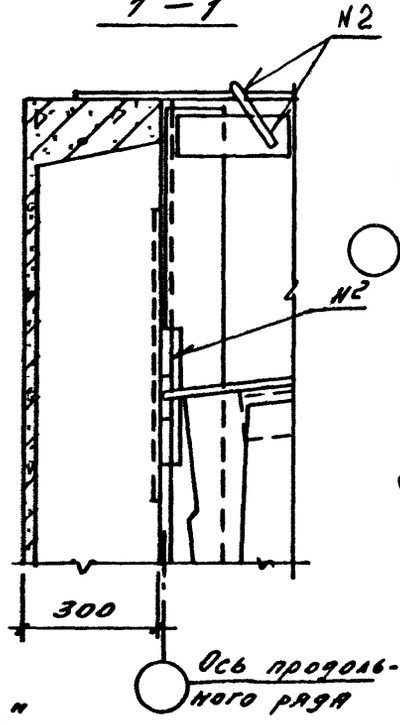

при привязке „500"

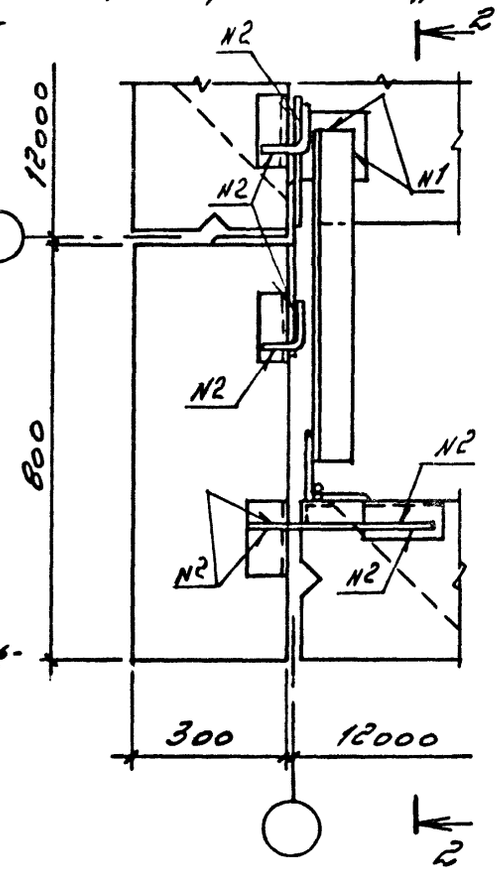

2–2

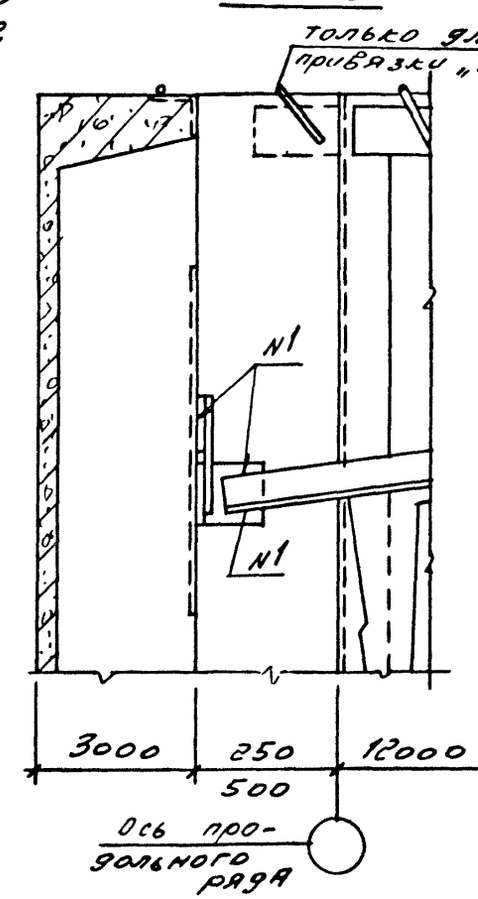

при привязке „250"

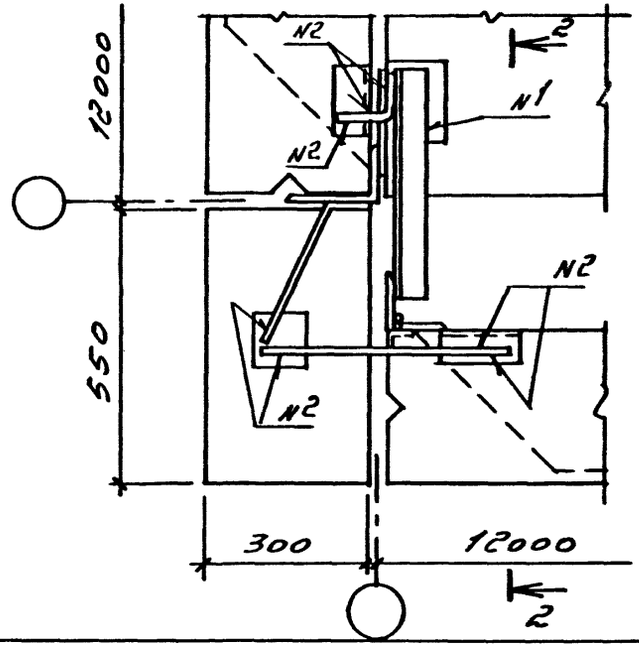

N1 - ГОСТ 5264-80-Н1

N2 - ГОСТ 14098-85-Н1-Рш

Нач.отд	Царбак		
Гл конструктор.отд.	Цибаров		
Н.контр.	Аксенова		
Нач.сект.	Бродский		
Вед инж.	Агеенко		
Ст.техник	Фоменко		

1.432.1-20.1-014

Детали углов зданий на уровне парапетных панелей.

Стадия	Лист	Листов
Р		1

ГОССТРОЙ СССР
ЛЕНИНГРАДСКИЙ ПРОМСТРОЙПРОЕКТ

Инв № подл. | Подпись и дата | Взам. инв. №

Копировал 23247-01 29 Формат

при привязке „250"

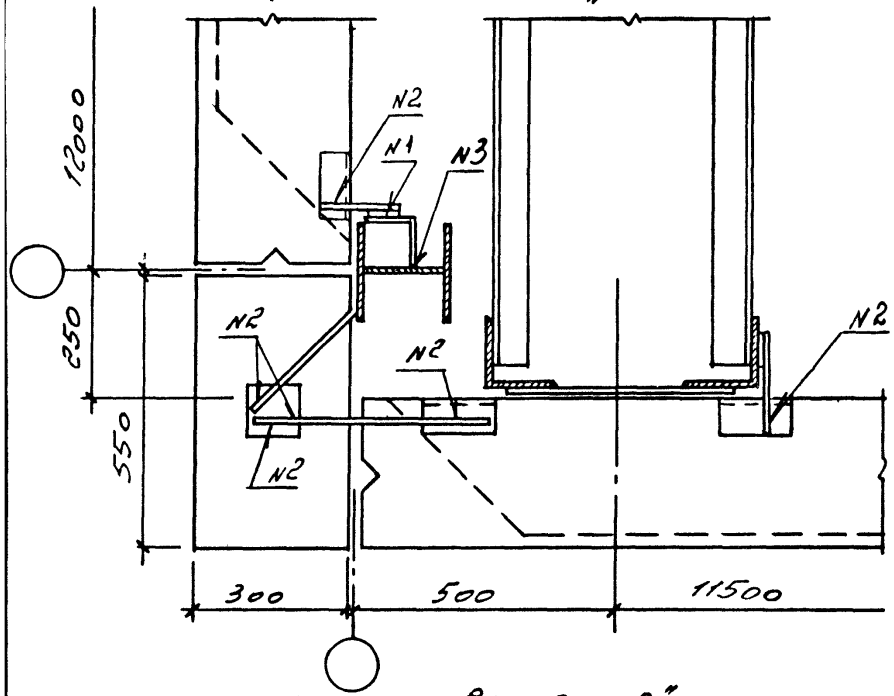

при привязке „500"

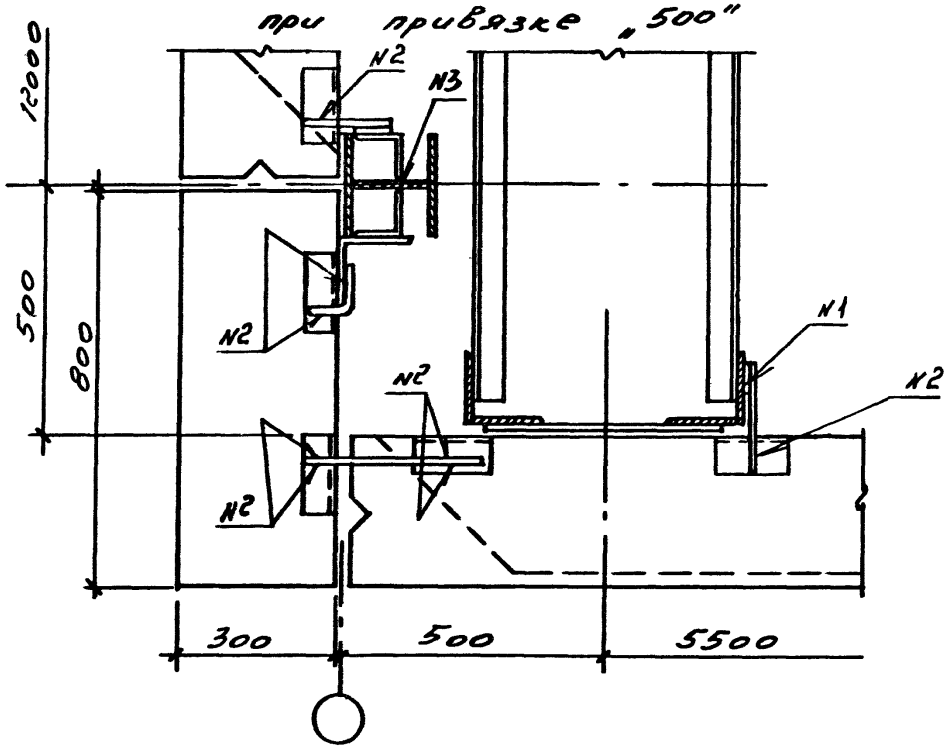

при привязке „0"

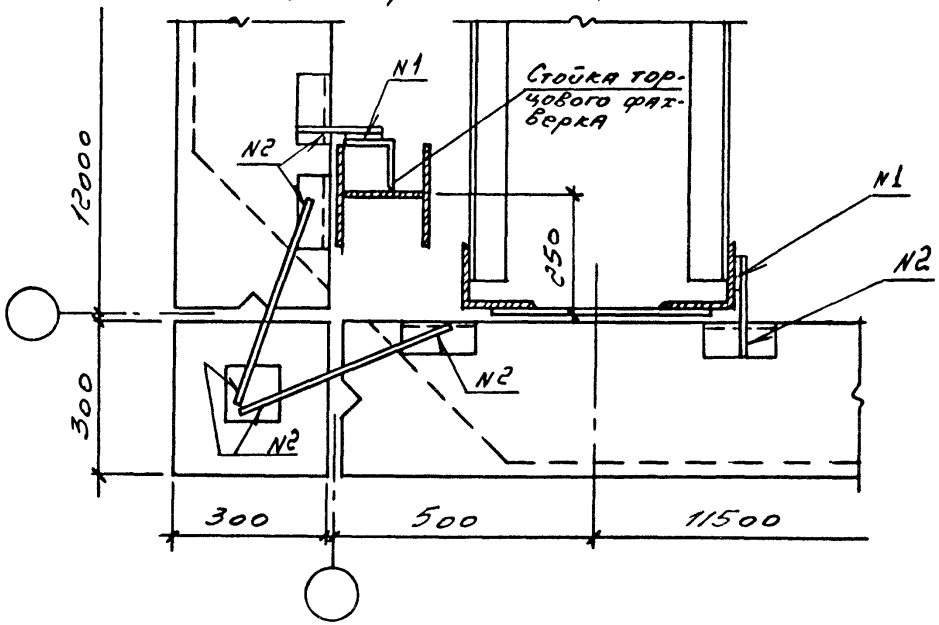

N1 - ГОСТ 5264-80-Н1

N2 - ГОСТ 14098-85-Н1-Рш

N3 - ГОСТ 5264-80-Т1

				1.432.1-20.1-024		
Нач.отд.	Царбак		Детали углов зданий на уровне подкрановых ветвей колонн.	Стадия	Лист	Листов
Гл.констр.отд.	Цибаров			Р		1
Н.контр.	Аксенова			ГОССТРОЙ СССР ЛЕНИНГРАДСКИЙ ПРОМСТРОЙПРОЕКТ		
Нач.сект.	Бродский					
Вед.инж.	Агеенко					
Ст.техник	Фоменко					

Инв. № подл.	Подпись и дата	Взам. инв. №

Формат	Зона	Поз.	Обозначение	Наименование	Кол. на исполн. 1.432.1-20.1-01.00 –	01	Примечание
				ДОКУМЕНТАЦИЯ			
А3			1.432.1-20.3-000000ТТ	Технические требования	×	×	
А4			1.432.1-20.1-01.00 СБ	Сборочный чертеж	×	×	
				ДЕТАЛИ			
Б4		1	1.432.1-20.1-01.01	Уголок 250×250×20 ГОСТ 8509-86			
				Вст3пс6-1 ТУ 14-1-3023-80			
				ℓ= 360	1	1	27,40кг
Б4		2	1.432.1-20.1-01.02	Лист 10×220×220 ГОСТ 19903-74	1		3,80кг
				Вст3пс6-1 ТУ 14-1-3023-80			

Марка

Нач.отд.	Царбак	
Гл конструктор отд.	Цибаров	
Н контр.	Аксенова	
Нач сект.	Бродский	
Вед. инж.	Агеенко	
Инженер	Бобович	

1.432.1-20.1-01.00

ОПОРНЫЕ КОНСОЛИ РК-1 и ТК-1

Стадия	Лист	Листов
Р		1

ГОССТРОЙ СССР
ЛЕНИНГРАДСКИЙ ПРОМСТРОЙПРОЕКТ

Рис. 1

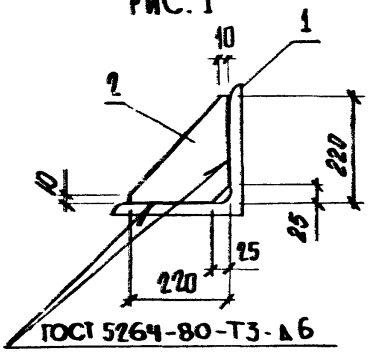

Рис. 2

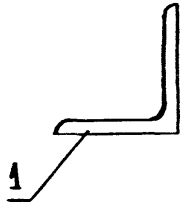

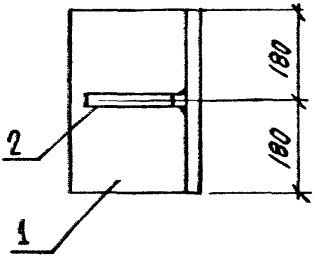

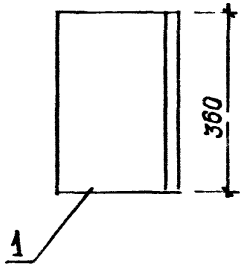

Обозначение	Марка	Рис.	Масса, кг
1.432.1-20.1-01.00	РК-1	1	31,2
-01	ТК-1	2	27,4

Нач.отд.	Царбак	
Гл.констр.отд.	Цибаров	
Н.контр.	Аксенова	
Инженер	Бебавич	

1.432.1-20.1-01.00 СБ

Опорные консоли РК-1 и ТК-1
Сборочный чертеж

Стадия	Масса	Масштаб
Р	См. табл	—
Лист	Листов 1	

ГОССТРОЙ СССР
ЛЕНИНГРАДСКИЙ ПРОМСТРОЙПРОЕКТ

Копировал 23247-01 (31) Формат

Взам. инв. № | Подпись и дата | Инв. подл.

gost.e-ecolog.ru