ТИПОВЫЕ СТРОИТЕЛЬНЫЕ КОНСТРУКЦИИ, ИЗДЕЛИЯ И УЗЛЫ

Серия 1.432.1-33.93

СТЕНЫ И ПЕРЕГОРОДКИ ЗДАНИЙ ХОЛОДИЛЬНИКОВ И ХРАНИЛИЩ ИЗ ЖЕЛЕЗОБЕТОННЫХ ТРЕХСЛОЙНЫХ ПАНЕЛЕЙ НА ГИБКИХ СВЯЗЯХ

ВЫПУСК 3

Арматурные и закладные изделия.

РАБОЧИЕ ЧЕРТЕЖИ

ЦО0175-05

gost.e-ecolog.ru

ТИПОВЫЕ СТРОИТЕЛЬНЫЕ КОНСТРУКЦИИ, ИЗДЕЛИЯ И УЗЛЫ

Серия 1.432.1-33.93

СТЕНЫ И ПЕРЕГОРОДКИ ЗДАНИЙ ХОЛОДИЛЬНИКОВ И ХРАНИЛИЩ ИЗ ЖЕЛЕЗОБЕТОННЫХ ТРЕХСЛОЙНЫХ ПАНЕЛЕЙ НА ГИБКИХ СВЯЗЯХ

ВЫПУСК 3

Арматурные и закладные изделия.

РАБОЧИЕ ЧЕРТЕЖИ

РАЗРАБОТАНЫ
ЦНИИПРОМЗДАНИЙ

Зам директора С.М Гликин
Зав. отделом Г.М Смилянский
Гл инж. проекта Л.М Гадаева

Утверждены ГУПИИ Госстроя России
Письмо от 06.12.93 № 9-3-2/261
Введены в действие ЦНИИПромзданий с 01.05.94, Приказ от 19.01.94 №2

400175-05 2

Обозначение документа	Наименование	Стр
1.432.1-33 93.3-ТТ	Технические требования	4
1	Сетка арматурная С1...С3	6
-2	Сетка арматурная С4...С6	7
-3	Сетка арматурная С7 С8	8
-4	Сетка арматурная С9, С10	9
-5	Сетка арматурная С11, С12	10
-6	Сетка арматурная С13, С14	11
-7	Сетка арматурная С15...С17	12
-8	Сетка арматурная С18...С20	13
-9	Сетка арматурная С21, С22	14
-10	Сетка арматурная С23...С25	15
-11	Сетка арматурная С26, С27	16
-12	Сетка арматурная С28	17
-13	Сетка арматурная С29...С34	18
-14	Сетка арматурная С35...С40	19
-15	Сетка арматурная С41	20
-16	Сетка арматурная С42	21
-17	Сетка арматурная С43	22
-18	Сетка арматурная С44	23
-19	Сетка арматурная С45	24
-20	Сетка арматурная С46	25
-21	Сетка арматурная С47...С49	26
-22	Сетка арматурная С50...С52	27
-23	Сетка арматурная С53	28
-24	Сетка арматурная С54	29
-25	Сетка арматурная С55	30

Взам инв №

Подпись и дата

Инв № подл

Зав отд	Смилл		
ГИП	Гид		
Н.конт.	Гид. [illegible]		
[illegible]	[illegible]		

1.432.1-33.93.3

Содержание

Стадия	Лист	Листов
Р	1	2

ЦНИИПРОМЗДАНИЙ

Ц00175-05 3

Обозначение документа	Наименование	Стр
1.432.1-33.93.3 -26	Сетка арматурная С56	31
-27	Сетка арматурная С57, С58	32
-28	Сетка арматурная С59, С60	33
-29	Каркас КР1.. КР7	34
-30	Каркас КР8.. КР14	35
-31	Гибкая связь К1... К8	36
-32	Петля для подъема П1..П3	37
-33	Изделие закладное МН1... МН3	38
-34	Изделие закладное МН4. МН6	39
-35	Изделие закладное МН7	40
-36	Изделие закладное МН8	41
-37	Изделие закладное МН9	42
-38	Изделие закладное МН10	43
-39	Изделие закладное МН11, МН12	44
-40	Изделие закладное МН13	45
-41	Изделие закладное МН14	46
-42	Изделие закладное МН15	47
-43	Изделие закладное МН16, МН18	48
-44	Изделие закладное МН19	49
-45	Изделие закладное МН20	50
-46	Изделие закладное МН21	51
-47	Изделие закладное МН22	52
-48	Изделие закладное МН23	53
-49	Изделие закладное МН24	54
50	Изделие закладное МН25	55

Инв. № подл. | Подпись и дата | Взам. инв. №

1. Общие данные

Настоящий выпуск содержит: технические требования, спецификации и сборочные чертежи арматурных и закладных изделий.

Арматурная сталь принята в соответствии со СНиП 2.03.01-84.* Материал сеток - обыкновенная арматурная проволока периодического профиля класса Вр-I по ГОСТ 6727-80* и стержни из горячекатанной арматурной стали периодического профиля класса А-III по ГОСТ 5781-82*, материал каркасов - стержни из арматуры классов А-III и А-I по ГОСТ 5781-82*. Гибкие связи приняты из арматурной стали класса А-II по ГОСТ 5781-82*.

Для монтажных петель должна применяться горячекатанная сталь класса А-I марки Ст3сп2 или Ст3пс2 ГОСТ 5781-82*. В случае монтажа панелей при температуре ниже минус 40°С запрещается применять сталь марки Ст3пс2.

Для закладных изделий приняты профильные стали: листовая - по ГОСТ 19903-74*, угловая - по ГОСТ 8509-86; 8510-86.

2. Изготовление арматурных и закладных изделий

Изготовление арматурных и закладных изделий выполняется при помощи сварки с

				1.432.1-33.93.3-ТТ			
Инв. отд.	Смилянский			Технические требования	Стадия	Лист	Листов
ГИП	Гаднеев				Р	1	2
Зав. гр.	Кузнецов				ЦНИИПРОМЗДАНИЙ		
Н. контр.	Гадаева						

Инв. № подл. | Подпись и дата | Взам. инв. №

соблюдением требований ГОСТ 10922-90 „Арматурные и закладные изделия сварные, соединения сварные арматуры и закладных изделий железобетонных конструкций. Общие технические условия."

Все сварные соединения следует выполнять в соответствии с требованиями ГОСТ 14098-91 „Соединения сварные арматуры и закладных изделий железобетонных конструкций."

Согласно требованиям СНиП 2.03.11-85 „Защита строительных конструкций от коррозии" закладные изделия должны быть оцинкованы. Толщина покрытия, наносимого напылением, - 120...180 мкм, а при горячем цинковании - 50...60 мкм.

Гибкие связи защищают слоем цинка в 80 мкм способом погружения в расплав.

3. Маркировка арматурных и закладных изделий

Марки арматурных и закладных изделий имеют буквенно-цифровое обозначение. Группа букв обозначает:

С - сетка арматурная;
Кр - каркас плоский;
Г - гибкая связь;
МН - изделие закладное;
П - петля для подъема.

Группа цифр указывает на порядковый номер изделия.

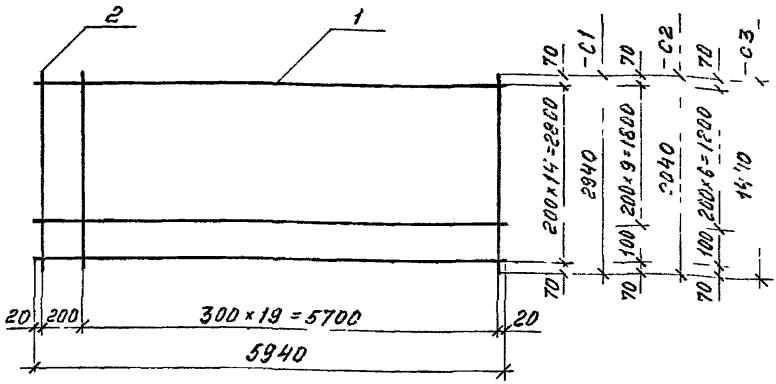

Марка сетки	Поз	Наименование	Кол	Масса ед, кг	Масса сетки, кг
С1	1	12-А-III, ℓ=5940	15	5,27	88,6
	2	5-Вр-I, ℓ=2940	21	0,45	
С2	1	12-А-III, ℓ=5940	11	5,27	64,5
	2	5-Вр-I, ℓ=2040	21	0,31	
С3	1	12-А-III, ℓ=5940	8	5,27	46,8
	2	5-Вр-I, ℓ=1440	21	0,22	

Арматура класса А-III по ГОСТ 5781-82*, класса Вр-I по ГОСТ 6727-80*

Зав отд	Смилянский			1 432 1-33 93.3-1
Гип	Гадаева			Сетка арматурная С1 С3
Н контр	Гадаева			
Зав гр	Кузнецова			

Стадия	Лист	Листов
Р		

ЦНИИПРОИЗДАНИЙ

Инв. № подл. | Подпись и дата | Взам. инв. №

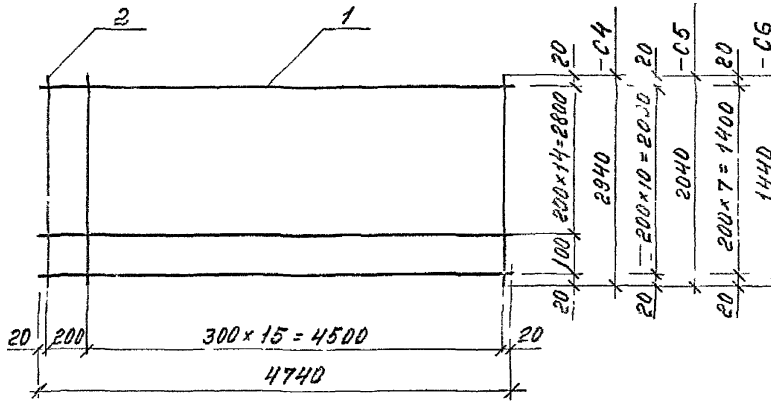

Марка сетки	Поз.	Наименование	Кол	Масса ед., кг	Масса сетки, кг
С4	1	12-А-Ⅲ, ℓ=4740	16	4,21	75,0
	2	5-Вр-I, ℓ=2940	17	0,45	
С5	1	12-А-Ⅲ, ℓ=4740	11	4,21	51,6
	2	5-Вр-I, ℓ=2040	17	0,31	
С6	1	12-А-Ⅲ, ℓ=4740	8	4,21	37,5
	2	5-Вр-I, ℓ=1440	17	0,22	

Арматура: класса А-Ⅲ по ГОСТ 5781-82*,
класса Вр-I по ГОСТ 6727-80*

Инв. № подл. | Подпись и дата | Взам. инв. №

1.432.1-33.93.3-2

Зав. отд.	Смиланский	
ГИП	Гадаева	
Н. контр.	Гадаева	
Зав. гр.	Кузнецова	

Сетка арматурная С4... С6

Стадия	Лист	Листов
Р		1

ЦНИИПРОМЗДАНИЙ

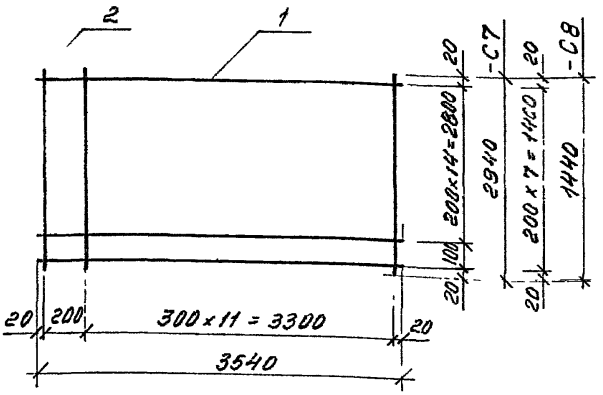

Марка сетки	Поз	Наименование	Кол	Масса ед, кг	Масса сетки, кг
С7	1	10-А-III, ℓ = 3540	16	2,18	40,8
	2	5-Вр-I, ℓ = 2940	13	0,45	
С8	1	10-А-III, ℓ = 3540	8	2,18	20,4
	2	5-Вр-I, ℓ = 1440	13	0,22	

Арматура класса А-III по ГОСТ 5781-82*,
класса Вр-I по ГОСТ 6727-80*

Инв. № подл.	Подп. и дата	Взам. инв. №		1432 1-33 93 3-3		
				Сетка арматурная С7, С8	Стадия Р	Лист	Листов 1
					ЦНИИПРОМЗДАНИЙ	
Зав. отд.	Смилянский					
Гип	Гадаева					
Н. контр.	Гадаева					
Зав. гр.	Кузнецова					

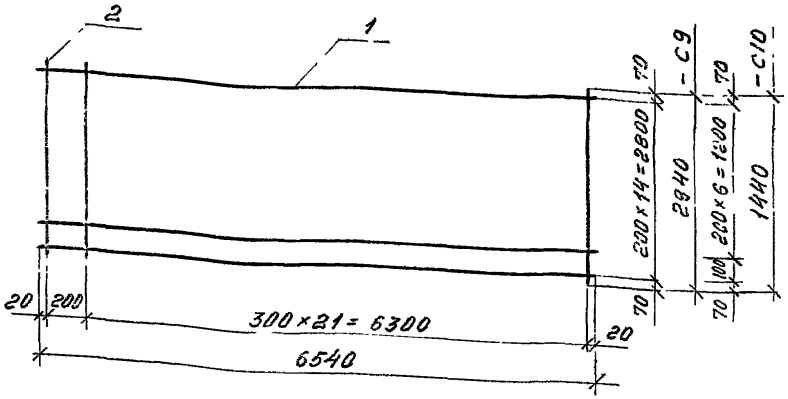

Марка сетки	Поз.	Наименование	Кол	Масса ед., кг	Масса сетки, кг
С9	1	12-А-III, ℓ=6540	15	5,81	97,5
	2	5-Вр-I, ℓ=2940	23	0,45	
С10	1	12-А-III, ℓ=6540	8	5,81	51,3
	2	5-Вр-I, ℓ=1440	23	0,22	

Арматура: класса А-III по ГОСТ 5781-82*,
класса Вр-I по ГОСТ 6727-80*

Инв. № подл. | Подп. и дата | Взам. инв. №

		1432.1-33.93 3-4	
Гип отд.	Стилянский	Сетка арматурная С9, С10	Стадия Р / Лист / Листов 1
Нач.	Гадаева		ЦНИИПРОМЗДАНИЙ
Зав. гр.	Кузнецова		

Ц00175-05 10

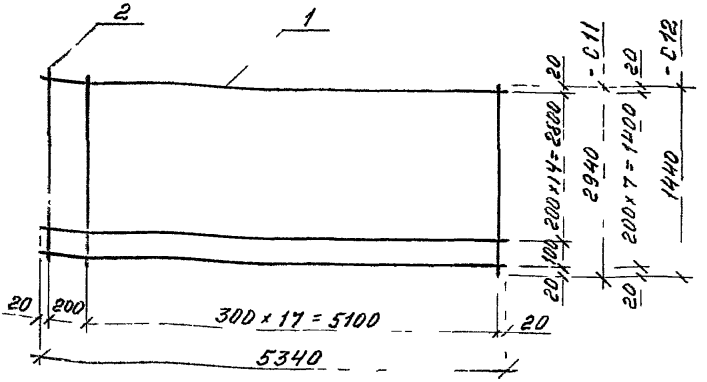

Марка сетки	Поз	Наименование	Кол	Масса ед., кг	Масса сетки, кг
С11	1	12-А-III, ℓ = 5340	16	4,74	84,5
	2	5-Вр-I, ℓ = 2940	19	0,45	
С12	1	12-А-III, ℓ = 5340	8	4,74	42,1
	2	5-Вр-I, ℓ = 1440	19	0,22	

Арматура класса А-III по ГОСТ 5781-82*, класса Вр-I по ГОСТ 6727-80*.

Инв. № подл. | Подп. и дата | Взам. инв. №

Зав. отд.	Смиланский		
ГИП	Гадаева		
Н. контр.	Гадаева		
Зав. гр.	Кузнецова		

1432 1-33.93 3-5

Сетка арматурная С11, С12

Стадия	Лист	Листов
Р		1

ЦНИИПРОМЗДАНИЙ

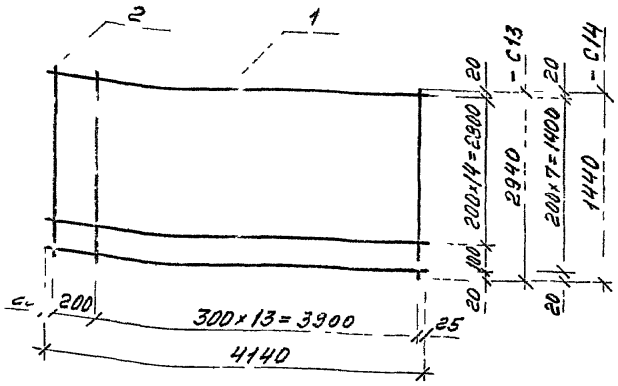

Марка сетки	Поз.	Наименование	Кол	Масса ед., кг	Масса сетки, кг
C13	1	10-А-III, ℓ=4140	16	2,55	47,6
	2	5-Вр-I, ℓ=2940	15	0,45	
C14	1	10-А-III, ℓ=4140	8	2,55	23,7
	2	5-Вр-I, ℓ=1440	15	0,22	

Арматура: класса А-III по ГОСТ 5781-82*, класса Вр-I по ГОСТ 6727-80*.

Зав.отд.	Смилянский			1.432.1-33.93.3-6
ГИП	Гадаева			Сетка арматурная C13, C14
Н.контр.	Гадаева			Стадия: Р; Лист; Листов: 1
Зав. гр.	Кизилов			ЦНИИПРОМЗДАНИЙ

Инв. № подл. | Подпись и дата | Взам. инв. №

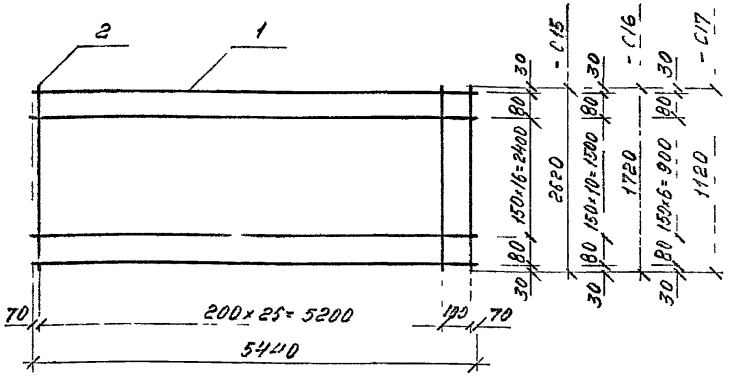

Марка сетки	Поз	Наименование	Кол	Масса ед., кг	Масса сетки, кг
С15	1	5-Вр-I, ℓ=5440	19	0,84	27,3
	2	5-Вр-I, ℓ=2620	28	0,40	
С16	1	5-Вр-I, ℓ=5440	13	0,84	18,3
	2	5-Вр-I, ℓ=1720	28	0,26	
С17	1	5-Вр-I, ℓ=5440	9	0,84	12,4
	2	5-Вр-I, ℓ=1120	28	0,17	

Арматура класса Вр-I по ГОСТ 6727-80*

Инв. № подл. | Подпись и дата | Взам. инв. №

Зав. отд.	Гришанский		
ГИП	Гадаева		
Н. контр.	Гадаева		
Зав. гр.	Кузнецова		

1432 1-33 93 3-7

Сетка арматурная С15 С17

Стадия	Лист	Листов
Р		1

ЦНИИПРОМЗДАНИЙ

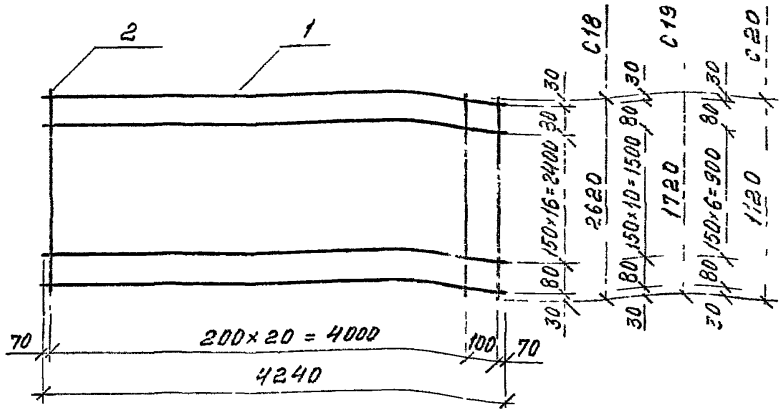

Марка сетки	Поз	Наименование	Кол	Масса ед., кг	Масса сетки, кг
С18	1	5-Вр-I, ℓ=4240	19	0,65	21,2
	2	5-Вр-I, ℓ=2620	22	0,40	
С19	1	5-Вр-I, ℓ=4240	13	0,65	14,2
	2	5-Вр-I, ℓ=1720	22	0,26	
С20	1	5-Вр-I, ℓ=4240	9	0,65	9,7
	2	5-Вр-I, ℓ=1120	22	0,17	

Арматура класса Вр-I по ГОСТ 6727-80*

Инв. № подл. | Подпись и дата | Взам. инв. №

Зав. отд.	Смиланский		
ГИП	Гадреев		
Н. контр.	Гадаева		
Зав. гр.	Кузнецова		

1432 1-33.93 3-8

Сетка арматурная С18 С20

Стадия	Лист	Листов
Р		1

ЦНИИПРОМЗДАНИЙ

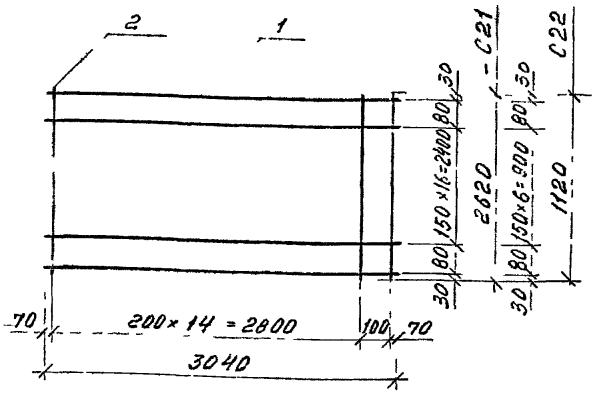

Марка сетки	Поз	Наименование	Кол	Масса ед., кг	Масса сетки, кг
С21	1	5-Вр-I, ℓ=3040	19	0,47	15,3
	2	5-Вр-I, ℓ=2620	16	0,40	
С22	1	5-Вр-I, ℓ=3040	9	0,47	7,0
	2	5-Вр-I, ℓ=1120	16	0,17	

Арматура класса Вр-I по ГОСТ 6727-80*

Взам. инв. №

Подпись и дата

Инв. № подл.

1 4321-33 93 3-9

ЭПВ отд.	Смирнова		
ГИП	Гнаева		
Н. контр.	Гнаева		
Нач. гр.	Кузнецова		

Сетка арматурная С21, С22

Стадия	Лист	Листов
Р		1

ЦНИИПромзданий

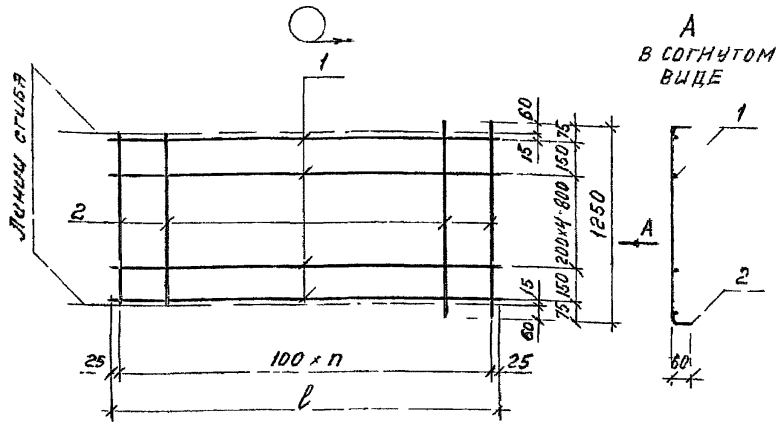

Марка сетки	Длина ℓ, мм	n, шт	Поз.	Наименование	Кол	Масса ед., кг	Масса сетки, кг
С23	2950	29	1	6-А-I, ℓ = 2950	7	0,67	27,7
			2	10-А-III, ℓ = 1250	30	0,77	
С24	1450	14	1	6-А-I, ℓ = 1450	7	0,32	13,9
			2	10-А-III, ℓ = 1250	15	0,77	
С25	2050	20	1	6-А-I, ℓ = 2050	7	0,46	19,4
			2	10-А-III ℓ = 1250	21	0,77	

Арматура класса А-I и А-III по ГОСТ 5781-82*

1432 1-33 93.3-10

Сетка арматурная С23, С25

Стадия	Лист	Листов
Р		

ЦНИИПРОМЗДАНИЙ

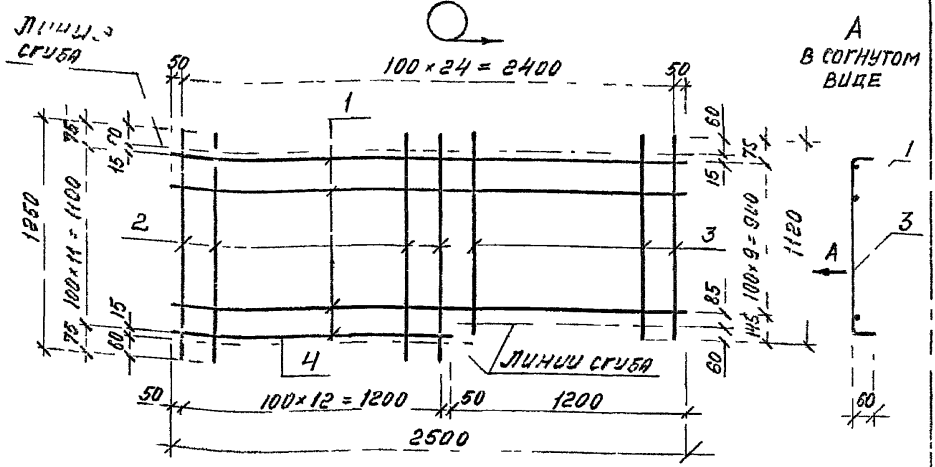

Марка сетки	Поз	Наименование	Кол	Масса ед., кг	Масса сетки, кг
С26 С27	1	10-А-I, ℓ = 2500	10	1,54	34,3
	2	10-А-III, ℓ = 1250	13	0,77	
	3	10-А-III, ℓ = 1120	12	0,69	
	4	6-А-I, ℓ = 1300	2	0,29	

1 Сетка С27 зеркальное отражение С26.
2 Арматура класса А-I и А-III по ГОСТ 5781-82*

				1432.1-33.93.3-11		
Зав отд	Смиланский			Сетка арматурная С26, С27	Стадия	Лист	Листов
ГИП	Гладырь				Р		1
Н контр	Гладырь				ЦНИИПРОМЗДАНИЙ		
Зав гр	Кузнец						

Инв. № подл. | Подпись и дата | Взам. инв. №

Ц00.75-05 17

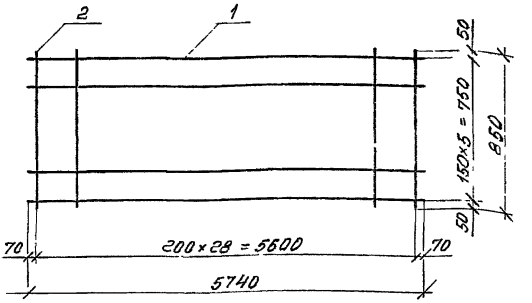

Марка сетки	Поз.	Наименование	Кол	Масса ед., кг	Масса сетки, кг
С 28	1	5-Вр-I, ℓ = 5740	6	0,98	9,1
	2	5-Вр-I, ℓ = 850	29	0,13	

Арматура класса Вр-I по ГОСТ 6727-80*

				1 432.1-33 93.3-12			
Зав отд	Смилянский			Сетка арматурная С 28	Стадия	Лист	Листов
ГИП	Гадаев				Р		1
Н контр	Гадаева				ЦНИИПРОМЗДАНИЙ		
с-в гр	Кузнецова						

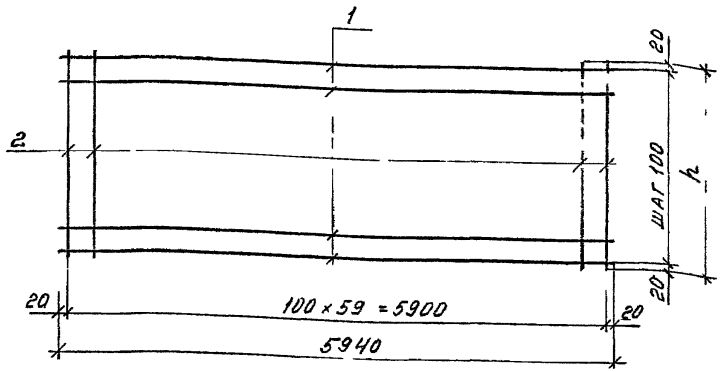

Марка сетки	h, мм	Поз.	Наименование	Кол	Масса ед., кг	Масса сетки, кг
С29	540	1	4-Вр-I, ℓ=5940	6	0,59	6,7
		2	4-Вр-I, ℓ=540	60	0,06	
С30	840	1	4-Вр-I, ℓ=5940	9	0,59	10,3
		2	4-Вр-I, ℓ=840	60	0,083	
С31	1140	1	4-Вр-I, ℓ=5940	12	0,59	13,7
		2	4-Вр-I, ℓ=1140	60	0,11	
С32	1440	1	4-Вр-I, ℓ=5940	15	0,59	17,2
		2	4-Вр-I, ℓ=1440	60	0,14	
С33	1740	1	4-Вр-I, ℓ=5940	18	0,59	20,8
		2	4-Вр-I, ℓ=1740	60	0,17	
С34	2340	1	4-Вр-I, ℓ=5940	24	0,59	28,0
		2	4-Вр-I, ℓ=2340	60	0,23	

Арматура класса Вр-I по ГОСТ 6727-80

Взам. инв. №

Подпись и дата

Инв. № подл.

		14321-33 93 3-13	
Зав. отд.	Сницкий	Сетка арматурная С29 С34	Стадия: Р; Лист: 1; Листов: 1
ГИП	Градева		
Н. контр.	Градева		
Ст. в. гр.	Кузнецова		ЦНИИПромзданий

Ц00175-05 19

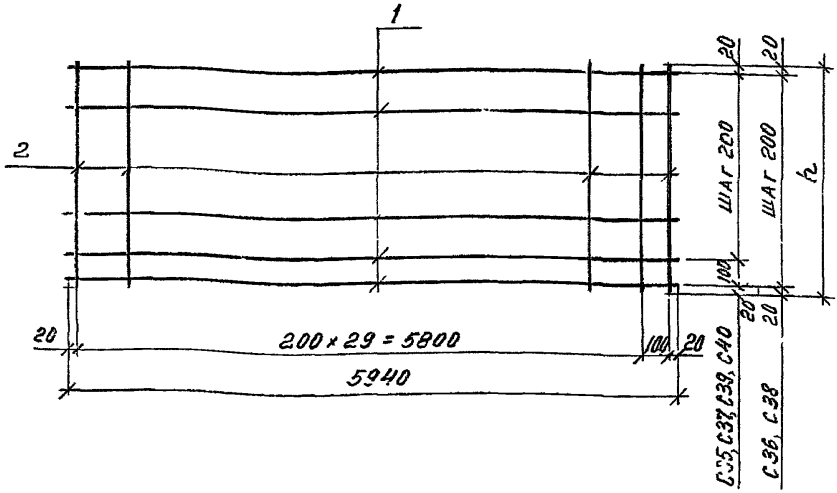

Марка сетки	h, мм	Поз.	Наименование	Кол.	Масса ед., кг	Масса сетки, кг
С35	540	1	4-Вр-I, ℓ = 5940	4	0,59	3,9
		2	4-Вр-I, ℓ = 540	31	0,06	
С36	840	1	4-Вр-I, ℓ = 5940	5	0,59	5,5
		2	4-Вр-I, ℓ = 840	31	0,083	
С37	1140	1	4-Вр-I, ℓ = 5940	7	0,59	7,5
		2	4-Вр-I, ℓ = 1140	31	0,11	
С38	1440	1	4-Вр-I, ℓ = 5940	8	0,59	9,1
		2	4-Вр-I, ℓ = 1440	31	0,14	
С39	1740	1	4-Вр-I, ℓ = 5940	10	0,59	10,2
		2	4-Вр-I, ℓ = 1740	31	0,17	
С40	2340	1	4-Вр-I, ℓ = 5940	13	0,59	14,8
		2	4-Вр-I, ℓ = 2340	31	0,23	

Арматура класса Вр-I по ГОСТ 6727-80

1.432.1-33.93 3-14

Зав. от. Смолянский
ГИП Гадаев
Н. контр. Гадаев
Зав. гр. Кузнецова

Сетка арматурная С35... С40

Стадия	Лист	Листов
Р		1

ЦНИИПРОМЗДАНИЙ

Инв. № подл. | Подп. и дата | Взам. инв. №

Ц00175-05 20

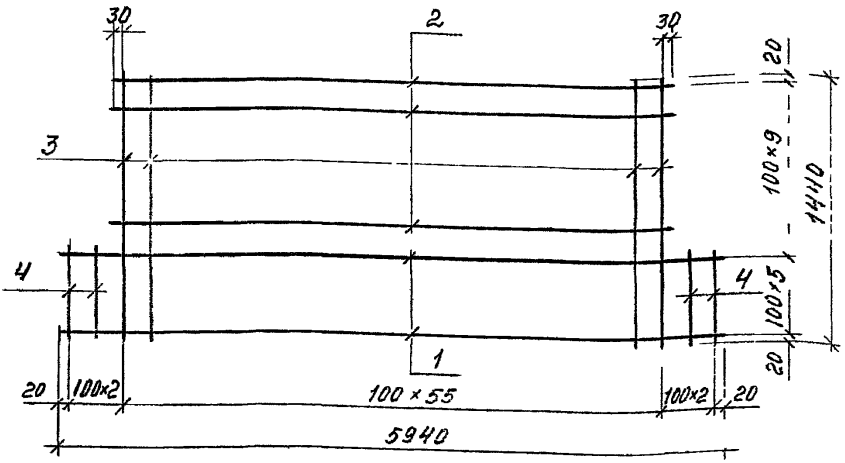

Марка сетки	Поз	Наименование	Кол	Масса ед., кг	Масса сетки, кг
С41	1	4-Вр-I, ℓ = 5940	6	0,59	16,6
	2	4-Вр-I, ℓ = 5560	9	0,55	
	3	4-Вр-I, ℓ = 1440	56	0,14	
	4	4-Вр-I, ℓ = 550	4	0,06	

Арматура класса Вр-I по ГОСТ 6727-80

Взам. инв. №

Подпись и дата

Инв. № подл.

Зав. отд.	Смиланский		
ГИП	Гадаева		
Н. контр.	Гадаева		
Зав. гр.	Кузнецов		

1432 1-33 93 3-15

Сетка арматурная С41

Стадия	Лист	Листов
Р		1

ЦНИИПромзданий

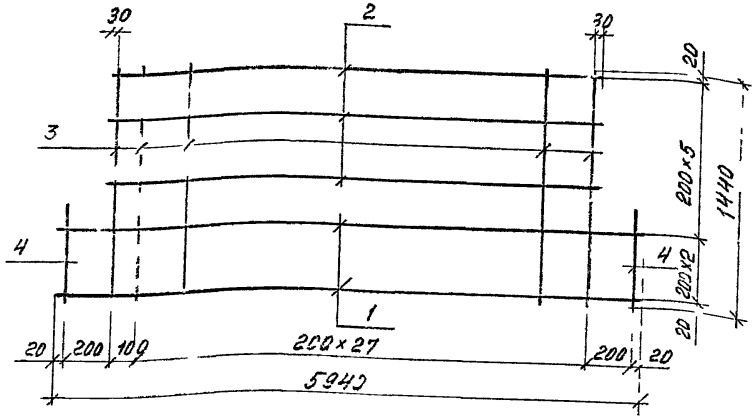

Марка сетки	Поз	Наименование	Кол	Масса ед, кг	Масса сетки, кг
С 42	1	4-Вр-I, l = 5940	3	0,59	8,7
	2	4-Вр-I, l = 5560	5	0,55	
	3	4-Вр-I, l = 1440	29	0,14	
	4	4-Вр-I, l = 550	2	0,06	

Арматура класса Вр-I по ГОСТ 6727-80

Зав. отд.	Смиляновский	
ГИП	Годреева	
Н. контр.	Гр.	
Зав. тр.	Кузнецов	

1 432 1-33 93 3-16

Сетка арматурная С42

Стадия	Лист	Листов
Р		1

ЦНИИПРОМЗДАНИЙ

Инв. № подл. | Подпись и дата | Взам. инв. №

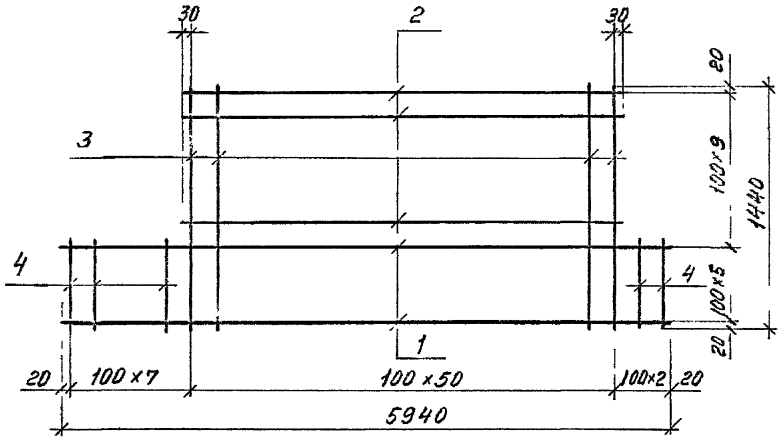

Марка сетки	Поз	Наименование	Кол.	Масса ед., кг	Масса сетки, кг
С43	1	4-Вр-I, ℓ=5940	6	0,59	15,7
	2	4-Вр-I, ℓ=5060	9	0,5	
	3	4-Вр-I, ℓ=1440	51	0,14	
	4	4-Вр-I, ℓ=550	9	0,05	

Арматура класса Вр-I по ГОСТ 6727-80

Взам. инв. №

Подпись и дата

Инв. № подл.

Зав. отд.	Смиланский		
ГИП	Гладилов		
Н. контр.	Гладилов		
Зав. гр.	Кузнецова		

1432 1-33 93.3-17

Сетка арматурная С43

Стадия	Лист	Листов
Р		1

ЦНИИПРОМЗДАНИЙ

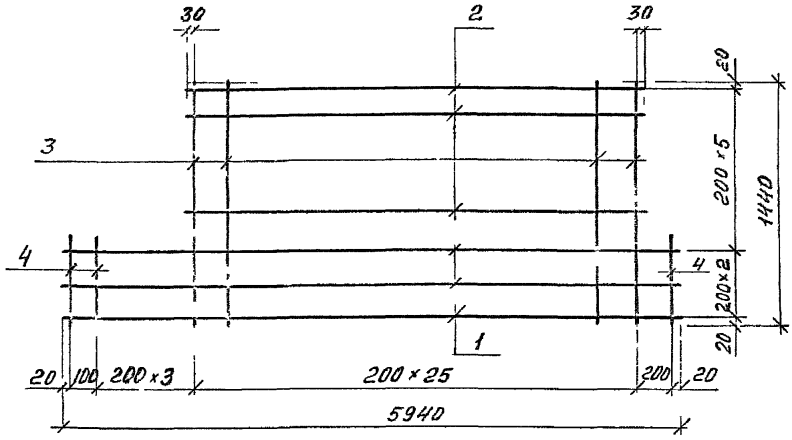

Марка сетки	Поз	Наименование	Кол	Масса ед, кг	Масса сетки, кг
С 44	1	4-Вр-I, ℓ = 5940	3	0,59	8,1
	2	4-Вр-I, ℓ = 5060	5	0,5	
	3	4-Вр-I, ℓ = 1440	26	0,14	
	4	4-Вр-I, ℓ = 550	5	0,06	

Арматура класса Вр-I по ГОСТ 6727-80

				1 432 1-33.93 3-18			
Зав отд	Смиланский			Сетка арматурная С 44	Стадия Р	Лист	Листов 1
Гип	Гадрезов				ЦНИИПРОМЗДАНИЙ		
1 контр	Гадреза						
Зав гр	Ку...						

Инв № подл | Подп и дата | Взам инв № | Инв № подл

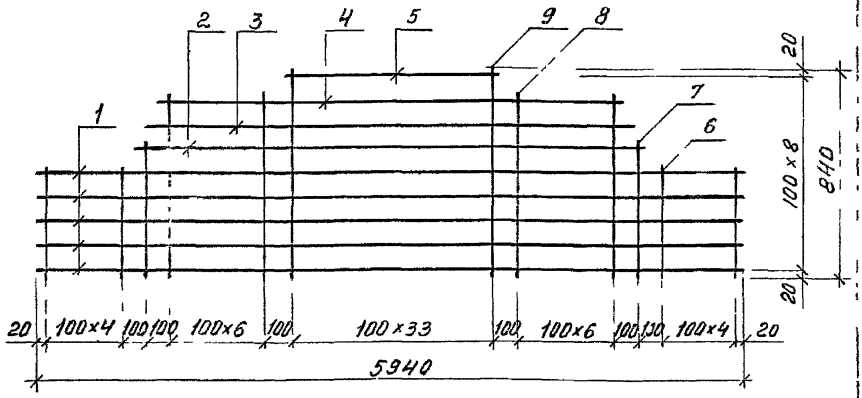

Марка сетки	Поз	Наименование	Кол.	Масса ед., кг	Масса сетки, кг
С45	1	4-Вр-I, ℓ = 5940	5	0,59	9,2
	2	4-Вр-I, ℓ = 4940	1	0,49	
	3	4-Вр-I, ℓ = 4840	1	0,48	
	4	4-Вр-I, ℓ = 4740	1	0,47	
	5	4-Вр-I, ℓ = 3340	1	0,33	
	6	4-Вр-I, ℓ = 470	10	0,05	
	7	4-Вр-I, ℓ = 570	2	0,06	
	8	4-Вр-I, ℓ = 770	14	0,08	
	9	4-Вр-I, ℓ = 840	34	0,08	

Арматура класса Вр-I по ГОСТ 6727-80

Инв. № подл.	Взам. инв. №			1.432.1-33.93.3-19			
		Зав. отд.	Смуглянский		Сетка арматурная С45	Стадия Р	Лист	Листов 1
		Гл. инж.	Гадаева					
		Зав. гр.	Кузнецов			ЦНИИПРОМЗДАНИЙ		

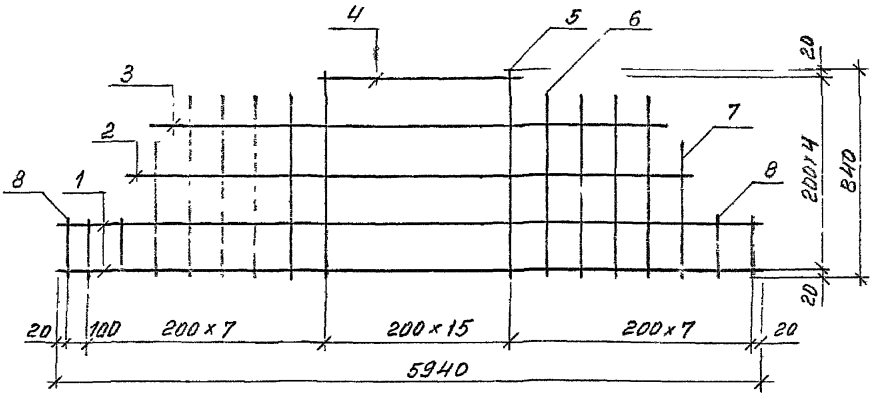

Марка сетки	Поз.	Наименование	Кол.	Масса ед., кг	Масса сетки, кг
С46	1	4-Вр-I, l = 5940	2	0,59	4,7
	2	4-Вр-I, l = 5140	1	0,50	
	3	4-Вр-I, l = 4800	1	0,47	
	4	4-Вр-I, l = 3300	1	0,33	
	5	4-Вр-I, l = 840	17	0,08	
	6	4-Вр-I, l = 750	8	0,07	
	7	4-Вр-I, l = 650	2	0,06	
	8	4-Вр-I, l = 200	5	0,02	

Инв. № подл. | Подпись и дата | Взам. инв. №

1.432.1-33.93.3-20

Зав. отд.	Смилян...		
Гип	Гадаева		
Н. контр.	Гадаева		
Зав. гр.	Кузнецова		

Сетка арматурная С46

Стадия	Лист	Листов
Р		1

ЦНИИПРОМЗДАНИЙ

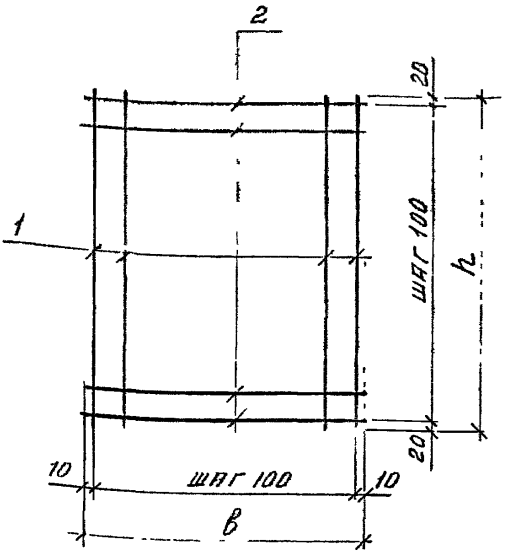

Марка сетки	Размеры, мм в	Размеры, мм h	Поз	Наименование	Кол	Масса ед., кг	Масса сетки, кг
С47	1820	2940	1	4-Вр-I, ℓ = 2940	19	0,29	10,3
			2	4-Вр-I, ℓ = 1820	30	0,18	
С48	2120	3540	1	4-Вр-I, ℓ = 3540	22	0,35	15,3
			2	4-Вр-I, ℓ = 2120	36	0,21	
С49	2120	3840	1	4-Вр-I, ℓ = 3840	22	0,38	16,6
			2	4-Вр-I, ℓ = 2120	39	0,21	

Арматура класса Вр-I по ГОСТ 6727-80

Взам. инв. №

Подпись и дата

Инв. № подл.

Зав. отд.	Смуланский		
ГИП	Гадаева		
Н. контр.	Гадаева		
Зам. гр.			

1.432.1-33 93.3-21

Сетка арматурная С47.. С49

Стадия	Лист	Листов
Р		1

ЦНИИПРОМЗДАНИЙ

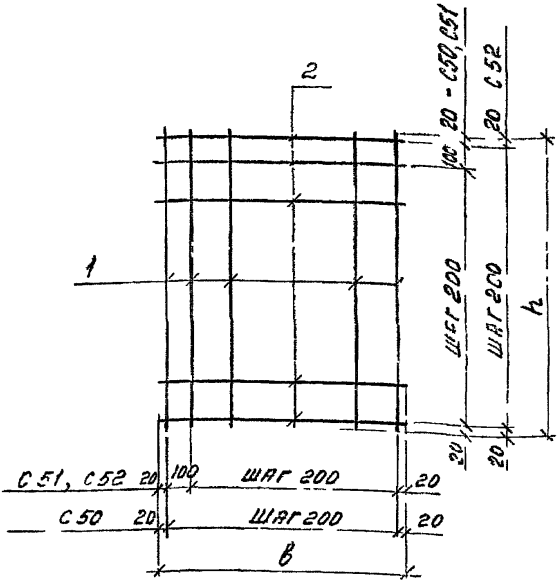

Марка сетки	Размеры, мм		Поз.	Наименование	Кол	Масса ед, кг	Масса сетки, кг
	в	h					
С50	1820	2940	1	4-Вр-I, ℓ = 2940	10	0,29	5,8
			2	4-Вр-I, ℓ = 1820	16	0,18	
С51	2120	3540	1	4-Вр-I, ℓ = 3540	12	0,35	8,2
			2	4-Вр-I, ℓ = 2120	19	0,21	
С52	2120	3840	1	4-Вр-I, ℓ = 3840	12	0,38	8,8
			2	4-Вр-I, ℓ = 2120	20	0,21	

Арматура класса Вр-I по ГОСТ 6727-80

			1 432 1-33 93 3-22
Зав отд	Смолянский		Сетка арматурная С50 С52
ГИП	Гадаевский		
Н контр	Гнатюк		
Зав гр	Кузнецов		

Стадия	Лист	Листов
Р		1

ЦНИИПРОИЗДАНИЙ

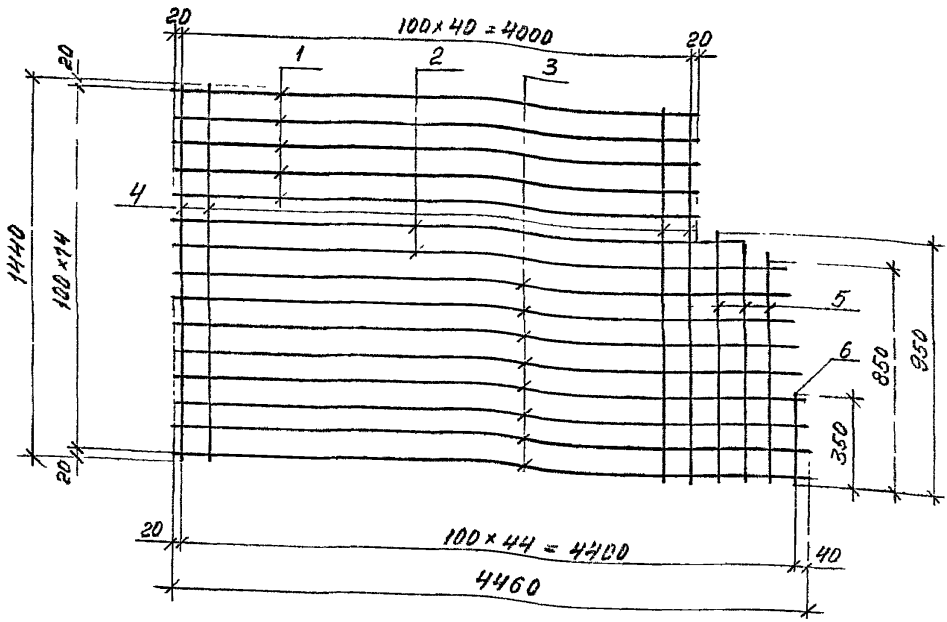

Марка сетки	Поз.	Наименование	Кол.	Масса ед., кг	Масса сетки, кг
С53	1	4-Вр-I, ℓ = 4040	5	0,40	12,4
	2	4-Вр-I, $\ell_{ср}$ = 4200	2	0,42	
	3	4-Вр-I, $\ell_{ср}$ = 4400	8	0,44	
	4	4-Вр-I, ℓ = 1440	41	0,14	
	5	4-Вр-I, $\ell_{ср}$ = 900	3	0,09	
	6	4-Вр-I, ℓ = 350	1	0,04	

Арматура класса Вр-I по гост 6727-80

Инв. № подл. | Подпись и дата | Взам. инв. №

1.432.1-33.93.3-23

Зав. отд.	Смиланский	
ГИП	Гадаева	
Н. контр.	Гадаева	
Зав. гр.	Кузнецова	

Сетка арматурная С53

Стадия	Лист	Листов
Р		1

ЦНИИПРОМЗДАНИЙ

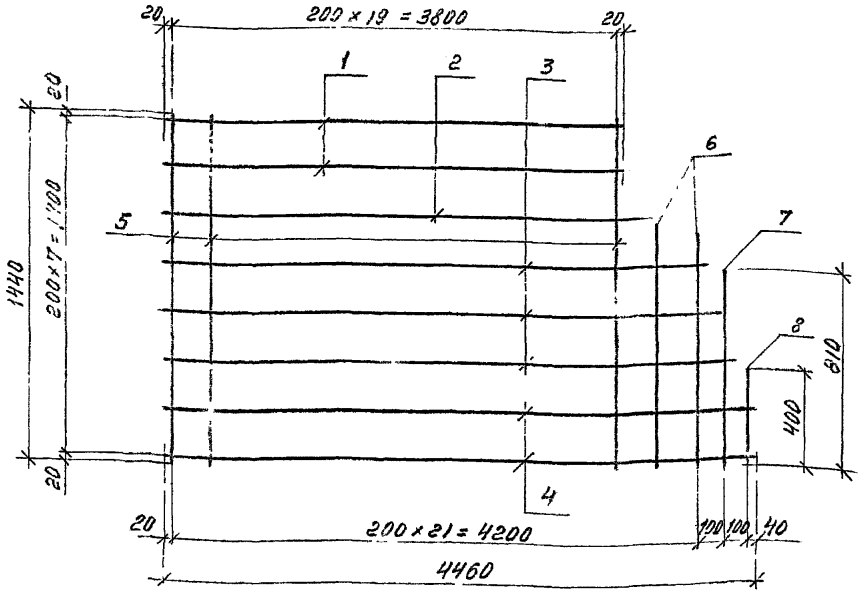

Марка сетки	Поз	Наименование	Кол.	Масса ед., кг	Масса сетки, кг
С54	1	4-Вр-I, ℓ = 3840	2	0,38	6,4
	2	4-Вр-I, ℓ = 4100	1	0,41	
	3	4-Вр-I, ℓ = 4240	3	0,42	
	4	4-Вр-I, ℓ = 4460	2	0,44	
	5	4-Вр-I, ℓ = 1440	20	0,14	
	6	4-Вр-I, ℓ = 1000	2	0,10	
	7	4-Вр-I, ℓ = 810	1	0,08	
	8	4-Вр-I, ℓ = 400	1	0,04	

Арматура класса Вр-I по ГОСТ 6727-80

Инв. № подл. | Подпись и дата | Взам. инв. №

1.432.1-33.93.3-24

Зав. отд.	Смилянская		
ГИП	Гладкий		
Н. контр.	Гладкая		
Зав. гр.	Кузнецова		

Сетка арматурная С54

Стадия	Лист	Листов
Р		1

ЦНИИПромзданий

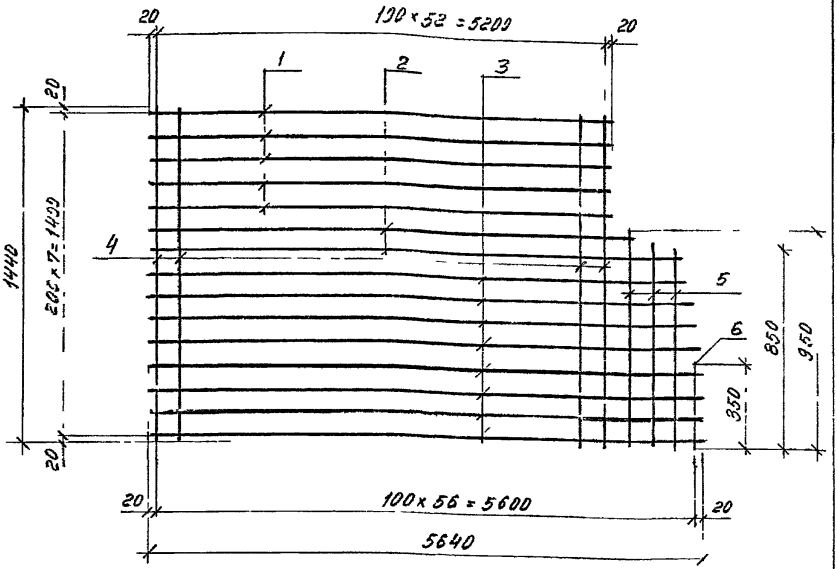

Марка сетки	Поз	Наименование	Кол	Масса ед., кг	Масса сетки, кг
С 55	1	4-Вр-I, ℓ = 5240	5	0,52	15,9
	2	4-Вр-I, $\ell_{ср}$ = 5400	2	0,54	
	3	4-Вр-I, $\ell_{ср}$ = 5600	8	0,56	
	4	4-Вр-I, ℓ = 1440	53	0,14	
	5	4-Вр-I, ℓ = 900	3	0,09	
	6	4-Вр-I, ℓ = 350	1	0,04	

Арматура класса Вр-I по ГОСТ 6727-80

Взам. инв. №

Подпись и дата

Инв. № подл.

Зав. отд.	Смиляновский		
ГИП	Гадаев		
Н. контр.	Гадаев		
Зав. гр.	Кузнецова		

1432 1-33 УЗ 3-25

Сетка арматурная С55

Стадия	Лист	Листов
Р		1

ЦНИИПромзданий

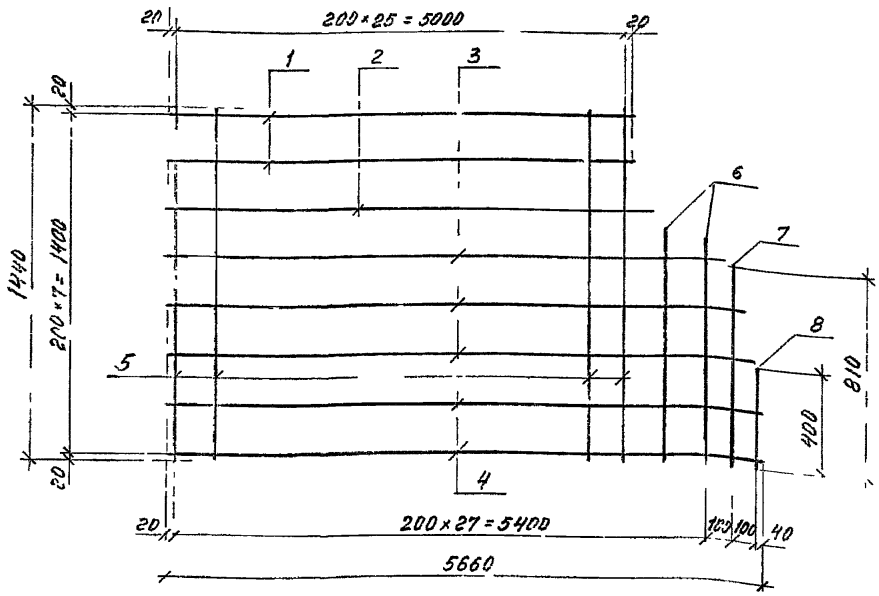

Марка сетки	Поз	Наименование	Кол	Масса ед, кг	Масса сетки, кг
С56	1	4-Вр-I, ℓ = 5040	2	0,50	8,2
	2	4-Вр-I, ℓ = 510	1	0,50	
	3	4-Вр-I, ℓ = 5500	3	0,55	
	4	4-Вр-I, ℓ = 5650	2	0,56	
	5	4-Вр-I, ℓ = 1440	26	0,14	
	6	4-Вр-I, ℓ = 1000	2	0,10	
	7	4-Вр-I, ℓ = 810	1	0,08	
	8	4-Вр-I, ℓ = 400	1	0,04	

Арматура класса Вр-I по ГОСТ 6727-80

Инв. № подл. | Подпись и дата | Взам. инв. №

1432 1-33 93 3-26

Зав. отд.	Смыганский	
ГИП	Гладкевич	
Н. контр.	Гладкевич	
Зав. гр.	Кузнецов	

Сетка арматурная С56

Стадия	Лист	Листов
Р		1

ЦНИИПРОМЗДАНИЙ

Ц 00175-05 32

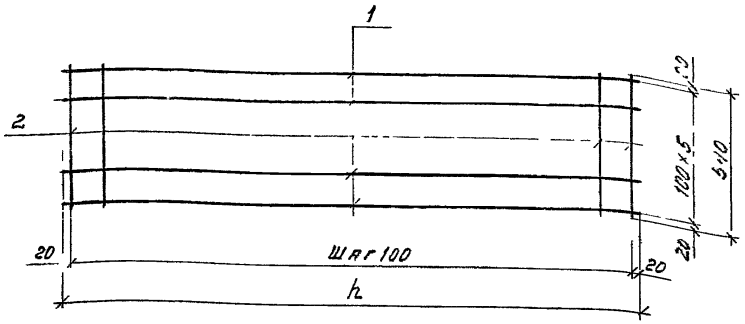

Маркр сетки	h, мм	Поз	Наименование	Кол	Масса ед., кг	Масса сетки, кг
С57	4040	1	4-Вр-I, ℓ = 4040	6	0,4	4,5
		2	4-Вр-I, ℓ = 540	41	005	
С58	5240	1	4-Вр-I, ℓ = 5240	6	0,52	5,8
		2	4-Вр-I, ℓ = 540	53	0,05	

Арматура класса Вр-I по ГОСТ 6727-80

Инв. № подл. | Подп. и дата | Взам. инв. №

Зав. отд.	Смиланск...		1 432 1-33 93 3-27
ГИП	Гав...		
Н. контр.	Гад...		Сетки арматурные С57, С58
Зав. гр.	Кузнецова		Стадия: Р; Лист: 1; Листов: 1

ЦНИИПромзданий

Ц 00175-05 33

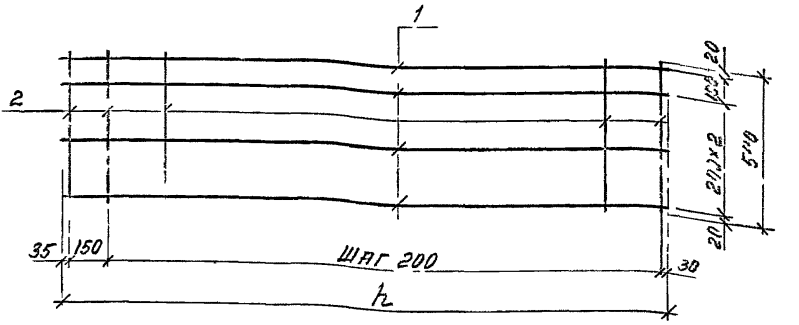

Марка сетки	h, мм	Поз	Наименование	Кол	Масса ед, кг	Масса сетки, кг
С59	3815	1	4-Вр-I, ℓ = 3815	4	0,4	2,6
		2	4-Вр-I, ℓ = 540	20	0,05	
С60	5015	1	4-Вр-I, ℓ = 5015	4	0,5	3,3
		2	4-Вр-I, ℓ = 540	26	0,05	

Арматура класса Вр-I по ГОСТ 6727-80

Инв № подл | Подп. и дата | Взам. инв. №

1 432 1-33 93 3-28

Зав отд	Смилянский	Сетка арматурная С59, С60	Стадия	Лист	Листов
ГИП	Гадаева		Р		1
Н контр	Гадаева		ЦНИИПРОМЗДАНИЙ		
Зав гр	Кузнецова				

Ц 00175-05 34

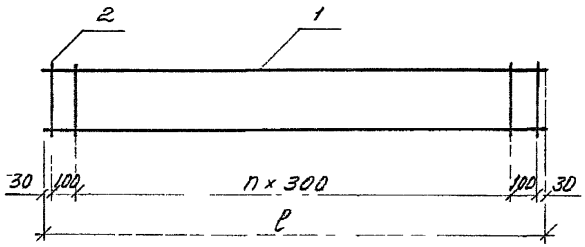

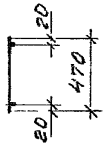

Марка каркаса	Д. для ℓ, мм	n, шт	Поз	Наименование	Кол	Масса ед., кг	Масса каркаса, кг
КР1	6560	21	1	12-А-III, ℓ = 6560	2	5,83	14,3
			2	6-А-I, ℓ = 470	24	0,11	
КР2	5960	19	1	12-А-III, ℓ = 5960	2	5,29	13,0
			2	6-А-I, ℓ = 470	22	0,11	
КР3	5360	17	1	12-А-III, ℓ = 5360	2	4,76	11,7
			2	6-А-I, ℓ = 470	20	0,11	
КР4	4760	15	1	12-А-III, ℓ = 4760	2	4,23	10,5
			2	6-А-I, ℓ = 470	18	0,11	
КР5	4160	13	1	12-А-III, ℓ = 4160	2	3,69	9,2
			2	6-А-I, ℓ = 470	16	0,11	
КР6	3560	11	1	12-А-III, ℓ = 3560	2	3,16	7,9
			2	6-А-I, ℓ = 470	14	0,11	
КР7	1460	4	1	12-А-III, ℓ = 1460	2	1,30	3,4
			2	6-А-I, ℓ = 470	7	0,11	

Инв. № подл. | Подпись и дата | Взам. инв. №

1.432.1-33.93.3-29

Зав. отд.	Стиланский		
ГИП	Гадаева		
Н. контр.	Гадаева		
Зав. лаб.	Кузнецова		

Каркас КР1 КР7

Стадия	Лист	Листов
Р		1

ЦНИИПРОМЗДАНИЙ

Инв. № 00175-05 35

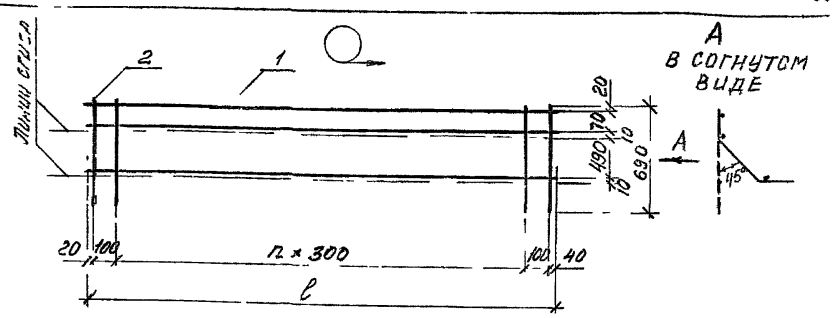

Марка каркаса	Длина ℓ, мм	n, шт	Поз.	Наименование	Кол.	Масса ед., кг	Масса каркаса, кг
КР8	6560	21	1	12-А-III, ℓ=6560	3	5,83	21,1
			2	6-А-I, ℓ=690	24	0,15	
КР9	5960	19	1	12-А-III, ℓ=5960	3	5,29	19,2
			2	6-А-I, ℓ=690	22	0,15	
КР10	5360	17	1	12-А-III, ℓ=5360	3	4,76	17,3
			2	6-А-I, ℓ=690	20	0,15	
КР11	4760	15	1	12-А-III, ℓ=4760	3	4,23	15,4
			2	6-А-I, ℓ=690	18	0,15	
КР12	4160	13	1	12-А-III, ℓ=4160	3	3,69	13,5
			2	6-А-I, ℓ=690	16	0,15	
КР13	3560	11	1	12-А-III, ℓ=3560	3	3,16	11,6
			2	6-А-I, ℓ=690	14	0,15	
КР14	1460	4	1	12-А-III, ℓ=1460	3	1,30	5,0
			2	6-А-I, ℓ=690	7	0,15	

1 432 1-33 93.3-30

Зав. отд.	Смирянский		Каркас КР8 КР14	Стадия	Лист	Листов
Гип	Гадаева			Р		1
Н. контр.	Гадаева			ЦНИИПРОМЗДАНИЙ		
Зав. гр.	Кузнецова					

Инв. № | Подп. и дата | Взам. инв. №

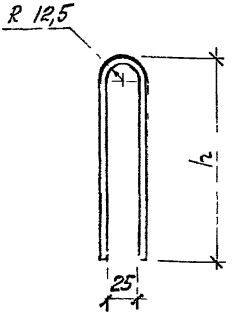

Поверхность стержня защитить слоем цинка в 80 мкм способом погружения в расплав

Марка	h, мм	Поз	Наименование	Кол	Масса ед., кг
К1	235		10-А-II, ℓ = 490	1	0,30
К2	285		10-А-II, ℓ = 590	1	0,36
К3	335		10-А-II, ℓ = 690	1	0,43
К4	385		10-А-II, ℓ = 790	1	0,49
К5	435		10-А-II, ℓ = 890	1	0,55
К6	210		10-А-II, ℓ = 440	1	0,27
К7	310		10-А-II, ℓ = 640	1	0,40
К8	410		10-А-II, ℓ = 840	1	0,52

Арматура класса А-II по ГОСТ 5781-82*

Инв. № подл. | Подпись и дата | Взам. инв. №

Зав. отд.	Смоленский		1.432.1-33.93.3-31
ГИП	Гаджиев		
Н. контр.	Гаджиев		Гибкая связь К1 К8
Зав. гр.	Кузнецова		Стадия Р; Лист; Листов 1
			ЦНИИПРОМЗДАНИЙ

Ц 00175-05 37

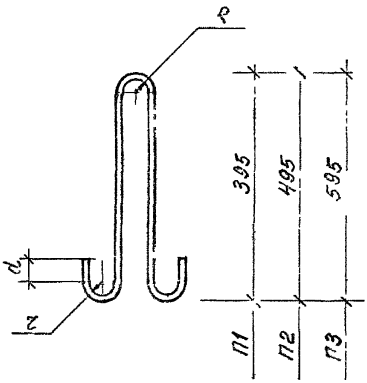

Марка	Размеры, мм			Наименование	Кол	Масса, кг
	R	r	d			
П1	30	20	30	12-А-I, ГОСТ 5781-82*, ℓ=1035	1	0,92
П2	30	30	50	16-А-I, ГОСТ 5781-82*, ℓ=1340	1	2,11
П3	40	40	70	20-А-I, ГОСТ 5781-82*, ℓ=1655	1	4,08

Подпись и дата | Взам инв №

Инв № подл

1432 1-33 93 3-32

Зав отд	[illegible]	[illegible]	
ГИП	[illegible]	[illegible]	
Н контр	[illegible]	[illegible]	
Зав гр	[illegible]	[illegible]	

ПЕТЛЯ ДЛЯ ПОДЪЕМА П1 П3

Стадия	Лист	Листов
Р		1

ЦНИИПРОМЗДАНИЙ

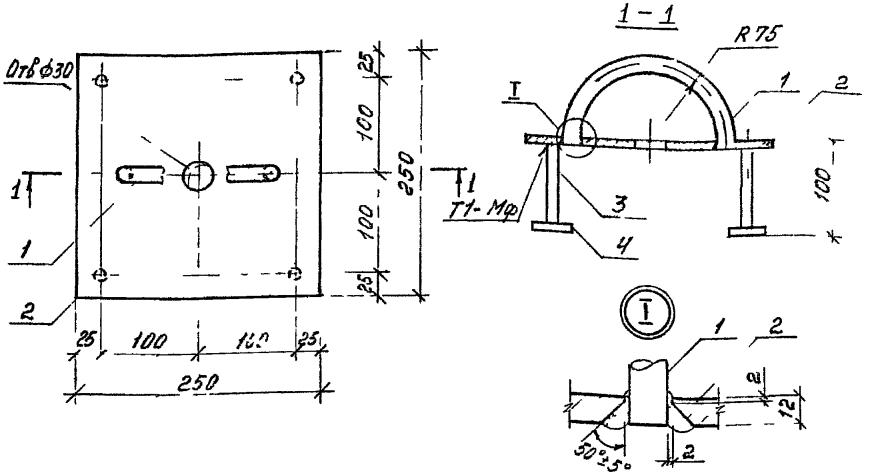

Марка изделия	Поз	Наименование	Кол	Масса ед., кг	Масса изделия, кг
МН1	1	25-А-I, ГОСТ 5781-82*, ℓ=260	1	1,0	7,7
	2	Лист 12×250, ГОСТ 19903-74 / Ст3кп, ГОСТ 535-88 ℓ=250	1	5,9	
	3	12-А-III, ГОСТ 5781-82*, ℓ=90	4	0,08	
	4	Лист 10×40, ГОСТ 19903-74 / Ст3кп, ГОСТ 535-88 ℓ=40	4	0,13	
МН2	1	20-А-I, ГОСТ 5781-82*, ℓ=260	1	0,7	7,4
	2	Лист 12×250, ГОСТ 19903-74 / Ст3кп, ГОСТ 535-88 ℓ=250	1	5,9	
	3	12-А-III, ГОСТ 5781-82*, ℓ=90	4	0,08	
	4	Лист 10×40, ГОСТ 19903-74 / Ст3кп ГОСТ 535-88 ℓ=40	4	0,13	
МН3	1	16-А-I, ГОСТ 5781-82*, ℓ=260	1	0,4	7,1
	2	Лист 12×250 ГОСТ 19903-74 / Ст3кп, ГОСТ 535-88 ℓ=250	1	5,9	
	3	12-А-III, ГОСТ 5781-82, ℓ=90	4	0,08	
	4	Лист 10×40, ГОСТ 19903-74 / Ст3кп, ГОСТ 535-88 ℓ=40	4	0,13	

СВАРКУ ПРОИЗВОДИТЬ ПО ГОСТ 14098-91.

				1.4321-33.13.3-33
Зав отд	Смиланский			Изделие закладное МН1, МН3
Гип	Гадаева			
Н.контр	Гадаева			
Зав.пр	Кузнецова			

Стадия	Лист	Листов
Р		1

ЦНИИПРОМЗДАНИЙ

Ц00175-05 39

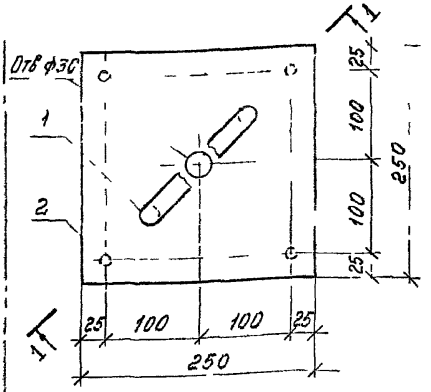

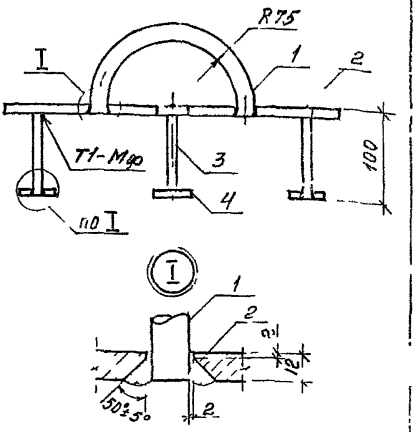

Марка изделия	Поз	Наименование	Кол	Масса ед., кг	Масса изделия кг
МН4	1	25-А-I, ГОСТ5781-82*, l=260	1	1,0	7,7
	2	Лист $\frac{12\times250, ГОСТ 19903-74}{Ст3 кп, ГОСТ 535-88}$ l=250	1	5,9	
	3	12-А-III, ГОСТ 5781-82*, l=90	4	0,08	
	4	Лист $\frac{10\times40, ГОСТ 19903-74}{Ст3 кп, ГОСТ 535-88}$ l=40	4	0,13	
МН5	1	20-А-I, ГОСТ 5781-82*, l=260	1	0,7	7,4
	2	Лист $\frac{12\times250, ГОСТ 19903-74}{Ст3 кп, ГОСТ 535-88}$ l=250	1	5,9	
	3	12-А-III, ГОСТ 5781-82* l=90	4	0,08	
	4	Лист $\frac{10\times40, ГОСТ 19903-74}{Ст3 кп, ГОСТ 535-88}$ l=40	4	0,13	
МН6	1	16-А-I, ГОСТ 5781-82*, l=260	1	0,4	7,1
	2	Лист $\frac{12\times250, ГОСТ 19903-74}{Ст3 кп, ГОСТ 535-88}$ l=250	1	5,9	
	3	12-А-III, ГОСТ 5781-82, l=90	4	0,08	
	4	Лист $\frac{10\times40, ГОСТ 19903-74}{Ст3 кп, ГОСТ 535-88}$ l=40	4	0,13	

Сварку производить по ГОСТ 14098-91

1.432.1-33.93.3-34

Зав отд	Смилянский		Изделие закладное МН4...МН6	Стадия	Лист	Листов
Гип	Гадаева			Р		
Н контр						
Зав гр	Кузн.					

ЦНИИПРОМЗДАНИЙ

Ц 00175-05 40

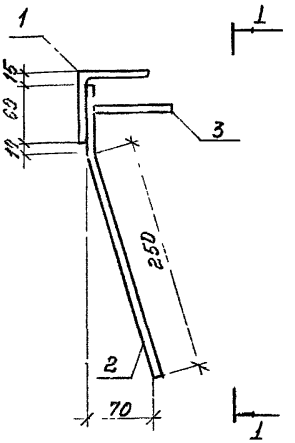

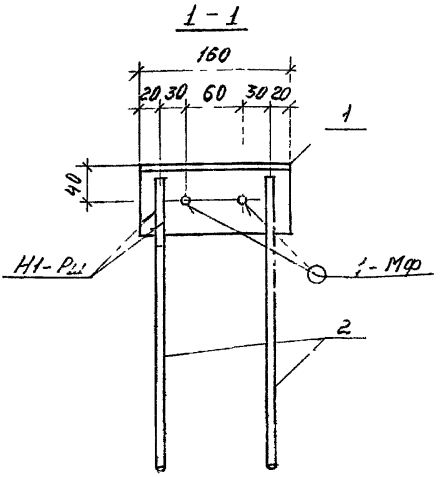

Марка изделия	Поз	Наименование	Кол	Масса ед, кг	Масса изделия, кг
МН 7	1	Уголок $\frac{75\times75\times6,\ ГОСТ\ 8509-86}{Ст3кп,\ ГОСТ\ 535-88}$ $l=160$	1	1,1	1,6
	2	10-А-I, ГОСТ 5781-82*, $l=320$	2	0,2	
	3	10-А-III, ГОСТ 5781-82*, $l=100$	2	0,06	

Сварку производить по ГОСТ 14098-91

				1432 1-33 9. 3-35			
Зав отд	Смилянский			Изделие закладное МН 7	Стадия	Лист	Листов
ГИП	Гадаев				Р		1
Н контр	Гадаева				ЦНИИПРОМЗДАНИЙ		
Зав тр	Кузнецова						

Инв № подл | Подпись и дата | Взам инв. №

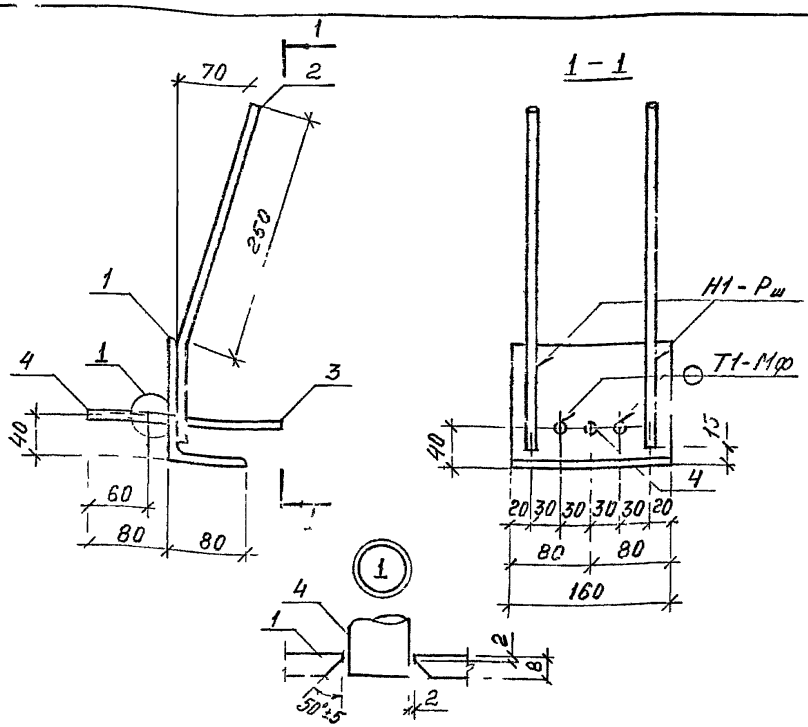

Марка изделия	Поз	Наименование	Кол	Масса ед, кг	Масса изделия, кг
МН8	1	Уголок $\frac{125\times80\times8,\ ГОСТ\ 8510-86}{Ст3кп,\ ГОСТ\ 535-85}$ $l=160$	1	2,0	2,8
	2	10-А-III, ГОСТ 5781-82*, $l=320$	2	0,2	
	3	10-А-III, ГОСТ 5781-82*, $l=100$	2	0,06	
	4	24-А-I ГОСТ 5781-82*			
		С резьбой М24, $l=90$	1	0,38	

Сварку производить по ГОСТ 14098-91

		1 432 1-33 95. 3-36			
Зав отд	Смилянский	Изделие закладное МН8	Стадия	Лист	Листов
ГИП	Гадаев		Р		1
Н контр	Гадаева		ЦНИИПРОМЗДАНИЙ		
Зав гр	Кузнецова				

Инв № подл | Подпись и дата | Взам инв №

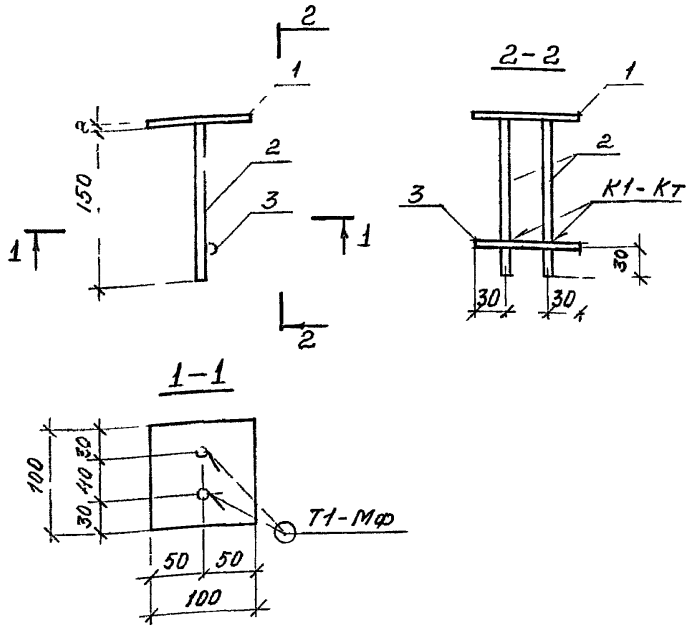

МАРКА ИЗДЕЛИЯ	ПОЗ	НАИМЕНОВАНИЕ	КОЛ	МАССА ЕД, КГ	МАССА ИЗДЕЛИЯ, КГ
МН 9	1	Лист $\frac{В \times 100, ГОСТ 19903-74}{СТ3 КП, ГОСТ 535-88}$			0,9
		$l=100$	1	0,6	
	2	10-А-III, ГОСТ 5781-82* $l=150$	2	0,1	
	3	10-А-III, ГОСТ 5781-82* $l=100$	1	0,06	

ЗАВ ОТД	СМИЛЯНСКИЙ		
ГИП	ГАДАЕВА		
Н КОНТР	ГАДАЕВА		
ЗАВ ГР	КУЗНЕЦОВА		

1.432 1-33 93 3-37

ИЗДЕЛИЕ ЗАКЛАДНОЕ МН9

СТАДИЯ	ЛИСТ	ЛИСТОВ
Р		1

ЦНИИПРОМЗДАНИЙ

Инв № подл | Подпись и дата | Взам инв №

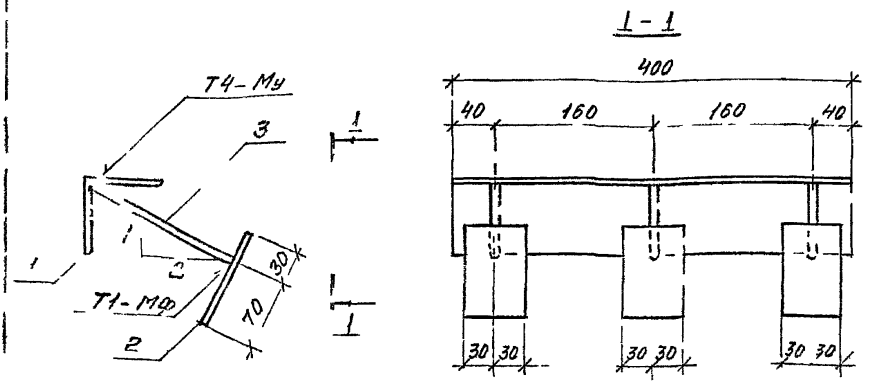

СВ-РКУ производить по ГОСТ 14098-91

Марка изделия	Поз	Наименование	Кол	Масса ед., кг	Масса изделия, кг
М410	1	Уголок 75×75×6, ГОСТ 8509-[illegible] / Ст3кп, ГОСТ 535-[illegible]			4,3
		l=400	1	2,8	
	2	Полоса 8×60, ГОСТ 103-76* / Ст3кп, ГОСТ 535-[illegible]			
		l=100	3	0,4	
	3	10-А-[illegible], ГОСТ 5781-82*, l=160	3	0,1	

				1 432 1-33 93 3-38
[illegible]	Смилан[illegible]		Изделие закладное МН10	Стадия: 0 / Лист / Листов: 1
[illegible]	Гадаева			ЦНИИПРОМЗДАНИЙ
Н. Ко[illegible]	Гадаева			
Зав. гр.	[illegible]			

Ц00175-05 44

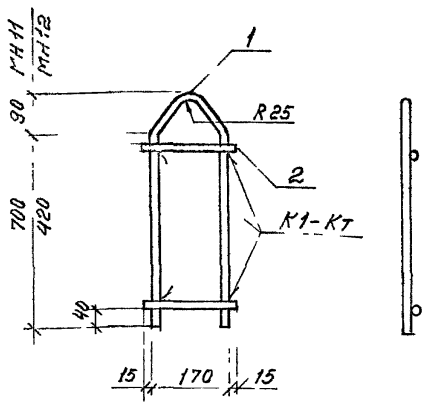

Сварку производить по ГОСТ 14098-91

Марка изделия	Поз	Наименование	Кол	Масса ед., кг	Масса изделия, кг
МН11	1	20-А-I, ГОСТ 5781-82*, ℓ=1660	1	4,1	5,1
	2	20-А-I, ГОСТ 5781-82*, ℓ=200	2	0,5	
МН12	1	12-А-I, ГОСТ 5781-82*, ℓ=1100	1	1,0	1,4
	2	12-А-I, ГОСТ 5781-82*, ℓ=200	2	0,2	

Инв. № подл. | Подпись и дата | Взам. инв. №

Зав. отд.	Емельянский		
ГИП	Гладеев		
Н. контр.	Гладеев		
Зав. гр.	Кузнецов		

1.432.1-33.93 3-39

Изделие закладное МН11, МН12

Стадия	Лист	Листов
Р		1

ЦНИИПРОМЗДАНИЙ

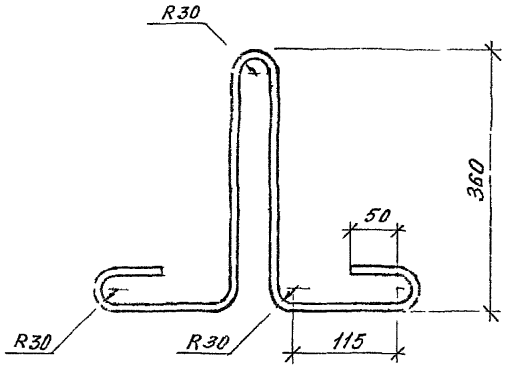

			1.432.1-33.93.3-40
			Изделие закладное МН13
Зав.отд.	Смиланская		
ГИП	Гадаева		
Н.контр.	Гадаева		
Зав. гр.	Кузнецова		ф14-А-I, ГОСТ 5781-82*, ℓ = 1350

Стадия	Масса	Масштаб
Р	1,6	
Лист	Листов 1	

ЦНИИПРОМЗДАНИЙ

Инв.№ подл. | Подпись и дата | Взам.инв.№

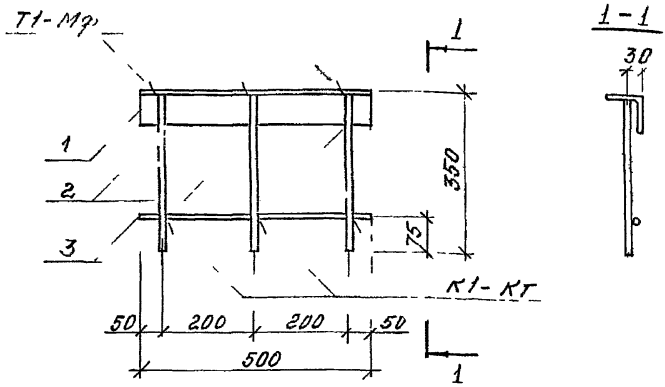

Сварку производить по ГОСТ 14098-91

Марка изделия	Поз	Наименование	Кол	Масса ед., кг	Масса изделия, кг
МН 14	1	Уголок 75х75х6, L=500 ГОСТ 8509-86 / Ст3кп, ГОСТ 535-88	1	3,5	4,4
	2	10-А-III, ГОСТ 5781-82*, l=350	3	0,2	
	3	10-А-III, ГОСТ 5781-82*, l=500	1	0,5	

			14321-3393-3-41	
Зав. отд.	Смирнов		Изделие закладное МН 14	Стадия: Р; Лист: —; Листов: 1
ГИП	Гнаденн			ЦНИИПРОМЗДАНИЙ
Нконтр.	Гнаденн			
Зав. гр.	Кузнецов			

Инв. № подл. | Подпись и дата | Взам. инв. №

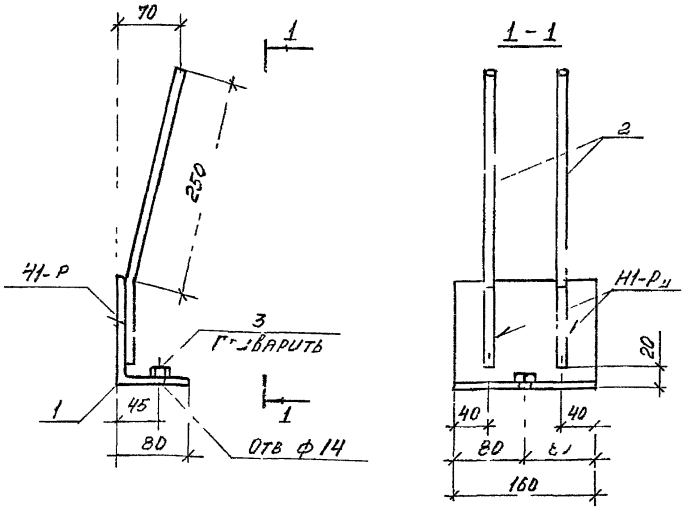

Сварку производить по ГОСТ 14098-91

Марка изделия	Поз	Наименование	Кол	Масса ед, кг	Масса изделия, г
МН15	1	Уголок 125×80×8, ГОСТ 8510-86 / Ст3 кп, ГОСТ 535-88			2,3
		l=160	1	1,8	
	2	10-А-III ГОСТ 5781-82*, l=320	2	0,[illegible]	
	3	Гайка М12, ГОСТ 5915-70	1	0,1	

				1.432.1-33 [illegible].3-42
Зав отд	Смилянский			Изделие закладное МН15
Гл	Гадаев			
Н контр	[illegible]			
Зав гр	Кузнецова			

Ст	Лист	Листов
Р		1

ЦНИИПРОМЗДАНИЙ

Ц 00175-05 48

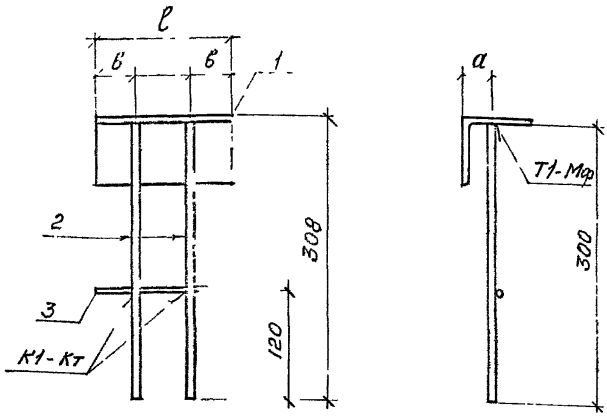

Марка изделия	Размеры, мм ℓ		δ	Поз	Наименование	Кол	Масса ед., кг	Масса изделия кг
МН16	150	30	45	1	Уголок 75×75×8, ГОСТ 8509-86 / Ст3кп ГОСТ 535-88			1,9
					ℓ = 150	1	1,4	
				2	10-А-III, ГОСТ 5781-82*, ℓ = 300	2	0,2	
				3	6-А-I, ГОСТ 5781-82*, ℓ = 130	1	0,1	
МН17	100	30	25	1	Уголок 75×75×8, ГОСТ 8509-86 / Ст3кп ГОСТ 535-88			1,4
					ℓ = 100	1	0,9	
				2	10-А-III, ГОСТ 5781-82*, ℓ = 300	2	0,2	
				3	6-А-I, ГОСТ 5781-82*, ℓ = 130	1	0,1	
МН18	100	35	25	1	Уголок 75×75×8, ГОСТ 8509-86 / Ст3кп, ГОСТ 535-88			1,4
					ℓ = 100	1	0,9	
				2	10-А-III, ГОСТ 5781-82*, ℓ = 300	2	0,2	
				3	6-А-I, ГОСТ 5781-82*, ℓ = 130	1	0,1	

Сварку производить по ГОСТ 14098-91

Взам. инв. №

Инв. № подл. | Подпись и дата

1.432 1-33 93 3-43

Изделие закладное МН16 МН18

Стадия Р | Лист — | Листов 1

ЦНИИПРОМЗДАНИЙ

Гл. инж. проекта — Гладильщиков

Нач. отд. — Гладильщиков

Н. контр. — Гладильщиков

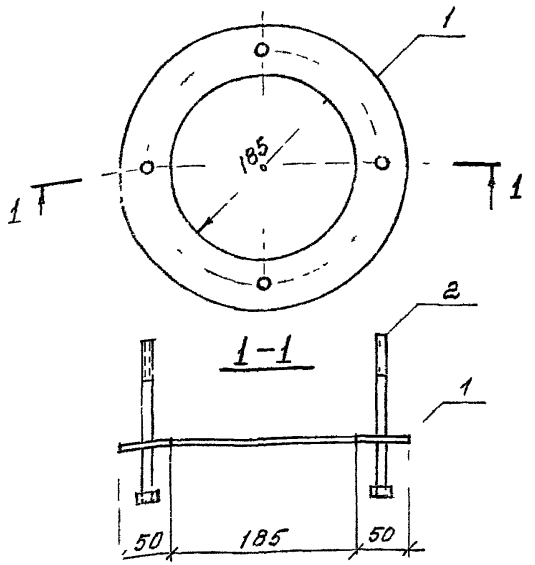

Марка изделия	Поз.	Наименование	Кол.	Масса ед., кг	Масса изделия, кг
МН19	1	Лист $\frac{6\times285,\ ГОСТ\ 19903-74}{\ell=3\ кп,\ ГОСТ\ 535-83}$			
		$\ell = 285$	1	3,8	5,0
	2	Болт М16, ГОСТ 7798-70*, ℓ=150	4	0,3	

1432 1-33 93. 3-44

Изделие закладное МН19

Стадия | Лист | Листов 1

ЦНИИПРОМЗДАНИЙ

Ц 00175-05 50

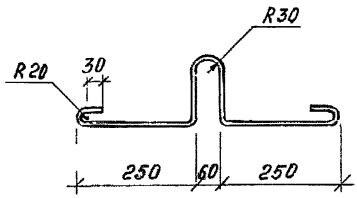

		1.432 1-33.93.3-45	
		Изделие закладное МН 13	Стадия: Р; Масса: 0,6; Масштаб:
			Лист; Листов 1
ЗАВ ОТД.	Смилянский	ф10-А-I, ГОСТ 5781-82*, ℓ = 1000	ЦНИИПРОМЗДАНИЙ
ГИП	Гадаева		
Н контр.	Гадаева		
ЗАВ. гр	Кузнецова		

Инв. № подл. | Подп. и дата | Взам. инв. №

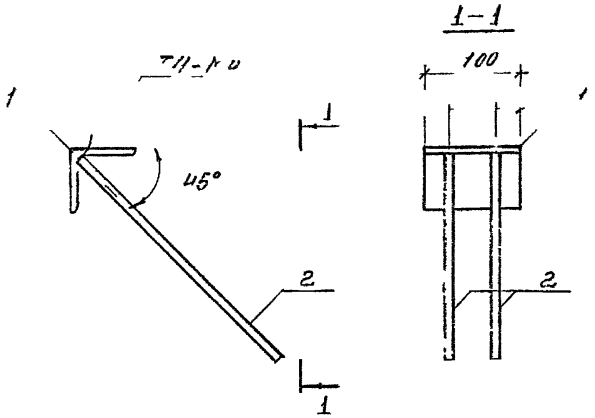

Марка изделия	Поз	Наименование	Кол	Масса ед, кг	Масса изделия, кг
МН21	1	Уголок $\frac{63\times63\times5\ ГОСТ\ 8509-83}{Ст3\ кп,\ ГОСТ}$			0,94
		$\ell = 100$	1	0,57	
	2	10-А-III, ГОСТ 5781-82*, ℓ = 300	2	0,19	

Сварку производить по ГОСТ 14098-91

				1-32 1-33 93 3-46			
Зав отд	Смил			Изделие закладное МН 21	Стадия	Лист	Листов
Г.П	Гладк				Р		1
Н контр	Гладк						
Гр	Кузнец						

Ц00175-05 52

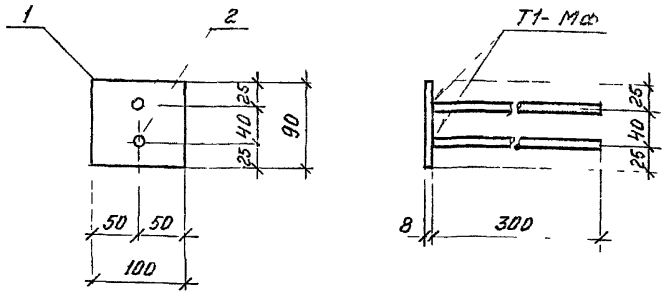

Марка изделия	Поз	Наименование	Кол	Масса ед., кг	Масса изделия, кг
МН22	1	Полоса $\frac{8\times100\ \text{ГОСТ 103-76}}{\text{Ст3кт, ГОСТ 535-88}}$			1,0
		$\ell = 90$	1	0,6	
	2	10-А-III, ГОСТ 5781-82*, $\ell = 300$	2	0,2	

Сварку производить по ГОСТ 14098-91

Взам. инв. №

Подпись и дата

Инв. № подл.

		1 432 1-33 93.3-47	
Зав. отд.	Смиланский	Изделие закладное МН22	Стадия: Р; Лист; Листов: 1
ГИП	Гаевая		ЦНИИПромзданий
Н. контр.	Гаевая		
Зав. гр.	Кучеренко		

Ц 00175-05 53

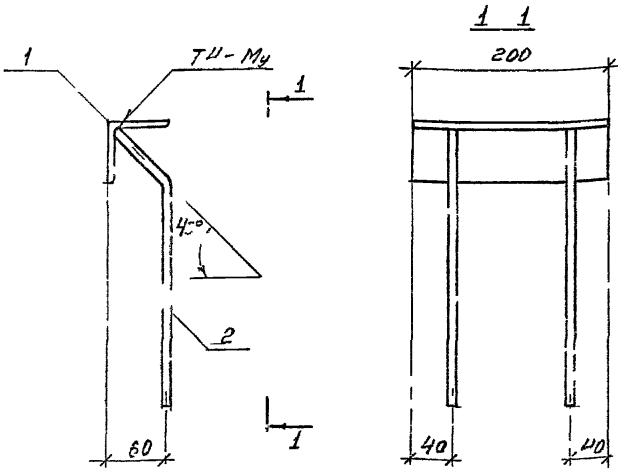

Марк изделия	Поз	Наименование	Кол	Масса ед., кг	Масса изделия, кг
МН23	1	Уголок 63×63×6, ГОСТ 8509-86 / Ст3кп, ГОСТ 535-88			1,5
		ℓ=200	1	1,1	
	2	10-А-III, ГОСТ 5781-82*, ℓ=300	2	0,2	

Сварку производить по ГОСТ 14098-91

Инв. № подл. | Подп. и дата | Взам. инв. №

1.432.1-33 93.3-48

Зав. отд.	Смирнов	Изделие закладное МН23	Стадия	Лист	Листов
ГИП	Гладков		Р		1
Н. контр.	Гладков		ЦНИИПРОМЗДАНИЙ		
Зав. гр.	Кузнецова				

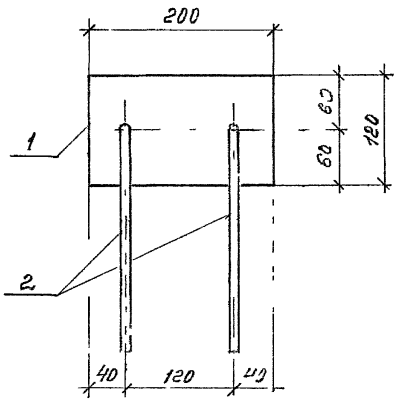

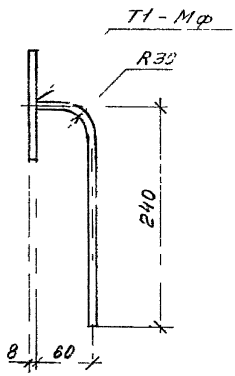

Марка изделия	Поз	Наименование	Кол	Масса ед., кг	Масса изделия кг
МН24	1	Полоса $\frac{8\times200,\ ГОСТ103\text{-}76}{Ст3кп,\ ГОСТ535\text{-}88}$			1,9
		$\ell=120$	1	1,5	
	2	10-А-$\overline{III}$, ГОСТ5781-82*, $\ell=300$	2	0,2	

Сварку производить по ГОСТ 14098-91

Инв. № подл. | Подпись и дата | Взам. инв. №

		1 432 1-33 93 3-ид	
Зав отд	Смиланский	Изделие закладное МН24	Стадия: Р; Лист: 1; Листов:
ГИП	Гайдега		ЦНИИПРОМЗДАНИЙ
Н. контр	Гайдега		
Зав гр	Кузнецова		

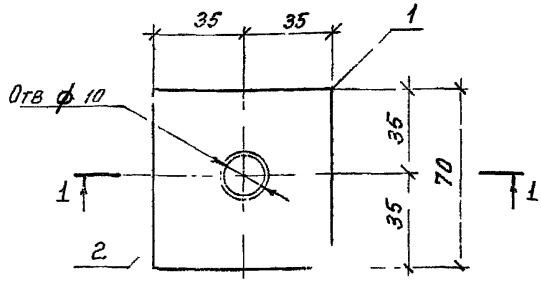

1 – 1

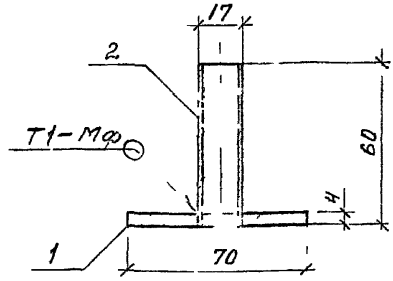

Марка изделия	Поз	Наименование	Кол	Масса ед, кг	Масса изде кг
МН25	1	Полоса 4×70, ГОСТ 103-76 / Ст3кп, ГОСТ 535-88			0,19
		$\ell = 70$	1	0,15	
	2	Труба стальная водогазопроводная Ц-10, ГОСТ 3262-75*	1	0,04	

Сварку производить по ГОСТ 14098-91

1.432 1-33 93 3-50

Изделие закладное МН 25

Стадия	Лист	Листов
Р		1

ЦНИИПРОМЗДАНИЙ

Ц 00175-05

gost.e-ecolog.ru