ТИПОВЫЕ СТРОИТЕЛЬНЫЕ КОНСТРУКЦИИ, ИЗДЕЛИЯ И УЗЛЫ

СЕРИЯ 1.432.1-34.94

СТЕНЫ ИЗ ЖЕЛЕЗОБЕТОННЫХ ПАНЕЛЕЙ ДЛИНОЙ ДО 6М ДЛЯ ОДНОЭТАЖНЫХ НЕОТАПЛИВАЕМЫХ ПРОИЗВОДСТВЕННЫХ ЗДАНИЙ

Выпуск 4

Изделия крепления стен стальные.

Рабочие чертежи

gost.e-ecolog.ru

ТИПОВЫЕ СТРОИТЕЛЬНЫЕ КОНСТРУКЦИИ, ИЗДЕЛИЯ И УЗЛЫ

СЕРИЯ 1.432.1-34.94

СТЕНЫ ИЗ ЖЕЛЕЗОБЕТОННЫХ ПАНЕЛЕЙ ДЛИНОЙ ДО 6М ДЛЯ ОДНОЭТАЖНЫХ НЕОТАПЛИВАЕМЫХ ПРОИЗВОДСТВЕННЫХ ЗДАНИЙ

Выпуск 4

Изделия крепления стен стальные.

Рабочие чертежи

РАЗРАБОТАНЫ
ЦНИИПРОМЗДАНИЙ
Зам. директора С.М. Гликин
Зав. отделом Г.М. Смилянский
Гл. инж. проекта Л.М. Гадаева

УТВЕРЖДЕНЫ
ГУП ИИ Минстроя России,
Письмо от 20.09.94 № 9-3-1/128;
ВВЕДЕНЫ В ДЕЙСТВИЕ
ЦНИИПРОМЗДАНИЙ
с 1 января 1995,
приказ от 25.10.94 № 55

Обозначение документа	Наименование	Стр.
1.432.1-34.94.4-ТО	Техническое описание	3
-1	Стойка СФ1...СФ17	4
-2	Стойка СО1...СО3	7
-3	Стойка СВ1...СВ11	9
-4	Насадка торцевого фахверка НУ1...НУ6	11
-5	Насадка торцевого фахверка НФ1...НФ3, НФ6	12
-6	Насадка торцевого фахверка НФ4; НФ5	13
-7	Насадка торцевого фахверка НС1	14
-8	Консоль опорная РК3	15
-9	Консоль опорная ТК3, ТК7	16
-10	Консоль опорная РК3С	17
-11	Консоль опорная ТК3С, ТК7С	18
-12	Элемент крепления Т1	19
-13	Элемент крепления Т2	20
-14	Элемент крепления Т3...Т5	21
-15	Элемент крепления Т6	22
-16	Элемент крепления Т7...Т9	23
-17	Элемент крепления Т10...Т14	24
-18	Элемент крепления Т15	25
-19	Элемент крепления Т16	26
-20	Элемент крепления Т17	27
-21	Элемент крепления Т18	28
-22	Балка Б-2	29

Взам инв № | Подпись и дата | Инв № подл

Изм.	Кол.уч.	Лист	№ док.	Подпись	Дата
Зав. отд.	Смиклиаска				15.IX
Н. контр.	Гадаева				14.I
ГИП	Гадаева				
Инженер	[illegible]				

1.432.1-34.94.4

Содержание

Стадия	Лист	Листов
Р		1

ЦНИИПРОМЗДАНИЙ

I. В настоящем выпуске даны рабочие чертежи стоек и насадок фахверка, опорных консолей и элементов крепления стеновых панелей к железобетонному каркасу.

2. Схемы расположения узлов крепления панелей, опорных консолей, насадок и стоек торцевого фахверка приведены в выпуске 0.

3. Расчет стоек фахверка, элементов крепления, опорных консолей и насадок произведен по СНиП П-23-81* "Стальные конструкции. Нормы проектирования".

4. Стойки фахверка, насадки, опорные консоли рассчитаны на применение стен под нормативную ветровую нагрузку до 90 кгс/м2 в соответствии со СНиП 2.01.07-85.

5. Изготовление и монтаж конструкций должны производиться в соответствии с главой СНиП 3.03.01-87 "Несущие и ограждающие конструкции".

6. В зависимости от расчетной зимней температуры наружного воздуха и условий работы конструкций марку стали и тип электродов для сварки следует принимать по СНиП П-23-81*.

7. Все заводские соединения приняты сварными, подлежащими выполнению полуавтоматической или ручной сваркой.

8. Электросварные швы стоек фахверка должны быть прочно-плотными и обеспечивать герметичность внутренней полости стоек.

9. Антикоррозионную защиту стальных конструкций от агрессивного воздействия среды следует осуществлять по указанию конкретного проекта в соответствии с требованиями пп. 2.40...2.45 главы СНиП 2.03.11-85„Защита строительных конструкций от коррозии". Лакокрасочные материалы выбирать по приложению 15 СНиП 2.03.11-85.

Инв.№подл. | Подпись и дата | Взамен инв.№

Изм	Кол.уч.	Лист	№док.	Подпись	Дата
Зав.отд.		Смиланский			15.IX
Н.контр.		Гадаева			94г.
Гл.инж.пр.		Гадаева			
Зав.гр.		Кузнецова			
Инж.		Ильина			

1.432.1-34.94.4-ТО

Техническое описание

Стадия	Лист	Листов
Р		

ЦНИИПРОМЗДАНИЙ

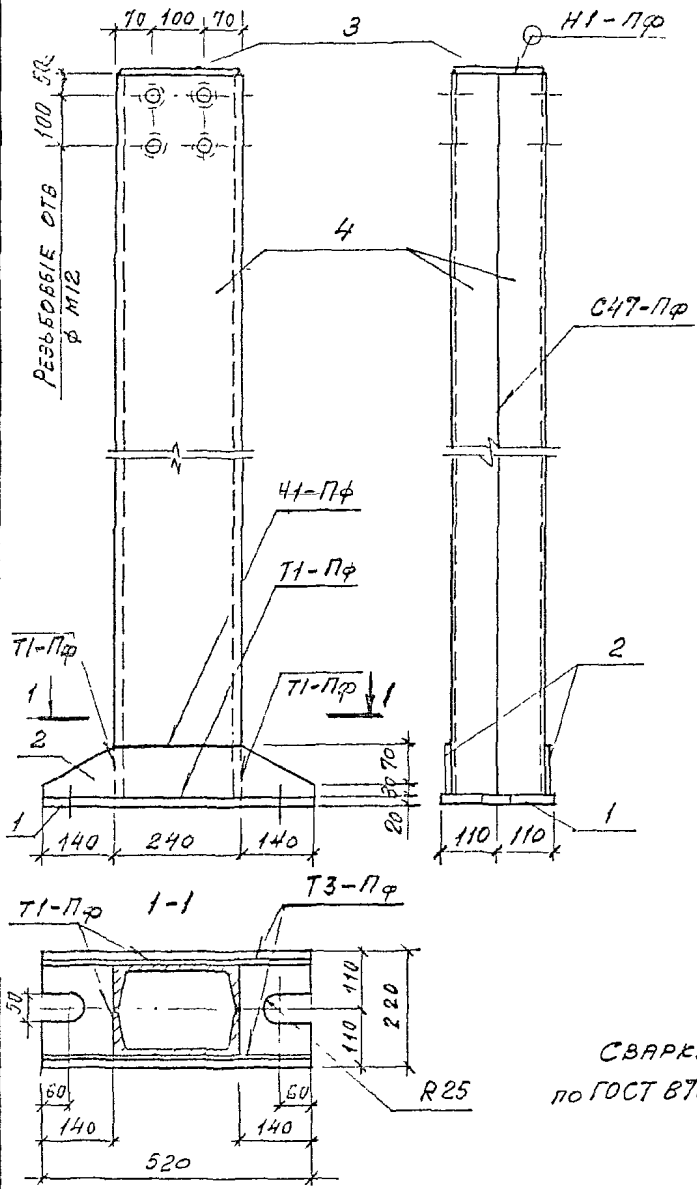

Марка	Масса, кг
СФ1	285,7
СФ2	300,4
СФ3	344,4
СФ4	359,1
СФ5	380,9
СФ6	403,9
СФ7	417,9
СФ8	438,5
СФ9	461,9
СФ10	476,6
СФ11	498,1
СФ12	520,7
СФ13	535,4
СФ14	553,7
СФ15	570,4
СФ16	594,1
СФ17	611,3

Сварку производить по ГОСТ 8713-79*; $h_ш$ =6мм

Инв.№подл. | Подпись и дата | Взам.инв.№

Изм.	Кол.уч.	Лист	№док.	Подпись	Дата
Зав.отд.		Смилянский			15.IX.
Н.контр.		Гадасева			84г
ГИП		Гадасева			
Зав.гр.		Кузнецов			
Инж.		Ильина			

1.432.1-34.94.4-1

Стойка СФ1... СФ17

Стадия	Лист	Листов
Р	1	3

ЦНИИПРОМЗДАНИЙ

Инв.№подл. | Подпись и дата | Взам.инв.№

Поз.	Наименование	Количество на стойку																Масса ед., кг
		СФ1	СФ2	СФ3	СФ4	СФ5	СФ6	СФ7	СФ8	СФ9								
1	Лист $\frac{20\times220,\ ГОСТ\ 19904-90}{С\ 235,\ ГОСТ\ 27772-88*}$																	
	$\ell = 520$	1	1	1	1	1	1	1	1	1								18,0
2	Лист $\frac{8\times100;\ ГОСТ\ 19904-90}{С\ 235,\ ГОСТ\ 27772-88*}$																	
	$\ell = 520$	2	2	2	2	2	2	2	2	2								3,3
3	Лист $\frac{8\times170;\ ГОСТ\ 19903-90}{С\ 235;\ ГОСТ\ 27772-88*}$																	
	$\ell = 230$	1	1	1	1	1	1	1	1	1								2,5
4	Швеллер $\frac{24\ ГОСТ\ 8240-89}{С\ 235;\ ГОСТ\ 27772-88*}$																	
	$\ell = 5270$	2																126,5
	$\ell = 5570$		2															133,7
	$\ell = 6470$			2														155,3
	$\ell = 6770$				2													162,5
	$\ell = 7370$					2												176,9
	$\ell = 7670$						2											184,1
	$\ell = 7970$							2										191,3
	$\ell = 8570$								2									205,7
	$\ell = 8870$									2								212,9
	Наплавленный металл 2%	3,6	5,9	6,7	7,0	7,2	7,9	8,2	8,8	9,0								

Изм. | Кол.уч. | Лист | № док. | Подпись | Дата

1.432.1-34.94.4-1

Лист 2

Инв.№подл.	Подпись и дата	Взам.инв.№

Поз.	Наименование	Количество на ст.: СФ10	СФ11	СФ12	СФ13	СФ14	СФ15	СФ16	СФ17	Масса ед., кг
1	Лист $\frac{20\times220;\ ГОСТ\ 19904-90}{С235,\ ГОСТ\ 27772-88}$ *									
	$\ell = 520$	1	1	1	1	1	1	1	1	18,0
2	Лист $\frac{8\times100;\ ГОСТ\ 19904-90}{С235;\ ГОСТ\ 27772-88}$ *									
	$\ell = 520$	2	2	2	2	2	2	2	2	3,3
3	Лист $\frac{8\times170;\ ГОСТ\ 19904-90}{С235;\ ГОСТ\ 27772-88}$ *									
	$\ell = 230$	1	1	1	1	1	1	1	1	2,5
4	Швеллер $\frac{24\ ГОСТ\ 8240-89}{С235,\ ГОСТ\ 27772-88}$ *									
	$\ell = 9170$	2								220,1
	$\ell = 9770$		2							235,5
	$\ell = 10070$			2						241,7
	$\ell = 10370$				2					248,9
	$\ell = 10970$					2				263,3
	$\ell = 11270$						2			270,5
	$\ell = 11570$							2		277,7
	$\ell = 12170$								2	292,1
	Наплавленный металл 2%, кг	9,3	10,0	10,2	10,5	11,1	11,3	11,6	12,2	

Изм.	Кол.уч.	Лист	№ док.	Подпись	Дата

1.432.1-34.94.4-1

Лист 5

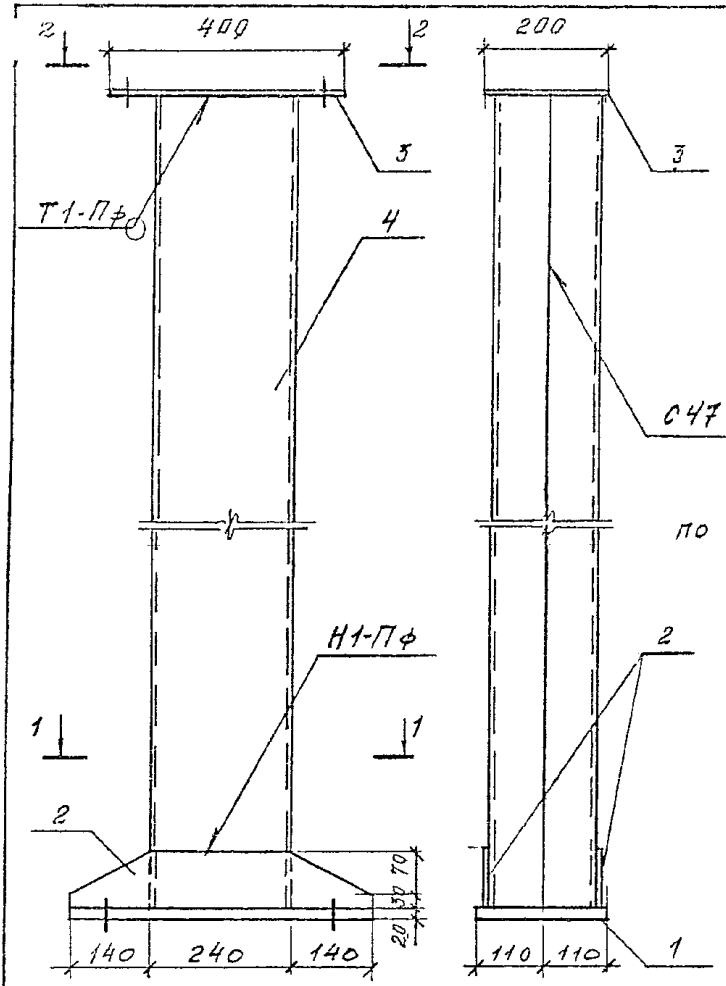

Марка	Масса, кг
С01	342,1
С02	489,0
С03	606,5

Сварку производить по ГОСТ 8713-79; h_w=6мм

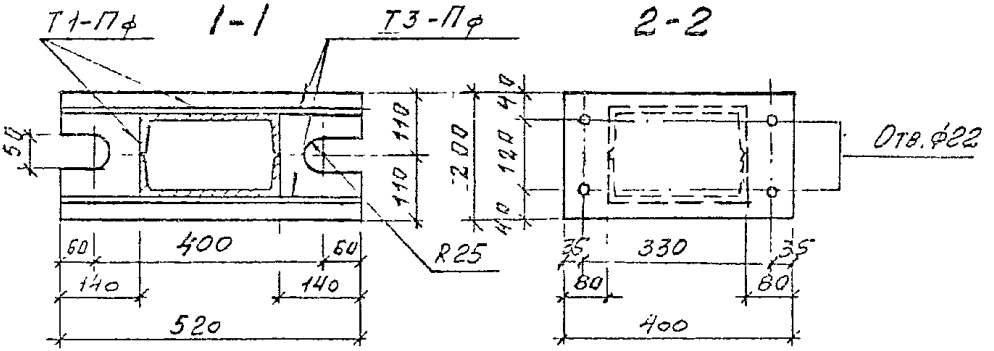

Изм.	Кол.уч.	Лист	№док.	Подпись	Дата
Зав.отд.		Смоленский			15.12
Н.контр.		Гладкая			15.12
ГИП		Гладкая			
Зав.гр.		Кузнецова			
Инж.		Ильина			

1.432.1-34.94.4-2

Стойка С01... С03

Стадия	Лист	Листов
Р	1	2

ЦНИИПРОМЗДАНИЙ

Инв. № подл.	Подпись и дата	Взам. инв. №

Поз.	Наименование	Количество на стойку																				Масса ед., кг
		С01	С02	С03																		
1	Лист $\frac{8 \times 220\ ГОСТ\ 19904\text{-}90}{С235\ ГОСТ\ 27772\text{-}88^{*}}$																					
	$\ell = 520$	1	1	1																		18,0
2	Лист $\frac{8 \times 100\ ГОСТ\ 19904\text{-}90}{С235\ ГОСТ\ 27772\text{-}88^{*}}$																					
	$\ell = 520$	2	2	2																		3,3
3	Лист $\frac{8 \times 630\ ГОСТ\ 19904\text{-}90}{С235\ ГОСТ\ 27772\text{-}88^{*}}$																					
	$\ell = 400$	1	1	1																		5,0
4	Швеллер 24 ГОСТ 8240-89 $\frac{}{С235\ ГОСТ\ 27772\text{-}88^{*}}$																					
	$\ell = 6370$	2																				152,9
	$\ell = 9370$		2																			224,9
	$\ell = 11770$			2																		282,5
	Наплавленный металл 2% кг	6,7	9,6	11,9																		

Изм.	Кол.уч.	Лист	№ док.	Подпись	Дата	1.432.1-34.94-2	Лист 2

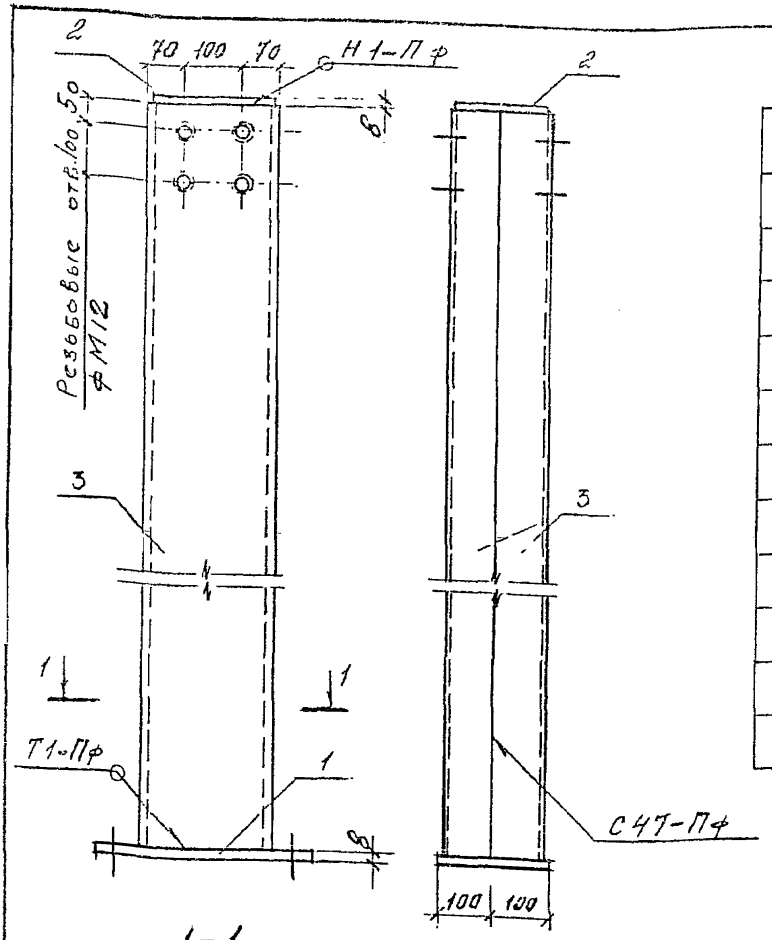

Марка	Масса, кг
СВ1	305,3
СВ2	320,3
СВ3	334,7
СВ4	349,4
СВ5	364,0
СВ6	378,7
СВ7	393,4
СВ8	408,1
СВ9	422,8
СВ10	437,5
СВ11	466,9

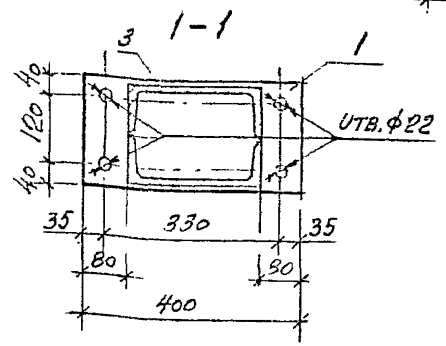

Сварку производить по ГОСТ 8713-79, h_w = 6мм

Инв.№ подл. | Подпись и дата | Взам.инв.№

Изм.	Кол.уч.	Лист	№док.	Подпись	Дата
Зав. отд.		Смирнова			15.12.
Н. контр.		Гладкова			84г.
ГИП		Гладкова			
Зав. гр.		Кузнецова			
Инж.		Ильина			

1.432.1-34.94.4-3

Стойка СВ1,... СВ11

Стадия	Лист	Листов
Р	1	2

ЦНИИПРОМЗДАНИЙ

Инв. № подл.	Подпись и дата	Взам. инв. №

Поз.	Наименование	Количество на стойку											Масса ед., кг
		СВ1	СВ2	СВ3	СВ4	СВ5	СВ6	СВ7	СВ8	СВ9	СВ10	СВ11	
1	Лист 8×170, ГОСТ 19904-90 / С235, ГОСТ 27772-88*												
	ℓ=400	1	1	1	1	1	1	1	1	1	1	1	5,0
2	Лист 8×170, ГОСТ 19904-90 / С235, ГОСТ 27772-88*												
	ℓ=230	1	1	1	1	1	1	1	1	1	1	1	2,5
3	Швеллер ⌶ 6,5, ГОСТ 8240-97 / С235, ГОСТ 27772-88*												
	ℓ= 6080	2											145,9
	ℓ= 6380		2										153,1
	ℓ= 6680			2									160,3
	ℓ= 6980				2								167,5
	ℓ= 7280					2							174,5
	ℓ= 7580						2						181,8
	ℓ= 7880							2					189,1
	ℓ= 8180								2				196,3
	ℓ= 8480									2			203,5
	ℓ= 8780										2		210,7
	ℓ= 9380											2	225,1
	Наплавленный металл 2,9 кг	6,0	6,3	6,6	6,9	7,1	7,4	7,7	8,0	8,3	8,6	9,2	

Изм.	Кол.уч.	Лист	№ док.	Подпись	Дата	1.432.1-34.94.4-3	Лист 2

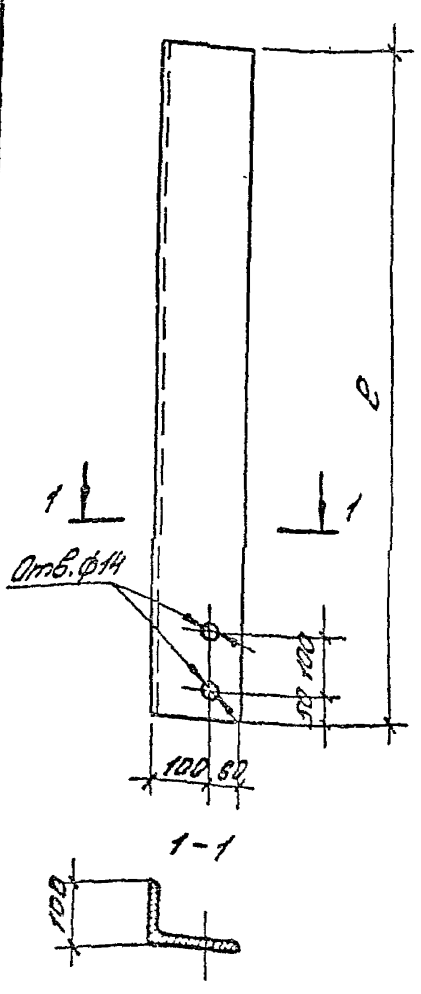

Марка	l, мм	Масса, кг	Примечание
МУ1	1270	25,2	
МУ2			зеркальное отражение
МУ3	2170	43,0	
МУ4			зеркальное отражение
МУ5	1870	37,2	
МУ6			зеркальное отражение

						1.432.1-34.94.4-4			
Изм.	Кол.уч.	Лист	N док.	Подпись	Дата	Насадка торцевого фахверка МУ1...МУ6	Стадия	Масса	Масштаб
					15.IX		Р	см. табл.	1:10
Зав.отд.		Смолянская			94г		Лист	Листов 1	
Н.контр.		Гладева				Уголок 160х100х10 ГОСТ8510-86 / С235, ГОСТ27772-88*	ЦНИИПРОМЗДАНИЙ		
ГИП		Гладева							
Рец.инж.		Кузнецова							
Инж.		Пашина							

Инв.№ подл. | Подпись и дата | Взам. инв.№

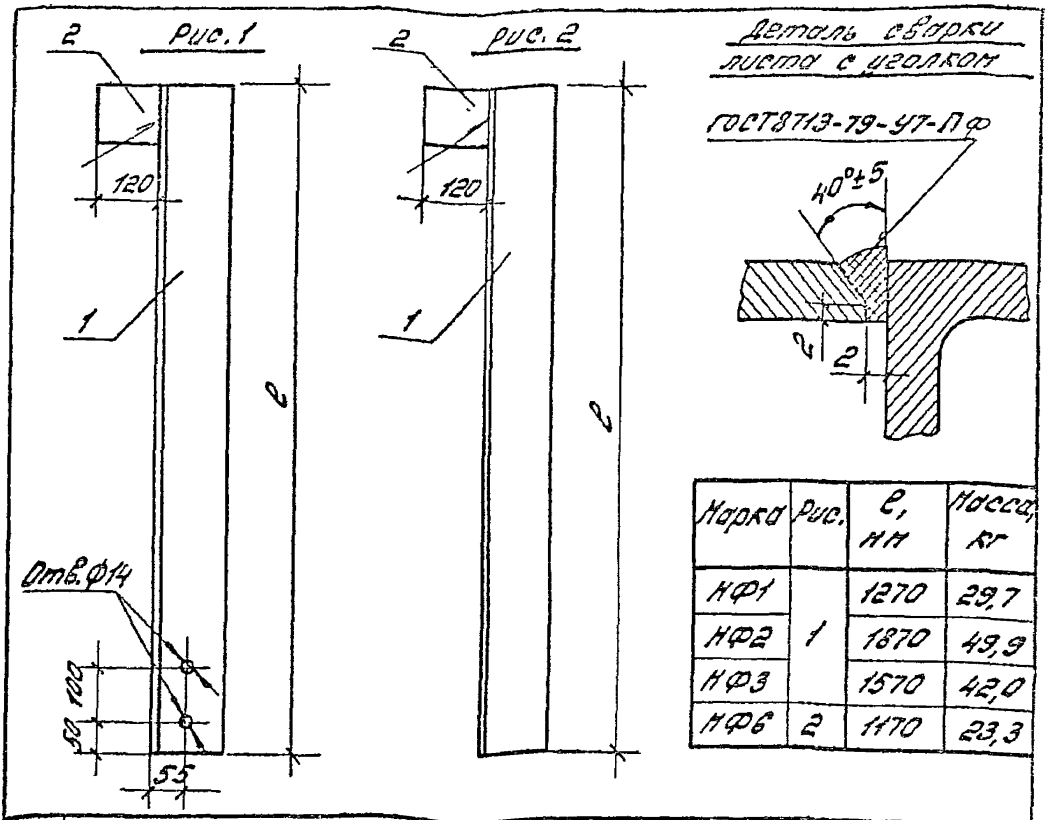

Марка	Рис.	ℓ, мм	Масса, кг
НФ1	1	1270	29,7
НФ2		1870	49,9
НФ3		1570	42,0
НФ6	2	1170	23,3

Поз.	Наименование	Кол. на насадку									Масса ед., кг
		НФ1	НФ2	НФ3	НФ6						
1	Уголок $\frac{125\times125\times12\ ГОСТ\ 8509-86}{С235,\ ГОСТ\ 27772-88^*}$										
	ℓ=1270	1									28,8
1	Уголок $\frac{125\times125\times14,\ ГОСТ\ 8509-86}{С235,\ ГОСТ\ 27772-88^*}$										
	ℓ=1870		1								49,0
	ℓ=1570			1							41,1
1	Уголок $\frac{125\times125\times10\ ГОСТ\ 8509-86}{С235,\ ГОСТ\ 27772-88^*}$										
	ℓ=1170				1						22,4
2	Лист $\frac{10\times100,\ ГОСТ\ 19904-90}{С235,\ ГОСТ\ 27772-88^*}$										
	ℓ=120	1	1	1	1						0,9

Изм.	Кол.	Лист	Идок	Подпись	Дата
Зав. отд.		Смиланко			15.IX.
Н. контр.		Гладнева			24г
ГИП		Гаранова			
Вед. инж.		Кузнецова			
Инж.		Ильина			

1.432.1-34.94.4-5

Насадка торцевого фахверка НФ1...НФ3, НФ6

Стадия	Лист	Листов
Р		1

ЦНИИПРОМЗДАНИЙ

Инв. № подл. | Подпись и дата | Взам. инв. №

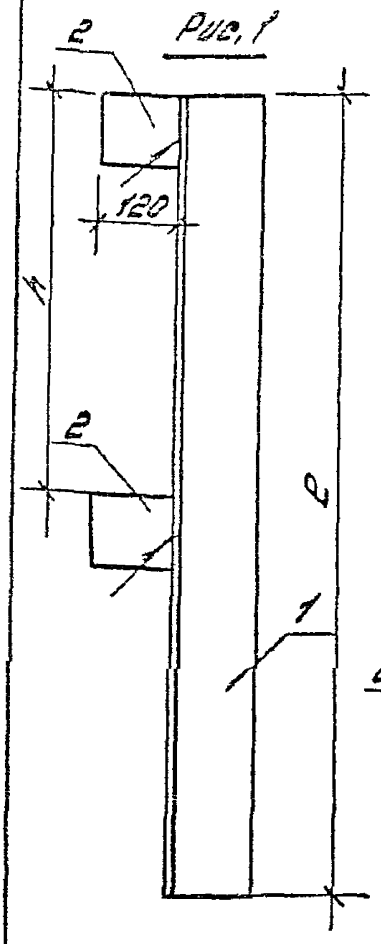

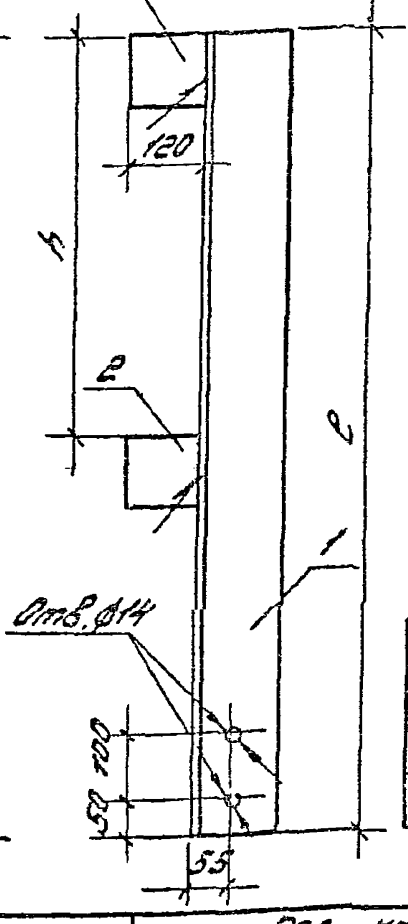

Деталь сварки листа с уголком

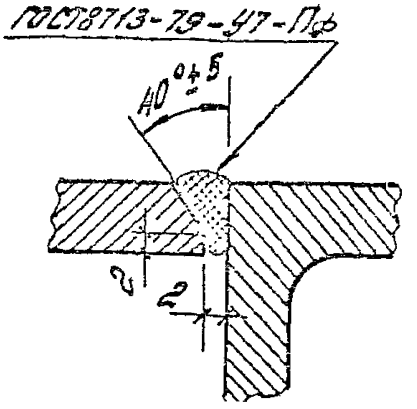

Марка	Рис.	l, мм	h, мм	Масса, кг
НФ4	1	1470	1070	35,2
НФ5	2	1700	1200	46,3

Поз.	Наименование	Кол. на насадку НФ4	НФ5								Масса ед., кг
1	Уголок $\frac{125\times125\times12\ ГОСТ8509-86}{С235,\ ГОСТ27772-88^*}$										
	l=1470	1									33,4
1	Уголок $\frac{125\times125\times14\ ГОСТ8509-86}{С235,\ ГОСТ27772-88^*}$										
	l=1700		1								44,5
2	Лист $\frac{10\times100,\ ГОСТ19904-50}{С235,\ ГОСТ27772-88^*}$										
	l=120	2	2								0,9

Изм.	Кол. уч.	Лист	№ док.	Подпись	Дата
Зав. отд.		Смилянская			15 IX
Н. конт.		Гадаева			34г
ГИП		Гадаева			
Зав. гр.		Кузнецова			
Инж.		Ильина			

1.432.1-34.94.4-6

Насадка торцевого фахверка НФ4; НФ5

Стадия	Лист	Листов
Р		1

ЦНИИПРОМЗДАНИЙ

Инв. № подл. | Подпись и дата | Взам. инв. №

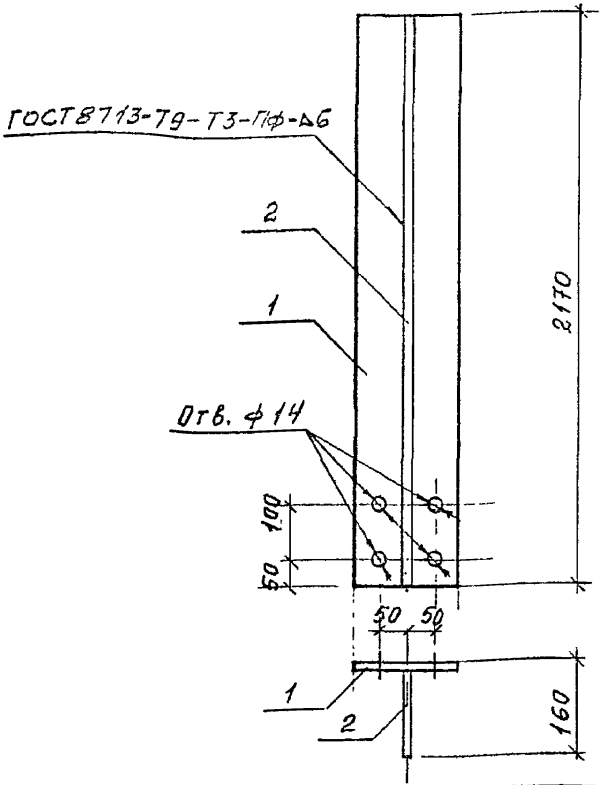

Марка изделия	Поз.	Наименование	Кол.	Масса ед., кг	Масса изделия, кг
НС 1	1	Лист 14×200, ГОСТ 19904-90 / С235, ГОСТ 27772-88*			82,0
		ℓ = 2170	1	47,7	
	2	Лист 12×160, ГОСТ 19904-90 / С235, ГОСТ 27772-88*			
		ℓ = 2170		32,7	
		Наплавленный металл 2%, кг	1,6		

Изм.	Кол.уч.	Лист	N док.	Подпись	Дата
Зав.отд.		Смиланская			15.IX 94г
Н.контр.		Гладкова			
ГИП		Гладкова			
Зав.гр.		Кузнецова			
Инж.		Ильина			

1.432.1-34.94.4-7

Насадка торцевого фахверка НС 1

Стадия	Лист	Листов
Р		1

ЦНИИПРОМЗДАНИЙ

Инв.№ подл. | Подпись и дата | Взам.инв.№

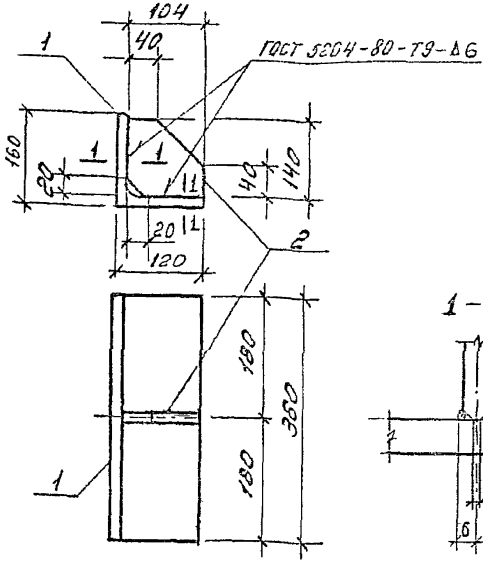

Марка изделия	Поз.	Наименование	Кол.	Масса ед., кг	Масса изделия, кг
РК3	1	Уголок $\frac{160\times160\times16,\ ГОСТ\ 8509-86}{С245,\ ГОСТ\ 27772-88}$*			13,1
		$l = 360$	1	12,1	
	2	Полоса $\frac{10\times140,\ ГОСТ\ 103-76}{С245,\ ГОСТ\ 27772-88}$*			
		$l = 104$	1	0,9	

*_ Учтена масса наплавленного металла 1%

Изм	Кол.уч	Лист	N док	Подпись	Дата
					15.IX
Зав. отд.		Смиланский			3.IX
Н. контр.		Гадаева			
ГИП		Гадаева			
Инв. № подл.		Кузнецов			

1.432.1-3494.4-8

Консоль опорная РК3

Стадия	Лист	Листов
Р		1

ЦНИИПРОМЗДАНИЙ

Инв. № подл. | Подпись и дата | Взам. инв. №

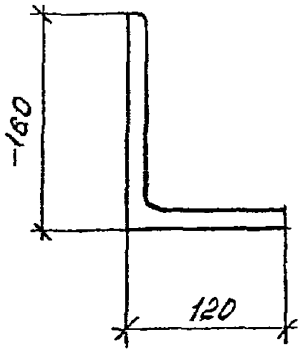

Марка изделия	Поз.	Наименование	Кол.	Масса ед., кг	Масса изделия, кг
ТК 3		Уголок $\frac{160\times160\times16, ГОСТ 8509-86}{С245, ГОСТ 27772-88^*}$			12,1
		$\ell=360$	1	12,1	
ТК 7		Уголок $\frac{160\times160\times16, ГОСТ 8509-86}{С245, ГОСТ 27772-88^*}$			15,1
		$\ell=450$	1	15,1	

						1.432.1-34.94.4-9
ИЗМ	КОЛ.УЧ.	ЛИСТ	УДОК	ПОДПИСЬ	ДАТА	
						Консоль опорная ТК 3, ТК 7
ЗАВ ОТД		СМИЛЯНСКИЙ			.94г	
Н КОНТР		ГАДАЕВЫЙ				
ГИП		ГАЛАЕВА				
ЗАВ ГР		КУЗНЕЦОВ				

Стадия	Лист	Листов
Р		1

ЦНИИПРОМЗДАНИЙ

Взам. инв. | Подпись и дата | Инв. № подл.

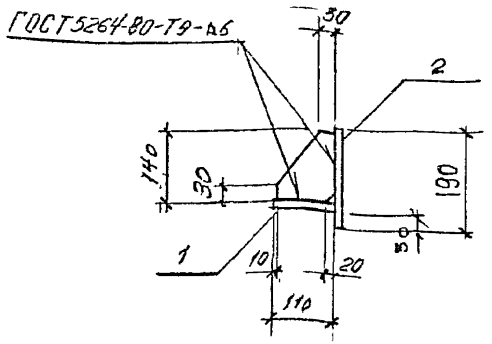

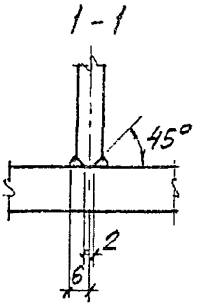

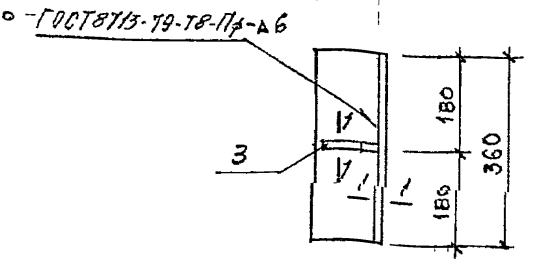

Марка изделия	Поз.	Наименование	Кол.	Масса 1 дет., кг	Масса* изделия, кг
РК3с	1	Полоса $\frac{16\times140,\ ГОСТ\ 103\text{-}76^*}{С245,\ ГОСТ\ 27772\text{-}88^*}$ $\ell=360$	1	5,0	14,5
	2	Полоса $\frac{16\times190\ ГОСТ\ 103\text{-}76^*}{С245,\ ГОСТ\ 27772\text{-}88^*}$ $\ell=360$	1	8,6	
	3	Полоса $\frac{10\times140,\ ГОСТ\ 103\text{-}76^*}{С245,\ ГОСТ\ 27772\text{-}88^*}$ $\ell=360$	1	0,8	

* Учтена масса наплавленного металла 1%

Изм.	Кол.уч.	Лист	№ док.	Подпись	Дата
Зав.отд.		Синицына			15 IX 94г.
Н.контр.		Гладкова			
ГИП		Гладкова			
Инж.		Клонина			

1.432.1-34.94.4-10

Консоль опорная РК3с

Стадия	Лист	Листов
Р		1

ЦНИИПРОМЗДАНИЙ

Инв.№ подл. | Подпись и дата | Взам.инв.№

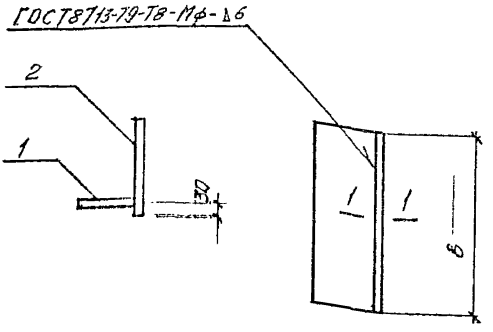

Деталь приварки по 1-1 см. док. 1.432.1-34.94.4-10

Марка изделия	в, мм	Поз.	Наименование	Кол.	Масса 1 дет., кг	Масса* изделия, кг
ТК3с	360	1	Полоса $\frac{16\times110,\ ГОСТ103\text{-}76^*}{С245,\ ГОСТ27772\text{-}88^*}$ $l=360$	1	5,0	13,7
		2	Полоса $\frac{16\times190,\ ГОСТ103\text{-}76^*}{С245,\ ГОСТ27772\text{-}88^*}$ $l=360$	1	8,5	
ТК7с	450	1	Полоса $\frac{16\times110,\ ГОСТ103\text{-}76^*}{С245,\ ГОСТ27772\text{-}88^*}$ $l=450$	1	5,2	17,1
		2	Полоса $\frac{16\times190,\ ГОСТ103\text{-}76^*}{С245,\ ГОСТ27772\text{-}88^*}$ $l=450$	1	10,7	

* Учтена масса наплавленного металла 1%

Изм.	Кол.уч.	Лист	Док.	Подпись	Дата
					15.IX.
Зав.отд.		Смилянский			94г.
Н.контр.		Гадаева			
ГИП		Гадаева			
Инж.		Ильина			

1.432.1-34.94.4-11

Консоль опорная ТК 3с; ТК 7с

Стадия	Лист	Листов

ЦНИИПРОМЗДАНИЙ

Инв.№подл. | Подпись и дата | Взам.инв.№

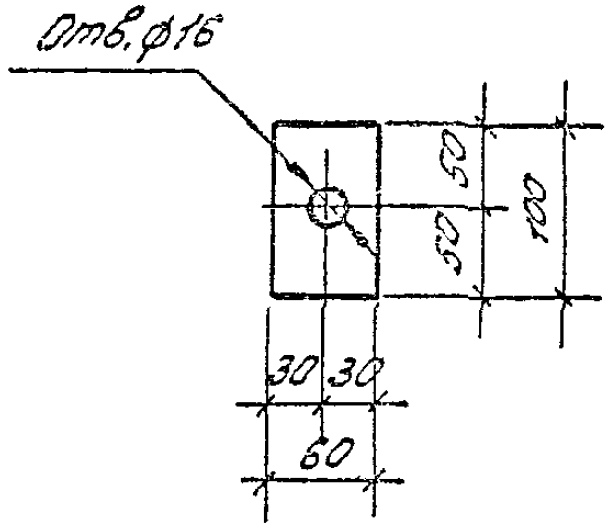

						1.432.1 – 34.94.4-12			
Изм.	Кол.	Лист	Ндок	Подпись	Дата	Элемент крепления Т1	Стадия	Масса	Масштаб
					15 IX		Р	0,3	1:5
Зав. отд.		Смирнов			94г		Лист	Листов 1	
Н. контр.		Гадаева							
ГИП		Гадаева				Полоса 6×60 ГОСТ 103-76* / С 235, ГОСТ 27772 88*	ЦНИИПРОМЗДАНИЙ		
Зав. гр.		Кузнецов							
Инж.		Лемин							

Подпись и дата

Взам. инв.

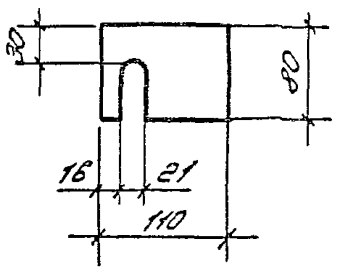

						1.432.1 - 34.94.4 - 13			
Изм.	Кол.уч.	Лист	Nдок	Подпись	Дата	Элемент крепления Т2	Стадия	Масса	Масштаб
				1	15.IX.		Р	1,0	1:5
Зав. отд.		Гуляницкий			94г		Лист	Листов 1	
Н. контр.		Гадиева							
ГИП		Гадиева				Полоса $\frac{14\times80,\ ГОСТ\ 103-76^*}{С\ 235,\ ГОСТ\ 27Т72-88^*}$	ЦНИИПРОМЗДАНИЙ		
Зав. гр.		Кузнецов							
Инж.		Ильина							

Инв. № подл. | Подпись и дата | Взам. инв.

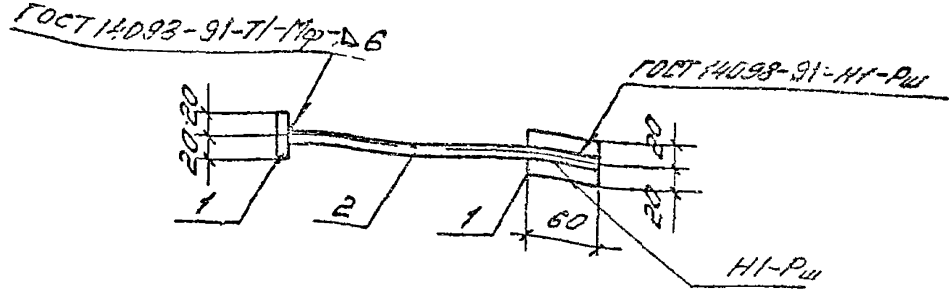

Марка изделия	Поз.	Наименование	Кол.	Масса ед., кг	Масса изделия, кг
Т-3	1	Полоса $\frac{10\times40,\ ГОСТ\ 103-76^*}{С235,\ ГОСТ\ 27772-88^*}$			0,8
		$l=60$	2	0,2	
	2	ф14АI, ГОСТ 5781-82, $l=280$	1	0,4	
Т4	1	Полоса $\frac{10\times40,\ ГОСТ\ 103-76^*}{С235,\ ГОСТ\ 27772-88^*}$			1,1
		$l=60$	2	0,2	
	2	ф14АI, ГОСТ 5781-82, $l=530$	1	0,7	
Т5	1	Полоса $\frac{10\times40,\ ГОСТ\ 103-76^*}{С235,\ ГОСТ\ 27772-88^*}$			0,6
		$l=60$	2	0,2	
	2	ф14АI, ГОСТ 5781-82, $l=180$		0,2	

Изм.	Кол. уч.	Лист	Ндок	Подпись	Дата
Зав. отд.		Смоленская			15.IX
Н. контр.		Гадаева			24г
ГИП		Гадаева			
Зав. гр.		Кузнецова			
Инж.		Павлина			

1.432.1-34.94.4-14

Элемент крепления Т3...Т5

Стадия	Лист	Листов
Р		1

ЦНИИПРОИЗДАНИЙ

Инв. № подл. | Подпись и дата | Взам. инв. №

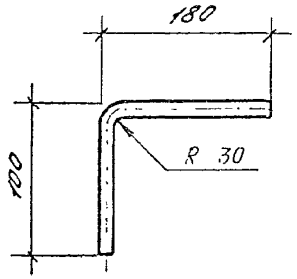

						1.432.1-34.94.4-15		
Изм.	Кол.уч.	Лист	№док.	Подпись	Дата	Элемент крепления Т6	Стадия	Масса	Масштаб
					15.IX		Р	0,5	1:5
Зав.отд.		Смиляжский			94г				
Н.контр.		Гадаева					Лист	Листов 1
ГИП		Гадаева						
Зав.гр.		Кузнецова						
Инж.		Ильина				∅16 AI; ГОСТ 5781-82; ℓ = 280	ЦНИИПРОМЗДАНИЙ	

Инв.№ подл. | Подпись и дата | Взам.инв.№

Марка изделия	Поз.	Наименование	Кол.	Масса ед., кг	Масса изделия, кг
Т7	1	Уголок $\frac{90\times56\times8,\ ГОСТ\ 8510-85}{С235,\ ГОСТ\ 27772-88^{*}}$			
		$\ell=80$	1	0,7	0,7
Т8	1	Уголок $\frac{150\times100\times10,\ ГОСТ\ 8510-85}{С235,\ ГОСТ\ 27772-88^{*}}$			
		$\ell=200$	1	4,0	4,0
Т9	2	Швеллер $\frac{18\ ГОСТ\ 8240-89}{С235\ ГОСТ\ 27772-88^{*}}$			
		$\ell=100$	1	1,6	1,6

Изм.	Кол. уч.	Лист	Подп.	Подпись	Дата	1.432.1-34.94.4-16
Зав. отд.		[illegible]			15.IX.	Элемент крепления Т7...Т9
Н. контр.		Гадаева			94г	
ГИП		Гадаева				
Зав. гр.		Кузнецова				
Инж.		Нагина				

Стадия	Лист	Листов
Р		1

ЦНИИПРОМЗДАНИЙ

Инв. № подл. | Подпись и дата | Взам. инв. №

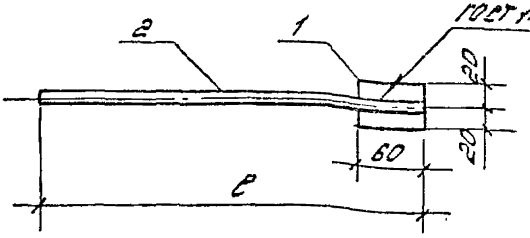

Марка изделия	Поз.	Наименование	Кол.	Масса ед., кг	Масса изделия, кг
Т10	1	Полоса $\frac{10\times40,\ ГОСТ\ 103-76^{*}}{С235,\ ГОСТ\ 27772-88^{*}}$			0,9
		ℓ=60	1	0,2	
	2	ф14АI, ГОСТ 5781-82, ℓ=550	1	0,7	
Т11	1	Полоса $\frac{10\times40,\ ГОСТ\ 103-76^{*}}{С235,\ ГОСТ\ 27772-88^{*}}$			0,8
		ℓ=60	1	0,2	
	2	ф14АI, ГОСТ 5781-82, ℓ=470	1	0,6	
Т12	1	Полоса $\frac{10\times40,\ ГОСТ\ 103-76^{*}}{С235,\ ГОСТ\ 27772-88^{*}}$			0,6
		ℓ=60	1	0,2	
	2	ф14АI, ГОСТ 5781-82, ℓ=310	1	0,4	
Т13	1	Полоса $\frac{10\times40,\ ГОСТ\ 103-76^{*}}{С235,\ ГОСТ\ 27772-88^{*}}$			0,5
		ℓ=60	1	0,2	
		ф14АI, ГОСТ 5781-82, ℓ=220	1	0,3	
Т14	1	Полоса $\frac{10\times40,\ ГОСТ\ 103-76^{*}}{С235,\ ГОСТ\ 27772-88^{*}}$			0,6
		ℓ=60	1	0,2	
	2	ф14АI, ГОСТ 5781-82, ℓ=360	1	0,4	

Инв. № подл. | Подпись и дата | Взам. инв. №

Изм.	Кол. уч.	Лист	№ док.	Подпись	Дата
Зав. отд.		Смышляевский			15.IX.
Н. контр.		Гайдаева			94г.
ГИП		Гайдаева			
Зав. гр.		Кузнецова			
Инж.		Ильина			

1.432.1-34.94.4-17

Элемент крепления Т10 ... Т14

Стадия	Лист	Листов
Р		1

ЦНИИПромзданий

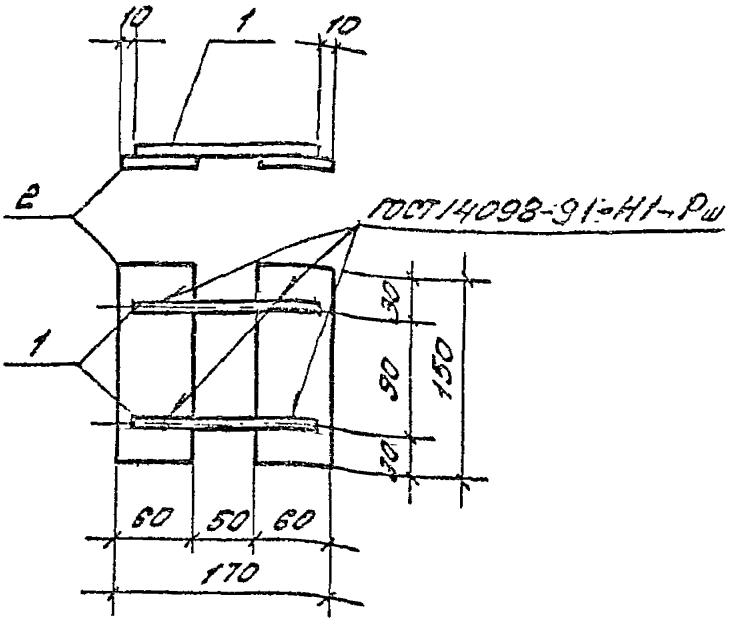

Марка изделия	Поз.	Наименование	Кол.	Масса ед., кг	Масса изделия, кг
Т15	1	ф16 AI, ГОСТ 5781-82,			1,8
		ℓ=150	2	0,3	
	2	Полоса 8×60, ГОСТ 103-76* / С235, ГОСТ 27772-88			
		ℓ=150	2	0,6	

Изм.	Кол. уч.	Лист	N док.	Подпись	Дата
Зав. отд.		Сазонтский			15.IX.
Н. контр.		Гладкева			94г.
ГИП		Гладкева			
Зав. гр.		Кузнецова			
Инж.		Ильина			

1.432.1-34.94.4-18

Элемент крепления Т15

Стадия	Лист	Листов
Р		1

ЦНИИПромзданий

Инв. N подл. | Подпись и дата | Взам. инв. N

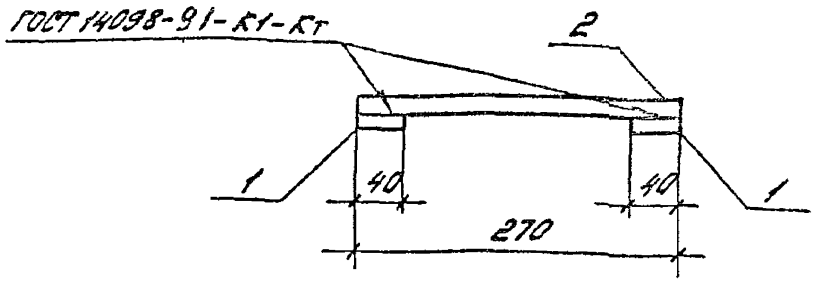

Марка изделия	Поз.	Наименование	Кол.	Масса ед., кг	Масса изделия, кг
Т16	1	ф12АI, ГОСТ 5781-82, ℓ=40	2	0,1	0,7
	2	ф18АI, ГОСТ 5781-82, ℓ=270	1	0,5	

Изм.	Кол.уч.	Лист	N док.	Подпись	Дата	1.432.1-34.94.4-19		
Зав. отд.		Смиланский			15.IX	Элемент крепления Т16	Стадия	Лист	Листов
Н. контр.		Гадаева			94г.		Р		1
ГИП		Гадаева					ЦНИИПРОМЗДАНИЙ		
Зав. гр.		Кузнецова							
Инж.		Ильина							

Инв. N подл. | Подпись и дата | Взам.

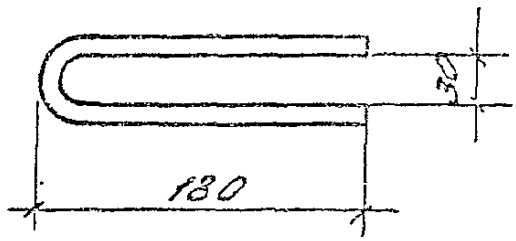

						1.432.1-34.94.4-20
ЦЗМ	Кол.уч	Лист	Н.док	Подпись	Дата	Элемент крепления Т17
					15.IX.94г	
ЗАВ ОТД		Смилянский				
Н контр		Галаева				Стержень арматурный ф10 АI ГОСТ 5781-82, l=390
ГИП		Галаева				
ЗАВ гр		Кузнецова				

Стадия	Масса	Масштаб
Р	0,2	
Лист	Листов 1	

ЦНИИПРОМЗДАНИЙ

Инв.№ подл. | Подпись и дат. | Взам.инв.№

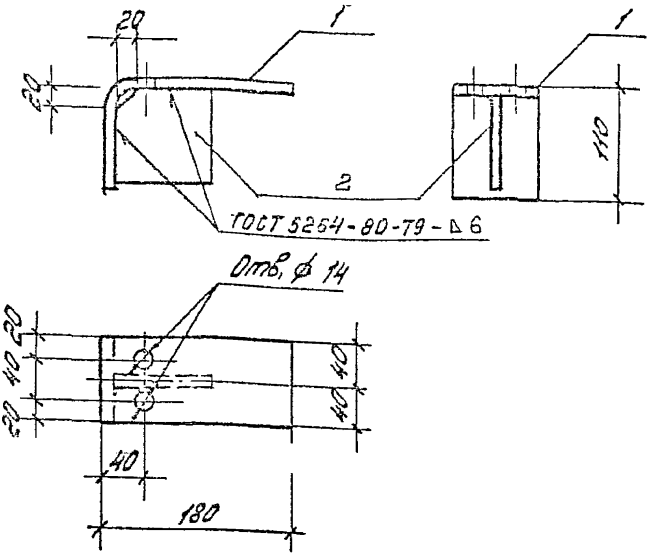

Марка изделия	Поз.	Наименование	Кол.	Масса ед., кг	Масса изделия, кг
Т18	1	Полоса $\frac{8\times80,\ ГОСТ\ 103-76^*}{С245,\ ГОСТ\ 27772-88^*}$			2,0
		$\ell=290$	1	1,5	
	2	Полоса $\frac{8\times90,\ ГОСТ\ 103-76^*}{С245,\ ГОСТ\ 27772-88^*}$			
		$\ell=90$	1	0,5	

Изм.	Кол.уч.	Лист	N док.	Подпись	Дата
					15 IX
Зав. отд.		[illegible]			94
Н. контр.		Гадаева			
ГИП		Гадаева			
Зав. гр.		Кузнецова			

1.432.1-34.94.4-21

Элемент крепления Т18

Стадия	Лист	Листов
Р		1

ЦНИИПРОМЗДАНИЙ

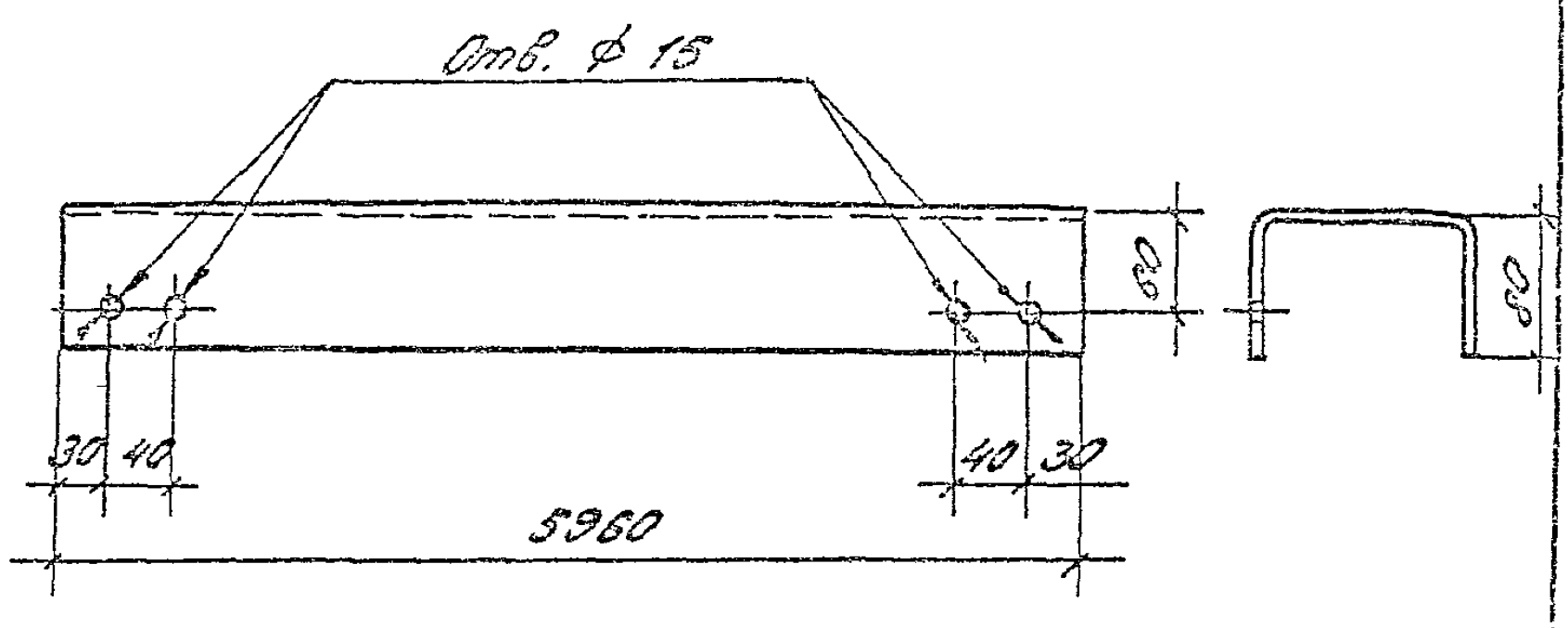

						1.432.1-34.94.4-22
Изм	Кол.уч	Лист	Ндок	Подпись	Дата	Балка Б-2
Зав. отд.	Смирновский					
Н. контр.	Гадаева					
ГИП	Гадаева					
[illegible]	Кузнецов					

Стадия	Масса	Масштаб
Р	87,5	
Лист	Листов 1	

Швеллер ГН 200×80×5 ГОСТ 8278-83 / С245 ГОСТ 27772-88*

ЦНИИПРОМЗДАНИЙ

Инв. № подл. | Подпись и дата | Взам. инв. №

gost.e-ecolog.ru