ТИПОВЫЕ СТРОИТЕЛЬНЫЕ КОНСТРУКЦИИ, ИЗДЕЛИЯ И УЗЛЫ

СЕРИЯ 1.432.1-34.94

СТЕНЫ ИЗ ЖЕЛЕЗОБЕТОННЫХ ПАНЕЛЕЙ ДЛИНОЙ ДО 6М ДЛЯ ОДНОЭТАЖНЫХ НЕОТАПЛИВАЕМЫХ ПРОИЗВОДСТВЕННЫХ ЗДАНИЙ

ВЫПУСК 3

УЗЛЫ КРЕПЛЕНИЯ СТЕНОВЫХ ПАНЕЛЕЙ МОНТАЖНЫЕ.

РАБОЧИЕ ЧЕРТЕЖИ

gost.e-ecolog.ru

ТИПОВЫЕ СТРОИТЕЛЬНЫЕ КОНСТРУКЦИИ, ИЗДЕЛИЯ И УЗЛЫ

СЕРИЯ 1.432.1-34.94

СТЕНЫ ИЗ ЖЕЛЕЗОБЕТОННЫХ ПАНЕЛЕЙ ДЛИНОЙ ДО 6М ДЛЯ ОДНОЭТАЖНЫХ НЕОТАПЛИВАЕМЫХ ПРОИЗВОДСТВЕННЫХ ЗДАНИЙ

ВЫПУСК 3

УЗЛЫ КРЕПЛЕНИЯ СТЕНОВЫХ ПАНЕЛЕЙ МОНТАЖНЫЕ.

РАБОЧИЕ ЧЕРТЕЖИ

РАЗРАБОТАНЫ
ЦНИИПРОМЗДАНИЙ
ЗАМ. ДИРЕКТОРА С.М.ГЛИКИН
ЗАВ. ОТДЕЛОМ Г.М.СМИЛЯНСКИЙ
ГЛ.ИНЖ.ПРОЕКТА Л.М.ГАДАЕВА

УТВЕРЖДЕНЫ
ГУП ИИ МИНСТРОЯ РОССИИ,
ПИСЬМО ОТ 20.09.94 №9-9-1/128;
ВВЕДЕНЫ В ДЕЙСТВИЕ
ЦНИИПРОМЗДАНИЙ
С 1 ЯНВАРЯ 1995,
ПРИКАЗ ОТ 25.10.94 №55

Обозначение документа	Наименование	Стр.
1.432.1-34.94.3-ТО	Техническое описание	8
1.432.1-34.94.3-1	Узел 1. Крепление стойки фахверка к фундаменту	9
1.432.1-34.94.3-2	Узел 2...5. Стык стоек фахверка, Крепление насадки к стойке фахверка	10
1.432.1-34.94.3-3	Узел 6,7. Крепление насадки к колонне торцевого фахверка	11
1.432.1-34.94.3-4	Узел 8. Крепление стойки фахверка к колонне	12
1.432.1-34.94.3-5	Узел 9,10. Крепление опорной консоли РК и ТК к железобетонной колонне	13
1.432.1-34.94.3-6	Узел 11,12. Крепление опорной консоли РК и ТК к стойке торцевого фахверка	14
1.432.1-34.94.3-7	Узел 13. Опирание стеновой панели на фундаментную балку	15
1.432.1-34.94.3-8	Узел 14. Крепление стеновой панели к железобетонной колонне в уровне низа окна	17
1.432.1-34.94.3-9	Узел 15. Крепление стеновой панели к стойке фахверка в уровне низа окна	19

Изм.	Кол.уч.	Лист	№ док.	Подпись	Дата

1.432.1-34.94.3

Зав. отд.	Смилянский	[signature]	15.IX.94г
Н.контр.	Гадаева	[signature]	
Гл.инжен.	Гадаева	[signature]	
Зав. гр.	Кузнецова	[signature]	

Содержание

Стадия	Лист	Листов
Р	1	6

ЦНИИПРОИЗДАНИЙ

Взам.инв.№ | Подпись и дата | Инв.№ подл.

Обозначение документа	Наименование	Стр.
1.432.1-34.94.3-10	Узел 16. Крепление стеновой панели к железобетонной колонне в уровне верха окна (стены навесные)	20
1.432.1-34.94.3-11	Узел 17. Крепление стеновой панели к стойке фахверка в уровне верха окна	22
1.432.1-34.94.3-12	Узел 18. Крепление стеновой панели к железобетонной колонне, балке или ферме покрытия при привязке „0"	23
1.432.1-34.94.3-13	Узел 19. Крепление стеновой панели глухого участка стены к стойке фахверка	25
1.432.1-34.94.3-14	Узел 20. Крепление стеновой панели к железобетонной ферме или балке покрытия по продольному ряду колонн при привязке „250"	26
1.432.1-34.94.3-15	Узел 21. Крепление стеновой панели глухого участка стены к железобетонной колонне в уровне опорной консоли	27
1.432.1-34.94.3-16	Узел 22. Крепление стеновой панели глухого участка стены к стойке фахверка в уровне опорной консоли	28
1.432.1-34.94.3-17	Узел 23. Крепление стеновой панели глухого участка стены к надколонной стойке металлической фермы	29
1.432.1-34.94.3-18	Узел 24. Крепление парапетной панели к плите покрытия при привязке „0"	30

Изм.	Кол уч	Лист	Nдок	Подпись	Дата	1.432.1-34.94.3	Лист 2

Инв. N подл. | Подпись и дата | Взам. инв. N

Обозначение документа	Наименование	Стр.
1.432.1-34.94.3-19	Узел 25. Крепление парапетной панели к плите покрытия при привязке „250"	31
1.432.1-34.94.3-20	Узел 26. Крепление подкарнизной панели и стальной карнизной балки Б-2 к плите покрытия при привязке „0"	32
1.432.1-34.94.3-21	Узел 27. Крепление подкарнизной панели и стальной карнизной балки Б-2 к плите покрытия при привязке „250"	34
1.432.1-34.94.3-22	Узел 28. Крепление стеновой панели к железобетонной колонне в уровне низа окна для зданий с расчетной сейсмичностью 7,8 и 9 баллов	35
1.432.1-34.94.3-23	Узел 29. Крепление стеновой панели к стальной стойке фахверка в уровне низа окна для зданий с расчетной сейсмичностью 7,8 и 9 баллов	36
1.432.1-34.94.3-24	Узел 30. Крепление стеновой панели глухого участка стены к железобетонной колонне для зданий с расчетной сейсмичностью 7,8 и 9 баллов	37
1.432.1-34.94.3-25	Узел 31. Крепление стеновой панели глухого участка стены к стальной стойке торцевого фахверка в углу для зданий с расчетной сейсмичностью 7,8 и 9 баллов	39

Инв. № подл. | Подпись и дата | Взам. инв. №

Обозначение документа	Наименование	Стр.
1.432.1-34.94.3-26	Узел 32. Крепление стеновой панели к железобетонной колонне в уровне опорной консоли для зданий с расчетной сейсмичностью 7, 8 и 9 баллов	40
1.432.1-34.94.3-27	Узел 33. Крепление стеновой панели к стальной стойке фахверка в уровне опорной консоли в углу для зданий с расчетной сейсмичностью 7, 8 и 9 баллов	41
1.432.1-34.94.3-28	Узел 34. Крепление стеновой панели глухого участка стены к стойке фахверка по оси среднего ряда для зданий с расчетной сейсмичностью 7, 8 и 9 баллов	42
1.432.1-34.94.3-29	Узел 35. Крепление стеновой панели к стойке фахверка в уровне опорной консоли по оси среднего ряда для зданий с расчетной сейсмичностью 7, 8 и 9 баллов	43
1.432.1-34.94.3-30	Узел 35. Крепление доборной панели в местах уступа парапета	44
1.432.1-34.94.3-31	Узел 37. Крепление стеновой панели парапета к несущей фахверка НС среднего ряда в глухом участке стены	45
1.432.1-34.94.3-32	Узел 38. Крепление панели парапета к несущей фахверка по оси среднего ряда	46
1.432.1-34.94.3-33	Узел 39. Крепление панели парапета к несущей фахверка НР в глухом участке стены	47

Инв. № подл. | Подпись и дата | Взам. инв. №

Обозначение документа	Наименование	Стр.
1.432.1-34.94.3-34	Узел 40. Крепление парапетной панели продольной стены и панели фронтона торцевой стены в углу (в местах уступа)	48
1.432.1-34.94.3-35	Узел 41. Крепление панели парапета торцевой стены к насадке НУ в углу здания	49
1.432.1-34.94.3-36	Узел 42. Крепление подкрановой панели стальной крановой балки и панелей фронтона на торцевой стены в углу здания (в местах уступа) при привязке „ б "	50
1.432.1-34.94.3-37	Узел 43. Крепление подкрановой панели, стальной крановой балки и панелей фронтона торцевой стены в углу здания (в местах уступа) при привязке „ 250 "	51
1.432.1-34.94.3-38	Узел 44. Крепление парапетной панели продольной стены и панели торца в углу к насадке фахверка НУ при привязке „ 0 "	52
1.432.1-34.94.3-39	Узел 45. Крепление парапетной панели продольной стены и панели торца в углу к насадке фахверка НУ при привязке „ 250 "	53
1.432.1-34.94.3-40	Узел 46. Крепление стеновой панели глухого участка стены к стальному элементу колонны фахверка	54
1.432.1-34.94.3-41	Узел 47, 48. Крепление простенков надоконной и подоконной панелям	55

Инв. № подл. | Подпись и дата | Взам. инв. №

Обозначение документа	Наименование	Стр.
1.432.1-34.94.3-42	Узел 49..., 52. Заполнение швов между панелями в обычных условиях	56
-43	Узел 53..., 55. Заполнение швов между панелями в сейсмических условиях	57
-44	Монтажные узлы. Спецификация	

Взам. инв. №

Подпись и дата

Инв. № подл.

1. В выпуске приведены монтажные узлы самонесущих и навесных стен из железобетонных панелей толщиной 10см для неотапливаемых одноэтажных производственных зданий с железобетонным каркасом.

2. Схемы расположения узлов крепления стеновых панелей, опорных консолей, стоек и насадок торцевого фахверка приведены в вып. 0 настоящей серии.

3. Узлы разработаны для применения при строительстве зданий в несейсмических районах и районах с расчетной сейсмичностью 7, 8 и 9 баллов.

4. Узлы неприменимы для строительства зданий в районах вечной мерзлоты, просадочных грунтов, а также на территории горных выработок.

5. Монтаж стоек фахверка, сварку соединений стальных конструкций, сварку монтажных соединений железобетонных конструкций проводить в соответствии с требованиями главы СНиП 3.03.01-87 „Несущие и ограждающие конструкции".

6. Сварку производить электродами типа: Э42 - для условий строительства с расчетной температурой выше минус 40°С, Э42А - для условий строительства с расчетной температурой ниже минус 40°С. Электроды по ГОСТ 9467-75.*

7. Стальные стойки и насадки фахверка, опорные консоли, элементы крепления стен разработаны в вып. 4 данной серии.

Изм.	Кол.уч.	Лист	№док.	Подпись	Дата	1.432.1-34.94.3-70			
Зав. отд.		Смилянский			15 IX 94г.	Техническое описание	Стадия	Лист	Листов
Н. контр.		Гадаева					Р		1
Гл. инж. пр.		Гадаева					ЦНИИПРОМЗДАНИЙ		
Зав. гр.		Кузнецова							

Инв. № подл. | Подпись и дата | Взам. инв. №

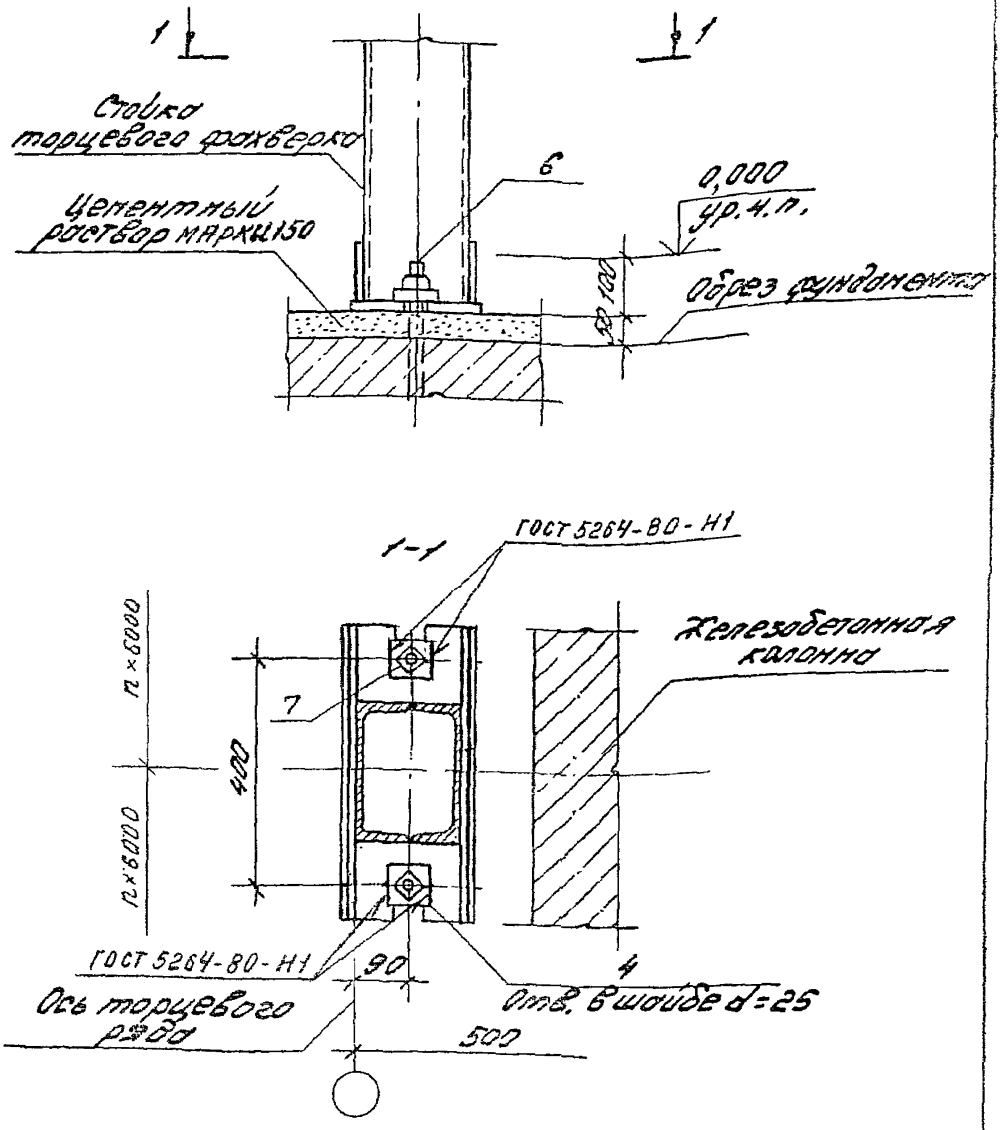

1. Толщина сварных швов $h_w = 10$ мм.
2. Спецификация на узел дана в докум. 1.432.1-34.94.3-44

Изм.	Кол.уч.	Лист	N док	Подпись	Дата

1.432.1-34.94.3-1

Зав. отд.	Смолянский		15.IX. 94г
Н. контр.	Гадаева		
ГИП	Гадаева		
Зав. гр.	Кузнецова		

Узел 1.
Крепление стойки фахверка к фундаменту

Стадия	Лист	Листов
Р		1

ЦНИИПРОМЗДАНИЙ

Инв. № подл. | Подпись и дата | Взам. инв. №

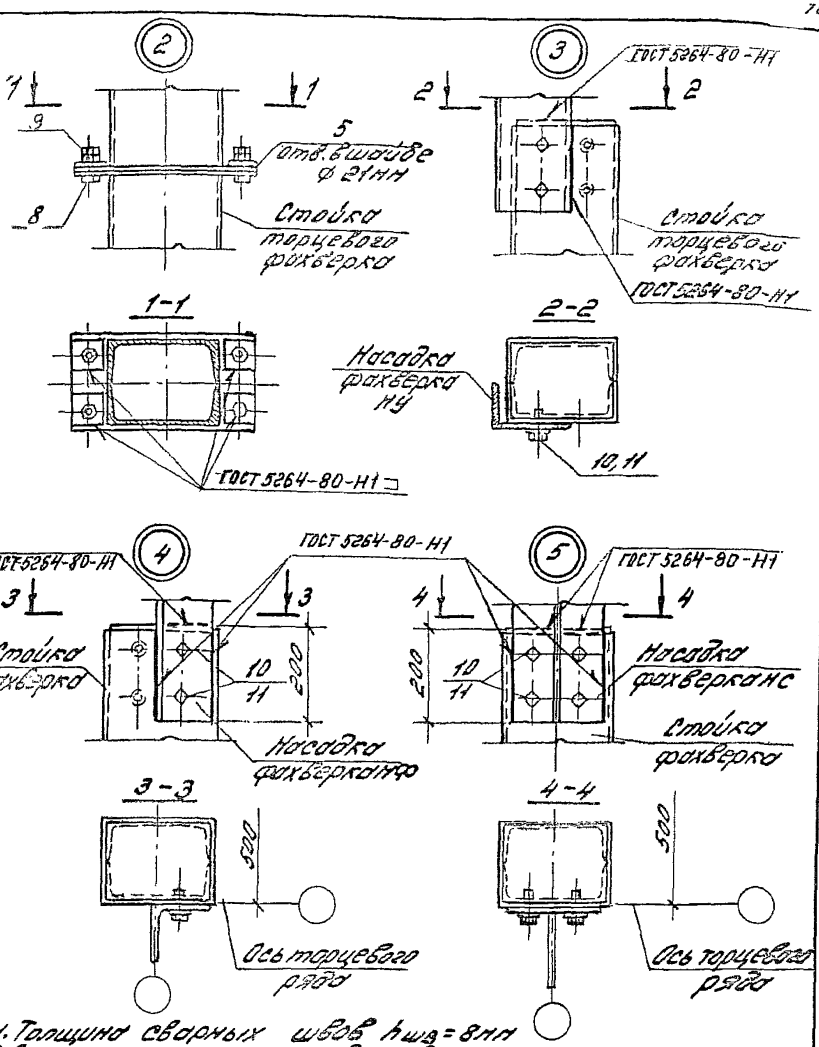

1. Толщина сварных швов $h_{шв} = 8$мм
2. Спецификация на узлы дана в докум. 1.432.1-34.94.3-44

Изм	Кол.уч.	Лист	N док.	Подпись	Дата
Зав. отд.		Смиланско			15.IX
Н. контр.		Гадаева			34г.
ГИП		Гадаева			
Зав. гр.		Кузнецова			

1.432.1-34.94.3-2

Узел 2...5.
Стык стоек фахверка
крепление насадки
к стойке фахверка

Стадия	Лист	Листов
Р		1

ЦНИИПРОЗДАНИЙ

Инв. № подл. | Подпись и дата | Взам. инв. №

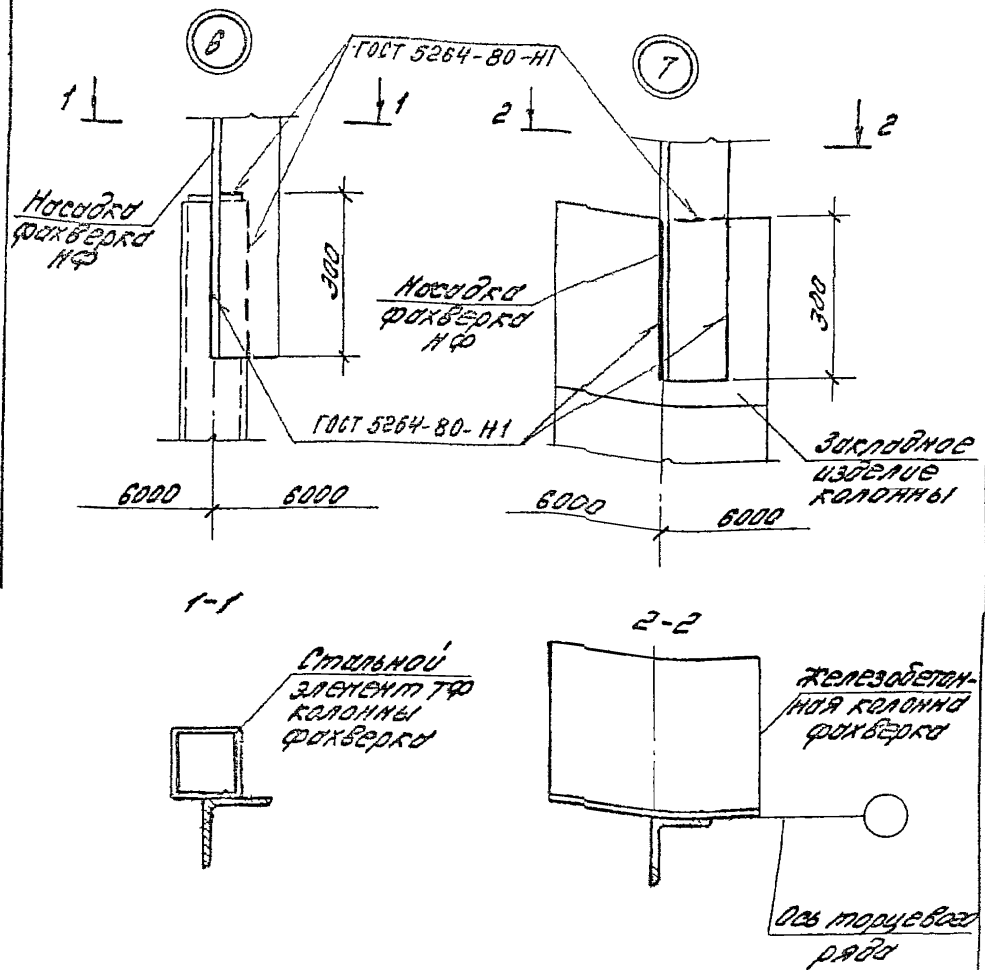

Толщина сварных швов $h_ш = 8$ мм

						1.432.1-34.94.3-3
ИЗМ	КОЛ.УЧ	ЛИСТ	N ДОК	Подпись	ДАТА	
					15.IX	Узел 6, 7. Крепление насадки к колонне торцевого фахверка
ЗАВ. ОТД		СМИЛЯНСКИЙ			141	
Н КОНТР		ГАДАЕВА				
ГИП		ГАДАЕВА				
ЗАВ ГР		КУЗНЕЦОВА				

Стадия	Лист	Листов
Р		1

ЦНИИПРОМЗДАНИЙ

Подпись и дата | Взам. инв. №

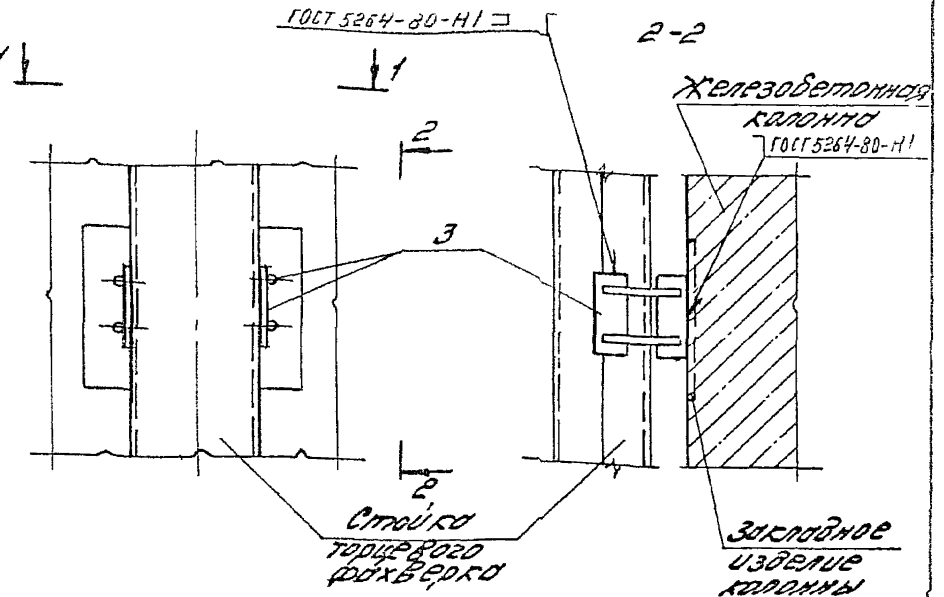

1-1

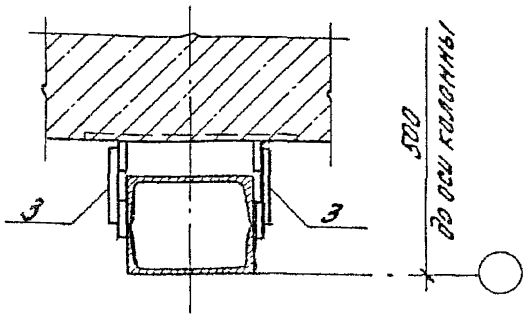

1. Толщина сварных швов $h_ш = 6$мм.
2. Спецификация на узел дана в докум. 1.432.1-25.3-44.

Изм.	Кол. уч.	Лист	№ док.	Подпись	Дата
Зав. отд.		Смиллянский			15.IX. 94г.
Н. контр.		Гадаева			
ГИП		Гадаева			
Зав. гр.		Кузнецова			

1.432.1-34.94.3-4

Узел 8. Крепление стойки фахверка к колонне

Стадия	Лист	Листов
Р		1

ЦНИИПРОМЗДАНИЙ

Инв. № подл. | Подпись и дата | Взам. инв. №

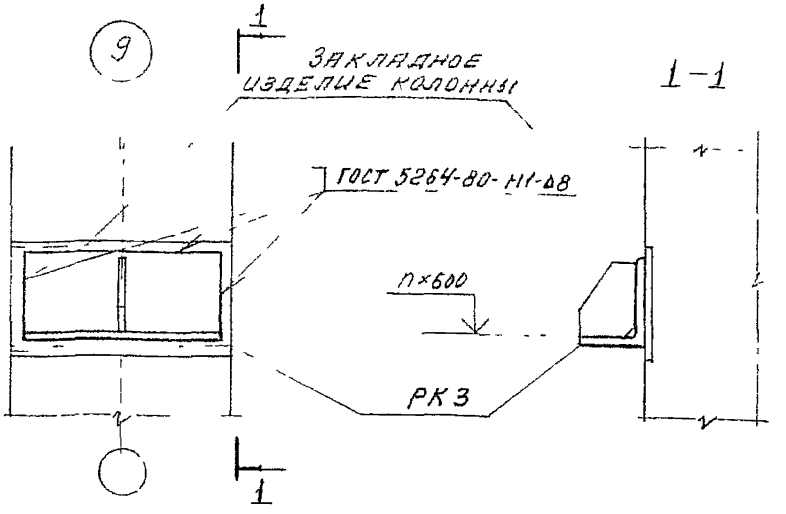

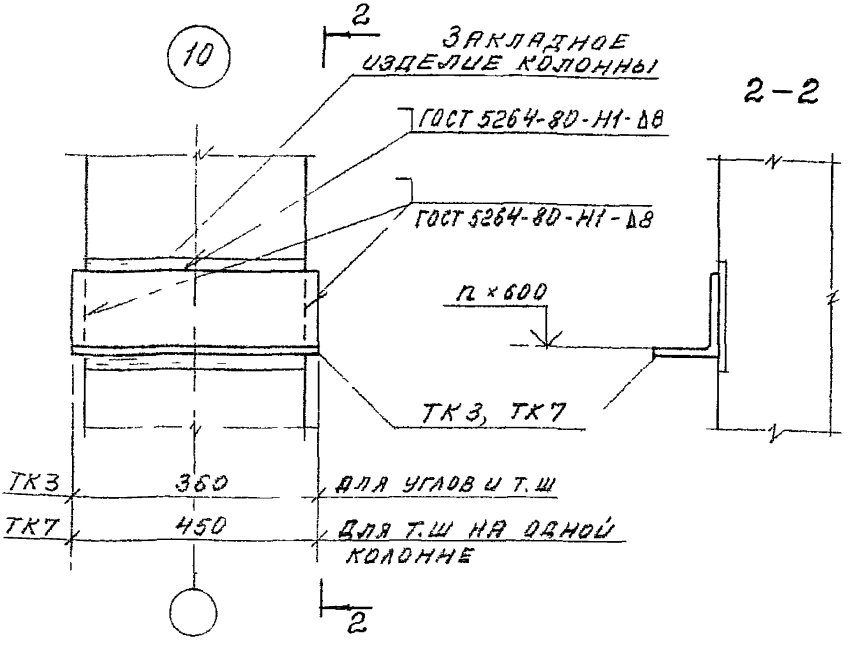

Взам. инв. №

Подпись и дата

Инв. № подл.

Изм	Кол.уч.	Лист	№ док.	Подпись	Дата
					15 IX
Зав. отд.		Смиланский			94г.
Н. контр.		Гнадьева			
ГИП		Гнадьева			
Зав. гр.		Кузнецова			

1.432.1-34.94.3-5

Узел 9, 10
Крепление опорной консоли РК и ТК к железобетонной колонне

Стадия	Лист	Листов
Р		1

ЦНИИПРОМЗДАНИЙ

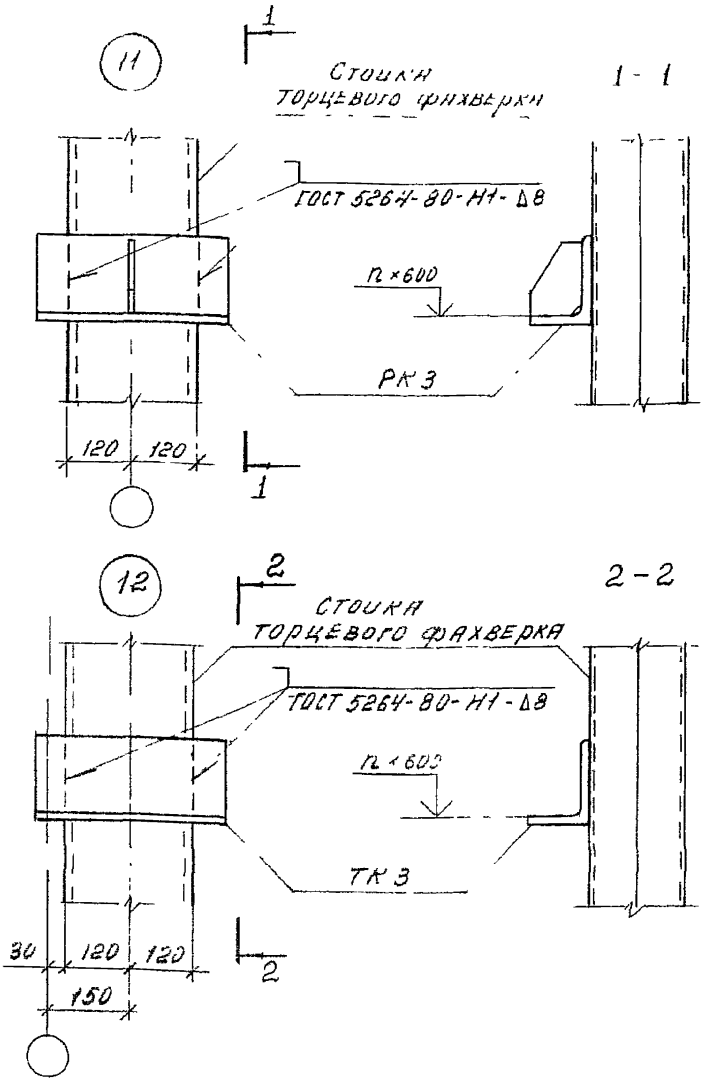

Изм.	Кол.уч.	Лист	№док.	Подпись	Дата	
Зав. отд.		Смиланский			15 IX 94г	
Н. контр.		Гадяева				
ГИП		Гадяева				
Зав. гр.		Кузнецова				

1.432 1-34 94.3-6

Узел 11, 12
Крепление опорной консоли РК и ТК к стойке торцевого фахверка

Стадия	Лист	Листов
Р		1

ЦНИИПРОМЗДАНИЙ

Инв. № подл. | Подпись и дата | Взам. инв. №

В обычных условиях

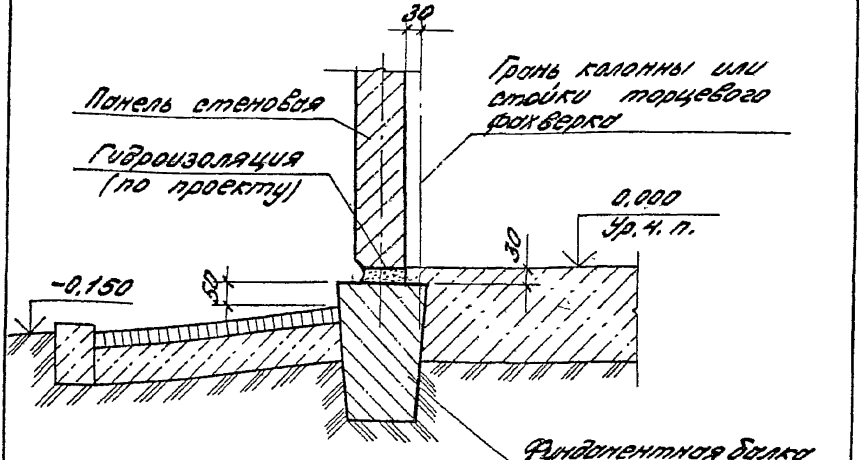

Изм.	Кол.уч.	Лист	№док.	Подпись	Дата
					15.IX.
Зав. отд.		Смиланский			94г
Н. контр.		Гадаева			
ГИП		Гадаева			
Зав. гр.		Кузнецова			

1.432.1-34.94.3-7

Узел 13. Опирание стеновой панели на фундаментную балку

Стадия	Лист	Листов
Р	1	2

ЦНИИПромзданий

Инв. № подл. | Подпись и дата | Взам. инв. №

В сейсмических условиях 1

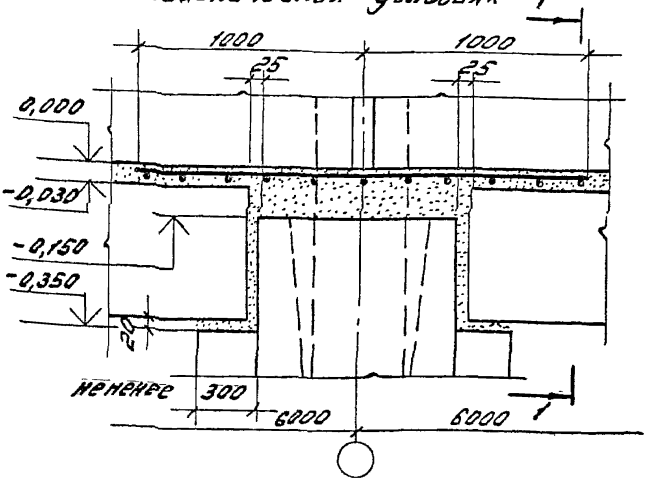

1-1

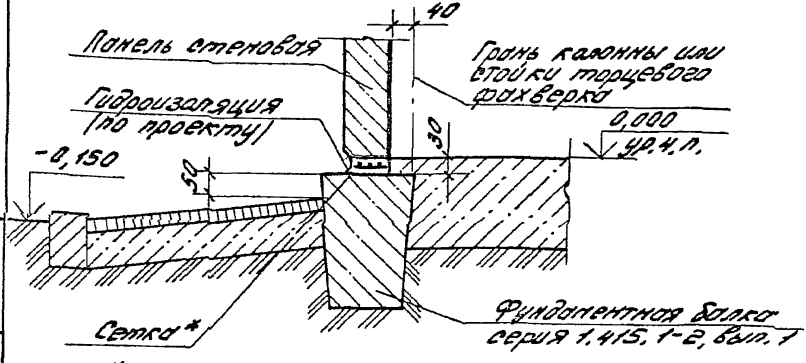

* Над стыками фундаментных балок с фундаментом следует укладывать симметрично оси ряда сетку длиной 2м из арматуры диаметром 8 10мм с шагом поперечных стержней - 200мм.

Изм.	Кол. уч.	Лист.	N док.	Подпись	Дата	1.432.1-34.94.3-7	Лист 2

Инв. № подл. | Подпись и дата | Взам. инв. №

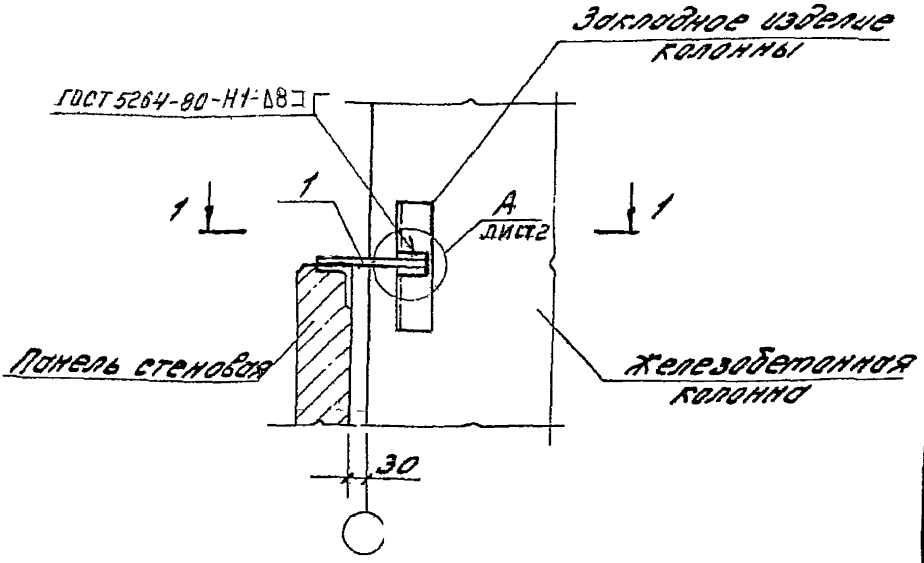

1-1

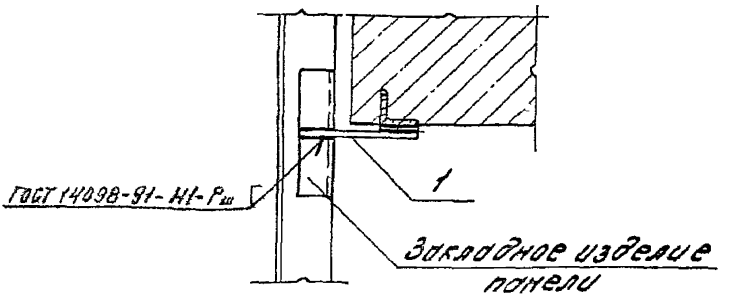

Инв. № подл. | Подпись и дата | Взам. инв. №

Изм	Кол уч	Лист	№ док.	Подпись	Дата
					15.IX.
Зав. отд.	Смиданский				94г.
Н. контр.	Гадаева				
ГИП	Гадаева				
Зав. гр.	Кузнецова				

1.432.1-34.94.3-8

Узел 14. Крепление стеновой панели к железобетонной колонне в уровне низа окна

Стадия	Лист	Листов
Р	1	2

ЦНИИПромзданий

Привязка Т13 (поз. 1) к закладному изделию железобетонной колонны

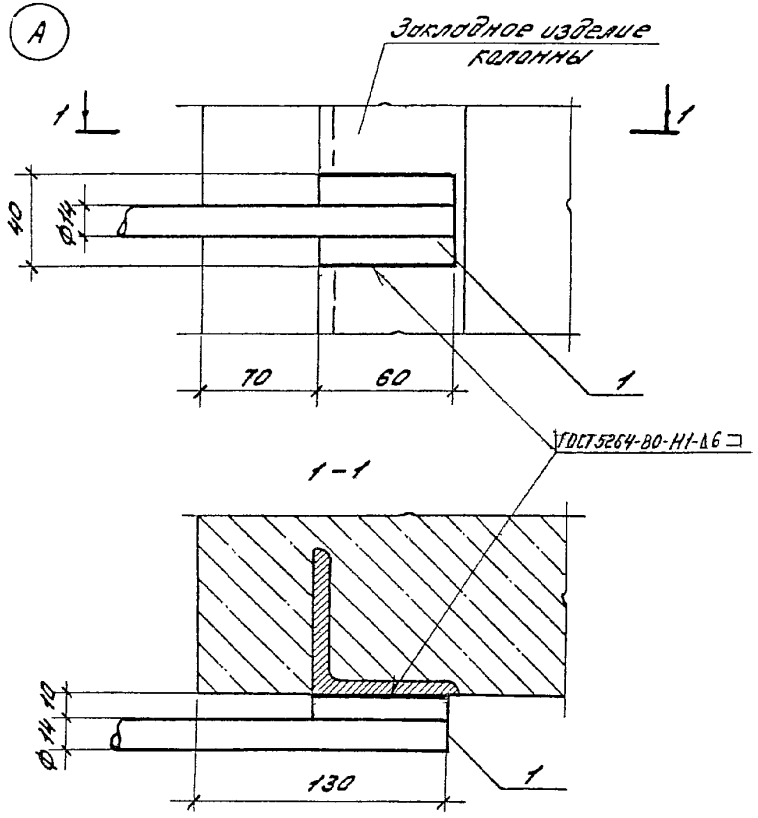

Изм.	Кол.уч.	Лист	N док.	Подпись	Дата	1.432.1-34.94.3-8	Лист 2

Инв.№ подл. | Подпись и дата | Взам.инв.№

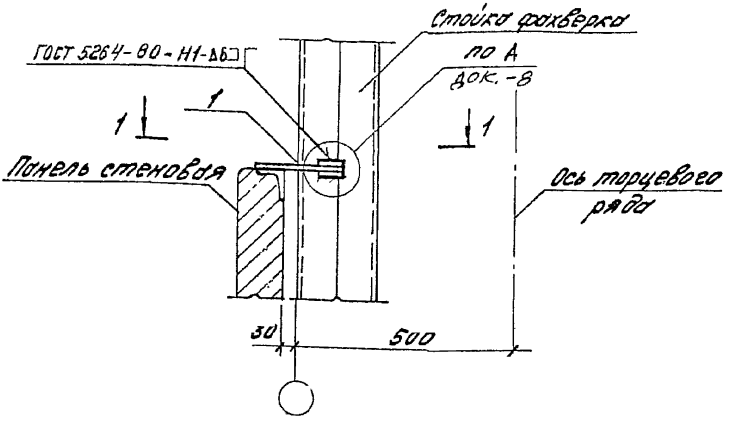

1-1

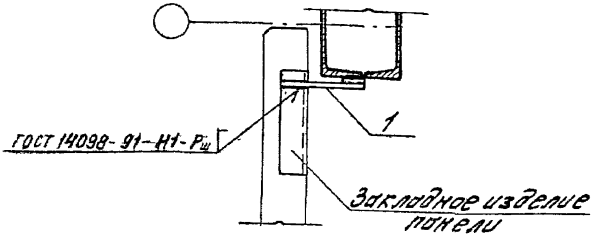

Изм.	Кол. уч.	Лист	N док.	Подпись	Дата

1.432 1-34 ф4.3-9

Зав. отд.	Смиланский		15.IX.94г
Н. контр.	Гадаева		
ГИП	Гадаева		
Зав. гр.	Кузнецова		

Узел 15
Крепление стеновой панели к стойке фахверка в уровне низа окна

Стадия	Лист	Листов
Р	1	2

ЦНИИПРОМЗДАНИЙ

Инв. N подл. | Подпись и дата | Взам. инв.

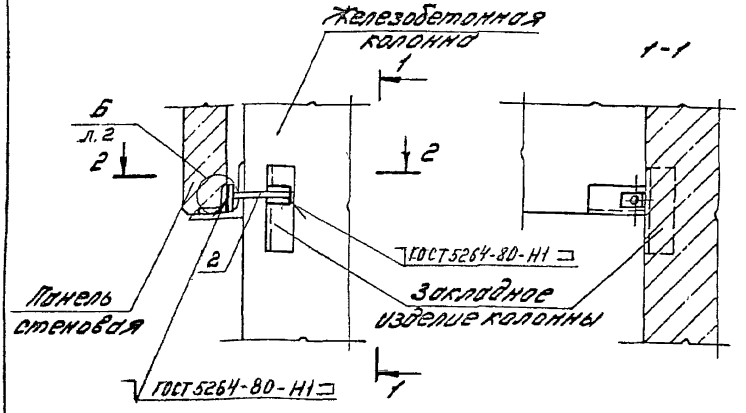

2 – 2

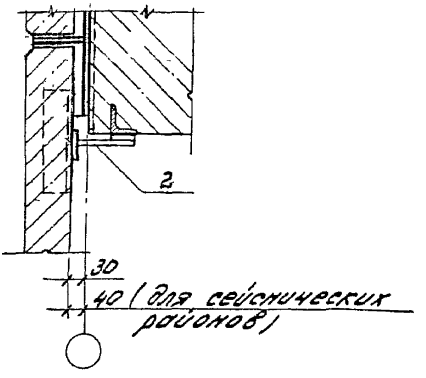

Толщина сварных швов $h_ш$ = 6 мм

Изм.	Кол.уч.	Лист	№ док.	Подпись	Дата
					15.IX.
Зав. отд.		Смиланский			.94г.
Н. контр.		Гадаева			
ГИП		Гадаева			
Зав. гр		Кузнецова			

1.436.1-34.94.3-10

Узел 16. Крепление стеновой панели к железобетонной колонне в уровне верха окна (стены навесные)

Стадия	Лист	Листов
Р	1	2

ЦНИИПромзданий

Инв.№ подл. | Подпись и дата | Взам.инв.№

Привязка Т5 (поз.2) к закладному изделию панели

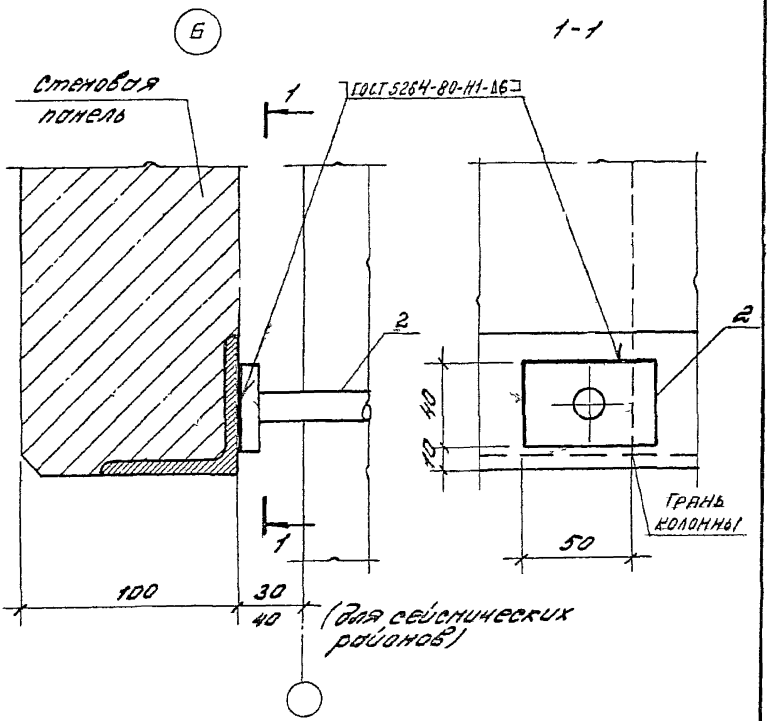

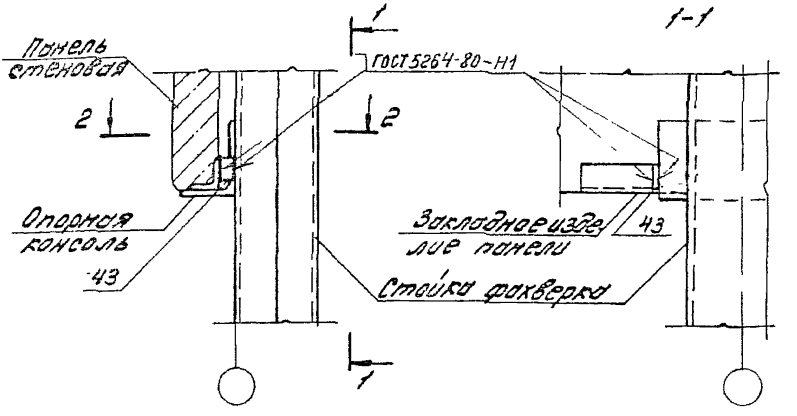

2-2

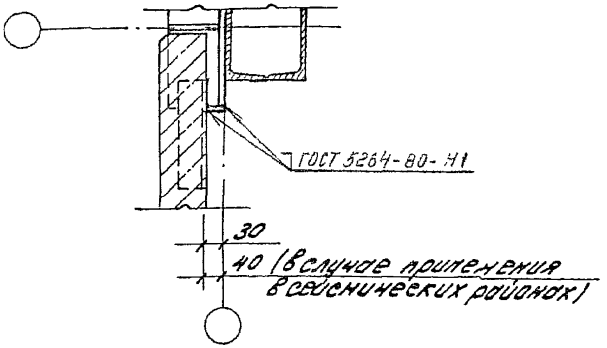

1. Толщина сварных швов $h_ш = 8$ мм.
2. Приварка поз. 2 к закладному изделию панели см. док. - 10

Изм	Кол. уч.	Лист	N док.	Подпись	Дата	1.432.1-34.94.3-11			
Зав. отд.		Смилянский			15.IX.94г	Узел 17. Крепление стеновой панели к стойке фахверка в уровне верха окна	Стадия	Лист	Листов
Н. контр.		Гадаева					Р		1
ГИП		Гадаева					ЦНИИПРОМЗДАНИЙ		
Зав. гр.		Кузнецова							

Инв. № подл. | Подпись и дата | Взам. инв. №

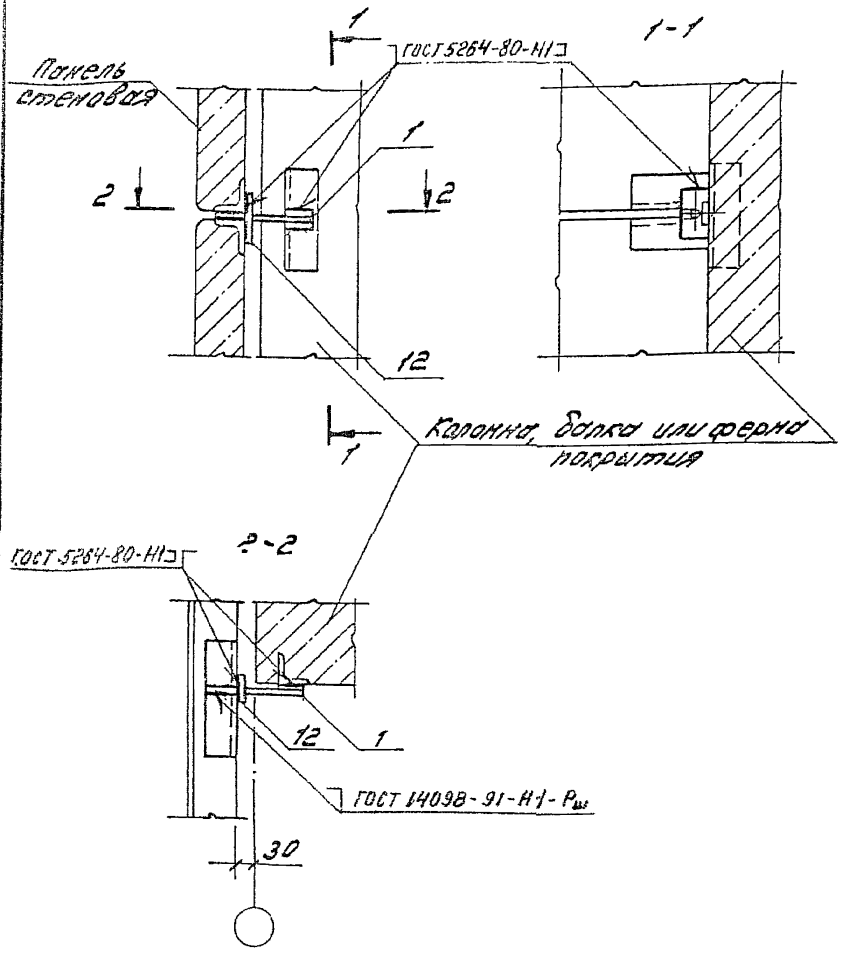

Толщина сварных швов $h_ш = 6$ мм.

						1.432.1-34.94.3-12
Изм.	Кол.уч	Лист	N док	Подпись	Дата	
					15.IX.	Узел 18. Крепление стеновой панели к железобетонной колонне, балке или ферме покрытия при привязке „0"
Зав. отд.		Смиланский			94г.	
Н. контр		Гадаева				
ГИП		Гадаева				
Зав гр		Казанцова				

Стадия	Лист	Листов
Р	1	2

ЦНИИПРОИЗДАНИЙ

Инв. № подл. | Подпись и дата | Взам. инв.

Приварка Т13 и Т1 (поз. 1 и 12) к закладным изделиям панелей

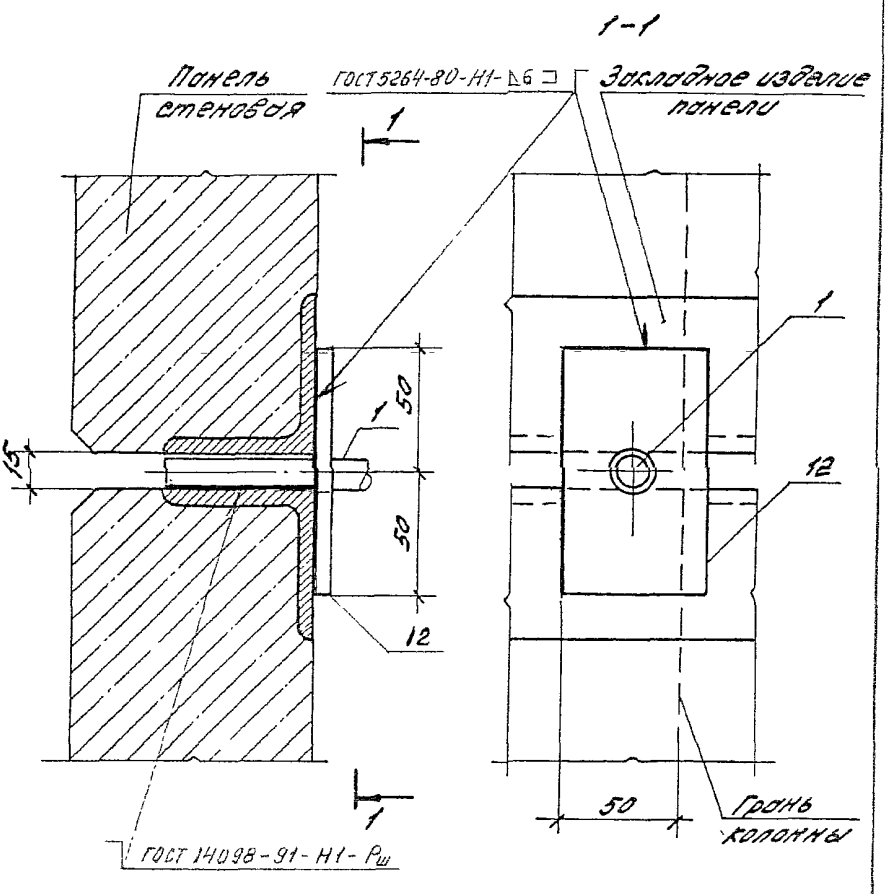

Инв.№ подл. | Подпись и дата | Взам.инв.№

Изм.	Кол.уч.	Лист	N док.	Подпись	Дата

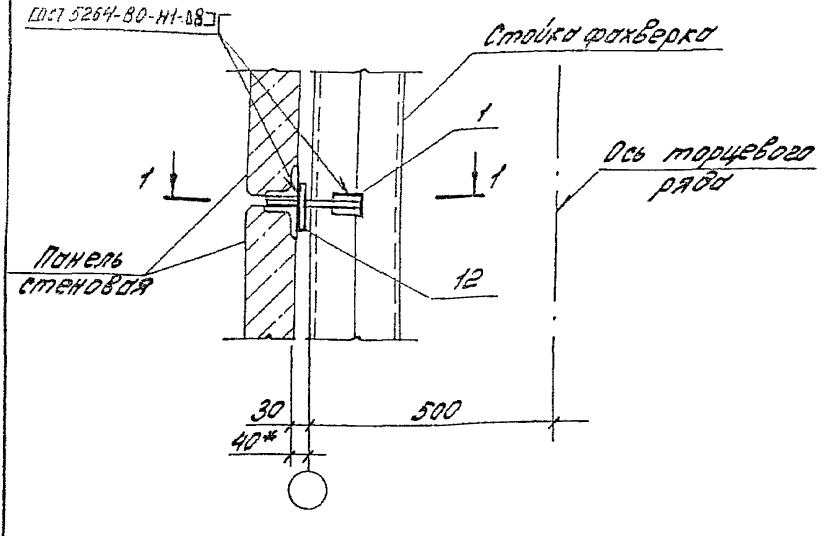

1-1

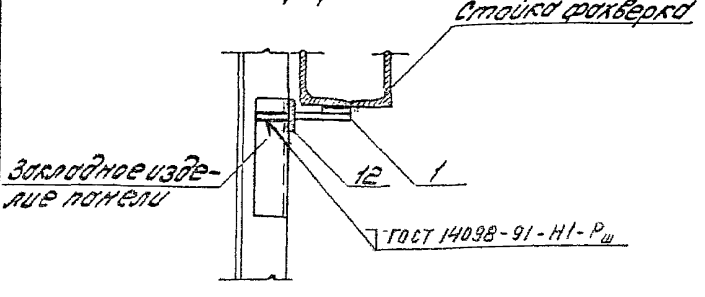

Привязку поз. 1 и 12 к закладным изделиям панелей см. докум. 1.432.1-34.94.3-12

						1.432.1-34.94.3-13	
Изм.	Кол.уч.	Лист	№ док.	Подпись	Дата		
					15.IX.	Узел 19 Крепление стеновой панели глухого участка стены к стойке фахверка	Стадия: Р; Лист: —; Листов: 1
Зав. отд.		Смиланский			94г.		
Н. контр.		Гадаева					
ГИП		Гадаева					ЦНИИПромзданий
Зав. гр.		Кузнецова					

Инв. № подл. | Подпись и дата | Взам. инв. №

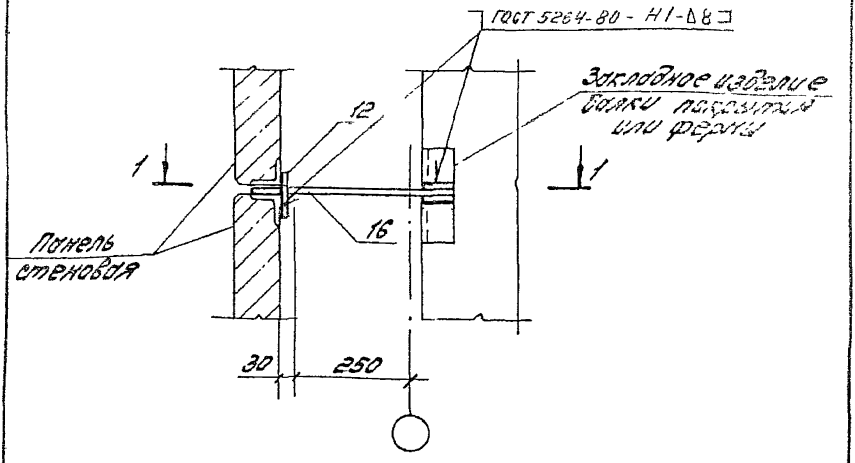

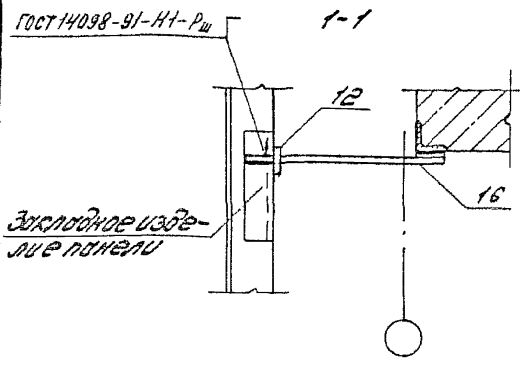

Изм	Кол.уч	Лист	N док	Подпись	Дата
					15.IX.
Зав. отд.		Смилянский			94г.
Н. контр		Гадаева			
ГИП		Гадаева			
Зам. гр		Кузнецова			

1.432.1-34.94.3-14

Узел 20. Крепление стеновой панели к железобетонной ферме или балке покрытия по продольному ряду колонн при привязке „250"

Стадия	Лист	Листов
Р		1

ЦНИИПРОМЗДАНИЙ

Инв. № подл. | Подпись и дата | Взам. инв. №

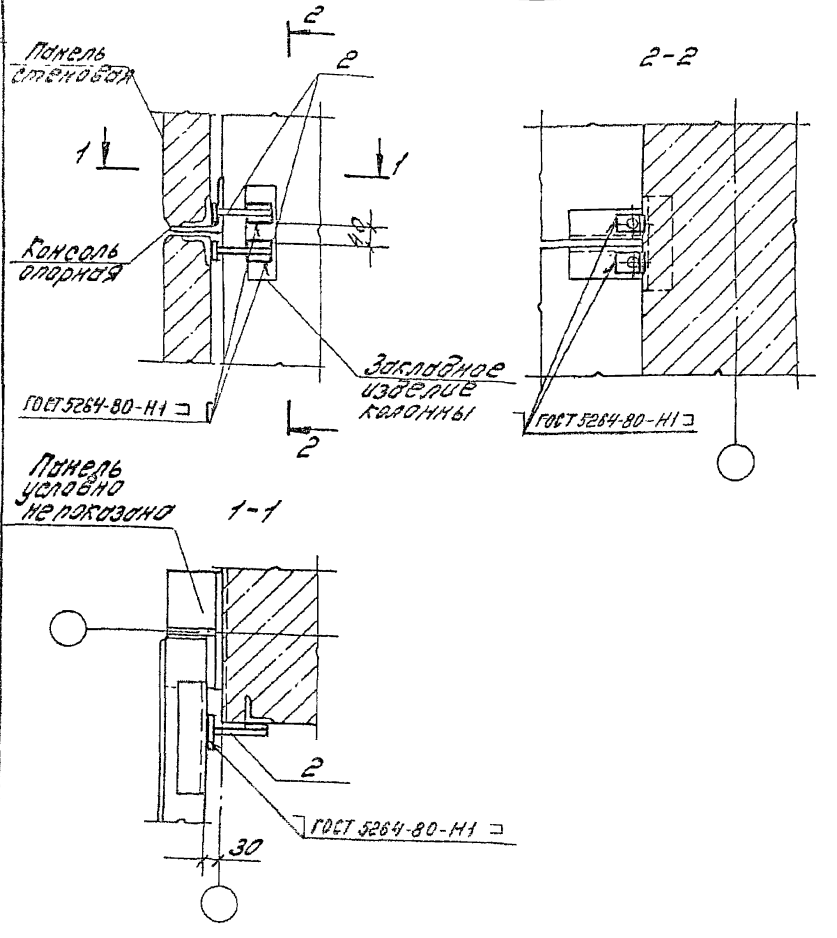

Толщина сварных швов $h_ш = 6$ мм

Изм.	Кол.уч	Лист	N док	Подпись	Дата	1.432.1-34.94.3-15	
ГИП		Гаднева			15 IX.	Узел 21. Крепление стеновой панели глухого участка стены к железобетонной колонне в уровне опорной консоли	Стадия: Р; Лист: 1; Листов:
Зав. отд.		Стилянский			041		
Н. контр		Гаднева					ЦНИИПромзданий
ГИП		Гаднева					
Зав. гр.		Кузнецова					

Инв. № подл. | Подпись и дата | Взам. инв. №

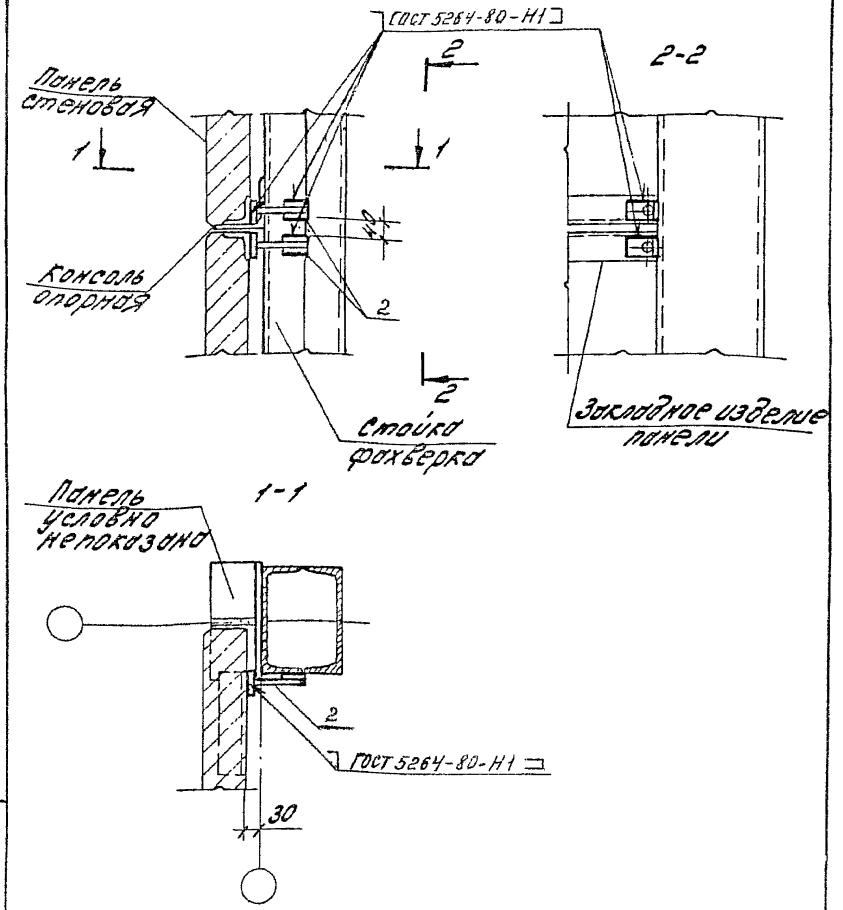

Толщина сварных швов $h_ш = 6$ мм

Изм.	Кол.уч.	Лист	N док.	Подпись	Дата
					15.IX.
Зав. отд.		Смилянский			94г.
Н. контр		Гадаева			
ГИП		Гадаева			
Зав. гр.		Кузнецова			

1.432.1-34.94.3-16

Узел 22.
Крепление стеновой панели глухого участка стены к стойке фахверка в уровне опорной консоли

Стадия	Лист	Листов
Р		1

ЦНИИПРОМЗДАНИЙ

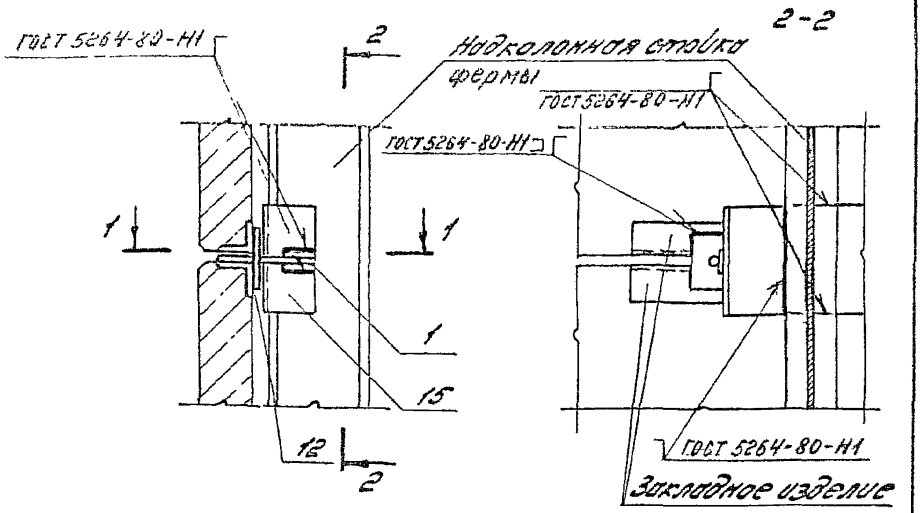

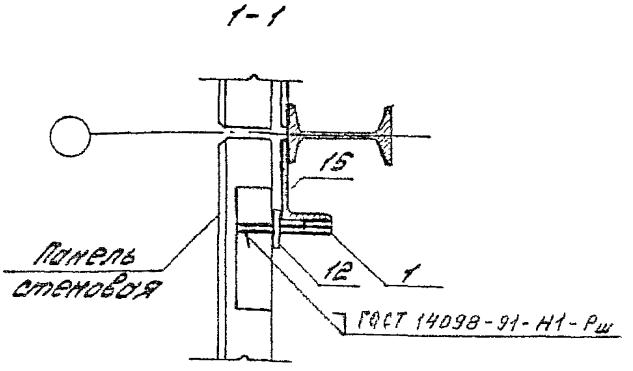

Толщина сварных швов $h_ш = 6$ мм

						1.432.1-34.94.3-17		
Изм.	Кол.уч.	Лист	№ док.	Подпись	Дата			
					15.IX.	Узел 23. Крепление стеновой панели двухрядного участка стены к надколонной стойке металлической фермы	Стадия	Лист	Листов
Зав. отд.		Очилянский			94г.		Р		1
Н. контр.		Гнедина					ЦНИИПРОКЗДАНИЙ		
ГИП		Гнедина							
Зав. гр.		Кузнецова							

Инв. № подл. | Подпись и дата | Взам. инв. №

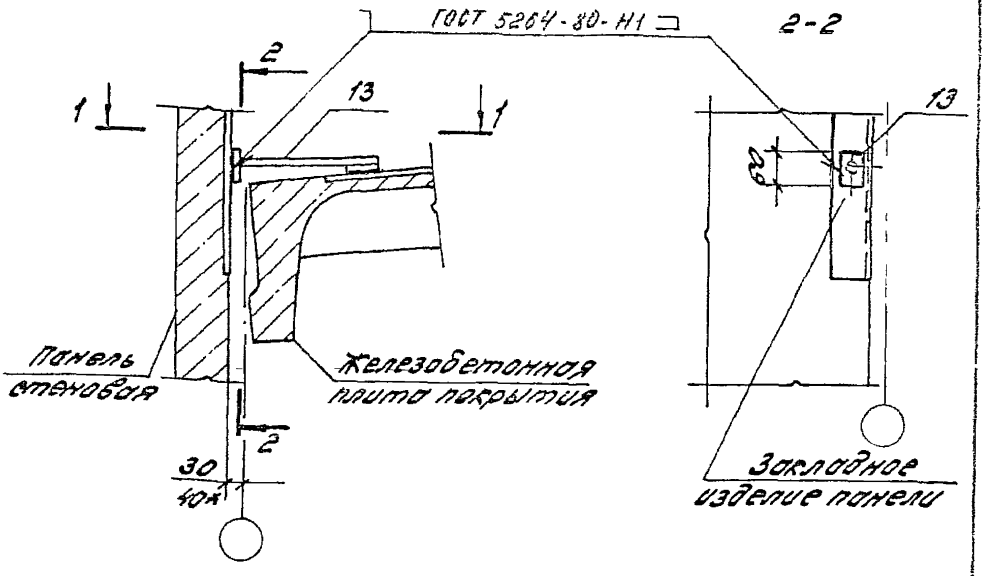

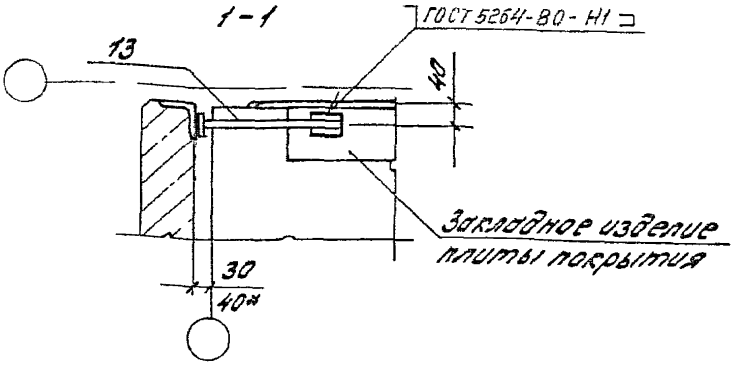

Толщина сварных швов $h_ш = 6$мм.

* Для сейсмических районов

						1.432.1-34.94.3-18		
Изм.	Кол.уч.	Лист	N док.	Подпись	Дата			
Зав.отд.		Смиллянский			15.IX 94г	Узел 24. Крепление парапетной панели к плите покрытия при привязке, 0"	Стадия: Р	Лист:	Листов: 1
Н.контр.		Гнаева						
ГИП		Гаднева					ЦНИИПРОМЗДАНИЙ	
Зав.гр		Кузнецова						

Инв.N подл. | Подпись и дата | Взам.инв.N

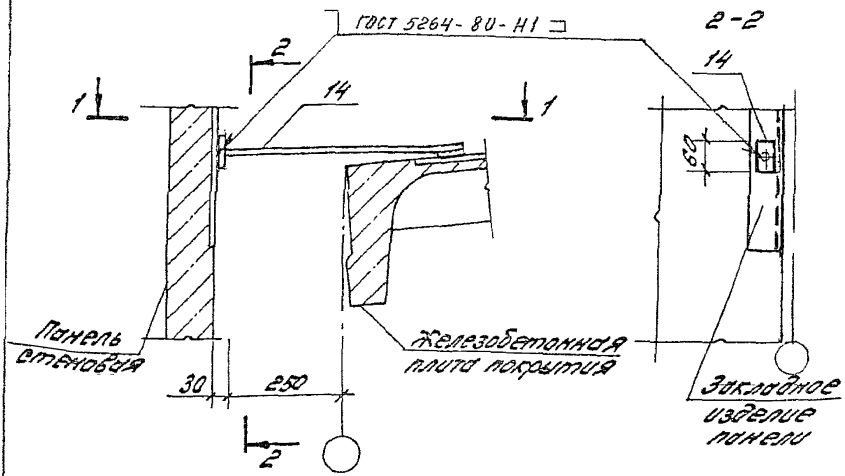

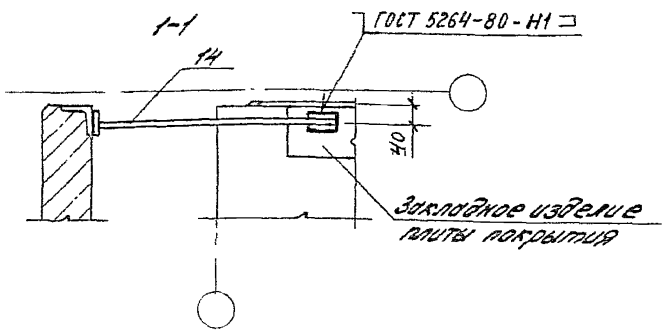

Толщина сборных швов $h_ш = 6$мм

						1.432.1-34.94.3-19	
Изм.	Кол уч.	Лист	N док	Подпись	Дата		
Зав. отд.		Стилианский			15.IX. 94г	Узел 25. Крепление парапетной панели к плите покрытия при привязке „250"	Стадия: Р; Лист: ; Листов: 1
Н. контр.		Гладаева					
ГИП		Гладаева					ЦНИИПромзданий
Зав. гр.		Кузнецова					

Инв. № подл. | Подпись и дата | Взам. инв. №

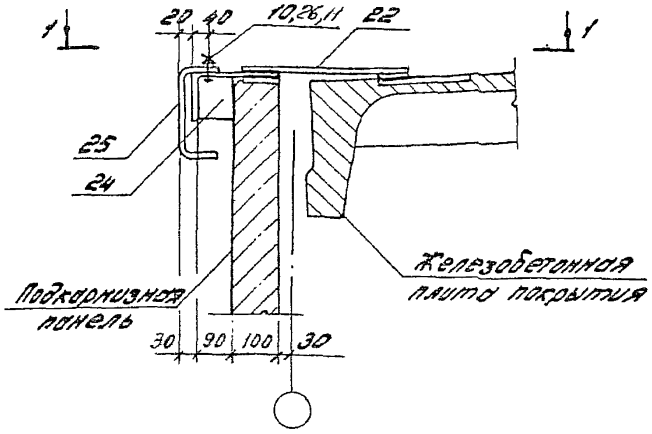

1 - 1

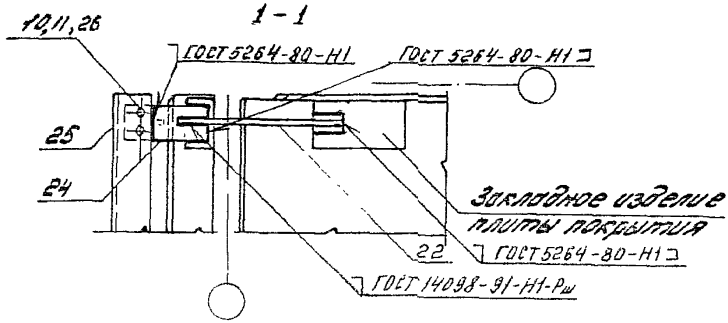

1. Толщина сварных швов $h_ш$=6мм.
2. Монтажные болты после приварки карнизной балки Б-2 снять.

Изм.	Кол. уч.	Лист	N док.	Подпись	Дата
					15.IX.
Зав. отд.		Смиланский			94г.
Н. контр.		Гадаева			
ГИП		Гадаева			
Зав. гр.		Кузнецова			

1.432.1-34.94.3-20

Узел 26.
Крепление подкарнизной панели и стальной карнизной балки Б-2 к плите покрытия при привязке „0"

Стадия	Лист	Листов
Р	1	2

ЦНИИПРОМЗДАНИЙ

Инв. № подл. | Подпись и дата | Взам. инв. №

Крепление стальной колонизной балки к подколонизной панели

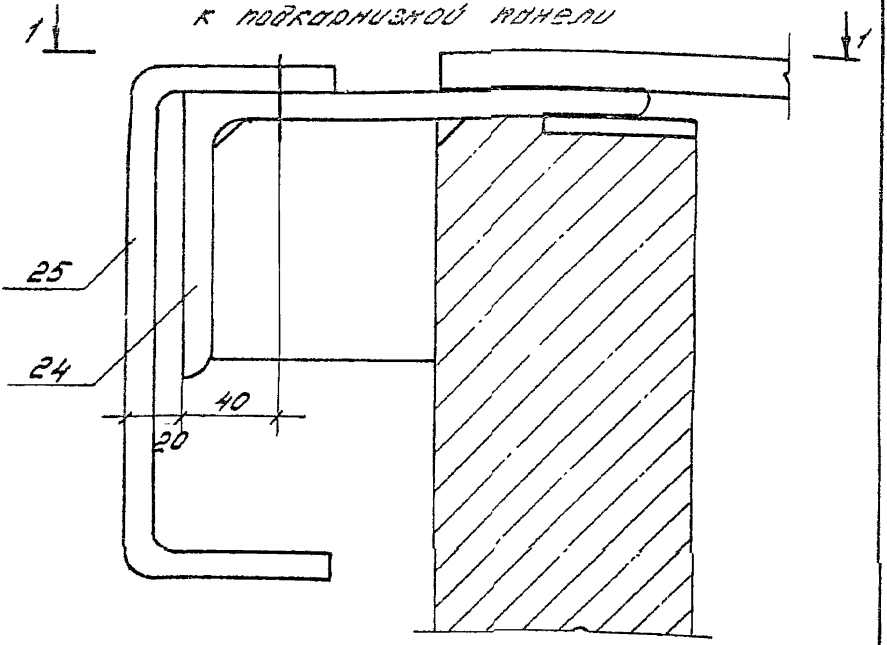

1 - 1

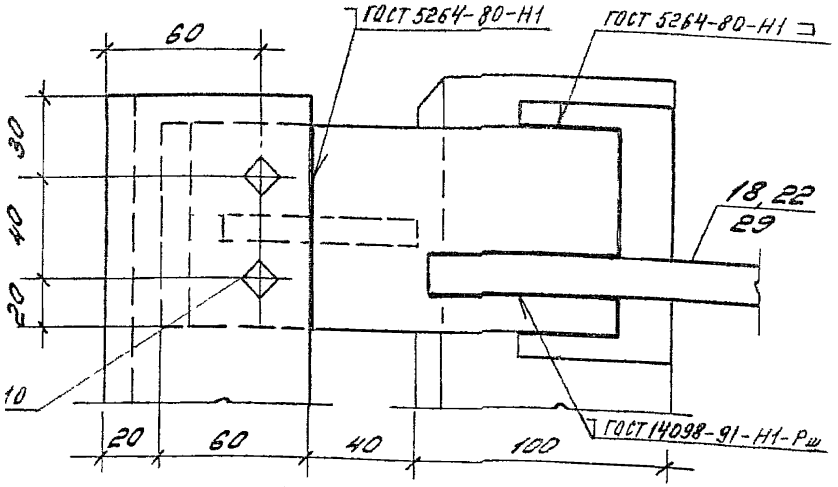

Элемент крепления Т18 (поз. 24) приварить до монтажа панели.

Инв. № подл. | Подпись и дата | Взам. инв. №

Изм.	Кол. уч.	Лист	№ док.	Подпись	Дата

1.432.1-34.94.3-20

Лист 2

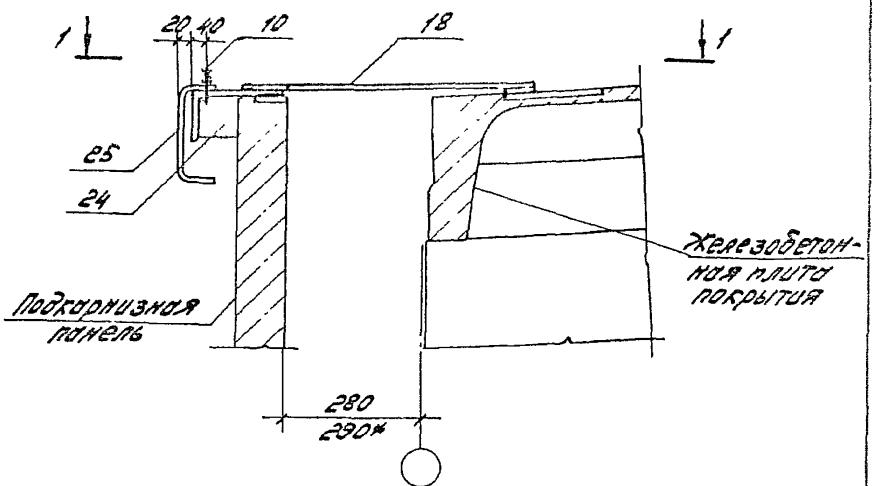

1-1

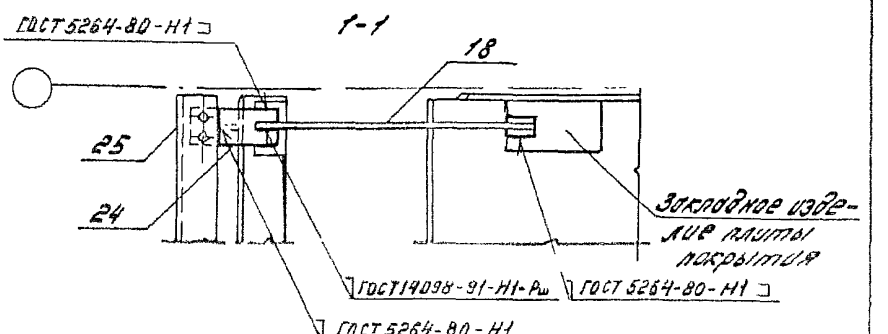

1. Толщина сварных швов $h_ш = 6$ мм.
2. Монтажные болты после приварки карнизной балки Б-2 снять.
3. Крепление карнизной балки к подкрановой панели см. докум. 1.432.1-34.94.3-20 лист 2

* Для сейсмических районов

						1.432.1-3Н.94.3-21		
Изм.	Кол.уч.	Лист	N док.	Подпись	Дата			
					15.IX	Узел 27. Крепление подкрановой панели и стальной карнизной балки б-2 к плите покрытия при привязке 250*	Стадия	Лист	Листов
Зав. отд.		Смиланской			94г.		Р		1
Н. контр.		Гидаева					ЦНИИпромзданий		
ГИП		Гидаева							
Зав. гр.		Кузнецов							

Инв. № подл. | Подпись и дата | Взам. инв. №

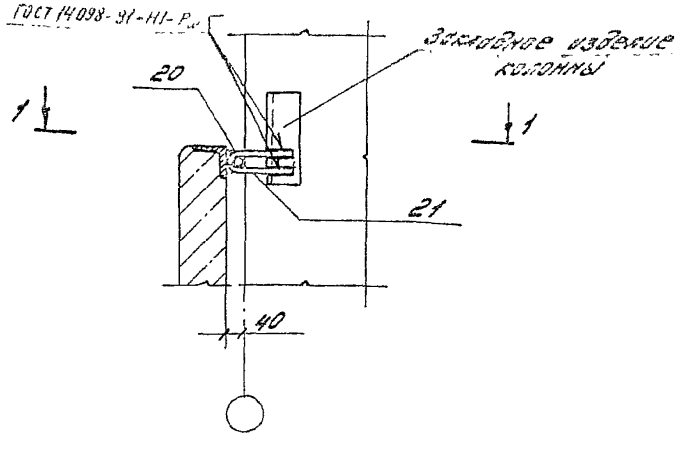

1-1

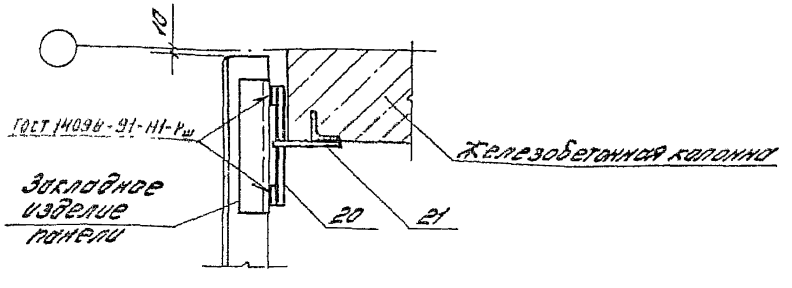

Поз. 20 приварить к панелям до установки их в проектное положение. Деталь привязки по док. -24.

Изм.	Кол. уч	Лист	N док.	Подпись	Дата
					15.IX.
Зав. отд.		Смиланский			94г.
Н. контр		Гнилева			
ГИП		Гнилева			
Зав. гр.		Кузнецова			

1.432.1-34.94.3-22

Узел 28. Крепление стеновой панели к железобетонной колонне в уровне низа окна для зданий с расчетной сейсмичностью 7, 8 и 9 баллов

Стадия	Лист	Листов
Р		1

ЦНИИПромзданий

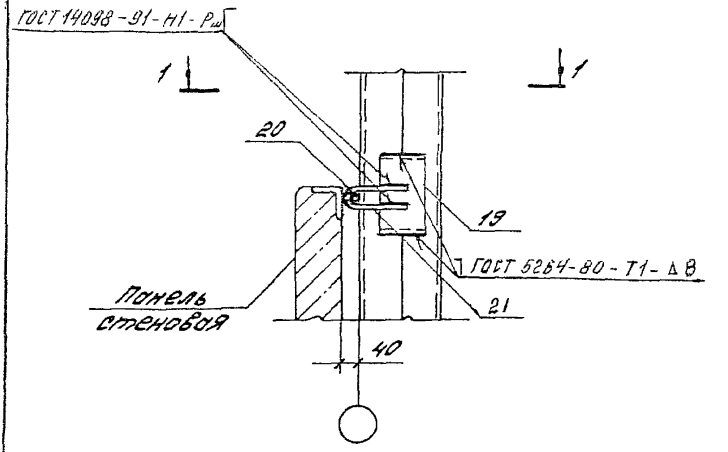

1-1

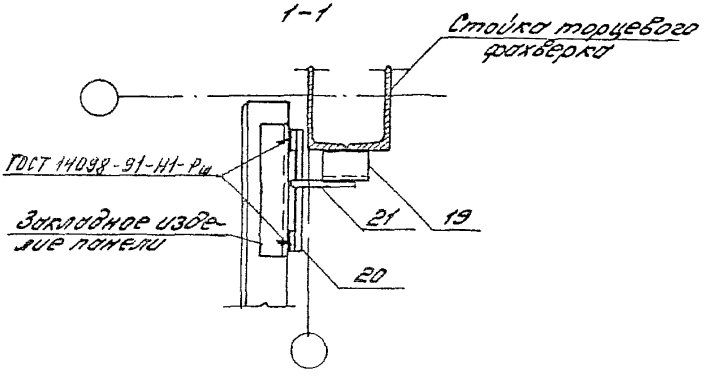

Поз. 20 приварить к панелям до установки их в проектное положение. Деталь приварки - по докум. 1.432.1-34.94.3-24.

						1.432.1-34.94.3-23
Изм.	Кол.уч.	Лист	N док.	Подпись	Дата	
					15.IX.	Узел 29. Крепление стеновой панели к стальной стойке фахверка в уровне низа окна для зданий с расчетной сейсмичностью 7, 8 и 9 баллов
Зав. отд.		Смилянский			94г.	
Н. контр.		Гадаева				
ГИП		Гадаева				
Зав. гр.		Кузнецова				

Стадия	Лист	Листов
Р		1

ЦНИИПРОМЗДАНИЙ

Инв. № подл. | Подпись и дата | Взам. инв. №

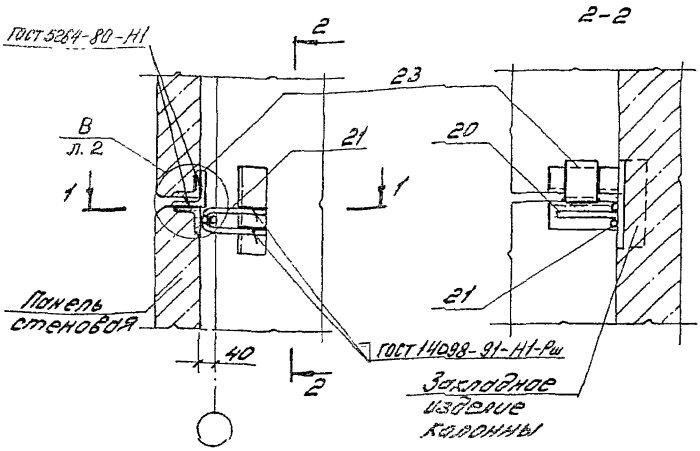

1-1

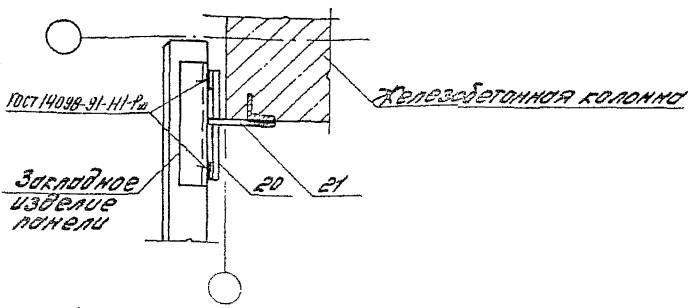

1. Толщина сварных швов $h_ш$ = 6мм.
2. Поз 20, 23 приварить к панелям до установки их в проектное положение.

Изм	Кол.уч.	Лист	N док.	Подпись	Дата
					15 IX.
Зав. отд.		Смилянский			94г.
Н. контр.		Гадаева			
ГИП		Гадаева			
Зав. гр.		Кузнецова			

1.432.1-34.94 3-24

Узел 30.
Крепление стеновой панели глухого участка стены к железобетонной колонне для зданий с расчетной сейсмичностью 7, 8 и 9 баллов

Стадия	Лист	Листов
Р	1	2

ЦНИИПРОМЗДАНИЙ

Инв. N подл. | Подпись и дата | Взам. инв. N

Привязка панелей глухого участка стены

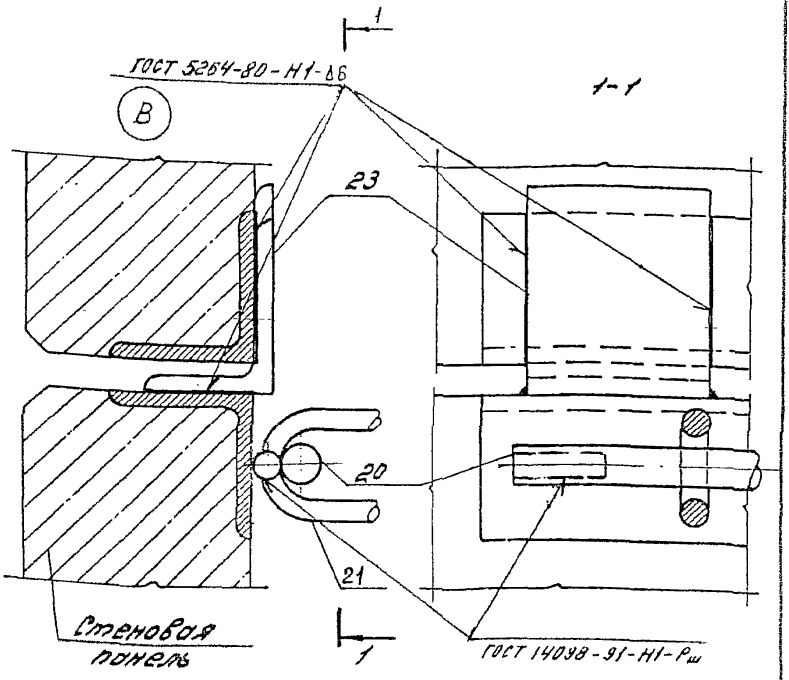

Поз. 20 и 23 приварить до установки панели.

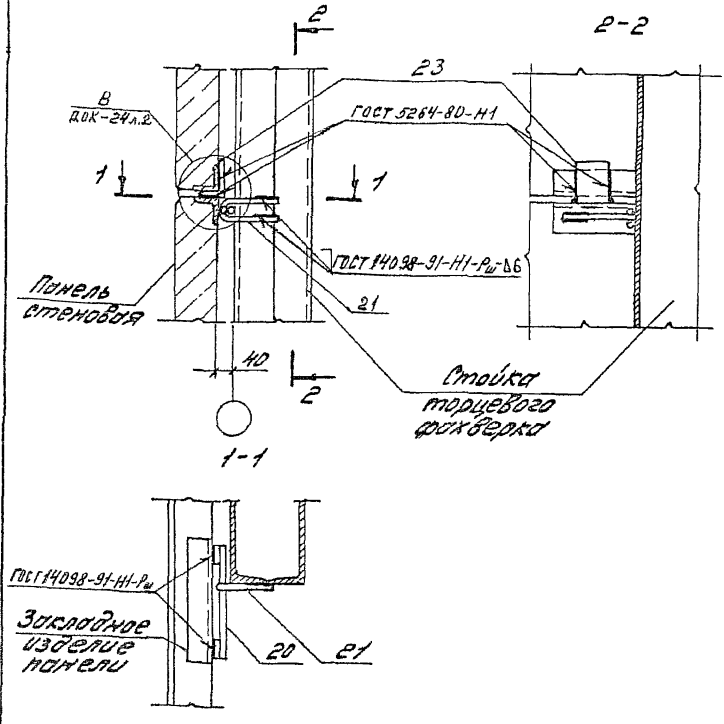

1. Толщина сварных швов $h_ш$ = 8мм, кроме оговоренных.
2. Поз.20,23 приварить к панелям до установки их в проектное положение.

Изм.	Кол.уч	Лист	N док.	Подпись	Дата
					15.IX
Зав. отд.		Смилянский			94г
Н. контр		Гидаева			
ГИП		Гидаева			
Зав. гр		Кузнецова			

1.432.1-34.94.3-25

Узел 31.
Крепление стеновой панели глухого участка стены к стальной стойке торцевого фахверка в углу для зданий с расчетной сейсмичностью 7,8 и 9 баллов

Стадия	Лист	Листов
Р	1	2

ЦНИИПРОМЗДАНИЙ

Инв. N подл. | Подпись и дата | Взам. инв. N

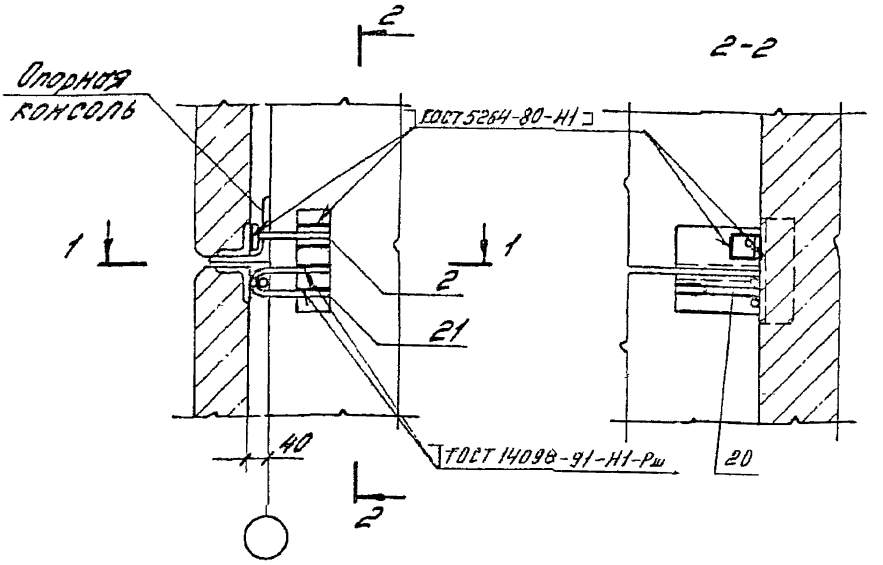

1-1

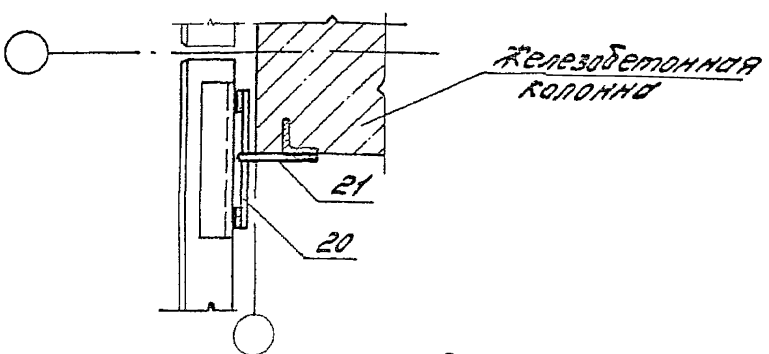

1. Толщина сварных швов $h_ш = 6$ мм.
2. Приварку поз. 2 к закладному изделию колонны см. докум. 1.432.1-34.94.3-8 лист 2, приварку поз. 20 - док 1.432.1-34.94.3-24 лист 2.

Изм.	Кол. уч.	Лист	N док.	Подпись	Дата	1.432.1-34.94.3-26			
					15.IX.	Узел 32. Крепление стеновой панели к железобетонной колонне в уровне опорной консоли для зданий с расчетной	Стадия	Лист	Листов
Зав. отд.		Смилянский			94г.		Р		1
Н. контр.		Гадаева					ЦНИИПРОМЗДАНИЙ		
Гип.		Гадаева							

Взам. инв. | Подпись и дата | Инв. № подл.

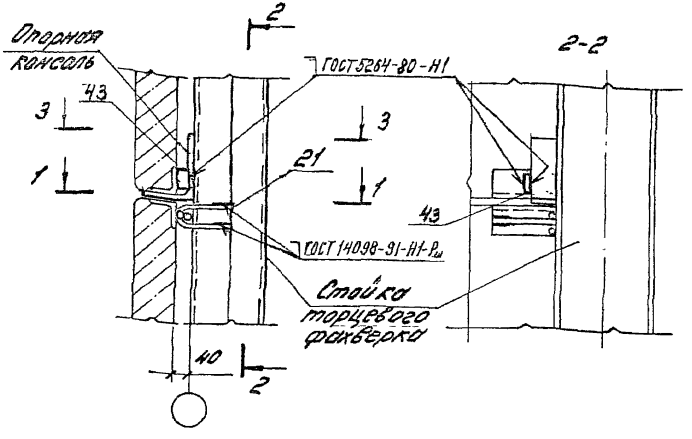

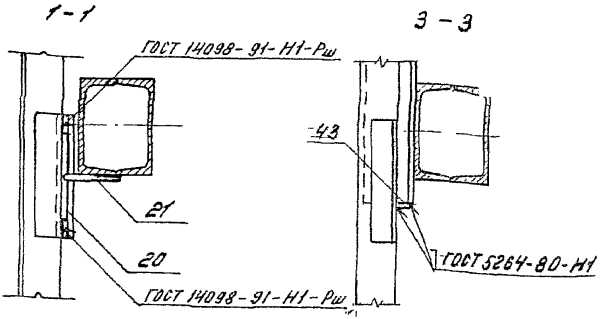

1. Толщина сварных швов $h_ш = 8$ мм, кроме оговоренных.
2. Поз. 20 приварить к панелям до установки их в проектное положение. Деталь приварки - по докум. 1.432.1-34.94.3-24.

Изм.	Кол.уч	Лист	N док.	Подпись	Дата
					15.IX.
Зав. отд.		Смилянский			94г.
Н. контр		Гадаева			
ГИП		Гадаева			
Зав. гр.		Кузнецова			

1. 432.1-34.94.3-27

Узел 33. Крепление стеновой панели к стальной стойке фахверка в уровне опорной консоли в углу для зданий с расчетной сейсмичностью 7, 8 и 9 баллов

Стадия	Лист	Листов
Р		1

ЦНИИПРОМЗДАНИЙ

Инв. N подл. | Подпись и дата | Взам. инв. N

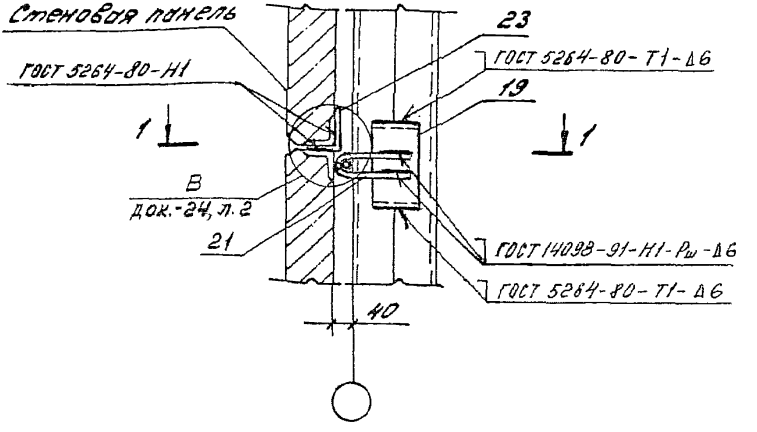

1-1

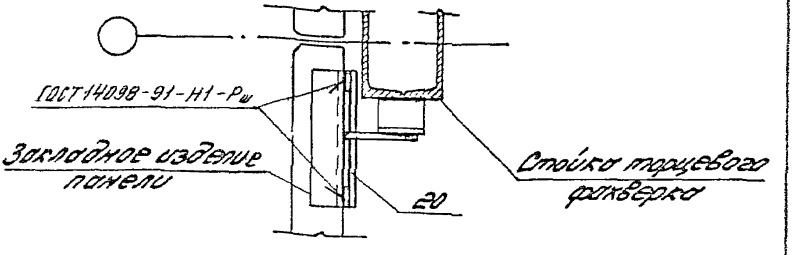

1. Толщина сварных швов $h_ш$ = 8мм, кроме оговоренных.
2. Приварку поз. 23 по докум. 1.432.1-34.94.3-24.

Изм.	Кол.уч.	Лист	N док.	Подпись	Дата
					15.IX.
Зав. отд.		Смилянский			94г.
Н. контр.		Гадаева			
ГИП		Гадаева			
Зав. гр.		Рязанцева			

1.432.1-34.94.3-28

Узел 34.
Крепление стеновой панели глухого участка стены к стойке фахверка по оси среднего ряда для зданий с расчетной сейсмичностью 7, 8 и 9 баллов

Стадия	Лист	Листов
Р		1

ЦНИИПРОМЗДАНИЙ

Взам. инв. N | Подпись и дата | Инв. N подл.

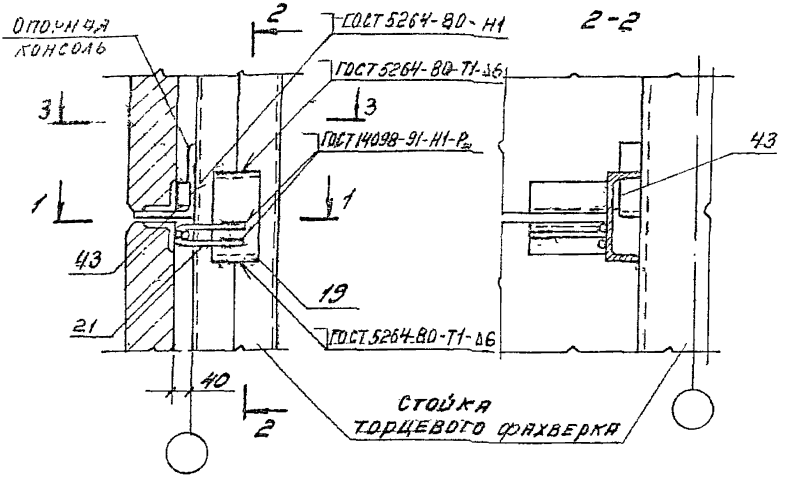

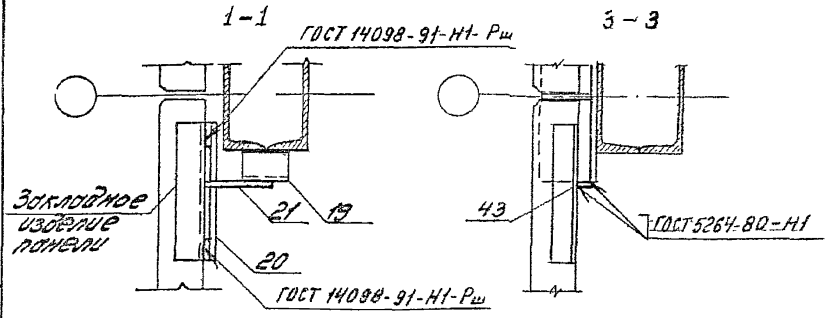

Толщину сварных швов $h_ш$ = 8мм, кроме оговоренных.

Поз. 21 приварить к панелям до установки их в проектное положение. Деталь приварки по докум. 1.432.1-34.94.3-24.

						1.432.1-34.94.3-29		
Изм.	Кол.уч.	Лист	№док	Подпись	Дата			
Зав. отд.		Емельянский			15.IX.	936л35. Крепление стеновой панели к стойке фахверка в уровне опорной консоли по обе стороны ряда для зданий с расчетной сейсмичностью 7, 8 и 9 баллов	Стадия	Лист	Листов
Н. контр.		Гадаева			94г.		Р		1
ГИП		Гадаева					ЦНИИПромзданий		
Зав. гр.		Кузнецова							

Инв.№ подл. | Подпись и дата | Взам.инв.№

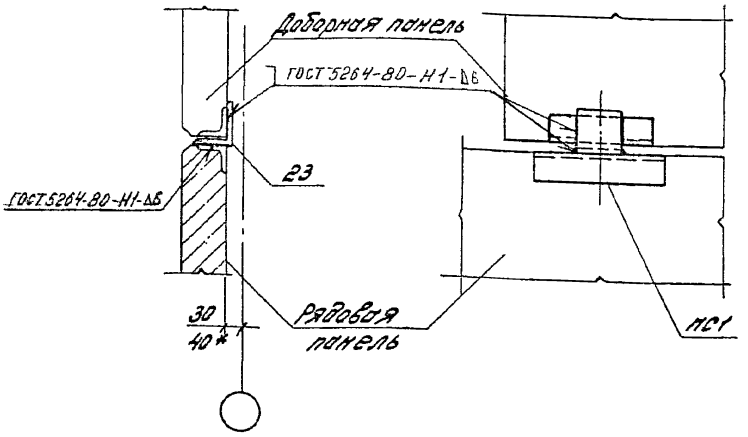

* Для сейсмических районов

1. В нижней панели для приварки поз. 23 должно предусматриваться дополнительное изделие ПС1 см. докум. 1.432.1-34.94.0-20.
2. Поз. 23 приварить к панелям до установки их в проектное положение. Деталь приварки см. докум. 1.432.1-34.94.3-24.

Изм.	Кол.уч.	Лист	№док.	Подпись	Дата
					15.IX.
Зав. отд.		Синдянской			94г.
Н. контр.		Гладаева			
ГИП		Гладаева			
Зав. гр.		Кузнецова			

1.432.1-34.94.3-30

Узел 36. Крепление доборной панели в местах уступа парапета

Стадия	Лист	Листов
Р		1

ЦНИИПромзданий

Инв. № подл. | Подпись и дата | Взам. инв. №

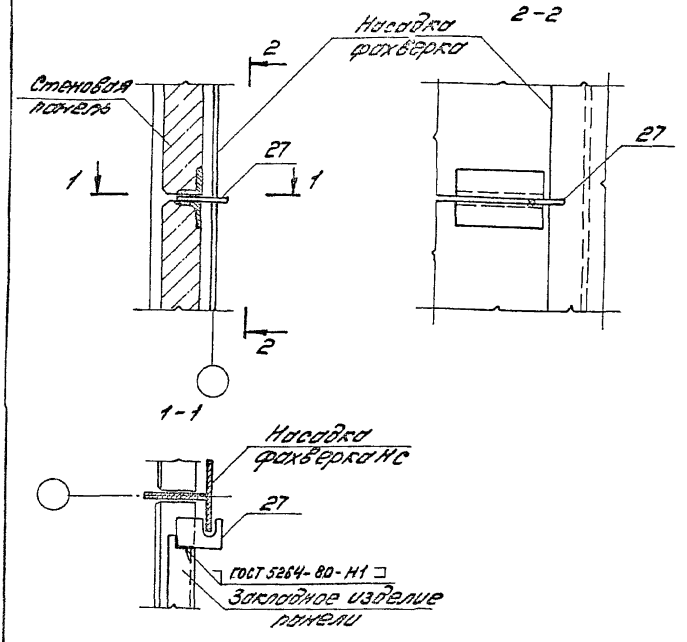

Толщина сварных швов $h_ш = 8$мм.

						1.432.1-34.94.3-31		
Изм.	Кол.уч.	Лист	№док.	Подпись	Дата			
Зав. сед.		Емельянов			15.IX. 94г.	Узел 37. Крепление стенового ограждения к насадке фахверка НС среднего ряда в цухам участке стены	Стадия Р	Лист	Листов 1
Н. контр.		Гаджиева							
ГИП		Гаджиева					ЦНИИпромзданий		
Зав. гр.		Кузнецова							

Инв.№ подл. | Подпись и дата | Взам.инв.№

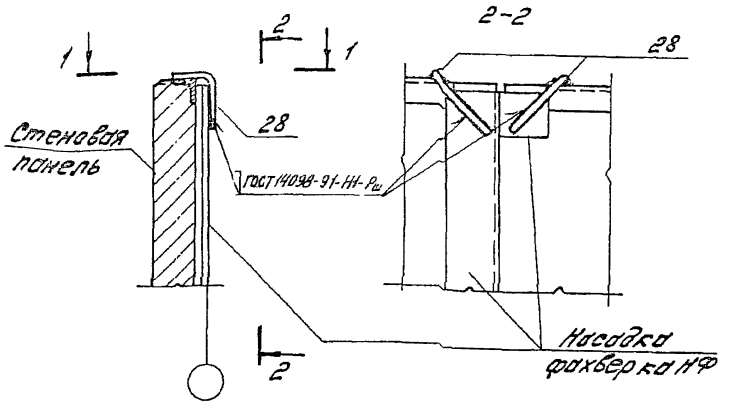

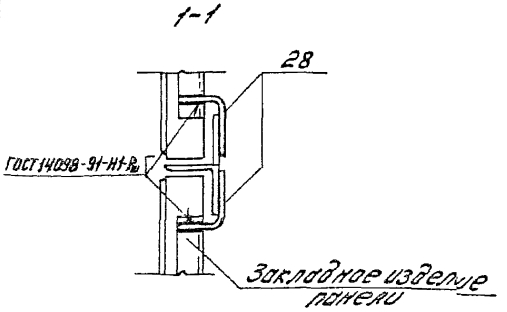

						1.432.1-34.94.3-32		
Изм.	Кол.уч	Лист	№док	Подпись	Дата			
					15.IX.	Узел 38. Крепление панели торцевой к насадке фахверка по оси среднего ряда	Стадия	Лист	Листов
Зав. отд.		Смиланской			94г.		Р	1	
Н. контр.		Гладаева					ЦНИИПромзданий		
ГИП		Гладаева							
Зав. гр.		Кузнецова							

Инв. № подл. | Подпись и дата | Взам. инв. №

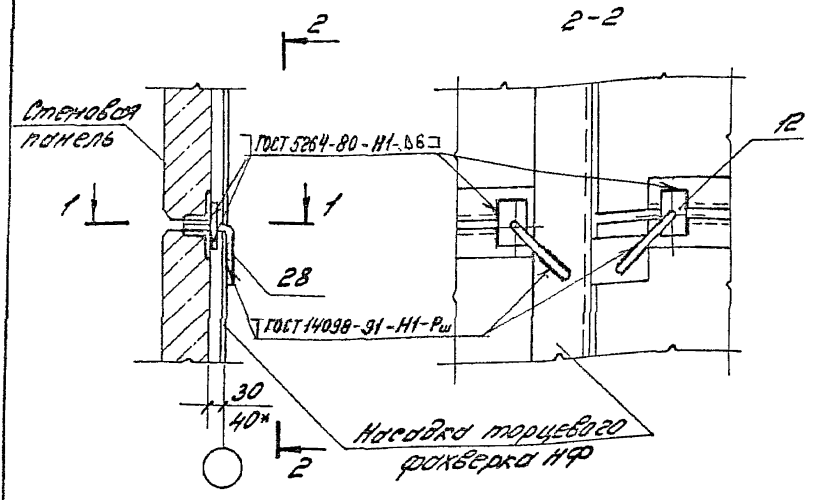

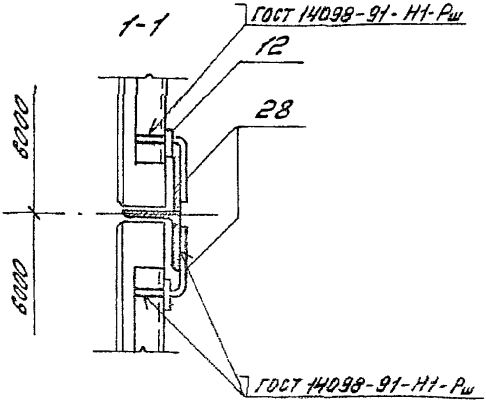

* Для сейсмических районов

Изм.	Кол.уч.	Лист	N док.	Подпись	Дата
Зав. отд.		Смиланский			15.IX. 94г.
Н.контр.		Гналяева			
ГИП		Гналяева			
Зав.гр.		Кузнецова			

1.432.1-34.94.3-33

Узел 39. Крепление панели парапета к наседке фахверка НФ в глухом участке стены

Стадия	Лист	Листов
Р		1

ЦНИИПРОМЗДАНИЙ

Инв.№ подл. | Подпись и дата | Взам.инв.№

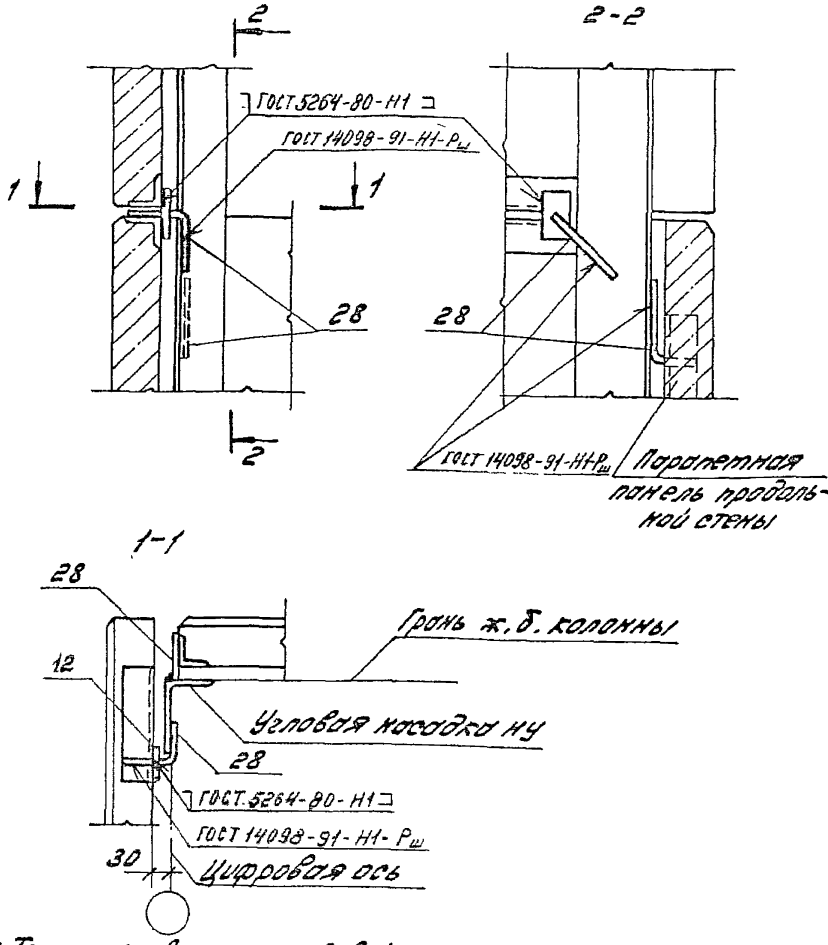

1. Толщина сварных швов $h_ш = 8$ мм.
2. Т6 (поз.28) приваривать к парапетной панели продольной стены и к угловой насадке до установки и крепления панели фронтона торцевой стены.

Изм.	Кол.уч.	Лист	N док.	Подпись	Дата
					15.IX. 94г
Зав. отд.		Смилянский			
Н. контр.		Гадаева			
ГИП		Гадаева			
Зав. группы		Кузнецова			

1.432.1-34.94.3-34

Узел 40.
Крепление парапетной панели продольной стены и панели фронтона торцевой стены в углу (вместо уступа)

Стадия	Лист	Листов
Р		1

ЦНИИПРОМЗДАНИЙ

Инв. № подл. | Подпись и дата | Взам. инв.

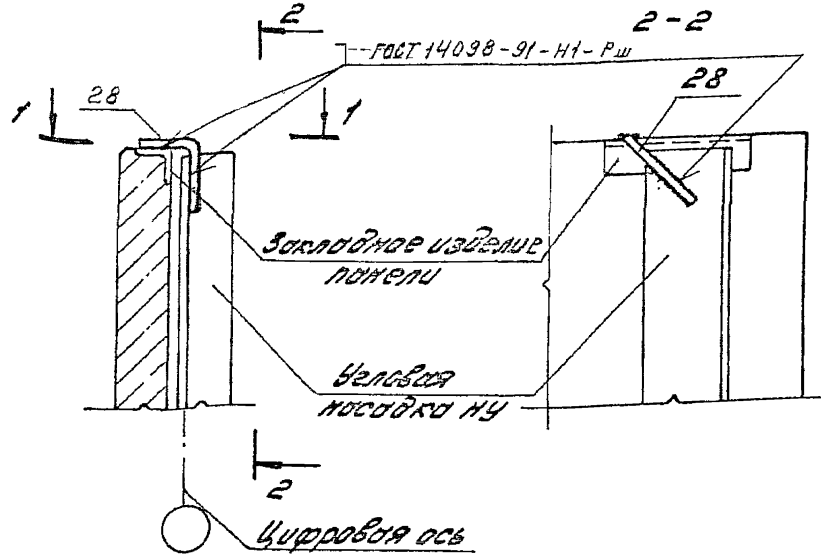

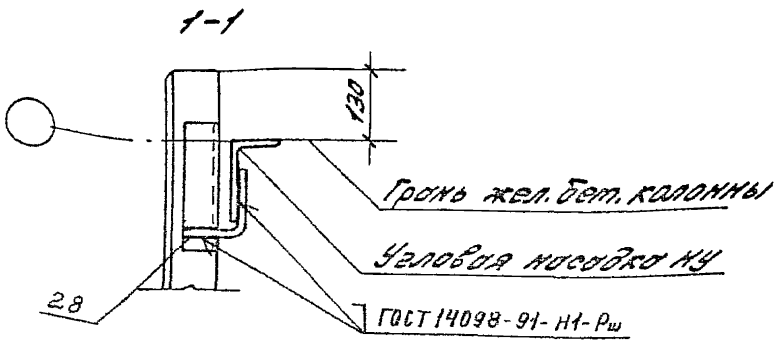

* Для сейсмических районов

Изм.	Кол.уч.	Лист	N док.	Подпись	Дата	1.432.1-34.94.3-35			
					15.IX.	Узел 41. Крепление панели парапета торцевой стены к насадке НУ в углу здания	Стадия	Лист	Листов
Зав. отд.		Смилянский			94г.		Р		1
Н. контр		Гадаева					ЦНИИПРОИЗДАНИЙ		
ГИП		Гадаева							
Зав. гр.		Кузнецова							

Инв. N подл. | Подпись и дата | Взам. инв.

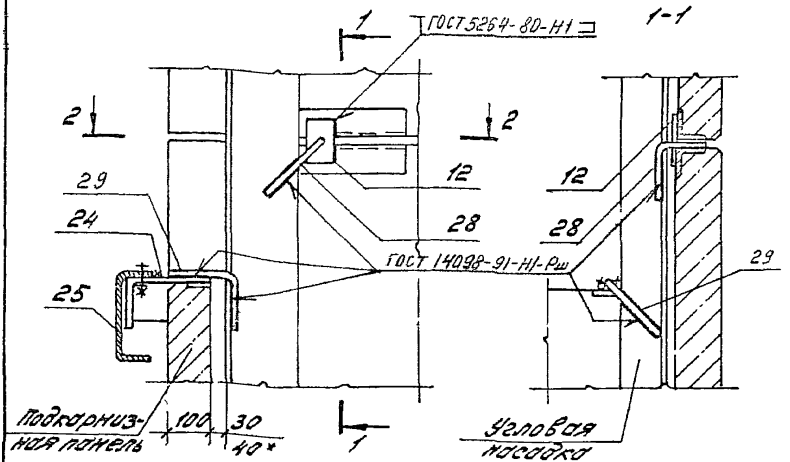

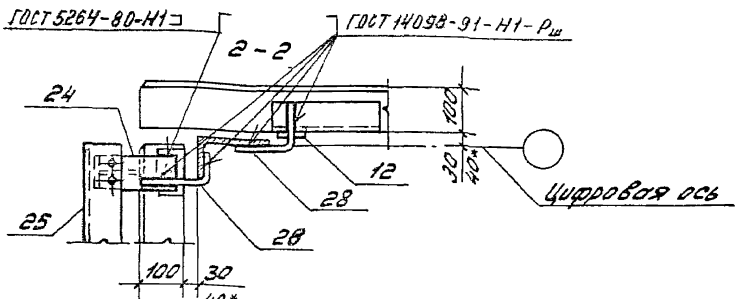

1. Толщина сварных швов $h_ш = 8$ мм.
2. Приварку поз. 12 см. докум. 1.432.1-34.94.3-12.
3. Крепление балки поз. 25 см. докум. 1.432.1-34.94.3-20.
4. Элемент крепления Т18 (поз. 24) приварить до монтажа панели.

* Для сейсмических районов

Изм.	Кол. уч.	Лист	N док.	Подпись	Дата
					15.IX. 94г.
Зав. отд.		Смилянский			
Н. контр.		Гадаева			
Гип		Гадаева			
Зав. гр.		Кузнецова			

1.432.1-34.94.3-36

Узел 42. Крепление подкарнизной панели, стальной карнизной балки и панелей фронтона торцевой стены в углу здания (в местах уступа) при привязке „0"

Стадия	Лист	Листов
Р		1

ЦНИИПРОМЗДАНИЙ

Инв. № подл. | Подпись и дата | Взам. инв.

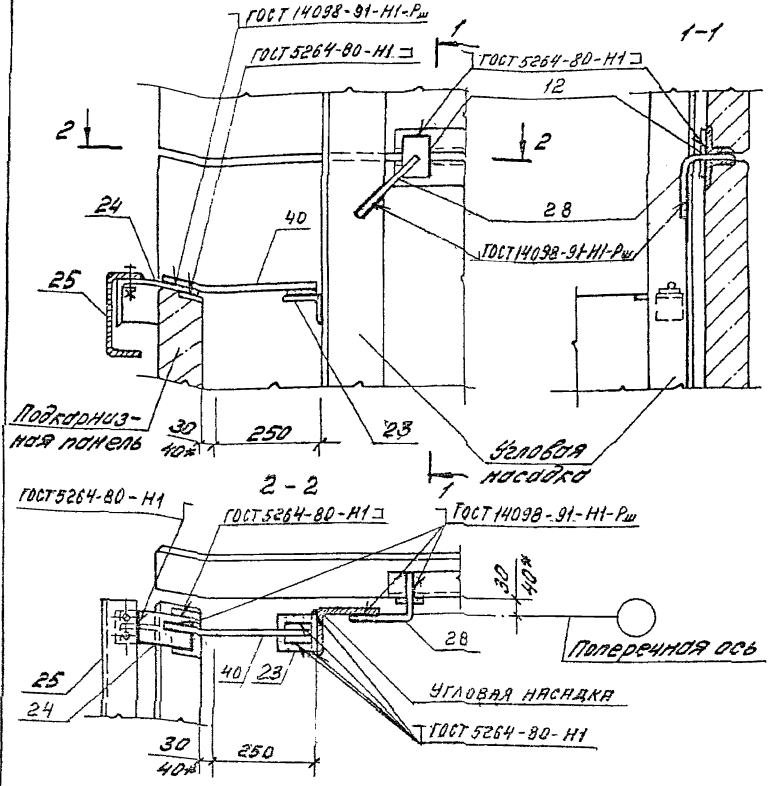

1. Толщина сварных швов $h_ш = 8$ мм.
2. Приварку поз. 12 см. докум. 1.432.1-34.94.3-12.
3. Крепление балки поз. 25 см. докум. 1.432.1-34.94.3-20.
4. Элемент крепления Т 18 (поз. 24) приварить до монтажа панели.

* Для сейсмических районов

Изм.	Кол. уч.	Лист	№ док.	Подпись	Дата	1.432.1-34.94.3-37		
Зав. отд.		Смилянский			15.IX. 94г.	Узел 43. Крепление подкарнизной панели, стальной карнизной балки и панелей фронтона торцевой стены в углу здания (вместо уступа) при привязке „250"	Стадия	Лист	Листов
Н. контр.		Гадаева					Р		1
ГИП		Гадаева					ЦНИИПРОМЗДАНИЙ		
Зав. гр.		Кузнецова							

Инв. № подл. | Подпись и дата | Взам. инв. №

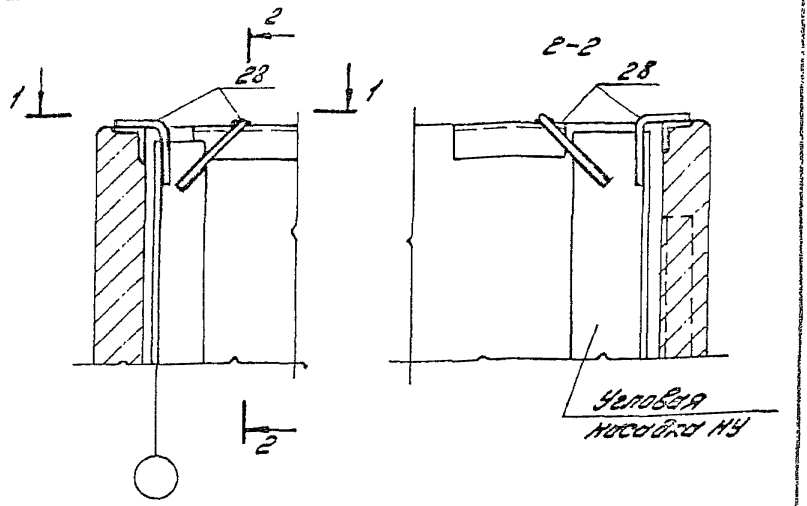

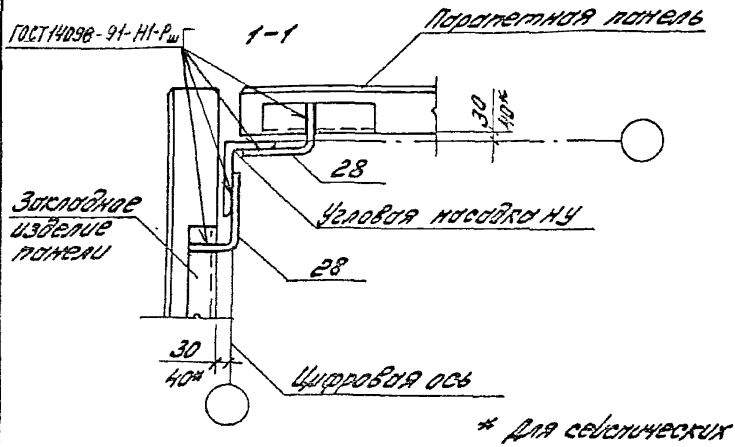

* Для сейсмических районов

Угловая насадка показана для здания с внутренним водостоком.

Изм.	Кол.уч.	Лист	№док	Подпись	Дата
					15.IX.
Зав.отд.		Стилянский			.94г.
Н.контр.		Гадяева			
ГИП		Гадяева			
Зав.гр.		Кузнецова			

1.432.1-34.94.3-38

Узел 44. Крепление парапетной панели продольной стены и панели торца в углу к насадке фахверка НУ при привязке „0"

Стадия	Лист	Листов
Р		1

ЦНИИПромзданий

Инв.№подл. | Подпись и дата | Взам.инв.№

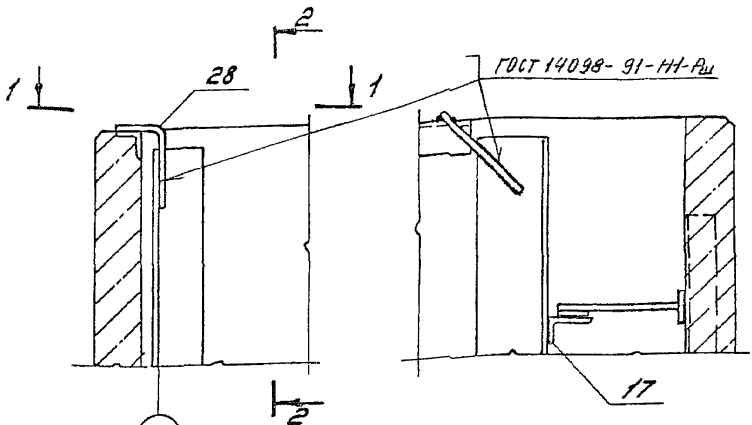

1-1

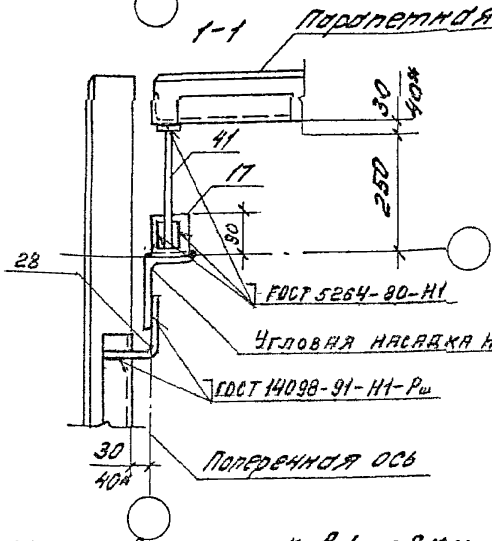

1. Толщина сборных швов $h_ш = 8$ мм.
2. Угловая насадка показана для здания с внутренним водостоком.

* Для сейсмических районов.

						1.432.1-34.94.3-39		
Изм.	Кол.уч.	Лист	N док.	Подпись	Дата			
					15.IV.	Узел 45. Крепление парапетной панели продольной стены и панели торцовой стенки к насадке фахверка НУ при привязке 250	Стадия	Лист	Листов
Зав. отд.		Смиланский			94г.		Р		1
Н. контр.		Гаценева							
ГИП		Гайдаева							
Зав. гр.		Кузнецова					ЦНИИПромзданий		

Инв. № подл. | Подпись и дата | Взам. инв. №

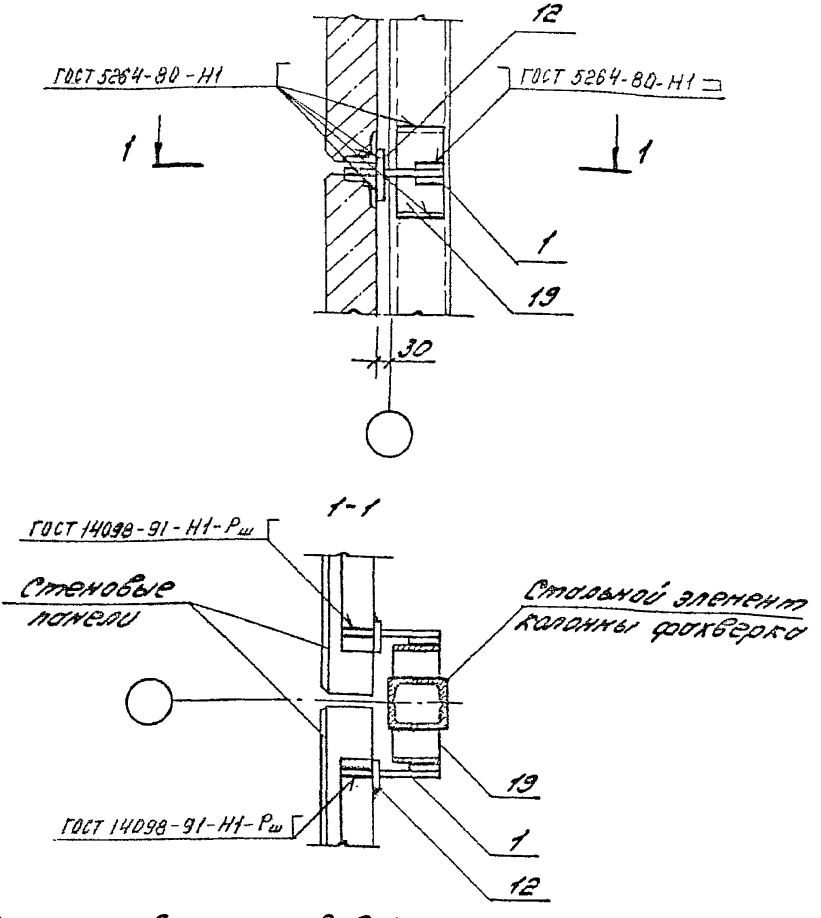

Толщина сварных швов $h_ш = 8$ мм

Изм.	Кол.уч.	Лист	N док.	Подпись	Дата	1.432.1-34.94.3-40			
					15.IX.	Узел 46. Крепление стеновой панели глухого участка стены к стальному элементу колонны фахверка	Стадия	Лист	Листов
Зав. отд.		Смилянский			94г.		Р		1
Н. контр.		Гадаева					ЦНИИПРОМЗДАНИЙ		
Гип		Гадаева							
Зав. гр.		Кузнецова							

Инв. № подл. | Подпись и дата | Взам. инв. №

47

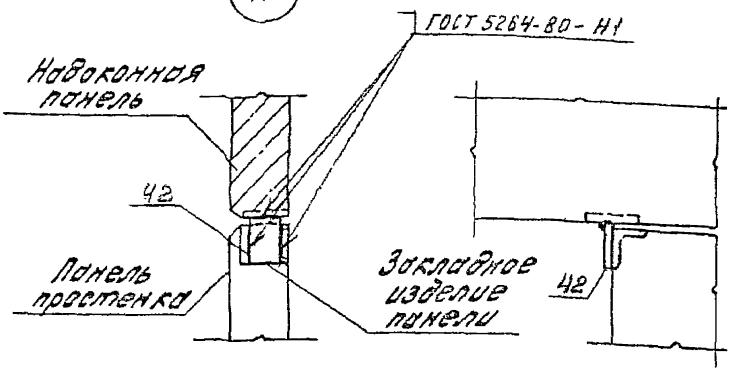

48

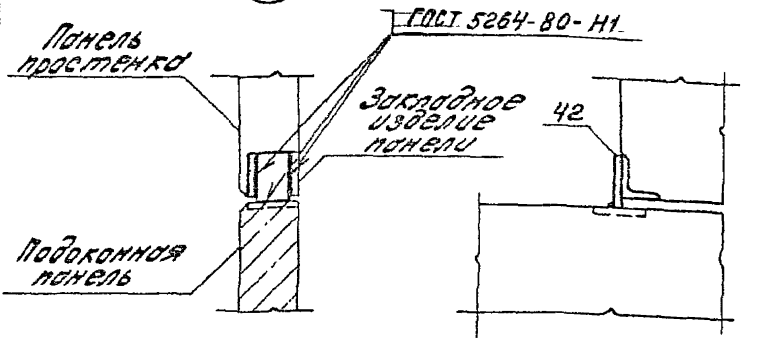

Толщина сварных швов $h_ш = 6$мм

Изм.	Кол.уч.	Лист	N док.	Подпись	Дата
Зав. отд.		Смилянский			15.IX. 84г.
Н. контр.		Гладнева			
ГИП		Гладнева			
Зав. гр		Кузнецова			

1.432.1-34.84.3-41

Узел 47, 48
Крепление простенков к навоконной и подоконной панелям

Стадия	Лист	Листов
Р		1

ЦНИИПромзданий

Инв. N подл. | Подпись и дата | Взам. инв. N

(49)

Горизонтальный шов

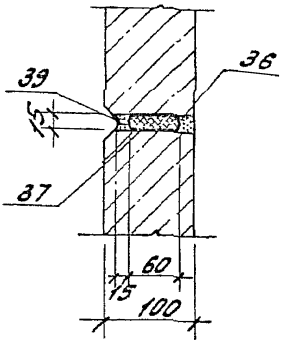

(50)

Вертикальный шов

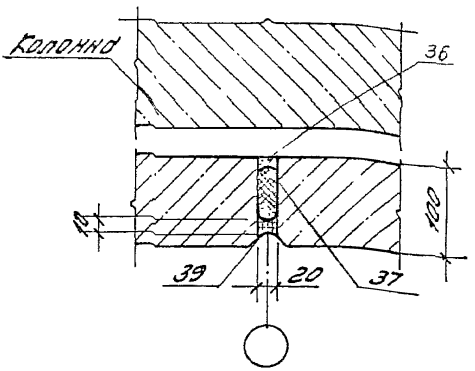

(51)

Угловой вертикальный шов

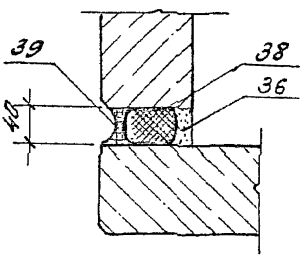

(52)

Температурный шов

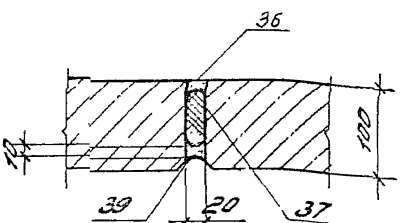

Возможно выполнение швов из цементного раствора марки 100, с затиркой швов изнутри и расшивкой снаружи.

						1.432.1-34.94.3-42	
Изм.	Кол.уч.	Лист	№док.	Подпись	Дата		
					15.IX.94	Узел 49...52 Заполнение швов между панелями в обычных условиях	Стадия: Р; Лист; Листов: 1
Зав.отд.		Стилянский					
Н.контр.		Гладаева					
ГИП		Гладаева					ЦНИИПромзданий
Зав.гр.		Кузнецова					

Инв.№ подл. | Подпись и дата | Взам.инв.№

(53)

Горизонтальный шов

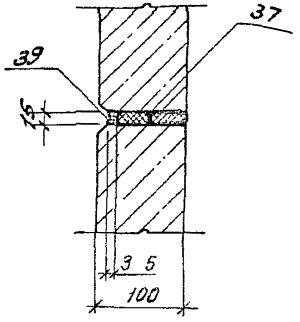

(54)

Вертикальный антисейсмический шов

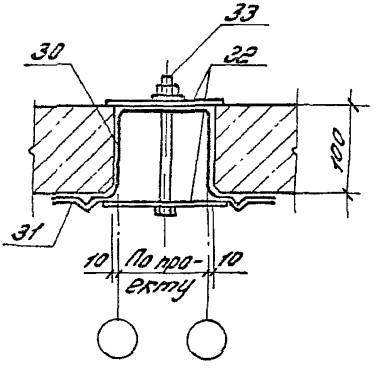

(55)

Вертикальный угловой антисейсмический шов

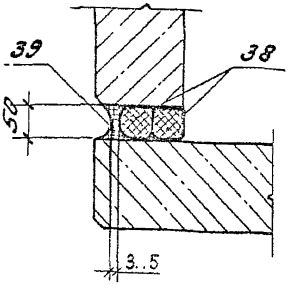

Нащельники из оцинкованной листовой стали $\delta = 0,8 .. 1,0$ мм

По проекту

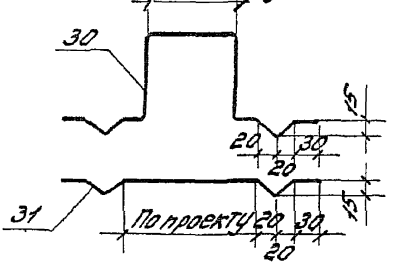

Изм.	Кол.уч	Лист	N док.	Подпись	Дата
					15.IX.94
Зав. отд.		Смилянский			
Н. контр.		Гадаева			
ГИП		Гадаева			
Зав. гр.		Кузнецова			

1.432.1-34.94.3-43

Узел 53..55. Заполнение швов между панелями в сейсмических условиях

Стадия	Лист	Листов
Р		1

ЦНИИПромзданий

Инв. № подл. | Подпись и дата | Взам. инв. №

Инв. № подл.	Подпись и дата	Взам. инв. №

Марка, поз.	Обозначение	Наименование	Кол. на узел 1	2	3	4	5	8	14	15	16	Масса ед., кг	Примечание
		Детали											
1	1.432.1-34.94.4-17	Элемент крепления Т13							1	1		0,5	
2	1.432.1-34.94.4-14	Т5									2	0,6	
3	1.432.1-34.94.4-18	Т15						2				2,0	
4		Полоса $\frac{20\times70,\ ГОСТ103-76}{С245,\ ГОСТ27772-88*}$ $\ell=70$	2									0,77	
5		Полоса $\frac{8\times70,\ ГОСТ103-76}{С235,\ ГОСТ27772-88*}$ $\ell=70$		4								0,31	
		Стандартные изделия											
6		Болт фундаментный М24											
		ГОСТ24379.1-80	2										По проекту
7		Гайка М24, ГОСТ5915-70*	2									0,107	
8		Болт М20, $\ell=60$, ГОСТ7798-70*		4								0,219	
9		Гайка М20, ГОСТ5915-70*		8								0,062	
10		Болт М12, $\ell=30$, ГОСТ7798-70*			2	2	4					0,044	
11		Шайба 12, ГОСТ11371-78			2	2	4					0,006	

Изм	Кол. уч.	Лист	№ док.	Подпись	Дата
					15.IX.
Зав. отд.		Смилянский			94г.
Н. контр.		Гадаева			
ГИП		Гадаева			
Зав. гр.		Кузнецов			

1.432.1-34.94.3-44

Монтажные узлы. Спецификация

Стадия	Лист	Листов
Р	1	5

ЦНИИПРОМЗДАНИЙ

Инв. № подл.	Подпись и дата	Взам. инв. №

Марка, поз.	Обозначение	Наименование	Кол. на узел									Масса ед. кг	Примечание
			17	18	19	20	21	22	23	24	25		
		Детали											
1	1.432.1-34.94.4-17	Элемент крепления Т13		1	1				1			0,5	
12	1.432.1-34.94.4-12	Т1		1	1	1			1			0,3	
2	1.432.1-34.94.4-14	Т5					2	2				0,6	
13	1.432.1-34.94.4-14	Т3								1		0,8	
14	"	Т4									1	1,1	
15	1.432.1-34.94.4-16	Т8							1			4,0	
16	1.432.1-34.94.4-17	Т11				1						0,7	
43		Полоса $\frac{10\times30,\ ГОСТ\ 103-76^*}{С245,\ ГОСТ\ 27772-88^*}$ $l=60$	1									0,14	

Изм.	Кол. уч.	Лист	N док.	Подпись	Дата	1.432.1-34.94.3-44	Лист 2

Инв.№ подл.	Подпись и дата	Взам.инв.№

Марка, поз.	Обозначение	Наименование	Кол. на узел 26	27	28	29	30	31	32	33	34	Масса ед., кг	Примечание
		Детали											
2	1.432.1-34.94.4-14	Элемент крепления Т5							1			0,6	
18	1.432.1-34.94.4-17	Т10		1								0,9	
19	1.432.1-34.94.4-16	Т9				1					1	1,6	
20		Т16			1	1	1	1	1	1	1	0,7	
21	1.432.1-34.94.4-20	Т17			1	1	1	1	1	1	1	0,2	
22	1.432.1-34.94.4-17	Т12	1									0,6	
23	1.432.1-34.94.4-16	Т7					1	1			1	0,7	
24	1.432.1-34.94.4-21	Т18	1	1								2,4	
25	1.432.1-34.94.4-22	Балка Б-2	1	1								80,5	
43		Полоса 10×30, ГОСТ 103-76* с 245, ГОСТ 27772-88* В-60								1		0,14	
		Стандартные изделия											
10		Болт М12, ГОСТ 7798-70*		2									
26		Гайка М12, ГОСТ 5915-70*		2									
11		Шайба 12, ГОСТ 11371-78		2									

Изм.	Кол.уч.	Лист	№док.	Подпись	Дата	1.432.1-34.94.3-44	Лист 3

Инв. № подл.	Подпись и дата	Взам. инв. №

Марка поз.	Обозначение	Наименование	Кол. на узел									Масса ед., кг	Примечание
			35	36	37	38	39	40	41				
		Детали											
12	1.432.1-34.94.4-12	Элемент крепления Т1					2	1				0,3	
27	1.432.1-34.94.4-13	Т2			1							1,0	
43		Полоса 10×30, ГОСТ 103-76* С245, ГОСТ 27772-88* ℓ=60	1									0,14	
28	1.432.1-34.94.4-15	Т6				2	2	2	1			0,5	
19	1.432.1-34.94.4-16	Т9	1									1,6	
20	1.432.1-34.94.4-19	Т16	1									0,7	
21	1.432.1-34.94.4-20	Т17	1									0,2	
23	1.432.1-34.94.4-16	Т7		1								0,7	

Изм.	Кол. уч.	Лист	№ док.	Подпись	Дата

1.432.1-34.94.3-44

Лист 4

Инв. № подл.	Подпись и дата	Взам. инв. №

Корот. поз.	Обозначение	Наименование	Кол. на узел									Масса ед., кг	Приме-чание
			42	43	44	45	46	47	48				
		Детали											
12	1.432.1-34.94.4-12	Элемент крепления Т1	1	1			2					0,3	
28	1.432.1-34.94.4-15	Т6	2	1	2	1						0,5	
19	1.432.1-34.94.4-16	Т9					2					1,6	
24	1.432.1-34.94.4-21	Т18	1	1								2,4	
40	1.432.1-34.94.4-17	Т14		1								0,6	
13	1.432.1-34.94.4-14	Т3				1						0,8	
1	1.432.1-34.94.4-17	Т13					2					0,5	
25	1.432.1-34.94.4-22	Болко Б-2	1	1								80,5	
23	1.432.1-34.94.4-16	Элемент крепления Т7		1		1						0,7	
42		Полоса 8х80, ГОСТ 103-76* Ст235, ГОСТ 27772-88 Р-60						1	1			0,3	

Изм.	Кол.уч.	Лист	№ док.	Подпись	Дата	1.432.1-34.94.3-44	Лист 5

Инв.№ подл.	Подпись и дата	Взам.инв.№

Поз.	Обозначение	Наименование	Кол. на узел									Масса ед., кг	Приме-чание
			49	50	51	52	53	54	55				
		Детали											
30	1.432.1-34.94.3-43	Ноцельник						1					По проекту
31	1.432.1-34.94.3-43	Ноцельник						1					По проекту
32	1.432.1-34.94.3-43	Планка-6х60.2 - по проекту						2					Чертеж 2
		Стандартные изделия											
33		Болт М10.2=140 ГОСТ 7798-70*						1					Чертеж 2
34		Гайка М10 ГОСТ 5915-70						1					Чертеж 2
35		Шайба 10 ГОСТ 11371-78						1					"
		Материалы [1]											"
36		Цементный раствор М100	0,001	0,001	0,001	0,001							
37		Прокладка уплотняющая											$м^3$
		ПРП-60.К30.300 ГОСТ 19177-81	1,0	1,0		1,0	2,0						
38		Прокладка уплотняющая											м
		ПРП-60П-40х60.300 ГОСТ 19177-81			1,0				2,0				
39		Герметизирующая [2]											м
		мастика $\gamma = 1,52$ т/$м^3$	0,4	0,4	0,9	0,3	0,4		1,1				кг

1. Расход материалов приведен на 1 м узла.

2. Типы герметизирующих отверждающихся мастик: тиоколовая - марок АМ-0,5, УТ-0,5. ТУ 21-946-85, строительная - МГОС по ТУ 6-02-1-600-89, "ГЕРМЭС" по ТУ 6-02-1-990-89.

gost.e-ecolog.ru

Изм.	Кол.уч.	Лист	№док.	Подпись	Дата	1.432.1-34.94.3-44	Лист 6