ТИПОВЫЕ СТРОИТЕЛЬНЫЕ КОНСТРУКЦИИ, ИЗДЕЛИЯ И УЗЛЫ

СЕРИЯ 1.432.1-34.94

СТЕНЫ ИЗ ЖЕЛЕЗОБЕТОННЫХ ПАНЕЛЕЙ ДЛИНОЙ ДО 6М ДЛЯ ОДНОЭТАЖНЫХ НЕОТАПЛИВАЕМЫХ ПРОИЗВОДСТВЕННЫХ ЗДАНИЙ

ВЫПУСК 2

ИЗДЕЛИЯ АРМАТУРНЫЕ И ЗАКЛАДНЫЕ

РАБОЧИЕ ЧЕРТЕЖИ

gost.e-ecolog.ru

ТИПОВЫЕ СТРОИТЕЛЬНЫЕ КОНСТРУКЦИИ, ИЗДЕЛИЯ И УЗЛЫ

СЕРИЯ 1.432.1 - 34.94

СТЕНЫ ИЗ ЖЕЛЕЗОБЕТОННЫХ ПАНЕЛЕЙ ДЛИНОЙ ДО 6м ДЛЯ ОДНОЭТАЖНЫХ НЕОТАПЛИВАЕМЫХ ПРОИЗВОДСТВЕННЫХ ЗДАНИЙ

ВЫПУСК 2

ИЗДЕЛИЯ АРМАТУРНЫЕ И ЗАКЛАДНЫЕ.

РАБОЧИЕ ЧЕРТЕЖИ

РАЗРАБОТАНЫ
ЦНИИПРОМЗДАНИЙ
Зам. директора С.М.Гликин
Зав. отделом Г.М.Смилянский
Гл.инж.проекта Л.М.Гадаева

УТВЕРЖДЕНЫ
ГУП ИИ МИНСТРОЯ РОССИИ,
Письмо от 20.09.94 №9-3-1/128;
ВВЕДЕНЫ В ДЕЙСТВИЕ
ЦНИИПРОМЗДАНИЙ
с 1 января 1995,
ПРИКАЗ от 25.10.94 №55

Обозначение документа	Наименование	Стр.
1.432.1-34.94.2-ТТ	Технические требования	4
-1	Каркас пространственный КП1	6
-2	Каркас пространственный КП2	7
-3	Каркас пространственный КП3	8
-4	Каркас пространственный КП4	9
-5	Каркас пространственный КП5	10
-6	Каркас пространственный КП6	11
-7	Каркас пространственный КП7	12
-8	Каркас пространственный КП8	13
-9	Каркас пространственный КП9	14
-10	Каркас пространственный КП10	15
-11	Каркас пространственный КП11	16
-12	Каркас пространственный КП12	17
-13	Каркас пространственный КП13	18
-14	Каркас пространственный КП14	19
-15	Каркас пространственный КП15	20
-16	Каркас пространственный КП16	21
-17	Каркас пространственный КП17	22
-18	Каркас пространственный КП18	23
-19	Каркас пространственный КП19	24

Взам. инв. №

Подпись и дата

Инв. № подл.

Изм.	Кол.уч	Лист	Док.	Подпись	Дата
Зав.отд.		Синицинский			15.IX. 94г.
Н.контр.		Гадаева			
ГИП		Гадаева			
Н.инж.		Ильина			

1.432.1-34.94.2

Содержание

Стадия	Лист	Листов
Р	1	2

ЦНИИПРОМЗДАНИЙ

Обозначение документа	Наименование	Стр.
1.432.1-34.94.2-20	Каркас пространственный КП20	25
21	Каркас пространственный КП21	26
22	Каркас пространственный КП 22	27
23	Каркас пространственный КП 23	28
24	Каркас пространственный КП 24	29
25	Каркас пространственный КП 25	30
26	Каркас пространственный КП 26	31
27	Каркас пространственный КП 27	32
28	Каркас пространственный КП 28	33
29	Каркас плоский КР1... КР10	34
30	Петля строповочная П1... П4	35
31	Изделие закладное М1; МС1; М2	36
32	Изделие закладное М3	37
33	Изделие закладное М4	38
34	Изделие закладное М5	39
35	Изделие закладное М6	40

Взам.инв.№ | Подпись и дата | Инв.№подл.

1. Выпуск 2 „Изделия арматурные и закладные. Рабочие чертежи" входит в состав серии 1.432.1-34.94 „Стены из железобетонных панелей длиной до 6м для одноэтажных неотапливаемых производственных зданий".

2. В выпуске приведены рабочие чертежи арматурных изделий (плоские и пространственные каркасы), закладных изделий и монтажных петель для стеновых панелей.

3. Панели армируются пространственными каркасами. Пространственные каркасы состоят из плоских каркасов и отдельных стержней класса Вр-I по ГОСТ6727-80*, которые соединяют плоские каркасы между собой с помощью контактной точечной сварки во всех местах пересечения.

Плоские каркасы запроектированы из условия их изготовления на одноточечных сварных машинах. Плоские каркасы изготавливаются из горячекатаной стали класса А-III по ГОСТ5781-82* (кроме каркасов КР7, КР8, КР9 и КР10) и холоднотянутой проволоки периодического профиля класса Вр-I по ГОСТ6727-80*.

Плоские каркасы КР7, КР8, КР9 и КР10 изготавливаются из холоднотянутой проволоки периодического профиля класса Вр-I по ГОСТ6727-80*.

4. Контактная точечная сварка производится в соответствии с требованиями ГОСТ10922-90 и

Изм	Кол.уч	Лист	N док	Подпись	Дата	1.432.1-34.94.2-ТТ			
					15 IX. 94г	Технические требования	Стадия	Лист	Листов
Зав. отд.	Смилянский						Р	1	2
Н.контр.	Гадаева						ЦНИИПРОМЗДАНИЙ		
ГИП	Гадаева								
Зав. гр.	Кузнецова								

Инв. № подл. | Подпись и дата | Взам. инв. №

СНиП 3.03.01-87 „Несущие и ограждающие конструкции."

5. Монтажные петли изготавливаются из гладкой горячекатаной арматурной стали класса А-I марок Ст3сп или Ст3пс по ГОСТ 380-88.

Сталь марки Ст3пс применять для монтажных петель, предназначенных для подъема и монтажа конструкций при температуре ниже минус 40°С не допускается.

6. Закладные изделия должны изготавливаться с учетом следующих требований: тавровые соединения анкерных стержней с пластиной или уголком следует выполнять дуговой сваркой под флюсом. Допускается соединения выполнять ручной дуговой сваркой в разделанные отверстия многослойными кольцевыми швами с применением электродов Э-50А по ГОСТ 9467-75.

7. Испытания соединений арматурных и закладных изделий и оценку их качества следует производить по ГОСТ 10922-90.

8. Закладные изделия должны быть защищены от коррозии цинковым покрытием в соответствии с требованиями главы СНиП 2.03.11-85 „Защита строительных конструкций от коррозии."

9. Арматурные и закладные изделия должны быть приняты поштучно техническим контролем предприятия изготовителя.

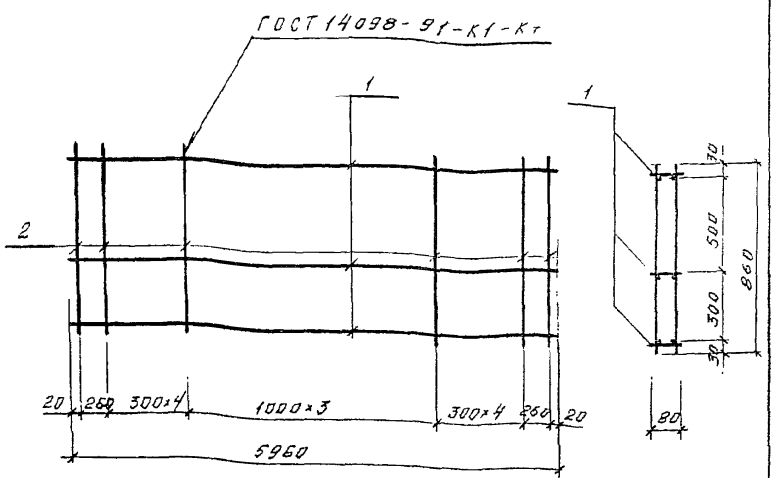

Марка изделия	Поз. дет.	Наименование	Кол.	Масса 1 дет., кг	Масса изделия, кг
КП1	1	Каркас плоский КР1	3	4,92	18,4
	2	ф5Вр-I, l=860	28	0,13	

Арматура класса Вр-I по ГОСТ 6727-80*

Изм.	Кол.уч	Лист	Ндок	Подпись	Дата	1.432.1-34.94.2-1			
					15.IX				
Зав.отд		Смилянская			34г	Каркас пространственный КП1	Стадия	Лист	Листов
Н.контр		Гадаева					Р		1
ГИП		Гадаева					ЦНИИПРОИЗДАНИЙ		
Инж.		Ильина							

Инв.№ подл. | Подпись и дата | Взам.инв.№

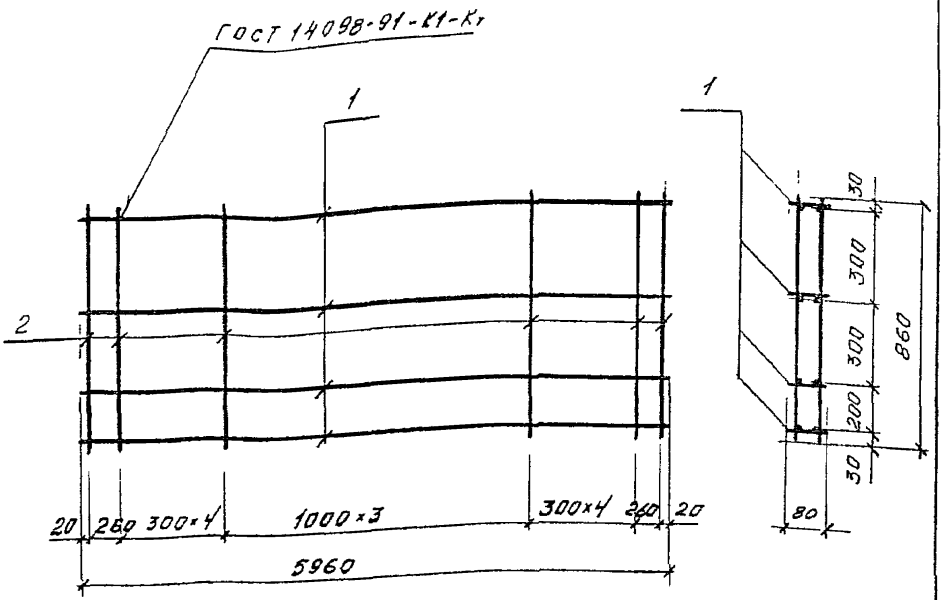

Марка изделия	Поз. дет.	Наименование	Кол.	Масса 1 дет., кг	Масса изделия, кг
КП2	1	Каркас плоский КР2	4	10,82	46,92
	2	Ф5Вр-I; ℓ=860	28	0,13	

Арматура класса Вр-I по ГОСТ 6727-80*

Взам.инв.№ | Подпись и дата | Инв.№ подл.

Изм.	Кол.уч.	Лист	№док.	Подпись	Дата
					15 IX
Зав.отд.		Синаянская			9Чг
Н.контр.		Гадаева			
ГИП		Гадаева			
Нач.		Ильина			

1.432.1-34.94.2-2

Каркас пространственный КП 2

Стадия	Лист	Листов
Р		1

ЦНИИПРОМЗДАНИЙ

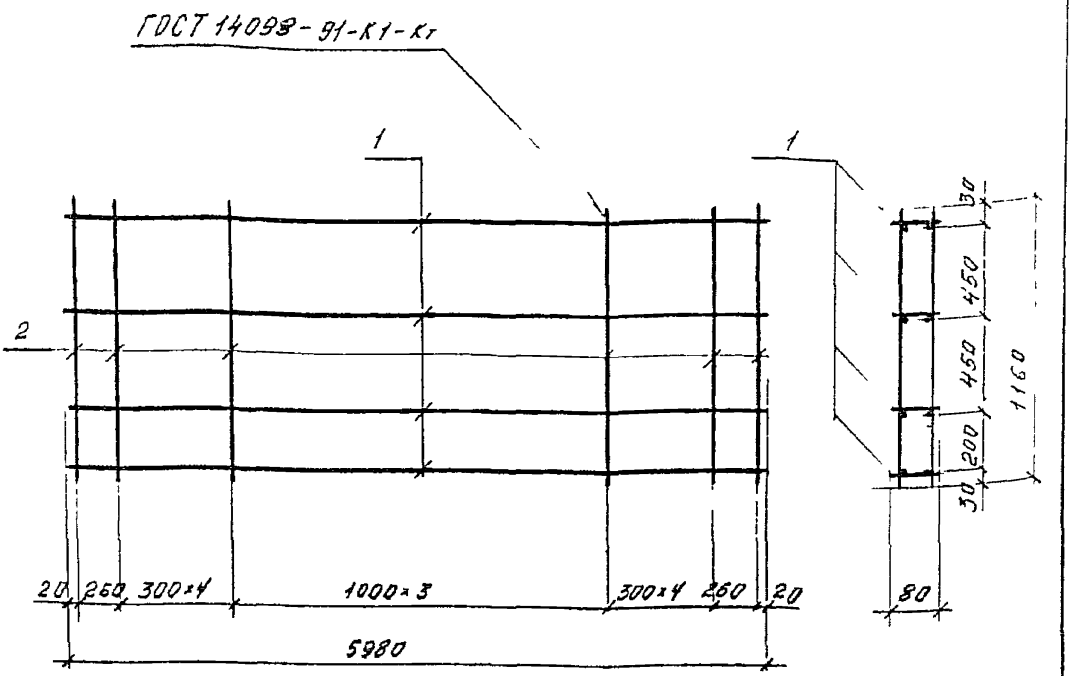

Марка изделия	Поз. дет	Наименование	Кол.	Масса 1 дет., кг	Масса изделия, кг
КП3	1	Каркас плоский КР1	4	4,92	24,72
	2	ф5 Вр I, ℓ=1160	28	0,18	

Арматура класса Вр-I по ГОСТ 6727-80*

Взам. инв. № | Подпись и дата | Инв. № подл.

Изм.	Кол. уч.	Лист	№ док.	Подпись	Дата
					15.IX
Зав. отд.		Смилянский			94г
Н. контр.		Гадаева			
ГИП		Гадаева			
Инж.		Ильина			

1.432.1-34.94.2-3

Каркас пространственный КП3

Стадия	Лист	Листов
Р		1

ЦНИИПРОМЗДАНИЙ

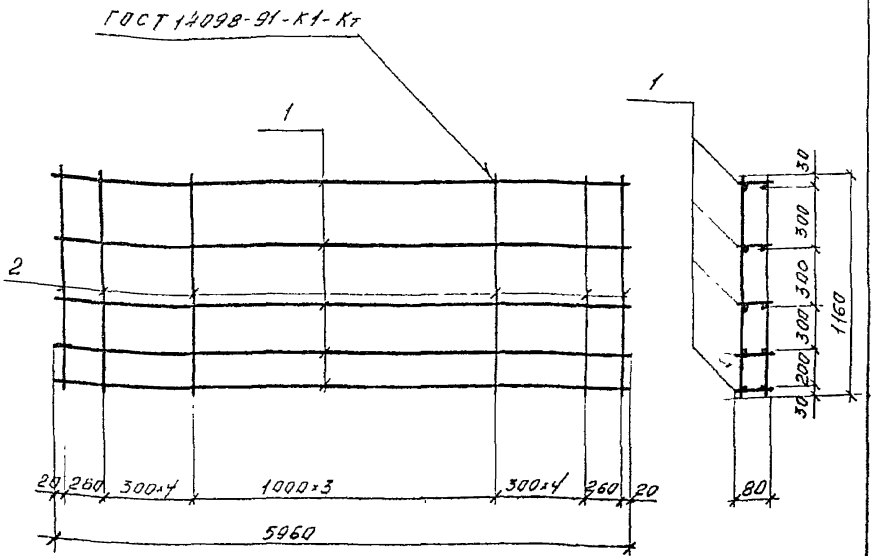

Марка изделия	Поз. дет.	Наименование	Кол	Масса 1 дет., кг	Масса изделия, кг
КП4	1	Каркас плоский КР2	5	10,82	59,14
	2	ф5Вр-I, ℓ = 1160	28	0,76	

Арматура класса Вр-I по ГОСТ 6727-80*

Изм.	Кол.уч.	Лист	№док.	Подпись	Дата
Зав.отд.		Смилянская			15.IX 94г
Н.контр.		Гадаева			
ГИП		Гадаева			
Инж.		Ильина			

1.432.1-34.94.2-4

Каркас пространственный КП4

Стадия	Лист	Листов
Р		1

ЦНИИПРОМЗДАНИЙ

Инв.№подл. | Подпись и дата | Взам.инв.№

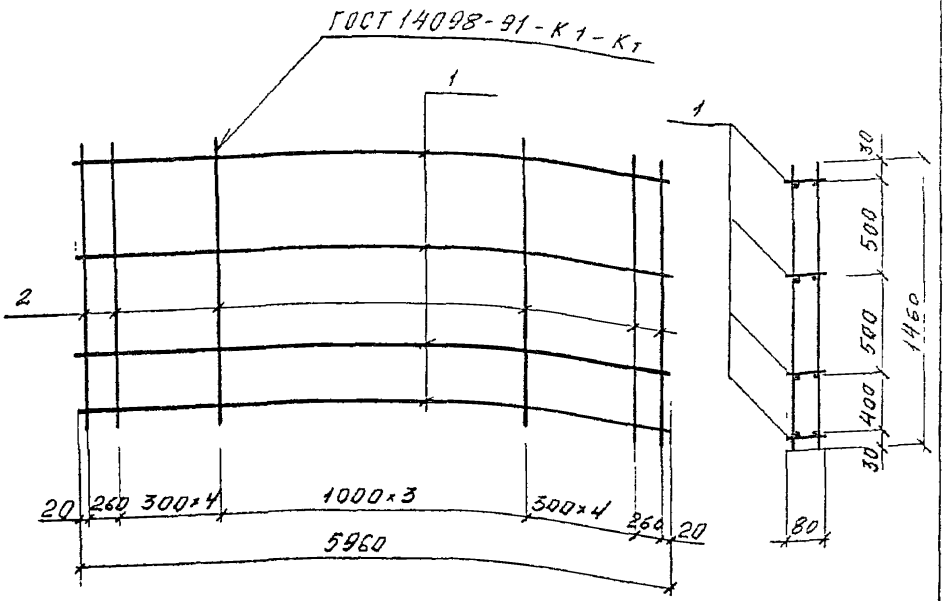

Марка изделия	Поз. дет.	Наименование	Кол.	Масса 1 дет., кг	Масса изделия, кг
КП5	1	Каркас плоский КР1	4	4,92	26,12
	2	ф5 Вр-I, ℓ=1460	28	0,23	

Арматура класса Вр-I по ГОСТ 6727-80*

Взам.инв.№ | Подпись и дата | Инв.№подл.

Изм	Кол.уч	Лист	№док	Подпись	Дата
					15.IX
Зав.отд.		Смиянский			94г
Н.контр.		Гадаева			
ГИП		Гадаева			
Инж.		Ильина			

1.432.1-34.94.2-5

Каркас пространственный КП 5

Стадия	Лист	Листов
Р		

ЦНИИПРОМЗДАНИЙ

ГОСТ 14098-91-К1-Кт

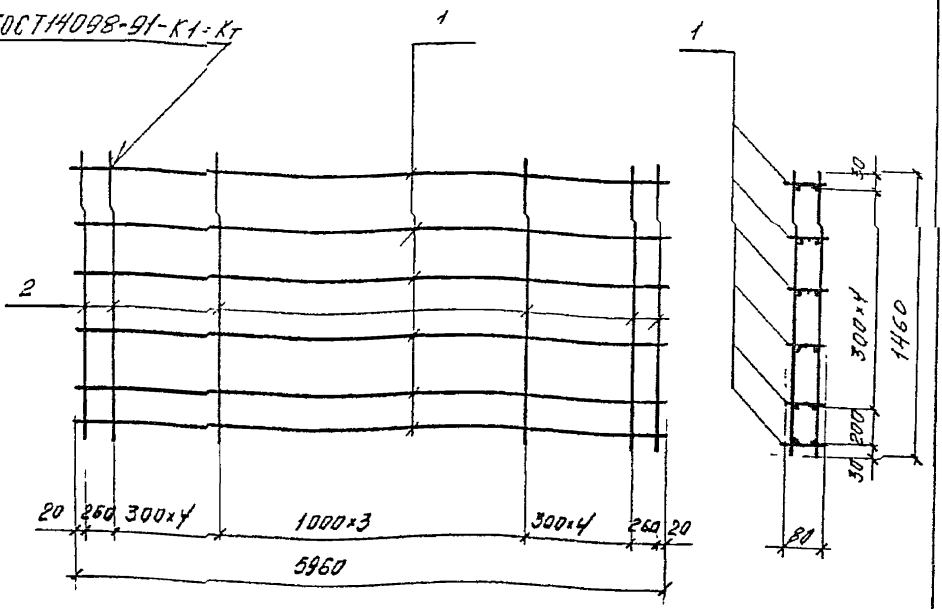

Марка изделия	Поз. дет.	Наименование	Кол.	Масса 1 дет., кг	Масса изделия, кг
КП6	1	Каркас плоский КР2	6	10,82	71,36
	2	Ф5 Вр-I, ℓ=1460	28	0,23	

Арматура класса Вр-I по ГОСТ 6727-80*

Инв. № подл. | Подпись и дата | Взам. инв. №

Изм.	Кол. уч.	Лист	№ док.	Подпись	Дата
					15.IX
Зав. отд.		Смилянская			94г
Н. контр.		Гладаева			
ГИП		Гладаева			
Инж.		Ильина			

1.432.1-34.94.2-6

Каркас пространственный КП6

Стадия	Лист	Листов
Р		1

ЦНИИПРОМЗДАНИЙ

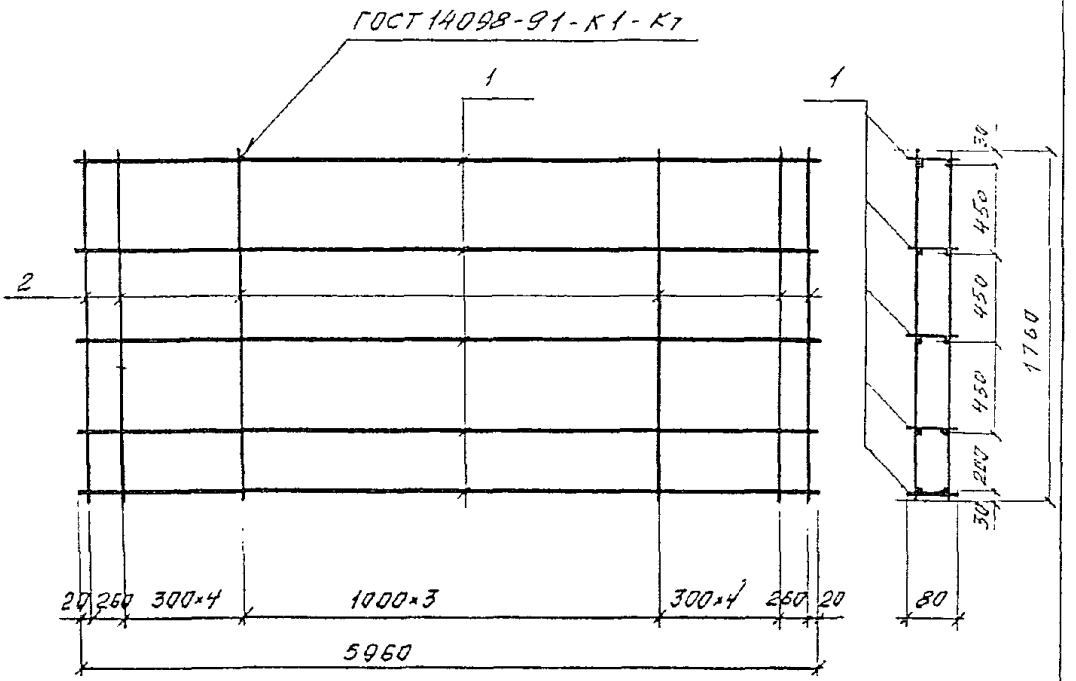

Марка изделия	Поз. дет.	Наименование	Кол.	Масса 1 дет., кг	Масса изделия, кг
КП 7	1	Каркас плоский КР1	5	4,92	32,16
	2	ф5Вр-I; l = 1760	28	0,27	

Арматура класса Вр-I по ГОСТ 6727-80*

Изм.	Кол.уч.	Лист	Nдок	Подпись	Дата	1.432.1-34.94.2-7			
					15 IX.	Каркас пространственный КП 7	Стадия	Лист	Листов
Зав.отд.		Смилянский			94г.		Р		1
Н.контр.		Гадаева					ЦНИИПРОМЗДАНИЙ		
ГИП		Гадаева							
Инж.		Ильина							

Инв.№ подл. | Подпись и дата | Взам.инв.№

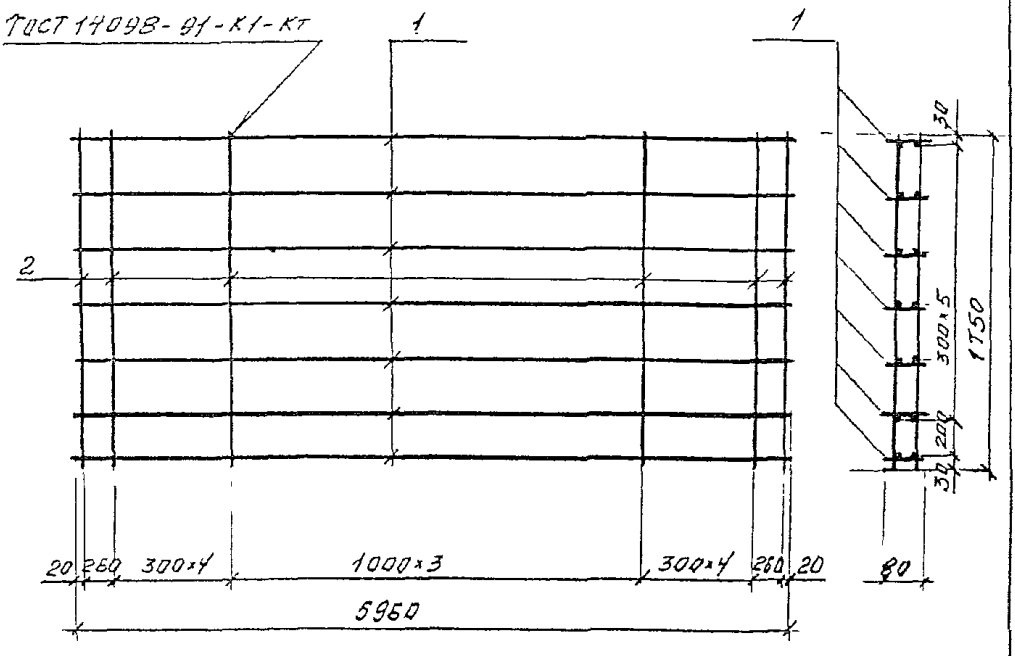

Марка изделия	Поз. дет.	Наименование	Кол.	Масса 1 дет., кг	Масса изделия кг
КП8	1	Каркас плоский КР2	7	10,82	83,3
	2	ф5Вр-I; С=1760	28	0,27	

Арматура класса Вр-I по ГОСТ 6727-80*

Изм.	Кол.уч.	Лист	№док.	Подпись	Дата
Зав.отд.		Смиланский			15.IX 94г
Н.контр.		Гадаева			
ГИП		Гадаева			
Инж.		Ильина			

1.432.1-34.94.2-8

Каркас пространственный КП8

Стадия	Лист	Листов
Р		1

ЦНИИПРОМЗДАНИЙ

Инв.№подл. | Подпись и дата | Взам.инв.№

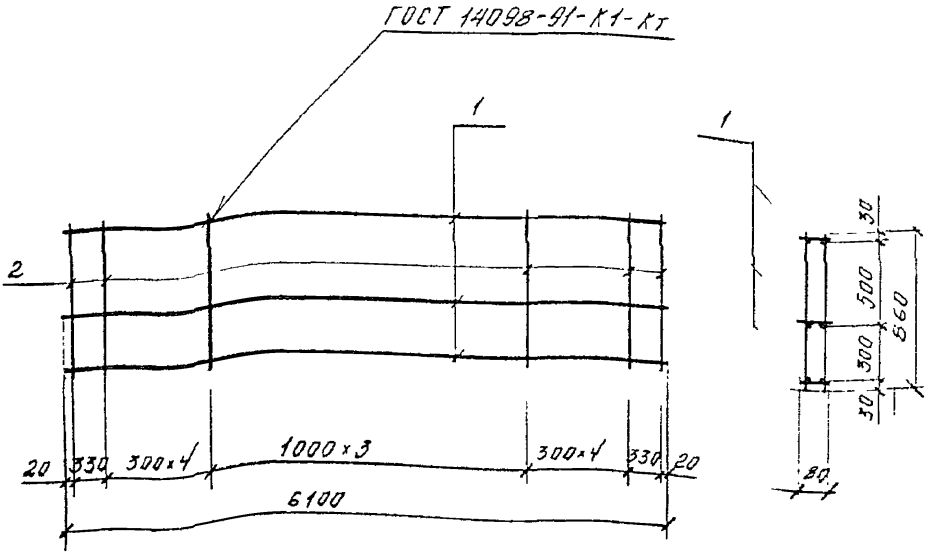

Марка изделия	Поз. дет.	Наименование	Кол.	Масса 1 дет., кг	Масса изделия кг
КП4	1	Каркас плоский КР3	3	5,04	18,76
	2	Ф5 Вр-I; С·860	28	0,13	

Арматура класса Вр-I по ГОСТ 6727-80*

Изм.	Кол.уч.	Лист	№док.	Подпись	Дата
Зав.отд.		Смилянский			15 IX 94г
Н.контр.		Гладаева			
ГИП		Гладаева			
Ннж.		Ильина			

1.432.1-34.94.2-9

Каркас пространственный КП 9

Стадия	Лист	Листов
Р		1

ЦНИИПРОМЗДАНИЙ

Инв.№подл. | Подпись и дата | Взам.инв.№

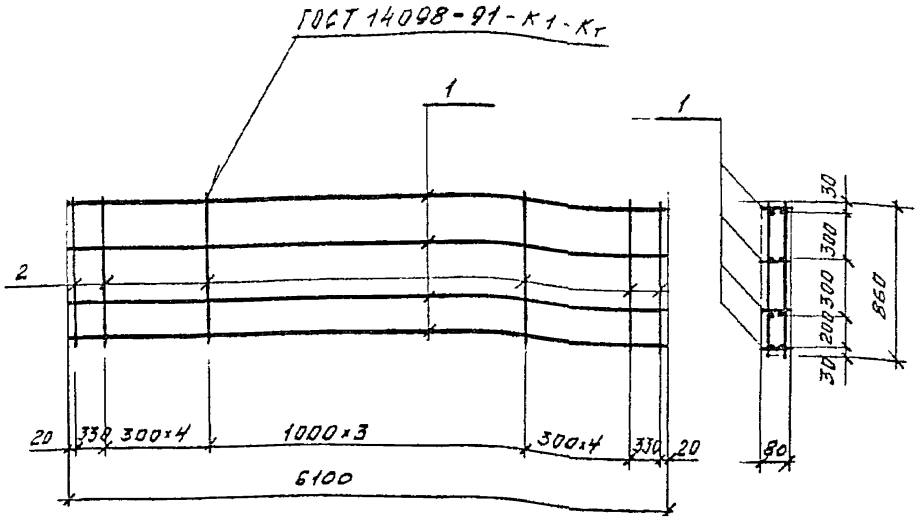

Марка изделия	Поз. дет.	Наименование	Кол	Масса 1 дет. кг	Масса изделия, кг
КП10	1	Каркас плоский КР4	4	11,06	47,9
	2	ф5 Вр-I, ℓ=860	28	0,13	

Арматура класса Вр-I по ГОСТ 6727-80*

Изм.	Кол.уч.	Лист	№док.	Подпись	Дата
					15 IX
Зав.отд.		Смилянский			34г
Н.контр.		Гадаева			
ГИП		Гадаева			
Инж.		Ильина			

1.432.1-34.94.2-10

Каркас пространственный КП 10

Стадия	Лист	Листов
Р		1

ЦНИИПРОМЗДАНИЙ

Инв.№подл. | Подпись и дата | Взам.инв.№

ГОСТ 14098-91-К1-Кг

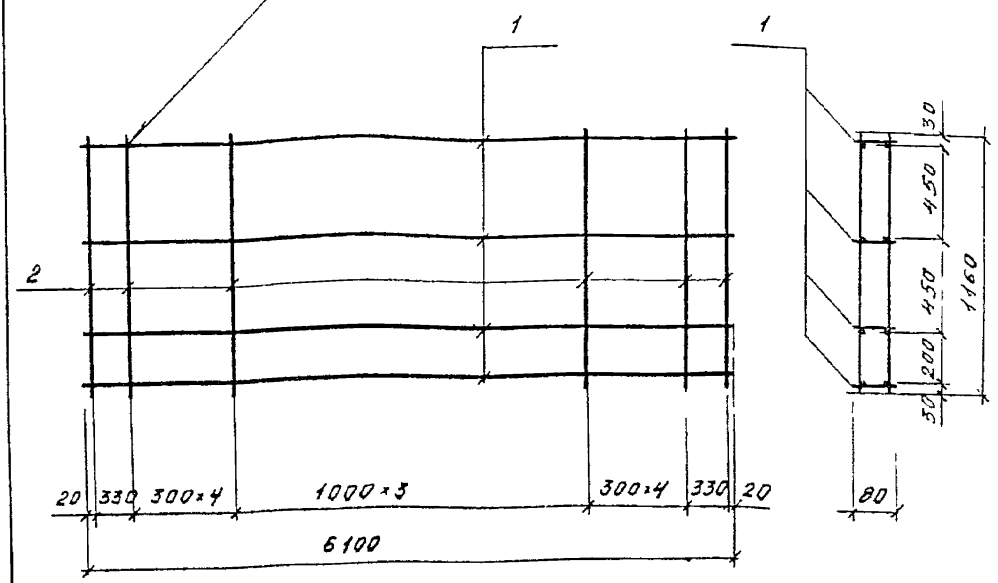

Марка изделия	Поз. дет.	Наименование	Кол.	Масса 1 дет., кг	Масса изделия, кг
КП11	1	Каркас плоский КР 3	4	5,04	25,2
	2	ф58р-I, ℓ = 1160	28	0,18	

Арматура класса Вр-I по ГОСТ 6727-80*

Взам.инв.№ | Подпись и дата | Инв.№подл

Изм.	Кол.уч.	Лист	№док	Подпись	Дата
					15.IX
Зав отд.		Смилянский			94г
Н. контр.		Гладаева			
ГИП		Гладаева			
Инж.		Ильина			

1.432.1-34.94.2-11

Каркас пространственный КП 11

Стадия	Лист	Листов
Р		1

ЦНИИПРОМЗДАНИЙ

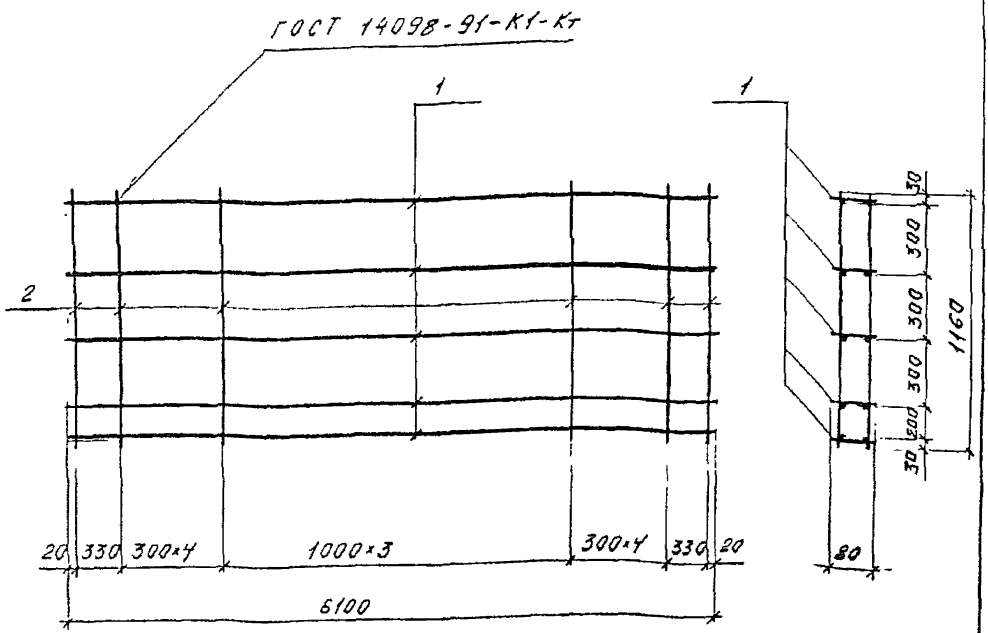

Марка изделия	Поз., дет.	Наименование	Кол.	Масса 1 дет., кг	Масса изделия, кг
КП12	1	Каркас плоский КР4	5	11,06	60,34
	2	ф5Вр-I, l = 1160	28	0,18	

Арматура класса Вр-I по ГОСТ 6727-80*

Изм.	Кол.уч.	Лист	N док.	Подпись	Дата
					15 I г
Зав. отд.		Смилянский			31 г
Н. контр.		Гадаева			
ГИП		Гадаева			
Инж.		Ильина			

1.432.1-34.94.2-12

Каркас пространственный КП 12

Стадия	Лист	Листов
Р		1

ЦНИИПРОМЗДАНИЙ

Инв № подл. | Подпись и дата | Взам. инв. №

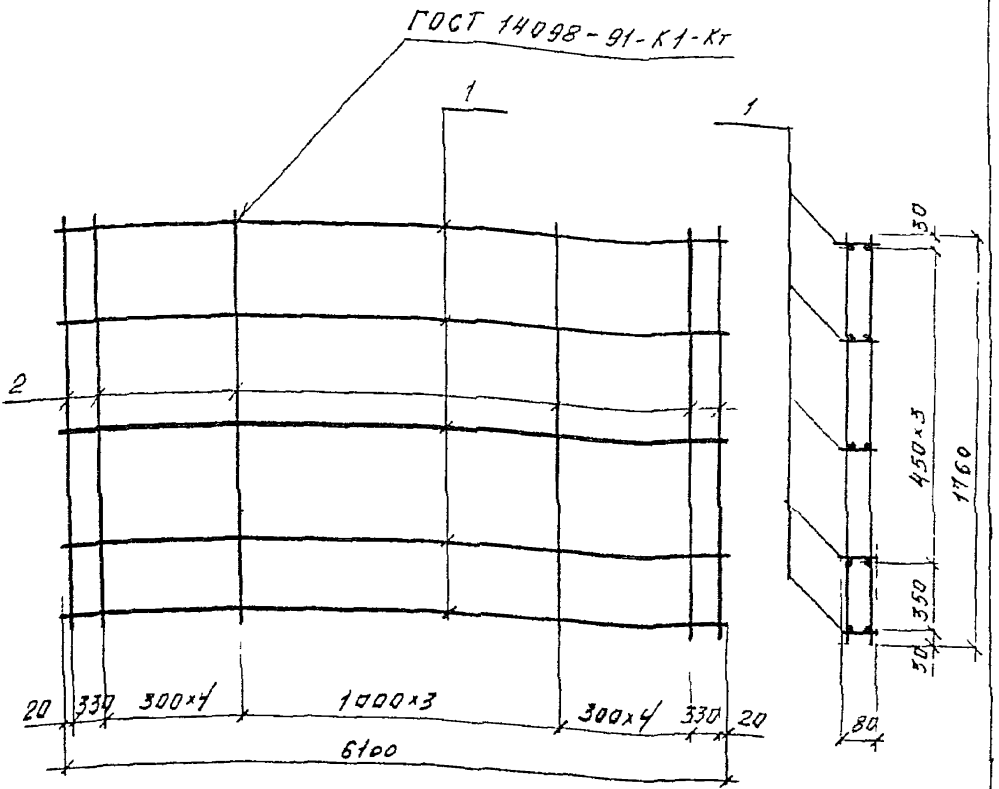

Марка изделия	Поз. дет.	Наименование	Кол.	Масса 1 дет., кг	Масса изделия, кг
КП13	1	Каркас плоский КР3	5	5,04	32,76
	2	ф5 Вр-I, ℓ = 1760	28	0,27	

Арматура класса Вр-I по ГОСТ 6727-80*

Изм.	Кол.уч.	Лист	№док.	Подпись	Дата
					15.IX
Зав.отд.		Смилянский			94г
Н.контр.		Гладаева			
ГИП		Гладаева			
Инж.		Ильина			

1.432.1-34.94.2-13

Каркас пространственный КП 13

Стадия	Лист	Листов
Р		1

ЦНИИПРОМЗДАНИЙ

Инв.№подл. | Подпись и дата | Взам.инв.№

ГОСТ 14098-91-К1-К7

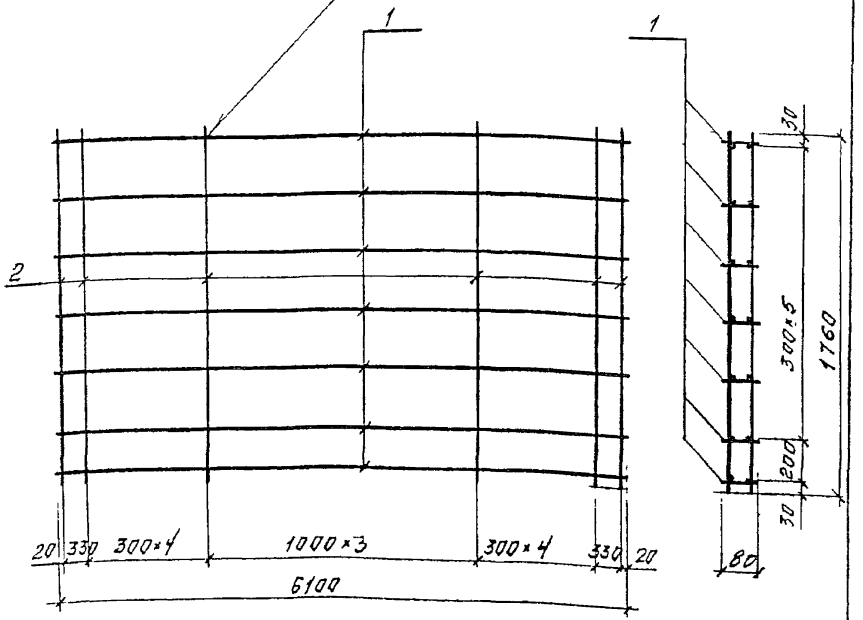

Марка изделия	Поз. дет.	Наименование	Кол.	Масса 1 дет., кг	Масса изделия, кг
КП14	1	Каркас плоский КР4	7	11,06	83,0
	2	ф 5 Вр-I, ℓ = 1760	28	0,27	

Арматура класса Вр-I по ГОСТ 6727-80*

Изм.	Кол.уч.	Лист	№док.	Подпись	Дата
					15.11
Зав.отд.		Смилянский			94г
Н.контр.		Гадаева			
ГИП		Гадаева			
Инж.		Иванина			

1.432.1-34.94.2-14

Каркас пространственный КП14

Стадия	Лист	Листов
Р		1

ЦНИИПРОМЗДАНИЙ.

Инв.№подл. | Подпись и дата | Взам.инв.№

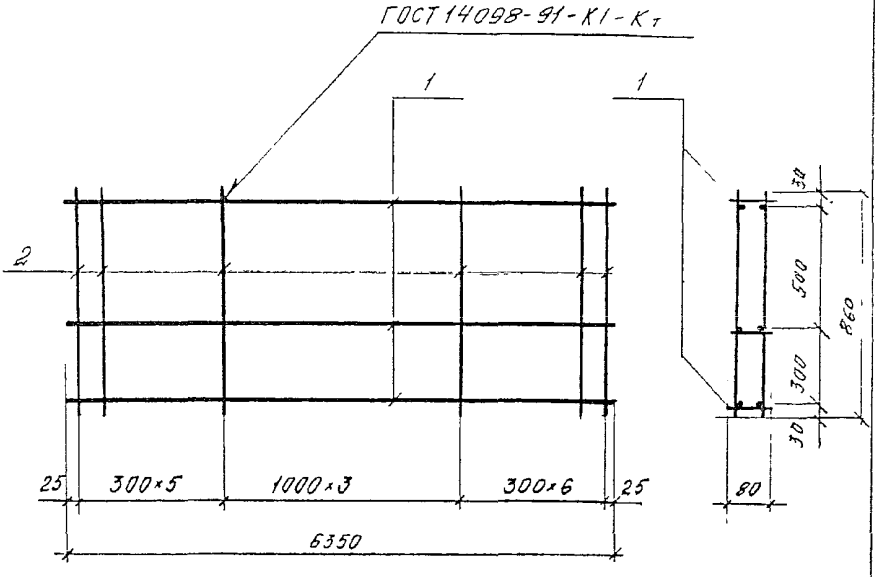

Марка изделия	Поз. поз.	Наименование	Кол.	Масса 1 дет., кг	Масса изделия, кг
КП15	1	Каркас плоский КР5	3	5,25	19,39
	2	ф 5 Вр-I, С=860	28	0,13	

Арматура класса Вр-I по ГОСТ 6727-80*

Инв № подл. | Подпись и дата | Взам. инв. №

Изм.	Кол. уч.	Лист	№ док.	Подпись	Дата
Зав. отд.		Силлянский			15 IX 94г
Н. контр.		Гадаева			
ГИП		Гадаева			
Инж.		Шлонина			

1.432.1-34.94.2-15

Каркас пространственный КП15

Стадия	Лист	Листов
Р		1

ЦНИИПРОМЗДАНИЙ

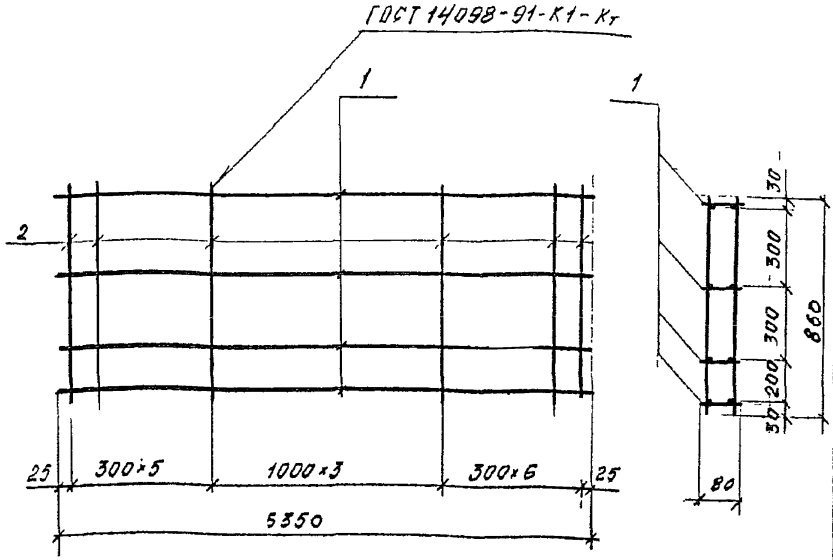

Марка изделия	Поз. дет.	Наименование	Кол.	Масса 1 дет., кг	Масса изделия, кг
КП16	1	Каркас плоский КР6	4	11,51	49,94
	2	Ф5Вр-I, l=860	30	0,13	

Арматура класса - ВрI по ГОСТ 6727-80*

Изм.	Кол.уч	Лист	N док.	Подпись	Дата
Зав.отд.		Слиплянский			15.IX. 94г.
Н.контр.		Гадаева			
ГИП		Гадаева			
Инж.		Ильина			

1.432.1-34.94.2-16

Каркас пространственный КП 16

Стадия	Лист	Листов
Р		1

ЦНИИПРОМЗДАНИЙ

Инв № подл. | Подпись и дата | Взам.инв.№

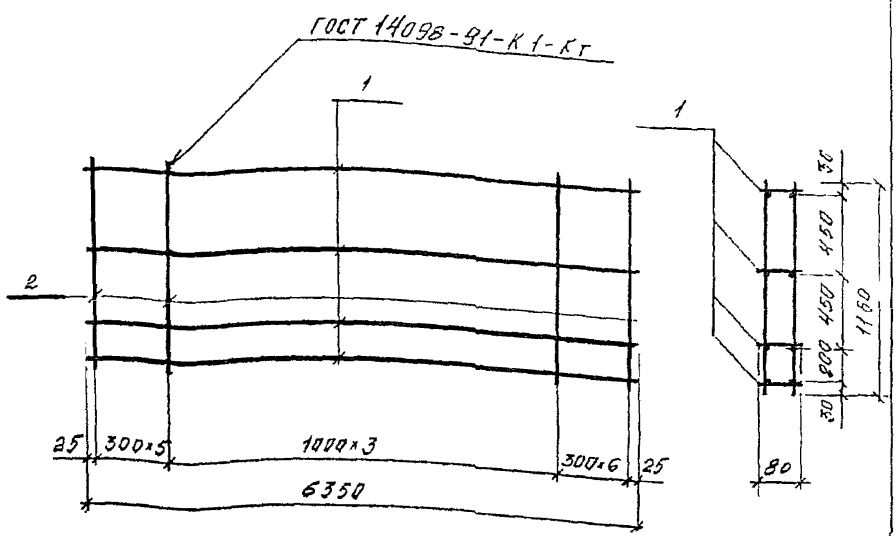

Марка изделия	Поз. дет	Наименование	Кол.	Масса 1 дет., кг	Масса изделия, кг
КП17	1	Каркас плоский КР5	4	5,25	26,4
	2	ф5 Вр-I; ℓ=1160	30	0,18	

Арматура класса Вр-I по ГОСТ 6727-80*

Взам.инв.№

Подпись и дата

Инв.№подл.

Изм.	Кол.уч.	Лист	№док.	Подпись	Дата
Зав.отд.		Смолянский			15.IX. 94г
Н.контр.		Гладаева			
ГИП		Гладаева			
Инж.		Ильина			

1.432.1-37.94.2-17

Каркас пространственный КП17

Стадия	Лист	Листов
Р		1

ЦНИИПРОМЗДАНИЙ

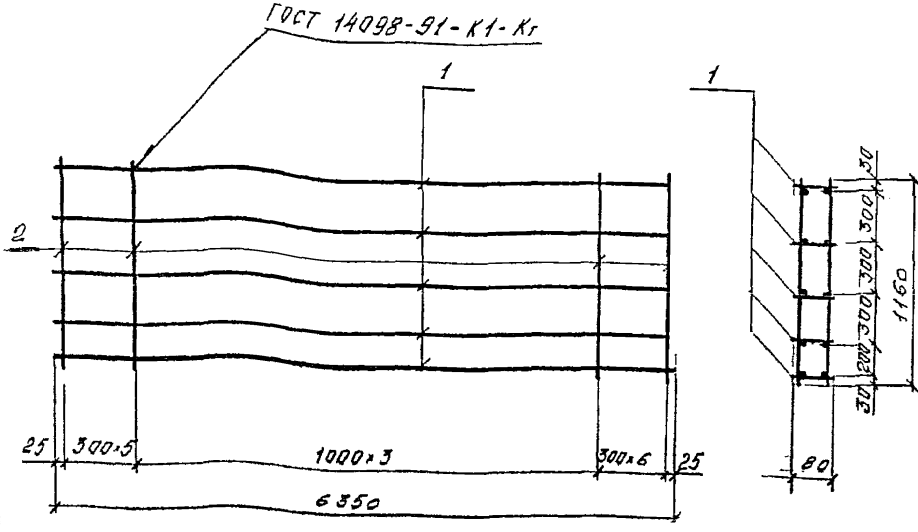

Марка изделия	Поз. дет.	Наименование	Кол.	Масса 1 дет., кг	Масса изделия, кг
КП18	1	Каркас плоский КР6	5	11,51	62,95
	2	ф5Вр-I, ℓ = 1160	30	0,18	

Арматура класса Вр-I по ГОСТ 6727-80*

Изм.	Кол.уч.	Лист	№док.	Подпись	Дата
Зав.отд.		Сминянский			15.IX. 94г.
Н.контр.		Гладаева			
ГИП		Гладаева			
Инж.		Илонна			

1.432.1-34.94.2-18

Каркас пространственный КП 18

Стадия	Лист	Листов
Р		1

ЦНИИПРОМЗДАНИЙ

Инв.№подл. | Подпись и дата | Взам.инв.№

ГОСТ 14098-91-К1-Кт

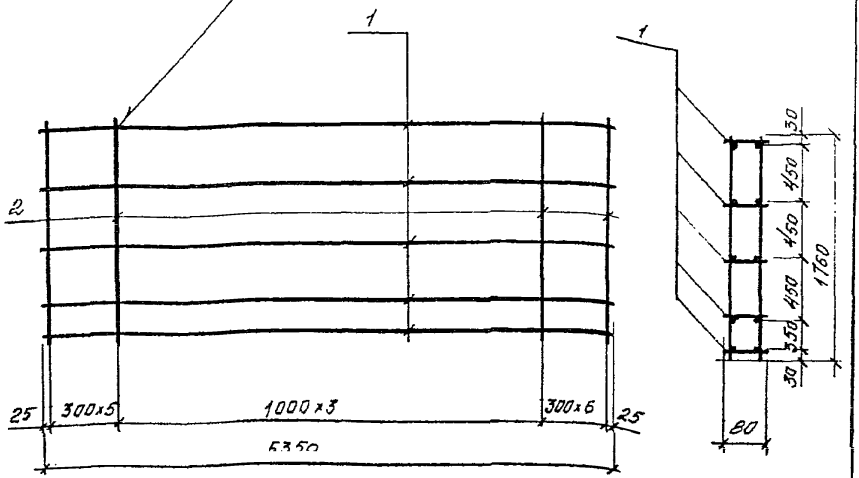

Марка изделия	Поз. дет.	Наименование	Кол.	Масса 1 дет., кг	Масса изделия, кг
КП19	1	Каркас плоский КР5	5	5,25	34,35
	2	ф5Вр-I; ℓ=1760	30	0,27	

Арматура класса Вр-I по ГОСТ 6727-80*

Взам.инв.№ | Подпись и дата | Инв.№подл.

Изм.	Кол.уч.	Лист	№док.	Подпись	Дата
Зав.отд.	Симлянский				15.11. 94г
Н.контр.	Гладаева				
ГИП	Гладаева				
Инж.	Ильина				

1.432.1-34.94.2-19

Каркас пространственный КП19

Стадия	Лист	Листов
Р		1

ЦНИИПромзданий

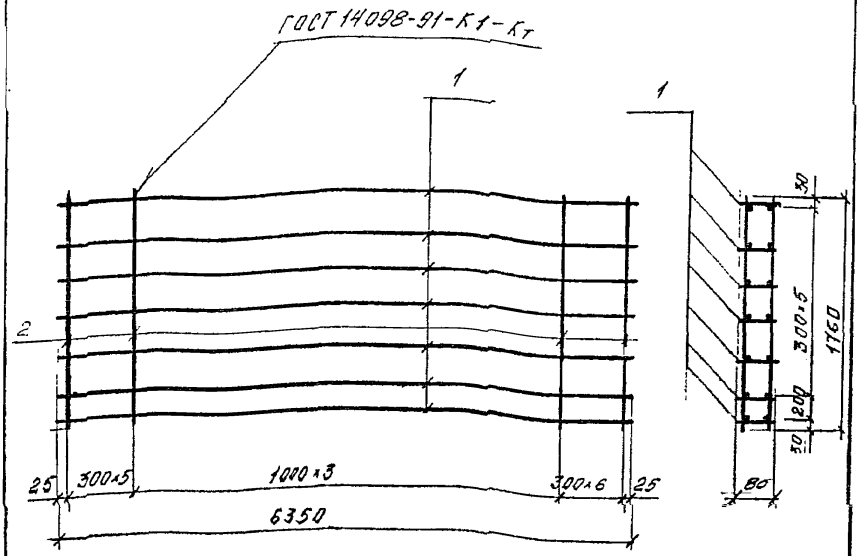

Марка изделия	Поз. дет.	Наименование	Кол.	Масса 1 дет., кг	Масса изделия, кг
КП20	1	Каркас плоский КР6	7	11,51	88,67
	2	ф5Вр-I; ℓ=1760	30	0,27	

Арматура класса Вр-I по ГОСТ 6727-80*

Инв.№ подл. | Подпись и дата | Взам.инв.№

Изм.	Кол.уч.	Лист	№док.	Подпись	Дата
Зав.отд.		Синлянская			15 IX 94г
Н. контр.		Гадаева			
ГИП		Гадаева			
Инж.		Ильина			

1.432.1-34.94.2-20

Каркас пространственный КП 20

Стадия	Лист	Листов
Р		1

ЦНИИПРОМЗДАНИЙ

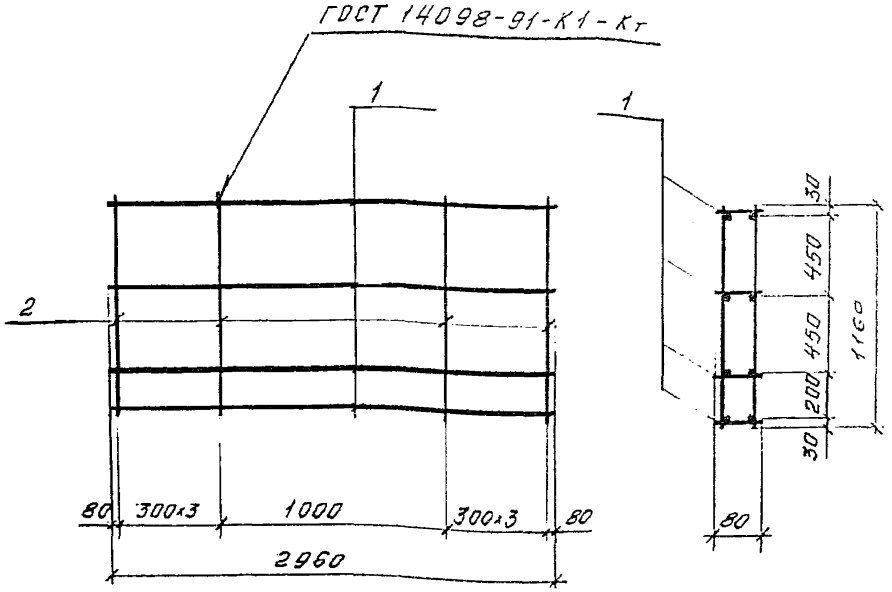

Марка изделия	Поз. дет.	Наименование	Кол.	Масса 1 дет., кг	Масса изделия, кг
КП21	1	Каркас плоский КР7	4	2,46	12,72
	2	Ф5Вр-I; ℓ=1160	16	0,18	

Арматура класса Вр-I по ГОСТ 6727-80*

Инв.№подл. | Подпись и дата | Взам.инв.№

Изм.	Кол.уч.	Лист	N док.	Подпись	Дата
					15.IX.
Зав.отд.		Смилянский			94г
Н.контр.		Гадаева			
ГИП		Гадаева			
Инж.		Ильина			

1.432.1-34.94.2-21

Каркас пространственный КП 21

Стадия	Лист	Листов
Р		1

ЦНИИПРОМЗДАНИЙ

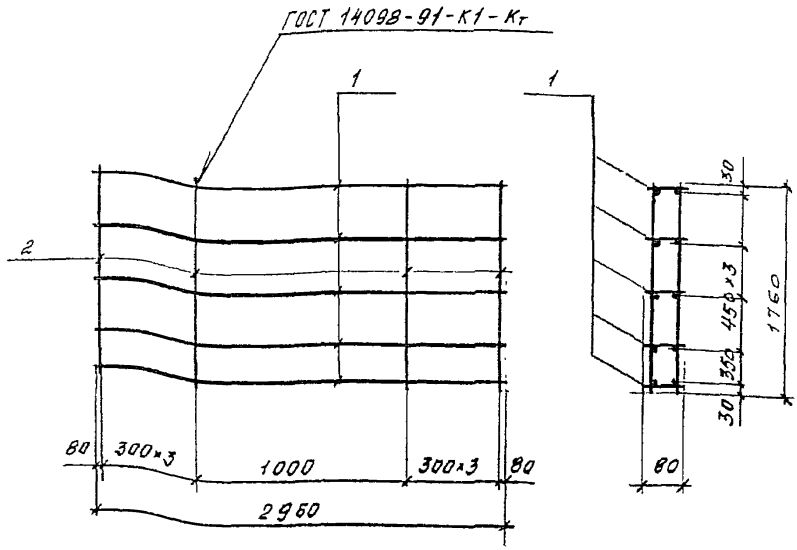

Марка изделия	Поз. дет.	Наименование	Кол.	Масса 1 дет., кг	Масса изделия, кг
КП22	1	Каркас плоский КР7	5	2,46	16,62
	2	ф5 Вр-I; ℓ=1760	16	0,27	

Арматура класса Вр-I по ГОСТ 6727-80*

Взам.инв.№ | Подпись и дата | Инв.№подл.

Изм.	Кол.уч.	Лист	№док.	Подпись	Дата
					15.IX
Зав.отд.		Стилянский			.94г.
Н.контр.		Гадаева			
ГИП		Гадаева			
Инж.		Ильина			

1.432.1-34.94.2-22

Каркас пространственный КП 22

Стадия	Лист	Листов
Р		1

ЦНИИПРОГЗДАНИЙ

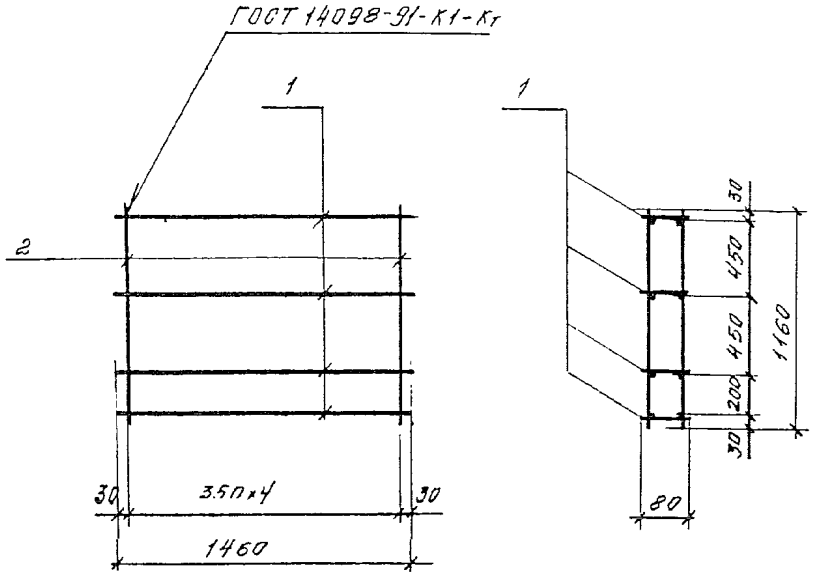

Марка изделия	Поз. дет.	Наименование	Кол.	Масса 1 д.ет., кг	Масса изделия, кг
КП23	1	Каркас плоский КРВ	4	0,52	3,88
	2	ф5ВрI, ℓ=1160	10	0,18	

Арматура класса Вр-I по ГОСТ 6727-80*

Взам.инв.№ | Подпись и дата | Инв.№подл

Изм.	Кол.уч.	Лист	№док.	Подпись	Дата
					13.IX
Нач.отд.		Сападжиева			94г
Н.контр.		Гадаева			
ГИП		Гадаева			
Инж.		Ильина			

1.432.1-34.94.2-23

Каркас пространственный КП 23

Стадия	Лист	Листов
Р		1

ЦНИИПРОМЗДАНИЙ

ГОСТ 14098-91-К1-Кт

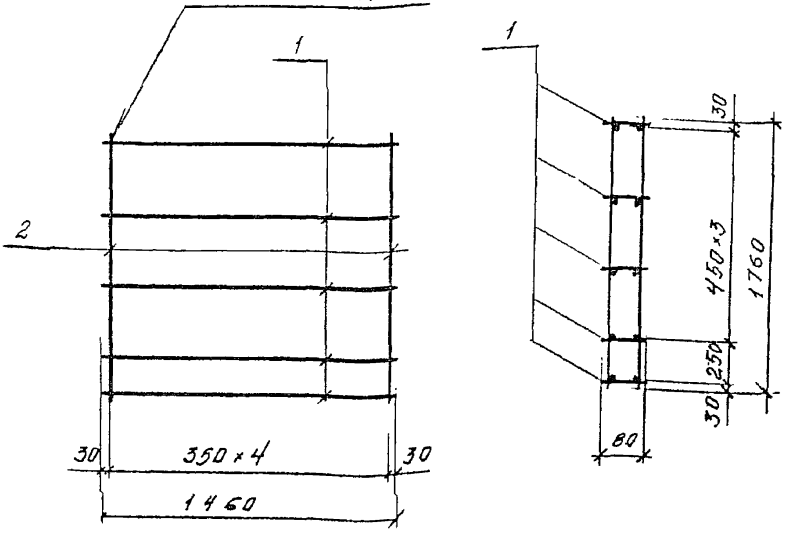

Марка изделия	Поз. дет.	Наименование	Кол.	Масса 1 дет., кг	Масса изделия, кг
КП24	1	Каркас плоский КРВ	5	0,52	5,3
	2	ф 5 Вр-I ; ℓ = 1760	10	0,27	

Арматура класса Вр-I по ГОСТ 6727-80*

Изм.	Кол.уч.	Лист	Идок	Подпись	Дата
					15 IX 94г.
Нач. отд.		Смилянский			
Н. контр.		Гадаева			
ГИП		Гадаева			
Инж.		Ильина			

1.432.1-34.94.2-24

Каркас пространственный КП 24

Стадия	Лист	Листов
Р		1

ЦНИИПРОМЗДАНИЙ

Инв. № подл. | Подпись и дата | Взам. инв. №

ГОСТ 14098-91-К1-Кт

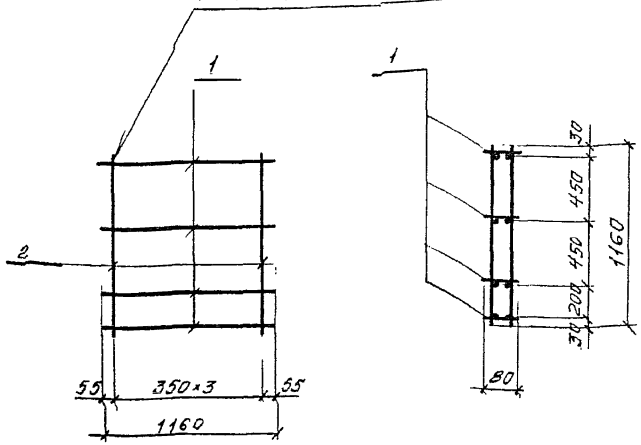

Марка изделия	Поз. дет.	Наименование	Кол.	Масса 1 дет., кг	Масса изделия, кг
КП25	1	Каркас плоский КР9	4	0,42	3,12
	2	ф5 Вр-I, ℓ = 1160	8	0,18	

Арматура класса Вр-I по ГОСТ 6727-80*

Изм.	Кол.уч.	Лист	№док.	Подпись	Дата
Нач. отд.		Сыпланский			15.IV. 94г.
Н. контр.		Гладлева			
ГИП		Гладлева			
Инж.		Ильина			

1.482.1-34.94.2-25

Каркас пространственный КП 25

Стадия	Лист	Листов
Р		1

ЦНИИПРОМЗДАНИЙ

Инв.№ подл. | Подпись и дата | Взам.инв.№

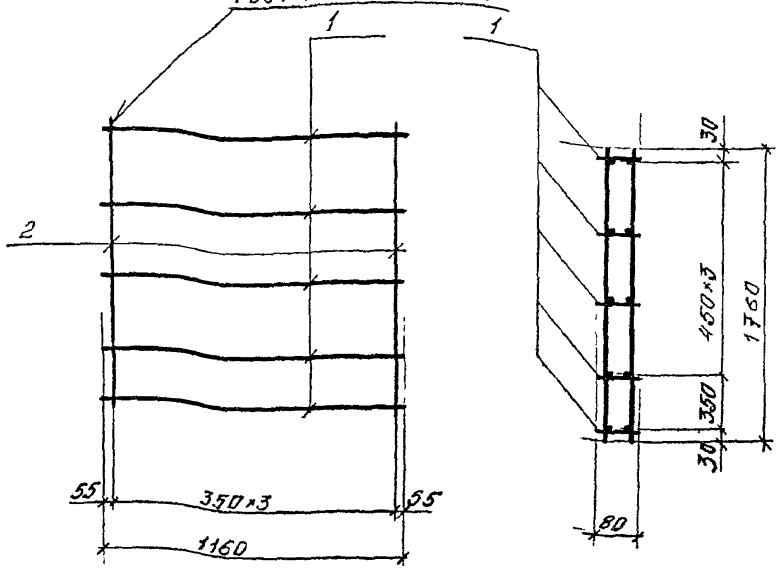

Марка изделия	Поз. дет.	Наименование	Кол.	Масса 1 дет., кг	Масса изделия, кг
КП26	1	Каркас плоский КР9	5	0,42	4,26
	2	ф5Вр-I; l=1760	8	0,27	

Арматура класса Вр-I по ГОСТ 6727-80*

Изм.	Кол.уч.	Лист	N док.	Подпись	Дата
					15 IX 94г
Нач. отд.		Смилянский			
Н. контр		Гадаева			
ГИП		Гадаева			
Инж.		Ильина			

1.432.1-34.94.2-26

Каркас пространственный КП 26

Стадия	Лист	Листов
Р		1

ЦНИИПРОМЗДАНИЙ

Взам инв №

Подпись и дата

Инв №подл

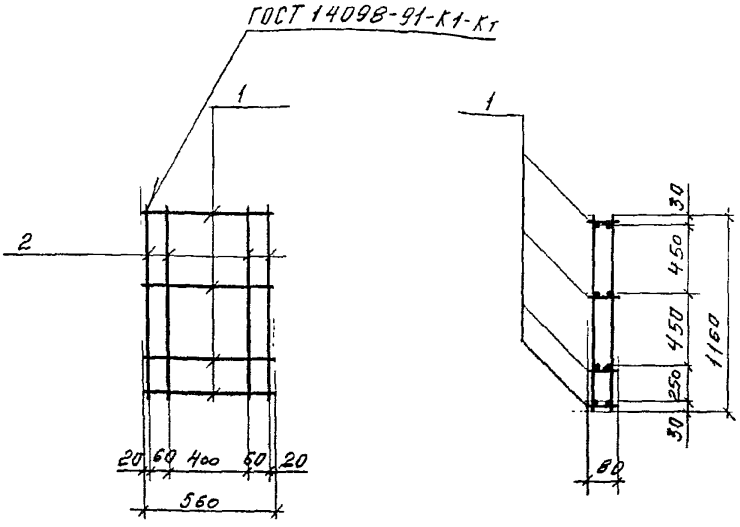

Марка изделия	Поз. дет.	Наименование	Кол.	Масса 1 дет., кг	Масса изделия кг
КП27	1	Каркас плоский КР10	4	0,22	2,32
	2	ф5Вр-I, L=1160	8	0,18	

Арматура класса Вр-I по ГОСТ 6727-80*

Взам.инв.№ | Подпись и дата | Инв.№подл.

Изм.	Кол.уч.	Лист	№док.	Подпись	Дата
Нач.отд.		Стилянский			15.IX. 94г
Н.контр.		Гладаева			
ГИП		Гладаева			
Инж.		Надина			

1.432.1-34.94.2-27

Каркас пространственный КП 27

Стадия	Лист	Листов
Р		1

ЦНИИПромзданий

ГОСТ 14098-91-К1-Кт

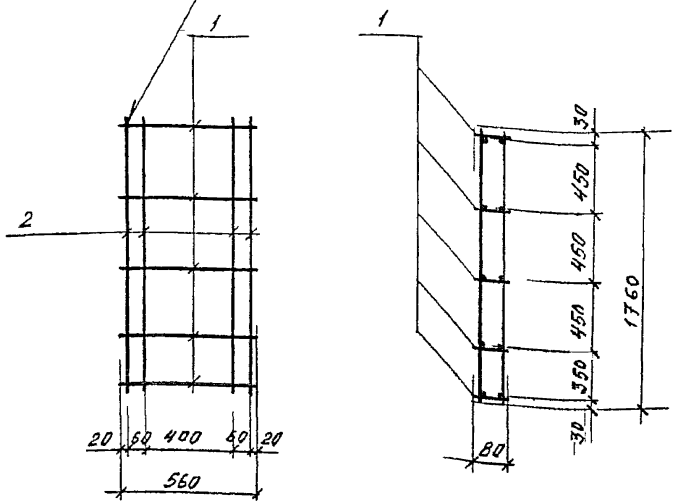

Марка изделия	Поз. дет.	Наименование	Кол.	Масса 1 дет., кг	Масса изделия, кг
КП28	1	Каркас плоский КР10	5	0,22	3,26
	2	ф5Вр-I, ℓ = 1760	8	0,27	

Арматура класса Вр-I по ГОСТ 6727-80*

Изм.	Кол.уч	Лист	№док.	Подпись	Дата
Нач.отд.		Смилянский			15 IX. 94г
Н.контр.		Гадаева			
ГИП		Гадаева			
Инж.		Ильина			

1.432.1-34.94.2-28

Каркас пространственный КП28

Стадия	Лист	Листов
Р		1

ЦНИИПРОМЗДАНИЙ

Инв.№подл. | Подпись и дата | Взам.инв.№

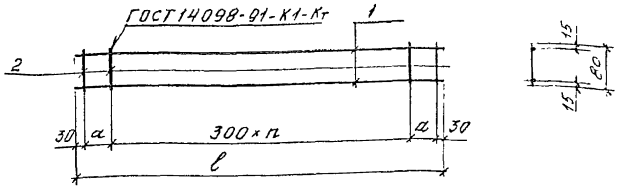

Марка	Размеры, мм ℓ	Размеры, мм а	n, шт.	Поз.	Наименование	Кол.	Масса 1 дет., кг	Масса изделия, кг
КР1	5960	100	19	1	ф8 А-III; ГОСТ 5781-82*; ℓ=5960	2	2,35	4,92
				2	ф4 Вр-I; ГОСТ 6727-80*; ℓ=80	22	0,01	
КР2				1	ф12 А-III; ГОСТ 5781-82*; ℓ=5960	2	5,3	10,82
				2	ф4 Вр-I; ГОСТ 6727-80*; ℓ=80	22	0,01	
КР3	6100	170	19	1	ф8 А-III; ГОСТ 5781-82*; ℓ=6100	2	2,41	5,04
				2	ф4 Вр-I; ГОСТ 6727-80*; ℓ=80	22	0,01	
КР4				1	ф12 А-III; ГОСТ 5781-82*; ℓ=6100	2	5,42	11,06
				2	ф4 Вр-I; ГОСТ 6727-80*; ℓ=80	22	0,01	
КР5	6350	145	20	1	ф8 А-III; ГОСТ 5781-82*; ℓ=6350	2	2,51	5,25
				2	ф4 Вр-I; ГОСТ 6727-80*; ℓ=80	23	0,01	
КР6				1	ф12 А-III; ГОСТ 5781-82*; ℓ=6350	2	5,64	11,51
				2	ф4 Вр-I; ГОСТ 6727-80*; ℓ=80	23	0,01	
КР7	2960	100	9	1	ф8 А-III; ГОСТ 5781-82*; ℓ=2960	2	1,17	2,46
				2	ф4 Вр-I; ГОСТ 6727-80*; ℓ=80	12	0,01	
КР8	1460	100	4	1	ф5 Вр-I; ГОСТ 6727-80*; ℓ=1460	2	0,225	0,52
				2	ф4 Вр-I; ГОСТ 6727-80*; ℓ=80	7	0,01	
КР9	1160	100	3	1	ф5 Вр-I; ГОСТ 6727-80*; ℓ=1160	2	0,18	0,42
				2	ф4 Вр-I; ГОСТ 6727-80*; ℓ=80	6	0,01	
КР10	560	100	1	1	ф5 Вр-I; ГОСТ 6727-80*; ℓ=560	2	0,09	0,22
				2	ф4 Вр-I; ГОСТ 6727-80*; ℓ=80	4	0,01	

Инв.№ подл. | Подпись и дата | Взам. инв.№

Изм.	Кол. уч.	Лист	№ док.	Подпись	Дата
					15.11
Нач. отд.		Смиланский			94г
Н. контр.		Гладаева			
ГИП		Гладаева			
Инж.		Ильина			

1.432.1-34.94.2-29

Каркас плоский КР1 ... КР10

Стадия	Лист	Листов
Р		1

ЦНИИПРОМЗДАНИЙ

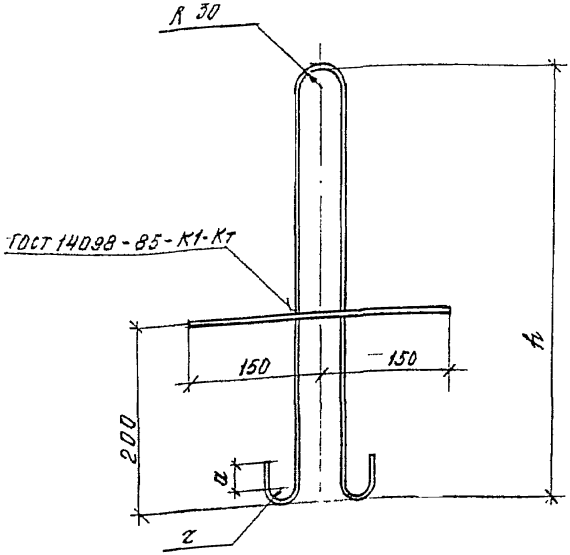

Марка	Размеры, мм h	г	a	Поз.	Наименование	Кол.	Масса 1 дет., кг	Масса изделия, кг
П1	340	20	30	1	ф8 AI; ℓ = 900	1	0,36	0,55
				2	ф10 AIII; ℓ = 300	1	0,19	
П2	410	20	30	1	ф10 AI; ℓ = 1040	1	0,64	0,83
				2	ф10 AIII; ℓ = 300	1	0,19	
П3	480	20	30	1	ф12 AI; ℓ = 1190	1	1,06	1,25
				2	ф10 AIII; ℓ = 300	1	0,19	
П4	540	30	50	1	ф14 AI; ℓ = 1400	1	1,69	1,88
				2	ф10 AIII; ℓ = 300	1	0,19	

Арматура классов A-I и A-III по ГОСТ 5781-82*

Инв. № подл. | Подпись и дата | Взам. инв. №

Изм.	Кол.уч.	Лист	№ док.	Подпись	Дата
Зав. отд.		Смилянский			15 IX
Н. контр.		Гладаева			9 Чг
ГИП		Гладаева			
Инж.		Ильина			

1.432.1-34.94.2-30

Петля строповочная П1...П4

Стадия	Лист	Листов
Р		1

ЦНИИПРОМЗДАНИЙ

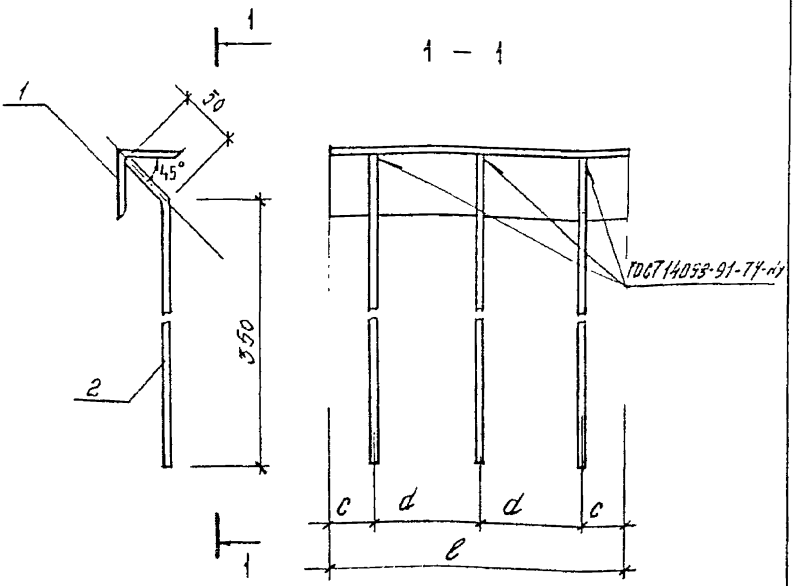

Марка	Размеры, мм			Поз.	Наименование	Кол.	Масса 1 дет., кг	Масса изделия, кг
	ℓ	c	d					
М1	240	45	75	1	Уголок 63×63×5; ГОСТ 8509-86 / Ст3кп, ГОСТ 535-88			1,9
					ℓ = 240	1	1,15	
				2	ф10 AIII; ℓ = 400	3	0,25	
МС1	300	25	125	1	Уголок 63×63×5; ГОСТ 8509-86 / Ст3кп, ГОСТ 535-88			2,2
					ℓ = 300	1	1,44	
				2	ф10 AIII; ℓ = 400	3	0,25	
М2	350	25	150	1	Уголок 63×63×5; ГОСТ 8509-86 / Ст3кп, ГОСТ 535-88			2,4
					ℓ = 350	1	1,68	
				2	ф10 AIII; ℓ = 400	3	0,25	

Арматура класса A-III по ГОСТ 5781-82*

Инв. № подл. | Подпись и дата | Взам. инв. №

Изм.	Кол. уч.	Лист	№ док.	Подпись	Дата
Зав. отд.		Симлянский			15.IX. 94г.
Н. контр.		Гладаева			
ГИП		Гладаева			
Инж.		Ильина			

1.432.1-34.94.2-31

Изделие закладное М1; МС1; М2

Стадия	Лист	Листов
Р		1

ЦНИИПРОМЗДАНИЙ

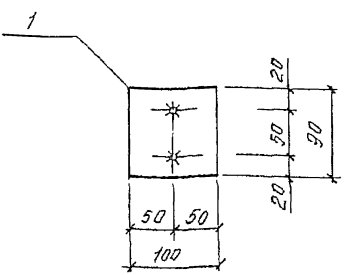

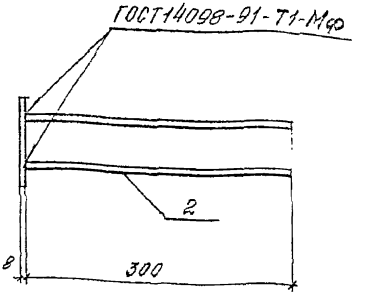

Марка изделия	Поз. дет.	Наименование	Кол.	Масса 1 дет., кг	Масса изделия, кг
М3	1	Лист $\frac{8 \times 90,\ ГОСТ\ 19904-90}{Ст.3кп,\ ГОСТ\ 535-88}$			1,0
		$\ell = 100$	1	0,6	
	2	ϕ10 AIII; ГОСТ 5781-82; ℓ=300	2	0,19	

Взам. инв. №

Подпись и дата

Инв. № подл.

Изм.	Кол. уч.	Лист	№ док.	Подпись	Дата
					15.IX.
Зав. отд.		Смилянский			94г
Н. контр.		Гладева			
ГИП		Гладева			
Инж.		Ильина			

1.432.1-34.94.2-32

Изделие закладное М3

Стадия	Лист	Листов
Р		1

ЦНИИПРОМЗДАНИЙ

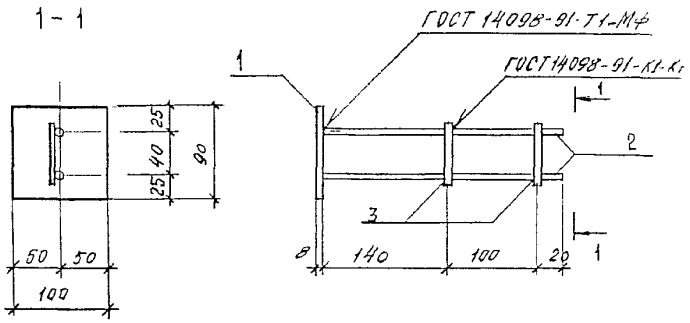

Поз.	Наименование	Кол.	Масса 1 дет., кг	Масса изделия кг
1	Лист $\frac{8\times90,\ ГОСТ\ 19904-90}{Ст3кп,\ ГОСТ\ 535-88}$			1,1
	$C=100$	1	0,6	
2	ф10А-III, ГОСТ 5781-82; $C=260$	2	0,2	
3	ф10А-III; ГОСТ 5781-82; $C=50$	2	0,04	

Инв. № подл. | Подпись и дата | Взам. инв. №

Изм.	Кол.уч.	Лист	№ док.	Подпись	Дата
					15.11

1.432.1-34.94.2-33

Нач. отд.	Смилянская			341	
Н. контр.	Гладаева				
ГИП	Гладаева				
Инж.	Иконина				

Изделие закладное М4

Стадия	Лист	Листов
Р		1

ЦНИИПРОМЗДАНИЙ

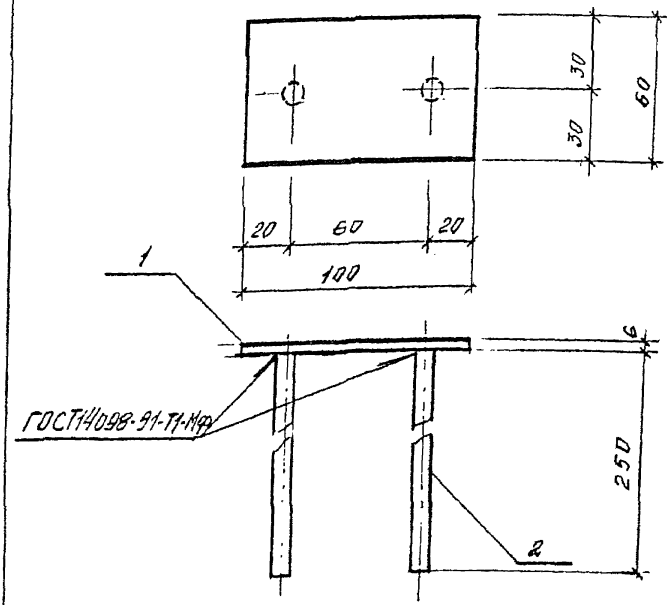

Поз.	Наименование	Кол.	Масса 1 дет., кг	Масса изделия, кг
1	Лист $\frac{5\times60\ ГОСТ\ 19904-90}{Ст3кп\ ГОСТ\ 535-88}$			0,6
	$\ell = 100$	1	0,3	
2	ф10 A-III; ГОСТ 5781-82; ℓ 250	2	0,15	

Инв. № подл. | Подпись и дата | Взам. инв. №

Изм.	Кол.уч.	Лист	№ док.	Подпись	Дата
					15.IX.
Зав. отд.		Смилянский			94г.
Н. контр.		Гадалева			
ГИП		Гадалева			
Н. инж.		Ильина			

1.432.1-34.94.2-34

Изделие закладное М5

Стадия	Лист	Листов
Р		1

ЦНИИПРОМЗДАНИЙ

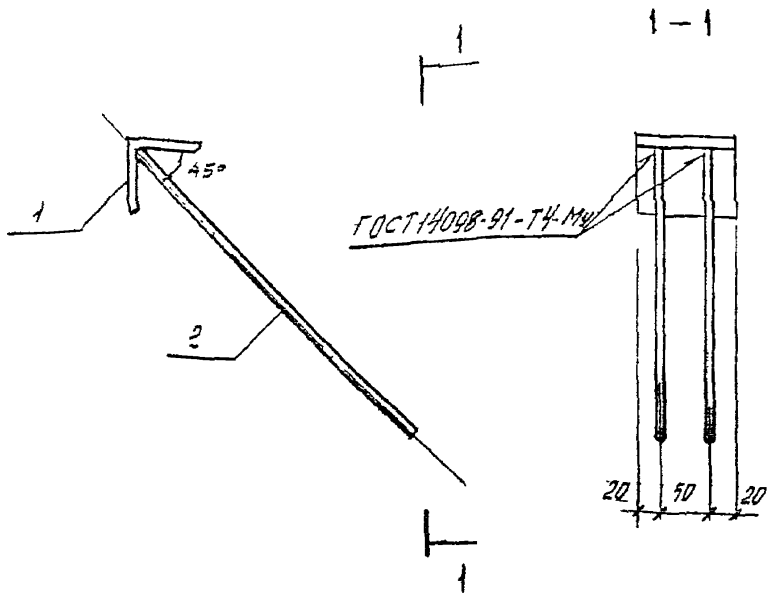

Поз.	Наименование	Кол.	Масса 1 дет., кг	Масса изделия, кг
1	Уголок $\frac{63\times63\times5\ ГОСТ\ 8509-86}{Ст3кп, ГОСТ\ 535-88}$			
	ℓ=90	1	0,43	0,9
2	Ф10 А III, ГОСТ 5781-82, ℓ=350	2	0,22	

Взам.инв.№ | Подпись и дата | Инв.№ подл.

Изм.	Кол.уч.	Лист	№док.	Подпись	Дата
					15.IX.
Зав.отд.		Синлянский			94г
		Гадаева			
ГИП		Гадаева			
Инж.		Ильина			

1.432.1-34.94.2-35

Изделие закладное М6

Стадия	Лист	Листов
Р		1

ЦНИИПРОМЗДАНИЙ

gost.e-ecolog.ru