ТИПОВЫЕ СТРОИТЕЛЬНЫЕ КОНСТРУКЦИИ, ИЗДЕЛИЯ И УЗЛЫ

СЕРИЯ 1.432.1-34.94

СТЕНЫ ИЗ ЖЕЛЕЗОБЕТОННЫХ ПАНЕЛЕЙ ДЛИНОЙ ДО 6М ДЛЯ ОДНОЭТАЖНЫХ НЕОТАПЛИВАЕМЫХ ПРОИЗВОДСТВЕННЫХ ЗДАНИЙ

ВЫПУСК 1

ПАНЕЛИ СТЕНОВЫЕ.

РАБОЧИЕ ЧЕРТЕЖИ

gost.e-ecolog.ru

ТИПОВЫЕ СТРОИТЕЛЬНЫЕ КОНСТРУКЦИИ, ИЗДЕЛИЯ И УЗЛЫ

СЕРИЯ 1.432.1-34.94

СТЕНЫ ИЗ ЖЕЛЕЗОБЕТОННЫХ ПАНЕЛЕЙ ДЛИНОЙ ДО 6м ДЛЯ ОДНОЭТАЖНЫХ НЕОТАПЛИВАЕМЫХ ПРОИЗВОДСТВЕННЫХ ЗДАНИЙ

ВЫПУСК 1

ПАНЕЛИ СТЕНОВЫЕ.

РАБОЧИЕ ЧЕРТЕЖИ

РАЗРАБОТАНЫ
ЦНИИПРОМЗДАНИЙ

Зам. директора С.М.Гликин
Зав. отделом Г.М.Смилянский
Гл. инж. проекта Л.М.Гадаева

УТВЕРЖДЕНЫ
Главным управлением проектирования и инженерных изысканий Минстроя России,
Письмо от 20.09.94 № 9-3-1/128;
ВВЕДЕНЫ В ДЕЙСТВИЕ
ЦНИИПРОМЗДАНИЙ с 1 января 1995,
приказ от 25.10.94 №55

Обозначение документа	Наименование	Стр.
1.432.1-34.94.1-ТО	Техническое описание	3
1.432.1-34.94.1-1	Панель стеновая рядовая	6
1.432.1-34.94.1-2	Панель стеновая рядовая для углов и температурных швов	7
1.432.1-34.94.1-3	Панель подоконная при шаге импостов окна ℓ = 1,2м	9
1.432.1-34.94.1-4	Панель подоконная при шаге импостов окна ℓ = (0,6+1,2х4+0,6)м	10
1.432.1-34.94.1-5	Панель подоконная при ширине проема ℓ = 3,0м	11
1.432.1-34.94.1-6	Панель подоконная при ширине проема ℓ = 4,8м	12
1.432.1-34.94.1-7	Панель подоконная при шаге импостов окна ℓ = 1,2м	13
1.432.1-34.94.1-8	Панель подоконная при шаге импостов окна ℓ = (0,6+1,2х4+0,6)м	14
1.432.1-34.94.1-9	Панель подоконная при ширине проема ℓ = 3,0м	15
1.432.1-34.94.1-10	Панель подоконная при ширине проема ℓ = 4,8м	16
1.432.1-34.94.1-11	Панель межоконная при шаге импостов окна ℓ = 1,2м	17
1.432.1-34.94.1-12	Панель межоконная при шаге импостов окна ℓ = (0,6+1,2х4+0,6)м	18
1.432.1-34.94.1-13	Панель межоконная при ширине проема ℓ = 3,0м	19
1.432.1-34.94.1-14	Панель межоконная при ширине проема ℓ = 4,8м	20
1.432.1-34.94.1-15	Панель парапетная	21
1.432.1-34.94.1-16	Панель парапетная подоконная при шаге импостов окна ℓ = 1,2 и (0,6+1,2х4+0,6)м	22
1.432.1-34.94.1-17	Панель парапетная подоконная при ширине проема ℓ = 3,0 и 4,8м	23
1.432.1-34.94.1-18	Панель подкарнизная	24
1.432.1-34.94.1-19	Панель подкарнизная подоконная при шаге импостов окна ℓ = 1,2 и (0,6+1,2х4+0,6)м	25
1.432.1-34.94.1-20	Панель подкарнизная подоконная при ширине проема ℓ = 3,0 и 4,8м	26
1.432.1-34.94.1-21	Панель простеночная при ширине проема ℓ = 3,0м	27
1.432.1-34.94.1-22	Панель простеночная при ширине проема ℓ = 4,8м	28
1.432.1-34.94.1-23	Узлы 1...5	29
1.432.1-34.94.1-ВС	Ведомость расхода стали	30

Инв. № подл. | Подпись и дата | Взам. инв. №

Изм.	Кол. уч.	Лист	№ док.	Подпись	Дата
Зав. отд.		Стилянский			15.IX.
Н. контр.		Гладкева			94г.
ГИП		Гладкева			
Зав. гр.		Кузнецова			

1.432.1-34.94.1

Содержание

Стадия	Лист	Листов
Р		1

ЦНИИПромзданий

1. Общие данные

Выпуск 1 „Стеновые панели. Рабочие чертежи" входит в состав серии 1.432.1-34.94„ Стены из железобетонных панелей длиной до 6м для одноэтажных неотапливаемых производственных зданий."

В выпуске приведены рабочие чертежи панелей и рекомендации по их изготовлению, испытанию, транспортированию и складированию. Указания по расчету и применению панелей, а также номенклатура панелей приведены в выпуске 0 „Материалы для проектирования."

Арматурные и закладные изделия приведены в выпуске 2.

Расшифровка марок панелей дана в выпуске 0, раздел 7 пояснительной записки.

2. Конструкция и изготовление панелей

2.1. Стеновые панели представляют плоскую однослойную конструкцию прямоугольного сечения толщиной 10 см, высотой 90, 120, 150 и 180 см, длиной 600 см (рядовая панель), 615 см (для углов торцевого ряда при привязке „0"), 640 см (для углов торцевого ряда при привязке „250") и 60, 120, 150, 300 см (простеночные панели).

2.2. Панели запроектированы в соответствии с требованиями СНиП 2.03.01-84* „Бетонные и железобетонные конструкции."

2.3. Панели разработаны из тяжелого и мелкозернистого бетона. Класс бетона по прочности на сжатие принят В15 (М200). Плотность тяжелого бетона - 2400 кг/м³, плотность мелкозернистого - 2200 кг/м³, плотность железобетона на 100 кг/м³ выше.

2.4. Расчетные показатели бетона приведены в СНиП 2.03.01-84*.

2.5. Панели должны при изготовлении удовлетворять требованиям ГОСТ 13015.0-83*, ГОСТ 13015.1-81*.

2.6. В соответствии с требованием ГОСТ 13015.0-83 значение нормируемой отпускной прочности бетона в процентах от класса или марки бетона по прочности на сжатие должно быть не менее 50%.

2.7. Армирование панелей осуществляется пространственными каркасами, состоящими из продольных плоских каркасов и отдельных поперечных стержней, которые соединяют плоские каркасы с помощью контактной точечной сварки во всех местах пересечения в пространственный каркас.

2.8. Плоские каркасы изготовляются из арматурной стали классов А-III по ГОСТ 5781-82 и проволоки класса Вр-I по ГОСТ 6727-80.*

2.9. При изготовлении панелей должно быть обеспечено проектное положение арматуры и закладных изделий. Толщина защитного слоя бетона до рабочей арматуры должна отвечать требованиям рабочих чертежей.

2.10. Монтажные петли изготавливаются из гладкой горячекатаной арматурной стали класса А-I марок Ст3 сп2 или Ст3пс2 по ГОСТ 5781-82*.

Изм.	Кол.уч.	Лист	N док.	Подпись	Дата	1.432.1-34.94.1-ТО			
Зав.отд.		Смилянский			15.IX.	Техническое описание	Стадия	Лист	Листов
Н.контр.		Гадаева			94г.		Р	1	3
ГИП		Гадаева					ЦНИИПРОМЗДАНИЙ		
Зав. гр.		Кузнецова							

Инв. № подл. | Подпись и дата | Взам. инв. №

Петли следует устанавливать в соответствии с рабочими чертежами. Монтажные петли при установке должны быть привязаны к рабочим стержням пространственного каркаса вязальной проволокой.

2.11. Изготовление панелей рекомендуется производить в кассетных формах в соответствии с требованиями ГОСТ 13015.0-83 „Конструкции и изделия бетонные и железобетонные сборные. Общие технические требования".

3. Правила приемки и маркировки

3.1. Приемку панелей следует производить партиями в соответствии с требованиями ГОСТ 13015.1-81 „Конструкции и изделия бетонные и железобетонные сборные. Приемка."

Маркировочные надписи на панелях следует наносить в соответствии с требованиями ГОСТ 13015.2-81 „Конструкции и изделия бетонные и железобетонные сборные. Маркировка."

4. Хранение и транспортирование

4.1. Хранение и транспортирование панелей следует выполнять в соответствии с требованиями ГОСТ 13015.4-84 „Конструкции и изделия бетонные и железобетонные сборные. Правила транспортирования и хранения."

4.2. Панели должны храниться на специально оборудованных складах в вертикальном положении.

4.3. Каждая панель должна опираться на деревянные подкладки толщиной не менее 30мм. Подкладки располагаются на расстоянии 1,3м от торцов.

4.4. Транспортирование панелей производят на панелевозах в вертикальном или с небольшим уклоном (~8°) положении с закреплением их в кассетных стойках, обеспечивающих неподвижность панелей и сохранность лицевых поверхностей.

5. Методы испытаний и контроля

5.1. Испытание панелей по прочности, жесткости и трещиностойкости и оценка качества изделий должны производиться в соответствии с требованиями ГОСТ 8829-85 „Конструкции и изделия бетонные и железобетонные сборные. Методы испытаний нагружением и оценка прочности, жесткости и трещиностойкости."

5.2. Схема опирания и загружения панелей при испытаниях приведена на рис. 1.

5.3. Контрольные нагрузки по проверке прочности, жесткости и контролируемые прогибы приведены на листе 4.

5.4. Правила и методы контроля для оценки качества бетона, применяемого при изготовлении панелей надлежит выполнять в соответствии с требованиями следующих стандартов: ГОСТ 10180-90, ГОСТ 12730.0-78... ГОСТ 12730.4-78; ГОСТ 18105-86, ГОСТ 10181.0-81... ГОСТ 10181.4-81.

5.5. Панели должны сопровождаться документом о качестве по ГОСТ 13015.3-81.*

Марка панели	Контрольные нагрузки при испытании панелей на прочность: Вертикальная, тс включая собств. вес, с=1,25	с=1,6	Горизонтальная, тс: с=1,25 контролир. нагрузка	с=1,25 допускаемые отклонения	с=1,6 контролир. нагрузка	с=1,6 допускаемые отклонения	Контрольные нагрузки при испытании панелей на жесткость и трещиностойкость: Вертикальная (включая собств. вес), тс	Горизонтальная, тс	Контрольный прогиб, см	Допускаемые отклонения, см: $\frac{f_{эл}}{f_{пред}} \leq 0,85$	$\frac{f_{эл}}{f_{пред}} > 0,85$
ПС 60.9.1 – 1.	3,70	4,74	0,52	0,08	0,67	0,10	2,81	0,30	0,42	0,06	—
ПС 60.9.1 – 2.	3,70	4,74	0,85	0,13	1,09	0,16	2,81	0,49	1,83	0,27	—
ПС 60.12.1 – 1.	4,32	5,53	0,69	0,10	0,88	0,13	3,26	0,40	0,42	0,06	—
ПС 60.12.1 – 2.	4,32	5,53	1,13	0,17	1,45	0,22	3,26	0,65	1,83	0,27	—
ПС 60.15.1 – 2.	4,94	6,32	1,42	0,21	1,82	0,27	3,71	0,81	1,94	0,29	—
ПС 60.18.1 – 1.	5,56	7,11	1,04	0,16	1,33	0,20	4,16	0,50	0,42	0,06	—
ПС 60.18.1 – 2.	5,56	7,11	1,70	0,26	2,18	0,33	4,16	0,97	2,05	0,30	—
ПС 30.12.1 – 2.	1,21	1,55	0,57	0,09	0,73	0,11	0,90	0,32	0,06	0,01	—
ПС 30.18.1 – 2.	1,83	2,34	0,85	0,13	1,09	0,16	1,35	0,49	0,06	0,01	—

Рис. 1

Расположение нагрузок по фасаду

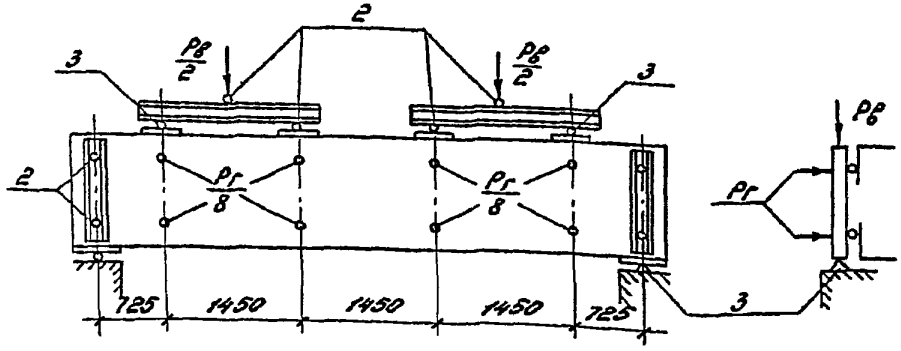

Расположение нагрузок в плане

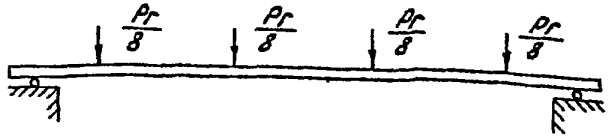

1. В марке панелей номер местоположения панелей в стене и цифровое обозначение исполнения панелей опущены.

2. При проверке трещиностойкости панелей на контрольные нагрузки величина раскрытия трещин не должна превышать 0,25 мм.

1 – Испытываемая панель
2 – Шаровые опоры
3 – Неподвижные опоры

Инв. № подл. | Подпись и дата | Взам. инв. №

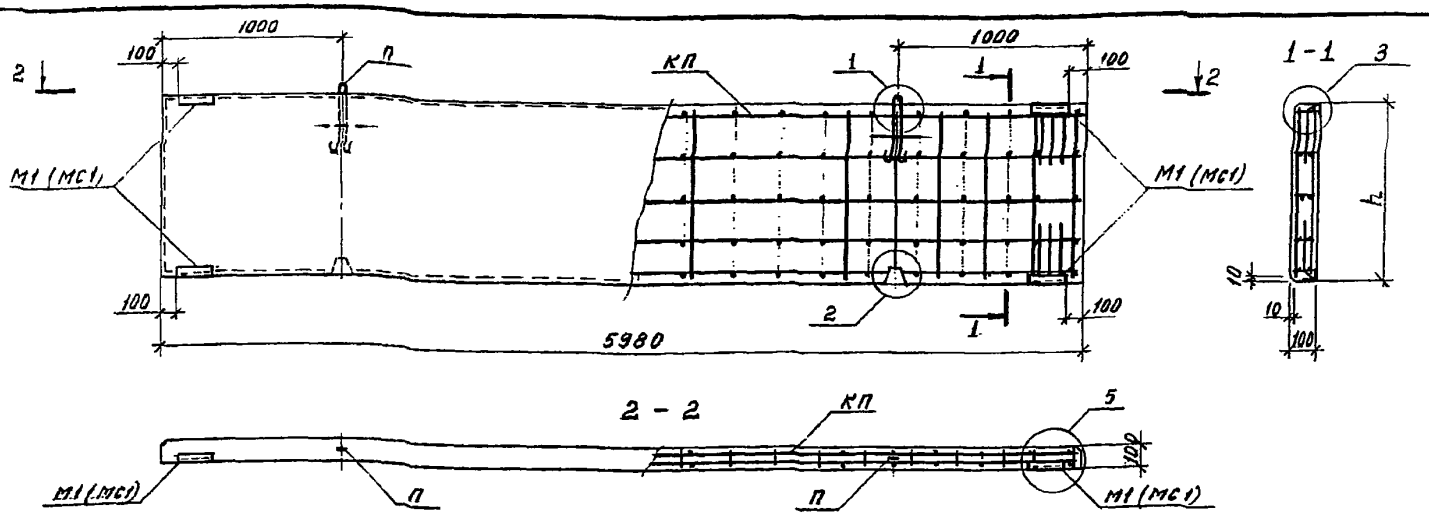

№ п/п	Марка панели	Высота h, мм	Объем бетона, м³	Масса панели, т: из тяжелого бетона	Масса панели, т: из мелкозернистого бетона	Спецификация арматурных и закладных изделий на панель: Пространственный каркас — Марка	Пространственный каркас — Кол.	Петля для подъема — Марка	Петля для подъема — Кол.	Закладные изделия — Марка	Закладные изделия — Кол.	Примечание
1	ПС 60 9. 1 – 1. 10	885	0,53	1,33	1,22	КП1	1	П2	2	М1 (МС1)	4	
2	ПС 60. 9. 1 – 2. 10					КП2	1					
3	ПС 60. 12. 1 – 1. 10	1185	0,71	1,78	1,63	КП3	1	П3	2			
4	ПС 60. 12. 1 – 2. 10					КП4	1					
5	ПС 60. 18. 1 – 1. 10	1785	1,07	2,68	2,46	КП7	1	П4	2			
6	ПС 60. 18. 1 – 2. 10					КП8	1					

1. N° п/п соответствует порядковому номеру панелей в номенклатуре, приведенной в вып. 0.
2. Марка дана для панелей из тяжелого бетона. В марку панелей из мелкозернистого бетона в конце добавляется буква „М" (ПС60.9.1-1.10М).
3. Узлы см. докум. 1.432.1-34.94.1-23.
4. Ведомость расхода стали см. докум. 1.432.1-34.94.1-РС
5. Арматурные и закладные изделия приведены в вып. 2.
6. В скобках указано закладное изделие МС1 панелей стен зданий, строящихся в сейсмических районах.

Изм.	Кол. уч.	Лист	№ док.	Подпись	Дата
Зав. отд.		Смиланский			15.IX.
Н. контр.		Гладкева			94г.
ГИП		Гладкева			
Зав. гр.		Кузнецова			

1.432.1-34.94.1-1

Панель стеновая рядовая

Стадия	Лист	Листов
Р		1

ЦНИИПРОМЗДАНИЙ

Инв. № подл. | Подпись и дата | Взам. инв. №

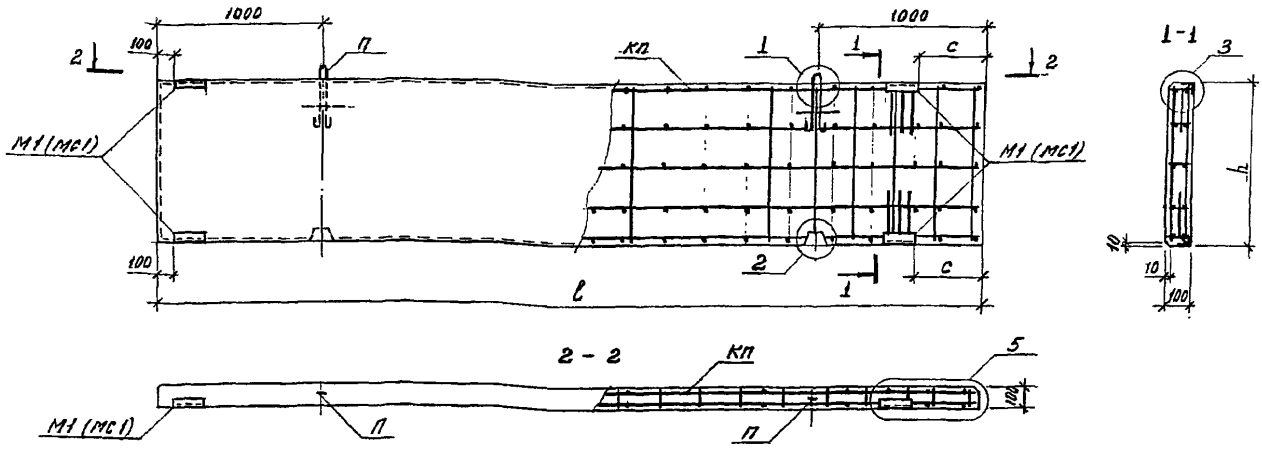

№ п/п	Марка панели	Размеры, мм: Длина l	Размеры, мм: Высота h	Размеры, мм: с	Объем бетона, м³	Масса панели, т: Из тяжелого бетона	Масса панели, т: Из мелкозернистого бетона	Спецификация арматурных и закладных изделий на панель: Пространственный каркас, марка	Пространственный каркас, кол.	Петля для подъема, марка	Петля для подъема, кол.	Закладные изделия, марка	Закладные изделия, кол.	Примечание
7	ПС 61. 9. 1 - 1. 11	6120	885	250	0,54	1,35	1,24	КП9	1	П2	2	М1 (МС1)	4	
8	ПС 61. 9. 1 - 1. 12													Зеркально
9	ПС 61. 9. 1 - 2. 11							КП10	1					
10	ПС 61. 9. 1 - 2. 12													Зеркально
11	ПС 61. 12. 1 - 1. 11		1185		0,73	1,83	1,68	КП11	1	П3	2			
12	ПС 61. 12. 1 - 1. 12													Зеркально
13	ПС 61. 12. 1 - 2. 11							КП12	1					
14	ПС 61. 12. 1 - 2. 12													Зеркально

1. Примечания см. докум. 1.432.1-34.94.1-1.
2. На чертеже изображена панель прямого исполнения - индекс 11, панель с индексом в марке 12 - зеркальна чертежу.

Изм.	Кол.уч.	Лист	Ндок.	Подпись	Дата
Зав. отд.	Смилянский				15.IX.
Н. контр.	Гадаева				94г.
ГИП	Гадаева				
Зав. гр.	Кузнецова				

1.432.1-34.94.1-2

Панель стеновая рядовая для углов и температурных швов

Стадия	Лист	Листов
Р	1	2

ЦНИИПРОМЗДАНИЙ

№ п/п	Марка панели	Размеры, мм			Объем бетона, м³	Масса панели, т		Спецификация арматурных и закладных изделий на панель						Примечание
		Длина l	Высота h	c		из тяжелого бетона	из мелкозернистого бетона	Пространственный каркас		Петля для подъема		Закладные изделия		
								Марка	Кол.	Марка	Кол.	Марка	Кол.	
15	ПС 61.18.1 – 1.11	6120	1785	250	1,09	2,73	2,51	КП13	1	П4	2	М1 (МС1)	4	
16	ПС 61.18.1 – 1.12													Зеркально
17	ПС 61.18.1 – 2.11							КП14	1					
18	ПС 61.18.1 – 2.12													Зеркально
19	ПС 64.9.1 – 1.11	6370	885	500	0,56	1,40	1,29	КП15	1	П2	2	М1 (МС1)	4	
20	ПС 64.9.1 – 1.12													Зеркально
21	ПС 64.9.1 – 2.11							КП16	1					
22	ПС 64.9.1 – 2.12													Зеркально
23	ПС 64.12.1 – 1.11		1185		0,75	1,88	1,73	КП17	1	П3	2	М1 (МС1)	4	
24	ПС 64.12.1 – 1.12													Зеркально
25	ПС 64.12.1 – 2.11							КП18	1					
26	ПС 64.12.1 – 2.12													Зеркально
27	ПС 64.18.1 – 1.11		1785		1,14	2,85	2,62	КП19	1	П4	2	М1 (МС1)	4	
28	ПС 64.18.1 – 1.12													Зеркально
29	ПС 64.18.1 – 2.11							КП20	1					
30	ПС 64.18.1 – 2.12													Зеркально

Инв.№ подл. | Подпись и дата | Взам.инв.№

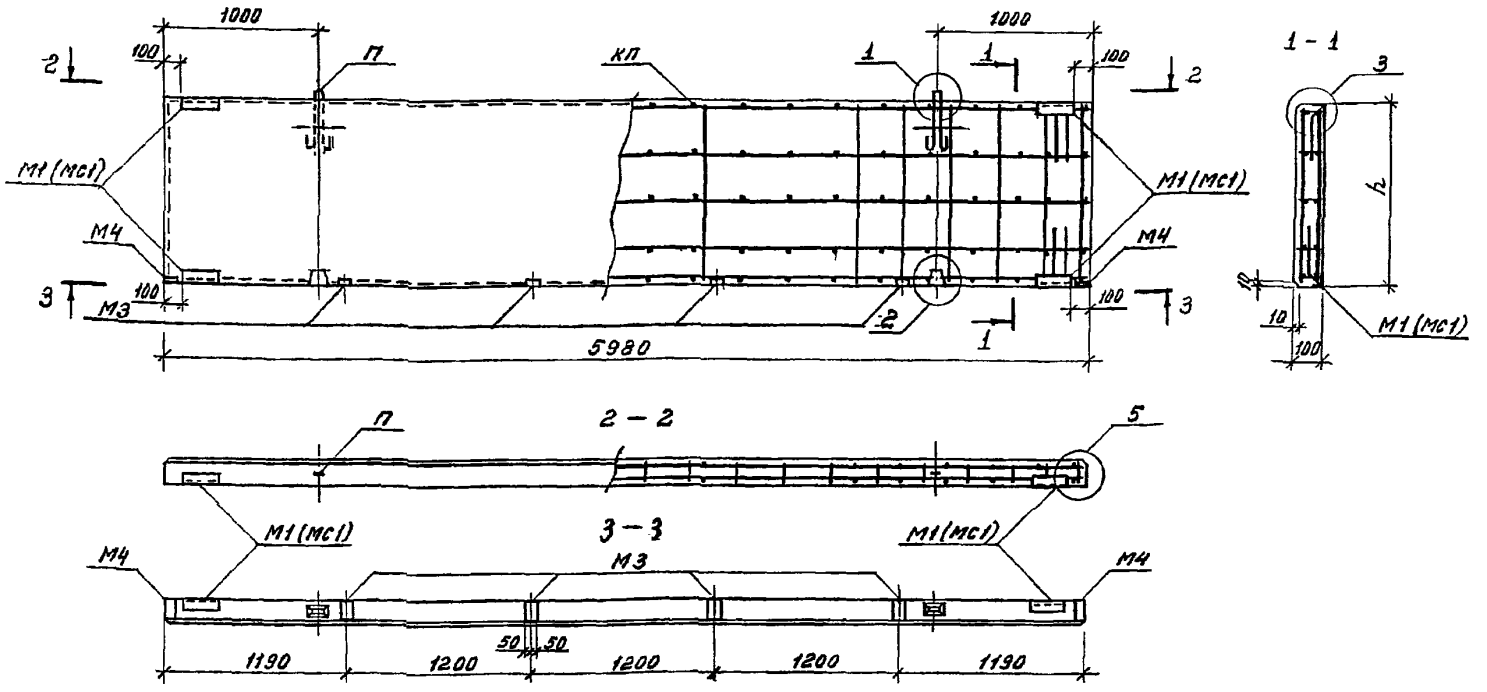

№ п/п	Марка панели	Высота h, мм	Объем бетона, м³	Масса панели, т		Спецификация арматурных и закладных изделий на панель						Примечание
				из тяжелого бетона	из мелкозернистого бетона	Пространственный каркас		Петля для подъема		Закладные изделия		
						Марка	Кол.	Марка	Кол.	Марка	Кол.	
31	ПС 60. 9. 1 -2. 22	885	0,53	1,33	1,22	КП2	1	П2	2	М1 (МС1)	4	
32	ПС 60. 12. 1 -2. 22	1185	0,71	1,78	1,63	КП4	1	П3	2	М3	4	
33	ПС 60. 18. 1 -2. 22	1785	1,07	2,68	2,46	КП8	1	П4	2	М4	2	

Примечания см. докум. 1.432.1-34.94. 1-1

Изм.	Кол.уч.	Лист	№ док.	Подпись	Дата
Зав.отд		Смиланский			
Н. контр		Гладкевич			
ГИП		Гладкева			
Зав. гр.		Кузнецова			

1.432.1-34.94. 1-3

Панель надоконная при шаге импостов окна С=1,2 м

Стадия	Лист	Листов
Р		1

ЦНИИПРОМЗДАНИЙ

Инв. № подл. | Подпись и дата | Взам. инв. №

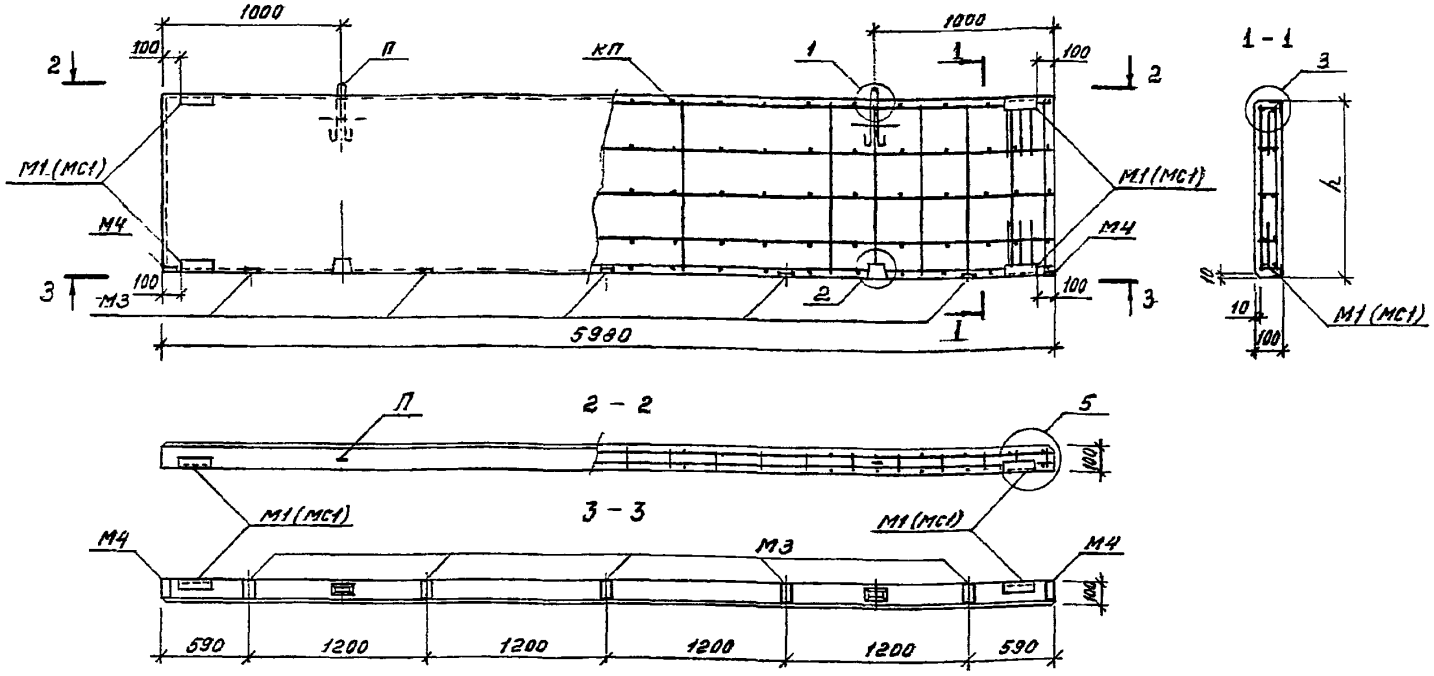

№ п/п	Марка панели	Высота h, мм	Объем бетона, м³	Масса панели, т: из тяжелого бетона	Масса панели, т: из мелкозернистого бетона	Спецификация арматурных и закладных изделий на панель: Пространственный каркас, Марка	Пространственный каркас, Кол.	Петля для подъема, Марка	Петля для подъема, Кол.	Закладные изделия, Марка	Закладные изделия, Кол.	Примечание
34	ПС 60. 9. 1 - 2.23	885	0,53	1,33	1,22	КП2	1	П2	2	М1 (МС1)	4	
35	ПС 60. 12. 1 - 2.23	1185	0,71	1,78	1,63	КП4	1	П3	2	М3	4	
36	ПС 60. 18. 1 - 2.23	1785	1,07	2,68	2,46	КП8	1	П4	2	М4	2	

Примечания см. докум. 1.432.1-34.94. 1-1

Изм.	Кол.уч.	Лист	N док.	Подпись	Дата
Зав. отд.	Смилянский				15.IV.
Н. контр.	Гадаева				94г.
ГИП	Гадаева				
Зав. гр.	Кузнецова				

1.432.1-34.94. 1-4

Панель надоконная при шаге импостов окна $\ell = (0{,}6 + 1{,}2 \times 4 + 0{,}6)$ м

Стадия	Лист	Листов
Р		1

ЦНИИПРОМЗДАНИЙ

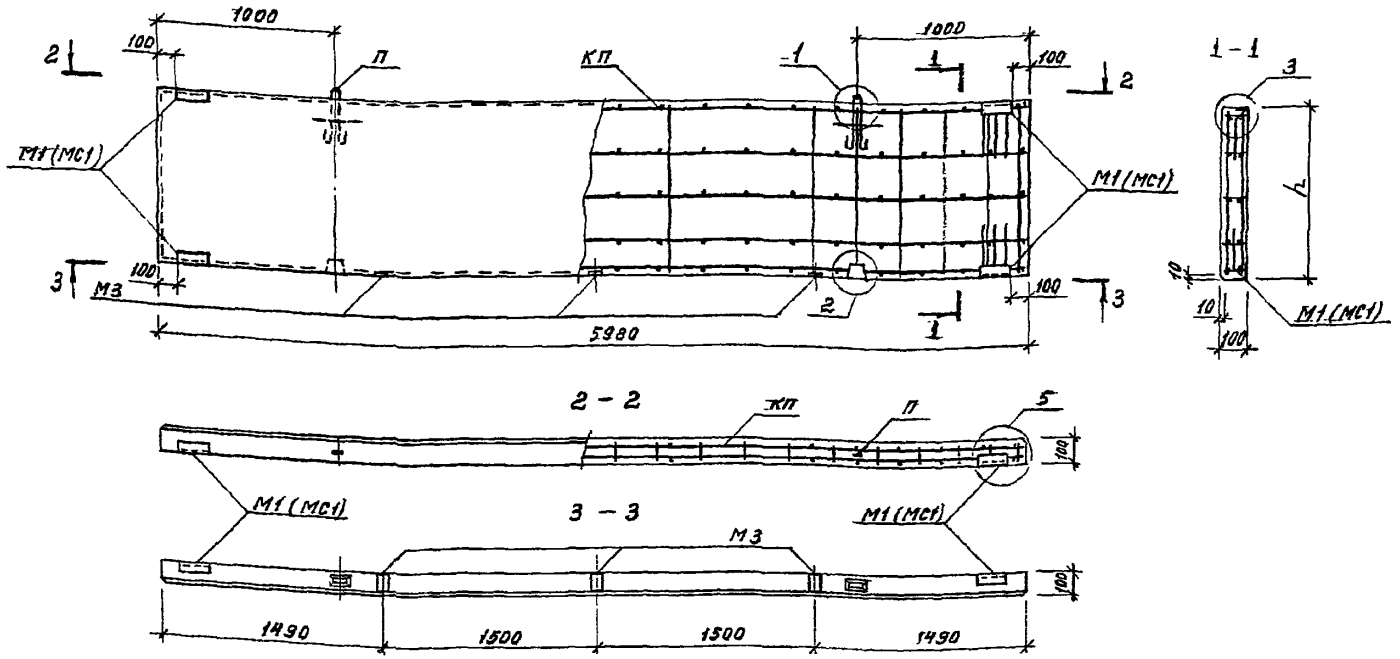

№ п/п	Марка панели	Высота h, мм	Объем бетона, м³	Масса панели, т: из тяжелого бетона	Масса панели, т: из мелкозернистого бетона	Спецификация арматурных и закладных изделий на панель: Пространственный каркас: Марка	Пространственный каркас: Кол.	Петля для подъема: Марка	Петля для подъема: Кол.	Закладные изделия: Марка	Закладные изделия: Кол.	Примечание
37	ПС 60. 9. 1 - 2. 24	885	0,53	1,33	1,22	КП2	1	П2	2	М1(МС1)	4	
38	ПС 60. 12. 1 - 2. 24	1185	0,71	1,78	1,63	КП4	1	П3	2	М3	3	
39	ПС. 60. 18. 1 - 2. 24	1785	1,07	2,68	2,46	КП8	1	П4	2			

Примечания см. докум. 1.432.1-34.94.1-1

Изм.	Кол.уч.	Лист	№док.	Подпись	Дата
Зав. отд.		Смиланский			
Н. контр.		Гладева			
ГИП		Гладева			
Зав. гр.		Кузнецова			

1.432.1-34.94.1-5

Панель чердачная при ширине проема с = 3,0 м

Стадия	Лист	Листов
Р		1

ЦНИИПРОМЗДАНИЙ

Инв. № подл. | Подпись и дата | Взам. инв. №

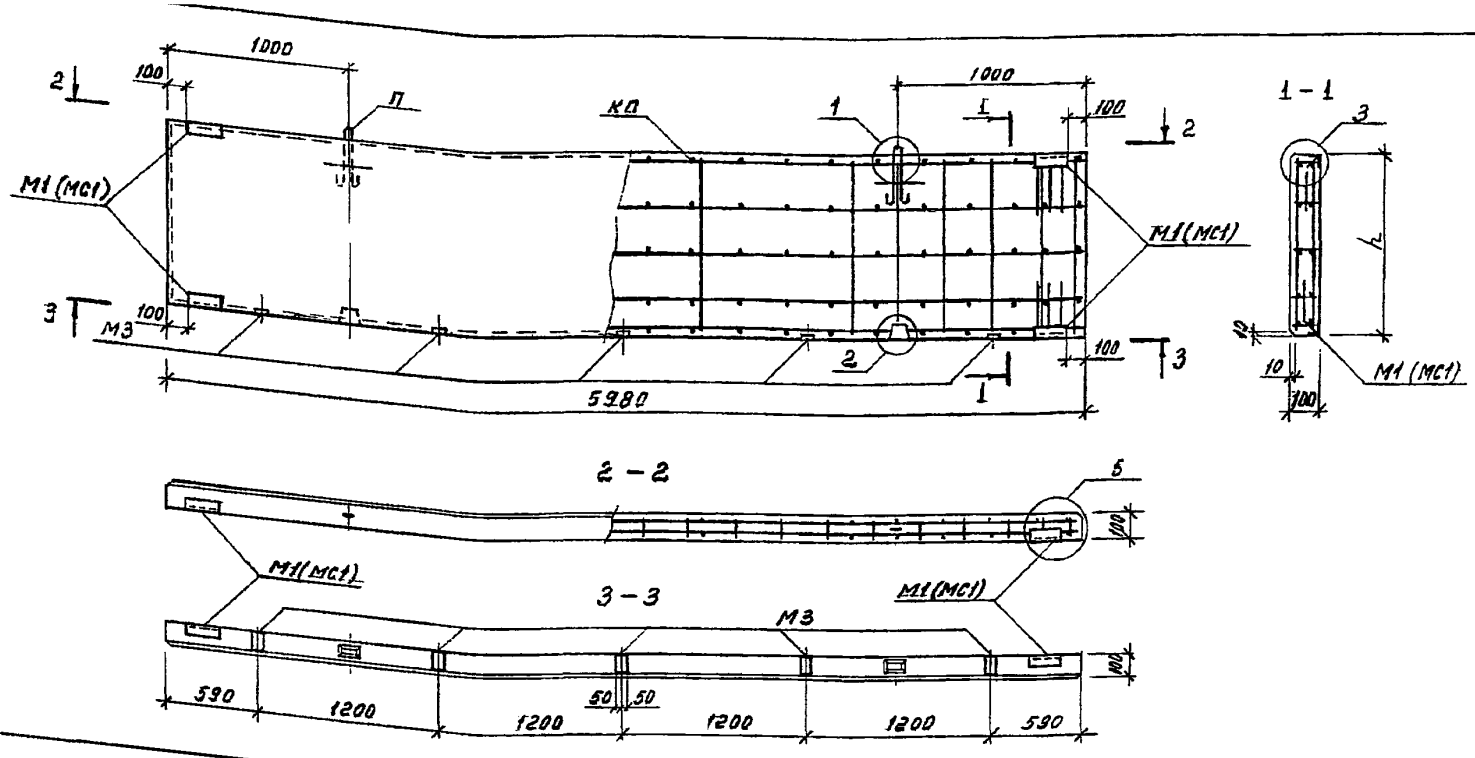

№ п/п	Марка панели	Высота h, мм	Объем бетона, м³	Масса панели, т: из тяжелого бетона	Масса панели, т: из мелкозернистого бетона	Спецификация арматурных и закладных изделий на панель: Пространственный каркас: Марка	Пространственный каркас: Кол.	Петля для подъема: Марка	Петля для подъема: Кол.	Закладные изделия: Марка	Закладные изделия: Кол	Примечание
И0	ПС 60. 9 1-2.25	885	0,53	1,33	1,22	КП2	1	П2	2	М1 (МС1) М3	4 5	
41	ПС 60. 12. 1-2.25	1185	0,71	1,78	1,63	КП4	1	П3	2			
42	ПС 60. 18. 1-2.25	1785	1,07	2,65	2,46	КП8	1	П4	2			

Примечания см. докум. 1.432.1-34.94.1-1

Изм.	Кол.уч.	Лист	N док.	Подпись	Дата
Зав. отд.		Смоляненко			
Н. контр.		Гладева			
ГИП		Гладева			
Зав. гр		Кузнецова			

1.432.1-34.94.1-6

Панель надоконная при ширине проема $\ell = 4{,}8$ м

Стадия	Лист	Листов
Р		1

ЦНИИПРОМЗДАНИЙ

Инв.№ подл. | Подпись и дата | Взам. инв.№

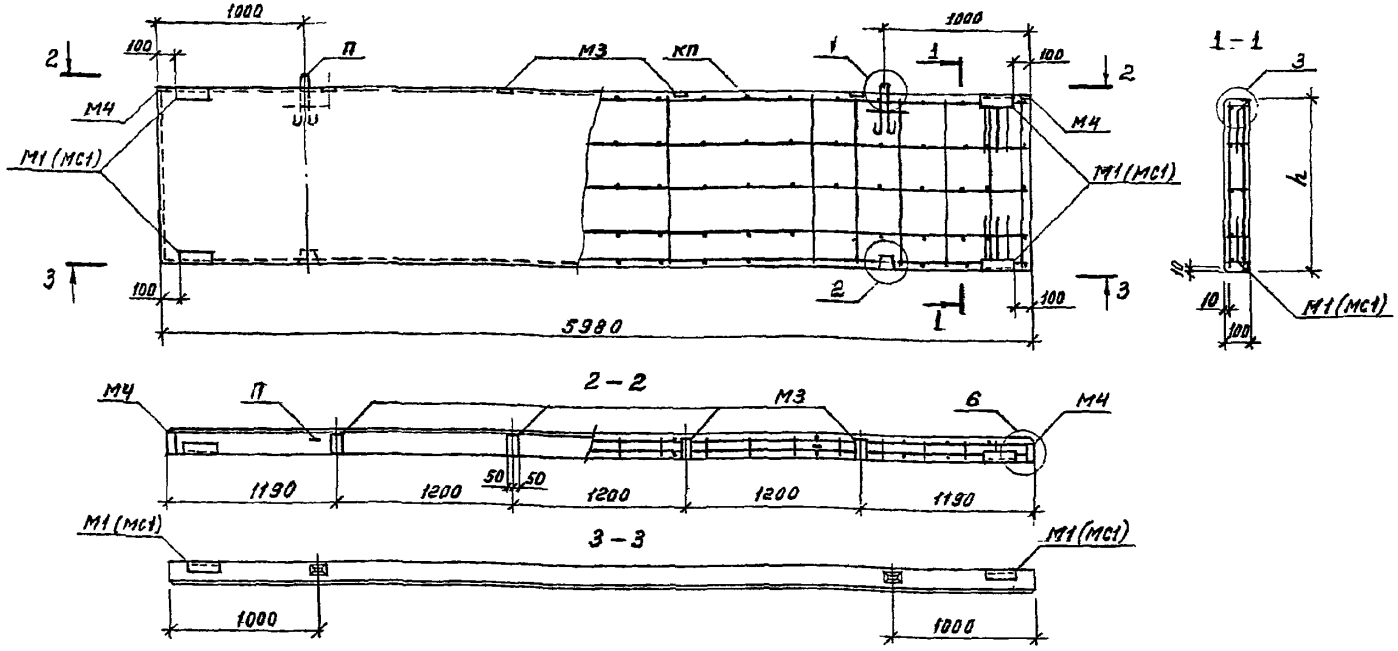

№ п/п	Марка панели	Высота h, мм	Объем бетона, м3	Масса панели, т		Спецификация арматурных и закладных изделий на панель						Примечание
				Из тяжелого бетона	Из мелкозернистого бетона	Пространственный каркас		Петля для подъема		Закладные изделия		
						Марка	Кол.	Марка	Кол.	Марка	Кол.	
43	ПС 60. 9. 1 - 2.32	885	0,53	1,33	1,22	КП2	1	П2	2	М1 (МС1)	4	
44	ПС 60. 12. 1 - 2.32	1185	0,71	1,78	1,63	КП4	1	П3	2	М3	4	
45	ПС 60. 18. 1 - 2.32	1785	1,07	2,68	2,46	КП8	1	П4	2	М4	2	

Примечания см. докум. 1.432.1-34.94. 1-1

Изм.	Кол. уч.	Лист	Nдок.	Подпись	Дата
Зав. отд.	Смилянский				
Н. контр.	Гадаева				
ГИП	Гадаева				
Зав. гр.	Кузнецова				

1.432.1-34.94. 1-7

Панель подоконная при шаге импостов окна $\ell = 1{,}2$ м

Стадия	Лист	Листов
Р		1

ЦНИИПРОМЗДАНИЙ

Инв. N подл. | Подпись и дата | Взам. инв. N

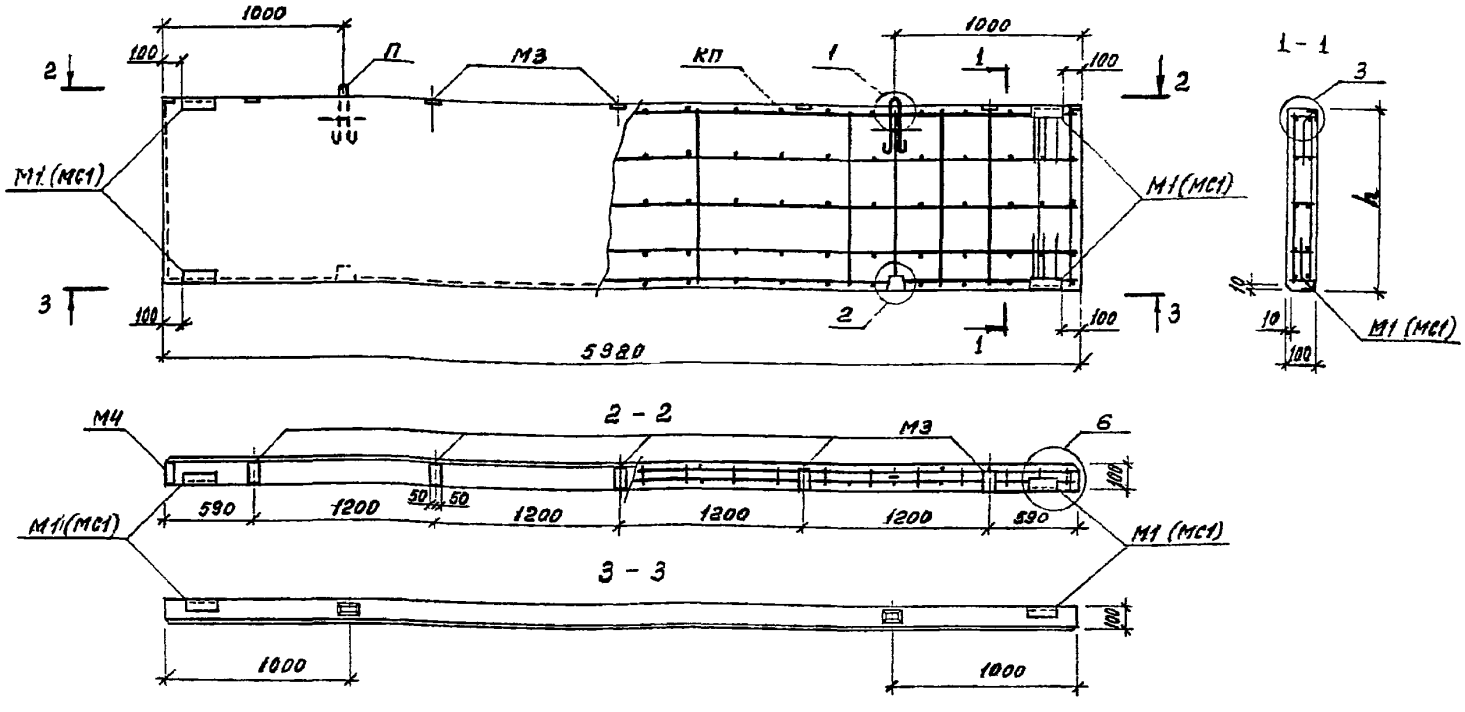

№ п/п	Марка панели	Высота h, мм	Объем бетона, м³	Масса панели, т		Спецификация арматурных и закладных изделий на панель						Примечание
				из тяжелого бетона	из мелкозернистого бетона	Пространственный каркас		Петля для подъема		Закладные изделия		
						Марка	Кол.	Марка	Кол.	Марка	Кол.	
46	ПС 60. 9. 1 - 2. 33	885	0,53	1,33	1,22	КП2	1	П2	2	М1 (МС1) М3 М4	4 5 2	
47	ПС 60. 12. 1 - 2. 33	1185	0,71	1,78	1,63	КП4	1	П3	2			
48	ПС 60. 18. 1 - 2. 33	1785	1,07	2,68	2,46	КП8	1	П4	2			

Примечания см. докум. 1.432.1-34.94. 1-1

Изм.	Кол.уч.	Лист	№док.	Подпись	Дата	1.4321-34.94 1-8			
Зав.отд.		Смилянский			15.IX.	Панель подоконная при шаге импостов окна ℓ = (0,6+1,2+4+0,6) м	Стадия	Лист	Листов
Н.контр.		Гладяева			94г.		Р		1
ГИП		Гладяева					ЦНИИПРОМЗДАНИЙ		
Зав.гр.		Кузнецова							

Инв. № подл. | Подпись и дата | Взам. инв. №

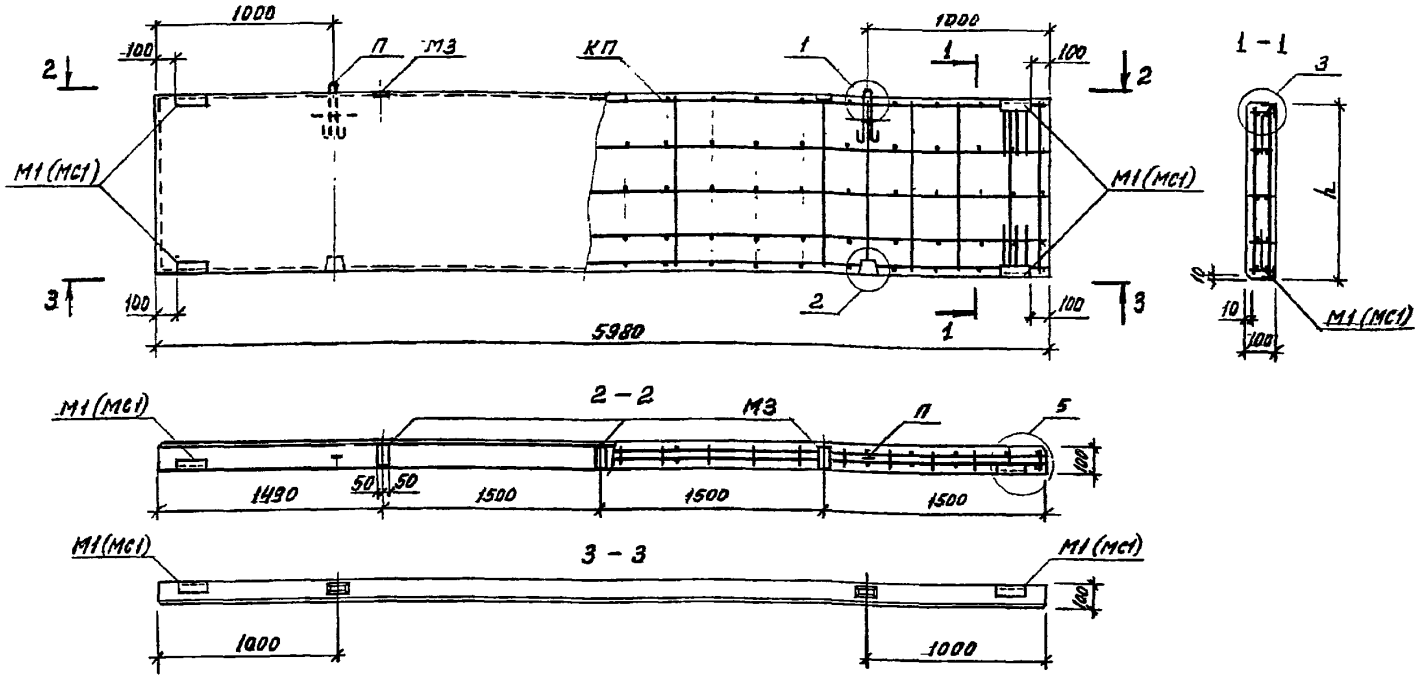

№ п/п	Марка панели	Высота h, мм	Объем бетона, м³	Масса панели, т: из тяжелого бетона	Масса панели, т: из мелкозернистого бетона	Спецификация арматурных и закладных изделий на панель: Пространственный каркас: Марка	Пространственный каркас: Кол.	Петля для подъема: Марка	Петля для подъема: Кол.	Закладные изделия: Марка	Закладные изделия: Кол.	Примечание
49	ПС 60.9.1-2.34	885	0,53	1,33	1,22	КП2	1	П2	2	М1(МС1)	4	
50	ПС 60.12.1-2.34	1185	0,71	1,78	1,63	КП4	1	П3	2	М3	3	
51	ПС 60.18.1-2.34	1785	1,07	2,68	2,46	КП8	1	П4	2			

Примечания см. докум. 1.432.1-34.94.1-1

Изм	Кол.уч.	Лист	№док.	Подпись	Дата
Зав. отд.		Смиловицкий			
Н. контр.		Гладева			
ГИП		Гладева			
Зав. гр.		Кузнецова			

1.432.1-34.94.1-9

Панель подоконная при ширине проема с = 3,0 м

Стадия	Лист	Листов
Р		1

ЦНИИПРОМЗДАНИЙ

Инв.№ подл. | Подпись и дата | Взам. инв.№

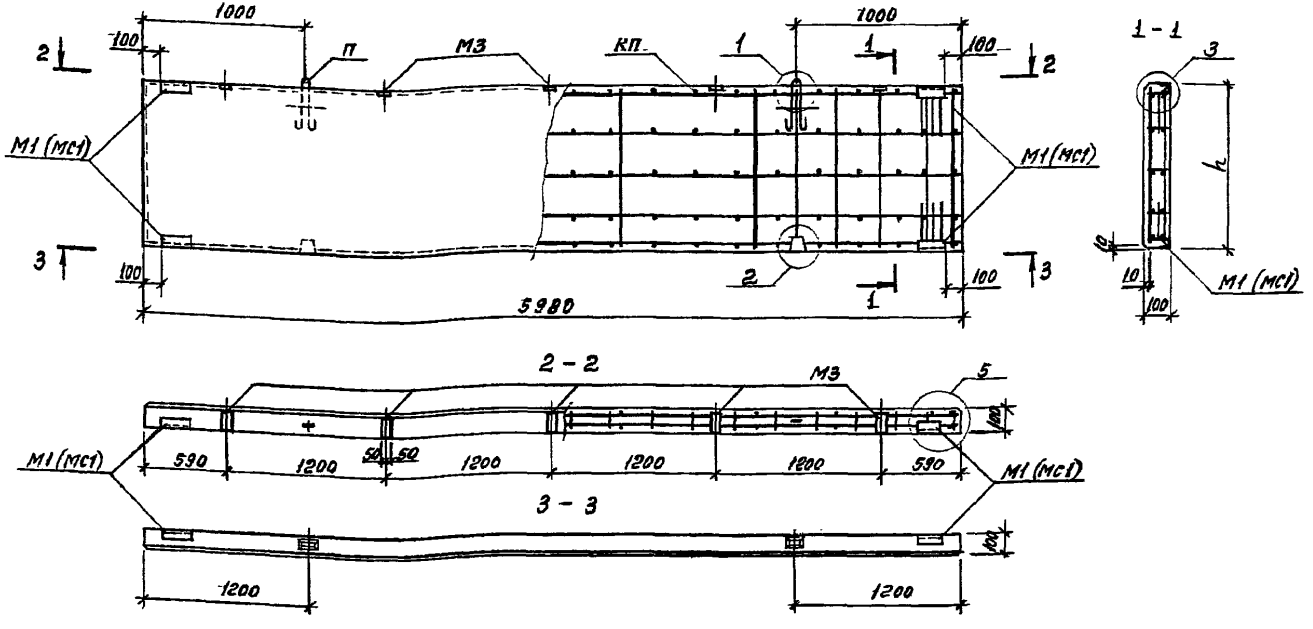

№ п/п	Марка панели	Высота h, мм	Объем бетона, м³	Масса панели, т		Спецификация арматурных и закладных изделий на панель						Примечание
				из тяжелого бетона	из мелкозернистого бетона	Пространственный каркас		Петля для подъема		Закладные изделия		
						Марка	Кол.	Марка	Кол.	Марка	Кол.	
52	ПС 60. 9. 1 – 2. 35	885	0,53	1,33	1,22	КП2	1	П2	2	М1 (МС1) М3	4 5	
53	ПС 60. 12. 1 – 2. 35	1185	0,71	1,78	1,63	КП4	1	П3	2			
54	ПС 60. 18. 1 – 2. 35	1785	1,07	2,68	2,46	КП8	1	П4	2			

Примечания см. докум. 1.432.1-34.94.1-1

Изм.	Кол. уч.	Лист	№ док.	Подпись	Дата
Зав. отд.		Смиловский			15.IX.
Н. контр.		Гладеева			94г.
ГИП		Гладеева			
Зав. гр.		Кузнецова			

1.432.1-34.94.1-10

Панель подоконная при ширине проема с = 4,8 м

Стадия	Лист	Листов
Р		1

ЦНИИПРОМЗДАНИЙ

Инв. № подл. | Подпись и дата | Взам. инв. №

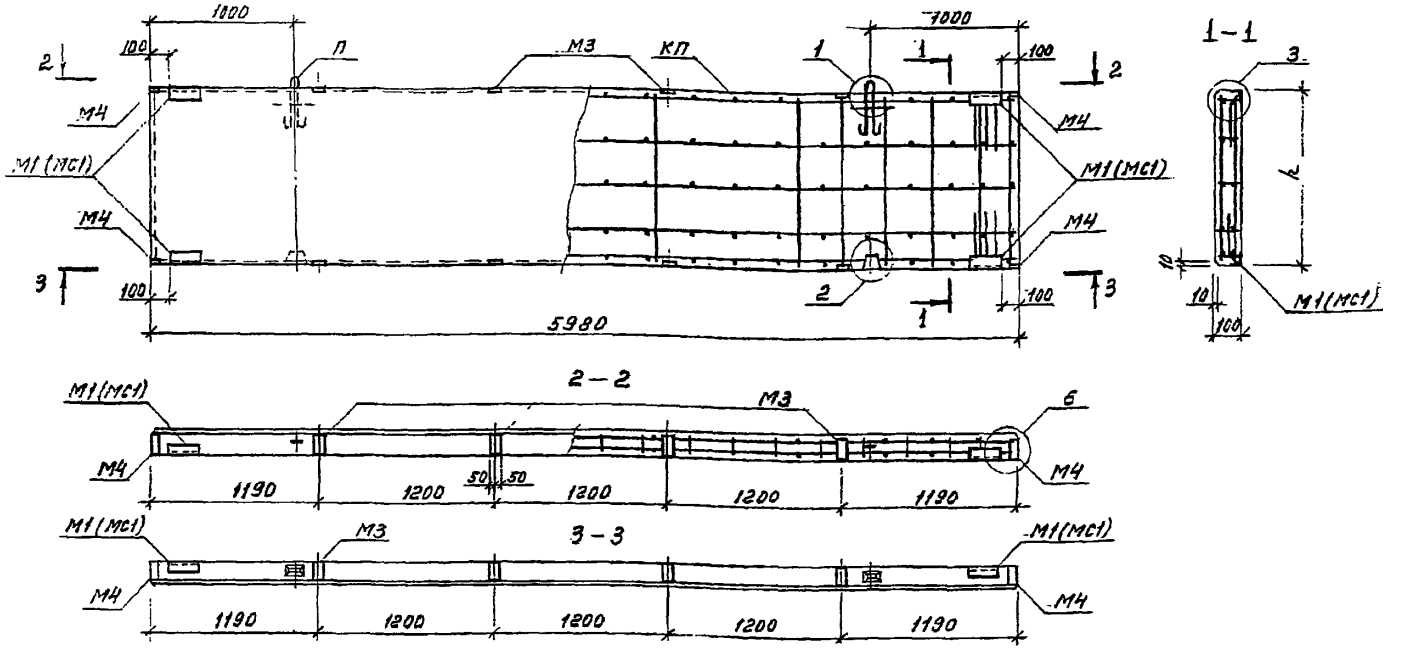

№ п/п	Марка панели	Высота h, мм	Объем бетона, м³	Масса панели, т: из тяжелого бетона	Масса панели, т: из мелкозернистого бетона	Спецификация арматурных и закладных изделий на панель: Пространственный каркас, Марка	Пространственный каркас, Кол.	Петля для подъема, Марка	Петля для подъема, Кол.	Закладные изделия, Марка	Закладные изделия, Кол.	Примечание
55	ПС 60.9.1-2.42	885	0,53	1,33	1,22	КП2	1	П2	2	М1(МС1)	4	
56	ПС 60.12.1-2.42	1185	0,71	1,78	1,63	КП4	1	П3	2	М3	8	
57	ПС 60.18.1-2.42	1785	1,07	2,68	2,46	КП8	1	П4	2	М4	4	

Примечания см. докум. 1.432.1-34.94.1-1

Изм.	Кол.уч.	Лист	№док.	Подпись	Дата
Зав. отд.		Смиянский			15.IX.
Н. контр.		Гнаева			94г.
ГИП		Гнаева			
Зав. гр.		Кузнецова			

1.432.1-34.94.1-11

Панель межоконная при шаге импостов окна $\ell = 1{,}2$ м

Стадия	Лист	Листов
Р		1

ЦНИИПРОМЗДАНИЙ

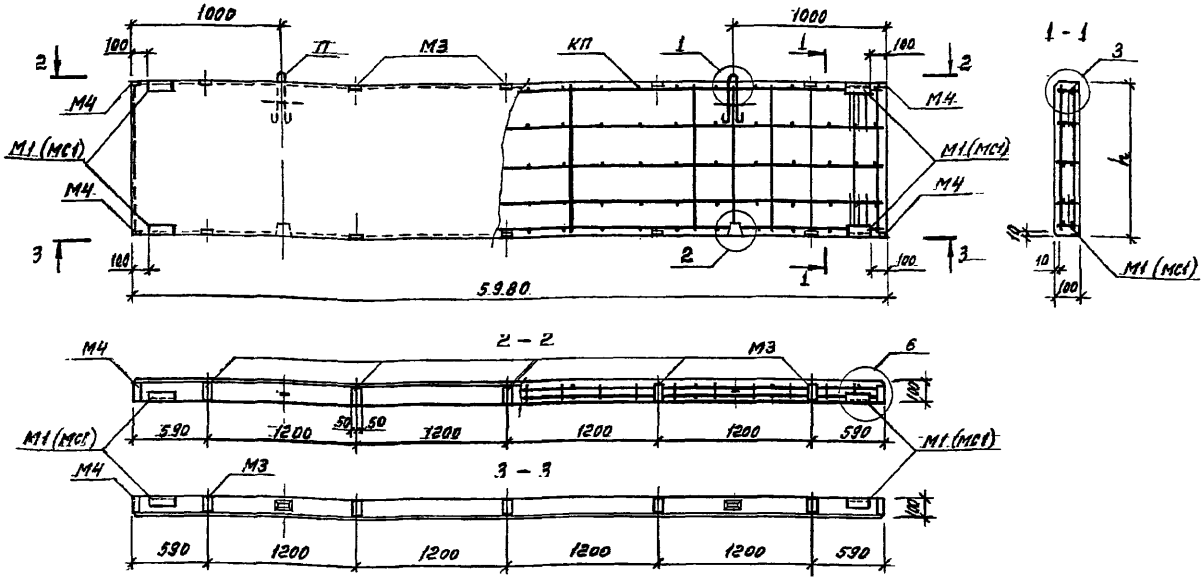

№ п/п	Марка панели	Высота h, мм	Объем бетона, м³	Масса панели, т: из тяжелого бетона	Масса панели, т: из мелкозернистого бетона	Спецификация арматурных и закладных изделий на панель: Пространственный каркас, Марка	Пространственный каркас, Кол	Петля для подъема, Марка	Петля для подъема, Кол.	Закладные изделия, Марка	Закладные изделия, Кол.	Примечание
58	ПС 60. 9. 1 -2. 43	885	0,53	1,33	1,22	КП2	1	П2	2	М1(МС1)	4	
59	ПС 60. 12. 1 -2. 43	1185	0,71	1,78	1,63	КП4	1	П3	2	М3	10	
60	ПС 60. 18. 1 -2. 43	1785	1,07	2,66	2,46	КП8	1	П4	2	М4	4	

Примечания см. докум. 1.432. 1- 34. 94. 1-1

Изм.	Кол.уч.	Лист	N док.	Подпись	Дата
Зав. отд.		Смилянский			15.IX.
Н. контр.		Гадаева			94г.
Гип		Гадаева			
Зав. гр.		Кузнецова			

1.432. 1- 34. 94. 1-12

Панель межоконная при шаге импостов окна $\ell = (0{,}6 + 1{,}2 \times 4 + 0{,}6)$ м

Стадия	Лист	Листов
Р		1

ЦНИИПРОМЗДАНИЙ

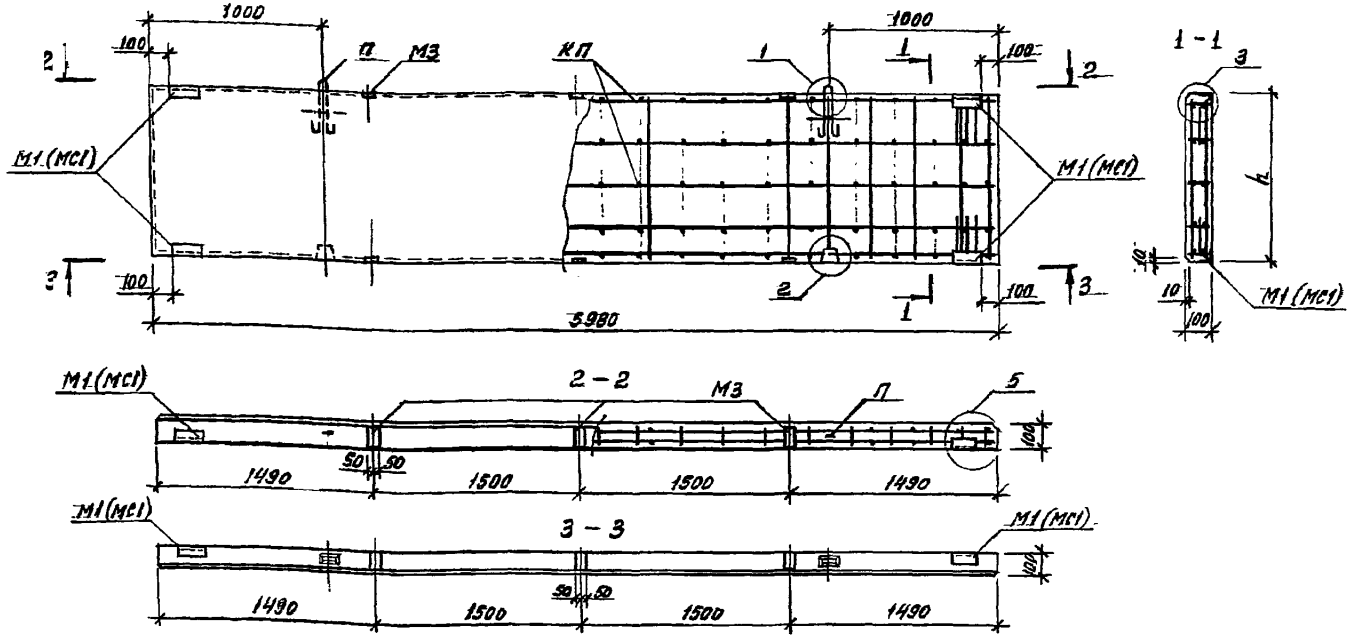

№ п/п	Марка панели	Высота h, мм	Объем бетона, м³	Масса панели, т: из тяжелого бетона	Масса панели, т: из мелкозернистого бетона	Спецификация арматурных и закладных изделий на панель: Пространственный каркас: Марка	Пространственный каркас: Кол.	Сетка для подъема: Марка	Сетка для подъема: Кол.	Закладные изделия: Марка	Закладные изделия: Кол.	Примечание
61	ПС 60.9.2-2.44	885	0,53	1,33	1,22	КП2	1	П2	2	М1(МС1)	4	
62	ПС 60.12.2-2.44	1185	0,71	1,78	1,63	КП4	1	П3	2	М3	6	
63	ПС 60.18.2-2.44	1785	1,07	2,68	2,46	КП8	1	П4	2			

Примечания см. докум. 1.432.1-34.94.1-1

Изм.	Кол.уч.	Лист	№док.	Подпись	Дата
Зав. отд.		Смиланский			
Н. контр.		Гладаева			
ГИП		Гладаева			
Зав. тр.		Кузнецова			

1.432.1-34.94.1-13

Панель межоконная при ширине проема в = 3,0 м

Стадия	Лист	Листов
Р		1

ЦНИИПРОМЗДАНИЙ

Инв. № подл. | Подпись и дата | Взам. инв. №

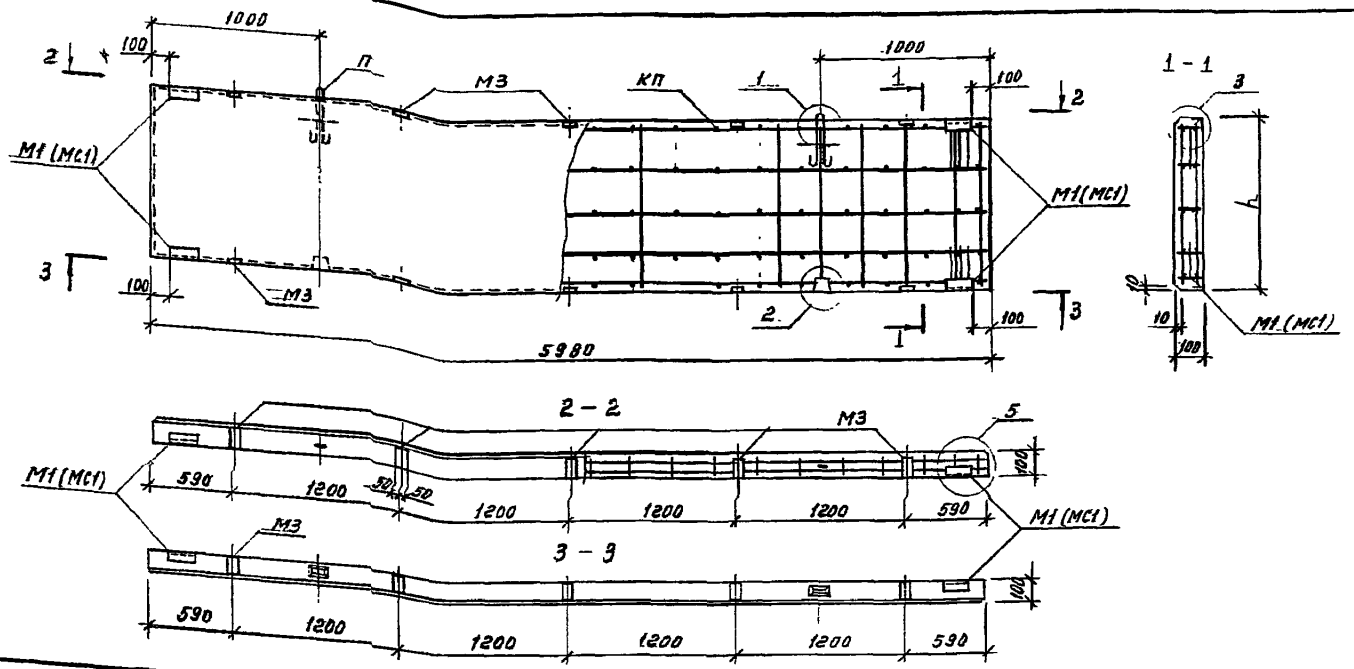

№ п/п	Марка панели	Высота h, мм	Объем бетона, м³	Масса панели, т		Спецификация арматурных и закладных изделий на панель						Примечание
				из тяжелого бетона	из мелкозернистого бетона	Пространственный каркас		Петля для подъема		Закладные изделия		
						Марка	Кол.	Марка	Кол.	Марка	Кол.	
64	ПС 60.9.1-2.45	885	0,53	1,33	1,22	КП2	1	П2	2	М1(МС1) М3	4 10	
65	ПС 60.12.1 2.45	1185	0,71	1,78	1,63	КП4	1	П3	2			
66	ПС 60.18.1-2.45	1785	1,07	2,68	2,46	КП8	1	П4	2			

Примечания см. докум. 1.432.1-34.94.1-1

Изм.	Кол.уч.	Лист	№док.	Подпись	Дата
Зав.отд.		Смиланский			15.IX.
Н.контр.		Гладаева			94г.
ГИП		Гладаева			
Зав.гр.		Кузнецова			

1.432.1-34.94.1-14

Панель межоконная при ширине проема С = 4,8 м

Стадия	Лист	Листов
Р		1

ЦНИИПРОМЗДАНИЙ

Инв.№ подл. | Подпись и дата | Взам.инв.№

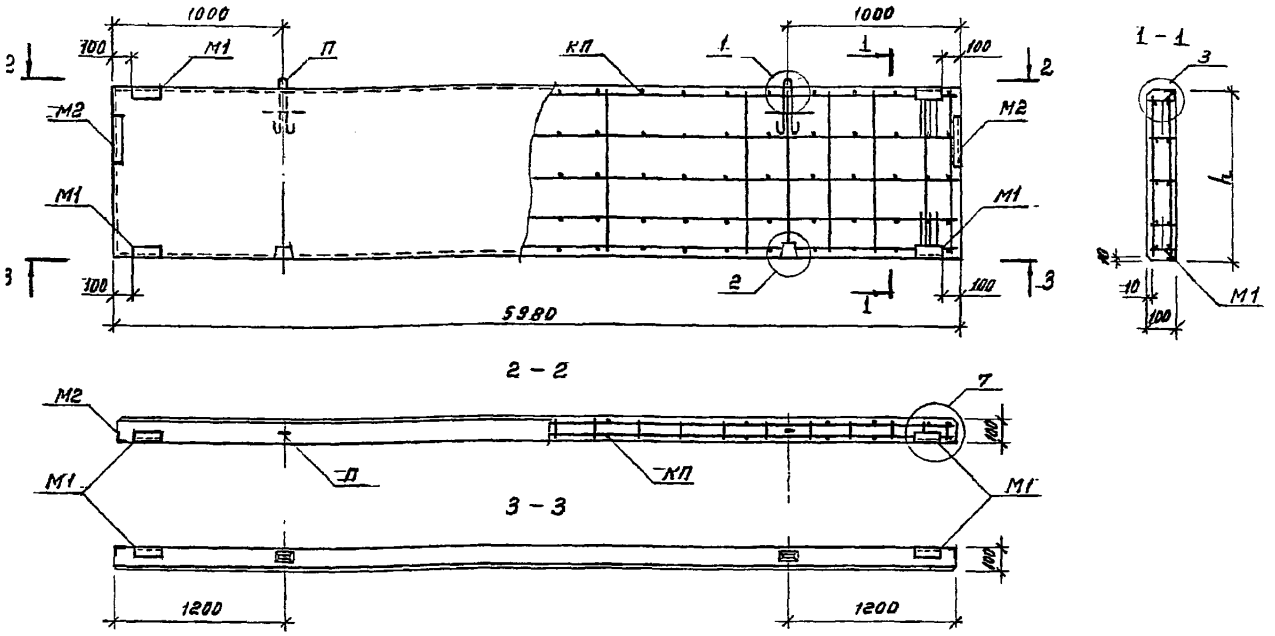

№ п/п	Марка панели	Высота h, мм	Объем бетона, м³	Масса панели, т: из тяжелого бетона	Масса панели, т: из мелкозернистого бетона	Спецификация арматурных и закладных изделий на панель: Пространственный каркас: Марка	Пространственный каркас: Кол.	Петля для подъема: Марка	Петля для подъема: Кол.	Закладные изделия: Марка	Закладные изделия: Кол.	Примечание
67	ПС 60. 9. 1 – 1. 50	885	0,53	1,33	1,22	КП1	1	П2	2	М1 М2	4 2	
68	ПС 60. 9. 1 – 2. 50					КП2	1					
69	ПС 60. 12. 1 – 1. 50	1185	0,71	1,78	1,63	КП3	1	П3	2			
70	ПС 60. 12. 1 – 2. 50					КП4	1					

Примечания см. докум. 1.432.1-34.94.1-1

Изм.	Кол.уч.	Лист	№док.	Подпись	Дата
Зав. отд.		Смилянский			15.IX.
Н.контр.		Гладаева			94-
ГИП		Гладаева			
Зав. гр.		Кузнецова			

1.432.1-34.94.1-15

Панель параллетная

Стадия	Лист	Листов
Р		1

ЦНИИПРОМЗДАНИЙ

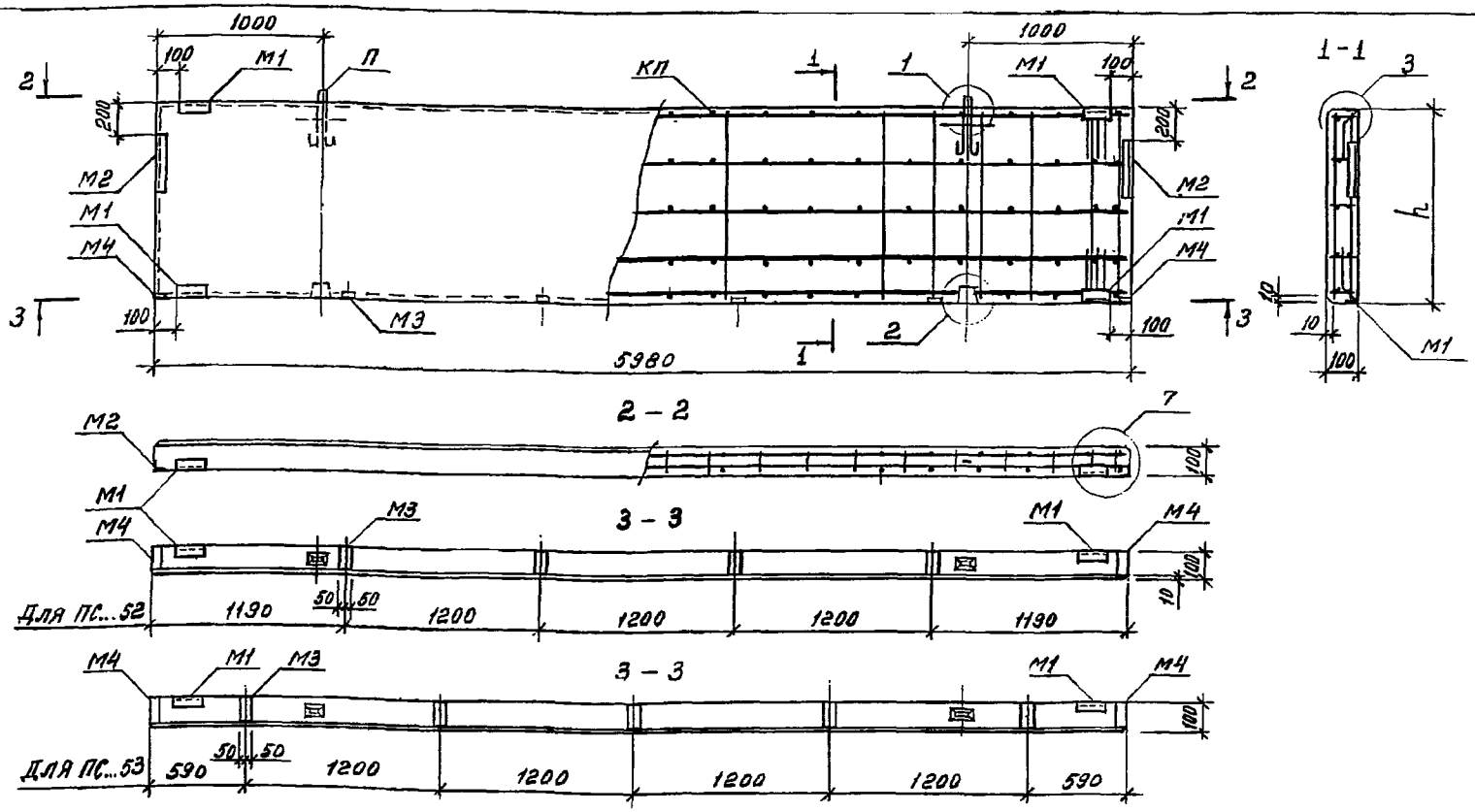

№ п/п	Марка панели	Высота h, мм	Объем бетона, м³	Масса панели, т		Спецификация арматурных и закладных изделий на панель						Примечание
				из тяжелого бетона	из мелкозернистого бетона	Пространственный каркас		Петля для подъема		Закладные изделия		
						Марка	Кол.	Марка	Кол.	Марка	Кол.	
71	ПС 60.9.1-2.52	885	0,53	1,33	1,22	КП2	1	П2	2	М1 М2 М3 М4	4 2 4 2	При шаге импостов окна ℓ = 1,2 м
72	ПС 60.12.1-2.52	1185	0,71	1,78	1,63	КП4	1	П3	2			
73	ПС 60.9.1-2.53	885	0,53	1,33	1,22	КП2	1	П2	2	М1 М2 М3 М4	4 2 5 2	При шаге импостов окна ℓ=(0,6+1,2×4+0,6)м
74	ПС 60.12.1-2.53	1185	0,71	1,78	1,63	КП4	1	П3	2			

Примечания см. докум. 1.432.1-34.94.1-1

Изм.	Кол. уч.	Лист	№ док.	Подпись	Дата
Зав. отд.		Смоленский			
Н. контр.		Гадаева			
ГИП		Гадаева			
Зав. гр.		Кузнецова			

1.432.1-34.94.1-16

Панель парапетная надоконная при шаге импостов окна ℓ=1,2 и (0,6+1,2×4+0,6) м

Стадия	Лист	Листов
Р		1

ЦНИИПРОМЗДАНИЙ

Инв. № подл. | Подпись и дата | Взам. инв. №

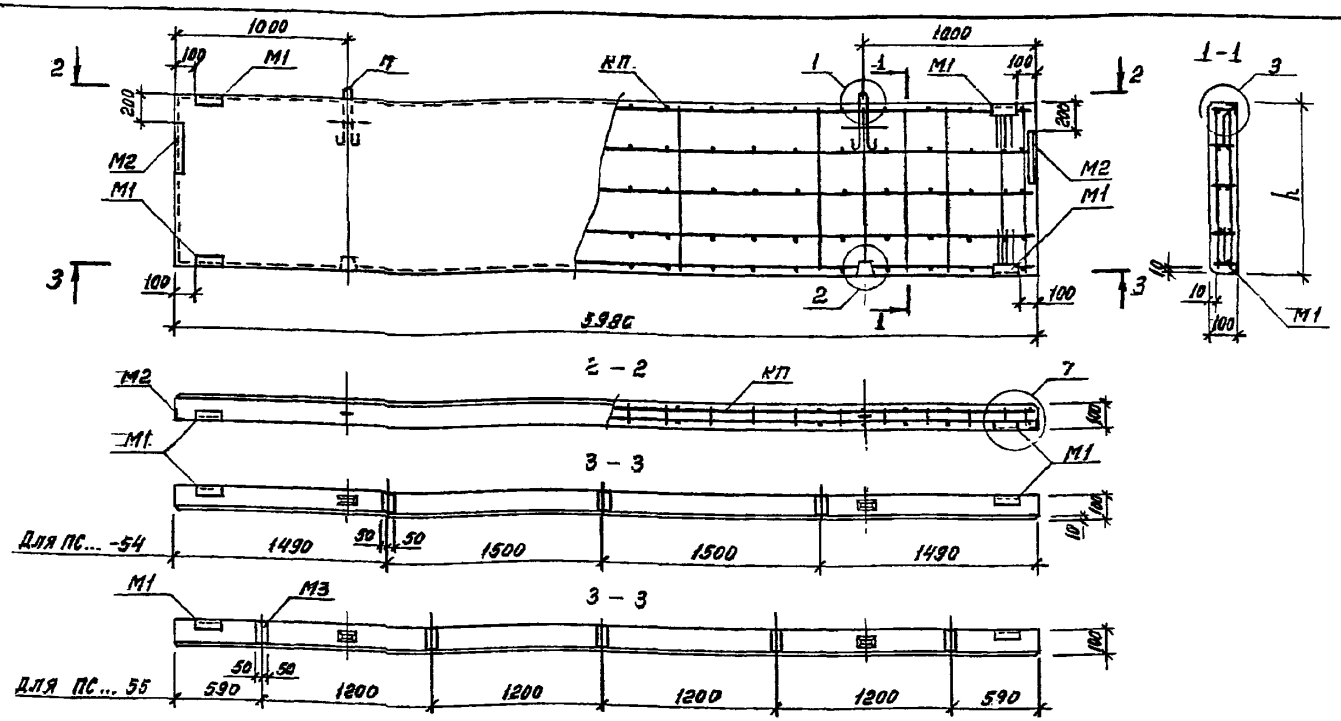

№ п/п	Марка панели	Высота h, мм	Объем бетона, м³	Масса панели, т		Спецификация арматурных и закладных изделий на панель						Примечание
				из тяжелого бетона	из мелкозернистого бетона	Пространственный каркас		Петля для подъема		Закладные изделия		
						Марка	Кол.	Марка	Кол.	Марка	Кол.	
75	ПС 60.9.1-2.54	885	0,53	1,33	1,22	КП2	1	П2	2	М1 М2 М3	4 2 3	При ширине проема $\ell = 3{,}0$ м
76	ПС 60.12.1-2.54	1185	0,71	1,78	1,63	КП4	1	П3	2			
77	ПС 60.9.1-2.55	885	0,53	1,33	1,22	КП2	1	П2	2	М1 М2 М3	4 2 5	При ширине проема $\ell = 4{,}8$ м
78	ПС 60.12.1-2.55	1185	0,71	1,78	1,63	КП4	1	П3	2			

Примечания см. докум. 1.432.1-34.94.1-1

Изм.	Кол.уч.	Лист	№ док.	Подпись	Дата
Зав. отд.		Смилянский			
Н. контр.		Гладаева			
ГИП		Гладаева			
Зав. гр.		Кузнецова			

1.432.1-34.94.1-17

Панель парапетная надоконная при ширине проема $\ell = 3{,}0$ и $4{,}8$ м

Стадия	Лист	Листов
Р		1

ЦНИИПромзданий

Инв.№ подл. | Подпись и дата | Взам.инв.№

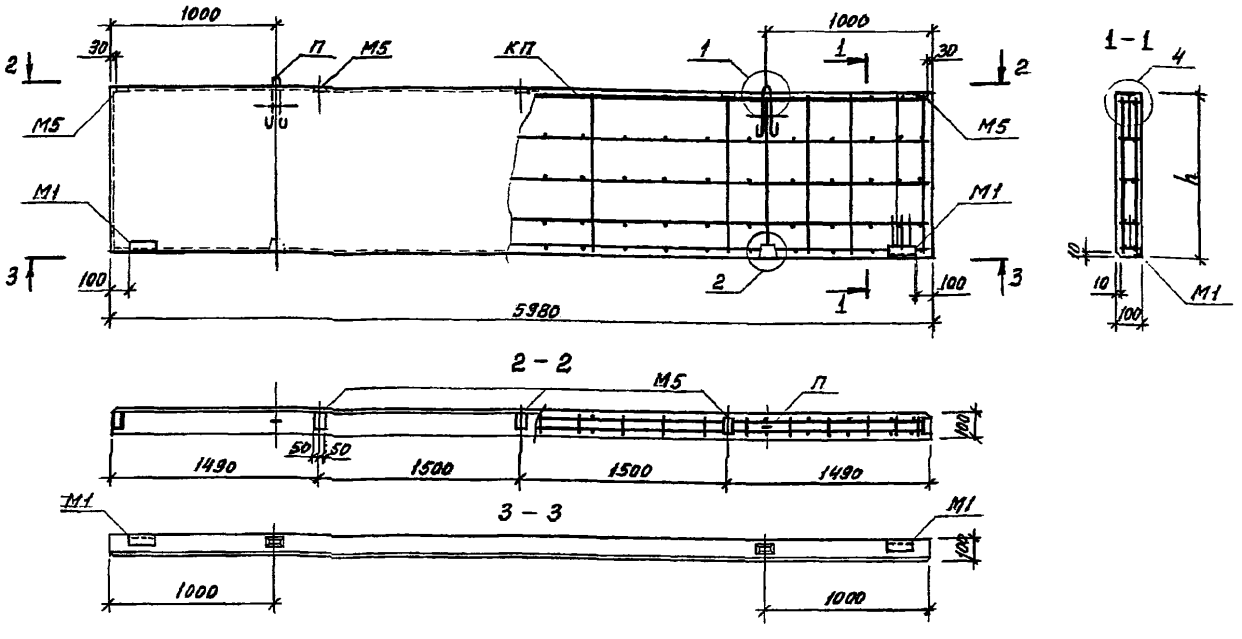

№ п/п	Марка панели	Высота h, мм	Объем бетона, м³	Масса панели, т: из тяжелого бетона	Масса панели, т: из мелкозернистого бетона	Спецификация арматурных и закладных изделий на панель: Пространственный каркас: Марка	Пространственный каркас: Кол.	Петля для подъема: Марка	Петля для подъема: Кол.	Закладные изделия: Марка	Закладные изделия: Кол.	Примечание
79	ПС 60.12.1-2.60	1185	0,71	1,78	1,63	КП4	1	П3	2	М1 М5	2 5	
80	ПС 60.15.1-2.60	1485	0,89	2,23	2,05	КП6	1	П4	2			
81	ПС 60.18.1-2.60	1785	1,07	2,68	2,46	КП8	1	П4	2			

Примечания см. докум. 1.432.1-34.94.1-1

Изм.	Кол.уч.	Лист	N док.	Подпись	Дата	1.432.1-34.84.1-18		
Зав. отд.		Смиланский			15.IX.	Панель подкарнизная	Стадия: Р	Лист	Листов: 1
Н. контр.		Гладаева			9.IX.				
ГИП		Гладаева					ЦНИИПРОМЗДАНИЙ		
Зав. гр.		Кузнецова							

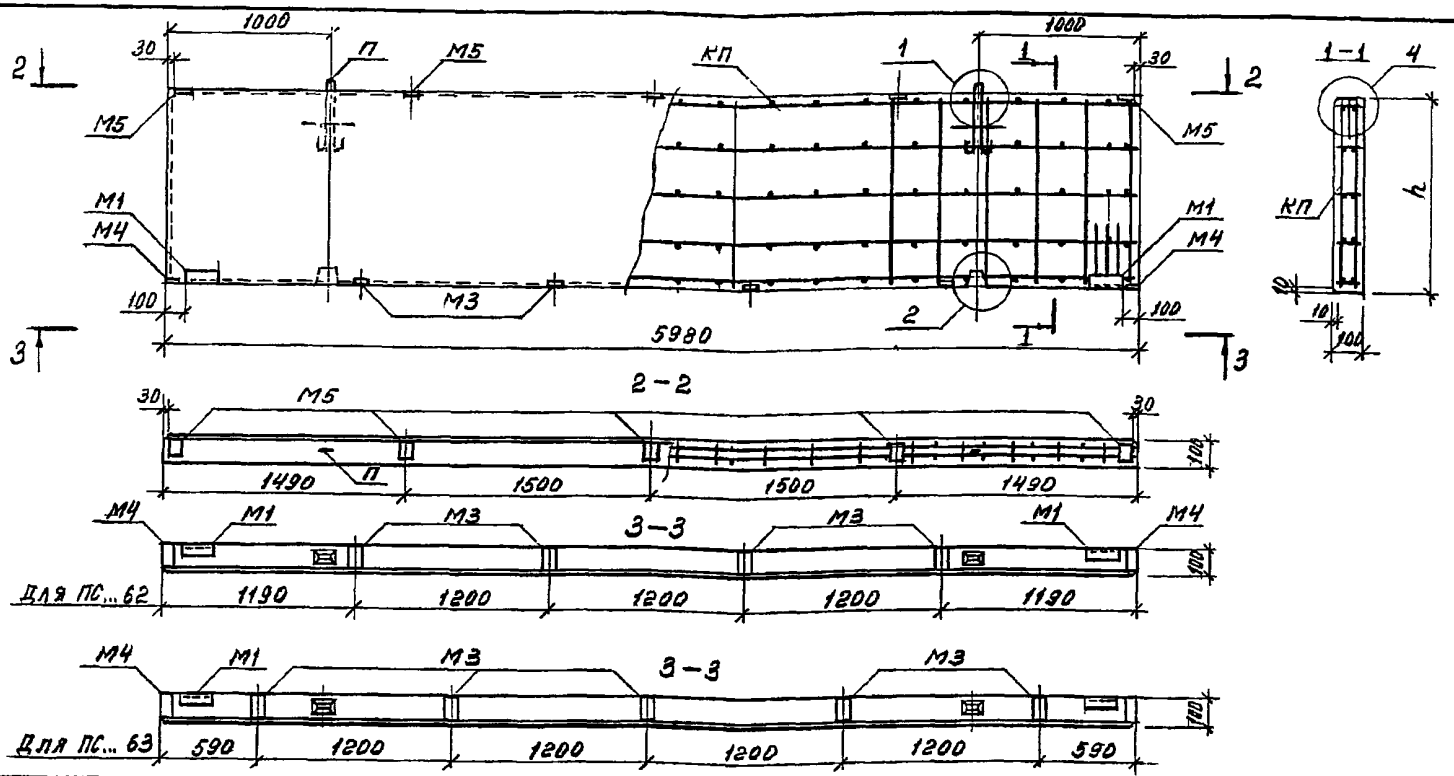

№ п/п	Марка панели	Высота h, мм	Объем бетона, м³	Масса панелей: из тяжелого бетона	Масса панелей: из мелкозернистого бетона	Спецификация арматурных и закладных изделий на панель: Пространственный каркас — Марка	Пространственный каркас — Кол.	Петля для подъема — Марка	Петля для подъема — Кол.	Закладные изделия — Марка	Закладные изделия — Кол.	Примечание
82	ПС 60.12.1-2.62	1185	0,71	1,78	1,63	КП4	1	П3	2	М1	2	При шаге импостов окна ℓ=1,2 м
										М3	4	
83	ПС 60.15.1-2.62	1485	0,89	2,23	2,05	КП6	1	П4	2	М4	2	
84	ПС 60.18.1-2.62	1785	1,07	2,68	2,46	КП8	1	П4	2	М5	5	
85	ПС 60.12.1-2.63	1185	0,71	1,78	1,63	КП4	1	П3	2	М1	2	При шаге импостов окна ℓ=(0,6+1,2×4+0,6) м
86	ПС 60.15.1-2.63	1485	0,89	2,23	2,05	КП6	1	П4	2	М3	5	
87	ПС 60.18.1-2.63	1785	1,07	2,68	2,46	КП8	1	П4	2	М4	2	
										М5	5	

Примечания см. докум. 1.432.1-34.94.1-1

Изм.	Кол.уч.	Лист	N док.	Подпись	Дата	1.432.1-34.94.1-19		
Зав.отд.		Смышляев			15.11.	Панель подкарнизная надоконная при шаге импостов окна ℓ=1,2 и (0,6+1,2×4+0,6)м	Стадия: Р	Лист:	Листов: 1
Н.контр.		Гадяева			94г		ЦНИИПРОМЗДАНИЙ		
ГИП		Гадяева							
Зав.гр.		Кузнецова							

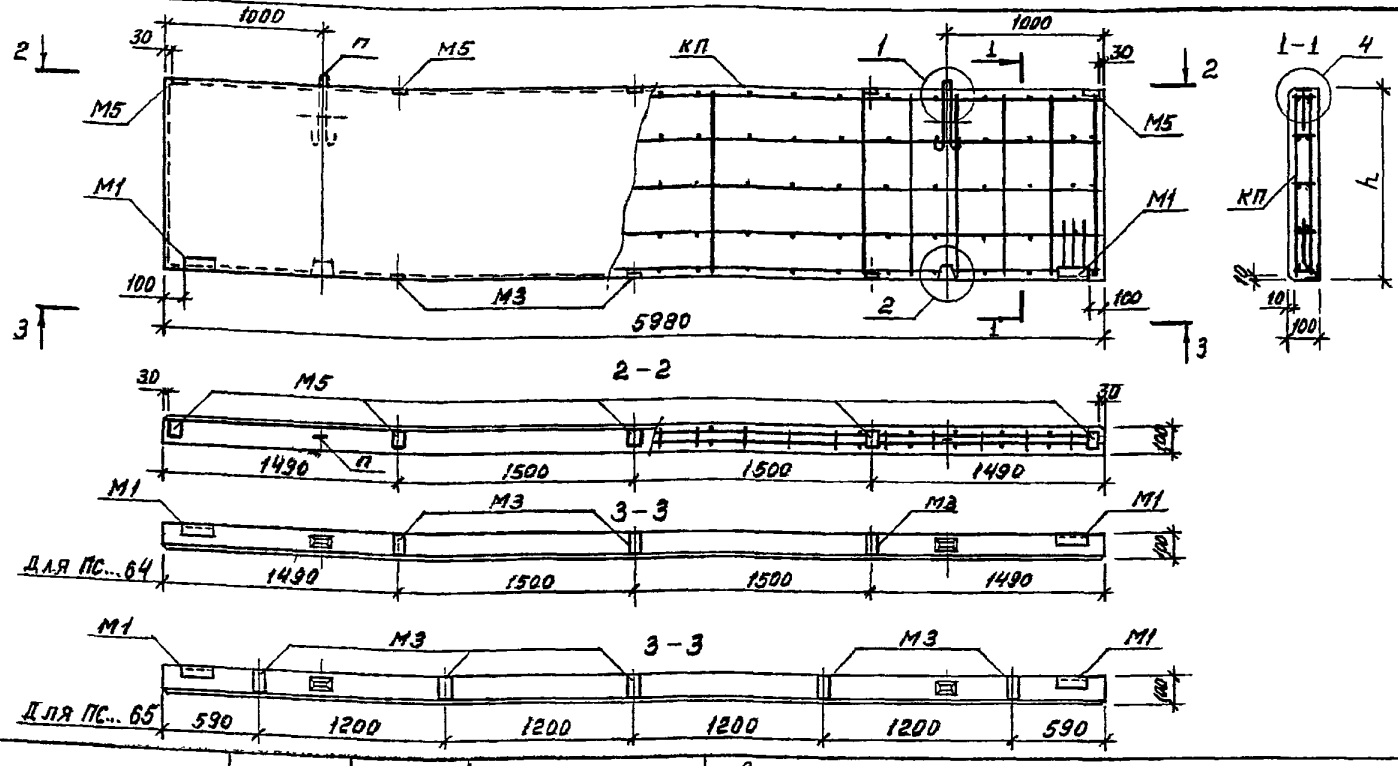

№ п/п	Марка панели	Высота h, мм	Объем бетона, м³	Масса панели: из тяжелого бетона	Масса панели: из мелкозернистого бетона	Спецификация арматурных и закладных изделий на панель: Пространственный каркас — Марка	Пространственный каркас — Кол.	Петля для подъема — Марка	Петля для подъема — Кол.	Закладные изделия — Марка	Закладные изделия — Кол.	Примечание
88	ПС 60.12.1-2.64	1185	0,71	1,78	1,63	КП4	1	П3	2	М1	2	При ширине проема $\ell = 3,0$ м
89	ПС 60.15.1-2.64	1485	0,89	2,23	2,05	КП6	1	П4	2	М3	3	
90	ПС 60.18.1-2.64	1785	1,07	2,68	2,46	КП8	1	П4	2	М5	5	
91	ПС 60.12.1-2.65	1185	0,71	1,78	1,63	КП4	1	П3	2	М1	2	При ширине проема $\ell = 4,8$ м
92	ПС 60.15.1-2.65	1485	0,89	2,23	2,05	КП6	1	П4	2	М3	3	
93	ПС 60.18.1-2.65	1785	1,07	2,68	2,46	КП8	1	П4	2	М5	5	

Примечания см. докум. 1.432.1-34.94.1-1

Изм.	Кол.уч.	Лист	№док.	Подпись	Дата
Зав.отд.		Смиланский			15.11.
Н.контр.		Гладаева			94г.
ГИП		Гладаева			
Зав.пр		Кузнецова			

1.432.1-34.94.1-20

Панель подкарнизная надоконная при ширине проема $\ell = 3,0$ и $4,8$ м

Стадия	Лист	Листов
Р		1

ЦНИИПРОМЗДАНИЙ

Инв.№ подл. | Подпись и дата | Взам. инв.№

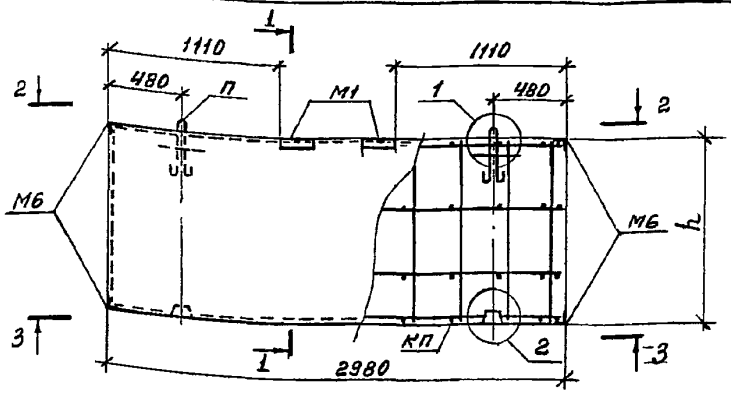

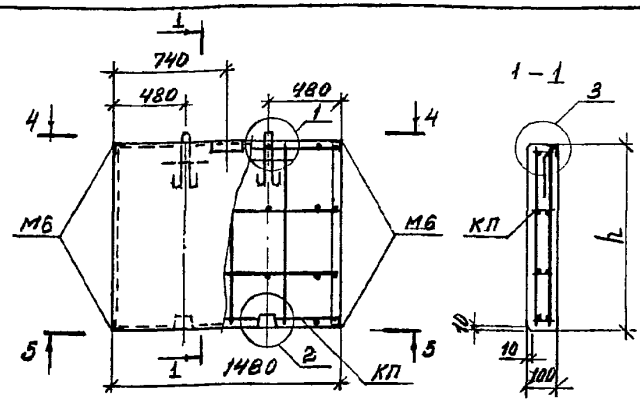

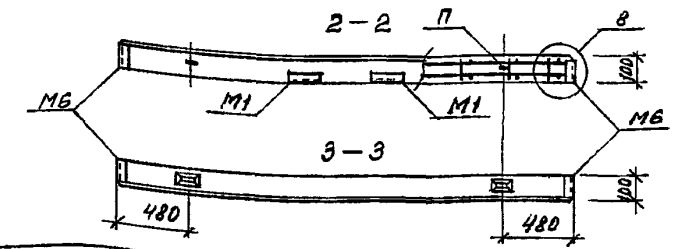

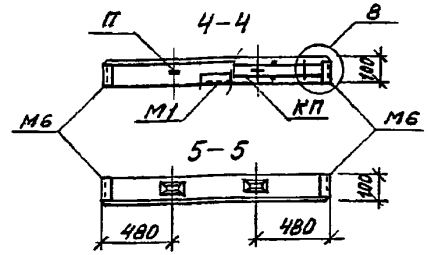

№ п/п	Марка панели	Высота h, мм	Объем бетона, м³	Масса панели, т		Спецификация арматурных и закладных изделий на панель						Примечание
				из тяжелого бетона	из мелкозернистого бетона	Пространственный каркас		Петля для подъема		Закладные изделия		
						Марка	Кол.	Марка	Кол.	Марка	Кол	
94	ПС 30.12.1-2.70	1185	0,35	0,88	0,81	КП21	1	П2	2	М1	2	
95	ПС 30.18.1-2.70	1785	0,53	1,33	1,22	КП22	1	П2	2	М6	4	
96	ПС 15.12.1-2.70	1185	0,18	0,45	0,41	КП23	1	П1	2	М1	1	
97	ПС 15.18.1-2.70	1785	0,26	0,65	0,60	КП24	1	П2	2	М6	4	

Примечания см. докум. 1.432.1-34.94.1-1.

Изм.	Кол.уч.	Лист	№док.	Подпись	Дата
Зав. отд.		Смиланский			15.IX.
Н. контр.		Гадаева			94г.
ГИП		Гадаева			
Зав. гр.		Кузнецова			

1.432.1-34.94.1-21

Панель простеночная при ширине проема с=3,0 м

Стадия	Лист	Листов
Р		1

ЦНИИПРОМЗДАНИЙ

Инв.№ подл. | Подпись и дата | Взам. инв.№

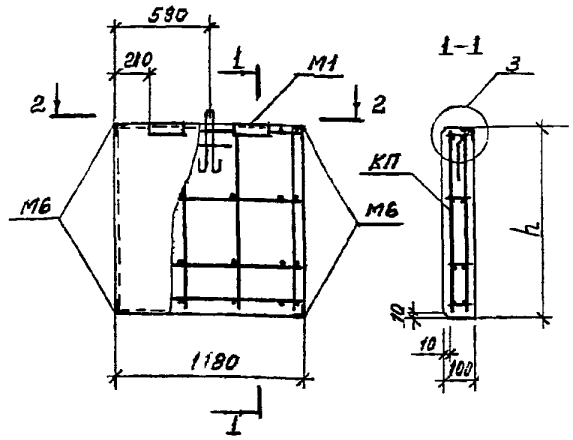

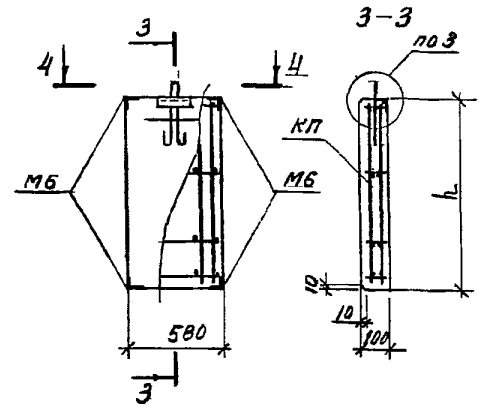

№ п/п	Марка панели	Высота h_1, мм	Объем бетона, м3	Масса панели, т: из тяжелого бетона	Масса панели, т: из мелкозернистого бетона	Спецификация арматурных и закладных изделий: Пространственный каркас — Марка	Пространственный каркас — Кол.	Петля для подъема — Марка	Петля для подъема — Кол.	Закладные изделия — Марка	Закладные изделия — Кол.	Примечание
98	ПС 12. 12. 1 – 2.70	1185	0,14	0,35	0,32	КП25	1	III	1	М1	2	
										М6	4	
99	ПС 12. 18. 1 – 2.70	1785	0,21	0,53	0,48	КП26	1					
100	ПС 6. 12. 1 – 2.70	1185	0,07	0,18	0,16	КП27	1			М1	1	
101	ПС 6. 18. 1 – 2.70	1785	0,10	0,25	0,23	КП28	1			М6	4	

Примечания см. докум. 1.432.1-34.94.1-1

Изм.	Кол.уч.	Лист	№док.	Подпись	Дата	1.432.1-34.94.1-22			
Зав. отд.		Смиловский				Панель простеночная для ширины проема 2=4,8 м	Стадия: Р	Лист:	Листов: 1
Н. контр.		Гадяева					ЦНИИПромзданий		
ГИП		Гадяева							
Зав. гр.		Кузнецова							

Инв. № подл. | Подпись и дата | Взам. инв. №

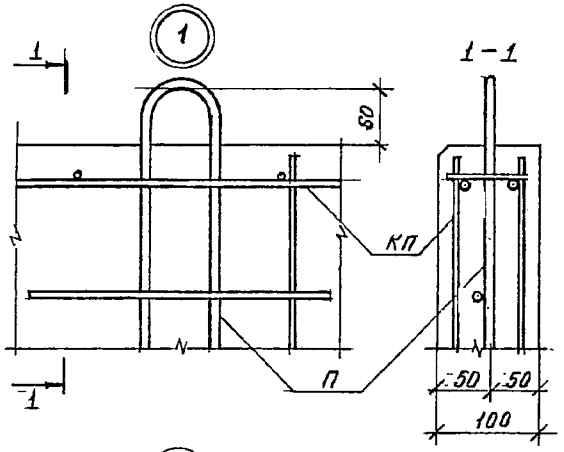

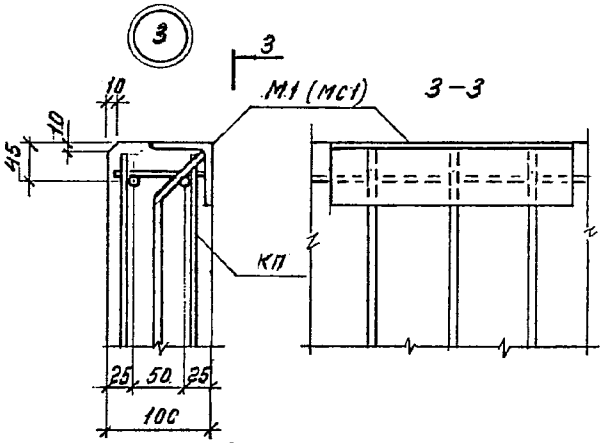

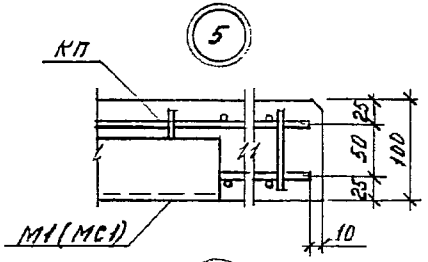

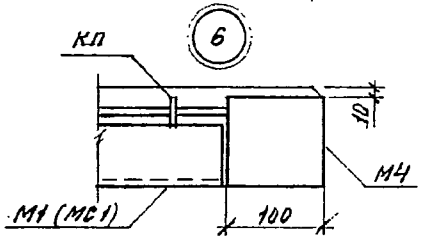

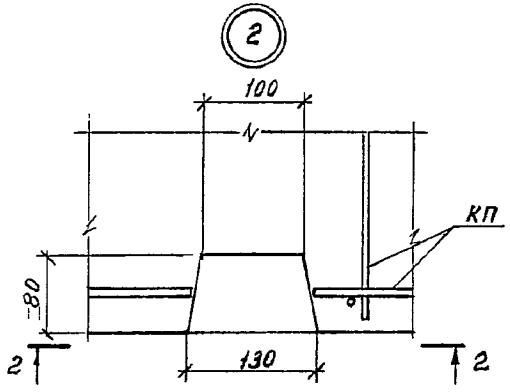

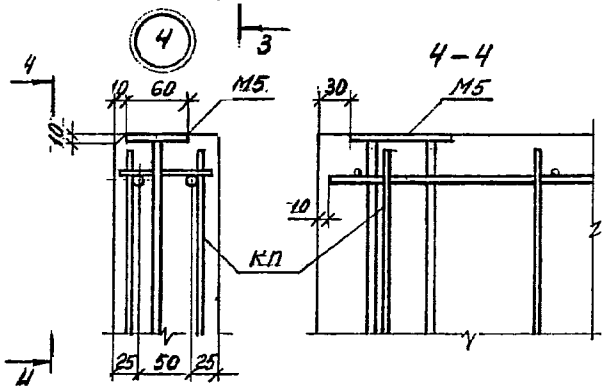

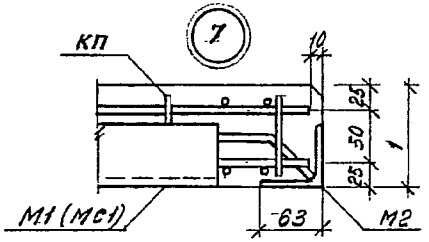

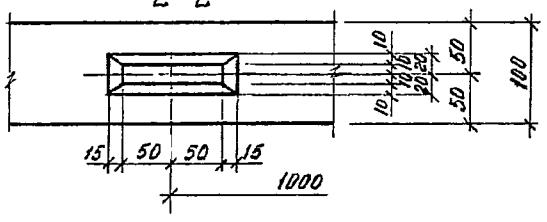

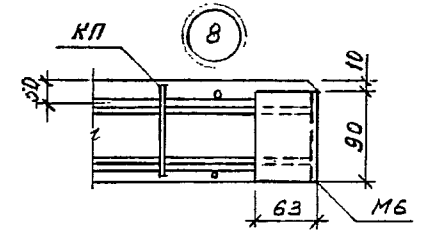

Изм.	Кол.уч.	Лист	№док.	Подпись	Дата	1.432.1-34.94.1-23		
Зав.отд.		Смиланский				Узел 1...8	Стадия	Лист	Листов
Н.контр.		Гадаева					Р		1
ГИП		Гадаева					ЦНИИПРОМЗДАНИЙ		
Зав.гр.		Кузнецова							

Инв.№ подл. | Подпись и дата | Взам.инв.№

№ п/п	Марка панели	Изделия арматурные: Арматура класса A-III ГОСТ 5781-82 ф8	ф10	ф12	Итого	A-I ГОСТ 5781-82 ф10	ф12	ф14	Итого	Bp-I ГОСТ 6727-80 ф4	ф5	Итого	Всего	Изделия закладные: Арматура класса A-III ГОСТ 5781-82 ф10	—	Прокат марки Ст3кп ГОСТ 8509-86 ∠63×63×5	—	Всего	Общий расход стали, кг
1	ПС 60.9.1-1.10	14,1	0,4	—	14,5	1,3	—	—	1,3	0,7	3,7	4,4	20,2	3,0	—	4,6	—	7,6	27,8
2	ПС 60.9.1-2.10	—	0,4	48,4	48,8	1,3	—	—	1,3	0,9	3,7	4,6	48,7	3,0	—	4,6	—	7,6	56,3
3	ПС 60.12.1-1.10	18,8	0,4	—	19,2	—	2,1	—	2,1	0,9	5,1	6,0	27,3	3,0	—	4,6	—	7,6	34,9
4	ПС 60.12.1-2.10	—	0,4	53,0	53,4	—	2,1	—	2,1	1,1	5,1	6,2	61,7	3,0	—	4,6	—	7,6	69,3
5	ПС 60.18.1-1.10	23,5	0,4	—	23,9	—	—	3,4	3,4	1,1	7,6	8,7	36,0	3,0	—	4,6	—	7,6	43,6
6	ПС 60.18.1-2.10	—	0,4	74,2	74,6	—	—	3,4	3,4	1,6	7,6	9,2	87,2	3,0	—	4,6	—	7,6	94,8
7	ПС 61.9.1-1.11	14,5	0,4	—	14,9	1,3	—	—	1,3	0,7	3,7	4,4	20,6	3,0	—	4,6	—	7,6	28,2
8	ПС 61.9.1-1.12	14,5	0,4	—	14,9	1,3	—	—	1,3	0,7	3,7	4,4	20,6	3,0	—	4,6	—	7,6	28,2
9	ПС 61.9.1-2.11	—	0,4	43,4	43,8	1,3	—	—	1,3	0,9	3,7	4,6	49,7	3,0	—	4,6	—	7,6	57,3
10	ПС 61.9.1-2.12	—	0,4	43,4	43,8	1,3	—	—	1,3	0,9	3,7	4,6	49,7	3,0	—	4,6	—	7,6	57,3
11	ПС 61.12.1-1.11	19,3	0,4	—	19,7	—	2,1	—	2,1	0,9	5,1	6,0	27,8	3,0	—	4,6	—	7,6	35,4
12	ПС 61.12.1-1.12	19,3	0,4	—	19,7	—	2,1	—	2,1	0,9	5,1	6,0	27,8	3,0	—	4,6	—	7,6	35,4
13	ПС 61.12.1-2.11	—	0,4	54,2	54,6	—	2,1	—	2,1	1,1	5,1	6,2	62,9	3,0	—	4,6	—	7,6	70,5
14	ПС 61.12.1-2.12	—	0,4	54,2	54,6	—	2,1	—	2,1	1,1	5,1	6,2	62,9	3,0	—	4,6	—	7,6	70,5
15	ПС 61.18.1-1.11	24,1	0,4	—	24,5	—	—	3,4	3,4	1,1	7,6	8,7	36,6	3,0	—	4,6	—	7,6	44,2
16	ПС 61.18.1-1.12	24,1	0,4	—	24,5	—	—	3,4	3,4	1,1	7,6	8,7	36,6	3,0	—	4,6	—	7,6	44,2
17	ПС 61.18.1-2.11	—	0,4	75,9	76,3	—	—	3,4	3,4	1,6	7,6	9,2	88,9	3,0	—	4,6	—	7,6	96,5
18	ПС 61.18.1-2.12	—	0,4	75,9	76,3	—	—	3,4	3,4	1,6	7,6	9,2	88,9	3,0	—	4,6	—	7,6	96,5
19	ПС 64.9.1-1.11	15,1	0,4	—	15,5	1,3	—	—	1,3	0,7	3,7	4,4	21,2	3,0	—	4,6	—	7,6	28,8
20	ПС 64.9.1-1.12	15,1	0,4	—	15,5	1,3	—	—	1,3	0,7	3,7	4,4	21,2	3,0	—	4,6	—	7,6	28,8
21	ПС 64.9.1-2.11	—	0,4	45,1	45,5	1,3	—	—	1,3	0,9	3,9	4,8	51,6	3,0	—	4,6		7,6	59,2
22	ПС 64.9.1-2.12	—	0,4	45,1	45,5	1,3	—	—	1,3	0,9	3,9	4,8	51,6	3,0	—	4,6		7,6	59,2
23	ПС 64.12.1-1.11	20,1	0,4	—	20,5	—	2,1	—	2,1	0,9	5,4	6,3	28,9	3,0	—	4,6	—	7,6	36,5
24	ПС 64.12.1-1.12	20,1	0,4	—	20,5	—	2,1	—	2,1	0,9	5,4	6,3	28,9	3,0	—	4,6	—	7,6	36,5

Инв. № подл. | Подпись и дата | Взам. инв. №

Изм.	Кол.уч.	Лист	N док.	Подпись	Дата
Зав. отд.		Смиланских			15.12.
Н. контр.		Гнаняева			94г.
ГИП		Гнаняева			
Зав. гр.		Кузнецова			

1.432.1-34.94.1-РС

Ведомость расхода стали

Стадия	Лист	Листов
Р	1	4

ЦНИИПРОМЗДАНИЙ

Продолжение ведомости

№ п/п	Марка панели	Изделия арматурные											Всего	Изделия закладные				Всего	Общий расход стали, кг
		Арматура класса												Арматура класса		Прокат марки			
		A-III				A-I				Bp-I				A-III		Ст3кп			
		ГОСТ 5781-82				ГОСТ 5781-82				ГОСТ 6727-80				ГОСТ 5781-82		ГОСТ 8509-86	ГОСТ 103-76*		
		ф8	ф10	ф12	Итого	ф10	ф12	ф14	Итого	ф4	ф5	Итого		ф10	—	L63×63×5	-8×90		
25	ПС 64.12.1-2.11	—	0,4	56,4	56,8	—	2,1	—	2,1	1,2	5,4	6,6	65,5	3,0	—	4,6	—	7,6	73,1
26	ПС 64.12.1-2.12	—	0,4	56,4	56,8	—	2,1	—	2,1	1,2	5,4	6,6	65,5	3,0	—	4,6	—	7,6	73,1
27	ПС 64.18.1-1.11	25,1	0,4		25,5	—	—	3,4	3,4	1,2	8,1	9,3	38,2	3,0	—	4,6	—	7,6	45,8
28	ПС 64.18.1-1.12	25,1	0,4		25,5	—	—	3,4	3,4	1,2	8,1	9,3	38,2	3,0	—	4,6	—	7,6	45,8
29	ПС 64.18.1-2.11	—	0,4	79,0	79,4	—	—	3,4	3,4	1,6	8,1	9,7	92,5	3,0	—	4,6	—	7,6	100,1
30	ПС 64.18.1-2.12	—	0,4	79,0	79,4	—	—	3,4	3,4	1,6	8,1	9,7	92,5	3,0	—	4,6	—	7,6	100,1
31	ПС 60.9.1-2.22	—	0,4	42,4	42,8	1,3	—	—	1,3	0,9	3,7	4,6	48,7	5,6	—	4,6	3,6	13,8	62,5
32	ПС 60.12.1-2.22	—	0,4	53,0	53,4	—	2,1	—	2,1	1,1	5,1	6,2	61,7	5,6	—	4,6	3,6	13,8	75,5
33	ПС 60.18.1-2.22	—	0,4	74,2	74,6	—	—	3,4	3,4	1,6	7,6	9,2	87,2	5,6	—	4,6	3,6	13,8	101,0
34	ПС 60.9.1-2.23	—	0,4	42,4	42,8	1,3	—	—	1,3	0,9	3,7	4,6	48,7	6,0	—	4,6	4,2	14,8	63,5
35	ПС 60.12.1-2.23	—	0,4	53,0	53,4	—	2,1	—	2,1	1,1	5,1	6,2	61,7	6,0	—	4,6	4,2	14,8	76,5
36	ПС 60.18.1-2.23	—	0,4	74,2	74,6	—	—	3,4	3,4	1,6	7,6	9,2	87,2	6,0	—	4,6	4,2	14,8	102,0
37	ПС 60.9.1-2.24	—	0,4	42,4	42,8	1,3	—	—	1,3	0,9	3,7	4,6	48,7	4,2	—	4,6	1,8	10,6	59,3
38	ПС 60.12.1-2.24	—	0,4	53,0	53,4	—	2,1	—	2,1	1,1	5,1	6,2	61,7	4,2	—	4,6	1,8	10,6	72,3
39	ПС 60.18.1-2.24	—	0,4	74,2	74,6	—	—	3,4	3,4	1,6	7,6	9,2	87,2	4,2	—	4,6	1,8	10,6	97,8
40	ПС 60.9.1-2.25	—	0,4	42,4	42,8	1,3	—	—	1,3	0,9	3,7	4,6	48,7	5,0	—	4,6	3,0	12,6	61,3
41	ПС 60.12.1-2.25	—	0,4	53,0	53,4	—	2,1	—	2,1	1,1	5,1	6,2	61,7	5,0	—	4,6	3,0	12,6	74,3
42	ПС 60.18.1-2.25	—	0,4	74,2	74,6	—	—	3,4	3,4	1,6	7,6	9,2	87,2	5,0	—	4,6	3,0	12,6	99,8
43	ПС 60.9.1-2.32	—	0,4	42,4	42,8	1,3	—	—	1,3	0,9	3,7	4,6	48,7	5,6	-	4,6	3,6	13,8	62,5
44	ПС 60.12.1-2.32	—	0,4	53,0	53,4	—	2,1	—	2,1	1,1	5,1	6,2	61,7	5,6	—	4,6	3,6	13,8	75,5
45	ПС 60.18.1-2.32	—	0,4	74,2	74,6	—	—	3,4	3,4	1,6	7,6	9,2	87,2	5,6	—	4,6	3,6	13,8	101,0
46	ПС 60.9.1-2.33	—	0,4	42,4	42,8	1,3	—	—	1,3	0,9	3,7	4,6	48,7	6,0	—	4,6	4,2	14,8	63,5
47	ПС 60.12.1-2.33	—	0,4	53,0	53,4	—	2,1	—	2,1	1,1	5,1	6,2	61,7	6,0	—	4,6	4,2	14,8	76,5
48	ПС 60.18.1-2.33	—	0,4	74,2	74,6	—	—	3,4	3,4	1,6	7,6	9,2	87,2	6,0	—	4,6	4,2	14,8	102,0
49	ПС 60.9.1-2.34	—	0,4	42,4	42,8	1,3	—	—	1,3	0,9	3,7	4,6	48,7	4,2	—	4,6	1,8	10,6	59,3
50	ПС 60.12.1-2.34	—	0,4	53,0	53,4	—	2,1		2,1	1,1	5,1	6,2	61,7	4,2	-	4,6	1,8	10,6	72,3
51	ПС 60.18.1-2.34	—	0,4	74,2	74,6	—	—	3,4	3,4	1,6	7,6	9,2	87,2	4,2	—	4,6	1,8	10,6	97,8

Инв. № подл. | Подп. и дата | Взам. инв. №

Продолжение ведомости

№ п/п	Марки панели	Изделия арматурные											Всего	Изделия закладные					Общий расход стали, кг
		Арматура класса												Арматура класса	Прокат марки				
		А-III				А-I				Вр-I				А-III	Ст3кп				
		ГОСТ 5781-82				ГОСТ 5781-82				ГОСТ 6727-80*				ГОСТ 5781-82*	ГОСТ 8509-86	ГОСТ 103-76*			
		Ф8	Ф10	Ф12	Итого	Ф10	Ф12	Ф14	Итого	Ф4	Ф5	Итого		Ф10	L63×63×5	-8×90			
52	ПС 60.9.1-2.35	—	0,4	42,4	42,8	1,3	—	—	1,3	0,9	3,7	4,6	48,7	5,0	—	4,6	3,0	12,6	61,3
53	ПС 60.12.1-2.35	—	0,4	53,0	53,4	—	2,1	—	2,1	1,1	5,1	6,2	61,7	5,0	—	4,6	3,0	12,6	74,3
54	ПС 60.18.1-2.35	—	0,4	74,2	74,6	—	—	3,4	3,4	1,6	7,6	9,2	87,2	5,0	—	4,6	3,0	12,6	99,8
55	ПС 60.9.1-2.42	—	0,4	42,4	42,8	1,3	—	—	1,3	0,9	3,7	4,6	48,7	8,2	—	4,6	7,2	20,0	68,7
56	ПС 60.12.1-2.42	—	0,4	53,0	53,4	—	2,1	—	2,1	1,1	5,1	6,2	61,7	8,2	—	4,6	7,2	20,0	81,7
57	ПС 60.18.1-2.43	—	0,4	74,2	74,6	—	—	3,4	3,4	1,6	7,6	9,2	87,2	8,2	—	4,6	7,2	20,0	107,2
58	ПС 60.9.1-2.43	—	0,4	42,4	42,8	1,3	—	—	1,3	0,9	3,7	4,6	48,7	9,0	—	4,6	8,4	22,0	70,7
59	ПС 60.12.1-2.43	—	0,4	53,0	53,4	—	2,1	—	2,1	1,1	5,1	6,2	61,7	9,0	—	4,6	8,4	22,0	83,7
60	ПС 60.18.1-2.43	—	0,4	74,2	74,6	—	—	3,4	3,4	1,6	7,6	9,2	87,2	9,0	—	4,6	8,4	22,0	109,2
61	ПС 60.9.1-2 44	—	0,4	42,4	42,8	1,3	—	—	1,3	0,9	3,7	4,6	48,7	5,4	—	4,6	3,6	13,6	62,3
62	ПС 60.12.1-2.44	—	0,4	53,0	53,4	—	2,1	—	2,1	1,1	5,1	6,2	61,7	5,4	—	4,6	3,6	13,6	75,3
63	ПС 60.18.1-2.44	—	0,4	74,2	74,6	—	—	3,4	3,4	1,6	7,6	9,2	87,2	5,4	—	4,6	3,6	13,6	100,8
64	ПС 60.9.1-2.45	—	0,4	42,4	42,8	1,3	—	—	1,3	0,9	3,7	4,6	48,7	7,0	—	4,6	6,0	17,6	66,3
65	ПС 60.12.1-2.45	—	0,4	53,0	53,4	—	2,1	—	2,1	1,1	5,1	6,2	61,7	7,0	—	4,6	6,0	17,6	79,3
66	ПС 60.18.1-2.45	—	0,4	74,2	74,6	—	—	3,4	3,4	1,6	7,6	9,2	87,2	7,0	—	4,6	6,0	17,6	104,8
67	ПС 60.9.1-1.50	14,1	0,4	-	14,5	1,3	—	—	1,3	0,7	3,7	4,4	20,2	4,5	—	8,0	—	12,5	32,7
68	ПС 60.9.1-2.50	—	0,4	42,4	42,8	1,3	—	—	1,3	0,9	3,7	4,6	48,7	4,5	—	8,0	—	12,5	61,2
69	ПС 60.12.1-1.50	18,8	0,4	-	19,2	—	2,1	—	2,1	0,9	5,1	6,0	27,3	4,5	—	8,0	—	12,5	39,8
70	ПС 60.12.1-2.50	—	0,4	53,0	53,4	—	2,1	—	2,1	1,1	5,1	6,2	61,7	4,5	—	8,0	—	12,5	74,2
71	ПС 60.9.1-2.52	—	0,4	42,4	42,8	1,3	—	—	1,3	0,9	3,7	4,6	48,7	7,1	—	8,0	3,6	18,7	67,4
72	ПС 60.12.1-2.52	—	0,4	53,0	53,4	—	2,1	—	2,1	1,1	5,1	6,2	61,7	7,1	—	8,0	3,6	18,7	80,4
73	ПС 60.9.1-2.53	—	0,4	42,4	42,8	1,3	—	—	1,3	0,9	3,7	4,6	48,7	7,5	—	8,0	4,2	19,7	68,4
74	ПС 60.12.1-2.53	—	0,4	53,0	53,4	—	2,1	—	2,1	1,1	5,1	6,2	61,7	7,5	—	8,0	4,2	19,7	81,4
75	ПС 60.9.1-2.54	—	0,4	42,4	42,8	1,3	—	—	1,3	0,9	3,7	4,6	48,7	5,7	—	8,0	1,8	15,5	64,2
76	ПС 60.12.1-2.54	—	0,4	53,0	53,4	—	2,1	—	2,1	1,1	5,1	6,2	61,7	5,7	—	8,0	1,8	15,5	77,2
77	ПС 60.9.1-2.55	—	0,4	42,4	42,8	1,3	—	—	1,3	0,9	3,7	4,6	48,7	6,5	—	8,0	3,0	17,5	66,2
78	ПС 60.12.1-2.55	—	0,4	53,0	53,4	—	2,1	—	2,1	1,1	5,1	6,2	61,7	6,5	—	8,0	3,0	17,5	79,2

Инв. № подл. | Подпись и дата | Взам. инв. №

Продолжение ведомости

№ п/п	Марка панели	Изделия арматурные. Арматура класса A-III ГОСТ 5781-82* ф8	A-III ГОСТ 5781-82* ф10	A-III ГОСТ 5781-82* ф12	A-III ГОСТ 5781-82* Итого	A-I ГОСТ 5781-82* ф8	A-I ГОСТ 5781-82* ф10	A-I ГОСТ 5781-82* ф12	A-I ГОСТ 5781-82* ф14	A-I ГОСТ 5781-82* Итого	Вр-I ГОСТ 6727-80* ф4	Вр-I ГОСТ 6727-80* ф5	Вр-I ГОСТ 6727-80* Итого	Всего	Изделия закладные. Арматура класса A-III ГОСТ 5781-82* ф10	A-III ГОСТ 5781-82* —	Прокат марки Ст3кп ГОСТ 8509-86 L63×63×5	Ст3кп ГОСТ 103-76 -8×90	Ст3кп ГОСТ 103-76 -6×60	Всего	Общий расход стали, кг
79	ПС 60.12.1-2.60	–	0,4	53,0	53,4	–	–	2,1	–	2,1	1,1	5,1	6,2	61,7	3,0	–	2,3	–	1,5	6,8	68,5
80	ПС 60.15.1-2.60	–	0,4	63,6	64,0	–	–	–	3,4	3,4	1,3	6,5	7,8	75,2	3,0	–	2,3	–	1,5	6,8	82,0
81	ПС 60.18.1-2.60	–	0,4	74,2	74,6	–	–	–	3,4	3,4	1,6	7,6	9,2	87,2	3,0	–	2,3	–	1,5	6,8	94,0
82	ПС 60.12.1-2.62	–	0,4	53,0	53,4	–	–	2,1	–	2,1	1,1	5,1	6,2	61,7	5,6	–	2,3	3,6	1,5	13,0	74,7
83	ПС 60.15.1-2.62	–	0,4	63,6	64,0	–	–	–	3,4	3,4	1,3	6,5	7,8	75,2	5,6	–	2,3	3,6	1,5	13,0	88,2
84	ПС 60.18.1-2.62	–	0,4	74,2	74,6	–	–	–	3,4	3,4	1,6	7,6	9,2	87,2	5,6	–	2,3	3,6	1,5	13,0	100,2
85	ПС 60.12.1-2.63	–	0,4	53,0	53,4	–	–	2,1	–	2,1	1,1	5,1	6,2	61,7	6,0	–	2,3	4,2	1,5	14,0	75,4
86	ПС 60.15.1-2.63	–	0,4	63,6	64,0	–	–	–	3,4	3,4	1,3	6,5	7,8	75,2	6,0	–	2,3	4,2	1,5	14,0	89,2
87	ПС 60.18.1-2,63	–	0,4	74,2	74,6	–	–		3,4	3,4	1,6	7,6	9,2	87,2	6,0	–	2,3	4,2	1,5	14,0	101,2
88	ПС 60.12.1-2.64	–	0,4	53,0	53,4	–	–	2,1	–	2,1	1,1	5,1	6,2	61,7	4,2	–	2,3	1,8	1,5	9,8	71,5
89	ПС 60.15.1-2.64	–	0,4	63,6	64,0	–	–	–	3,4	3,4	1,3	6,5	7,8	75,2	4,2	–	2,3	1,8	1,5	9,8	85,0
90	ПС 60.18.1-2.64	–	0,4	74,2	74,6	–	–	–	3,4	3,4	1,6	7,6	9,2	87,2	4,2	–	2,3	1,8	1,5	9,8	97,0
91	ПС 60.12.1-2.65	–	0,4	53,0	53,4	–	–	2,1	–	2,1	1,1	5,1	6,2	61,7	5,0	–	2,3	3,0	1,5	11,8	73,5
92	ПС 60.15.1-2.65	–	0,4	63,6	64,0	–	–	–	3,4	3,4	1,3	6,5	7,8	75,2	5,0	–	2,3	3,0	1,5	11,8	87,0
93	ПС 60.18.1-2.65	–	0,4	74,2	74,6	–	–	–	3,4	3,4	1,6	7,6	9,2	87,2	5,0	–	2,3	3,0	1,5	11,8	99,0
94	ПС 30.12.1-2.70	9,4	0,4	–	9,8	–	1,3	–	–	1,3	0,5	2,9	3,4	14,5	3,3	–	4,0	–	–	7,3	21,8
95	ПС 30.18.1-2.70	11,7	0,4	–	12,1	–	1,3	–	–	1,3	0,6	4,3	4,9	18,3	3,3	–	4,0	–	–	7,3	25,6
96	ПС 15.12.1-2.70	–	0,4	–	0,4	0,8	–	–	–	0,8	0,3	3,6	3,9	5,1	2,6	–	2,9	–	–	5,5	10,6
97	ПС 15.18.1-2.70	–	0,4	–	0,4	–	1,3	–	–	1,3	0,4	5,0	5,4	7,1	2,6	–	2,9	–	–	5,5	12,6
98	ПС 12.12.1-2.70	–	0,4	–	0,4	0,8	–	–	–	0,8	0,3	3,0	3,3	4,5	3,3	–	4,0	–	–	7,3	11,8
99	ПС 12.18.1-2.70	–	0,4	–	0,4	0,8	–	–	–	0,8	0,3	4,0	4,3	5,5	3,3	–	4,0	–	–	7,3	12,8
100	ПС 6.12.1-2.70	–	0,4	–	0,4	0,8	–	–	–	0,8	0,2	2,2	2,4	3,6	2,6	–	2,9	–	–	5,5	9,1
101	ПС 6 18.1-2.70	–	0,4	–	0,4	0,8	–	–	–	0,8	0,2	3,1	3,3	4,5	2,6		2,9	–	–	5,5	10,0

Инв. № подл. | Подпись и дата | Взам. инв. №

gost.e-ecolog.ru