ТИПОВЫЕ СТРОИТЕЛЬНЫЕ КОНСТРУКЦИИ, ИЗДЕЛИЯ И УЗЛЫ

СЕРИЯ 1.432.1-26

ЖЕЛЕЗОБЕТОННЫЕ ТРЕХСЛОЙНЫЕ СТЕНОВЫЕ ПАНЕЛИ ДЛИНОЙ 6м НА ГИБКИХ СВЯЗЯХ, ИЗГОТАВЛИВАЕМЫЕ „ЛИЦОМ ВНИЗ" ДЛЯ ПРОИЗВОДСТВЕННЫХ ЗДАНИЙ ПРОМЫШЛЕННЫХ ПРЕДПРИЯТИЙ

выпуск 3

узлы сопряжения окон, дверей и ворот с панелями

рабочие чертежи

gost.e-ecolog.ru

ТИПОВЫЕ СТРОИТЕЛЬНЫЕ КОНСТРУКЦИИ, ИЗДЕЛИЯ И УЗЛЫ

СЕРИЯ 1.432.1-26

ЖЕЛЕЗОБЕТОННЫЕ ТРЕХСЛОЙНЫЕ СТЕНОВЫЕ ПАНЕЛИ ДЛИНОЙ 6м НА ГИБКИХ СВЯЗЯХ, ИЗГОТАВЛИВАЕМЫЕ „ЛИЦОМ ВНИЗ" ДЛЯ ПРОИЗВОДСТВЕННЫХ ЗДАНИЙ ПРОМЫШЛЕННЫХ ПРЕДПРИЯТИЙ

Выпуск 3

Узлы сопряжения окон, дверей и ворот с панелями

Рабочие чертежи

РАЗРАБОТАНЫ

ЦНИИПРОМЗДАНИЙ

Зам. директора института С.М.Гликин

Зав. отд. стен Г.М.Смилянский

Гл. арх. проекта И.Т.Гузеева

Утверждены Главпроектом Госстроя России, письмо от 30.08.93 N 9-3-3/187

Введены в действие АП ЦНИИпромзданий с 01.03.94. Приказ от 25.10.93 № 60.

Срок действия до 1 ноября 1997г.

Обозначение документа	Наименование	Стр.
1.432.1-26.3-ТО	Техническое описание	4
1.432.1-26.3-1	Фрагмент фасада 1...6. Схемы расположения элементов крепления деревянных окон по ГОСТ 12506-81	7
1.432.1-26.3-2	Узел 1...3. Устройство горизонтальных стыков деревянных окон с панелями	13
1.432.1-26.3-3	Узел 4... 18. Крепление деревянных окон к панелям	15
1.432.1-26.3-4	Узел 19...26. Устройство вертикальных стыков деревянных окон с панелями	21
1.432.1-26.3-5	Фрагмент фасада 7... 11. Схемы расположения элементов крепления стальных окон по серии 1.436.3-21	25
1.432.1-26.3-6	Узел 27...29. Устройство горизонтальных стыков окон с одинарными переплетами по серии 1.436.3-21	30
1.432.1-26.3-7	Узел 30... 40. Крепление окон с одинарными переплетами по серии 1.436.3-21	32
1.432.1-26.3-8	Узел 41; 42. Устройство вертикальных стыков окон с одинарными переплетами по серии 1.436.3-21	38
1.432.1-26.3-9	Узел 43... 45. Устройство горизонтальных стыков окон с одинарными переплетами по серии 1.436.3-21	39
1.432.1-26.3-10	Узел 46... 53. Крепление окон с раздельными переплетами по серии 1.436.3-21	41

				1.432.1-26.3			
Зав. отд.	Стилянский			Содержание	Стадия	Лист	Листов
Н. контр.	Гузеева				Р	1	2
Зав. гр.	Власова				ЦНИИПРОМЗДАНИЙ		
Инж.	Ильина						

Инв. № подл. | Подпись и дата | Взам. инв. №

Обозначение документа	Наименование	Стр.
1.432.1-26.3-11	Узел 54. Устройство вертикальных стыков с раздельными переплетами по серии 1.436.3-21 с панелями	45
1.432.1-26.3-12	Узел 55. Устройство вертикальных стыков окон с раздельными переплетами по серии 1.436.3-21	46
1.432.1-26.3-13	Фрагмент фасада 12; 13. Схемы расположения элементов крепления дверей по ГОСТ 24698-81	47
1.432.1-26.3-14	Узел 56 ... 60. Сопряжение дверей по ГОСТ 24698-81 с панелями	48
1.432.1-26.3-15	Фрагмент фасада 14 ... 19. с воротами по серии 1.435.2-20; 1.435.3-27; 1.435.9-26	50
1.432.1-26.3-16	Узел 61 ... 67. Сопряжение ворот по серии 1.435.2-20; 1.435.3-27; 1.435.3-26 с панелями	52
1.432.1-26.3-17	Кронштейн МС1 ... МС3; Костыль МС4	61
1.432.1-26.3-18	Слив С1; Нащельник Н1 ... Н3; Заглушка Г1	62

Инв. № подл. | Подпись и дата | Взам. инв. №

1. Общая часть.

1.1. Выпуск 3 включает рабочие чертежи узлов сопряжения окон, дверей и ворот с панелями данной серии (вып. 0; 1; 2) и серии 1.432.1-21 „Железобетонные трехслойные стеновые панели длиной 6м для отапливаемых производственных зданий с высокой влажностью и агрессивной средой." Узлы разработаны применительно к следующим изделиям:

„Окна деревянные для производственных зданий," ГОСТ 12506-81;

„Окна с переплетами из гнутосварных стальных профилей и механизмы открывания," серия 1.436.3-21;

„Ворота раздвижные с механизированным открыванием с полотном из различных материалов," серия 1.435.9-26;

„Ворота откатные с применением гнутых профилей из тонколистовой стали с механизированным открыванием," серия 1.435.3-27;

„Ворота распашные для районов с температурой наружного воздуха ниже минус 40°С," серия 1.435.2-28;

„Двери деревянные наружные для жилых и общественных зданий ГОСТ 24698-81.

1.2. Настоящий выпуск содержит фрагменты фасадов с окнами, дверями и воротами и схемы расположения элементов крепления. Выполнены фрагменты фасадов с окнами шириной 1,8; 3,0; 4,8; 6,0 м и ленточным остеклением, высотой в один и несколько ярусов, в рядовых осях, у температурного шва и в углу здания.

1.3. Узлы разработаны с учетом их применения при строительстве зданий в несейсмических районах и районах с расчетной сейсмичностью до 9 баллов. В районах с сейсмичностью более 7 баллов применяются окна шириной только 6,0 м и ленточным остеклением с расположением сейсмического горизонтального пояса по верху оконных проемов и над панелями-перемычками над воротными или дверными проемами.

1.4. При решении стены с окнами, воротами и дверями были использованы типовые простенки по номенклатуре серии 1.432.1-21 и 1.432.1-26, их крепление в стене принято по серии 1.432.1-21, выпуск 3. При решении стены с деревянной дверью необходимо предусмотреть дополнительные закладные изделия в панели-перемычке в соответствии с их разбивкой на схеме расположения элементов крепления (док.-13).

Крепление окон, ворот и дверей выполнено из условия, что все нагрузки передаются на внутренний несущий слой панели, в котором расположены закладные изделия.

1.5. В стенах с окном шириной 3,0 м при многоярусных окнах, у температурного шва, в углу здания и у глухого участка стены, где простенки имеют несимметричное крепление к колонне, ставится вертикальная стойка, которая крепится к надоконной и подоконной панелям, к ней закрепляются простенки и ветровые ригели окна.

				1.432.1-26.3-ТО			
Зав. отд.	Смилянский			Техническое описание	Стадия	Лист	Листов
Н. контр.	Гузеева				Р	1	3
Гл. ад. пр.	Гузеева				ЦНИИПРОМЗДАНИЙ		
Зав. гр.	Власова						

Инв. № подл. | Подпись и дата | Взам. инв. №

1.6. После установки и крепления оконных переплетов, дверных коробок, швы должны быть уплотнены и герметизированы с помощью теплоизоляционных материалов и мастик. Для защиты шва от влаги устанавливаются сливы, нащельники; на цоколе под окном со стороны помещения устанавливается подоконник.

1.7. В качестве теплоизоляционного материала применять уплотняющие резиновые пористые прокладки марки ПРП-60 (ГОСТ 19177-81). Для теплоизоляции стыков может быть использована плита минераловатная марки П125 (ГОСТ 9573-82), обернутая в полиэтиленовую пленку или прокладки пенополиэтиленовые уплотняющие марки „Вилатерм-ст" (ТУ 6-05-221-812-86).

1.8. Герметизация стыков мастикой изнутри выполнена для помещений с влажным и мокрым режимом. Для помещений с нормальным режимом герметизация мастикой выполняется с наружной стороны стены.

При герметизации стыков необходимо соблюдать указания (по воздухо-воздухо- и теплоизоляции стыков наружных стен) СНиП 3.03.01-87 „Несущие ограждающие конструкции", СНиП 3.04.01-87 „Изоляционные и отделочные покрытия".

1.9. Способы защиты деревянных и стальных конструкций от коррозии следует принимать с учетом условий возведения и эксплуатации, в соответствии с требованиями СНиП 2.03.11-85 „Защита строительных конструкций от коррозии", разделы 3 и 5.

2. Окна деревянные.

2.1. Окна с деревянными переплетами по ГОСТ 12506-81 серии „Н" следует применять только в одноэтажных зданиях, а окна серии „В" - в одно- и многоэтажных зданиях. Для заполнения проемов высотой более 1,8 м и шириной 3,0 м должны применяться переплеты с шириной коробки 124 мм.

2.2. Деревянные переплеты независимо от ширины и высоты крепятся шурупами к деревянным пробкам в боковых гранях панелей, за исключением зон у температурного шва и угла здания, где сверху и снизу переплеты крепятся уголками к закладным изделиям в панелях (кроме окна шириной 1,8 м).

2.3. При одностворчатых окнах шириной 4,8; 6,0 м и ленточном остеклении переплеты шириной 2,4 и 3,0 м соединяются между собой через вертикальный брусок шурупами.

2.4. При многостворчатых окнах шириной 4,8 м (только для серии „В"); 6,0 м и ленточном остеклении переплеты шириной 2,4 и 3,0 м соединяются между собой через вертикальный импост, который крепится к надоконной и подоконной панели; горизонтальные обвязки стенных переплетов также соединяют между собой гвоздями через прокладки.

2.5. Подбор сечений деревянных импостов в зависимости от величины нормативной ветровой нагрузки, высоты и ширины проема дан в таблице на листе 3.

Инв. № подл. | Подпись и дата | Взам. инв. №

2.6. Установка кронштейнов, прокладок, пробок, уголков, упоров и импоста выполняется в соответствии с их разбивкой на схемах расположения элементов крепления окон.

2.7. Подбор сечения деревянных импостов

Высота проема, мм	Ширина проема, мм	Нормативная ветровая нагрузка; кгс/м²			
		до 35	35...55	56...70	70...85
≤ 3000	4800	50×150	50×150	50×180	50×180
	6000				
3600	4800	50×150	50×180	50×200	50×200
	6000				
4200	4800	50×180	50×180	50×200	—
	6000		50×200	—	—

1) Импост изготовляется из бруска по ГОСТ 8486-86*Е (пиломатериалы хв. порода 2 сорт).
2) Сечение импоста при ширине проема 4,8 м дано только для окон серии „В".

3. Окна стальные.

3.1. При установке окон из стальных переплетов по серии 1.436.3-21 шириной 3,0; 4,8 и 6,0 м в несколько ярусов опирание верхнего яруса на нижний осуществляется через ветровой ригель окна, который крепится к закладным изделиям на боковой грани простенков или на колоннах. Оконные стальные переплеты устанавливаются на подоконную панель через опоры (сухари) и кронштейны МС1...МС3. К панели-перемычке переплет закрепляется через планки М6, которые привариваются к ее закладным изделиям. Ветровые ригели окна, крепежные изделия, сливы разработаны в выпусках 1 и 2 серии окон 1.436.3-21.

3.2. Максимальная высота окна из стальных переплетов определена по их несущей способности и не должна превышать 7,2 м.

Инв. № подл. | Подпись и дата | Взам. инв. №

Фрагмент фасада 1 с окнам шириной 1,8 м

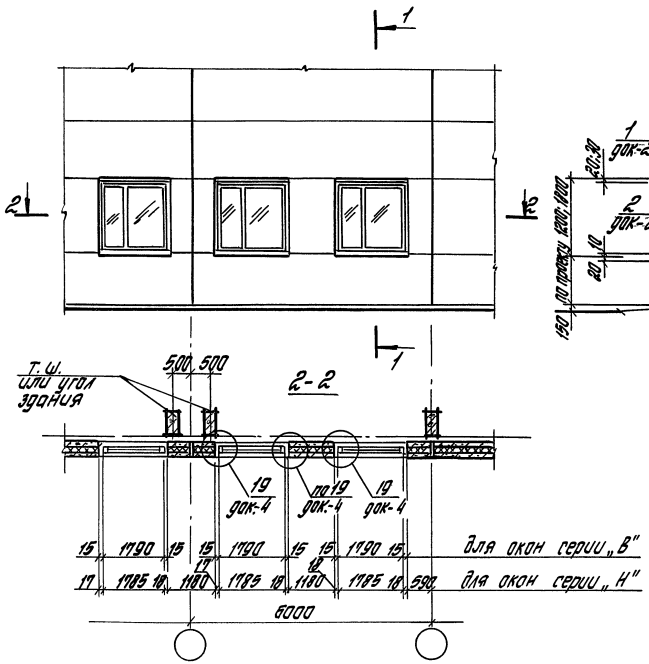

Схема расположения элементов крепления окон фрагменту фасада 1

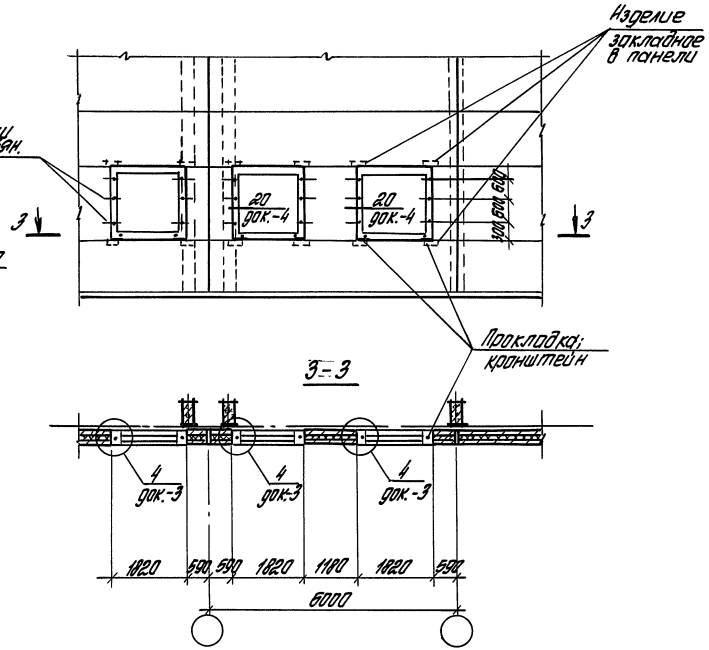

				1.432.1-26.3-1		
Зав. отд.	Стиланский			Фрагмент фасада 1...6. Схемы расположения элементов крепления деревянных окон по ГОСТ 12506-81	Стадия	Лист	Листов
Н. контр.	Гузеева				Р	1	6
Зав. гл.	Власова				ЦНИИПРОМЗДАНИЙ		
ННж.	Ильина						

Инв. № подл. | Подпись и дата | Взам. инв. №

Фрагмент фасада 2 с окном шириной 3,0 м

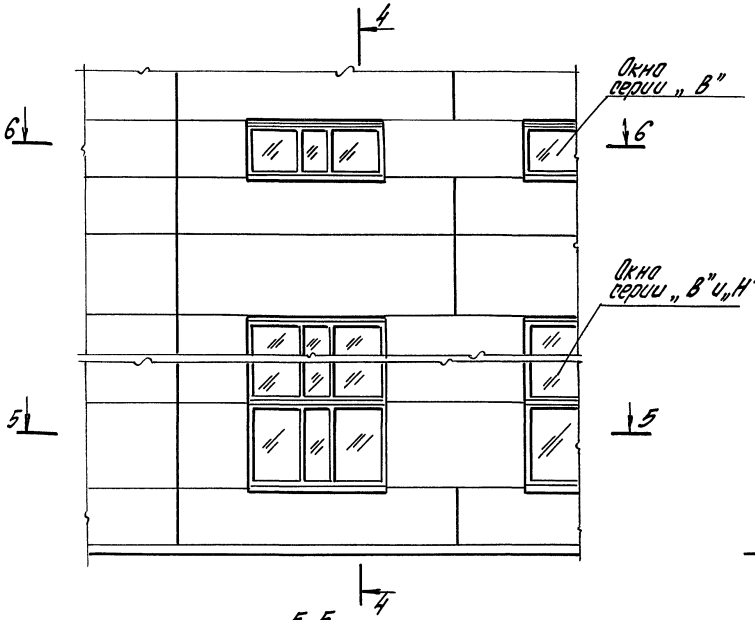

4-4

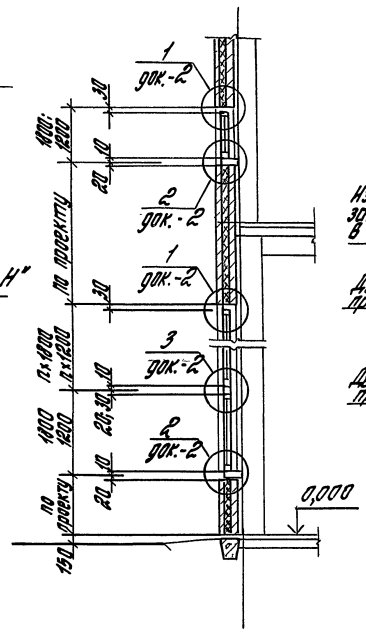

Схема расположения элементов крепления окон к фрагменту фасада 2

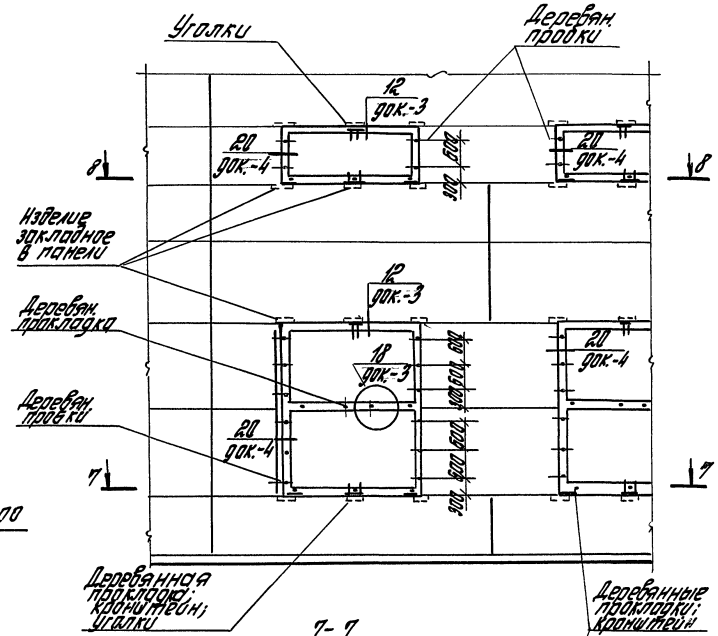

5-5

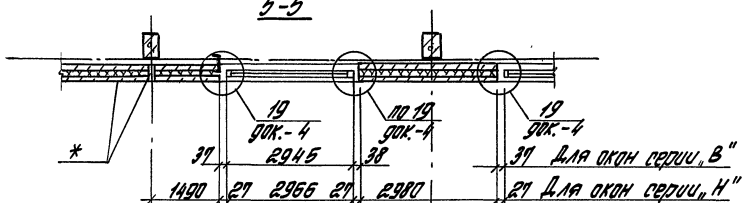

6-6

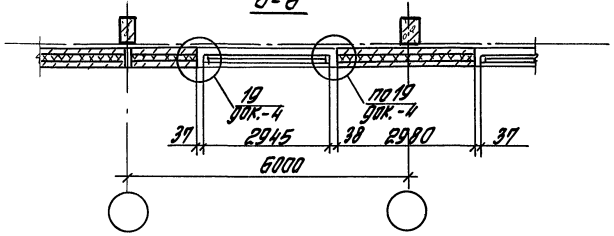

* Глухой участок стены, или температурный шов, или угол здания

7-7

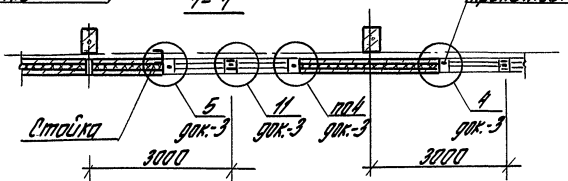

8-8

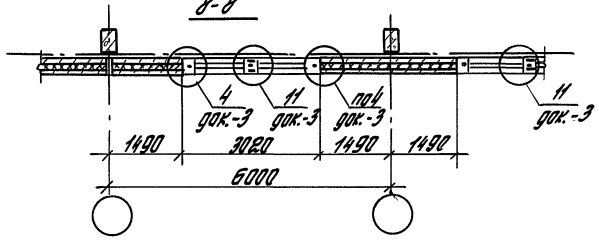

Инв. № подл.	Подпись и дата	Взам. инв. №

1.432.1-26.3-1

Лист 2

Фрагмент фасада 3 с окном серии „В" шириной 4,8 м

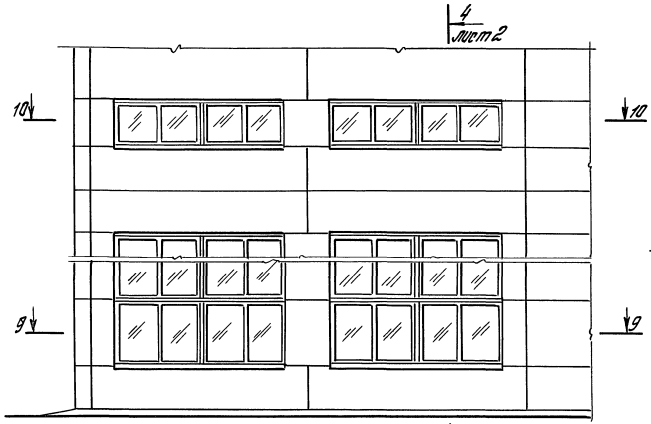

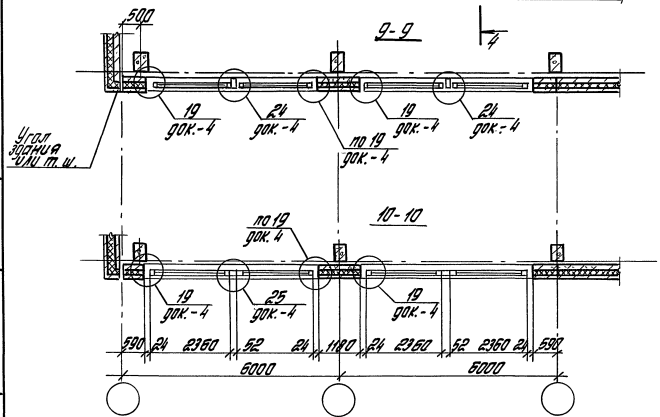

Схема расположения элементов крепления окон к фрагменту фасада 3

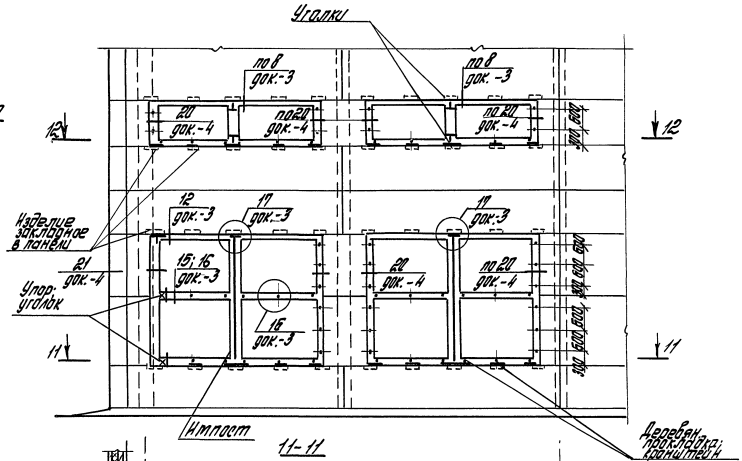

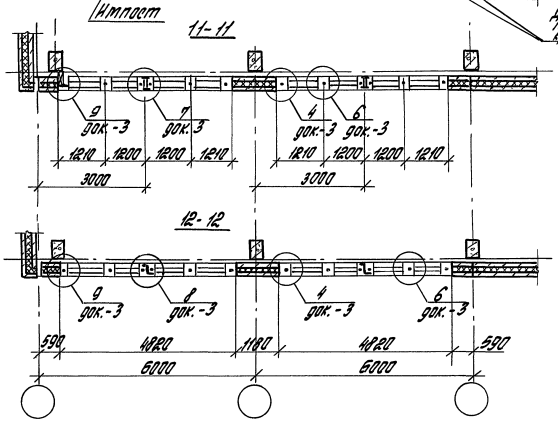

1.432.1-26.3-1

Лист 3

Инв. № подл. | Подпись и дата | Взам. инв. №

Фрагмент фасада 4 с окном серии „Н" шириной 4,8м

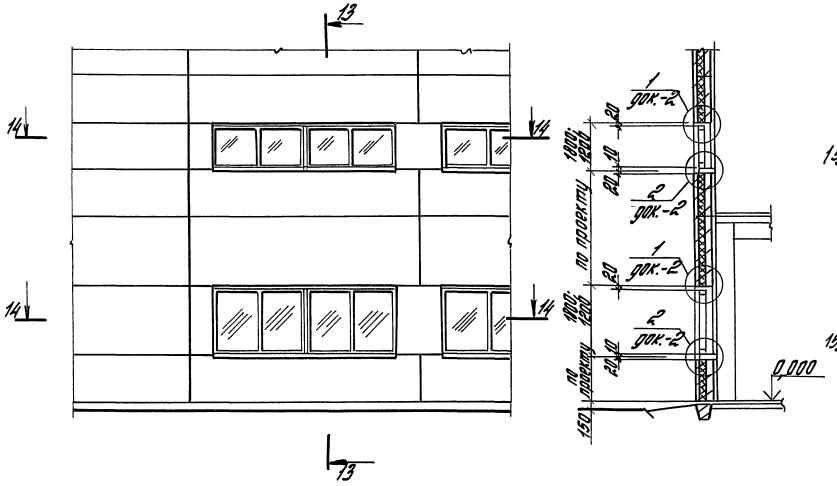

Схема расположения элементов крепления окон к фрагменту фасада 4

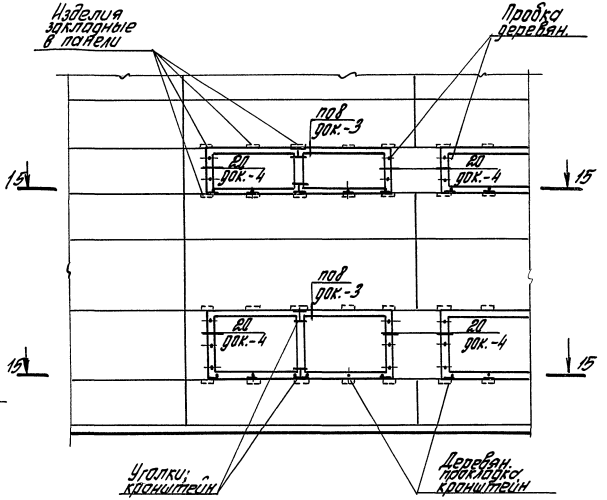

14-14

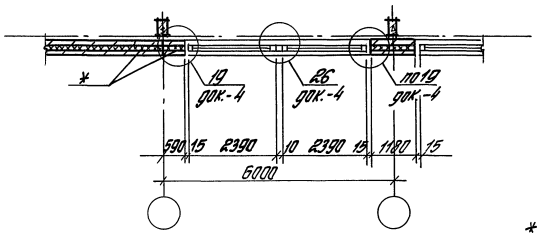

15-15

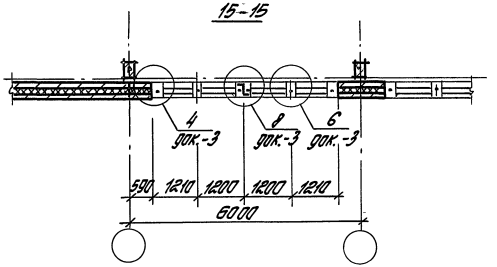

* Глухой участок стены или температурный шов или угол здания

Фрагмент фасада 5 с окном шириной 6,0 м

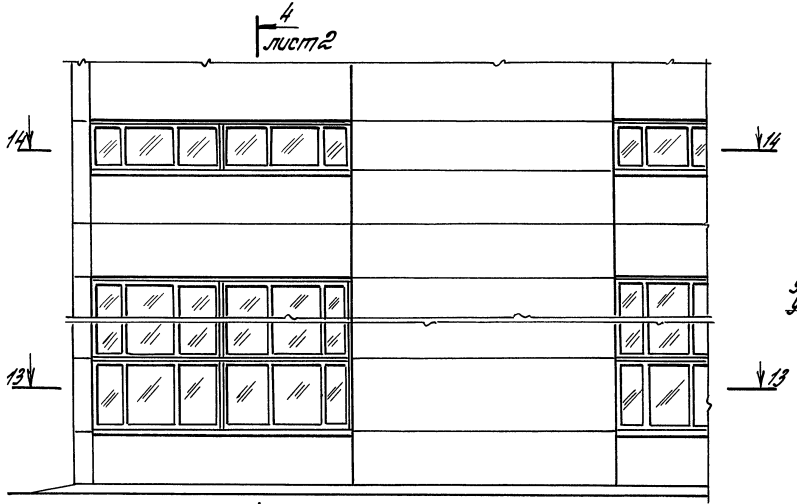

Схема расположения элементов крепления окон к фрагменту фасада 5

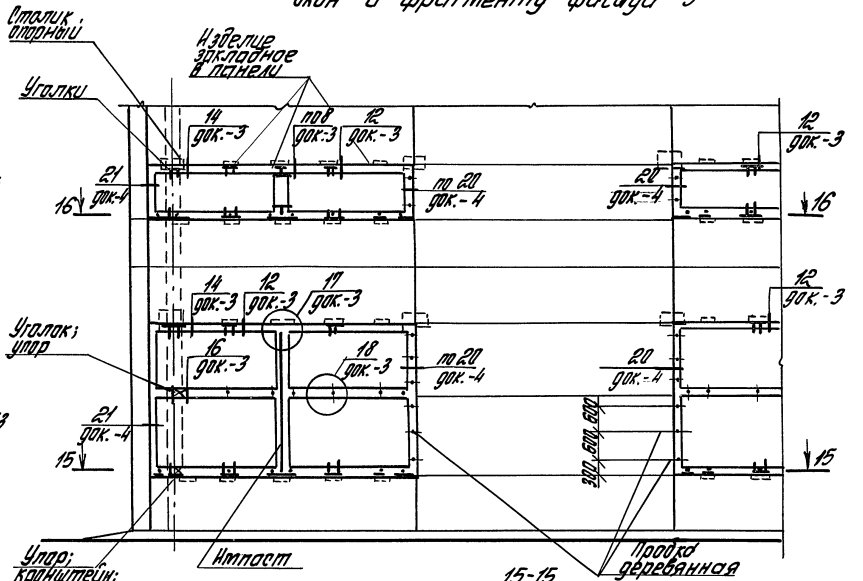

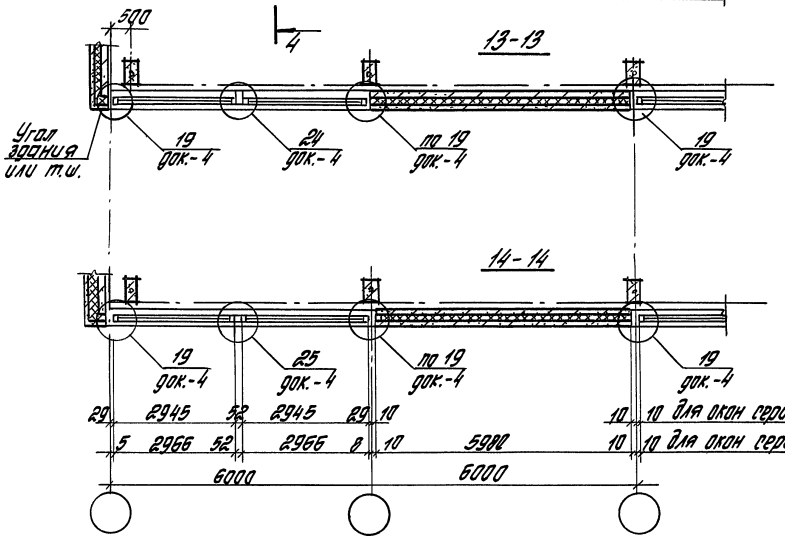

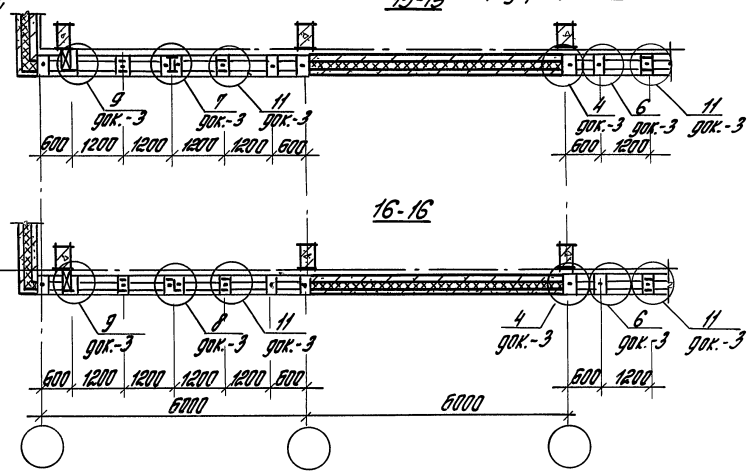

1.432.1-26.3-1

Лист 5

Инв. № подл. | Подпись и дата | Взам. инв. №

Фрагмент фасада 6 с окном ленточного остекления

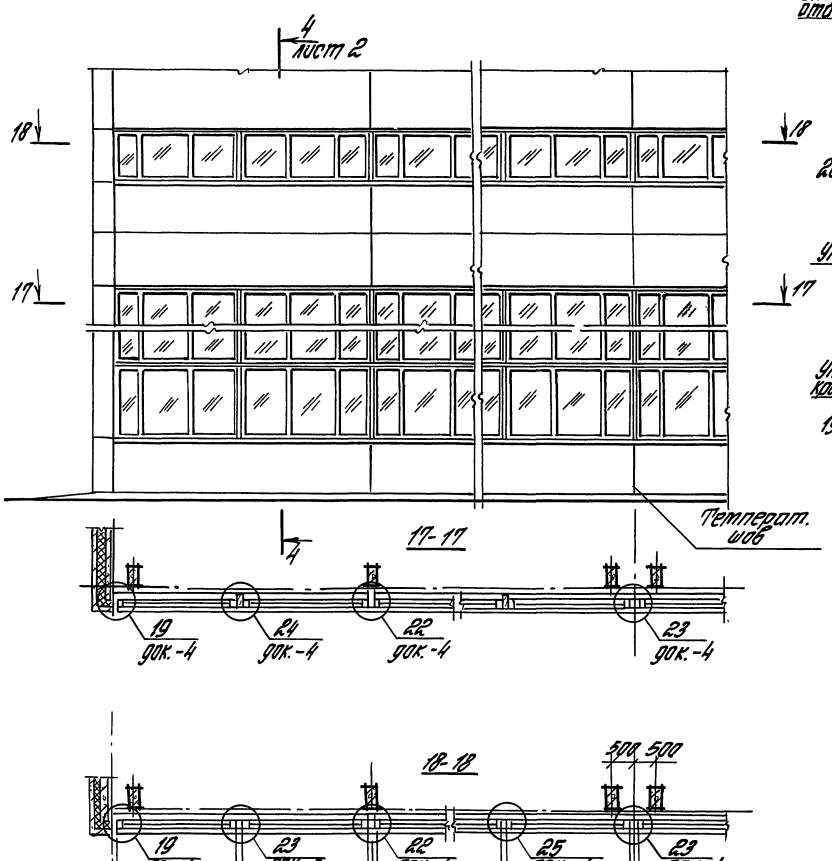

Схема расположения элементов крепления окон к фрагменту фасада 6

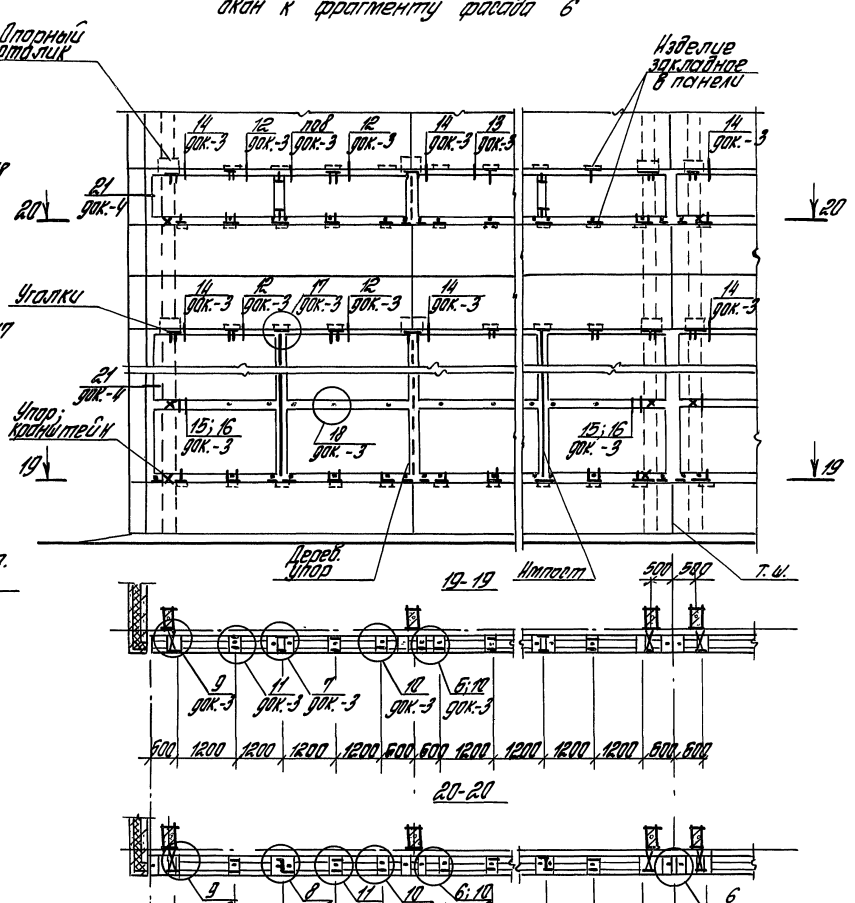

Инв.№ подл. | Подпись и дата | Взам. инв.№

1 Рис. 1

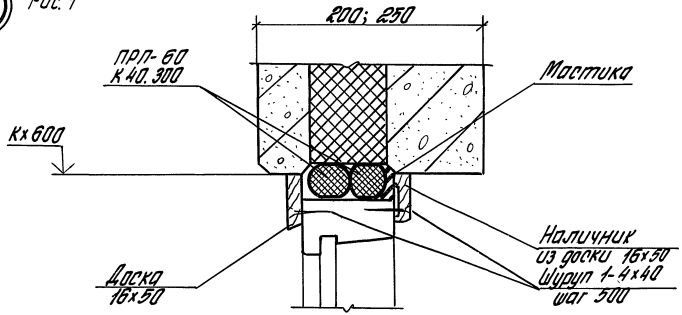

1 Рис. 2

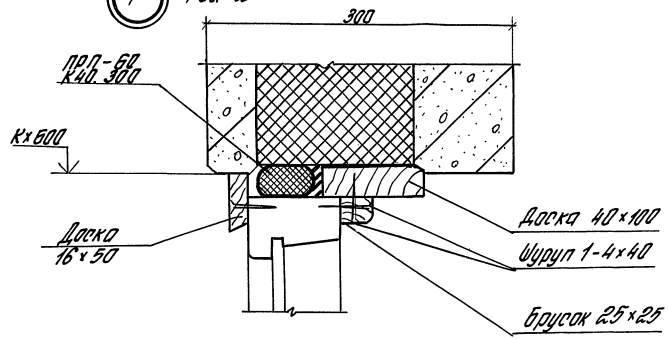

2 Рис. 1; 2

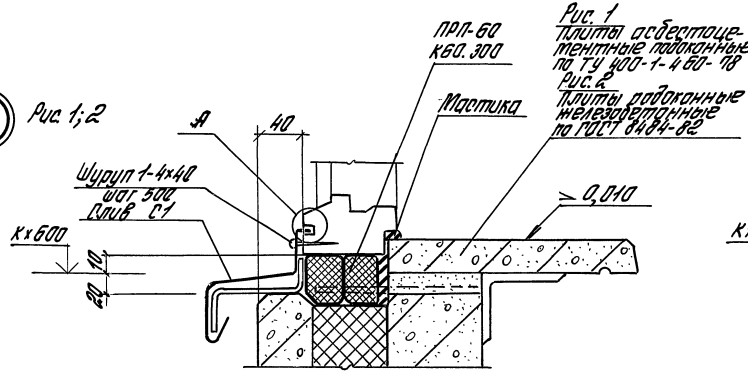

Рис. 1 Плиты асбестоцементные подоконные по ТУ 400-1-460-78
Рис. 2 Плиты подоконные железобетонные по ГОСТ 8864-82

2 Рис. 3
Остальное см. рис. 1; 2

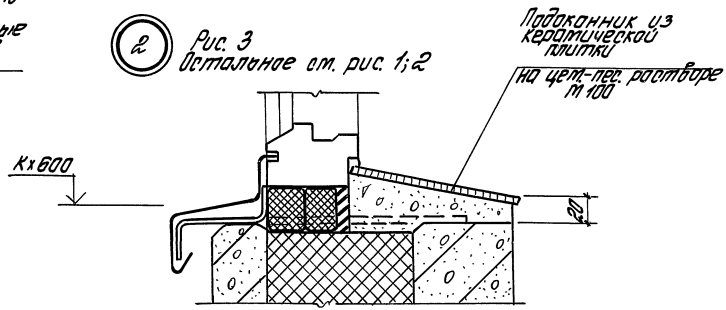

А

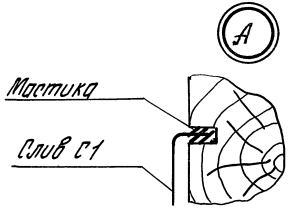

Узел 1 см. совместно с узлами 12; 13; 14; 17 (док.-3)
Узел 2 см. совместно с узлами 4... 11 (док.-3)

Зав. отд	Отиланский		
Н. контр.	Гузеева		
Гл. арх. пр.	Гузеева		
Зав. гр.	Власова		

1.432.1-26.3-2

Узел 1...3. Устройство горизонтальных стыков деревянных окон с панелями

Стадия	Лист	Листов
Р	1	2

ЦНИИПромзданий

Инв. № подл. | Подпись и дата | Взам. инв. №

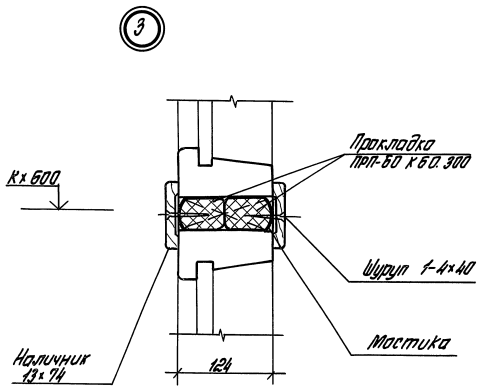

Марка	Наименование	Кол. на 1м по узлам 1 рис.1	1 рис.2	2	3		Масса ед, кг	Примеч.
	Детали							
С1	Слив С1 (док. 1.432.1-26.3-18)			1,0			1,4	м
	Стандартные изделия							
	Шуруп 1-4×40 ГОСТ 1145-80	4	6	2	4			
	Материалы							
	Наличник тип 1							
	сеч. 13×74 ГОСТ 8242-88			2,0	2,0			м
	Мастика тиоколовая							
	АМ-0,5 ТУ84-246-85	0,5	0,5	0,5				кг
	Прокладка ПРП-60*							
	ГОСТ 19177-81							
	К 40.300	2,0	1,0					м
	К 60.300			2,0	2,0			м
	Пиломатериалы							
	хв. пород ГОСТ 8486-86*							
	Доска 16×60	2,0	1,0					м
	40×100		1,0					м
	Брусок 25×25		1,0					м

1. Узел 3 см. совместно с узлами 15; 16; 18 (док. -3)
2. * При расчетной температуре наружного воздуха ($t^{н}_{пятидн}$) выше минус 40°С следует применять прокладки марки ПРП-40.

Инв. № подл. | Подпись и дата | Взам. инв. №

1.432.1-26.3-2

Лист 2

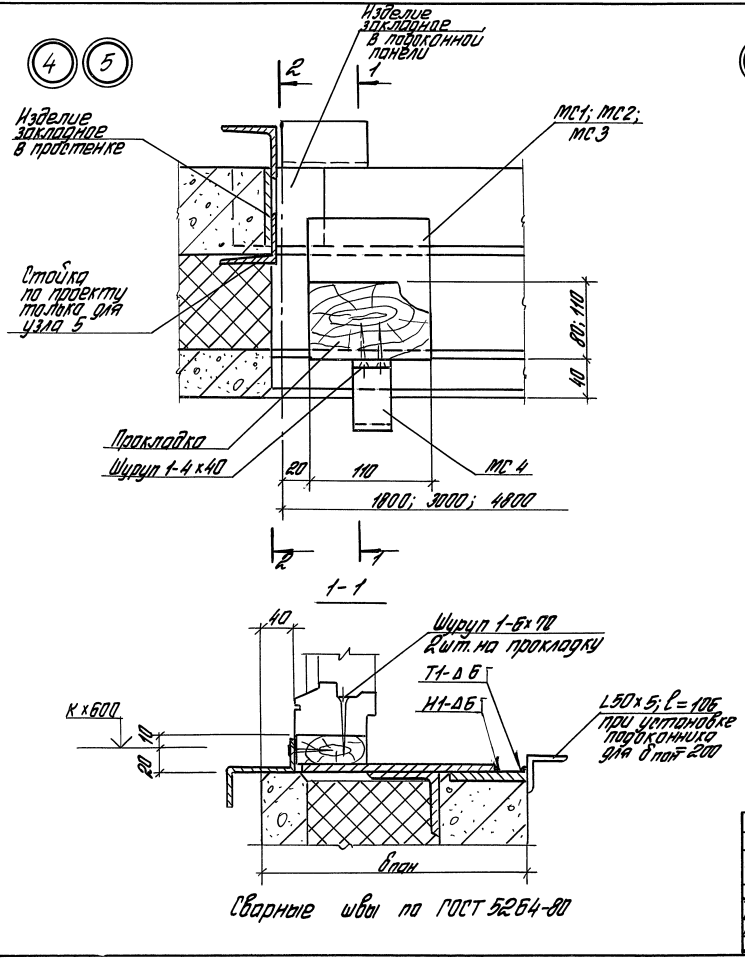

				1.432.1-26.3-3	
Гл.арх.отд	Стиланский			Узел 4...18 Крепление деревянных окон к панелям	Стадия: Р; Лист: 1; Листов: 6
Н.контр.	Гузеева				ЦНИИПРОМЗДАНИЙ
Гл.от.пр	Гузеева				
Гл.в.гр.	Власова				

Инв.№ подл. | Подпись и дата | Взам.инв.№

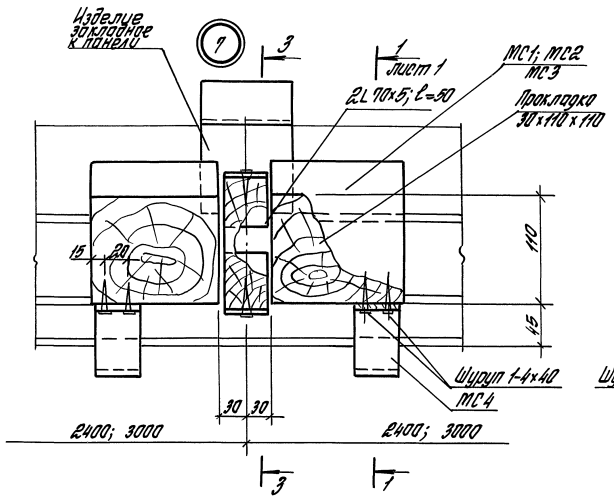

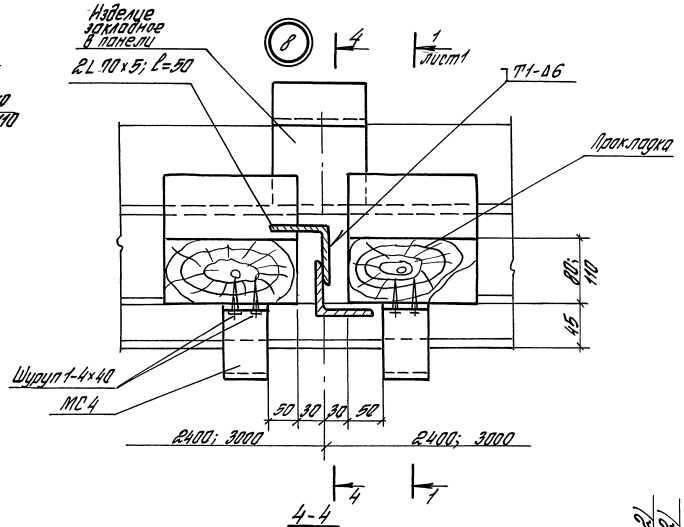

3-3

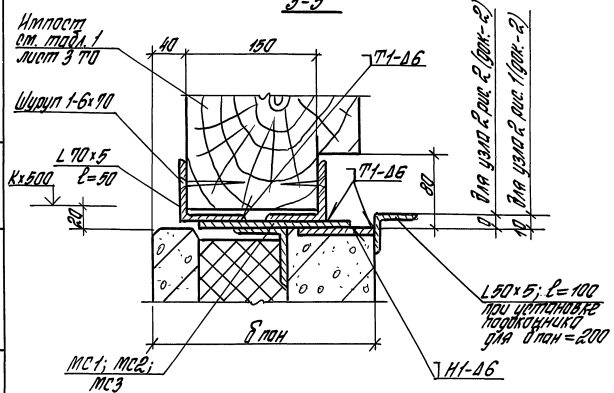

4-4

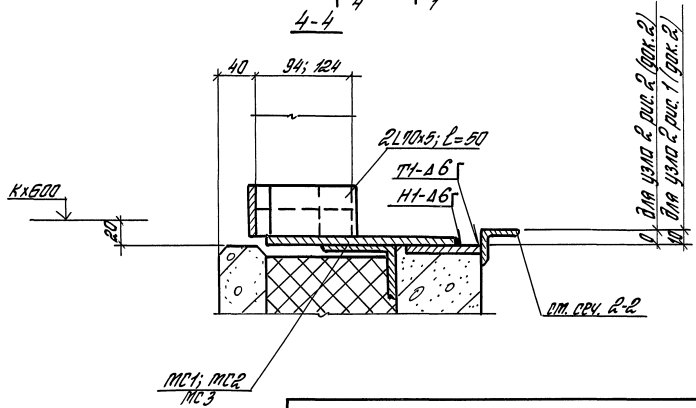

Инв. № подл. | Подпись и дата | Взам. инв. №

1.432.1-26. 3-3

Лист 2

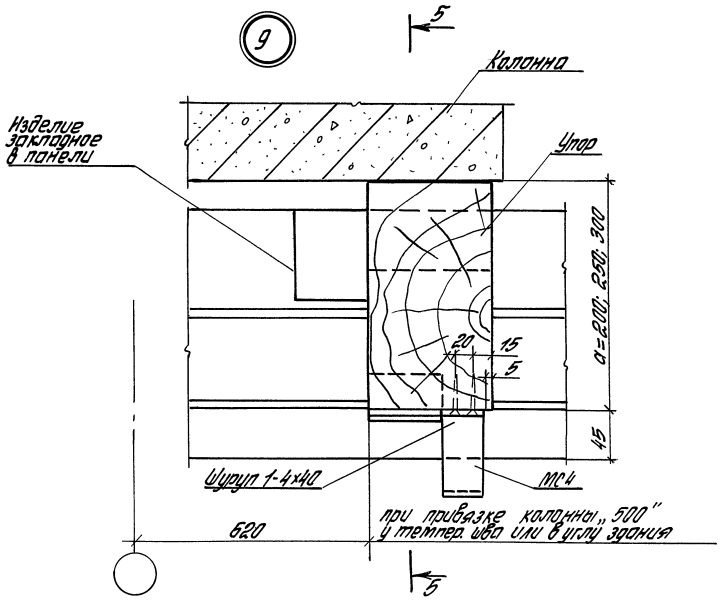

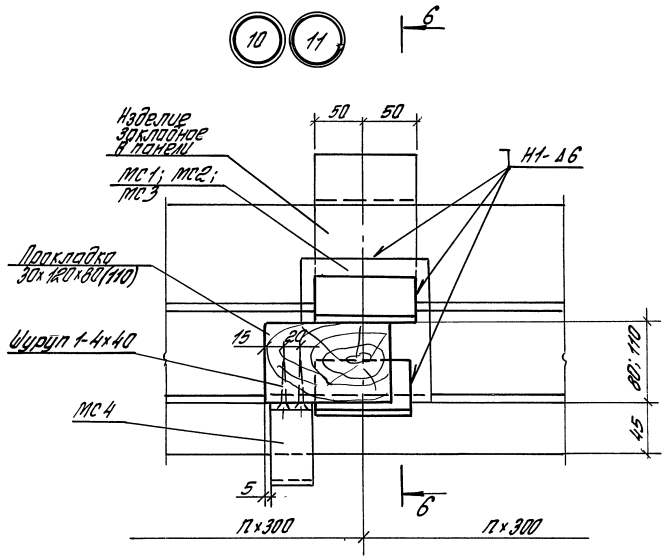

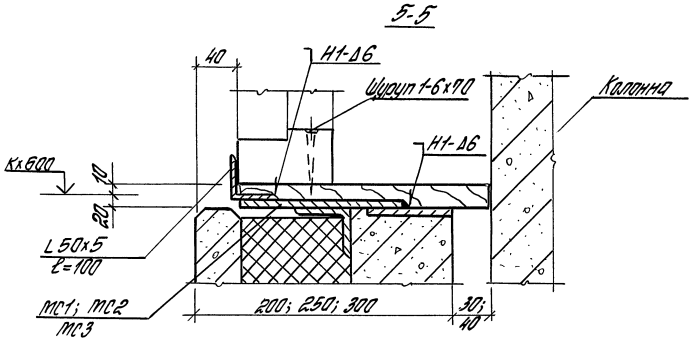

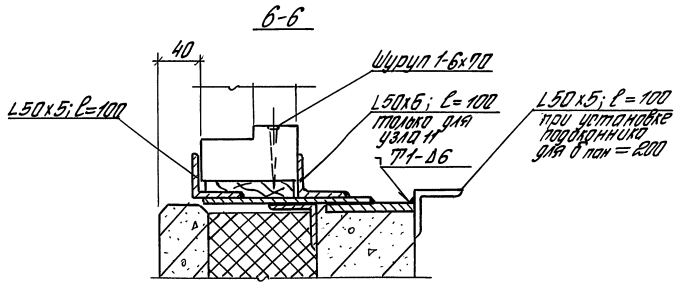

Инв.№ подл. | Подпись и дата | Взам.инв.№

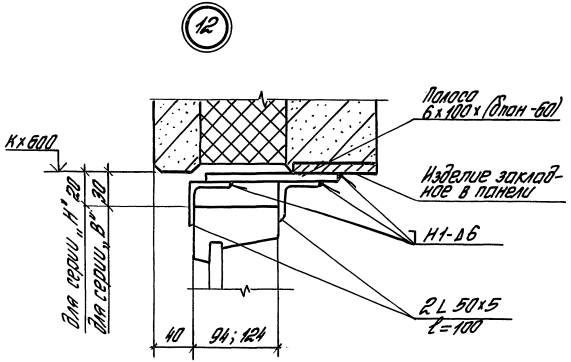

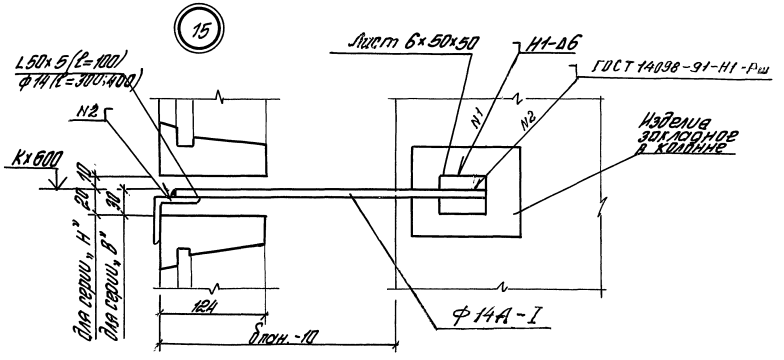

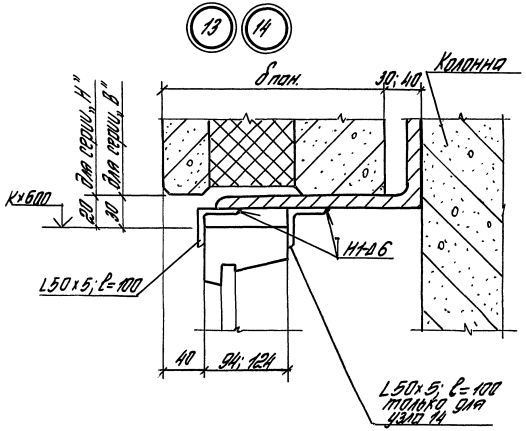

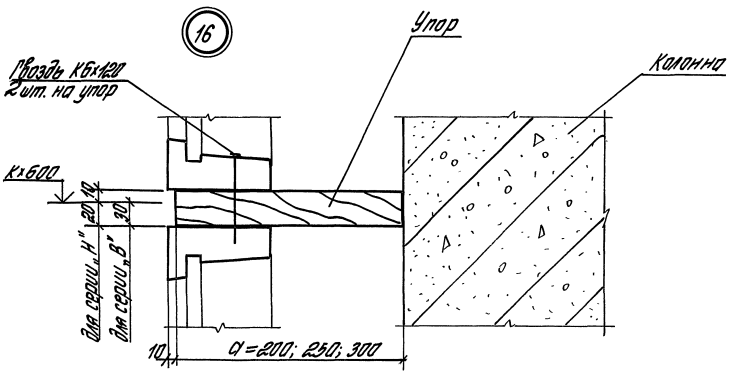

1.432.1-26.3-3

Лист 4

Инв. № подл. | Подпись и дата | Взам. инв. №

17

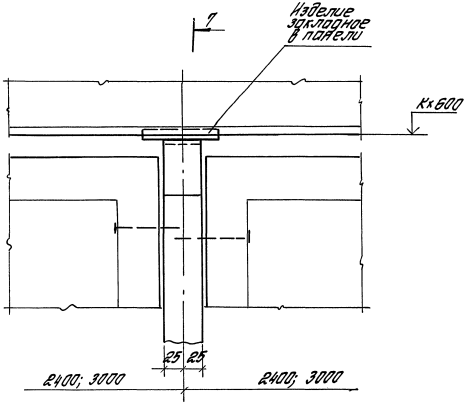

18

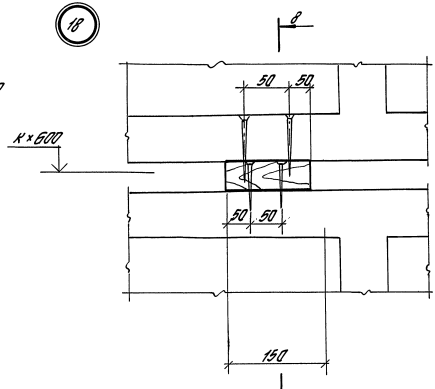

7-7

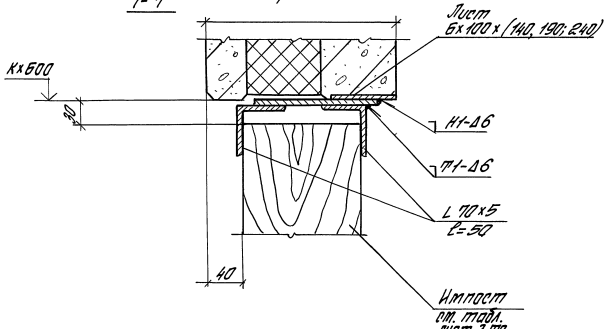

8-8

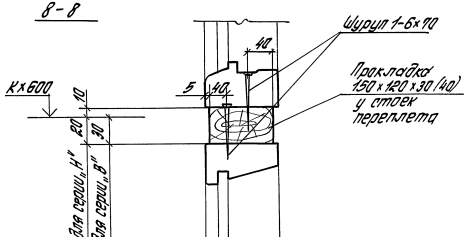

1.432.1-26.3-3

Лист 5

Инв. № подл. | Подпись и дата | Взам. инв. №

Марка поз.	Наименование	Кол-во на узел 4	5	6	7	8	9	10	11	12	13	14	15	16	17	18						Обозначение документа	Масса ед., кг	Примеч.
	Детали																							
МС1	Кронштейн МС1	1	1	1	2	2	1	1	1													1.432.1-26.3-17	1,09	$\delta_{пан.}=200$
МС2	МС2	1	1	1	2	2	1	1	1													-01	1,7	$\delta_{пан.}=250$
МС3	МС3	1	1	1	2	2	1	1	1													-02	1,93	$\delta_{пан}=300$
МС4	Костыль МС4	1	1	1	2	2	1	1	1													1.432.1-26.3-17	0,1	
L50×5	Уголок 50×50×5 ГОСТ 8509-86 / С235 ГОСТ 27772-88																							
	$\ell=100$	1	1	1	1	1		2	3	2	1	2	1										0,38	
L70×5	Уголок 70×70×5 ГОСТ 8509-86 / С235 ГОСТ 27772-88																							
	$\ell=50$				2	2	1								2								0,27	
	Лист Б-пн-6,0 ГОСТ 19903-74 / Ст3сп2 ГОСТ 14637-89																							
	(100×140)									1					1								0,66	$\delta_{пан.}=200$
	(100×190)									1					1								0,9	$\delta_{пан}=250$
	(100×240)									1					1								1,13	$\delta_{пан}=300$
	(50×50)												1										0,11	
	Ф14А-I ГОСТ 5781-82*																							
	$\ell=300$												1										13,4	$\delta_{пан.}=250$
	$\ell=400$												1										17,9	$\delta_{пан}=300$
	Стандартные изделия																							
	Шуруп 1-4×40 ГОСТ 1145-80	2	2	2	4	4	2	2	2															
	Шуруп 1-6×70 ГОСТ 1145-80	1	1	1	2		1	1	1															
	Гвоздь К6×120 ГОСТ 4028-63													1		2								
	Материалы																							
	Пиломатериалы хв. пород ГОСТ 8486-86* Е																							
	Прокладка 30×110×80	1	1	1				1	1															$\delta_{ок.пер.}=94$
	30×110×110	1	1	1	2	2		1	1							1								$\delta_{ок.пер.}=124$
	40×110×110															1								
	Упор 30×110×200						1							1										$\delta_{пан.}=200$
	30×110×250						1							1										$\delta_{пан.}=250$
	30×110×300						1							1										$\delta_{пан}=300$

Инв. № подл. | Подпись и дата | Взам. инв. №

1.432.1-26.3-3

Лист 6

19 Рис.1. $\delta_{пан} = 200; 250$

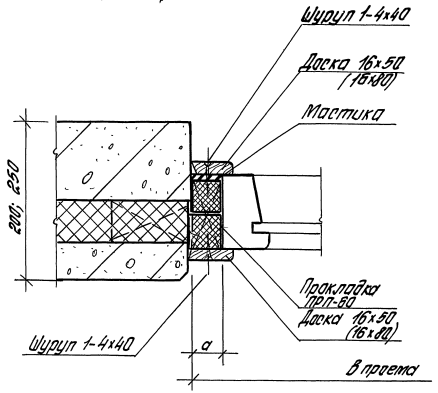

19 Рис.2. $\delta_{пан} = 300$

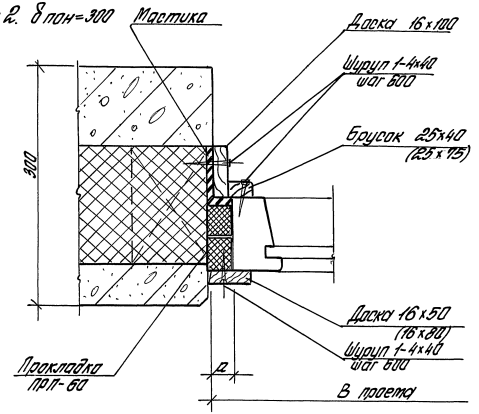

20 21

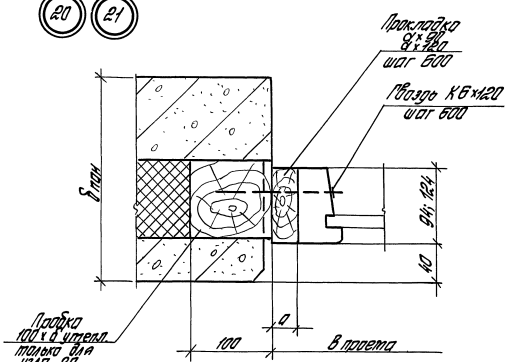

1. Размеры в скобках даны для варианта в углу здания
2. Узел 19 см. совместно с узлом 20 или 21

В проекте, мм	а, мм	
	для окон серии „В"	для окон серии „Н"
1820	17	15
3020	37; 38	27
4820	24	15
6020	39(69)	18(48)

Зав. отд.	Стилянский		
Н. контр.	Гузеева		
Гл. ар. пр.	Гузеева		
Зав. гр.	Власова		

1.432.1-26.3-4

Узел 19... 26
Устройство вертикальных стыков деревянных окон с панелями

Стадия	Лист	Листов
Р	1	4

ЦНИИПРОМЗДАНИЙ

Инв. № подл. | Подпись и дата | Взам. инв. №

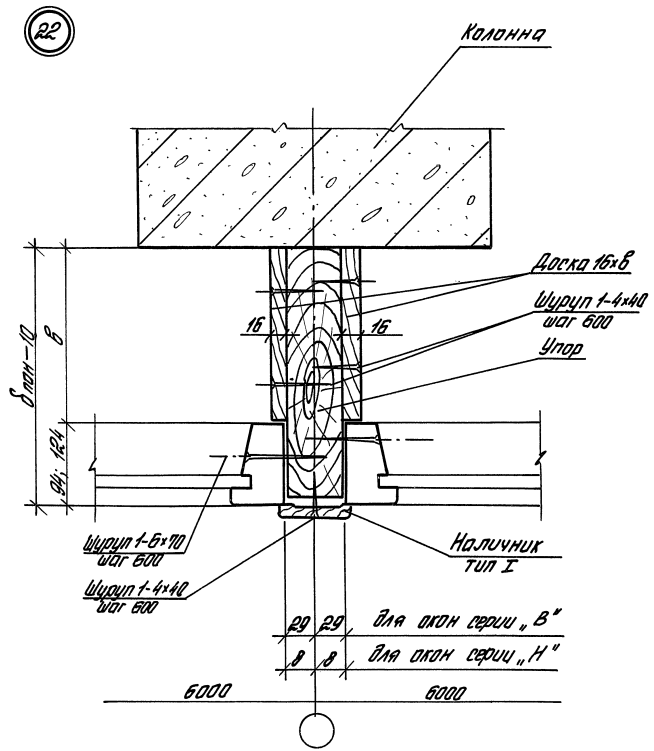

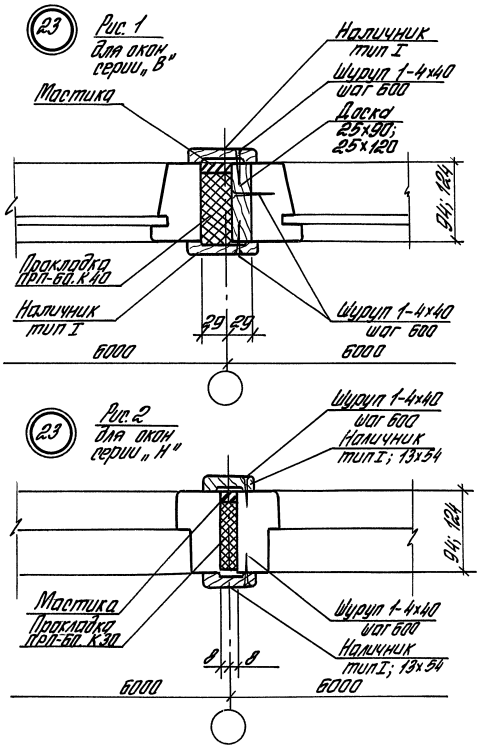

Инв. № подл. | Подпись и дата | Взам. инв. №

1.432. 1-26.3-4

Лист 2

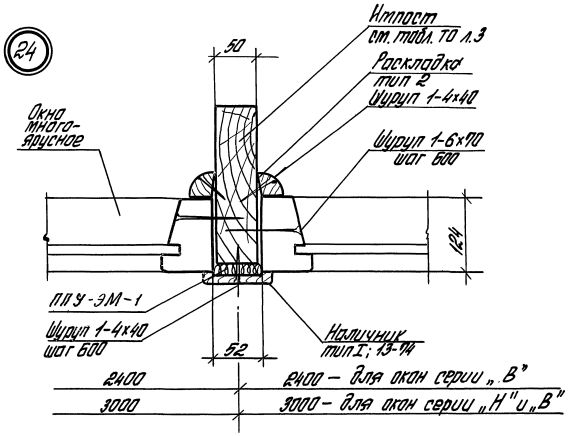

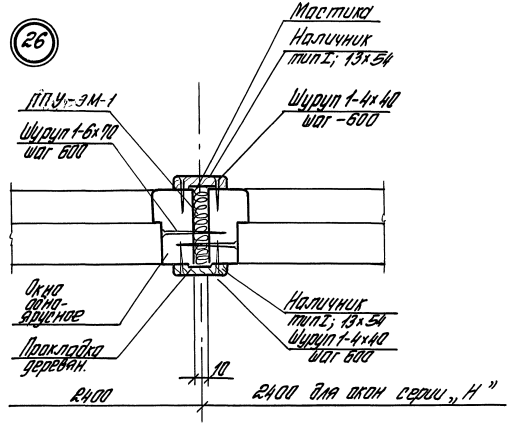

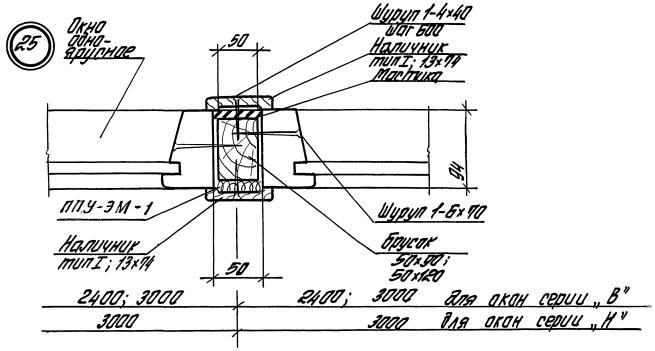

Узел 22 см. совместно с узлом 7 (вок.-3)
Узел 23; 24 см. совместно с узлом 8 (вок.-3)

Марка поз.	Наименование	Кол. на 1,2 м стыка по узлам										Кол. на 1,8 м стыка по узлу										Обозначение документа	Масса ед., кг	Примеч.
		19 рис.1	19 рис.2	20	21	22	23 рис.1	23 рис.2	24	25	26	19 рис.1	19 рис.2	20	21	22	23 рис.1	23 рис.2	24	25	26			
	Стандартные изделия																							
	Шуруп 1-4×40 ГОСТ 1145-80	4	6			10	6	4	6	4	8	6	9			15	9	6	9	6	12			
	Шуруп 1-6×70 ГОСТ 1145-80					4			6	4	2					6			9	6	3			
	Гвоздь К 6×120 ГОСТ 4028-63			2	2									3	3									
	Материалы																							
	Пенополиуретан ППУ-ЭМ-1 ТУ 6-05-1473-76								0,002	0,002	0,002								0,003	0,003	0,003			$м^3$
	Пиломатериалы хв. пород ГОСТ 8486-86* Е																							
	Доска 16×50	2,4	1,2									3,6	1,8											м
	(16×80)	2,4	1,2									3,6	1,8											м (у темп. шва)
	16×100		1,2										1,8											м
	16×6 (по проекту)					2,4										3,6								м
	25×90						1,2										1,8							м ($б_{ок.}$=94)
	25×120						1,2										1,8							м ($б_{ок.}$=124)
	Брусок 50×90									1,2										1,8				м
	50×120									1,2										1,8				м
	25×40		1,2										1,8											м
	(25×75		1,2										1,8											м (у темп. шва)
	Прокладка α×90			1,2	1,2									1,8	1,8									м ($б_{ок}$=94)
	α×120			1,2	1,2									1,8	1,8									м ($б_{ок}$=124)
	Импост.-по проекту (см. табл. ТО лист 3)								1,2										1,8					м
	Упор 50×($б_{пан}$=200; 250; 300)																							м (для серии „В")
	16×($б_{пан}$=200; 250; 300)																							м (для серии „Н")
	Пробка 100×($б_{утеп}$=50; 100; 150)			2										3										
	Наличник ГОСТ 8242-75 тип I 13×54					1,2		2,4								1,8		3,6						м (для серии „Н")
	тип I 13×74					1,2	2,4		1,2	2,4						1,8	3,6		1,8	3,6				м (для серии „В")
	Раскладка тип 2 ГОСТ 8242-75								2,4										3,6					м
	Мастика тиоколовая АМ-0,5 ТУ 64-246-85	0,6	0,9				0,3	0,1		0,6		0,9	1,4				0,5	0,2		0,9				кг
	Прокладка ПРП-60* К 40. 300 ГОСТ 19177-81	2,4	2,4				2,4					3,6	3,6				3,6							м
	К 30. 300							2,4										3,6						м

* См. примечание на докум.-2 (лист 2)

Инв. № подл. | Подпись и дата | Взам. инв. №

Фрагмент фасада 7 с окном шириной 1,8м

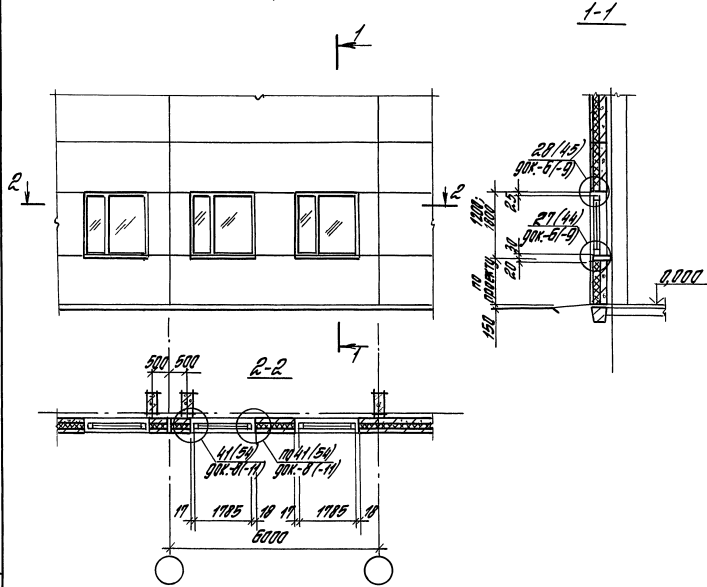

Узлы в скобках даны для окон с раздельными переплетами

Схема расположения элементов крепления окон к фрагменту фасада 7

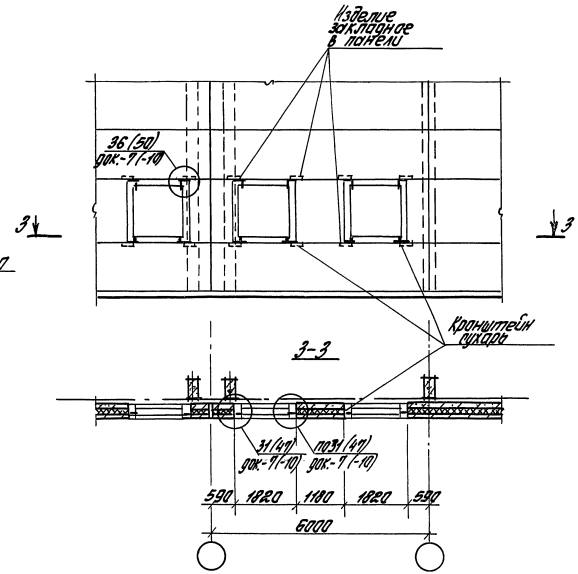

				1.432.1-26.3-5			
Зав.отд.	Стиланский			Фрагмент фасада 7...11. Схемы расположения элементов крепления оконных блоков по серии 1.436.3-21	Стадия	Лист	Листов
					Р	1	5
Н.контр.	Узгова				ЦНИИПРОМЗДАНИЙ		
Зав.гр.	Власова						
Инж.	Ильина						

Инв.№ подл. | Подпись и дата | Взам.инв.№

Фрагмент фасада 8 с окном шириной 3,0 м

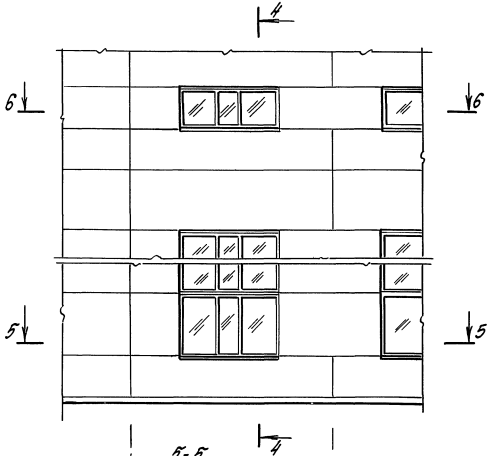

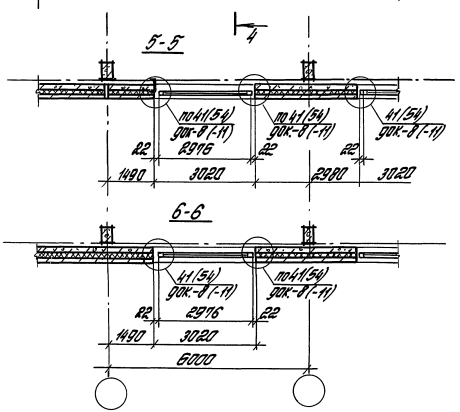

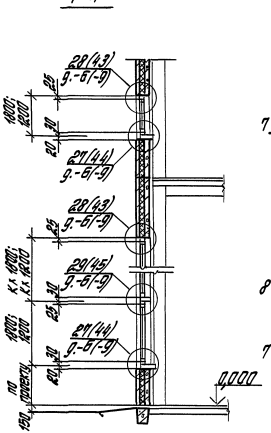

Схема расположения элементов крепления окон к фрагменту 8

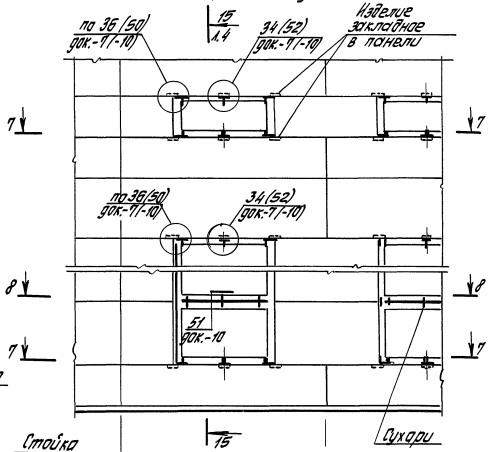

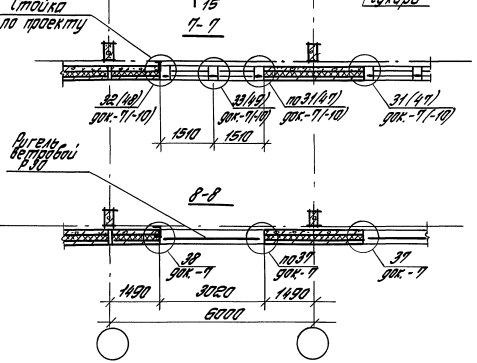

Узлы в скобках даны для окон с раздельными переплетами

1.432.1-26.3-5

Лист 2

Инв. № подл. | Подпись и дата | Взам. инв. №

Фрагмент фасада 9 с окном шириной 4,8 м

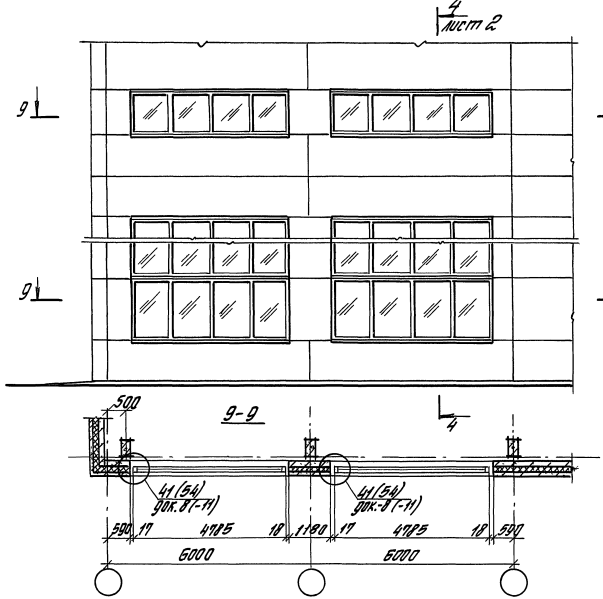

Схема расположения элементов крепления окон к фрагменту 9

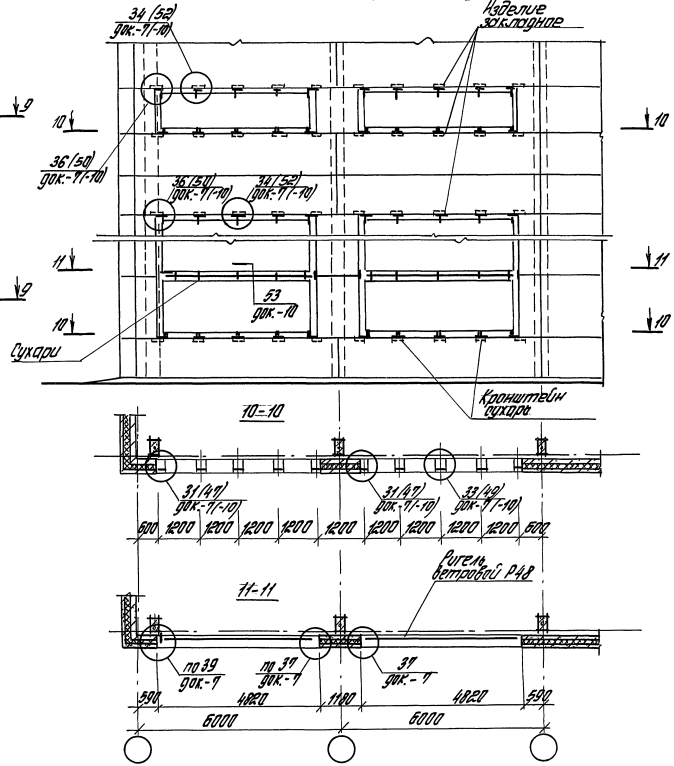

1.432.1-26.3-5

Лист 3

Инв. № подл. | Подпись и дата | Взам. инв. №

Фрагмент фасада 10
с окном шириной 6,0 м

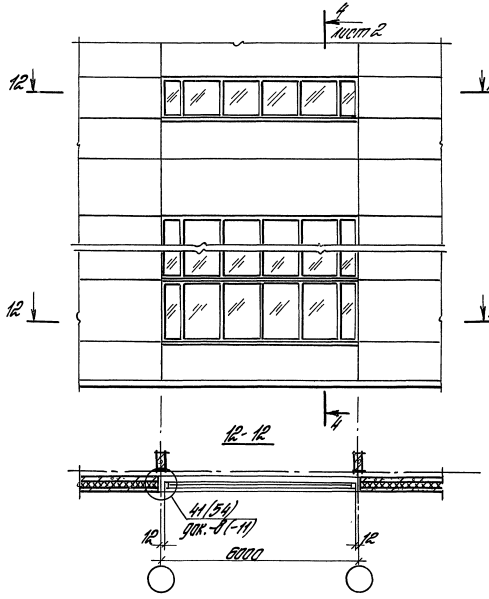

Схема расположения элементов
крепления окон к фрагменту 10

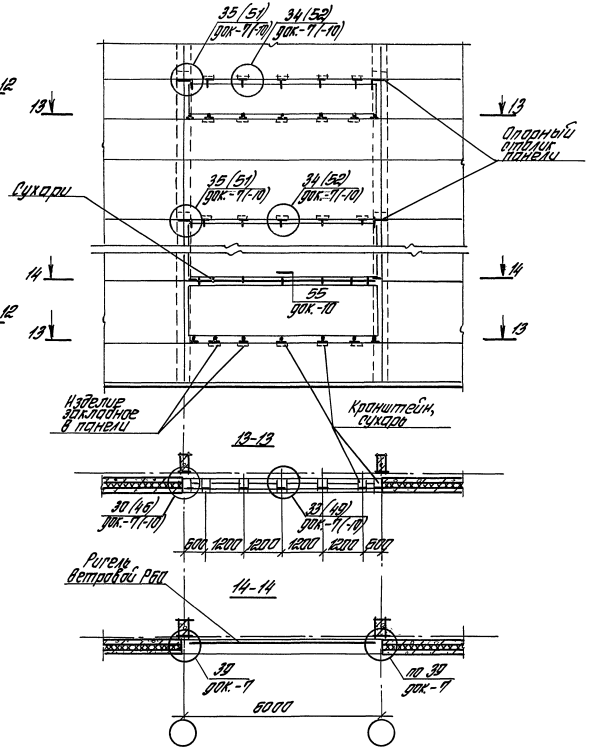

	1.432.1-26.3-5	Лист 4

Инв. № подл. | Подпись и дата | Взам. инв. №

Фрагмент фасада 11 с окном ленточного остекления

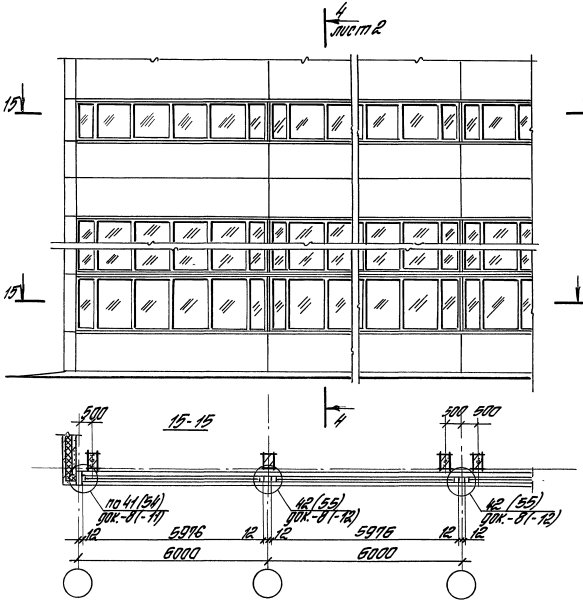

Схема расположения элементов крепления окон к фрагменту фасада 11

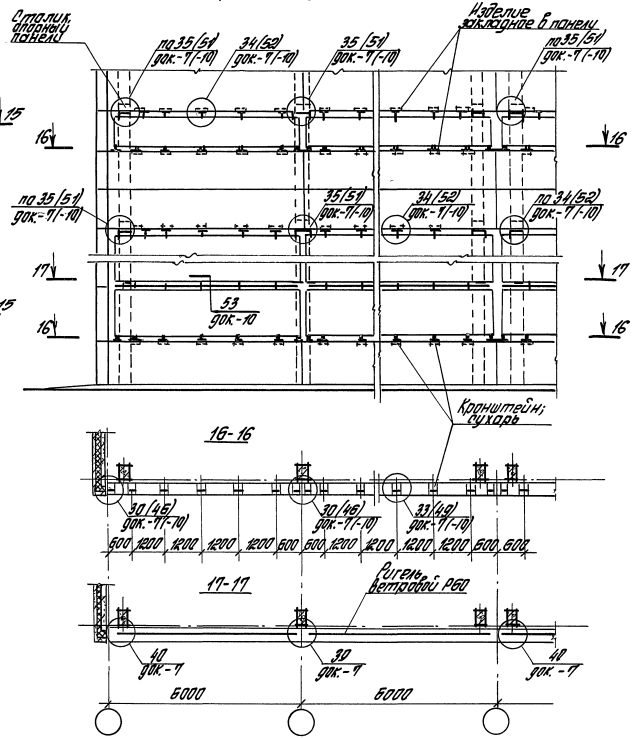

Инв. № подл. | Подпись и дата | Взам. инв. №

1.432.1-26.3-5

Лист 5

27 Рис. 1; 2

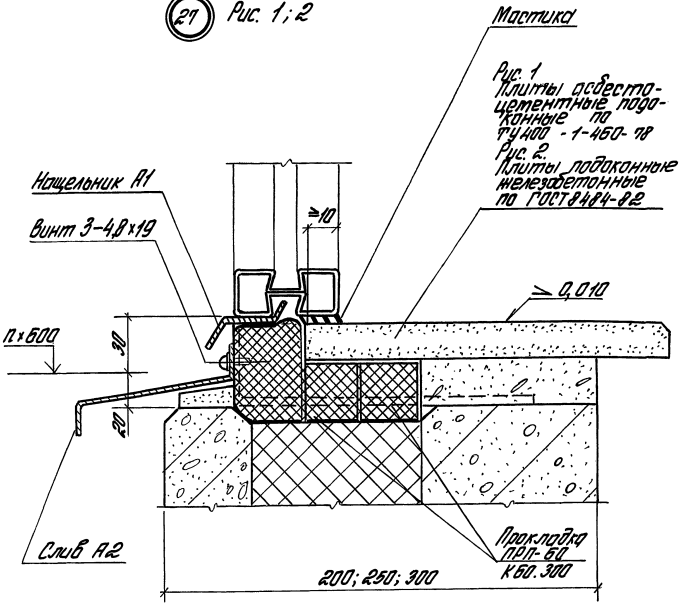

27 Рис. 3; 4 остальное см. рис. 1; 2

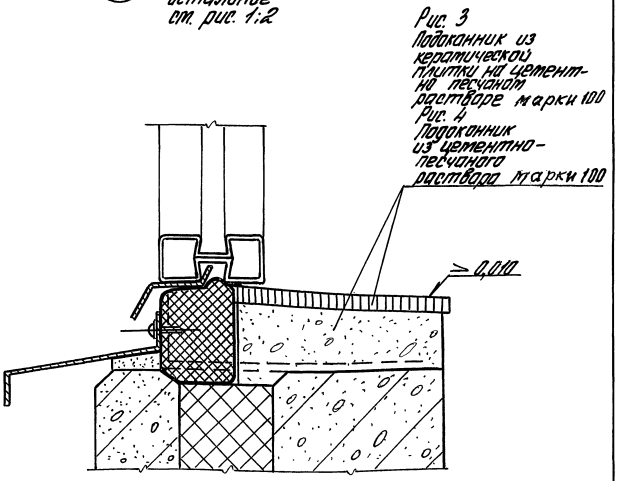

Узел 27 см. совместно с узлами 30...33 (док.-7)

				1.432.1-26.3-6			
Зав. отд.	Стиланский			Узел 27...29 Устройство горизонтальных стыков окон с одинарными переплетами по серии 1.436.3-21	Стадия	Лист	Листов
Н. контр.	Гузеева				Р	1	2
Зав. гр.	Власова				ЦНИИПРОМЗДАНИЙ		
Инж.	Ильина						

Инв. № подл. | Подпись и дата | Взам. инв. №

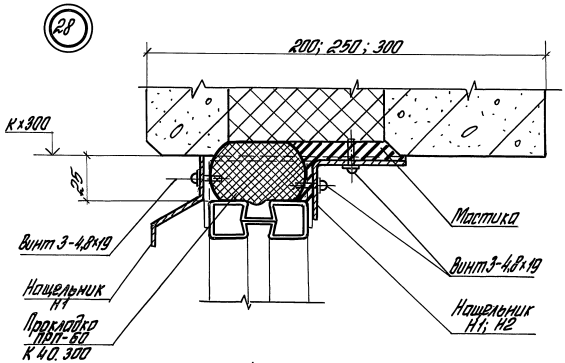

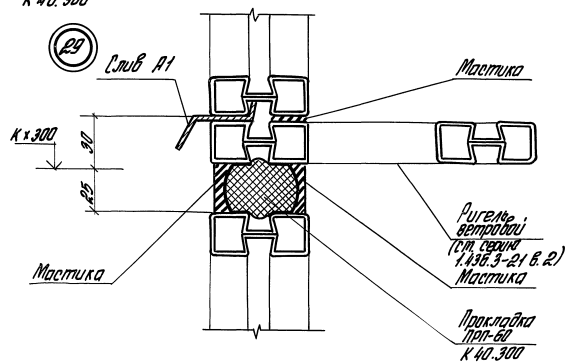

Узел 28 см. совместно с узлами 34...36 (док. 7).
Узел 29 см. совместно с узлами 37...40 (док. 7)
* См. примечание на докум. 2 (лист 2).

Марка поз.	Наименование	Кол. на 1 м. по узлу 27 р.1;2	27 р.3;4	28	29	Обозначение документа	Масса ед., кг	Прим.
	Детали							
А1	Нащельник А1	1,0	1,0	1,0	1,0	1.436.3-21.1-00006	0,86	м
А2	Слив А2	1,0	1,0			1.436.3-21.1-00007	1,83	м
Н1	Нащельник Н1 ($б_{пан}$=300)			1,0		1.432.1-26.3-18	1,3	м
Н2	Н2 ($б_{пан}$≤250)			1,0		1.432.1-26.3-18	1,0	м
	Стандартные изделия							
	Винт 3-4,8×19							
	ТУ67-637-84	2	2	6				
	Материалы							
	Прокладка ПРП-60*							
	ГОСТ 19177-81							
	К 60.300	3,0	1,0					м
	К 40.300			1,0	1,0			
	Мастика тиоколовая							
	АМ-0,5 ТУ84-246-85	0,2		1,0	0,8			кг

Инв. № подл. | Подпись и дата | Взам. инв. №

1.432.1-26.3-6

Лист 2

1-1

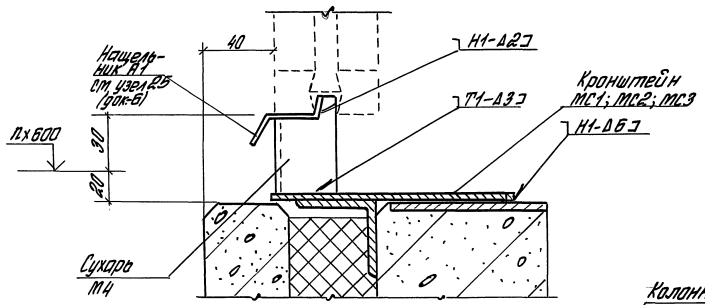

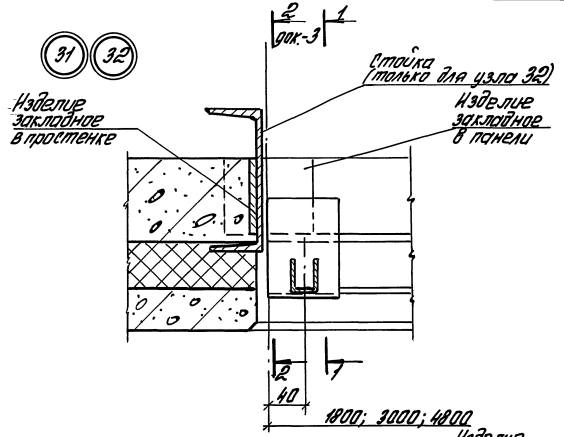

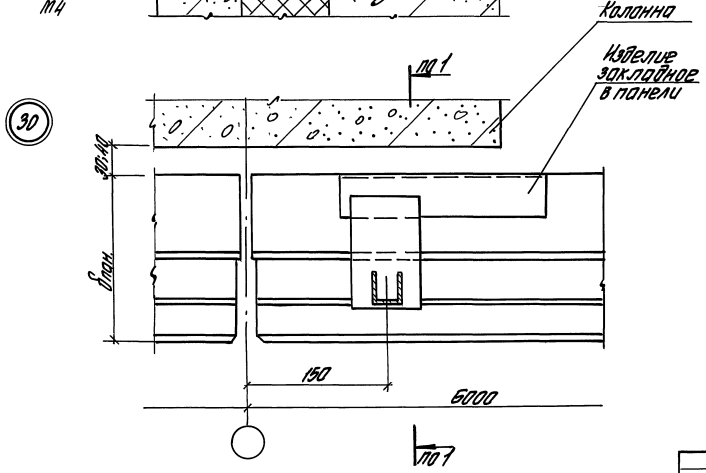

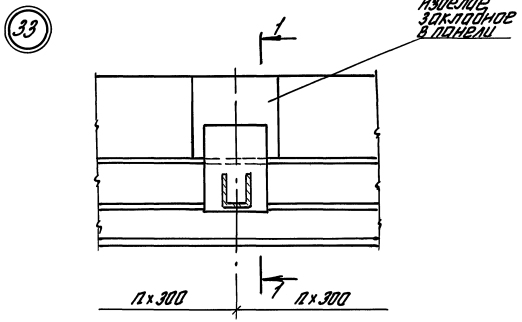

1. Узел 30...33 см. совместно с узлом 27 (док.-6)
2. Сварные швы по ГОСТ 5264-80.

Зав. отд.	Спиланский		
Н. контр.	Гузеева		
Нач. гр. пр.	Гузеева		
Зав. гр.	Власова		

1.432.1-26.3-7

Узел 30...40. Крепление окон с одинарными переплетами по серии 1.436.3-21

Стадия	Лист	Листов
Р	1	6

ЦНИИПромзданий

Инв. № подл. | Подпись и дата | Взам. инв. №

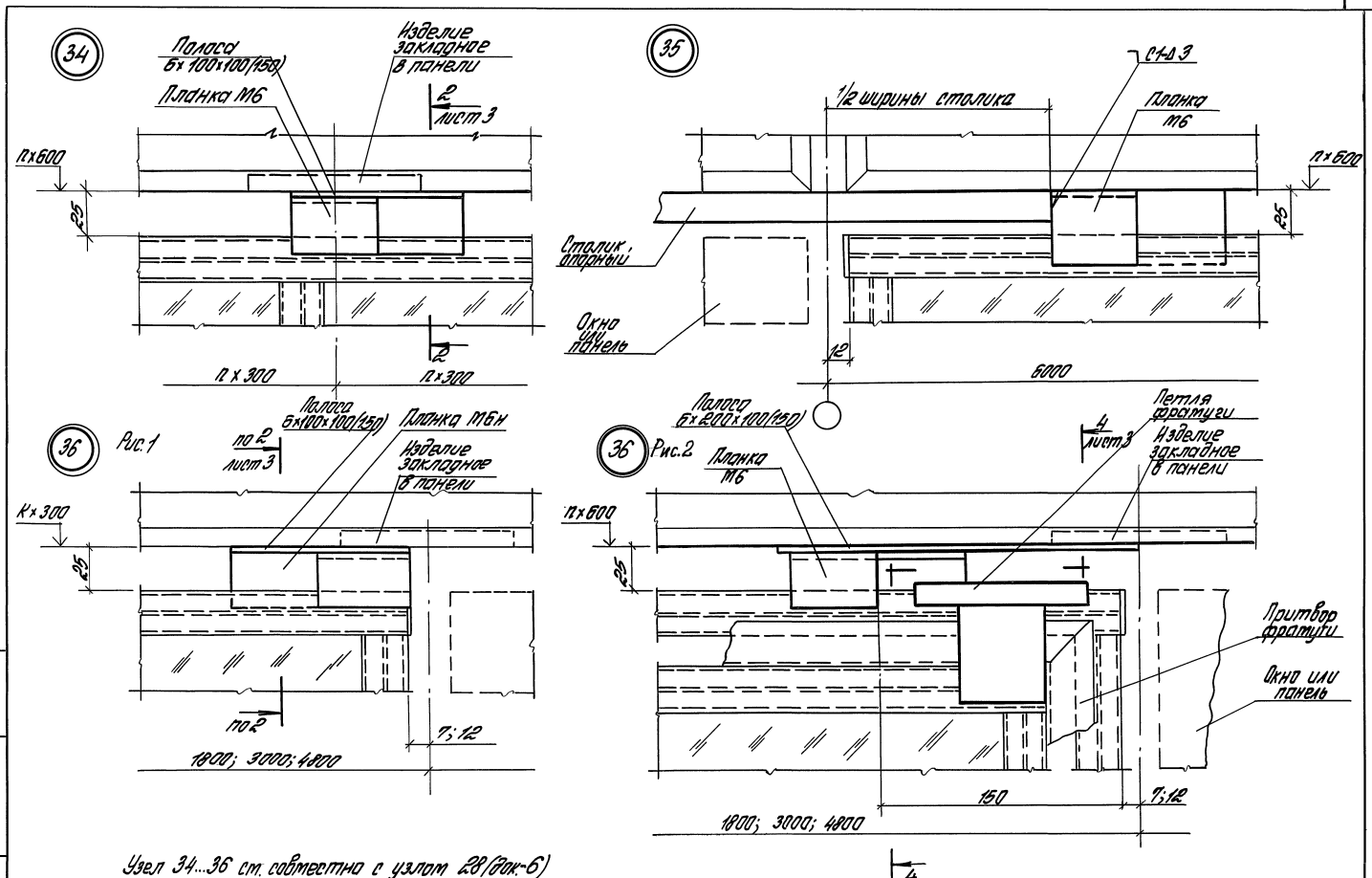

Узел 34...36 см. совместно с узлом 28 (док.-6)

Инв. № подл.	Подпись и дата	Взам. инв. №

1.492. 1-26. 3-7

Лист 2

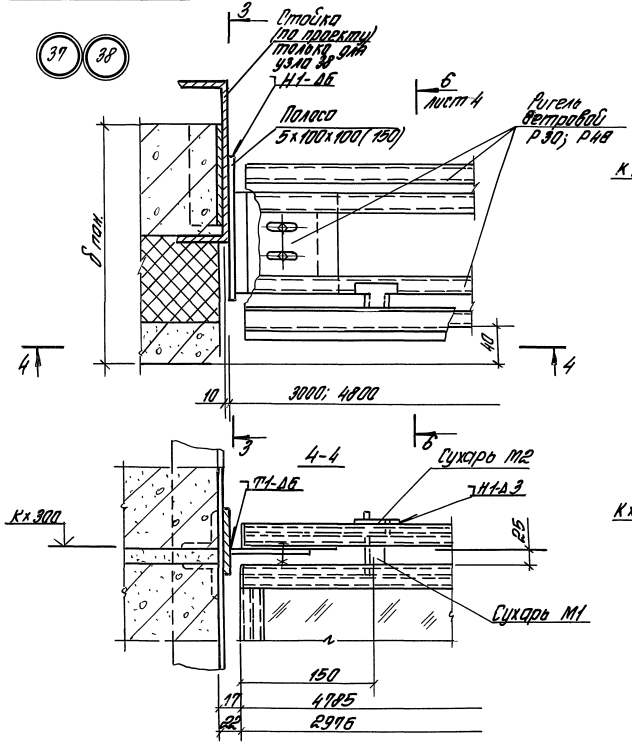

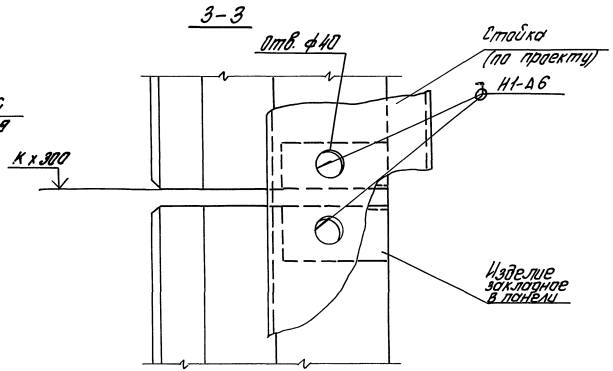

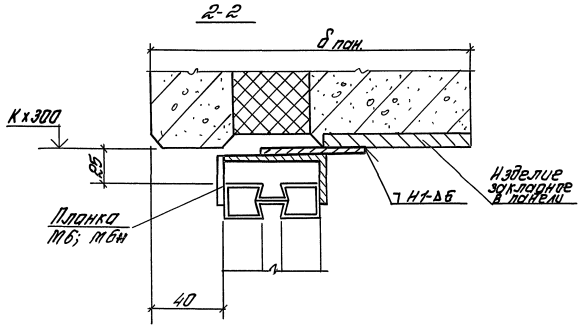

Узел 37... 38 см. совместно с узлом 29 (док.-6)

1.432.1-26. 3-7

Лист 3

Инв.№ подл. | Подпись и дата | Взам. инв.№

39 Рис. 1 Для δпан=200

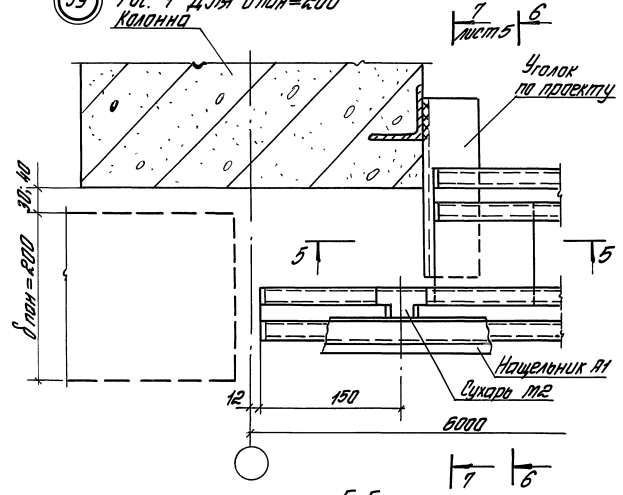

5-5

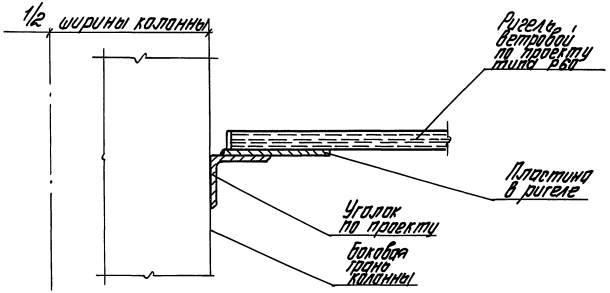

39 Рис. 2 - Для δпан ≥250

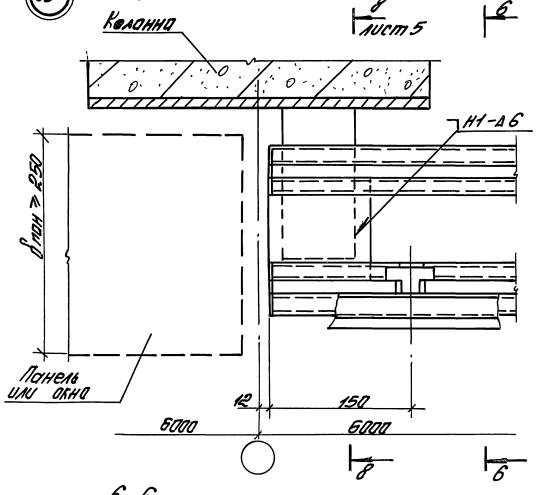

6-6

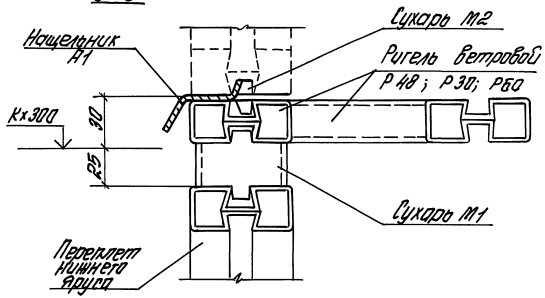

Узел 39 см. совместно с узлом 29 (док.6)

1.432.1-26.3-7

Лист 4

Инв.№подл. | Подпись и дата | Взам.инв.№

40 Рис. 1. Для $\delta_{пан}$ = 200

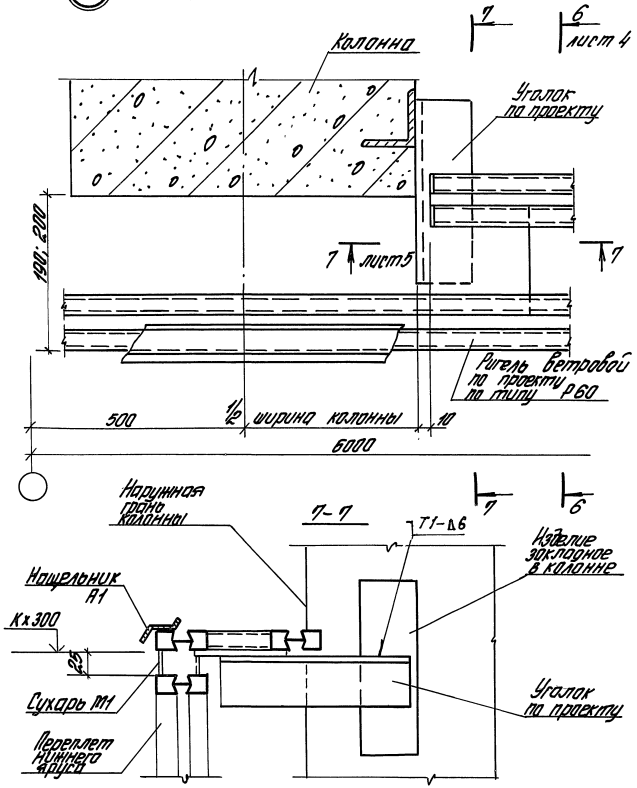

Узел 40 см. совместно с узлом 29 (вок.-6)

40 Рис. 2 Для $\delta_{пан} \geq 250$

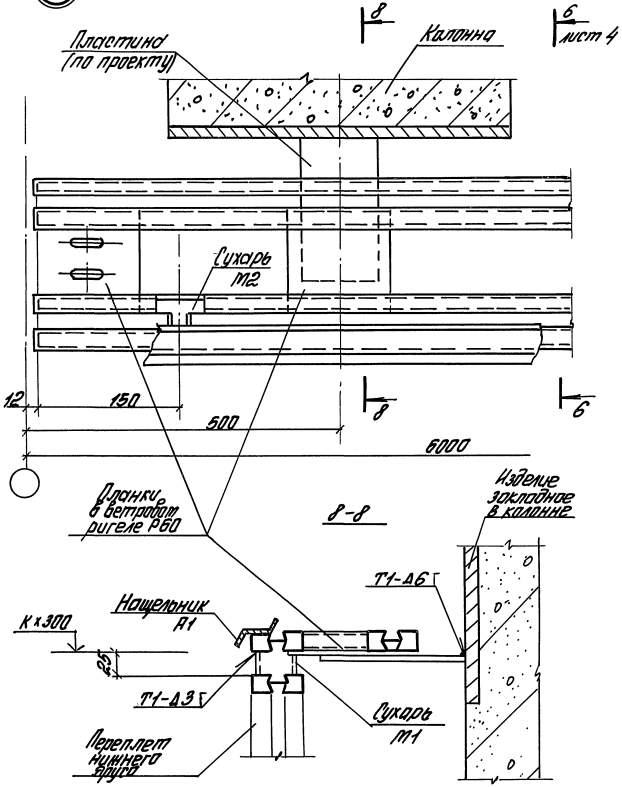

1.432.1-26.3-7

Лист 5

Инв. № подл. | Подпись и дата | Взам. инв. №

Марка поз.	Наименование	Кол-во на узел 30	31	32	33	34	35	36 вис.1	35 вис.2	37	38	39	40	Обозначение документа	Масса ед., кг	Примеч.
	Детали															
М4	Сухарь М4	1	1	1	1									1.436.3-21.1-00011	0,07	
М6	Планка М6					1	1		1					1.436.3-21.1-00012	0,21	
М6Н	М6Н							1						-01	0,21	
	Лист Б-ПН-Б.О ГОСТ 19903-74 / Ст.3 сп.2-св ГОСТ 14637-89															
	100×100 ($B_{пан.} \leq 250$)					1		1		1	1				0,47	
	100×150 ($B_{пан.} = 300$)					1		1		1	1				0,7	
	6×200×100 ($B_{пан} \leq 250$)								1						0,94	
	6×200×150 ($B_{пан} = 300$)								1						1,41	
Р48	Ригель ветровой Р48									1	1			1.436.3-21.2-40000		
Р30	Р30									1	1			-02		
Р60	Р60											1	1	1.436.3-21.2-30000		
М1	Сухарь М1									1	1	1	1	1.436.3-21.1-00009	0,05	
М2	Сухарь М2									1	1	1	1	1.436.3-21.1-00010	0,02	
МС1	Кронштейн МС1 ($B_{пан} = 200$)	1	1	1	1									1.432.1-26.3-	1,09	
МС2	МС2 ($B_{пан} = 250$)	1	1	1	1									-01	1,7	
МС3	МС3 ($B_{пан} = 300$)	1	1	1	1									-02	1,93	

Инв.№ подл. | Подпись и дата | Взам.инв.№

41

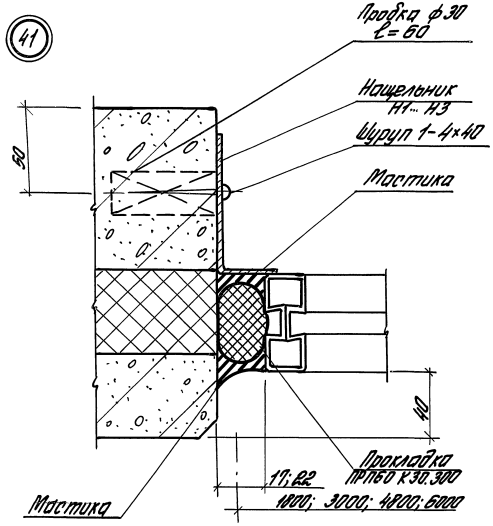

42

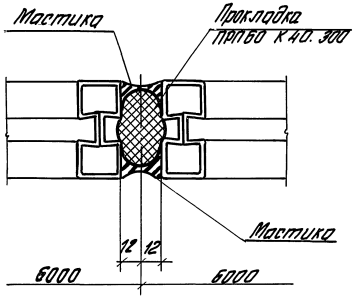

Марка поз.	Наименование	Кол. на 1,2 м пр.уз. 41	Кол. на 1,2 м пр.уз. 42	Кол. на 1,8 м пр.уз. 41	Кол. на 1,8 м пр.уз. 42	Обозначение документа	Масса ед., кг	Примеч.
	Детали							
Н1	Нащельник Н1 ($\delta_{пан}$=300)	1,2		1,8		1.432.1-26.3-18	1,73	м
Н2	Н2 ($\delta_{пан}$=250)	1,2		1,8		-01	1,42	м
Н3	Н3 ($\delta_{пан}$=200)	1,2		1,8		-02	0,95	м
	Стандартные изделия							
	Шуруп 1-4×40							
	ГОСТ 1144-80	6		8				
	Материалы							
	Прокладка ПРП-60*							
	ГОСТ 19177-81							
	К 30.300	1,2		1,8				м
	К 40.300		1,2		1,8			м
	Мастика тиоколовая							
	АМ-0,5 ТУ 84-246-85	1,0	1,0	1,5	1,5			кг
	Пиломатериалы							
	хв. пород ГОСТ 8486-86Е*							
	Пробка ф30 ℓ=60	3		4				

* См. примечание на докум.-2 (лист 2)

Зав. отд.	Смиланский		
Н. контр.	Гузеева		
Гл. ар. пр.	Гузеева		
Зав. гр.	Власова		

1.432.1-26.3-8

Узел 41; 42. Устройство вертикальных стыков окон с одинарными переплетами по серии 1.436.3-21

Стадия	Лист	Листов
Р		1

ЦНИИПРОМЗДАНИЙ

Инв. № подл. | Подпись и дата | Взам. инв. №

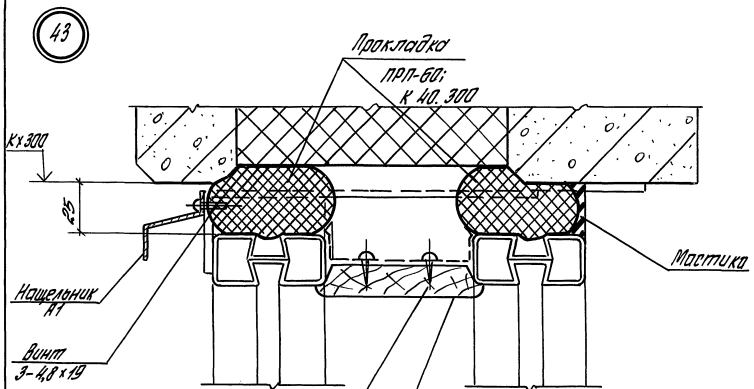

Рис. 1
Плиты асбестоцементные подоконные по ТУ 400-1-460-78

Рис. 2
Плиты подоконные железобетонные по ГОСТ 8984-82

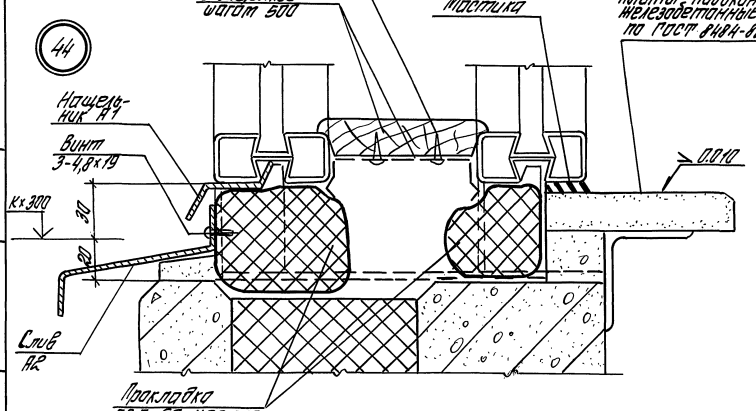

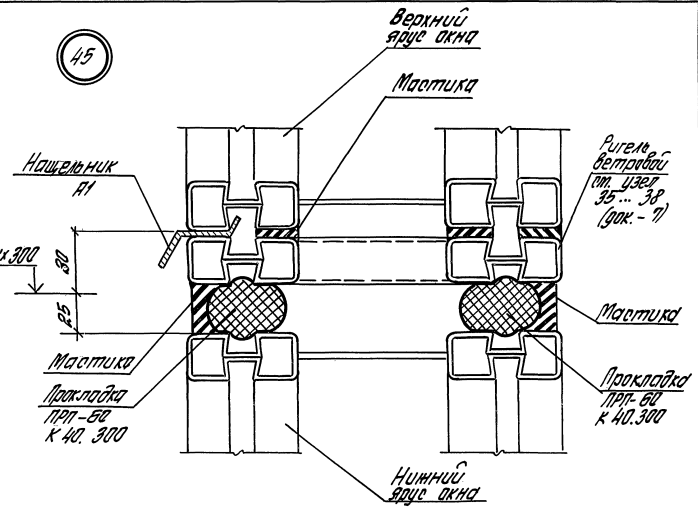

Узел 43 см. совместно с узлами 50... 52 (док.-10)
Узел 44 см. совместно с узлами 46... 49 (док.-10)
Узел 45 см. совместно с узлами 37... 40 (док.-7) и узлом 53 (док.-10)

				1.432.1-26.3-9	
Зав. отд.	Стиланский			Узел 43... 45 Устройство горизонтальных стыков окон с одинарными переплетами по серии 1.436.3-21	Стадия: Р; Лист: 1; Листов: 2
Н. контр.	Гизерева				
Гл. ар. пр.	Гизерева				ЦНИИПРОМЗДАНИЙ
Зав. гр.	Власова				

Инв. № подл. | Подпись и дата | Взам. инв. №

Марка поз.	Наименование	Кол-во на 1 м стыка по узлу 4.3	4.4	4.5	Обозначение документа	Масса ед., кг	Примеч.
	Детали						
А1	Нащельник А1	1,0	1,0	1,0	1.436.3-21.1-00006	0,86	м
А2	Слив А2		1,0		1.436.3-21.1-00007	1,83	м
М10	Защелка М10	2	2		1.436.3-21.1-00016	0,05	
	Заглушка Г1	1,0	1,0		1.432.1-26.3-18		м
	Стандартные изделия						
	Винт 3-4,8×19						
	ТУ 67-639-84	2	2				
	Шуруп 1-4×40						
	ГОСТ 1144-80	4	4				
	Материалы						
	Прокладка ПРП-50*						
	ГОСТ 19177-81						
	К 60.300		2,0				
	К 40.300	2,0		2,0			
	Мастика тиоколовая						
	АМ-0,5 ТУ 84-245-85	0,5	0,2	1,0			

* См. примечание на докум.-2 (листа)

Инв.№ подл. | Подпись и дата | Взам.инв.№

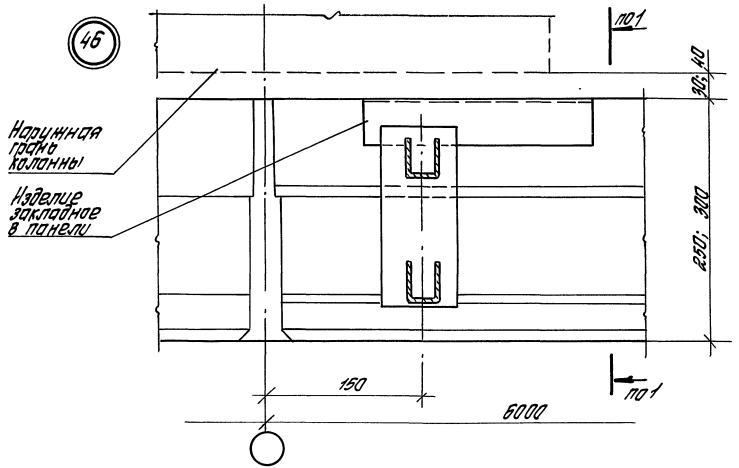

1-1

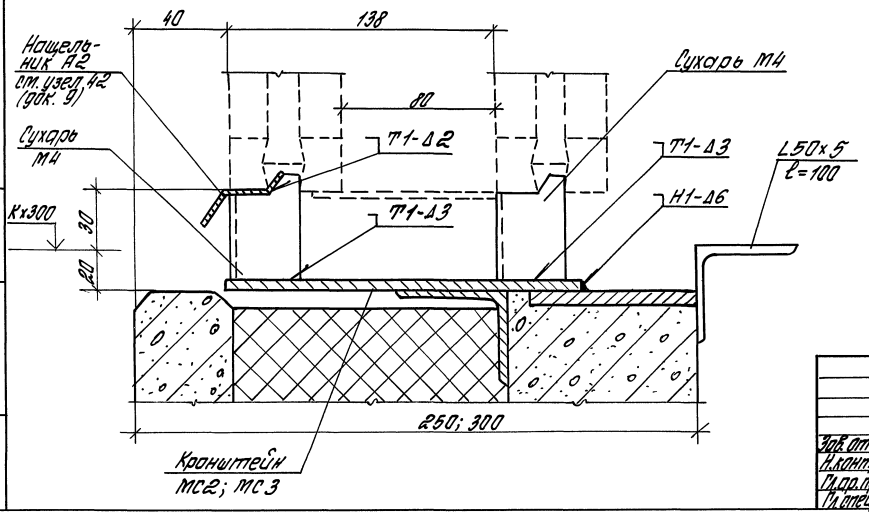

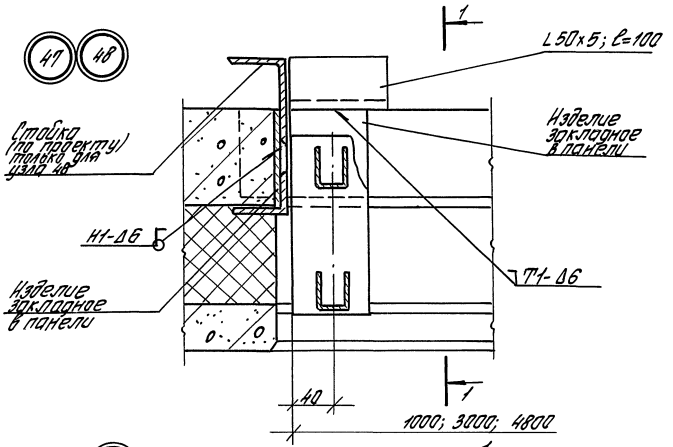

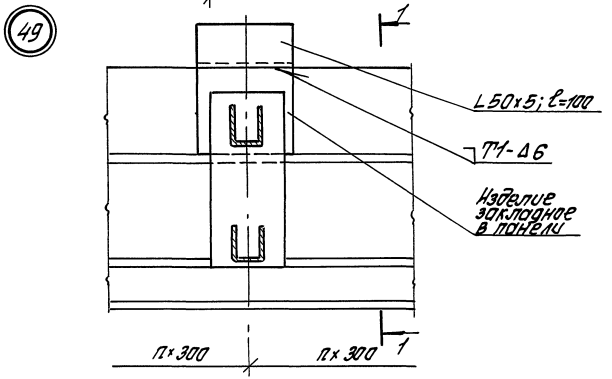

Узел 46 ... 49 см. совместно с узлом 44 (док. -9).
Сварные швы по ГОСТ 5264-80.

Нач. отд.	Стиланский		
Н. контр.	Гузеева		
Гл. арх. пр.	Гузеева		
Гл. спец.	Власова		

1.432.1-26.3-10

Узел 46 ... 53 Крепление окон с раздельными переплетами по серии 1.436.3-21

Стадия	Лист	Листов
Р	1	4

ЦНИИПРОМЗДАНИЙ

Инв. № подл. | Подпись и дата | Взам. инв. №

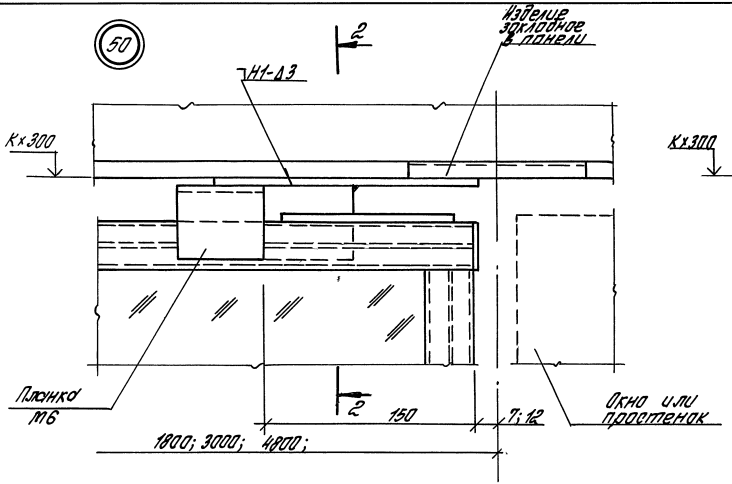

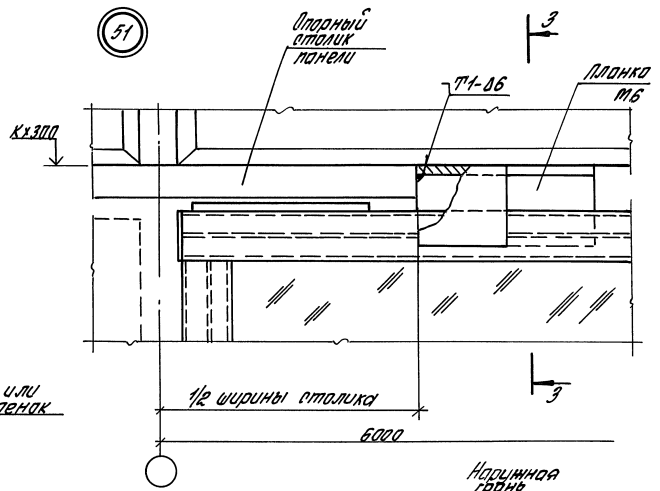

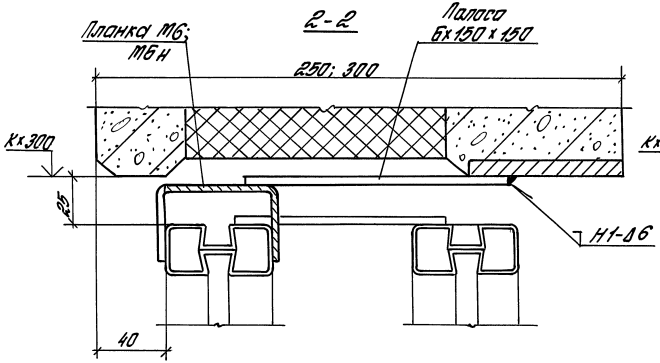

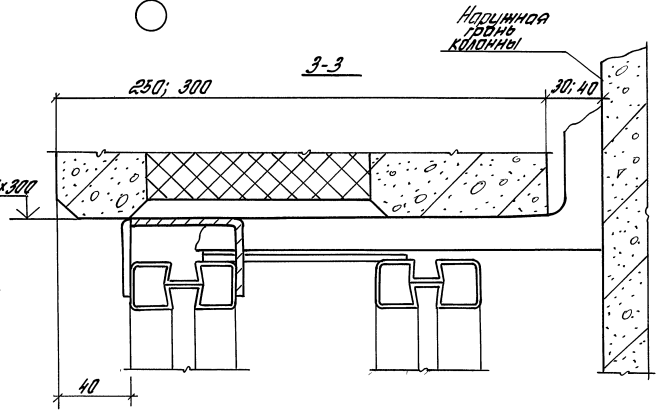

Узел 50 и 51 см. совместно с узлом 43 (док-9 лист 1)

1.432.1-26.3-10

Лист 2

Инв. № подл. | Подпись и дата | Взам. инв. №

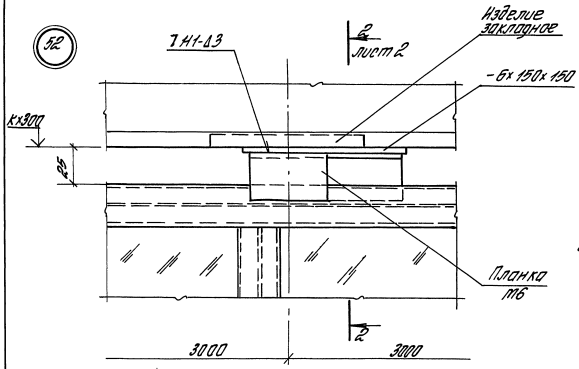

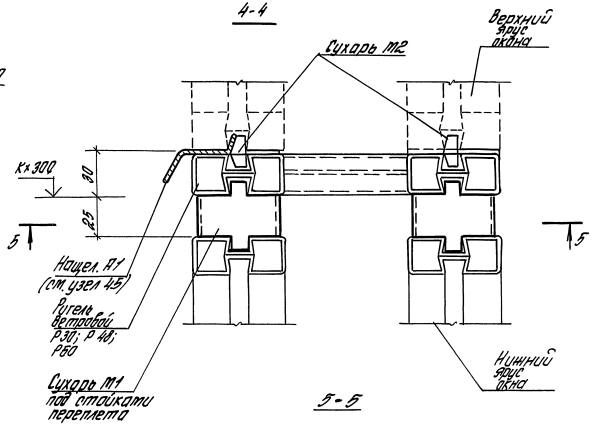

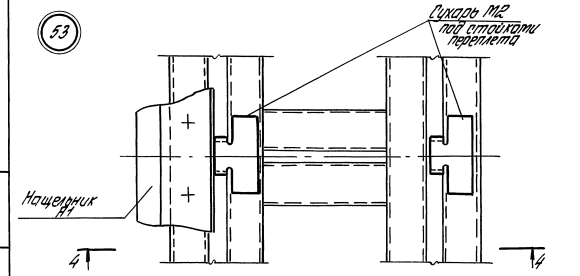

Узел 52 аналогичен узлу 43 (док.-9 лист 1)
Узел 53 аналогичен узлу 45 (док.-9 лист 1)

Инв.№ подл. | Подпись и дата | Взам.инв.№

Марка поз.	Наименование	Кол-во на узел																				Обозначение документа	Масса ед., кг	Примеч.
		46	47	48	49	50	51	52	53															
	Детали																							
М1	Сухарь М1								2													1.436.3-21.1-00009	0,05	
М2	Сухарь М2								2													1.436.3-21.1-00010	0,02	
М4	Сухарь М4	2	2	2	2																	1.436.3-21.1-00011	0,07	
МС2	Кронштейн МС-2 ($\delta_{пан}$=250)	1	1	1	1																	1.432.1-26.3-17	1,7	
МС3	МС3 ($\delta_{пан}$=300)	1	1	1	1																		1,93	
	Уголок $\frac{50\times50\times5\ ГОСТ\ 8509-86}{С235\ ГОСТ\ 27772-88}$																							
	ℓ=100		1	1	1																		0,38	
М6	Планка М6					1	1	1														1.436.3-21.1-00012		
	Лист $\frac{6-ПН-60\ ГОСТ\ 19903-74}{Ст3\ сп2\ ГОСТ\ 14637-89}$																							
	(150×150)					1		1															1,1	

Инв. № подл. | Подпись и дата | Взам. инв. №

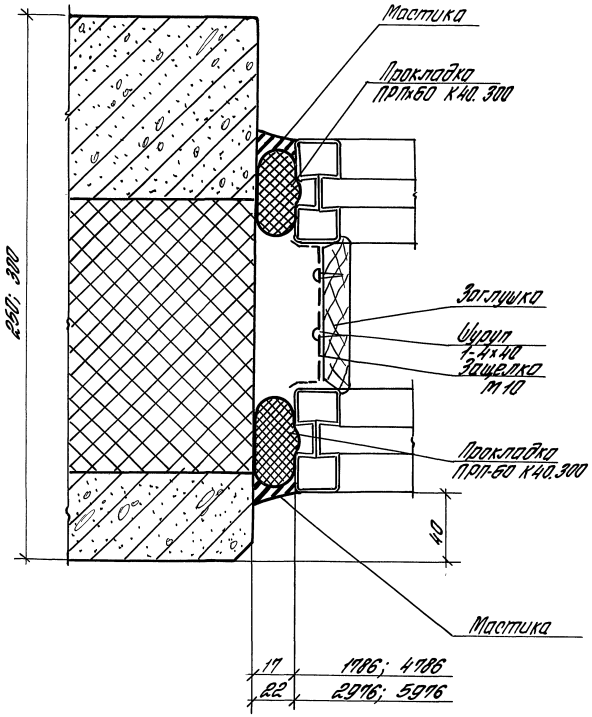

Марка поз.	Наименование	Кол. на отык., м 1,2	1,8	Обозначение документа	Масса ед., кг	Примеч.
	Детали					
М10	Защелка М10	2	3	1.436.3-21.1-00016	0,05	
	Заглушка	1,2	1,8	1.432.1-26.3-18		м
	Стандартные изделия					
	Шуруп 1-4х40 ГОСТ 1144-80	4	6			
	Материалы					
	Прокладка ПРП-60*					
	К40.300 ГОСТ 19177-81	2,4	3,6			м
	Мастика тиоколовая					
	АМ-05 ТУ 84-246-85	1,0	1,8			кг

* См. примечание на док.-2 (лист 2)

				1.432.1-26.3-11			
Зав. отд.	Смилянский			Узел 54. Устройство вертикальных стыков окон с раздельными переплетами по серии 1.436.3-21с панелями	Стадия	Лист	Листов
Н. конт.	Гузеева				Р		1
Гл. арх. пр.	Гузеева				ЦНИИПРОМЗДАНИЙ		
Зав. гр.	Власова						

Инв. № подл. | Подпись и дата | Взам. инв. №

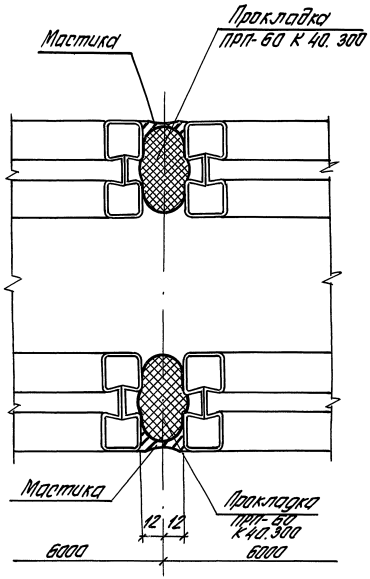

* См. примечание на докум.-2 (лист 2)

Марка поз.	Наименование	Кол. на стык, м 1,2	1,8	Обозначение документа	Масса ед., кг	Примеч.
	Прокладка ПРП-60*					
	К 40.300 ГОСТ 19177-81	2,4	3,6			м
	Мастика					
	тиоколовая АМ-0,5					
	ТУ 84-246-85	0,4	0,6			кг

Зав. отд.	Стилянский		
Н. конт.	Гузеева		
Гл. ар. пр.	Гузеева		
Зав. гр.	Власова		

1.432.1-26.3-12

Узел 55.
Устройство вертикальных стыков окон с раздельными переплетами по серии 1.436.3-21

Стадия	Лист	Листов
Р		1

ЦНИИПРОМЗДАНИЙ

Инв. № подл. | Подпись и дата | Взам. инв. №

Фрагмент фасада 12 с дверью шириной 0,9 м

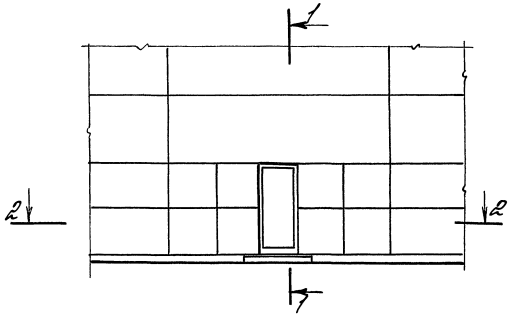

Фрагмент фасада 13 с дверью шириной 1,5 м

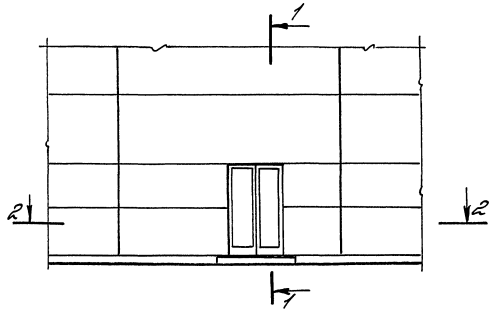

1-1

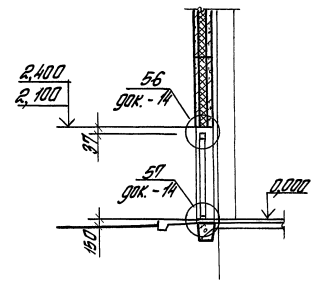

Схема расположения элементов крепления дверей к фрагменту фасада 12

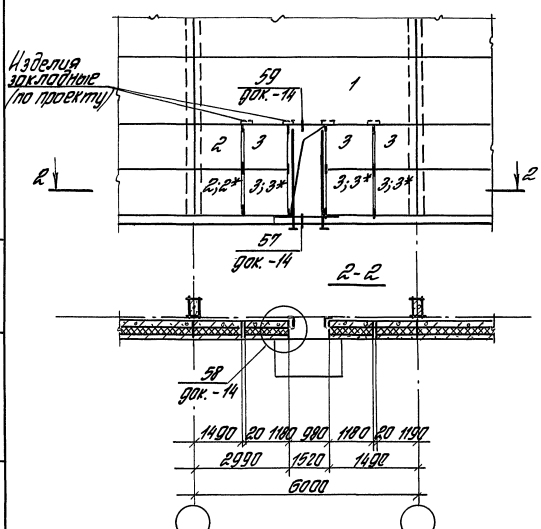

Схема расположения элементов крепления дверей к фрагменту фасада 13

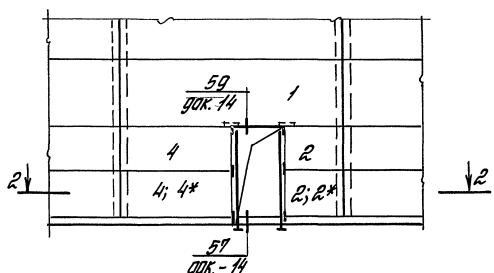

Условная марка	Марка панели	Размер панели, мм	Примеч.
1	ПСТ 60×h	5980 × h	h по проекту
2	ПСТ 15×12	1480 × 1180(h)	
2*	ПСТ 15×9	1480 × 880(h)	
3	ПСТ 12×12	1180 × 1180(h)	
3*	ПСТ 12×9	1180 × 880(h)	
4	ПСТ 30×12	2980 × 1180(h)	
4*	ПСТ 30×9	2980 × 880(h)	

* - марки панелей для проема высотой 2100

Зав. отд.	Стиленский		
Н. контр.	Сизерева		
Гл. арх. пр.	Сизерева		
Зав. гр.	Власова		

1.432.1-26.3-13

Фрагмент фасада 12; 13 Схемы расположения элементов крепления дверей по ГОСТ 24698-81

Стадия	Лист	Листов
Р		1

ЦНИИПРОМЗДАНИЙ

Инв. № подл. | Подпись и дата | Взам. инв. №

56

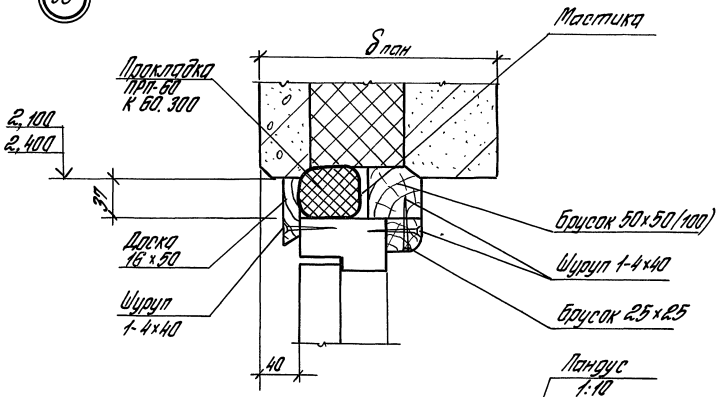

57

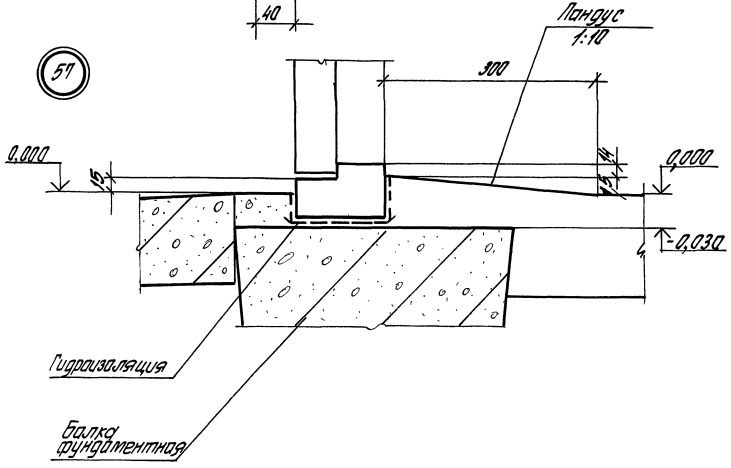

58

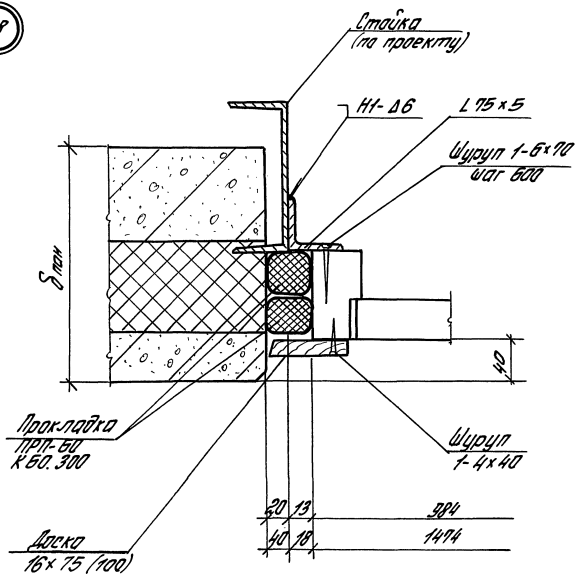

				1.432.1-26.3-14			
Зав. отд.	Смилянский			Узел 56...60 Сопряжение дверей по ГОСТ 24698-81 с панелями	Стадия	Лист	Листов
Н. контр.	Гузеева				Р	1	2
Гл. ар. пр.	Гузеева				ЦНИИПРОМЗДАНИЙ		
Зав. гр.	Власова						

Инв. № подл. | Подпись и дата | Взам. инв. №

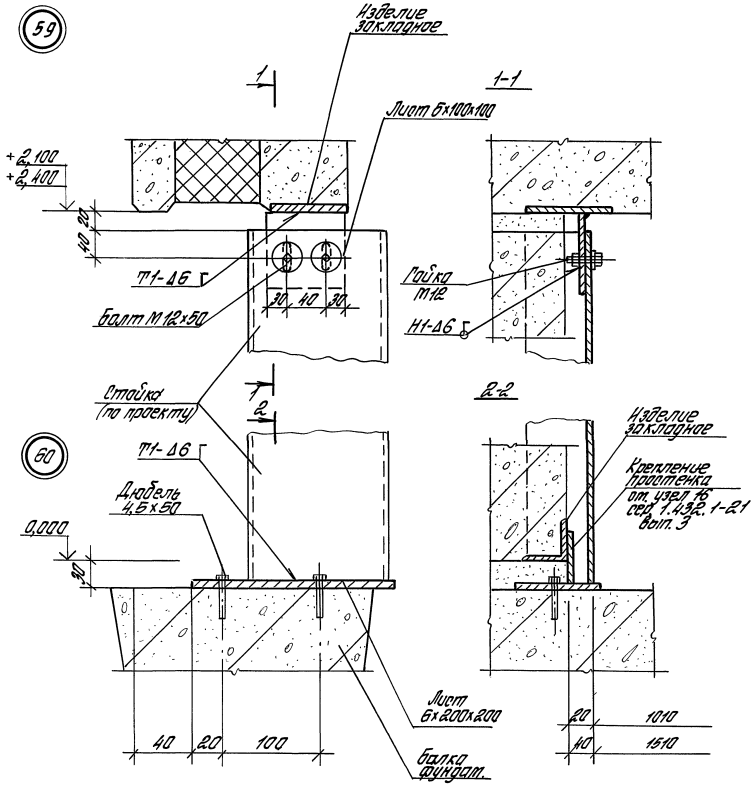

1. * См. примечание на докум.-2 (лист 2)
2. Сварку производить по ГОСТ 5264-80.

Марка, поз.	Наименование	Кол. на дверь 1,0×2,1	1,0×2,4	1,5×2,1	1,5×2,4	Масса ед., кг	Примеч.
	Детали						
	Уголок 75×75×5 ГОСТ 8509-86 / С235 ГОСТ 27772-88	4,2	4,8	4,2	4,8		м
	Стойка - по проекту	4,2	4,8	4,2	4,8		м
	Лист Б-ПН-6 ГОСТ 19903-74 / Ст3 сп 2-сб ГОСТ 14637-89						
	(100×100)	2	2	2	2	0,47	
	(200×200)	2	2	2	2	1,88	
	Стандартные изделия						
	Дюбель 4,5×50						
	ТУ 14-4-1231-53	8	8	8	8		
	Болт М12×50 ГОСТ 7798-70*	4	4	4	4		
	Гайка М12 ГОСТ 5915-70	4	4	4	4		
	Шайба 12 ГОСТ 11371-78	4	4	4	4		
	Шуруп 1-4×40 ГОСТ 1145-80	21	23	27	29		
	Шуруп 1-6×70 ГОСТ 1145-80	6	8	6	8		
	Материалы						
	Мастика тиоколовая						
	АМ-0,5 ТУ 84-246-85	0,6	0,9	0,6	0,9		кг
	Прокладка ПРП-60*						
	К60.300 ГОСТ 19177-81	5,2	10,6	5,8	11,1		м
	Пиломатериалы						
	хв. пород ГОСТ 8486-86*Е						
	Брусок 50×50 ($\delta_{пан} \leq 250$)	1,0	1,0	1,5	1,5		м
	50×100 ($\delta_{пан} = 300$)	1,0	1,0	1,5	1,5		м
	25×25	1,0	1,0	1,5	1,5		м
	Доска 16×50	1,0	1,0	1,5	1,5		м
	16×75	4,2	4,8				м
	16×100			4,2	4,8		м

1.432.1-26.3-14

Лист 2

Инв. № подл. | Подпись и дата | Взам. инв. №

Ц00111 50

Фрагмент фасада 14 с распашными воротами серии 1.435.2-28

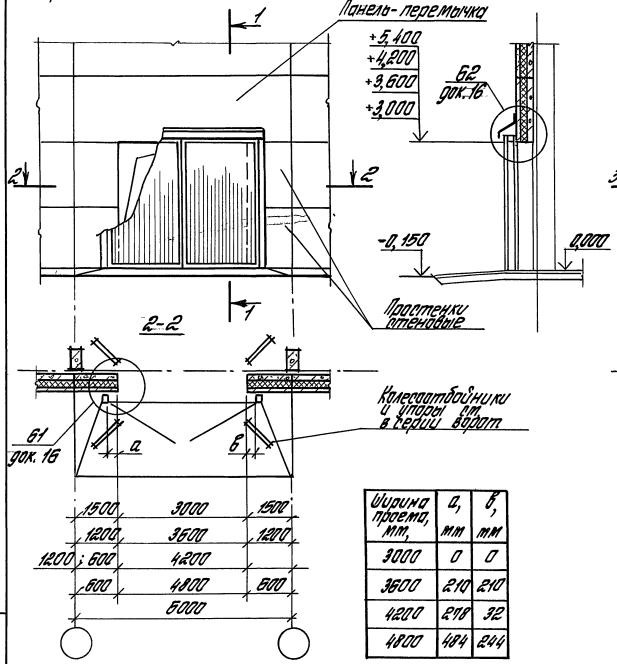

Ширина проема, мм	а, мм	в, мм
3000	0	0
3600	210	210
4200	298	32
4800	484	244

Фрагмент фасада 15 с откатными воротами серии 1.435.3-27

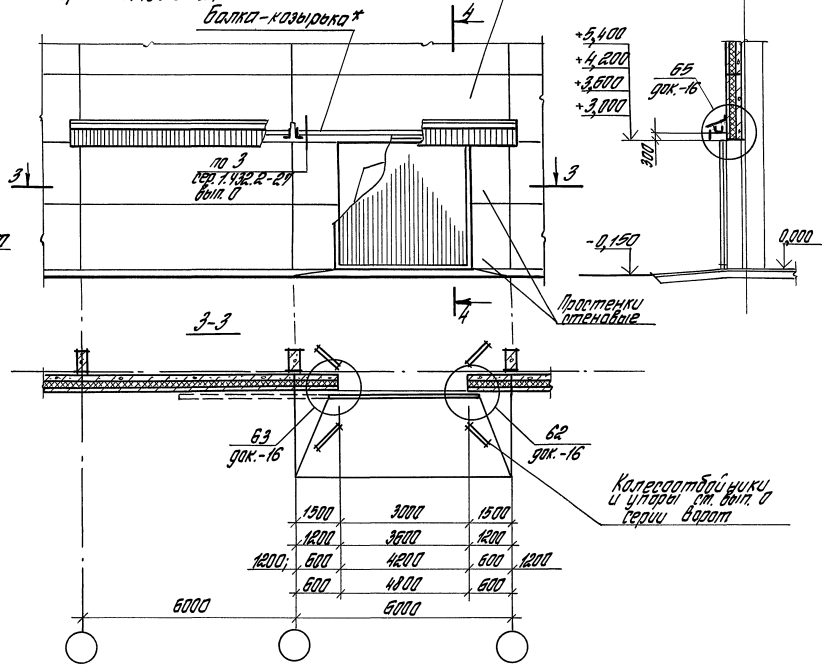

1. Панель-перемычка, простенки стеновые подбираются в конкретном проекте.
2. Крепление простенков см. по узлам вып. 3 серии 1.432.1-21.
3. * Схема установки балки козырька в стене см. в выпуске 0 серии 1.435.3-27.

Зав. отд.	Стуланский		
Н.контр.	Гузеева		
Гл.спец.	Власова		

1.432.1-26.3-15

Фрагмент фасада 14...17 с воротами по сериям 1.435.2-28; 1.435.3-27; 1.435.9-26.

Стадия	Лист	Листов
Р	1	2

ЦНИИПромзданий

Инв.№ подл. | Подпись и дата | Взам.инв.№

Фрагмент фасада №16
с раздвижными воротами
шириной 3,0 м и 3,6 м серии 1.435.9-26

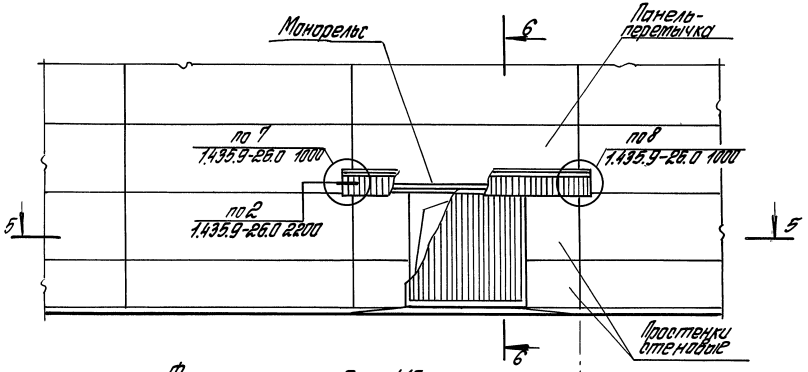

5-5

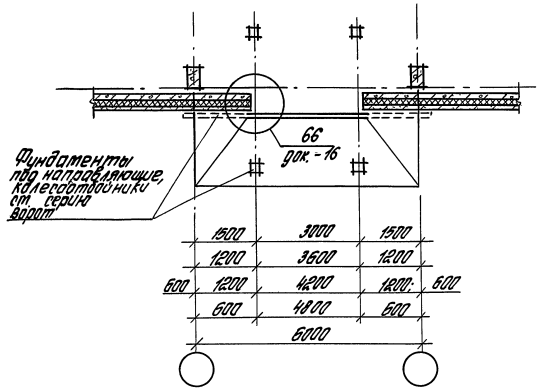

Фрагмент фасада №17
с раздвижными воротами
шириной 4,2 м и 4,6 м серии 1.435.9-26

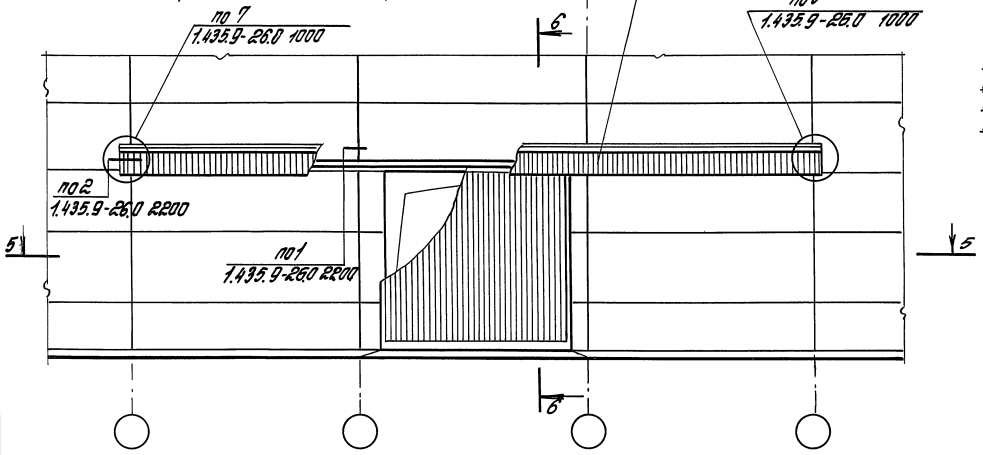

6-6

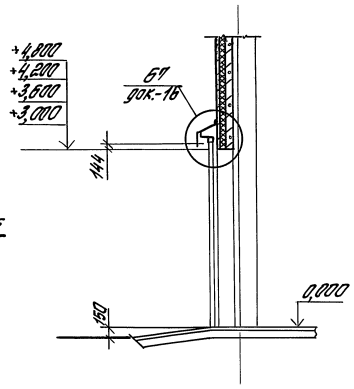

Инв.№ подл. | Подпись и дата | Взам. инв.№

1.432.1-26.3-15

Лист 2

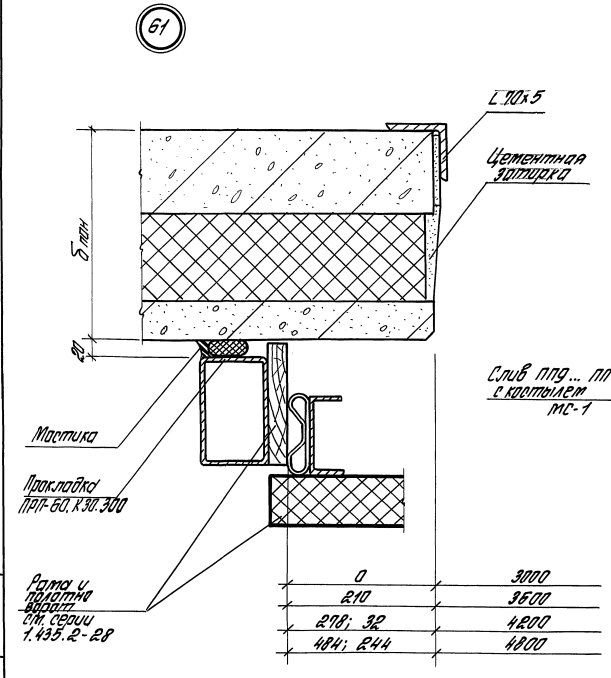

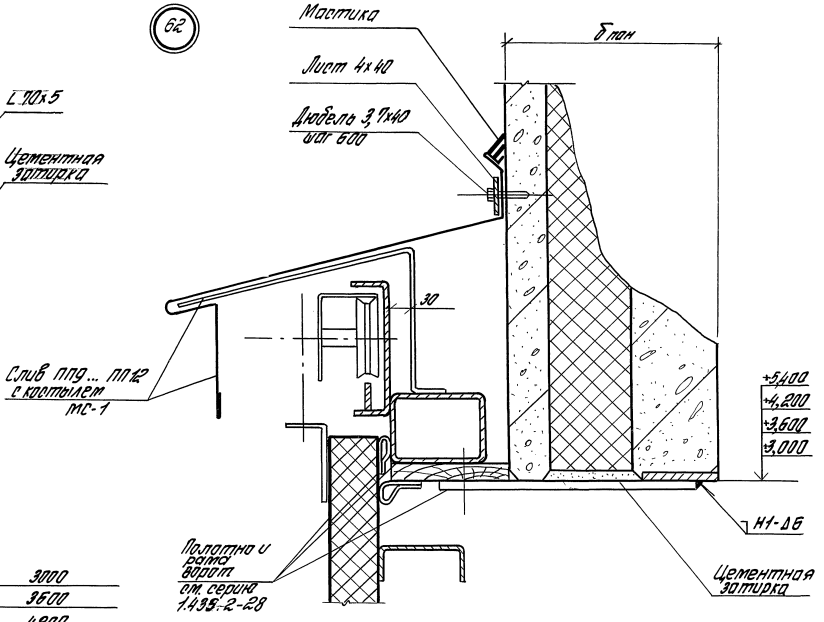

Сварные швы по ГОСТ 5264-80

				1.432.1-26.3-16			
Зав.отд	Стилянский			Узел Б1... Б7. Сопряжение ворот по серии 1.435.2-28; 1.435.3-27; 1.435.3-26 с панелями	Стадия	Лист	Листов
Н.контр	Гузеева				Р	1	9
Гл.спец	Власова				ЦНИИПРОМЗДАНИЙ		
Инж.	Ильина						

Инв. № подл. | Подпись и дата | Взам.инв.№

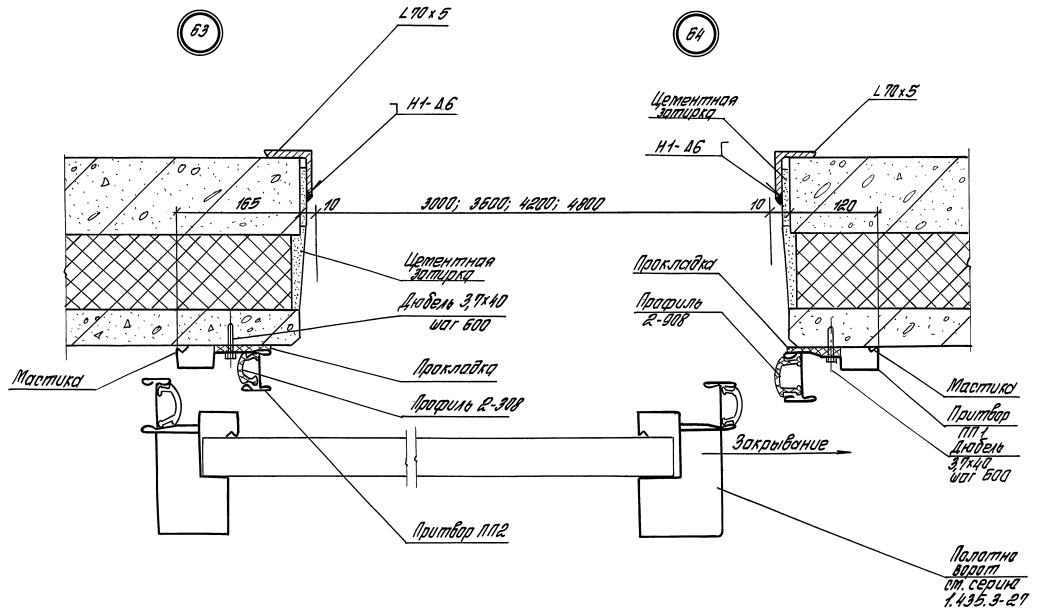

Инв. № подл. | Подпись и дата | Взам. инв. №

1.432.1-26.3-16

Лист 2

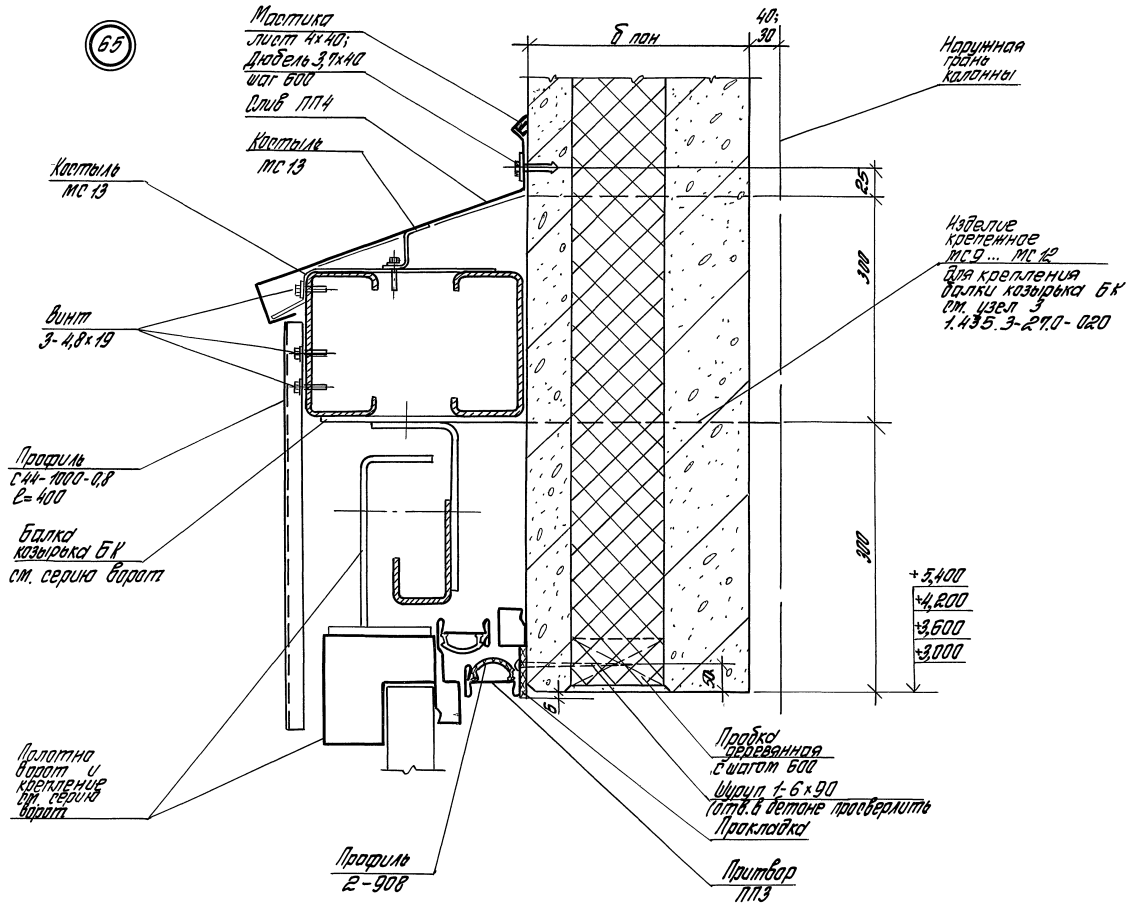

Инв. № подл.	Подпись и дата	Взам. инв. №

1.432.1-26.3-16	Лист 3

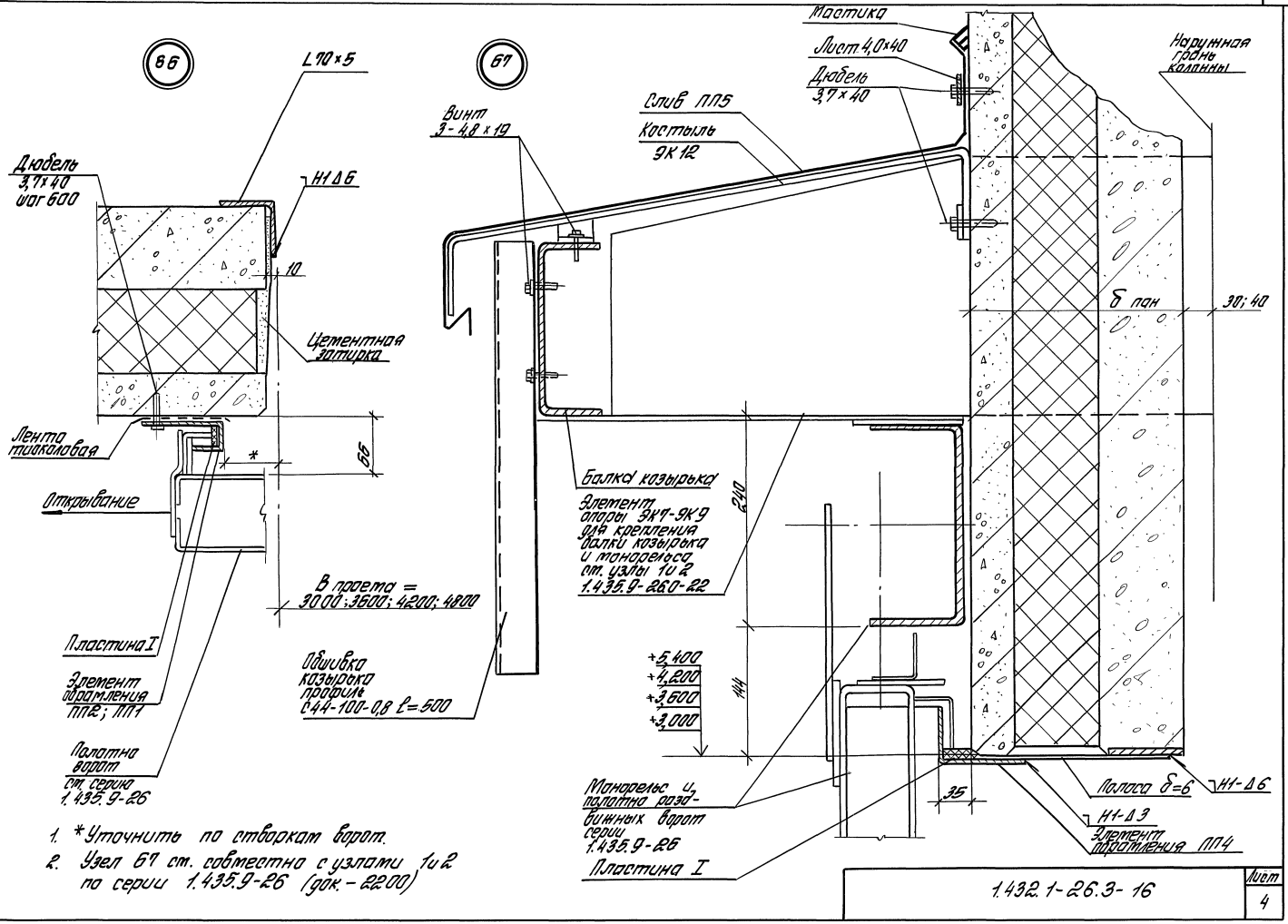

1. *Уточнить по створкам ворот.
2. Узел 67 см. совместно с узлами 1 и 2 по серии 1.435.9-26 (док. - 2200)

Инв. № подл.	Подпись и дата	Взам. инв. №

1.432.1-26.3-16

Лист 4

Марка поз.	Наименование	Кол-во на ворота по серии 1.435.2-28 (узел 61 и 62)				Обозначение документа	Масса ед; кг	Примеч.
		3,0×3,0м	3,6×3,6м	4,2×4,2м	4,8×5,4м			
	Детали							
	Уголок 70×70×5 ГОСТ 8509-86 / С235 ГОСТ 27772-88	6,0	7,2	8,4	10,8		5,38	м
ПП9	Слив ПП9	1				1.435.2-28.0.00.10.04	20,1	
ПП10	ПП10		1			-01	23,9	
ПП11	ПП11			1		-02	30,2	
ПП12	ПП12				1	-03	36,5	
МС-1	Костыль МС-1	5	7	8	10	1.435.2-28.0.00.00.10.03	0,2	
	Лист Б-ПН4,0 ГОСТ 19903-74 / Ст3пс2-сп ГОСТ 14637-89 Е=40	3,3	4,3	4,8	5,8		1,2	м
	Стандартные изделия							
	Дюбель 3,7×40							
	ТУ 14-4-1231-83	6	7	9	13			
	Материалы							
	Мастика тиоколовая							
	ТУ 84-246-85	2,8	3,5	4,0	5,0			кг
	Прокладка ПРП-60*							
	К30.300 ГОСТ 19177-81	6,0	7,2	8,4	10,8			м

* См. примечание на докум.-2 (лист 2)

Инв. № подл. | Подпись и дата | Взам. инв.

Марка, поз.	Наименование	Кол-во на ворота по серии 1.435.3-27 (узел 63; 64; 65) 3,0х 3,0м	3,6х 3,6м	4,2х 4,2м	4,8х 5,4м	Обозначение документа	Масса ед., кг	Примеч.
	Детали							
ПП1	Притвор ПП1.30	1				1.435.3-27.0-100	12,4	
	ПП1.36		1			-01	14,8	
	ПП1.42			1		-02	17,2	
	ПП1.54				1	-03	22,0	
ПП2	Притвор ПП2.30	1				1.435.3-27.0-110	12,4	
	ПП2.36		1			-01	14,8	
	ПП2.42			1		-02	17,2	
	ПП2.54				1	-03	22,0	
ПП3	Притвор ПП3.30	1				1.435.3-27.0-120	12,8	
	ПП3.36		1			-01	15,2	
	ПП3.42			1		-02	17,6	
	ПП3.48				1	-03	20,0	
ПП4	Слив ПП4	3	3	3	3	1.435.3-27.0-130	15,0	
	Лист Б-ПН-ХВ ГОСТ 19903-74 сталь ГОСТ 14637-89							
	ℓ=400 х110	3	3	3	3		5,15	
МС13	Костыль МС13	42	42	42	42	1.435.3-27.0-210	0,009	
	Профиль С44-1000-0,8							
	ГОСТ 24045-80							
	(ℓ=400)	12	12	12	12		3,4	
	Уголок 100х100х7 ГОСТ 8509-93 L235 ГОСТ 27772-88	6,0	7,2	8,4	10,1			т
	Стандартные изделия							
	Винт 3-4,8х19							
	ТУ 61-639-84	84	84	84	84			
	Шуруп 1-6х90							
	ГОСТ 1145-80	6	7	8	9			

Инв. № подл. | Подпись и дата | Взам. инв. №

Марка, поз.	Наименование	Кол-во на ворота по серии 1.435.3-29 (узел 63; 64; 65) 3,0×3,0м	3,6×3,6м	4,2×4,2м	4,8×4,8м	Обозначение документа	Масса ед., кг	Примеч.
	Дюбель							
	ДГПШ 3,7×40							
	ТУ 14-4-1231-83	18	21	24	29			
	Материалы							
2-908	Профиль резиновый							
	2-908 по нормали							
	Первоуральского з-да	19,1	22,9	26,3	32,3			м
	Пиломатериалы							
	хв. пород ГОСТ 8486-86*Е							
	Пробка 50×50×50 ($\delta_{пол}$=200)							
	50×50×100 ($\delta_{пол}$=250)							
	50×50×150 ($\delta_{пол}$=300)	6	7	8	9			
	Мастика тиоколовая							
	АМ-0,5 ТУ 84-245-85	4,2	4,4	4,6	5,0			кг
	Прокладка сеч. 8×40							
	из полиэтилена							
	ГОСТ 16338-85*Е	9,5	11,3	13,1	16,1			м

Инв.№ подл. | Подпись и дата | Взам.инв.№

Марка, поз.	Наименование	Кол-во на ворота по серии 1.435.9-26: 3,0×2,0м	3,6×2,0м	4,2×2,0м	4,8×2,0м	Обозначение документа	Масса ед., кг	Примеч.
	Детали							
ЭК 12	Костыль ЭК 12	13	15	31	31	1.435.9-26.0-4040	1,2	
	Элемент обрамления							
ПП1	ПП1.30	1				1.435.9-26.0-4110	8,04	
	ПП1.36		1			-01	9,34	
	ПП1.42			1		-02	10,65	
	ПП1.54				1	-03	13,25	
ПП2	ПП2.30	1				-04	8,04	
	ПП2.36		1			-05	9,34	
	ПП2.42			1		-06	10,65	
	ПП2.54				1	-07	13,25	
ПП4	ПП4-1	1				1.435.9-26.0-4130	15,4	
	ПП4-2		1			-01	17,5	
	ПП4-3			1		-02	21,2	
	ПП4-4				1	-03	24,0	
	Лист Б-ПН-6×80 ГОСТ 19903-74 / Ст3сп2-св ГОСТ 14637-89							
	ℓ = 180	3	4	5	6		0,7	$\delta_{пон}$ = 200
	ℓ = 230	3	4	5	6		0,9	$\delta_{пон}$ = 250
	ℓ = 280	3	4	5	6		1,1	$\delta_{пон}$ = 300
	Лист Б-ПН-4×40 ГОСТ 19903-74 / Ст3сп2-св ГОСТ 14637-89							
	ℓ = 1270	1					9,2	
	ℓ = 1470		1				10,7	
	ℓ = 1850			1	1		23,2	
ПП5	Слив ПП5							
	ПП5-1 ℓ = 8200	1				1.435.9-26.0 4140	40,2	
	ПП5-2 ℓ = 9000		1			-01	54,0	
	ПП5-3 ℓ = 20000			1	1	-02	120,0	
	Уголок 70×70×5 ГОСТ 8509-86 / С235 ГОСТ 27772-88	6,0	7,2	8,4	5,6		5,38	м

Инв.№ подл. | Подпись и дата | Взам. инв.№

1.432.1-26.3-16

Лист 8

Марка, поз.	Наименование	Кол-во на ворота по серии 1.435.9-26: 3.0×3.0м	3.6×3.6м	4.2×4.2м	4.8×5.4м	Обозначение документа	Масса ед., кг	Примеч.
ПП9	Нащельник ПП9	2	2	2	2	1.435.9-26.0 4180	0,7	
ПП10	Нащельник ПП10	2	2	2	2	1.435.9-26.0 4190	0,9	
	Одинбка полотна							
	Профиль L=500							
	С44-1000-08 ГОСТ 24045-86Е	11	13	22	22		4,2	
	Стандартные изделия							
	Дюбель 3,7×40							
	ТУ 14-4-1231-83	38	45	76	80			
	Винт 3-4,8×19							
	ТУ 67-639-80							
	Заклепка комбинир.							
	3к12 ТУ36-2088-86	60	66	88	88			
	Материалы							
	Пластина I							
	Лист ТПКЦ-П-8-0,9							
	ГОСТ 7338-90	6,1	7,3	8,5	11,5			м
	Клей 88-НП							
	ТУ 38-105-268-79	1,3	1,5	1,7	2,2			кг
	Лента тиоколовая							
	ТУ 38-105174-75	6,1	7,3	8,5	11,5			м
	Мастика тиоколовая							
	АМ-0,5 ТУ 84-246-85	2,2	2,6	5,5	5,6			кг

Инв. № подл. | Подпись и дата | Взам. инв. №

Кронштейн МС1 ... МС3

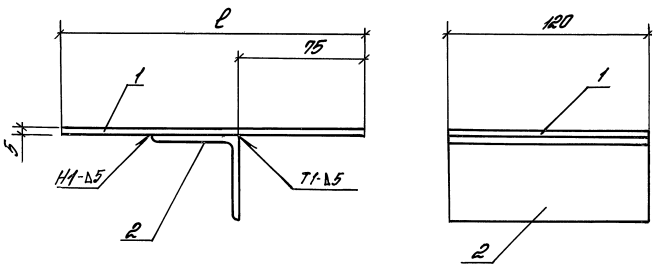

Костыль МС4

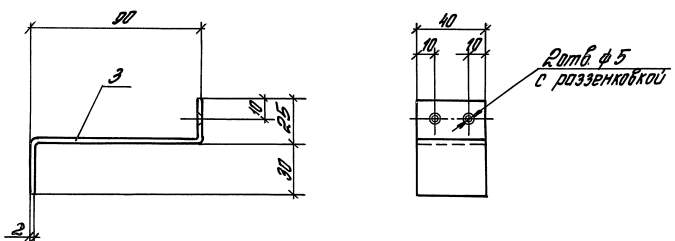

Поз	Наименование	Кол. на марку МС1	МС2	МС3	МС4	Приме-чание
	Лист 6-ПН-6 ГОСТ 19903-74 Ст3сп2 ГОСТ 14637-89					
1	(135×120)	1				0,65 кг
1	(185×120)		1			1,05 кг
1	(235×120)			1		1,33 кг
	Уголок 50×50×5 ГОСТ 8509-86 С 235 ГОСТ 27772-88					
2	ℓ = 120	1				0,45 кг
	Уголок 75×75×6 ГОСТ 8509-86 С 235 ГОСТ 27772-86					
2	ℓ = 120		1	1		0,83 кг
	Лист 5-ПН-20 ГОСТ 19903-74 Ст3пс2 ГОСТ 16523-89					
3	ℓ = (40×150)				1	
	Масса марки, кг	1,09	1,7	1,95	0,1	

Сварка по ГОСТ 5264-80

Зав. отд.	Отиванский		1.492.1-26.3-17
Н. контр.	Гузеева		
Гл. ар. пр.	Гузеева		Кронштейн МС1... МС3; Костыль МС4
Зав. гр.	Власова		Стадия Р; Лист; Листов 1
			ЦНИИПромзданий

Инв. № подл. | Подпись и дата | Взам. инв. №

Слив С1

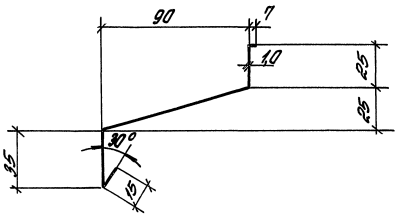

Нащельник Н1 ... Н3

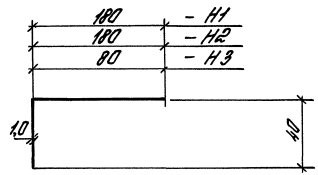

Заглушка Г1

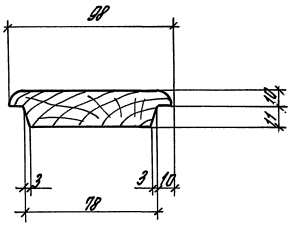

Марка	Наименование	Масса, кг	Примеч
	ОЦ Б-0-1,0 ГОСТ 19904-90		
	Ст 3 кп-пк ГОСТ 14918-90		
С1	l = 175	1,4	мм
Н1	l = 220	1,73	мм
Н2	l = 180	1,42	мм
Н3	l = 120	0,95	мм
Г1	Доска сорт 3 ГОСТ 8486-86*Е		
	сосна, ель		

Зав. отд.	Стилянский		1.432.1-26.3-18	
Н. контр.	Гузеева		Слив С1; нащельник Н1... Н3; Заглушка Г1	Стадия: Р; Лист; Листов: 1
Гл. ар. пр.	Гузеева			ЦНИИПРОМЗДАНИЙ
Зав. гр.	Власова			

Инв. № подл. | Подпись и дата | Взам. инв. №

gost.e-ecolog.ru