ТИПОВЫЕ КОНСТРУКЦИИ, ИЗДЕЛИЯ И УЗЛЫ ЗДАНИЙ И СООРУЖЕНИЙ

СЕРИЯ 1.432.1-21

ЖЕЛЕЗОБЕТОННЫЕ ТРЕХСЛОЙНЫЕ СТЕНОВЫЕ ПАНЕЛИ ДЛИНОЙ 6м ДЛЯ ОТАПЛИВАЕМЫХ ПРОИЗВОДСТВЕННЫХ ЗДАНИЙ С ВЫСОКОЙ ВЛАЖНОСТЬЮ И АГРЕССИВНОЙ СРЕДОЙ

ВЫПУСК 5

АРМАТУРНЫЕ ИЗДЕЛИЯ ДЛЯ ЦОКОЛЬНЫХ СТЕНОВЫХ ПАНЕЛЕЙ

РАБОЧИЕ ЧЕРТЕЖИ

gost.e-ecolog.ru

ТИПОВЫЕ КОНСТРУКЦИИ, ИЗДЕЛИЯ И УЗЛЫ ЗДАНИЙ И СООРУЖЕНИЙ

СЕРИЯ 1.432.1-21

ЖЕЛЕЗОБЕТОННЫЕ ТРЕХСЛОЙНЫЕ СТЕНОВЫЕ ПАНЕЛИ ДЛИНОЙ 6 м ДЛЯ СТАПЛИВАЕМЫХ ПРОИЗВОДСТВЕННЫХ ЗДАНИЙ С ВЫСОКОЙ ВЛАЖНОСТЬЮ И АГРЕССИВНОЙ СРЕДОЙ

ВЫПУСК 5

АРМАТУРНЫЕ ИЗДЕЛИЯ ДЛЯ ЦОКОЛЬНЫХ СТЕНОВЫХ ПАНЕЛЕЙ

РАБОЧИЕ ЧЕРТЕЖИ

РАЗРАБОТАНЫ

ЦНИИПРОМЗДАНИЙ

Зам директора С.М.Ликин

Зав отделом Г.М.Смилянский

Гл спец Л.М.Гадаева

УТВЕРЖДЕНЫ ГУП ГОССТРОЯ СССР
письмо от 14.06.90 № 5/6-578

ВВЕДЕНЫ В ДЕЙСТВИЕ ЦНИИПРОМЗДАНИИ
с 1 января 1991 приказ №84 от 18.06.90

© ЦИТП Госстроя СССР 1990

Обозначение документа	Наименование	Стр
1432 1 215 ТТ	Технические требования	3
1	Каркас пространственный КП1 КП3	4
2	Каркас пространственный КП4 КП6	4
3	Каркас пространственный КП7 КП9	5
4	Каркас пространственный КП10 КП12	5
5	Каркас пространственный КП13	6
6	Каркас пространственный КП14	6
7	Каркас пространственный КП15	7
8	Каркас пространственный КП16	7
9	Каркас пространственный КП17	8
10	Каркас пространственный КП18	8
11	Каркас пространственный КП19	9
12	Каркас пространственный КП20	9
13	Каркас пространственный КП21	10
14	Каркас пространственный КП22	10
15	Каркас пространственный КП23	11
16	Каркас пространственный КП24	11
17	Каркас пространственный КП25 КП27	12
18	Каркас пространственный КП28 КП30	13
19	Каркас пространственный КП31 КП33	14
1432 1 215 20	Каркас КР1 КР3	15
21	Каркас КР4 КР6	15
22	Каркас КР7 КР9	16
23	Каркас КР10 КР12	16
24	Каркас КР13 КР15	17
25	Каркас КР16 КР18	17
26	Каркас КР19 КР21	18
27	Каркас КР22 КР24	18
28	Каркас КР25 КР27	19
29	Каркас КР28 КР30	19
30	Каркас КР31 КР33	20
31	Каркас КР34 КР36	20
32	Каркас КР37 КР39	21
33	Каркас КР40 КР42	21
34	Каркас КР43 КР45	22
35	Каркас КР46 КР48	22
36	Сетка С114 С115	23
37	Сетка С116 С121	23
38	Сетка С122 С127	24
39	Сетка С128, С129	24

Инв. № подл. | Подпись и дата | Взам. инв. №

Зав отд	Статничкий		1432 1-215		
Гл спец	Гайдель				
Инж. К	Ивлиннова		Содержание	Стадия	Лист	Листов
Техник	Казанцева			Р		1
				ЦНИИПРОМЗДАНИЙ	

1 Общие данные

11 В настоящем выпуске приведены рабочие чертежи пространственных каркасов, арматурных и плоских каркасов цокольных трехслойных железобетонных панелей длиной 6 м

12 Плоские каркасы, сетки и отдельные стержни изготавливаются из арматурной стали класса А-III по ГОСТ 5781-82* и обыкновенной арматурной проволоки периодического профиля класса Вр-I по ГОСТ 6727-80*

2 Конструкция и изготовление каркасов

21 Пространственные арматурные каркасы состоят из продольных плоских каркасов и отдельных поперечных и продольных стержней, соединенных между собой во всех местах пересечений

22 Сборка пространственных каркасов выполняется в сборочных кондукторах при помощи контактной сварки

23 Изготовление арматурных изделий производится при помощи сварки с соблюдением требований ГОСТ 10922-75 „Арматурные изделия и закладные детали для железобетонных конструкций Технические требования и методы испытаний," ГОСТ 14098-85 „Соединения сварные арматуры и закладных изделий железобетонных конструкций"

				14321-215-ТТ			
Зав отд	Смилянский			Технические требования	Стадия	Лист	Б 10.2
Гл спец	Годиева				Р		1
Инженер	Ивановский						
Контр	Годиева						

ЧИИПРОМЗ

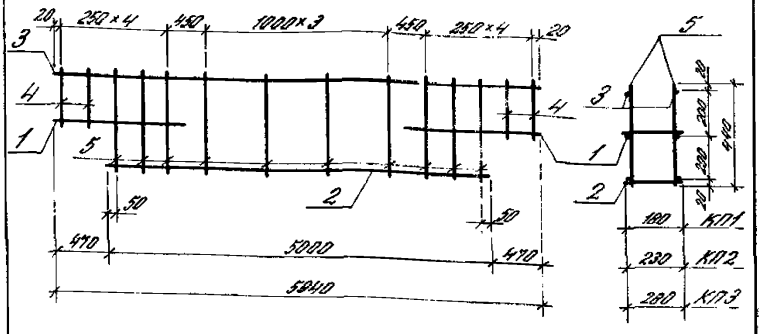

Поз.	Наименование	Кол. на каркас КП1	КП2	КП3				Обозначение документа
1	Каркас КР1	2						1.432.1-21.5-20
	КР2		2					
	КР3			2				
2	КР13	1						1.432.1-21.5-24
	КР14		1					
	КР15			1				
3	ф 5 Вр I, ℓ=5940; 0,91 кг	2	2	2				Без черт.
4	ф 5 Вр I, ℓ=240; 0,04 кг	8	8	8				Без черт.
5	ф 5 Вр I, ℓ=440; 0,07 кг	20	20	20				Без черт.
	Масса каркаса, кг	27,85	27,94	28,16				

Арматура класса Вр-I по ГОСТ 6727-80*

Зав. отд.	Смилянский		
ГИП	Рудаков		
Гл. спец.	Гадаева		
Техник	Казанцева		
Н. конт.	Авинянинова		

1.432.1-21.5-1

Каркас пространственный КП1... КП3

Стадия	Лист	Листов
Р		1

ЦНИИПРОМЗДАНИЙ

Инв. № подл. | Подпись и дата | Взам. инв. №

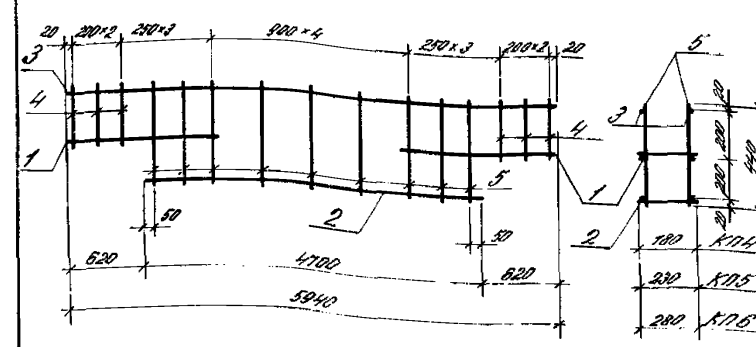

Поз.	Наименование	Кол. на каркас КП4	КП5	КП6				Обозначение документа
1	Каркас КР1	2						1.432.1-21.5-20
	КР2		2					
	КР3			2				
2	КР16	1						1.432.1-21.5-25
	КР17		1					
	КР18			1				
3	ф 5 Вр I, ℓ=5940; 0,91 кг	2	2	2				Без черт.
4	ф 5 Вр I, ℓ=240; 0,04 кг	12	12	12				Без черт.
5	ф 5 Вр I, ℓ=440; 0,07 кг	18	18	18				Без черт.
	Масса каркаса, кг	26,91	26,99	27,21				

Арматура класса Вр-I по ГОСТ 6727-80*

Зав. отд.	Смилянский		
ГИП	Рудаков		
Гл. спец.	Гадаева		
Техник	Казанцева		
Н. конт.	Авинянинова		

1.432.1-21.5-2

Каркас пространственный КП4... КП6

Стадия	Лист	Листов
Р		1

ЦНИИПРОМЗДАНИЙ

Инв. № подл. | Подпись и дата | Взам. инв. №

24482-02

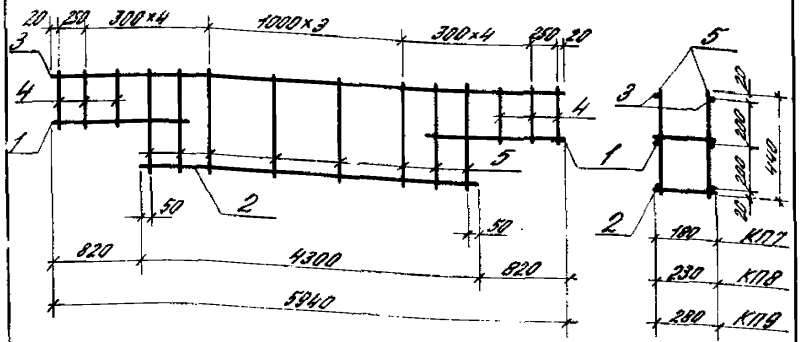

Поз.	Наименование	Кол. на каркас КП7	КП8	КП9	Обозначение документа
1	Каркас КП1	2			1.432.1-215-20
	КП2		2		
	КП3			2	
2	КП19	1			1.432.1-215-26
	КП20		1		
	КП21			1	
3	Ф5 Вр I, ℓ=5940; 0,91 кг	2	2	2	Без черт.
4	Ф5 Вр I, ℓ=240; 0,04 кг	12	12	12	
5	Ф5 Вр I, ℓ=440; 0,07 кг	16	16	16	
	Масса каркаса, кг	25,48	25,46	26,07	

Арматурную класса Вр-I по ГОСТ 6727-80*

Гип	Сушанский	
Гип	Куликов	
Гл.спец.	Гайдова	
Техник	Казанцева	
Инженер	Ивашников	

1.432.1-215-3

Каркас пространственный КП7 .. КП9

Стадия	Лист	Листов
Р		1

ЦНИИпромзданий

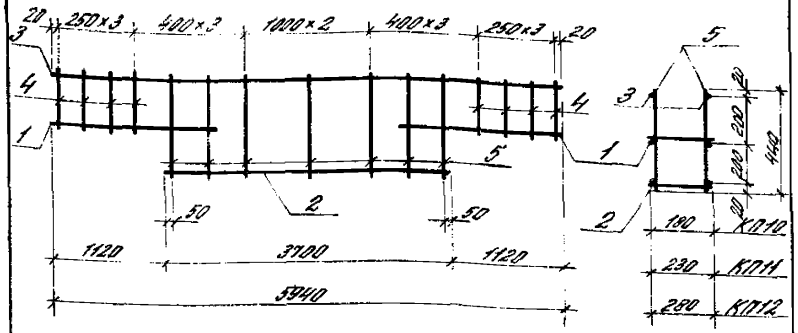

Поз.	Наименование	Кол. на каркас КП10	КП11	КП12	Обозначение документа
1	Каркас КП4	2			1.432.1-215-21
	КП5		2		
	КП6			2	
2	КП22	1			1.432.1-215-27
	КП23		1		
	КП24			1	
3	Ф5 Вр I, ℓ=5940; 0,91 кг	2	2	2	Без черт.
4	Ф5 Вр I, ℓ=240; 0,04 кг	16	16	16	
5	Ф5 Вр I, ℓ=440; 0,07 кг	14	14	14	
	Масса каркаса, кг	26,18	26,25	26,46	

Арматурную класса Вр I по ГОСТ 6727-80*

Гип	Сушанский	
Гип	Куликов	
Гл.спец.	Гайдова	
Техник	Казанцева	
Инженер	Ивашников	

1.432.1-215-4

Каркас пространственный КП10 .. КП12

Стадия	Лист	Листов
Р		

ЦНИИпромзданий

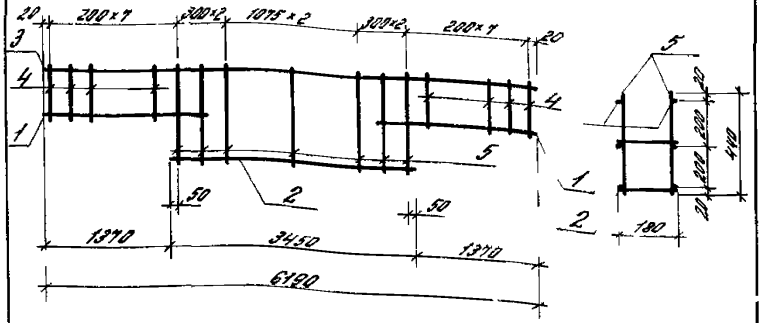

Марка пространственного каркаса	Поз	Марка арматурного изделия	Кол	Масса, кг 1шт	Масса, кг Всего	Обозначение документа
КП13	1	Каркас КР7	2	6 04	12 08	14321 215 22
	2	КР25	1	11 14	11 14	28
	3	Ф5 ВрI l=6190	2	0 95	1 91	Без черт
	4	Ф5 ВрI l=240	28	0,04	1,03	
	5	Ф5 ВрI l 440	14	0 07	0 95	
		Итого			27 11	

Арматура класса ВрI по ГОСТ 6727-80*

Зав отд	Смилянский		
ГИП	Рудаков		
Гл спец	Годаева		
Техник	Казанцева		
Н контр	Двинянинова		

14321-215-5

Каркас пространственный КП13

Стадия	Лист	Листов
Р		1

ЦНИИПРОМЗДАНИИ

Взам инв N | Подпись и дата | Инв N подл

6

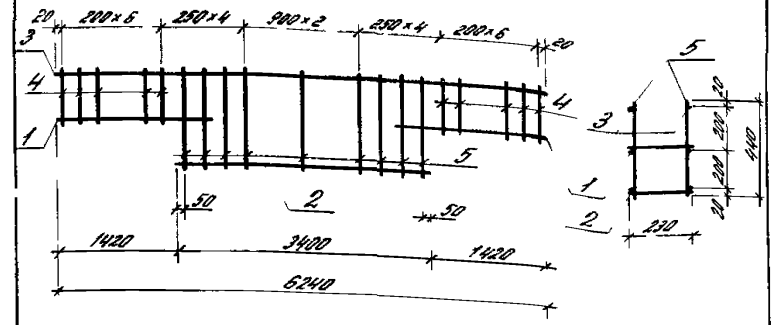

Марка пространственного каркаса	Поз	Марка арматурного изделия	Кол	Масса кг 1шт	Масса кг Всего	Обозначение документа
КП14	1	Каркас КР8	2	6 07	12 14	14321 215 22
	2	КР26	1	11 01	11 01	-28
	3	Ф5 ВрI l=6240	2	0,96	1,92	Без черт
	4	Ф5 ВрI l-240	28	0 04	1 03	
	5	Ф5 ВрI l-440	18	0,07	1 22	
		Итого			27 22	

Арматура класса ВрI по ГОСТ 6727 80*

Зав отд	Смилянский		
ГИП	Рудаков		
Гл спец	Годаева		
Техник	Казанцева		
Н контр	Двинянинова		

14321-215-6

Каркас пространственный КП14

Стадия	Лист	Листов
Р		1

ЦНИИПРОМЗДАНИИ

Взам инв N | Подпись и дата | Инв N подл

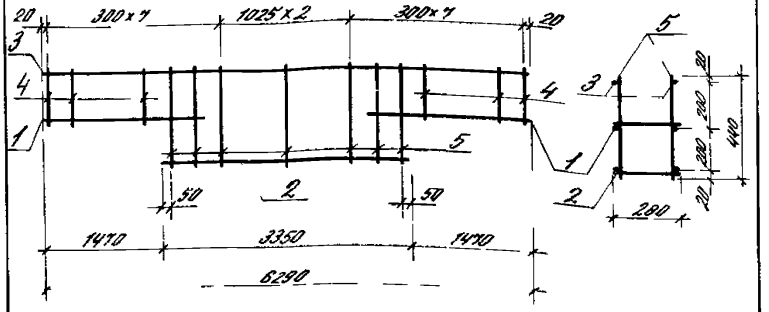

Марка пространственного каркаса	Поз	Марка арматурного изделия	Кол	Масса, кг 1шт	Масса, кг Всего	Обозначение документа
КП 15	1	Каркас КР 9	2	6,14	12,28	1432 1 215 22
	2	КР 27	1	10,94	10,94	-28
	3	Ф5 Вр I l = 6290	2	0,97	1,94	Без черт
	4	Ф5 Вр I l = 240	20	0,04	0,74	
	5	Ф5 Вр I l 440	14	0,07	0,95	
		Итого			26,85	

Арматура класса Вр I по ГОСТ 6727 80*

Зав отд	Смилянский		
Гл спец	Гадаева		
Техник	Казанцева		
Н контр	Двинянинова		

1432 1-215-7

Каркас пространственный КП 15

Стадия	Лист	Листов
Р		1

ЦНИИПРОМЗДАНИЙ

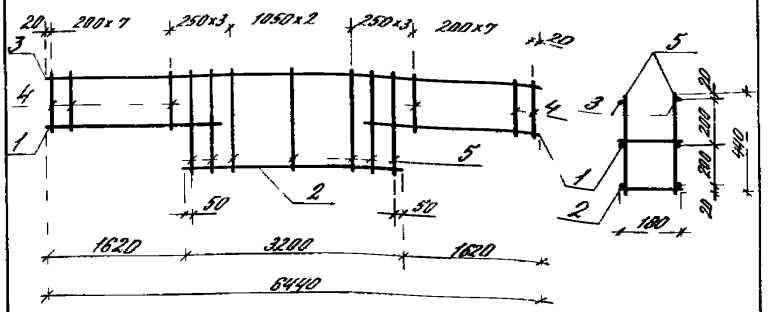

Марка пространственного каркаса	Поз	Марка арматурного изделия	Кол	Масса, кг 1шт	Масса, кг Всего	Обозначение документа
КП 16	1	Каркас КР 10	2	6,48	12,96	1432 1-215-23
	2	КР 28	1	10,34	10,34	-29
	3	Ф5 Вр I l-6440	2	1,00	2,00	Без черт
	4	Ф5 Вр I l=240	32	0,04	1,18	
	5	Ф5 Вр I l=440	14	0,07	0,95	
		Итого			27,43	

Арматура класса Вр-I по ГОСТ 6727-80*

Зав отд	Смилянский		
Гл спец	Гадаева		
Техник	Казанцева		
Н контр	Двинянинова		

1432 1-215 8

Каркас пространственный КП 16

Стадия	Лист	Листов
Р		1

ЦНИИПРОМЗДАНИЙ

Подпись и дата

Взам инв №

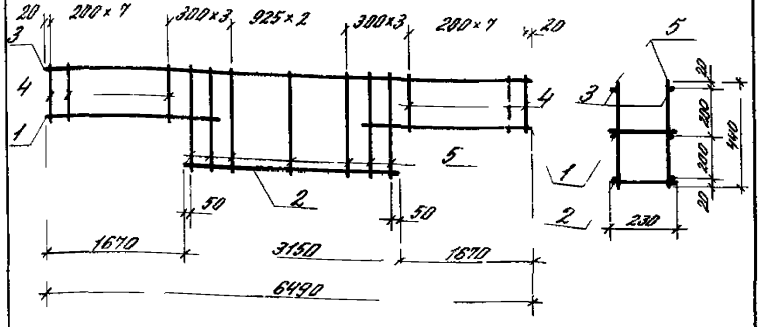

Марка пространственного каркаса	Поз	Марка арматурного изделия	Кол	Масса, кг		Обозначение документа
				1 шт	Всего	
КП 17	1	Каркас КР 11	2	673	1346	1432 1 21.5-23
	2	КР 29	1	1021	1021	29
	3	Ф5 Вр I ℓ=6450	2	100	200	Без черт
	4	Ф5 Вр I ℓ=240	32	004	118	
	5	Ф5 Вр I ℓ=440	14	007	095	
		Итого			2780	

Арматура класса Вр I по ГОСТ 6727 80*

1432 1 21

Каркас пространственный КП 17

Инв. № подл. | Подп. и дата | Взам. инв. №

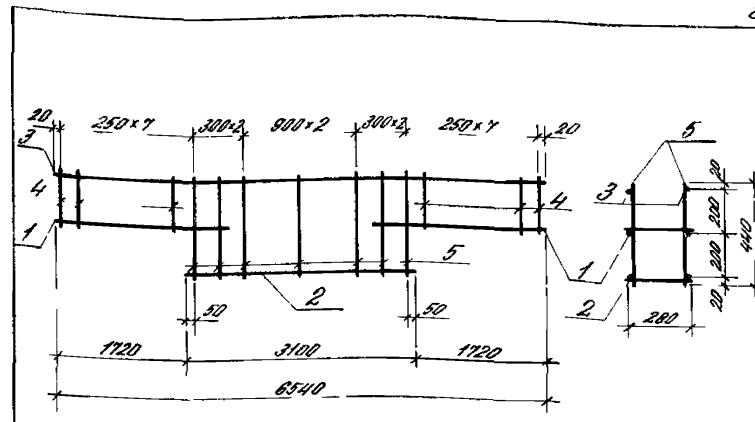

Марка пространственного каркаса	Поз	Марка арматурного изделия	Кол	Масса, кг		Обозначение документа
				1 шт	Всего	
КП 18	1	Каркас КР 12	2	681	1362	1432 1 21.5-23
	2	КР 30	1	1013	1013	-29
	3	Ф5 Вр I ℓ=6540	2	101	202	Без черт
	4	Ф5 Вр I ℓ=240	32	0,04	118	
	5	Ф5 Вр I ℓ=440	14	007	095	
		Итого			27,90	

Арматура класса Вр I по ГОСТ 6727 80*

Инв. № подл. | Подп. и дата | Взам. инв. №

ГИП	Ормянский		
Н. отд.	Гладкий		
Н. сект.	Кислик, Рябо		
Н. конт.	Ахметчанова		

1432 1 - 11

Каркас пространственный КП 18

Листов 1

Инв. № подл. | Подп. и дата | Взам. инв. №

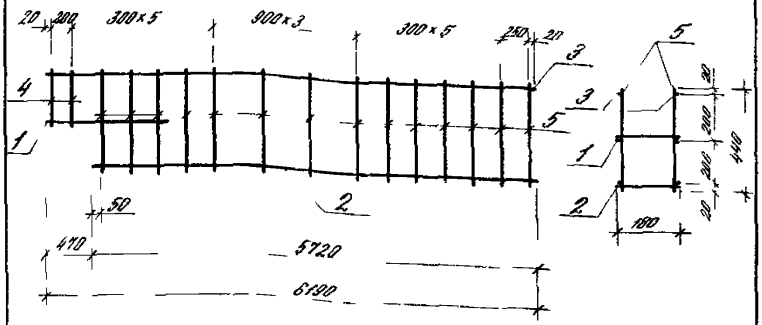

Марка пространственного каркаса	Поз	Марка арматурного изделия	Кол	Масса кг 1 шт	Масса кг Всего	Обозначение документа
КП 19	1	Каркас КР1	1	4,10	4,10	14321-215-20
	2	КР31	1	18,48	18,48	-30
	3	ф5 Вр I ℓ=6190	2	0,95	1,91	Без черт
	4	ф5 Вр I ℓ=240	4	0,04	0,15	Без черт
	5	ф5 Вр I ℓ-440	28	0,07	1,90	Без черт
				Итого	26,54	

Арматура класса Вр I по ГОСТ 6727-80*

Зав отд	Стилянакис		
Гл спец	Гобозов		
Техник	Колонцева		
Н контр	Колонцева		

14321-215-11

Каркас пространственный КП 19

Стадия	Лист	Листов
Р		1

ЦНИИпромзданий

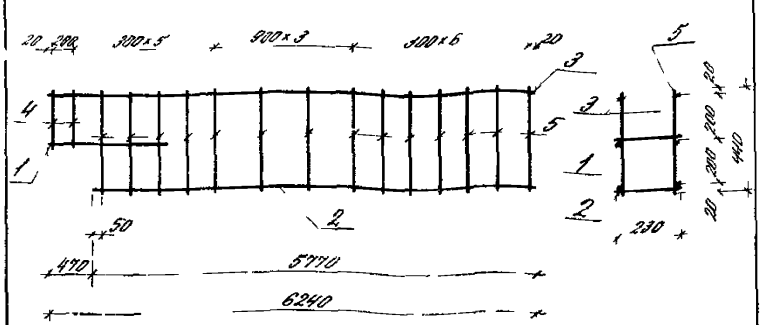

Марка пространственного каркаса	Поз	Марка арматурного изделия	Кол	Масса кг 1 шт	Масса кг Всего	Обозначение документа
КП 20	1	Каркас КР2	1	4,12	4,12	14321-215-20
	2	КП 32	1	18,70	18,70	30
	3	ф5 Вр I ℓ-6240	2	0,96	1,92	Без черт
	4	ф5 Вр I ℓ=240	4	0,04	0,15	
	5	ф5 Вр I ℓ-440	28	0,07	1,90	
				Итого	26,79	

Арматура класса Вр I по ГОСТ 6727-80*

Зав отд	Стилянакис		
Гл спец	Гобозов		
Техник	Колонцева		
Н контр	Колонцева		

14321-215-12

Каркас пространственный КП 20

Стадия	Лист	Листов
Р		

ЦНИИпромзданий

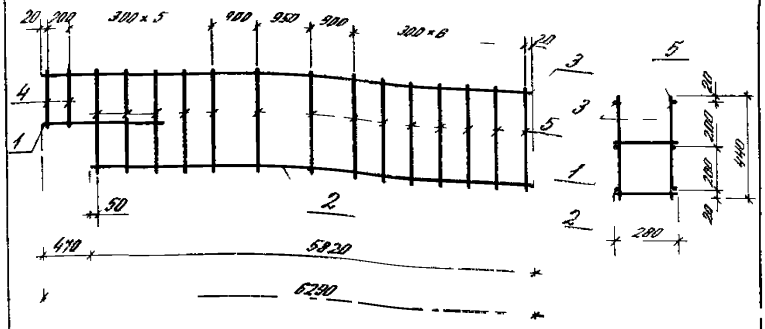

Марка пространственного каркаса	Поз	Марка арматурного изделия	Кол	Масса кг 1шт	Масса кг Всего	Обозначение документа
КП21	1	Каркас КР3	1	417	417	14321 215 20
	2	КР33	1	1840	1840	-30
	3	ф5ВрI l-6290	2	0,97	194	Без черт
	4	ф5ВрI l=240	4	0,04	0,15	
	5	ф5ВрI l-440	28	0,07	190	
		Итого			2656	

Арматура класса ВрI по ГОСТ 6727-80*

14321-215-13

Зав отд	Смилянский		
Гл спец	Гадаева		
Техник	Казанцева		
Н контр	Двинянинова		

Каркас пространственный КП 21

Стадия	Лист	Листов
Р		1

ЦНИИПРОМЗДАНИИ

Подпись и дата | Взам инв №

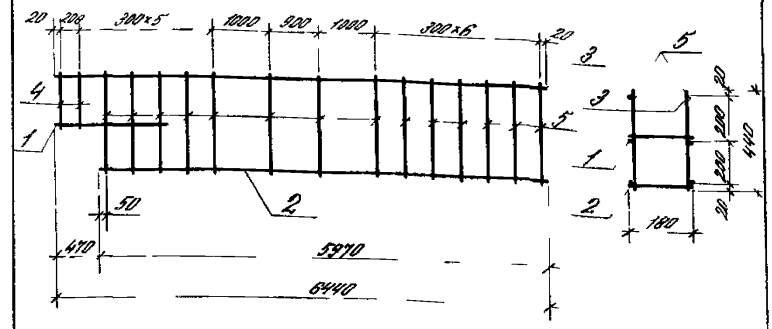

Марка пространственного каркаса	Поз	Марка арматурного изделия	Кол	Масса кг 1шт	Масса кг Всего	Обозначение документа
КП22	1	Каркас КР1	1	4,10	4,10	14321 215-20
	2	КР34	1	19,28	19,28	-31
	3	ф5ВрI l=6440	2	1,00	2,00	Без черт
	4	ф5ВрI l=240	4	0,04	0,15	
	5	ф5ВрI l-440	28	0,07	1,90	
		Итого			2743	

Арматура класса ВрI по ГОСТ 6727 80*

14321 215-14

Зав отд	Смилянский		
Гл спец	Гадаева		
Техник	Казанцева		
Н контр	Двинянинова		

Каркас пространственный КП 22

Стадия	Лист	Листов
Р		1

ЦНИИПРОМЗДАНИИ

Инв № подл | Подпись и дата | Взам инв №

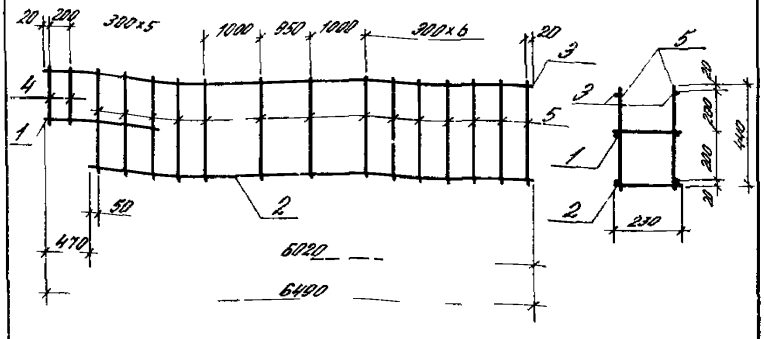

Марка пространственного каркаса	Поз	Марка арматурного изделия	Кол	Масса кг 1 шт	Масса кг Всего	Обозначение документа
КП 23	1	Каркас КР2	1	4,12	4,12	1432 1 215 20
	2	КР35	1	19,50	19,50	31
	3	ф5 ВрI ℓ 6490	2	1,00	2,00	Без черт
	4	ф5 ВрI ℓ 240	4	0,04	0,15	
	5	ф5 ВрI ℓ 440	28	0,07	1,90	
				Итого	27,67	

Арматура класса ВрI по ГОСТ 6727-80*

1432 1-215 15

Зав отд	Смилянский		Каркас пространственный КП 23	Стадия	Лист	Листов
Гл спец	Гадаева			Р		1
Техник	Казанцева			ЦНИИПРОМЗДАНИЙ		
Н кон р	Двинянинова					

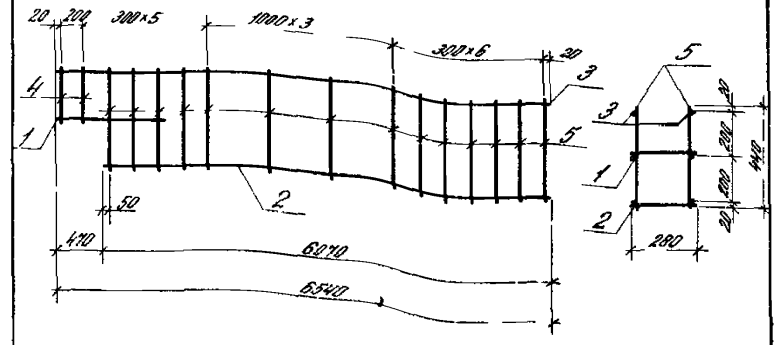

Марка пространственного каркаса	Поз	Марка арматурного изделия	Кол	Масса кг 1 шт	Масса кг Всего	Обозначен документа
КП 24	1	Каркас КР3	1	4,17	4,17	1432 1 215 20
	2	КР36	1	19,81	19,81	-31
	3	ф5 ВрI ℓ 6540	2	1,01	2,02	Без черт
	4	ф5 ВрI ℓ 240	4	0,04	0,15	
	5	ф5 ВрI ℓ 440	23	0,07	1,90	
				Итого	28 05	

Арматура класса ВрI по ГОСТ 6727-80*

1432 1-215-16

Зав отд	Смилянский		Каркас пространственный КП 24	Стадия	Лист	Листов
Гл спец	Гадаева			Р		1
Техник	Казанцева			ЦНИИПРОМЗДАНИЙ		
Н кон р	Двинянинова					

Инв № подл. | Подп. и дата | Взам инв №

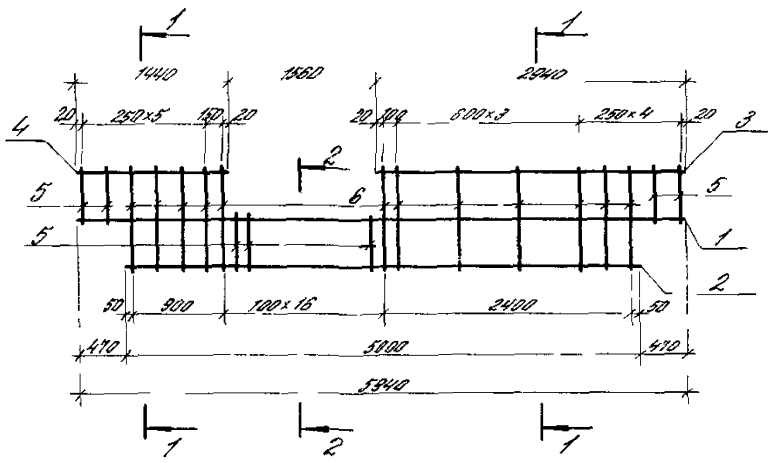

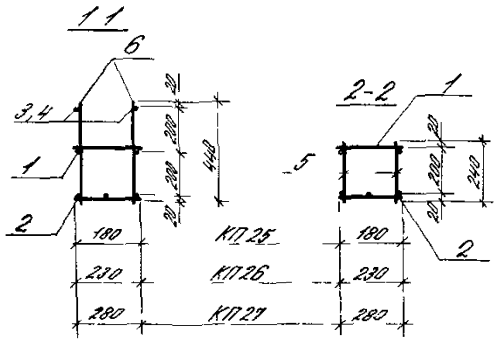

Марка пространственного каркаса	Поз	Марка арматурного изделия	Кол	Масса, кг 1 шт	Масса, кг Всего	Обозначение документа
КП 25	1	Каркас КР37	1	19,58	19,58	14321 215 32
	2	КР40	1	38,07	38,07	-33
	3	Ф5 ВрI l = 2940	2	0,45	0,90	Без черт
	4	Ф5 ВрI l = 1440	2	0,22	0,44	
	5	Ф5 ВрI l = 240	38	0,04	1,52	
	6	Ф5 ВрI l - 440	24	0,07	1,68	
				Итого	62,19	
КП 26	1	Каркас КР38	1	19,69	19,69	14321-215-32
	2	КР41	1	38,41	38,41	-33
	3	Ф5 ВрI l - 2940	2	0,45	0,90	Без черт
	4	Ф5 ВрI l = 1440	2	0,22	0,44	
	5	Ф5 ВрI l = 240	38	0,04	1,52	
	6	Ф5 ВрI l - 440	24	0,07	1,68	
				Итого	62,64	
КП 27	1	Каркас КР39	1	19,98	19,98	14321-215-32
	2	КР42	1	38,52	38,52	-33
	3	Ф5 ВрI l = 2940	2	0,45	0,90	Без черт
	4	Ф5 ВрI l = 1440	2	0,22	0,44	
	5	Ф5 ВрI l = 240	38	0,04	1,52	
	6	Ф5 ВрI l - 440	24	0,07	1,68	
				Итого	63,04	

Арматура класса ВрI по ГОСТ 6727 80*

Зав отд.	Смилянский		1 432 1-215-17	
Гл спец	Гадаева		Каркас пространственный КП 25 КП 27	Стадия: Р; Лист; Листов: 1
Техник	Казанцева			ЦНИИПРОМЗДАНИЙ
Н. контр	Аванянцева			

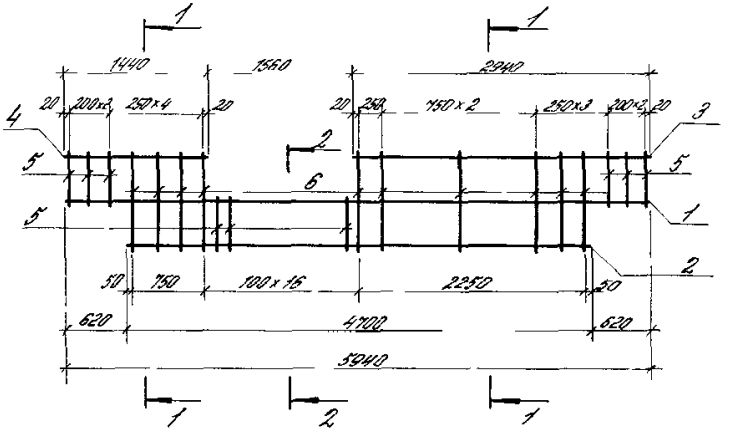

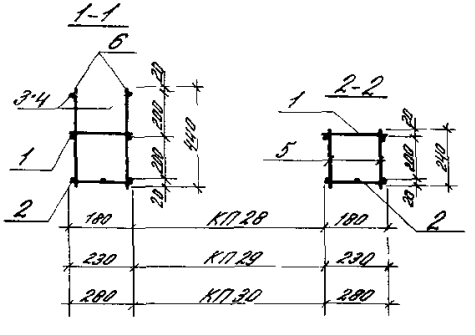

Марка пространственного каркаса	Поз	Марка арматурного изделия	Кол	Масса, кг 1шт	Масса, кг Всего	Обозначение документа
КП 28	1	Каркас КР37	1	1958	1958	1432 1 215 32
	2	КР43	1	3579	35,79	-34
	3	Ф5 ВрI ℓ=2940	2	0,45	0,90	Без черт
	4	Ф5 ВрI ℓ=1440	2	0,22	0,44	
	5	Ф5 ВрI ℓ=240	42	0,04	1,68	
	6	Ф5 ВрI ℓ=440	20	0,07	1,40	
		Итого			59,79	
КП 29	1	Каркас КР38	1	1969	19,69	1432 1-215-32
	2	КР44	1	36,11	36,11	-34
	3	Ф5 ВрI ℓ=2940	2	0,45	0,90	Без черт
	4	Ф5 ВрI ℓ=1440	2	0,22	0,44	
	5	Ф5 ВрI ℓ=240	42	0,04	1,68	
	6	Ф5 ВрI ℓ=440	20	0,07	1,40	
		Итого			60,22	
КП 30	1	Каркас КР39	1	19,98	19,98	1432 1-215-32
	2	КР45	1	36,21	36,21	-34
	3	Ф5 ВрI ℓ=2940	2	0,45	0,90	Без черт
	4	Ф5 ВрI ℓ=1440	2	0,22	0,40	
	5	Ф5 ВрI ℓ=240	42	0,04	1,68	
	6	Ф5 ВрI ℓ=440	20	0,07	1,40	
		Итого			60,61	

Арматура класса ВрI по ГОСТ 6727-80*

Зав. отд.	Смилянский		1432 1-215-18	
Гл. спец.	Гадаева		Каркас пространственный КП 28 КП 30	Стадия: Р; Лист; Листов: 1
Техник	Казанцева			ЦНИИПРОМЗДАНИЙ
Н. контр.	Овчинникова			

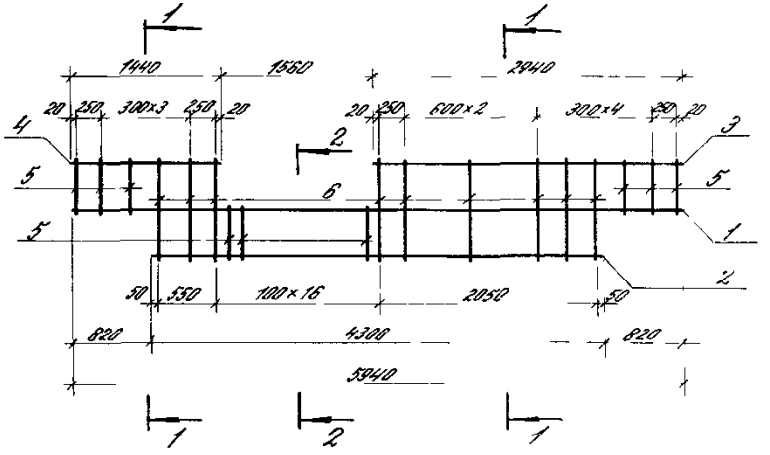

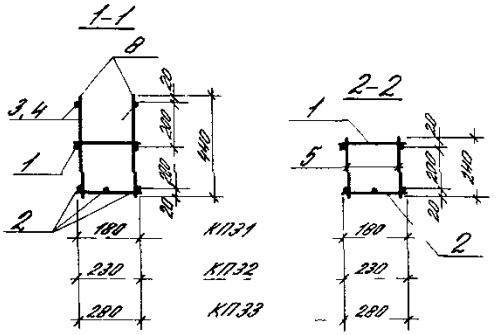

Марка пространственного каркаса	Поз	Марка арматурного изделия	Кол	Масса, кг 1 шт	Масса, кг всего	Обозначен документа
КП31	1	Каркас КР37	1	19,58	19,58	14321-215-32
	2	КР46	1	32,73	32,73	-35
	3	Ф5 ВрI ℓ=2940	2	0,45	0,90	без черт
	4	Ф5 ВрI ℓ=1440	2	0,22	0,44	
	5	Ф5 ВрI ℓ=240	42	0,04	1,68	
	6	Ф5 ВрI ℓ=440	18	0,07	1,26	
		Итого			56,59	
КП32	1	Каркас КР38	1	19,69	19,69	14321-215-32
	2	КР47	1	33,02	33,02	-35
	3	Ф5 ВрI ℓ=2940	2	0,45	0,90	без черт
	4	Ф5 ВрI ℓ=1440	2	0,22	0,44	
	5	Ф5 ВрI ℓ=240	42	0,04	1,68	
	6	Ф5 ВрI ℓ=440	18	0,07	1,26	
		Итого			56,99	
КП33	1	Каркас КР39	1	19,98	19,98	14321-215-32
	2	КР48	1	33,11	33,11	-35
	3	Ф5 ВрI ℓ=2940	2	0,45	0,90	без черт
	4	Ф5 ВрI ℓ=1440	2	0,22	0,44	
	5	Ф5 ВрI ℓ=240	42	0,04	1,68	
	6	Ф5 ВрI ℓ=440	18	0,07	1,26	
		Итого			57,37	

Арматура класса ВрI по ГОСТ 6727-80*

Зав. отд.	Смилянский		14321-215-19	
Гл. спец.	Гадаева		Каркас пространственный КП31 КП33	Стадия: Р; Лист; Листов: 1
Техник	Казанцева			ЦНИИПРОМЗДАНИЙ
Н. контр.	Двинянинова			

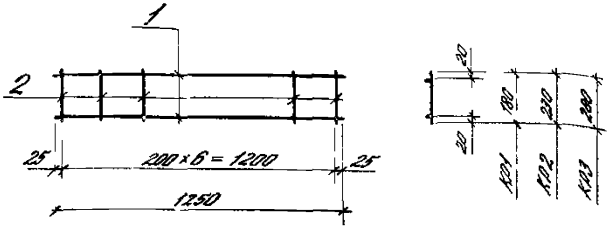

Марка изделия	Поз	Сечение, мм	Длина, мм	Кол	Масса, кг		
					Поз	Всех	Издел
КР1	1	ф 16 А III	1250	2	1,98	3,96	4,10
	2	ф 4 Вр I	180	7	0,02	0,14	
КР2	1	ф 16 А III	1250	2	1,98	3,96	4,12
	2	ф 4 Вр I	230	7	0,02	0,16	
КР3	1	ф 16 А III	1250	2	1,98	3,96	4,11
	2	ф 4 Вр I	280	7	0,03	0,21	

Арматура класса А-III по ГОСТ 5781-82*
Арматура класса Вр I по ГОСТ 6727-80*

Инв. № подл. | Подпись и дата | Взам. инв. №

Зав. отд.	Смирнский	
Гип	Рудаков	
Н. сект.	Гарькова	
Техник	Колотиевская	
Н. контр.	Овчинников	

14321-215-20

Каркас КР1 КР3

Стадия	Лист	Листов
Р		1

ЦНИИПромзданий

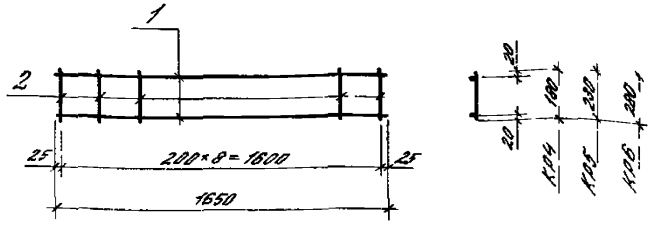

Марка изделия	Поз	Сечение, мм	Длина, мм	Кол	Масса, кг		
					Поз	Всех	Издел
КР4	1	ф 16 А III	1650	2	2,61	5,22	5,40
	2	ф 4 Вр I	180	9	0,02	0,18	
КР5	1	ф 16 А III	1650	2	2,61	5,22	5,42
	2	ф 4 Вр I	230	9	0,02	0,20	
КР6	1	ф 16 А III	1650	2	2,61	5,22	5,49
	2	ф 4 Вр I	280	9	0,03	0,27	

Арматура класса А-III по ГОСТ 5781-82*
Арматура класса Вр I по ГОСТ 6727-80*

Инв. № подл. | Подпись и дата | Взам. инв. №

Зав. отд.	Смирнский	
Гип	Рудаков	
Н. сект.	Гарькова	
Техник	Колотиевская	

14321-215-21

Каркас КР4 ... КР6

Стадия	Лист	Листов
Р		

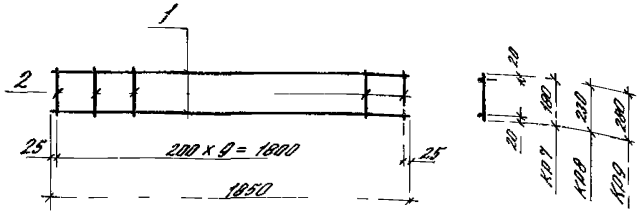

Марка изделия	Поз	Сечение, мм	Длина, мм	Кол	Масса, кг		
					Поз	Всех	Издел
КР7	1	Ф16АIII	1850	2	2,92	5,84	6,04
	2	Ф4ВрI	180	10	0,02	0,20	
КР8	1	Ф16АIII	1850	2	2,92	5,84	6,07
	2	Ф4ВрI	230	10	0,02	0,23	
КР9	1	Ф16АIII	1850	2	2,92	5,84	6,14
	2	Ф4ВрI	280	10	0,03	0,30	

Арматура класса А-III по ГОСТ 5781-82*
Арматура класса ВрI по ГОСТ 6727-80*

1 432 1-215-22

Зав отд	Смилянский	
ГИП	Рудаков	
Гл спец	Гадаева	
Техник	Казанцева	
Н контр	Дзвинянинова	

Каркас КР7 КР9

Стадия	Лист	Листов
Р		1

ЦНИИПРОМЗДАНИЙ

Инв. № подл. | Подпись и дата | Взам. инв. №

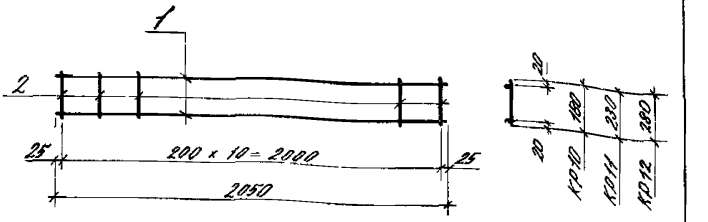

Марка изделия	Поз	Сечение, мм	Длина, мм	Кол	Масса, кг		
					Поз	Всех	Издел
КР10	1	Ф16АIII	2050	2	3,24	6,48	6,70
	2	Ф4ВрI	180	11	0,02	0,22	
КР11	1	Ф16АIII	2050	2	3,24	6,48	6,73
	2	Ф4ВрI	230	11	0,02	0,25	
КР12	1	Ф16АIII	2050	2	3,24	6,48	6,81
	2	Ф4ВрI	280	11	0,03	0,33	

Арматура класса А-III по ГОСТ 5781-82*
Арматура класса ВрI по ГОСТ 6727-80*

1 432 1-215-23

Зав отд	Смилянский	
ГИП	Рудаков	
Гл спец	Гадаева	
Техник	Казанцева	
Н контр	Дзвинянинова	

Каркас КР10 КР12

Стадия	Лист	Листов
Р		1

ЦНИИПРОМЗДАНИЙ

Инв. № подл. | Подпись и дата | Взам. инв. №

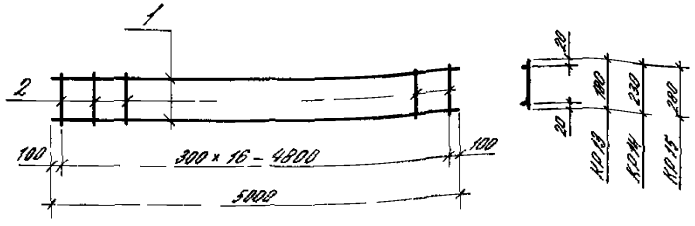

Марка изделия	Поз	Сечение, мм	Длина, мм	Кол	Масса, кг		
					Поз	Всех	Издел
КР 13	1	Ф16АIII	5000	2	790	15,80	16,14
	2	Ф4ВрI	180	17	0,02	0,34	
КР14	1	Ф16АIII	5000	2	790	15,80	16,19
	2	Ф4ВрI	230	17	0,02	0,39	
КР15	1	Ф16АIII	5000	2	790	158	16,31
	2	Ф4ВрI	280	17	0,03	0,51	

Арматура класса АIII по ГОСТ 5781 82*
Арматура класса ВрI по ГОСТ 6727-80*

1432 1-215-24

Зав отд	Смилянский	
ГИП	Рудаков	
Гл спец	Гадаева	
Технол	Казанцева	
Н контр	Овчинникова	

Каркас КР13 КР15

Стадия	Лист	Листов
Р		1

ЦНИИПРОМЗДАНИЙ

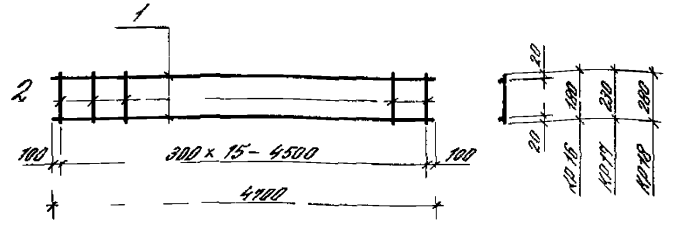

Марка изделия	Поз	Сечение, мм	Длина, мм	Кол	Масса кг		
					Поз	Всех	Издел
КР 16	1	Ф16АIII	4700	2	7,43	14,86	15,18
	2	Ф4ВрI	180	16	0,02	0,32	
КР17	1	Ф16АIII	4700	2	7,43	14,86	15,22
	2	Ф4ВрI	230	16	0,02	0,36	
КР18	1	Ф16АIII	4700	2	7,43	14,86	15,34
	2	Ф4ВрI	280	16	0,03	0,48	

Арматура класса АIII по ГОСТ 5781 82*
Арматура класса ВрI по ГОСТ 6727 80*

1432 1-215-25

Зав отд	Смилянский	
ГИП	Рудаков	
Гл спец	[illegible]	
Технол	[illegible]	
Н контр	[illegible]	

Каркас КР16 КР18

Стадия	Лист	Листов
Р		1

ЦНИИ

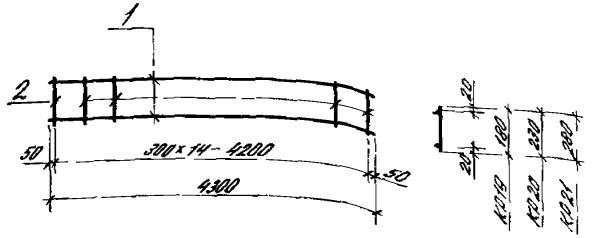

Марка изделия	Поз	Сечение, мм	Длина, мм	Кол	Масса, кг		
					Поз	Всех	Издел
КР19	1	ф16AIII	4300	2	6,79	13,58	13,88
	2	ф4ВрI	180	15	0,02	0,30	
КР20	1	ф16AIII	4300	2	6,79	13,58	13,92
	2	ф4ВрI	230	15	0,02	0,34	
КР21	1	ф16AIII	4300	2	6,79	13,58	14,33
	2	ф4ВрI	280	15	0,03	0,45	

Арматура класса AIII по ГОСТ 5781-82*
Арматура класса ВрI по ГОСТ 6727-80*

Инв.№ подл. | Подпись и дата | Взам.инв.№

Зав.отд	Стишинский		
ГИП	Сухтаев		
Гл.спец	Гаврилева		
Техник	Казанцева		
Н.контр	Двоинишников		

14321-215-26

Каркас КР19 КР21

Стадия	Лист	Листов
Р		1

ЦНИИПромзданий

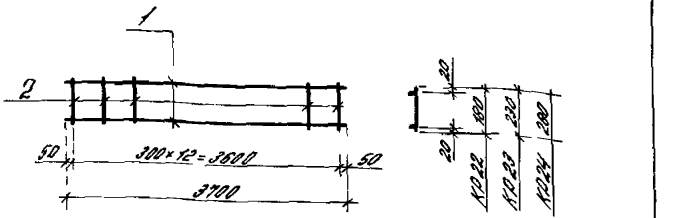

Марка изделия	Поз	Сечение, мм	Длина, мм	Кол	Масса, кг		
					Поз	Всех	Издел
КР22	1	ф16AIII	3700	2	5,85	11,70	11,96
	2	ф4ВрI	180	13	0,02	0,26	
КР23	1	ф16AIII	3700	2	5,85	11,70	12,00
	2	ф4ВрI	230	13	0,02	0,30	
КР24	1	ф16AIII	3700	2	5,85	11,70	12,09
	2	ф4ВрI	280	13	0,03	0,39	

Арматура класса AIII по ГОСТ 5781-82*
Арматура класса ВрI по ГОСТ 6727-80*

Инв.№ подл. | Подпись и дата | Взам.инв.№

Зав.отд	Стишинский		
ГИП	Сухтаев		
Гл.спец	Гаврилева		
Техник	Казанцева		
Н.контр	Двоинишников		

14321-215-27

Каркас КР22 КР24

Стадия	Лист	Листов
Р		1

ЦНИИПромзданий

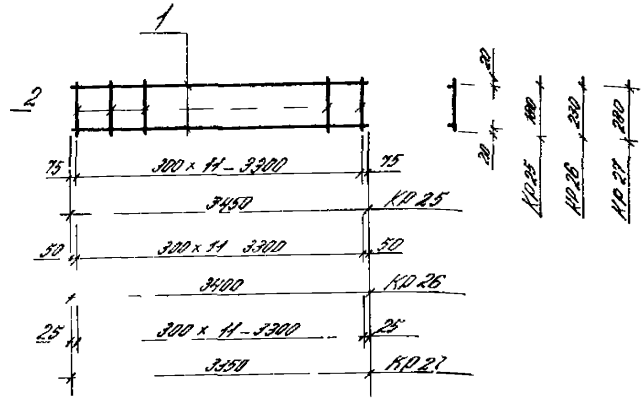

Марка изделия	Поз	Сечение, мм	Длина, мм	Кол	Масса, кг		
					Поз	Всех	Издел
КР 25	1	Ф16 А III	3450	2	5,45	10,90	11,14
	2	Ф4 Вр I	180	12	0,02	0,24	
КР 26	1	Ф16 А III	3400	2	5,37	10,74	11,01
	2	Ф4 Вр I	230	12	0,02	0,27	
КР 27	1	Ф16 А III	3350	2	5,29	10,58	10,94
	2	Ф4 Вр I	280	12	0,03	0,36	

Арматура класса А-III по ГОСТ 5781-82*
Арматура класса Вр I по ГОСТ 6727-80*

Зав отд	Смилянский		1432 1-215-28	
ГИП	Рудаков			
Гл спец	Гадаева		Каркас КР 25 КР 27	Стадия: Р; Лист; Листов: 1
Техник	Казанцева			
Н конт	Сванянинова			ЦНИИПРОМЗДАНИЙ

Подпись и дата | Взам инв №

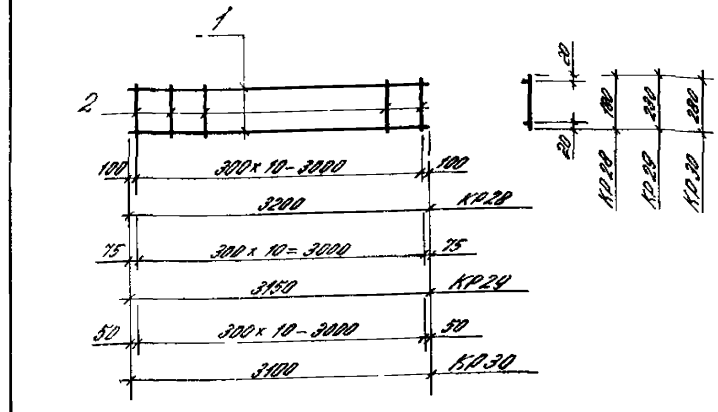

Марка изделия	Поз	Сечение, мм	Длина, мм	Кол	Масса, кг		
					Поз	Всех	Издел
КР 28	1	Ф16 А III	3200	2	5,06	10,12	10,34
	2	Ф4 Вр I	180	11	0,02	0,22	
КР 29	1	Ф16 А III	3150	2	4,98	9,96	10,21
	2	Ф4 Вр I	230	11	0,02	0,25	
КР 30	1	Ф16 А III	3100	2	4,90	9,80	10,13
	2	Ф4 Вр I	280	11	0,03	0,33	

Арматура класса А-III по ГОСТ 5781-82*
Арматура класса Вр-I по ГОСТ 6727-80*

Зав отд	Смилянский		1432 1 215-29	
ГИП	Рудаков			
Гл спец	Гадаева		Каркас КР 28 КР 30	Стадия: Р; Лист; Листов: 1
Техник	Казанцева			
Н конт	Сванянинова			ЦНИИПРОМЗДАНИЙ

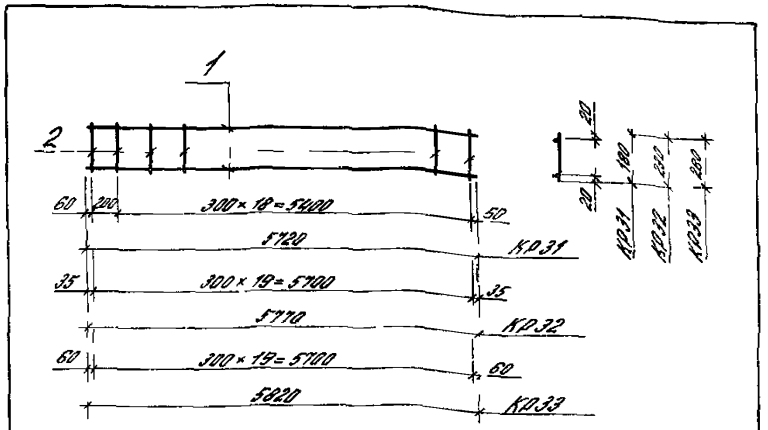

Марка изделия	Поз	Сечение, мм	Длина, мм	Кол	Масса, кг		
					Поз	Всех	Издел
КР31	1	ф16AIII	5720	2	9,04	18,08	18,48
	2	ф4ВрI	180	20	0,02	0,40	
КР32	1	ф16AIII	5770	2	9,12	18,24	18,70
	2	ф4ВрI	230	20	0,02	0,46	
КР33	1	ф16AIII	5820	2	9,20	18,40	19,00
	2	ф4ВрI	280	20	0,03	0,60	

Арматура класса AIII по ГОСТ 5781-82*
Арматура класса ВрI по ГОСТ 6727-80*

Инв. № подл. | Подпись и дата | Взам. инв. №

Гл.инж.	Стилянский		
ГИП	Рудаков		
Гл.спец.	Сидорова		
Техник	Казанцева		
Н.контр.	Двинянинова		

14321-215-31

Каркос КР31 КР33

Стадия	Лист	Листов
Р		1

ЦНИИПромзданий

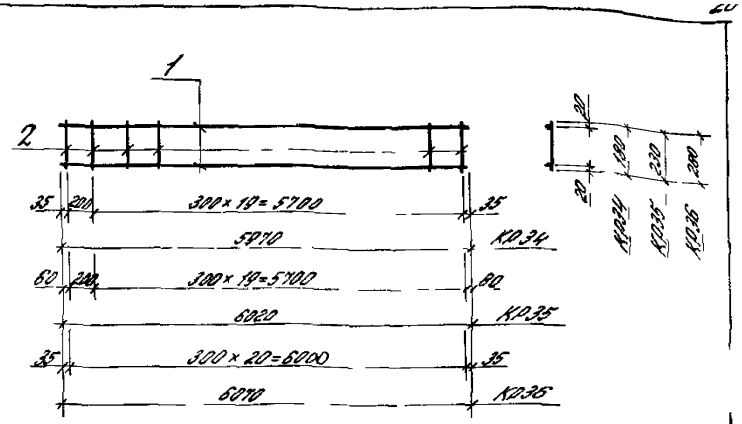

Марка изделия	Поз	Сечение, мм	Длина, мм	Кол	Масса, кг		
					Поз	Всех	Издел
КР34	1	ф16AIII	5970	2	9,43	18,86	19,28
	2	ф4ВрI	180	21	0,02	0,42	
КР35	1	ф16AIII	6020	2	9,51	19,02	19,50
	2	ф4ВрI	230	21	0,02	0,48	
КР36	1	ф16AIII	6070	2	9,59	19,18	19,81
	2	ф4ВрI	280	21	0,03	063	

Арматура класса AIII по ГОСТ 5781-82*
Арматура класса ВрI по ГОСТ 6727-80*

Инв. № подл. | Подпись и дата | Взам. инв. №

Гл.инж.	Стилянский		
ГИП	Рудаков		
Гл.спец.	Сидорова		
Техник	Казанцева		
Н.контр.	Двинянинова		

14321-215-31

Каркос КР34 КР36

Стадия	Лист	Листов
Р		1

ЦНИИПромзданий

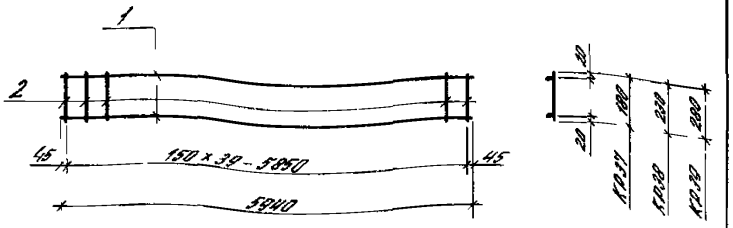

Марка изделия	Поз	Сечение, мм	Длина, мм	Кол	Масса, кг		
					Поз	Всех	Издел
КР 37	1	Ф16 А-III	5940	2	9,39	18,78	19,58
	2	Ф4 Вр-I	180	40	0,02	0,80	
КР 38	1	Ф16 А-III	5940	2	9,39	18,78	19,69
	2	Ф4 Вр-I	230	40	0,02	0,91	
КР 39	1	Ф16 А-III	5940	2	9,39	18,78	19,98
	2	Ф4 Вр-I	280	40	0,03	1,20	

Арматура класса А-III по ГОСТ 5781-82*
Арматура класса Вр-I по ГОСТ 6727-80*

Зав.отд.	Стрижевский		
ГИП	Рыбаков		
Гл.спец.	Гнедовец		
Техник	Кашкаревич		
Н.контр.	Шапошникова		

14321-215-32

Каркас КР37 КР39

Стадия	Лист	Листов
Р		1

ЦНИИПРОМЗДАНИЙ

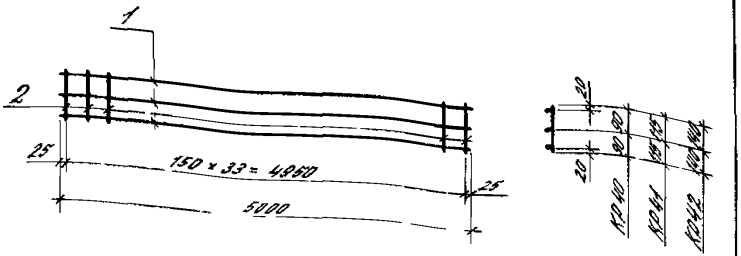

Марка изделия	Поз	Сечение, мм	Длина, мм	Кол	Масса, кг		
					Поз	Всех	Издел
КР 40	1	Ф20 А-III	5000	3	12,35	37,05	38,07
	2	Ф5 Вр-I	180	34	0,03	1,02	
КР 41	1	Ф20 А-III	5000	3	12,35	37,05	38,41
	2	Ф5 Вр-I	230	34	0,04	1,36	
КР 42	1	Ф20 А-III	5000	3	12,35	37,05	38,52
	2	Ф5 Вр-I	280	34	0,04	1,47	

Арматура класса А-III по ГОСТ 5781-82*
Арматура класса Вр-I по ГОСТ 6727-80*

14321-215-33

Каркас КР40 КР42

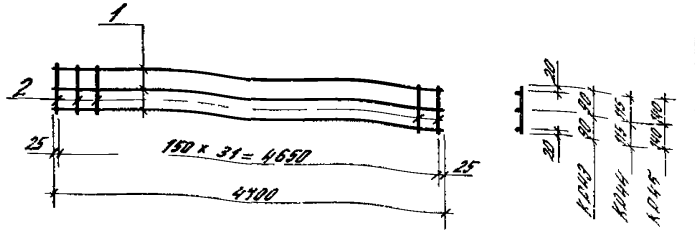

Марка панели	Поз	Сечение, мм	Длина, мм	Кол	Масса, кг		
					Поз	Всех	Издел
КР43	1	Ф20АIII	4700	3	11,61	34,83	35,79
	2	Ф5ВрI	180	32	0,03	0,96	
КР44	1	Ф20АIII	4700	3	11,61	34,83	36,11
	2	Ф5ВрI	230	32	0,04	1,28	
КР45	1	Ф20АIII	4700	3	11,61	34,83	36,21
	2	Ф5ВрI	280	32	0,04	1,38	

Арматура класса А-III по ГОСТ 5781-82*
Арматура класса ВрI по ГОСТ 6727-80*

Зав отд	Смилянский		
ГИП	Рудаков		
Гл спец	Гадаев		
Технолог	Казанцева		
Н контр	Ивановичева		

1432 1 215-34

Каркас КР43 КР45

Стадия	Лист	Листов
Р		1

ЦНИИПРОМЗДАНИЙ

Подпись и дата | Взам инв №

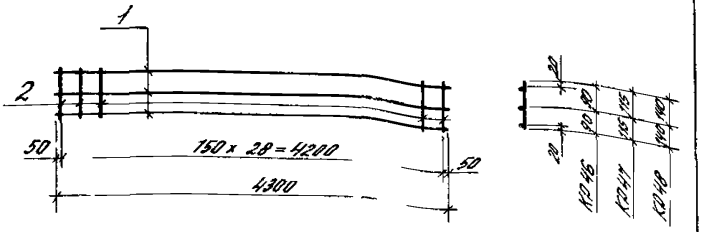

Марка панели	Поз	Сечение, мм	Длина, мм	Кол	Масса кг		
					Поз	Всех	Издел
КР46	1	Ф20АIII	4300	3	10,62	31,86	32,73
	2	Ф5ВрI	180	29	0,03	0,87	
КР47	1	Ф20АIII	4300	3	10,62	31,86	33,02
	2	Ф5ВрI	230	29	0,04	1,16	
КР48	1	Ф20АIII	4300	3	10,62	31,86	33,11
	2	Ф5ВрI	280	29	0,04	1,25	

Арматура класса А-III по ГОСТ 5781-82*
Арматура класса ВрI по ГОСТ 6727-80*

Зав отд	Смилянский		
ГИП	Рудаков		
Гл спец	Гадаева		
Технолог	Казанцева		
Н контр	Ивановичева		

1432 1-215-35

Каркас КР46 КР48

Стадия	Лист	Листов
Р		1

ЦНИИПРОМЗДАНИЙ

Инв № подл | Подпись и дата | Взам инв №

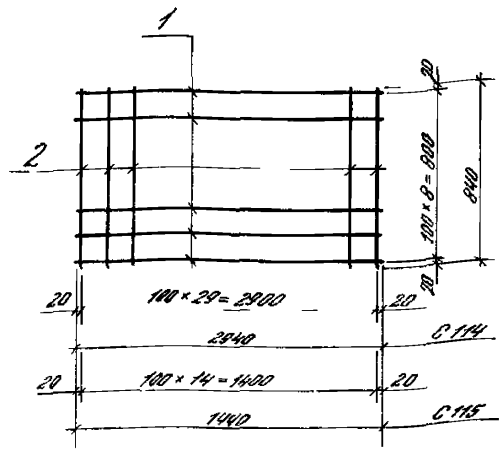

Марка изделия	Поз	Сечение, мм	Длина, мм	Кол	Масса, кг		
					Поз	Всех	Издел
С 114	1	ф4 Вр I	2940	9	0,29	2,62	5,11
	2	ф4 Вр I	840	30	0,08	2,49	
С 115	1	ф4 Вр I	1440	9	0,14	1,28	2,53
	2	ф4 Вр I	840	15	0,08	1,25	

Арматура класса Вр-I по ГОСТ 6727-80*

Зав отд	Смирнянский		
ГИП	Дубовов		
Гл спец	Гребнева		
Техник	Казанцева		
Н контр	Шмаинова		

1432.1-215-36

Сетки С 114, С 115

Стадия	Лист	Листов
Р		1

ЦНИИПромзданий

Инв № подл. | Подпись и дата | Взам инв №

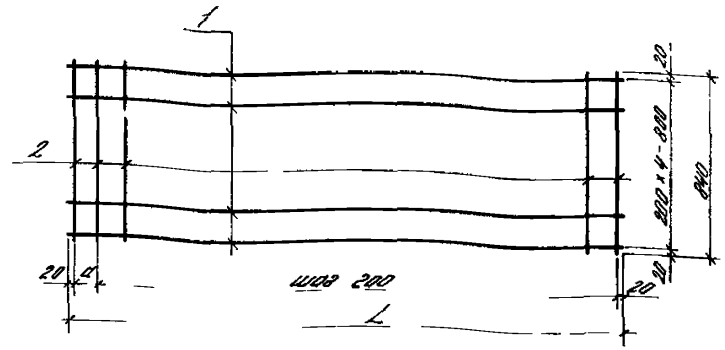

Марка изделия	L мм	a мм	Поз	Сечение, мм	Длина, мм	Кол	Масса, кг		
							Поз	Всех	Издел
С 116	6190	150	1	ф10 А III	6190	5	3,82	19,10	21,76
			2	ф4 Вр I	840	32	0,08	2,66	
С 117	6240	200	1	ф10 А III	6240	5	3,85	19,25	21,91
			2	ф4 Вр I	840	32	0,08	2,66	
С 118	6290	50	1	ф10 А III	6290	5	3,88	19,40	22,14
			2	ф4 Вр I	840	33	0,08	2,74	
С 119	6440	200	1	ф10 А III	6440	5	3,97	19,87	22,61
			2	ф4 Вр I	840	33	0,08	2,74	
С 120	6490	50	1	ф10 А III	6490	5	4,00	20,02	22,95
			2	ф4 Вр I	840	34	0,08	2,83	
С 121	6540	100	1	ф10 А III	6540	5	4,04	20,18	23,01
			2	ф4 Вр I	840	34	0,08	2,83	

Арматура класса Вр-I по ГОСТ 6727-80*
Арматура класса А-III по ГОСТ 5781-82*

Зав отд	Смирнянский		
ГИП	Дубовов		
Гл спец	Гребнева		
Техник	Казанцева		
Н контр	Шмаинова		

1432.1-215-37

Сетки С 116 С 121

Стадия	Лист	Листов
Р		4

ЦНИИПромзданий

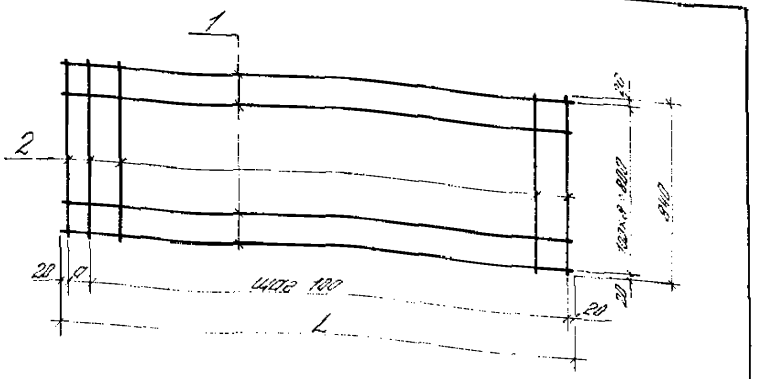

Марка изделия	L, мм	a, мм	Поз.	Сечение, мм	Длина, мм	Кол.	Масса, кг		
							Поз.	Всех.	Издел.
С 122	6180	50	1	ф5 Вр I	6180	9	0,95	8,58	13,82
			2	ф4 Вр I	840	63	0,08	5,24	
С 123	6240	100	1	ф5 Вр I	6240	9	0,96	8,65	13,89
			2	ф4 Вр I	840	63	0,08	5,24	
С 124	6290	50	1	ф5 Вр I	6290	9	0,97	8,73	14,05
			2	ф4 Вр I	840	64	0,08	5,32	
С 125	6440	100	1	ф5 Вр I	6440	9	0,99	8,83	14,34
			2	ф4 Вр I	840	65	0,08	5,41	
С 126	6490	50	1	ф5 Вр I	6490	9	1,00	9,00	14,41
			2	ф4 Вр I	840	65	0,08	5,41	
С 127	6540	100	1	ф5 Вр I	6540	9	1,01	9,09	14,58
			2	ф4 Вр I	840	66	0,08	5,49	

Арматура класса Вр I по ГОСТ 6727-80*

Зав. отд.	Смиланский		1.432.1-215-38		
ГИП	Будилов				
Гл. спец.	Сидоева		Сетка С 122 ... С 127	Стадия	Лист	Листов
Техник	Колодиева			Р		1
Н. контр.	Шмаринова			ЦНИИПРОМЗДАНИЙ		

Инв. № подл. | Подпись и дата | Взам. инв. №

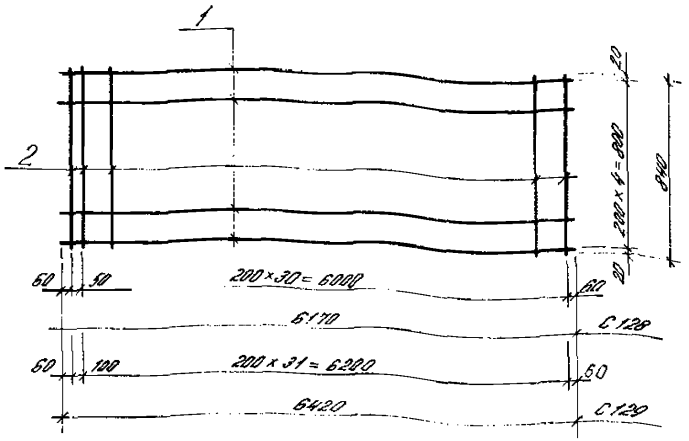

Марка изделия	Поз.	Сечение, мм	Длина, мм	Кол.	Масса, кг		
					Поз.	Всех.	Издел.
С 128	1	ф10 А III	6170	5	3,81	19,05	21,71
	2	ф4 Вр I	840	32	0,08	2,66	
С 129	1	ф10 А III	6420	5	3,96	19,80	22,54
	2	ф4 Вр I	840	33	0,08	2,74	

Арматура класса Вр I по ГОСТ 6727-80*
Арматура класса А III по ГОСТ 5781-82*

Зав. отд.	Смиланский		1.432.1-215-39		
ГИП	Будилов				
Гл. спец.	Сидоева		Сетка С 128, С 129	Стадия	Лист	Листов
Техник	Колодиева			Р		1
Н. контр.	Шмаринова			ЦНИИПРОМЗДАНИЙ		

Инв. № подл. | Подпись и дата | Взам. инв. №

gost.e-ecolog.ru