ТИПОВЫЕ КОНСТРУКЦИИ, ИЗДЕЛИЯ И УЗЛЫ ЗДАНИЙ И СООРУЖЕНИЙ

СЕРИЯ 1.432.1-21

ЖЕЛЕЗОБЕТОННЫЕ ТРЕХСЛОЙНЫЕ СТЕНОВЫЕ ПАНЕЛИ ДЛИНОЙ 6м ДЛЯ ОТАПЛИВАЕМЫХ ПРОИЗВОДСТВЕННЫХ ЗДАНИЙ С ВЫСОКОЙ ВЛАЖНОСТЬЮ И АГРЕССИВНОЙ СРЕДОЙ

ВЫПУСК 1/96

ПАНЕЛИ СТЕНОВЫЕ.

РАБОЧИЕ ЧЕРТЕЖИ

Ц 00470-02

gost.e-ecolog.ru

ТИПОВЫЕ КОНСТРУКЦИИ, ИЗДЕЛИЯ И УЗЛЫ ЗДАНИЙ И СООРУЖЕНИЙ

СЕРИЯ 1.432.1-21

ЖЕЛЕЗОБЕТОННЫЕ ТРЕХСЛОЙНЫЕ СТЕНОВЫЕ ПАНЕЛИ ДЛИНОЙ 6м ДЛЯ ОТАПЛИВАЕМЫХ ПРОИЗВОДСТВЕННЫХ ЗДАНИЙ С ВЫСОКОЙ ВЛАЖНОСТЬЮ И АГРЕССИВНОЙ СРЕДОЙ

ВЫПУСК 1/96

ПАНЕЛИ СТЕНОВЫЕ.

РАБОЧИЕ ЧЕРТЕЖИ

РАЗРАБОТАНЫ

АО ЦНИИПРОМЗДАНИЙ

Зам.директора С.М.Гликин

Зав.отделом Г.М.Смилянский

Гл.инж.проекта Л.М.Гадаева

Утверждены

Главпроектом Минстроя России,
письмо от 21.05.96 № 9-1-1/57.

Введены в действие

АО ЦНИИПромзданий с 01 августа 1996г.,
приказ от 23.05.96 № 17

Ц00470-02 2

Обозначение документа	Наименование	Стр.
1.432.1-1/96 - ТО	Техническое описание	3
- 1	Панель рядовая	6
- 2	Панель рядовая для т.ш. со вставками	8
- 3	Панель рядовая для углов	11
- 4	Панель парапетная рядовая и рядовая для т. ш.	14
- 5	Панель - перемычка	17
- 6	Панель - перемычка при ленточном остеклении для т.ш. со вставкой	21
- 7	Панель - перемычка при ленточном остеклении для углов	24
1.432.1-21.1/96 - 8	Панель парапетная - перемычка	27
- 9	Простеночная панель	31
- 10	Узел 1...9	36
- 11	Гибкая связь К4; К5	37

Изм.	Кол.уч.	Лист	Nдок.	Подпись	Дата
Зав. отд.		Смилянский			
ГИП		Гадаева			

1.432.1-21.1/96

Содержание

Стадия	Лист	Листов
Р		1

АО ЦНИИПРОМЗДАНИЙ

Инв.№ подл. | Подпись и дата | Взам инв №

Ц00470-02 3

1. Выпуск 1/96 „Панели стеновые. Рабочие чертежи" входит в состав серии 1.432.1-21 „Железобетонные трехслойные стеновые панели длиной 6м для отапливаемых производственных зданий с высокой влажностью и агрессивной средой".

2. В выпуске приведены рабочие чертежи панелей и рекомендации по их изготовлению, испытанию, транспортированию и складированию. Указания по расчету и применению панелей, а также номенклатура панелей приведены в выпуске 0/96 „Материалы для проектирования."

Арматурные и закладные изделия приведены в выпуске 2.

Расшифровка марок панелей дана в выпуске 0/96, раздел 6 пояснительной записки.

3. Панели запроектированы с 4-мя вариантами теплоизоляции из:

- пенополистирола марки 35 по ГОСТ 15588-86;
- экструзионного пенополистирола $\gamma = 50$ кг/м^3 по ТУ 2244-002-1795300-95;
- минераловатных плит марки П-175 по ГОСТ 9573-82;
- пенопласта на основе фенолоформальдегидных смол $\gamma = 75$ кг/м^3 по ГОСТ 20916-87.

4. Изготовление панелей, их приемка и контроль качества должны производиться в соответствии с ГОСТ 13015.0-83*, ГОСТ 13015.1-81*, ГОСТ 13015.2-81*, ГОСТ 13015.3-81*.

5. Внутренний и наружный слои панелей армируются сварными сетками. Арматура сеток принята из стали класса А-III по ГОСТ 5781-82* и обыкновенной арматурной проволоки класса Вр-I по ГОСТ 6727-80*. Гибкие связи, служащие для взаимного соединения внутреннего и наружного слоев, приняты из стали класса А-III ф 8мм, ГОСТ 5781-82*.

6. Гибкие связи должны быть защищены от коррозии горячим цинкованием или горячим алюминированием толщиной не менее 50 мкм.

7. Строповочные петли следует выполнять из горячекатаной круглой стали по ГОСТ 5781-82* марки Ст3сп2 или Ст3пс2 по ГОСТ 380-88. В панелях, монтаж которых возможен при температуре ниже минус 40°С, запрещается применять петли из стали марки Ст 3 пс2.

8. При изготовлении панелей следует руководствоваться указаниями глав СНиП 3.09.01-85 и ГОСТ 11024-84*.

Панели изготавливаются в горизонтальных формах „лицом вверх". Плиты теплоизоляции укладываются плотно друг к другу, при толщине теплоизоляции 80... 150 мм - в 2 слоя со смещением стыков в слоях.

При теплоизоляции из плит пенополистирола температура тепловой обработки не должна превышать 80°С.

Изм.	Кол.уч.	Лист	N док.	Подпись	Дата	1.432.1-21.1/96-ТО		
Зав. отд.		Смилянский			15.05.96	Техническое описание	Стадия	Лист	Листов
ГИП		Гадаева					Р	1	3
Н. контр.		Гузеева					АО ЦНИИПРОМЗДАНИЙ		

Инв.№подл. | Подпись и дата | Взам.инв №

Ц00470-02 4

9. Последовательность изготовления панелей (с теплоизоляцией из плитного пенополистирола):
- к бортам формы крепятся закладные изделия панели;
- укладывается на фиксаторах арматурная сетка несущего (внутреннего) слоя;
- бетонируется внутренний слой -толщиной 100 мм;
- укладываются плиты пенополистирола;
- укладывается на фиксаторах арматурная сетка наружного слоя;
- устанавливаются гибкие связи, которые соединяют сетку наружного слоя с внутренним бетонным слоем;
- бетонируется наружный слой.

Разница во времени бетонирования слоев не должна превышать двух часов.

10. В зависимости от материала и толщины пароизоляции, района строительства и температурно-влажностного режима внутренних помещений в панелях предусмотрена пароизоляция. Требуемая пароизоляция приведена в табл. 6 и 7 выпуска 0/96.

11. Хранение и транспортирование панелей выполнять в соответствии с требованиями ГОСТ 13015.4-84. При хранении панелей на открытой площадке и на период транспортирования верхний горизонтальный торец панели по всей длине в месте выхода теплоизоляции наружу следует оклеить водонепроницаемым материалом, например, пергамином и т.п.

Перемещение и монтаж панелей производить с помощью самобалансирующихся траверс, обеспечивающих вертикальное положение строп (наклон к вертикали допускается не более 15°).

12. Транспортирование и складирование панелей производится в вертикальном положении. При этом панели следует устанавливать на деревянные или подобные им прокладки, толщиной не менее 30...50мм (не менее 2-х штук на панель) на расстоянии 1м от торца панели. Длина прокладок не менее толщины панелей. Необходимо соблюдать полное опирание наружного и внутреннего слоев панели на прокладку.

13. При хранении, транспортировании и монтаже панелей следует предусматривать меры противопожарной безопасности, исключающие возможность загорания теплоизоляции из пенополистирола, в том числе от электросварки.

14. Испытание и оценка качества панелей производится в соответствии с ГОСТ 8829-85 „Конструкции и изделия бетонные и железобетонные сборные. Методы испытаний нагружением и оценка прочности, жесткости и трещиностойкости."

Схема испытания панелей

Расположение нагрузок по фасаду

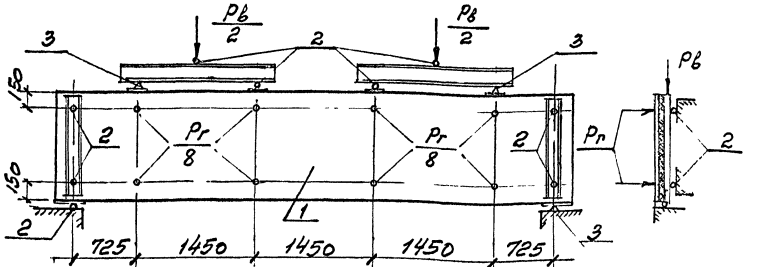

Расположение нагрузок в плане

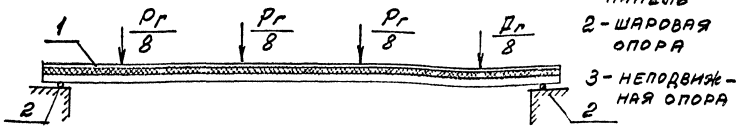

1 - испытуемая панель
2 - шаровая опора
3 - неподвижная опора

15. Контрольные нагрузки по проверке прочности, жесткости и контролируемые прогибы даны в таблице на листе 3.

Таблица испытательных нагрузок

Марка панели	Контрольные разрушающие нагрузки при испытании панелей на прочность						Контрольные нагрузки испытаний панелей на жесткость		Контрольный прогиб	Допускаемые отклонения
	Вертикальная, Т (без с. в.)		Горизонтальная, ТС				Вертикальная (без с. в.)	Горизонтальная		
	С=1,25	С=1,60	С=1,25		С=1,6					
			Контролируемая нагрузка	Допускаемые отклонения	Контролируемая нагрузка	Допускаемые отклонения	ТС	ТС	см	см
Рядовые панели										
ПСТ 60. 9. 2,0-1	0,73	1,46	0,95	0,14	1,21	0,18	—	0,54	2,90	0,29 0,43
ПСТ 60. 12. 2,0-1	0,94	1,90	1,26	0,19	1,61	0,24	—	0,72	2,90	0,29 0,43
ПСТ 60. 18. 2,0-1	1,42	2,89	1,89	0,28	2,42	0,36	—	1,08	2,90	0,29 0,43
ПСТ 60. 9. 2,5(2,3)-1	0,75	1,52	0,95	0,14	1,21	0,18	—	0,54	2,90	0,29 0,43
ПСТ 60. 12. 2,5(2,3)-1	0,98	1,98	1,26	0,19	1,61	0,24	—	0,72	2,90	0,29 0,43
ПСТ 60. 18. 2,5(2,3)-1	1,46	2,96	1,89	0,28	2,42	0,36	—	1,08	2,90	0,29 0,43
ПСТ 60. 9. 3,0(2,8)-1	0,75	1,52	0,95	0,14	1,21	0,18	—	0,54	2,90	0,29 0,43
ПСТ 60. 12. 3,0(2,8)-1	1,01	2,05	1,26	0,19	1,61	0,24	—	0,72	2,90	0,29 0,43
ПСТ 60. 18. 3,0(2,8)-1	1,50	3,04	1,89	0,28	2,42	0,36	—	1,08	2,90	0,29 0,43
Панели - перемычки										
ПСТ 60. 9. 2,0-4(5,6)	2,61	2,86	2,83	0,42	3,63	0,54	1,5	1,62	2,90	0,29 0,43
ПСТ 60. 12. 2,0-4(5,6)	2,82	4,30	3,78	0,57	4,85	0,72	1,5	2,16	2,90	0,29 0,43
ПСТ 60. 18. 2,0-4(5,6)	3,30	5,29	5,67	0,85	7,26	1,09	1,5	3,24	2,90	0,29 0,43
ПСТ 60. 9. 2,5(2,3)-4(5,6)	2,63	3,92	2,83	0,42	3,63	0,54	1,5	1,62	2,90	0,29 0,43
ПСТ 60. 12. 2,5(2,3)-4(5,6)	2,86	4,38	3,78	0,57	4,84	0,72	1,5	2,16	2,90	0,29 0,43
ПСТ 60. 18. 2,5(2,3)-4(5,6)	3,34	5,36	5,67	0,85	7,26	1,09	1,5	3,24	2,90	0,29 0,43
ПСТ 60. 9. 3,0(2,8)-4(5,6)	2,63	3,92	2,83	0,42	3,63	0,57	1,5	1,62	2,90	0,29 0,43
ПСТ 60. 12. 3,0(2,8)-4(5,6)	2,89	4,45	3,78	0,57	4,84	0,72	1,5	2,16	2,90	0,29 0,43
ПСТ 60. 18. 3,0(2,8)-4(5,6)	3,38	7,44	5,67	0,85	7,26	1,09	1,5	3,24	2,90	0,29 0,43

Инв. № подл. | Подпись и дата | Взам. инв. №

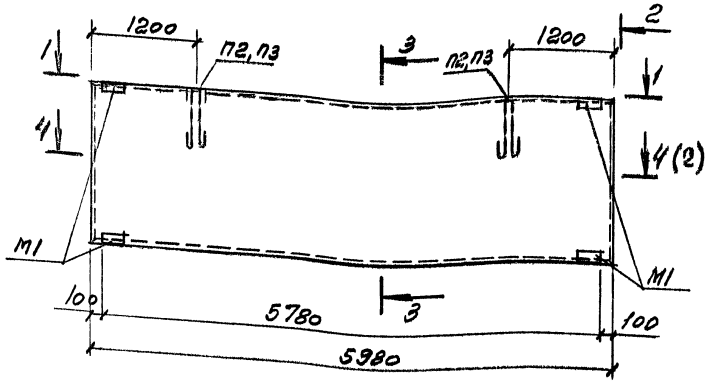

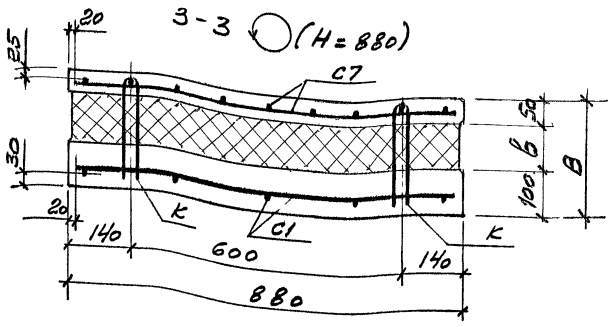

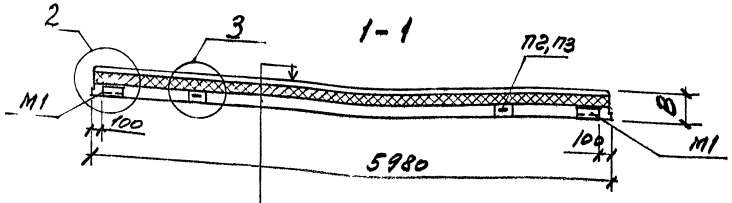

НАРУЖНЫЙ ЖЕЛ. БЕТ. СЛОЙ - 50
БУМАГА МЕШОЧНАЯ*, ГОСТ 2228-81Е*
ТЕПЛОИЗОЛЯЦИЯ
ВНУТРЕННИЙ ЖЕЛ. БЕТ. СЛОЙ - 100

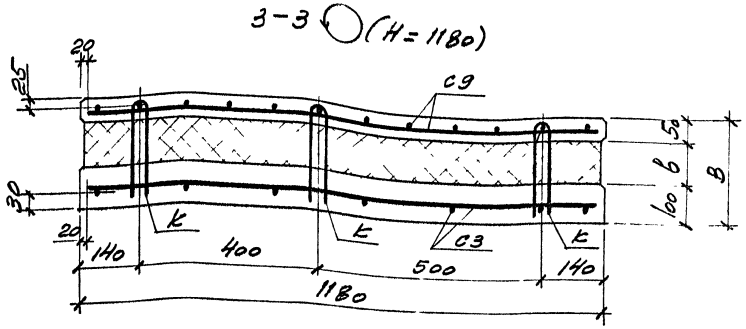

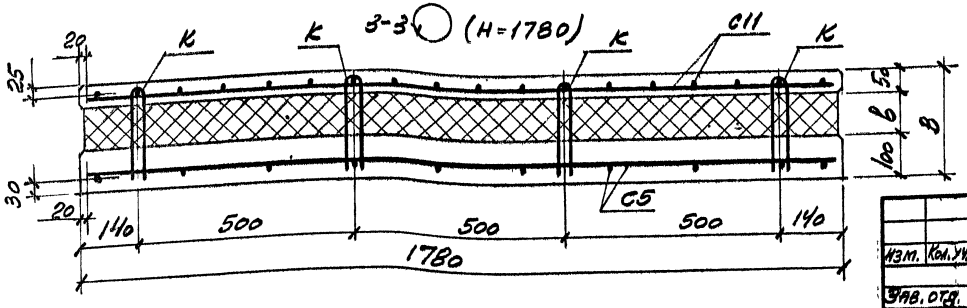

1. Узлы см. документ - 10.
2. * Бумага мешочная укладывается только при теплоизоляции из минераловатных плит и пенопласта на основе фенолформальдегидных смол.

Изм.	Кол. уч.	Лист	N док.	Подпись	Дата	1.432.1-21.1/96-1		
Нач. отд.		Смилянский				Панель рядовая	Стадия: Р	Лист: 1	Листов: 2
ГИП		Гладкая					ЦНИИПромзданий	
Н. контр.		Ажажович						

Инв. № подл. | Подпись и дата | Взам. инв. №

Ц00470-02 7

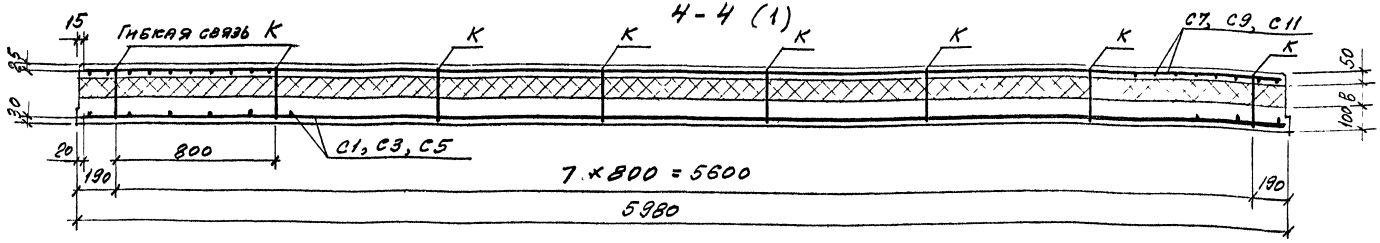

№ по номенклатуре	Марка панели (без буквы, указывающей вид теплоизоляции)	Размеры, мм H	B	в	Спецификация арматурных и закладных изделий на панель: Сетки Марка	Кол.	Гибкие связи Марка	Кол.	Петли для подъема Марка	Кол.	Закладные изделия Марка	Кол.	Ведомость расхода стали на панель, кг: Изделия арматурные — Арматура класса А-III ГОСТ 5781-82* ф6	ф8	Итого	Вр-I ГОСТ 6727-80* ф4	Итого	Изделия закладные — А-I ГОСТ 5781-82* ф14	А-III ГОСТ 5781-82* ф16	ф10	Прокат марки ВСт3кп2 ГОСТ 8509-93 L63×6	Итого	Всего
1	ПСТ 60.9.2,0-1	880	200	50	С1 С7	1 1	К1 К4 К2 К5 К3	16	П2	2	М1	4	6,59	2,24	8,83	12,69	21,52	3,10	–	1,48	6,40	10,98	32,50
4	ПСТ 60.9.2,3-1		230	80									6,59	2,60	9,19	12,69	21,88	3,10	–	1,48	6,40	10,98	32,86
7	ПСТ 60.9.2,5-1		250	100									6,59	2,88	9,47	12,69	22,16	3,10	–	1,48	6,40	10,98	33,14
10	ПСТ 60.9.2,8-1		280	130									6,59	3,22	9,81	12,69	22,50	3,10	–	1,48	6,40	10,98	33,48
13	ПСТ 60.9.3,0-1		300	150									6,59	3,52	10,11	12,69	22,80	3,10	–	1,48	6,40	10,98	33,78
2	ПСТ 60.12.2,0-1	1180	200	50	С3 С9	1 1	К1 К4 К2 К5 К3	24	П2	2	М1	4	9,24	3,36	12,60	17,09	29,69	3,10	–	1,48	6,40	10,98	40,67
5	ПСТ 60.12.2,3-1		230	80									9,24	3,89	13,13	17,09	30,22	3,10	–	1,48	6,40	10,98	41,20
8	ПСТ 60.12.2,5-1		250	100									9,24	4,32	13,56	17,09	30,65	3,10	–	1,48	6,40	10,98	41,63
11	ПСТ 60.12.2,8-1		280	130									9,24	4,83	14,07	17,09	31,16	3,10	–	1,48	6,40	10,98	42,14
14	ПСТ 60.12.3,0-1		300	150									9,24	5,28	14,52	17,09	31,61	3,10	–	1,48	6,40	10,98	42,59
3	ПСТ 60.18.2,0-1	1780	200	50	С5 С11	1 1	К1 К4 К2 К5 К3	32	П3	2	М1	4	13,20	4,48	17,68	26,09	43,77	–	4,42	1,48	6,40	12,30	56,07
6	ПСТ 60.18.2,3-1		230	80									13,20	5,19	18,39	26,09	44,48	–	4,42	1,48	6,40	12,30	56,78
9	ПСТ 60.18.2,5-1		250	100									13,20	5,76	18,96	26,09	45,05	–	4,42	1,48	6,40	12,30	57,35
12	ПСТ 60.18.2,8-1		280	130									13,20	6,45	19,65	26,09	45,74	–	4,42	1,48	6,40	12,30	58,04
15	ПСТ 60.18.3,0-1		300	150									13,20	7,04	20,24	26,09	46,33	–	4,42	1,48	6,40	12,30	58,63

Арматурные и закладные изделия разработаны в выпуске 2, кроме К4 и К5, приведенных в данном выпуске.

Инв. № подл. | Подпись и дата | Взам. инв. №

Изм.	Кол.уч.	Лист	№ док.	Подпись	Дата	1.432.1-21.1/96-1	Лист 2

Ц00470-02 8

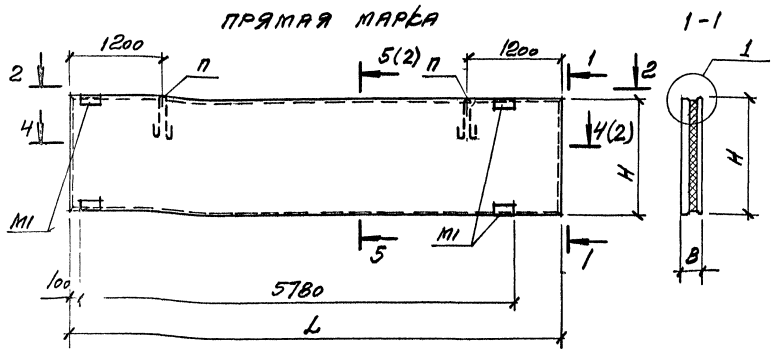

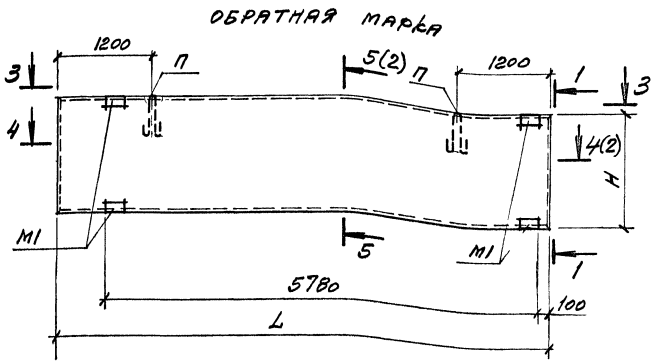

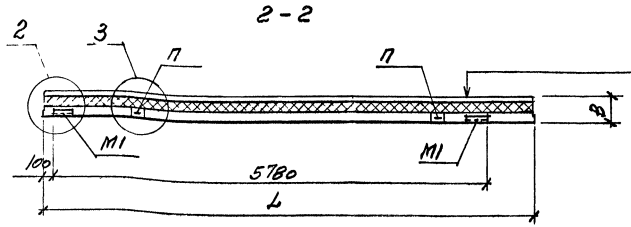

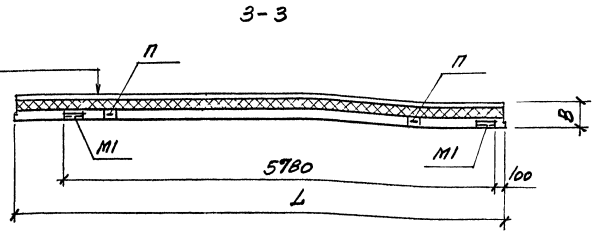

НАРУЖНИЙ ЖЕЛ. БЕТ. СЛОЙ - 50.
БУМАГА МЕШОЧНАЯ * ГОСТ 2228-81Е
ТЕПЛОИЗОЛЯЦИЯ
ВНУТРЕННИЙ ЖЕЛ. БЕТ. СЛОЙ - 100

1. Узлы см. вакум. - 10.
2. Бумага мешочная укладывается только при теплоизоляции из минераловатных плит и пенопласта на основе фенолоформальдегидных смол.

Изм.	Кол.уч.	Лист	№док.	Подпись	Дата
Зав.отд.		Смилянский			
ГИП		Гадаева			
Инженер		Кузнецова			
Н.контр.		Лукашевич			

1.432.1-21.1/96-2

Панель рядовая для т.ш. со вставками

Стадия	Лист	Листов
Р	1	3

ЦНИИПРОМЗДАНИЙ

Ц00470-02 9

Инв.№ подл. | Подпись и дата | Взам.инв.№

4-4 (1)

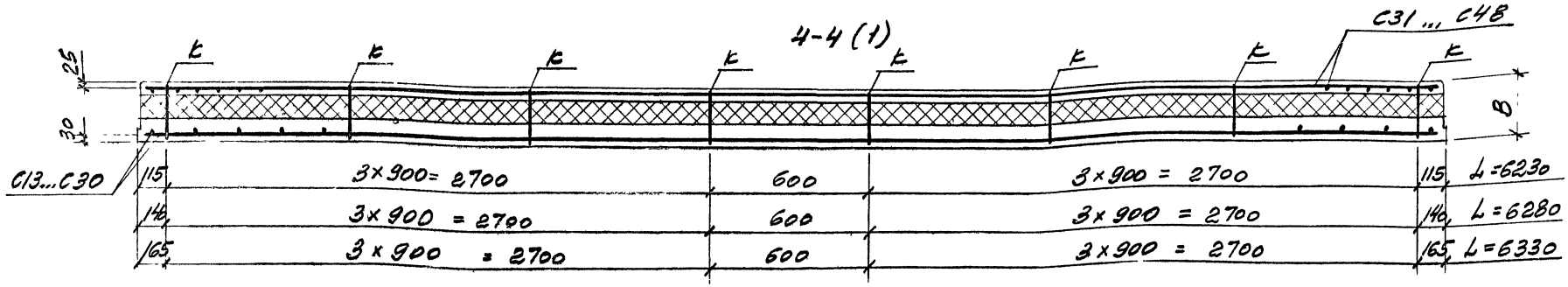

5-5 (1) (Н=880)

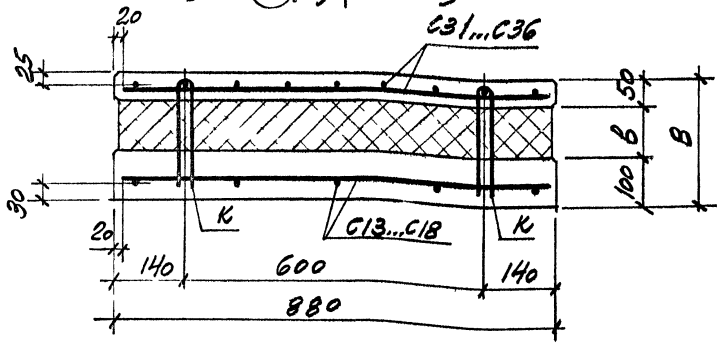

5-5 (1) (Н=1180)

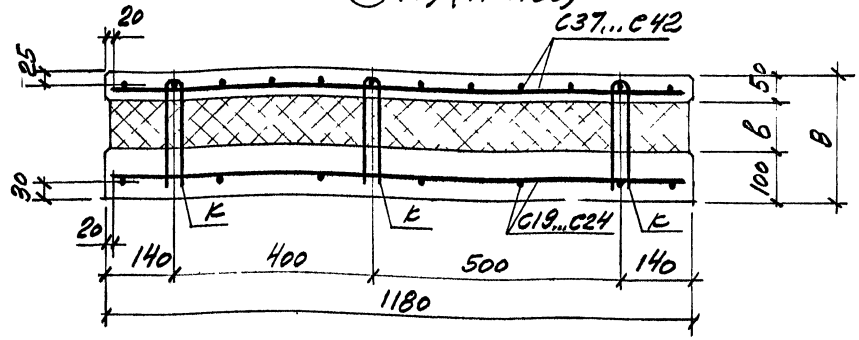

5-5 (1) (Н=1780)

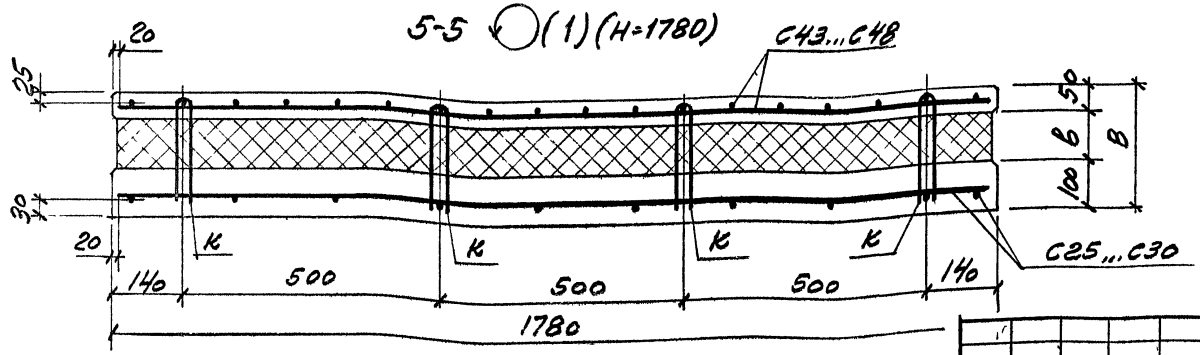

Изм.	Кол.уч.	Лист	N док.	Подпись	Дата

1.432.1-21.1/96-2

Лист 2

Инв. № подл. | Подпись и дата | Взам. инв. №

Ц00470-02 10

№ по номенклатуре	Марка панели (без буквы, указывающей вид теплоизоляции)	Размеры, мм L	H	B	b	Спецификация арматурных и закладных изделий на панель: Сетки Марка	Кол.	Гибкие связи Марка	Кол.	Петли для подъема Марка	Кол.	Закладные изделия Марка	Кол.	Ведомость расхода стали на панель, кг: Изделия арматурные — Арматура класса А-III ГОСТ 5781-82* ф6	ф8	Итого	Вр.-I ГОСТ 6727-80* ф4	Итого	Изделия закладные — А-I ГОСТ 5781-82* ф14	ф16	ф18	А-III ГОСТ 5781-82* ф10	Прокат марки Ст3кп2 ГОСТ 8509-93 L63×6	Итого	Всего
16	ПСТ 62.9.2,0- 11/12	6230	880	200	50	С13 С31	1	К1	16	П2	2	М1	4	6,85	2,24	9,09	13,09	22,18	3,10	–	–	1,48	6,40	10,98	33,16
17																									
18	ПСТ 62.12.2,0- 11/12		1180			С19 С37			24					9,59	3,36	12,95	17,77	30,72	3,10	–	–	1,48	6,40	10,98	41,70
19																									
20	ПСТ 62.18.2,0 – 11/12		1780			С25 С43			32	П3				13,74	4,48	18,22	27,20	45,42	–	4,42	–	1,48	6,40	12,30	57,72
21																									
22	ПСТ 62.9.2,3- 11/12	6230	880	230	80	С13 С31	1	К4	16	П2	2			6,85	2,60	9,45	13,09	22,54	3,10	–	–	1,48	6,40	10,98	33,52
23																									
24	ПСТ 62.12.2,3- 11/12		1180			С19 С37			24					9,59	3,89	13,48	17,77	31,25	3,10	–	–	1,48	6,40	10,98	42,23
25																									
26	ПСТ 62.18.2,3 – 11/12		1780			С25 С43			32					13,74	5,19	18,93	27,20	46,13	–	4,42	–	1,48	6,40	12,30	58,43
27																									
28	ПСТ 63.9.2,5 – 11/12	6280	880	250	100	С14 С32	1	К2	16					6,95	2,88	9,83	13,18	23,01	3,10	–	–	1,48	6,40	10,98	33,99
29																									
30	ПСТ 63.12.2,5 – 11/12		1180			С20 С38			24					9,73	4,32	14,05	17,89	31,94	3,10	–	–	1,48	6,40	10,98	42,92
31																									
32	ПСТ 63.18.2,5- 11/12		1780			С26 С44			32	П4				13,85	5,76	19,61	27,38	46,99	–	–	6,08	1,48	6,40	13,96	60,95
33																									
34	ПСТ 63.9.2,8 – 11/12	6280	880	280	130	С14 С32	1	К5	16	П2	2			6,95	3,22	10,17	13,18	23,35	3,10	–	–	1,48	6,40	10,98	34,33
35																									
36	ПСТ 63.12.2,8- 11/12		1180			С20 С38			24					9,73	4,83	14,56	17,89	32,45	3,10	–	–	1,48	6,40	10,98	43,43
37																									
38	ПСТ 63.18.2,8 11/12		1780			С26 С44			32	П4				13,85	6,45	20,30	27,38	47,68	–	–	6,08	1,48	6,40	13,96	61,64
39																									
40	ПСТ 63.9.3,0- 11/12	6330	880	300	150	С15 С33	1	К3	16	П2	2			7,00	3,52	10,52	13,34	23,86	3,10	–	–	1,48	6,40	10,98	34,84
41																									
42	ПСТ 63.12.3,0- 11/12		1180			С21 С39			24					9,80	5,28	15,08	18,21	33,29	3,10	–	–	1,48	6,40	10,98	44,27
43																									
44	ПСТ 63.18.3,0- 11/12		1780			С27 С45			32	4				13,96	7,04	21,00	27,72	48,72	–	–	6,08	1,48	6,40	13,96	62,68
45																									

Арматурные и закладные изделия разработаны в выпуске 2, кроме К4 и К5, приведенных в данном выпуске

Инв. № подл. | Подпись и дата | Взам. инв. №

Изм.	Кол. уч.	Лист	№ док.	Подпись	Дата

1.432.1-21. 1/96-2

Лист 3

ЦОО470-02 11

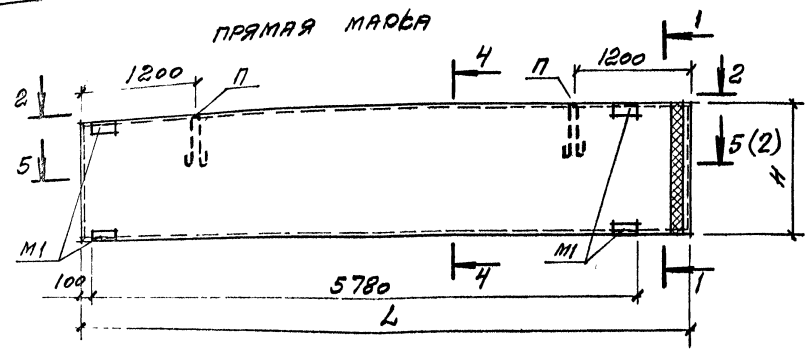

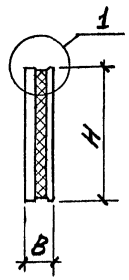

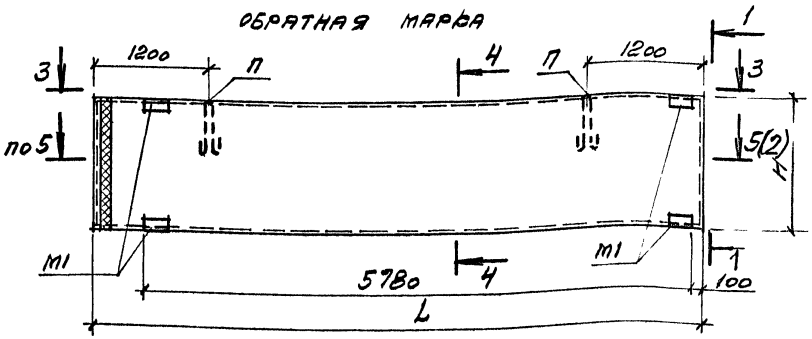

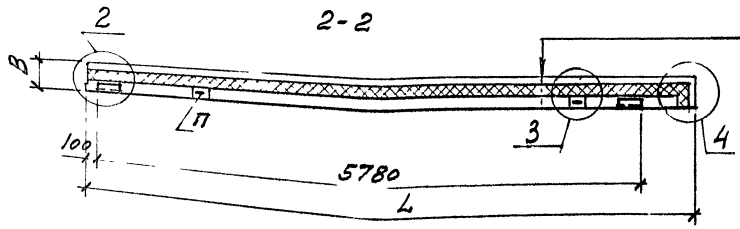

Наружный жел. бет. слой - 50
Бумага мешочная* ГОСТ 2228-81*Е
Теплоизоляция
Внутренний жел. бет. слой - 100

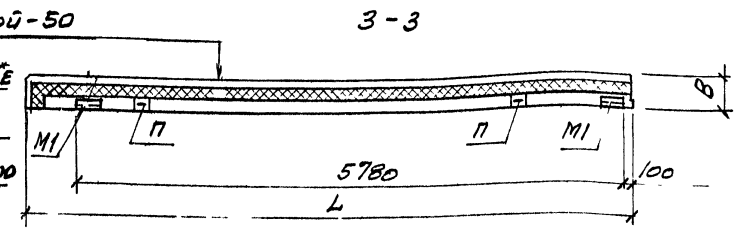

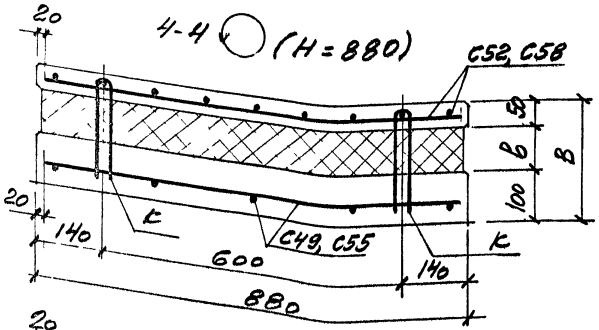

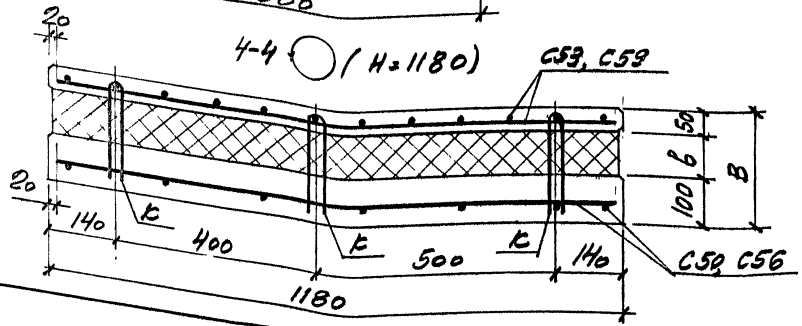

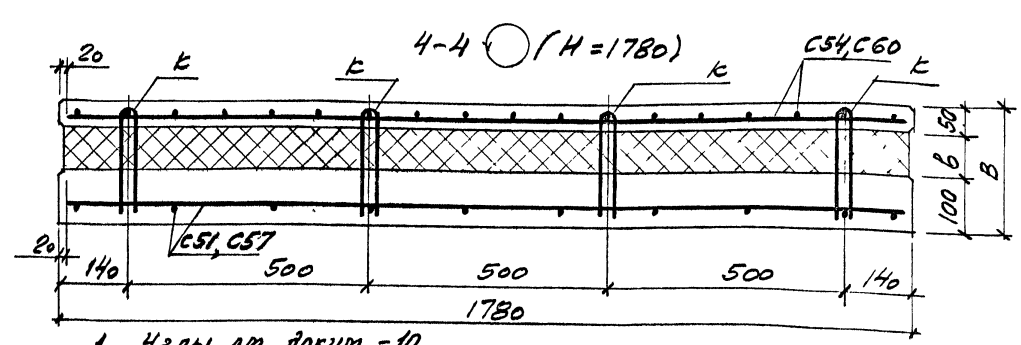

1. Узлы см. докум. - 10.
2.* Бумага мешочная укладывается только при теплоизоляции из минераловатных плит и пенопласта на основе феноло-формальдегидных смол.

Изм.	Кол.уч.	Лист	№док.	Подпись	Дата	1.432.1-21.1/96-3			
Зав.отд.		Стилянакт				Панель рядовая для углов	Стадия	Лист	Листов
ГИП		Гадаева					Р	1	3
Н.контр.		Лукашевич					ЦНИИПРОМЗДАНИЙ		

Инв.№ подл. | Подпись и дата | Взам.инв.№

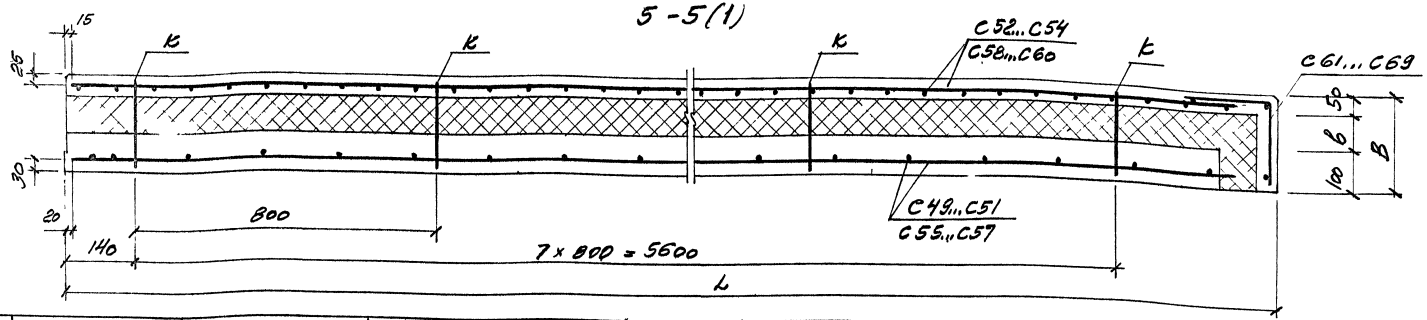

№ по номенклатуре	Марка панели (без буквы, указывающей вид теплоизоляции)	Размеры, мм L	H	B	в	Спецификация арматурных и закладных изделий на панель: Сетки Марка	Кол.	Гибкие связи Марка	Кол.	Петли для подъема Марка	Кол.	Закладные изделия Марка	Кол.	Ведомость расхода стали на панель, кг: Изделия арматурные. Арматура класса А-III ГОСТ 5781-82* ф6	ф8	Итого	Вр-I ГОСТ 6727-88* ф4	Итого	Изделия закладные. А-I ГОСТ 5781-82* ф14	ф16	ф18	А-III ф10	Прокат марки Вст3кп2 ГОСТ 8509-93 L63×6	Итого	Всего
46	ПСТ 62.9.2,0 - 21	6230	880	200	50	С49 С52 С61	1	К1	16	П2				6,85	2,24	9,09	13,52	21,61	3,10	–	–	1,48	6,40	10,98	33,59
47	ПСТ 62.9.2,0 - 22																								
48	ПСТ 62.12.2,0 - 21		1180			С50 С53 С64			24	П2	2	М1	4	9,59	3,36	12,95	18,35	31,30	3,10	–	–	1,48	6,40	10,98	42,28
49	ПСТ 62.12.2,0 - 22																								
50	ПСТ 62.18.2,0 - 21		1780			С51 С54 С67			32	П3				13,70	4,48	18,18	28,01	46,19	–	4,42	–	1,48	6,40	12,30	58,49
51	ПСТ 62.18.2,0 - 22																								
52	ПСТ 63.9.2,3 - 21	6280	880	230	80	С49 С52 С62	1	К4	16	П2				6,85	2,60	9,45	13,61	23,06	3,10	–	–	1,48	6,40	10,98	34,14
53	ПСТ 63.9.2,3 - 22																								
54	ПСТ 63.12.2,3 - 21		1180			С50 С53 С65			24	П2	2	М1	4	9,59	3,89	13,48	18,57	32,05	3,10	–	–	1,48	6,40	10,98	43,03
55	ПСТ 63.12.2,3 - 22																								
56	ПСТ 63.18.2,3 - 21		1780			С51 С54 С68			32	П4				13,70	5,19	18,89	28,09	46,98	–	–	6,08	1,48	6,40	13,96	60,94
57	ПСТ 63.18.2,3 - 22																								

Инв. № подл. | Подпись и дата | Взам. инв. №

Изм.	Кол.уч.	Лист	№док.	Подпись	Дата

1.432.1-21.1/96-3

Лист 2

№ по номенклатуре	Марка панели (без буквы, указывающей вид теплоизоляции)	Размеры, мм L	H	B	в	Спецификация арматурных и закладных изделий на панель: Сетки Марка	Кол.	Гибкие связи Марка	Кол.	Петли для подъема Марка	Кол.	Закладные изделия Марка	Кол.	Ведомость расхода стали на панель, кг: Изделия арматурные — Арматура класса A-III ГОСТ 5781-82* ф6	ф8	Итого	Bp-I ГОСТ 6727-80* ф4	Итого	Изделия закладные — A-I ГОСТ 5781-82* ф14	ф18	A-III ГОСТ 5781-82* ф10	Прокат марки Ст3кп2 ГОСТ 8509-93 L63×6	Итого	Всего
58	ПСТ 63.9.2,5- 21/22	6280	880	250	100	С 49, С 52, С 62	1	К2	16	П2	2	М1	4	6,85	2,88	9,73	13,61	23,34	3,10	–	1,48	6,40	10,98	34,32
59																								
60	ПСТ 63.12.2,5- 21/22		1180			С 50, С 53, С 65			24	П2				9,59	4,32	13,91	18,57	32,48	3,10	–	1,48	6,40	10,98	43,46
61																								
62	ПСТ 63.18.2,5- 21/22		1780			С 51, С 54, С 68			32	П4				13,70	5,76	19,46	28,09	47,55	–	6,08	1,48	6,40	13,96	61,51
63																								
64	ПСТ 63.9.2,8- 21/22	6330	880	280	130	С 49, С 52, С 63	1	К5	16	П2	2	М1	4	6,85	3,22	10,07	13,70	23,77	3,10	–	1,48	6,40	10,98	34,75
65																								
66	ПСТ 63.12.2,8- 21/22		1180			С 50, С 53, С 66			24	П2				9,59	4,83	14,42	18,69	33,11	3,10	–	1,48	6,40	10,98	44,09
67																								
68	ПСТ 63.18.2,8- 21/22		1780			С 51, С 54, С 69			32	П4				13,70	6,45	20,15	28,37	48,52	–	6,08	1,48	6,40	13,96	62,48
69																								
70	ПСТ 63.9.3,0- 21/22	6330	880	300	150	С 49, С 52, С 63	1	К3	16	П2	2	М1	4	6,85	3,52	10,37	13,70	24,07	3,10	–	1,48	6,40	10,98	35,05
71																								
72	ПСТ 63.12.3,0- 21/22		1180			С 50, С 53, С 66			24	П2				9,59	5,28	14,87	18,69	33,56	3,10	–	1,48	6,40	10,98	44,54
73																								
74	ПСТ 63.18.3,0- 21/22		1780			С 51, С 54, С 69			32	П4				13,70	7,04	20,74	28,37	49,11	–	6,08	1,48	6,40	13,96	63,07
75																								

Арматурные и закладные изделия разработаны в выпуске 2, кроме К4 и К5, приведенных в данном выпуске.

Инв. № подл. | Подпись и дата | Взам. инв. №

Изм.	Кол. уч.	Лист	№ док.	Подпись	Дата	1.432.1-21.1/96-3	Лист 3

Парапетная рядовая

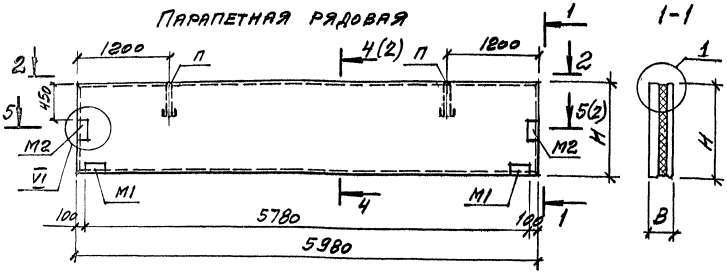

Парапетная рядовая для т.ш. (прямая марка)

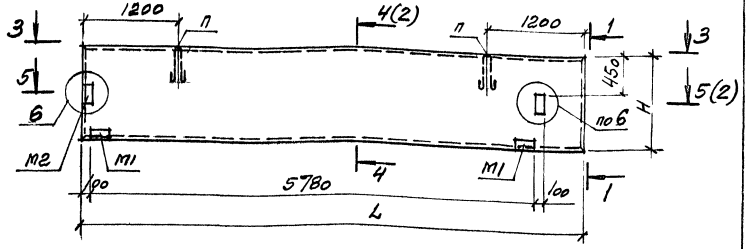

2-2

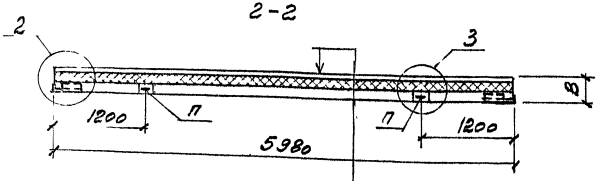

3-3

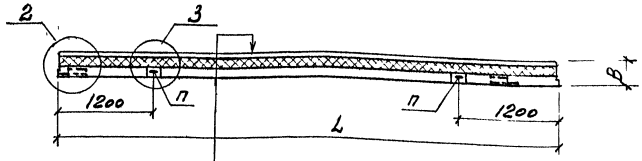

наружный жел. бет. слой – 50
бумага мешочная* ГОСТ 2228-81*Е
теплоизоляция
внутренний жел. бет. слой – 100

Парапетная рядовая для т.ш. (обратная марка)

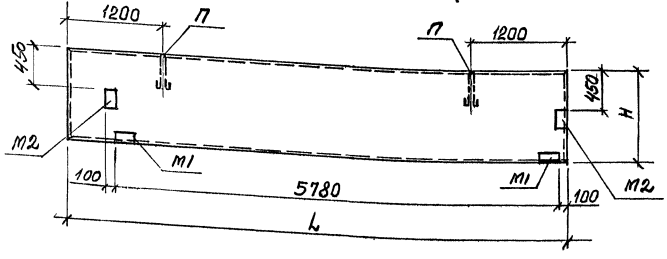

1. Узлы см. докум. –10.
2. * Бумага мешочная укладывается только при теплоизоляции из минераловатных плит и пенопласта на основе фенолформальдегидных смол.

Изм.	Кол.уч.	Лист	№док.	Подпись	Дата
Зав.отд.		Синявский			
ГИП		Гадаева			
Н. контр.		Лубашевич			

1.432.1-21.1/96-4

Панель парапетная рядовая и рядовая для т.ш.

Стадия	Лист	Листов
Р	1	3

ЦНИИПРОМЗДАНИЙ

Инв.№ подл. | Подпись и дата | Взам. инв.№

ЦО0470-02 15

4-4 ◯(1)(H=1180)

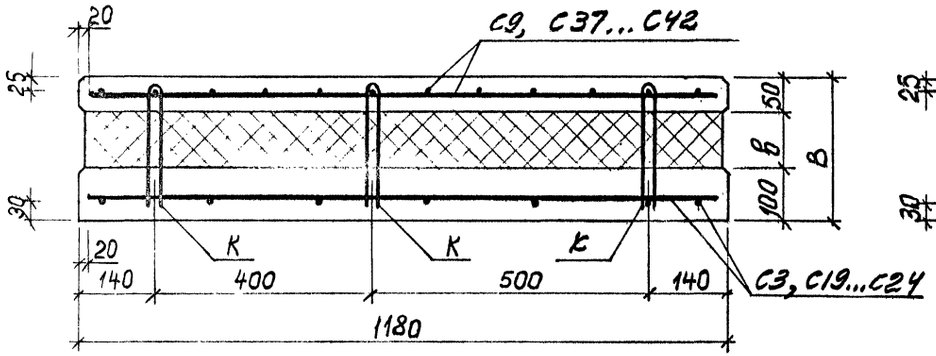

4-4 ◯(1)(H=1780)

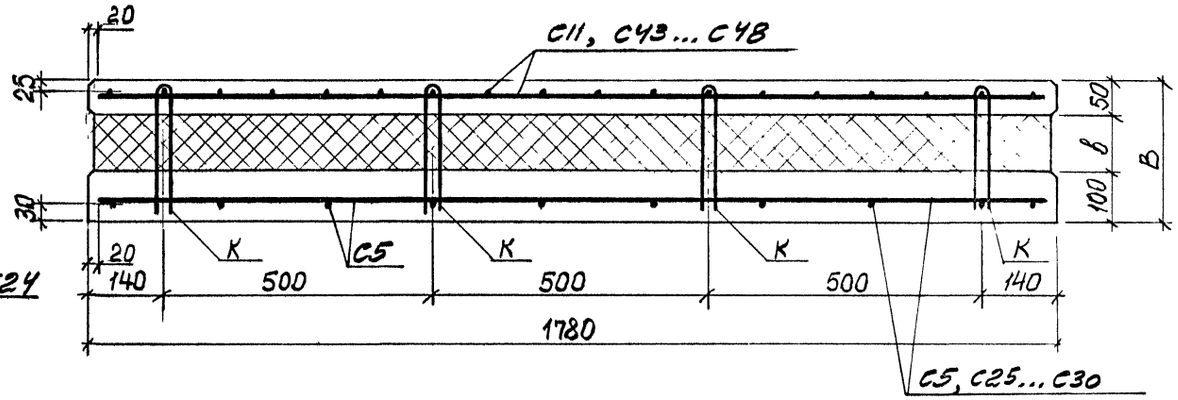

5-5 (1)

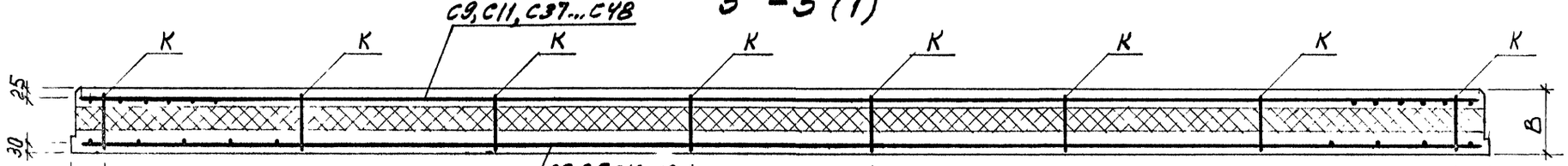

190		800 × 7	= 5600	190	L = 5980
115	3×900 = 2700	600	3×900 = 2700	115	L = 6230
140	3×900 = 2700	600	3×900 = 2700	140	L = 6280
165	3×900 = 2700	600	3×900 = 2700	165	L = 6330

Инв. № подл. | Подпись и дата | Взам. инв. №

Изм.	Кол.уч.	Лист	№док.	Подпись	Дата	1.432.1-21.1/96-4	Лист 2

№ по номенклатуре	Марка панели (без буквы, указывающей вид теплоизоляции)	Размеры, мм: L	H	B	B	Спецификация арматурных и закладных изделий на панель: Сетки: Марка	Кол.	Гибкие связи: Марка	Кол.	Петли для подъема: Марка	Кол.	Закладные изделия: Марка	Кол.	Ведомость расхода стали на панель, кг. Изделия арматурные. Арматура класса А-III ГОСТ 5781-82*: ф6	ф8	Итого	Вр-I ГОСТ 6727-80*: ф4	Итого	Изделия закладные. А-I ГОСТ 5781-82*: ф14	ф16	ф18	А-III: ф10	Прокат марки Ст3кп2: ГОСТ 8509-93: L63×6	ГОСТ 103-76*: δ=8	Итого	Всего
76	ПСТ 60.12.2,0-3	5980	1180	200	50	С3 С9	1	К1	24	П2	2	М1	2	9,24	3,36	12,60	17,09	29,69	3,10	–	–	1,85	3,20	3,02	11,17	40,86
77	ПСТ 60.18.2,0-3		1780			С5 С11			32	П3				13,20	4,48	17,68	26,09	43,77	–	4,42	–	1,85	3,20	3,02	12,49	56,26
78	ПСТ 60.12.2,3-3		1180	230	80	С3 С9		К4	24	П2				9,24	3,89	13,13	17,09	30,22	3,10	–	–	1,85	3,20	3,02	11,17	41,39
79	ПСТ 60.18.2,3-3		1780			С5 С11			32	П3				13,20	5,19	18,39	26,09	44,48	–	4,42	–	1,85	3,20	3,02	12,49	56,97
80	ПСТ 60.12.2,5-3		1180	250	100	С3 С9		К2	24	П2				9,24	4,32	13,56	17,09	30,65	3,10	–	–	1,85	3,20	3,02	11,17	41,82
81	ПСТ 60.18.2,5-3		1780			С5 С11			32	П3				13,20	5,76	18,96	26,09	45,05	–	4,42	–	1,85	3,20	3,02	12,49	57,54
82	ПСТ 60.12.2,8-3		1180	280	130	С3 С9		К5	24	П2				9,24	4,83	14,07	17,09	31,16	3,10	–	–	1,85	3,20	3,02	11,17	42,33
83	ПСТ 60.18.2,8-3		1780			С5 С11			32	П3				13,20	6,45	19,65	26,09	45,74	–	4,42	–	1,85	3,20	3,02	12,49	58,23
84	ПСТ 60.12.3,0-3		1180	300	150	С3 С9		К3	24	П2				9,24	5,28	14,52	17,09	31,61	3,10	–	–	1,85	3,20	3,02	11,17	42,78
85	ПСТ 60.18.3,0-3		1780			С5 С11			32	П3				13,20	7,04	20,24	26,09	46,33	–	4,42	–	1,85	3,20	3,02	12,49	58,82
86	ПСТ 62.12.2,0-31	6230	1180	200	50	С19 С37	1	К1	24	П2	2	М2	2	9,59	3,36	12,95	17,77	30,72	3,10	–	–	1,85	3,20	3,02	11,17	41,89
87	32																									
88	ПСТ 62.18.2,0-31		1780			С25 С43			32	П3				13,74	4,48	18,22	27,20	45,42	–	4,42	–	1,85	3,20	3,02	12,49	57,91
89	32																									
90	ПСТ 62.12,2,3-31	6230	1180	230	80	С19 С37	1	К4	24	П2	2			9,59	3,89	13,48	17,77	31,25	3,10	–	–	1,85	3,20	3,02	11,17	42,42
91	32																									
92	ПСТ 62.18.2,3-31		1780			С25 С43			32	П3				13,74	5,19	18,93	27,20	46,13	–	4,42	–	1,85	3,20	3,02	12,49	58,62
93	32																									
94	ПСТ 63.12.2,5-31	6280	1180	250	100	С20 С38	1	К2	24	П2	2			9,73	4,32	14,05	17,89	31,94	3,10	–	–	1,85	3,20	3,02	11,17	43,11
95	32																									
96	ПСТ 63.18.2,5-31		1780			С26 С44			32	П4				13,85	5,76	19,61	27,38	46,99	–	–	6,08	1,85	3,20	3,02	14,15	61,14
97	32																									
98	ПСТ 63.12.2,8-31	6280	1180	280	130	С20 С38	1	К5	24	П2	2			9,73	4,83	14,56	17,89	32,45	3,10	–	–	1,85	3,20	3,02	11,17	43,62
99	32																									
100	ПСТ 63.18.2,8-31		1780			С26 С44			32	П4				13,85	6,45	20,30	27,38	47,68	–	–	6,08	1,85	3,20	3,02	14,15	61,83
101	32																									
102	ПСТ 63.12.3,0-31	6330	1180	300	150	С21 С39	1	К3	24	П2	2			9,80	5,28	15,08	18,11	33,19	3,10	–	–	1,85	3,20	3,02	11,17	44,36
103	32																									
104	ПСТ 63.18.3,0-31		1780			С27 С45			32	П4				13,94	7,04	20,98	27,72	48,70	–	–	6,08	1,85	3,20	3,02	14,15	62,85
105	32																									

Арматурные и закладные изделия разработаны в выпуске 2, кроме К4 и К5, приведенных в данном выпуске.

Изм	Кол.уч.	Лист	N док	Подпись	Дата	1.432.1-21.1/96-4	Лист 3

Инв № подл | Подпись и дата | Взам инв №

Ц00470-02 17

Рис. 1
при простенках и ширине проема 4,8 м

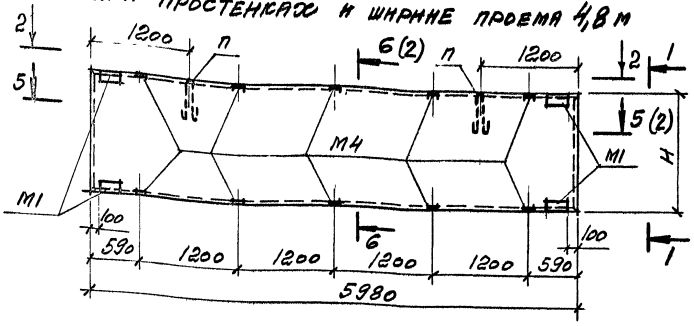

1-1

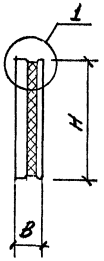

Рис. 2
при простенках и ширине проема 3,0 м

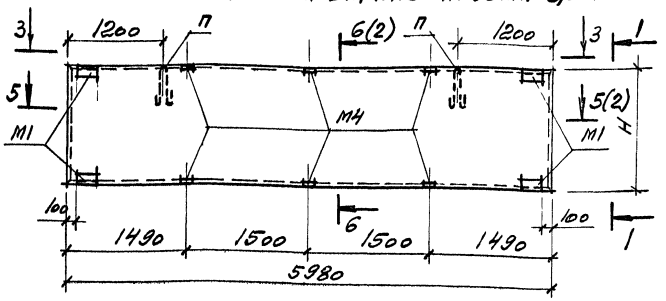

2-2

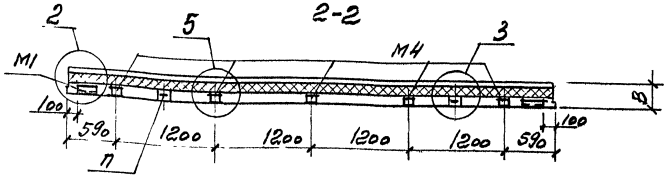

3-3

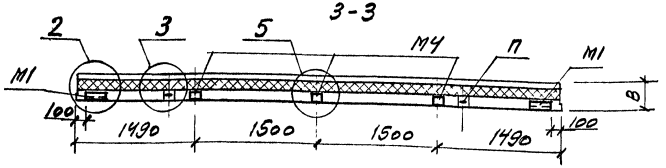

Рис. 3
при ленточном остеклении

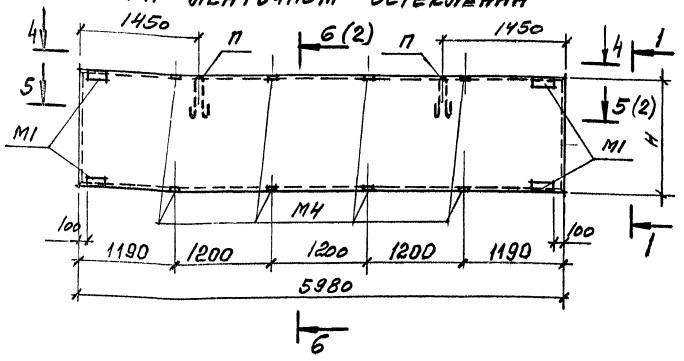

4-4

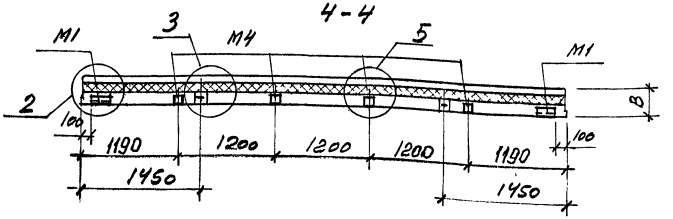

Узлы см. докум. -10

Изм.	Кол.уч.	Лист	N док.	Подпись	Дата	1.432.1-21.1/96-5			
Зав.отд.		Синявская				Панель-перемычка	Стадия	Лист	Листов
ГИП		Гудаева					Р	1	4
Н. контр.		Лукашевич					ЦНИИПромзданий		

Инв. N подл. | Подпись и дата | Взам. инв. N

5 - 5(1)

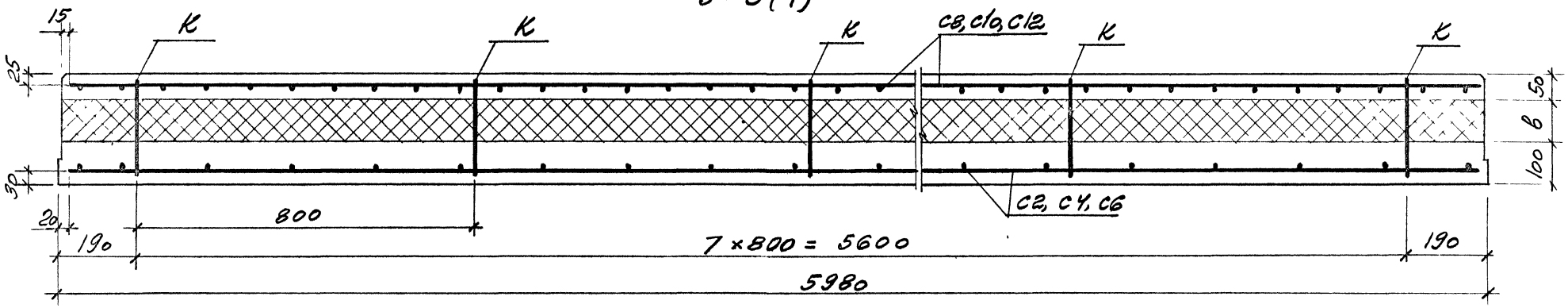

6-6 (1) (Н=880)

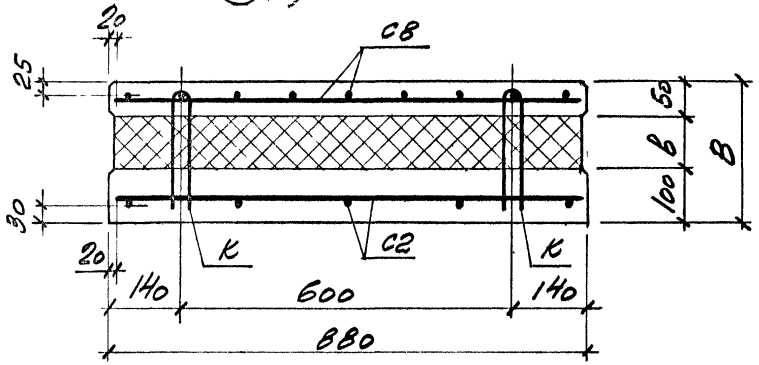

6-6 (1) (Н=1180)

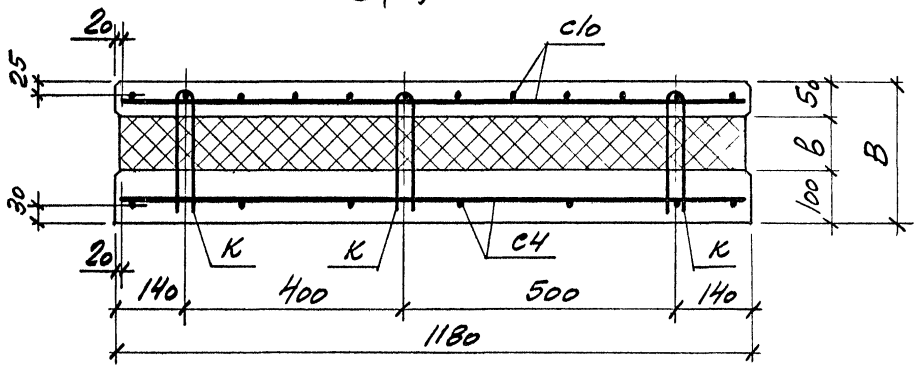

6-6 (1) (Н=1780)

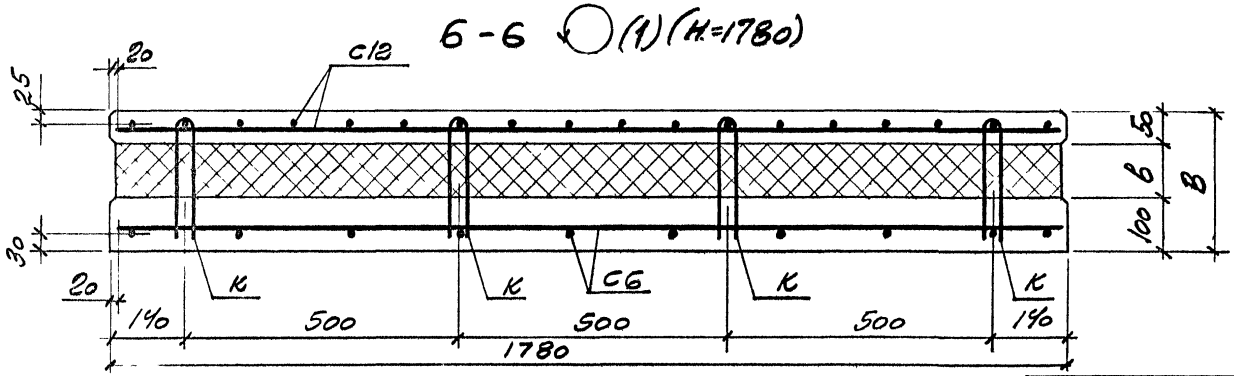

Изм.	Кол.уч.	Лист	№док.	Подпись	Дата	1.432.1-21.1/96-5	Лист 2

Инв. № подл. | Подпись и дата | Взам. инв. №

№ по номенклатуре	Марка панели (без буквы, указывающей вид теплоизоляции)	Рис.	Размеры, мм: Н	В	в	Спецификация арматурных и закладных изделий на панель: Сетки: Марка	Кол.	Гибкие связи: Марка	Кол.	Петли для подъема: Марка	Кол.	Закладные изделия: Марка	Кол.	Ведомость расхода стали на панель, кг. Изделия арматурные. Арматура класса А-III, ГОСТ 5781-82*: ф8	ф10	Итого	Вр-I, 6727-80*: ф4	ф5	Итого	Итого	Изделия закладные. А-I, ГОСТ 5781-82*: ф14	ф16	А-III: ф10	Прокат марки Ст3кп2, ГОСТ 8509-93: L63×6	ГОСТ 103-76*: δ=8	Итого	Всего
106	ПСТ 60.9.2,0-4	1	880	200	50	С2	1	К1	16	П2	2	М1	4	2,24	18,33	20,57	7,38	8,19	15,57	36,14	3,10	–	5,18	6,40	5,64	20,32	56,46
109	ПСТ 60.9.2,3-4			230	80			К4						2,60	18,33	20,93	7,38	8,19	15,57	36,50	3,10	–	5,18	6,40	5,64	20,32	56,82
112	ПСТ 60.9.2,5-4			250	100			К2						2,88	18,33	21,21	7,38	8,19	15,57	36,78	3,10	–	5,18	6,40	5,64	20,32	57,10
115	ПСТ 60.9.2,8-4			280	130	С8	1	К5						3,22	18,33	21,55	7,38	8,19	15,57	37,12	3,10	–	5,18	6,40	5,64	20,32	57,44
118	ПСТ 60.9.3,0-4			300	150			К3						3,52	18,33	21,85	7,38	8,19	15,57	37,42	3,10	–	5,18	6,40	5,64	20,32	57,74
107	ПСТ 60.12.2,0-4		1180	200	50	С4	1	К1	24	П2	2			3,36	25,62	28,98	10,01	10,92	20,93	49,91	3,10	–	5,18	6,40	5,64	20,32	70,23
110	ПСТ 60.12.2,3-4			230	80			К4						3,89	25,62	29,51	10,01	10,92	20,93	50,44	3,10	–	5,18	6,40	5,64	20,32	70,76
113	ПСТ 60.12.2,5-4			250	100	С10	1	К2						4,32	25,62	29,94	10,01	10,92	20,93	50,87	3,10	–	5,18	6,40	5,64	20,32	71,19
116	ПСТ 60.12.2,8-4			280	130			К5						4,83	25,62	30,45	10,01	10,92	20,93	51,38	3,10	–	5,18	6,40	5,64	20,32	71,70
119	ПСТ 60.12.3,0-4			300	150			К3				М4	10	5,28	25,62	30,90	10,01	10,92	20,93	51,83	3,10	–	5,18	6,40	5,64	20,32	72,15
108	ПСТ 60.18.2,0-4		1780	200	50	С6	1	К1	32	П3	2			4,48	36,60	41,08	15,47	16,38	31,85	72,93	–	4,42	5,18	6,40	5,64	21,64	94,57
111	ПСТ 60.18.2,3-4			230	80			К4						5,19	36,60	41,79	15,47	16,38	31,85	73,64	–	4,42	5,18	6,40	5,64	21,64	95,28
114	ПСТ 60.18.2,5-4			250	100	С12	1	К2						5,76	36,60	42,36	15,47	16,38	31,85	74,21	–	4,42	5,18	6,40	5,64	21,64	95,85
117	ПСТ 60.18.2,8-4			280	130			К5						6,45	36,60	43,05	15,47	16,38	31,85	74,90	–	4,42	5,18	6,40	5,64	21,64	96,54
120	ПСТ 60.18.3,0-4			300	150			К3						7,04	36,60	43,64	15,47	16,38	31,85	75,49	–	4,42	5,18	6,40	5,64	21,64	97,13
121	ПСТ 60.9.2,0-5	2	880	200	50	С2	1	К1	16	П2	2	М1	4	2,24	18,33	20,57	7,38	8,19	15,57	36,14	3,10	–	3,70	6,40	3,38	16,58	52,72
124	ПСТ 60.9.2,3-5			230	80			К4						2,60	18,33	20,93	7,38	8,19	15,57	36,50	3,10	–	3,70	6,40	3,38	16,58	53,08
127	ПСТ 60.9.2,5-5			250	100	С8	1	К2				М4	6	2,88	18,33	21,21	7,38	8,19	15,57	36,78	3,10	–	3,70	6,40	3,38	16,58	53,36
130	ПСТ 60.9.2,8-5			280	130			К5						3,22	18,33	21,55	7,38	8,19	15,57	37,12	3,10	–	3,70	6,40	3,38	16,58	53,70
133	ПСТ 60.9.2,8-5			300	150			К3						3,52	18,33	21,85	7,38	8,19	15,57	37,42	3,10	–	3,70	6,40	3,38	16,58	54,00

Арматурные и закладные изделия разработаны в выпуске 2, кроме К4 и К5, приведенных в данном выпуске.

Инв № подл | Подпись и дата | Взам инв №

Изм.	Кол.уч	Лист	№ док	Подпись	Дата	1.432.1-21.1/96-5	Лист 3

Ц00470-02 20

№ по номенклатуре	Марка панели (без буквы, указывающей вид теплоизоляции)	Рис.	Размеры, мм H	B	в	Спецификация арматурных и закладных изделий на панель: Сетки Марка	Кол.	Гибкие связи Марка	Кол.	Петли для подъема Марка	Кол.	Закладные изделия Марка	Кол.
122	ПСТ 60.12.2,0-5	2	1180	200	50	С4	1	К1	24	П2	2	М1	4
125	ПСТ 60.12.2,3-5			230	80			К4					
128	ПСТ 60.12.2,5-5			250	100			К2					
131	ПСТ 60.12.2,8-5			280	135	С10	1	К5					
134	ПСТ 60.12.3,0-5			300	150			К3					
123	ПСТ 60.18.2,0-5		1780	200	50	С6	1	К1	32	П3	2	М4	6
126	ПСТ 60.18.2,3-5			230	80			К4					
129	ПСТ 60.18.2,5-5			250	100	С12	1	К2					
132	ПСТ 60.18.2,8-5			280	135			К5					
135	ПСТ 60.18.3,0-5			300	150			К3					
136	ПСТ 60.9.2,0-6	3	880	200	50	С2	1	К1	16	П2	2	М1	4
139	ПСТ 60.9.2,3-6			230	80			К4					
142	ПСТ 60.9.2,5-6			250	100			К2					
145	ПСТ 60.9.2,8-6			280	130	С8	1	К5					
148	ПСТ 60.9.3,0-6			300	150			К3					
137	ПСТ 60.12.2,0-6		1180	200	50	С4	1	К1	24	П2	2		
140	ПСТ 60.12.2,3-6			230	80			К4					
143	ПСТ 60.12.2,5-6			250	100			К2					
146	ПСТ 60.12.2,8-6			280	130	С10	1	К5					
149	ПСТ 60.12.3,0-6			300	150			К3					
138	ПСТ 60.18.2,0-6		1780	200	50	С6	1	К1	32	П3	2	М4	8
141	ПСТ 60.18.2,3-6			230	80			К4					
144	ПСТ 60.18.2,5-6			250	100	С12	1	К2					
147	ПСТ 60.18.2,8-6			280	130			К5					
150	ПСТ 60.18.3,0-6			300	150			К3					

Ведомость расхода стали на панель, кг

№ по номенклатуре	Изделия арматурные: Арматура класса А-III ГОСТ 5781-82* ф8	ф10	Итого	Вр-I ГОСТ 6727-80* ф4	ф5	Итого	Итого	Изделия закладные: А-I ГОСТ 5781-82* ф14	ф16	А-III ГОСТ 5781-82* ф18	Прокат марки Ст3сп2 ГОСТ 8509-93 L63×6	ГОСТ 103-76* δ=8	Итого	Всего
122	3,36	25,62	28,98	10,01	10,92	20,93	49,91	3,10	–	3,70	6,40	3,38	16,58	65,79
125	3,89	25,62	29,51	10,01	10,92	20,93	50,44	3,10	–	3,70	6,40	3,38	16,58	66,32
128	4,32	25,62	29,94	10,01	10,92	20,93	50,87	3,10	–	3,70	6,40	3,38	16,58	67,45
131	4,83	25,62	30,45	10,01	10,92	20,93	51,38	3,10	–	3,70	6,40	3,38	16,58	67,96
134	5,28	25,62	30,90	10,01	10,92	20,93	51,83	3,10	–	3,70	6,40	3,38	16,58	68,41
123	4,48	36,60	41,08	15,47	16,38	31,85	72,93	–	4,42	3,70	6,40	3,38	17,90	90,83
126	5,19	36,60	41,79	15,47	16,38	31,85	73,64	–	4,42	3,70	6,40	3,38	17,90	91,54
129	5,76	36,60	42,36	15,47	16,38	31,85	74,21	–	4,42	3,70	6,40	3,38	17,90	92,11
132	6,45	36,60	43,05	15,47	16,38	31,85	74,90	–	4,42	3,70	6,40	3,38	17,90	92,80
135	7,04	36,60	43,64	15,47	16,38	31,85	75,49	–	4,42	3,70	6,40	3,38	17,90	93,39
136	2,24	18,33	20,57	7,38	8,19	15,57	36,14	3,10	–	4,44	6,40	4,51	18,45	54,59
139	2,60	18,33	20,93	7,38	8,19	15,57	36,50	3,10	–	4,44	6,40	4,51	18,45	54,95
142	2,88	18,33	21,21	7,38	8,19	15,57	36,78	3,10	–	4,44	6,40	4,51	18,45	55,23
145	3,22	18,33	21,55	7,38	8,19	15,57	37,12	3,10	–	4,44	6,40	4,51	18,45	55,57
148	3,52	18,33	21,85	7,38	8,19	15,57	37,42	3,10	–	4,44	6,40	4,51	18,45	55,87
137	3,36	25,62	28,98	10,01	10,92	20,93	49,91	3,10	–	4,44	6,40	4,51	18,45	68,36
140	3,89	25,62	29,51	10,01	10,92	20,93	50,44	3,10	–	4,44	6,40	4,51	18,45	68,89
143	4,32	25,62	29,94	10,01	10,92	20,93	50,87	3,10	–	4,44	6,40	4,51	18,45	69,32
146	4,83	25,62	30,45	10,01	10,92	20,93	51,38	3,10	–	4,44	6,40	4,51	18,45	69,83
149	5,28	25,62	30,90	10,01	10,92	20,93	51,83	3,10	–	4,44	6,40	4,51	18,45	70,28
138	4,48	36,60	41,08	15,47	16,38	31,85	72,93	–	4,42	4,44	6,40	4,51	19,77	92,70
141	5,19	36,60	41,79	15,47	16,38	31,85	73,64	–	4,42	4,44	6,40	4,51	19,77	93,41
144	5,76	36,60	42,36	15,47	16,38	31,85	74,21	–	4,42	4,44	6,40	4,51	19,77	93,98
147	6,45	36,60	43,05	15,47	16,38	31,85	74,90	–	4,42	4,44	6,40	4,51	19,77	94,67
150	7,04	36,60	43,64	15,47	16,38	31,85	75,49	–	4,42	4,44	6,40	4,51	19,77	95,26

Инв. № подл. | Подпись и дата | Взам. инв. №

Изм. Кол.уч. Лист №док. Подпись Дата

1.432.1-21.1/96-5

Лист 4

Ц00470 02 21

ПРЯМАЯ МАРКА

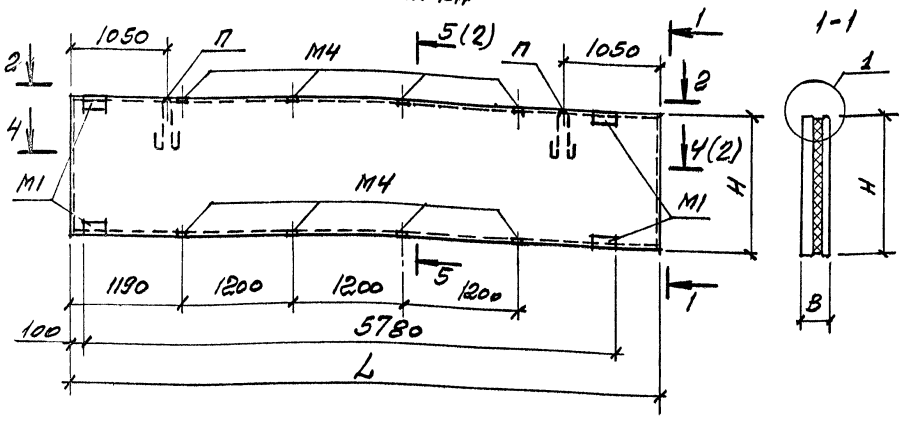

ОБРАТНАЯ МАРКА

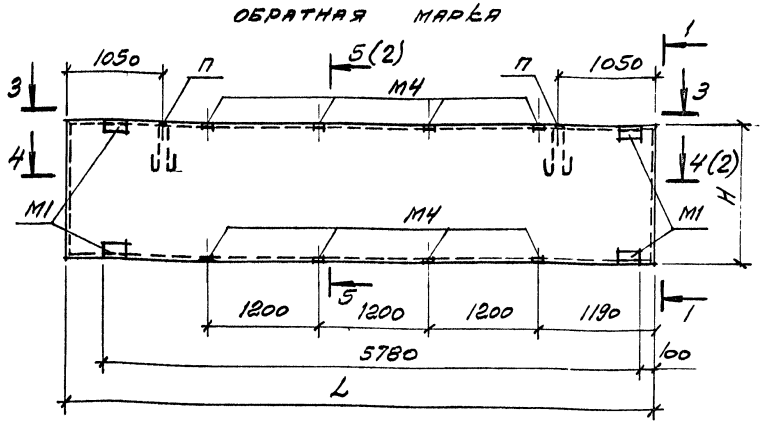

2-2

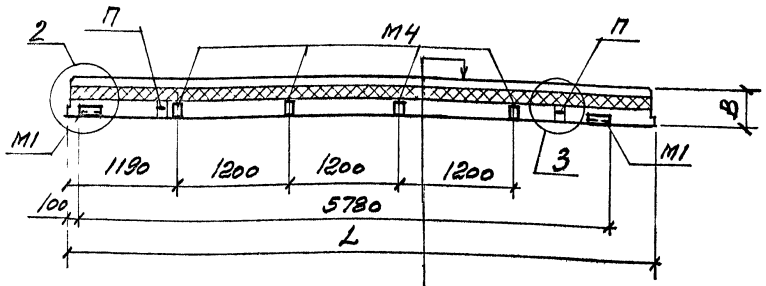

3-3

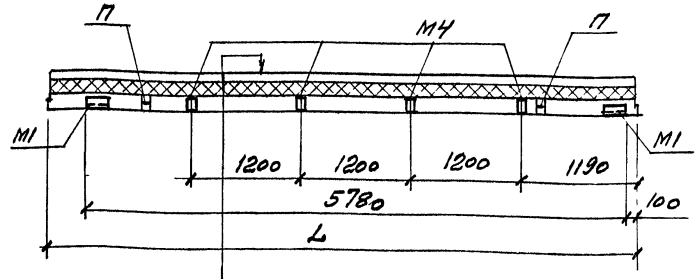

НАРУЖНЫЙ ЖЕЛ. БЕТ. СЛОЙ	-50
БУМАГА МЕШОЧНАЯ* ГОСТ 2228-81*Е	
ТЕПЛОИЗОЛЯЦИЯ	
ВНУТРЕННИЙ ЖЕЛ. БЕТ. СЛОЙ	-100

1. Узлы см. докум. -10.
2* Бумага мешочная укладывается только при теплоизоляции из минераловатных плит и пенопласта на основе фенолформальдегидных смол.

Изм.	Кол.уч.	Лист	№док.	Подпись	Дата
Зав.отд.		Смиланский			
ГИП		Гадаева			
Н. контр.		Лукашевич			

1.432.1-21.1/96-6

Панель-перемычка при ленточном остеклении для т.ш. со вставкой

Стадия	Лист	Листов
Р	1	3

АО ЦНИИПРОМЗДАНИЙ

Ц00470-02 22

Инв.№подл. | Подпись и дата | Взам.инв.№

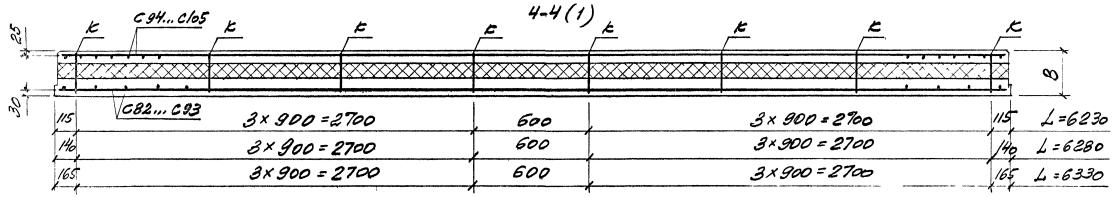

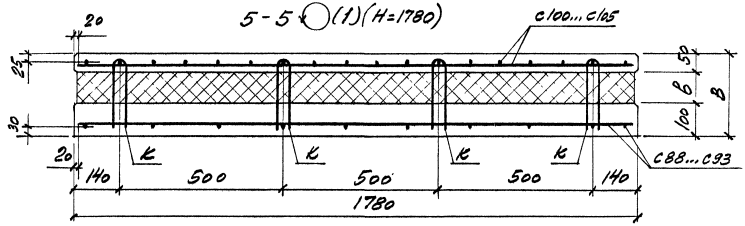

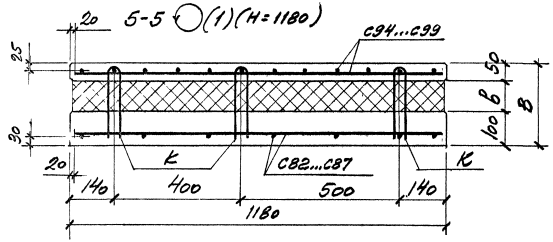

Инв. № подл. | Подпись и дата | Взам. инв. №

Изм.	Кол. уч.	Лист	№ док.	Подпись	Дата

1.432.1-21.1/96-6

Лист 2

Ц00470-02 23

№ по номенклатуре	Марка панели (без буквы, указывающей вид теплоизоляции)	Размеры, мм L	H	B	в	Спецификация арматурных и закладных изделий на панель: Сетки Марка	Кол.	Гибкие связи Марка	Кол.	Петли для подъема Марка	Кол.	Закладные изделия Марка	Кол.
151	ПСТ 62.12.2,0-41	6230	1180	200	50	С 82	1	К1	24	П2	2	М1	4
152	ПСТ 62.12.2,0-42					С 94							
153	ПСТ 62.18.2,0-41		1780			С 88			32	П4			
154	ПСТ 62.18.2,0-42					С 100							
155	ПСТ 62.12.2,3-41	6230	1180	230	80	С 82	1	К4	24	П2	2		
156	ПСТ 62.12.2,3-42					С 94							
157	ПСТ 62.18.2,3-41		1780			С 88			32	П4			
158	ПСТ 62.18.2,3-42					С 100							
159	ПСТ 63.12.2,5-41	6280	1180	250	100	С 83	1	К2	24	П2	2	М4	8
160	ПСТ 63.12.2,5-42					С 95							
161	ПСТ 63.18.2,5-41		1780			С 89			32	П4			
162	ПСТ 63.18.2,5-42					С 101							
163	ПСТ 63.12.2,8-41	6280	1180	280	130	С 83	1	К5	24	П2	2		
164	ПСТ 63.12.2,8-42					С 95							
165	ПСТ 63.18.2,8-41		1780			С 89			32	П4			
166	ПСТ 63.18.2,8-42					С 101							
167	ПСТ 63.12.3,0-41	6330	1180	300	150	С 84	1	К3	24	П2	2		
168	ПСТ 63.12.3,0-42					С 96							
169	ПСТ 63.18.3,0-41		1780			С 90			32	П4			
170	ПСТ 63.18.3,0-42					С 102							

Ведомость расхода стали на панель, кг

Изделия арматурные: Арматура класса А-III ГОСТ 5781-82* ф8	ф10	Итого	Арматура класса Вр-I ГОСТ 6727-80* ф4	ф5	Итого	Итого	Изделия закладные: Прокат марки А-I ГОСТ 5781-82* ф14	ф18	А-III ф10	Стэкл 2 ГОСТ 8509-93 L63×5	ГОСТ 103-76* δ=8	Итого	Всего
3,36	26,74	30,10	10,45	11,40	21,85	51,95	3,10	–	4,44	6,40	4,51	18,45	70,40
4,48	38,20	42,68	16,15	17,10	33,25	75,93	–	6,08	4,44	6,40	4,51	21,43	97,36
3,89	26,74	30,63	10,45	11,40	21,85	52,48	3,10	–	4,44	6,40	4,51	18,45	70,93
5,19	38,20	43,39	16,15	17,10	33,25	76,64	–	6,08	4,44	6,40	4,51	21,43	98,07
4,32	26,95	31,27	10,45	11,58	22,03	53,30	3,10	–	4,44	6,40	4,51	18,45	71,75
5,76	38,50	44,26	16,15	17,28	33,43	77,69	–	6,08	4,44	6,40	4,51	21,43	99,12
4,83	26,95	31,78	10,45	11,58	22,03	53,81	3,10	–	4,44	6,40	4,51	18,45	72,26
6,45	38,50	44,95	16,15	17,28	33,43	78,38	–	6,08	4,44	6,40	4,51	21,43	99,81
5,28	27,16	32,44	10,67	11,64	22,31	54,75	3,10	–	4,44	6,40	4,51	18,45	73,20
7,04	38,80	45,84	16,49	17,46	33,95	79,79	–	6,08	4,44	6,40	4,51	21,43	101,22

Арматурные и закладные изделия разработаны в выпуске 2, кроме К4 и К5, приведенных в данном выпуске.

Инв.№подл. | Подпись и дата | Взам.инв.№

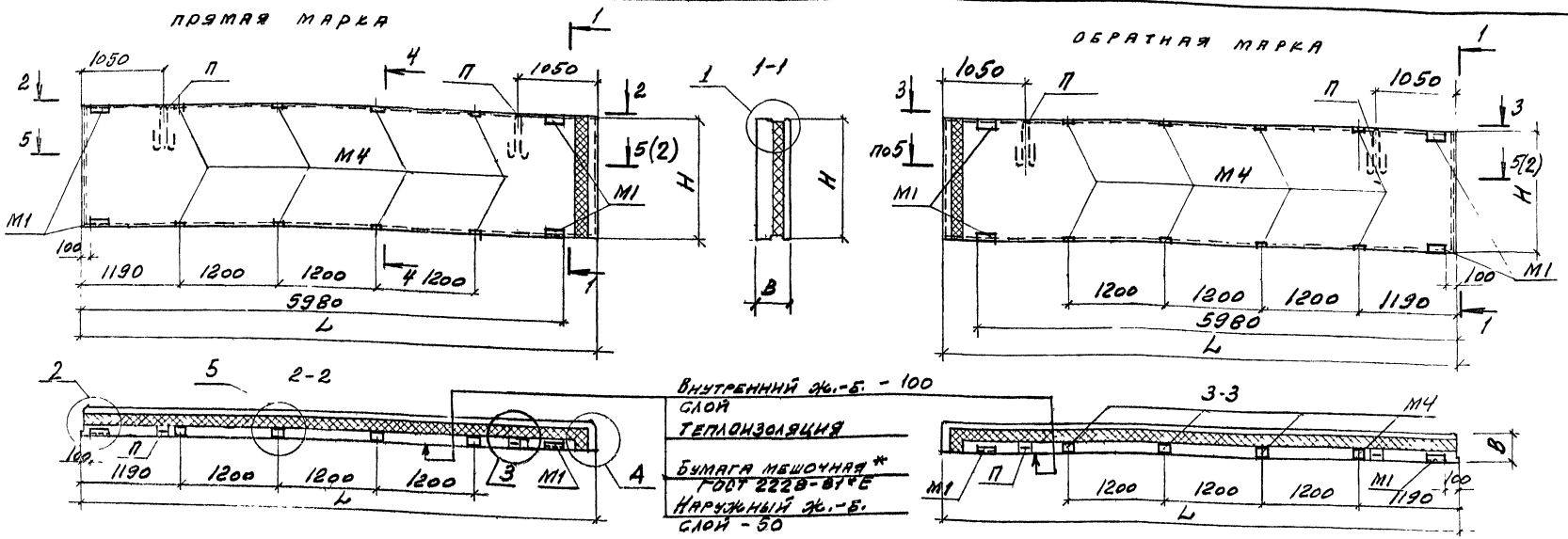

1. Узлы см. докум. - 10.
2. * Бумага мешочная укладывается только при теплоизоляции из минераловатных плит и пенопласта на основе фенолоформальдегидных смол.

Изм.	Кол.уч.	Лист	№док.	Подпись	Дата	1.432.1-21.1/96-7			
Зав.отд.		Емлянский				Панель-перемычка при ленточном остеклении для углов	Стадия	Лист	Листов
ГИП		Гайдеко					Р	1	3
Н.контр.		Лукашевич					ЦНИИПромзданий		

Ц00470-02 25

Инв.№подл. | Подпись и дата | Взам.инв.№

5-5 (1)

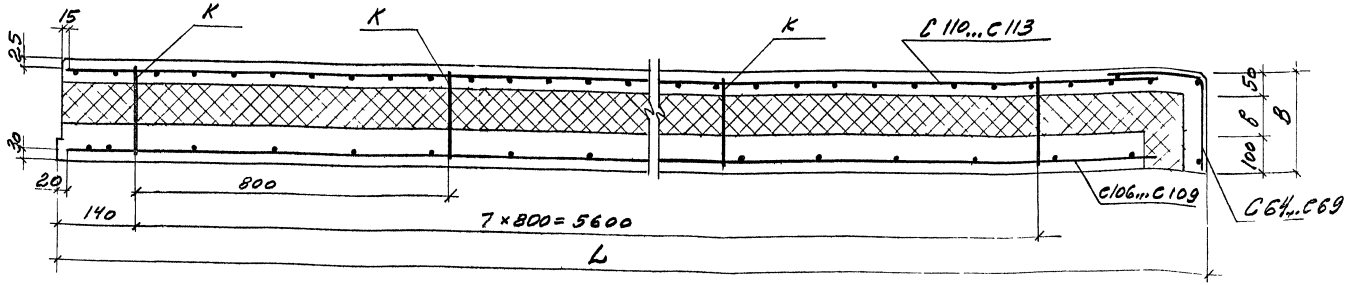

№ по номенклатуре	Марка панели (без буквы, указывающей вид теплоизоляции)	Размеры, мм L	H	B	в	Спецификация арматурных и закладных изделий на панель. Сетки Марка	Кол.	Гибкие связи Марка	Кол.	Петли для подъема Марка	Кол.	Закладные изделия Марка	Кол.
171	ПСТ 62.12.2,0-61	6230	1180	200	50	С 106 С 110 С 64	1	К1	24	П2	2	М1	4
172	ПСТ 62.12.2,0-62												
173	ПСТ 62.18.2,0-61		1780			С 107 С 111 С 67			32	П4			
174	ПСТ 62.18.2,0-62												
175	ПСТ 63.12.2,3-61	6280	1180	230	80	С 106 С 110 С 65	1	К4	24	П2		М4	8
176	ПСТ 63.12.2,3-62												
177	ПСТ 63.18.2,3-61		1780			С 107 С 111 С 68			32	П4			
178	ПСТ 63.18.2,3-62												

Арматурные и закладные изделия разработаны в выпуске 2, кроме К4 и К5, приведенных в данном выпуске

Ведомость расхода стали на панель, кг

Изделия арматурные: Арматура класса A-III ГОСТ 5781-82* ф8	ф10	Итого	Вр-I ГОСТ 6727-80* ф4	ф5	Итого	Итого	Изделия закладные: A-I ГОСТ 5781-82* ф14	A-III ГОСТ 5781-82* ф18	ф10	Прокат марки Ст3кп2 ГОСТ 8509-93 L63×6	ГОСТ 103-76 б-8	Итого	Всего
3,36	26,67	30,03	11,03	11,40	22,43	52,46	3,10	-	4,44	6,40	4,51	18,45	70,91
4,48	38,10	42,58	17,03	17,10	34,13	76,71	-	6,08	4,44	6,40	4,51	21,43	98,14
3,89	26,67	30,56	11,15	11,40	22,55	53,11	3,10	-	4,44	6,40	4,51	18,45	71,56
5,19	38,10	43,29	17,21	17,10	34,31	77,60	-	6,08	4,44	6,40	4,51	21,43	99,03

Инв. № подл. | Подпись и дата | Взам. инв. №

№ по номенклатуре	Марка панели (без буквы, указывающей вид теплоизоляции)	Размеры, мм L	H	B	в	Спецификация арматурных и закладных изделий на панель: Сетки Марка	Кол.	Гибкие связи Марка	Кол.	Петли для подъема Марка	Кол.	Закладные изделия Марка	Кол.	Ведомость расхода стали на панель, кг: Изделия арматурные — Арматура класса A-III ГОСТ 5781-82* Ф8	Ф10	Итого	Вр-I ГОСТ 6727-80* Ф4	Ф5	Итого	Итого	Изделия закладные — A-I ГОСТ 5781-82* Ф14	A-III ГОСТ 5781-82* Ф18	Ф10	Прокат марки Ст3кп2 ГОСТ 8509-93 L63×6	ГОСТ 103-76 δ-8	Итого	Всего
179	ПСТ 63.12.2,5 – 61	6280	1180	250	100	С 106	1	К2	24	П2	2	М1	4	4,32	26,67	30,99	11,15	11,40	22,55	53,54	3,10	–	4,44	6,40	4,51	18,45	71,99
180	ПСТ 63.12.2,5 – 62					С 110																					
181	ПСТ 63.18.2,5 – 61		1780			С 65																					
182	ПСТ 63.18.2,5 – 62					С 107			32	П4				5,76	38,10	43,86	17,21	17,10	34,31	78,17	–	6,08	4,44	6,40	4,51	21,43	99,60
						С 111																					
						С 68																					
183	ПСТ 63.12.2,8 – 61	6330	1180	280	130	С 106	1	К5	24	П2	2	М4	8	4,83	26,67	31,50	11,27	11,40	22,67	54,17	3,10	–	4,44	6,40	4,51	18,45	72,62
184	ПСТ 63.12.2,8 – 62					С 110																					
185	ПСТ 63.18.2,8 – 61		1780			С 66																					
186	ПСТ 63.18.2,8 – 62					С 107			32	П4				6,45	38,10	44,55	17,39	17,10	34,49	79,04	–	6,08	4,44	6,40	4,51	21,43	100,47
						С 111																					
						С 69																					
187	ПСТ 63.12.3,0 – 61		1180	300	150	С 106	1	К3	24	П2	2			5,28	26,67	31,95	11,27	11,40	22,67	54,62	3,10	–	4,44	6,40	4,51	18,45	73,07
188	ПСТ 63.12.3,0 – 62					С 110																					
189	ПСТ 63.18.3,0 – 61		1780			С 66																					
190	ПСТ 63.18.3,0 – 62					С 107			32	П4				7,04	38,10	45,14	17,39	17,10	34,49	79,63	–	6,08	4,44	6,40	4,51	21,43	101,06
						С 111																					
						С 69																					

Инв. № подл. | Подпись и дата | Взам. инв. №

Изм.	Кол. уч.	Лист	№ док.	Подпись	Дата

1.432.1-21.1/96-7

Лист 3

Ц00470-02 27

Рис.1
ПРИ ПРОСТЕНКАХ И ШИРИНЕ ПРОЕМА 4,8М

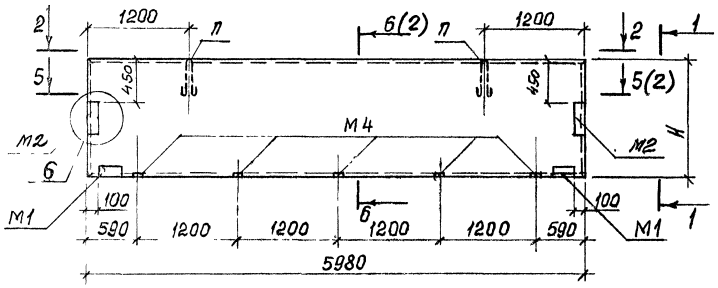

Рис.2
ПРИ ПРОСТЕНКАХ И ШИРИНЕ ПРОЕМА 3,0М

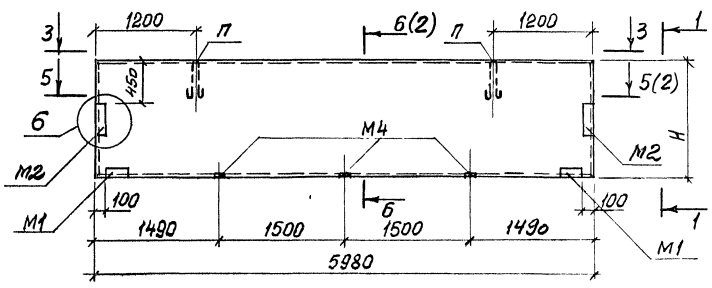

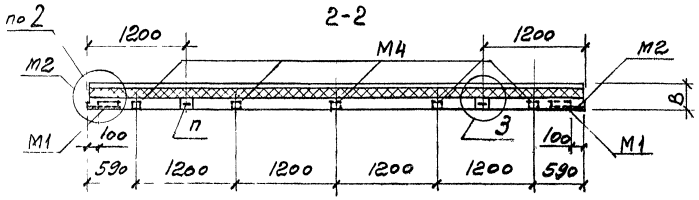

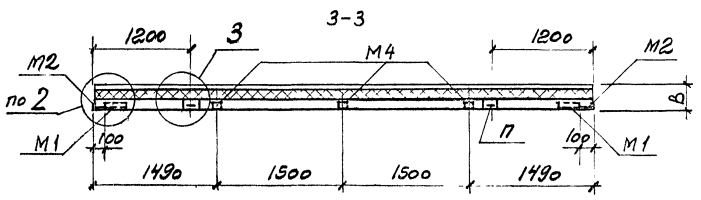

Рис.3
при ленточном остеклении

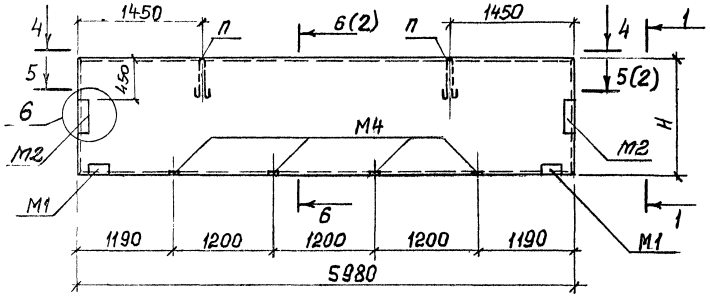

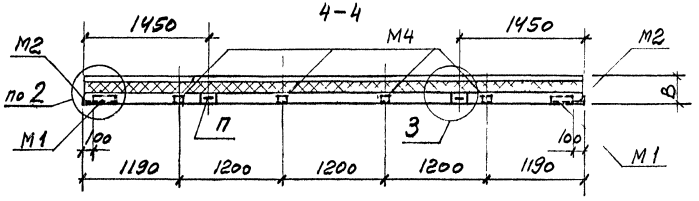

Изм.	Кол.уч.	Лист	№док.	Подпись	Дата	1.432.1-21.1/96-8	
Зав. отд.		Ишлянский				Панель парапетная - перемычка	Стадия: Р; Лист: 1; Листов: 4
ГИП		Гадаев					AD ЦНИИПРОМЗДАНИЙ
Н. контр.		Лукашевич					

Инв. № подл. | Подпись и дата | Взам. инв. №

5-5(1)

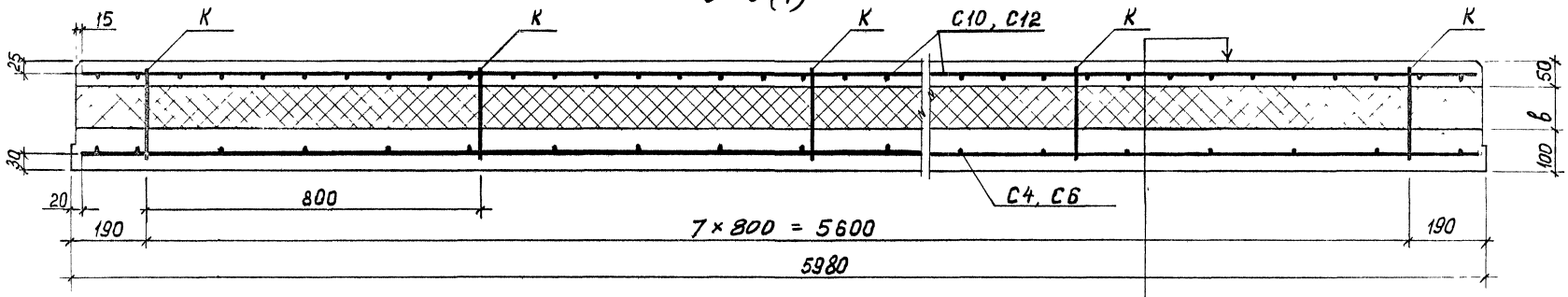

6-6 (1)(Н=1780)

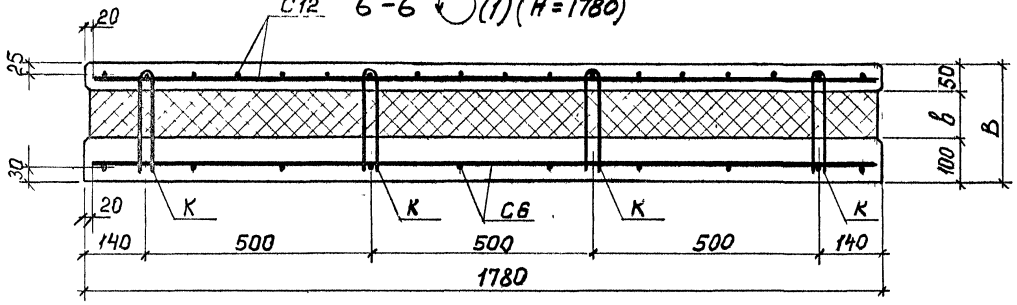

6-6 (1)(Н=1180)

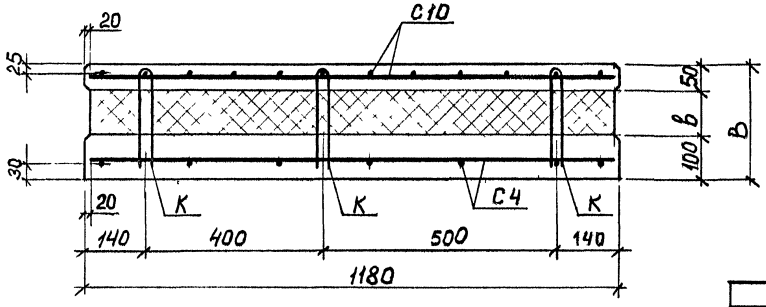

НАРУЖНЫЙ ЖЕЛ. БЕТ. СЛОЙ	- 50
БУМАГА МЕШОЧНАЯ* ГОСТ 2228-81*	Е
ТЕПЛОИЗОЛЯЦИЯ	
ВНУТРЕННИЙ ЖЕЛ. БЕТ. СЛОЙ	- 100

1. Узлы см. докум. - 10.
2.* Бумага мешочная укладывается только при теплоизоляции из минераловатных плит и пенопласта на основе фенолоформальдегидных смол.

Изм.	Кол.уч.	Лист	№док.	Подпись	Дата	1.432.1-21.1/96-8	Лист 2

Инв. № подл. | Подпись и дата | Взам. инв. №

№ по номенклатуре	Марка панели (без буквы, указывающей вид теплоизоляции)	Рис.	Размеры, мм H	B	в	Спецификация арматурных и закладных изделий на панель: Сетки Марка	Кол.	Гибкие связи Марка	Кол.	Петли для подъема Марка	Кол.	Закладные изделия Марка	Кол.	Ведомость расхода стали на панель, кг: Изделия арматурные — Арматура класса A-III ГОСТ 5781-82* ф8	ф10	Итого	Вр-I ГОСТ 6727-80* ф4	ф5	Итого	Итого	Изделия закладные — прокат марки A-I ГОСТ 5781-82* ф14	ф16	A-III ГОСТ 5781-82* ф10	Ст3кп2 ГОСТ 8509-93 ∠63×6	ГОСТ 103-76 б=8	Итого	Всего
191	ПСТ 60.12.2,0 -7	1	1180	200	50	С4	1	К1	24	П2	2	М1	2	3,36	25,62	28,98	10,01	10,92	20,93	49,91	3,10	–	3,70	3,20	5,84	15,84	65,73
192	ПСТ 60.12.2,3 -7			230	80			К4						3,89	25,62	29,51	10,01	10,92	20,93	50,44	3,10	–	3,70	3,20	5,84	15,84	66,28
193	ПСТ 60.12.2,5 -7			250	100			К2						4,32	25,62	29,94	10,01	10,92	20,93	50,87	3,10	–	3,70	3,20	5,84	15,84	66,71
194	ПСТ 60.12. 2,8 -7			280	130	С10	1	К5						4,83	25,62	30,45	10,01	10,92	20,93	51,38	3,10	–	3,70	3,20	5,84	15,84	67,22
195	ПСТ 60.12.3,0 -7			300	150			К3						5,28	25,62	30,90	10,01	10,92	20,93	51,83	3,10	–	3,70	3,20	5,84	15,84	67,67
196	ПСТ 60.18.2,0 -7		1780	200	50	С6	1	К1	32	П3	2	М2	2	4,48	36,60	41,08	15,47	16,38	31,85	72,93	–	4,42	3,70	3,20	5,84	17,16	90,09
197	ПСТ 60.18.2,3 - 7			230	80			К4				М4	5	5,19	36,60	41,79	15,47	16,38	31,85	73,64	–	4,42	3,70	3,20	5,84	17,16	90,80
198	ПСТ 60.18.2,5 -7			250	100			К2						5,76	36,60	42,36	15,47	16,38	31,85	74,21	–	4,42	3,70	3,20	5,84	17,16	91,37
199	ПСТ 60.18.2,8 -7			280	130	С12	1	К5						6,45	36,60	43,05	15,47	16,38	31,85	74,90	–	4,42	3,70	3,20	5,84	17,16	92,06
200	ПСТ 60.18.3,0 -7			300	150			К3						7,04	36,60	43,64	15,47	16,38	31,85	75,49	–	4,42	3,70	3,20	5,84	17,16	92,65
201	ПСТ 60.12.2,0 -8	2	1180	200	50	С4	1	К1	24	П2	2	М1	2	3,36	25,62	28,98	10,01	10,92	20,93	49,91	3,10	–	2,96	3,20	4,71	13,97	63,88
202	ПСТ 60.12.2,3 -8			230	80			К4						3,89	25,62	29,51	10,01	10,92	20,93	50,44	3,10	–	2,96	3,20	4,71	13,97	64,41
203	ПСТ 60.12.2,5 -8			250	100			К2				М2	2	4,32	25,62	29,94	10,01	10,92	20,93	50,87	3,10	–	2,96	3,20	4,71	13,97	64,84
204	ПСТ 60.12.2,8 -8			280	130	С10	1	К5				М4	3	4,83	25,62	30,45	10,01	10,92	20,93	51,38	3,10	–	2,96	3,20	4,71	13,97	65,35
205	ПСТ 60.12.3,0 -8			300	150			К3						5,28	25,62	30,90	10,01	10,92	20,93	51,83	3,10	–	2,96	3,20	4,71	13,97	65,80

Инв. № подл. | Подпись и дата | Взам. инв. №

Изм.	Кол.уч.	Лист	№док.	Подпись	Дата

1.432.1-21. 1/96-8

Лист 3

Ц00470 02 30

№ по номенклатуре	Марка панели (без буквы, указывающей вид теплоизоляции)	Рис.	Размеры, мм H	B	в	Спецификация арматурных и закладных изделий на панель: Сетки Марка	Кол.	Гибкие связи Марка	Кол.	Петли для подъема Марка	Кол.	Закладные изделия Марка	Кол.	Ведомость расхода стали на панель, кг: Изделия арматурные — Арматура класса A-III ГОСТ 5781-82* ф8	ф10	Итого	Вр-I ГОСТ 6727-80* ф4	ф5	Итого	Итого	Изделия закладные — прокат марки A-I ГОСТ 5781-82* ф14	A-II ГОСТ 5781-82* ф16	ф10	Ст3кп2 ГОСТ 8509-93 L63×6	ГОСТ 103-76 δ=8	Итого	Всего
206	ПСТ 60.18.2,0-В	2	1780	200	50	С6	1	К1	32	П3	2	М1	2	4,48	36,60	41,08	15,47	16,38	31,85	72,93	–	4,42	2,96	3,20	4,71	15,29	88,22
207	ПСТ 60.18.2,3-В			230	80			К4						5,19	36,60	41,79	15,47	16,38	31,85	73,64	–	4,42	2,96	3,20	4,71	15,29	88,93
208	ПСТ 60.18.2,5-В			250	100			К2				М2	2	5,76	36,60	42,36	15,47	16,38	31,85	74,21	–	4,42	2,96	3,20	4,71	15,29	89,50
209	ПСТ 60.18.2,8-В			280	130	С12	1	К5				М4	3	6,45	36,60	43,05	15,47	16,38	31,85	74,90	–	4,42	2,96	3,20	4,71	15,29	90,19
210	ПСТ 60.18.3,0-В			300	150			К3						7,04	36,60	43,64	15,47	16,38	31,85	75,49	–	4,42	2,96	3,20	4,71	15,29	90,78
211	ПСТ 60.12.2,0-9	3	1180	200	50	С4	1	К1	24	П2	2	М1	2	3,36	25,62	28,98	10,01	10,92	20,93	49,91	3,10	–	3,33	3,20	5,28	14,91	64,82
212	ПСТ 60.12.2,3-9			230	80			К4						3,89	25,62	29,51	10,01	10,92	20,93	50,44	3,10	–	3,33	3,20	5,28	14,91	65,35
213	ПСТ 60.12.2,5-9			250	100	С10	1	К2				М2	2	4,32	25,62	29,94	10,01	10,92	20,93	50,87	3,10	–	3,33	3,20	5,28	14,91	65,78
214	ПСТ 60.12.2,8-9			280	130			К5				М4	3	4,83	25,62	30,45	10,01	10,92	20,93	51,38	3,10	–	3,33	3,20	5,28	14,91	66,29
215	ПСТ 60.12.3,0-9			300	150			К3						5,28	25,62	30,90	10,01	10,92	20,93	51,83	3,10	–	3,33	3,20	5,28	14,91	66,74
216	ПСТ 60.18.2,0-9		1780	200	50	С6	1	К1	32	П3	2	М2	2	4,48	36,60	41,08	15,47	16,38	31,85	72,93	–	4,42	3,33	3,20	5,28	16,23	89,16
217	ПСТ 60.18.2,3-9			230	80			К4						5,19	36,60	41,79	15,47	16,38	31,85	73,64	–	4,42	3,33	3,20	5,28	16,23	89,87
218	ПСТ 60.18.2,5-9			250	100			К2				М4	4	5,76	36,60	42,36	15,47	16,38	31,85	74,21	–	4,42	3,33	3,20	5,28	16,23	90,44
219	ПСТ 60.18.2,8-9			280	130	С12	1	К5						6,45	36,60	43,05	15,47	16,38	31,85	74,90	–	4,42	3,33	3,20	5,28	16,23	91,13
220	ПСТ 60.18.3,0-9			300	150			К3						7,04	36,60	43,64	15,47	16,38	31,85	75,49	–	4,42	3,33	3,20	5,28	16,23	91,72

Арматурные и закладные изделия разработаны в выпуске 2, кроме К4 и К5, приведенных в данном выпуске.

Инв. № подл. | Подпись и дата | Взам. инв. №

Изм.	Кол. уч.	Лист	№ док.	Подпись	Дата	1.432.1-21.1/96-8	Лист 4

Рис.1

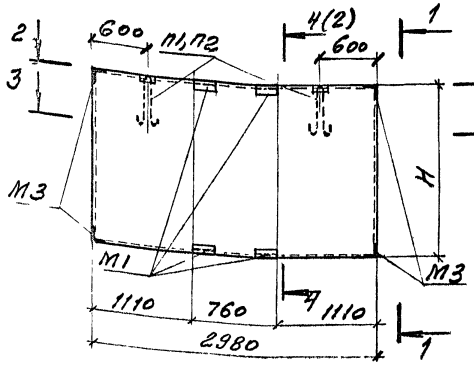

Рис.2

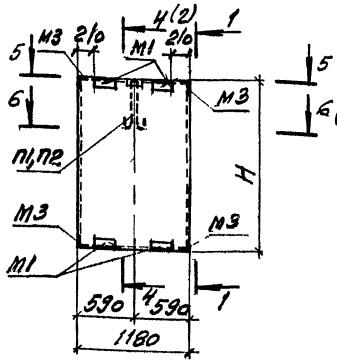

Рис.3

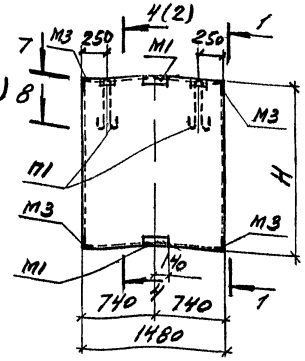

Рис.4

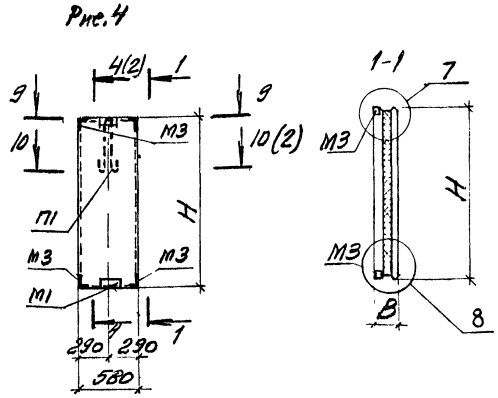

2-2

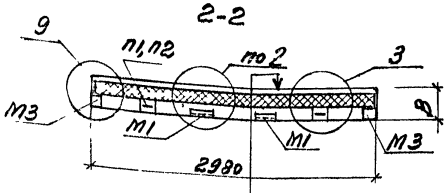

5-5

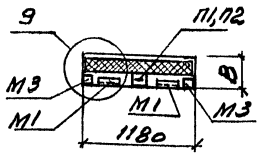

7-7

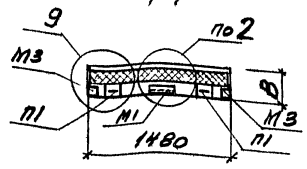

9-9

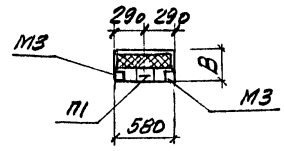

НАРУЖНЫЙ ЖЕЛ.-БЕТ. СЛОЙ - 50

БУМАГА МЕШОЧНАЯ *ГОСТ 2228-81*Е

ТЕПЛОИЗОЛЯЦИЯ

ВНУТРЕННИЙ ЖЕЛ.-БЕТ. СЛОЙ-100

4-4 ◯ (Н=1780)

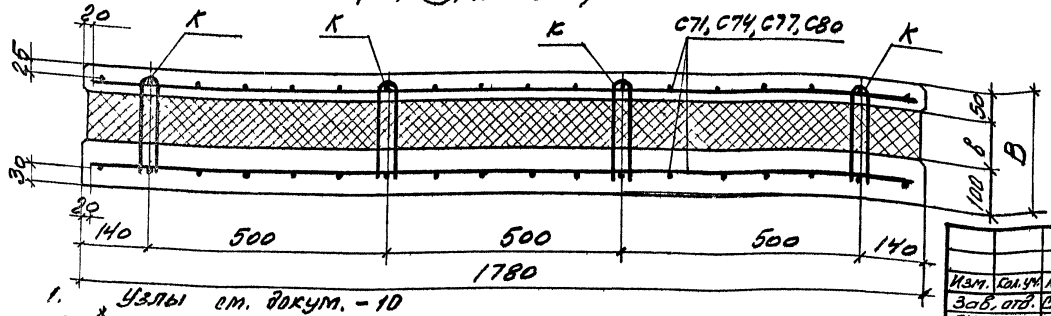

4-4 ◯ (Н=1180)

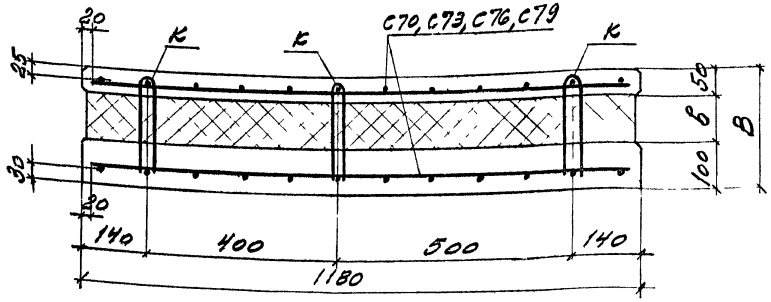

1. Узлы см. докум. - 10
2. * Бумага мешочная укладывается только при теплоизоляции из минераловатных плит и пенопласта на основе фенолформальдегидных смол.

Изм.	Кол.уч.	Лист	№док.	Подпись	Дата
Зав. отд.		Смиланский			
ГИП		Гедгафов			
Н.контр.		Лукашевич			

1.432.1-21.1/96-9

Простеночная панель

Стадия	Лист	Листов
Р	1	5

ЦНИИПромзданий

Ц00470 02 32

Инв.№ подл. | Подпись и дата | Взам.инв.№

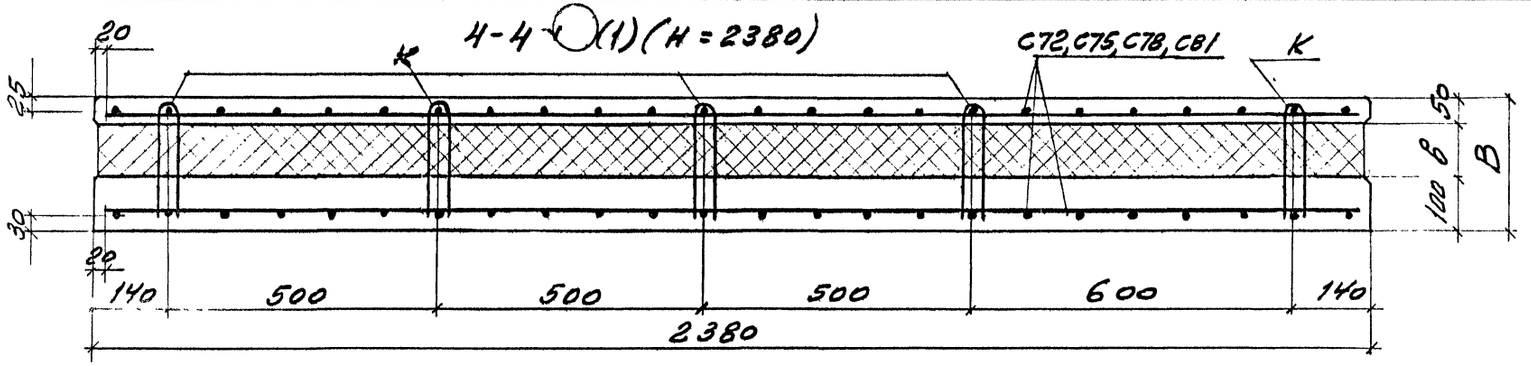

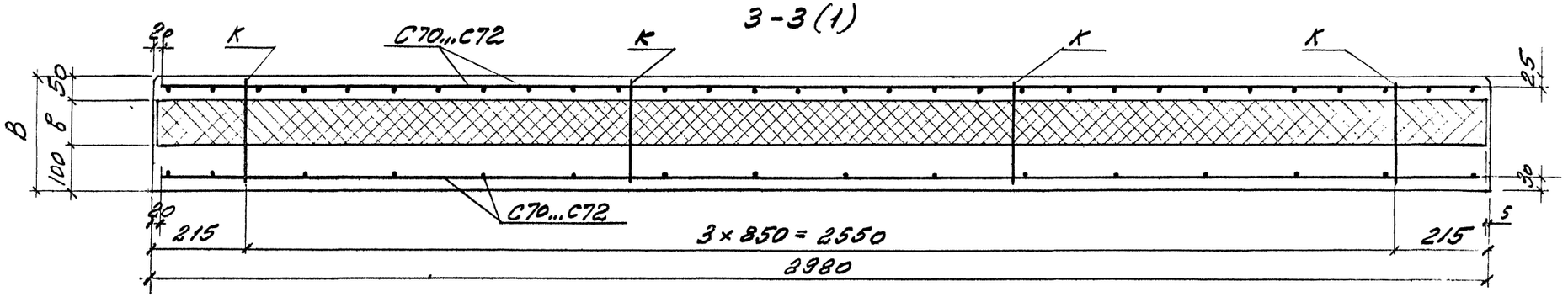

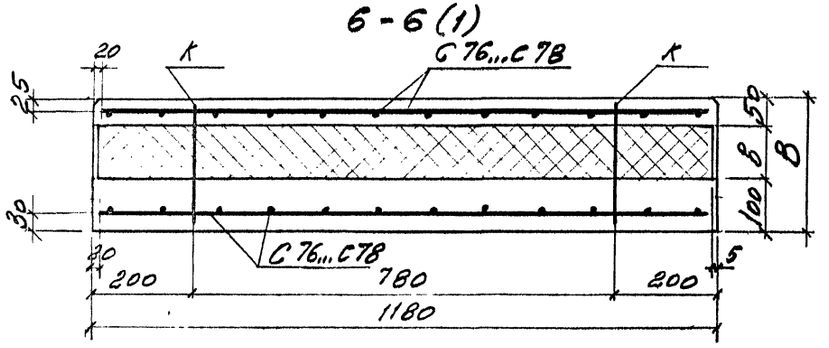

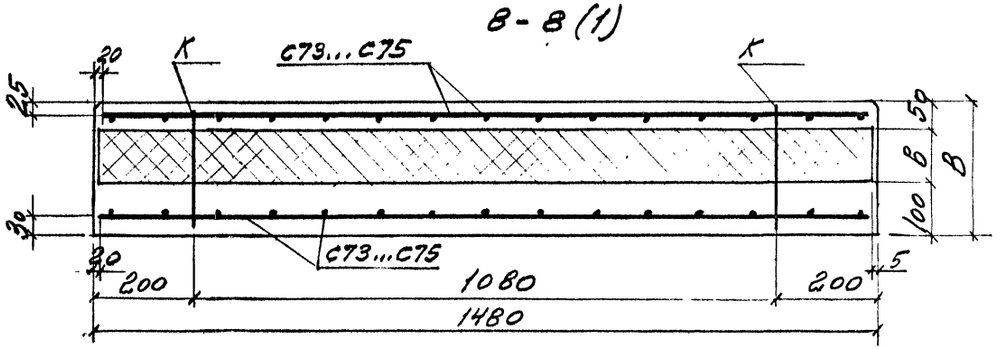

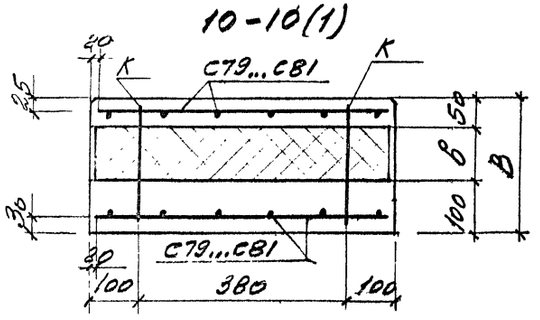

Инв. № подл. | Подпись и дата | Взам. инв. №

Изм.	Кол. уч.	Лист	№ док.	Подпись	Дата	1.432.1-21.1/96-9	Лист 2

№ по номенклатуре	Марка панели (без буквы, указывающей вид теплоизоляции)	Размеры, мм H	B	в	Рис.	Спецификация арматурных и закладных изделий на панель: Сетки Марка	Кол.	Гибкие связи Марка	Кол.	Петли для подъема Марка	Кол.	Закладные изделия Марка	Кол.	Ведомость расхода стали на панель, кг: Изделия арматурные — Арматура класса A-III ГОСТ 5781-82* ф8	Bp-I ГОСТ 6727-80* ф4	Итого	Изделия закладные — A-I ГОСТ 5781-82* ф10	A-III ГОСТ 5781-82* ф14	ф10	Прокат марки Ст3кп2 ГОСТ 8509-93 L63×6	Итого	Всего
221	ПСТ 30 12. 2,0	1180	200	50	1	С70	2	К1	12	П1	2	М1	4	1,68	13,56	15,24	1,30	–	2,96	8,46	12,72	27,96
222	ПСТ 30. 18. 2,0	1780				С71	2		16	П2				2,24	20,64	22,88	–	3,10	2,96	8,46	14,52	37,40
223	ПСТ 30 24. 2,0	2380				С72	2		20	П2				2,80	27,72	30,52	–	3,10	2,96	8,46	14,52	45,04
224	ПСТ 30 12. 2,3	1180	230	80		С70	2	К4	12	П1				1,94	13,56	15,50	1,30	–	2,96	8,46	12,72	28,22
225	ПСТ 30 18. 2,3	1780				С71	2		16	П2				2,59	20,64	23,23	–	3,10	2,96	8,46	14,52	37,75
226	ПСТ 30. 24. 2,3	2380				С72	2		20	П2				3,24	27,72	30,94	–	3,10	2,96	8,46	14,52	45,44
227	ПСТ 30. 12. 2,5	1180	250	100		С70	2	К2	12	П1				2,16	13,56	15,72	1,30	–	2,96	8,46	12,72	28,44
228	ПСТ 30. 18. 2,5	1780				С71	2		16	П2				2,88	20,64	23,52	–	3,10	2,96	8,46	14,52	38,04
229	ПСТ 30 24. 2,5	2380				С72	2		20	П2		М3	4	3,60	27.72	31,32	–	3,10	2,96	8,46	14,52	45,84
230	ПСТ 30 12. 2,8	1180	280	130		С70	2	К5	12	П1				2,42	13,56	15,98	1,30	–	2,96	8,46	12,72	28,70
231	ПСТ 30. 18. 2,8	1780				С71	2		16	П2				3,22	20,64	23,86	–	3,10	2,96	8,46	14,52	38,38
232	ПСТ 30. 24. 2,8	2380				С72	2		20	П2				4,03	27.72	31,75	–	3,10	2,96	8,46	14,52	46,27
233	ПСТ 30. 12. 3,0	1180	300	150		С70	2	К3	12	П1				2,64	13,56	16,20	1,30	–	2,96	8,46	12,72	28,92
234	ПСТ 30. 18. 3,0	1780				С71	2		16	П2				3,52	20,64	24,16	–	3,10	2,96	8,46	14,52	38,68
235	ПСТ 30. 24. 3,0	2380				С72	2		20	П2				4,40	27,72	32,12	–	3,10	2,96	8,46	14,52	46,64
236	ПСТ 12. 12. 2,0	1180	200	50	2	С76	2	К1	6	П1	1	М1	4	0,84	5,28	6,12	0,65	–	2,96	8,46	12,07	18,18
237	ПСТ 12. 18. 2,0	1780				С77	2		8	П2				1,12	8,04	9,16	–	1,55	2,96	8,46	12,97	22,13
238	ПСТ 12. 24. 2,0	2380				С78	2		10	П2				1,40	10,80	12,20	–	1,55	2,96	8,46	12,97	25,17
239	ПСТ 12. 12. 2,3	1180	230	80		С76	2	К4	6	П1		М3	4	0,97	5,28	6,25	0,65	–	2,96	8,46	12,07	18,31
240	ПСТ 12. 18. 2,3	1780				С77	2		8	П2				1,29	8,04	9,33	–	1,55	2,96	8,46	12,97	22,30
241	ПСТ 12. 24. 2,3	2380				С78	2		10	П2				1,62	10,80	12,42	–	1,55	2,96	8,46	12,97	25,39

Арматурные и закладные изделия разработаны в выпуске 2, кроме К4 и К5, приведенных в данном выпуске.

Инв. № подл. | Подпись и дата | Взам. инв. №

Изм.	Кол.уч.	Лист	№док.	Подпись	Дата

1.432.1-21.1/96-9

Лист 3

Ц00470-02 34

№ по номенклатуре	Марка панели (без буквы, указывающей вид теплоизоляции)	Размеры, мм H	B	в	Рис.	Спецификация арматурных и закладных изделий на панель: Сетки Марка	Кол.	Гибкие связи Марка	Кол.	Петли для подъема Марка	Кол.	Закладные изделия Марка	Кол.	Ведомость расхода стали на панель, кг: Изделия арматурные — Арматура класса A-III ГОСТ 5781-82* ф8	Вр-I ГОСТ 6727-80 ф4	Итого	Изделия закладные — Арматура класса A-I ГОСТ 5781-82* ф10	A-I ГОСТ 5781-82* ф14	A-III ГОСТ 5781-82* ф10	Прокат марки Ст3кп2 ГОСТ 8509-93 ∠63×6	Итого	Всего
242	ПСТ 12.12.2,5	1180	250	100	2	С76	2	К2	6	П1	1	М1	4	1,08	5,28	6,36	0,65	—	2,96	8,46	12,07	18,43
243	ПСТ 12.18.2,5	1780				С77	2		8	П2				1,44	8,04	9,48	—	1,55	2,96	8,46	12,97	22,45
244	ПСТ 12.24.2,5	2380				С78	2		10	П2				1,80	10,80	12,60	—	1,55	2,96	8,46	12,97	25,57
245	ПСТ 12.12.2,8	1180	280	130		С76	2	К5	6	П1		М3	4	1,21	5,28	6,49	0,65	—	2,96	8,46	12,07	18,56
246	ПСТ 12.18.2,8	1780				С77	2		8	П2				1,61	8,04	9,65	—	1,55	2,96	8,46	12,97	22,62
247	ПСТ 12.24.2,8	2380				С78	2		10	П2				2,02	10,80	12,82	—	1,55	2,96	8,46	12,97	25,79
248	ПСТ 12.12.3,0	1180	300	150		С76	2	К3	6	П1				1,32	5,28	6,60	0,65	—	2,96	8,46	12,07	18,67
249	ПСТ 12.18.3,0	1780				С77	2		8	П2				1,76	8,04	9,80	—	1,55	2,96	8,46	12,97	22,77
250	ПСТ 12.24.3,0	2380				С78	2		10	П2				2,20	10,80	13,00	—	1,55	2,96	8,46	12,97	25,97
251	ПСТ 15.12.2,0	1180	200	50	3	С73	2	К1	6	П1	2	М1	1	0,84	6,66	7,50	1,30	—	2,22	5,26	8,78	16,28
252	ПСТ 15.18.2,0	1780				С74	2		8	П1				1,12	10,14	11,26	1,30	—	2,22	5,26	8,78	20,04
253	ПСТ 15.24.2,0	2380				С75	2		10	П1				1,40	13,62	15,02	1,30	—	2,22	5,26	8,78	23,80
254	ПСТ 15.12.2,3	1180	230	80		С73	2	К4	6	П1				0,97	6,66	7,63	1,30	—	2,22	5,26	8,78	16,41
255	ПСТ 15.18.2,3	1780				С74	2		8	П1				1,29	10,14	11,43	1,30	—	2,22	5,26	8,78	20,21
256	ПСТ 15.24.2,3	2380				С75	2		10	П1				1,62	13,62	15,24	1,30	—	2,22	5,26	8,78	24,02
257	ПСТ 15.12.2,5	1180	250	100		С73	2	К2	6	П1		М3	4	1,08	6,66	7,74	1,30	—	2,22	5,26	8,78	16,52
258	ПСТ 15.18.2,5	1780				С74	2		8	П1				1,44	10,14	11,59	1,30	—	2,22	5,26	8,78	20,36
259	ПСТ 15.24.2,5	2380				С75	2		10	П1				1,80	13,62	15,42	1,30	—	2,22	5,26	8,78	24,20
260	ПСТ 15 12.2,8	1180	280	130		С73	2	К5	6	П1				1,21	6,66	7,87	1,30	—	2,22	5,26	8,78	16,65
261	ПСТ 15.18.2,8	1780				С74	2		8	П1				1,61	10,14	11,75	1,30	—	2,22	5,26	8,78	20,53
262	ПСТ 15.24.2,8	2380				С75	2		10	П1				2,02	13,62	15,64	1,30	—	2,22	5,26	8,78	24,42

Инв. № подл. | Подпись и дата | Взам. инв. №

Изм.	Кол.уч.	Лист	№док.	Подпись	Дата

1.432.1-21.1/96-9

Лист 4

Ц00470 02 35

№ по каталогу	Марка панели (без буквы, указывающей вид теплоизоляции)	Размеры, мм H	B	в	Рис.	Спецификация арматурных и закладных изделий на панель: Сетки Марка	Кол.	Гибкие связи Марка	Кол.	Петли для подъема Марка	Кол.	Закладные изделия Марка	Кол	Ведомость расхода стали на панель, кг: Изделия арматурные — Арматура класса A-III ГОСТ 6727-80* Ø8	Вр-I ГОСТ 6727-80* Ø4	Итого	Изделия закладные — Арматура класса A I ГОСТ 5781-82* Ø10	A-III ГОСТ 5781-82* Ø10	Прокат марки Вст3кп2 ГОСТ 8509-93 L63×6	Итого	Всего
263	ПСТ 15.12.3,0	1180	300	150	3	С73	2	К3	6	П1	2	М1	2	1,32	6,66	7,98	1,30	2,22	5,26	8,78	16,76
264	ПСТ 15.18.3,0	1780				С74	2		8			М3	4	1,76	10,14	11,90	1,30	2,22	5,26	8,78	20,68
265	ПСТ 15.24.3,0	2380				С75	2		10					2,20	13,62	15,82	1,30	2,22	5,26	8,78	24,60
266	ПСТ 6.12.2,0	1180	200	50	4	С79	2	К1	6	П1	1	М1	1	0,84	2,52	3,36	0,65	1,85	3,66	6,16	9,52
267	ПСТ 6.18.2,0	1780				С80	2		8			М3	4	1,12	3,84	4,96	0,65	1,85	3,66	6,16	11,12
268	ПСТ 6.24.2,0	2380				С81	2		10					1,40	5,16	6,56	0,65	1,85	3,66	6,16	12,72
269	ПСТ 6.12.2,3	1180	230	80		С79	2	К4	6					0,97	2,52	3,49	0,65	1,85	3,66	6,16	9,65
270	ПСТ 6.18.2,3	1780				С80	2		8					1,29	3,84	5,13	0,65	1,85	3,66	6,16	11,29
271	ПСТ 6.24.2,3	2380				С81	2		10					1,62	5,16	6,78	0,65	1,85	3,66	6,16	12,94
272	ПСТ 6.12.2,5	1180	250	100		С79	2	К2	6					1,08	2,52	3,60	0,65	1,85	3,66	6,16	9,76
273	ПСТ 6.18.2,5	1780				С80	2		8					1,44	3,84	5,28	0,65	1,85	3,66	6,16	11,44
274	ПСТ 6.24.2,5	2380				С81	2		10					1,80	5,16	6,96	0,65	1,85	3,66	6,16	13,12
275	ПСТ 6.12.2,8	1180	280	130		С79	2	К5	6					1,21	2,52	3,73	0,65	1,85	3,66	6,16	9,89
276	ПСТ 6.18.2,8	1780				С80	2		8					1,61	3,84	5,45	0,65	1,85	3,66	6,16	11,61
277	ПСТ 6.24.2,8	2380				С81	2		10					2,02	5,16	7,18	0,65	1,85	3,66	6,16	13,34
278	ПСТ 6.12.3,0	1180	300	150		С79	2	К3	6					1,32	2,52	3,84	0,65	1,85	3,66	6,16	10,00
279	ПСТ 6.18.3,0	1780				С80	2		8					1,76	3,84	5,60	0,65	1,85	3,66	6,16	11,76
280	ПСТ 6.24.3,0	2380.				С81	2		10					2,20	5,16	7,36	0,65	1,85	3,66	6,16	13,52

Инв. № подл. | Подпись и дата | Взам. инв. №

Изм.	Кол.уч.	Лист	№док.	Подпись	Дата

1.432.1-21.1/96-9

Лист 4

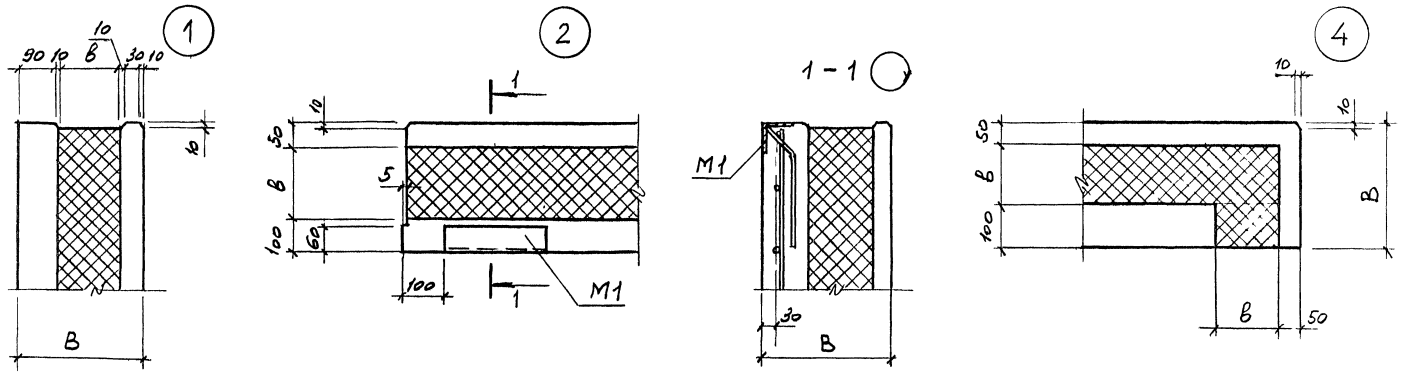

Изм.	Кол.уч.	Лист	N док.	Подпись	Дата
Зав.отд.		Смилянский			
ГИП		Гайдеев			
Н.контр.		Лукашевич			

1.432.1-21 1/96-10

Узел 1...9

Стадия	Лист	Листов
Р		1

АО ЦНИИПРОМЗДАНИЙ

Инв.№ подл. | Подпись и дата | Взам.инв.№

Ц00470-02 37

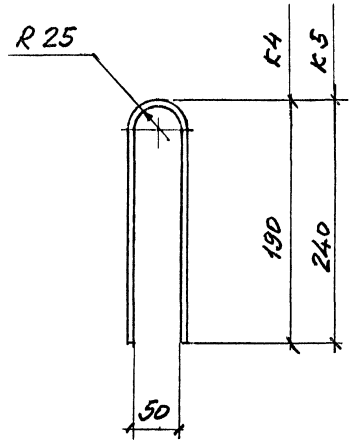

Марка изделия	Поз	Наименование	Кол.	Масса един., кг	Масса изделия, кг
К4		Ф8 А-III, ℓ = 410	1	0,16	0,16
К5		Ф8 А-III, ℓ = 510	1	0,20	0,20

1. Арматура класса А-III по ГОСТ 5781-82*.
2. Поверхность стержня защитить горячим цинкованием или горячим алюминированием толщиной не менее 50 мкм.

Изм	Кол.уч	Лист	№док	Подпись	Дата	1.432.1-21.1/96-11			
Зав. отд.		Смилянский				Гибкая связь К4; К5	Стадия	Лист	Листов
ГИП		Гадяева					Р		1
Н. контр.		Лукашевич					АО ЦНИИПРОМЗДАНИЙ		

Инв № | Подпись и дата | Взам инв №

gost.e-ecolog.ru