ТИПОВЫЕ КОНСТРУКЦИИ, ИЗДЕЛИЯ И УЗЛЫ ЗДАНИЙ И СООРУЖЕНИЙ

СЕРИЯ 1.232.1-10

СБОРНЫЕ ЛЕГКОБЕТОННЫЕ ПАНЕЛИ НАРУЖНЫХ СТЕН ТРЕХСЛОЙНЫЕ ТОЛЩИНОЙ 400 мм НА ЖЕСТКИХ СВЯЗЯХ ДЛЯ ОБЩЕСТВЕННЫХ КАРКАСНЫХ ЗДАНИЙ, ВОЗВОДИМЫХ В 1 КЛИМАТИЧЕСКОМ РАЙОНЕ

ВЫПУСК 2

АРМАТУРНЫЕ И ЗАКЛАДНЫЕ ИЗДЕЛИЯ.

РАБОЧИЕ ЧЕРТЕЖИ

22379
ЦЕНА 2-09

gost.e-ecolog.ru

ЦЕНТРАЛЬНЫЙ ИНСТИТУТ ТИПОВОГО ПРОЕКТИРОВАНИЯ
ГОССТРОЯ СССР

Москва, А-445, Смольная ул., 22

Сдано в печать X 1987 года

Заказ № 12485 Тираж 3560 экз.

ТИПОВЫЕ КОНСТРУКЦИИ, ИЗДЕЛИЯ И УЗЛЫ ЗДАНИЙ И СООРУЖЕНИЙ

СЕРИЯ 1.232.1-10

СБОРНЫЕ ЛЕГКОБЕТОННЫЕ ПАНЕЛИ НАРУЖНЫХ СТЕН ТРЕХСЛОЙНЫЕ ТОЛЩИНОЙ 400 мм НА ЖЕСТКИХ СВЯЗЯХ ДЛЯ ОБЩЕСТВЕННЫХ КАРКАСНЫХ ЗДАНИЙ, ВОЗВОДИМЫХ В 1 КЛИМАТИЧЕСКОМ РАЙОНЕ

ВЫПУСК 2

АРМАТУРНЫЕ И ЗАКЛАДНЫЕ ИЗДЕЛИЯ.

РАБОЧИЕ ЧЕРТЕЖИ

РАЗРАБОТАНЫ:
КИЕВЗНИИЭП

ЗАМ. ДИР. ИН-ТА Л. ДМИТРИЕВ
НАЧ. ОТДЕЛА В. БОРИСЕНКО
ГЛ. ИНЖ. ПРОЕКТА Л. МАЛАЧЕВСКИЙ

УТВЕРЖДЕНЫ И ВВЕДЕНЫ В ДЕЙСТВИЕ
С 01.09.87 ГОСГРАЖДАНСТРОЕМ,
ПРИКАЗ ОТ 17.07.87 № 225.

ОБОЗНАЧЕНИЕ	НАИМЕНОВАНИЕ	СТР.
I.232.I-I0.2 ТО	ТЕХНИЧЕСКОЕ ОПИСАНИЕ	3
I.232.I-I0.2 0I	СЕТКА СI - С5	4
I.232.I-I0.2 0ICБ	СЕТКА СI - С5 СБОРОЧНЫЙ ЧЕРТЕЖ	5
I.232.I-I0.2 02	СЕТКА С6 - СI0	6
I.232.I-I0.2 02СБ	СЕТКА С6 - СI0 СБОРОЧНЫЙ ЧЕРТЕЖ	7
I.232.I-I0.2 03	СЕТКА СII - СI4	8
I.232.I-I0.2 03СБ	СЕТКА СII - СI4 СБОРОЧНЫЙ ЧЕРТЕЖ	8
I.232.I-I0.2 04	СЕТКА СI5 - С22	9
I.232.I-I0.2 04СБ	СЕТКА СI5 - С22 СБОРОЧНЫЙ ЧЕРТЕЖ	10
I.232.I-I0.2 05	КАРКАС ПЛОСКИЙ КРI - КР3	11
I.232.I-I0.2 05СБ	КАРКАС ПЛОСКИЙ КРI - КР3 СБОРОЧНЫЙ ЧЕРТЕЖ	11
I.232.I-I0.2 06	КАРКАС ПЛОСКИЙ КР4 - КР6	12
I.232.I-I0.2 06СБ	КАРКАС ПЛОСКИЙ КР4 - КР6 СБОРОЧНЫЙ ЧЕРТЕЖ	13
I.232.I-I0.2 07	КАРКАС ПЛОСКИЙ КР7 - КРI2	14
I.232.I-I0.2 07СБ	КАРКАС ПЛОСКИЙ КР7 - КРI2 СБОРОЧНЫЙ ЧЕРТЕЖ	15
I.232.I-I0.2 08	КАРКАС ПЛОСКИЙ КРI3 - КР20	15
I.232.I-I0.2 08СБ	КАРКАС ПЛОСКИЙ КРI3 - КР20 СБОРОЧНЫЙ ЧЕРТЕЖ	16
I.232.I-I0.2 09	КАРКАС ПЛОСКИЙ КР2I - КР24	17
I.232.I-I0.2 09СБ	КАРКАС ПЛОСКИЙ КР2I - КР24 СБОРОЧНЫЙ ЧЕРТЕЖ	18
I.232.I-I0.2 I0	КАРКАС ПЛОСКИЙ КР25 - КР27	19
I.232.I-I0.2 I0СБ	КАРКАС ПЛОСКИЙ КР25 - КР27 СБОРОЧНЫЙ ЧЕРТЕЖ	20
I.232.I-I0.2 II	СЕТКА С23 - С40	21
I.232.I-I0.2 IICБ	СЕТКА С23 - С40 СБОРОЧНЫЙ ЧЕРТЕЖ	23
I.232.I-I0.2 I2	СЕТКА С4I - С57	24
I.232.I-I0.2 I2СБ	СЕТКА С4I - С57 СБОРОЧНЫЙ ЧЕРТЕЖ	26
I.232.I-I0.2 I3	СЕТКА С58 - С66	27
I.232.I-I0.2 I3СБ	СЕТКА С58 - С66 СБОРОЧНЫЙ ЧЕРТЕЖ	28
I.232.I-I0.2 I4	КАРКАС ПЛОСКИЙ КР28 - КР37	29
I.232.I-I0.2 I4СБ	КАРКАС ПЛОСКИЙ КР28 - КР37 СБОРОЧНЫЙ ЧЕРТЕЖ	30
I.232.I-I0.2 I5	СЕТКА С68 -С95	31
I.232.I-I0.2 I5СБ	СЕТКА С68 - С95 СБОРОЧНЫЙ ЧЕРТЕЖ	34
I.232.I-I0.2 I6	СЕТКА С96, С97	36
I.232.I-I0.2 I6СБ	СЕТКА С96, С97 СБОРОЧНЫЙ ЧЕРТЕЖ	37
I.232.I-I0.2 I7	КАРКАС ПЛОСКИЙ КР38, КР39	38
I.232.I-I0.2 I7СБ	КАРКАС ПЛОСКИЙ КР38, КР39 СБОРОЧНЫЙ ЧЕРТЕЖ	38
I.232.I-I0.2 I8	СЕТКА С98 - СI02	39
I.232.I-I0.2 I8СБ	СЕТКА С98 - СI02 СБОРОЧНЫЙ ЧЕРТЕЖ	40
I.232.I-I0.2 I9	СЕТКА СI03 - СI07	40
I.232.I-I0.2 I9СБ	СЕТКА СI03 - СI07 СБОРОЧНЫЙ ЧЕРТЕЖ	41
I.232.I-I0.2 20	СЕТКА СIC8 - СII0	42
I.232.I-I0.2 20СБ	СЕТКА СI08 - СII0 СБОРОЧНЫЙ ЧЕРТЕЖ	42
I.232.I-I0.2 2I	СЕТКА СIII - СII3	43
I.232.I-I0.2 2ICБ	СЕТКА СIII - СII3 СБОРОЧНЫЙ ЧЕРТЕЖ	43
I.232.I-I0.2 22	СЕТКА СII4 - СII6	44
I.232.I-I0.2 22СБ	СЕТКА СII4 - СII6 СБОРОЧНЫЙ ЧЕРТЕЖ	44
I.232.I-I0.2 23	СЕТКА СII7 - СII9	45
I.232.I-I0.2 23СБ	СЕТКА СII7 - СII9 СБОРОЧНЫЙ ЧЕРТЕЖ	45
I.232.I-I0.2 24	КАРКАС ПЛОСКИЙ КР40 - КР46	46
I.232.I-I0.2 24СБ	КАРКАС ПЛОСКИЙ КР40 - КР46 СБОРОЧНЫЙ ЧЕРТЕЖ	47
I.232.I-I0.2 25	ПЕТЛЯ СТРОПОВОЧНАЯ СП1, СП2	48
I.232.I-I0.2 26	ПЕТЛЯ СТРОПОВОЧНАЯ СП3 - СП7	48
I.232.I-I0.2 27	ПЕТЛЯ СТРОПОВОЧНАЯ СП8 - СП13	49
I.232.I-I0.2 28	ИЗДЕЛИЕ ЗАКЛАДНОЕ М1, М3, М6	50
I.232.I-I0.2 28СБ	ИЗДЕЛИЕ ЗАКЛАДНОЕ М1, М3, М6 СБОРОЧНЫЙ ЧЕРТЕЖ	50
I.232.I-I0.2 29	ИЗДЕЛИЕ ЗАКЛАДНОЕ М2	51
I.232.I-I0.2 29СБ	ИЗДЕЛИЕ ЗАКЛАДНОЕ М2 СБОРОЧНЫЙ ЧЕРТЕЖ	51
I.232.I-I0.2 30	ИЗДЕЛИЕ ЗАКЛАДНОЕ М4	52
I.232.I-I0.2 30СБ	ИЗДЕЛИЕ ЗАКЛАДНОЕ М4 СБОРОЧНЫЙ ЧЕРТЕЖ	52
I.232.I-I0.2 3I	ИЗДЕЛИЕ ЗАКЛАДНОЕ М5	53
I.232.I-I0.2 3ICБ	ИЗДЕЛИЕ ЗАКЛАДНОЕ М5 СБОРОЧНЫЙ ЧЕРТЕЖ	53

САПР КиевЗНИИЭП — ОПЕРАТОР СИСТЕМЫ

ВЗАМ. ИНВ. № | ПОДПИСЬ И ДАТА | ИНВ. № ПОДЛ.

НАЧ.ОТД	Борисенко		
ГЛ.СПЕЦ.	Малачевский		
ПРОВЕРИЛ	Пинчук		
РАЗРАБ	Скала		

I.232.I-I0.2

СОДЕРЖАНИЕ

СТАДИЯ	ЛИСТ	ЛИСТОВ
Р	1	2

ГОСГРАЖДАНСТРОЙ
КиевЗНИИЭП

ФОРМАТ А4

САПР КиевЗНИИЭП — ОПЕРАТОР СИСТЕМЫ

ВЗАМ. ИНВ. № | ПОДПИСЬ И ДАТА | ИНВ. № ПОДЛ.

I.232.I-I0.2

ЛИСТ 2

ФОРМАТ А4

I. Общие данные.

Выпуск 2 "Арматурные и закладные изделия. Рабочие чертежи" входит в состав серии I.232.I-I0 "Сборные легкобетонные панели наружных стен трехслойные толщиной 400 мм на жестких связях для общественных каркасных зданий, возводимых в I климатическом районе".

Выпуск содержит: техническое описание, спецификации и сборочные чертежи арматурных и закладных изделий, чертежи деталей.

Арматурная сталь принята в соответствии с СНиП 2.03.0I-84 "Бетонные и железобетонные конструкции":

для плоских каркасов, сеток и отдельных стержней - сталь класса А-III марки 25Г2С по ГОСТ 5781-82 и класса Вр-I по ГОСТ 6727-80;

для строповочных петель - сталь класса Ас-II марки I0ГТ по ГОСТ 5781-82.

для закладных изделий - сталь марки 09Г2 категории I2 группы 3 по ТУ I4-I-3023-80, сварку производить электродами Э46А, Э50А по ГОСТ 9467-75.

2. Изготовление арматурных и закладных изделий.

Изготовление арматурных и закладных изделий выполняется при помощи сварки с соблюдением требований ГОСТ I0922-75 "Арматурные изделия и закладные детали для железобетонных конструкций. Технические требования и методы испытаний", СН 393-78 "Инструкция по сварке соединений арматурных и закладных деталей железобетонных конструкций", ГОСТ I4098-85 "Соединения сварные элементов закладных деталей сборных железобетонных конструкций. Контактная и автоматическая сварка плавлением. Основные типы и конструктивные элементы".

3. Маркировка арматурных и закладных изделий.

Марки арматурных и закладных изделий имеют буквенно-цифровое обозначение.

Группы букв обозначают:

КР - каркас плоский;

С - сетка;

М - изделие закладное;

СП - петля строповочная.

Группа цифр обозначает порядковый номер изделия.

НАЧ.ОТД.	Борисенко		
Н.КОНТР.	Ковальчук		
ГЛ.СПЕЦ.	Малачевский		
ПРОВЕРИЛ	Ковальчук		
РАЗРАБ	Яремчишин		

I.232.I-I0.2 ТО

ТЕХНИЧЕСКОЕ ОПИСАНИЕ

СТАДИЯ	ЛИСТ	ЛИСТОВ
Р	I	2

ГОСГРАЖДАНСТРОЙ КиевЗНИИЭП

КиевЗНИИЭП СИСТЕМЫ
САПР КиевЗНИИЭП ОПЕРАТОР СИСТЕМЫ
ИНВ.№ ПОДЛ. | ПОДПИСЬ И ДАТА | ВЗАИМ.ИНВ.№

ФОРМАТ А4

ФОРМАТ	ЗОНА	ПОЗ	ОБОЗНАЧЕНИЕ	НАИМЕНОВАНИЕ	КОЛ.	ПРИМЕЧАНИЕ
				ДОКУМЕНТАЦИЯ		
А3			1.232.1-10.2 01СВ	СБОРОЧНЫЙ ЧЕРТЕЖ		
				ПЕРЕМЕННЫЕ ДАННЫЕ ДЛЯ ИСПОЛНЕНИЙ:		
				1.232.1-10.2 01 С1		
				ДЕТАЛИ		
	ВЧ	1	6.013.2950	СТ. ОТД. ГОСТ 5781-82 Ф6 А-III L=2950	4	0.65КГ
	ВЧ	2	5.041.560	СТ. ОТД. ГОСТ 6727-80 Ф5 ВР-I L=560	13	0.08КГ
				1.232.1-10.2 01-01 С2		
				ДЕТАЛИ		
	ВЧ	1	6.013.2950	СТ. ОТД. ГОСТ 5781-82 Ф6 А-III L=2950	5	0.65КГ
	ВЧ	2	5.041.860	СТ. ОТД. ГОСТ 6727-80 Ф5 ВР-I L=860	10	0.12КГ
				1.232.1-10.2 01-02 С3		
				ДЕТАЛИ		
	ВЧ	1	6.013.2950	СТ. ОТД. ГОСТ 5781-82 Ф6 А-III L=2950	6	0.65КГ
	ВЧ	2	5.041.1160	СТ. ОТД. ГОСТ 6727-80 Ф5 ВР-I L=1160	10	0.16КГ
				1.232.1-10.2 01-03 С4		
				ДЕТАЛИ		
	ВЧ	1	6.013.2950	СТ. ОТД. ГОСТ 5781-82 Ф6 А-III L=2950	7	0.65КГ

САПР КиевЗНИИЭП | ОПЕРАТОР СИСТЕМЫ | СКАЛА

ВЗАМ.ИНВ.№ | ПОДПИСЬ И ДАТА | ИНВ.№ ПОДЛ.

НАЧ.ОТД.	БОРИСЕНКО		
Н.КОНТР.	КОВАЛЬЧУК		
ГЛ.СПЕЦ.	МАЛАЧЕВСКИЙ		
ПРОВЕРИЛ	ЯРЕМЧИШИН		
РАЗРАБ.	ЖУКОВСКИЙ		

1.232.1-10.2 01

СЕТКА
С1 - С5

СТАДИЯ	ЛИСТ	ЛИСТОВ
Р	1	2

ГОСГРАЖДАНСТРОЙ
КиевЗНИИЭП

ФОРМАТ А4

ФОРМАТ	ЗОНА	ПОЗ.	ОБОЗНАЧЕНИЕ	НАИМЕНОВАНИЕ	КОЛ	ПРИМЕЧАНИЕ
ВЧ	2		5.041.1460	СТ. ОТД. ГОСТ 6727-80 Ф5 ВР-I L=1460	10	0.20КГ
				1.232.1-10.2 01-04 С5		
				ДЕТАЛИ		
ВЧ	1		6.013.2950	СТ. ОТД. ГОСТ 5781-82 Ф6 А-III L=2950	8	0.65КГ
ВЧ	2		5.041.1760	СТ. ОТД. ГОСТ 6727-80 Ф5 ВР-I L=1760	10	0.24КГ

САПР КиевЗНИИЭП | ОПЕРАТОР СИСТЕМЫ | СКАЛА

ВЗАМ.ИНВ.№ | ПОДПИСЬ И ДАТА | ИНВ.№ ПОДЛ.

1.232.1-10.2 01

ЛИСТ 2

Киев ЗНИИЭП

РИС. 1

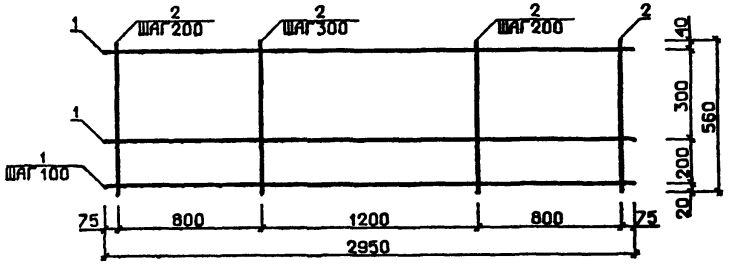

РИС. 2

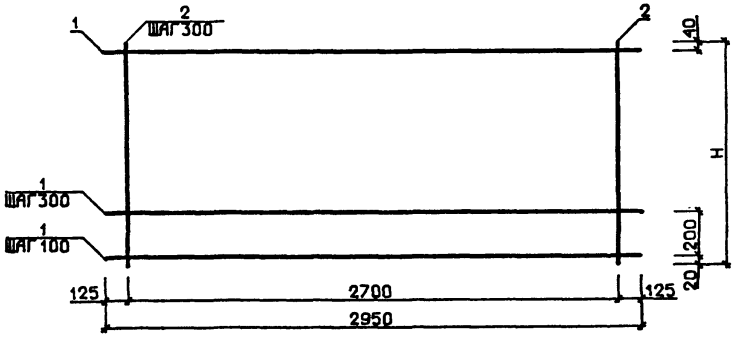

ОБОЗНАЧЕНИЕ	МАРКА	РИС	Н, ММ	МАССА, КГ
1.232.1-10.2 01	С1	1	560	3.63
-01	С2	2	860	4.47
-02	С3	2	1160	5.54
-03	С4	2	1460	6.61
-04	С5	2	1760	7.68

НАЧ.ОТД.	БОРИСЕНКО	
Н.КОНТР.	КОВАЛЬЧУК	
ГЛ.СПЕЦ.	НАЛАЧЕВСКИЙ	
ПРОВЕРИЛ	ЯРЕМЧИШИН	
РАЗРАБ.	ЖУКОВСКИЙ	

1.232.1-10.2 01СБ

СЕТКА
С1 - С5
СБОРОЧНЫЙ ЧЕРТЕЖ

СТАДИЯ	МАССА	МАСШТАБ
Р	СМ ТАБЛ	
ЛИСТ	ЛИСТОВ 1	

ГОСГРАЖДАНСТРОЙ
КиевЗНИИЭП

22379 6

ФОРМАТ А3

САПР КиевЗНИИЭП | ОПЕРАТОР СИСТЕМЫ | СКАЛА

ФОРМАТ	ЗОНА	ПОЗ.	ОБОЗНАЧЕНИЕ	НАИМЕНОВАНИЕ	КОЛ.	ПРИМЕЧАНИЕ
				ДОКУМЕНТАЦИЯ		
А3			1.232.1-10.2 02СВ	СБОРОЧНЫЙ ЧЕРТЕЖ		
				ПЕРЕМЕННЫЕ ДАННЫЕ ДЛЯ ИСПОЛНЕНИЙ:		
				1.232.1-10.2 02 С6		
				ДЕТАЛИ		
ВЧ		1	10.013.5950	СТ. ОТД. ГОСТ 5781-82 Ф10 А-III L=5950	4	3.67КГ
ВЧ		2	5.041.560	СТ. ОТД. ГОСТ 6727-80 Ф5 ВР-I L=560	25	0.08КГ
				1.232.1-10.2 02-01 С7		
				ДЕТАЛИ		
ВЧ		1	8.013.5950	СТ. ОТД. ГОСТ 5781-82 Ф8 А-III L=5950	5	2.35КГ
ВЧ		2	5.041.860	СТ. ОТД. ГОСТ 6727-80 Ф5 ВР-I L=860	20	0.12КГ
				1.232.1-10.2 02-02 С8		
				ДЕТАЛИ		
ВЧ		1	8.013.5950	СТ. ОТД. ГОСТ 5781-82 Ф8 А-III L=5950	6	2.35КГ
ВЧ		2	5.041.1160	СТ. ОТД. ГОСТ 6727-80 Ф5 ВР-I L=1160	20	0.16КГ
				1.232.1-10.2 02-03 С9		
				ДЕТАЛИ		
ВЧ		1	8.013.5950	СТ. ОТД. ГОСТ 5781-82 Ф8 А-III L=5950	7	2.35КГ

ВЗАМ.ИНВ.№ | ПОДПИСЬ И ДАТА | ИНВ.№ ПОДЛ

НАЧ.ОТД.	БОРИСЕНКО		
Н.КОНТР.	КОВАЛЬЧУК		
ГЛ.СПЕЦ.	МАЛАЧЕВСКИЙ		
ПРОВЕРИЛ	ЯРЕМЧИШИН		
РАЗРАБ.	ЖУКОВСКИЙ		

1.232.1-10.2 02

СЕТКА С6 - С10

СТАДИЯ	ЛИСТ	ЛИСТОВ
Р	1	2

ГОСГРАЖДАНСТРОЙ КиевЗНИИЭП

ФОРМАТ А4

ЭПВЦ КиевЗНИИЭП | ОПЕРАТОР ТПП КОРТ | СКАЛА

ФОРМАТ	ЗОНА	ПОЗ.	ОБОЗНАЧЕНИЕ	НАИМЕНОВАНИЕ	КОЛ.	ПРИМЕЧАНИЕ
ВЧ		2	5.041.1460	СТ. ОТД. ГОСТ 6727-80 Ф5 ВР-I L=1460	20	0.20КГ
				1.232.1-10.2 02-04 С10		
				ДЕТАЛИ		
ВЧ		1	8.013.5950	СТ. ОТД. ГОСТ 5781-82 Ф8 А-III L=5950	8	2.35КГ
ВЧ		2	5.041.1760	СТ. ОТД. ГОСТ 6727-80 Ф5 ВР-I L=1760	20	0.24КГ

ВЗАМ.ИНВ.№ | ПОДПИСЬ И ДАТА | ИНВ.№ ПОДЛ

1.232.1-10.2 02

ЛИСТ 2

ФОРМАТ А4

Киев ЗНИИЭП

РИС. 1

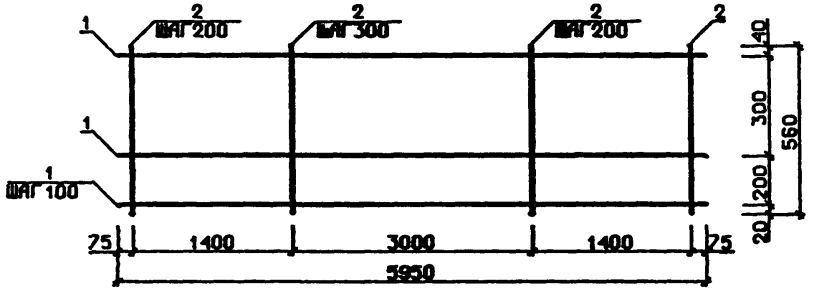

РИС. 2

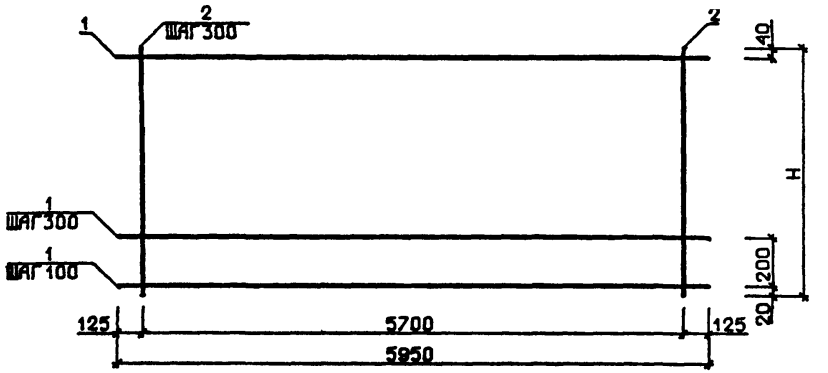

ОБОЗНАЧЕНИЕ	МАРКА	РИС	Н, ММ	МАССА, КГ
1.232.1-10.2 02	С6	1	560	16.62
-01	С7	2	860	14.13
-02	С8	2	1160	17.31
-03	С9	2	1460	20.49
-04	С10	2	1760	23.68

			1.232.1-10.2 02СБ
			СЕТКА С6 - С10 СБОРОЧНЫЙ ЧЕРТЕЖ
НАЧ.ОТД.	БОРИСЕНКО		СТАДИЯ: Р; МАССА: СМ ТАБЛ; МАСШТАБ:
Н.КОНТР.	КОВАЛЬЧУК		ЛИСТ; ЛИСТОВ 1
ГЛ.СПЕЦ.	МАЛАЧЕВСКИЙ		ГОСГРАЖДАНСТРОЙ КиевЗНИИЭП
ПРОВЕРИЛ	ЯРЕМЧИШИН		
РАЗРАБ.	ЖУКОВСКИЙ		

ФОРМАТ А3

ФОРМАТ	ЗОНА	ПОЗ	ОБОЗНАЧЕНИЕ	НАИМЕНОВАНИЕ	КОЛ.	ПРИМЕЧАНИЕ
				ДОКУМЕНТАЦИЯ		
А4			1.232.1-10.2 03СБ	СБОРОЧНЫЙ ЧЕРТЕЖ		
				ПЕРЕМЕННЫЕ ДАННЫЕ ДЛЯ ИСПОЛНЕНИЙ:		
				1.232.1-10.2 03 С11		
				ДЕТАЛИ		
	ВЧ	1	10.013.7150	СТ. ОТД. ГОСТ 5781-82 Ф10 А-III L=7150	5	4.41КГ
	БЧ	2	5.041.860	СТ. ОТД. ГОСТ 6727-80 Ф5 ВР-I L=860	24	0.12КГ
				1.232.1-10.2 03-01 С12		
				ДЕТАЛИ		
	ВЧ	1	10.013.7150	СТ. ОТД. ГОСТ 5781-82 Ф10 А-III L=7150	6	4.41КГ
	БЧ	2	5.041.1160	СТ. ОТД. ГОСТ 6727-80 Ф5 ВР-I L=1160	24	0.16КГ
				1.232.1-10.2 03-02 С13		
				ДЕТАЛИ		
	ВЧ	1	8.013.7150	СТ. ОТД. ГОСТ 5781-82 Ф8 А-III L=7150	7	2.82КГ
	БЧ	2	5.041.1460	СТ. ОТД. ГОСТ 6727-80 Ф5 ВР-I L=1460	24	0.20КГ
				1.232.1-10.2 03-03 С14		
				ДЕТАЛИ		
	ВЧ	1	8.013.7150	СТ. ОТД. ГОСТ 5781-82 Ф8 А-III L=7150	8	2.82КГ
	БЧ	2	5.041.1760	СТ. ОТД. ГОСТ 6727-80 Ф5 ВР-I L=1760	24	0.24КГ

САПР КиевЗНИИЭП | ОПЕРАТОР СИСТЕМЫ | СКАЛА 8 Скан

ВЗАИМ.ИНВ.№ | ПОДПИСЬ И ДАТА | ИНВ.№ ПОДЛ

НАЧ.ОТД.	БОРИСЕНКО	
Н.КОНТР.	КОВАЛЬЧУК	
Гл.СПЕЦ.	МАЛАЧЕВСКИЙ	
ПРОВЕРИЛ	ЯРЕМЧИШИН	
РАЗРАБ.	ЖУКОВСКИЙ	

1.232.1-10.2 03

СЕТКА
С11 - С14

СТАДИЯ	ЛИСТ	ЛИСТОВ
Р		1

ГОСГРАЖДАНСТРОЙ
КиевЗНИИЭП

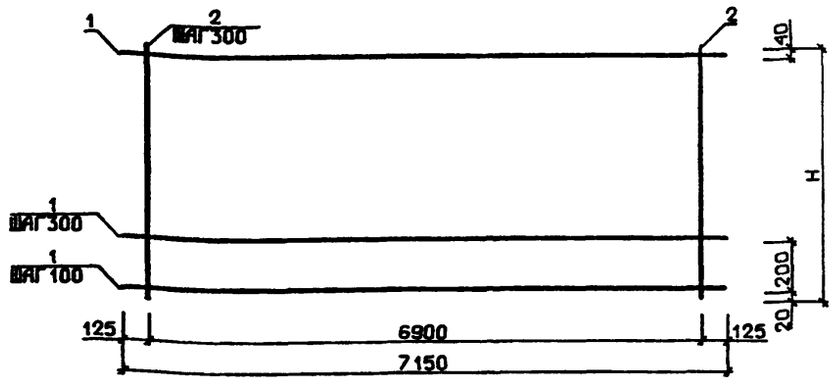

ОБОЗНАЧЕНИЕ	МАРКА	H,ММ	МАССА,КГ
1.232.1-10.2 03	С11	860	24.91
-01	С12	1160	30.32
-02	С13	1460	24.62
-03	С14	1760	28.44

САПР КиевЗНИИЭП | ОПЕРАТОР СИСТЕМЫ | СКАЛА 8 Скан

ВЗАИМ.ИНВ.№ | ПОДПИСЬ И ДАТА | ИНВ.№ ПОДЛ

НАЧ.ОТД.	БОРИСЕНКО	
Н.КОНТР.	КОВАЛЬЧУК	
Гл.СПЕЦ.	МАЛАЧЕВСКИЙ	
ПРОВЕРИЛ	ЯРЕМЧИШИН	
РАЗРАБ.	ЖУКОВСКИЙ	

1.232.1-10.2 03СБ

СЕТКА
С11 - С14
СБОРОЧНЫЙ ЧЕРТЕЖ

СТАДИЯ	МАССА	МАСШТАБ
Р	см табл	
ЛИСТ	ЛИСТОВ	

ГОСГРАЖДАНСТРОЙ
КиевЗНИИЭП

ФОРМАТ	ЗОНА	ПОЗ.	ОБОЗНАЧЕНИЕ	НАИМЕНОВАНИЕ	КОЛ.	ПРИМЕЧАНИЕ
				ДОКУМЕНТАЦИЯ		
А3			1.232.1-10.2 04СВ	СВОРОЧНЫЙ ЧЕРТЕЖ		
				ПЕРЕМЕННЫЕ ДАННЫЕ ДЛЯ ИСПОЛНЕНИЙ:		
				1.232.1-10.2 04 С15		
				ДЕТАЛИ		
БЧ		1	6.013.2380	СТ. ОТД. ГОСТ 5781-82 Ф6 А-III L=2380	7	0.53КГ
БЧ		2	5.041.1460	СТ. ОТД. ГОСТ 6727-80 Ф5 ВР-I L=1460	8	0.20КГ
				1.232.1-10.2 04-01 С16		
				ДЕТАЛИ		
БЧ		1	6.013.2380	СТ. ОТД. ГОСТ 5781-82 Ф6 А-III L=2380	8	0.53КГ
БЧ		2	5.041.1760	СТ. ОТД. ГОСТ 6727-80 Ф5 ВР-I L=1760	8	0.24КГ
				1.232.1-10.2 04-02 С17		
				ДЕТАЛИ		
БЧ		1	6.013.2330	СТ. ОТД. ГОСТ 5781-82 Ф6 А-III L=2330	7	0.52КГ
БЧ		2	5.041.1460	СТ. ОТД. ГОСТ 6727-80 Ф5 ВР-I L=1460	8	0.20КГ
				1.232.1-10.2 04-03 С18		
				ДЕТАЛИ		
БЧ		1	6.013.2330	СТ. ОТД. ГОСТ 5781-82 Ф6 А-III L=2330	8	0.52КГ

КиевЗНИИЭП

НАЧ.ОТД.	Борисенко		
Н.КОНТР.	КОВАЛЬЧУК		
ГЛ.СПЕЦ.	МАЛАЧЕВСКИЙ		
ПРОВЕРИЛ	ЯРЕМЧИШИН		
РАЗРАБ.	ЖУКОВСКИЙ		

1.232.1-10.2 04

СЕТКА С15 - С22

СТАДИЯ	ЛИСТ	ЛИСТОВ
Р	1	2

ГОСГРАЖДАНСТРОЙ КиевЗНИИЭП

ФОРМАТ А4

СКАЛА Масш

ОПЕРАТОР СИСТЕМЫ

САПР Киев ЗНИИЭП

ФОРМАТ	ЗОНА	ПОЗ.	ОБОЗНАЧЕНИЕ	НАИМЕНОВАНИЕ	КОЛ.	ПРИМЕЧАНИЕ
БЧ		2	5.041.1760	СТ. ОТД. ГОСТ 6727-80 Ф5 ВР-I L=1760	8	0.24КГ
				1.232.1-10.2 04-04 С19		
				ДЕТАЛИ		
БЧ		1	8.013.5380	СТ. ОТД. ГОСТ 5781-82 Ф8 А-III L=5380	7	2.12КГ
БЧ		2	5.041.1460	СТ. ОТД. ГОСТ 6727-80 Ф5 ВР-I L=1460	18	0.20КГ
				1.232.1-10.2 04-05 С20		
				ДЕТАЛИ		
БЧ		1	8.013.5380	СТ. ОТД. ГОСТ 5781-82 Ф8 А-III L=5380	8	2.12КГ
БЧ		2	5.041.1760	СТ. ОТД. ГОСТ 6727-80 Ф5 ВР-I L=1760	18	0.24КГ
				1.232.1-10.2 04-06 С21		
				ДЕТАЛИ		
БЧ		1	8.013.5330	СТ. ОТД. ГОСТ 5781-82 Ф8 А-III L=5330	7	2.10КГ
БЧ		2	5.041.1460	СТ. ОТД. ГОСТ 6727-80 Ф5 ВР-I L=1460	18	0.20КГ
				1.232.1-10.2 04-07 С22		
				ДЕТАЛИ		
БЧ		1	8.013.5330	СТ. ОТД. ГОСТ 5781-82 Ф8 А-III L=5330	8	2.10КГ
БЧ		2	5.041.1760	СТ. ОТД. ГОСТ 6727-80 Ф5 ВР-I L=1760	18	0.24КГ

ВЗАМ.ИНВ.№

ПОДПИСЬ И ДАТА

ИНВ.№ ПОДЛ.

1.232.1-10.2 04

ЛИСТ 2

ФОРМАТ А4

РИС. 1

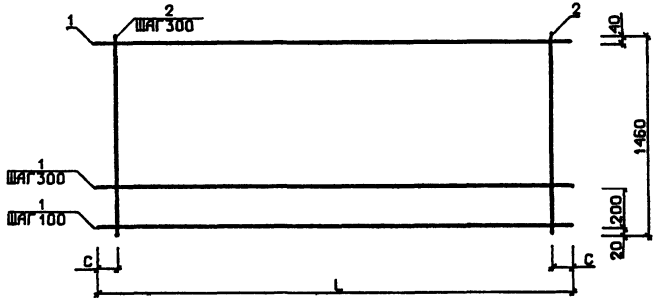

РИС. 2

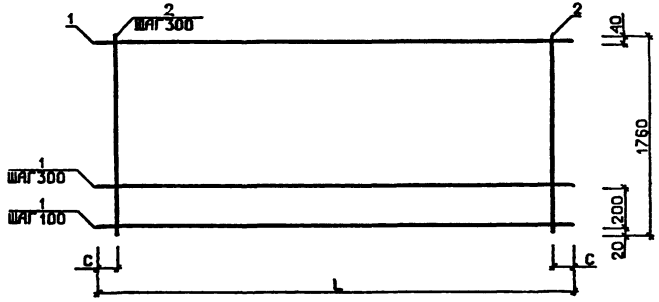

ОБОЗНАЧЕНИЕ	МАРКА	РИС	C, мм	L, мм	МАССА, КГ
1.232.1-10.2 04	С15	1	140	2380	5.32
-01	С16	2	140	2380	6.18
-02	С17	1	115	2330	5.24
-03	С18	2	115	2330	6.09
-04	С19	1	140	5380	18.51
-05	С20	2	140	5380	21.39
-06	С21	1	115	5330	18.37
-07	С22	2	115	5330	21.23

САПР Киев ЗНИИЭП | ОПЕРАТОР СИСТЕМЫ | СКАЛА

ИНВ.№ ПОДЛ. | ПОДПИСЬ И ДАТА | ВЗАМ.ИНВ.№

НАЧ.ОТД.	БОРИСЕНКО	
Н.КОНТР.	КОВАЛЬЧУК	
ГЛ.СПЕЦ.	МАЛАЧЕВСКИЙ	
ПРОВЕРИЛ	ЯРЕМЧИШИН	
РАЗРАБ.	ЖУКОВСКИЙ	

1.232.1-10.2 04СБ

СЕТКА
С15- С22
СБОРОЧНЫЙ ЧЕРТЕЖ

СТАДИЯ	МАССА	МАСШТАБ
Р	СМ ТАБЛ	
ЛИСТ	ЛИСТОВ 1	

ГОСГРАЖДАНСТРОЙ
КиевЗНИИЭП

ФОРМАТ А3

ФОРМАТ	ЗОНА	ПОЗ.	ОБОЗНАЧЕНИЕ	НАИМЕНОВАНИЕ	КОЛ.	ПРИМЕЧАНИЕ
				ДОКУМЕНТАЦИЯ		
А4			1.232.1-10.2 05СБ	СБОРОЧНЫЙ ЧЕРТЕЖ		
				ПЕРЕМЕННЫЕ ДАННЫЕ ДЛЯ ИСПОЛНЕНИЙ:		
				1.232.1-10.2 05 КР1		
				ДЕТАЛИ		
				СТ. ОТД. ГОСТ 6727-80		
ВЧ	1		5.041.2950	Ф5 ВР-I L=2950	2	0.41КГ
ВЧ	2		5.041.370	Ф5 ВР-I L=370	20	0.05КГ
				1.232.1-10.2 05-01 КР2		
				ДЕТАЛИ		
				СТ. ОТД. ГОСТ 6727-80		
ВЧ	1		5.041.5950	Ф5 ВР-I L=5950	2	0.83КГ
ВЧ	2		5.041.370	Ф5 ВР-I L=370	40	0.05КГ
				1.232.1-10.2 05-02 КР3		
				ДЕТАЛИ		
				СТ. ОТД. ГОСТ 6727-80		
ВЧ	1		5.041.7150	Ф5 ВР-I L=7150	2	0.99КГ
ВЧ	2		5.041.370	Ф5 ВР-I L=370	48	0.05КГ

1.232.1-10.2 05

НАЧ.ОТД.	БОРИСЕНКО	
Н.КОНТР.	КОВАЛЬЧУК	
ГЛ.СПЕЦ	МАЛАЧЕВСКИЙ	
ПРОВЕРИЛ	ЯРЕМЧИШИН	
РАЗРАБ.	ЖУКОВСКИЙ	

КАРКАС ПЛОСКИЙ
КР1 – КР3

СТАДИЯ	ЛИСТ	ЛИСТОВ
Р		1

ГОСГРАЖДАНСТРОЙ
КиевЗНИИЭП

ФОРМАТ А4

СКАЛА ВСКАЗ

ОПЕРАТОР СИСТЕМЫ

САПР КиевЗНИИЭП

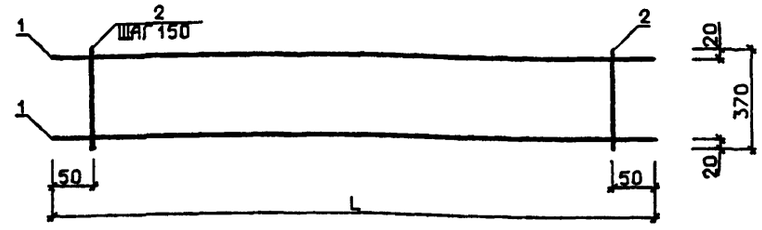

ОБОЗНАЧЕНИЕ	МАРКА	L,мм	МАССА,КГ
1.232.1-10.2 05	КР1	2950	1.85
-01	КР2	5950	3.71
-02	КР3	7150	4.46

ИНВ.№ ПОДЛ | ПОДПИСЬ И ДАТА | ВЗАМ. ИНВ.№

НАЧ.ОТД.	БОРИСЕНКО	
Н.КОНТР.	КОВАЛЬЧУК	
ГЛ.СПЕЦ	МАЛАЧЕВСКИЙ	
ПРОВЕРИЛ	ЯРЕМЧИШИН	
РАЗРАБ.	ЖУКОВСКИЙ	

1.232.1-10.2 05СБ

КАРКАС ПЛОСКИЙ
КР1 – КР3
СБОРОЧНЫЙ ЧЕРТЕЖ

СТАДИЯ	МАССА	МАСШТАБ
Р	СМ ТАБЛ	
ЛИСТ	ЛИСТОВ 1	

ГОСГРАЖДАНСТРОЙ
КиевЗНИИЭП

ФОРМАТ А4

ФОРМАТ	ЗОНА	ПОЗ.	ОБОЗНАЧЕНИЕ	НАИМЕНОВАНИЕ	КОЛ.	ПРИМЕЧАНИЕ
				ДОКУМЕНТАЦИЯ		
А3			1.232.1-10.2 06 СБ	СВОРОЧНЫЙ ЧЕРТЕЖ		
				ПЕРЕМЕННЫЕ ДАННЫЕ ДЛЯ ИСПОЛНЕНИЙ:		
				1.232.1-10.2 06 КР4		
				ДЕТАЛИ		
				СТ. ОТД. ГОСТ 6727-80		
БЧ	1		4.041.2950	Ф4 ВР-I L=2950	2	0.27КГ
БЧ	2		4.041.300	Ф4 ВР-I L=300	18	0.03КГ
				1.232.1-10.2 06-01 КР5		
				ДЕТАЛИ		
				СТ. ОТД. ГОСТ 6727-80		
БЧ	1		4.041.5950	Ф4 ВР-I L=5950	2	0.53КГ
БЧ	2		4.041.300	Ф4 ВР-I L=300	38	0.03КГ
				1.232.1-10.2 06-02 КР6		
				ДЕТАЛИ		
				СТ. ОТД. ГОСТ 6727-80		
БЧ	1		4.041.7150	Ф4 ВР-I L=7150	2	0.64КГ
БЧ	2		4.041.300	Ф4 ВР-I L=300	46	0.03КГ

САПР КиевЗНИИЭП | ОПЕРАТОР СИСТЕМЫ | СКАЛА

№ ПОДЛ | ПОДПИСЬ И ДАТА | ВЗАМ.ИНВ.№

1.232.1-10.2 06

НАЧ.ОТД.	БОРИСЕНКО		
Н.КОНТР.	КОВАЛЬЧУК		
ГЛ.СПЕЦ.	ИЛЛАЧЕВСКИЙ		
ПРОВЕРИЛ	ЯРЕМЧИШИН		
РАЗРАБ.	ЖУКОВСКИЙ		

КАРКАС ПЛОСКИЙ
КР4 - КР6

СТАДИЯ	ЛИСТ	ЛИСТОВ
Р		1

ГОСГРАЖДАНСТРОЙ
КиевЗНИИЭП

ФОРМАТ А4

ФОРМАТ	ЗОНА	ПОЗ.	ОБОЗНАЧЕНИЕ	НАИМЕНОВАНИЕ	КОЛ	ПРИМЕЧАНИЕ

ЭПВЦ Киев ЗНИИЭП | ОПЕРАТОР ТЛП КОРТ

ИНВ №ПОДЛ. | ПОДПИСЬ И ДАТА | ВЗАМ.ИНВ.№

ЛИСТ

САПР Киев ЗНИИЭП системы

Взам.

РИС. 1

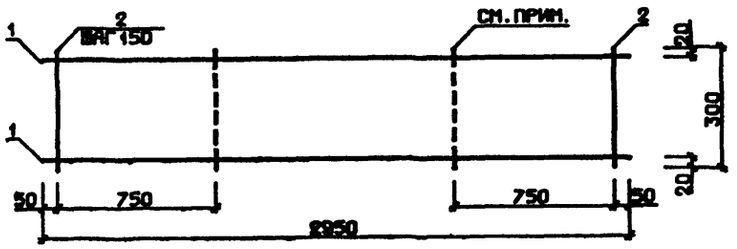

РИС. 3

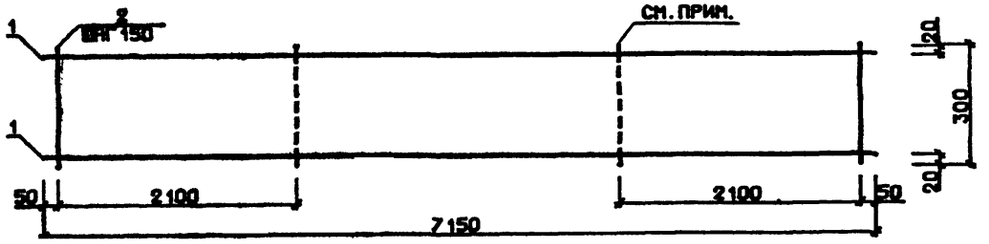

РИС. 2

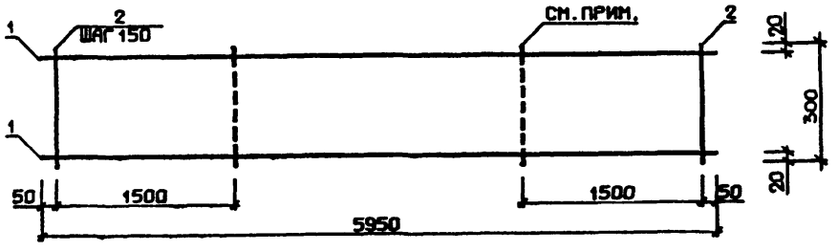

ОБОЗНАЧЕНИЕ	МАРКА	РИС	МАССА, КГ
I.232.I-I0.2 06	КР4	I	I.02
-0I	КР5	2	2.I0
-02	КР6	3	2.53

СТЕРЖЕНЬ ПРОПУСТИТЬ ДЛЯ УСТРОЙСТВА УГЛУБЛЕНИЯ-ЛУНКИ, В КОТОРОЙ РАСПОЛАГАЕТСЯ ПРОУШИНА ПЕТЛИ

НАЧ.ОТД.	БОРИСЕНКО	
Н.КОНТР.	КОВАЛЬЧУК	
ГЛ.СПЕЦ.	МАЛАЧЕВСКИЙ	
ПРОВЕРИЛ	ЯРЕМЧУШИН	
РАЗРАБ.	ЖУКОВСКИЙ	

1.232.1-10.2 06СБ

КАРКАС ПЛОСКИЙ КР4 - КР6 СБОРОЧНЫЙ ЧЕРТЕЖ

СТАДИЯ	МАССА	МАСШТАБ
Р	СМ ТАБЛ	
ЛИСТ	ЛИСТОВ 1	

ГОСГРАЖДАНСТРОЙ КиевЗНИИЭП

ФОРМАТ А3

ФОРМАТ	ЗОНА	ПОЗ.	ОБОЗНАЧЕНИЕ	НАИМЕНОВАНИЕ	КОЛ.	ПРИМЕЧАНИЕ
				ДОКУМЕНТАЦИЯ		
А4			1.232.1-10.2 07СВ	СВОРОЧНЫЙ ЧЕРТЕЖ		
				ПЕРЕМЕННЫЕ ДАННЫЕ ДЛЯ ИСПОЛНЕНИЙ:		
				1.232.1-10.2 07 КР7		
				ДЕТАЛИ		
				СТ. ОТД. ГОСТ 6727-80		
ВЧ		1	5.041.500	Ф5 ВР-I L=500	2	0.07КГ
ВЧ		2	5.041.370	Ф5 ВР-I L=370	3	0.05КГ
				1.232.1-10.2 07-01 КР8		
				ДЕТАЛИ		
				СТ. ОТД. ГОСТ 6727-80		
ВЧ		1	5.041.800	Ф5 ВР-I L=800	2	0.11КГ
ВЧ		2	5.041.370	Ф5 ВР-I L=370	5	0.05КГ
				1.232.1-10.2 07-02 КР9		
				ДЕТАЛИ		
				СТ. ОТД. ГОСТ 6727-80		
ВЧ		1	5.041.1100	Ф5 ВР-I L=1100	2	0.15КГ
ВЧ		2	5.041.370	Ф5 ВР-I L=370	7	0.05КГ
				1.232.1-10.2 07-03 КР10		
				ДЕТАЛИ		
				СТ. ОТД. ГОСТ 6727-80		
ВЧ		1	5.041.1400	Ф5 ВР-I L=1400	2	0.20КГ
ВЧ		2	5.041.370	Ф5 ВР-I L=370	9	0.05КГ
				1.232.1-10.2 07-04 КР11		
				ДЕТАЛИ		
				СТ. ОТД. ГОСТ 6727-80		
ВЧ		1	5.041.1700	Ф5 ВР-I L=1700	2	0.24КГ
ВЧ		2	5.041.370	Ф5 ВР-I L=370	11	0.05КГ
				1.232.1-10.2 07-05 КР12		
				ДЕТАЛИ		
				СТ. ОТД. ГОСТ 6727-80		
ВЧ		1	5.041.2000	Ф5 ВР-I L=2000	2	0.28КГ
ВЧ		2	5.041.370	Ф5 ВР-I L=370	13	0.05КГ

САПР КиевЗНИИЭП | ОПЕРАТОР СИСТЕМЫ | СКАЛА В скоп

ПОДПИСЬ И ДАТА | ВЗАМ.ИНВ.№ | ИНВ.№ ПОДЛ.

НАЧ.ОТД.	БОРИСЕНКО		
Н.КОНТР.	КОВАЛЬЧУК		
ГЛ.СПЕЦ.	МАЛАЧЕВСКИЙ		
ПРОВЕРИЛ	ЯРЕМЧИШИН		
РАЗРАБ.	ЖУКОВСКИЙ		

1.232.1-10.2 07

КАРКАС ПЛОСКИЙ
КР7 - КР12

СТАДИЯ	ЛИСТ	ЛИСТОВ
Р	1	2

ГОСГРАЖДАНСТРОЙ
КиевЗНИИЭП

ФОРМАТ А4

1.232.1-10.2 07

ЛИСТ 2

ФОРМАТ А4

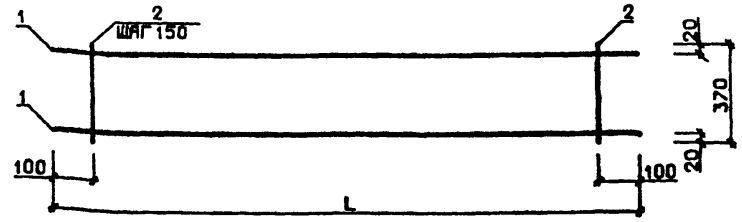

ОБОЗНАЧЕНИЕ	МАРКА	L,мм	МАССА, КГ
1.232.1-10.2 07	КР7	500	0.29
-01	КР8	800	0.48
-02	КР9	1100	0.67
-03	КР10	1400	0.85
-04	КР11	1700	1.04
-05	КР12	2000	1.22

НАЧОТД	БОРИСЕНКО		
Н.КОНТР.	КОВАЛЬЧУК		
ГЛ.СПЕЦ.	МАЛАЧЕВСКИЙ		
ПРОВЕРИЛ	ЯРЕМЧИШИН		
РАЗРАБ.	ЖУКОВСКИЙ		

1.232.1-10.2 07СБ

КАРКАС ПЛОСКИЙ
КР7 - КР12
СБОРОЧНЫЙ ЧЕРТЕЖ

СТАДИЯ	МАССА	МАСШТАБ
Р	СМ ТАБЛ	
ЛИСТ	ЛИСТОВ 1	

ГОСГРАЖДАНСТРОЙ
КиевЗНИИЭП

ФОРМАТ А4

ФОРМАТ	ЗОНА	ПОЗ.	ОБОЗНАЧЕНИЕ	НАИМЕНОВАНИЕ	КОЛ.	ПРИМЕЧАНИЕ
				ДОКУМЕНТАЦИЯ		
А4			1.232.1-10.2 08СБ	СБОРОЧНЫЙ ЧЕРТЕЖ		
				ПЕРЕМЕННЫЕ ДАННЫЕ ДЛЯ ИСПОЛНЕНИЙ:		
				1.232.1-10.2 08 КР13		
				ДЕТАЛИ		
				СТ. ОТД. ГОСТ 6727-80		
	ВЧ	1	5.041.2380	Ф5 ВР-I L=2380	2	0.33КГ
	ВЧ	2	5.041.370	Ф5 ВР-I L=370	16	0.05КГ
				1.232.1-10.2 08-01 КР14		
				ДЕТАЛИ		
				СТ. ОТД. ГОСТ 6727-80		
	ВЧ	1	5.041.2330	Ф5 ВР-I L=2330	2	0.32КГ
	ВЧ	2	5.041.370	Ф5 ВР-I L=370	16	0.05КГ
				1.232.1-10.2 08-02 КР15		
				ДЕТАЛИ		
				СТ. ОТД. ГОСТ 6727-80		
	ВЧ	1	5.041.2780	Ф5 ВР-I L=2780	2	0.39КГ
	ВЧ	2	5.041.370	Ф5 ВР-I L=370	19	0.05КГ
				1.232.1-10.2 08-03 КР16		
				ДЕТАЛИ		
				СТ. ОТД. ГОСТ 6727-80		
	ВЧ	1	5.041.2730	Ф5 ВР-I L=2730	2	0.38КГ
	ВЧ	2	5.041.370	Ф5 ВР-I L=370	18	0.05КГ

САПР КиевЗНИИЭП | ОПЕРАТОР СИСТЕМЫ | СКАЛА

ВЗАМ.ИНВ.№ | ПОДПИСЬ И ДАТА | ИНВ.№ ПОДЛ.

НАЧОТД	БОРИСЕНКО		
Н.КОНТР.	КОВАЛЬЧУК		
ГЛ.СПЕЦ.	МАЛАЧЕВСКИЙ		
ПРОВЕРИЛ	ЯРЕМЧИШИН		
РАЗРАБ.	ЖУКОВСКИЙ		

1.232.1-10.2 08

КАРКАС ПЛОСКИЙ
КР13 - КР20

СТАДИЯ	ЛИСТ	ЛИСТОВ
Р	1	2

ГОСГРАЖДАНСТРОЙ
КиевЗНИИЭП

ФОРМАТ А4

ФОРМАТ	ЗОНА	ПОЗ.	ОБОЗНАЧЕНИЕ	НАИМЕНОВАНИЕ	КОЛ	ПРИМЕЧАНИЕ
				1.232.1-10.2 08-04 КР17		
				ДЕТАЛИ		
				СТ. ОТД. ГОСТ 6727-80		
ВЧ		1	5.041.5380	Ф5 ВР-I L=5380	2	0.75КГ
ВЧ		2	5.041.370	Ф5 ВР-I L=370	36	0.05КГ
				1.232.1-10.2 08-05 КР18		
				ДЕТАЛИ		
				СТ. ОТД. ГОСТ 6727-80		
ВЧ		1	5.041.5330	Ф5 ВР-I L=5330	2	0.74КГ
ВЧ		2	5.041.370	Ф5 ВР-I L=370	36	0.05КГ
				1.232.1-10.2 08-06 КР19		
				ДЕТАЛИ		
				СТ. ОТД. ГОСТ 6727-80		
ВЧ		1	5.041.5780	Ф5 ВР-I L=5780	2	0.80КГ
ВЧ		2	5.041.370	Ф5 ВР-I L=370	39	0.05КГ
				1.232.1-10.2 08-07 КР20		
				ДЕТАЛИ		
				СТ. ОТД. ГОСТ 6727-80		
ВЧ		1	5.041.5730	Ф5 ВР-I L=5730	2	0.80КГ
ВЧ		2	5.041.370	Ф5 ВР-I L=370	38	0.05КГ

1.232.1-10.2 08 — ЛИСТ 2

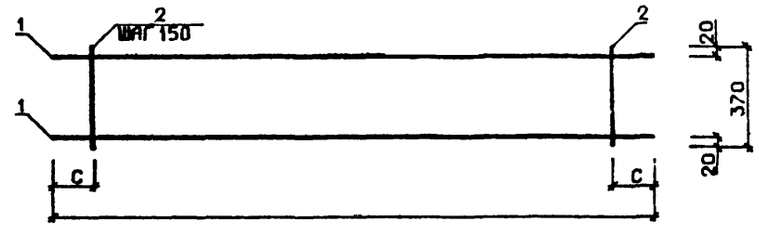

ОБОЗНАЧЕНИЕ	МАРКА	С,мм	L,мм	МАССА, КГ
1.232.1-10.2 08	КР13	65	2380	1.48
-01	КР14	40	2330	1.47
-02	КР15	40	2780	1.75
-03	КР16	90	2730	1.68
-04	КР17	65	5380	3.35
-05	КР18	40	5330	3.33
-06	КР19	40	5780	3.61
-07	КР20	90	5730	3.55

НАЧ ОТД	БОРИСЕНКО	
Н КОНТР.	КОВАЛЬЧУК	
ГЛ СПЕЦ	МАЛАЧЕВСКИЙ	
ПРОВЕРИЛ	ЯРЕМЧИШИН	
РАЗРАБ	ЖУКОВСКИЙ	

1.232.1-10.2 08СБ

КАРКАС ПЛОСКИЙ
КР13- КР20
СБОРОЧНЫЙ ЧЕРТЕЖ

СТАДИЯ	МАССА	МАСШТАБ
Р	СМ ТАБЛ	
ЛИСТ	ЛИСТОВ 1	

ГОСГРАЖДАНСТРОЙ
КиевЗНИИЭП

ФОРМАТ А4

ФОРМАТ	ЗОНА	ПОЗ.	ОБОЗНАЧЕНИЕ	НАИМЕНОВАНИЕ	КОЛ.	ПРИМЕЧАНИЕ
				ДОКУМЕНТАЦИЯ		
А3			1.232.1-10.2 09СВ	СВОРОЧНЫЙ ЧЕРТЕЖ		
				ПЕРЕМЕННЫЕ ДАННЫЕ ДЛЯ ИСПОЛНЕНИЙ:		
				1.232.1-10.2 09 КР21		
				ДЕТАЛИ		
				СТ. ОТД. ГОСТ 6727-80		
БЧ		1	4.041.2380	Ф4 ВР-I L=2380	2	0.21КГ
БЧ		2	4.041.300	Ф4 ВР-I L=300	14	0.03КГ
				1.232.1-10.2 09-01 КР22		
				ДЕТАЛИ		
				СТ. ОТД. ГОСТ 6727-80		
БЧ		1	4.041.2330	Ф4 ВР-I L=2330	2	0.21КГ
БЧ		2	4.041.300	Ф4 ВР-I L=300	14	0.03КГ
				1.232.1-10.2 09-02 КР23		
				ДЕТАЛИ		
				СТ. ОТД. ГОСТ 6727-80		
БЧ		1	4.041.5380	Ф4 ВР-I L=5380	2	0.48КГ
БЧ		2	4.041.300	Ф4 ВР-I L=300	34	0.03КГ
				1.232.1-10.2 09-03 КР24		
				ДЕТАЛИ		
				СТ. ОТД. ГОСТ 6727-80		
БЧ		1	4.041.5330	Ф4 ВР-I L=5330	2	0.48КГ
БЧ		2	4.041.300	Ф4 ВР-I L=300	34	0.03КГ

1.232.1-10.2 09

НАЧ.ОТД.	БОРИСЕНКО	
Н.КОНТР.	КОВАЛЬЧУК	
ГЛ.СПЕЦ.	МАЛАЧЕВСКИЙ	
ПРОВЕРИЛ	ЯРЕМЧИШИН	
РАЗРАБ.	ЖУКОВСКИЙ	

КАРКАС ПЛОСКИЙ КР21 - КР24

СТАДИЯ	ЛИСТ	ЛИСТОВ
Р		1

ГОСГРАЖДАНСТРОЙ КиевЗНИИЭП

СИСТЕМЫ КиевЗНИИЭП

ФОРМАТ А4

ЭПВЦ Киев ЗНИИЭП ОПЕРАТОР ТЛП КОРТ

ФОРМАТ	ЗОНА	ПОЗ.	ОБОЗНАЧЕНИЕ	НАИМЕНОВАНИЕ	КОЛ.	ПРИМЕЧАНИЕ

ВЗАМ.ИНВ.№ | ПОДПИСЬ И ДАТА | ИНВ.№ ПОДЛ.

ЛИСТ

ФОРМАТ А4

САПР Киев ЗНИИЭП
ОПЕРАТОР СИСТЕМЫ
СКАЛА
ВЗАМ.ИНВ.№
ПОДПИСЬ И ДАТА
ИНВ.№ ПОДЛ.

РИС. 1

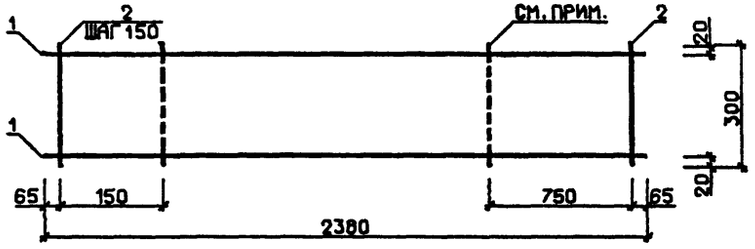

РИС. 2

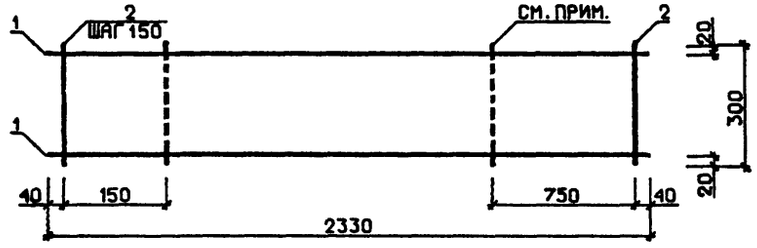

РИС. 3

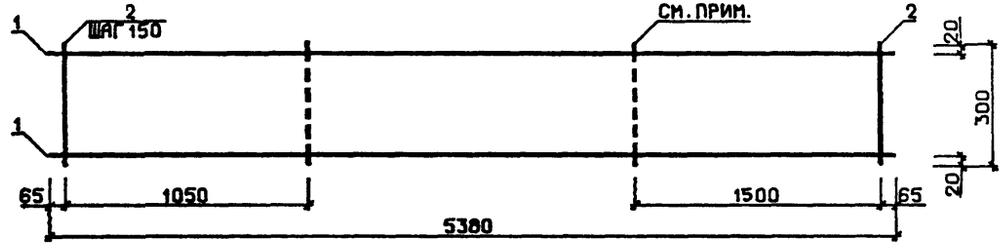

РИС. 4

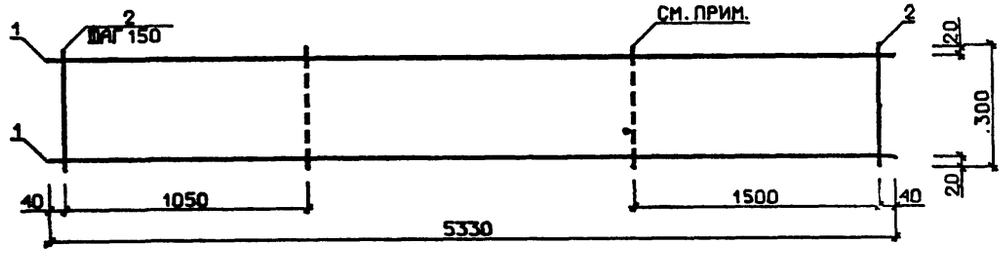

ОБОЗНАЧЕНИЕ	МАРКА	РИС	МАССА, КГ
I.232.I-I0.2 09	КР2I	I	0.8I
-0I	КР22	2	0.80
-02	КР23	3	I.89
-03	КР24	4	I.88

СТЕРЖЕНЬ ПРОПУСТИТЬ ДЛЯ УСТРОЙСТВА УГЛУБЛЕНИЯ-ЛУНКИ, В КОТОРОЙ РАСПОЛАГАЕТСЯ ПРОУШИНА ПЕТЛИ

НАЧ.ОТД.	БОРИСЕНКО	
Н.КОНТР.	КОВАЛЬЧУК	
ГЛ.СПЕЦ.	МАЛАЧЕВСКИЙ	
ПРОВЕРИЛ	ЯРЕМЧИШИН	
РАЗРАБ.	ЖУКОВСКИЙ	

1.232.1-10.2 09СБ

КАРКАС ПЛОСКИЙ
КР21 - КР24
СБОРОЧНЫЙ ЧЕРТЕЖ

СТАДИЯ	МАССА	МАСШТАБ
Р	СМ ТАБЛ	
ЛИСТ	ЛИСТОВ	

ГОСГРАЖДАНСТРОЙ
КиевЗНИИЭП

ФОРМАТ А3

ФОРМАТ	ЗОНА	ПОЗ.	ОБОЗНАЧЕНИЕ	НАИМЕНОВАНИЕ	КОЛ.	ПРИМЕЧАНИЕ
				ДОКУМЕНТАЦИЯ		
А3			1.232.1-10.2 10СБ	СБОРОЧНЫЙ ЧЕРТЕЖ		
				ПЕРЕМЕННЫЕ ДАННЫЕ ДЛЯ ИСПОЛНЕНИЙ:		
				1.232.1-10.2 10 КР25		
				ДЕТАЛИ		
БЧ		1	10.013.950	СТ. ОТД. ГОСТ 5781-82 Ф10 А-III L=950	2	0.59КГ
БЧ		2	5.041.410	СТ. ОТД. ГОСТ 6727-80 Ф5 ВР-I L=410	4	0.06КГ
				1.232.1-10.2 10-01 КР26		
				ДЕТАЛИ		
БЧ		1	6.013.700	СТ. ОТД. ГОСТ 5781-82 Ф6 А-III L=700	2	0.15КГ
БЧ		2	4.041.375	СТ. ОТД. ГОСТ 6727-80 Ф4 ВР-I L=375	4	0.03КГ
				1.232.1-10.2 10-02 КР27		
				ДЕТАЛИ		
БЧ		1	6.013.700	СТ. ОТД. ГОСТ 5781-82 Ф6 А-III L=700	2	0.15КГ
БЧ		2	4.041.675	СТ. ОТД. ГОСТ 6727-80 Ф4 ВР-I L=675	4	0.06КГ

НАЧ.ОТД.	ВОРИСЕНКО	
Н.КОНТР.	КОВАЛЬЧУК	
ГЛ.СПЕЦ.	МАЛАЧЕВСКИЙ	
ПРОВЕРИЛ	ЯРЕМЧИШИН	
РАЗРАБ.	ЖУКОВСКИЙ	

1.232.1-10.2 10

КАРКАС ПЛОСКИЙ КР25 - КР27

СТАДИЯ	ЛИСТ	ЛИСТОВ
Р		1

ГОСГРАЖДАНСТРОЙ КиевЗНИИЭП

ФОРМАТ А4

ФОРМАТ	ЗОНА	ПОЗ.	ОБОЗНАЧЕНИЕ	НАИМЕНОВАНИЕ	КОЛ.	ПРИМЕЧАНИЕ

ЭПВЦ Киев ЗНИИЭП — ОПЕРАТОР ТЛП КЭРТ

ВЗАМ.ИНВ.№ | ПОДПИСЬ И ДАТА | ИНВ.№ПОДЛ.

ЛИСТ

ФОРМАТ А4

САПР Киев ЗНИИЭП
ОПЕРАТОР СИСТЕМЫ
СКАЛА
ПОДПИСЬ И ДАТА
Инв.№ подл.

РИС. 1

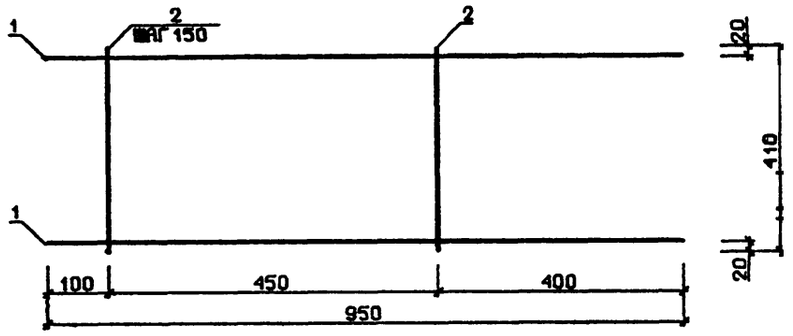

РИС. 3

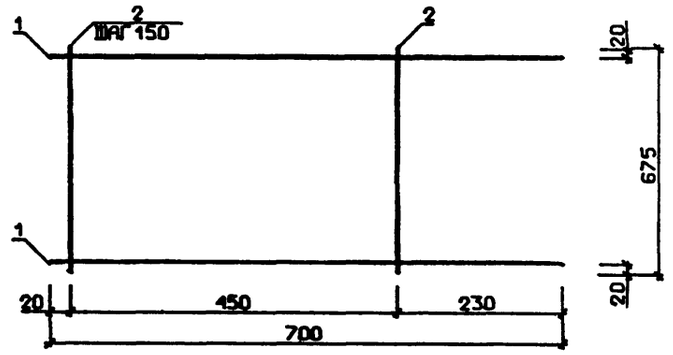

РИС. 2

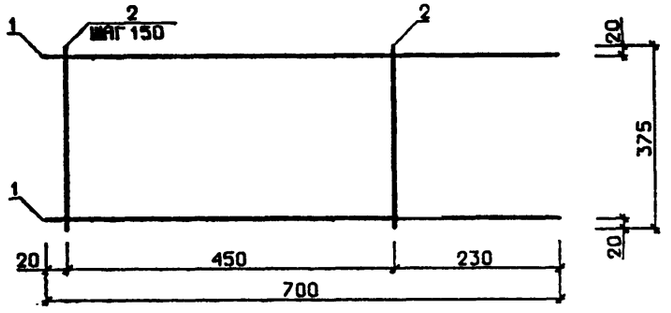

ОБОЗНАЧЕНИЕ	МАРКА	РИС	МАССА, КГ
I.232.I-I0.2 I0	КР25	I	I.40
-0I	КР26	2	0.45
-02	КР27	3	0.55

НАЧ.ОТД.	БОРИСЕНКО	
Н.КОНТР.	КОВАЛЬЧУК	
ГЛ.СПЕЦ.	МАЛАЧЕВСКИЙ	
ПРОВЕРИЛ	ЯРЕМ[illegible]ШИН	
РАЗРАБ.	КУК[illegible]Й	

1.232.1-10.2 10СБ

КАРКАС ПЛОСКИЙ
КР25 - КР27
СБОРОЧНЫЙ ЧЕРТЕЖ

СТАДИЯ	МАССА	МАСШТАБ
Р	СМ ТАБЛ	
ЛИСТ	ЛИСТОВ 1	

ГОСГРАЖДАНСТРОЙ
КиевЗНИИЭП

ФОРМАТ	ЗОНА	ПОЗ.	ОБОЗНАЧЕНИЕ	НАИМЕНОВАНИЕ	КОЛ.	ПРИМЕЧАНИЕ
				ДОКУМЕНТАЦИЯ		
А3			1.232.1-10.2 11СБ	СБОРОЧНЫЙ ЧЕРТЕЖ		
				ПЕРЕМЕННЫЕ ДАННЫЕ ДЛЯ ИСПОЛНЕНИЙ:		
				1.232.1-10.2 11 С23		
				ДЕТАЛИ		
				СТ. ОТД. ГОСТ 6727-80		
ВЧ	1		5.041.1160	Ф5 ВР-I L=1160	3	0.16КГ
ВЧ	2		5.041.550	Ф5 ВР-I L=550	5	0.08КГ
				1.232.1-10.2 11-01 С24		
				ДЕТАЛИ		
				СТ. ОТД. ГОСТ 6727-80		
ВЧ	1		5.041.1460	Ф5 ВР-I L=1460	3	0.20КГ
ВЧ	2		5.041.550	Ф5 ВР-I L=550	6	0.08КГ
				1.232.1-10.2 11-02 С25		
				ДЕТАЛИ		
				СТ. ОТД. ГОСТ 6727-80		
ВЧ	1		5.041.1760	Ф5 ВР-I L=1760	3	0.24КГ
ВЧ	2		5.041.550	Ф5 ВР-I L=550	7	0.08КГ
				1.232.1-10.2 11-03 С26		
				ДЕТАЛИ		
				СТ. ОТД. ГОСТ 6727-80		
ВЧ	1		5.041.2060	Ф5 ВР-I L=2060	3	0.29КГ
ВЧ	2		5.041.550	Ф5 ВР-I L=550	8	0.08КГ

СИСТЕМЫ КиевЗНИИЭП

		1.232.1-10.2 11	
НАЧ.ОТД.	Борисенко	СЕТКА С23 - С40	СТАДИЯ: Р; ЛИСТ: 1; ЛИСТОВ: 4
Н.КОНТР.	Ковальчук		ГОСГРАЖДАНСТРОЙ КиевЗНИИЭП
ГЛ.СПЕЦ	Малочевский		
ПРОВЕРИЛ	Пинчук		
РАЗРАБ.	Лавриненко		

ФОРМАТ А4

САПР КиевЗНИИЭП — ОПЕРАТОР СИСТЕМЫ — СКАЛА

ФОРМАТ	ЗОНА	ПОЗ.	ОБОЗНАЧЕНИЕ	НАИМЕНОВАНИЕ	КОЛ	ПРИМЕЧАНИЕ
				1.232.1-10.2 11-04 С27		
				ДЕТАЛИ		
				СТ. ОТД. ГОСТ 6727-80		
ВЧ	1		5.041.1160	Ф5 ВР-I L=1160	4	0.16КГ
ВЧ	2		5.041.850	Ф5 ВР-I L=850	5	0.12КГ
				1.232.1-10.2 11-05 С28		
				ДЕТАЛИ		
				СТ. ОТД. ГОСТ 6727-80		
ВЧ	1		5.041.1460	Ф5 ВР-I L=1460	4	0.20КГ
ВЧ	2		5.041.850	Ф5 ВР-I L=850	6	0.12КГ
				1.232.1-10.2 11-06 С29		
				ДЕТАЛИ		
				СТ. ОТД. ГОСТ 6727-80		
ВЧ	1		5.041.1760	Ф5 ВР-I L=1760	4	0.24КГ
ВЧ	2		5.041.850	Ф5 ВР-I L=850	7	0.12КГ
				1.232.1-10.2 11-07 С30		
				ДЕТАЛИ		
				СТ. ОТД. ГОСТ 6727-80		
ВЧ	1		5.041.2060	Ф5 ВР-I L=2060	4	0.29КГ
ВЧ	2		5.041.850	Ф5 ВР-I L=850	8	0.12КГ
				1.232.1-10.2 11-08 С31		
				ДЕТАЛИ		
				СТ. ОТД. ГОСТ 6727-80		
ВЧ	1		5.041.1160	Ф5 ВР-I L=1160	5	0.16КГ
ВЧ	2		5.041.1150	Ф5 ВР-I L=1150	5	0.16КГ
				1.232.1-10.2 11-09 С32		
				ДЕТАЛИ		

ВЗАМ.ИНВ.№ | ПОДПИСЬ И ДАТА | ИНВ.№ ПОДЛ.

	1.232.1-10.2 11	ЛИСТ 2

ФОРМАТ	ЗОНА	ПОЗ.	ОБОЗНАЧЕНИЕ	НАИМЕНОВАНИЕ	КОЛ	ПРИМЕЧАНИЕ
				СТ. ОТД. ГОСТ 6727-80		
ВЧ		1	5.041.1460	Ф5 ВР-I L=1460	5	0.20КГ
ВЧ		2	5.041.1150	Ф5 ВР-I L=1150	6	0.16КГ
				1.232.1-10.2 11-10 С33		
				ДЕТАЛИ		
				СТ. ОТД. ГОСТ 6727-80		
ВЧ		1	5.041.1760	Ф5 ВР-I L=1760	5	0.24КГ
ВЧ		2	5.041.1150	Ф5 ВР-I L=1150	7	0.16КГ
				1.232.1-10.2 11-11 С34		
				ДЕТАЛИ		
				СТ. ОТД. ГОСТ 6727-80		
ВЧ		1	5.041.2060	Ф5 ВР-I L=2060	5	0.29КГ
ВЧ		2	5.041.1150	Ф5 ВР-I L=1150	8	0.16КГ
				1.232.1-10.2 11-12 С35		
				ДЕТАЛИ		
				СТ. ОТД. ГОСТ 6727-80		
ВЧ		1	5.041.1160	Ф5 ВР-I L=1160	6	0.16КГ
ВЧ		2	5.041.1450	Ф5 ВР-I L=1450	5	0.20КГ
				1.232.1-10.2 11-13 С36		
				ДЕТАЛИ		
				СТ. ОТД. ГОСТ 6727-80		
ВЧ		1	5.041.1460	Ф5 ВР-I L=1460	6	0.20КГ
ВЧ		2	5.041.1450	Ф5 ВР-I L=1450	6	0.20КГ
				1.232.1-10.2 11-14 С37		
				ДЕТАЛИ		
				СТ. ОТД. ГОСТ 6727-80		
ВЧ		1	5.041.1760	Ф5 ВР-I L=1760	6	0.24КГ
ВЧ		2	5.041.1450	Ф5 ВР-I L=1450	7	0.20КГ

САПР Киев ЗНИИЭП | ОПЕРАТОР СИСТЕМЫ | СКАЛА | ВЗАИМ.ИНВ № | ПОДПИСЬ И ДАТА | ИНВ №ПОДЛ.

1.232.1-10.2 11 | ЛИСТ 3

ФОРМАТ А4

ФОРМАТ	ЗОНА	ПОЗ.	ОБОЗНАЧЕНИЕ	НАИМЕНОВАНИЕ	КОЛ	ПРИМЕЧАНИЕ
				1.232.1-10.2 11-15 С38		
				ДЕТАЛИ		
				СТ. ОТД. ГОСТ 6727-80		
ВЧ		1	5.041.2060	Ф5 ВР-I L=2060	6	0.29КГ
ВЧ		2	5.041.1450	Ф5 ВР-I L=1450	8	0.20КГ
				1.232.1-10.2 11-16 С39		
				ДЕТАЛИ		
				СТ. ОТД. ГОСТ 6727-80		
ВЧ		1	5.041.560	Ф5 ВР-I L=560	10	0.08КГ
ВЧ		2	5.041.2350	Ф5 ВР-I L=2350	3	0.33КГ
				1.232.1-10.2 11-17 С40		
				ДЕТАЛИ		
				СТ. ОТД. ГОСТ 6727-80		
ВЧ		1	5.041.560	Ф5 ВР-I L=560	5	0.08КГ
ВЧ		2	5.041.1150	Ф5 ВР-I L=1150	3	0.16КГ

САПР Киев ЗНИИЭП | ОПЕРАТОР СИСТЕМЫ | СКАЛА | ВЗАМ.ИНВ № | ПОДПИСЬ И ДАТА | ИНВ №ПОДЛ.

1.232.1-10.2 11 | ЛИСТ 4

Киев ЗНИИЭП | Системы

РИС. 1

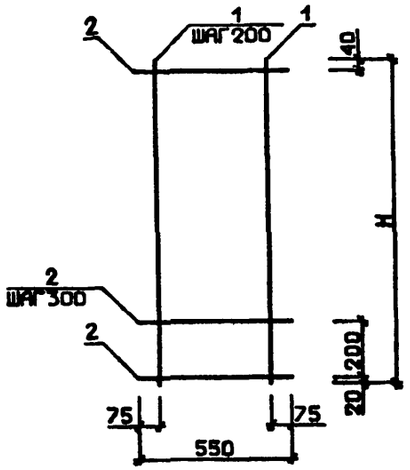

РИС. 2

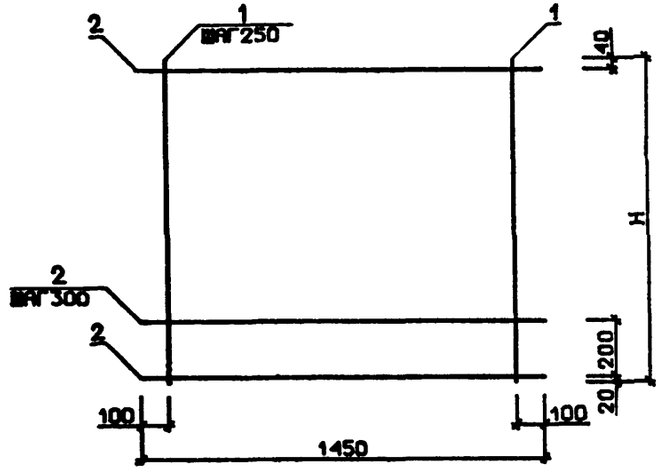

РИС. 3

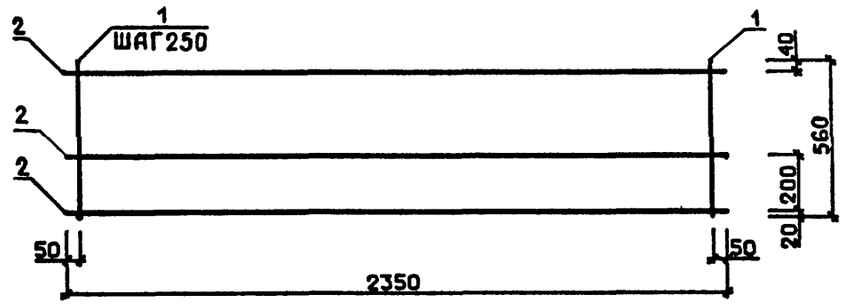

РИС. 4

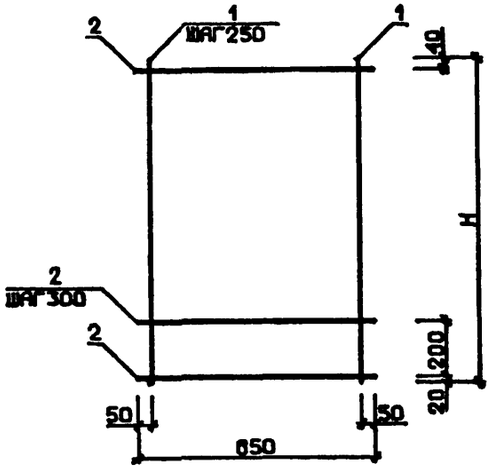

РИС. 5

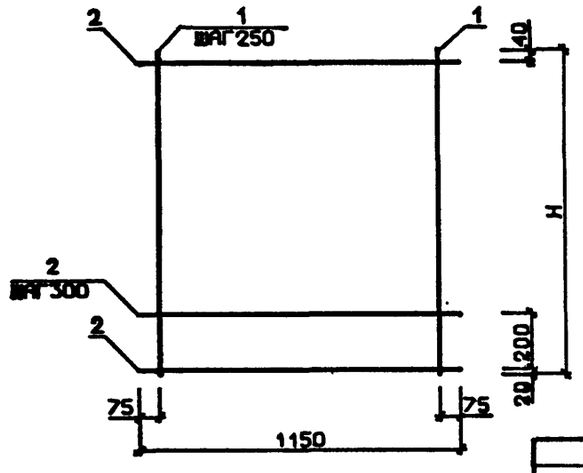

ОБОЗНАЧЕНИЕ	МАРКА	РИС	Н, мм	МАССА, кг
I.232.I-I0.2 II	C23	I	II60	0.87
-0I	C24	I	I460	I.07
-02	C25	I	I760	I.27
-03	C26	I	2060	I.47
-04	C27	4	II60	I.24
-05	C28	4	I460	I.52
-06	C29	4	I760	I.8I
-07	C30	4	2060	2.09
-08	C3I	5	II60	I.6I
-09	C32	5	I460	I.97
-I0	C33	5	I760	2.34
-II	C34	5	2060	2.7I
-I2	C35	2	II60	I.98
-I3	C36	2	I460	2.43
-I4	C37	2	I760	2.88
-I5	C38	2	2060	3.33
-I6	C39	3	—	I.76
-I7	C40	5	560	0.87

НАЧ.ОТД.	Борисенко	
Н.КОНТР.	Ковальчук	
ГЛ.СПЕЦ.	Малачевский	
ПРОВЕРИЛ	Яремчишин	
РАЗРАБ.	Пинчук	

1.232.1-10.2 11СБ

СЕТКА
С23 - С40
СБОРОЧНЫЙ ЧЕРТЕЖ

СТАДИЯ	МАССА	МАСШТАБ
Р	СМ ТАБЛ	
ЛИСТ	ЛИСТОВ 1	

ГОСГРАЖДАНСТРОЙ
КиевЗНИИЭП

22379 24

ФОРМАТ А3

ФОРМАТ	ЗОНА	ПОЗ.	ОБОЗНАЧЕНИЕ	НАИМЕНОВАНИЕ	КОЛ.	ПРИМЕЧАНИЕ
				ДОКУМЕНТАЦИЯ		
А3			1.232.1-10.2 12СВ	СБОРОЧНЫЙ ЧЕРТЕЖ		
			ПЕРЕМЕННЫЕ ДАННЫЕ ДЛЯ ИСПОЛНЕНИЙ:			
				1.232.1-10.2 12 С41		
				ДЕТАЛИ		
				СТ. ОТД. ГОСТ 6727-80		
ВЧ		1	5.041.1160	Ф5 ВР-I L=1160	3	0.16КГ
ВЧ		2	5.041.680	Ф5 ВР-I L=680	5	0.10КГ
				1.232.1-10.2 12-01 С42		
				ДЕТАЛИ		
				СТ. ОТД. ГОСТ 6727-80		
ВЧ		1	5.041.1460	Ф5 ВР-I L=1460	3	0.20КГ
ВЧ		2	5.041.680	Ф5 ВР-I L=680	6	0.10КГ
				1.232.1-10.2 12-02 С43		
				ДЕТАЛИ		
				СТ. ОТД. ГОСТ 6727-80		
ВЧ		1	5.041.1760	Ф5 ВР-I L=1760	3	0.24КГ
ВЧ		2	5.041.680	Ф5 ВР-I L=680	7	0.10КГ
				1.232.1-10.2 12-03 С44		
				ДЕТАЛИ		
				СТ. ОТД. ГОСТ 6727-80		
ВЧ		1	5.041.2060	Ф5 ВР-I L=2060	3	0.29КГ
ВЧ		2	5.041.680	Ф5 ВР-I L=680	8	0.10КГ

1.232.1-10.2 12

НАЧ.ОТД	Борисенко	
Н.КОНТР.	Ковальчук	
ГЛ.СПЕЦ.	Малацевский	
ПРОВЕРИЛ	Пинчук	
	Риненко	

СЕТКА С41 - С57

СТАДИЯ	ЛИСТ	ЛИСТОВ
Р	1	4

ГОСГРАЖДАНСТРОЙ КиевЗНИИЭП

СКАЛА

ОПЕРАТОР СИСТЕМЫ

САПР КиевЗНИИЭП

ВЗАМ.ИНВ №

ПОДПИСЬ И ДАТА

ИНВ №ПОДЛ.

ФОРМАТ А4

ФОРМАТ	ЗОНА	ПОЗ.	ОБОЗНАЧЕНИЕ	НАИМЕНОВАНИЕ	КОЛ	ПРИМЕЧАНИЕ
				1.232.1-10.2 12-04 С45		
				ДЕТАЛИ		
				СТ. ОТД. ГОСТ 6727-80		
ВЧ		1	5.041.1160	Ф5 ВР-I L=1160	4	0.16КГ
ВЧ		2	5.041.980	Ф5 ВР-I L=980	5	0.14КГ
				1.232.1-10.2 12-05 С46		
				ДЕТАЛИ		
				СТ. ОТД. ГОСТ 6727-80		
ВЧ		1	5.041.1460	Ф5 ВР-I L=1460	4	0.20КГ
ВЧ		2	5.041.980	Ф5 ВР-I L=980	6	0.14КГ
				1.232.1-10.2 12-06 С47		
				ДЕТАЛИ		
				СТ. ОТД. ГОСТ 6727-80		
ВЧ		1	5.041.1760	Ф5 ВР-I L=1760	4	0.24КГ
ВЧ		2	5.041.980	Ф5 ВР-I L=980	7	0.14КГ
				1.232.1-10.2 12-07 С48		
				ДЕТАЛИ		
				СТ. ОТД. ГОСТ 6727-80		
ВЧ		1	5.041.2060	Ф5 ВР-I L=2060	4	0.29КГ
ВЧ		2	5.041.980	Ф5 ВР-I L=980	8	0.14КГ
				1.232.1-10.2 12-08 С49		
				ДЕТАЛИ		
				СТ. ОТД. ГОСТ 6727-80		
ВЧ		1	5.041.1160	Ф5 ВР-I L=1160	5	0.16КГ
ВЧ		2	5.041.1280	Ф5 ВР-I L=1280	5	0.18КГ
				1.232.1-10.2 12-09 С50		
				ДЕТАЛИ		

1.232.1-10.2 12

ЛИСТ 2

22379 25

ФОРМАТ	ЗОНА	ПОЗ.	ОБОЗНАЧЕНИЕ	НАИМЕНОВАНИЕ	КОЛ.	ПРИМЕЧАНИЕ
				СТ. ОТД. ГОСТ 6727-80		
БЧ	1		5.041.1460	Ф5 ВР-I L=1460	5	0.20КГ
БЧ	2		5.041.1280	Ф5 ВР-I L=1280	6	0.18КГ
				1.232.1-10.2 12-10 С51		
				ДЕТАЛИ		
				СТ. ОТД. ГОСТ 6727-80		
БЧ	1		5.041.1760	Ф5 ВР-I L=1760	5	0.24КГ
БЧ	2		5.041.1280	Ф5 ВР-I L=1280	7	0.18КГ
				1.232.1-10.2 12-11 С52		
				ДЕТАЛИ		
				СТ. ОТД. ГОСТ 6727-80		
БЧ	1		5.041.2060	Ф5 ВР-I L=2060	5	0.29КГ
БЧ	2		5.041.1280	Ф5 ВР-I L=1280	8	0.18КГ
				1.232.1-10.2 12-12 С53		
				ДЕТАЛИ		
				СТ. ОТД. ГОСТ 6727-80		
БЧ	1		5.041.1160	Ф5 ВР-I L=1160	6	0.16КГ
БЧ	2		5.041.1580	Ф5 ВР-I L=1580	5	0.22КГ
				1.232.1-10.2 12-13 С54		
				ДЕТАЛИ		
				СТ. ОТД. ГОСТ 6727-80		
БЧ	1		5.041.1460	Ф5 ВР-I L=1460	6	0.20КГ
БЧ	2		5.041.1580	Ф5 ВР-I L=1580	6	0.22КГ
				1.232.1-10.2 12-14 С55		
				ДЕТАЛИ		
				СТ. ОТД. ГОСТ 6727-80		
БЧ	1		5.041.1760	Ф5 ВР-I L=1760	6	0.24КГ
БЧ	2		5.041.1580	Ф5 ВР-I L=1580	7	0.22КГ

СКАЛА —
ОПЕРАТОР СИСТЕМЫ
САПР Киев ЗНИИЭП
ВЗАМ ИНВ №
ПОДПИСЬ И ДАТА
ИНВ №ПОДЛ

ФОРМАТ	ЗОНА	ПОЗ.	ОБОЗНАЧЕНИЕ	НАИМЕНОВАНИЕ	КОЛ.	ПРИМЕЧАНИЕ
				1.232.1-10.2 12-15 С56		
				ДЕТАЛИ		
				СТ. ОТД. ГОСТ 6727-80		
БЧ	1		5.041.2060	Ф5 ВР-I L=2060	6	0.29КГ
БЧ	2		5.041.1580	Ф5 ВР-I L=1580	8	0.22КГ
				1.232.1-10.2 12-16 С57		
				ДЕТАЛИ		
				СТ. ОТД. ГОСТ 6727-80		
БЧ	1		5.041.560	Ф5 ВР-I L=560	9	0.08КГ
БЧ	2		5.041.2480	Ф5 ВР-I L=2480	3	0.35КГ

САПР Киев ЗНИИЭП | ОПЕРАТОР СИСТЕМЫ | Скала

РИС. 1

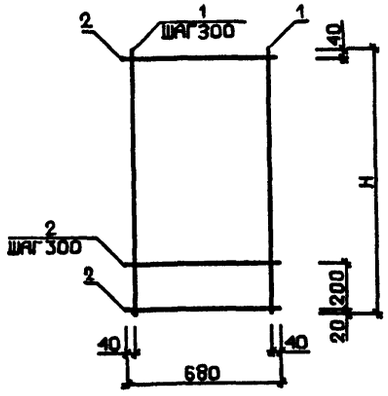

РИС. 2

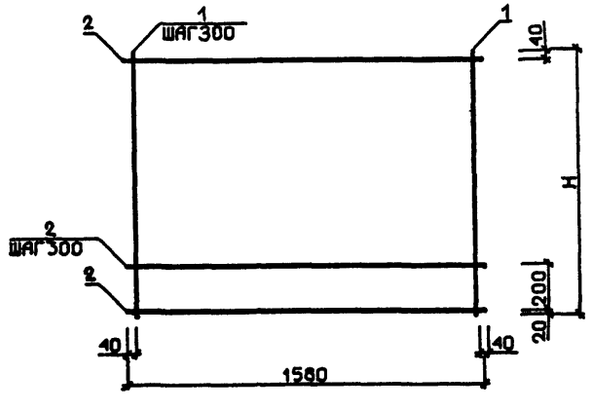

РИС. 3

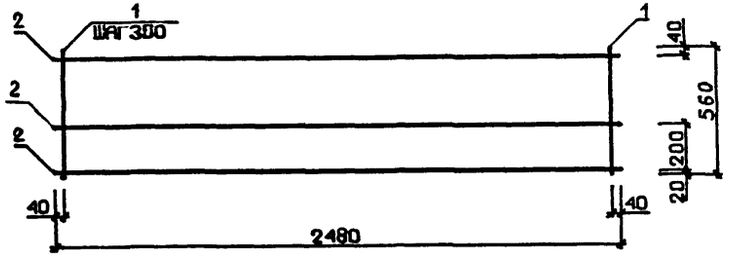

РИС. 4

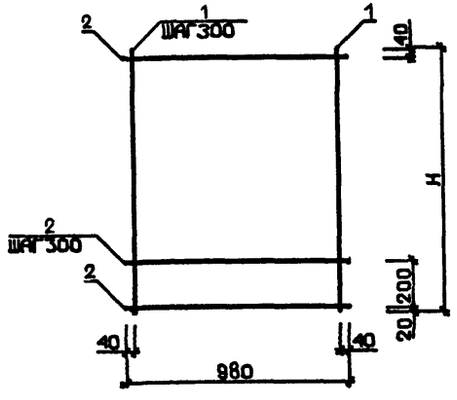

РИС. 5

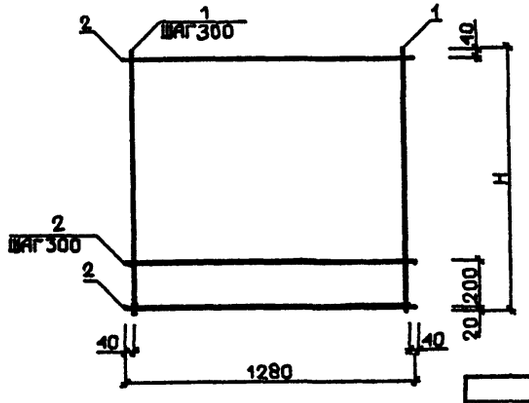

ОБОЗНАЧЕНИЕ	МАРКА	РИС	Н, ММ	МАССА, КГ
I.232.I-I0.2 I2	C4I	I	II60	0.96
-0I	C42	I	I460	I.I8
-02	C43	I	I760	I.40
-03	C44	I	2060	I.62
-04	C45	4	II60	I.34
-05	C46	4	I460	I.64
-06	C47	4	I760	I.94
-07	C48	4	2060	2.28
-08	C49	5	II60	I.70
-09	C50	5	I460	2.08
-I0	C5I	5	I760	2.46
-II	C52	5	2060	2.89
-I2	C53	2	II60	2.06
-I3	C54	2	I460	2.52
-I4	C55	2	I760	2.98
-I5	C56	2	2060	3.50
-I6	C57	3	–	4.77

НАЧ.ОТД.	Борисенко	
Н.КОНТР.	Ковальчук	
ГЛ.СПЕЦ.	Малачевский	
ПРОВЕРИЛ	Яремчишин	
РАЗРАБ.	Пинчук	

1.232.1-10.2 12СБ

СЕТКА
С41 – С57
СБОРОЧНЫЙ ЧЕРТЕЖ

СТАДИЯ	МАССА	МАСШТАБ
Р	СМ ТАБЛ	
ЛИСТ	ЛИСТОВ 1	

ГОСГРАЖДАНСТРОЙ
КиевЗНИИЭП

ВЗАМ ИНВ № | ПОДПИСЬ И ДАТА | ИНВ № ПОДЛ.

ФОРМАТ	ЗОНА	ПОЗ.	ОБОЗНАЧЕНИЕ	НАИМЕНОВАНИЕ	КОЛ.	ПРИМЕЧАНИЕ
				ДОКУМЕНТАЦИЯ		
А3			1.232.1-10.2 13СБ	СБОРОЧНЫЙ ЧЕРТЕЖ		
			ПЕРЕМЕННЫЕ ДАННЫЕ ДЛЯ ИСПОЛНЕНИЙ:			
				1.232.1-10.2 13 С58		
				ДЕТАЛИ		
				СТ. ОТД. ГОСТ 6727-80		
БЧ		1	5.041.620	Ф5 ВР-I L=620	5	0.09КГ
БЧ		2	5.041.1160	Ф5 ВР-I L=1160	3	0.16КГ
				1.232.1-10.2 13-01 С59		
				ДЕТАЛИ		
				СТ. ОТД. ГОСТ 6727-80		
БЧ		1	5.041.620	Ф5 ВР-I L=620	6	0.09КГ
БЧ		2	5.041.1460	Ф5 ВР-I L=1460	3	0.20КГ
				1.232.1-10.2 13-02 С60		
				ДЕТАЛИ		
				СТ. ОТД. ГОСТ 6727-80		
БЧ		1	5.041.620	Ф5 ВР-I L=620	7	0.09КГ
БЧ		2	5.041.1760	Ф5 ВР-I L=1760	3	0.24КГ
				1.232.1-10.2 13-03 С61		
				ДЕТАЛИ		
				СТ. ОТД. ГОСТ 6727-80		
БЧ		1	5.041.620	Ф5 ВР-I L=620	8	0.09КГ
БЧ		2	5.041.2060	Ф5 ВР-I L=2060	3	0.29КГ

1.232.1-10.2 13

НАЧ.ОТД	Борисенко	
Н.КОНТР.	Кобальчук	
ГЛ.СПЕЦ.	Малачевский	
ПРОВЕРИЛ	Пинчук	
РАЗРАБ.	Лавриненко	

СЕТКА С58 - С66

СТАДИЯ	ЛИСТ	ЛИСТОВ
Р	1	2

ГОСГРАЖДАНСТРОЙ КиевЗНИИЭП

СИСТЕМЫ КиевЗНИИЭП

ФОРМАТ А4

ФОРМАТ	ЗОНА	ПОЗ.	ОБОЗНАЧЕНИЕ	НАИМЕНОВАНИЕ	КОЛ.	ПРИМЕЧАНИЕ
				1.232.1-10.2 13-04 С62		
				ДЕТАЛИ		
				СТ. ОТД. ГОСТ 6727-80		
БЧ		1	5.041.1220	Ф5 ВР-I L=1220	5	0.17КГ
БЧ		2	5.041.1160	Ф5 ВР-I L=1160	5	0.16КГ
				1.232.1-10.2 13-05 С63		
				ДЕТАЛИ		
				СТ. ОТД. ГОСТ 6727-80		
БЧ		1	5.041.1220	Ф5 ВР-I L=1220	6	0.17КГ
БЧ		2	5.041.1460	Ф5 ВР-I L=1460	5	0.20КГ
				1.232.1-10.2 13-06 С64		
				ДЕТАЛИ		
				СТ. ОТД. ГОСТ 6727-80		
БЧ		1	5.041.1220	Ф5 ВР-I L=1220	7	0.17КГ
БЧ		2	5.041.1760	Ф5 ВР-I L=1760	5	0.24КГ
				1.232.1-10.2 13-07 С65		
				ДЕТАЛИ		
				СТ. ОТД. ГОСТ 6727-80		
БЧ		1	5.041.1220	Ф5 ВР-I L=1220	8	0.17КГ
БЧ		2	5.041.2060	Ф5 ВР-I L=2060	5	0.29КГ
				1.232.1-10.2 13-08 С66		
				ДЕТАЛИ		
				СТ. ОТД. ГОСТ 6727-80		
БЧ		1	5.041.1220	Ф5 ВР-I L=1220	3	0.17КГ
БЧ		2	5.041.560	Ф5 ВР-I L=560	5	0.08КГ

1.232.1-10.2 13

ЛИСТ 2

СКАЛА

ОПЕРАТОР СИСТЕМЫ

САПР Киев ЗНИИЭП

ВЗАМ.ИНВ.№

ПОДПИСЬ И ДАТА

ИНВ №ПОДЛ.

ФОРМАТ А4

САПР Киев ЗНИИЭП
ОПЕРАТОР СИСТЕМЫ
Скала
ИНВ.№ ПОДЛ. | ПОДПИСЬ И ДАТА | ВЗАМ.ИНВ.№

РИС. 1

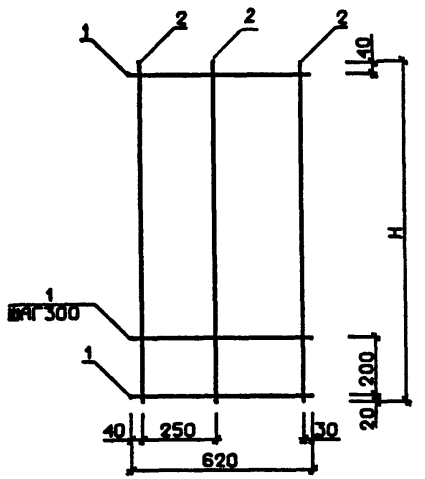

РИС.2

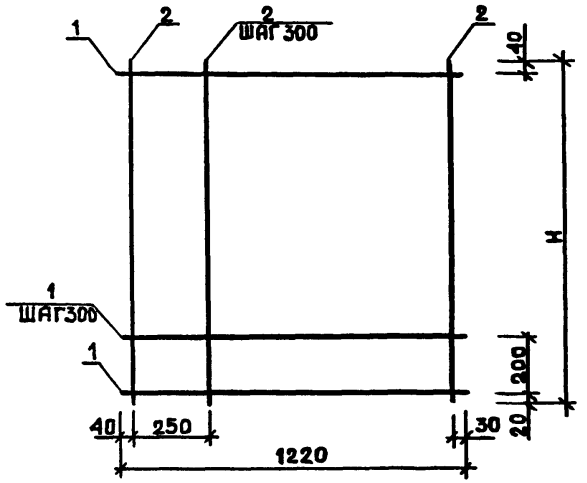

ОБОЗНАЧЕНИЕ	МАРКА	РИС	H,мм	МАССА,кг
I.232.I-I0.2 I3	C58	I	II60	0.9I
-0I	C59	I	I460	I.I3
-02	C60	I	I760	I.34
-03	C6I	I	2060	I.55
-04	C62	2	II60	I.65
-05	C63	2	I460	2.03
-06	C64	2	I760	2.4I
-07	C65	2	2060	2.79
-08	C66	2	560	0.90

НАЧ.ОТД.	Борисенко	
Н.КОНТР.	Ковальчук	
ГЛ.СПЕЦ.	Малачевский	
ПРОВЕРИЛ	Яремчишин	
РАЗРАБ.	Пинчук	

1.232.1-10.2 13СБ

СЕТКА
С58 – С66
СБОРОЧНЫЙ ЧЕРТЕЖ

СТАДИЯ	МАССА	МАСШТАБ
Р	СМ ТАБЛ	
ЛИСТ	ЛИСТОВ 1	

ГОСГРАЖДАНСТРОЙ
КиевЗНИИЭП

ФОРМАТ А3

ФОРМАТ	ЗОНА	ПОЗ.	ОБОЗНАЧЕНИЕ	НАИМЕНОВАНИЕ	КОЛ.	ПРИМЕЧАНИЕ
				ДОКУМЕНТАЦИЯ		
А3			1.232.1-10.2 14СБ	СБОРОЧНЫЙ ЧЕРТЕЖ		
				ПЕРЕМЕННЫЕ ДАННЫЕ ДЛЯ ИСПОЛНЕНИЙ:		
				1.232.1-10.2 14 КР28		
				ДЕТАЛИ		
				СТ. ОТД. ГОСТ 6727-80		
ВЧ	1		5.041.550	Ф5 ВР-I L=550	2	0.08КГ
ВЧ	2		5.041.370	Ф5 ВР-I L=370	4	0.05КГ
				1.232.1-10.2 14-01 КР29		
				ДЕТАЛИ		
				СТ. ОТД. ГОСТ 6727-80		
ВЧ	1		5.041.850	Ф5 ВР-I L=850	2	0.12КГ
ВЧ	2		5.041.370	Ф5 ВР-I L=370	6	0.05КГ
				1.232.1-10.2 14-02 КР30		
				ДЕТАЛИ		
				СТ. ОТД. ГОСТ 6727-80		
ВЧ	1		5.041.1150	Ф5 ВР-I L=1150	2	0.16КГ
ВЧ	2		5.041.370	Ф5 ВР-I L=370	8	0.05КГ
				1.232.1-10.2 14-03 КР31		
				ДЕТАЛИ		
				СТ. ОТД. ГОСТ 6727-80		
ВЧ	1		5.041.1450	Ф5 ВР-I L=1450	2	0.20КГ
ВЧ	2		5.041.370	Ф5 ВР-I L=370	10	0.05КГ

		1.232.1-10.2 14	
НАЧ.ОТД.	Борисенко		
Н.КОНТР.	Кобальчук		
ГЛ.СПЕЦ.	Маличевски	КАРКАС ПЛОСКИЙ КР28 - КР37	СТАДИЯ: Р; ЛИСТ: 1; ЛИСТОВ: 3
ПРОВЕРИЛ	Пинчук		ГОСГРАЖДАНСТРОЙ КиевЗНИИЭП
РАЗРАБ.	Лавриненк		

ФОРМАТ А4

САПР Киев ЗНИИЭП | ОПЕРАТОР СИСТЕМЫ | СКАЛА | ВЗАМ.ИНВ.№ | ПОДПИСЬ И ДАТА | ИНВ.№ПОДЛ.

ФОРМАТ	ЗОНА	ПОЗ.	ОБОЗНАЧЕНИЕ	НАИМЕНОВАНИЕ	КОЛ	ПРИМЕ-ЧАНИЕ
				1.232.1-10.2 14-04 КР32		
				ДЕТАЛИ		
				СТ. ОТД. ГОСТ 6727-80		
ВЧ	1		5.041.2350	Ф5 ВР-I L=2350	2	0.33КГ
ВЧ	2		5.041.370	Ф5 ВР-I L=370	16	0.05КГ
				1.232.1-10.2 14-05 КР33		
				ДЕТАЛИ		
				СТ. ОТД. ГОСТ 6727-80		
ВЧ	1		5.041.550	Ф5 ВР-I L=550	2	0.08КГ
ВЧ	2		5.041.300	Ф5 ВР-I L=300	4	0.04КГ
				1.232.1-10.2 14-06 КР34		
				ДЕТАЛИ		
				СТ. ОТД. ГОСТ 6727-80		
ВЧ	1		5.041.850	Ф5 ВР-I L=850	2	0.12КГ
ВЧ	2		5.041.300	Ф5 ВР-I L=300	6	0.04КГ
				1.232.1-10.2 14-07 КР35		
				ДЕТАЛИ		
				СТ. ОТД. ГОСТ 6727-80		
ВЧ	1		5.041.1150	Ф5 ВР-I L=1150	2	0.16КГ
ВЧ	2		5.041.300	Ф5 ВР-I L=300	8	0.04КГ
				1.232.1-10.2 14-08 КР36		
				ДЕТАЛИ		
				СТ. ОТД. ГОСТ 6727-80		
ВЧ	1		5.041.1450	Ф5 ВР-I L=1450	2	0.20КГ
ВЧ	2		5.041.300	Ф5 ВР-I L=300	10	0.04КГ
				1.232.1-10.2 14-09 КР37		
				ДЕТАЛИ		

	1.232.1-10.2 14	ЛИСТ 2

ФОРМАТ А4

ФОРМАТ	ЗОНА	ПОЗ.	ОБОЗНАЧЕНИЕ	НАИМЕНОВАНИЕ	КОЛ	ПРИМЕЧАНИЕ
				СТ. ОТД. ГОСТ 6727-80		
БЧ		1	5.041.2350	Ф5 ВР-I L=2350	2	0.33КГ
БЧ		2	5.041.300	Ф5 ВР-I L=300	16	0.04КГ

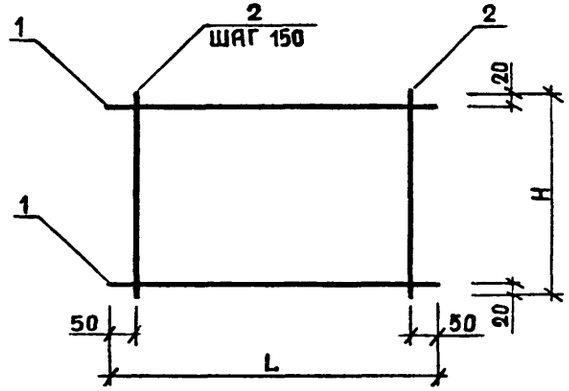

ОБОЗНАЧЕНИЕ	МАРКА	L,ММ	H,ММ	МАССА,КГ
I.232.I-I0.2 I4	КР28	550	370	0.36
-0I	КР29	850	370	0.54
-02	КР30	II50	370	0.72
-03	КР3I	I450	370	0.90
-04	КР32	2350	370	I.46
-05	КР33	550	300	0.32
-06	КР34	850	300	0.49
-07	КР35	II50	300	0.65
-08	КР36	I450	300	0.82
-09	КР37	2350	300	I.32

1.232.1-10.2 14

ЛИСТ 3

ФОРМАТ А4

1.232.1-10.2 14СБ

КАРКАС ПЛОСКИЙ
КР28 - КР37
СБОРОЧНЫЙ ЧЕРТЕЖ

СТАДИЯ	МАССА	МАСШТАБ
Р	СМ ТАБЛ	

ЛИСТ | ЛИСТОВ I

ГОСГРАЖДАНСТРОЙ
КиевЗНИИЭП

НАЧ.ОТД. Борисенко
Н.КОНТР. Ковальчук
ГЛ.СПЕЦ. Малачевская
ПРОВЕРИЛ Яренчишин
РАЗРАБ. Пинчук

22379 31

ФОРМАТ

ФОРМАТ	ЗОНА	ПОЗ	ОБОЗНАЧЕНИЕ	НАИМЕНОВАНИЕ	КОЛ	ПРИМЕЧАНИЕ
				ДОКУМЕНТАЦИЯ		
А3			1.232.1-10.2 15СБ	СБОРОЧНЫЙ ЧЕРТЕЖ		
				ПЕРЕМЕННЫЕ ДАННЫЕ ДЛЯ ИСПОЛНЕНИЙ:		
				1.232.1-10.2 15 СБ8		
				ДЕТАЛИ		
				СТ. ОТД. ГОСТ 6727-80		
ВЧ		1	5.041.565	Ф5 ВР-I L=565	5	0.08КГ
ВЧ		2	4.041.1040	Ф4 ВР-I L=1040	3	0.09КГ
				1.232.1-10.2 15-01 СБ9		
				ДЕТАЛИ		
				СТ. ОТД. ГОСТ 6727-80		
ВЧ		1	5.041.865	Ф5 ВР-I L=865	5	0.12КГ
ВЧ		2	4.041.1040	Ф4 ВР-I L=1040	4	0.09КГ
				1.232.1-10.2 15-02 С70		
				ДЕТАЛИ		
				СТ. ОТД. ГОСТ 6727-80		
ВЧ		1	5.041.1165	Ф5 ВР-I L=1165	5	0.16КГ
ВЧ		2	4.041.1040	Ф4 ВР-I L=1040	5	0.09КГ
				1.232.1-10.2 15-03 С71		
				ДЕТАЛИ		
				СТ. ОТД. ГОСТ 6727-80		
ВЧ		1	5.041.1465	Ф5 ВР-I L=1465	5	0.20КГ
ВЧ		2	4.041.1040	Ф4 ВР-I L=1040	6	0.09КГ

1.232.1-10.2 15

НАЧ.ОТД.	Бориженко		
Н.КОНТР.	Кобалтук		
ГЛ.СПЕЦ.	Молочевск		
ПРОВЕРИЛ	Яремчишин		
РАЗРАБ.	Сотниовск		

СЕТКА С68 - С95

СТАДИЯ	ЛИСТ	ЛИСТОВ
Р	1	6

ГОСГРАЖДАНСТРОЙ КиевЗНИИЭП

ФОРМАТ А4

СКАЛА

ОПЕРАТОР СИСТЕМЫ

САПР КиевЗНИИЭП

ВЗАМ.ИНВ.№

ПОДПИСЬ И ДАТА

ИНВ.№ПОДЛ.

ФОРМАТ	ЗОНА	ПОЗ.	ОБОЗНАЧЕНИЕ	НАИМЕНОВАНИЕ	КОЛ	ПРИМЕЧАНИЕ
				1.232.1-10.2 15-04 С72		
				ДЕТАЛИ		
				СТ. ОТД. ГОСТ 6727-80		
ВЧ		1	5.041.1765	Ф5 ВР-I L=1765	5	0.24КГ
ВЧ		2	4.041.1040	Ф4 ВР-I L=1040	7	0.09КГ
				1.232.1-10.2 15-05 С73		
				ДЕТАЛИ		
				СТ. ОТД. ГОСТ 6727-80		
БЧ		1	5.041.1985	Ф5 ВР-I L=1985	5	0.28КГ
ВЧ		2	4.041.1040	Ф4 ВР-I L=1040	8	0.09КГ
				1.232.1-10.2 15-06 С74		
				ДЕТАЛИ		
				СТ. ОТД. ГОСТ 6727-80		
БЧ		1	5.041.3185	Ф5 ВР-I L=3185	5	0.44КГ
БЧ		2	4.041.1040	Ф4 ВР-I L=1040	12	0.09КГ
				1.232.1-10.2 15-07 С75		
				ДЕТАЛИ		
				СТ. ОТД. ГОСТ 6727-80		
БЧ		1	5.041.565	Ф5 ВР-I L=565	5	0.08КГ
БЧ		2	4.041.1140	Ф4 ВР-I L=1140	3	0.10КГ
				1.232.1-10.2 15-08 С76		
				ДЕТАЛИ		
				СТ. ОТД. ГОСТ 6727-80		
БЧ		1	5.041.865	Ф5 ВР-I L=865	5	0.12КГ
БЧ		2	4.041.1140	Ф4 ВР-I L=1140	4	0.10КГ
				1.232.1-10.2 15-09 С77		
				ДЕТАЛИ		

1.232.1-10.2 15

ЛИСТ 2

ФОРМАТ А4

ФОРМАТ	ЗОНА	ПОЗ.	ОБОЗНАЧЕНИЕ	НАИМЕНОВАНИЕ	КОЛ	ПРИМЕЧАНИЕ
				СТ. ОТД. ГОСТ 6727-80		
БЧ		1	5.041.1165	Ф5 ВР-I L=1165	5	0.16КГ
БЧ		2	4.041.1140	Ф4 ВР-I L=1140	5	0.10КГ
				1.232.1-10.2 15-10 С78		
				ДЕТАЛИ		
				СТ. ОТД. ГОСТ 6727-80		
БЧ		1	5.041.1465	Ф5 ВР-I L=1465	5	0.20КГ
БЧ		2	4.041.1140	Ф4 ВР-I L=1140	6	0.10КГ
				1.232.1-10.2 15-11 С79		
				ДЕТАЛИ		
				СТ. ОТД. ГОСТ 6727-80		
БЧ		1	5.041.1765	Ф5 ВР-I L=1765	5	0.24КГ
БЧ		2	4.041.1140	Ф4 ВР-I L=1140	7	0.10КГ
				1.232.1-10.2 15-12 С80		
				ДЕТАЛИ		
				СТ. ОТД. ГОСТ 6727-80		
БЧ		1	5.041.1985	Ф5 ВР-I L=1985	5	0.28КГ
БЧ		2	4.041.1140	Ф4 ВР-I L=1140	8	0.10КГ
				1.232.1-10.2 15-13 С81		
				ДЕТАЛИ		
				СТ. ОТД. ГОСТ 6727-80		
БЧ		1	5.041.3185	Ф5 ВР-I L=3185	5	0.44КГ
БЧ		2	4.041.1140	Ф4 ВР-I L=1140	12	0.10КГ
				1.232.1-10.2 15-14 С82		
				ДЕТАЛИ		
БЧ		1	6.013.565	СТ. ОТД. ГОСТ 5781-82 Ф6 А-III L=565	3	0.12КГ
БЧ		2	4.041.360	СТ. ОТД. ГОСТ 6727-80 Ф4 ВР-I L=360	3	0.03КГ

СКАЛА
ОПЕРАТОР СИСТЕМЫ
САПР Киев ЗНИИЭП
ВЗАМ.ИНВ.№
ПОДПИСЬ И ДАТА
ИНВ.№ ПОДЛ.

1.232.1-10.2 15

ЛИСТ 3

ФОРМАТ А4

ФОРМАТ	ЗОНА	ПОЗ.	ОБОЗНАЧЕНИЕ	НАИМЕНОВАНИЕ	КОЛ	ПРИМЕЧАНИЕ
				1.232.1-10.2 15-15 С83		
				ДЕТАЛИ		
БЧ		1	6.013.865	СТ. ОТД. ГОСТ 5781-82 Ф6 А-III L=865	3	0.19КГ
БЧ		2	4.041.360	СТ. ОТД. ГОСТ 6727-80 Ф4 ВР-I L=360	4	0.03КГ
				1.232.1-10.2 15-16 С84		
				ДЕТАЛИ		
БЧ		1	6.013.1165	СТ. ОТД. ГОСТ 5781-82 Ф6 А-III L=1165	3	0.26КГ
БЧ		2	4.041.360	СТ. ОТД. ГОСТ 6727-80 Ф4 ВР-I L=360	5	0.03КГ
				1.232.1-10.2 15-17 С85		
				ДЕТАЛИ		
		1	6.013.1465	СТ. ОТД. ГОСТ 5781-82 Ф6 А-III L=1465	3	0.32КГ
		2	4.041.360	СТ. ОТД. ГОСТ 6727-80 Ф4 ВР-I L=360	6	0.03КГ
				1.232.1-10.2 15-18 С86		
				ДЕТАЛИ		
БЧ		1	6.013.1765	СТ. ОТД. ГОСТ 5781-82 Ф6 А-III L=1765	3	0.39КГ
БЧ		2	4.041.360	СТ. ОТД. ГОСТ 6727-80 Ф4 ВР-I L=360	7	0.03КГ
				1.232.1-10.2 15-19 С87		
				ДЕТАЛИ		
БЧ		1	6.013.2050	СТ. ОТД. ГОСТ 5781-82 Ф6 А-III L=2050	3	0.45КГ
БЧ		2	4.041.360	СТ. ОТД. ГОСТ 6727-80 Ф4 ВР-I L=360	8	0.03КГ

СКАЛА
ОПЕРАТОР СИСТЕМЫ
САПР Киев ЗНИИЭП
ВЗАМ.ИНВ.№
ПОДПИСЬ И ДАТА
ИНВ.№ ПОДЛ.

1.232.1-10.2 15

ЛИСТ 4

ФОРМАТ	ЗОНА	ПОЗ.	ОБОЗНАЧЕНИЕ	НАИМЕНОВАНИЕ	КОЛ	ПРИМЕЧАНИЕ
				1.232.1-10.2 15-20 С88		
				ДЕТАЛИ		
ВЧ		1	6.013.3250	СТ. ОТД. ГОСТ 5781-82 Ф6 А-III L=3250	3	0.72КГ
ВЧ		2	4.041.360	СТ. ОТД. ГОСТ 6727-80 Ф4 ВР-I L=360	12	0.03КГ
				1.232.1-10.2 15-21 С89		
				ДЕТАЛИ		
ВЧ		1	6.013.565	СТ. ОТД. ГОСТ 5781-82 Ф6 А-III L=565	3	0.12КГ
ВЧ		2	4.041.460	СТ. ОТД. ГОСТ 6727-80 Ф4 ВР-I L=460	3	0.04КГ
				1.232.1-10.2 15-22 С90		
				ДЕТАЛИ		
ВЧ		1	6.013.865	СТ. ОТД. ГОСТ 5781-82 Ф6 А-III L=865	3	0.19КГ
ВЧ		2	4.041.460	СТ. ОТД. ГОСТ 6727-80 Ф4 ВР-I L=460	4	0.04КГ
				1.232.1-10.2 15-23 С91		
				ДЕТАЛИ		
ВЧ		1	6.013.1165	СТ. ОТД. ГОСТ 5781-82 Ф6 А-III L=1165	3	0.26КГ
ВЧ		2	4.041.460	СТ. ОТД. ГОСТ 6727-80 Ф4 ВР-I L=460	5	0.04КГ
				1.232.1-10.2 15-24 С92		
				ДЕТАЛИ		
ВЧ		1	6.013.1465	СТ. ОТД. ГОСТ 5781-82 Ф6 А-III L=1465	3	0.32КГ
ВЧ		2	4.041.460	СТ. ОТД. ГОСТ 6727-80 Ф4 ВР-I L=460	6	0.04КГ

Киев ЗНИИЭП

ФОРМАТ А4

ФОРМАТ	ЗОНА	ПОЗ.	ОБОЗНАЧЕНИЕ	НАИМЕНОВАНИЕ	КОЛ	ПРИМЕЧАНИЕ
				1.232.1-10.2 15-25 С93		
				ДЕТАЛИ		
ВЧ		1	6.013.1765	СТ. ОТД. ГОСТ 5781-82 Ф6 А-III L=1765	3	0.39КГ
ВЧ		2	4.041.460	СТ. ОТД. ГОСТ 6727-80 Ф4 ВР-I L=460	7	0.04КГ
				1.232.1-10.2 15-26 С94		
				ДЕТАЛИ		
ВЧ		1	6.013.2050	СТ. ОТД. ГОСТ 5781-82 Ф6 А-III L=2050	3	0.45КГ
ВЧ		2	4.041.460	СТ. ОТД. ГОСТ 6727-80 Ф4 ВР-I L=460	8	0.04КГ
				1.232.1-10.2 15-27 С95		
				ДЕТАЛИ		
ВЧ		1	6.013.3250	СТ. ОТД. ГОСТ 5781-82 Ф6 А-III L=3250	3	0.72КГ
ВЧ		2	4.041.460	СТ. ОТД. ГОСТ 6727-80 Ф4 ВР-I L=460	12	0.04КГ

ОПЕРАТОР СИСТЕМЫ

САПР Киев ЗНИИЭП

ВЗАМ ИНВ № | ПОДПИСЬ И ДАТА | ИНВ №ПОДЛ

ФОРМАТ А4

ЭПВЦ Киев ЗНИИЭП | ОПЕРАТОР ТЛП КОРТ | СКАЛА

РИС. 1

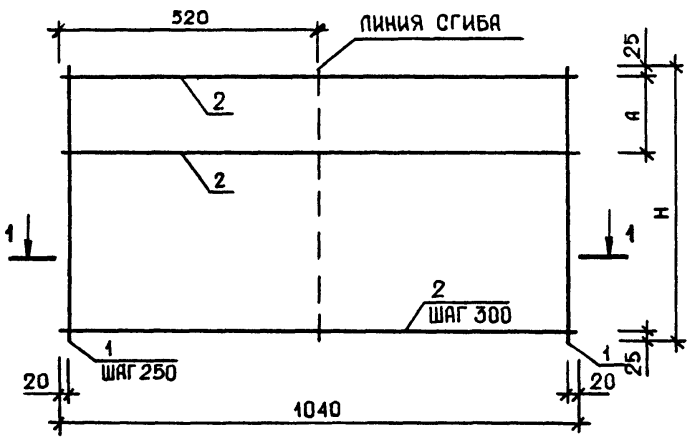

1-1

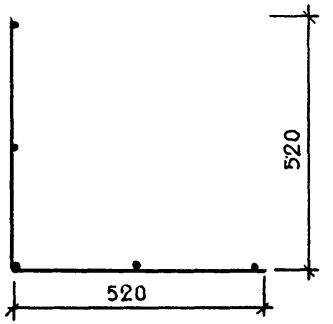

РИС. 3

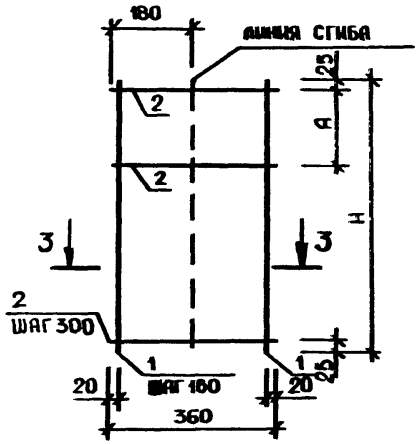

3-3

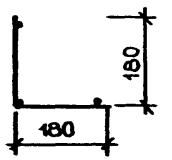

РИС. 2

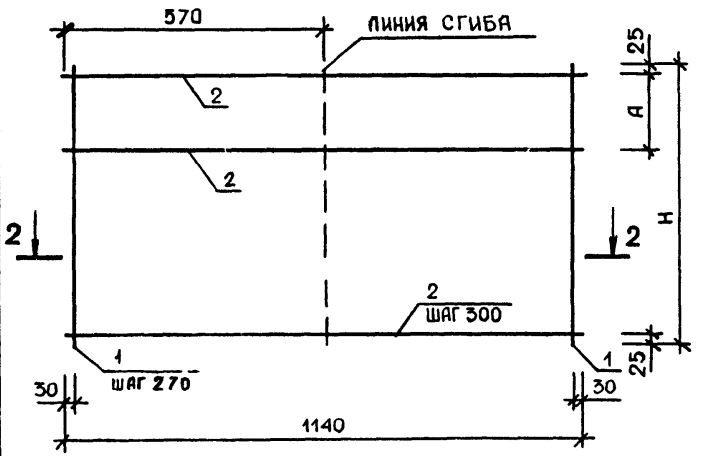

2-2

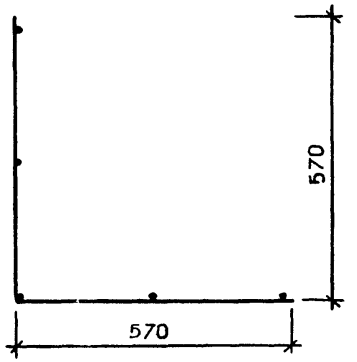

РИС. 4

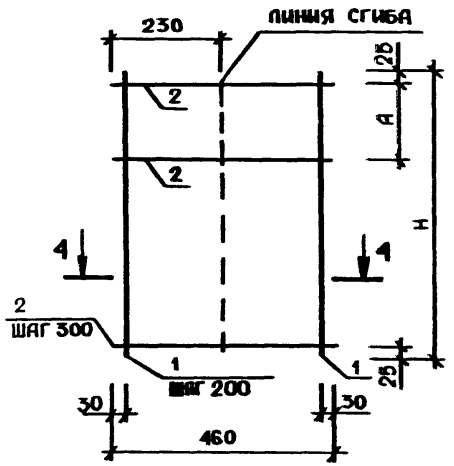

4-4

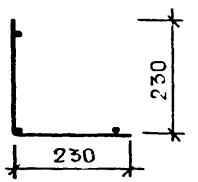

ТАБЛИЦУ ИСПОЛНЕНИЯ СМ. ЛИСТ 2.

СЕЧЕНИЯ СЕТОК ДАНЫ В СОГНУТОМ ВИДЕ

НАЧ.ОТД.	БОРИСЕНКО	
Н.КОНТР.	КОВАЛЬЧУК	
ГЛ.СПЕЦ.	МАЛАЧЕВСКИЙ	
ПРОВЕРИЛ	ЯРЕМЧИШИН	
РАЗРАБ.	САТАНОВСКИЙ	

1.232.1-10.2 15С6

СЕТКИ С68 - С95 СБОРОЧНЫЙ ЧЕРТЕЖ

СТАДИЯ	МАССА	МАСШТАБ
Р	СМ ТАБЛ	
ЛИСТ 1	ЛИСТОВ 2	

ГОСГРАЖДАНСТРОЙ КиевЗНИИЭП

ВЗАМ.ИНВ.№ | ПОДПИСЬ И ДАТА | ИНВ.№ ПОДЛ.

ФОРМАТ А

ОБОЗНАЧЕНИЕ	МАРКА	РИС	Н, мм	А,мм	МАССА,КГ
I.232.I-I0.2 I5	C68	I	565	2I5	0.67
-0I	C69	I	865	2I5	0.98
-02	C70	I	II65	2I5	I.28
-03	C7I	I	I465	2I5	I.58
-04	C72	I	I765	2I5	I.88
-05	C73	I	I985	I35	2.I3
-06	C74	I	3I85	I35	3.34
-07	C75	2	565	2I5	0.70
-08	C76	2	865	2I5	I.0I
-09	C77	2	II65	2I5	I.32
-I0	C78	2	I465	2I5	I.63
-II	C79	2	I765	2I5	I.94
-I2	C80	2	I985	I35	2.20
-I3	C8I	2	3I85	I35	3.44
-I4	C82	3	565	2I5	0.47
-I5	C83	3	865	2I5	0.7I
-I6	C84	3	II65	2I5	0.94
-I7	C85	3	I465	2I5	I.I7
-I8	C86	3	I765	2I5	I.40
-I9	C87	3	2050	200	I.62
-20	C88	3	3250	200	2.55
-2I	C89	4	565	2I5	0.50
-22	C90	4	865	2I5	0.74
-23	C9I	4	II65	2I5	0.98
-24	C92	4	I465	2I5	I.22
-25	C93	4	I765	2I5	I.47
-26	C94	4	2050	200	I.70
-27	C95	4	3250	200	2.66

САПР КиевЗНИИЭП | Оператор системы

1.232.1-10.2 15СБ | Лист 2

Формат А4

ФОРМАТ	ЗОНА	ПОЗ.	ОБОЗНАЧЕНИЕ	НАИМЕНОВАНИЕ	КОЛ.	ПРИМЕЧАНИЕ
				ДОКУМЕНТАЦИЯ		
А3			1.232.1-10.2 16СВ	СБОРОЧНЫЙ ЧЕРТЕЖ		
				ДЕТАЛИ		
ВЧ		2	4.041.380	СТ. ОТД. ГОСТ 6727-80 Ф4 ВР-I L=380	2	0.03КГ
				ПЕРЕМЕННЫЕ ДАННЫЕ ДЛЯ ИСПОЛНЕНИЙ:		
				1.232.1-10.2 16 С96		
				ДЕТАЛИ		
ВЧ		1	4.041.540	СТ. ОТД. ГОСТ 6727-80 Ф4 ВР-I L=540	4	0.05КГ
				1.232.1-10.2 16-01 С97		
				ДЕТАЛИ		
ВЧ		1	4.041.580	СТ. ОТД. ГОСТ 6727-80 Ф4 ВР-I L=580	4	0.05КГ

САПР КиевЗНИИЭП | ОПЕРАТОР СИСТЕМЫ | СКАЛА

ВЗАМ ИНВ № | ПОДПИСЬ И ДАТА | ИНВ № ПОДЛ.

1.232.1-10.2 16

НАЧ ОТД	Борисенко	
Н КОНТР.	Ковольчук	
ГЛ СПЕЦ	Молчебский	
ПРОВЕРИЛ	Ярмишин	
РАЗРАБ	Потаповск	

СЕТКА
С96, С97

СТАДИЯ	ЛИСТ	ЛИСТОВ
Р		1

ГОСГРАЖДАНСТРОЙ
КиевЗНИИЭП

ФОРМАТ А4

САПР Киев ЗНИИЭП | ОПЕРАТОР СИСТЕМЫ

ВЗАМ ИНВ № | ПОДПИСЬ И ДАТА | ИНВ № ПОДЛ.

ФОРМАТ	ЗОНА	ПОЗ.	ОБОЗНАЧЕНИЕ	НАИМЕНОВАНИЕ	КОЛ	ПРИМЕЧАНИЕ

ЛИСТ

ФОРМАТ А4

РИС. 1

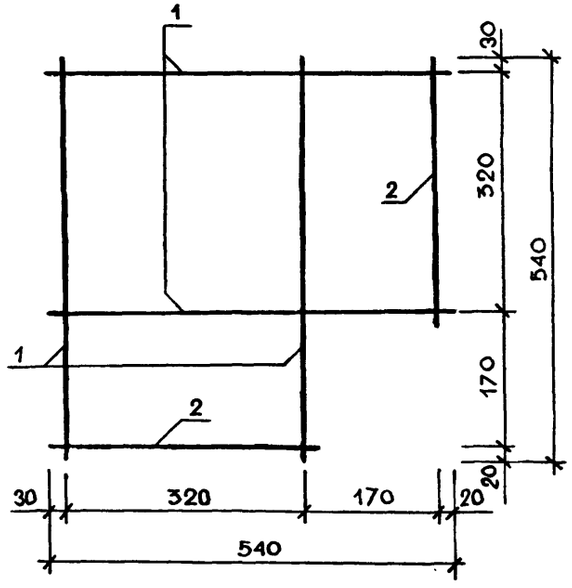

РИС. 2

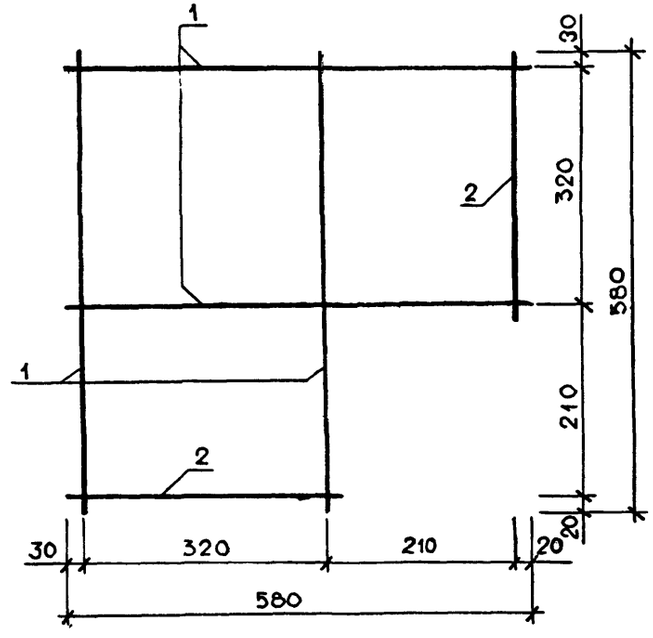

ОБОЗНАЧЕНИЕ	МАРКА	РИС	МАССА, КГ
1.232.1-10.2 16	С96	1	0.26
-01	С97	2	0.28

НАЧ.ОТД.	БОРИСЕНКО		
Н.КОНТР.	КОВАЛЬЧУК		
ГЛ.СПЕЦ.	МАЛАЧЕВСКИЙ		
ПРОВЕРИЛ	ЯРЕМЧИШИН		
РАЗРАБ.	САТАНОВСК		

1.232.1-10.2 16СБ

СЕТКИ
С96, С97
СБОРОЧНЫЙ ЧЕРТЕЖ

СТАДИЯ	МАССА	МАСШТАБ
Р	СМ ТАБЛ	
ЛИСТ	ЛИСТОВ 1	

ГОСГРАЖДАНСТРОЙ
КиевЗНИИЭП

ФОРМАТ А3

ФОРМАТ	ЗОНА	ПОЗ	ОБОЗНАЧЕНИЕ	НАИМЕНОВАНИЕ	КОЛ.	ПРИМЕЧАНИЕ
				ДОКУМЕНТАЦИЯ		
А4			1.232.1-10.2 17СВ	СВОРОЧНЫЙ ЧЕРТЕЖ		
				ПЕРЕМЕННЫЕ ДАННЫЕ ДЛЯ ИСПОЛНЕНИЙ:		
				1.232.1-10.2 17 КР38		
				ДЕТАЛИ		
	ВЧ	1	8.013.2950	СТ. ОТД. ГОСТ 5781-82 Ф8 А-III L=2950	2	1.16КГ
	ВЧ	2	5.041.370	СТ. ОТД. ГОСТ 6727-80 Ф5 ВР-I L=370	20	0.05КГ
				1.232.1-10.2 17-01 КР39		
				ДЕТАЛИ		
	ВЧ	1	16.013.5950	СТ. ОТД. ГОСТ 5781-82 Ф16 А-III L=5950	2	9.39КГ
	ВЧ	2	5.041.370	СТ. ОТД. ГОСТ 6727-80 Ф5 ВР-I L=370	40	0.05КГ

САПР КиевЗНИИЭП | ОПЕРАТОР СИСТЕМЫ | СКАЛА Вокруг

ВЗАМ.ИНВ.№ | ПОДПИСЬ И ДАТА | ИНВ.№ ПОДЛ.

НАЧ.ОТД.	БОРИСЕНКО	
Н.КОНТР.	КОВАЛЬЧУК	
ГЛ.СПЕЦ.	МАЛАЧЕВСКИЙ	
ПРОВЕРИЛ	ЯРЕМЧИШИН	
РАЗРАБ.	ЖУКОВСКИЙ	

1.232.1-10.2 17

КАРКАС ПЛОСКИЙ
КР38, КР39

СТАДИЯ	ЛИСТ	ЛИСТОВ
Р		1

ГОСГРАЖДАНСТРОЙ
КиевЗНИИЭП

ФОРМАТ А4

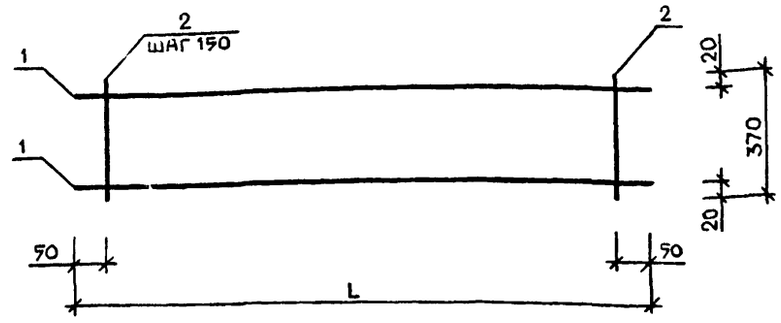

ОБОЗНАЧЕНИЕ	МАРКА	L, мм	МАССА, КГ
I.232.I-I0.2 I7 -0I	КР38	2950	3.36
	КР39	5950	20.84

САПР КиевЗНИИЭП | ОПЕРАТОР СИСТЕМЫ | СКАЛА Вокруг

ВЗАМ.ИНВ.№ | ПОДПИСЬ И ДАТА | ИНВ.№ ПОДЛ.

НАЧ.ОТД.	БОРИСЕНКО	
Н.КОНТР.	КОВАЛЬЧУК	
ГЛ.СПЕЦ.	МАЛАЧЕВСКИЙ	
ПРОВЕРИЛ	ЯРЕМЧИШИН	
РАЗРАБ.	ЖУКОВСКИЙ	

1.232.1-10.2 17СБ

КАРКАС ПЛОСКИЙ
КР38, КР39
СБОРОЧНЫЙ ЧЕРТЕЖ

СТАДИЯ	МАССА	МАСШТАБ
Р	СМ ТАБЛ	
ЛИСТ	ЛИСТОВ 1	

ГОСГРАЖДАНСТРОЙ
КиевЗНИИЭП

ФОРМАТ	ЗОНА	ПОЗ.	ОБОЗНАЧЕНИЕ	НАИМЕНОВАНИЕ	КОЛ.	ПРИМЕЧАНИЕ
				ДОКУМЕНТАЦИЯ		
А4			1.232.1-10.2 18СВ	СВОРОЧНЫЙ ЧЕРТЕЖ		
				ПЕРЕМЕННЫЕ ДАННЫЕ ДЛЯ ИСПОЛНЕНИЙ:		
				1.232.1-10.2 18 С98		
				ДЕТАЛИ		
БЧ	1		8.013.2050	СТ. ОТД. ГОСТ 5781-82 Ф8 А-III L=2050	16	0.81КГ
БЧ	2		5.041.2950	СТ. ОТД. ГОСТ 6727-80 Ф5 ВР-I L=2950	8	0.41КГ
				1.232.1-10.2 18-01 С99		
				ДЕТАЛИ		
БЧ	1		8.013.2050	СТ. ОТД. ГОСТ 5781-82 Ф8 А-III L=2050	19	0.81КГ
БЧ	2		5.041.3550	СТ. ОТД. ГОСТ 6727-80 Ф5 ВР-I L=3550	8	0.49КГ
				1.232.1-10.2 18-02 С100		
				ДЕТАЛИ		
БЧ	1		8.013.2050	СТ. ОТД. ГОСТ 5781-82 Ф8 А-III L=2050	31	0.81КГ
БЧ	2		5.041.5950	СТ. ОТД. ГОСТ 6727-80 Ф5 ВР-I L=5950	8	0.83КГ
				1.232.1-10.2 18-03 С101		
				ДЕТАЛИ		
БЧ	1		10.013.3250	СТ. ОТД. ГОСТ 5781-82 Ф10 А-III L=3250	16	2.00КГ

1.232.1-10.2 18

НАЧ.ОТД.	Борисенко		
Н.КОНТР.	Ковальчук		
ГЛ.СПЕЦ.	Молочевский		
ПРОВЕРИЛ	Яременишин		
РАЗРАБ.	Шпаковская		

СЕТКА С98 - С102

СТАДИЯ	ЛИСТ	ЛИСТОВ
Р	1	2

ГОСГРАЖДАНСТРОЙ КиевЗНИИЭП

ФОРМАТ А4

ФОРМАТ	ЗОНА	ПОЗ.	ОБОЗНАЧЕНИЕ	НАИМЕНОВАНИЕ	КОЛ.	ПРИМЕЧАНИЕ
БЧ	2		5.041.2950	СТ. ОТД. ГОСТ 6727-80 Ф5 ВР-I L=2950	12	0.41КГ
				1.232.1-10.2 18-04 С102		
				ДЕТАЛИ		
БЧ	1		10.013.3250	СТ. ОТД. ГОСТ 5781-82 Ф10 А-III L=3250	19	2.00КГ
БЧ	2		5.041.3550	СТ. ОТД. ГОСТ 6727-80 Ф5 ВР-I L=3550	12	0.49КГ

1.232.1-10.2 18

ЛИСТ 2

ФОРМАТ А4

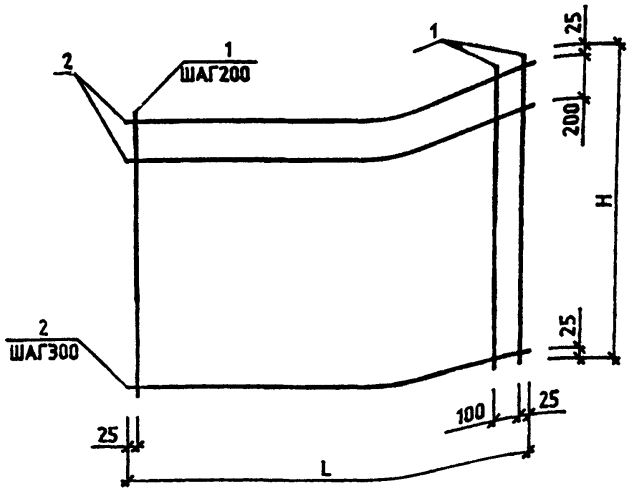

ОБОЗНАЧЕНИЕ	МАРКА	L,ММ	H,ММ	МАССА,КГ
1.232.1-10.2 18	C98	2950	2050	16.22
-01	C99	3550	2050	19.32
-02	C100	5950	2050	31.69
-03	C101	2950	3250	36.98
-04	C102	3550	3250	43.99

1.232.1-10.2 18СБ

СЕТКА
C98 - C102
СБОРОЧНЫЙ ЧЕРТЕЖ

СТАДИЯ	МАССА	МАСШТАБ
Р	СМ ТАБЛ	

ЛИСТ | ЛИСТОВ 1

ГОСГРАЖДАНСТРОЙ
КиевЗНИИЭП

НАЧ.ОТД	Борисенко	
Н.КОНТР.	Ковальчук	
ГЛ.СПЕЦ.	Малочевский	
ПРОВЕРИЛ	Яремчишин	

САПР КиевЗНИИЭП
ОПЕРАТОР СИСТЕМЫ
Скала

ФОРМАТ	ЗОНА	ПОЗ.	ОБОЗНАЧЕНИЕ	НАИМЕНОВАНИЕ	КОЛ.	ПРИМЕЧАНИЕ
				ДОКУМЕНТАЦИЯ		
А4			1.232.1-10.2 19СБ	СБОРОЧНЫЙ ЧЕРТЕЖ		
			ПЕРЕМЕННЫЕ ДАННЫЕ ДЛЯ ИСПОЛНЕНИЙ:			
				1.232.1-10.2 19 C103		
				ДЕТАЛИ		
БЧ		1	6.013.1980	СТ. ОТД. ГОСТ 5781-82 Ф6 А-Ш L=1980	11	0.44КГ
БЧ		2	5.041.2950	СТ. ОТД. ГОСТ 6727-80 Ф5 ВР-I L=2950	8	0.41КГ
				1.232.1-10.2 19-01 C104		
				ДЕТАЛИ		
БЧ		1	6.013.1980	СТ. ОТД. ГОСТ 5781-82 Ф6 А-Ш L=1980	13	0.44КГ
БЧ		2	5.041.3550	СТ. ОТД. ГОСТ 6727-80 Ф5 ВР-I L=3550	8	0.49КГ
				1.232.1-10.2 19-02 C105		
				ДЕТАЛИ		
БЧ		1	6.013.1980	СТ. ОТД. ГОСТ 5781-82 Ф6 А-Ш L=1980	21	0.44КГ
БЧ		2	5.041.5950	СТ. ОТД. ГОСТ 6727-80 Ф5 ВР-I L=5950	8	0.83КГ
				1.232.1-10.2 19-03 C106		
				ДЕТАЛИ		
БЧ		1	6.013.3180	СТ. ОТД. ГОСТ 5781-82 Ф6 А-Ш L=3180	11	0.71КГ

1.232.1-10.2 19

СЕТКА
C103 - C107

СТАДИЯ	ЛИСТ	ЛИСТОВ
Р	1	2

ГОСГРАЖДАНСТРОЙ
КиевЗНИИЭП

НАЧ.ОТД.	Борисенко	
Н.КОНТР.	Ковальчук	
ГЛ.СПЕЦ.	Малочевский	
ПРОВЕРИЛ	Яремчишин	
ВЗАМ.ИНВ.	Шарковская	

ИНВ № ПОДЛ. | ПОДПИСЬ И ДАТА | ВЗАМ.ИНВ.

ФОРМАТ	ЗОНА	ПОЗ.	ОБОЗНАЧЕНИЕ	НАИМЕНОВАНИЕ	КОЛ	ПРИМЕЧАНИЕ
БЧ		2	5.041.2950	СТ. ОТД. ГОСТ 6727-80 Ф5 ВР-I L=2950	12	0.41КГ
				1.232.1-10.2 19-04 С107		
				ДЕТАЛИ		
БЧ		1	6.013.3180	СТ. ОТД. ГОСТ 5781-82 Ф6 А-III L=3180	13	0.71КГ
БЧ		2	5.041.3550	СТ. ОТД. ГОСТ 6727-80 Ф5 ВР-I L=3550	12	0.49КГ

1.232.1-10.2 19

ЛИСТ 2

ФОРМАТ А4

САПР КиевЗНИИЭП

Скопа

ОПЕРАТОР СИСТЕМЫ

ВЗАИМ. ИНВ.№

ПОДПИСЬ И ДАТА

ИНВ.№ ПОДЛ.

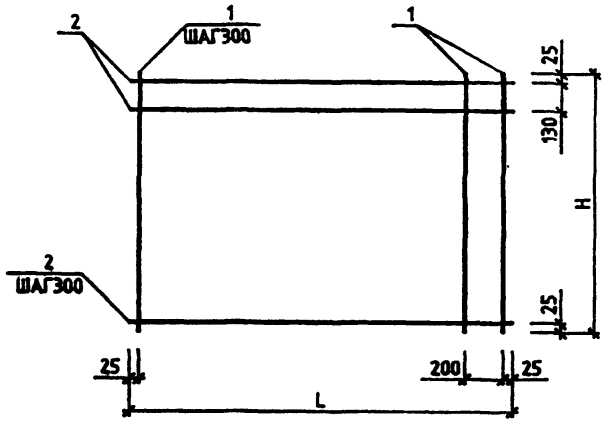

ОБОЗНАЧЕНИЕ	МАРКА	L,ММ	H,ММ	МАССА,КГ
1.232.1-10.2 19	С103	2950	1980	8.11
-01	С104	3550	1980	9.66
-02	С105	5950	1980	15.85
-03	С106	2950	3180	12.68
-04	С107	3550	3180	15.10

НАЧ.ОТД	Борисенко	
Н.КОНТР.	Кобольчук	
ГЛ.СПЕЦ.	Молочевский	
ПРОВЕРИЛ	Яремчишин	
РАЗРАБ.	Шпаковская	

1.232.1-10.2 19СБ

СЕТКА
С103 - С107
СБОРОЧНЫЙ ЧЕРТЕЖ

СТАДИЯ	МАССА	МАСШТАБ
Р	СМ ТАБЛ	

ЛИСТ | ЛИСТОВ 1

ГОСГРАЖДАНСТРОЙ
КиевЗНИИЭП

22379 42

ФОРМАТ А4

ФОРМАТ	ЗОНА	ПОЗ.	ОБОЗНАЧЕНИЕ	НАИМЕНОВАНИЕ	КОЛ.	ПРИМЕЧАНИЕ
				ДОКУМЕНТАЦИЯ		
А4			1.232.1-10.2 20СБ	СБОРОЧНЫЙ ЧЕРТЕЖ		
			ПЕРЕМЕННЫЕ ДАННЫЕ ДЛЯ ИСПОЛНЕНИЙ:			
				1.232.1-10.2 20 С108		
				ДЕТАЛИ		
				СТ. ОТД. ГОСТ 5781-82		
БЧ		1	8.013.2050	Ф8 А-Ш L=2050	12	0.81КГ
БЧ		2	8.013.1490	Ф8 А-Ш L=1490	3	0.59КГ
				СТ. ОТД. ГОСТ 6727-80		
БЧ		3	5.041.2950	Ф5 ВР-I L=2950	6	0.41КГ
БЧ		4	5.041.2330	Ф5 ВР-I L=2330	2	0.32КГ
				1.232.1-10.2 20-01 С109		
				ДЕТАЛИ		
				СТ. ОТД. ГОСТ 5781-82		
БЧ		1	8.013.2050	Ф8 А-Ш L=2050	27	0.81КГ
БЧ		2	8.013.1490	Ф8 А-Ш L=1490	3	0.59КГ
				СТ. ОТД. ГОСТ 6727-80		
БЧ		3	5.041.5950	Ф5 ВР-I L=5950	6	0.83КГ
БЧ		4	5.041.5330	Ф5 ВР-I L=5330	2	0.74КГ
				1.232.1-10.2 20-02 С110		
				ДЕТАЛИ		
				СТ. ОТД. ГОСТ 5781-82		
БЧ		1	10.013.3250	Ф10 А-Ш L=3250	12	2.00КГ
БЧ		2	10.013.2690	Ф10 А-Ш L=2690	3	1.66КГ
				СТ. ОТД. ГОСТ 6727-80		
БЧ		3	5.041.2950	Ф5 ВР-I L=2950	10	0.41КГ
БЧ		4	5.041.2330	Ф5 ВР-I L=2330	2	0.32КГ

1.232.1-10.2 20

НАЧ.ОТД.	Борисенко	
Н.КОНТР.	Ковальчук	
ГЛ.СПЕЦ.	Марачевский	
ПРОВЕРИЛ	Яремчишин	
РАЗРАБ.	Шпарковская	

СЕТКА С108 - С110

СТАДИЯ	ЛИСТ	ЛИСТОВ
Р		1

ГОСГРАЖДАНСТРОЙ КиевЗНИИЭП

ФОРМАТ А4

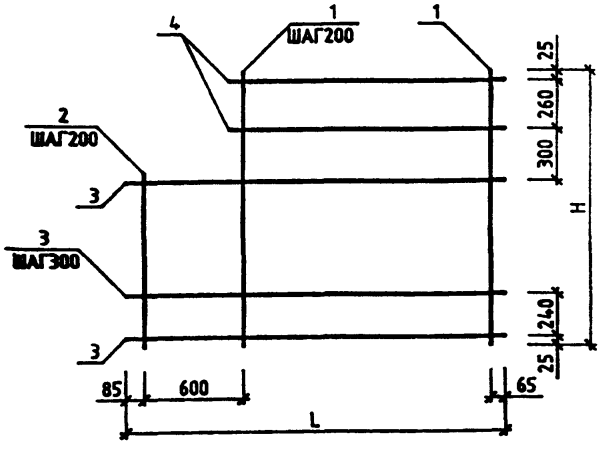

ОБОЗНАЧЕНИЕ	МАРКА	L,ММ	H,ММ	МАССА,КГ
1.232.1-10.2 20	С108	2950	2050	14.80
-01	С109	5950	2050	30.27
-02	С110	2950	3250	34.11

1.232.1-10.2 20СБ

СЕТКА С108 - С110 СБОРОЧНЫЙ ЧЕРТЕЖ

СТАДИЯ	МАССА	МАСШТАБ
Р	СМ ТАБЛ	

ЛИСТ | ЛИСТОВ 1

ГОСГРАЖДАНСТРОЙ КиевЗНИИЭП

ФОРМАТ	ЗОНА	ПОЗ.	ОБОЗНАЧЕНИЕ	НАИМЕНОВАНИЕ	КОЛ.	ПРИМЕЧАНИЕ
				ДОКУМЕНТАЦИЯ		
А4			1.232.1-10.2 21СБ	СБОРОЧНЫЙ ЧЕРТЕЖ		
				ПЕРЕМЕННЫЕ ДАННЫЕ ДЛЯ ИСПОЛНЕНИЙ:		
				1.232.1-10.2 21 С111		
				ДЕТАЛИ		
				СТ. ОТД. ГОСТ 5781-82		
	БЧ	1	6.013.1980	Ф6 А-III L=1980	9	0.44КГ
	БЧ	2	6.013.1490	Ф6 А-III L=1490	2	0.33КГ
				СТ. ОТД. ГОСТ 6727-80		
	БЧ	3	5.041.2950	Ф5 ВР-I L=2950	6	0.41КГ
	БЧ	4	5.041.2330	Ф5 ВР-I L=2330	2	0.32КГ
				1.232.1-10.2 21-01 С112		
				ДЕТАЛИ		
				СТ. ОТД. ГОСТ 5781-82		
	БЧ	1	6.013.1980	Ф6 А-III L=1980	19	0.44КГ
	БЧ	2	6.013.1490	Ф6 А-III L=1490	2	0.33КГ
				СТ. ОТД. ГОСТ 6727-80		
	БЧ	3	5.041.5950	Ф5 ВР-I L=5950	6	0.83КГ
	БЧ	4	5.041.5330	Ф5 ВР-I L=5330	2	0.74КГ
				1.232.1-10.2 21-02 С113		
				ДЕТАЛИ		
				СТ. ОТД. ГОСТ 5781-82		
	БЧ	1	6.013.3180	Ф6 А-III L=3180	9	0.71КГ
	БЧ	2	6.013.2690	Ф6 А-III L=2690	2	0.60КГ
				СТ. ОТД. ГОСТ 6727-80		
	БЧ	3	5.041.2950	Ф5 ВР-I L=2950	10	0.41КГ
	БЧ	4	5.041.2330	Ф5 ВР-I L=2330	2	0.32КГ

1.232.1-10.2 21

НАЧ.ОТД	Борисенко		
Н.КОНТР.	Кобальчук		
ГЛ.СПЕЦ	Молочевский		
ПРОВЕРИЛ	Яремишин		
РАЗРАБ.	Шпаковская		

СЕТКА С111 - С113

СТАДИЯ	ЛИСТ	ЛИСТОВ
Р		1

ГОСГРАЖДАНСТРОЙ КиевЗНИИЭП

ФОРМАТ А4

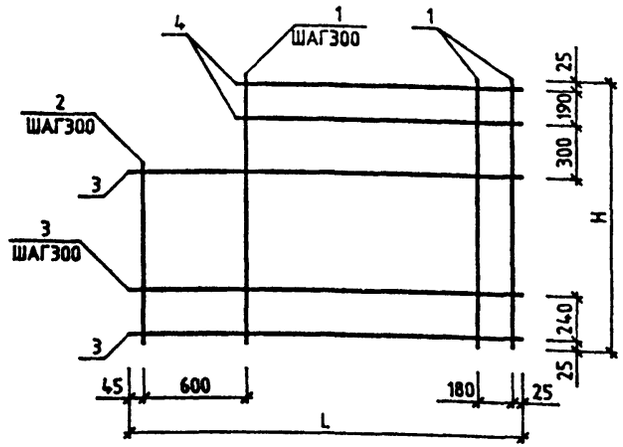

ОБОЗНАЧЕНИЕ	МАРКА	L,ММ	H,ММ	МАССА,КГ
1.232.1-10.2 21	С111	2950	1980	7.72
-01	С112	5950	1980	15.46
-02	С113	2950	3180	12.29

1.232.1-10.2 21СБ

СЕТКА С111 - С113 СБОРОЧНЫЙ ЧЕРТЕЖ

НАЧ.ОТД	Борисенко	
Н.КОНТР.	Кобальчук	
ГЛ.СПЕЦ	Молочевский	
ПРОВЕРИЛ	Яремишин	
РАЗРАБ.	Шпаковская	

СТАДИЯ	МАССА	МАСШТАБ
Р	СМ ТАБЛ	
ЛИСТ	ЛИСТОВ 1	

ГОСГРАЖДАНСТРОЙ КиевЗНИИЭП

ФОРМАТ А4

ФОРМАТ	ЗОНА	ПОЗ.	ОБОЗНАЧЕНИЕ	НАИМЕНОВАНИЕ	КОЛ.	ПРИМЕЧАНИЕ
				ДОКУМЕНТАЦИЯ		
А4			1.232.1-10.2 22СБ	СБОРОЧНЫЙ ЧЕРТЕЖ		
				ПЕРЕМЕННЫЕ ДАННЫЕ ДЛЯ ИСПОЛНЕНИЙ:		
				1.232.1-10.2 22 С114		
				ДЕТАЛИ		
БЧ		1	8.013.2050	СТ. ОТД. ГОСТ 5781-82 Ф8 А-III L=2050	12	0.81КГ
БЧ		2	5.041.2330	СТ. ОТД. ГОСТ 6727-80 Ф5 ВР-I L=2330	8	0.32КГ
				1.232.1-10.2 22-01 С115		
				ДЕТАЛИ		
БЧ		1	8.013.2050	СТ. ОТД. ГОСТ 5781-82 Ф8 А-III L=2050	27	0.81КГ
БЧ		2	5.041.5330	СТ. ОТД. ГОСТ 6727-80 Ф5 ВР-I L=5330	8	0.74КГ
				1.232.1-10.2 22-02 С116		
				ДЕТАЛИ		
БЧ		1	10.013.3250	СТ. ОТД. ГОСТ 5781-82 Ф10 А-III L=3250	12	2.00КГ
БЧ		2	5.041.2330	СТ. ОТД. ГОСТ 6727-80 Ф5 ВР-I L=2330	12	0.32КГ

НАЧ.ОТД.	Борисенко	
Н.КОНТР.	Ковольчук	
ГЛ.СПЕЦ.	Малочевский	
ПРОВЕРИЛ	Яремчишин	
	Шпорковская	

1.232.1-10.2 22

СЕТКА
С114 - С116

СТАДИЯ	ЛИСТ	ЛИСТОВ
Р		1

ГОСГРАЖДАНСТРОЙ
КиевЗНИИЭП

САПР КиевЗНИИЭП

ОПЕРАТОР СИСТЕМЫ

Скопировал

ИНВ.№ ПОДЛ. | ПОДПИСЬ И ДАТА | ВЗАИМ. ИНВ.№

ФОРМАТ А4

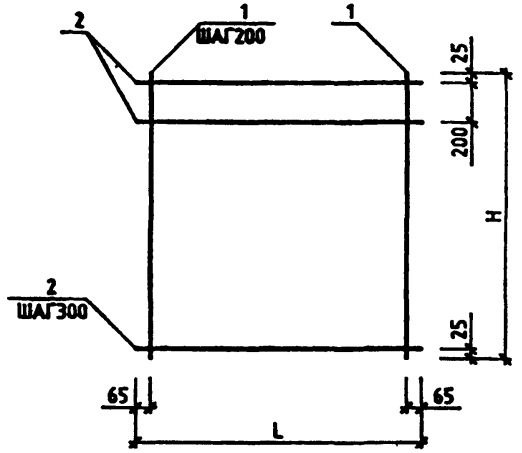

ОБОЗНАЧЕНИЕ	МАРКА	L,ММ	H,ММ	МАССА,КГ
1.232.1-10.2 22	С114	2330	2050	12.30
-01	С115	5330	2050	27.77
-02	С116	2330	3250	27.93

НАЧ.ОТД.	Борисенко	
Н.КОНТР.	Ковольчук	
ГЛ.СПЕЦ.	Малочевский	
ПРОВЕРИЛ	Яремчишин	
РАЗРАБ.	Шпорковская	

1.232.1-10.2 22СБ

СЕТКА
С114 - С116
СБОРОЧНЫЙ ЧЕРТЕЖ

СТАДИЯ	МАССА	МАСШТАБ
Р	СМ ТАБЛ	
ЛИСТ	ЛИСТОВ 1	

ГОСГРАЖДАНСТРОЙ
КиевЗНИИЭП

ФОРМАТ	ЗОНА	ПОЗ.	ОБОЗНАЧЕНИЕ	НАИМЕНОВАНИЕ	КОЛ.	ПРИМЕЧАНИЕ
				ДОКУМЕНТАЦИЯ		
А4			1.232.1-10.2 23СВ	СВОРОЧНЫЙ ЧЕРТЕЖ		
				ПЕРЕМЕННЫЕ ДАННЫЕ ДЛЯ ИСПОЛНЕНИЙ:		
				1.232.1-10.2 23 С117		
				ДЕТАЛИ		
БЧ		1	6.013.1980	СТ. ОТД. ГОСТ 5781-82 Ф6 А-III L=1980	9	0.44КГ
БЧ		2	5.041.2330	СТ. ОТД. ГОСТ 6727-80 Ф5 ВР-I L=2330	8	0.32КГ
				1.232.1-10.2 23-01 С118		
				ДЕТАЛИ		
БЧ		1	6.013.1980	СТ. ОТД. ГОСТ 5781-82 Ф6 А-III L=1980	19	0.44КГ
БЧ		2	5.041.5330	СТ. ОТД. ГОСТ 6727-80 Ф5 ВР-I L=5330	8	0.74КГ
				1.232.1-10.2 23-02 С119		
				ДЕТАЛИ		
БЧ		1	6.013.3180	СТ. ОТД. ГОСТ 5781-82 Ф6 А-III L=3180	9	0.71КГ
БЧ		2	5.041.2330	СТ. ОТД. ГОСТ 6727-80 Ф5 ВР-I L=2330	12	0.32КГ

НАЧ.ОТД	Борисенко		
Н.КОНТР.	Ковальчук		
ГЛ.СПЕЦ	Молочевский		
ПРОВЕРИЛ	Яремишин		
РАЗРАБ.	Шпарковская		

1.232.1-10.2 23

СЕТКА С117 - С119

СТАДИЯ	ЛИСТ	ЛИСТОВ
Р		1

ГОСГРАЖДАНСТРОЙ КиевЗНИИЭП

ФОРМАТ А4

САПР КиевЗНИИЭП

ОПЕРАТОР СИСТЕМЫ Сколо.

ВЗАМ. ИНВ.№

ПОДПИСЬ И ДАТА

ИНВ.№ ПОДЛ.

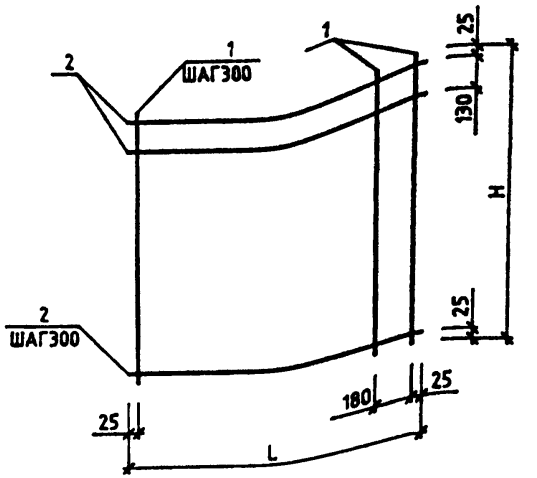

ОБОЗНАЧЕНИЕ	МАРКА	L,ММ	H,ММ	МАССА,КГ
1.232.1-10.2 23	С117	2330	1980	6.55
-01	С118	5330	1980	14.28
-02	С119	2330	3180	10.24

НАЧ.ОТД	Борисенко		
Н.КОНТР.	Ковальчук		
ГЛ.СПЕЦ	Молочевский		
ПРОВЕРИЛ	Яремишин		
РАЗРАБ.	Шпарковская		

1.232.1-10.2 23СБ

СЕТКА С117 - С119 СБОРОЧНЫЙ ЧЕРТЕЖ

СТАДИЯ	МАССА	МАСШТАБ
Р	СМ ТАБЛ	
ЛИСТ	ЛИСТОВ 1	

ГОСГРАЖДАНСТРОЙ КиевЗНИИЭП

ФОРМАТ А4

ФОРМАТ	ЗОНА	ПОЗ.	ОБОЗНАЧЕНИЕ	НАИМЕНОВАНИЕ	КОЛ.	ПРИМЕЧАНИЕ
				ДОКУМЕНТАЦИЯ		
А4			1.232.1-10.2 24СБ	СБОРОЧНЫЙ ЧЕРТЕЖ		
				ПЕРЕМЕННЫЕ ДАННЫЕ ДЛЯ ИСПОЛНЕНИЙ:		
				1.232.1-10.2 24 КР40		
				ДЕТАЛИ		
				СТ. ОТД. ГОСТ 5781-82		
ВЧ		1	6.013.1980	Ф6 А-III L=1980	1	0.44КГ
ВЧ		2	6.013.2050	Ф6 А-III L=2050	1	0.45КГ
ВЧ		3	5.041.370	СТ. ОТД. ГОСТ 6727-80 Ф5 ВР-I L=370	14	0.05КГ
				1.232.1-10.2 24-01 КР41		
				ДЕТАЛИ		
				СТ. ОТД. ГОСТ 5781-82		
ВЧ		1	10.013.3180	Ф10 А-III L=3180	1	1.96КГ
ВЧ		2	10.013.3250	Ф10 А-III L=3250	1	2.00КГ
ВЧ		3	5.041.370	СТ. ОТД. ГОСТ 6727-80 Ф5 ВР-I L=370	22	0.05КГ
				1.232.1-10.2 24-02 КР42		
				ДЕТАЛИ		
ВЧ		1	6.013.1490	СТ. ОТД. ГОСТ 5781-82 Ф6 А-III L=1490	2	0.33КГ
ВЧ		2	5.041.370	СТ. ОТД. ГОСТ 6727-80 Ф5 ВР-I L=370	11	0.05КГ
				1.232.1-10.2 24-03 КР43		
				ДЕТАЛИ		

ФОРМАТ	ЗОНА	ПОЗ.	ОБОЗНАЧЕНИЕ	НАИМЕНОВАНИЕ	КОЛ	ПРИМЕЧАНИЕ
ВЧ		1	10.013.2690	СТ. ОТД. ГОСТ 5781-82 Ф10 А-III L=2690	2	1.66КГ
ВЧ		2	5.041.370	СТ. ОТД. ГОСТ 6727-80 Ф5 ВР-I L=370	19	0.05КГ
				1.232.1-10.2 24-04 КР44		
				ДЕТАЛИ		
ВЧ		1	8.013.2950	СТ. ОТД. ГОСТ 5781-82 Ф8 А-III L=2950	2	1.16КГ
ВЧ		2	5.041.440	СТ. ОТД. ГОСТ 6727-80 Ф5 ВР-I L=440	20	0.06КГ
				1.232.1-10.2 24-05 КР45		
				ДЕТАЛИ		
ВЧ		1	10.013.3550	СТ. ОТД. ГОСТ 5781-82 Ф10 А-III L=3550	2	2.19КГ
ВЧ		2	5.041.440	СТ. ОТД. ГОСТ 6727-80 Ф5 ВР-I L=440	24	0.06КГ
				1.232.1-10.2 24-06 КР46		
				ДЕТАЛИ		
ВЧ		1	14.013.5950	СТ. ОТД. ГОСТ 5781-82 Ф14 А-III L=5950	2	7.19КГ
ВЧ		2	5.041.440	СТ. ОТД. ГОСТ 6727-80 Ф5 ВР-I L=440	40	0.06КГ

САПР КиевЗНИИЭП

ОПЕРАТОР СИСТЕМЫ

ВЗАМ.ИНВ.№

ПОДПИСЬ И ДАТА

ИНВ.№ ПОДЛ.

1.232.1-10.2 24

НАЧ.ОТД.	Борисенко		
Н.КОНТР.	Ковальчук		
ГЛ.СПЕЦ.	Малочевский		
ПРОВЕРИЛ	Яремишин		
РАЗРАБ.	Шпарковская		

КАРКАС ПЛОСКИЙ КР40 - КР46

СТАДИЯ	ЛИСТ	ЛИСТОВ
Р	1	2

ГОСГРАЖДАНСТРОЙ КиевЗНИИЭП

ФОРМАТ А4

1.232.1-10.2 24

ЛИСТ 2

ФОРМАТ А4

РИС.1

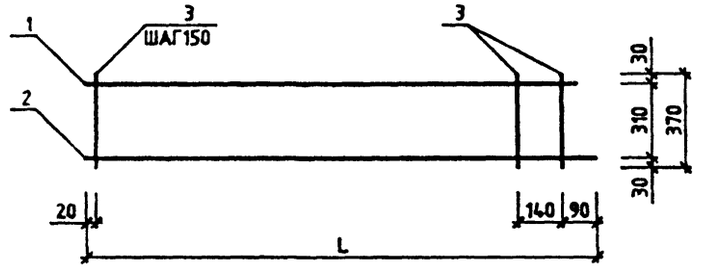

РИС.2

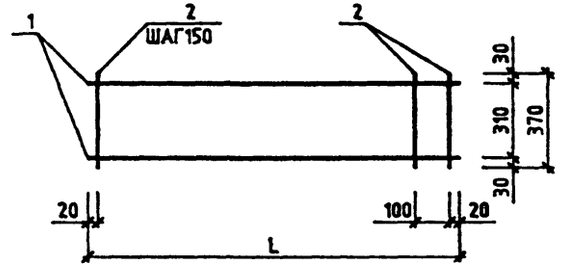

РИС.3

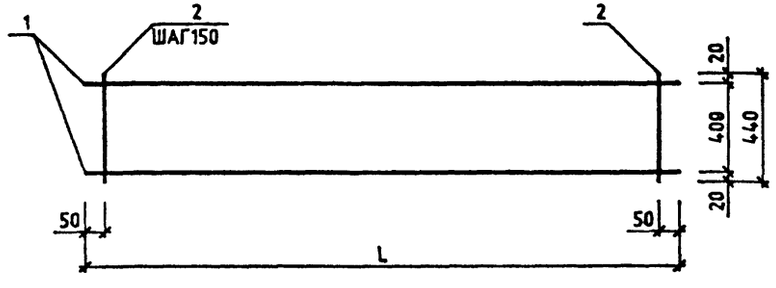

НАЧ.ОТД.	Борисенко		
Н.КОНТР.	Ковальчук		
ГЛ.СПЕЦ.	Малачевский		
ПРОВЕРИЛ	Яремчишин		
РАЗРАБ.	Шарковская		

1.232.1-10.2 24СБ

КАРКАС ПЛОСКИЙ
КР40 - КР46
СБОРОЧНЫЙ ЧЕРТЕЖ

СТАДИЯ	МАССА	МАСШТАБ
Р	СМ ТАБЛ ЛИСТ 2	

ЛИСТ 1 ЛИСТОВ 2

ГОСГРАЖДАНСТРОЙ
КиевЗНИИЭП

ФОРМАТ А4

Скала

ОПЕРАТОР СИСТЕМЫ

САПР КиевЗНИИЭП

ВЗАМ ИНВ №

ПОДПИСЬ И ДАТА

ИНВ № ПОДЛ

ОБОЗНАЧЕНИЕ	МАРКА	РИС	L,ММ	МАССА,КГ
1.232.1-10.2 24	КР40	1	2050	1.69
-01	КР41	1	3250	5.06
-02	КР42	2	1490	1.23
-03	КР43	2	2690	4.29
-04	КР44	3	2950	3.55
-05	КР45	3	3550	5.85
-06	КР46	3	5950	16.83

1.232.1-10.2 24СБ

ЛИСТ 2

22379 48

ФОРМАТ А4

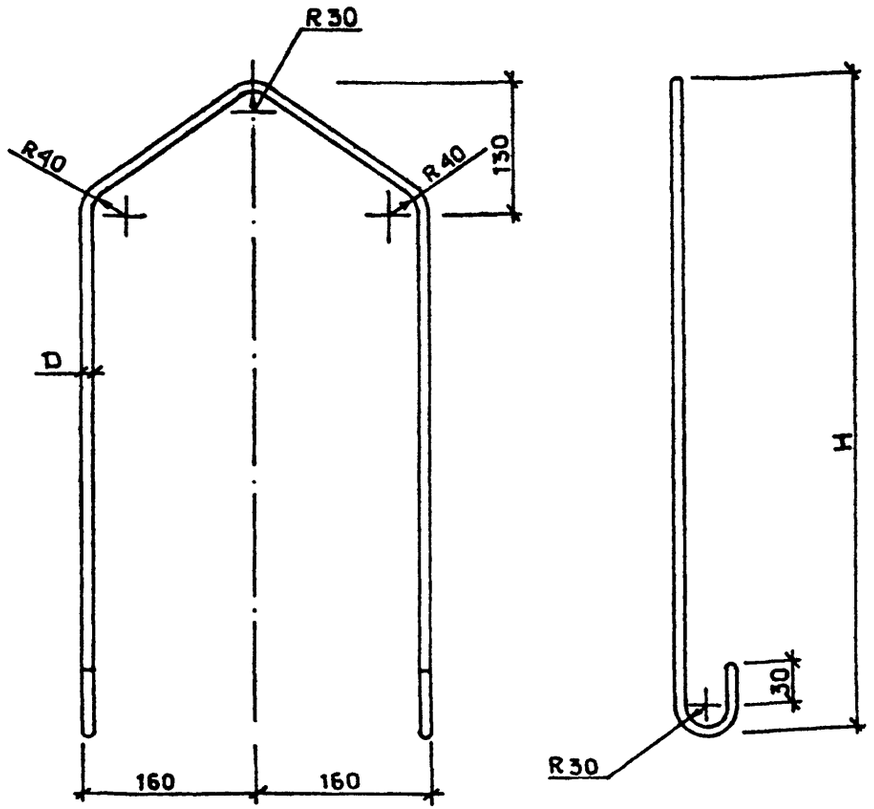

ОБОЗНАЧЕНИЕ	МАРКА	L, мм	H, мм	D, мм	МАССА, кг
1.232.1-10.2 25	СП1	1260	480	10	0.78
-01	СП2	1400	550	12	1.24

L - ОБЩАЯ ДЛИНА СТЕРЖНЯ

АРМАТУРА КЛАССА Ас-II МАРКИ 10ГТ

			1.232.1-10.2 25		
			ПЕТЛЯ СТРОПОВОЧНАЯ СП1, СП2	СТАДИЯ: Р	МАССА: СМ ТАБЛ	МАСШТАБ
НАЧОТД	БОРИСЕНКО			ЛИСТ	ЛИСТОВ 1
Н.КОНТР.	КОВАЛЬЧУК		ГОСТ 5781-82	ГОССТРОЙ КиевЗНИИЭП	
Л.СПЕЦ.	МАЛАЧЕВСК				
ПРОВЕРИЛ	ЯРЕМЧИШИН				
РАЗРАБ.	ХАРСА				

ФОРМАТ А4

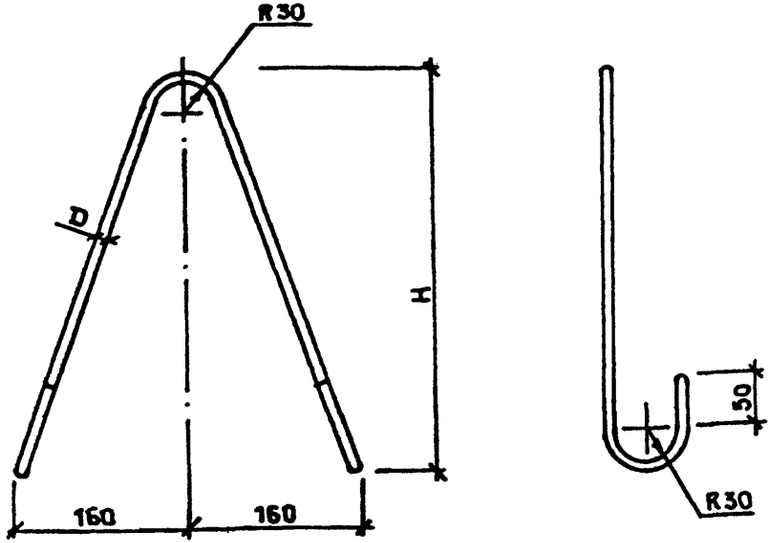

ОБОЗНАЧЕНИЕ	МАРКА	L, мм	H, мм	D, мм	МАССА, кг
1.232.1-10.2 26	СП3	1020	380	10	0.63
-01	СП4	1160	450	12	1.03
-02	СП5	1300	520	14	1.57
-03	СП6	1440	590	16	2.27
-04	СП7	1580	660	18	3.16

L - ОБЩАЯ ДЛИНА СТЕРЖНЯ

АРМАТУРА КЛАССА Ас-II МАРКИ 10ГТ

			1.232.1-10.2 26		
			ПЕТЛЯ СТРОПОВОЧНАЯ СП3 - СП7	СТАДИЯ: Р	МАССА: СМ ТАБЛ	МАСШТАБ
НАЧОТД	БОРИСЕНКО			ЛИСТ	ЛИСТОВ 1
Н.КОНТР.	КОВАЛЬЧУК		ГОСТ 5781-82	ГОССТРОЙ КиевЗНИИЭП	
Л.СПЕЦ.	МАЛАЧЕВСК				
ПРОВЕРИЛ	ЯРЕМЧИШИН				
РАЗРАБ.	ХАРСА				

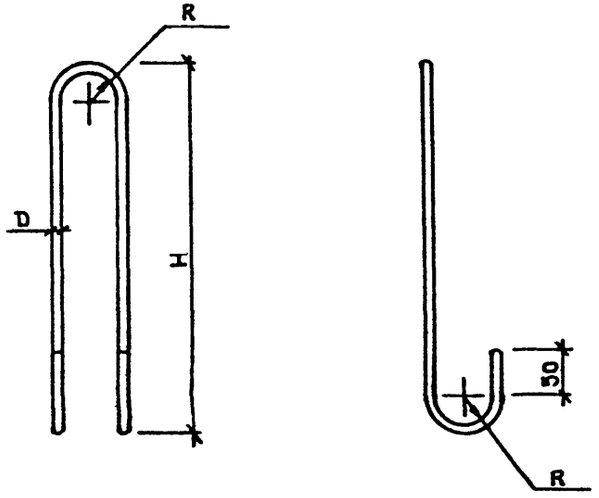

ОБОЗНАЧЕНИЕ	МАРКА	L, мм	H, мм	D, мм	R, мм	МАССА, кг
1.232.1-10.2 27	СП8	1020	360	10	30	0.63
-01	СП9	1160	450	12	30	1.03
-02	СП10	1300	520	14	30	1.57
-03	СП11	1440	590	16	30	2.27
-04	СП12	1580	660	18	30	3.16
-05	СП13	1800	740	20	40	4.44

L - ОБЩАЯ ДЛИНА СТЕРЖНЯ

АРМАТУРА КЛАССА Ас-II МАРКИ 10ГТ

НАЧ.ОТД.	БОРИСЕНКО	
Н.КОНТР.	КОВАЛЬЧУК	
ГЛ.СПЕЦ.	МАЛАЧЕВСК	
ПРОВЕРИЛ	ЯРЕМЧИШИН	
РАЗРАБ.	ХАРСА	

1.232.1-10.2 27

ПЕТЛЯ СТРОПОВОЧНАЯ СП8 - СП13

СТАДИЯ	МАССА	МАСШТАБ
Р	СМ ТАБЛ	

ЛИСТ | ЛИСТОВ 1

ГОСТ 5781-82

ГОСГРАЖДАНСТРОЙ КиевЗНИИЭП

ФОРМАТ А4

САПР КиевЗНИИЭП ОПЕРАТОР СИСТЕМЫ

ВЗАМ. ИНВ.№ | ПОДПИСЬ И ДАТА | ИНВ.№ ПОДЛ.

ЛИСТ

ФОРМАТ А4

Формат	Зона	Поз.	Обозначение	Наименование	Кол.	Примечание
				Документация		
			1.232.1-10.2 28 СБ	Сборочный чертеж		
			1.232.1-10.2 ТО	Техническое описание		
			Постоянные данные для исполнений			
				Детали		
				От. отд. ГОСТ 5781-82*		
БЧ		1	8.013.230	ф8 А III L=230	2	0,09 кг
БЧ		3	8.013.180	ф8 А III L=180	2	0,07 кг
БЧ		4	8.013.200	ф8 А III L=200	1	0,08 кг
			Переменные данные для исполнений			
				1.232.1-10.2 28		
				М1		
				Детали		
				полоса Б-2 8х98 ГОСТ 103-76* / 09Г2 ТУ14-1-3023-80		
БЧ		2	8.70.060.200	2=200	1	0,88 кг
				1.232.1-10.2 28-01		
				М3		
				Детали		
				полоса Б-2 8х140 ГОСТ 103-76* / 09Г2 ТУ 14-1-3023-80		
БЧ		2	8.70.060.160	2=160	1	0,70 кг
				1.232.1-10.2 28-02		
				М6		
				Детали		
				полоса Б-2 8х150 ГОСТ 103-76* / 09Г2 ТУ14-1-3023-80		
БЧ		2	8.150.060.200	2=200	1	1,88 кг

Взам. инв. № | Подп. и дата | Инв. № подл.

1.232.1-10.2 28

Изделие закладное М1, М3, М6

			Стадия	Лист	Листов
Н. контр.	Ильина		Р		1
ГИП	Закман				
Вед. инж.	Онуфриева				
Инж.	Копылова				

ЛенЗНИИЭП

Формат А4

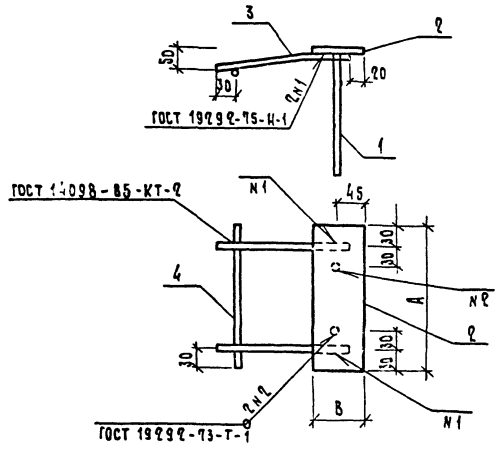

Обозначение	Марка	А, мм	В, мм	Масса, кг
1.232.1-10.2 28	М1	200	70	1,28
-01	М3	160	70	1,10
-02	М6	200	150	2,28

Взам. инв. № | Подп. и дата | Инв. № подл.

1.232.1-10.2 28 СБ

Изделие закладное М1, М3, М6 Сборочный чертеж

			Стадия	Масса	Масштаб
Н. контр.	Ильина		Р	См. табл.	1:5
ГИП	Закман		Лист	Листов 1	
Вед. инж.	Онуфриева				
Инж.	Копылова				

ЛенЗНИИЭП

Формат А

			Обозначение	Наименование	Кол.	Примечание
				Документация		
			1.232.1-10.2 29 СБ	Сборочный чертеж		
			1.232.1-10.2 ТО	Техническое описание		
				Детали		
				полоса Б-2 12×200 ГОСТ 103-76* 09Г2 ТУ14-1-3023-80		
БЧ		1	12.200.060.200	ℓ = 200	1	3,77 кг
				полоса Б-2 10×60 ГОСТ 103-76* 09Г2 ТУ14-1-3023-80		
БЧ		2	10.60.060.60	ℓ = 60	4	0,28 кг
				ст. отд. ГОСТ 5781-82*		
БЧ		3	8.013.70	⌀ 8 А III L = 70	4	0,03 кг

Н. контр.	Ильина		1.232.1-10.2 29	
ГИП	Вакман		Изделие закладное М2	Стадия: Р; Лист; Листов: 1
Вед. инж.	Онуфриева			
Инж.	Копылова			ЛенЗНИИЭП

ГОСТ 19292-73-Т-1

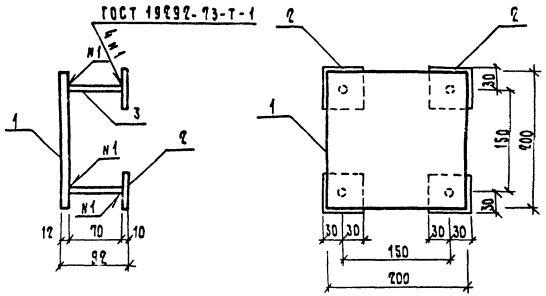

Н. контр.	Ильина		1.232.1-10.2 29 СБ	
ГИП	Вакман		Изделие закладное М2. Сборочный чертеж	Стадия: Р; Масса: 5,01; Масштаб: 1:5
Вед. инж.	Онуфриева			Лист; Листов 1
Инж.	Копылова			ЛенЗНИИЭП

Инв. № подл. | Подп. и дата | Взам. инв. №

Формат	Зона	Поз.	Обозначение	Наименование	Кол.	Примечание
				Документация		
			1.232.1-10.2 30СБ	Сборочный чертеж		
			1.232.1-10.2 ТО	Техническое описание		
				Детали		
				полоса 6-2 8×70 ГОСТ 103-76* 09Г2 ТУ14-1-3023-80		
БЧ		1	8.70.060.110	ℓ = 110	1	0,48кг
				Ст. отд. ГОСТ 5781-82*		
БЧ		2	8.013.280	Ф8А III L = 280	2	0,11кг
БЧ		3	8.013.250	Ф8А III L = 250	1	0,10кг

1.232.1-10.2 30

Н.контр.	Ильина		Изделие закладное М4	Стадия	Лист	Листов
ГИП	Вакман			Р		1
Вед.инж.	Онуфриева					
Инж.	Копылова			ЛенЗНИИЭП		

Инв.№ подл. | Подп. и дата | Взам. инв.№

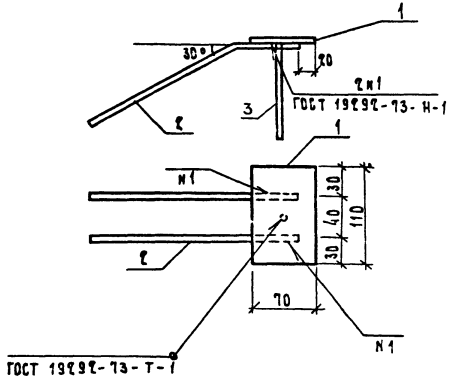

1.232.1-10.2 30СБ

Н.контр.	Ильина		Изделие закладное М4 Сборочный чертеж	Стадия	Масса	Масштаб
ГИП	Вакман			Р	0,80	1:4
Вед.инж.	Онуфриева			Лист	Листов 1	
Инж.	Копылова			ЛенЗНИИЭП		

Инв.№ подл. | Подп. и дата | Взам. инв.№

Формат	Зона	Поз.	Обозначение	Наименование	Кол.	Примечание
				Документация		
			1.232.1 - 10.2 31 СБ	Сборочный чертеж		
			1.232.1 - 10.2 ТО	Техническое описание		
				Детали		
				полоса Б-2 12×100 ГОСТ 103-76* / 09Г2 ТУ 14-1-3023-80		
БЧ		1	12.100.060.200	ℓ = 200	1	1,89 кг
				полоса Б-2 10×60 ГОСТ 103-76* / 09Г2 ТУ 14-1-3023-80		
БЧ		2	10.60.060.60	ℓ = 60	2	0,28 кг
				ст.отд. ГОСТ 5781-82*		
БЧ		3	8.013.150	ф 8 А III L = 150	2	0,06 кг

Н.контр.	Ильина		1.232.1 - 10.2 31	
ГИП	Вакман		Изделие закладное М5	Стадия: Р; Лист; Листов: 1
Вед.инж.	Онуфриева			ЛенЗНИИЭП
Инж.	Копылова			

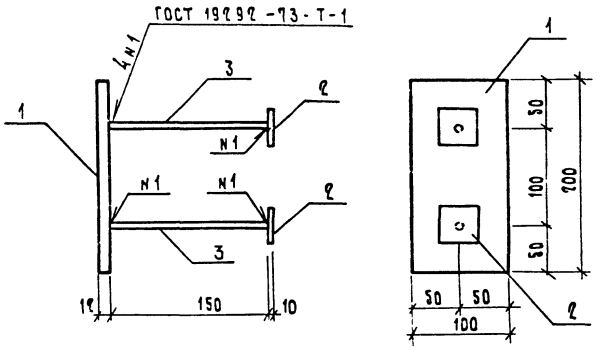

Н.контр.	Ильина		1.232.1 - 10.2 31СБ	
ГИП	Вакман		Изделие закладное М5 Сборочный чертеж	Стадия: Р; Масса: 2,57; Масштаб: 1:4
Вед.инж.	Онуфриева			Лист; Листов 1
Инж.	Копылова			ЛенЗНИИЭП

Инв. № подл. | Подп. и дата | Взам. инв. №

gost.e-ecolog.ru