ТИПОВЫЕ КОНСТРУКЦИИ, ИЗДЕЛИЯ И УЗЛЫ ЗДАНИЙ И СООРУЖЕНИЙ

СЕРИЯ 1.232 1-10

СБОРНЫЕ ЛЕГКОБЕТОННЫЕ ПАНЕЛИ НАРУЖНЫХ СТЕН ТРЕХСЛОЙНЫЕ ТОЛЩИНОЙ 400 мм НА ЖЕСТКИХ СВЯЗЯХ ДЛЯ ОБЩЕСТВЕННЫХ КАРКАСНЫХ ЗДАНИЙ, ВОЗВОДИМЫХ В 1 КЛИМАТИЧЕСКОМ РАЙОНЕ

ВЫПУСК 1

ПАНЕЛИ

РАБОЧИЕ ЧЕРТЕЖИ

gost.e-ecolog.ru

ТИПОВЫЕ КОНСТРУКЦИИ, ИЗДЕЛИЯ И УЗЛЫ ЗДАНИЙ И СООРУЖЕНИЙ

СЕРИЯ 1.232.1-10

СБОРНЫЕ ЛЕГКОБЕТОННЫЕ ПАНЕЛИ НАРУЖНЫХ СТЕН ТРЕХСЛОЙНЫЕ ТОЛЩИНОЙ 400 мм НА ЖЕСТКИХ СВЯЗЯХ ДЛЯ ОБЩЕСТВЕННЫХ КАРКАСНЫХ ЗДАНИЙ, ВОЗВОДИМЫХ В 1 КЛИМАТИЧЕСКОМ РАЙОНЕ

ВЫПУСК 1

ПАНЕЛИ.

РАБОЧИЕ ЧЕРТЕЖИ.

РАЗРАБОТАНЫ:

ЛЕНЗНИИЭП

ГЛ. ИНЖ. ИН-ТА А. РЯЗАНОВ

ГЛ. КОНСТР. ИН-ТА Р. ПОПОВ

ГЛ. ИНЖ. ПРОЕКТА П. ВАКМАН

КИЕВЗНИИЭП

ЗАМ. ДИР. ИН-ТА Л. ДМИТРИЕВ

НАЧ. ОТДЕЛА В. БОРИСЕНКО

ГЛ. ИНЖ. ПРОЕКТА Л. МАЛАЧЕВСКИЙ

УТВЕРЖДЕНЫ И ВВЕДЕНЫ В ДЕЙСТВИЕ С 01.09.87 ГОСГРАЖДАНСТРОЕМ, ПРИКАЗ ОТ 17.07.87 № 223.

ЭПВЦ КиевЗНИИЭП
ОПЕРАТОР ТЛП КОРТ
ВЗАМ ИНВ.№
ПОДП. И ДАТА
ИНВ. № ПОДЛ

ОБОЗНАЧЕНИЕ	НАИМЕНОВАНИЕ	СТР.
I.232.I-IO.I ТО	ТЕХНИЧЕСКОЕ ОПИСАНИЕ	4
I.232.I-IO.I OI	ПАНЕЛЬ ПСТ30.Н.4-Л-	9
I.232.I-IO.I OICБ	ПАНЕЛЬ ПСТ30.Н.4-Л- СБОРОЧНЫЙ ЧЕРТЕЖ	11
I.232.I-IO.I 02	ПАНЕЛЬ ПСТ60.Н.4-Л-	12
I.232.I-IO.I 02СБ	ПАНЕЛЬ ПСТ60.Н.4-Л- СБОРОЧНЫЙ ЧЕРТЕЖ	14
I.232.I-IO.I 03	ПАНЕЛЬ ПСТ72.Н.4-Л-	15
I.232.I-IO.I 03СБ	ПАНЕЛЬ ПСТ72.Н.4-Л- СБОРОЧНЫЙ ЧЕРТЕЖ	16
I.232.I-IO.I 04	ПАНЕЛЬ 4ПСТ30.Н.4-Л-I., 5ПСТ30.Н.4-Л-I.	17
I.232.I-IO.I 04СБ	ПАНЕЛЬ 4ПСТ30.Н.4-Л-I., 5ПСТ30.Н.4-Л-I. СБОРОЧНЫЙ ЧЕРТЕЖ	19
I.232.I-IO.I 05	ПАНЕЛЬ 4ПСТ60.Н.4-Л-I., 5ПСТ60.Н.4-Л-I.	20
I.232.I-IO.I 05СБ	ПАНЕЛЬ 4ПСТ60.Н.4-Л-I., 5ПСТ60.Н.4-Л-I. СБОРОЧНЫЙ ЧЕРТЕЖ	21
I.232.I-IO.I 06	ПАНЕЛЬ 4ПСТ30.Н.4-Л-2., 5ПСТ30.Н.4-Л-2.	22
I.232.I-IO.I 06СБ	ПАНЕЛЬ 4ПСТ30.Н.4-Л-2., 5ПСТ30.Н.4-Л-2. СБОРОЧНЫЙ ЧЕРТЕЖ	24
I.232.I-IO.I 07	ПАНЕЛЬ 4ПСТ60.Н.4-Л-2., 5ПСТ60.Н.4-Л-2.	25
I.232.I-IO.I 07СБ	ПАНЕЛЬ 4ПСТ60.Н.4-Л-2., 5ПСТ60.Н.4-Л-2. СБОРОЧНЫЙ ЧЕРТЕЖ	26
I.232.I-IO.I 08	ПАНЕЛЬ 6ПСТ30.Н.4-Л-I., 7ПСТ30.Н.4-Л-I.	27
I.232.I-IO.I 08СБ	ПАНЕЛЬ 6ПСТ30.Н.4-Л-I., 7ПСТ30.Н.4-Л-I. СБОРОЧНЫЙ ЧЕРТЕЖ	29
I.232.I-IO.I 09	ПАНЕЛЬ 6ПСТ60.Н.4-Л-I., 7ПСТ60.Н.4-Л-I.	30
I.232.I-IO.I 09СБ	ПАНЕЛЬ 6ПСТ60.Н.4-Л-I., 7ПСТ60.Н.4-Л-I. СБОРОЧНЫЙ ЧЕРТЕЖ	31
I.232.I-IO.I IO	ПАНЕЛЬ 6ПСТ30.Н.4-Л-2., 7ПСТ30.Н.4-Л-2.	32
I.232.I-IO.I IOСБ	ПАНЕЛЬ 6ПСТ30.Н.4-Л-2., 7ПСТ30.Н.4-Л-2. СБОРОЧНЫЙ ЧЕРТЕЖ	34
I.232.I-IO.I II	ПАНЕЛЬ 6ПСТ60.Н.4-Л-2., 7ПСТ60.Н.4-Л-2.	35
I.232.I-IO.I IICБ	ПАНЕЛЬ 6ПСТ60.Н.4-Л-2., 7ПСТ60.Н.4-Л-2. СБОРОЧНЫЙ ЧЕРТЕЖ	36
I.232.I-IO.I I2	ПАНЕЛЬ 2ПСТ6.Н.4-Л-, 2ПСТ9.Н.4-Л-	37
I.232.I-IO.I I2СБ	ПАНЕЛЬ 2ПСТ6.Н.4-Л-, 2ПСТ9.Н.4-Л- СБОРОЧНЫЙ ЧЕРТЕЖ	39
I.232.I-IO.I I3	ПАНЕЛЬ 2ПСТI2.Н.4-Л-, 2ПСТI5.Н.4-Л-	40
I.232.I-IO.I I3СБ	ПАНЕЛЬ 2ПСТI2.Н.4-Л-, 2ПСТI5.Н.4-Л- СБОРОЧНЫЙ ЧЕРТЕЖ	42
I.232.I-IO.I I4	ПАНЕЛЬ 2ПСТ24.6.4-Л-	43
I.232.I-IO.I I4СБ	ПАНЕЛЬ 2ПСТ24.6.4-Л- СБОРОЧНЫЙ ЧЕРТЕЖ	44
I.232.I-IO.I I5	ПАНЕЛЬ IПСТ6.Н.4-Л-I.	45
I.232.I-IO.I I5СБ	ПАНЕЛЬ IПСТ6.Н.4-Л-I. СБОРОЧНЫЙ ЧЕРТЕЖ	46
I.232.I-IO.I I6	ПАНЕЛЬ IПСТI2.Н.4-Л-I.	47
I.232.I-IO.I I6СБ	ПАНЕЛЬ IПСТI2.Н.4-Л-I. СБОРОЧНЫЙ ЧЕРТЕЖ	48
I.232.I-IO.I I7	ПАНЕЛЬ IПСТ6.Н.4-Л-2.	49
I.232.I-IO.I I7СБ	ПАНЕЛЬ IПСТ6.Н.4-Л-2. СБОРОЧНЫЙ ЧЕРТЕЖ	50
I.232.I-IO.I I8	ПАНЕЛЬ IПСТI2.Н.4-Л-2.	51
I.232.I-IO.I I8СБ	ПАНЕЛЬ IПСТI2.Н.4-Л-2. СБОРОЧНЫЙ ЧЕРТЕЖ	52
I.232.I-IO.I I9	ПАНЕЛЬ IПСТI2.6.4-Л-I., IПСТI2.6.4-Л-2.	53
I.232.I-IO.I I9СБ	ПАНЕЛЬ IПСТI2.6.4-Л-I., IПСТI2.6.4-Л-2. СБОРОЧНЫЙ ЧЕРТЕЖ	54
I.232.I-IO.I 20	ПАНЕЛЬ 8ПСТ30.6.4-Л-	56
I.232.I-IO.I 20СБ	ПАНЕЛЬ 8ПСТ30.6.4-Л- СБОРОЧНЫЙ ЧЕРТЕЖ	57
I.232.I-IO.I 2I	ПАНЕЛЬ 8ПСТ60.6.4-Л-	58
I.232.I-IO.I 2ICБ	ПАНЕЛЬ 8ПСТ60.6.4-Л- СБОРОЧНЫЙ ЧЕРТЕЖ	59
I.232.I-IO.I 22	ПАНЕЛЬ 3ПСТ56.Н.40-Л-	60

НАЧ.ОТД.	Борисенко		
Н.КОНТР.	Ковальчук		
ГЛ.СПЕЦ	Малачевский		
ПРОВЕРИЛ	Пинчук		
ИСПОЛНИЛ	Скала		

I.232.I-IO.I

СОДЕРЖАНИЕ

СТАДИЯ	ЛИСТ	ЛИСТОВ
Р	1	4

ГОСГРАЖДАНСТРОЙ КиевЗНИИЭП

ФОРМАТ А4

ОБОЗНАЧЕНИЕ	НАИМЕНОВАНИЕ	СТР.
I.232.I-IO.I 22СБ	ПАНЕЛЬ 3ПСТ56.Н.40-Л- СБОРОЧНЫЙ ЧЕРТЕЖ	61
I.232.I-IO.I 23	ПАНЕЛЬ 3ПСТ6I.Н.40-Л-	62
I.232.I-IO.I 23СБ	ПАНЕЛЬ 3ПСТ6I.Н.40-Л- СБОРОЧНЫЙ ЧЕРТЕЖ	63
I.232.I-IO.I 24	ПАНЕЛЬ ПСЦ30.Н.4-Л-, ПСЦ36.Н.4-Л-, ПСЦ60.2I.4-Л-	64
I.232.I-IO.I 24СБ	ПАНЕЛЬ ПСЦ30.Н.4-Л-, ПСЦ36.Н.4-Л-, ПСЦ60.2I.4-Л- СБОРОЧНЫЙ ЧЕРТЕЖ	66
I.232.I-IO.I 25	ПАНЕЛЬ 1ПСЦ30.Н.4-Л-I., 1ПСЦ60.2I.4-Л-I.	67
I.232.I-IO.I 25СБ	ПАНЕЛЬ 1ПСЦ30.Н.4-Л-I., 1ПСЦ60.2I.4-Л-I. СБОРОЧНЫЙ ЧЕРТЕЖ	68
I.232.I-IO.I 26	ПАНЕЛЬ 1ПСЦ30.Н.4-Л-2., 1ПСЦ60.2I.4-Л-2.	69
I.232.I-IO.I 26СБ	ПАНЕЛЬ 1ПСЦ30.Н.4-Л-2., 1ПСЦ60.2I.4-Л-2. СБОРОЧНЫЙ ЧЕРТЕЖ	70
I.232.I-IO.I 27	ПАНЕЛЬ 2ПСЦ30.Н.4-Л-I., 2ПСЦ60.2I.4-Л-I.	71
I.232.I-IO.I 27СБ	ПАНЕЛЬ 2ПСЦ30.Н.4-Л-I., 2ПСЦ60.2I.4-Л-I. СБОРОЧНЫЙ ЧЕРТЕЖ	72
I.232.I-IO.I 28	ПАНЕЛЬ 2ПСЦ30.Н.4-Л-2., 2ПСЦ60.2I.4-Л-2.	73
I.232.I-IO.I 28СБ	ПАНЕЛЬ 2ПСЦ30.Н.4-Л-2., 2ПСЦ60.2I.4-Л-2. СБОРОЧНЫЙ ЧЕРТЕЖ	74
I.232.I-IO.I 29	ПАНЕЛЬ 3ПСЦ56.Н.40-Л-	75
I.232.I-IO.I 29СБ	ПАНЕЛЬ 3ПСЦ56.Н.40-Л- СБОРОЧНЫЙ ЧЕРТЕЖ	76
I.232.I-IO.I 30	ПАНЕЛЬ 3ПСЦ6I.Н.40-Л-	77
I.232.I-IO.I 30СБ	ПАНЕЛЬ 3ПСЦ6I.Н.40-Л- СБОРОЧНЫЙ ЧЕРТЕЖ	78
I.232.I-IO.I 3I	ПАНЕЛЬ ПСП30.Н.4-Л-	79
I.232.I-IO.I 3ICБ	ПАНЕЛЬ ПСП30.Н.4-Л- СБОРОЧНЫЙ ЧЕРТЕЖ	80
I.232.I-IO.I 32	ПАНЕЛЬ ПСП60.Н.4-Л-	81
I.232.I-IO.I 32СБ	ПАНЕЛЬ ПСП60.Н.4-Л- СБОРОЧНЫЙ ЧЕРТЕЖ	82
I.232.I-IO.I 33	ПАНЕЛЬ ПСП72.I5.4-Л-	83
I.232.I-IO.I 33СБ	ПАНЕЛЬ ПСП72.I5.4-Л- СБОРОЧНЫЙ ЧЕРТЕЖ	84
I.232.I-IO.I 34	ПАНЕЛЬ 1ПСП30.Н.4-Л-I.	85
I.232.I-IO.I 34СБ	ПАНЕЛЬ 1ПСП30.Н.4-Л-I. СБОРОЧНЫЙ ЧЕРТЕЖ	86
I.232.I-IO.I 35	ПАНЕЛЬ 1ПСП60.Н.4-Л-I.	87
I.232.I-IO.I 35СБ	ПАНЕЛЬ 1ПСП60.Н.4-Л-I. СБОРОЧНЫЙ ЧЕРТЕЖ	88
I.232.I-IO.I 36	ПАНЕЛЬ 1ПСП30.Н.4-Л-2.	89
I.232.I-IO.I 36СБ	ПАНЕЛЬ 1ПСП30.Н.4-Л-2. СБОРОЧНЫЙ ЧЕРТЕЖ	90
I.232.I-IO.I 37	ПАНЕЛЬ 1ПСП60.Н.4-Л-2.	91
I.232.I-IO.I 37СБ	ПАНЕЛЬ 1ПСП60.Н.4-Л-2. СБОРОЧНЫЙ ЧЕРТЕЖ	92
I.232.I-IO.I 38	ПАНЕЛЬ 2ПСП30.Н.4-Л-I.	93
I.232.I-IO.I 38СБ	ПАНЕЛЬ 2ПСП30.Н.4-Л-I. СБОРОЧНЫЙ ЧЕРТЕЖ	94
I.232.I-IO.I 39	ПАНЕЛЬ 2ПСП60.Н.4-Л-I.	95
I.232.I-IO.I 39СБ	ПАНЕЛЬ 2ПСП60.Н.4-Л-I. СБОРОЧНЫЙ ЧЕРТЕЖ	96
I.232.I-IO.I 40	ПАНЕЛЬ 2ПСП30.Н.4-Л-2.	97
I.232.I-IO.I 40СБ	ПАНЕЛЬ 2ПСП30.Н.4-Л-2. СБОРОЧНЫЙ ЧЕРТЕЖ	98
I.232.I-IO.I 4I	ПАНЕЛЬ 2ПСП60.Н.4-Л-2.	99
I.232.I-IO.I 4ICБ	ПАНЕЛЬ 2ПСП60.Н.4-Л-2. СБОРОЧНЫЙ ЧЕРТЕЖ	100
I.232.I-IO.I 42	БАЛКА БЦ30.5.4-Л, БЦ36.5.4-Л, БЦ60.5.4-Л	101
I.232.I-IO.I 42СБ	БАЛКА БЦ30.5.4-Л, БЦ36.5.4-Л, БЦ60.5.4-Л СБОРОЧНЫЙ ЧЕРТЕЖ	102
I.232.I-IO.I ДI	УЗЛЫ	103
I.232.I-IO.I РС	ВЕДОМОСТЬ РАСХОДА СТАЛИ НА ЭЛЕМЕНТ	113

Н - ВЫСОТА ПАНЕЛИ

ЭПВЦ КиевЗНИИЭП — ОПЕРАТОР ТЛП КОРТ

Инв. № подл | Подп. и дата | Взам. инв. №

ЭПВЦ КиевЗНИИЭП оператор ТЛП КОРТ
САПР КиевЗНИИЭП оператор системы
Взам. инв. № | Подпись и дата | Инв. № подл.

I. Общие данные.

Выпуск I "Панели. Рабочие чертежи" входит в состав серии I.232.I-I0 "Сборные легкобетонные панели наружных стен трехслойные толщиной 400 мм на жестких связях для общественных каркасных зданий, возводимых в I климатическом районе".

Выпуск содержит: техническое описание, спецификации и сборочные чертежи панелей, узлы, ведомость расхода стали на панели.

Настоящий выпуск следует рассматривать совместно с выпуском 2 "Арматурные и закладные изделия. Рабочие чертежи".

Панели запроектированы в соответствии с требованиями ГОСТ II024-84 "Панели стеновые наружные бетонные и железобетонные для жилых и общественных зданий. Общие технические условия" и СНиП 2.03.0I-84 "Бетонные и железобетонные конструкции".

Общие указания по применению и расчету панелей приведены в выпуске 0 "Состав серии. Указания по применению. Номенклатура изделий".

Изготовление, хранение и транспортирование панелей должно соответствовать требованиям ГОСТ II024-84.

		I.232.I-I0.I ТО	
НАЧОТД	Борисенко	ТЕХНИЧЕСКОЕ ОПИСАНИЕ	СТАДИЯ: Р; ЛИСТ: 1; ЛИСТОВ: 9
Н.КОНТР.	Ковальчук		ГОСГРАЖДАНСТРОЙ КиевЗНИИЭП
ГЛ.СПЕЦ	Мдивневский		
ПРОВЕРИЛ	Ковальчук / Мдивневский		

2. Конструкция панелей.

2.I. Панели типа ПСТ и ПСП представляют собой конструкцию сплошного сечения, имеющую три основных слоя: наружный и внутренний армированные бетонные слои и теплоизоляционный слой, расположенный между ними. Соединение наружного и внутреннего слоев выполняется жесткими связями в виде армированных бетонных ребер.

Панели типа ПСЦ представляют собой однослойную конструкцию сплошного сечения, выполненную из бетона одного вида.

2.2. Панели типа ПСТ и ПСП, запроектированные в данном выпуске, имеют наружный и внутренний железобетонные слои толщиной 80 и I00 мм соответственно, железобетонные ребра толщиной 60-I40 мм и теплоизоляционный слой толщиной 220 мм при общей толщине панели 400 мм. Панели типа ПСЦ запроектированы железобетонными однослойными толщиной 400 мм.

Материал панелей - легкий бетон класса по прочности на сжатие BI2,5. Марка по морозостойкости F35, марка по средней плотности DI400. Теплоизоляционный слой принят в виде плит из минеральной ваты на синтетическом связующем марки MI75 по ГОСТ 9573-82 со средней плотностью I75 кг/м^3.

2.3. Панели запроектированы с наружным защитно-декоративным и внутренним отделочным слоями, выполненными из цементного раствора MI00 со средней плотностью I800 кг/м^3. Толщина наружного защитно-декоративного слоя принята: для панелей типа ПСТ, IПСТ, 2ПСТ, 4ПСТ, 5ПСТ, 6ПСТ, 7ПСТ, 8ПСТ, ПСП, IПСП, 2ПСП - I5 мм; для панелей типа 3ПСТ - 20 мм; для панелей типа ПСЦ, IПСЦ, 2ПСЦ, 3ПСЦ - 30 мм. Толщина внутреннего отделочного слоя принята для всех панелей I5 мм.

Толщина наружного и внутреннего железобетонных слоев показана на рабочих чертежах с учетом наружного защитно-декоративного и внутреннего отделочного слоев соответственно.

2.4. Армирование панелей запроектировано в виде плоских и гнутых арматурных сеток и плоских арматурных каркасов. В качестве рабочей арматуры принята стержневая арматура класса А-III марки 25Г2С и арматурная проволока класса Вр-I. Для строповочных петель принята стержневая арматура класса Ас-II марки I0ГТ.

2.5. В серии предусмотрено изготовление панелей из легких бетонов марки по средней плотности DI200 и DI300 и утеплителя в виде полистирольного пенопласта марки М40. Указания по применению этих материалов приведены в выпуске 0 данной серии.

2.6. Балки БЦ запроектированы из легкого бетона класса BI2,5, марки по средней плотности DI400.

3. Маркировка панелей.

3.1. Маркировка панелей выполнена в соответствии с требованиями ГОСТ 23009-78 "Конструкции и изделия бетонные и железобетонные сборные. Условные обозначения (марки)". Марка содержит основные характеристики панели и состоит из буквенно-цифровых индексов, образующих три группы обозначений. Группы разделяются между собой дефисом.

Структура марки панелей в общем виде следующая:

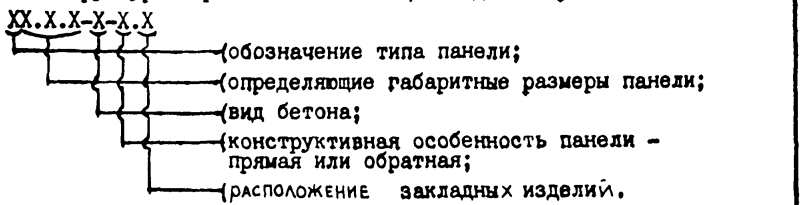

3.2. Первая группа содержит обозначение типа панели и ее габаритные размеры. Для обозначения типа панелей использованы следующие буквенно-цифровые индексы:

ПСТ - панель рядовая;
1ПСТ - панель простеночная односторонняя;
2ПСТ - панель простеночная двусторонняя;
3ПСТ - панель угловая для наружных углов зданий;
4ПСТ - панель угловая нижняя для внутренних углов зданий с колоннами сечением 300×300 мм;
5ПСТ - панель угловая нижняя для внутренних углов зданий с колоннами сечением 400×400 мм;
6ПСТ - панель угловая верхняя для внутренних углов зданий с колоннами сечением 300×300 мм;
7ПСТ - панель угловая верхняя для внутренних углов зданий с колоннами сечением 400×400 мм;
8ПСТ - панель подкарнизная;
ПСЦ - панель цокольная рядовая;
1ПСЦ - панель цокольная угловая нижняя для внутренних углов зданий;
2ПСЦ - панель цокольная угловая верхняя для внутренних углов зданий;
3ПСЦ - панель цокольная угловая для наружных углов зданий;
ПСП - панель парапетная рядовая;
1ПСП - панель парапетная угловая нижняя для внутренних углов зданий;
2ПСП - панель парапетная угловая верхняя для внутренних углов зданий;
БЦ - балка цокольная.

Номинальные габаритные размеры, обозначающие соответственно длину, высоту и толщину даны для панелей типа ПСТ, 1ПСТ, 2ПСТ, 4ПСТ, 5ПСТ, 6ПСТ, 7ПСТ, 8ПСТ, ПСЦ, 1ПСЦ, 2ПСЦ, ПСП, 1ПСП, 2ПСП в дециметрах (округленно до 0,1), а для панелей типа 3ПСТ и 3ПСЦ в сантиметрах.

3.3. Вторая группа обозначает вид бетона:

Л - легкий бетон.

3.4. Третья группа содержит характеристику конструктивных особенностей панели и может состоять из одной или двух цифровых подгрупп. В панелях типа ПСТ, 1ПСТ, 2ПСТ, 3ПСТ, 8ПСТ, ПСЦ, 3ПСЦ, ПСП присутствует только одна подгруппа, означающая расположение закладных изделий . В панелях типа 4ПСТ, 5ПСТ, 6ПСТ, 7ПСТ, 1ПСЦ, 2ПСЦ, 1ПСП, 2ПСП присутствуют две подгруппы. Первая подгруппа обозначает:

1 - панель прямая;
2 - панель обратная.

Вторая подгруппа обозначает расположение закладных изделий .

3.5. Примеры маркировки панелей.

5ПСТ60.18.4-Л-1.5 - панель угловая нижняя для внутренних углов зданий с колоннами сечением 400×400 мм длиной 5980 мм, высотой 1785 мм, толщиной 400 мм из легкого бетона, прямая, с 5 расположением закладных изделий *(см. док. 1.232.1-10 ТО, лист 5)*.

8ПСТ30.6.4-Л-2 - панель подкарнизная длиной 2980 мм, высотой 585 мм, толщиной 400 мм из легкого бетона со 2 расположением закладных изделий *(см. док. 1.232.1-10 ТО, лист 5)*.

4. Изготовление панелей.

4.I. Панели следует изготавливать в соответствии с требованиями ГОСТ II024-84 по рабочим чертежам в стальных формах, удовлетворяющих требованиям ГОСТ I2505-67*.

4.2. Панели должны удовлетворять требованиям ГОСТ I3015.0-83 по прочности, жесткости, трещиностойкости, морозостойкости, теплопроводности и отпускной влажности легкого бетона и теплоизоляционного слоя, средней плотности бетона. Качество материалов, применяемых для изготовления панели, должно соответствовать требованиям ГОСТ II024-84, ГОСТ 25820-83, ГОСТ 9573-82.

4.3. Панели могут изготавливаться любым из двух способов формования: фасадной поверхностью вниз и вверх.

4.4. Армирование панелей предусмотрено сварными сетками и каркасами, устанавливаемыми и соединяемыми в форме при закрытых бортах, при этом верхняя сетка устанавливается после укладки утеплителя.

В случае обеспечения жесткости при транспортировании разрешается армирование панели осуществлять арматурными блоками.

Фиксацию арматурных изделий в проектном положении в форме следует обеспечивать при помощи пластмассовых или цементных фиксаторов. Защитный слой бетона должен быть не менее 20 мм.

4.5. Установку строповочных петель следует производить в соответствии с узлами (см. I.232.I-I0.I ДI), при этом петли должны привязываться к сеткам, а их крюки надо подсунуть за сетку.

4.6. Теплоизоляционные плиты следует располагать плотно друг к другу в один или несколько слоев со смещением швов в смежных слоях на величину не менее их толщины. Зазоры между торцами плит должны быть защищены от затекания бетонной смеси водонепроницаемыми материалами на величину не менее I00 мм в обе стороны от шва. Влагоемкие теплоизоляционные плиты перед укладкой следует обернуть в водонепроницаемый материал (полиэтиленовая пленка, рубероид и т.п.).

Термообработку панелей с утеплителем из пенополистирольного пенопласта следует производить по режимам, предусмотренным в действующих нормативных документах при температуре не выше 70°С.

4.7. Значение нормируемой отпускной прочности бетона и раствора должно быть не менее 70% от класса по прочности на сжатие.

4.8. Распалубку панелей следует производить с применением кантователя, обеспечивающего угол подъема изделия не менее 70° к горизонту.

4.9. Панели должны иметь качество, соответствующее требованиям ГОСТ II024-84, ГОСТ I3015.0-83.

4.I0. Контроль качества при изготовлении панелей следует производить в соответствии с требованиями ГОСТ II024-84.

4.II. Установка закладных изделий в панелях производится согласно конкретному проекту в соответствии с указаниями выпуска 0 настоящей серии.

4.I2. Номинальная отпускная масса панелей, указанная в рабочих чертежах, определена согласно ГОСТ II024-84 при проектной средней плотности бетона, с учетом наибольшей допускаемой отпускной влажности бетона, массы арматуры, наружного защитно-декоративного и внутреннего отделочного слоев, теплоизоляционного слоя.

4.I3. Отклонение фактической массы панелей при отпуске их потребителю от номинальной отпускной массы, указанной в рабочих чертежах, не должно превышать: для трехслойных панелей - ±II%, для однослойных панелей - ± 7%.

4.I4. Приемку панелей ОТК завода-изготовителя следует производить партиями в соответствии с требованиями ГОСТ II024-84, ГОСТ I3015.0-83 и ГОСТ 8829-85.

4.I5. Маркировку панелей следует выполнять в соответствии с требованиями ГОСТ II024-84 и ГОСТ I3015.0-83.

4.16. Последовательность выполнения технологических операций при изготовлении панелей приведена в выпуске 0.

САПР КиевЗНИИЭП
ОПЕРАТОР СИСТЕМЫ
ВЗАМ ИНВ №
ПОДПИСЬ И ДАТА
ИНВ № ПОДЛ

5. Испытание панелей.

5.I. Контрольные испытания и оценку качества панелей по показателям прочности, жесткости и трещиностойкости следует проводить в соответствии с требованиями ГОСТ II024-84 и ГОСТ 8829-85 нагружением конструкции до контролируемого предельного состояния путем силового воздействия. Партия изделий признается годной, если результаты испытаний отобранных панелей удовлетворяют всем требованиям по прочности, жесткости и трещиностойкости.

5.2. Величина коэффициента "С" для определения значений контрольных нагрузок при оценке прочности, в зависимости от возможного характера разрушения, принята согласно ГОСТ 8829-85 и письма Госстроя СССР от I2 февраля I982г. № I7-Д "Об оценке прочности изгибаемых железобетонных элементов при испытаниях их в соответствии с ГОСТ 8829-85".

5.3. Контролируемая ширина раскрытия трещин равна 0,25 мм.

5.4. Панели следует испытывать на одновременное действие вертикальной и горизонтальной нагрузок и опирать на шарнирные опоры, обеспечивающие свободное перемещение конструкции вдоль ее осей.

На рис.I приведена принципиальная схема опирания и загружения панелей при испытаниях. Конкретная схема установки, на которой рекомендуется проводить испытания, дана на рис.2. Величину сосредоточенных сил на рис.2, эквивалентных равномерно распределенной нагрузке на рис.I следует определять по формулам

$$P_в = 0,5 \times q_v^в \times L ;$$

$$P_г = 0,I25 \times q_v^г \times L \times H.$$

5.5. Значения контрольных горизонтальных нагрузок $q_v^г$ и вертикальных нагрузок $q_v^в$ (с вычетом собственного веса панели) при оценке прочности, жесткости и трещиностойкости для рядовых панелей типа ПСТ приведены в таблицах I и 2.

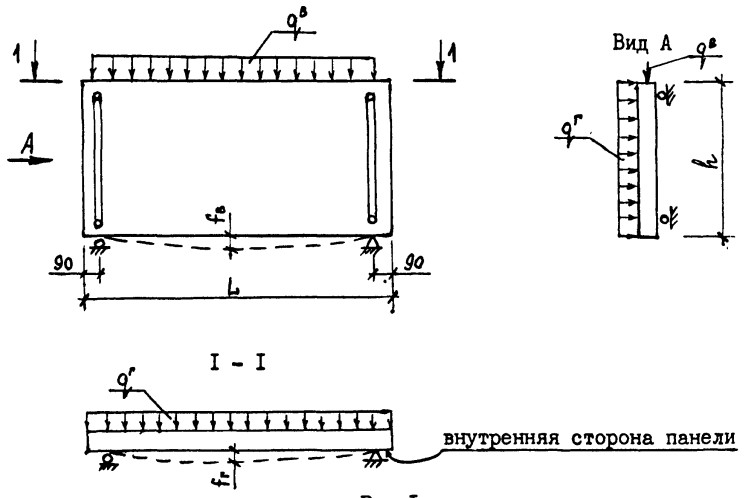

Рис.I.

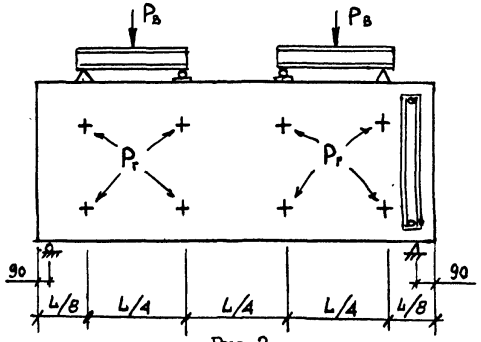

Рис.2.

Контрольные нагрузки при испытаниях панелей по прочности

Таблица I.

Габаритные размеры панели, мм		Характер разрушения конструкции			
		текучесть продольной арматуры C=I,25		раздробление бетона сжатой зоны C=I,6	
L	H	$q^{б}$, тс/м	$q^{г}$, тс/м²	$q^{б}$, тс/м	$q^{г}$, тс/м²
5980	II85	0,89	0,39	I,I4	0,5
5980	I485	I,0I	0,39	I,30	0,5
5980	I785	0,9I	0,39	I,I6	0,5
7I80	II85	0,85	0,39	I,09	0,5
7I80	I485	0,9I	0,39	I,06	0,5
7I80	I785	0,86	0,39	I,I0	0,5

Контрольные нагрузки при испытании панелей по жесткости и трещиностойкости

Таблица 2.

Габаритные размеры панели, мм		$q^{б}$, тс/м	$q^{г}$, тс/м²	Контрольный прогиб, см	
L	H			$f_б$	$f_г$
5980	II85	0,7I	0,25	0,II	0,I2
5980	I485	0,8I	0,25	0,I0	0,I2
5980	I785	0,73	0,25	0,I0	0,I2
7I80	II85	0,68	0,25	0,I5	0,2
7I80	I485	0,73	0,25	0,II	0,2
7I80	I785	0,69	0,25	0,I0	0,2

САПР КиевЗНИИЭП ОПЕРАТОР СИСТЕМЫ

ЭПВЦ КиевЗНИИЭП ОПЕРАТОР ТПП КОРТ

Взам. инв.№ | Подпись и дата | Инв.№ подл.

I.232.I-I0.I T0

Лист 9

Формат А4

22378 9

ФОРМАТ	ЗОНА	ПОЗ	ОБОЗНАЧЕНИЕ	НАИМЕНОВАНИЕ	КОЛ.	ПРИМЕЧАНИЕ
				ДОКУМЕНТАЦИЯ		
А3			1.232.1-10.1 01СБ	СБОРОЧНЫЙ ЧЕРТЕЖ		
А3			1.232.1-10.1 Д1	УЗЛЫ		
А3			1.232.1-10.1 РС	ВЕДОМОСТЬ РАСХОДА СТАЛИ НА ЭЛЕМЕНТ		
А4			1.232.1-10.1 ТО	ТЕХНИЧЕСКОЕ ОПИСАНИЕ		
				СБОРОЧНЫЕ ЕДИНИЦЫ		
				КАРКАС ПЛОСКИЙ		
А4		3	1.232.1-10.2 06	КР4	1	
А4		4	1.232.1-10.2 05	КР1	2	
				ДЕТАЛИ		
ВЧ		6	5.041.170	СТ. ОТД. ГОСТ 6727-80 Ф5 ВР-I L=170	6	0.02КГ
				ПЕРЕМЕННЫЕ ДАННЫЕ ДЛЯ ИСПОЛНЕНИЙ:		
				1.232.1-10.1 01 ПСТ30.6.4-Л-		
				СБОРОЧНЫЕ ЕДИНИЦЫ		
А4		1	1.232.1-10.2 01	СЕТКА С1	2	
А4		2	1.232.1-10.2 07	КАРКАС ПЛОСКИЙ КР7	3	
				ДЕТАЛИ		
А4		5	1.232.1-10.2 25	ПЕТЛЯ СТРОПОВОЧНАЯ СП1	2	
				МАТЕРИАЛЫ		
		7		БЕТОН ЛЕГКИЙ В12,5		0.42М3
		8		РАСТВОР ЦЕМЕНТНЫЙ М100		0.05М3
		9		ПЛИТЫ МИНВАТНЫЕ М175		0.22М3
				1.232.1-10.1 01-01 ПСТ30.9.4-Л-		
				СБОРОЧНЫЕ ЕДИНИЦЫ		
А4		1	1.232.1-10.2 01-01	СЕТКА С2	2	

		1.232.1-10.1 01	
НАЧ.ОТД	БОРИСЕНКО		
Н.КОНТР	КОВАЛЬЧУК	ПАНЕЛЬ ПСТ30.Н.4-Л-	СТАДИЯ: Р; ЛИСТ: 1; ЛИСТОВ: 3
П.СПЕЦ	МАДИЕВСКИЙ		ГОСГРАЖДАНСТРОЙ КиевЗНИИЭП
ПРОВЕРИЛ	ЯРЕМЧИШИН		
ГЛРАБ	ЖУКОВСКИЙ		

ФОРМАТ А4

ФОРМАТ	ЗОНА	ПОЗ.	ОБОЗНАЧЕНИЕ	НАИМЕНОВАНИЕ	КОЛ	ПРИМЕЧАНИЕ
А4		2	1.232.1-10.2 07-01	КАРКАС ПЛОСКИЙ КР8	3	
				ДЕТАЛИ		
А4		5	1.232.1-10.2 25	ПЕТЛЯ СТРОПОВОЧНАЯ СП1	2	
				МАТЕРИАЛЫ		
		7		БЕТОН ЛЕГКИЙ В12,5		0.57М3
		8		РАСТВОР ЦЕМЕНТНЫЙ М100		0.08М3
		9		ПЛИТЫ МИНВАТНЫЕ М175		0.40М3
				1.232.1-10.1 01-02 ПСТ30.12.4-Л-		
				СБОРОЧНЫЕ ЕДИНИЦЫ		
А4		1	1.232.1-10.2 01-02	СЕТКА С3	2	
А4		2	1.232.1-10.2 07-02	КАРКАС ПЛОСКИЙ КР9	3	
				ДЕТАЛИ		
А4		5	1.232.1-10.2 25	ПЕТЛЯ СТРОПОВОЧНАЯ СП1	2	
				МАТЕРИАЛЫ		
		7		БЕТОН ЛЕГКИЙ В12,5		0.72М3
		8		РАСТВОР ЦЕМЕНТНЫЙ М100		0.11М3
		9		ПЛИТЫ МИНВАТНЫЕ М175		0.59М3
				1.232.1-10.1 01-03 ПСТ30.15.4-Л-		
				СБОРОЧНЫЕ ЕДИНИЦЫ		
А4		1	1.232.1-10.2 01-03	СЕТКА С4	2	
А4		2	1.232.1-10.2 07-03	КАРКАС ПЛОСКИЙ КР10	3	
				ДЕТАЛИ		
А4		5	1.232.1-10.2 25	ПЕТЛЯ СТРОПОВОЧНАЯ СП1	2	
				МАТЕРИАЛЫ		
		7		БЕТОН ЛЕГКИЙ В12,5		0.87М3
		8		РАСТВОР ЦЕМЕНТНЫЙ М100		0.13М3
		9		ПЛИТЫ МИНВАТНЫЕ М175		0.77М3
				1.232.1-10.1 01-04 ПСТ30.18.4-Л-		
				СБОРОЧНЫЕ ЕДИНИЦЫ		

СКАЛА ВОЙС

ОПЕРАТОР ТЛП. КОРТ

ЭПВЦ Киев ЗНИИЭП

ВЗАМ.ИНВ.№

ПОДПИСЬ И ДАТА

ИНВ.№ ПОДЛ.

		1.232.1-10.1 01	ЛИСТ 2

ФОРМАТ А4

ФОРМАТ	ЗОНА	ПОЗ	ОБОЗНАЧЕНИЕ	НАИМЕНОВАНИЕ	КОЛ	ПРИМЕЧАНИЕ
А4		1	1.232.1-10.2 01-04	СЕТКА С5	2	
А4		2	1.232.1-10.2 07-04	КАРКАС ПЛОСКИЙ КР11	3	
				ДЕТАЛИ		
А4		5	1.232.1-10.2 25-01	ПЕТЛЯ СТРОПОВОЧНАЯ СП2	2	
				МАТЕРИАЛЫ		
		7		БЕТОН ЛЕГКИЙ В12,5		1.02М3
		8		РАСТВОР ЦЕМЕНТНЫЙ М100		0.16М3
		9		ПЛИТЫ МИНВАТНЫЕ М175		0.95М3

ЭПВЦ Киев ЗНИИЭП | ОПЕРАТОР ТЛП КОРТ | СКАЛА масштаб

ВЗАМ ИНВ № | ПОДПИСЬ И ДАТА | ИНВ №ПОДЛ

1.232.1-10.1 01

ЛИСТ 3

ФОРМАТ А4

ФОРМАТ	ЗОНА	ПОЗ	ОБОЗНАЧЕНИЕ	НАИМЕНОВАНИЕ	КОЛ	ПРИМЕЧАНИЕ

ЭПВЦ Киев ЗНИИЭП | ОПЕРАТОР ТЛП КОРТ

ВЗАМ ИНВ № | ПОДПИСЬ И ДАТА | ИНВ №ПОДЛ

ЛИСТ

22378 11

ФОРМАТ А4

ВИД С ВНУТРЕННЕЙ СТОРОНЫ

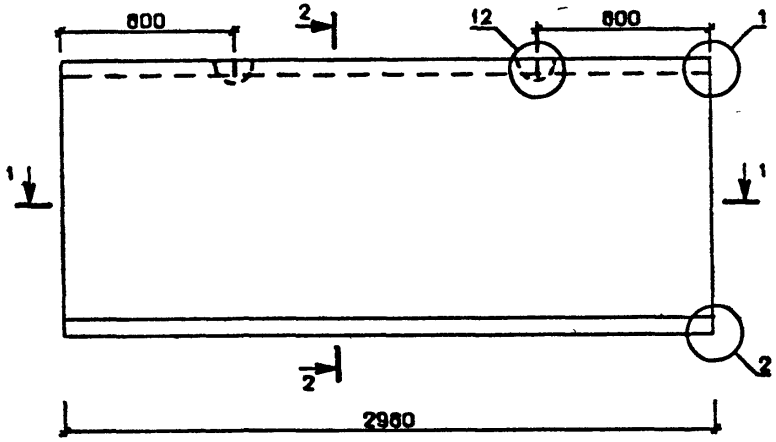

2-2

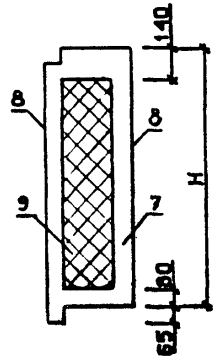

СХЕМА АРМИРОВАНИЯ

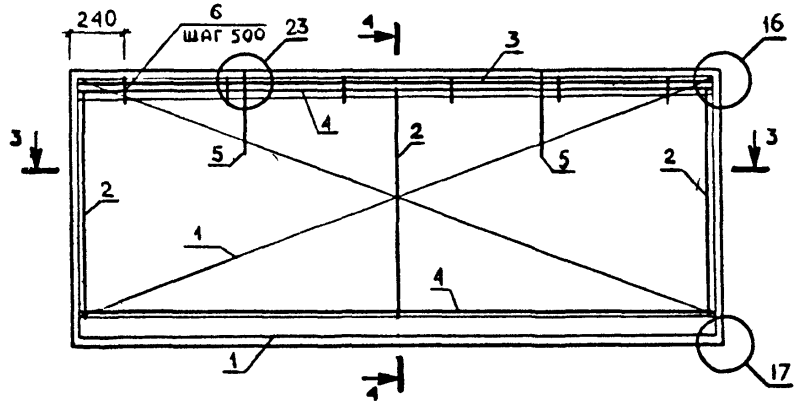

4-4

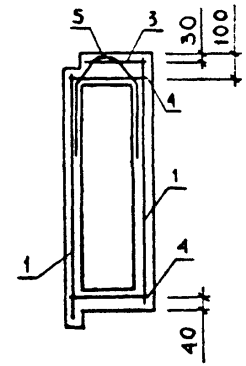

1-1

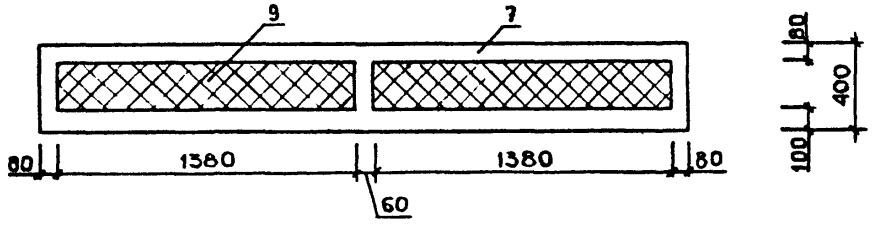

3-3

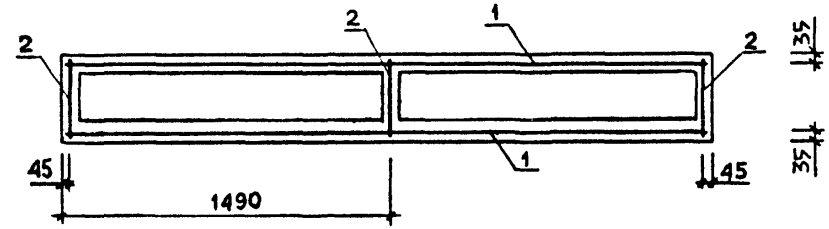

УЗЛЫ 1 , 2 , 12 СМ. 1.232.1-10.1 Д1
УЗЛЫ 16, 17, 23 СМ. 1.232.1-10.1 Д1

ОБОЗНАЧЕНИЕ	МАРКА	H, ММ	МАССА, Т
1.232.1-10.1 01	ПСТ30.6.4-П-	-	0.81
-01	ПСТ30.9.4-П-	885	1.13
-02	ПСТ30.12.4-П-	1185	1.44
-03	ПСТ30.15.4-П-	1485	1.76
-04	ПСТ30.18.4-П-	1785	2.08

НАЧ.ОТД	Борисенко	
Н.КОНТР	Ковальчук	
ГЛ.СПЕЦ	Малачевский	
ПРОВЕРИЛ	Яремчишин	
РАЗРАБ.	Жуковский	

1.232.1-10.1 01СБ

ПАНЕЛЬ
ПСП30.Н 4-П-
СБОРОЧНЫЙ ЧЕРТЕЖ

СТАДИЯ	МАССА	МАСШТАБ
Р	СМ ТАБЛ	
ЛИСТ	ЛИСТОВ 1	

ГОСГРАЖДАНСТРОЙ
КиевЗНИИЭП

ФОРМАТ	ЗОНА	ПОЗ	ОБОЗНАЧЕНИЕ	НАИМЕНОВАНИЕ	КОЛ.	ПРИМЕЧАНИЕ
				ДОКУМЕНТАЦИЯ		
А3			1.232.1-10.1 02СБ	СБОРОЧНЫЙ ЧЕРТЕЖ		
А3			1.232.1-10.1 Д1	УЗЛЫ		
А3			1.232.1-10.1 РС	ВЕДОМОСТЬ РАСХОДА СТАЛИ НА ЭЛЕМЕНТ		
А4			1.232.1-10.1 ТО	ТЕХНИЧЕСКОЕ ОПИСАНИЕ		
				СБОРОЧНЫЕ ЕДИНИЦЫ		
				КАРКАС ПЛОСКИЙ		
А4		3	1.232.1-10.2 06-01	КР5	1	
А4		4	1.232.1-10.2 05-01	КР2	2	
				ДЕТАЛИ		
БЧ		6	5.041.170	СТ. ОТД. ГОСТ 6727-80 Ф5 ВР-I L=170	12	0.02КГ
				ПЕРЕМЕННЫЕ ДАННЫЕ ДЛЯ ИСПОЛНЕНИЙ		
				1.232.1-10.1 02 ПСТ60.6.4-Л-		
				СБОРОЧНЫЕ ЕДИНИЦЫ		
А4		1	1.232.1-10.2 02	СЕТКА С6	2	
А4		2	1.232.1-10.2 07	КАРКАС ПЛОСКИЙ КР7	4	
				ДЕТАЛИ		
А4		5	1.232.1-10.2 26	ПЕТЛЯ СТРОПОВОЧНАЯ СП3	2	
				МАТЕРИАЛЫ		
		7		БЕТОН ЛЕГКИЙ В12.5		0.84М3
		8		РАСТВОР ЦЕМЕНТНЫЙ М100		0.10М3
		9		ПЛИТЫ МИНВАТНЫЕ М175		0.46М3
				1.232.1-10.1 02-01 ПСТ60.9.4-Л-		
				СБОРОЧНЫЕ ЕДИНИЦЫ		
А4		1	1.232.1-10.2 02-01	СЕТКА С7	2	

ЭПВЦ КиевЗНИИЭП | ОПЕРАТОР ТЛП КОРТ | СКАЛА

ВЗАМ.ИНВ № | ПОДПИСЬ И ДАТА | В № ПОДЛ

1.232.1-10.1 02

НАЧ.ОТД.	БОРИСЕНКО		
Н.КОНТР.	КОВАЛЬЧУК		
ГЛ.СПЕЦ.	МАЛАЧЕВСКИЙ		
ПРОВЕРИЛ	ЯРЕМЧИШИН		

ПАНЕЛЬ ПСТ60.Н.4-Л-

СТАДИЯ	ЛИСТ	ЛИСТОВ
Р	1	3

ГОСГРАЖДАНСТРОЙ КиевЗНИИЭП

ФОРМАТ	ЗОНА	ПОЗ	ОБОЗНАЧЕНИЕ	НАИМЕНОВАНИЕ	КОЛ.	ПРИМЕЧАНИЕ
А4		2	1.232.1-10.2 07-01	КАРКАС ПЛОСКИЙ КР8	4	
				ДЕТАЛИ		
А4		5	1.232.1-10.2 26-01	ПЕТЛЯ СТРОПОВОЧНАЯ СП4	2	
				МАТЕРИАЛЫ		
		7		БЕТОН ЛЕГКИЙ В12.5		1.12М3
		8		РАСТВОР ЦЕМЕНТНЫЙ М100		0.16М3
		9		ПЛИТЫ МИНВАТНЫЕ М175		0.83М3
				1.232.1-10.1 02-02 ПСТ60.12.4-Л-		
				СБОРОЧНЫЕ ЕДИНИЦЫ		
А4		1	1.232.1-10.2 02-02	СЕТКА С8	2	
А4		2	1.232.1-10.2 07-02	КАРКАС ПЛОСКИЙ КР9	4	
				ДЕТАЛИ		
А4		5	1.232.1-10.2 26-01	ПЕТЛЯ СТРОПОВОЧНАЯ СП4	2	
				МАТЕРИАЛЫ		
		7		БЕТОН ЛЕГКИЙ В12.5		1.41М3
		8		РАСТВОР ЦЕМЕНТНЫЙ М100		0.21М3
		9		ПЛИТЫ МИНВАТНЫЕ М175		1.21М3
				1.232.1-10.1 02-03 ПСТ60.15.4-Л-		
				СБОРОЧНЫЕ ЕДИНИЦЫ		
А4		1	1.232.1-10.2 02-03	СЕТКА С9	2	
А4		2	1.232.1-10.2 07-03	КАРКАС ПЛОСКИЙ КР10	4	
				ДЕТАЛИ		
А4		5	1.232.1-10.2 26-02	ПЕТЛЯ СТРОПОВОЧНАЯ СП5	2	
				МАТЕРИАЛЫ		
		7		БЕТОН ЛЕГКИЙ В12.5		1.70М3
		8		РАСТВОР ЦЕМЕНТНЫЙ М100		0 27М3
		9		ПЛИТЫ МИНВАТНЫЕ М175		1.59М3
				1.232.1-10.1 02-04 ПСТ60.18.4-Л-		
				СБОРОЧНЫЕ ЕДИНИЦЫ		

ЭПВЦ КиевЗНИИЭП | ОПЕРАТОР ТЛП КОРТ | СКАЛА

ВЗАМ.ИНВ № | ПОДПИСЬ И ДАТА | ИНВ № ПОДЛ

ФОРМАТ	ЗОНА	ПОЗ	ОБОЗНАЧЕНИЕ	НАИМЕНОВАНИЕ	КОЛ	ПРИМЕЧАНИЕ
А4		1	1.232.1-10.2 02-04	СЕТКА С10	2	
А4		2	1.232.1-10.2 07-04	КАРКАС ПЛОСКИЙ КР11	4	
				ДЕТАЛИ		
А4		5	1.232.1-10.2 26-02	ПЕТЛЯ СТРОПОВОЧНАЯ СП5	2	
				МАТЕРИАЛЫ		
		7		БЕТОН ЛЕГКИЙ В12,5		1.99М3
		8		РАСТВОР ЦЕМЕНТНЫЙ М100		0.32М3
		9		ПЛИТЫ МИНВАТНЫЕ М175		1.96М3

1.232.1-10.1 02

ЛИСТ 3

ФОРМАТ А4

ЭПВЦ Киев ЗНИИЭП

ОПЕРАТОР ТЛП КОРТ

ВЗАМ ИНВ №

ПОДПИСЬ И ДАТА

ИНВ №ПОДЛ

ФОРМАТ	ЗОНА	ПОЗ	ОБОЗНАЧЕНИЕ	НАИМЕНОВАНИЕ	КОЛ	ПРИМЕЧАНИЕ

ЛИСТ

ФОРМАТ А4

ВИД С ВНУТРЕННЕЙ СТОРОНЫ

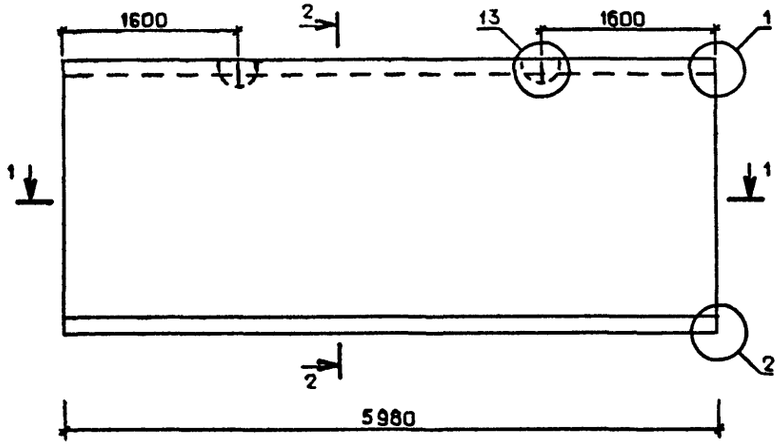

2-2

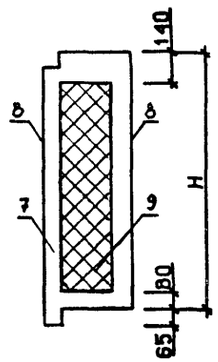

СХЕМА АРМИРОВАНИЯ

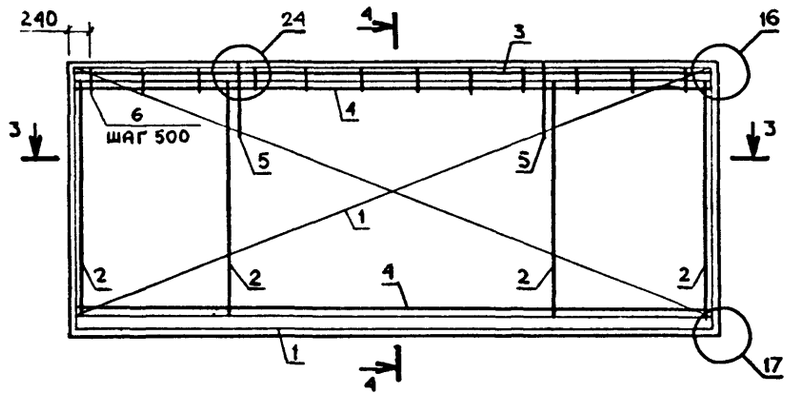

4 - 4

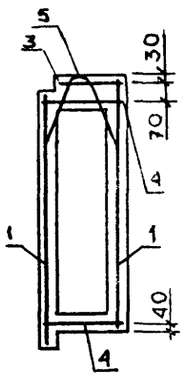

1-1

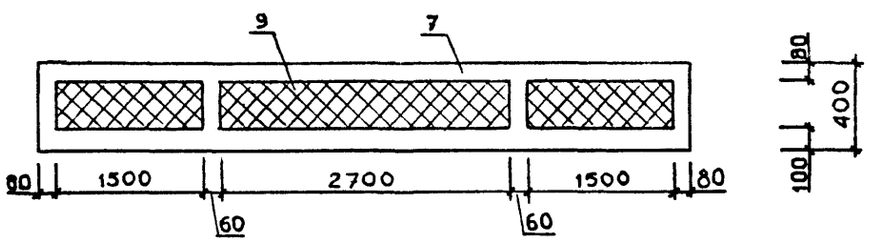

3-3

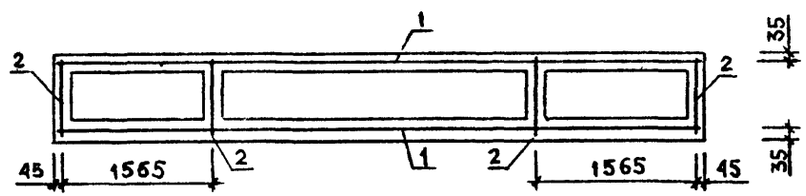

УЗЛЫ 1, 2, 13 СМ 1 232 1-10 1 Д1
УЗЛЫ 16, 17, 24 СМ 1 232 1-10 1 Д1

ОБОЗНАЧЕНИЕ	МАРКА	H, ММ	МАССА, Т
1 232 1-10 1 02	ПСТ60 6 4-П-	-	1 63
-01	ПСТ60 9 4-П-	885	2 24
-02	ПСТ60 12 4-П-	1185	2 86
-03	ПСТ60 15 4-П-	1485	3 48
-04	ПСТ60 18 4-П-	1785	4 10

НАЧОТД	БОРИСЕНКО	
Н.КОНТР	КОВАЛЬЧУК	
ГЛ.СПЕЦ	МАЛАЧЕВСКИЙ	
ПРОВЕРИЛ	ЯРЕМЧИШИН	
РАЗРАБ	ЖУКОВСКИЙ	

1.232.1-10.1 02СБ

ПАНЕЛЬ
ПСТ60 Н 4-П-
СБОРОЧНЫЙ ЧЕРТЕЖ

СТАДИЯ	МАССА	МАСШТАБ
Р	СМ ТАБЛ	
ЛИСТ	ЛИСТОВ 1	

ГОСГРАЖДАНСТРОЙ
КиевЗНИИЭП

САПР Киев ЗНИИЭП
ОПЕРАТОР СИСТЕМЫ
СКАЛА
ВЗАМ ИНВ №
ПОДПИСЬ И ДАТА
ИНВ № ПОДЛ

ФОРМАТ А3

ФОРМАТ	ЗОНА	ПОЗ	ОБОЗНАЧЕНИЕ	НАИМЕНОВАНИЕ	КОЛ	ПРИМЕЧАНИЕ
				ДОКУМЕНТАЦИЯ		
А3			1.232.1-10.1 ОЗСБ	СБОРОЧНЫЙ ЧЕРТЕЖ		
А3			1.232.1-10.1 Д1	УЗЛЫ		
А3			1.232.1-10.1 РС	ВЕДОМОСТЬ РАСХОДА СТАЛИ НА ЭЛЕМЕНТ		
А4			1.232.1-10.1 ТО	ТЕХНИЧЕСКОЕ ОПИСАНИЕ		
				СБОРОЧНЫЕ ЕДИНИЦЫ		
А4		3	1.232.1-10.2 06-02	КАРКАС ПЛОСКИЙ КР6	1	
А4		4	1.232.1-10.2 05-02	КР3	2	
				ДЕТАЛИ		
ВЧ		6	5.041.170	СТ. ОТД. ГОСТ 6727-80 Ф5 ВР-I L=170	15	0.02КГ
				ПЕРЕМЕННЫЕ ДАННЫЕ ДЛЯ ИСПОЛНЕНИЙ:		
				1.232.1-10.1 03 ПСТ72.9.4-Л-		
				СБОРОЧНЫЕ ЕДИНИЦЫ		
А4		1	1.232.1-10.2 03	СЕТКА С11	2	
А4		2	1.232.1-10.2 07-01	КАРКАС ПЛОСКИЙ КР8	4	
				ДЕТАЛИ		
А4		5	1.232.1-10.2 26-01	ПЕТЛЯ СТРОПОВОЧНАЯ СП4	2	
				МАТЕРИАЛЫ		
		7		БЕТОН ЛЕГКИЙ В12,5		1.34М3
		8		РАСТВОР ЦЕМЕНТНЫЙ М100		0.19М3
		9		ПЛИТЫ МИНВАТНЫЕ М175		1.01М3
				1.232.1-10.1 03-01 ПСТ72.12.4-Л-		
				СБОРОЧНЫЕ ЕДИНИЦЫ		
А4		1	1.232.1-10.2 03-01	СЕТКА С12	2	

1.232.1-10.1 03

НАЧОТД	БОРИСЕНКО		
НКОНТР	КОВАЛЬЧУК		
ГЛСПЕЦ	МАЛАЧЕВСКИЙ		
ПРОВЕРИЛ	ЯРЕМЧИШИН		
РАЗРАБ.	ЖУКОВСКИЙ		

ПАНЕЛЬ ПСТ72.Н.4-Л-

СТАДИЯ	ЛИСТ	ЛИСТОВ
Р	1	2

ГОСГРАЖДАНСТРОЙ КиевЗНИИЭП

ФОРМАТ А4

СКАЛА

ОПЕРАТОР ТЛП КОРТ

ЭПВЦ Киев ЗНИИЭП

ФОРМАТ	ЗОНА	ПОЗ.	ОБОЗНАЧЕНИЕ	НАИМЕНОВАНИЕ	КОЛ	ПРИМЕЧАНИЕ
А4		2	1.232.1-10.2 07-02	КАРКАС ПЛОСКИЙ КР9	4	
				ДЕТАЛИ		
А4		5	1.232.1-10.2 26-02	ПЕТЛЯ СТРОПОВОЧНАЯ СП5	2	
				МАТЕРИАЛЫ		
		7		БЕТОН ЛЕГКИЙ В12,5		1.68М3
		8		РАСТВОР ЦЕМЕНТНЫЙ М100		0.25М3
		9		ПЛИТЫ МИНВАТНЫЕ М175		1.46М3
				1.232.1-10.1 03-02 ПСТ72.15.4-Л-		
				СБОРОЧНЫЕ ЕДИНИЦЫ		
А4		1	1.232.1-10.2 03-02	СЕТКА С13	2	
А4		2	1.232.1-10.2 07-03	КАРКАС ПЛОСКИЙ КР10	4	
				ДЕТАЛИ		
А4		5	1.232.1-10.2 26-02	ПЕТЛЯ СТРОПОВОЧНАЯ СП5	2	
				МАТЕРИАЛЫ		
		7		БЕТОН ЛЕГКИЙ В12,5		2.02М3
		8		РАСТВОР ЦЕМЕНТНЫЙ М100		0.32М3
		9		ПЛИТЫ МИНВАТНЫЕ М175		1.92М3
				1.232.1-10.1 03-03 ПСТ72.18.4-Л-		
				СБОРОЧНЫЕ ЕДИНИЦЫ		
А4		1	1.232.1-10.2 03-03	СЕТКА С14	2	
А4		2	1.232.1-10.2 07-04	КАРКАС ПЛОСКИЙ КР11	4	
				ДЕТАЛИ		
А4		5	1.232.1-10.2 26-03	ПЕТЛЯ СТРОПОВОЧНАЯ СП6	2	
				МАТЕРИАЛЫ		
		7		БЕТОН ЛЕГКИЙ В12,5		2.37М3
		8		РАСТВОР ЦЕМЕНТНЫЙ М100		0.38М3
		9		ПЛИТЫ МИНВАТНЫЕ М175		2.38М3

ВЗАМ ИНВ №

ПОДПИСЬ И ДАТА

ИНВ №ПОДЛ

1.232.1-10.1 03

ЛИСТ 2

ВИД С ВНУТРЕННЕЙ СТОРОНЫ

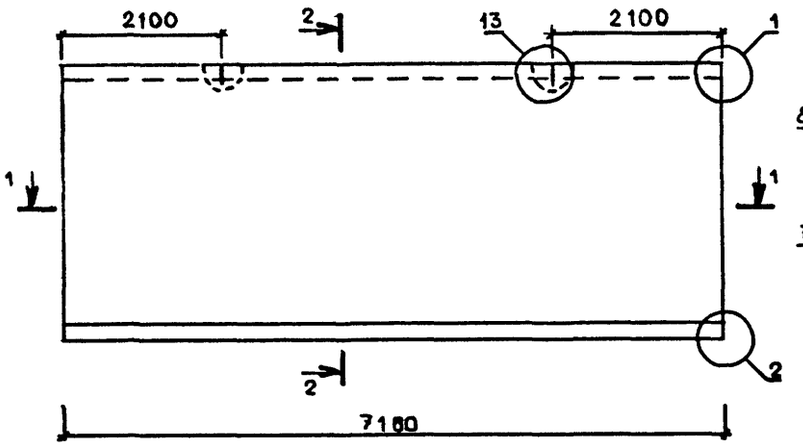

2-2

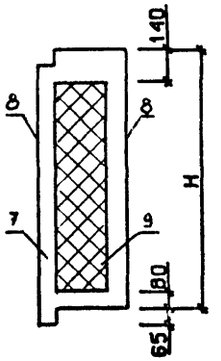

СХЕМА АРМИРОВАНИЯ

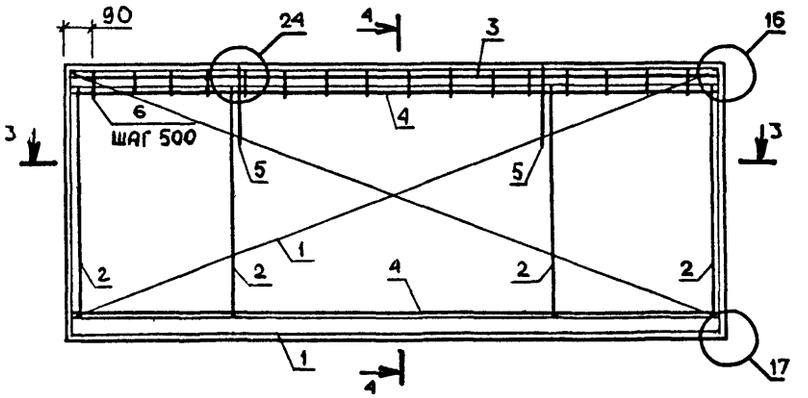

4-4

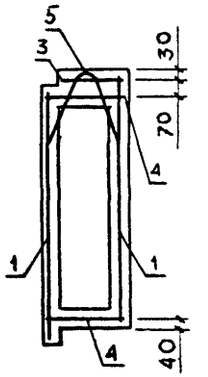

1-1

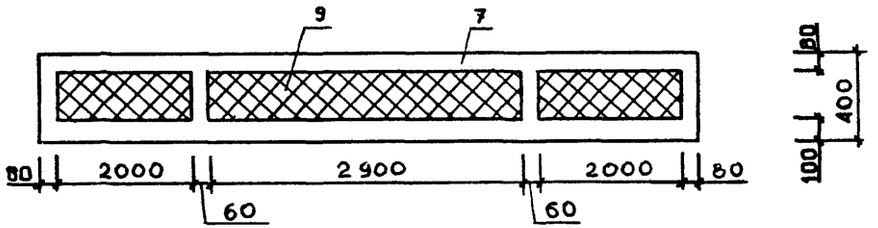

3-3

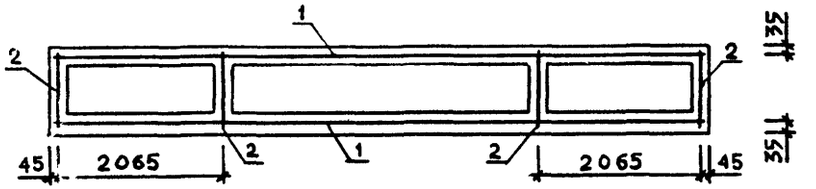

УЗЛЫ 1, 2, 13 СМ 1 232 1-10 1 Д1
УЗЛЫ 16, 17, 24 СМ 1 232 1-10 1 Д1

ОБОЗНАЧЕНИЕ	МАРКА	Н, ММ	МАССА, Т
1 232 1-10 1 03	ПСТ72 9 4-П-	885	2 69
-01	ПСТ72 12 4-П-	1185	3 44
-02	ПСТ72 15 4-П-	1485	4 16
-03	ПСТ72 18 4-П-	1785	4 90

НАЧОТД	БОРИСЕНКО	
НКОНТР	КОВАЛЬЧУК	
ГЛ.СПЕЦ	МАЛАЧЕВСКИЙ	
ПРОВЕРИЛ	ЯРЕМЧИШИН	
РАЗРАБ.	ЖУКОВСКИЙ	

1.232.1-10.1 03СБ

ПАНЕЛЬ
ПСТ72 Н 4-П-
СБОРОЧНЫЙ ЧЕРТЕЖ

СТАДИЯ	МАССА	МАСШТАБ
Р	СМ ТАБЛ	
ЛИСТ	ЛИСТОВ 1	

ГОСГРАЖДАНСТРОЙ
КиевЗНИИЭП

САПР Киев ЗНИИЭП
ОПЕРАТОР СИСТЕМЫ
СКАЛА
ВЗАМ ИНВ №
ПОДПИСЬ И ДАТА
№ ПОДЛ

ФОРМАТ	ЗОНА	ПОЗ	ОБОЗНАЧЕНИЕ	НАИМЕНОВАНИЕ	КОЛ.	ПРИМЕЧАНИЕ
				ДОКУМЕНТАЦИЯ		
А3			1.232.1-10.1 04СБ	СБОРОЧНЫЙ ЧЕРТЕЖ		
А3			1.232.1-10.1 Д1	УЗЛЫ		
А3			1.232.1-10.1 РС	ВЕДОМОСТЬ РАСХОДА СТАЛИ НА ЭЛЕМЕНТ		
А4			1.232.1-10.1 ТО	ТЕХНИЧЕСКОЕ ОПИСАНИЕ		
				ДЕТАЛИ		
				СТ. ОТД. ГОСТ 6727-80		
ВЧ		8	5.041.170	Ф5 ВР-I L=170	5	0.02КГ
ВЧ		9	5.041.370	Ф5 ВР-I L=370	2	0.05КГ
ВЧ		10	6.013.700	СТ. ОТД. ГОСТ 5781-82 Ф6 А-III L=700	2	0.15КГ
				ПЕРЕМЕННЫЕ ДАННЫЕ ДЛЯ ИСПОЛНЕНИЙ:		
				1.232.1-10.1 04 4ПСТ30.15.4-Л-1.		
				СБОРОЧНЫЕ ЕДИНИЦЫ		
А4		1	1.232.1-10.2 04	СЕТКА С15	2	
				КАРКАС ПЛОСКИЙ		
А4		2	1.232.1-10.2 07-03	КР10	3	
А4		3	1.232.1-10.2 09	КР21	1	
А4		4	1.232.1-10.2 08	КР13	1	
А4		5	1.232.1-10.2 08-02	КР15	1	
А4		6	1.232.1-10.2 10-01	КР26	2	
				ДЕТАЛИ		
А4		7	1.232.1-10.2 25	ПЕТЛЯ СТРОПОВОЧНАЯ СП1	2	
				МАТЕРИАЛЫ		
		11		БЕТОН ЛЕГКИЙ В12,5		0.89М3
		12		РАСТВОР ЦЕМЕНТНЫЙ М100		0.12М3
		13		ПЛИТЫ МИНВАТНЫЕ М175		0.61М3
				1.232.1-10.1 04-01 4ПСТ30.18.4-Л-1.		
				СБОРОЧНЫЕ ЕДИНИЦЫ		

		1.232.1-10.1 04	
НАЧ.ОТД	БОРИСЕНКО	ПАНЕЛЬ 4ПСТ30.Н.4-Л-1., 5ПСТ30.Н.4-Л-1.	СТАДИЯ: Р; ЛИСТ: 1; ЛИСТОВ: 3
Н.КОНТР.	КОВАЛЬЧУК		ГОСГРАЖДАНСТРОЙ КиевЗНИИЭП
ГЛ.СПЕЦ	МАЛАЧЕВСКИЙ		
ПРОВЕРИЛ	ЯРЕМЧИШИН		
РАЗРАБ.	ЖУКОВСКИЙ		

ФОРМАТ А4

ЭПВЦ Киев ЗНИИЭП | ОПЕРАТОР ТПП КОРТ | СКАЛА всех

ВЗАМ.ИНВ.№ | ПОДПИСЬ И ДАТА | ИНВ.№ ПОДЛ.

ФОРМАТ	ЗОНА	ПОЗ	ОБОЗНАЧЕНИЕ	НАИМЕНОВАНИЕ	КОЛ	ПРИМЕЧАНИЕ
А4		1	1.232.1-10.2 04-01	СЕТКА С16	2	
				КАРКАС ПЛОСКИЙ		
А4		2	1.232.1-10.2 07-04	КР11	3	
А4		3	1.232.1-10.2 09	КР21	1	
А4		4	1.232.1-10.2 08	КР13	1	
А4		5	1.232.1-10.2 08-02	КР15	1	
А4		6	1.232.1-10.2 10-02	КР27	2	
				ДЕТАЛИ		
А4		7	1.232.1-10.2 25-01	ПЕТЛЯ СТРОПОВОЧНАЯ СП2	2	
				МАТЕРИАЛЫ		
		11		БЕТОН ЛЕГКИЙ В12,5		1.07М3
		12		РАСТВОР ЦЕМЕНТНЫЙ М100		0.15М3
		13		ПЛИТЫ МИНВАТНЫЕ М175		0.75М3
				1.232.1-10.1 04-02 5ПСТ30.15.4-Л-1.		
				СБОРОЧНЫЕ ЕДИНИЦЫ		
А4		1	1.232.1-10.2 04-02	СЕТКА С17	2	
				КАРКАС ПЛОСКИЙ		
А4		2	1.232.1-10.2 07-03	КР10	3	
А4		3	1.232.1-10.2 09-01	КР22	1	
А4		4	1.232.1-10.2 08-01	КР14	1	
А4		5	1.232.1-10.2 08-03	КР16	1	
А4		6	1.232.1-10.2 10-01	КР26	2	
				ДЕТАЛИ		
А4		7	1.232.1-10.2 25	ПЕТЛЯ СТРОПОВОЧНАЯ СП1	2	
				МАТЕРИАЛЫ		
		11		БЕТОН ЛЕГКИЙ В12,5		0.88М3
		12		РАСТВОР ЦЕМЕНТНЫЙ М100		0.12М3
		13		ПЛИТЫ МИНВАТНЫЕ М175		0.60М3
				1.232.1-10.1 04-03 5ПСТ30.18.4-Л-1.		
				СБОРОЧНЫЕ ЕДИНИЦЫ		
А4		1	1.232.1-10.2 04-03	СЕТКА С18	2	
				КАРКАС ПЛОСКИЙ		
А4		2	1.232.1-10.2 07-04	КР11	3	
А4		3	1.232.1-10.2 09-01	КР22	1	
А4		4	1.232.1-10.2 08-01	КР14	1	
А4		5	1.232.1-10.2 08-03	КР16	1	
А4		6	1.232.1-10.2 10-02	КР27	2	

1.232.1-10.1 04		ЛИСТ 2

ФОРМАТ А4

ФОРМАТ	ЗОНА	ПОЗ	ОБОЗНАЧЕНИЕ	НАИМЕНОВАНИЕ	КОЛ	ПРИМЕЧАНИЕ
				ДЕТАЛИ		
А4		7	1.232.1-10.2 25-01	ПЕТЛЯ СТРОПОВОЧНАЯ СП2	2	
				МАТЕРИАЛЫ		
		11		БЕТОН ЛЕГКИЙ В12,5		1.07М3
		12		РАСТВОР ЦЕМЕНТНЫЙ М100		0.14М3
		13		ПЛИТЫ МИНВАТНЫЕ М175		0.74М3

СКАЛА

ОПЕРАТОР ТЛП КОРТ

ЭПВЦ Киев ЗНИИЭП

ВЗАМ ИНВ №

ПОДПИСЬ И ДАТА

ИНВ №ПОДЛ

1.232.1-10.1 04

ЛИСТ 3

ФОРМАТ	ЗОНА	ПОЗ	ОБОЗНАЧЕНИЕ	НАИМЕНОВАНИЕ	КОЛ	ПРИМЕЧАНИЕ

ОПЕРАТОР ТЛП КОРТ

ЭПВЦ Киев ЗНИИЭП

ВЗАМ ИНВ №

ПОДПИСЬ И ДАТА

ИНВ №ПОДЛ

ЛИСТ

Киев ЗНИИЭП

ВИД С ВНУТРЕННЕЙ СТОРОНЫ

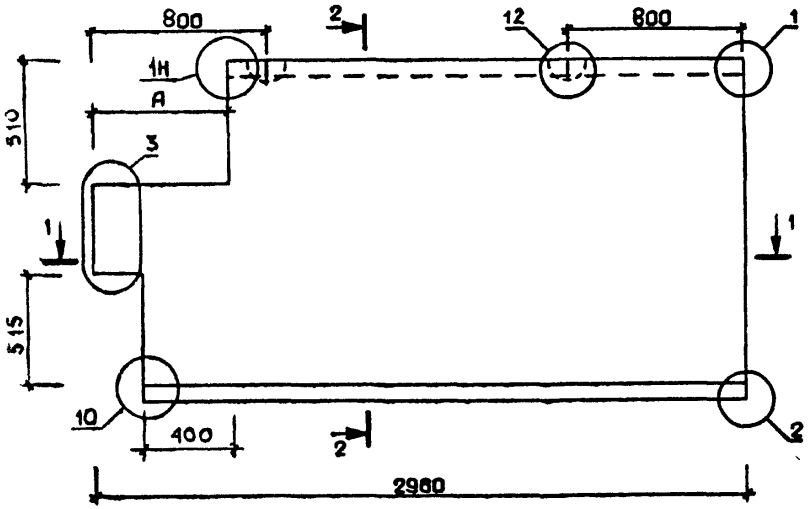

2-2

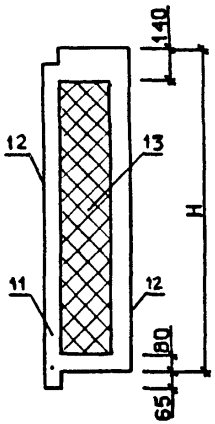

СХЕМА АРМИРОВАНИЯ

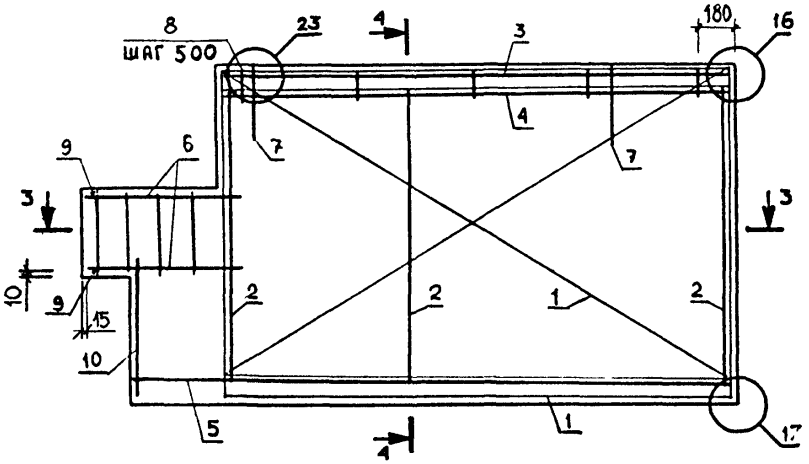

4-4

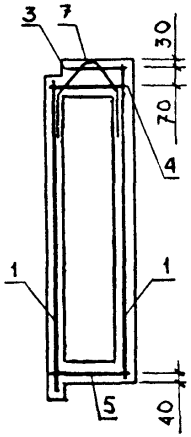

1-1

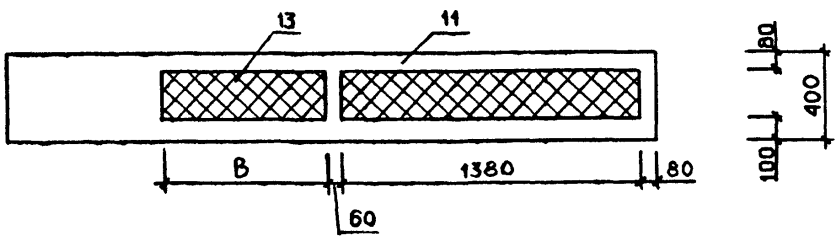

3-3

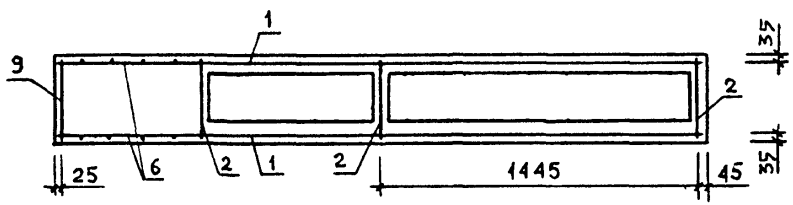

УЗЛЫ 1,2,3,1Н,10,12 СМ 1 232.1-10 1 Д1
УЗЛЫ 16, 17, 23 СМ 1.232.1-10 1 Д1

ОБОЗНАЧЕНИЕ	МАРКА	Н,ММ	А,ММ	В,ММ	МАССА,Т
1.232.1-10.1 04	4ПСТ30.15.4-П-1.	1485	570	810	1.74
-01	4ПСТ30.18.4-П-1.	1785	570	810	2 11
-02	5ПСТ30.15.4-П-1.	1485	620	760	1.72
-03	5ПСТ30.18.4-П-1.	1785	620	760	2.10

НАЧОТД	БОРИСЕНКО	
Н КОНТР	КОВАЛЬЧУК	
ГЛ.СПЕЦ	МИЛАЧЕВСКИЙ	
ПРОВЕРИЛ	ЯРЕМЧИШИН	
РАЗРАБ	ЖУКОВСКИЙ	

1.232.1-10.1 04 СБ

ПАНЕЛЬ
4ПСТ30 Н.4-П-1.,
5ПСТ30 Н.4-П-1.
СБОРОЧНЫЙ ЧЕРТЕЖ

СТАДИЯ	МАССА	МАСШТАБ
Р	СМ ТАБЛ	
ЛИСТ	ЛИСТОВ 1	

ГОСГРАЖДАНСТРОЙ
КиевЗНИИЭП

ФОРМАТ А3

ФОРМАТ	ЗОНА	ПОЗ	ОБОЗНАЧЕНИЕ	НАИМЕНОВАНИЕ	КОЛ	ПРИМЕЧАНИЕ
				ДОКУМЕНТАЦИЯ		
А3			1.232.1-10.1 05СБ	СБОРОЧНЫЙ ЧЕРТЕЖ		
А3			1.232.1-10.1 Д1	УЗЛЫ		
А3			1.232.1-10.1 РС	ВЕДОМОСТЬ РАСХОДА СТАЛИ НА ЭЛЕМЕНТ		
А4			1.232.1-10.1 ТО	ТЕХНИЧЕСКОЕ ОПИСАНИЕ		
				ДЕТАЛИ		
А4		7	1.232.1-10.2 26-02	ПЕТЛЯ СТРОПОВОЧНАЯ СП5 СТ. ОТД. ГОСТ 6727-80	2	
БЧ		8	5.041.170	Ф5 ВР-I L=170	11	0.02КГ
БЧ		9	5.041.370	Ф5 ВР-I L=370	2	0.05КГ
БЧ		10	6.013.700	СТ. ОТД. ГОСТ 5781-82 Ф6 А-III L=700	2	0.15КГ
				ПЕРЕМЕННЫЕ ДАННЫЕ ДЛЯ ИСПОЛНЕНИЙ:		
				1.232.1-10.1 05 4ПСТ60.15.4-Л-1.		
				СБОРОЧНЫЕ ЕДИНИЦЫ		
А4		1	1.232.1-10.2 04-04	СЕТКА С19	2	
				КАРКАС ПЛОСКИЙ		
А4		2	1.232.1-10.2 07-03	КР10	4	
А4		3	1.232.1-10.2 09-02	КР23	1	
А4		4	1.232.1-10.2 08-04	КР17	1	
А4		5	1.232.1-10.2 08-06	КР19	1	
А4		6	1.232.1-10.2 10-01	КР26	2	
				МАТЕРИАЛЫ		
		11		БЕТОН ЛЕГКИЙ В12,5		1.72М3
		12		РАСТВОР ЦЕМЕНТНЫЙ М100		0.25М3
		13		ПЛИТЫ МИНВАТНЫЕ М175		1.43М3
				1.232.1-10.1 05-01 4ПСТ60.18.4-Л-1.		
				СБОРОЧНЫЕ ЕДИНИЦЫ		
А4		1	1.232.1-10.2 04-05	СЕТКА С20	2	

САПР КиевЗНИИЭП | ОПЕРАТОР СИСТЕМЫ | СКАЛА | ВЗАМ ИНВ № | ПОДПИСЬ И ДАТА | № ПОДЛ

НАЧОТД	Борисенко		
НКОНТР	Ковальчук		
ГЛСПЕЦ	Малачевский		
ПРОВЕРИЛ	Яремчишин		

1.232.1-10.1 05

ПАНЕЛЬ
4ПСТ60.Н.4-Л-1.,
5ПСТ60.Н.4-Л-1.

СТАДИЯ	ЛИСТ	ЛИСТОВ
Р	1	2

ГОСГРАЖДАНСТРОЙ
КиевЗНИИЭП

ФОРМАТ	ЗОНА	ПОЗ	ОБОЗНАЧЕНИЕ	НАИМЕНОВАНИЕ	КОЛ	ПРИМЕЧАНИЕ
				КАРКАС ПЛОСКИЙ		
А4		2	1.232.1-10.2 07-04	КР11	4	
А4		3	1.232.1-10.2 09-02	КР23	1	
А4		4	1.232.1-10.2 08-04	КР17	1	
А4		5	1.232.1-10.2 08-06	КР19	1	
А4		6	1.232.1-10.2 10-02	КР27	2	
				МАТЕРИАЛЫ		
		11		БЕТОН ЛЕГКИЙ В12,5		2.04М3
		12		РАСТВОР ЦЕМЕНТНЫЙ М100		0.31М3
		13		ПЛИТЫ МИНВАТНЫЕ М175		1.77М3
				1.232.1-10.1 05-02 5ПСТ60.15.4-Л-1.		
				СБОРОЧНЫЕ ЕДИНИЦЫ		
А4		1	1.232.1-10.2 04-06	СЕТКА С21	2	
				КАРКАС ПЛОСКИЙ		
А4		2	1.232.1-10.2 07-03	КР10	4	
А4		3	1.232.1-10.2 09-03	КР24	1	
А4		4	1.232.1-10.2 08-05	КР18	1	
А4		5	1.232.1-10.2 08-07	КР20	1	
А4		6	1.232.1-10.2 10-01	КР26	2	
				МАТЕРИАЛЫ		
		11		БЕТОН ЛЕГКИЙ В12,5		1.71М3
		12		РАСТВОР ЦЕМЕНТНЫЙ М100		0.25М3
		13		ПЛИТЫ МИНВАТНЫЕ М175		1.41М3
				1.232.1-10.1 05-03 5ПСТ60.18.4-Л-1.		
				СБОРОЧНЫЕ ЕДИНИЦЫ		
А4		1	1.232.1-10.2 04-07	СЕТКА С22	2	
				КАРКАС ПЛОСКИЙ		
А4		2	1.232.1-10.2 07-04	КР11	4	
А4		3	1.232.1-10.2 09-03	КР24	1	
А4		4	1.232.1-10.2 08-05	КР18	1	
А4		5	1.232.1-10.2 08-07	КР20	1	
А4		6	1.232.1-10.2 10-02	КР27	2	
				МАТЕРИАЛЫ		
		11		БЕТОН ЛЕГКИЙ В12,5		2.04М3
		12		РАСТВОР ЦЕМЕНТНЫЙ М100		0.31М3
		13		ПЛИТЫ МИНВАТНЫЕ М175		1.75М3

ЭПВЦ Киев ЗНИИЭП | ОПЕРАТОР ТПП КОРТ | СКАЛА | ВЗАМ ИНВ № | ПОДПИСЬ И ДАТА | ИНВ № ПОДЛ

1.232.1-10.1 05

ЛИСТ 2

ГОСТ А4

ВИД С ВНУТРЕННЕЙ СТОРОНЫ

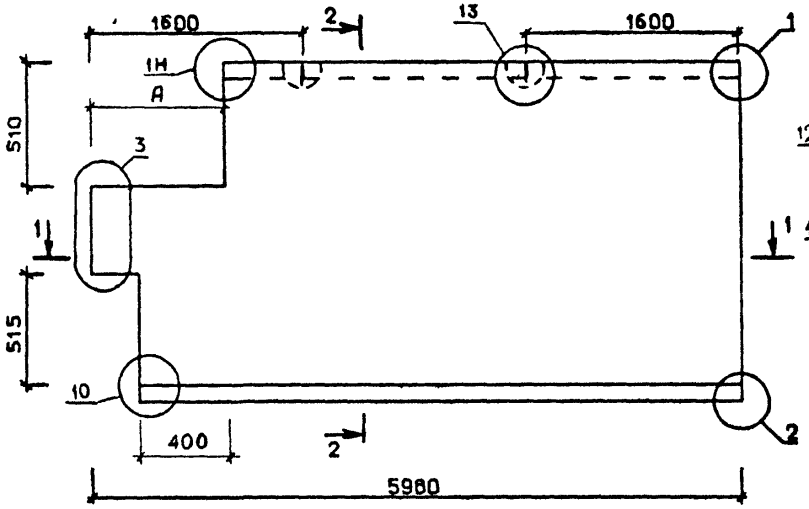

2-2

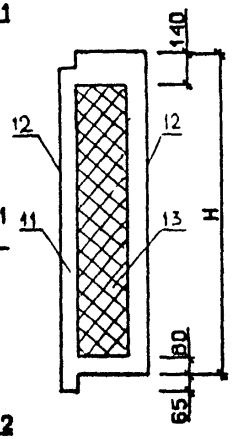

СХЕМА АРМИРОВАНИЯ

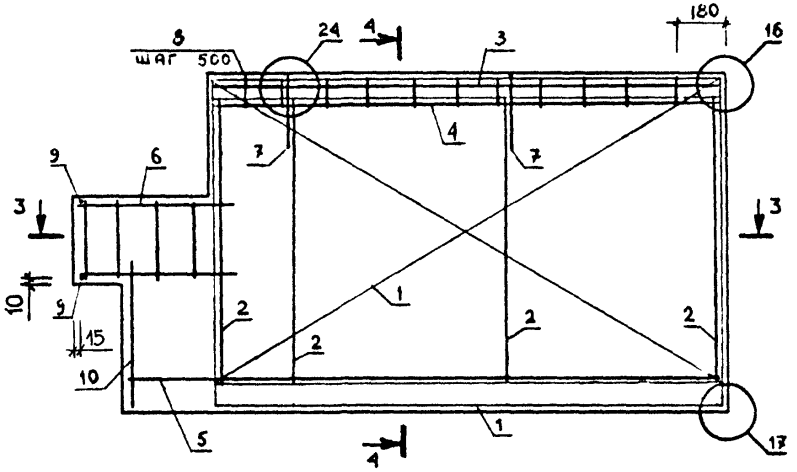

4-4

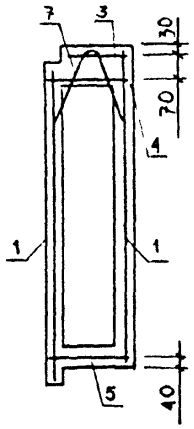

1-1

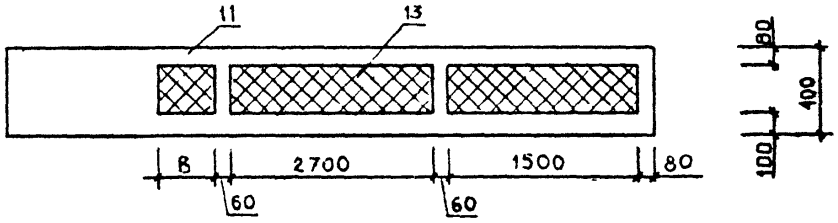

3-3

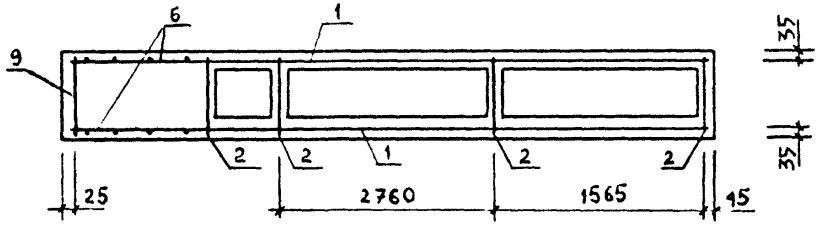

УЗЛЫ 1,2,3,1Н,10,13 СМ. 1.232.1-10.1 Д1
УЗЛЫ 16, 17, 24 СМ. 1.232.1-10.1 Д1

ОБОЗНАЧЕНИЕ	МАРКА	Н, ММ	А, ММ	В, ММ	МАССА, Т
1.232.1-10.1 05	4ПСТ60.15.4-П-1.	1485	570	930	3.46
-01	4ПСТ60.18.4-П-1.	1785	570	930	4.13
-02	5ПСТ60.15.4-П-1.	1485	620	880	3.44
-03	5ПСТ60.18.4-П-1.	1785	620	880	4.12

НАЧОТД	БОРИСЕНКО	
Н.КОНТР	КОВАЛЬЧУК	
ГЛ.СПЕЦ	МАЛАЧЕВСКИЙ	
ПРОВЕРИЛ	ЯРЕМЧИШИН	
РАЗРАБ.	ЖУКОВСКИЙ	

1.232.1-10.1 05СБ

ПАНЕЛЬ
4ПСТ60.Н 4-П-1.,
5ПСТ60.Н.4-П-1.
СБОРОЧНЫЙ ЧЕРТЕЖ

СТАДИЯ	МАССА	МАСШТАБ
Р	СМ ТАБЛ	
ЛИСТ	ЛИСТОВ 1	

ГОСГРАЖДАНСТРОЙ
КиевЗНИИЭП

ФОРМАТ А3

ФОРМАТ	ЗОНА	ПОЗ	ОБОЗНАЧЕНИЕ	НАИМЕНОВАНИЕ	КОЛ.	ПРИМЕЧАНИЕ
				ДОКУМЕНТАЦИЯ		
А3			1.232.1-10.1 06СБ	СБОРОЧНЫЙ ЧЕРТЕЖ		
А3			1.232.1-10.1 Д1	УЗЛЫ		
А3			1.232.1-10.1 РС	ВЕДОМОСТЬ РАСХОДА СТАЛИ НА ЭЛЕМЕНТ		
А4			1.232.1-10.1 ТО	ТЕХНИЧЕСКОЕ ОПИСАНИЕ		
				ДЕТАЛИ		
				СТ. ОТД. ГОСТ 6727-80		
ВЧ		8	5.041.170	Ф5 ВР-I L=170	5	0.02КГ
ВЧ		9	5.041.370	Ф5 ВР-I L=370	2	0.05КГ
ВЧ		10	6.013.700	СТ. ОТД. ГОСТ 5781-82		
				Ф6 А-III L=700	2	0.15КГ
				ПЕРЕМЕННЫЕ ДАННЫЕ ДЛЯ ИСПОЛНЕНИЙ:		
				1.232.1-10.1 06 4ПСТ30.15.4-Л-2.		
				СБОРОЧНЫЕ ЕДИНИЦЫ		
А4		1	1.232.1-10.2 04	СЕТКА С15	2	
				КАРКАС ПЛОСКИЙ		
А4		2	1.232.1-10.2 07-03	КР10	3	
А4		3	1.232.1-10.2 09	КР21	1	
А4		4	1.232.1-10.2 08	КР13	1	
А4		5	1.232.1-10.2 08-02	КР15	1	
А4		6	1.232.1-10.2 10-01	КР26	2	
				ДЕТАЛИ		
А4		7	1.232.1-10.2 25	ПЕТЛЯ СТРОПОВОЧНАЯ СП1	2	
				МАТЕРИАЛЫ		
		11		БЕТОН ЛЕГКИЙ В12,5		0.89М3
		12		РАСТВОР ЦЕМЕНТНЫЙ М100		0.12М3
		13		ПЛИТЫ МИНВАТНЫЕ М175		0.61М3
				1.232.1-10.1 06-01 4ПСТ30.18.4-Л-2.		
				СБОРОЧНЫЕ ЕДИНИЦЫ		

САПР КиевЗНИИЭП | Оператор системы | Скала | Взам. инв. № | Подпись и дата | Инв. № подл.

Нач. отд.	Борисенко	
Н. контр.	Ковальчук	
Гл. спец.	Малачевский	
Проверил	Яремчишин	
Разраб.	Жуковский	

1.232.1-10.1 06

ПАНЕЛЬ 4ПСТ30.Н.4-Л-2., 5ПСТ30.Н.4-Л-2.

Стадия	Лист	Листов
Р	1	3

ГОСГРАЖДАНСТРОЙ КиевЗНИИЭП

Формат А4

ФОРМАТ	ЗОНА	ПОЗ	ОБОЗНАЧЕНИЕ	НАИМЕНОВАНИЕ	КОЛ.	ПРИМЕЧАНИЕ
А4		1	1.232.1-10.2 04-01	СЕТКА С16	2	
				КАРКАС ПЛОСКИЙ		
А4		2	1.232.1-10.2 07-04	КР11	3	
А4		3	1.232.1-10.2 09	КР21	1	
А4		4	1.232.1-10.2 08	КР13	1	
А4		5	1.232.1-10.2 08-02	КР15	1	
А4		6	1.232.1-10.2 10-02	КР27	2	
				ДЕТАЛИ		
А4		7	1.232.1-10.2 25-01	ПЕТЛЯ СТРОПОВОЧНАЯ СП2	2	
				МАТЕРИАЛЫ		
		11		БЕТОН ЛЕГКИЙ В12,5		1.07М3
		12		РАСТВОР ЦЕМЕНТНЫЙ М100		0.15М3
		13		ПЛИТЫ МИНВАТНЫЕ М175		0.75М3
				1.232.1-10.1 06-02 5ПСТ30.15.4-Л-2.		
				СБОРОЧНЫЕ ЕДИНИЦЫ		
А4		1	1.232.1-10.2 04-02	СЕТКА С17	2	
				КАРКАС ПЛОСКИЙ		
А4		2	1.232.1-10.2 07-03	КР10	3	
А4		3	1.232.1-10.2 09-01	КР22	1	
А4		4	1.232.1-10.2 08-01	КР14	1	
А4		5	1.232.1-10.2 08-03	КР16	1	
А4		6	1.232.1-10.2 10-01	КР26	2	
				ДЕТАЛИ		
А4		7	1.232.1-10.2 25	ПЕТЛЯ СТРОПОВОЧНАЯ СП1	2	
				МАТЕРИАЛЫ		
		11		БЕТОН ЛЕГКИЙ В12,5		0.88М3
		12		РАСТВОР ЦЕМЕНТНЫЙ М100		0.12М3
		13		ПЛИТЫ МИНВАТНЫЕ М175		0.60М3
				1.232.1-10.1 06-03 5ПСТ30.18.4-Л-2.		
				СБОРОЧНЫЕ ЕДИНИЦЫ		
А4		1	1.232.1-10.2 04-03	СЕТКА С18	2	
				КАРКАС ПЛОСКИЙ		
А4		2	1.232.1-10.2 07-04	КР11	3	
А4		3	1.232.1-10.2 09-01	КР22	1	
А4		4	1.232.1-10.2 08-01	КР14	1	
А4		5	1.232.1-10.2 08-03	КР16	1	
А4		6	1.232.1-10.2 10-02	КР27	2	

ЭПВЦ Киев ЗНИИЭП | Оператор ТЛП КОРТ | Скала | Взам. инв. № | Подпись и дата | Инв. № подл.

1.232.1-10.1 06

Лист 2

Формат А4

ФОРМАТ	ЗОНА	ПОЗ	ОБОЗНАЧЕНИЕ	НАИМЕНОВАНИЕ	КОЛ	ПРИМЕЧАНИЕ
				ДЕТАЛИ		
А		7	1.232.1-10.2 25-01	ПЕТЛЯ СТРОПОВОЧНАЯ СП2	2	
				МАТЕРИАЛЫ		
		11		БЕТОН ЛЕГКИЙ В12.5		1.07М3
		12		РАСТВОР ЦЕМЕНТНЫЙ М100		0.15М3
		13		ПЛИТЫ МИНВАТНЫЕ М175		0.74М3

ЭПВЦ Киев ЗНИИЭП
ОПЕРАТОР ТЛП КОРТ

ВЗАМ ИНВ № | ПОДПИСЬ И ДАТА | ИНВ №ПОДЛ

1.232.1-10.1 06

ЛИСТ 3

ФОРМАТ А4

ФОРМАТ	ЗОНА	ПОЗ	ОБОЗНАЧЕНИЕ	НАИМЕНОВАНИЕ	КОЛ	ПРИМЕЧАНИЕ

ЛИСТ

ФОРМАТ А4

ВИД С ВНУТРЕННЕЙ СТОРОНЫ

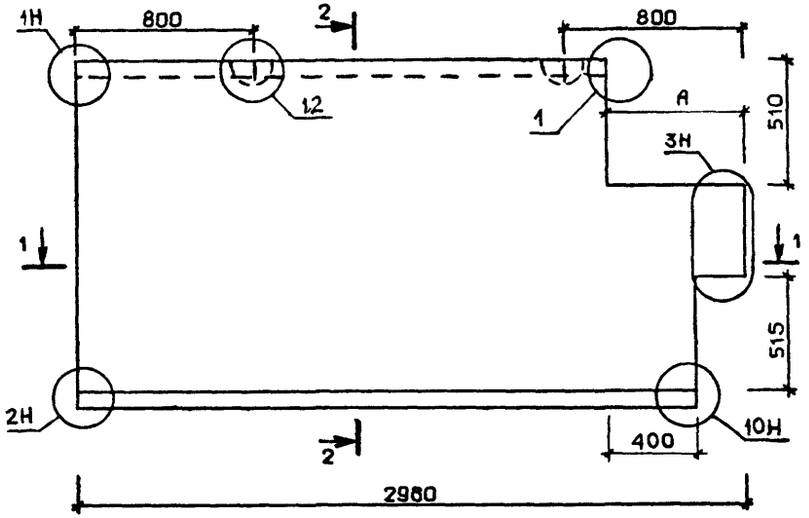

2-2

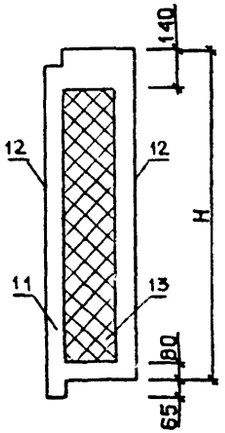

СХЕМА АРМИРОВАНИЯ

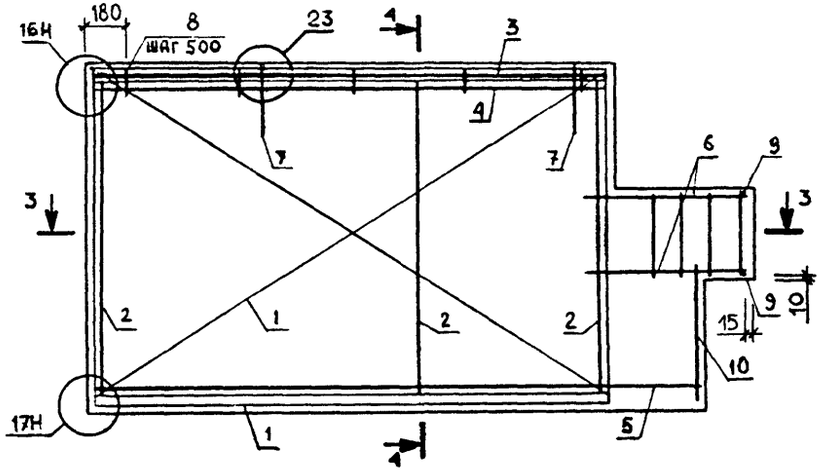

4-4

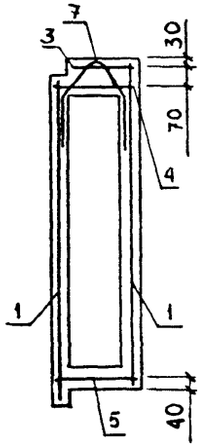

1-1

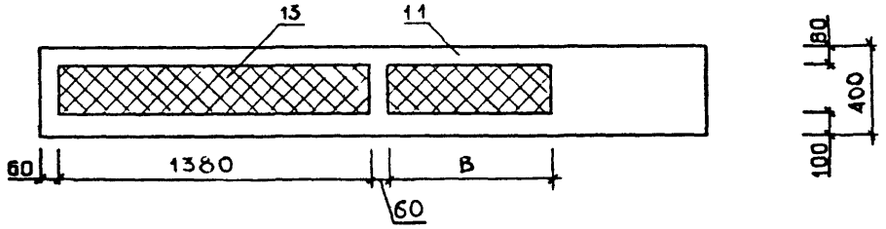

3-3

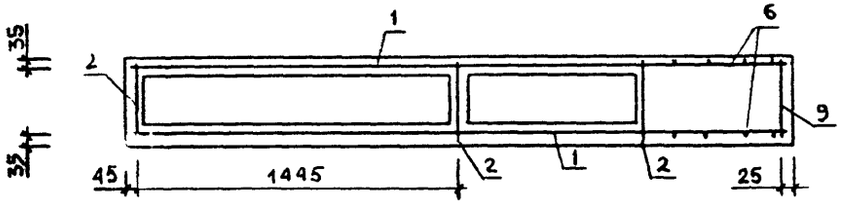

УЗЛЫ 1Н,2Н,3Н,1,10Н,12 СМ. 1.232.1-10 1 Д1
УЗЛЫ 16Н,17Н, 23 СМ. 1.232.1-10.1 Д1

ОБОЗНАЧЕНИЕ	МАРКА	Н, ММ	А, ММ	В, ММ	МАССА, Т
1.232.1-10 1.06	4ПСТ30 15 4-П-2	1485	570	810	1.74
-01	4ПСТ30 18 4-П-2	1785	570	810	2.11
-02	5ПСТ30 15 4-П-2	1485	620	760	1.72
-03	5ПСТ30 18 4-П-2	1785	620	760	2.10

НАЧ ОТД	БОРИСЕНКО	
Н КОНТР	КОВАЛЬЧУК	
ГЛ СПЕЦ	МАЛАЧЕВСКИЙ	
ПРОВЕРИЛ	ЯРЕМЧИШИН	
Р/ЗРАБ.	ЖУКОВСКИЙ	

1.232.1-10.1 06СБ

ПАНЕЛЬ
4ПСТ30.Н 4-П-2.,
5ПСТ30 Н 4-П-2.
СБОРОЧНЫЙ ЧЕРТЕЖ

СТАДИЯ	МАССА	МАСШТАБ
Р	СМ ТАБЛ	
ЛИСТ	ЛИСТОВ 1	

ГОСГРАЖДАНСТРОЙ
КиевЗНИИЭП

СКАЛА
ОПЕРАТОР СИСТЕМЫ
САПР Киев ЗНИИЭП
ВЗАМ ИНВ №
ПОДПИСЬ И ДАТА
ПОДЛ

ФОРМАТ	ЗОНА	ПОЗ	ОБОЗНАЧЕНИЕ	НАИМЕНОВАНИЕ	КОЛ	ПРИМЕЧАНИЕ
				ДОКУМЕНТАЦИЯ		
А3			1.232.1-10.1 07СБ	СБОРОЧНЫЙ ЧЕРТЕЖ		
А3			1.232.1-10.1 Д1	УЗЛЫ		
А3			1.232.1-10.1 РС	ВЕДОМОСТЬ РАСХОДА СТАЛИ НА ЭЛЕМЕНТ		
А4			1.232.1-10.1 ТО	ТЕХНИЧЕСКОЕ ОПИСАНИЕ		
				ДЕТАЛИ		
А4		7	1.232.1-10.2 26-02	ПЕТЛЯ СТРОПОВОЧНАЯ СП5	2	
				СТ. ОТД. ГОСТ 6727-80		
БЧ		8	5.041.170	Ф5 ВР-I L=170	11	0.02КГ
БЧ		9	5.041.370	Ф5 ВР-I L=370	2	0.05КГ
БЧ		10	6.013.700	СТ. ОТД. ГОСТ 5781-82		
				Ф6 А-Ш L=700	2	0.15КГ
			ПЕРЕМЕННЫЕ ДАННЫЕ ДЛЯ ИСПОЛНЕНИЙ:			
				1.232.1-10.1 07 4ПСТ60.15.4-Л-2.		
				СБОРОЧНЫЕ ЕДИНИЦЫ		
А4		1	1.232.1-10.2 04-04	СЕТКА С19	2	
				КАРКАС ПЛОСКИЙ		
А4		2	1.232.1-10.2 07-03	КР10	4	
А4		3	1.232.1-10.2 09-02	КР23	1	
А4		4	1.232.1-10.2 08-04	КР17	1	
А4		5	1.232.1-10.2 08-06	КР19	1	
А4		6	1.232.1-10.2 10-01	КР26	2	
				МАТЕРИАЛЫ		
		11		БЕТОН ЛЕГКИЙ В12.5		1.72М3
		12		РАСТВОР ЦЕМЕНТНЫЙ М100		0.25М3
		13		ПЛИТЫ МИНВАТНЫЕ М175		1.43М3
				1.232.1-10.1 07-01 4ПСТ60.18.4-Л-2.		
				СБОРОЧНЫЕ ЕДИНИЦЫ		
А4		1	1.232.1-10.2 04-05	СЕТКА С20	2	

1.232.1-10.1 07

НАЧ.ОТД	БОРИСЕНКО	
Н.КОНТР	КОВАЛЬЧУК	
ГЛ.СПЕЦ	МАЛАЧЕВСКИЙ	
ПРОВЕРИЛ	ЯРЕМЧИШИН	
РАЗРАБ.	ЖУКОВСКИЙ	

ПАНЕЛЬ
4ПСТ60.Н.4-Л-2.,
5ПСТ60.Н.4-Л-2.

СТАДИЯ	ЛИСТ	ЛИСТОВ
Р	1	2

ГОСГРАЖДАНСТРОЙ
КиевЗНИИЭП

ФОРМАТ А4

СКАЛА

ОПЕРАТОР ТЛП КОРТ

ЭПВЦ Киев ЗНИИЭП

ВЗАМ ИНВ №

ПОДПИСЬ И ДАТА

ИНВ №ПОДЛ

ФОРМАТ	ЗОНА	ПОЗ	ОБОЗНАЧЕНИЕ	НАИМЕНОВАНИЕ	КОЛ	ПРИМЕЧАНИЕ
				КАРКАС ПЛОСКИЙ		
А4		2	1.232.1-10.2 07-04	КР11	4	
А4		3	1.232.1-10.2 09-02	КР23	1	
А4		4	1.232.1-10.2 08-04	КР17	1	
А4		5	1.232.1-10.2 08-06	КР19	1	
А4		6	1.232.1-10.2 10-02	КР27	2	
				МАТЕРИАЛЫ		
		11		БЕТОН ЛЕГКИЙ В12.5		2.04М3
		12		РАСТВОР ЦЕМЕНТНЫЙ М100		0.31М3
		13		ПЛИТЫ МИНВАТНЫЕ М175		1.77М3
				1.232.1-10.1 07-02 5ПСТ60.15.4-Л-2.		
				СБОРОЧНЫЕ ЕДИНИЦЫ		
А4		1	1.232.1-10.2 04-06	СЕТКА С21	2	
				КАРКАС ПЛОСКИЙ		
А4		2	1.232.1-10.2 07-03	КР10	4	
А4		3	1.232.1-10.2 09-03	КР24	1	
А4		4	1.232.1-10.2 08-05	КР18	1	
А4		5	1.232.1-10.2 08-07	КР20	1	
А4		6	1.232.1-10.2 10-01	КР26	2	
				МАТЕРИАЛЫ		
		11		БЕТОН ЛЕГКИЙ В12.5		1.71М3
		12		РАСТВОР ЦЕМЕНТНЫЙ М100		0.25М3
		13		ПЛИТЫ МИНВАТНЫЕ М175		1.41М3
				1.232.1-10.1 07-03 5ПСТ60.18.4-Л-2.		
				СБОРОЧНЫЕ ЕДИНИЦЫ		
А4		1	1.232.1-10.2 04-07	СЕТКА С22	2	
				КАРКАС ПЛОСКИЙ		
А4		2	1.232.1-10.2 07-04	КР11	4	
А4		3	1.232.1-10.2 09-03	КР24	1	
А4		4	1.232.1-10.2 08-05	КР18	1	
А4		5	1.232.1-10.2 08-07	КР20	1	
А4		6	1.232.1-10.2 10-02	КР27	2	
				МАТЕРИАЛЫ		
		11		БЕТОН ЛЕГКИЙ В12.5		2.04М3
		12		РАСТВОР ЦЕМЕНТНЫЙ М100		0.31М3
		13		ПЛИТЫ МИНВАТНЫЕ М175		1.75М3

1.232.1-10.1 07

ЛИСТ 2

22378 26

ФОРМАТ А

ВИД С ВНУТРЕННЕЙ СТОРОНЫ

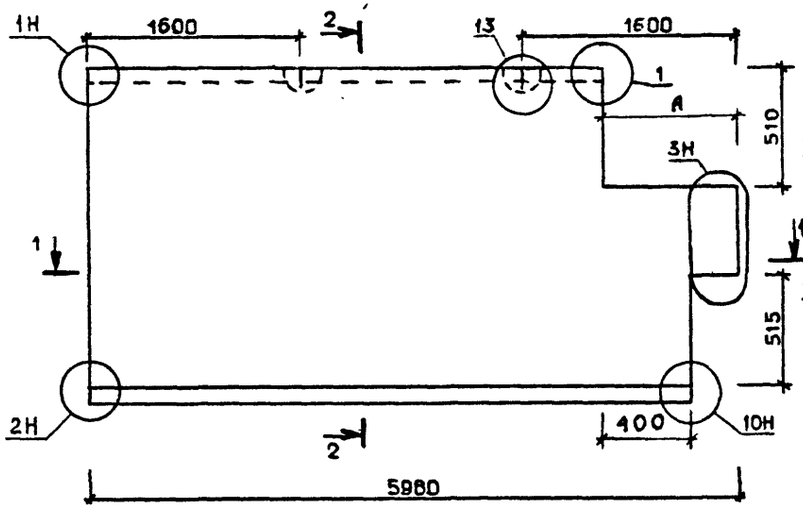

2-2

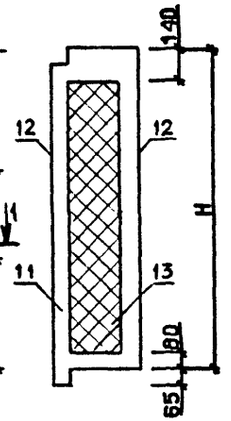

СХЕМА АРМИРОВАНИЯ

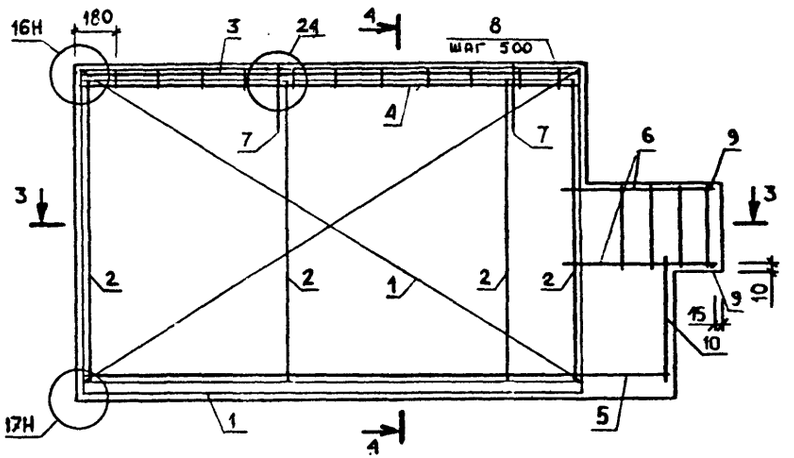

4-4

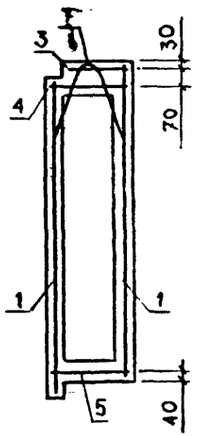

1-1

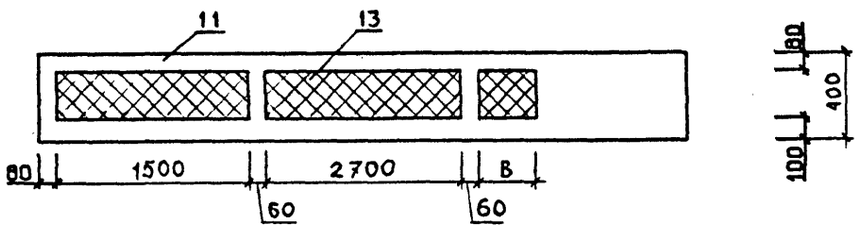

3-3

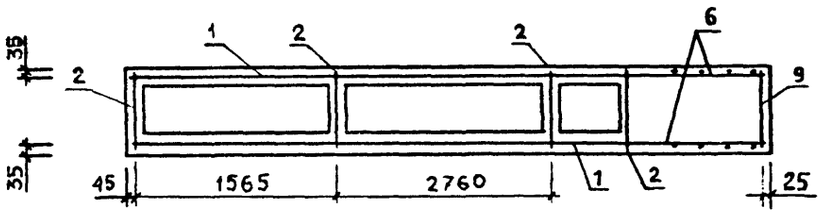

УЗЛЫ 1,1Н,2Н,3Н,10Н,13 СМ. 1.232.1-10.1 Д1
УЗЛЫ 16Н,17Н, 24 СМ. 1.232.1-10.1 Д1

ОБОЗНАЧЕНИЕ	МАРКА	Н,ММ	А,ММ	В. ММ	МАССА,Т
1.232.1-10.1 07	4ПСТ60.15.4-П-2.	1485	570	930	3.46
-01	4ПСТ60.18.4-П-2.	1785	570	930	4.13
-02	5ПСТ60.15.4-П-2.	1485	620	880	3.44
-03	5ПСТ60.18.4-П-2.	1785	620	880	4.12

НАЧ.ОТД.	БОРИСЕНКО	
Н.КОНТР.	КОВАЛЬЧУК	
ГЛ.СПЕЦ.	МАМЧЕВСКИЙ	
ПРОВЕРИЛ	ЯРЕМЧИШИН	
РАЗРАБ.	ЖУКОВСКИЙ	

1.232.1-10.1 07СБ

ПАНЕЛЬ
4ПСТ60.Н.4-П-2.,
5ПСТ60.Н.4-П-2.
СБОРОЧНЫЙ ЧЕРТЕЖ

СТАДИЯ	МАССА	МАСШТАБ
Р	СМ ТАБЛ	
ЛИСТ	ЛИСТОВ 1	

ГОСГРАЖДАНСТРОЙ
КиевЗНИИЭП

ФОРМАТ А3

СКАЛА
ОПЕРАТОР СИСТЕМЫ
САПР Киев ЗНИИЭП
ВЗАМ.ИНВ.№
ПОДПИСЬ И ДАТА
ИНВ.№ ПОДЛ.

ФОРМАТ	ЗОНА	ПОЗ	ОБОЗНАЧЕНИЕ	НАИМЕНОВАНИЕ	КОЛ	ПРИМЕЧАНИЕ
				ДОКУМЕНТАЦИЯ		
А3			1.232.1-10.1 08СБ	СБОРОЧНЫЙ ЧЕРТЕЖ		
А3			1.232.1-10.1 Д1	УЗЛЫ		
А3			1.232.1-10.1 РС	ВЕДОМОСТЬ РАСХОДА СТАЛИ НА ЭЛЕМЕНТ		
А4			1.232.1-10.1 ТО	ТЕХНИЧЕСКОЕ ОПИСАНИЕ		
				СБОРОЧНЫЕ ЕДИНИЦЫ		
А4		6	1.232.1-10.2 10	КАРКАС ПЛОСКИЙ КР25	2	
				ДЕТАЛИ		
				СТ. ОТД. ГОСТ 6727-80		
ВЧ		8	5.041.170	Ф5 ВР-I L=170	5	0.02КГ
ВЧ		9	5.041.370	Ф5 ВР-I L=370	2	0.05КГ
			ПЕРЕМЕННЫЕ ДАННЫЕ ДЛЯ ИСПОЛНЕНИЙ:			
				1.232.1-10.1 08 6ПСТ30.15.4-Л-1.		
				СБОРОЧНЫЕ ЕДИНИЦЫ		
А4		1	1.232.1-10.2 04	СЕТКА С15	2	
				КАРКАС ПЛОСКИЙ		
А4		2	1.232.1-10.2 07-03	КР10	3	
А4		3	1.232.1-10.2 09	КР21	1	
А4		4	1.232.1-10.2 08	КР13	1	
А4		5	1.232.1-10.2 08-02	КР15	1	
				ДЕТАЛИ		
А4		7	1.232.1-10.2 25	ПЕТЛЯ СТРОПОВОЧНАЯ СП1	2	
				МАТЕРИАЛЫ		
		10		БЕТОН ЛЕГКИЙ В12.5		0.82М3
		11		РАСТВОР ЦЕМЕНТНЫЙ М100		0.12М3
		12		ПЛИТЫ МИНВАТНЫЕ М175		0.61М3
				1.232.1-10.1 08-01 6ПСТ30.18.4-Л-1.		

1.232.1-10.1 08

НАЧ ОТД	БОРИСЕНКО		
Н КОНТР	КОВАЛЬЧУК		
Л СПЕЦ	МАЛАЧЕВСКИЙ		
ПРОВЕРИЛ	ЯРЕМЧИШИН		
РАЗРАБ	ЖУКОВСКИЙ		

ПАНЕЛЬ
6ПСТ30.Н.4-Л-1.,
7ПСТ30.Н.4-Л-1.

СТАДИЯ	ЛИСТ	ЛИСТОВ
Р	1	3

ГОСГРАЖДАНСТРОЙ
КиевЗНИИЭП

ФОРМАТ А4

ФОРМАТ	ЗОНА	ПОЗ	ОБОЗНАЧЕНИЕ	НАИМЕНОВАНИЕ	КОЛ	ПРИМЕЧАНИЕ
				СБОРОЧНЫЕ ЕДИНИЦЫ		
А4		1	1.232.1-10.2 04-01	СЕТКА С16	2	
				КАРКАС ПЛОСКИЙ		
А4		2	1.232.1-10.2 07-04	КР11	3	
А4		3	1.232.1-10.2 09	КР21	1	
А4		4	1.232.1-10.2 08	КР13	1	
А4		5	1.232.1-10.2 08-02	КР15	1	
				ДЕТАЛИ		
А4		7	1.232.1-10.2 25-01	ПЕТЛЯ СТРОПОВОЧНАЯ СП2	2	
				МАТЕРИАЛЫ		
		10		БЕТОН ЛЕГКИЙ В12.5		0.94М3
		11		РАСТВОР ЦЕМЕНТНЫЙ М100		0.14М3
		12		ПЛИТЫ МИНВАТНЫЕ М175		0.75М3
				1.232.1-10.1 08-02 7ПСТ30.15.4-Л-1.		
				СБОРОЧНЫЕ ЕДИНИЦЫ		
А4		1	1.232.1-10.2 04-02	СЕТКА С17	2	
				КАРКАС ПЛОСКИЙ		
А4		2	1.232.1-10.2 07-03	КР10	3	
А4		3	1.232.1-10.2 09-01	КР22	1	
А4		4	1.232.1-10.2 08-01	КР14	1	
А4		5	1.232.1-10.2 08-03	КР16	1	
				ДЕТАЛИ		
А4		7	1.232.1-10.2 25	ПЕТЛЯ СТРОПОВОЧНАЯ СП1	2	
				МАТЕРИАЛЫ		
		10		БЕТОН ЛЕГКИЙ В12.5		0.82М3
		11		РАСТВОР ЦЕМЕНТНЫЙ М100		0.11М3
		12		ПЛИТЫ МИНВАТНЫЕ М175		0.60М3
				1.232.1-10.1 08-03 7ПСТ30.18.4-Л-1.		
				СБОРОЧНЫЕ ЕДИНИЦЫ		
А4		1	1.232.1-10.2 04-03	СЕТКА С18	2	
				КАРКАС ПЛОСКИЙ		
А4		2	1.232.1-10.2 07-04	КР11	3	
А4		3	1.232.1-10.2 09-01	КР22	1	
А4		4	1.232.1-10.2 08-01	КР14	1	
А4		5	1.232.1-10.2 08-03	КР16	1	

1.232.1-10.1 08

ЛИСТ 2

СКАЛА В.Скал

ОПЕРАТОР ТЛП КОРТ

ЭПВЦ Киев ЗНИИЭП

ВЗАМ ИНВ №

ПОДПИСЬ И ДАТА

ИНВ № ПОДЛ

22378 28

ФОРМАТ А4

ФОРМАТ	ЗОНА	ПОЗ	ОБОЗНАЧЕНИЕ	НАИМЕНОВАНИЕ	КОЛ	ПРИМЕЧАНИЕ
				ДЕТАЛИ		
А4		7	1.232.1-10.2 25-01	ПЕТЛЯ СТРОПОВОЧНАЯ СП2	2	
				МАТЕРИАЛЫ		
		10		БЕТОН ЛЕГКИЙ В12.5		0.94М3
		11		РАСТВОР ЦЕМЕНТНЫЙ М100		0.14М3
		12		ПЛИТЫ МИНВАТНЫЕ М175		0.74М3

СКАЛА

ОПЕРАТОР СИСТЕМЫ

САПР Киев ЗНИИЭП

ВЗАМ ИНВ №

1 232.1-10.1 08

ЛИСТ 3

ФОРМАТ	ЗОНА	ПОЗ	ОБОЗНАЧЕНИЕ	НАИМЕНОВАНИЕ	КОЛ	ПРИМЕЧАНИЕ

ОПЕРАТОР ТЛП КОРТ

ЭПВЦ Киев ЗНИИЭП

ВЗАМ ИНВ №

ПОДПИСЬ И ДАТА

ИНВ № ПОДЛ

ЛИСТ

ВИД С ВНУТРЕННЕЙ СТОРОНЫ

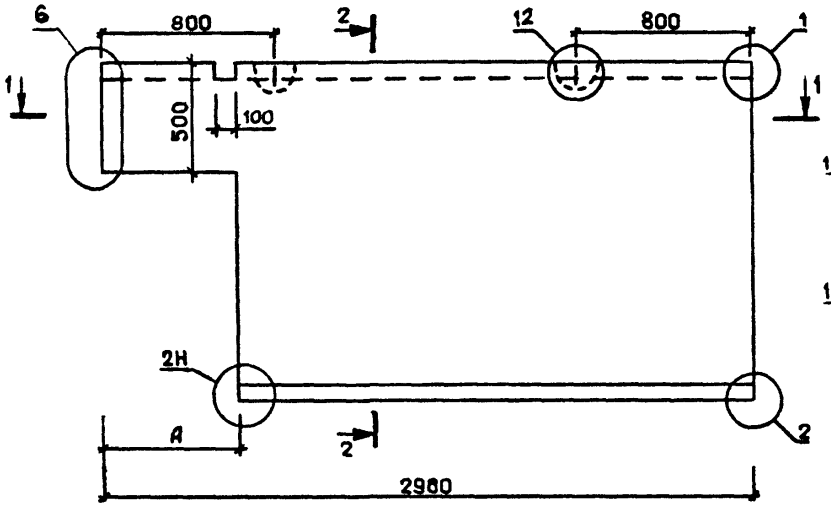

2-2

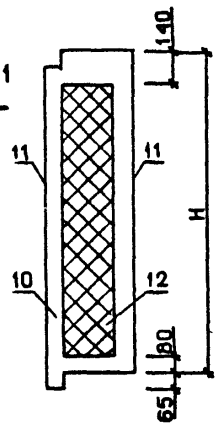

СХЕМА АРМИРОВАНИЯ

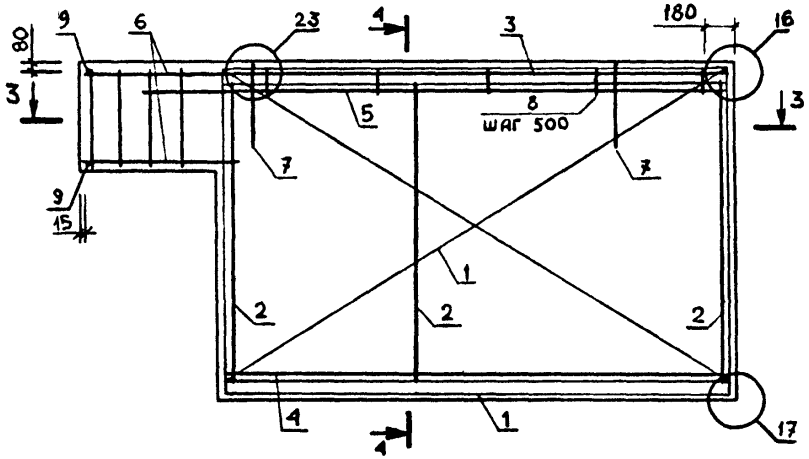

4-4

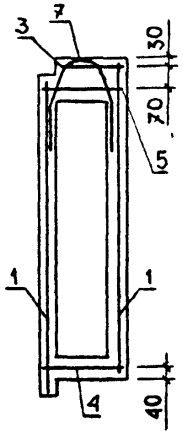

1-1

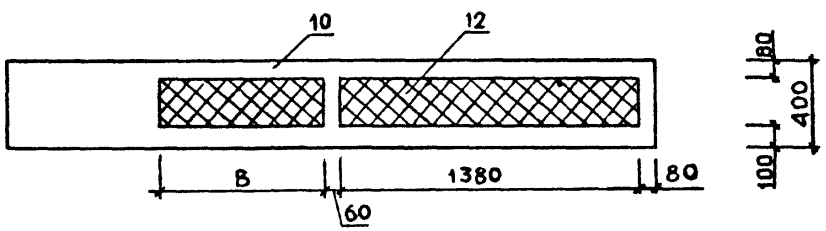

3-3

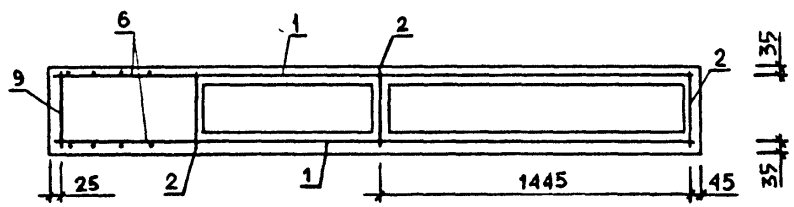

УЗЛЫ 1, 2, 2Н, 6, 12 СМ. 1.232.1-10.1 Д1
УЗЛЫ 16, 17, 23 СМ. 1.232.1-10.1 Д1

ОБОЗНАЧЕНИЕ	МАРКА	Н, ММ	А, ММ	В, ММ	МАССА, Т
1.232.1-10.1 08	6ПСТ30.15.4-П-1.	1485	570	810	1.62
-01	6ПСТ30.18.4-П-1.	1785	570	810	1.89
-02	7ПСТ30.15.4-П-1.	1485	620	760	1.61
-03	7ПСТ30.18.4-П-1.	1785	620	760	1.87

НАЧ ОТД	БОРИСЕНКО	
Н.КОНТР	КОВАЛЬЧУК	
ГЛ СПЕЦ	МАЛАЧЕВСКИЙ	
ПРОВЕРИЛ	ЯРЕМЧИШИН	
РАЗРАБ.	ЖУКОВСКИЙ	

1.232.1-10.1 08СБ

ПАНЕЛЬ
6ПСТ30.Н 4-П-1.,
7ПСТ30.Н 4-П-1.
СБОРОЧНЫЙ ЧЕРТЕЖ

СТАДИЯ	МАССА	МАСШТАБ
Р	СМ ТАБЛ	
ЛИСТ	ЛИСТОВ 1	

ГОСГРАЖДАНСТРОЙ
КиевЗНИИЭП

ФОРМАТ А3

ФОРМАТ	ЗОНА	ПОЗ	ОБОЗНАЧЕНИЕ	НАИМЕНОВАНИЕ	КОЛ.	ПРИМЕЧАНИЕ
				ДОКУМЕНТАЦИЯ		
А3			1.232.1-10.1 09СБ	СБОРОЧНЫЙ ЧЕРТЕЖ		
А3			1.232.1-10.1 Д1	УЗЛЫ		
А3			1.232.1-10.1 РС	ВЕДОМОСТЬ РАСХОДА СТАЛИ НА ЭЛЕМЕНТ		
А4			1.232.1-10.1 ТО	ТЕХНИЧЕСКОЕ ОПИСАНИЕ		
				СБОРОЧНЫЕ ЕДИНИЦЫ		
А4		6	1.232.1-10.2 10	КАРКАС ПЛОСКИЙ КР25	2	
				ДЕТАЛИ		
А4		7	1.232.1-10.2 26-02	ПЕТЛЯ СТРОПОВОЧНАЯ СП5 СТ. ОТД. ГОСТ 6727-80	2	
ВЧ		8	5.041.170	Ф5 ВР-I L=170	11	0.02КГ
ВЧ		9	5.041.370	Ф5 ВР-I L=370	2	0.05КГ
				ПЕРЕМЕННЫЕ ДАННЫЕ ДЛЯ ИСПОЛНЕНИЙ:		
				1.232.1-10.1 09 6ПСТ60.15.4-Л-1.		
				СБОРОЧНЫЕ ЕДИНИЦЫ		
А4		1	1.232.1-10.2 04-04	СЕТКА С19	2	
				КАРКАС ПЛОСКИЙ		
А4		2	1.232.1-10.2 07-03	КР10	4	
А4		3	1.232.1-10.2 09-02	КР23	1	
А4		4	1.232.1-10.2 08-04	КР17	1	
А4		5	1.232.1-10.2 08-06	КР19	1	
				МАТЕРИАЛЫ		
		10		БЕТОН ЛЕГКИЙ В12.5		1.65М3
		11		РАСТВОР ЦЕМЕНТНЫЙ М100		0.25М3
		12		ПЛИТЫ МИНВАТНЫЕ М175		1.43М3
				1.232.1-10.1 09-01 6ПСТ60.18.4-Л-1.		
				СБОРОЧНЫЕ ЕДИНИЦЫ		
А4		1	1.232.1-10.2 04-05	СЕТКА С20	2	

1.232.1-10.1 09

НАЧОТД	Борисенко		
НКОНТР	Ковальчук		
ГЛСПЕЦ	Малачевский		
ПРОВЕРИЛ	Яремчишин		
РАЗРАБ.	Жуковский		

ПАНЕЛЬ 6ПСТ60.Н.4-Л-1., 7ПСТ60.Н.4-Л-1.

СТАДИЯ	ЛИСТ	ЛИСТОВ
Р	1	2

ГОСГРАЖДАНСТРОЙ КиевЗНИИЭП

ФОРМАТ А4

ФОРМАТ	ЗОНА	ПОЗ	ОБОЗНАЧЕНИЕ	НАИМЕНОВАНИЕ	КОЛ.	ПРИМЕЧАНИЕ
				КАРКАС ПЛОСКИЙ		
А4		2	1.232.1-10.2 07-04	КР11	4	
А4		3	1.232.1-10.2 09-02	КР23	1	
А4		4	1.232.1-10.2 08-04	КР17	1	
А4		5	1.232.1-10.2 08-06	КР19	1	
				МАТЕРИАЛЫ		
		10		БЕТОН ЛЕГКИЙ В12.5		1.91М3
		11		РАСТВОР ЦЕМЕНТНЫЙ М100		0.30М3
		12		ПЛИТЫ МИНВАТНЫЕ М175		1.77М3
				1.232.1-10.1 09-02 7ПСТ60.15.4-Л-1.		
				СБОРОЧНЫЕ ЕДИНИЦЫ		
А4		1	1.232.1-10.2 04-06	СЕТКА С21	2	
				КАРКАС ПЛОСКИЙ		
А4		2	1.232.1-10.2 07-03	КР10	4	
А4		3	1.232.1-10.2 09-03	КР24	1	
А4		4	1.232.1-10.2 08-05	КР18	1	
А4		5	1.232.1-10.2 08-07	КР20	1	
				МАТЕРИАЛЫ		
		10		БЕТОН ЛЕГКИЙ В12.5		1.65М3
		11		РАСТВОР ЦЕМЕНТНЫЙ М100		0.25М3
		12		ПЛИТЫ МИНВАТНЫЕ М175		1.41М3
				1.232.1-10.1 09-03 7ПСТ60.18.4-Л-1.		
				СБОРОЧНЫЕ ЕДИНИЦЫ		
А4		1	1.232.1-10.2 04-07	СЕТКА С22	2	
				КАРКАС ПЛОСКИЙ		
А4		2	1.232.1-10.2 07-04	КР11	4	
А4		3	1.232.1-10.2 09-03	КР24	1	
А4		4	1.232.1-10.2 08-05	КР18	1	
А4		5	1.232.1-10.2 08-07	КР20	1	
				МАТЕРИАЛЫ		
		10		БЕТОН ЛЕГКИЙ В12.5		1.91М3
		11		РАСТВОР ЦЕМЕНТНЫЙ М100		0.30М3
		12		ПЛИТЫ МИНВАТНЫЕ М175		1.75М3

1.232.1-10.1 09

ЛИСТ 2

ФОРМАТ А4

ВИД С ВНУТРЕННЕЙ СТОРОНЫ

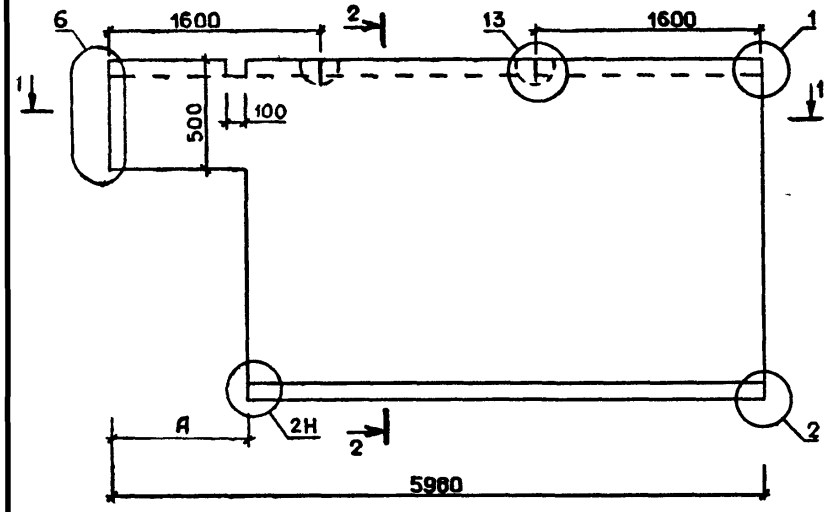

2-2

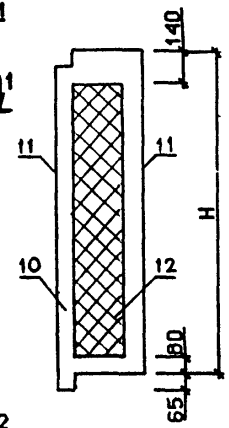

СХЕМА АРМИРОВАНИЯ

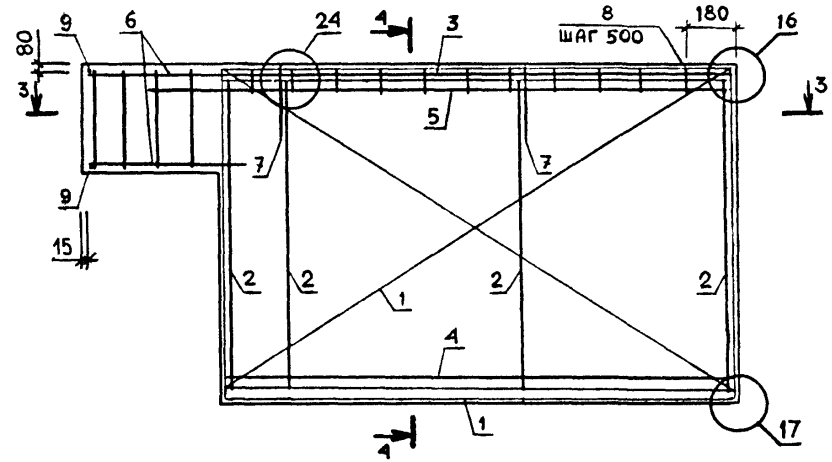

4-4

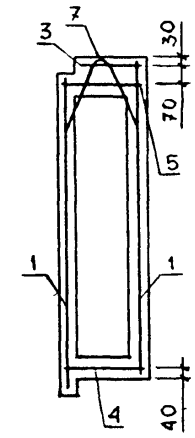

1-1

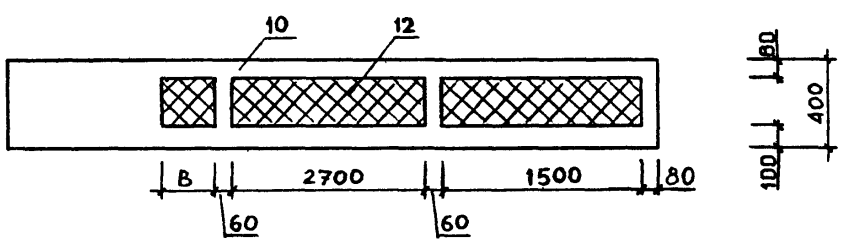

3-3

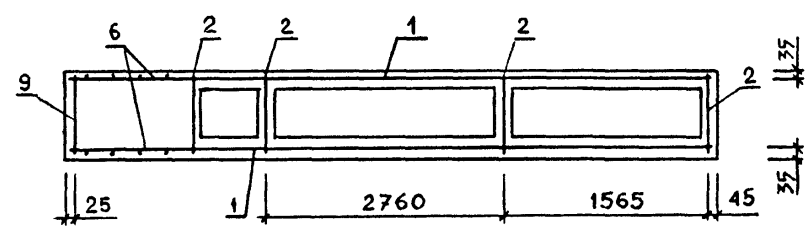

УЗЛЫ 1, 2, 2Н, 6, 13 СМ. 1.232.1-10.1 Д1
УЗЛЫ 16, 17, 24 СМ. 1.232.1-10.1 Д1

ОБОЗНАЧЕНИЕ	МАРКА	Н, ММ	А, ММ	В, ММ	МАССА, Т
1.232.1-10.1 09	6ПСТ60.15.4-П-1.	1485	570	930	3.35
-01	6ПСТ60.18.4-П-1.	1785	570	930	3.91
-02	7ПСТ60.15.4-П-1.	1485	620	880	3.33
-03	7ПСТ60.18.4-П-1.	1785	620	880	3.89

НАЧ ОТД	БОРИСЕНКО	
Н КОНТР	КОВАЛЬЧУК	
ГЛ СПЕЦ	МАЛАЧЕВСКИЙ	
ПРОВЕРИЛ	ЯРЕМЧИШИН	
РАЗРАБ.	ЖУКОВСКИЙ	

1.232.1-10.1 09СБ

ПАНЕЛЬ
6ПСТ60.Н 4-П-1.,
7ПСТ60 Н 4-П-1.
СБОРОЧНЫЙ ЧЕРТЕЖ

СТАДИЯ	МАССА	МАСШТАБ
Р	СМ ТАБЛ	
ЛИСТ	ЛИСТОВ 1	

ГОСГРАЖДАНСТРОЙ
КиевЗНИИЭП

ФОРМАТ	ЗОНА	ПОЗ	ОБОЗНАЧЕНИЕ	НАИМЕНОВАНИЕ	КОЛ.	ПРИМЕЧАНИЕ
				ДОКУМЕНТАЦИЯ		
А3			1.232.1-10.1 10СВ	СБОРОЧНЫЙ ЧЕРТЕЖ		
А3			1.232.1-10.1 Д1	УЗЛЫ		
А3			1.232.1-10.1 РС	ВЕДОМОСТЬ РАСХОДА СТАЛИ НА ЭЛЕМЕНТ		
А4			1.232.1-10.1 ТО	ТЕХНИЧЕСКОЕ ОПИСАНИЕ		
				СБОРОЧНЫЕ ЕДИНИЦЫ		
А4		6	1.232.1-10.2 10	КАРКАС ПЛОСКИЙ КР25	2	
				ДЕТАЛИ		
				СТ. ОТД. ГОСТ 6727-80		
ВЧ		8	5.041.170	Ф5 ВР-I L=170	5	0.02КГ
ВЧ		9	5.041.370	Ф5 ВР-I L=370	2	0.05КГ
				ПЕРЕМЕННЫЕ ДАННЫЕ ДЛЯ ИСПОЛНЕНИЙ:		
				1.232.1-10.1 10 6ПСТ30.15.4-Л-2.		
				СБОРОЧНЫЕ ЕДИНИЦЫ		
А4		1	1.232.1-10.2 04	СЕТКА С15	2	
				КАРКАС ПЛОСКИЙ		
А4		2	1.232.1-10.2 07-03	КР10	3	
А4		3	1.232.1-10.2 09	КР21	1	
А4		4	1.232.1-10.2 08	КР13	1	
А4		5	1.232.1-10.2 08-02	КР15	1	
				ДЕТАЛИ		
А4		7	1.232.1-10.2 25	ПЕТЛЯ СТРОПОВОЧНАЯ СП1	2	
				МАТЕРИАЛЫ		
		10		БЕТОН ЛЕГКИЙ В12.5		0.82М3
		11		РАСТВОР ЦЕМЕНТНЫЙ М100		0.12М3
		12		ПЛИТЫ МИНВАТНЫЕ М175		0.61М3
				1.232.1-10.1 10-01 6ПСТ30.18.4-Л-2.		

ЭПВЦ КиевЗНИИЭП | ОПЕРАТОР ТЛП КОРТ | СКАЛА В скан

ВЗАМ ИНВ № | ПОДПИСЬ И ДАТА

НАЧ ОТД	БОРИСЕНКО		
Н КОНТР	КОВАЛЬЧУК		
ГЛ СПЕЦ	МАЛАЧЕВСКИЙ		
ПРОВЕРИЛ	ЯРЕМЧИШИН		

1.232.1-10.1 10

ПАНЕЛЬ
6ПСТ30.Н.4-Л-2.,
7ПСТ30.Н.4-Л-2.

СТАДИЯ	ЛИСТ	ЛИСТОВ
Р	1	5

ГОСГРАЖДАНСТРОЙ
КиевЗНИИЭП

ФОРМАТ А4

ФОРМАТ	ЗОНА	ПОЗ	ОБОЗНАЧЕНИЕ	НАИМЕНОВАНИЕ	КОЛ.	ПРИМЕЧАНИЕ
				СБОРОЧНЫЕ ЕДИНИЦЫ		
А4		1	1.232.1-10.2 04-01	СЕТКА С16	2	
				КАРКАС ПЛОСКИЙ		
А4		2	1.232.1-10.2 07-04	КР11	3	
А4		3	1.232.1-10.2 09	КР21	1	
А4		4	1.232.1-10.2 08	КР13	1	
А4		5	1.232.1-10.2 08-02	КР15	1	
				ДЕТАЛИ		
А4		7	1.232.1-10.2 25-01	ПЕТЛЯ СТРОПОВОЧНАЯ СП2	2	
				МАТЕРИАЛЫ		
		10		БЕТОН ЛЕГКИЙ В12.5		0.94М3
		11		РАСТВОР ЦЕМЕНТНЫЙ М100		0.14М3
		12		ПЛИТЫ МИНВАТНЫЕ М175		0.75М3
				1.232.1-10.1 10-02 7ПСТ30.15.4-Л-2.		
				СБОРОЧНЫЕ ЕДИНИЦЫ		
А4		1	1.232.1-10.2 04-02	СЕТКА С17	2	
				КАРКАС ПЛОСКИЙ		
А4		2	1.232.1-10.2 07-03	КР10	3	
А4		3	1.232.1-10.2 09-01	КР22	1	
А4		4	1.232.1-10.2 09-01	КР14	1	
А4		5	1.232.1-10.2 08-03	КР16	1	
				ДЕТАЛИ		
А4		7	1.232.1-10.2 25	ПЕТЛЯ СТРОПОВОЧНАЯ СП1	2	
				МАТЕРИАЛЫ		
		10		БЕТОН ЛЕГКИЙ В12.5		0.82М3
		11		РАСТВОР ЦЕМЕНТНЫЙ М100		0.11М3
		12		ПЛИТЫ МИНВАТНЫЕ М175		0.60М3
				1.232.1-10.1 10-03 7ПСТ30.18.4-Л-2.		
				СБОРОЧНЫЕ ЕДИНИЦЫ		
А4		1	1.232.1-10.2 04-03	СЕТКА С18	2	
				КАРКАС ПЛОСКИЙ		
А4		2	1.232.1-10.2 07-04	КР11	3	
А4		3	1.232.1-10.2 09-01	КР22	1	
А4		4	1.232.1-10.2 08-01	КР14	1	
А4		5	1.232.1-10.2 08-03	КР16	1	

ЭПВЦ КиевЗНИИЭП | ОПЕРАТОР ТЛП КОРТ | СКАЛА В скан

ВЗАМ ИНВ № | ПОДПИСЬ И ДАТА | ИНВ № ПОДЛ

1.232.1-10.1 10

ЛИСТ 2

ФОРМАТ А4

ФОРМАТ	ЗОНА	ПОЗ	ОБОЗНАЧЕНИЕ	НАИМЕНОВАНИЕ	КОЛ	ПРИМЕЧАНИЕ
				ДЕТАЛИ		
А4		7	1.232.1-10.2 25-01	ПЕТЛЯ СТРОПОВОЧНАЯ СП2	2	
				МАТЕРИАЛЫ		
		10		БЕТОН ЛЕГКИЙ В12,5		0.94М3
		11		РАСТВОР ЦЕМЕНТНЫЙ М100		0.14М3
		12		ПЛИТЫ МИНВАТНЫЕ М175		0.74М3

Киев ЗНИИЭП ТЛП КО

1.232.1-10.1 10

ЛИСТ 3

ФОРМАТ А4

ЭПВЦ Киев ЗНИИЭП

ОПЕРАТОР ТЛП КОРТ

ВЗАМ ИНВ №

ПОДПИСЬ И ДАТА

ИНВ №ПОДЛ

ФОРМАТ	ЗОНА	ПОЗ	ОБОЗНАЧЕНИЕ	НАИМЕНОВАНИЕ	КОЛ	ПРИМЕЧАНИЕ

ЛИСТ

22378 34

ФОРМАТ А4

ВИД С ВНУТРЕННЕЙ СТОРОНЫ

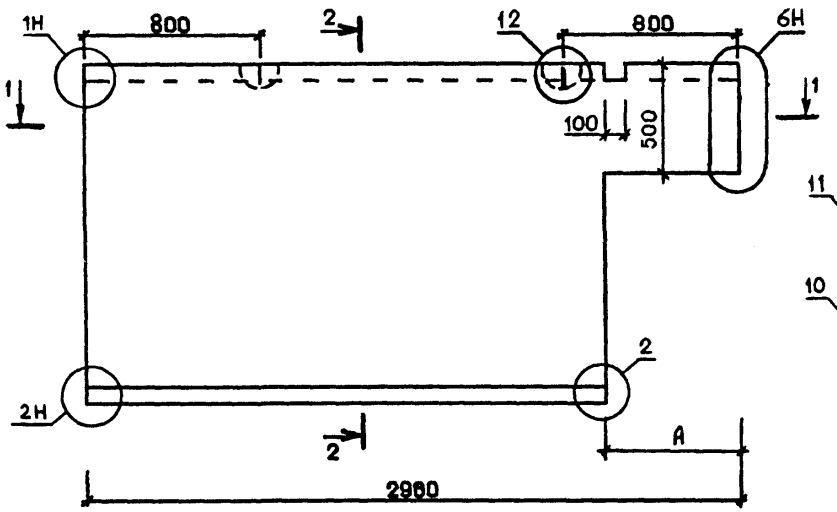

2-2

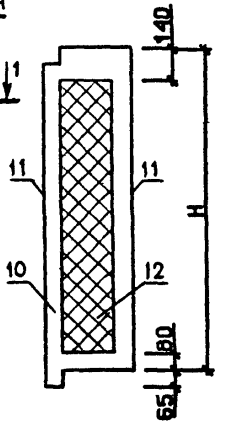

СХЕМА АРМИРОВАНИЯ

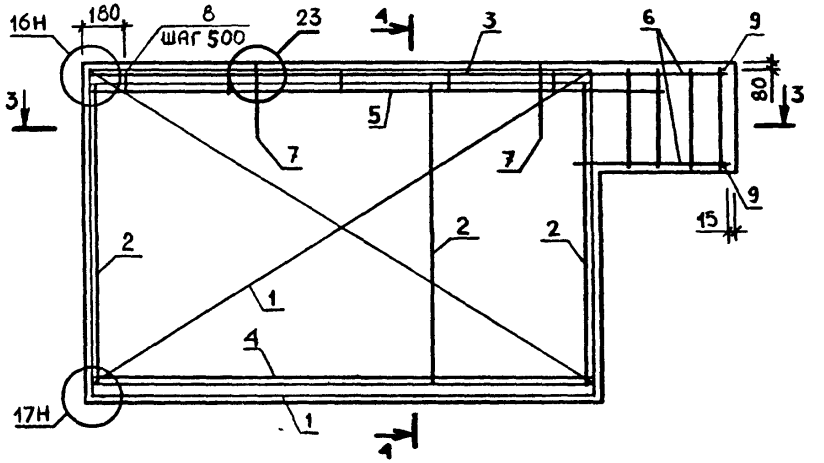

4-4

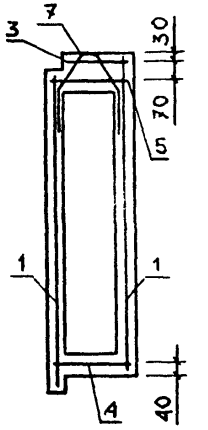

1-1

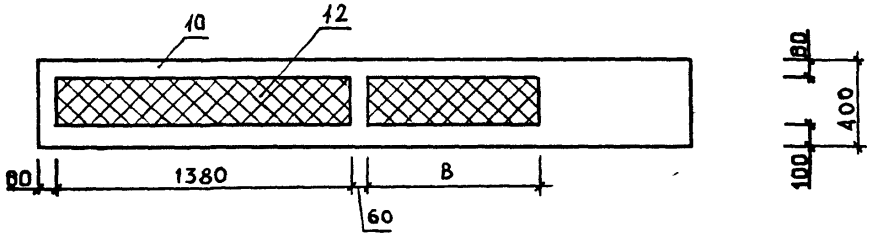

3-3

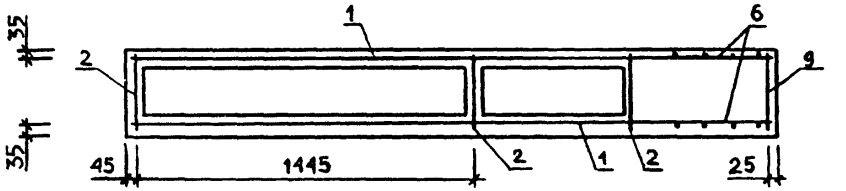

УЗЛЫ 1Н, 2, 2Н, 6Н, 12 СМ. 1.232.1-10.1 Д1
УЗЛЫ 16Н, 17Н, 23 СМ. 1.232.1-10.1 Д1

ОБОЗНАЧЕНИЕ	МАРКА	Н, ММ	А, ММ	В, ММ	МАССА, Т
1.232.1-10.1 10	6ПСТ30.15.4-П-2	1485	570	810	1.62
-01	6ПСТ30.18.4-П-2	1785	570	810	1.82
-02	7ПСТ30.15.4-П-2	1485	620	760	1.61
-03	7ПСТ30.18.4-П-2.	1785	620	760	1.87

НАЧ ОТД	БОРИСЕНКО	
Н КОНТР	КОВАЛЬЧУК	
ГЛ СПЕЦ	МАЛАЧЕВСКИЙ	
ПРОВЕРИЛ	ЯРЕМЧИШИН	
РАЗРАБ.	ЖУКОВСКИЙ	

1.232.1-10.1 10СБ

ПАНЕЛЬ
6ПСТ30.Н.4-П-2.,
7ПСТ30.Н.4-П-2.
СБОРОЧНЫЙ ЧЕРТЕЖ

СТАДИЯ	МАССА	МАСШТАБ
Р	СМ ТАБЛ	
ЛИСТ	ЛИСТОВ 1	

ГОСГРАЖДАНСТРОЙ
КиевЗНИИЭП

ФОРМАТ А3

СКАЛА
ОПЕРАТОР СИСТЕМЫ
САПР Киев ЗНИИЭП
ВЗАМ ИНВ №
ПОДПИСЬ И ДАТА
ИНВ № ПОДЛ

ФОРМАТ	ЗОНА	ПОЗ	ОБОЗНАЧЕНИЕ	НАИМЕНОВАНИЕ	КОЛ.	ПРИМЕЧАНИЕ
				ДОКУМЕНТАЦИЯ		
А3			1.232.1-10.1 11СБ	СБОРОЧНЫЙ ЧЕРТЕЖ		
А3			1.232.1-10.1 Д1	УЗЛЫ		
А3			1.232.1-10.1.РС	ВЕДОМОСТЬ РАСХОДА СТАЛИ НА ЭЛЕМЕНТ		
А4			1.232.1-10.1 ТО	ТЕХНИЧЕСКОЕ ОПИСАНИЕ		
				СБОРОЧНЫЕ ЕДИНИЦЫ		
А4		6	1.232.1-10.2 10	КАРКАС ПЛОСКИЙ КР25	2	
				ДЕТАЛИ		
А4		7	1.232.1-10.2 26-02	ПЕТЛЯ СТРОПОВОЧНАЯ СП5 СТ. ОТД. ГОСТ 6727-80	2	
ВЧ		8	5.041.170	Ф5 ВР-I L=170	11	0.02КГ
ВЧ		9	5.041.370	Ф5 ВР-I L=370	2	0.05КГ
				ПЕРЕМЕННЫЕ ДАННЫЕ ДЛЯ ИСПОЛНЕНИЙ:		
				1.232.1-10.1 11 6ПСТ60.15.4-Л-2.		
				СБОРОЧНЫЕ ЕДИНИЦЫ		
А4		1	1.232.1-10.2 04-04	СЕТКА С19	2	
				КАРКАС ПЛОСКИЙ		
А4		2	1.232.1-10.2 07-03	КР10	4	
А4		3	1.232.1-10.2 09-02	КР23	1	
А4		4	1.232.1-10.2 08-04	КР17	1	
А4		5	1.232.1-10.2 08-06	КР19	1	
				МАТЕРИАЛЫ		
		10		БЕТОН ЛЕГКИЙ В12,5		1.65М3
		11		РАСТВОР ЦЕМЕНТНЫЙ М100		0.25М3
		12		ПЛИТЫ МИНВАТНЫЕ М175		1.43М3
				1.232.1-10.1 11-01 6ПСТ60.18.4-Л-2.		
				СБОРОЧНЫЕ ЕДИНИЦЫ		
А4		1	1.232.1-10.2 04-05	СЕТКА С20	2	

				1.232.1-10.1 11		
НАЧОТД	БОРИСЕНКО		ПАНЕЛЬ 6ПСТ60.Н.4-Л-2., 7ПСТ60.Н.4-Л-2.	СТАДИЯ	ЛИСТ	ЛИСТОВ
НКОНТР	КОВАЛЬЧУК			Р	1	2
ГЛСПЕЦ	МАЛАЧЕВСКИЙ			ГОСГРАЖДАНСТРОЙ КиевЗНИИЭП		
ПРОВЕРИЛ	ЯРЕМЧИШИН					
РАЗРАБ.	ЖУКОВСКИЙ					

ФОРМАТ А4

СКАЛА

ОПЕРАТОР ТЛП КОРТ

ЭПВЦ Киев ЗНИИЭП

ФОРМАТ	ЗОНА	ПОЗ	ОБОЗНАЧЕНИЕ	НАИМЕНОВАНИЕ	КОЛ.	ПРИМЕЧАНИЕ
				КАРКАС ПЛОСКИЙ		
А4		2	1.232.1-10.2 07-04	КР11	4	
А4		3	1.232.1-10.2 0 -02	КР23	1	
А4		4	1.232.1-10.2 08-04	КР17	1	
А4		5	1.232.1-10.2 08-06	КР19	1	
				МАТЕРИАЛЫ		
		10		БЕТОН ЛЕГКИЙ В12,5		1.91М3
		11		РАСТВОР ЦЕМЕНТНЫЙ М100		0.30М3
		12		ПЛИТЫ МИНВАТНЫЕ М175		1.77М3
				1.232.1-10.1 11-02 7ПСТ60.15.4-Л-2.		
				СБОРОЧНЫЕ ЕДИНИЦЫ		
А4		1	1.232.1-10.2 04-06	СЕТКА С21	2	
				КАРКАС ПЛОСКИЙ		
А4		2	1.232.1-10.2 07-03	КР10	4	
А4		3	1.232.1-10.2 09-03	КР24	1	
А4		4	1.232.1-10.2 08-05	КР18	1	
А4		5	1.232.1-10.2 08-07	КР20	1	
				МАТЕРИАЛЫ		
		10		БЕТОН ЛЕГКИЙ В12,5		1.65М3
		11		РАСТВОР ЦЕМЕНТНЫЙ М100		0.25М3
		12		ПЛИТЫ МИНВАТНЫЕ М175		1.41М3
				1.232.1-10.1 11-03 7ПСТ60.18.4-Л-2.		
				СБОРОЧНЫЕ ЕДИНИЦЫ		
А4		1	1.232.1-10.2 04-07	СЕТКА С22	2	
				КАРКАС ПЛОСКИЙ		
А4		2	1.232.1-10.2 07-04	КР11	4	
А4		3	1.232.1-10.2 09-03	КР24	1	
А4		4	1.232.1-10.2 08-05	КР18	1	
А4		5	1.232.1-10.2 08-07	КР20	1	
				МАТЕРИАЛЫ		
		10		БЕТОН ЛЕГКИЙ В12,5		1.91М3
		11		РАСТВОР ЦЕМЕНТНЫЙ М100		0.30М3
		12		ПЛИТЫ МИНВАТНЫЕ М175		1.75М3

ВЗАМ ИНВ № | ПОДПИСЬ И ДАТА | ИНВ №ПОДЛ

1.232.1-10.1 11		ЛИСТ 2

22378 36

ФОРМАТ А4

ВИД С ВНУТРЕННЕЙ СТОРОНЫ

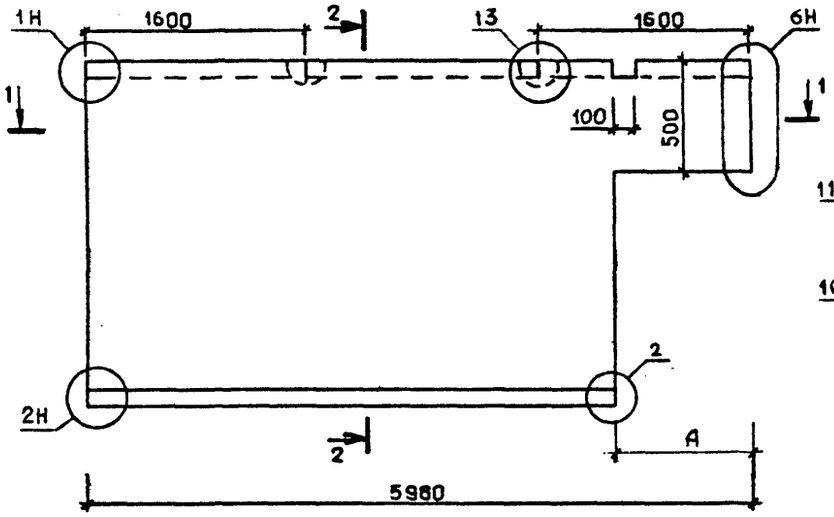

2-2

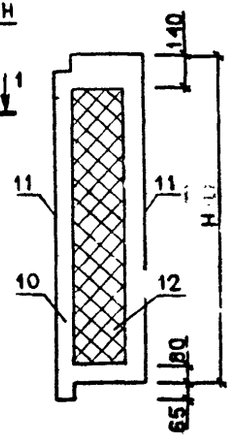

СХЕМА АРМИРОВАНИЯ

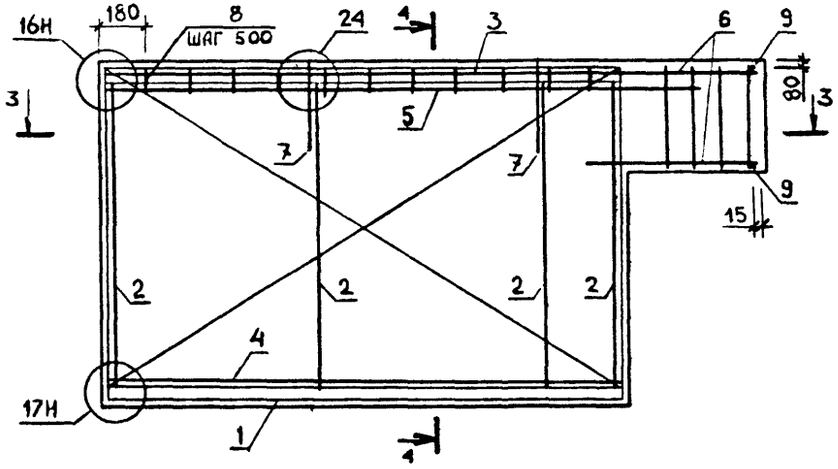

4-4

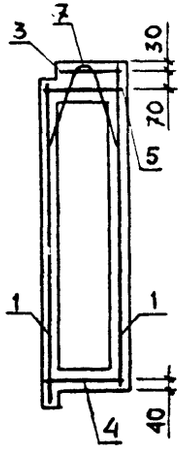

1-1

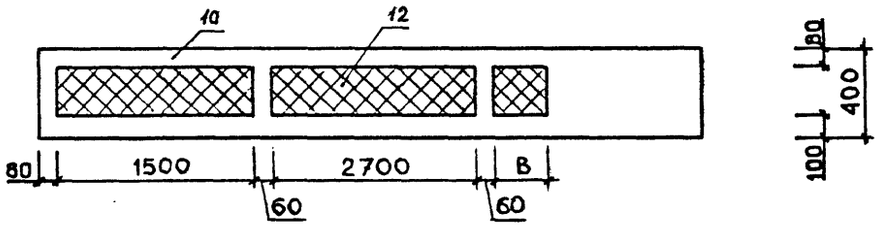

3-3

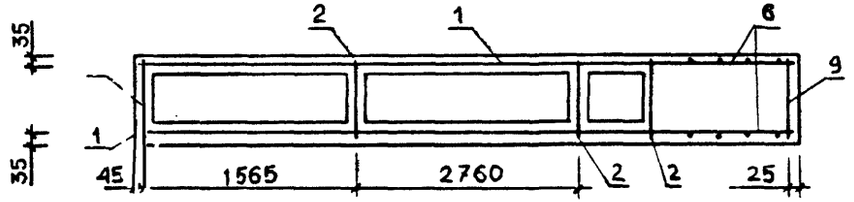

УЗЛЫ 1Н,2,2Н,6Н,13 СМ. 1.232.1-10.1 Д1
УЗЛЫ 16Н,17Н, 24 СМ. 1.232.1-10.1 Д1

ОБОЗНАЧЕНИЕ	МАРКА	Н, ММ	А, ММ	В, ММ	МАССА, Т
1.232.1-10.1 11	6ПСТ60.15.4-П-2.	1485	570	930	3.35
-01	6ПСТ60.18.4-П-2.	1785	570	930	3.91
-02	7ПСТ60.15.4-П-2.	1485	620	880	3.33
-03	7ПСТ60.18.4-П-2.	1785	620	880	3.89

НАЧ.ОТД.	БОРИСЕНКО	
Н.КОНТР.	КОВАЛЬЧУК	
ГЛ.СПЕЦ.	МАЛАЧЕВСКИЙ	
ПРОВЕРИЛ	ЯРЕМЧИШИН	
РАЗРАБ.	ЖУКОВСКИЙ	

1.232.1-10.1 11СБ

ПАНЕЛЬ
6ПСТ60.Н.4-П-2.,
7ПСТ60.Н.4-П-2.
СБОРОЧНЫЙ ЧЕРТЕЖ

СТАДИЯ	МАССА	МАСШТАБ
Р	СМ ТАБЛ	
ЛИСТ	ЛИСТОВ 1	

ГОСГРАЖДАНСТРОЙ
КиевЗНИИЭП

СКАЛА
ОПЕРАТОР СИСТЕМЫ
САПР Киев ЗНИИЭП
ВЗАМ ИНВ №
ПОДПИСЬ И ДАТА
ИВ.№ ПОДЛ.

ФОРМАТ	ЗОНА	ПОЗ	ОБОЗНАЧЕНИЕ	НАИМЕНОВАНИЕ	КОЛ.	ПРИМЕЧАНИЕ
				ДОКУМЕНТАЦИЯ		
А3			1.232.1-10.1 12СБ	СБОРОЧНЫЙ ЧЕРТЕЖ		
А3			1.232.1-10.1 Д1	УЗЛЫ		
А3			1.232.1-10.1 РС	ВЕДОМОСТЬ РАСХОДА СТАЛИ НА ЭЛЕМЕНТ		
А4			1.232.1-10.1 ТО	ТЕХНИЧЕСКОЕ ОПИСАНИЕ		
				ДЕТАЛИ		
А4		6	1.232.1-10.2 25	ПЕТЛЯ СТРОПОВОЧНАЯ СП1	1	
				ПЕРЕМЕННЫЕ ДАННЫЕ ДЛЯ ИСПОЛНЕНИЙ:		
				1.232.1-10.1 12 2ПСТ6.12.4-Л-		
				СБОРОЧНЫЕ ЕДИНИЦЫ		
				СЕТКА		
А4		1	1.232.1-10.2 11	С23	1	
А4		2	1.232.1-10.2 12	С41	1	
				КАРКАС ПЛОСКИЙ		
А4		3	1.232.1-10.2 07-02	КР9	2	
А4		4	1.232.1-10.2 14	КР28	2	
А4		5	1.232.1-10.2 14-05	КР33	1	
				МАТЕРИАЛЫ		
		7		БЕТОН ЛЕГКИЙ В12,5		0.18М3
		8		РАСТВОР ЦЕМЕНТНЫЙ М100		0.02М3
		9		ПЛИТЫ МИНВАТНЫЕ М175		0.09М3
				1.232.1-10.1 12-01 2ПСТ6.15.4-Л-		
				СБОРОЧНЫЕ ЕДИНИЦЫ		
				СЕТКА		
А4		1	1.232.1-10.2 11-01	С24	1	
А4		2	1.232.1-10.2 12-01	С42	1	
				КАРКАС ПЛОСКИЙ		
А4		3	1.232.1-10.2 07-03	КР10	2	
А4		4	1.232.1-10.2 14	КР28	2	
А4		5	1.232.1-10.2 14-05	КР33	1	

		1.232.1-10.1 12	
НАЧОТД	БОРИСЕНКО	ПАНЕЛЬ 2ПСТ6.Н.4-Л-, 2ПСТ9.Н.4-Л-	СТАДИЯ: Р; ЛИСТ: 1; ЛИСТОВ: 4
Н.КОНТР	КОВАЛЬЧУК		
ГЛ.СПЕЦ	МАЛАЧЕВСКИЙ		
ПРОВЕРИЛ	ПИНЧУК		ГОСГРАЖДАНСТРОЙ КиевЗНИИЭП
РАЗРАБ.	ЛАВРИНЕНКО		

ФОРМАТ А4

СКАЛА

ОПЕРАТОР ТЛП КОРТ

ЭПВЦ Киев ЗНИИЭП

ФОРМАТ	ЗОНА	ПОЗ	ОБОЗНАЧЕНИЕ	НАИМЕНОВАНИЕ	КОЛ	ПРИМЕЧАНИЕ
				МАТЕРИАЛЫ		
		7		БЕТОН ЛЕГКИЙ В12,5		0.21М3
		8		РАСТВОР ЦЕМЕНТНЫЙ М100		0.03М3
		9		ПЛИТЫ МИНВАТНЫЕ М175		0.12М3
				1.232.1-10.1 12-02 2ПСТ6.18.4-Л-		
				СБОРОЧНЫЕ ЕДИНИЦЫ		
				СЕТКА		
А4		1	1.232.1-10.2 11-02	С25	1	
А4		2	1.232.1-10.2 12-02	С43	1	
				КАРКАС ПЛОСКИЙ		
А4		3	1.232.1-10.2 07-04	КР11	2	
А4		4	1.232.1-10.2 14	КР28	2	
А4		5	1.232.1-10.2 14-05	КР33	1	
				МАТЕРИАЛЫ		
		7		БЕТОН ЛЕГКИЙ В12,5		0.25М3
		8		РАСТВОР ЦЕМЕНТНЫЙ М100		0.03М3
		9		ПЛИТЫ МИНВАТНЫЕ М175		0.14М3
				1.232.1-10.1 12-03 2ПСТ6.21.4-Л-		
				СБОРОЧНЫЕ ЕДИНИЦЫ		
				СЕТКА		
А4		1	1.232.1-10.2 11-03	С26	1	
А4		2	1.232.1-10.2 12-03	С44	1	
				КАРКАС ПЛОСКИЙ		
А4		3	1.232.1-10.2 07-05	КР12	2	
А4		4	1.232.1-10.2 14	КР28	2	
А4		5	1.232.1-10.2 14-05	КР33	1	
				МАТЕРИАЛЫ		
		7		БЕТОН ЛЕГКИЙ В12,5		0.29М3
		8		РАСТВОР ЦЕМЕНТНЫЙ М100		0.04М3
		9		ПЛИТЫ МИНВАТНЫЕ М175		0.17М3
				1.232.1-10.1 12-04 2ПСТ9.12.4-Л-		
				СБОРОЧНЫЕ ЕДИНИЦЫ		
				СЕТКА		
А4		1	1.232.1-10.2 11-04	С27	1	
А4		2	1.232.1-10.2 12-04	С45	1	

ВЗАМ.ИНВ.№

ПОДПИСЬ И ДАТА

ИНВ.№ПОДЛ.

	1.232.1-10.1 12	ЛИСТ 2

ФОРМАТ А4

ФОРМАТ	ЗОНА	ПОЗ	ОБОЗНАЧЕНИЕ	НАИМЕНОВАНИЕ	КОЛ	ПРИМЕЧАНИЕ
				КАРКАС ПЛОСКИЙ		
А4		3	1.232.1-10.2 07-02	КР9	2	
А4		4	1.232.1-10.2 14-01	КР29	2	
А4		5	1.232.1-10.2 14-06	КР34	1	
				МАТЕРИАЛЫ		
		7		БЕТОН ЛЕГКИЙ В12.5		0.24М3
		8		РАСТВОР ЦЕМЕНТНЫЙ М100		0.03М3
		9		ПЛИТЫ МИНВАТНЫЕ М175		0.15М3
				1.232.1-10.1 12-05 2ПСТ9.15.4-Л-		
				СБОРОЧНЫЕ ЕДИНИЦЫ		
				СЕТКА		
А4		1	1.232.1-10.2 11-05	С28	1	
А4		2	1.232.1-10.2 12-05	С46	1	
				КАРКАС ПЛОСКИЙ		
А4		3	1.232.1-10.2 07-03	КР10	2	
А4		4	1.232.1-10.2 14-01	КР29	2	
А4		5	1.232.1-10.2 14-06	КР34	1	
				МАТЕРИАЛЫ		
		7		БЕТОН ЛЕГКИЙ В12.5		0.30М3
		8		РАСТВОР ЦЕМЕНТНЫЙ М100		0.04М3
		9		ПЛИТЫ МИНВАТНЫЕ М175		0.20М3
				1.232.1-10.1 12-06 2ПСТ9.18.4-Л-		
				СБОРОЧНЫЕ ЕДИНИЦЫ		
				СЕТКА		
А4		1	1.232.1-10.2 11-06	С29	1	
А4		2	1.232.1-10.2 12-06	С47	1	
				КАРКАС ПЛОСКИЙ		
А4		3	1.232.1-10.2 07-04	КР11	2	
А4		4	1.232.1-10.2 14-01	КР29	2	
А4		5	1.232.1-10.2 14-06	КР34	1	
				МАТЕРИАЛЫ		
		7		БЕТОН ЛЕГКИЙ В12.5		0.35М3
		8		РАСТВОР ЦЕМЕНТНЫЙ М100		0.05М3
		9		ПЛИТЫ МИНВАТНЫЕ М175		0.25М3
				1.232.1-10.1 12-07 2ПСТ9.21.4-Л-		

СКАЛА В.Скалин

ОПЕРАТОР ТЛП КОРТ

ЭПВЦ Киев ЗНИИЭП

ВЗАМ ИНВ №

ГОДПИСЬ И ДАТА

ИНВ №ПОДЛ

1.232.1-10.1 12

ЛИСТ 3

ФОРМАТ А4

ФОРМАТ	ЗОНА	ПОЗ	ОБОЗНАЧЕНИЕ	НАИМЕНОВАНИЕ	КОЛ	ПРИМЕЧАНИЕ
				СБОРОЧНЫЕ ЕДИНИЦЫ		
				СЕТКА		
А4		1	1.232.1-10.2 11-07	С30	1	
А4		2	1.232.1-10.2 12-07	С48	1	
				КАРКАС ПЛОСКИЙ		
А4		3	1.232.1-10.2 07-05	КР12	2	
А4		4	1.232.1-10.2 14-01	КР29	2	
А4		5	1.232.1-10.2 14-06	КР34	1	
				МАТЕРИАЛЫ		
		7		БЕТОН ЛЕГКИЙ В12.5		0.40М3
		8		РАСТВОР ЦЕМЕНТНЫЙ М100		0.06М3
		9		ПЛИТЫ МИНВАТНЫЕ М175		0.30М3

СКАЛА В.Скалин

ОПЕРАТОР ТЛП КОРТ

ЭПВЦ Киев ЗНИИЭП

ВЗАМ ИНВ №

ГОДПИСЬ И ДАТА

ИНВ №ПОДЛ

1.232.1-10.1 12

ЛИСТ 4

22378 39

ФОРМАТ А4

ВИД С ВНУТРЕННЕЙ СТОРОНЫ

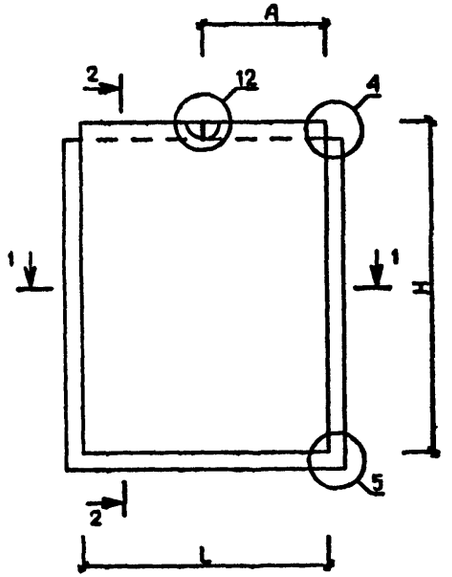

2-2

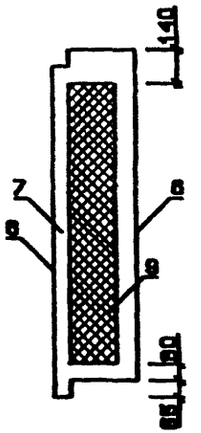

СХЕМА АРМИРОВАНИЯ

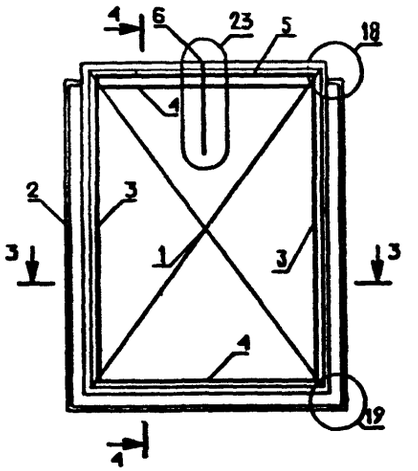

4-4

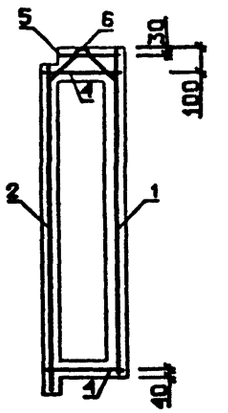

1-1

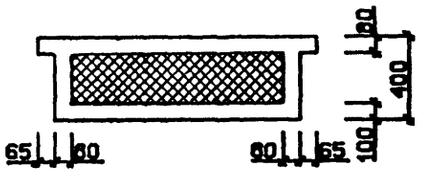

3-3

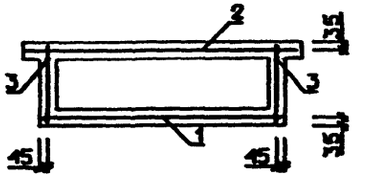

ОБОЗНАЧЕНИЕ	МАРКА	L,ММ	H,ММ	A,ММ	МАССА,Т
1.232.1-10.1 12	2ПСТ6.12.4-Л-	580	1185	290	0.34
-01	2ПСТ6.15.4-Л-	580	1485	290	0.41
-02	2ПСТ6.18.4-Л-	580	1785	290	0.49
-03	2ПСТ6.21.4-Л-	580	2085	290	0.57
-04	2ПСТ9.12.4-Л-	880	1185	440	0.48
-05	2ПСТ9.15.4-Л-	880	1485	440	0.56
-06	2ПСТ9.18.4-Л-	880	1785	440	0.69
-07	2ПСТ9.21.4-Л-	880	2085	440	0.80

УЗЛЫ 4,5,12,18,19,23
СМ. 1.232.1-10.1 Д1

НАЧ.ОТД.	БОРИСЕНКО		
Н.КОНТР	КОВАЛЬЧУК		
ГЛ.СПЕЦ.	МАЛАЧЕВСКИЙ		
ПРОВЕРИЛ	ПИЧУК		
РАЗРАБ.	ЛАВРИНЕНКО		

1.232.1-10.1 12СБ

ПАНЕЛЬ
2ПСТ6.Н.4-Л-,
2ПСТ9.Н.4-Л-
СБОРОЧНЫЙ ЧЕРТЕЖ

СТАДИЯ	МАССА	МАСШТАБ
Р	СМ ТАБЛ	
ЛИСТ	ЛИСТОВ 1	

ГОСГРАЖДАНСТРОЙ
КиевЗНИИЭП

22378 40

ФОРМАТ А3

ФОРМАТ	ЗОНА	ПОЗ	ОБОЗНАЧЕНИЕ	НАИМЕНОВАНИЕ	КОЛ	ПРИМЕЧАНИЕ
				ДОКУМЕНТАЦИЯ		
А3			1.232.1-10.1 13СБ	СБОРОЧНЫЙ ЧЕРТЕЖ		
А3			1.232.1-10.1 Д1	УЗЛЫ		
А3			1.232.1-10.1 РС	ВЕДОМОСТЬ РАСХОДА СТАЛИ НА ЭЛЕМЕНТ		
А4			1.232.1-10.1 ТО	ТЕХНИЧЕСКОЕ ОПИСАНИЕ		
				ДЕТАЛИ		
А4		6	1.232.1-10.2 25	ПЕТЛЯ СТРОПОВОЧНАЯ СП1	2	
			ПЕРЕМЕННЫЕ ДАННЫЕ ДЛЯ ИСПОЛНЕНИЙ:			
				1.232.1-10.1 13 2ПСТ12.12.4-Л-		
				СБОРОЧНЫЕ ЕДИНИЦЫ		
				СЕТКА		
А4		1	1.232.1-10.2 11-08	С31	1	
А4		2	1.232.1-10.2 12-08	С49	1	
				КАРКАС ПЛОСКИЙ		
А4		3	1.232.1-10.2 07-02	КР9	2	
А4		4	1.232.1-10.2 14-02	КР30	2	
А4		5	1.232.1-10.2 14-07	КР35	1	
				МАТЕРИАЛЫ		
		7		БЕТОН ЛЕГКИЙ В12.5		0.31М3
		8		РАСТВОР ЦЕМЕНТНЫЙ М100		0.04М3
		9		ПЛИТЫ МИНВАТНЫЕ М175		0.22М3
				1.232.1-10.1 13-01 2ПСТ12.15.4-Л-		
				СБОРОЧНЫЕ ЕДИНИЦЫ		
				СЕТКА		
А4		1	1.232.1-10.2 11-09	С32	1	
А4		2	1.232.1-10.2 12-09	С50	1	
				КАРКАС ПЛОСКИЙ		
А4		3	1.232.1-10.2 07-03	КР10	2	
А4		4	1.232.1-10.2 14-02	КР30	2	
А4		5	1.232.1-10.2 14-07	КР35	1	

1.232.1-10.1 13

НАЧ.ОТД.	БОРИСЕНКО	
Н КОНТР.	КОВАЛЬЧУК	
ГЛ СПЕЦ	МАЛАЧЕВСКИЙ	
ПРОВЕРИЛ	ПИНЧУК	

ПАНЕЛЬ
2ПСТ12.Н.4-Л-,
2ПСТ15.Н.4-Л-

СТАДИЯ	ЛИСТ	ЛИСТОВ
Р	1	4

ГОСГРАЖДАНСТРОЙ
КиевЗНИИЭП

СКАЛА всканд
ОПЕРАТОР ТЛП КОРТ
ЭПВЦ КиевЗНИИЭП
ВЗАМ ИНВ №
ПОДПИСЬ И ДАТА
ИНВ №ПОДЛ

ФОРМАТ	ЗОНА	ПОЗ	ОБОЗНАЧЕНИЕ	НАИМЕНОВАНИЕ	КОЛ	ПРИМЕЧАНИЕ
				МАТЕРИАЛЫ		
		7		БЕТОН ЛЕГКИЙ В12.5		0.38М3
		8		РАСТВОР ЦЕМЕНТНЫЙ М100		0.06М3
		9		ПЛИТЫ МИНВАТНЫЕ М175		0.28М3
				1.232.1-10.1 13-02 2ПСТ12.18.4-Л-		
				СБОРОЧНЫЕ ЕДИНИЦЫ		
				СЕТКА		
А4		1	1.232.1-10.2 11-10	С33	1	
А4		2	1.232.1-10.2 12-10	С51	1	
				КАРКАС ПЛОСКИЙ		
А4		3	1.232.1-10.2 07-04	КР11	2	
А4		4	1.232.1-10.2 14-02	КР30	2	
А4		5	1.232.1-10.2 14-07	КР35	1	
				МАТЕРИАЛЫ		
		7		БЕТОН ЛЕГКИЙ В12.5		0.44М3
		8		РАСТВОР ЦЕМЕНТНЫЙ М100		0.07М3
		9		ПЛИТЫ МИНВАТНЫЕ М175		0.35М3
				1.232.1-10.1 13-03 2ПСТ12.21.4-Л-		
				СБОРОЧНЫЕ ЕДИНИЦЫ		
				СЕТКА		
А4		1	1.232.1-10.2 11-11	С34	1	
А4		2	1.232.1-10.2 12-11	С52	1	
				КАРКАС ПЛОСКИЙ		
А4		3	1.232.1-10.2 07-05	КР12	2	
А4		4	1.232.1-10.2 14-02	КР30	2	
А4		5	1.232.1-10.2 14-07	КР35	1	
				МАТЕРИАЛЫ		
		7		БЕТОН ЛЕГКИЙ В12.5		0.51М3
		8		РАСТВОР ЦЕМЕНТНЫЙ М100		0.08М3
		9		ПЛИТЫ МИНВАТНЫЕ М175		0.42М3
				1.232.1-10.1 13-04 2ПСТ15.12.4-Л-		
				СБОРОЧНЫЕ ЕДИНИЦЫ		
				СЕТКА		
А4		1	1.232.1-10.2 11-12	С35	1	
А4		2	1.232.1-10.2 12-12	С53	1	

1.232.1-10.1 13

ЛИСТ 2

ФОРМАТ	ЗОНА	ПОЗ	ОБОЗНАЧЕНИЕ	НАИМЕНОВАНИЕ	КОЛ	ПРИМЕЧАНИЕ
				КАРКАС ПЛОСКИЙ		
А4		3	1.232.1-10.2 07-02	КР9	2	
А4		4	1.232.1-10.2 14-03	КР31	2	
А4		5	1.232.1-10.2 14-08	КР36	1	
				МАТЕРИАЛЫ		
		7		БЕТОН ЛЕГКИЙ В12.5		0.38М3
		8		РАСТВОР ЦЕМЕНТНЫЙ М100		0.06М3
		9		ПЛИТЫ МИНВАТНЫЕ М175		0.28М3
				1.232.1-10.1 13-05 2ПСТ15.15.4-Л-		
				СБОРОЧНЫЕ ЕДИНИЦЫ		
				СЕТКА		
А4		1	1.232.1-10.2 11-13	С36	1	
А4		2	1.232.1-10.2 12-13	С54	1	
				КАРКАС ПЛОСКИЙ		
А4		3	1.232.1-10.2 07-03	КР10	2	
А4		4	1.232.1-10.2 14-03	КР31	2	
А4		5	1.232.1-10.2 14-08	КР36	1	
				МАТЕРИАЛЫ		
		7		БЕТОН ЛЕГКИЙ В12.5		0.46М3
		8		РАСТВОР ЦЕМЕНТНЫЙ М100		0.07М3
		9		ПЛИТЫ МИНВАТНЫЕ М175		0.37М3
				1.232.1-10.1 13-06 2ПСТ15.18.4-Л-		
				СБОРОЧНЫЕ ЕДИНИЦЫ		
				СЕТКА		
А4		1	1.232.1-10.2 11-14	С37	1	
А4		2	1.232.1-10.2 12-14	С55	1	
				КАРКАС ПЛОСКИЙ		
А4		3	1.232.1-10.2 07-04	КР11	2	
А4		4	1.232.1-10.2 14-03	КР31	2	
А4		5	1.232.1-10.2 14-08	КР36	1	
				МАТЕРИАЛЫ		
		7		БЕТОН ЛЕГКИЙ В12.5		0.54М3
		8		РАСТВОР ЦЕМЕНТНЫЙ М100		0.08М3
		9		ПЛИТЫ МИНВАТНЫЕ М175		0.45М3
				1.232.1-10.1 13-07 2ПСТ15.21.4-Л-		

СКАЛА

ОПЕРАТОР ТЛП КОРТ

ЭПВЦ Киев ЗНИИЭП

ВЗАМ ИНВ №

ПОДПИСЬ И ДАТА

ИНВ № ПОДЛ

ФОРМАТ	ЗОНА	ПОЗ	ОБОЗНАЧЕНИЕ	НАИМЕНОВАНИЕ	КОЛ	ПРИМЕЧАНИЕ
				СБОРОЧНЫЕ ЕДИНИЦЫ		
				СЕТКА		
А4		1	1.232.1-10.2 11-15	С38	1	
А4		2	1.232.1-10.2 12-15	С56	1	
				КАРКАС ПЛОСКИЙ		
А4		3	1.232.1-10.2 07-05	КР12	2	
А4		4	1.232.1-10.2 14-03	КР31	2	
А4		5	1.232.1-10.2 14-08	КР36	1	
				МАТЕРИАЛЫ		
		7		БЕТОН ЛЕГКИЙ В12.5		0.62М3
		8		РАСТВОР ЦЕМЕНТНЫЙ М100		0.10М3
		9		ПЛИТЫ МИНВАТНЫЕ М175		0.54М3

22378 42

ВИД С ВНУТРЕННЕЙ СТОРОНЫ

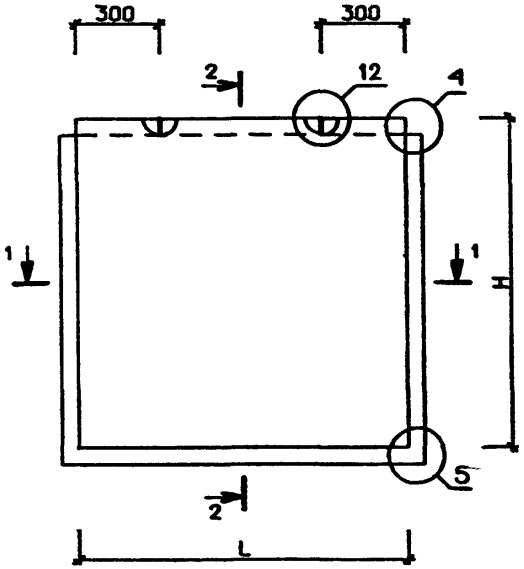

2-2

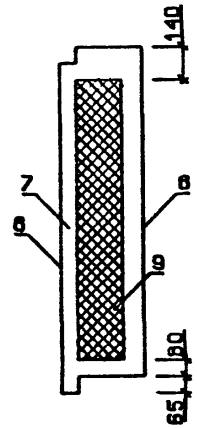

СХЕМА АРМИРОВАНИЯ

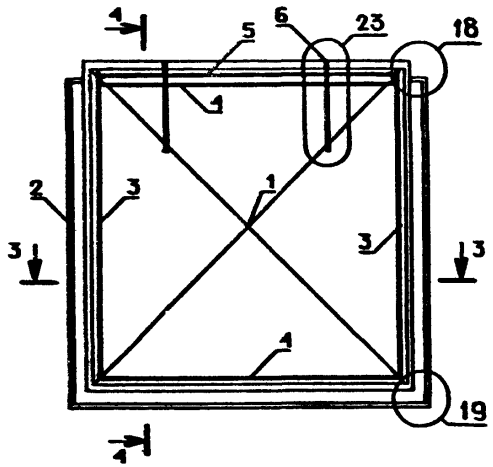

4-4

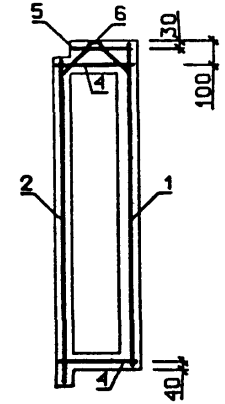

1-1

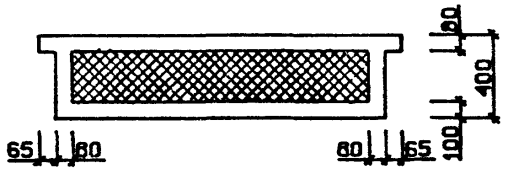

3-3

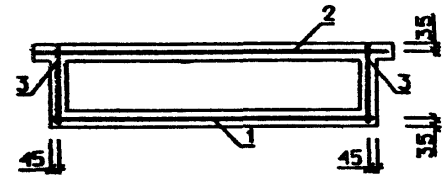

УЗЛЫ 4,5,12,18,19,23

СМ. 1.232.1-10.1 Д1

ОБОЗНАЧЕНИЕ	МАРКА	L,ММ	H,ММ	МАССА,Т
1.232.1-10.1 13	2ПСТ12.12.4-П-	1160	1165	0.61
-01	2ПСТ12.15.4-П-	1160	1485	0.75
-02	2ПСТ12.18.4-П-	1160	1765	0.89
-03	2ПСТ12.21.4-П-	1160	2065	1.02
-04	2ПСТ15.12.4-П-	1460	1165	0.75
-05	2ПСТ15.15.4-П-	1460	1485	0.92
-06	2ПСТ15.18.4-П-	1460	1765	1.08
-07	2ПСТ15.21.4-П-	1460	2065	1.25

НАЧ.ОТД.	БОРИСЕНКО		
Н.КОНТР.	КОВАЛЬЧУК		
ГЛ.СПЕЦ.	МАЛИЧЕВСКИЙ		
ПРОВЕРИЛ	ЛИНЧУК		
РАЗРАБ.	ЛАВРИНЕНКО		

1.232.1-10.1 13СБ

ПАНЕЛЬ
2ПСТ12.Н.4-П-
2ПСТ15.Н.4-П-
СБОРОЧНЫЙ ЧЕРТЕЖ

СТАДИЯ	МАССА	МАСШТАБ
Р	СМ ТАБЛ	
ЛИСТ	ЛИСТОВ 1	

ГОСГРАЖДАНСТРОЙ
КиевЗНИИЭП

САПР Киев ЗНИИЭП
ОПЕРАТОР СИСТЕМЫ ЛАВРИНЕНКО

ВЗАМ.ИНВ.№ | ПОДПИСЬ И ДАТА | ИНВ.№ ПОДЛ.

ФОРМАТ А3

ФОРМАТ	ЗОНА	ПОЗ	ОБОЗНАЧЕНИЕ	НАИМЕНОВАНИЕ	КОЛ.	ПРИМЕЧАНИЕ
				ДОКУМЕНТАЦИЯ		
А3			1.232.1-10.1 14СБ	СБОРОЧНЫЙ ЧЕРТЕЖ		
А3			1.232.1-10.1 Д1	УЗЛЫ		
А3			1.232.1-10.1 РС	ВЕДОМОСТЬ РАСХОДА СТАЛИ НА ЭЛЕМЕНТ		
А4			1.232.1-10.1 ТО	ТЕХНИЧЕСКОЕ ОПИСАНИЕ		
				СБОРОЧНЫЕ ЕДИНИЦЫ		
				СЕТКА		
А4		1	1.232.1-10.2 11-16	С39	1	
А4		2	1.232.1-10.2 12-16	С57	1	
				КАРКАС ПЛОСКИЙ		
А4		3	1.232.1-10.2 07	КР7	3	
А4		4	1.232.1-10.2 14-04	КР32	2	
А4		5	1.232.1-10.2 14-09	КР37	1	
				ДЕТАЛИ		
А4		6	1.232.1-10.2 25	ПЕТЛЯ СТРОПОВОЧНАЯ СП1	2	
				МАТЕРИАЛЫ		
		7		БЕТОН ЛЕГКИЙ В12,5		0.35М3
		8		РАСТВОР ЦЕМЕНТНЫЙ М100		0.04М3
		9		ПЛИТЫ МИНВАТНЫЕ М175		0.17М3

1.232.1-10.1 14

НАЧОТД	БОРИСЕНКО	
Н.КОНТР	КОВАЛЬЧУК	
ГЛ.СПЕЦ	МАЛАЧЕВСКИЙ	
ПРОВЕРИЛ	ЛИНЧУК	
РАЗРАБ.	ЛАВРИНЕНКО	

ПАНЕЛЬ
2ПСТ24.6.4-Л-

СТАДИЯ	ЛИСТ	ЛИСТОВ
Р		1

ГОСГРАЖДАНСТРОЙ
КиевЗНИИЭП

ФОРМАТ А4

ФОРМАТ	ЗОНА	ПОЗ	ОБОЗНАЧЕНИЕ	НАИМЕНОВАНИЕ	КОЛ.	ПРИМЕЧАНИЕ

ОПЕРАТОР ТЛП КОРТ

ЭПВЦ Киев ЗНИИЭП

ВЗАМ ИНВ №

ПОДПИСЬ И ДАТА

ИНВ №ПОДЛ

ЛИСТ

ФОРМАТ А4

САПР Киев ЗНИИЭП | ОПЕРАТОР СИСТЕМЫ | ЛАВРИНЕНКО

ВИД С ВНУТРЕННЕЙ СТОРОНЫ

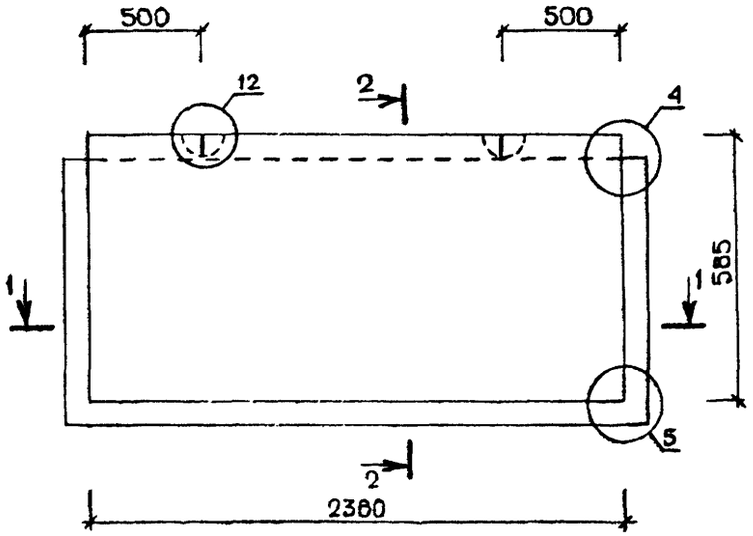

2-2

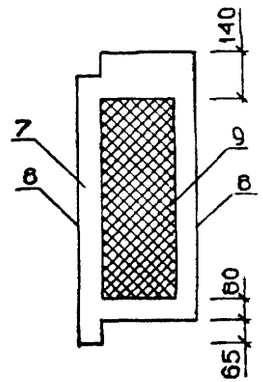

СХЕМА АРМИРОВАНИЯ

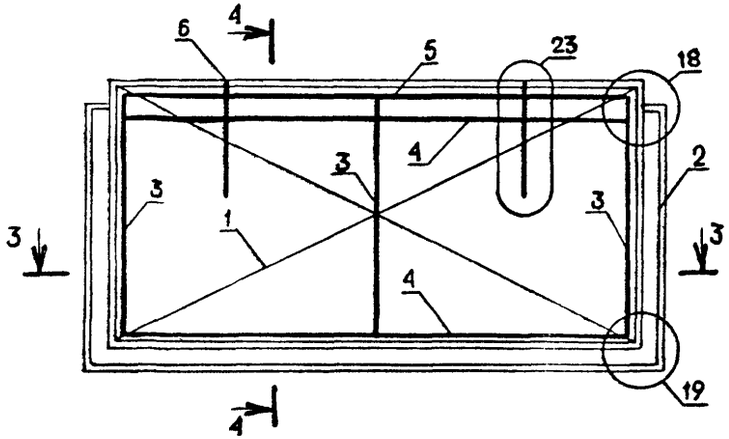

4-4

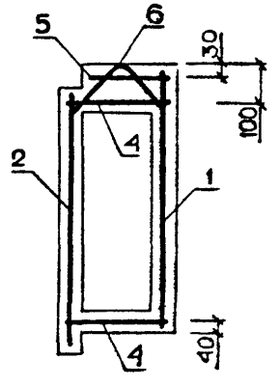

1-1

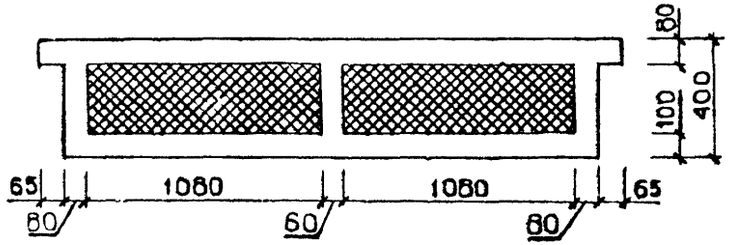

3-3

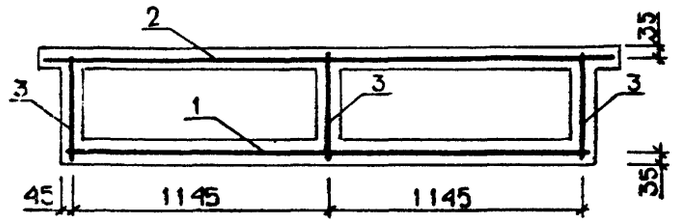

УЗЛЫ 4,5,12,18,19,23

СМ 1 232 1-10 1 Д1

				1 232.1-10.1 14СБ		
				ПАНЕЛЬ 2ПСТ24 6 4-Л- СБОРОЧНЫЙ ЧЕРТЕЖ	СТАДИЯ: Р	МАССА: 0 66т
					МАСШТАБ:	
					ЛИСТ:	ЛИСТОВ: 1
НАЧ.ОТД	БОРИСЕНКО			ГОСГРАЖДАНСТРОЙ КиевЗНИИЭП		
Н.КОНТР	КОВАЛЬЧУК					
ГЛ.СПЕЦ	МАЛАЧЕВСКИЙ					
ПРОВЕРИЛ	ПИНЧУК					
РАЗРАБ	ЛАВРИНЕНКО					

ВЗАМ.ИНВ.№ | ПОДПИСЬ И ДАТА | ИНВ.№ ПОДЛ.

ФОРМАТ	ЗОНА	ПОЗ	ОБОЗНАЧЕНИЕ	НАИМЕНОВАНИЕ	КОЛ.	ПРИМЕЧАНИЕ
				ДОКУМЕНТАЦИЯ		
А3			1.232.1-10.1 15СБ	СБОРОЧНЫЙ ЧЕРТЕЖ		
А3			1.232.1-10.1 Д1	УЗЛЫ		
А3			1.232.1-10.1 РС	ВЕДОМОСТЬ РАСХОДА СТАЛИ НА ЭЛЕМЕНТ		
А4			1.232.1-10.1 ТО	ТЕХНИЧЕСКОЕ ОПИСАНИЕ		
				СБОРОЧНЫЕ ЕДИНИЦЫ		
				КАРКАС ПЛОСКИЙ		
А4		4	1.232.1-10.2 14	КР28	2	
А4		5	1.232.1-10.2 14-05	КР33	1	
				ДЕТАЛИ		
А4		6	1.232.1-10.2 25	ПЕТЛЯ СТРОПОВОЧНАЯ СП1	1	
				ПЕРЕМЕННЫЕ ДАННЫЕ ДЛЯ ИСПОЛНЕНИЙ:		
				1.232.1-10.1 15 1ПСТ6.12.4-Л-1.		
				СБОРОЧНЫЕ ЕДИНИЦЫ		
				СЕТКА		
А4		1	1.232.1-10.2 11	С23	1	
А4		2	1.232.1-10.2 13	С58	1	
А4		3	1.232.1-10.2 07-02	КАРКАС ПЛОСКИЙ КР9	2	
				МАТЕРИАЛЫ		
		7		БЕТОН ЛЕГКИЙ В12.5		0.17М3
		8		РАСТВОР ЦЕМЕНТНЫЙ М100		0.02М3
		9		ПЛИТЫ МИНВАТНЫЕ М175		0.09М3
				1.232.1-10.1 15-01 1ПСТ6.15.4-Л-1.		
				СБОРОЧНЫЕ ЕДИНИЦЫ		
				СЕТКА		
А4		1	1.232.1-10.2 11-01	С24	1	
А4		2	1.232.1-10.2 13-01	С59	1	
А4		3	1.232.1-10.2 07-03	КАРКАС ПЛОСКИЙ КР10	2	

САПР КиевЗНИИЭП — СИСТЕМА№

НАЧ.ОТД.	БОРИСЕНКО		
Н.КОНТР.	КОВАЛЬЧУК		
ГЛ.СПЕЦ.	МАЛАЧЕВСКИЙ		
ПРОВЕРИЛ	ПИНЧУК		
РАЗРАБ.	ЛАВРИНЕНКО		

1.232.1-10.1 15

ПАНЕЛЬ 1ПСТ6.Н.4-Л-1.

СТАДИЯ	ЛИСТ	ЛИСТОВ
Р	1	2

ГОСГРАЖДАНСТРОЙ КиевЗНИИЭП

ФОРМАТ А4

ЭПВЦ Киев ЗНИИЭП — ОПЕРАТОР ТЛП КОРТ — МАСШТАБ Ясно

ФОРМАТ	ЗОНА	ПОЗ	ОБОЗНАЧЕНИЕ	НАИМЕНОВАНИЕ	КОЛ.	ПРИМЕЧАНИЕ
				МАТЕРИАЛЫ		
		7		БЕТОН ЛЕГКИЙ В12.5		0.21М3
		8		РАСТВОР ЦЕМЕНТНЫЙ М100		0.03М3
		9		ПЛИТЫ МИНВАТНЫЕ М175		0.12М3
				1.232.1-10.1 15-02 1ПСТ6.18.4-Л-1.		
				СБОРОЧНЫЕ ЕДИНИЦЫ		
				СЕТКА		
А4		1	1.232.1-10.2 11-02	С25	1	
А4		2	1.232.1-10.2 13-02	С60	1	
А4		3	1.232.1-10.2 07-04	КАРКАС ПЛОСКИЙ КР11	2	
				МАТЕРИАЛЫ		
		7		БЕТОН ЛЕГКИЙ В12.5		0.25М3
		8		РАСТВОР ЦЕМЕНТНЫЙ М100		0.03М3
		9		ПЛИТЫ МИНВАТНЫЕ М175		0.14М3
				1.232.1-10.1 15-03 1ПСТ6.21.4-Л-1.		
				СБОРОЧНЫЕ ЕДИНИЦЫ		
				СЕТКА		
А4		1	1.232.1-10.2 11-03	С26	1	
А4		2	1.232.1-10.2 13-03	С61	1	
А4		3	1.232.1-10.2 07-05	КАРКАС ПЛОСКИЙ КР12	2	
				МАТЕРИАЛЫ		
		7		БЕТОН ЛЕГКИЙ В12.5		0.28М3
		8		РАСТВОР ЦЕМЕНТНЫЙ М100		0.04М3
		9		ПЛИТЫ МИНВАТНЫЕ М175		0.17М3

ВЗАМ.ИНВ.№ | ПОДПИСЬ И ДАТА | ИНВ.№ПОДЛ.

1.232.1-10.1 15

ЛИСТ 2

ФОРМАТ А4

САПР Киев ЗНИИЭП | ОПЕРАТОР СИСТЕМЫ | ЛАВРИНЕНКО

ВИД С ВНУТРЕННЕЙ СТОРОНЫ

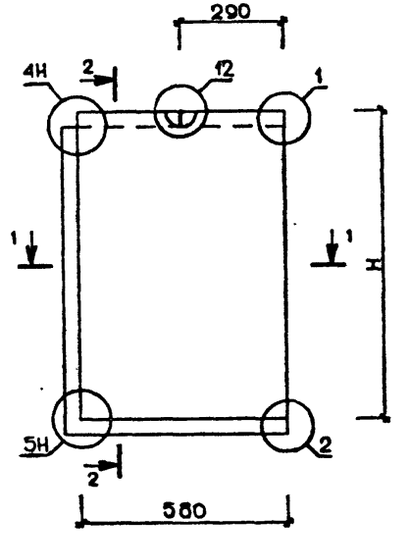

1-1

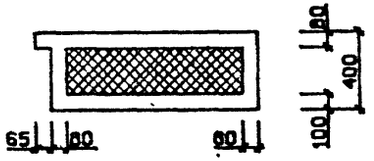

2-2

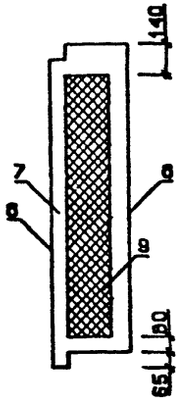

СХЕМА АРМИРОВАНИЯ

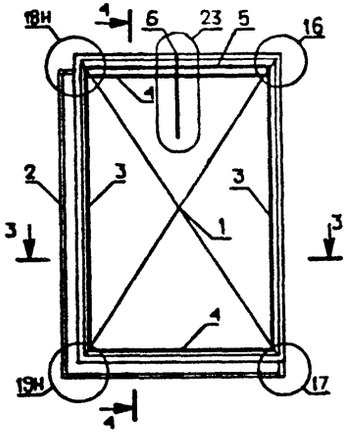

4-4

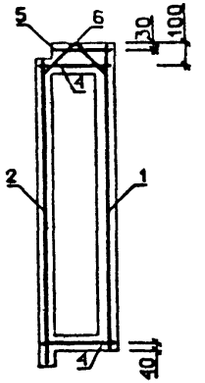

3-3

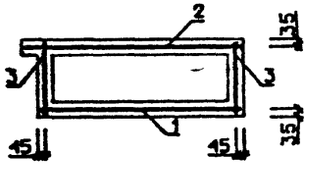

ОБОЗНАЧЕНИЕ	МАРКА	Н,ММ	МАССА,Т
1.232.1-10.1 15	1ПСТ6.12.4-П-1.	1185	0.33
-01	1ПСТ6.15.4-П-1.	1485	0.40
-02	1ПСТ6.18.4-П-1.	1785	0.48
-03	1ПСТ6.21.4-П-1.	2085	0.55

УЗЛЫ 1,2,4Н,5Н,12,16,17,18Н,19Н,23

СМ. 1.232.1-10.1 Д1

НАЧ.ОТД.	БОРИСЕНКО	
Н.КОНТР.	КОВАЛЬЧУК	
ГЛ.СПЕЦ.	МАЛАЛЕВСКИЙ	
ПРОВЕРИЛ	ИВАНЮК	
РАЗРАБ.	ЛАВРИНЕНКО	

1.232.1-10.1 15СБ

ПАНЕЛЬ 1ПСТ6.Н.4-П-1.

СБОРОЧНЫЙ ЧЕРТЕЖ

СТАДИЯ	МАССА	МАСШТАБ
Р	СМ ТАБЛ	
ЛИСТ	ЛИСТОВ 1	

ГОСГРАЖДАНСТРОЙ КиевЗНИИЭП

ВЗАМ.ИНВ.№ | ПОДПИСЬ И ДАТА | ИНВ.№ ПОДЛ.

ФОРМАТ А3

ФОРМАТ	ЗОНА	ПОЗ	ОБОЗНАЧЕНИЕ	НАИМЕНОВАНИЕ	КОЛ	ПРИМЕЧАНИЕ
				ДОКУМЕНТАЦИЯ		
А3			1.232.1-10.1 16СБ	СБОРОЧНЫЙ ЧЕРТЕЖ		
А3			1.232.1-10.1 Д1	УЗЛЫ		
А3			1.232.1-10.1 РС	ВЕДОМОСТЬ РАСХОДА СТАЛИ НА ЭЛЕМЕНТ		
А4			1.232.1-10.1 ТО	ТЕХНИЧЕСКОЕ ОПИСАНИЕ		
				СБОРОЧНЫЕ ЕДИНИЦЫ		
				КАРКАС ПЛОСКИЙ		
А4		4	1.232.1-10.2 14-02	КР30	2	
А4		5	1.232.1-10.2 14-07	КР35	1	
				ДЕТАЛИ		
А4		6	1.232.1-10.2 25	ПЕТЛЯ СТРОПОВОЧНАЯ СП1	2	
			ПЕРЕМЕННЫЕ ДАННЫЕ ДЛЯ ИСПОЛНЕНИЙ:			
				1.232.1-10.1 16 1ПСТ12.12.4-Л-1.		
				СБОРОЧНЫЕ ЕДИНИЦЫ		
				СЕТКА		
А4		1	1.232.1-10.2 11-08	С31	1	
А4		2	1.232.1-10.2 13-04	С62	1	
А4		3	1.232.1-10.2 07-02	КАРКАС ПЛОСКИЙ КР9	2	
				МАТЕРИАЛЫ		
		7		БЕТОН ЛЕГКИЙ В12.5		0.31М3
		8		РАСТВОР ЦЕМЕНТНЫЙ М100		0.04М3
		9		ПЛИТЫ МИНВАТНЫЕ М175		0.22М3
				1.232.1-10.1 16-01 1ПСТ12.15.4-Л-1.		
				СБОРОЧНЫЕ ЕДИНИЦЫ		
				СЕТКА		
А4		1	1.232.1-10.2 11-09	С32	1	
А4		2	1.232.1-10.2 13-05	С63	1	
А4		3	1.232.1-10.2 07-03	КАРКАС ПЛОСКИЙ КР10	2	

1.232.1-10.1 16

НАЧ ОТД	БОРИСЕНКО	
Н КОНТР	КОВАЛЬЧУК	
ГЛ.СПЕЦ	МАЛАЧЕВСКИЙ	
ПРОВЕРИЛ	ПИНЧУК	
РАЗРАБ	ЛАВРИНЕНКО	

ПАНЕЛЬ 1ПСТ12.Н.4-Л-1.

СТАДИЯ	ЛИСТ	ЛИСТОВ
Р	1	2

ГОСГРАЖДАНСТРОЙ КиевЗНИИЭП

ФОРМАТ А4

СКАЛА

ОПЕРАТОР ТЛП КОРТ

ЭПВЦ Киев ЗНИИЭП

ФОРМАТ	ЗОНА	ПОЗ	ОБОЗНАЧЕНИЕ	НАИМЕНОВАНИЕ	КОЛ	ПРИМЕЧАНИЕ
				МАТЕРИАЛЫ		
		7		БЕТОН ЛЕГКИЙ В12.5		0.37М3
		8		РАСТВОР ЦЕМЕНТНЫЙ М100		0.05М3
		9		ПЛИТЫ МИНВАТНЫЕ М175		0.28М3
				1.232.1-10.1 16-02 1ПСТ12.18.4-Л-1.		
				СБОРОЧНЫЕ ЕДИНИЦЫ		
				СЕТКА		
А4		1	1.232.1-10.2 11-10	С33	1	
А4		2	1.232.1-10.2 13-06	С64	1	
А4		3	1.232.1-10.2 07-04	КАРКАС ПЛОСКИЙ КР11	2	
				МАТЕРИАЛЫ		
		7		БЕТОН ЛЕГКИЙ В12.5		0.44М3
		8		РАСТВОР ЦЕМЕНТНЫЙ М100		0.07М3
		9		ПЛИТЫ МИНВАТНЫЕ М175		0.35М3
				1.232.1-10.1 16-03 1ПСТ12.21.4-Л-1.		
				СБОРОЧНЫЕ ЕДИНИЦЫ		
				СЕТКА		
А4		1	1.232.1-10.2 11-11	С34	1	
А4		2	1.232.1-10.2 13-07	С65	1	
А4		3	1.232.1-10.2 07-05	КАРКАС ПЛОСКИЙ КР12	2	
				МАТЕРИАЛЫ		
		7		БЕТОН ЛЕГКИЙ В12.5		0.50М3
		8		РАСТВОР ЦЕМЕНТНЫЙ М100		0.08М3
		9		ПЛИТЫ МИНВАТНЫЕ М175		0.42М3

ВЗАМ ИНВ.№

ПОДПИСЬ И ДАТА

ИНВ №ПОДЛ

1.232.1-10.1 16

ЛИСТ 2

22378 48

ФОРМАТ А4

САПР Киев ЗНИИЭП | ОПЕРАТОР СИСТЕМЫ | ЛАВРИНЕНКО

ВИД С ВНУТРЕННЕЙ СТОРОНЫ

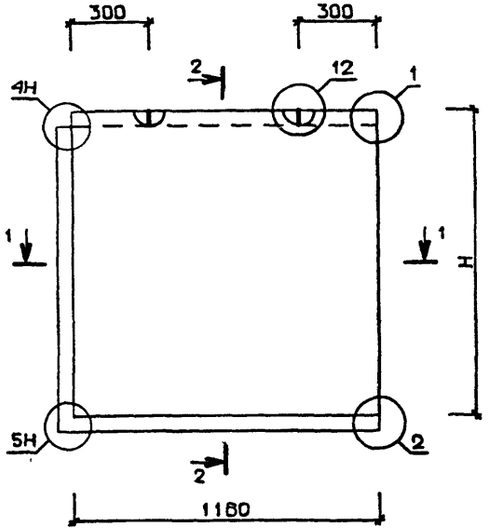

2-2

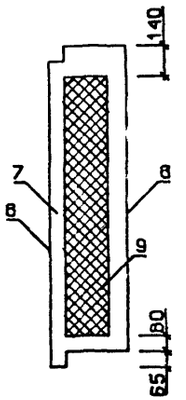

СХЕМА АРМИРОВАНИЯ

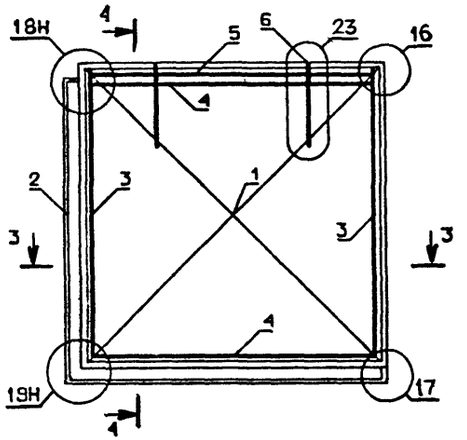

4-4

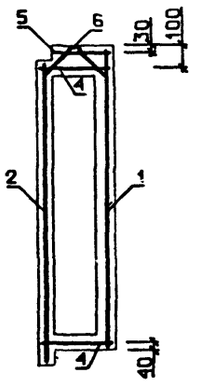

1-1

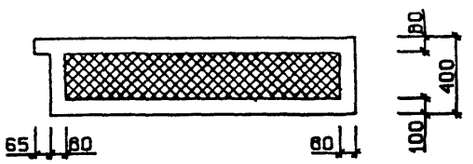

3-3

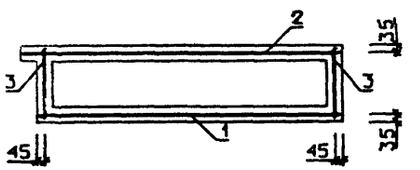

ОБОЗНАЧЕНИЕ	МАРКА	Н,ММ	МАССА,Т
1.232.1-10.1 16	1ПСТ12.12.4-П-1.	1165	0.60
-01	1ПСТ12.15.4-П-1.	1465	0.74
-02	1ПСТ12.18.4-П-1.	1765	0.87
-03	1ПСТ12.21.4-П-1.	2065	1.01

УЗЛЫ 1,2,4Н,5Н,12,16,17,18Н,19Н,23

СМ. 1.232.1-10.1 Д1

НАЧ.ОТД	БОРИСЕНКО	
Н.КОНТР	КОВАЛЬЧУК	
ГЛ.СПЕЦ.	МАЛАЧЕВСКИЙ	
ПРОВЕРИЛ	ПИНЧУК	
РАЗРАБ.	ЛАВРИНЕНКО	

1.232.1-10.1 16СБ

ПАНЕЛЬ
1ПСТ12.Н.4-П-1.
СБОРОЧНЫЙ ЧЕРТЕЖ

СТАДИЯ	МАССА	МАСШТАБ
Р	СМ ТАБЛ	
ЛИСТ	ЛИСТОВ 1	

ГОСГРАЖДАНСТРОЙ
КиевЗНИИЭП

ВЗАМ ИНВ № | ПОДПИСЬ И ДАТА | ИНВ № ПОДЛ

ФОРМАТ А3

ФОРМАТ	ЗОНА	ПОЗ	ОБОЗНАЧЕНИЕ	НАИМЕНОВАНИЕ	КОЛ.	ПРИМЕЧАНИЕ
				ДОКУМЕНТАЦИЯ		
А3			1.232.1-10.1 17СБ	СБОРОЧНЫЙ ЧЕРТЕЖ		
А3			1.232.1-10.1 Д1	УЗЛЫ		
А3			1.232.1-10.1 РС	ВЕДОМОСТЬ РАСХОДА СТАЛИ НА ЭЛЕМЕНТ		
А4			1.232.1-10.1 ТО	ТЕХНИЧЕСКОЕ ОПИСАНИЕ		
				СБОРОЧНЫЕ ЕДИНИЦЫ		
				КАРКАС ПЛОСКИЙ		
А4		4	1.232.1-10.2 14	КР28	2	
А4		5	1.232.1-10.2 14-05	КР33	1	
				ДЕТАЛИ		
А4		6	1.232.1-10.2 25	ПЕТЛЯ СТРОПОВОЧНАЯ СП1	1	
			ПЕРЕМЕННЫЕ ДАННЫЕ ДЛЯ ИСПОЛНЕНИЙ:			
				1.232.1-10.1 17 1ПСТ6.12.4-Л-2.		
				СБОРОЧНЫЕ ЕДИНИЦЫ		
				СЕТКА		
А4		1	1.232.1-10.2 11	С23	1	
А4		2	1.232.1-10.2 13	С58	1	
А4		3	1.232.1-10.2 07-02	КАРКАС ПЛОСКИЙ КР9	2	
				МАТЕРИАЛЫ		
		7		БЕТОН ЛЕГКИЙ В12.5		0.17М3
		8		РАСТВОР ЦЕМЕНТНЫЙ М100		0.02М3
		9		ПЛИТЫ МИНВАТНЫЕ М175		0.09М3
				1.232.1-10.1 17-01 1ПСТ6.15.4-Л-2.		
				СБОРОЧНЫЕ ЕДИНИЦЫ		
				СЕТКА		
А4		1	1.232.1-10.2 11-01	С24	1	
А4		2	1.232.1-10.2 13-01	С59	1	
А4		3	1.232.1-10.2 07-03	КАРКАС ПЛОСКИЙ КР10	2	

1.232.1-10.1 17

НАЧ.ОТД	БОРИСЕНКО	
Н.КОНТР	КОВАЛЬЧУК	
ГЛ.СПЕЦ	МАЛАЧЕВСКИЙ	
ПРОВЕРИЛ	ПИНЧУК	
РАЗРАБ.	ЛАВРИНЕНКО	

ПАНЕЛЬ 1ПСТ6.Н.4-Л-2.

СТАДИЯ	ЛИСТ	ЛИСТОВ
Р	1	2

ГОСГРАЖДАНСТРОЙ КиевЗНИИЭП

ФОРМАТ А4

СКАЛА В.Скал

ОПЕРАТОР ТЛП КОРТ

ЭПВЦ Киев ЗНИИЭП

ФОРМАТ	ЗОНА	ПОЗ	ОБОЗНАЧЕНИЕ	НАИМЕНОВАНИЕ	КОЛ	ПРИМЕЧАНИЕ
				МАТЕРИАЛЫ		
		7		БЕТОН ЛЕГКИЙ В12.5		0.21М3
		8		РАСТВОР ЦЕМЕНТНЫЙ М100		0.03М3
		9		ПЛИТЫ МИНВАТНЫЕ М175		0.12М3
				1.232.1-10.1 17-02 1ПСТ6.18.4-Л-2.		
				СБОРОЧНЫЕ ЕДИНИЦЫ		
				СЕТКА		
А4		1	1.232.1-10.2 11-02	С25	1	
А4		2	1.232.1-10.2 13-02	С60	1	
А4		3	1.232.1-10.2 07-04	КАРКАС ПЛОСКИЙ КР11	2	
				МАТЕРИАЛЫ		
		7		БЕТОН ЛЕГКИЙ В12.5		0.25М3
		8		РАСТВОР ЦЕМЕНТНЫЙ М100		0.03М3
		9		ПЛИТЫ МИНВАТНЫЕ М175		0.14М3
				1.232.1-10.1 17-03 1ПСТ6.21.4-Л-2.		
				СБОРОЧНЫЕ ЕДИНИЦЫ		
				СЕТКА		
А4		1	1.232.1-10.2 11-03	С26	1	
А4		2	1.232.1-10.2 13-03	С61	1	
А4		3	1.232.1-10.2 07-05	КАРКАС ПЛОСКИЙ КР12	2	
				МАТЕРИАЛЫ		
		7		БЕТОН ЛЕГКИЙ В12.5		0.28М3
		8		РАСТВОР ЦЕМЕНТНЫЙ М100		0.04М3
		9		ПЛИТЫ МИНВАТНЫЕ М175		0.17М3

ВЗАМ.ИНВ.№

ПОДПИСЬ И ДАТА

ИНВ.№ПОДЛ.

1.232.1-10.1 17

ЛИСТ 2

22378 50

ФОРМАТ А4

САПР Киев ЗНИИЭП | ОПЕРАТОР СИСТЕМЫ | ЛАВРИНЕНКО

ВИД С ВНУТРЕННЕЙ СТОРОНЫ

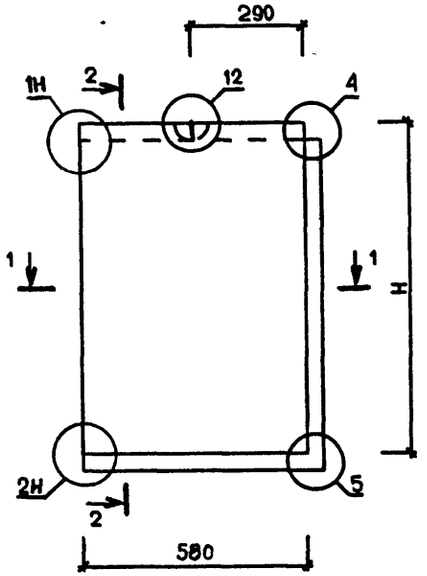

2-2

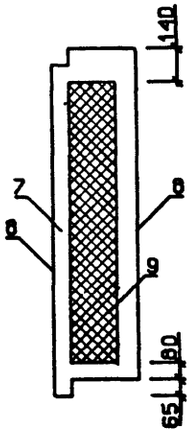

СХЕМА АРМИРОВАНИЯ

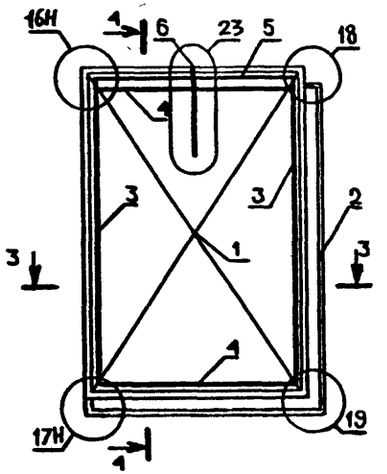

4-4

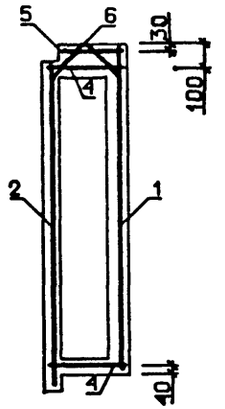

1-1

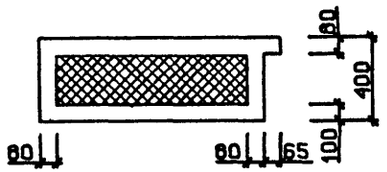

3-3

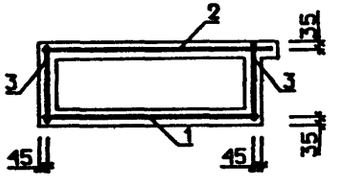

ОБОЗНАЧЕНИЕ	МАРКА	Н,ММ	МАССА,Т
1.232.1-10.1 17	1ПСТ6.12.4-П-2.	1185	0.33
-01	1ПСТ6.15.4-П-2.	1485	0.40
-02	1ПСТ6.18.4-П-2.	1785	0.48
-03	1ПСТ6.21.4-П-2.	2085	0.55

УЗЛЫ 1Н,2Н,4,5,12,16Н,17Н,18,19,23

СМ. 1.232.1-10.1 Д1

НАЧ.ОТД.	БОРИСЕНКО		
Н.КОНТР.	КОВАЛЬЧУК		
ГЛ.СПЕЦ.	МАЛАЧЕВСКИЙ		
ПРОВЕРИЛ	ПИНЧУК		
РАЗРАБ.	ЛАВРИНЕНКО		

1.232.1-10.1 17СБ

ПАНЕЛЬ
1ПСТ6.Н.4-П-2.
СБОРОЧНЫЙ ЧЕРТЕЖ

СТАДИЯ	МАССА	МАСШТАБ
Р	СМ ТАБЛ	
ЛИСТ	ЛИСТОВ 1	

ГОСГРАЖДАНСТРОЙ
КиевЗНИИЭП

ВЗАМ.ИНВ № | ПОДПИСЬ И ДАТА | ИНВ № ПОДЛ

ФОРМАТ А3

ФОРМАТ	ЗОНА	ПОЗ	ОБОЗНАЧЕНИЕ	НАИМЕНОВАНИЕ	КОЛ.	ПРИМЕЧАНИЕ
				ДОКУМЕНТАЦИЯ		
А3			1.232.1-10.1 18СБ	СБОРОЧНЫЙ ЧЕРТЕЖ		
А3			1.232.1-10.1 Д1	УЗЛЫ		
А3			1.232.1-10.1 РС	ВЕДОМОСТЬ РАСХОДА СТАЛИ НА ЭЛЕМЕНТ		
А4			1.232.1-10.1 ТО	ТЕХНИЧЕСКОЕ ОПИСАНИЕ		
				СБОРОЧНЫЕ ЕДИНИЦЫ		
				КАРКАС ПЛОСКИЙ		
А4		4	1.232.1-10.2 14-02	КР30	2	
А4		5	1.232.1-10.2 14-07	КР35	1	
				ДЕТАЛИ		
А4		6	1.232.1-10.2 25	ПЕТЛЯ СТРОПОВОЧНАЯ СП1	2	
			ПЕРЕМЕННЫЕ ДАННЫЕ ДЛЯ ИСПОЛНЕНИЙ:			
				1.232.1-10.1 18 1ПСТ12.12.4-Л-2.		
				СБОРОЧНЫЕ ЕДИНИЦЫ		
				СЕТКА		
А4		1	1.232.1-10.2 11-08	С31	1	
А4		2	1.232.1-10.2 13-04	С62	1	
А4		3	1.232.1-10.2 07-02	КАРКАС ПЛОСКИЙ КР9	2	
				МАТЕРИАЛЫ		
		7		БЕТОН ЛЕГКИЙ В12.5		0.31М3
		8		РАСТВОР ЦЕМЕНТНЫЙ М100		0.04М3
		9		ПЛИТЫ МИНВАТНЫЕ М175		0.22М3
				1.232.1-10.1 18-01 1ПСТ12.15.4-Л-2.		
				СБОРОЧНЫЕ ЕДИНИЦЫ		
				СЕТКА		
А4		1	1.232.1-10.2 11-09	С32	1	
А4		2	1.232.1-10.2 13-05	С63	1	
А4		3	1.232.1-10.2 07-03	КАРКАС ПЛОСКИЙ КР10	2	

1.232.1-10.1 18

НАЧ ОТД	БОРИСЕНКО	
Н.КОНТР	КОВАЛЬЧУК	
ГЛ СПЕЦ	МАЛАЧЕВСКИЙ	
ПРОВЕРИЛ	ПИНЧУК	
РАЗРАБ.	ЛАВРИНЕНКО	

ПАНЕЛЬ 1ПСТ12.Н.4-Л-2.

СТАДИЯ	ЛИСТ	ЛИСТОВ
Р	1	2

ГОСГРАЖДАНСТРОЙ КиевЗНИИЭП

ФОРМАТ А4

КиевЗНИИЭП ТЛП КОРТ

ФОРМАТ	ЗОНА	ПОЗ.	ОБОЗНАЧЕНИЕ	НАИМЕНОВАНИЕ	КОЛ	ПРИМЕЧАНИЕ
				МАТЕРИАЛЫ		
		7		БЕТОН ЛЕГКИЙ В12.5		0.37М3
		8		РАСТВОР ЦЕМЕНТНЫЙ М100		0.05М3
		9		ПЛИТЫ МИНВАТНЫЕ М175		0.28М3
				1.232.1-10.1 18-02 1ПСТ12.18.4-Л-2.		
				СБОРОЧНЫЕ ЕДИНИЦЫ		
				СЕТКА		
А4		1	1.232.1-10.2 11-10	С33	1	
А4		2	1.232.1-10.2 13-06	С64	1	
А4		3	1.232.1-10.2 07-04	КАРКАС ПЛОСКИЙ КР11	2	
				МАТЕРИАЛЫ		
		7		БЕТОН ЛЕГКИЙ В12.5		0.44М3
		8		РАСТВОР ЦЕМЕНТНЫЙ М100		0.07М3
		9		ПЛИТЫ МИНВАТНЫЕ М175		0.35М3
				1.232.1-10.1 18-03 1ПСТ12.21.4-Л-2.		
				СБОРОЧНЫЕ ЕДИНИЦЫ		
				СЕТКА		
А4		1	1.232.1-10.2 11-11	С34	1	
А4		2	1.232.1-10.2 13-07	С65	1	
А4		3	1.232.1-10.2 07-05	КАРКАС ПЛОСКИЙ КР12	2	
				МАТЕРИАЛЫ		
		7		БЕТОН ЛЕГКИЙ В12.5		0.50М3
		8		РАСТВОР ЦЕМЕНТНЫЙ М100		0.08М3
		9		ПЛИТЫ МИНВАТНЫЕ М175		0.42М3

1.232.1-10.1 18

ЛИСТ 2

ЭПВЦ Киев ЗНИИЭП ОПЕРАТОР ТЛП КОРТ СКАЛА

ИНВ № ПОДЛ | ПОДПИСЬ И ДАТА | ВЗАМ ИНВ №

22378 52

ФОРМАТ А4

ЛАВРИНЕНКО
ОПЕРАТОР СИСТЕМЫ
САПР Киев ЗНИИЭП

ВИД С ВНУТРЕННЕЙ СТОРОНЫ

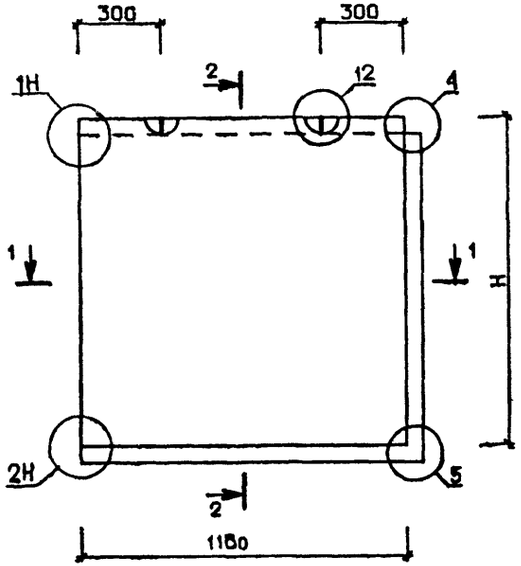

2-2

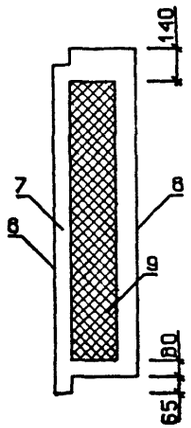

СХЕМА АРМИРОВАНИЯ

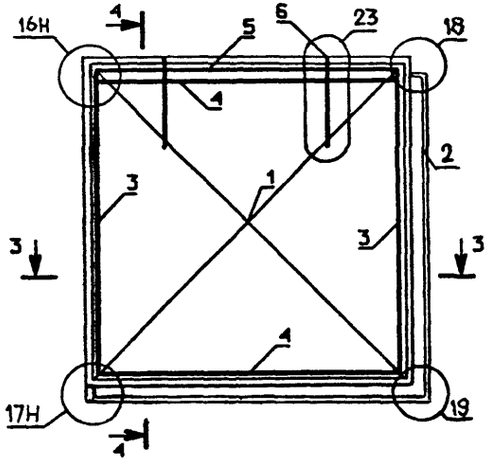

4-4

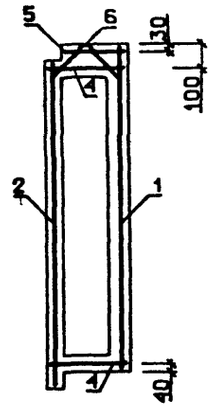

1-1

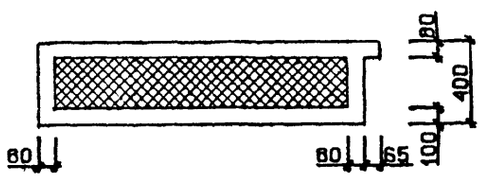

3-3

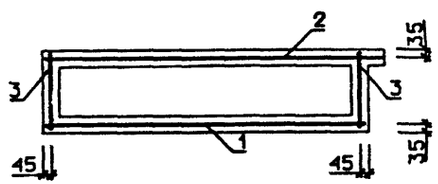

ОБОЗНАЧЕНИЕ	МАРКА	Н,ММ	МАССА,Т
1.232.1-10.1 16	1ПСТ12.12.4-П-2.	1185	0.60
-01	1ПСТ12.15.4-П-2.	1485	0.74
-02	1ПСТ12.16.4-П-2.	1765	0.87
-03	1ПСТ12.21.4-П-2.	2085	1.01

УЗЛЫ 1Н,2Н,4,5,12,16Н,17Н,18,19,23

СМ. 1.232.1-10.1 Д1

НАЧ.ОТД	БОРИСЕНКО		
Н.КОНТР	КОВАЛЬЧУК		
ГЛ.СПЕЦ	МАЛАЧЕВСКИЙ		
ПРОВЕРИЛ	ПИНЧУК		
РАЗРАБ.	ЛАВРИНЕНКО		

1.232.1-10.1 16СБ

ПАНЕЛЬ
1ПСТ12.Н.4-П-2.
СБОРОЧНЫЙ ЧЕРТЕЖ

СТАДИЯ	МАССА	МАСШТАБ
Р	СМ ТАБЛ	
ЛИСТ	ЛИСТОВ 1	

ГОСГРАЖДАНСТРОЙ
КиевЗНИИЭП

ФОРМАТ	ЗОНА	ПОЗ	ОБОЗНАЧЕНИЕ	НАИМЕНОВАНИЕ	КОЛ.	ПРИМЕЧАНИЕ
				ДОКУМЕНТАЦИЯ		
А3			1.232.1-10.1 19СВ	СБОРОЧНЫЙ ЧЕРТЕЖ		
А3			1.232.1-10.1 Д1	УЗЛЫ		
А3			1.232.1-10.1 РС	ВЕДОМОСТЬ РАСХОДА СТАЛИ НА ЭЛЕМЕНТ		
А4			1.232.1-10.1 ТО	ТЕХНИЧЕСКОЕ ОПИСАНИЕ		
				СБОРОЧНЫЕ ЕДИНИЦЫ		
				СЕТКА		
А4		1	1.232.1-10.2 11-17	С40	1	
А4		2	1.232.1-10.2 13-08	С66	1	
				КАРКАС ПЛОСКИЙ		
А4		3	1.232.1-10.2 07	КР7	2	
А4		4	1.232.1-10.2 14-02	КР30	2	
А4		5	1.232.1-10.2 14-07	КР35	1	
				ДЕТАЛИ		
А4		6	1.232.1-10.2 25	ПЕТЛЯ СТРОПОВОЧНАЯ СП1	2	
				МАТЕРИАЛЫ		
		7		БЕТОН ЛЕГКИЙ В12,5		0.18М3
		8		РАСТВОР ЦЕМЕНТНЫЙ М100		0.02М3
		9		ПЛИТЫ МИНВАТНЫЕ М175		0.08М3

ПЕРЕМЕННЫЕ ДАННЫЕ ДЛЯ ИСПОЛНЕНИЙ:

1.232.1-10.1 19
1ПСТ12.6.4-Л-1.

ОТСУТСТВУЮТ

1.232.1-10.1 19-01
1ПСТ12.6.4-Л-2.

ОТСУТСТВУЮТ

РАЗЛИЧИЯ ИСПОЛНЕНИЙ
I.232.I-IO.I I9 И
I.232.I-IO.I I9-OI
ПО СБОРОЧНОМУ ЧЕРТЕЖУ

ЭПВЦ Киев ЗНИИЭП | ОПЕРАТОР ТЛП КОРТ | ВЗАМ ИНВ № | ПОДПИСЬ И ДАТА | ИНВ № ПОДЛ

1.232.1-10.1 19

НАЧ ОТД	БОРИСЕНКО	
Н КОНТР	КОВАЛЬЧУК	
ГЛ СПЕЦ	МАЛАЧЕВСКИЙ	
ПРОВЕРИЛ	ЯРЕМЧИШИН	
РАЗРАБ.	ЖУКОВСКИЙ	

ПАНЕЛЬ
1ПСТ12.6.4-Л-1.,
1ПСТ12.6.4-Л-2.

СТАДИЯ	ЛИСТ	ЛИСТОВ
Р		1

ГОСГРАЖДАНСТРОЙ
КиевЗНИИЭП

ФОРМАТ А4

ЭПВЦ Киев ЗНИИЭП | ОПЕРАТОР ТЛП КОРТ | ВЗАМ ИНВ № | ПОДПИСЬ И ДАТА | ИНВ № ПОДЛ

ЛИСТ

ФОРМАТ А4

САПР Киев ЗНИИЭП | ОПЕРАТОР СИСТЕМЫ | ПАВРИЧЕНКО

РИС.1 ВИД С ВНУТРЕННЕЙ СТОРОНЫ

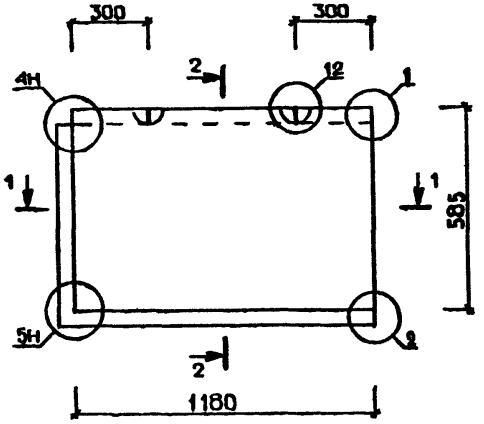

2-2

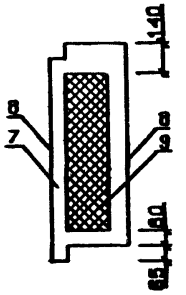

РИС.2 СХЕМА АРМИРОВАНИЯ

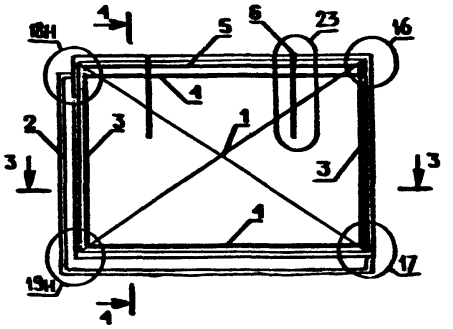

4-4

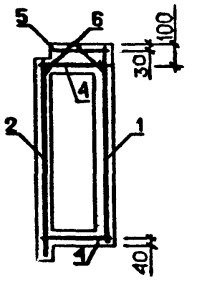

1-1

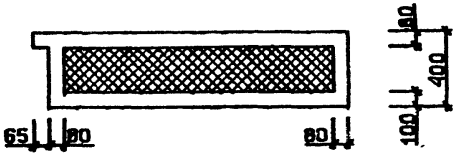

3-3

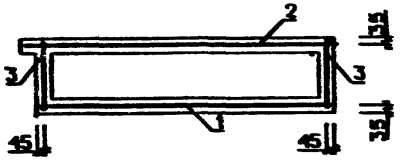

ОБОЗНАЧЕНИЕ	МАРКА	РИС.	МАССА,Т
1.232.1-10.1 19	1ПСТ12.6.4-П-1.	1,2	0.33
-01	1ПСТ12.6.4-П-2.	3,4	0.33

УЗЛЫ 1, 2, 4Н, 5Н, 12, 16, 17, 18Н, 19Н, 23

СМ. 1.232.1-10.1 Д1

НАЧОТД.	БОРИСЕНКО		
Н.КОНТР	КОВАЛЬЧУК		
ГЛ.СПЕЦ.	МАЛИНЕВСКИЙ		
ПРОВЕРИЛ	ПИНЧУК		
РАЗРАБ.	ПАВРИЧЕНКО		

1.232.1-10.1 19СБ

ПАНЕЛЬ 1ПСТ12.6.4-П-1., 1ПСТ12.6.4-П-2. СБОРОЧНЫЙ ЧЕРТЕЖ

СТАДИЯ	МАССА	МАСШТАБ
Р	СМ ТАБЛ	
ЛИСТ 1	ЛИСТОВ 2	

ГОСГРАЖДАНСТРОЙ КиевЗНИИЭП

ФОРМАТ А3

РИС.3 ВИД С ВНУТРЕННЕЙ СТОРОНЫ

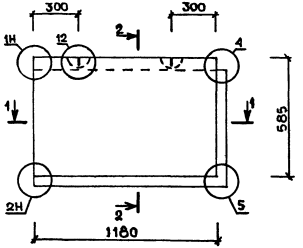

2-2

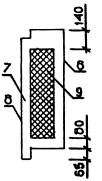

1-1

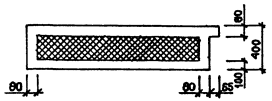

РИС.4 СХЕМА АРМИРОВАНИЯ

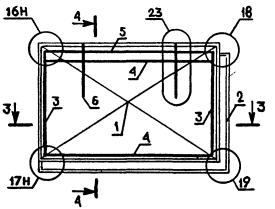

4-4

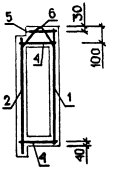

3-3

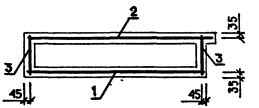

узлы 1Н,2Н,4,5,12,16Н,17Н,18,19,23
см. 1.232.1-10.1 Д1

ФОРМАТ	ЗОНА	ПОЗ	ОБОЗНАЧЕНИЕ	НАИМЕНОВАНИЕ	КОЛ.	ПРИМЕЧАНИЕ
				ДОКУМЕНТАЦИЯ		
А3			1.232.1-10.1 20СВ	СБОРОЧНЫЙ ЧЕРТЕЖ		
А3			1.232.1-10.1 Д1	УЗЛЫ		
А3			1.232.1-10.1 РС	ВЕДОМОСТЬ РАСХОДА СТАЛИ НА ЭЛЕМЕНТ		
А4			1.232.1-10.1 ТО	ТЕХНИЧЕСКОЕ ОПИСАНИЕ		
				СБОРОЧНЫЕ ЕДИНИЦЫ		
А4		1	1.232.1-10.2 01	СЕТКА С1	2	
				КАРКАС ПЛОСКИЙ		
А4		2	1.232.1-10.2 07	КР7	3	
А4		3	1.232.1-10.2 05	КР1	1	
А4		4	1.232.1-10.2 17	КР38	1	
				ДЕТАЛИ		
А4		5	1.232.1-10.2 25	ПЕТЛЯ СТРОПОВОЧНАЯ СП1	2	
				МАТЕРИАЛЫ		
		6		БЕТОН ЛЕГКИЙ В12.5		0.44М3
		7		РАСТВОР ЦЕМЕНТНЫЙ М100		0.06М3
		8		ПЛИТЫ МИНВАТНЫЕ М175		0.22М3

САПР Киев ЗНИИЭП | ОПЕРАТОР СИСТЕМЫ | СКАЛА

ВЗАМ ИНВ № | ПОДПИСЬ И ДАТА | ИНВ №ПОДЛ

НАЧОТД	БОРИСЕНКО		
Н.КОНТР	КОВАЛЬЧУК		
ГЛСПЕЦ	МАЛАЧЕВСКИЙ		
ПРОВЕРИЛ	ЯРЕМЧИШИН		

1.232.1-10.1 20

ПАНЕЛЬ 8ПСТ30.6.4-Л-

СТАДИЯ	ЛИСТ	ЛИСТОВ
Р		1

ГОСГРАЖДАНСТРОЙ КиевЗНИИЭП

ЭПВЦ Киев ЗНИИЭП | ОПЕРАТОР ТЛП КОРТ

ФОРМАТ	ЗОНА	ПОЗ	ОБОЗНАЧЕНИЕ	НАИМЕНОВАНИЕ	КОЛ	ПРИМЕЧАНИЕ

ВЗАМ ИНВ № | ПОДПИСЬ И ДАТА | ИНВ №ПОДЛ

ЛИСТ

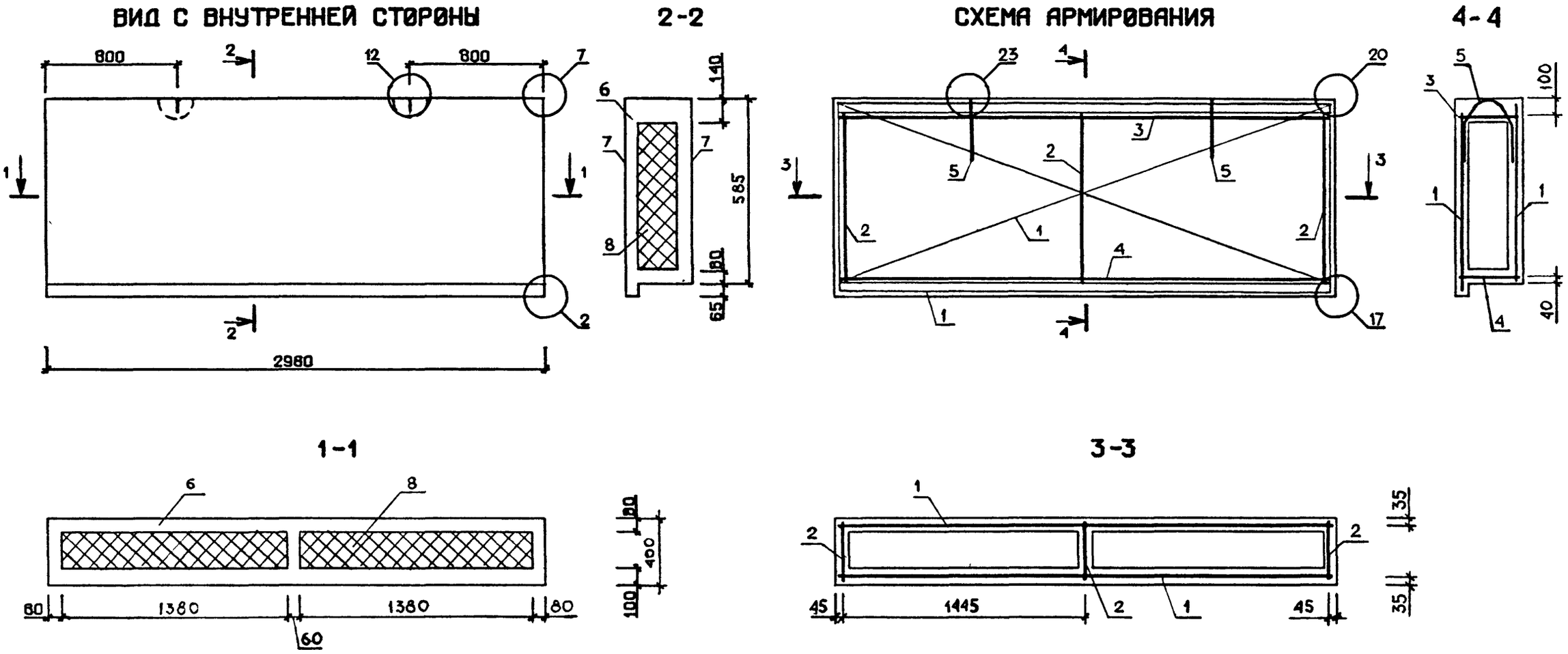

УЗЛЫ 2, 7, 12 СМ. 1.232.1-10.1 Д1
УЗЛЫ 17, 20, 23 СМ. 1.232.1-10.1 Д1

НАЧ ОТД	БОРИСЕНКО		
Н КОНТР	КОВАЛЬЧУК		
ГЛ СПЕЦ	МАЛАЧЕВСКИЙ		
ПРОВЕРИЛ	ЯРЕМЧИШИН		
РАЗРАБ.	ЖУКОВСКИЙ		

1.232.1-10.1 20СБ

ПАНЕЛЬ
8ПСТ30.6.4-Л-
СБОРОЧНЫЙ ЧЕРТЕЖ

СТАДИЯ	МАССА	МАСШТАБ
Р	0.84т	

ЛИСТ | ЛИСТОВ 1

ГОСГРАЖДАНСТРОЙ
КиевЗНИИЭП

22378 58

ФОРМАТ А3

Киев ЗНИИЭП СИСТЕМЫ

ФОРМАТ	ЗОНА	ПОЗ	ОБОЗНАЧЕНИЕ	НАИМЕНОВАНИЕ	КОЛ.	ПРИМЕЧАНИЕ
				ДОКУМЕНТАЦИЯ		
А3			1.232.1-10.1 21СБ	СБОРОЧНЫЙ ЧЕРТЕЖ		
А3			1.232.1-10.1 Д1	УЗЛЫ		
А3			1.232.1-10.1 РС	ВЕДОМОСТЬ РАСХОДА СТАЛИ НА ЭЛЕМЕНТ		
А4			1.232.1-10.1 ТО	ТЕХНИЧЕСКОЕ ОПИСАНИЕ		
				СБОРОЧНЫЕ ЕДИНИЦЫ		
А4		1	1.232.1-10.2 02	СЕТКА С6	2	
				КАРКАС ПЛОСКИЙ		
А4		2	1.232.1-10.2 07	КР7	4	
А4		3	1.232.1-10.2 05-01	КР2	1	
А4		4	1.232.1-10.2 17-01	КР39	1	
				ДЕТАЛИ		
А4		5	1.232.1-10.2 26	ПЕТЛЯ СТРОПОВОЧНАЯ СП3	2	
				МАТЕРИАЛЫ		
		6		БЕТОН ЛЕГКИЙ В12.5		0.86М3
		7		РАСТВОР ЦЕМЕНТНЫЙ М100		0.11М3
		8		ПЛИТЫ МИНВАТНЫЕ М175		0.46М3

САПР КиевЗНИИЭП — Оператор системы — СКАЛА

ЭПВЦ КиевЗНИИЭП — Оператор ТЛП КОРТ

Взам. инв. № | Подпись и дата | Инв. № подл.

1.232.1-10.1 21

Нач. сд	Борисенко	
Н. контр.	Ковальчук	
Гл. спец.	Малачевский	
Проверил	Яременчишин	
Разраб.	Жуковский	

ПАНЕЛЬ 8ПСТ60.6.4-Л-

СТАДИЯ	ЛИСТ	ЛИСТОВ
Р		1

ГОСГРАЖДАНСТРОЙ КиевЗНИИЭП

ЛИСТ

ФОРМАТ А4

Киев ЗНИИЭП Госгражданстрой

ВИД С ВНУТРЕННЕЙ СТОРОНЫ

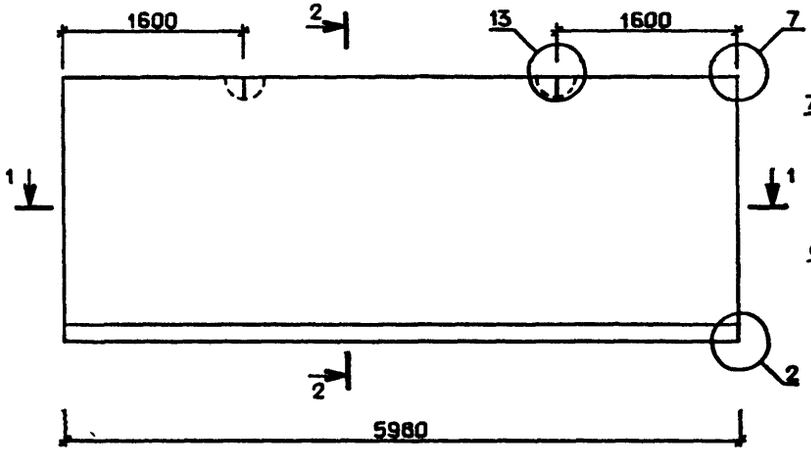

2-2

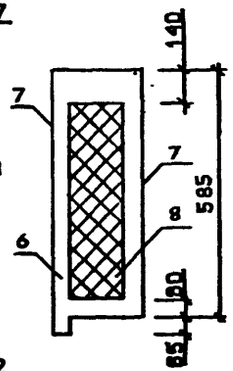

СХЕМА АРМИРОВАНИЯ

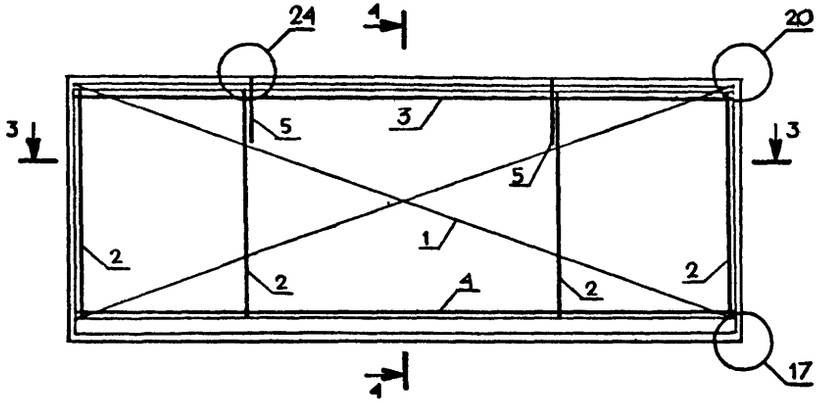

4-4

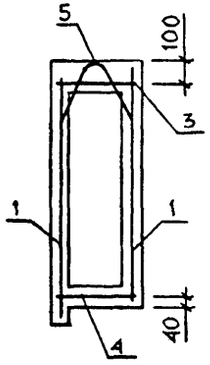

1-1

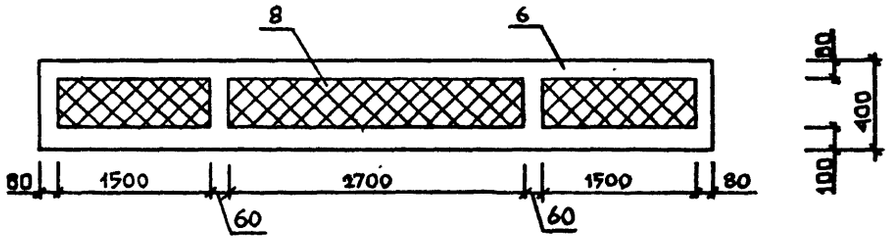

3-3

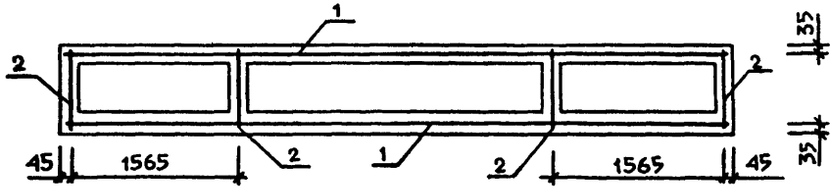

УЗЛЫ 2 , 7 , 13 СМ. 1.232.1-10.1 Д1
УЗЛЫ 17 , 20 , 24 СМ. 1.232.1-10.1 Д1

		1.232.1-10.1 21СБ	
ПАНЕЛЬ ВПСТ60.6.4-Л- СБОРОЧНЫЙ ЧЕРТЕЖ		СТАДИЯ: Р	МАССА: 1.69т
		ЛИСТ	ЛИСТОВ 1
НАЧ.ОТД Борисенко		ГОСГРАЖДАНСТРОЙ КиевЗНИИЭП	
Н.КОНТР Ковальчук			
ГЛ.СПЕЦ Малачевский			
ПРОВЕРИЛ Яремчишин			
РАЗРАБ. Жуковский			

ФОРМАТ	ЗОНА	ПОЗ	ОБОЗНАЧЕНИЕ	НАИМЕНОВАНИЕ	КОЛ	ПРИМЕЧАНИЕ
				ДОКУМЕНТАЦИЯ		
А3			1.232.1-10.1 22СБ	СБОРОЧНЫЙ ЧЕРТЕЖ		
А3			1.232.1-10.1 Д1	УЗЛЫ		
А3			1.232.1-10.1 РС	ВЕДОМОСТЬ РАСХОДА СТАЛИ НА ЭЛЕМЕНТ		
А4			1.232.1-10.1 ТО	ТЕХНИЧЕСКОЕ ОПИСАНИЕ		
				ДЕТАЛИ		
БЧ		4	8.013.520	СТ. ОТД. ГОСТ 5781-82 Ф8 А-III L=520	1	0.20КГ
А4		5	1.232.1-10.2 27	ПЕТЛЯ СТРОПОВОЧНАЯ СП8	1	
				ПЕРЕМЕННЫЕ ДАННЫЕ ДЛЯ ИСПОЛНЕНИЙ:		
				1.232.1-10.1 22 3ПСТ56.60.40-Л-		
				СБОРОЧНЫЕ ЕДИНИЦЫ		
				СЕТКА		
А4		1	1.232.1-10.2 15	С68	1	
А4		2	1.232.1-10.2 15-14	С82	1	
А4		3	1.232.1-10.2 16	С96	2	
				МАТЕРИАЛЫ		
		6		БЕТОН ЛЕГКИЙ В12.5		0.15М3
		7		РАСТВОР ЦЕМЕНТНЫЙ М100		0.02М3
				1.232.1-10.1 22-01 3ПСТ56.90.40-Л-		
				СБОРОЧНЫЕ ЕДИНИЦЫ		
				СЕТКА		
А4		1	1.232.1-10.2 15-01	С69	1	
А4		2	1.232.1-10.2 15-15	С83	1	
А4		3	1.232.1-10.2 16	С96	3	
				МАТЕРИАЛЫ		
		6		БЕТОН ЛЕГКИЙ В12.5		0.23М3
		7		РАСТВОР ЦЕМЕНТНЫЙ М100		0.02М3

СКАЛА

ОПЕРАТОР ТЛП КОРТ

ЭПВЦ КиевЗНИИЭП

ВЗАМ ИНВ № | ПОДПИСЬ И ДАТА | № ПОДЛ

НАЧ ОТД	БОРИСЕНКО		
Н КОНТР	КОВАЛЬЧУК		
ГЛ СПЕЦ	МАЛАЧЕВСКИЙ		
ПРОВЕРИЛ	ЯРЕМЧИШИН		

1.232.1-10.1 22

ПАНЕЛЬ 3ПСТ56.Н.40-Л-

СТАДИЯ	ЛИСТ	ЛИСТОВ
Р	1	2

ГОСГРАЖДАНСТРОЙ КиевЗНИИЭП

ФОРМАТ	ЗОНА	ПОЗ	ОБОЗНАЧЕНИЕ	НАИМЕНОВАНИЕ	КОЛ	ПРИМЕЧАНИЕ
				1.232.1-10.1 22-02 3ПСТ56.120.40-Л-		
				СБОРОЧНЫЕ ЕДИНИЦЫ		
				СЕТКА		
А4		1	1.232.1-10.2 15-02	С70	1	
А4		2	1.232.1-10.2 15-16	С84	1	
А4		3	1.232.1-10.2 16	С96	3	
				МАТЕРИАЛЫ		
		6		БЕТОН ЛЕГКИЙ В12.5		0.31М3
		7		РАСТВОР ЦЕМЕНТНЫЙ М100		0.03М3
				1.232.1-10.1 22-03 3ПСТ56.150.40-Л-		
				СБОРОЧНЫЕ ЕДИНИЦЫ		
				СЕТКА		
А4		1	1.232.1-10.2 15-03	С71	1	
А4		2	1.232.1-10.2 15-17	С85	1	
А4		3	1.232.1-10.2 16	С96	4	
				МАТЕРИАЛЫ		
		6		БЕТОН ЛЕГКИЙ В12.5		0.39М3
		7		РАСТВОР ЦЕМЕНТНЫЙ М100		0.04М3
				1.232.1-10.1 22-04 3ПСТ56.180.40-Л-		
				СБОРОЧНЫЕ ЕДИНИЦЫ		
				СЕТКА		
А4		1	1.232.1-10.2 15-04	С72	1	
А4		2	1.232.1-10.2 15-18	С86	1	
А4		3	1.232.1-10.2 16	С96	5	
				МАТЕРИАЛЫ		
		6		БЕТОН ЛЕГКИЙ В12.5		0.47М3
		7		РАСТВОР ЦЕМЕНТНЫЙ М100		0.05М3

СКАЛА

ОПЕРАТОР ТЛП КОРТ

ЭПВЦ Киев ЗНИИЭП

ВЗАМ ИНВ № | ПОДП. СЬ И ДАТА | ОВ №ПОДЛ

1.232.1-10.1 22

ЛИСТ 2

ВИД С ВНУТРЕННЕЙ СТОРОНЫ

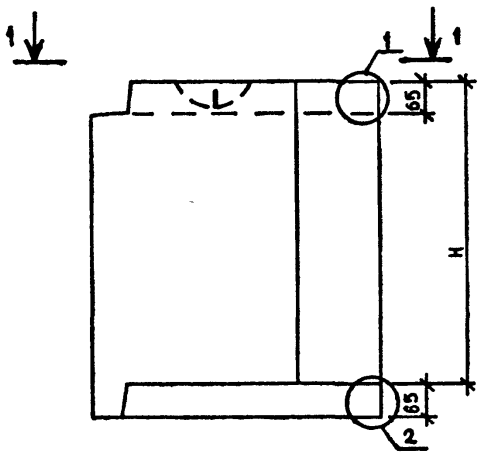

1-1

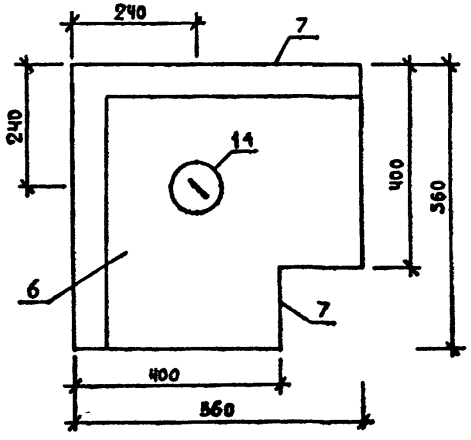

СХЕМА АРМИРОВАНИЯ

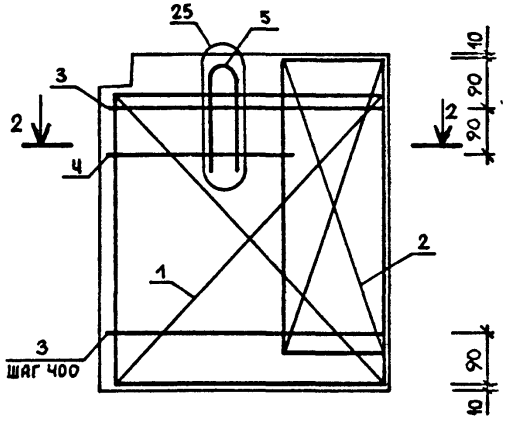

2-2

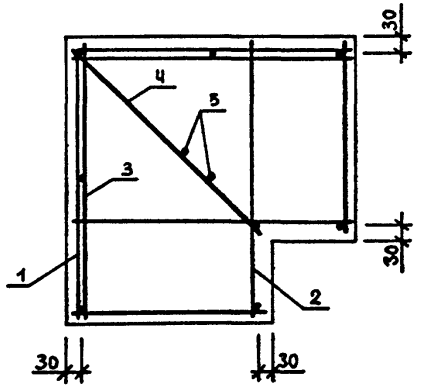

УЗЛЫ 1,2,14,25 СМ. 1.232.1-10.1 Д1

ОБОЗНАЧЕНИЕ	МАРКА	Н, мм	МАССА, Т
1.232.1-10.1 22	3ПСТ.56.60.40-А-	585	0.27
-01	3ПСТ.56.90.40-А-	885	0.41
-02	3ПСТ.56.120.40-А-	1185	0.55
-03	3ПСТ.56.150.40-А-	1485	0.68
-04	3ПСТ.56.180.40-А-	1785	0.82

НАЧ ОТД	Борисенко	
Н КОНТР	Ковальчук	
ГЛ СПЕЦ	Малачевск	
ПРОВЕРИЛ	Яремчишин	
РАЗРАБ.	Сотанювск	

1.232.1-10.1 22СБ

ПАНЕЛЬ
3ПСТ56.Н.40-А-
СБОРОЧНЫЙ ЧЕРТЕЖ

СТАДИЯ	МАССА	МАСШТАБ
Р	СМ ТАБЛ	
ЛИСТ	ЛИСТОВ 1	

ГОСГРАЖДАНСТРОЙ
КиевЗНИИЭП

ФОРМАТ А3

ФОРМАТ	ЗОНА	ПОЗ	ОБОЗНАЧЕНИЕ	НАИМЕНОВАНИЕ	КОЛ	ПРИМЕЧАНИЕ
				ДОКУМЕНТАЦИЯ		
А3			1.232.1-10.1 23СБ	СБОРОЧНЫЙ ЧЕРТЕЖ		
А3			1.232.1-10.1 Д1	УЗЛЫ		
А3			1.232.1-10.1 РС	ВЕДОМОСТЬ РАСХОДА СТАЛИ НА ЭЛЕМЕНТ		
А4			1.232.1-10.1 ТО	ТЕХНИЧЕСКОЕ ОПИСАНИЕ		
				ДЕТАЛИ		
ВЧ		4	8.013.520	СТ. ОТД. ГОСТ 5781-82 Ф8 А-Ш L=520	1	0.20КГ
А4		5	1.232.1-10.2 27	ПЕТЛЯ СТРОПОВОЧНАЯ СП8	1	
				ПЕРЕМЕННЫЕ ДАННЫЕ ДЛЯ ИСПОЛНЕНИЙ:		
				1.232.1-10.1 23 3ПСТ61.60.40-Л-		
				СБОРОЧНЫЕ ЕДИНИЦЫ		
				СЕТКА		
А4		1	1.232.1-10.2 15-07	С75	1	
А4		2	1.232.1-10.2 15-21	С89	1	
А4		3	1.232.1-10.2 16-01	С97	2	
				МАТЕРИАЛЫ		
		6		БЕТОН ЛЕГКИЙ В12,5		0.17М3
		7		РАСТВОР ЦЕМЕНТНЫЙ М100		0.02М3
				1.232.1-10.1 23-01 3ПСТ61.90.40-Л-		
				СБОРОЧНЫЕ ЕДИНИЦЫ		
				СЕТКА		
А4		1	1.232.1-10.2 15-08	С76	1	
А4		2	1.232.1-10.2 15-22	С90	1	
А4		3	1.232.1-10.2 16-01	С97	3	
				МАТЕРИАЛЫ		
		6		БЕТОН ЛЕГКИЙ В12,5		0.26М3
		7		РАСТВОР ЦЕМЕНТНЫЙ М100		0.03М3

ЭПВЦ КиевЗНИИЭП | ОПЕРАТОР ТЛП КОРТ | СКАЛА Всем

ВЗАМ.ИНВ.№ | ПОДПИСЬ И ДАТА | ИНВ.№ ПОДЛ.

1.232.1-10.1 23

НАЧ.СЕКТ.	Борисенко	
Н.КОНТР.	Ковальчук	
ГЛ.СПЕЦ.	Маначевск	
ПРОВЕРИЛ	Яремишин	
РАЗРАБ.	Сатановск	

ПАНЕЛЬ 3ПСТ61.Н.40-Л-

СТАДИЯ	ЛИСТ	ЛИСТОВ
Р	1	2

ГОСГРАЖДАНСТРОЙ КиевЗНИИЭП

ФОРМАТ	ЗОНА	ПОЗ	ОБОЗНАЧЕНИЕ	НАИМЕНОВАНИЕ	КОЛ	ПРИМЕЧАНИЕ
				1.232.1-10.1 23-02 3ПСТ61.120.40-Л-		
				СБОРОЧНЫЕ ЕДИНИЦЫ		
				СЕТКА		
А4		1	1.232.1-10.2 15-09	С77	1	
А4		2	1.232.1-10.2 15-23	С91	1	
А4		3	1.232.1-10.2 16-01	С97	3	
				МАТЕРИАЛЫ		
		6		БЕТОН ЛЕГКИЙ В12,5		0.35М3
		7		РАСТВОР ЦЕМЕНТНЫЙ М100		0.04М3
				1.232.1-10.1 23-03 3ПСТ61.150.40-Л-		
				СБОРОЧНЫЕ ЕДИНИЦЫ		
				СЕТКА		
А4		1	1.232.1-10.2 15-10	С78	1	
А4		2	1.232.1-10.2 15-24	С92	1	
А4		3	1.232.1-10.2 16-01	С97	4	
				МАТЕРИАЛЫ		
		6		БЕТОН ЛЕГКИЙ В12,5		0.44М3
		7		РАСТВОР ЦЕМЕНТНЫЙ М100		0.05М3
				1.232.1-10.1 23-04 3ПСТ61.180.40-Л-		
				СБОРОЧНЫЕ ЕДИНИЦЫ		
				СЕТКА		
А4		1	1.232.1-10.2 15-11	С79	1	
А4		2	1.232.1-10.2 15-25	С93	1	
А4		3	1.232.1-10.2 16-01	С97	5	
				МАТЕРИАЛЫ		
		6		БЕТОН ЛЕГКИЙ В12,5		0.53М3
		7		РАСТВОР ЦЕМЕНТНЫЙ М100		0.06М3

ЭПВЦ КиевЗНИИЭП | ОПЕРАТОР ТЛП КОРТ | СКАЛА Всем

ВЗАМ.ИНВ.№ | ПОДПИСЬ И ДАТА | ИНВ.№ ПОДЛ.

1.232.1-10.1 23

ЛИСТ 2

ВИД С ВНУТРЕННЕЙ СТОРОНЫ

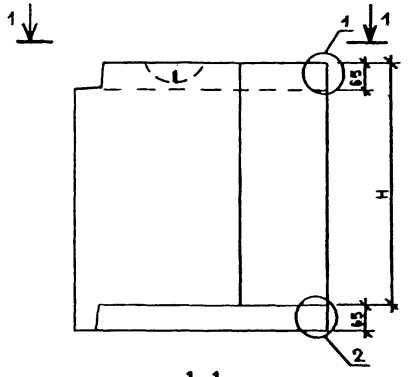

1-1

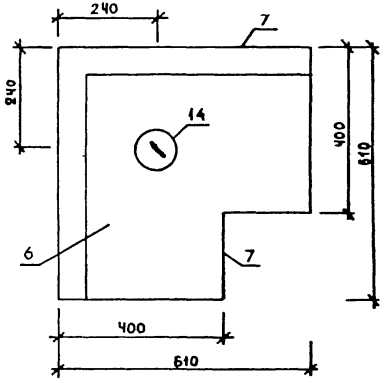

СХЕМА АРМИРОВАНИЯ

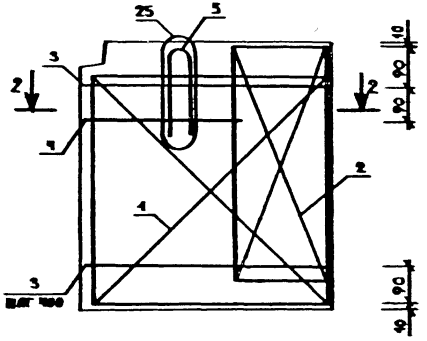

2-2

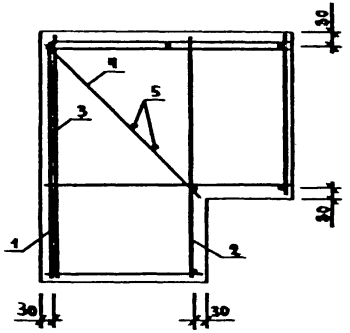

УЗЛЫ 1,2,14,25 СП. 1.232.1-10.1 Д1

ОБОЗНАЧЕНИЕ	МАРКА	Н, ММ	МАССА, Т
1.232.1-10.1 23	ЗПСТ.61.60.40-А-	585	0.31
-01	ЗПСТ.61.90.40-А-	885	0.46
-02	ЗПСТ.61.120.40-А-	1185	0.62
-03	ЗПСТ.61.150.40-А-	1485	0.78
-04	ЗПСТ.61.180.40-А-	1785	0.94

НАЧ.ОТД.	Борисенко		
Н.КОНТР	Ковальчук		
ГЛ.СПЕЦ.	Молочевск.		
ПРОВЕРИЛ	Дремишина		
РАЗРАБ.	Самойловск.		

1.232.1-10.1 23СБ

ПАНЕЛЬ
ЗПСТ61.Н.40-А-
СБОРОЧНЫЙ ЧЕРТЕЖ

СТАДИЯ	МАССА	МАСШТАБ
Р	СМ ТАБЛ	
ЛИСТ	ЛИСТОВ 1	

ГОСГРАЖДАНСТРОЙ
КиевЗНИИЭП

22378 64

ФОРМАТ А3

Киев ЗНИИЭП

ФОРМАТ	ЗОНА	ПОЗ	ОБОЗНАЧЕНИЕ	НАИМЕНОВАНИЕ	КОЛ	ПРИМЕЧАНИЕ
				ДОКУМЕНТАЦИЯ		
А3			1.232.1-10.1 24СБ	СБОРОЧНЫЙ ЧЕРТЕЖ		
А3			1.232.1-10.1 Д1	УЗЛЫ		
А3			1.232.1-10.1 РС	ВЕДОМОСТЬ РАСХОДА СТАЛИ НА ЭЛЕМЕНТ		
А4			1.232.1-10.1 ТО	ТЕХНИЧЕСКОЕ ОПИСАНИЕ		
				ДЕТАЛИ		
ВЧ		5	8.013.370	СТ. ОТД. ГОСТ 5781-82 Ф8 А-Ш L=370	2	0.15КГ
				ПЕРЕМЕННЫЕ ДАННЫЕ ДЛЯ ИСПОЛНЕНИЙ:		
				1.232.1-10.1 24 ПСЦ30.21.4-Л-		
				СБОРОЧНЫЕ ЕДИНИЦЫ		
				СЕТКА		
А4		1	1.232.1-10.2 18	С98	1	
А4		2	1.232.1-10.2 19	С103	1	
А4		3	1.232.1-10.2 24	КАРКАС ПЛОСКИЙ КР40	3	
				ДЕТАЛИ		
А4		4	1.232.1-10.2 27-02	ПЕТЛЯ СТРОПОВОЧНАЯ СП10	2	
				МАТЕРИАЛЫ		
		6		БЕТОН ЛЕГКИЙ В12,5		2,18М3
		7		РАСТВОР ЦЕМЕНТНЫЙ М100		0,28М3
				1.232.1-10.1 24-01 ПСЦ36.21.4-Л-		
				СБОРОЧНЫЕ ЕДИНИЦЫ		
				СЕТКА		
А4		1	1.232.1-10.2 18-01	С99	1	
А4		2	1.232.1-10.2 19-01	С104	1	
А4		3	1.232.1-10.2 24	КАРКАС ПЛОСКИЙ КР40	4	

ЭПВЦ КиевЗНИИЭП | ОПЕРАТОР ТЛП КОРТ | СКАЛА

ВЗАМ ИНВ № | ПОДПИСЬ И ДАТА | ИНВ № ПОДЛ

НАЧ ОТД	Борисенко		
Н КОНТР	Кобильчук		
ГЛ СПЕЦ	Молочевский		
ПРОВЕРИЛ	Яремишин		

1.232.1-10.1 24

ПАНЕЛЬ ПСЦ30.Н.4-Л-, ПСЦ36.Н.4-Л-, ПСЦ60.21.4-Л-

СТАДИЯ	ЛИСТ	ЛИСТОВ
Р	1	3

ГОСГРАЖДАНСТРОЙ КиевЗНИИЭП

ФОРМАТ	ЗОНА	ПОЗ	ОБОЗНАЧЕНИЕ	НАИМЕНОВАНИЕ	КОЛ	ПРИМЕЧАНИЕ
				ДЕТАЛИ		
А4		4	1.232.1-10.2 27-03	ПЕТЛЯ СТРОПОВОЧНАЯ СП11	2	
				МАТЕРИАЛЫ		
		6		БЕТОН ЛЕГКИЙ В12,5		2,61М3
		7		РАСТВОР ЦЕМЕНТНЫЙ М100		0,33М3
				1.232.1-10.1 24-02 ПСЦ60.21.4-Л-		
				СБОРОЧНЫЕ ЕДИНИЦЫ		
				СЕТКА		
А4		1	1.232.1-10.2 18-02	С100	1	
А4		2	1.232.1-10.2 19-02	С105	1	
А4		3	1.232.1-10.2 24	КАРКАС ПЛОСКИЙ КР40	5	
				ДЕТАЛИ		
А4		4	1.232.1-10.2 27-05	ПЕТЛЯ СТРОПОВОЧНАЯ СП13	2	
				МАТЕРИАЛЫ		
		6		БЕТОН ЛЕГКИЙ В12,5		4,37М3
		7		РАСТВОР ЦЕМЕНТНЫЙ М100		0,56М3
				1.232.1-10.1 24-03 ПСЦ30.33.4-Л-		
				СБОРОЧНЫЕ ЕДИНИЦЫ		
				СЕТКА		
А4		1	1.232.1-10.2 18-03	С101	1	
А4		2	1.232.1-10.2 19-03	С106	1	
А4		3	1.232.1-10.2 24-01	КАРКАС ПЛОСКИЙ КР41	3	
				ДЕТАЛИ		
А4		4	1.232.1-10.2 27-04	ПЕТЛЯ СТРОПОВОЧНАЯ СП12	2	
				МАТЕРИАЛЫ		
		6		БЕТОН ЛЕГКИЙ В12,5		3,45М3
		7		РАСТВОР ЦЕМЕНТНЫЙ М100		0,44М3
				1.232.1-10.1 24-04 ПСЦ36.33.4-Л-		

ЭПВЦ Киев ЗНИИЭП | ОПЕРАТОР ТЛП КОРТ | СКАЛА

ВЗАМ ИНВ № | ПОДПИСЬ И ДАТА | ИНВ № ПОДЛ

1.232.1-10.1 24

ЛИСТ 2

ФОРМАТ	ЗОНА	ПОЗ	ОБОЗНАЧЕНИЕ	НАИМЕНОВАНИЕ	КОЛ	ПРИМЕЧАНИЕ
				СБОРОЧНЫЕ ЕДИНИЦЫ		
				СЕТКА		
А4		1	1.232.1-10.2 18-04	С102	1	
А4		2	1.232.1-10.2 19-04	С107	1	
А4		3	1.232.1-10.2 24-01	КАРКАС ПЛОСКИЙ КР41	4	
				ДЕТАЛИ		
А4		4	1.232.1-10.2 27-05	ПЕТЛЯ СТРОПОВОЧНАЯ СП13	2	
				МАТЕРИАЛЫ		
		6		БЕТОН ЛЕГКИЙ В12,5		4.14М3
		7		РАСТВОР ЦЕМЕНТНЫЙ М100		0.53М3

ЭПВЦ Киев ЗНИИЭП — ОПЕРАТОР ТЛП КОРТ

ВЗАМ ИНВ № | ПОДПИСЬ И ДАТА | ИНВ №ПОДЛ

		ЛИСТ
	1.232.1-10.1 24	3

ФОРМАТ А4

ФОРМАТ	ЗОНА	ПОЗ	ОБОЗНАЧЕНИЕ	НАИМЕНОВАНИЕ	КОЛ	ПРИМЕЧАНИЕ

		ЛИСТ

ФОРМАТ А4

ВИД С ВНУТРЕННЕЙ СТОРОНЫ

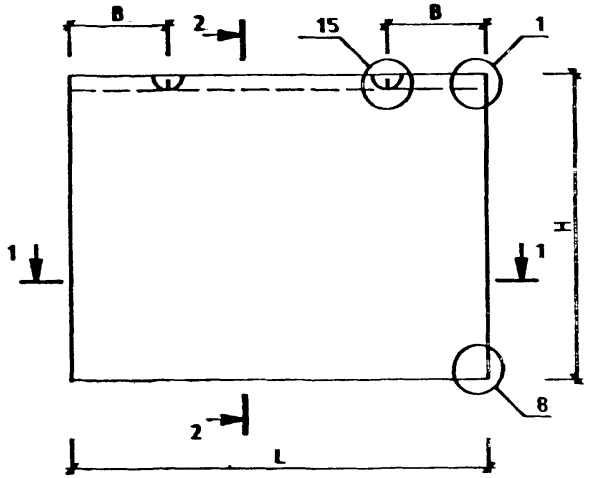

2-2

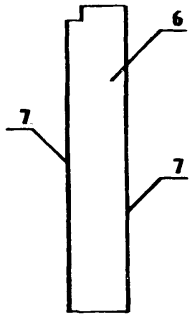

СХЕМА АРМИРОВАНИЯ

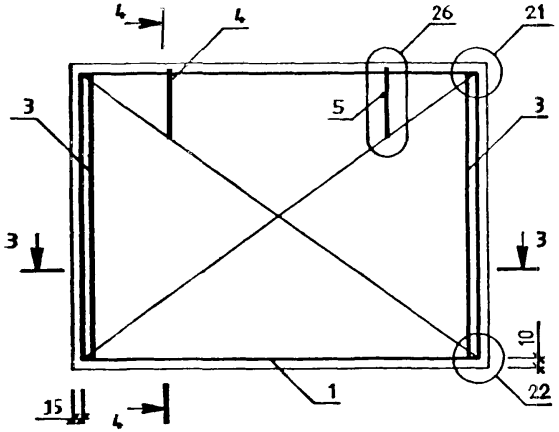

4-4

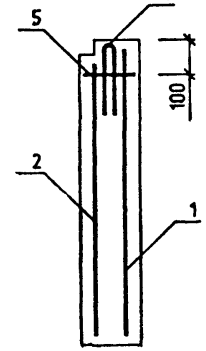

1-1

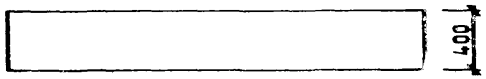

3-3

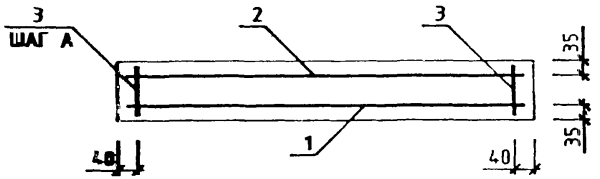

ОБОЗНАЧЕНИЕ	МАРКА	L,ММ	H,ММ	A,ММ	B,ММ	МАССА,Т
1.232.1-10.1 24	ПСЦ30.21.4-Л-	2980	2070	1450	800	3.95
-01	ПСЦ36.21.4-Л-	3580	2070	1170	900	4.74
-02	ПСЦ60.21.4-Л-	5900	2070	1475	1600	7.92
-03	ПСЦ30.33.4-Л-	2900	3270	1450	800	6.27
-04	ПСЦ36.33.4-Л-	3580	3270	1170	900	7.53

УЗЛЫ 1,8,15,21,22,26 СМ. 1.232.1-10.1 Д1

НАЧ.ОТД.	Борисенко		
Н.КОНТР.	Коваленчук		
ГЛ.СПЕЦ.	[illegible]		
ПРОВЕРИЛ	[illegible]		
РАЗРАБ.	[illegible]		

1.232.1-10.1 24СБ

ПАНЕЛЬ
ПСЦ30.Н.4-Л-, ПСЦ36.Н.4-Л-,
ПСЦ60.21.4-Л-
СБОРОЧНЫЙ ЧЕРТЕЖ

СТАДИЯ	МАССА	МАСШТАБ
Р	СМ ТАБЛ	
ЛИСТ	ЛИСТОВ 1	

ГОСГРАЖДАНСТРОЙ
КиевЗНИИЭП

22378 67

ФОРМАТ А3

СКАЛА
ОПЕРАТОР СИСТЕМЫ
САПР Киев ЗНИИЭП
ВЗАМ.ИНВ.№
ПОДПИСЬ И ДАТА
ИНВ.№ ПОДЛ.

ФОРМАТ	ЗОНА	ПОЗ	ОБОЗНАЧЕНИЕ	НАИМЕНОВАНИЕ	КОЛ.	ПРИМЕЧАНИЕ
				ДОКУМЕНТАЦИЯ		
А3			1.232.1-10.1 25СБ	СБОРОЧНЫЙ ЧЕРТЕЖ		
А3			1.232.1-10.1 Д1	УЗЛЫ		
А3			1.232.1-10.1 РС	ВЕДОМОСТЬ РАСХОДА СТАЛИ НА ЭЛЕМЕНТ		
А4			1.232.1-10.1 ТО	ТЕХНИЧЕСКОЕ ОПИСАНИЕ		
				ДЕТАЛИ		
ВЧ	6		8.013.370	СТ. ОТД. ГОСТ 5781-82 Ф8 А-III L=370	2	0.15КГ
				ПЕРЕМЕННЫЕ ДАННЫЕ ДЛЯ ИСПОЛНЕНИЙ:		
				1.232.1-10.1 25 1ПСЦ30.21.4-Л-1.		
				СБОРОЧНЫЕ ЕДИНИЦЫ		
А4	1		1.232.1-10.2 20	СЕТКА С108	1	
А4	2		1.232.1-10.2 21	С111	1	
А4	3		1.232.1-10.2 24	КАРКАС ПЛОСКИЙ КР40	3	
А4	4		1.232.1-10.2 24-02	КР42	1	
				ДЕТАЛИ		
А4	5		1.232.1-10.2 27-02	ПЕТЛЯ СТРОПОВОЧНАЯ СП10	2	
				МАТЕРИАЛЫ		
	7			БЕТОН ЛЕГКИЙ В12,5		2.07М3
	8			РАСТВОР ЦЕМЕНТНЫЙ М100		0.26М3
				1.232.1-10.1 25-01 1ПСЦ30.33.4-Л-1.		
				СБОРОЧНЫЕ ЕДИНИЦЫ		
А4	1		1.232.1-10.2 20-02	СЕТКА С110	1	
А4	2		1.232.1-10.2 21-02	С113	1	

НАЧ ОТД	Борисенко		1.232.1-10.1 25
Н КОНТР	Ковальчук		
ГЛ СПЕЦ	Молочевский		ПАНЕЛЬ 1ПСЦ30.Н.4-Л-1., 1ПСЦ60.21.4-Л-1.
ПРОВЕРИЛ	Яремчишин		СТАДИЯ Р; ЛИСТ 1; ЛИСТОВ 2
ГИП	Шпарковских		ГОСГРАЖДАНСТРОЙ КиевЗНИИЭП

ФОРМАТ А4

ЭПВЦ Киев ЗНИИЭП | ОПЕРАТОР ТЛП КОРТ | СКАЛА

ФОРМАТ	ЗОНА	ПОЗ	ОБОЗНАЧЕНИЕ	НАИМЕНОВАНИЕ	КОЛ.	ПРИМЕЧАНИЕ
				КАРКАС ПЛОСКИЙ		
А4	3		1.232.1-10.2 24-01	КР41	3	
А4	4		1.232.1-10.2 24-03	КР43	1	
				ДЕТАЛИ		
А4	5		1.232.1-10.2 27-04	ПЕТЛЯ СТРОПОВОЧНАЯ СП12	2	
				МАТЕРИАЛЫ		
	7			БЕТОН ЛЕГКИЙ В12,5		3.34М3
	8			РАСТВОР ЦЕМЕНТНЫЙ М100		0.42М3
				1.232.1-10.1 25-02 1ПСЦ60.21.4-Л-1.		
				СБОРОЧНЫЕ ЕДИНИЦЫ		
				СЕТКА		
А4	1		1.232.1-10.2 20-01	С109	1	
А4	2		1.232.1-10.2 21-01	С112	1	
				КАРКАС ПЛОСКИЙ		
А4	3		1.232.1-10.2 24	КР40	5	
А4	4		1.232.1-10.2 24-02	КР42	1	
				ДЕТАЛИ		
А4	5		1.232.1-10.2 27-05	ПЕТЛЯ СТРОПОВОЧНАЯ СП13	2	
				МАТЕРИАЛЫ		
	7			БЕТОН ЛЕГКИЙ В12,5		4.26М3
	8			РАСТВОР ЦЕМЕНТНЫЙ М100		0.54М3

ВЗАМ ИНВ № | ПОДПИСЬ И ДАТА | ИНВ № ПОДЛ

1.232.1-10.1 25 — ЛИСТ 2

ФОРМАТ А4

САПР Киев ЗНИИЭП
ОПЕРАТОР СИСТЕМЫ
СКАЛА
ВЗАМ ИНВ №
ПОДПИСЬ И ДАТА
ИВ № ПОДЛ

ВИД С ВНУТРЕННЕЙ СТОРОНЫ

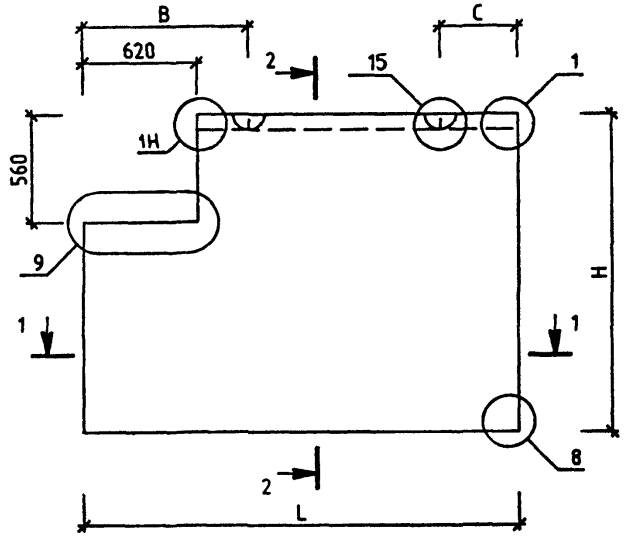

2-2

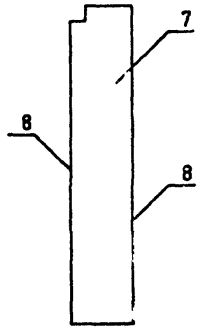

СХЕМА АРМИРОВАНИЯ

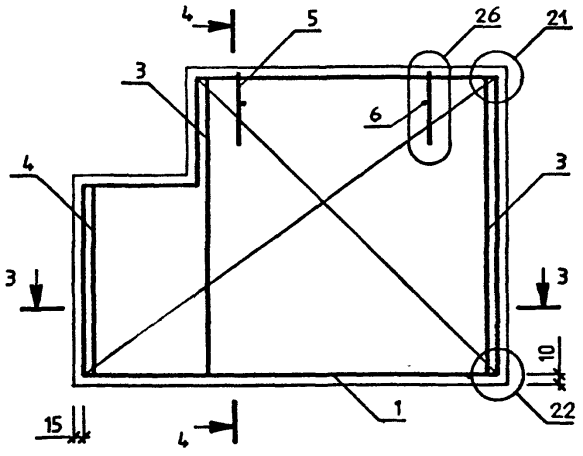

4-4

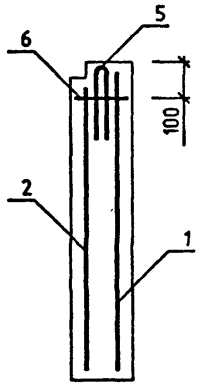

1-1

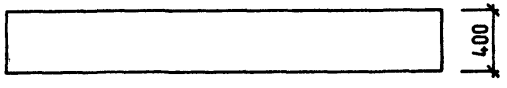

3-3

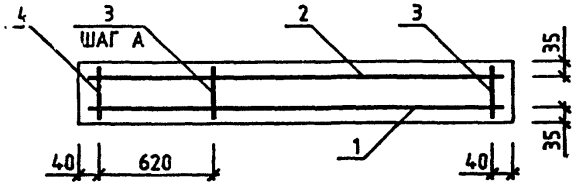

ОБОЗНАЧЕНИЕ	МАРКА	L,ММ	H,ММ	A,ММ	B,ММ	C,ММ	МАССА,Т
1.232.1-10.1 25	1ПСЦ30.21.4-Л-1.	2980	2070	1140	800	800	3.75
-01	1ПСЦ30.33.4-Л-1.	2980	3270	1140	800	800	6.07
-02	1ПСЦ60.21.4-Л-1.	5980	2070	1320	1600	1600	7.72

УЗЛЫ 1, 8, 9, 15, 21, 22, 26 СМ. 1.232.1-10.1 Д1

НАЧ ОТД	Борисенко		
Н КОНТР	Ковальчук		
ГЛ СПЕЦ	Маланевский		
ПРОВЕРИЛ	Яремчишин		
РАЗРАБ.	Шпорковская		

1.232.1-10.1 25СБ

ПАНЕЛЬ
1ПСЦ30.Н.4-Л-1., 1ПСЦ60.21.4-Л-1.
СБОРОЧНЫЙ ЧЕРТЕЖ

СТАДИЯ	МАССА	МАСШТАБ
Р	СМ ТАБЛ	
ЛИСТ	ЛИСТОВ 1	

ГОСГРАЖДАНСТРОЙ
КиевЗНИИЭП

ФОРМАТ	ЗОНА	ПОЗ	ОБОЗНАЧЕНИЕ	НАИМЕНОВАНИЕ	КОЛ	ПРИМЕЧАНИЕ
				ДОКУМЕНТАЦИЯ		
А3			1.232.1-10.1 26СБ	СБОРОЧНЫЙ ЧЕРТЕЖ		
А3			1.232.1-10.1 Д1	УЗЛЫ		
А3			1.232.1-10.1 РС	ВЕДОМОСТЬ РАСХОДА СТАЛИ НА ЭЛЕМЕНТ		
А4			1.232.1-10.1 ТО	ТЕХНИЧЕСКОЕ ОПИСАНИЕ		
				ДЕТАЛИ		
БЧ		6	8.013.370	СТ. ОТД. ГОСТ 5781-82 Ф8 А-Ш L=370	2	0.15КГ
			ПЕРЕМЕННЫЕ ДАННЫЕ ДЛЯ ИСПОЛНЕНИЙ:			
				1.232.1-10.1 26 1ПСЦ30.21.4-Л-2.		
				СБОРОЧНЫЕ ЕДИНИЦЫ		
				СЕТКА		
А4		1	1.232.1-10.2 20	С108	1	
А4		2	1.232.1-10.2 21	С111	1	
				КАРКАС ПЛОСКИЙ		
А4		3	1.232.1-10.2 24	КР40	3	
А4		4	1.232.1-10.2 24-02	КР42	1	
				ДЕТАЛИ		
А4		5	1.232.1-10.2 27-02	ПЕТЛЯ СТРОПОВОЧНАЯ СП10	2	
				МАТЕРИАЛЫ		
		7		БЕТОН ЛЕГКИЙ В12.5		2.07М3
		8		РАСТВОР ЦЕМЕНТНЫЙ М100		0.26М3
				1.232.1-10.1 26-01 1ПСЦ30.33.4-Л-2.		
				СБОРОЧНЫЕ ЕДИНИЦЫ		
				СЕТКА		
А4		1	1.232.1-10.2 20-02	С110	1	
А4		2	1.232.1-10.2 21-02	С113	1	

1.232.1-10.1 26

НАЧ ОТД	Борисенко	
Н КОНТР	Ковальчук	
ГЛ СПЕЦ	Малачевский	
ПРОВЕРИЛ	Яремчишин	
РАЗРАБ	Шпарковская	

ПАНЕЛЬ
1ПСЦ30.Н.4-Л-2.,
1ПСЦ60.21.4-Л-2.

СТАДИЯ	ЛИСТ	ЛИСТОВ
Р	1	2

ГОСГРАЖДАНСТРОЙ
КиевЗНИИЭП

ФОРМАТ А4

СКАЛА

ОПЕРАТОР ТЛП КОРТ

ЭПВЦ Киев ЗНИИЭП

ФОРМАТ	ЗОНА	ПОЗ	ОБОЗНАЧЕНИЕ	НАИМЕНОВАНИЕ	КОЛ	ПРИМЕЧАНИЕ
				КАРКАС ПЛОСКИЙ		
А4		3	1.232.1-10.2 24-01	КР41	3	
А4		4	1.232.1-10.2 24-03	КР43	1	
				ДЕТАЛИ		
А4		5	1.232.1-10.2 27-04	ПЕТЛЯ СТРОПОВОЧНАЯ СП12	2	
				МАТЕРИАЛЫ		
		7		БЕТОН ЛЕГКИЙ В12.5		3.34М3
		8		РАСТВОР ЦЕМЕНТНЫЙ М100		0.42М3
				1.232.1-10.1 26-02 1ПСЦ60.21.4-Л-2.		
				СБОРОЧНЫЕ ЕДИНИЦЫ		
				СЕТКА		
А4		1	1.232.1-10.2 20-01	С109	1	
А4		2	1.232.1-10.2 21-01	С112	1	
				КАРКАС ПЛОСКИЙ		
А4		3	1.232.1-10.2 24	КР40	5	
А4		4	1.232.1-10.2 24-02	КР42	1	
				ДЕТАЛИ		
А4		5	1.232.1-10.2 27-05	ПЕТЛЯ СТРОПОВОЧНАЯ СП13	2	
				МАТЕРИАЛЫ		
		7		БЕТОН ЛЕГКИЙ В12.5		4.26М3
		8		РАСТВОР ЦЕМЕНТНЫЙ М100		0.54М3

ВЗАМ ИНВ №

ПОДПИСЬ И ДАТА

ИНВ № ПОДЛ

1.232.1-10.1 26

ЛИСТ 2

22378 70

ФОРМАТ А4

САПР Киев ЗНИИЭП | ОПЕРАТОР СИСТЕМЫ | СКАЛА

ВИД С ВНУТРЕННЕЙ СТОРОНЫ

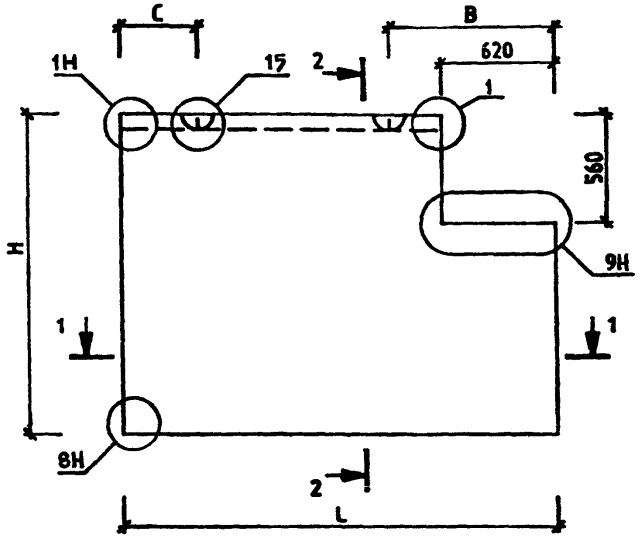

2-2

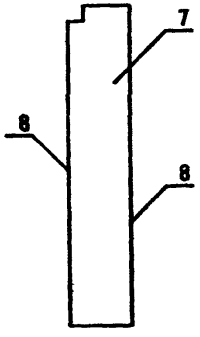

СХЕМА АРМИРОВАНИЯ

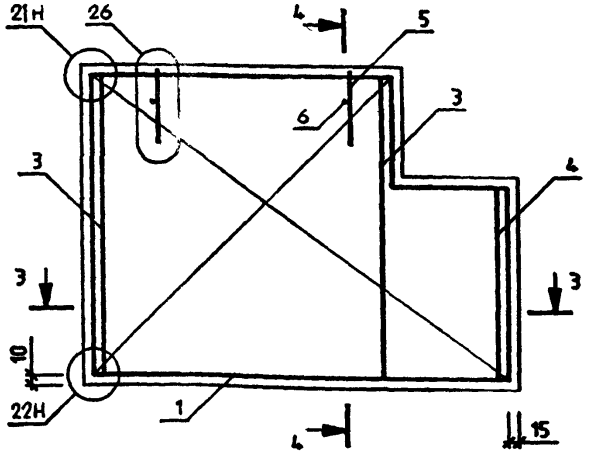

4-4

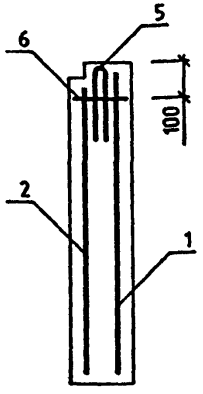

1-1

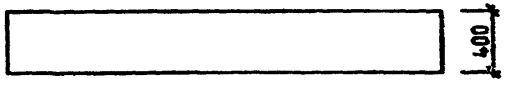

3-3

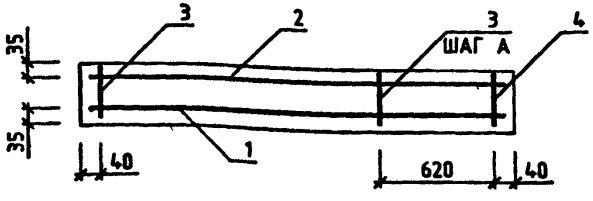

ОБОЗНАЧЕНИЕ	МАРКА	L,ММ	H,ММ	A,ММ	B,ММ	C,ММ	МАССА,Т
1.232.1-10.1 26	1ПСЦ30.21.4-Л-2.	2980	2070	114.0	800	800	3.75
-01	1ПСЦ30.33.4-Л-2.	2980	3270	114.0	800	800	6.07
-02	1ПСЦ60.21.4-Л-2.	5980	2070	1320	1600	1600	7.72

УЗЛЫ 1,1Н, 8Н, 9Н, 15, 21Н, 22Н, 26 СМ. 1.232.1-10.1 Д1

НАЧ.ОТД.	Борисенко		
Н.КОНТР.	Ковальчик		
ГЛ.СПЕЦ.	Молочевский		
ПРОВЕРИЛ	Яремчук		
РАЗРАБ.	Шпаковская		

1.232.1-10.1 26СБ

ПАНЕЛЬ 1ПСЦ30.Н.4-Л-2., 1ПСЦ60.21.4-Л-2.
СБОРОЧНЫЙ ЧЕРТЕЖ

СТАДИЯ	МАССА	МАСШТАБ
Р	СМ ТАБЛ	
ЛИСТ	ЛИСТОВ 1	

ГОСГРАЖДАНСТРОЙ
КиевЗНИИЭП

ФОРМАТ

ФОРМАТ	ЗОНА	ПОЗ	ОБОЗНАЧЕНИЕ	НАИМЕНОВАНИЕ	КОЛ.	ПРИМЕЧАНИЕ
				ДОКУМЕНТАЦИЯ		
А3			1.232.1-10.1 27СБ	СБОРОЧНЫЙ ЧЕРТЕЖ		
А3			1.232.1-10.1 Д1	УЗЛЫ		
А3			1.232.1-10.1 РС	ВЕДОМОСТЬ РАСХОДА СТАЛИ НА ЭЛЕМЕНТ		
А4			1.232.1-10.1 ТО	ТЕХНИЧЕСКОЕ ОПИСАНИЕ		
				СБОРОЧНЫЕ ЕДИНИЦЫ		
А4		4	1.232.1-10.2 10	КАРКАС ПЛОСКИЙ КР25	2	
				ДЕТАЛИ		
БЧ		6	8.013.370	СТ. ОТД. ГОСТ 5781-82 Ф8 А-Ш L=370	4	0.15КГ
			ПЕРЕМЕННЫЕ ДАННЫЕ ДЛЯ ИСПОЛНЕНИЙ:			
				1.232.1-10.1 27 2ПСЦ30.21.4-Л-1.		
				СБОРОЧНЫЕ ЕДИНИЦЫ		
				СЕТКА		
А4		1	1.232.1-10.2 22	С114	1	
А4		2	1.232.1-10.2 23	С117	1	
А4		3	1.232.1-10.2 24	КАРКАС ПЛОСКИЙ КР40	3	
				ДЕТАЛИ		
А4		5	1.232.1-10.2 27-02	ПЕТЛЯ СТРОПОВОЧНАЯ СП10	2	
				МАТЕРИАЛЫ		
		7		БЕТОН ЛЕГКИЙ В12.5		1.84М3
		8		РАСТВОР ЦЕМЕНТНЫЙ М100		0.23М3
				1.232.1-10.1 27-01 2ПСЦ30.33.4-Л-1.		
				СБОРОЧНЫЕ ЕДИНИЦЫ		

1.232.1-10.1 27

НАЧ ОТД	Борисенко	
Н КОНТР	Ковальчук	
ГЛ СПЕЦ	Молочевский	
ПРОВЕРИЛ	Яремчишин	
РАЗРАБ	Шпарковская	

ПАНЕЛЬ
2ПСЦ30.Н.4-Л-1.,
2ПСЦ60.21.4-Л-1.

СТАДИЯ	ЛИСТ	ЛИСТОВ
Р	1	2

ГОСГРАЖДАНСТРОЙ
КиевЗНИИЭП

ФОРМАТ А4

СКАЛА

ОПЕРАТОР ТЛП КОРТ

ЭПВЦ Киев ЗНИИЭП

ФОРМАТ	ЗОНА	ПОЗ	ОБОЗНАЧЕНИЕ	НАИМЕНОВАНИЕ	КОЛ	ПРИМЕЧАНИЕ
				СЕТКА		
А4		1	1.232.1-10.2 22-02	С116	1	
А4		2	1.232.1-10.2 23-02	С119	1	
А4		3	1.232.1-10.2 24-01	КАРКАС ПЛОСКИЙ КР41	3	
				ДЕТАЛИ		
А4		5	1.232.1-10.2 27-03	ПЕТЛЯ СТРОПОВОЧНАЯ СП11	2	
				МАТЕРИАЛЫ		
		7		БЕТОН ЛЕГКИЙ В12.5		2.85М3
		8		РАСТВОР ЦЕМЕНТНЫЙ М100		0.36М3
				1.232.1-10.1 27-02 2ПСЦ60.21.4-Л-1.		
				СБОРОЧНЫЕ ЕДИНИЦЫ		
				СЕТКА		
А4		1	1.232.1-10.2 22-01	С115	1	
А4		2	1.232.1-10.2 23-01	С118	1	
А4		3	1.232.1-10.2 24	КАРКАС ПЛОСКИЙ КР40	5	
				ДЕТАЛИ		
А4		5	1.232.1-10.2 27-05	ПЕТЛЯ СТРОПОВОЧНАЯ СП13	2	
				МАТЕРИАЛЫ		
		7		БЕТОН ЛЕГКИЙ В12.5		4.03М3
		8		РАСТВОР ЦЕМЕНТНЫЙ М100		0.51М3

ВЗАМ ИНВ №

ПОДПИСЬ И ДАТА

ИНВ №ПОДЛ

1.232.1-10.1 27

ЛИСТ 2

22378 72

ФОРМАТ А4

САПР Киев ЗНИИЭП
ОПЕРАТОР СИСТЕМЫ
СКАЛА
ВЗАМ.ИНВ №
ПОДПИСЬ И ДАТА
ИВ № ПОДЛ

ВИД С ВНУТРЕННЕЙ СТОРОНЫ

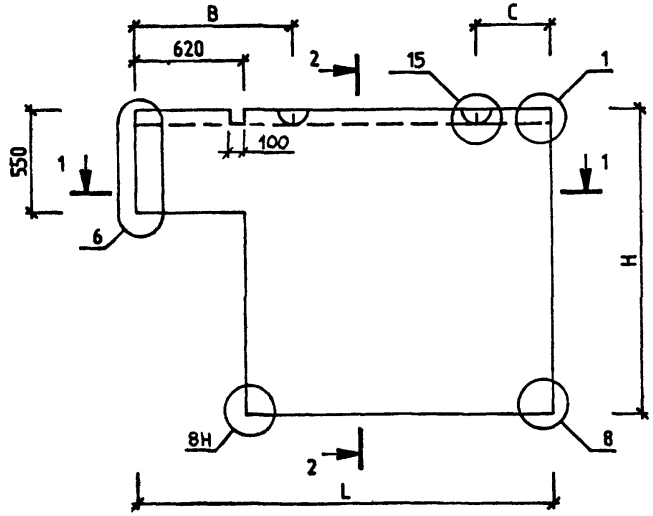

2-2

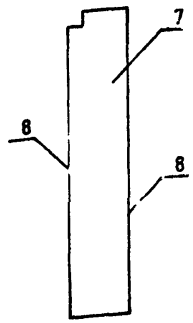

1-1

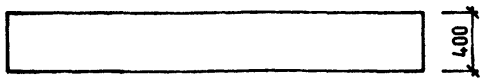

СХЕМА АРМИРОВАНИЯ

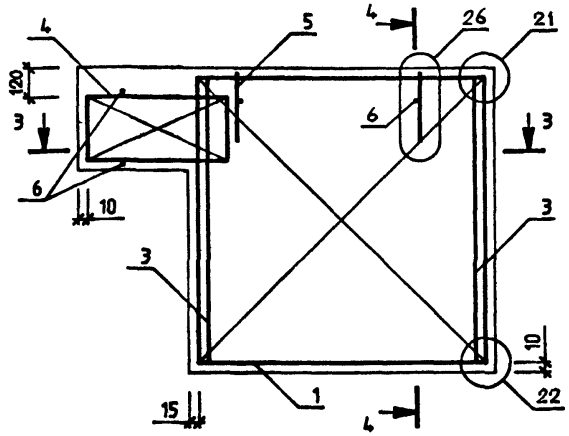

4-4

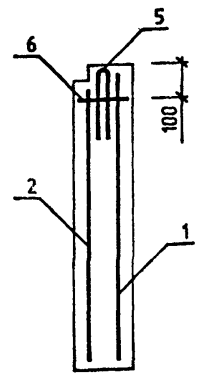

3-3

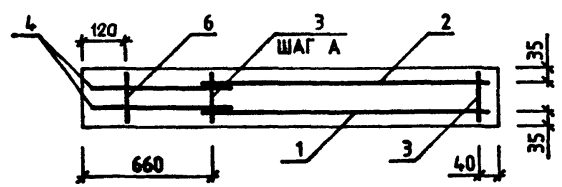

ОБОЗНАЧЕНИЕ	МАРКА	L,ММ	H,ММ	A,ММ	B,ММ	C,ММ	МАССА,Т
1.232.1-10.1 27	2ПСЦ30.21.4-Л-1.	2980	2070	1140	800	800	3.34
-01	2ПСЦ30.33.4-Л-1.	2980	3270	1140	800	800	5.18
-02	2ПСЦ60.21.4-Л-1.	5980	2070	1320	1600	1600	7.32

УЗЛЫ 1, 6, 8, 21, 22, 26, 15 СМ. 1.232.1-10.1 Д1

НАЧ.ОТД	Борисенко	
Н.КОНТР	Ковальчук	
ГЛ.СПЕЦ.	Молочевский	
ПРОВЕРИЛ	Яремишин	
РАЗРАБ.	Шарковская	

1.232.1-10.1 27СБ

ПАНЕЛЬ 2ПСЦ30.Н.4-Л-1., 2ПСЦ60.21.4-Л-1.
СБОРОЧНЫЙ ЧЕРТЕЖ

СТАДИЯ	МАССА	МАСШТАБ
Р	СМ ТАБЛ	
ЛИСТ	ЛИСТОВ 1	

ГОСГРАЖДАНСТРОЙ КиевЗНИИЭП

ФОРМАТ А3

ФОРМАТ	ЗОНА	ПОЗ	ОБОЗНАЧЕНИЕ	НАИМЕНОВАНИЕ	КОЛ.	ПРИМЕЧАНИЕ
				ДОКУМЕНТАЦИЯ		
А3			1.232.1-10.1 28СБ	СБОРОЧНЫЙ ЧЕРТЕЖ		
А3			1.232.1-10.1 Д1	УЗЛЫ		
А3			1.232.1-10.1 РС	ВЕДОМОСТЬ РАСХОДА СТАЛИ НА ЭЛЕМЕНТ		
А4			1.232.1-10.1 ТО	ТЕХНИЧЕСКОЕ ОПИСАНИЕ		
				СБОРОЧНЫЕ ЕДИНИЦЫ		
А4		4	1.232.1-10.2 10	КАРКАС ПЛОСКИЙ КР25	2	
				ДЕТАЛИ		
ВЧ		6	8.013.370	СТ. ОТД. ГОСТ 5781-82 Ф8 А-III L=370	4	0.15КГ
				ПЕРЕМЕННЫЕ ДАННЫЕ ДЛЯ ИСПОЛНЕНИЙ:		
				1.232.1-10.1 28 2ПСЦ30.21.4-Л-2.		
				СБОРОЧНЫЕ ЕДИНИЦЫ		
А4		1	1.232.1-10.2 22	СЕТКА С114	1	
А4		2	1.232.1-10.2 23	С117	1	
А4		3	1.232.1-10.2 24	КАРКАС ПЛОСКИЙ КР40	3	
				ДЕТАЛИ		
А4		5	1.232.1-10.2 27-02	ПЕТЛЯ СТРОПОВОЧНАЯ СП10	2	
				МАТЕРИАЛЫ		
		7		БЕТОН ЛЕГКИЙ В12,5		1.84М3
		8		РАСТВОР ЦЕМЕНТНЫЙ М100		0.23М3
				1.232.1-10.1 28-01 2ПСЦ30.33.4-Л-2.		
				СБОРОЧНЫЕ ЕДИНИЦЫ		

ЭПВЦ Киев ЗНИИЭП | ОПЕРАТОР ТЛП КОРТ | СКАЛА Всего

ВЗАМ.ИНВ № | ПОДПИСЬ И ДАТА | ИНВ №ПОДЛ

НАЧ.ОТД	Борисенко	
Н.КОНТР	Коваленчук	
ГЛ.СПЕЦ	Малачевский	
ПРОВЕРИЛ	Яремчишин	
РАЗРАБ.	Шпаковская	

1.232.1-10.1 28

ПАНЕЛЬ 2ПСЦ30.Н.4-Л-2, 2ПСЦ60.21.4-Л-2.

СТАДИЯ	ЛИСТ	ЛИСТОВ
Р	1	2

ГОСГРАЖДАНСТРОЙ КиевЗНИИЭП

ФОРМАТ А4

ФОРМАТ	ЗОНА	ПОЗ	ОБОЗНАЧЕНИЕ	НАИМЕНОВАНИЕ	КОЛ	ПРИМЕЧАНИЕ
А4		1	1.232.1-10.2 22-02	СЕТКА С116	1	
А4		2	1.232.1-10.2 23-02	С119	1	
А4		3	1.232.1-10.2 24-01	КАРКАС ПЛОСКИЙ КР41	3	
				ДЕТАЛИ		
А4		5	1.232.1-10.2 27-03	ПЕТЛЯ СТРОПОВОЧНАЯ СП11	2	
				МАТЕРИАЛЫ		
		7		БЕТОН ЛЕГКИЙ В12.5		2.85М3
		8		РАСТВОР ЦЕМЕНТНЫЙ М100		0.36М3
				1.232.1-10.1 28-02 2ПСЦ60.21.4-Л-2.		
				СБОРОЧНЫЕ ЕДИНИЦЫ		
А4		1	1.232.1-10.2 22-01	СЕТКА С115	1	
А4		2	1.232.1-10.2 23-01	С118	1	
А4		3	1.232.1-10.2 24	КАРКАС ПЛОСКИЙ КР40	5	
				ДЕТАЛИ		
А4		5	1.232.1-10.2 27-05	ПЕТЛЯ СТРОПОВОЧНАЯ СП13	2	
				МАТЕРИАЛЫ		
		7		БЕТОН ЛЕГКИЙ В12.5		4.03М3
		8		РАСТВОР ЦЕМЕНТНЫЙ М100		0.51М3

ЭПВЦ Киев ЗНИИЭП | ОПЕРАТОР ТЛП КОРТ | СКАЛА Всего

ВЗАМ.ИНВ № | ПОДПИСЬ И ДАТА | ИНВ №ПОДЛ

1.232.1-10.1 28

ЛИСТ 2

ФОРМАТ А4

САПР Киев ЗНИИЭП | ОПЕРАТОР СИСТЕМЫ | СКАЛА

ВИД С ВНУТРЕННЕЙ СТОРОНЫ

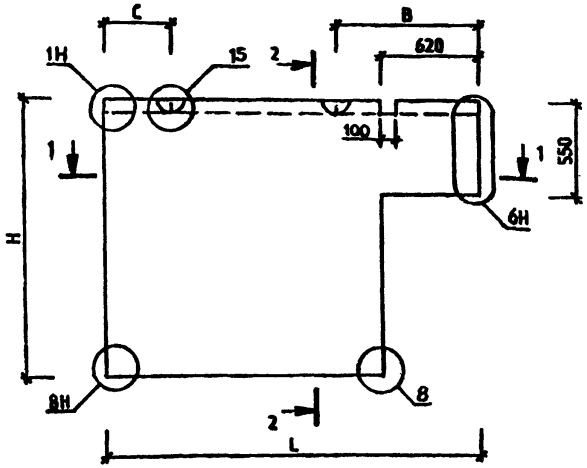

2-2

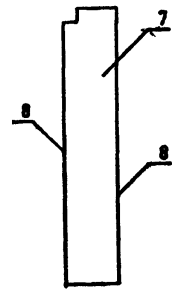

СХЕМА АРМИРОВАНИЯ

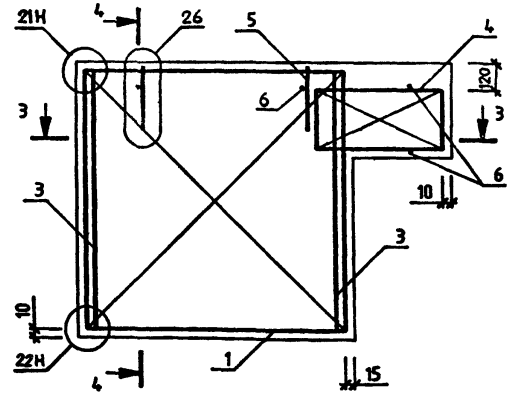

4-4

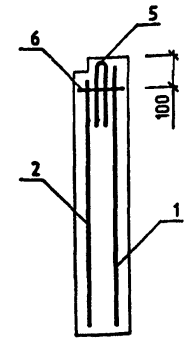

1-1

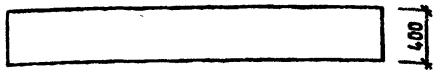

3-3

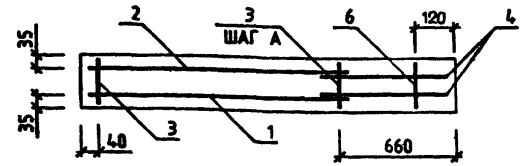

ОБОЗНАЧЕНИЕ	МАРКА	L,мм	H,мм	A,мм	B,мм	C,мм	МАССА,т
1.232.1-10.1 28	2ПСЦ30.21.4-Л-2.	2980	2070	114.0	800	800	3.34
-01	2ПСЦ30.33.4-Л-2.	2980	3270	114.0	800	800	5.18
-02	2ПСЦ60.21.4-Л-2.	5980	2070	1320	1600	1600	7.32

УЗЛЫ 1Н, 6Н, 8, 15, 21Н, 22Н, 26 СМ. 1.232.1-10.1 Д1

НАЧ.ОТД.	Борисенко	
Н.КОНТР.	Ковальчук	
ГЛ.СПЕЦ.	Малочевский	
ПРОВЕРИЛ	Еремишин	
РАЗРАБ.	Шпаковский	

1.232.1-10.1 28СБ

ПАНЕЛЬ 2ПСЦ30.Н.4-Л-2., 2ПСЦ60.21.4-Л-2.
СБОРОЧНЫЙ ЧЕРТЕЖ

СТАДИЯ	МАССА	МАСШТАБ
Р	СМ ТАБЛ	
ЛИСТ	ЛИСТОВ 1	

Госгражданстрой КиевЗНИИЭП

22378 75

ФОРМАТ А4

ИНВ.№ ПОДЛ. | ПОДПИСЬ И ДАТА | ВЗАМ.ИНВ.№

ФОРМАТ	ЗОНА	ПОЗ	ОБОЗНАЧЕНИЕ	НАИМЕНОВАНИЕ	КОЛ	ПРИМЕЧАНИЕ
				ДОКУМЕНТАЦИЯ		
А3			1.232.1-10.1 29СБ	СБОРОЧНЫЙ ЧЕРТЕЖ		
А3			1.232.1-10.1 Д1	УЗЛЫ		
А3			1.232.1-10.1 РС	ВЕДОМОСТЬ РАСХОДА СТАЛИ НА ЭЛЕМЕНТ		
А4			1.232.1-10.1 ТО	ТЕХНИЧЕСКОЕ ОПИСАНИЕ		
				ДЕТАЛИ		
ВЧ		4	8.013.520	СТ. ОТД. ГОСТ 5781-82 Ф8 А-Ш L=520	1	0.20КГ
А4		5	1.232.1-10.2 27-01	ПЕТЛЯ СТРОПОВОЧНАЯ СП9	1	
				ПЕРЕМЕННЫЕ ДАННЫЕ ДЛЯ ИСПОЛНЕНИЙ:		
				1.232.1-10.1 29 ЗПСЦ56.210.40-Л-		
				СБОРОЧНЫЕ ЕДИНИЦЫ		
				СЕТКА		
А4		1	1.232.1-10.2 15-05	С73	1	
А4		2	1.232.1-10.2 15-19	С87	1	
А4		3	1.232.1-10.2 16	С96	5	
				МАТЕРИАЛЫ		
		6		БЕТОН ЛЕГКИЙ В12.5		0.51М3
		7		РАСТВОР ЦЕМЕНТНЫЙ М100		0.08М3
				1.232.1-10.1 29-01 ЗПСЦ56.330.40-Л-		
				СБОРОЧНЫЕ ЕДИНИЦЫ		
				СЕТКА		
А4		1	1.232.1-10.2 15-06	С74	1	
А4		2	1.232.1-10.2 15-20	С88	1	
А4		3	1.232.1-10.2 16	С96	9	
				МАТЕРИАЛЫ		
		6		БЕТОН ЛЕГКИЙ В12.5		0.81М3
		7		РАСТВОР ЦЕМЕНТНЫЙ М100		0.13М3

1.232.1-10.1 29

НАЧ ОТД	Борисенко	
Н КОНТР	Ковальчук	
ГЛ СПЕЦ	Молочовск	
ПРОВЕРИЛ	Яремчишин	
ГАП	Сотоновск	

ПАНЕЛЬ
ЗПСЦ56.Н.40-Л-

СТАДИЯ	ЛИСТ	ЛИСТОВ
Р		1

ГОСГРАЖДАНСТРОЙ
КиевЗНИИЭП

ФОРМАТ А4

ЭПВЦ КиевЗНИИЭП ОПЕРАТОР ТЛП КОРТ

ФОРМАТ	ЗОНА	ПОЗ	ОБОЗНАЧЕНИЕ	НАИМЕНОВАНИЕ	КОЛ	ПРИМЕЧАНИЕ

ВЗАМ ИНВ № | ПОДПИСЬ И ДАТА | ИНВ №ПОДЛ

ЛИСТ

22378 76

ФОРМАТ А4

САПР Киев ЗНИИЭП | ОПЕРАТОР СИСТЕМЫ | СКАЛА 8 Окт

ВИД С ВНУТРЕННЕЙ СТОРОНЫ

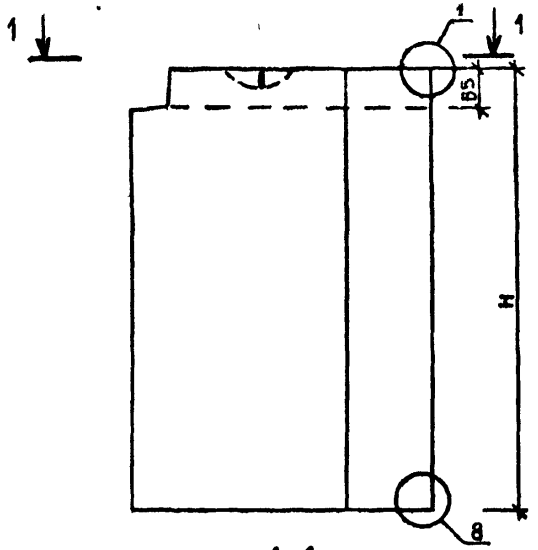

1-1

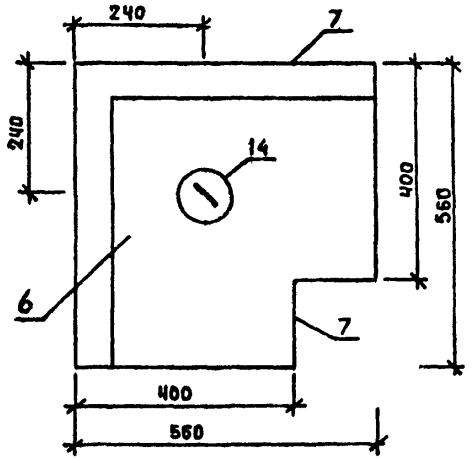

СХЕМА АРМИРОВАНИЯ

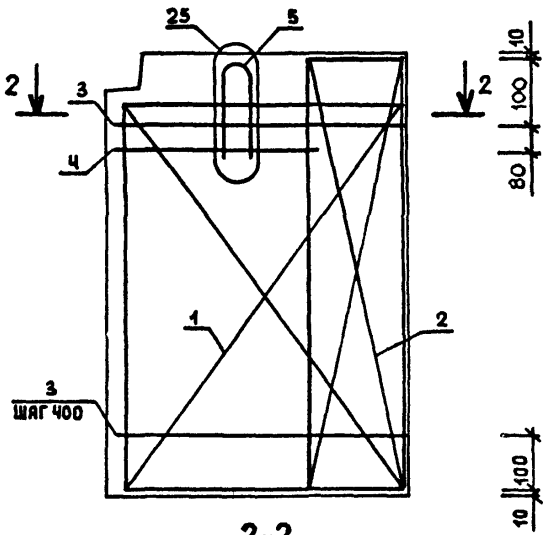

2-2

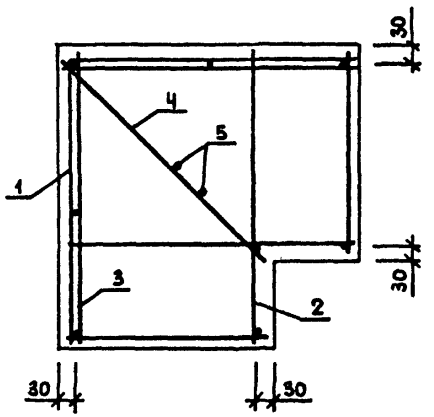

УЗЛЫ 1,8,14,25 СМ. 1.232.1-10.1 Д1

ОБОЗНАЧЕНИЕ	МАРКА	Н, мм	МАССА, Т
1.232.1-10.1 29	ЗПСЦ.56.210.40-А-	2070	0.95
-01	ЗПСЦ.56.330.40-А-	3270	1.51

НАЧОТД	Борисенко	
НКОНТР	Ковальчук	
ГЛСПЕЦ	Малачевск	
ПРОВЕРИЛ	Яремчишин	
РА РАЬ.	Сапежук	

1.232.1-10.1 29СБ

ПАНЕЛЬ
ЗПСЦ56.Н.40-А-
СБОРОЧНЫЙ ЧЕРТЕЖ

СТАДИЯ	МАССА	МАСШТАБ
Р	СМ ТАБЛ	
ЛИСТ	ЛИСТОВ 1	

ГОСГРАЖДАНСТРОЙ
К и. в ЗНИИЭП

ВЗАМ.ИНВ № | ПОДПИСЬ И ДАТА | № ПОДЛ

ФОРМАТ	ЗОНА	ПОЗ	ОБОЗНАЧЕНИЕ	НАИМЕНОВАНИЕ	КОЛ	ПРИМЕЧАНИЕ
				ДОКУМЕНТАЦИЯ		
А3			1.232.1-10.1 30СБ	СБОРОЧНЫЙ ЧЕРТЕЖ		
А3			1.232.1-10.1 Д1	УЗЛЫ		
А3			1.232.1-10.1 РС	ВЕДОМОСТЬ РАСХОДА СТАЛИ НА ЭЛЕМЕНТ		
А4			1.232.1-10.1 ТО	ТЕХНИЧЕСКОЕ ОПИСАНИЕ		
				ДЕТАЛИ		
ВЧ		4	8.013.520	СТ. ОТД. ГОСТ 5781-82 Ф8 А-Ш L=520	1	0.20КГ
				ПЕРЕМЕННЫЕ ДАННЫЕ ДЛЯ ИСПОЛНЕНИЙ:		
				1.232.1-10.1 30 3ПСЦ61.210.40-Л-		
				СБОРОЧНЫЕ ЕДИНИЦЫ		
				СЕТКА		
А4		1	1.232.1-10.2 15-12	С80	1	
А4		2	1.232.1-10.2 15-26	С94	1	
А4		3	1.232.1-10.2 16-01	С97	5	
				ДЕТАЛИ		
А4		5	1.232.1-10.2 27-01	ПЕТЛЯ СТРОПОВОЧНАЯ СП9	1	
				МАТЕРИАЛЫ		
		6		БЕТОН ЛЕГКИЙ В12.5		0.58М3
		7		РАСТВОР ЦЕМЕНТНЫЙ М100		0.09М3
				1.232.1-10.1 30-01 3ПСЦ61.330.40-Л-		
				СБОРОЧНЫЕ ЕДИНИЦЫ		
				СЕТКА		
А4		1	1.232.1-10.2 15-13	С81	1	
А4		2	1.232.1-10.2 15-27	С95	1	
А4		3	1.232.1-10.2 16-01	С97	8	
				ДЕТАЛИ		

ФОРМАТ	ЗОНА	ПОЗ	ОБОЗНАЧЕНИЕ	НАИМЕНОВАНИЕ	КОЛ	ПРИМЕЧАНИЕ
А4		5	1.232.1-10.2 27-02	ПЕТЛЯ СТРОПОВОЧНАЯ СП10	1	
				МАТЕРИАЛЫ		
		6		БЕТОН ЛЕГКИЙ В12.5		0.93М3
		7		РАСТВОР ЦЕМЕНТНЫЙ М100		0.14М3

ЭПВЦ Киев ЗНИИЭП | ОПЕРАТОР ТЛП КОРТ | СКАЛА В Окне

ВЗАМ ИНВ № | ПОДПИСЬ И ДАТА | ИНВ № ПОДЛ

НАЧ ОТД	Борисенко	
Н КОНТР	Ковольчук	
ГЛ СПЕЦ	Малачевск	
ПРОВЕРИЛ	Яремчишин	
РАЗРАБ	Сотоювск.	

1.232.1-10.1 30

ПАНЕЛЬ 3ПСЦ61.Н.40-Л-

СТАДИЯ	ЛИСТ	ЛИСТОВ
Р	1	2

ГОСГРАЖДАНСТРОЙ КиевЗНИИЭП

ФОРМАТ А4

1.232.1-10.1 30

ЛИСТ 2

ФОРМАТ А4

САПР Киев ЗНИИЭП | ОПЕРАТОР СИСТЕМЫ | СКАЛА 8см-1

ВИД С ВНУТРЕННЕЙ СТОРОНЫ

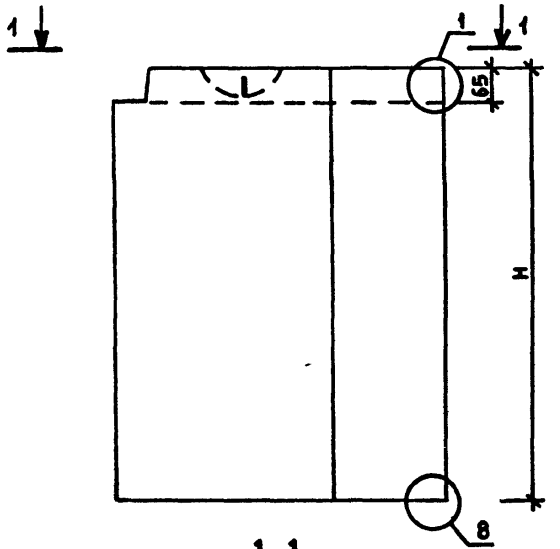

1-1

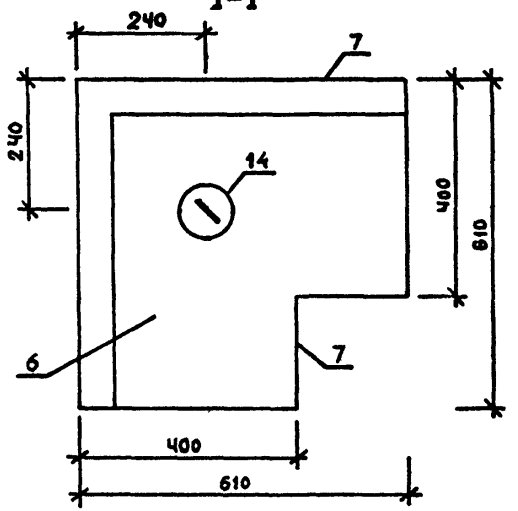

СХЕМА АРМИРОВАНИЯ

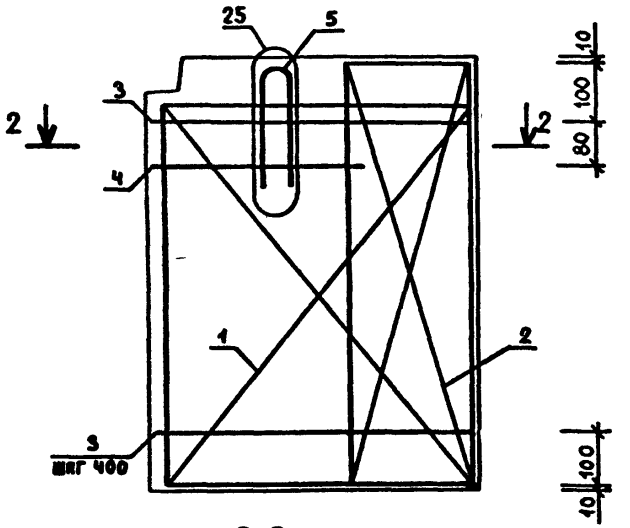

2-2

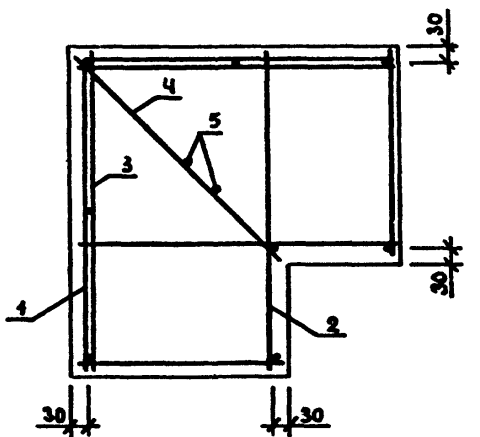

УЗЛЫ 1 8,14,25 См. 1.232.1-10.1 Д1

ОБОЗНАЧЕНИЕ	МАРКА	Н, мм	МАССА, Т
1.232.1-10.1 30	ЗПСЦ.61.210.40-А-	2070	1.09
-01	ЗПСЦ.61.330.40-А-	3270	1.72

НАЧ.ОТД.	Борисенко	
Н.КОНТР	Ковальчик	
ГЛ.СПЕЦ.	Малочевск	
ПРОВЕРИЛ	Яремчишин	
РАЗРАБ.	Сотниковск.	

1.232.1-10.1 30СБ

ПАНЕЛЬ ЗПСЦ61.Н.40-А- СБОРОЧНЫЙ ЧЕРТЕЖ

СТАДИЯ	МАССА	МАСШТАБ
Р	СМ ТАБЛ	
ЛИСТ	ЛИСТОВ 1	

ГОСГРАЖДАНСТРОЙ КиевЗНИИЭП

ВЗАМ ИНВ № | ПОДПИСЬ И ДАТА | ИНВ № ПОДЛ

ФОРМАТ 3

ФОРМАТ	ЗОНА	ПОЗ	ОБОЗНАЧЕНИЕ	НАИМЕНОВАНИЕ	КОЛ	ПРИМЕЧАНИЕ
				ДОКУМЕНТАЦИЯ		
А3			1.232.1-10.1 31СБ	СБОРОЧНЫЙ ЧЕРТЕЖ		
А3			1.232.1-10.1 Д1	УЗЛЫ		
А3			1.232.1-10.1 РС	ВЕДОМОСТЬ РАСХОДА СТАЛИ НА ЭЛЕМЕНТ		
А4			1.232.1-10.1 ТО	ТЕХНИЧЕСКОЕ ОПИСАНИЕ		
				СБОРОЧНЫЕ ЕДИНИЦЫ		
А4		3	1.232.1-10.2 05	КАРКАС ПЛОСКИЙ КР1	2	
				ДЕТАЛИ		
А4		4	1.232.1-10.2 26-01	ПЕТЛЯ СТРОПОВОЧНАЯ СП4	2	
				МАТЕРИАЛЫ		
		7		ПЛИТЫ МИНВАТНЫЕ М175		0.45М3
			ПЕРЕМЕННЫЕ ДАННЫЕ ДЛЯ ИСПОЛНЕНИЙ:			
				1.232.1-10.1 31 ПСП30.15.4-Л-		
				СБОРОЧНЫЕ ЕДИНИЦЫ		
А4		1	1.232.1-10.2 01-03	СЕТКА С4	2	
А4		2	1.232.1-10.2 07-03	КАРКАС ПЛОСКИЙ КР10	3	
				МАТЕРИАЛЫ		
		5		БЕТОН ЛЕГКИЙ В12.5		1.19М3
		6		РАСТВОР ЦЕМЕНТНЫЙ М100		0.14М3
				1.232.1-10.1 31-01 ПСП30.18.4-Л-		
				СБОРОЧНЫЕ ЕДИНИЦЫ		
А4		1	1.232.1-10.2 01-04	СЕТКА С5	2	
А4		2	1.232.1-10.2 07-04	КАРКАС ПЛОСКИЙ КР11	3	
				МАТЕРИАЛЫ		

1.232.1-10.1 31

НАЧ ОТД	БОРИСЕНКО	
Н КОНТР	КОВАЛЬЧУК	
ГЛ.СПЕЦ	МАЛАЧЕВСКИЙ	
ПРОВЕРИЛ	ЯРЕМЧИШИН	
РАЗРАБ	ЖУКОВСКИЙ	

ПАНЕЛЬ
ПСП30.Н.4-Л-

СТАДИЯ	ЛИСТ	ЛИСТОВ
Р	1	2

ГОСГРАЖДАНСТРОЙ
КиевЗНИИЭП

ФОРМАТ А4

ФОРМАТ	ЗОНА	ПОЗ	ОБОЗНАЧЕНИЕ	НАИМЕНОВАНИЕ	КОЛ	ПРИМЕЧАНИЕ
		5		БЕТОН ЛЕГКИЙ В12.5		1.53М3
		6		РАСТВОР ЦЕМЕНТНЫЙ М100		0.16М3

СКАЛА

ОПЕРАТОР ТЛП КОРТ

ЭПВЦ Киев ЗНИИЭП

ВЗАМ.ИНВ.№

ПОДПИСЬ И ДАТА

ИНВ №ПОДЛ

1.232.1-10.1 31

ЛИСТ 2

22378 80

ФОРМАТ А4

САПР Киев ЗНИИЭП
ОПЕРАТОР СИСТЕМЫ
СКАЛА
ВЗАМ ИНВ №
ПОДПИСЬ И ДАТА
ИНВ № ПОДЛ

ВИД С ВНУТРЕННЕЙ СТОРОНЫ

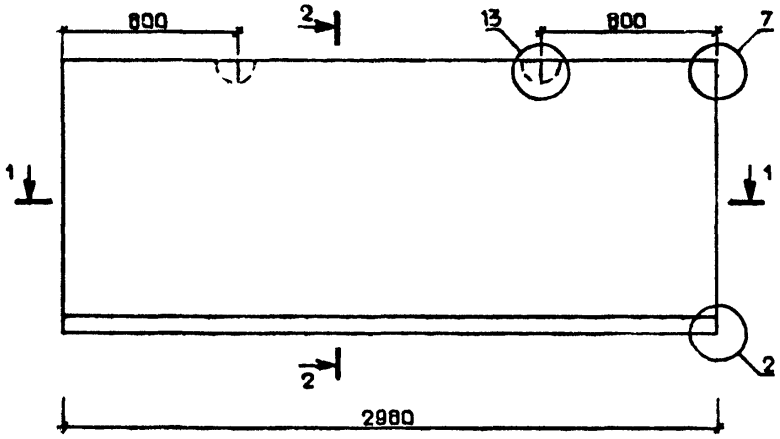

2-2

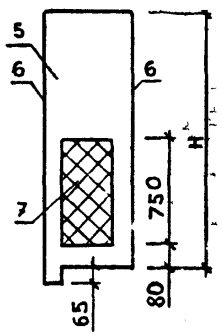

СХЕМА АРМИРОВАНИЯ

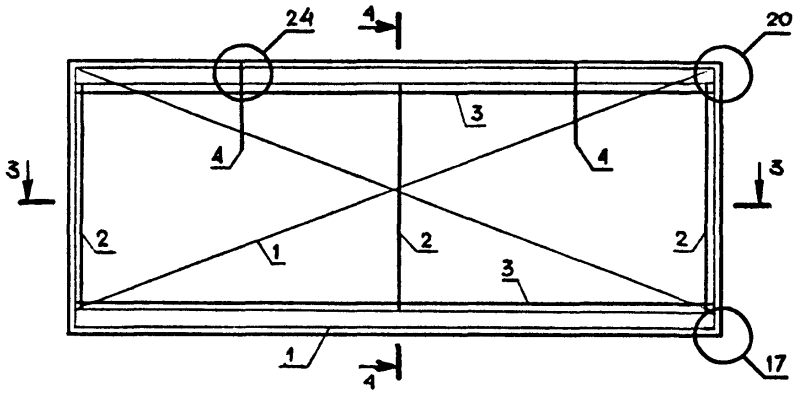

4-4

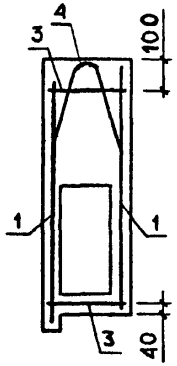

1-1

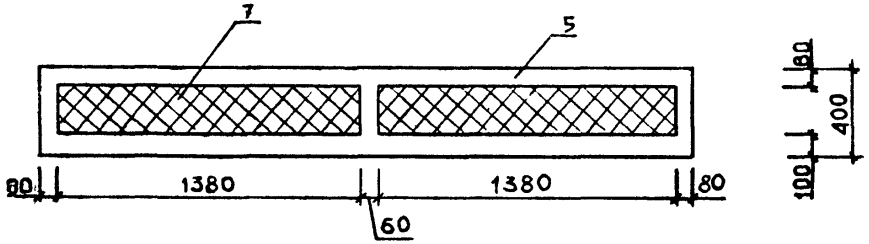

3-3

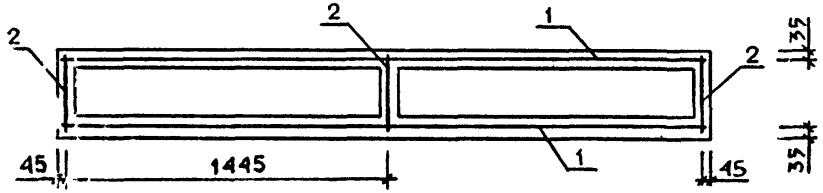

УЗЛЫ 2, 7, 13 СМ. 1.232.1-10.1 Д1
УЗЛЫ 17, 20, 24 СМ. 1.232.1-10.1 Д1

ОБОЗНАЧЕНИЕ	МАРКА	Н, ММ	МАССА, Т
1.232.1-10.1 31	ПСП30.15 4-Л-	1485	2.22
-01	ПСП30.18 4-Л-	1785	2 79

НАЧОТД	БОРИСЕНКО	
Н.КОНТР	КОВАЛЬЧУК	
ГЛ.СПЕЦ	МАЛАЧЕВСКИЙ	
ПРОВЕРИЛ	ЯРЕМЧИШИН	
РАЗРАБ	ЖУКОВСКИЙ	

1.232.1-10.1 31СБ

ПАНЕЛЬ
ПСП30.Н.4-Л-
СБОРОЧНЫЙ ЧЕРТЕЖ

СТАДИЯ	МАССА	МАСШТАБ
Р	СМ ТАБЛ	
ЛИСТ	ЛИСТОВ 1	

ГОСГРАЖДАНСТРОЙ
КиевЗНИИЭП

ФОРМАТ	ЗОНА	ПОЗ	ОБОЗНАЧЕНИЕ	НАИМЕНОВАНИЕ	КОЛ	ПРИМЕЧАНИЕ
				ДОКУМЕНТАЦИЯ		
А3			1.232.1-10.1 32СБ	СБОРОЧНЫЙ ЧЕРТЕЖ		
А3			1.232.1-10.1 Д1	УЗЛЫ		
А3			1.232.1-10.1 РС	ВЕДОМОСТЬ РАСХОДА СТАЛИ НА ЭЛЕМЕНТ		
А4			1.232.1-10.1 ТО	ТЕХНИЧЕСКОЕ ОПИСАНИЕ		
				СВОРОЧНЫЕ ЕДИНИЦЫ		
А4		3	1.232.1-10.2 05-01	КАРКАС ПЛОСКИЙ КР2	2	
				МАТЕРИАЛЫ		
		7		ПЛИТЫ МИНВАТНЫЕ М175		0.94М3
				ПЕРЕМЕННЫЕ ДАННЫЕ ДЛЯ ИСПОЛНЕНИЙ:		
				1.232.1-10.1 32 ПСП60.15.4-Л-		
				СВОРОЧНЫЕ ЕДИНИЦЫ		
А4		1	1.232.1-10.2 02-03	СЕТКА С9	2	
А4		2	1.232.1-10.2 07-03	КАРКАС ПЛОСКИЙ КР10	4	
				ДЕТАЛИ		
А4		4	1.232.1-10.2 26-03	ПЕТЛЯ СТРОПОВОЧНАЯ СП6	2	
				МАТЕРИАЛЫ		
		5		БЕТОН ЛЕГКИЙ В12.5		2.37М3
		6		РАСТВОР ЦЕМЕНТНЫЙ М100		0.27М3
				1.232.1-10.1 32-01 ПСП60.18.4-Л-		
				СВОРОЧНЫЕ ЕДИНИЦЫ		
А4		1	1.232.1-10.2 02-04	СЕТКА С10	2	
А4		2	1.232.1-10.2 07-04	КАРКАС ПЛОСКИЙ КР11	4	
				ДЕТАЛИ		

		1.232.1-10.1 32	
НАЧ.ОТД.	Борисенко	ПАНЕЛЬ ПСП60.Н.4-Л-	СТАДИЯ: Р; ЛИСТ: 1; ЛИСТОВ: 2
Н.КОНТР	Ковальчук		
ГЛ.СПЕЦ.	Малачевский		ГОССТРОЙ КиевЗНИИЭП
ПРОВЕРИЛ	Яремчишин		
РАЗРАБ.	Жуковский		

ФОРМАТ А4

ФОРМАТ	ЗОНА	ПОЗ	ОБОЗНАЧЕНИЕ	НАИМЕНОВАНИЕ	КОЛ	ПРИМЕЧАНИЕ
А4		4	1.232.1-10.2 26-04	ПЕТЛЯ СТРОПОВОЧНАЯ СП7	2	
				МАТЕРИАЛЫ		
		5		БЕТОН ЛЕГКИЙ В12.5		3.03М3
		6		РАСТВОР ЦЕМЕНТНЫЙ М100		0.33М3

СКАЛА
ОПЕРАТОР СИСТЕМЫ
САПР Киев ЗНИИЭП
ВЗАМ.ИНВ.№
ПОДПИСЬ И ДАТА
ИНВ.№ ПОДЛ.

		1.232.1-10.1 32	ЛИСТ 2

ФОРМАТ А4

САПР Киев ЗНИИЭП
ОПЕРАТОР СИСТЕМЫ
СКАЛА

ВИД С ВНУТРЕННЕЙ СТОРОНЫ

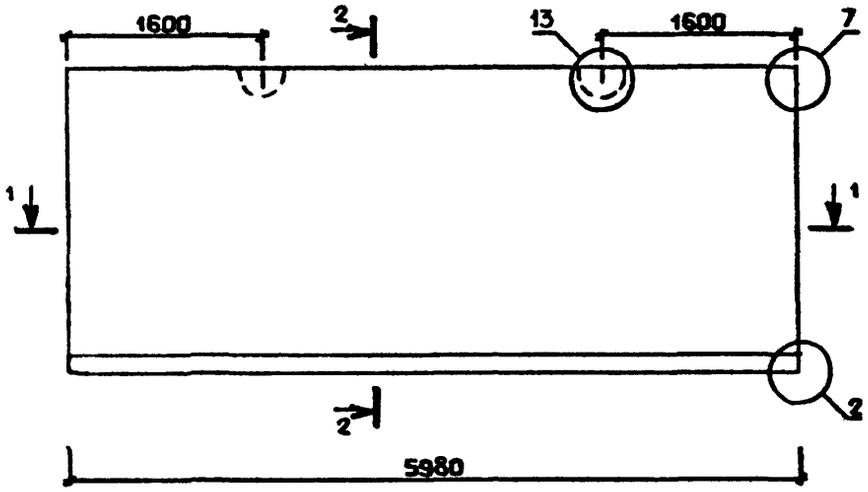

2-2

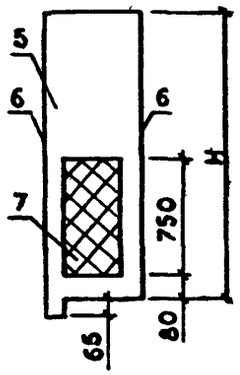

СХЕМА АРМИРОВАНИЯ

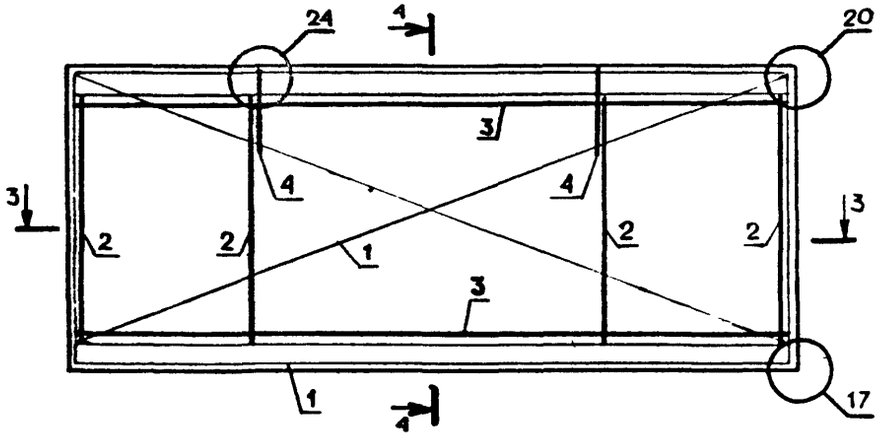

4-4

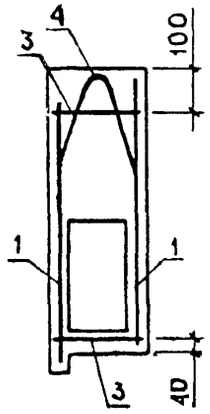

1-1

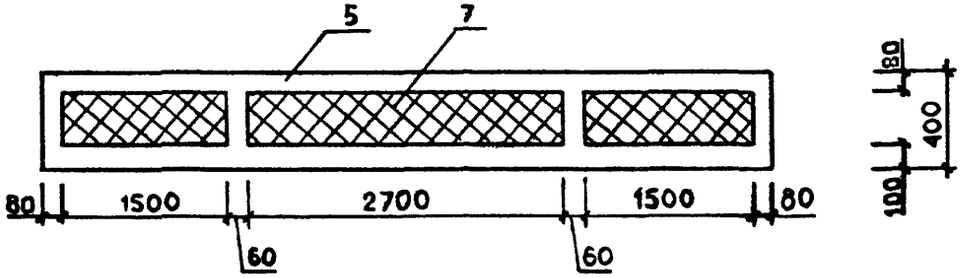

3-3

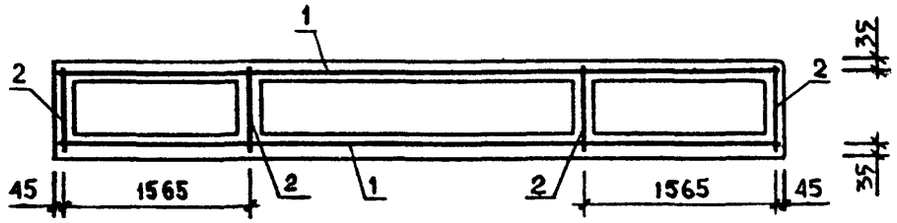

УЗЛЫ 2 , 7 , 13 СМ. 1.232.1-10.1 Д1
УЗЛЫ 17 , 20 , 24 СМ. 1.232.1-10.1 Д1

ОБОЗНАЧЕНИЕ	МАРКА	Н, ММ	МАССА, Т
1.232.1-10.1 32	ПСП60.15.4-Л-	1485	4.43
-01	ПСП60.18.4-Л-	1785	5.58

НАЧ.ОТД.	БОРИСЕНКО	
Н.КОНТР	КОВАЛЬЧУК	
ГЛ.СПЕЦ.	МАЛАЧЕВСКИЙ	
ПРОВЕРИЛ	ЯРЕМЧИШИН	
РАЗРАБ.	ЖУКОВСКИЙ	

1.232.1-10.1 32СБ

ПАНЕЛЬ ПСП60.Н.4-Л- СБОРОЧНЫЙ ЧЕРТЕЖ

СТАДИЯ	МАССА	МАСШТАБ
Р	СМ ТАБЛ	
ЛИСТ	ЛИСТОВ 1	

ГОСГРАЖДАНСТРОЙ
КиевЗНИИЭП

ВЗАМ.ИНВ.№
ПОДПИСЬ И ДАТА
ИНВ.№ ПОДЛ.

ФОРМАТ А3

ФОРМАТ	ЗОНА	ПОЗ	ОБОЗНАЧЕНИЕ	НАИМЕНОВАНИЕ	КОЛ.	ПРИМЕЧАНИЕ
				ДОКУМЕНТАЦИЯ		
А3			1.232.1-10.1 33СВ	СВОРОЧНЫЙ ЧЕРТЕЖ		
А3			1.232.1-10.1 Д1	УЗЛЫ		
А3			1.232.1-10.1 РС	ВЕДОМОСТЬ РАСХОДА СТАЛИ НА ЭЛЕМЕНТ		
А4			1.232.1-10.1 ТО	ТЕХНИЧЕСКОЕ ОПИСАНИЕ		
				СВОРОЧНЫЕ ЕДИНИЦЫ		
А4		1	1.232.1-10.2 03-02	СЕТКА С13	2	
				КАРКАС ПЛОСКИЙ		
А4		2	1.232.1-10.2 07-03	КР10	4	
А4		3	1.232.1-10.2 05-02	КР3	2	
				ДЕТАЛИ		
А4		4	1.232.1-10.2 26-04	ПЕТЛЯ СТРОПОВОЧНАЯ СП7	2	
				МАТЕРИАЛЫ		
		5		БЕТОН ЛЕГКИЙ В12.5		2.84М3
		6		РАСТВОР ЦЕМЕНТНЫЙ М100		0.33М3
		7		ПЛИТЫ МИНВАТНЫЕ М175		0.14М3

		1.232.1-10.1 33	
НАЧ.ОТД	БОРИСЕНКО		
Н.КОНТР	КОВАЛЬЧУК		
ГЛ.СПЕЦ	МАЛАЧЕВСКИЙ	ПАНЕЛЬ ПСП72.15.4-Л-	СТАДИЯ: Р; ЛИСТ: ; ЛИСТОВ: 1
ПРОВЕРИЛ	ЯРЕМЧИШИН		ГОСГРАЖДАНСТРОЙ КиевЗНИИЭП
ГРАБ.	ЖУКОВСКИЙ		

ФОРМАТ А4

ЭПВЦ Киев ЗНИИЭП — ОПЕРАТОР ТЛП КОРТ

ФОРМАТ	ЗОНА	ПОЗ	ОБОЗНАЧЕНИЕ	НАИМЕНОВАНИЕ	КОЛ.	ПРИМЕЧАНИЕ

ВЗАМ.ИНВ.№ | ПОДПИСЬ И ДАТА | ИНВ.№ ПОДЛ.

ЛИСТ

22378 84

ФОРМАТ А4

САПР Киев ЗНИИЭП
ОПЕРАТОР СИСТЕМЫ
СКАЛА

ВИД С ВНУТРЕННЕЙ СТОРОНЫ

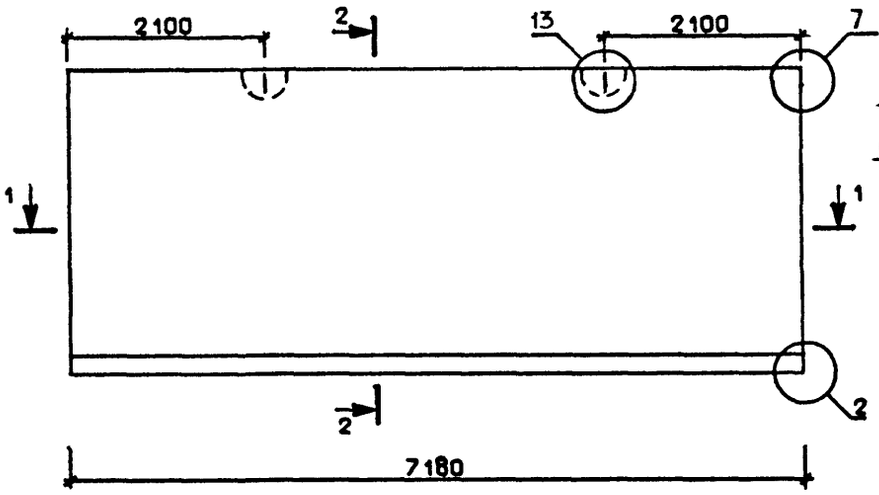

2-2

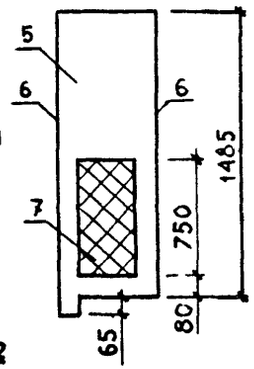

СХЕМА АРМИРОВАНИЯ

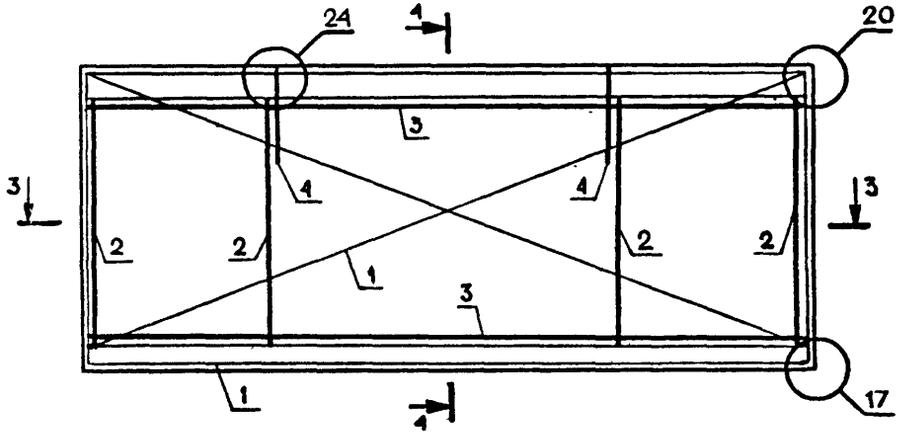

4-4

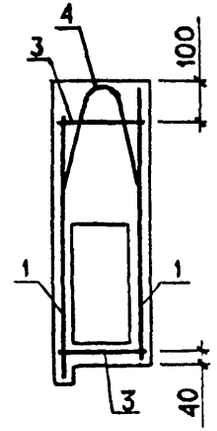

1-1

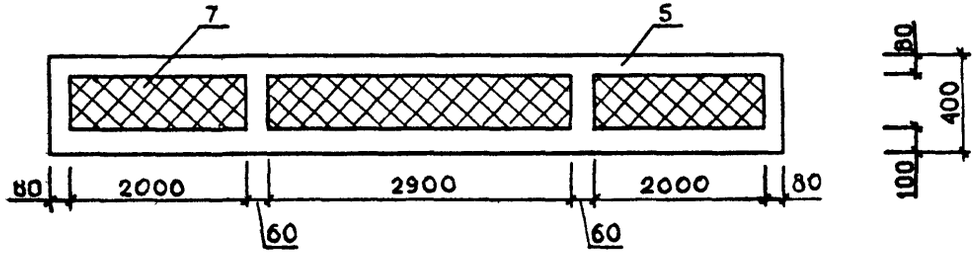

3-3

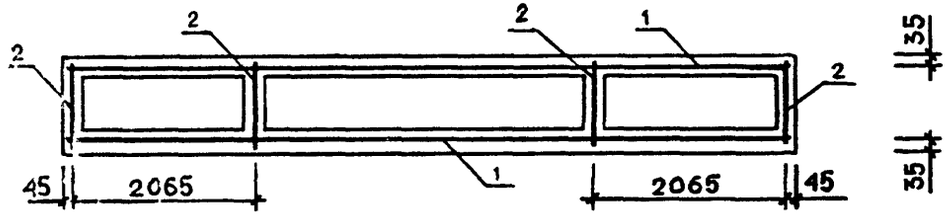

УЗЛЫ 2 , 7 , 13 СМ. 1.232.1-10.1 Д1
УЗЛЫ 17 , 20 , 24 СМ. 1.232.1-10.1 Д1

НАЧ ОТД	БОРИСЕНКО		
Н.КОНТР	КОВАЛЬЧУК		
ГЛ.СПЕЦ.	МАЛАЧЕВСКИЙ		
ПРОВЕРИЛ	ЯРЕМЧИШИН		
РАЗРАБ.	ЖУКОВСКИЙ		

1.232.1-10.1 33СБ

ПАНЕЛЬ
ПСП72.15.4-Л-
СБОРОЧНЫЙ ЧЕРТЕЖ

СТАДИЯ	МАССА	МАСШТАБ
Р	5.14т	
ЛИСТ	ЛИСТОВ 1	

ГОСГРАЖДАНСТРОЙ
КиевЗНИИЭП

ИНВ № ПОДЛ | ПОДПИСЬ И ДАТА | ВЗАМ ИНВ №

ФОРМАТ А3

ФОРМАТ	ЗОНА	ПОЗ	ОБОЗНАЧЕНИЕ	НАИМЕНОВАНИЕ	КОЛ.	ПРИМЕЧАНИЕ
				ДОКУМЕНТАЦИЯ		
А3			1.232.1-10.1 34СБ	СБОРОЧНЫЙ ЧЕРТЕЖ		
А3			1.232.1-10.1 Д1	УЗЛЫ		
А3			1.232.1-10.1 РС	ВЕДОМОСТЬ РАСХОДА СТАЛИ НА ЭЛЕМЕНТ		
А4			1.232.1-10.1 ТО	ТЕХНИЧЕСКОЕ ОПИСАНИЕ		
				СБОРОЧНЫЕ ЕДИНИЦЫ		
				КАРКАС ПЛОСКИЙ		
А4		3	1.232.1-10.2 08-01	КР14	1	
А4		4	1.232.1-10.2 08-03	КР16	1	
				ДЕТАЛИ		
А4		6	1.232.1-10.2 26-01	ПЕТЛЯ СТРОПОВОЧНАЯ СП4	2	
ВЧ		7	5.041.370	СТ. ОТД. ГОСТ 6727-80 Ф5 ВР-I L=370	2	0.05КГ
ВЧ		8	6.013.700	СТ. ОТД. ГОСТ 5781-82 Ф6 А-III L=700	2	0.15КГ
				МАТЕРИАЛЫ		
		11		ПЛИТЫ МИНВАТНЫЕ М175		0.35М3
				ПЕРЕМЕННЫЕ ДАННЫЕ ДЛЯ ИСПОЛНЕНИЙ:		
				1.232.1-10.1 34 1ПСП30.15.4-Л-1.		
				СБОРОЧНЫЕ ЕДИНИЦЫ		
А4		1	1.232.1-10.2 04-02	СЕТКА С17	2	
				КАРКАС ПЛОСКИЙ		
А4		2	1.232.1-10.2 07-03	КР10	3	
А4		5	1.232.1-10.2 10-01	КР26	2	
				МАТЕРИАЛЫ		
		9		БЕТОН ЛЕГКИЙ В12,5		1.14М3
		10		РАСТВОР ЦЕМЕНТНЫЙ М100		0.12М3
				1.232.1-10.1 34-01 1ПСП30.18.4-Л-1.		

НАЧ ОТД	БОРИСЕНКО		1.232.1-10.1 34
Н КОНТР	КОВАЛЬЧУК		
ГЛ СПЕЦ	МАЛАЧЕВСКИЙ		
ПРОВЕРИЛ	ЯРЕМЧИШИН		ПАНЕЛЬ 1ПСП30.Н.4-Л-1.
РАЗРАБ.	ЖУКОВСКИЙ		

СТАДИЯ	ЛИСТ	ЛИСТОВ
Р	1	2

ГОСГРАЖДАНСТРОЙ КиевЗНИИЭП

ФОРМАТ А4

САПР Киев ЗНИИЭП | ОПЕРАТОР СИСТЕМЫ | СКАЛА

ФОРМАТ	ЗОНА	ПОЗ	ОБОЗНАЧЕНИЕ	НАИМЕНОВАНИЕ	КОЛ.	ПРИМЕЧАНИЕ
				СБОРОЧНЫЕ ЕДИНИЦЫ		
А4		1	1.232.1-10.2 04-03	СЕТКА С18	2	
				КАРКАС ПЛОСКИЙ	-	
А4		2	1.232.1-10.2 07-04	КР11	3	
А4		5	1.232.1-10.2 10-02	КР27	2	
				МАТЕРИАЛЫ		
		9		БЕТОН ЛЕГКИЙ В12,5		1.47М3
		10		РАСТВОР ЦЕМЕНТНЫЙ М100		0.15М3

ВЗАМ ИНВ № | ПОДПИСЬ И ДАТА | ИНВ № ПОДЛ

1.232.1-10.1 34

ЛИСТ

ВИД С ВНУТРЕННЕЙ СТОРОНЫ

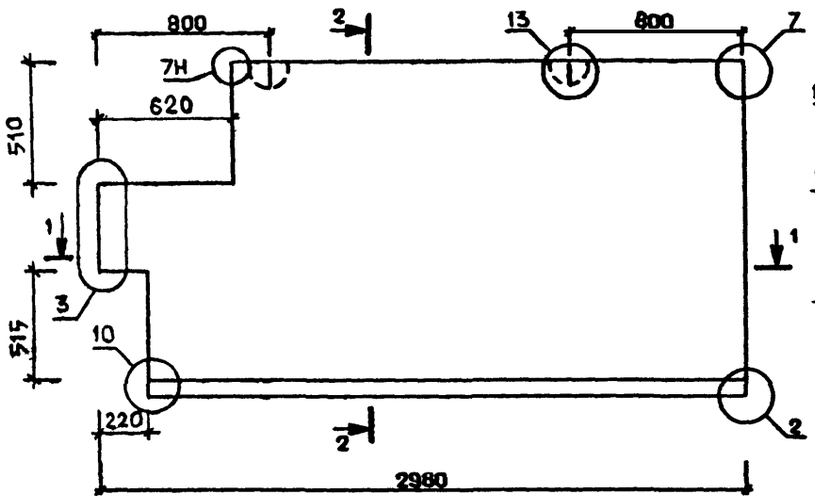

2-2

СХЕМА АРМИРОВАНИЯ

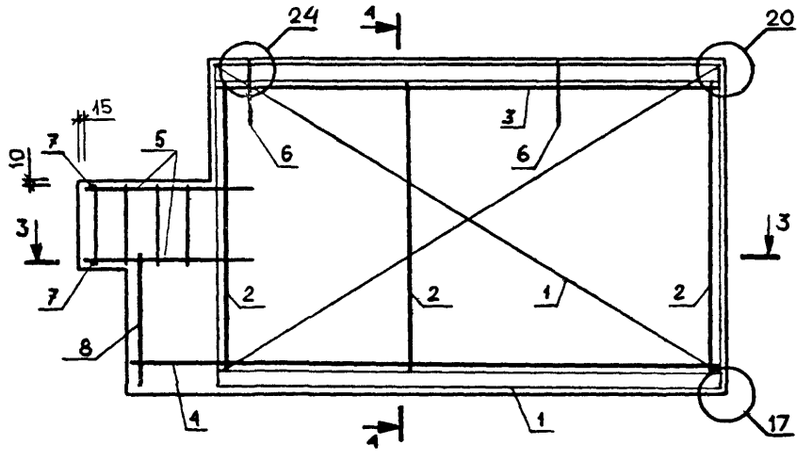

4-4

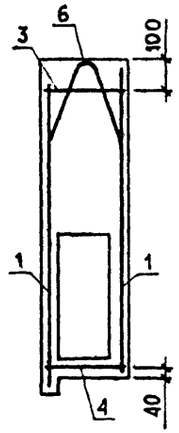

1-1

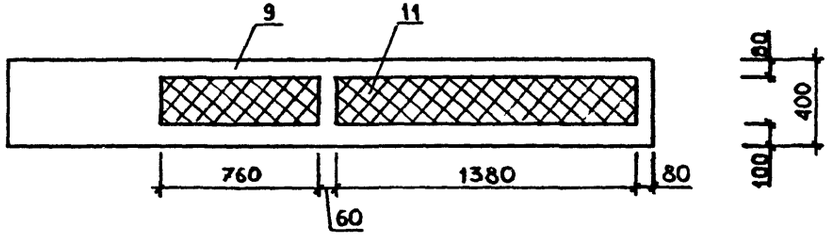

3-3

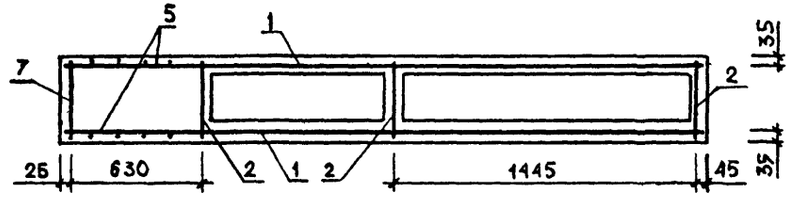

ОБОЗНАЧЕНИЕ	МАРКА	Н,ММ	МАССА,Т
1.232.1-10.1 34	1ПСП30.15.4-П-1.	1485	2.09
-01	1ПСП30.16.4-П-1.	1765	2.66

УЗЛЫ 2,3,7,7Н,10,13 СМ. 1.232.1-10.1 Д1
УЗЛЫ 17, 20, 24 СМ. 1.232.1-10.1 Д1

НАЧОТД	БОРИСЕНКО		
Н.КОНТР	КОВАЛЬЧУК		
ГЛ.СПЕЦ	МАЛАЧЕВСКИЙ		
ПРОВЕРИЛ	ЯРЕМЧИЦИН		
РАЗРАБ.	ЖУКОВСКИЙ		

1.232.1-10.1 34СБ

ПАНЕЛЬ
1ПСП30.Н.4-П-1.
СБОРОЧНЫЙ ЧЕРТЕЖ

СТАДИЯ	МАССА	МАСШТАБ
Р	СМ ТАБЛ	
ЛИСТ	ЛИСТОВ 1	

ГОСГРАЖДАНСТРОЙ
КиевЗНИИЭП

22378 87

ФОРМАТ А3

САПР Киев ЗНИИЭП | ОПЕРАТОР СИСТЕМЫ | СКАЛА

ПОДП | ПОДПИСЬ И ДАТА | ВЗАМ ИНВ № | ИНВ № ПОДЛ

ФОРМАТ	ЗОНА	ПОЗ	ОБОЗНАЧЕНИЕ	НАИМЕНОВАНИЕ	КОЛ.	ПРИМЕЧАНИЕ
				ДОКУМЕНТАЦИЯ		
А3			1.232.1-10.1 35СВ	СБОРОЧНЫЙ ЧЕРТЕЖ		
А3			1.232.1-10.1 Д1	УЗЛЫ		
А3			1.232.1-10.1 РС	ВЕДОМОСТЬ РАСХОДА СТАЛИ НА ЭЛЕМЕНТ		
А4			1.232.1-10.1 ТО	ТЕХНИЧЕСКОЕ ОПИСАНИЕ		
				СБОРОЧНЫЕ ЕДИНИЦЫ		
				КАРКАС ПЛОСКИЙ		
А4		3	1.232.1-10.2 08-05	КР18	1	
А4		4	1.232.1-10.2 08-07	КР20	1	
				ДЕТАЛИ		
ВЧ		7	5.041.370	СТ. ОТД. ГОСТ 6727-80 Ф5 ВР-I L=370	2	0.05КГ
ВЧ		8	6.013.700	СТ. ОТД. ГОСТ 5781-82 Ф6 А-III L=700	2	0.15КГ
				МАТЕРИАЛЫ		
		11		ПЛИТЫ МИНВАТНЫЕ М175		0.84М3
			ПЕРЕМЕННЫЕ ДАННЫЕ ДЛЯ ИСПОЛНЕНИЙ:			
				1.232.1-10.1 35 1ПСП60.15.4-Л-1.		
				СБОРОЧНЫЕ ЕДИНИЦЫ		
А4		1	1.232.1-10.2 04-06	СЕТКА С21	2	
				КАРКАС ПЛОСКИЙ		
А4		2	1.232.1-10.2 07-03	КР10	4	
А4		5	1.232.1-10.2 10-01	КР26	2	
				ДЕТАЛИ		
А4		6	1.232.1-10.2 26-02	ПЕТЛЯ СТРОПОВОЧНАЯ СП5	2	
				МАТЕРИАЛЫ		
		9		БЕТОН ЛЕГКИЙ В12.5		2.31М3
		10		РАСТВОР ЦЕМЕНТНЫЙ М100		0.26М3

1.232.1-10.1 35

НАЧ ОТД	БОРИСЕНКО	
Н КОНТР	КОВАЛЬЧУК	
ГЛ СПЕЦ	МАЛАЧЕВСКИЙ	
ПРОВЕРИЛ	ЯРЕМЧИШИН	
РАЗРАБ.	ЖУКОВСКИЙ	

ПАНЕЛЬ 1ПСП60.Н.4-Л-1.

СТАДИЯ	ЛИСТ	ЛИСТОВ
Р	1	2

ГОСГРАЖДАНСТРОЙ КиевЗНИИЭП

ФОРМАТ А4

ФОРМАТ	ЗОНА	ПОЗ	ОБОЗНАЧЕНИЕ	НАИМЕНОВАНИЕ	КОЛ	ПРИМЕЧАНИЕ
				1.232.1-10.1 35-01 1ПСП60.18.4-Л-1.		
				СБОРОЧНЫЕ ЕДИНИЦЫ		
А4		1	1.232.1-10.2 04-07	СЕТКА С22	2	
				КАРКАС ПЛОСКИЙ		
А4		2	1.232.1-10.2 07-04	КР11	4	
А4		5	1.232.1-10.2 10-02	КР27	2	
				ДЕТАЛИ		
А4		6	1.232.1-10.2 26-04	ПЕТЛЯ СТРОПОВОЧНАЯ СП7	2	
				МАТЕРИАЛЫ		
		9		БЕТОН ЛЕГКИЙ В12.5		2.98М3
		10		РАСТВОР ЦЕМЕНТНЫЙ М100		0.31М3

1.232.1-10.1 35

ЛИСТ 2

СКАЛА ВСПОМ

ОПЕРАТОР СИСТЕМЫ

САПР Киев ЗНИИЭП

ВЗАМ ИНВ №

ПОДПИСЬ И ДАТА

ИНВ № ПОДЛ

22378 88

ФОРМАТ А4

ВИД С ВНУТРЕННЕЙ СТОРОНЫ

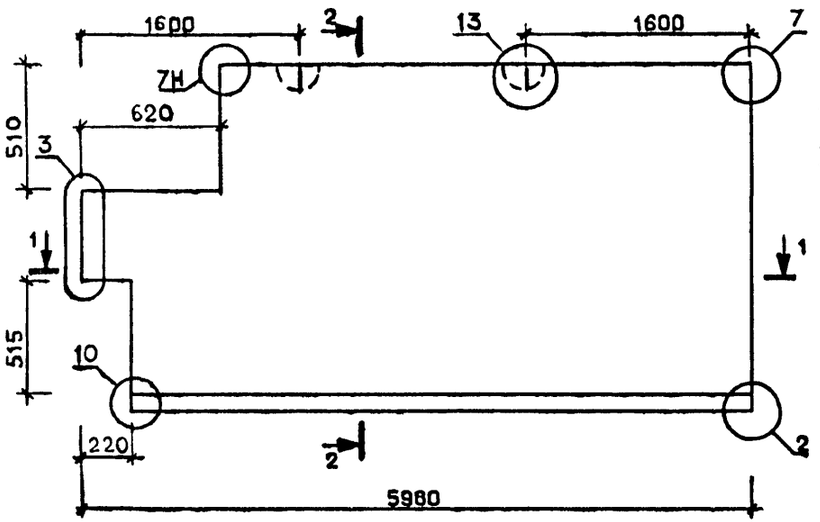

2-2

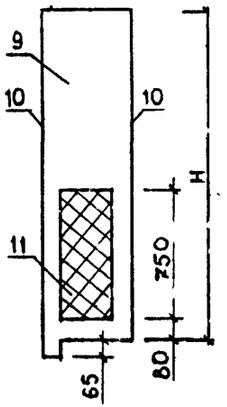

СХЕМА АРМИРОВАНИЯ

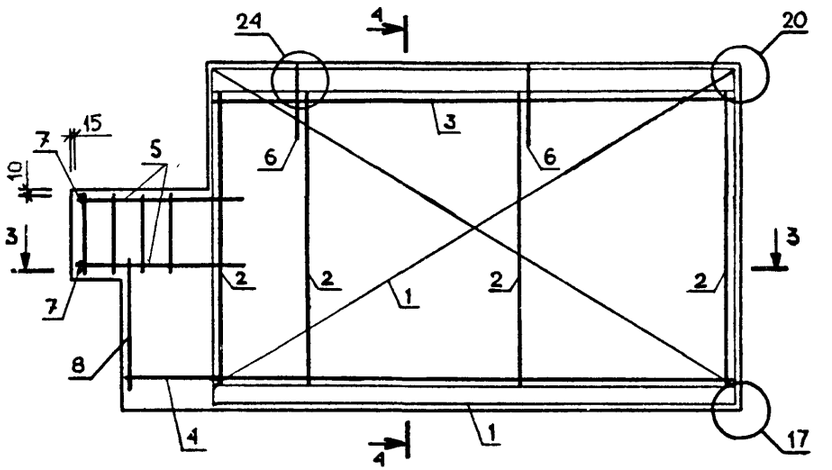

4-4

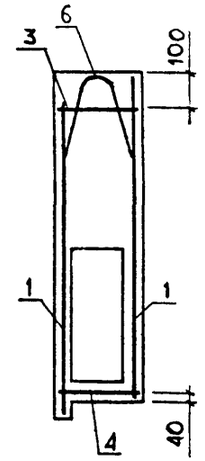

1-1

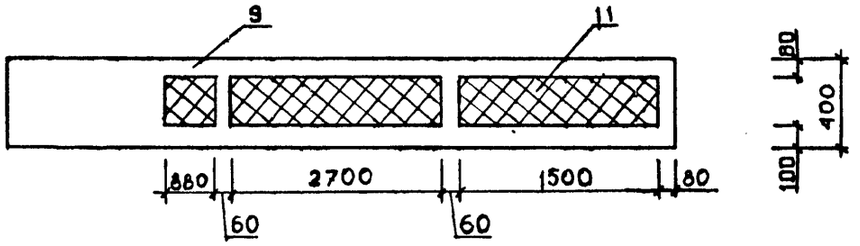

3-3

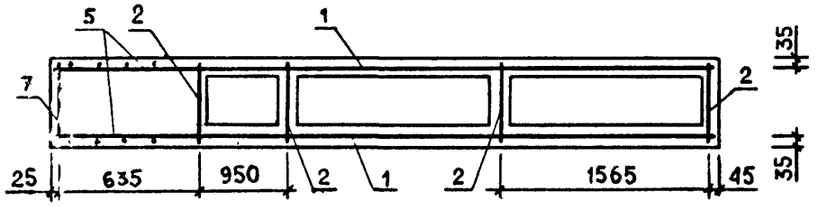

УЗЛЫ 2,3,7,7Н,10,13 СМ. 1.232.1-10.1 Д1
УЗЛЫ 17 , 20 , 24 СМ. 1.232.1-10.1 Д1

ОБОЗНАЧЕНИЕ	МАРКА	Н, ММ	МАССА, Т
1.232.1-10.1 35	1ПСП60.15.4-Л-1.	1485	4.30
-01	1ПСП60.18.4-Л-1.	1785	5.45

НАЧ ОТД	БОРИСЕНКО	
Н КОНТР.	КОВАЛЬЧУК	
ГЛ СПЕЦ	МАЛАЧЕВСКИЙ	
ПРОВЕРИЛ	ЯРЕМЧИШИН	
РАЗРАБ.	ЖУКОВСКИЙ	

1.232.1-10.1 35СБ

ПАНЕЛЬ
1ПСП60.Н.4-Л-1.
СБОРОЧНЫЙ ЧЕРТЕЖ

СТАДИЯ	МАССА	МАСШТАБ
Р	СМ ТАБЛ	

ЛИСТ | ЛИСТОВ 1

ГОСГРАЖДАНСТРОЙ
КиевЗНИИЭП

СКАЛА
ОПЕРАТОР СИСТЕМЫ
САПР Киев ЗНИИЭП
ВЗАМ ИНВ №
ПОДПИСЬ И ДАТА
Нб № ПОДЛ

22378 80

ФОРМАТ	ЗОНА	ПОЗ	ОБОЗНАЧЕНИЕ	НАИМЕНОВАНИЕ	КОЛ.	ПРИМЕЧАНИЕ
				ДОКУМЕНТАЦИЯ		
А3			1.232.1-10.1 36СВ	СБОРОЧНЫЙ ЧЕРТЕЖ		
А3			1.232.1-10.1 Д1	УЗЛЫ		
А3			1.232.1-10.1 РС	ВЕДОМОСТЬ РАСХОДА СТАЛИ НА ЭЛЕМЕНТ		
А4			1.232.1-10.1 ТО	ТЕХНИЧЕСКОЕ ОПИСАНИЕ		
				СБОРОЧНЫЕ ЕДИНИЦЫ		
				КАРКАС ПЛОСКИЙ		
А4		3	1.232.1-10.2 08-01	КР14	1	
А4		4	1.232.1-10.2 08-03	КР16	1	
				ДЕТАЛИ		
А4		6	1.232.1-10.2 26-01	ПЕТЛЯ СТРОПОВОЧНАЯ СП4	2	
ВЧ		7	5.041.370	СТ. ОТД. ГОСТ 6727-80 Ф5 ВР-I L=370	2	0.05КГ
ВЧ		8	6.013.700	СТ. ОТД. ГОСТ 5781-82 Ф6 А-III L=700	2	0.15КГ
				МАТЕРИАЛЫ		
		11		ПЛИТЫ МИНВАТНЫЕ М175		0.35М3
			ПЕРЕМЕННЫЕ ДАННЫЕ ДЛЯ ИСПОЛНЕНИЙ:			
				1.232.1-10.1 36 1ПСП30.15.4-Л-2.		
				СБОРОЧНЫЕ ЕДИНИЦЫ		
А4		1	1.232.1-10.2 04-02	СЕТКА С17	2	
				КАРКАС ПЛОСКИЙ		
А4		2	1.232.1-10.2 07-03	КР10	3	
А4		5	1.232.1-10.2 10-01	КР26	2	
				МАТЕРИАЛЫ		
		9		БЕТОН ЛЕГКИЙ В12.5		1.14М3
		10		РАСТВОР ЦЕМЕНТНЫЙ М100		0.12М3
				1.232.1-10.1 36-01 1ПСП30.18.4-Л-2.		

1.232.1-10.1 36

НАЧ ОТД	БОРИСЕНКО	
Н КОНТР	КОВАЛЬЧУК	
ГЛ СПЕЦ	МАЛАЧЕВСКИЙ	
ПРОВЕРИЛ	ЯРЕМЧИШИН	
РАЗРАБ.	ЖУКОВСКИЙ	

ПАНЕЛЬ 1ПСП30.Н.4-Л-2.

СТАДИЯ	ЛИСТ	ЛИСТОВ
Р	1	2

ГОСГРАЖДАНСТРОЙ КиевЗНИИЭП

ФОРМАТ А4

СКАЛА

ОПЕРАТОР ТЛП КОРТ

ЭПВЦ Киев ЗНИИЭП

ВЗАМ ИНВ N

ПОДПИСЬ И ДАТА

ИНВ №ПОДЛ

ФОРМАТ	ЗОНА	ПОЗ	ОБОЗНАЧЕНИЕ	НАИМЕНОВАНИЕ	КОЛ	ПРИМЕЧАНИЕ
				СБОРОЧНЫЕ ЕДИНИЦЫ		
А4		1	1.232.1-10.2 04-03	СЕТКА С18	2	
				КАРКАС ПЛОСКИЙ		
А4		2	1.232.1-10.2 07-04	КР11	3	
А4		5	1.232.1-10.2 10-02	КР27	2	
				МАТЕРИАЛЫ		
		9		БЕТОН ЛЕГКИЙ В12.5		1.47М3
		10		РАСТВОР ЦЕМЕНТНЫЙ М100		0.15М3

1.232.1-10.1 36

ЛИСТ 2

22378 90

ФОРМАТ А4

САПР Киев ЗНИИЭП
ОПЕРАТОР СИСТЕМЫ
СКАЛА

ВИД С ВНУТРЕННЕЙ СТОРОНЫ

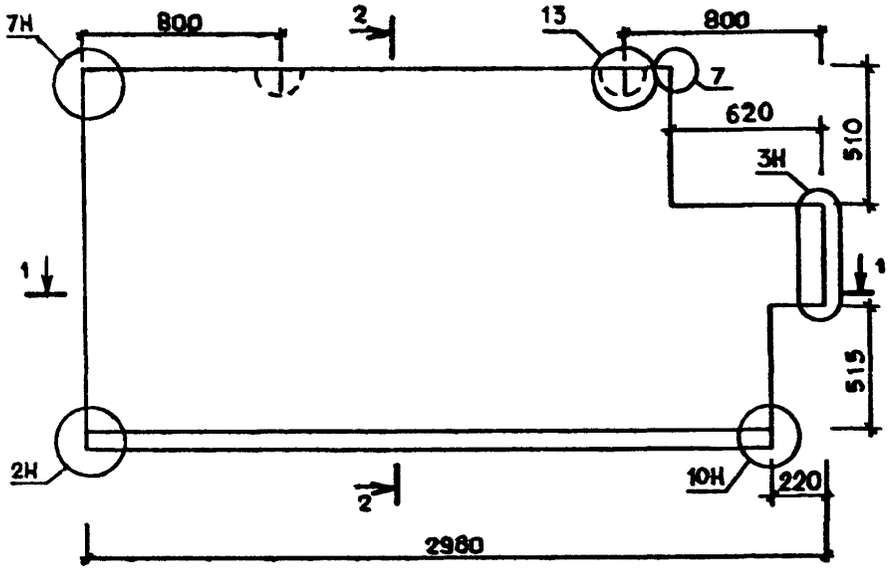

2-2

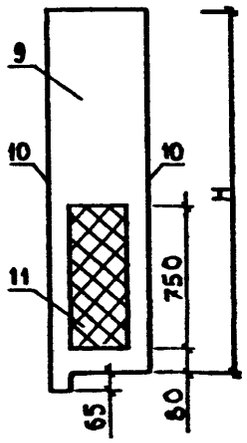

СХЕМА АРМИРОВАНИЯ

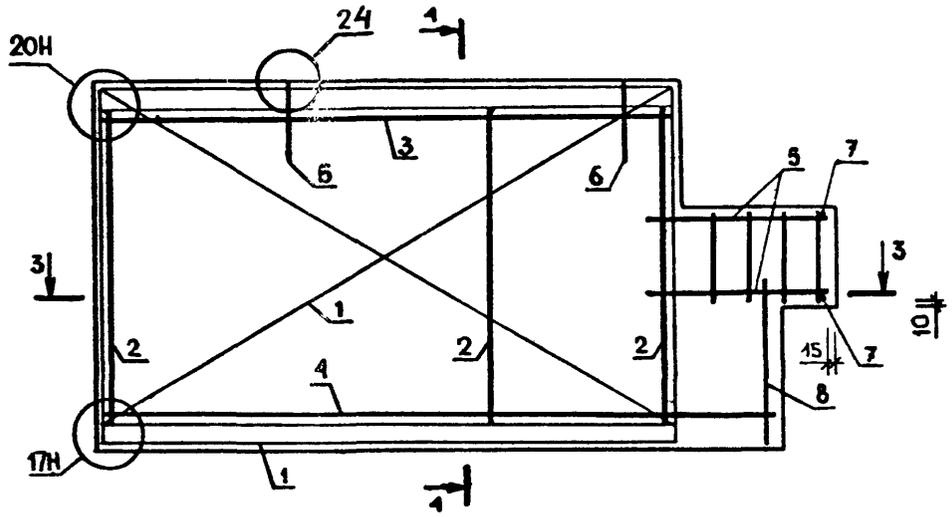

4-4

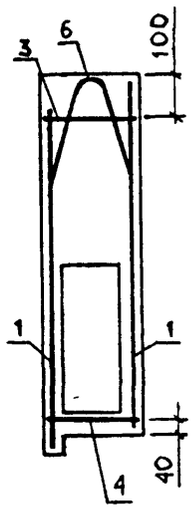

1-1

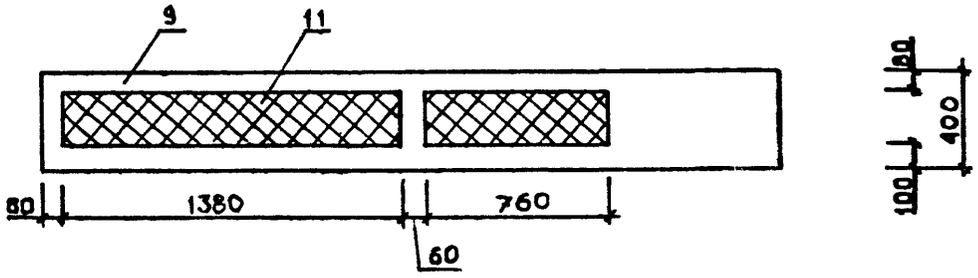

3-3

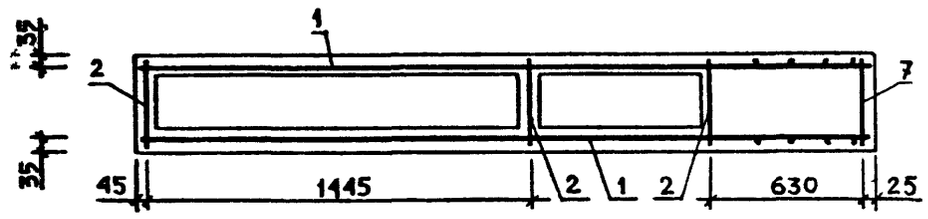

УЗЛЫ 2Н, 3Н, 7, 7Н, 10Н, 13 СМ. 1.232.1-10.1 Д1
УЗЛЫ 17Н , 20Н, 24 СМ. 1.232.1-10.1 Д1

ОБОЗНАЧЕНИЕ	МАРКА	Н, ММ	МАССА, Т
1.232.1-10.1 36	1ПСП30 15 4-П-2.	1485	2.09
-01	1ПСП30 18 4-П-2.	1785	2.66

НАЧ.ОТД.	БОРИСЕНКО		
Н.КОНТР.	КОВАЛЬЧУК		
ГЛ.СПЕЦ.	МАЛАЧЕВСКИЙ		
ПРОВЕРИЛ	ЯРЕМЧИШИН		
РАЗРАБ.	ЖУКОВСКИЙ		

1.232.1-10.1 36СБ

ПАНЕЛЬ
1ПСП30.Н.4-П-2.
СБОРОЧНЫЙ ЧЕРТЕЖ

СТАДИЯ	МАССА	МАСШТАБ
Р	СМ ТАБЛ	
ЛИСТ	ЛИСТОВ 1	

ГОСГРАЖДАНСТРОЙ
КиевЗНИИЭП

ВЗАМ ИНВ № | ПОДПИСЬ И ДАТА | ИНВ № ПОДЛ

ФОРМАТ	ЗОНА	ПОЗ	ОБОЗНАЧЕНИЕ	НАИМЕНОВАНИЕ	КОЛ.	ПРИМЕЧАНИЕ
				ДОКУМЕНТАЦИЯ		
А3			1.232.1-10.1 37СВ	СБОРОЧНЫЙ ЧЕРТЕЖ		
А3			1.232.1-10.1 Д1	УЗЛЫ		
А3			1.232.1-10.1 РС	ВЕДОМОСТЬ РАСХОДА СТАЛИ НА ЭЛЕМЕНТ		
А4			1.232.1-10.1 ТО	ТЕХНИЧЕСКОЕ ОПИСАНИЕ		
				СБОРОЧНЫЕ ЕДИНИЦЫ		
				КАРКАС ПЛОСКИЙ		
А4		3	1.232.1-10.2 08-05	КР18	1	
А4		4	1.232.1-10.2 08-07	КР20	1	
				ДЕТАЛИ		
БЧ		7	5.041.370	СТ. ОТД. ГОСТ 6727-80 Ф5 ВР-I L=370	2	0.05КГ
БЧ		8	6.013.700	СТ. ОТД. ГОСТ 5781-82 Ф6 А-Ш L=700	2	0.15КГ
				МАТЕРИАЛЫ		
		11		ПЛИТЫ МИНВАТНЫЕ М175		0.84М3
			ПЕРЕМЕННЫЕ ДАННЫЕ ДЛЯ ИСПОЛНЕНИЙ:			
				1.232.1-10.1 37 1ПСП60.15.4-Л-2.		
				СБОРОЧНЫЕ ЕДИНИЦЫ		
А4		1	1.232.1-10.2 04-06	СЕТКА С21	2	
				КАРКАС ПЛОСКИЙ		
А4		2	1.232.1-10.2 07-03	КР10	4	
А4		5	1.232.1-10.2 10-01	КР26	2	
				ДЕТАЛИ		
А4		6	1.232.1-10.2 26-02	ПЕТЛЯ СТРОПОВОЧНАЯ СП5	2	
				МАТЕРИАЛЫ		
		9		БЕТОН ЛЕГКИЙ В12,5		2.31М3
		10		РАСТВОР ЦЕМЕНТНЫЙ М100		0.26М3

1.232.1-10.1 37

НАЧ ОТД	БОРИСЕНКО	
Н КОНТР	КОВАЛЬЧУК	
ГЛ СПЕЦ	МАЛАЧЕВСКИЙ	
ПРОВЕРИЛ	ЯРЕМЧИШИН	
РАЗРАБ	ЖУКОВСКИЙ	

ПАНЕЛЬ 1ПСП60.Н.4-Л-2.

СТАДИЯ	ЛИСТ	ЛИСТОВ
Р	1	2

ГОСГРАЖДАНСТРОЙ КиевЗНИИЭП

ФОРМАТ А4

ФОРМАТ	ЗОНА	ПОЗ.	ОБОЗНАЧЕНИЕ	НАИМЕНОВАНИЕ	КОЛ	ПРИМЕЧАНИЕ
				1.232.1-10.1 37-01 1ПСП60.18.4-Л-2.		
				СБОРОЧНЫЕ ЕДИНИЦЫ		
А4		1	1.232.1-10.2 04-07	СЕТКА С22	2	
				КАРКАС ПЛОСКИЙ		
А4		2	1.232.1-10.2 07-04	КР11	4	
А4		5	1.232.1-10.2 10-02	КР27	2	
				ДЕТАЛИ		
А4		6	1.232.1-10.2 26-04	ПЕТЛЯ СТРОПОВОЧНАЯ СП7	2	
				МАТЕРИАЛЫ		
		9		БЕТОН ЛЕГКИЙ В12,5		2.98М3
		10		РАСТВОР ЦЕМЕНТНЫЙ М100		0.31М3

СКАЛА ВСП

ОПЕРАТОР ТЛП КОРТ

ЭПВЦ Киев ЗНИИЭП

ВЗАМ ИНВ №

ПОДПИСЬ И ДАТА

ИНВ №ПОДЛ

1.232.1-10.1 37

ЛИСТ 2

22378 92

ФОРМАТ А4

ВИД С ВНУТРЕННЕЙ СТОРОНЫ

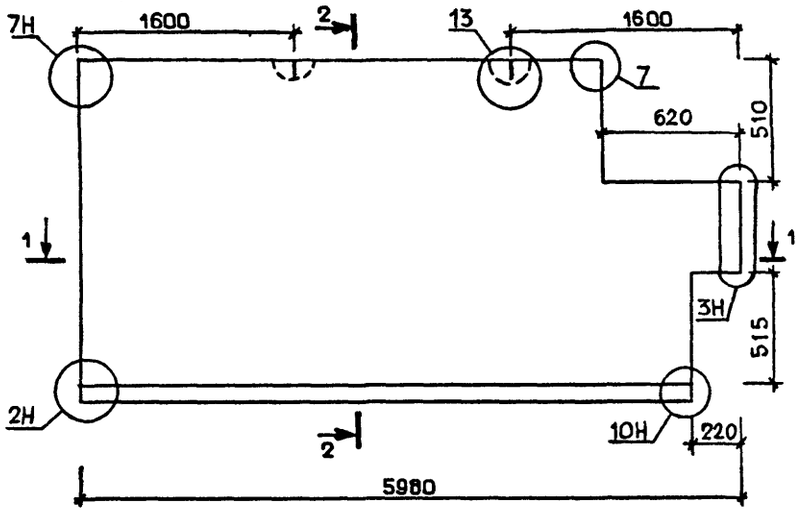

2-2

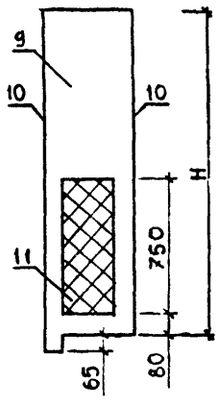

СХЕМА АРМИРОВАНИЯ

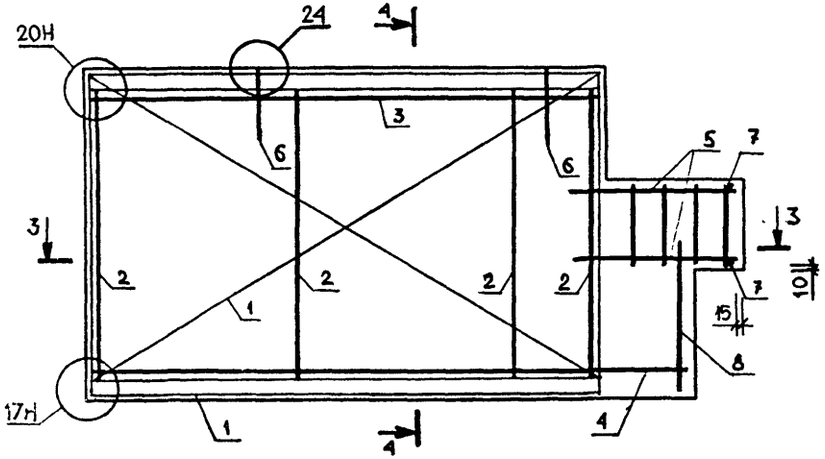

4-4

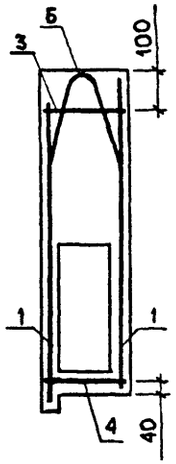

1-1

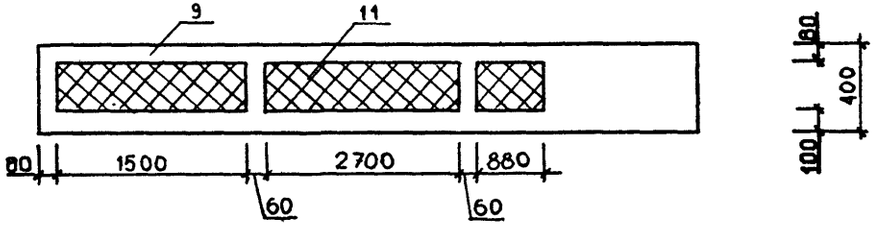

3-3

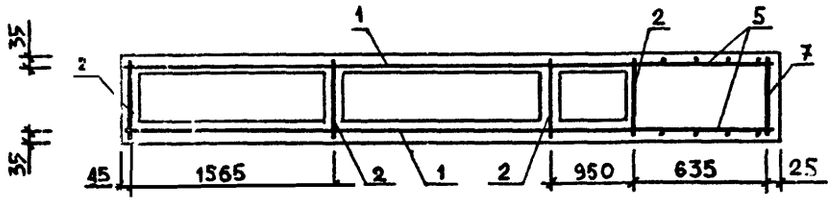

ОБОЗНАЧЕНИЕ	МАРКА	Н, ММ	МАССА, Т
1.232.1-10.1 37	1ПСП60.15.4-П-2.	1485	4.30
-01	1ПСП60.18.4-П-2.	1785	5.45

УЗЛЫ 2Н, 3Н, 7, 7Н, 10Н, 13 СМ. 1.232.1-10.1 Д1
УЗЛЫ 17Н, 20Н, 24 СМ. 1.232.1-10.1 Д1

НАЧ.ОТД.	БОРИСЕНКО		
Н.КОНТР.	КОВАЛЬЧУК		
ГЛ.СПЕЦ	МАЛАЧЕВСКИЙ		
ПРОВЕРИЛ	ЯРЕМИШИН		
РА.РАБ.	ЖУКОВСКИЙ		

1.232.1-10.1 37СБ

ПАНЕЛЬ
1ПСП60.Н.4-П-2.
СБОРОЧНЫЙ ЧЕРТЕЖ

СТАДИЯ	МАССА	МАСШТАБ
Р	СМ ТАБЛ	
ЛИСТ	ЛИСТОВ 1	

ГОСГРАЖДАНСТРОЙ
КиевЗНИИЭП

12318 93

ФОРМАТ А3

САПР Киев ЗНИИЭП | ОПЕРАТОР СИСТЕМЫ | СКАЛА Всем

ВЗАМ ИНВ № | ПОДПИСЬ И ДАТА | ИВ № ПОДЛ

ФОРМАТ	ЗОНА	ПОЗ	ОБОЗНАЧЕНИЕ	НАИМЕНОВАНИЕ	КОЛ.	ПРИМЕЧАНИЕ
				ДОКУМЕНТАЦИЯ		
А3			1.232.1-10.1 38СБ	СБОРОЧНЫЙ ЧЕРТЕЖ		
А3			1.232.1-10.1 Д1	УЗЛЫ		
А3			1.232.1-10.1 РС	ВЕДОМОСТЬ РАСХОДА СТАЛИ НА ЭЛЕМЕНТ		
А4			1.232.1-10.1 ТО	ТЕХНИЧЕСКОЕ ОПИСАНИЕ		
				СБОРОЧНЫЕ ЕДИНИЦЫ		
				КАРКАС ПЛОСКИЙ		
А4		3	1.232.1-10.2 08-01	КР14	1	
А4		4	1.232.1-10.2 08-03	КР16	1	
А4		5	1.232.1-10.2 10	КР25	2	
				ДЕТАЛИ		
А4		6	1.232.1-10.2 26-01	ПЕТЛЯ СТРОПОВОЧНАЯ СП4	2	
ВЧ		7	5.041.370	СТ. ОТД. ГОСТ 6727-80 Ф5 ВР-I L=370	2	0.05КГ
				МАТЕРИАЛЫ		
		10		ПЛИТЫ МИНВАТНЫЕ М175		0.35М3
				ПЕРЕМЕННЫЕ ДАННЫЕ ДЛЯ ИСПОЛНЕНИЙ:		
				1.232.1-10.1 38 2ПСП30.15.4-Л-1.		
				СБОРОЧНЫЕ ЕДИНИЦЫ		
А4		1	1.232.1-10.2 04-02	СЕТКА С17	2	
А4		2	1.232.1-10.2 07-03	КАРКАС ПЛОСКИЙ КР10	3	
				МАТЕРИАЛЫ		
		8		БЕТОН ЛЕГКИЙ В12.5		1.07М3
		9		РАСТВОР ЦЕМЕНТНЫЙ М100		0.12М3
				1.232.1-10.1 38-01 2ПСП30.18.4-Л-1.		
				СБОРОЧНЫЕ ЕДИНИЦЫ		

		1.232.1-10.1 38	
НАЧ.ОТД	БОРИСЕНКО		
Н.КОНТР.	КОВАЛЬЧУК		
ГЛ.СПЕЦ	МАЛАЧЕВСКИЙ	ПАНЕЛЬ 2ПСП30.Н.4-Л-1.	СТАДИЯ: Р; ЛИСТ: 1; ЛИСТОВ: 2
ПРОВЕРИЛ	ПИНЧУК		ГОСГРАЖДАНСТРОЙ КиевЗНИИЭП
РАЗРАБ.	ЛАВРИНЕНКО		

ФОРМАТ А4

СКАЛА ВСясм

ЭПВЦ Киев ЗНИИЭП | ОПЕРАТОР ТЛП КОРТ

ФОРМАТ	ЗОНА	ПОЗ.	ОБОЗНАЧЕНИЕ	НАИМЕНОВАНИЕ	КОЛ	ПРИМЕЧАНИЕ
А4		1	1.232.1-10.2 04-03	СЕТКА С18	2	
А4		2	1.232.1-10.2 07-04	КАРКАС ПЛОСКИЙ КР11	3	
				МАТЕРИАЛЫ		
		8		БЕТОН ЛЕГКИЙ В12.5		1.33М3
		9		РАСТВОР ЦЕМЕНТНЫЙ М100		0.14М3

ВЗАМ.ИНВ.№ | ПОДПИСЬ И ДАТА | ИНВ.№ ПОДЛ.

	1.232.1-10.1 38	ЛИСТ 2

ФОРМАТ А4

ВИД С ВНУТРЕННЕЙ СТОРОНЫ

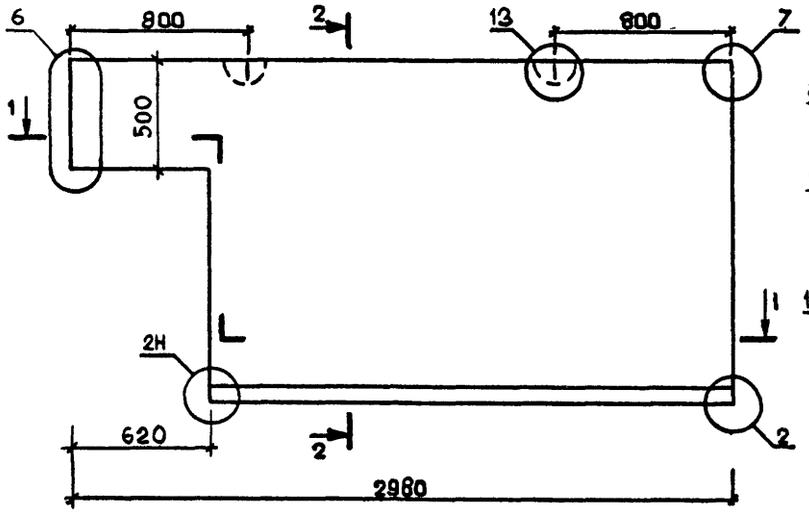

2-2

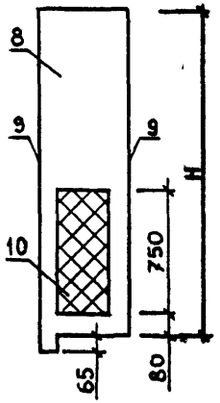

СХЕМА АРМИРОВАНИЯ

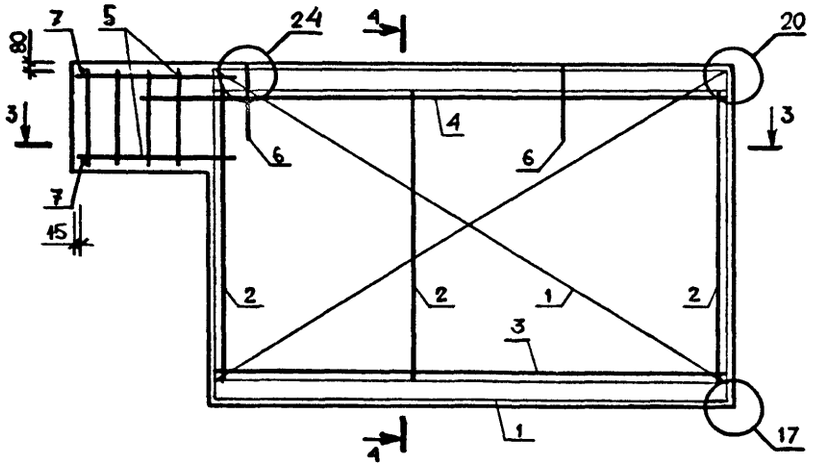

4-4

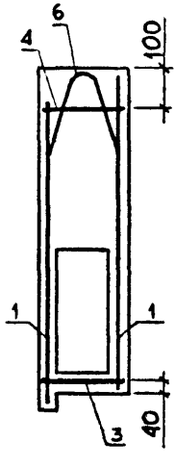

1-1

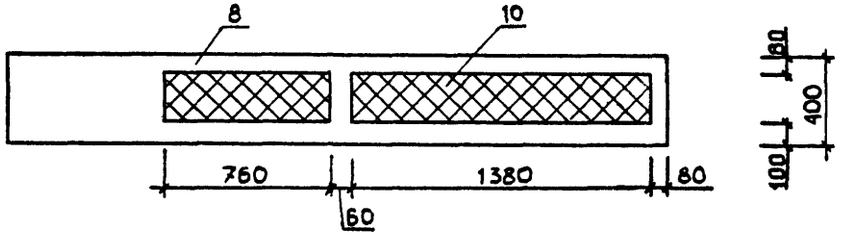

3-3

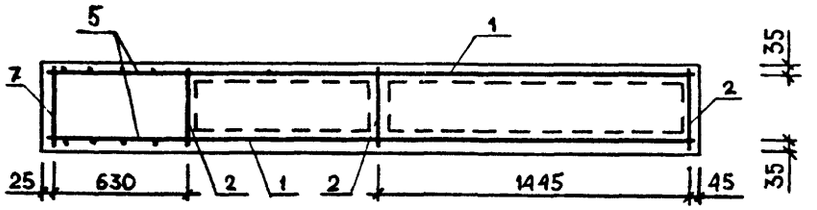

УЗЛЫ 2, 2Н, 6, 7, 13 СМ. 1.232.1-10.1 Д1
УЗЛЫ 17, 20, 24 СМ. 1.232.1-10.1 Д1

ОБОЗНАЧЕНИЕ	МАРКА	Н, ММ	МАССА, Т
1.232.1-10.1 38	2ПСП30.15.4-П-1.	1485	1.98
-01	2ПСП30.18.4-П-1.	1785	2.43

НАЧ.ОТД.	БОРИСЕНКО		
Н.КОНТР	КОВАЛЬЧУК		
ГЛ.СПЕЦ	МАЛАЧЕВСКИЙ		
ПРОВЕРИЛ	ЯРЕМЧИШИН		
РАЗРАБ.	ЖУКОВСКИЙ		

1.232.1-10.1 38СБ

ПАНЕЛЬ
2ПСП30 Н 4-П-1.
СБОРОЧНЫЙ ЧЕРТЕЖ

СТАДИЯ	МАССА	МАСШТАБ
Р	СМ ТАБЛ	
ЛИСТ	ЛИСТОВ 1	

ГОСГРАЖДАНСТРОЙ
КиевЗНИИЭП

ФОРМАТ А

САПР Киев ЗНИИЭП | ОПЕРАТОР СИСТЕМЫ | СКАЛА

ИНВ № ПОДЛ | ПОДПИСЬ И ДАТА | ВЗАМ ИНВ №

ФОРМАТ	ЗОНА	ПОЗ	ОБОЗНАЧЕНИЕ	НАИМЕНОВАНИЕ	КОЛ	ПРИМЕЧАНИЕ
				ДОКУМЕНТАЦИЯ		
А3			1.232.1-10.1 39СВ	СБОРОЧНЫЙ ЧЕРТЕЖ		
А3			1.232.1-10.1 Д1	УЗЛЫ		
А3			1.232.1-10.1 РС	ВЕДОМОСТЬ РАСХОДА СТАЛИ НА ЭЛЕМЕНТ		
А4			1.232.1-10.1 ТО	ТЕХНИЧЕСКОЕ ОПИСАНИЕ		
				СБОРОЧНЫЕ ЕДИНИЦЫ		
				КАРКАС ПЛОСКИЙ		
А4		3	1.232.1-10.2 08-05	КР18	1	
А4		4	1.232.1-10.2 08-07	КР20	1	
А4		5	1.232.1-10.2 10	КР25	2	
				ДЕТАЛИ		
ВЧ		7	5.041.370	СТ. ОТД. ГОСТ 6727-80 Ф5 ВР-I L=370	2	0.05КГ
				МАТЕРИАЛЫ		
		10		ПЛИТЫ МИНВАТНЫЕ М175		0.84М3
			ПЕРЕМЕННЫЕ ДАННЫЕ ДЛЯ ИСПОЛНЕНИЙ:			
				1.232.1-10.1 39 2ПСП60.15.4-Л-1.		
				СБОРОЧНЫЕ ЕДИНИЦЫ		
А4		1	1.232.1-10.2 04-06	СЕТКА С21	2	
А4		2	1.232.1-10.2 07-03	КАРКАС ПЛОСКИЙ КР10	4	
				ДЕТАЛИ		
А4		6	1.232.1-10.2 26-02	ПЕТЛЯ СТРОПОВОЧНАЯ СП5	2	
				МАТЕРИАЛЫ		
		8		БЕТОН ЛЕГКИЙ В12.5		2.25М3
		9		РАСТВОР ЦЕМЕНТНЫЙ М100		0.25М3
				1.232.1-10.1 39-01 2ПСП60.18.4-Л-1.		

1.232.1-10.1 39

НАЧ ОТД	БОРИСЕНКО	
Н КОНТР	КОВАЛЬЧУК	
ГЛ СПЕЦ	МАЛАЧЕВСКИЙ	
ПРОВЕРИЛ	ПИНЧУК	
РАЗРАБ.	ЛАВРИНЕНКО	

ПАНЕЛЬ 2ПСП60.Н.4-Л-1.

СТАДИЯ	ЛИСТ	ЛИСТОВ
Р	1	2

ГОСГРАЖДАНСТРОЙ КиевЗНИИЭП

ФОРМАТ А4

ФОРМАТ	ЗОНА	ПОЗ	ОБОЗНАЧЕНИЕ	НАИМЕНОВАНИЕ	КОЛ	ПРИМЕЧАНИЕ
				СБОРОЧНЫЕ ЕДИНИЦЫ		
А4		1	1.232.1-10.2 04-07	СЕТКА С22	2	
А4		2	1.232.1-10.2 07-04	КАРКАС ПЛОСКИЙ КР11	4	
				ДЕТАЛИ		
А4		6	1.232.1-10.2 26-03	ПЕТЛЯ СТРОПОВОЧНАЯ СП6	2	
				МАТЕРИАЛЫ		
		8		БЕТОН ЛЕГКИЙ В12.5		2.84М3
		9		РАСТВОР ЦЕМЕНТНЫЙ М100		0.30М3

1.232.1-10.1 39

ЛИСТ 2

ЭПВЦ Киев ЗНИИЭП

ОПЕРАТОР ТЛП КОРТ

ВЗАМ ИНВ №

ПОДПИСЬ И ДАТА

ИНВ № ПОДЛ

22378 96

ФОРМАТ А4

ВИД С ВНУТРЕННЕЙ СТОРОНЫ

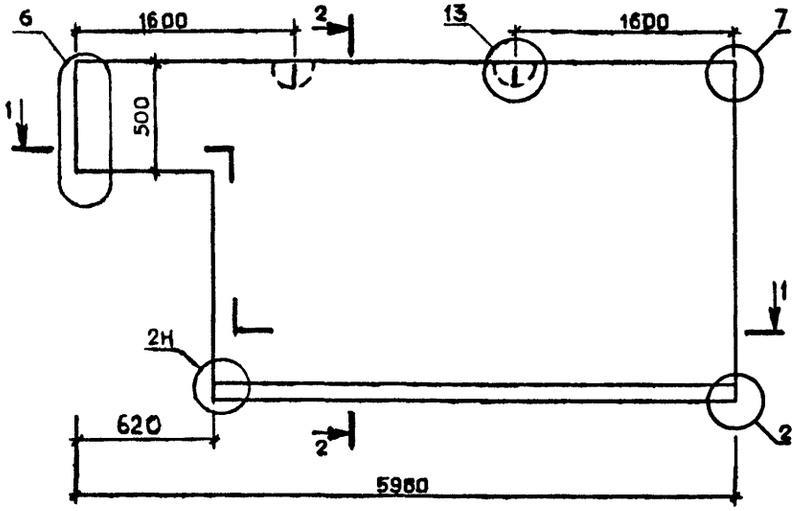

2-2

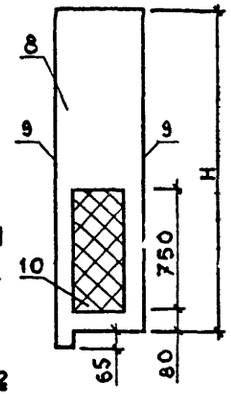

СХЕМА АРМИРОВАНИЯ

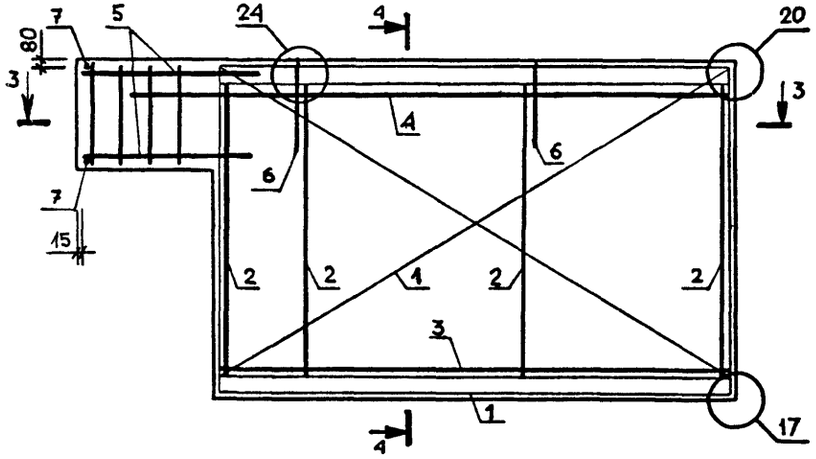

4-4

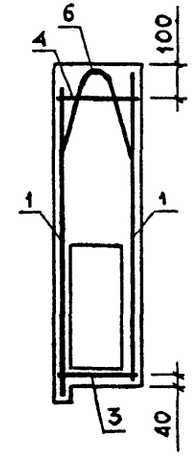

1-1

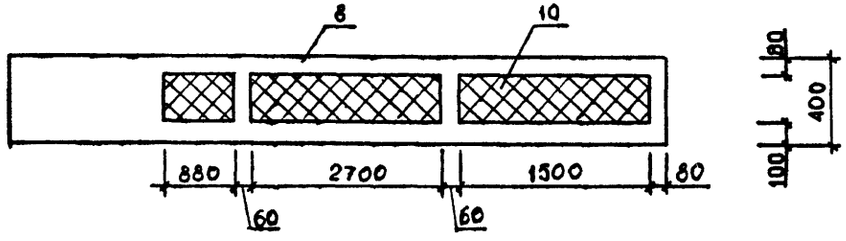

3-3

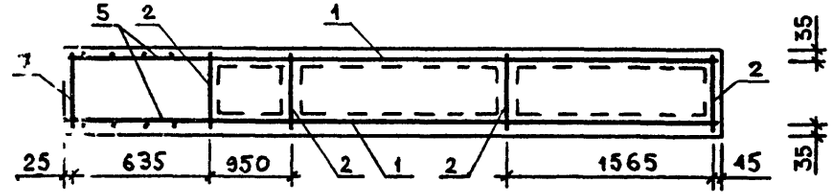

УЗЛЫ 2, 2Н, 6, 7, 13 СМ. 1.232.1-10.1 Д1
УЗЛЫ 17, 20, 24 СМ. 1.232.1-10.1 Д1

ОБОЗНАЧЕНИЕ	МАРКА	Н, ММ	МАССА, Т
1.232.1-10.1 39	2ПСП60.15.4-П-1.	1485	4.19
-01	2ПСП60.18.4-П-1.	1785	5.21

НАЧ ОТД	БОРИСЕНКО		
Н.КОНТР	КОВАЛЬЧУК		
ГЛ.СПЕЦ	МАЛАЧЕВСКИЙ		
ПРОВЕРИЛ	ЯРЕМЧИШИН		
РАЗРАБ.	ЖУКОВСКИЙ		

1.232.1-10.1 39СБ

ПАНЕЛЬ
2ПСП60.Н.4-П-1.
СБОРОЧНЫЙ ЧЕРТЕЖ

СТАДИЯ	МАССА	МАСШТАБ
Р	СМ ТАБЛ	
ЛИСТ	ЛИСТОВ 1	

ГОСГРАЖДАНСТРОЙ
КиевЗНИИЭП

САПР Киев ЗНИИЭП | ОПЕРАТОР СИСТЕМЫ | СКАЛА

ВЗАМ.ИНВ № | ПОДПИСЬ И ДАТА | ИНВ.№ ПОДЛ

97

ФОРМАТ А3

ФОРМАТ	ЗОНА	ПОЗ	ОБОЗНАЧЕНИЕ	НАИМЕНОВАНИЕ	КОЛ	ПРИМЕЧАНИЕ
				ДОКУМЕНТАЦИЯ		
А3			1.232.1-10.1 40СВ	СБОРОЧНЫЙ ЧЕРТЕЖ		
А3			1.232.1-10.1 Д1	УЗЛЫ		
А3			1.232.1-10.1 РС	ВЕДОМОСТЬ РАСХОДА СТАЛИ НА ЭЛЕМЕНТ		
А4			1.232.1-10.1 ТО	ТЕХНИЧЕСКОЕ ОПИСАНИЕ		
				СБОРОЧНЫЕ ЕДИНИЦЫ		
				КАРКАС ПЛОСКИЙ		
А4		3	1.232.1-10.2 08-01	КР14	1	
А4		4	1.232.1-10.2 08-03	КР16	1	
А4		5	1.232.1-10.2 10	КР25	2	
				ДЕТАЛИ		
А4		6	1.232.1-10.2 26-01	ПЕТЛЯ СТРОПОВОЧНАЯ СП4	2	
БЧ		7	5.041.370	СТ. ОТД. ГОСТ 6727-80 Ф5 ВР-I L=370	2	0.05КГ
				МАТЕРИАЛЫ		
		10		ПЛИТЫ МИНВАТНЫЕ М175		0.35М3
			ПЕРЕМЕННЫЕ ДАННЫЕ ДЛЯ ИСПОЛНЕНИЙ.			
				1.232.1-10.1 40 2ПСП30.15.4-Л-2.		
				СБОРОЧНЫЕ ЕДИНИЦЫ		
А4		1	1.232.1-10.2 04-02	СЕТКА С17	2	
А4		2	1.232.1-10.2 07-03	КАРКАС ПЛОСКИЙ КР10	3	
				МАТЕРИАЛЫ		
		8		БЕТОН ЛЕГКИЙ В12,5		1.07М3
		9		РАСТВОР ЦЕМЕНТНЫЙ М100		0.12М3
				1.232.1-10.1 40-01 2ПСП30.18.4-Л-2.		
				СБОРОЧНЫЕ ЕДИНИЦЫ		

1.232.1-10.1 40

НАЧ ОТД	БОРИСЕНКО	
Н.КОНТР	КОВАЛЬЧУК	
ГЛ СПЕЦ	МАЛАЧЕВСКИЙ	
ПРОВЕРИЛ	ПИНЧУК	
РАЗРАБ.	ЛАВРИНЕНКО	

ПАНЕЛЬ 2ПСП30.Н.4-Л-2.

СТАДИЯ	ЛИСТ	ЛИСТОВ
Р	1	2

ГОСГРАЖДАНСТРОЙ КиевЗНИИЭП

ФОРМАТ А4

ФОРМАТ	ЗОНА	ПОЗ	ОБОЗНАЧЕНИЕ	НАИМЕНОВАНИЕ	КОЛ	ПРИМЕЧАНИЕ
А4		1	1.232.1-10.2 04-03	СЕТКА С18	2	
А4		2	1.232.1-10.2 07-04	КАРКАС ПЛОСКИЙ КР11	3	
				МАТЕРИАЛЫ		
		8		БЕТОН ЛЕГКИЙ В12 5		1.33М3
		9		РАСТВОР ЦЕМЕНТНЫЙ М100		0.14М3

1.232.1-10.1 40

ЛИСТ 2

ЭПВЦ Киев ЗНИИЭП

ОПЕРАТОР ТЛП КОРТ

СКАЛА

ВЗАМ ИНВ №

ПОДПИСЬ И ДАТА

ИНВ №ПОДЛ

ФОРМАТ А4

САПР Киев ЗНИИЭП
ОПЕРАТОР СИСТЕМЫ
СКАЛА
ВЗАМ.ИНВ.№
ПОДПИСЬ И ДАТА
ИНВ.№ ПОДЛ.

ВИД С ВНУТРЕННЕЙ СТОРОНЫ

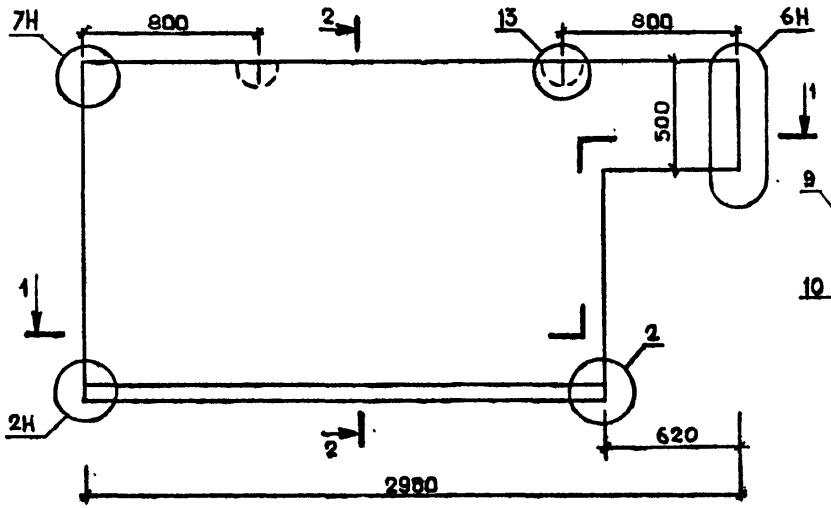

2-2

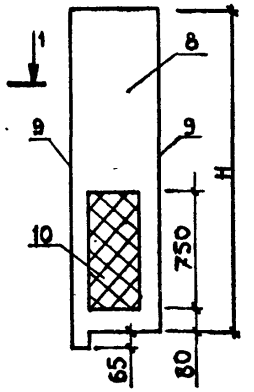

СХЕМА АРМИРОВАНИЯ

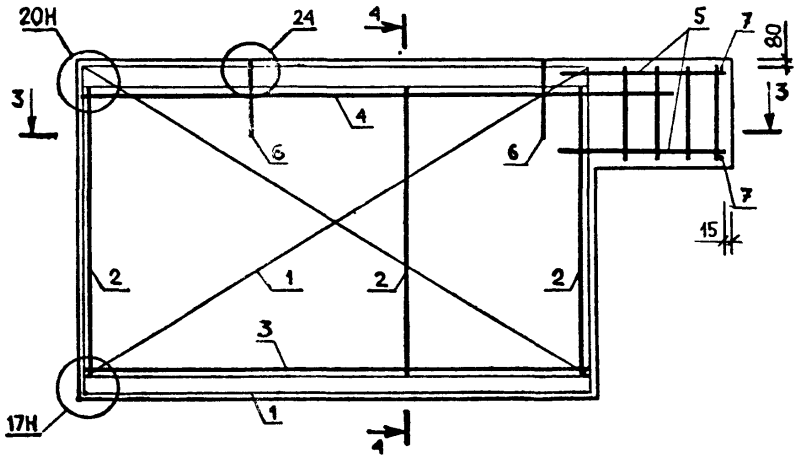

4-4

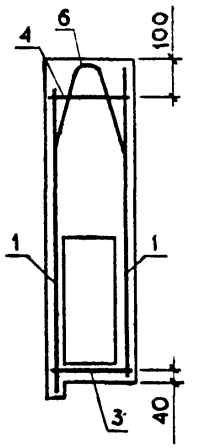

1-1

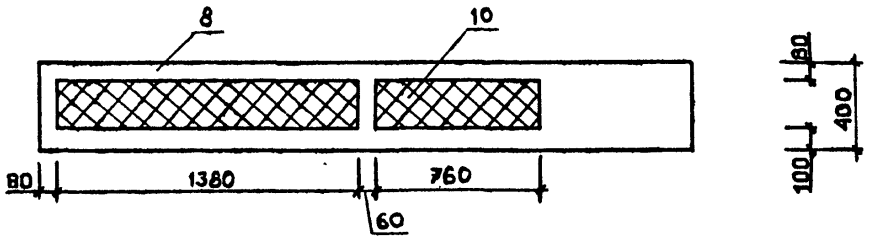

3-3

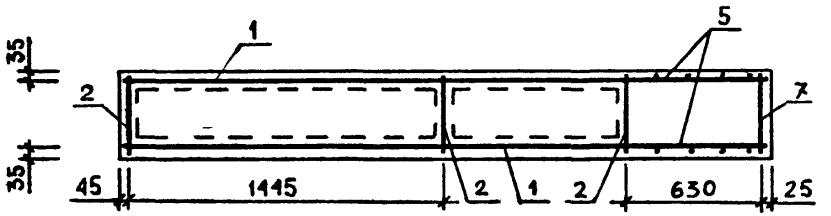

УЗЛЫ 2, 2Н, 6Н, 7Н, 13 СМ. 1.232.1-10.1 Д1
УЗЛЫ 17Н, 20Н, 24 СМ. 1.232.1-10.1 Д1

ОБОЗНАЧЕНИЕ	МАРКА	Н, ММ	МАССА, Т
1.232.1-10.1 40	2ПСП30.15.4-П-2.	1485	1.98
-01	2ПСП30.18.4-П-2.	1785	2.43

НАЧ.ОТД.	БОРИСЕНКО	
Н.КОНТР.	КОВАЛЬЧУК	
ГЛ.СПЕЦ.	МАЛАЧЕВСКИЙ	
ПРОВЕРИЛ	ЯРЕМЧИШИН	
РАЗРАБ.	ЖУКОВСКИЙ	

1.232.1-10.1 40СБ

ПАНЕЛЬ
2ПСП30.Н.4-П-2.
СБОРОЧНЫЙ ЧЕРТЕЖ

СТАДИЯ	МАССА	МАСШТАБ
Р	СМ ТАБЛ	
ЛИСТ	ЛИСТОВ 1	

ГОСГРАЖДАНСТРОЙ
КиевЗНИИЭП

ФОРМАТ А3

ФОРМАТ	ЗОНА	ПОЗ	ОБОЗНАЧЕНИЕ	НАИМЕНОВАНИЕ	КОЛ.	ПРИМЕЧАНИЕ
				ДОКУМЕНТАЦИЯ		
А3			1.232.1-10.1 41СБ	СБОРОЧНЫЙ ЧЕРТЕЖ		
А3			1.232.1-10.1 Д1	УЗЛЫ		
А3			1.232.1-10.1 РС	ВЕДОМОСТЬ РАСХОДА СТАЛИ НА ЭЛЕМЕНТ		
А4			1.232.1-10.1 ТО	ТЕХНИЧЕСКОЕ ОПИСАНИЕ		
				СБОРОЧНЫЕ ЕДИНИЦЫ		
				КАРКАС ПЛОСКИЙ		
А4		3	1.232.1-10.2 08-05	КР18	1	
А4		4	1.232.1-10.2 08-07	КР20	1	
А4		5	1.232.1-10.2 10	КР25	2	
				ДЕТАЛИ		
ВЧ		7	5.041.370	СТ. ОТД. ГОСТ 6727-80 Ф5 ВР-I L=370	2	0.05КГ
				МАТЕРИАЛЫ		
		10		ПЛИТЫ МИНВАТНЫЕ М175		0.84М3
			ПЕРЕМЕННЫЕ ДАННЫЕ ДЛЯ ИСПОЛНЕНИЙ:			
				1.232.1-10.1 41 2ПСП60.15.4-Л-2.		
				СБОРОЧНЫЕ ЕДИЧИЦЫ		
А4		1	1.232.1-10.2 04-06	СЕТКА С21	2	
А4		2	1.232.1-10.2 07-03	КАРКАС ПЛОСКИЙ КР10	4	
				ДЕТАЛИ		
А4		6	1.232.1-10.2 26-02	ПЕТЛЯ СТРОПОВОЧНАЯ СП5	2	
				МАТЕРИАЛЫ		
		8		БЕТОН ЛЕГКИЙ В12.5		2.25М3
		9		РАСТВОР ЦЕМЕНТНЫЙ М100		0.25М3
				1.232.1-10.1 41-01 2ПСП60.18.4-Л-2.		

1.232.1-10.1 41

НАЧ ОТД	БОРИСЕНКО	
Н КОНТР	КОВАЛЬЧУК	
ГЛ СПЕЦ	МАЛАЧЕВСКИЙ	
ПРОВЕРИЛ	ЯРЕМЧИШИН	
РАЗРАБ	ЖУКОВСКИЙ	

ПАНЕЛЬ 2ПСП60.Н.4-Л-2.

СТАДИЯ	ЛИСТ	ЛИСТОВ
Р	1	2

ГОСГРАЖДАНСТРОЙ КиевЗНИИЭП

ФОРМАТ А4

ФОРМАТ	ЗОНА	ПОЗ	ОБОЗНАЧЕНИЕ	НАИМЕНОВАНИЕ	КОЛ	ПРИМЕЧАНИЕ
				СБОРОЧНЫЕ ЕДИНИЦЫ		
А4		1	1.232.1-10.2 04-07	СЕТКА С22	2	
А4		2	1.232.1-10.2 07-04	КАРКАС ПЛОСКИЙ КР11	4	
				ДЕТАЛИ		
А4		6	1.232.1-10.2 26-03	ПЕТЛЯ СТРОПОВОЧНАЯ СП6	2	
				МАТЕРИАЛЫ		
		8		БЕТОН ЛЕГКИЙ В12.5		2.84М3
		9		РАСТВОР ЦЕМЕНТНЫЙ М100		0.30М3

1.232.1-10.1 41

ЭПВЦ Киев ЗНИИЭП

ОПЕРАТОР ТЛП КОРТ

СКАЛА

ВЗАМ ИНВ №

ПОДПИСЬ И ДАТА

ИНВ № ПОДЛ

ЛИСТ 2

22378 100

ФОРМАТ А4

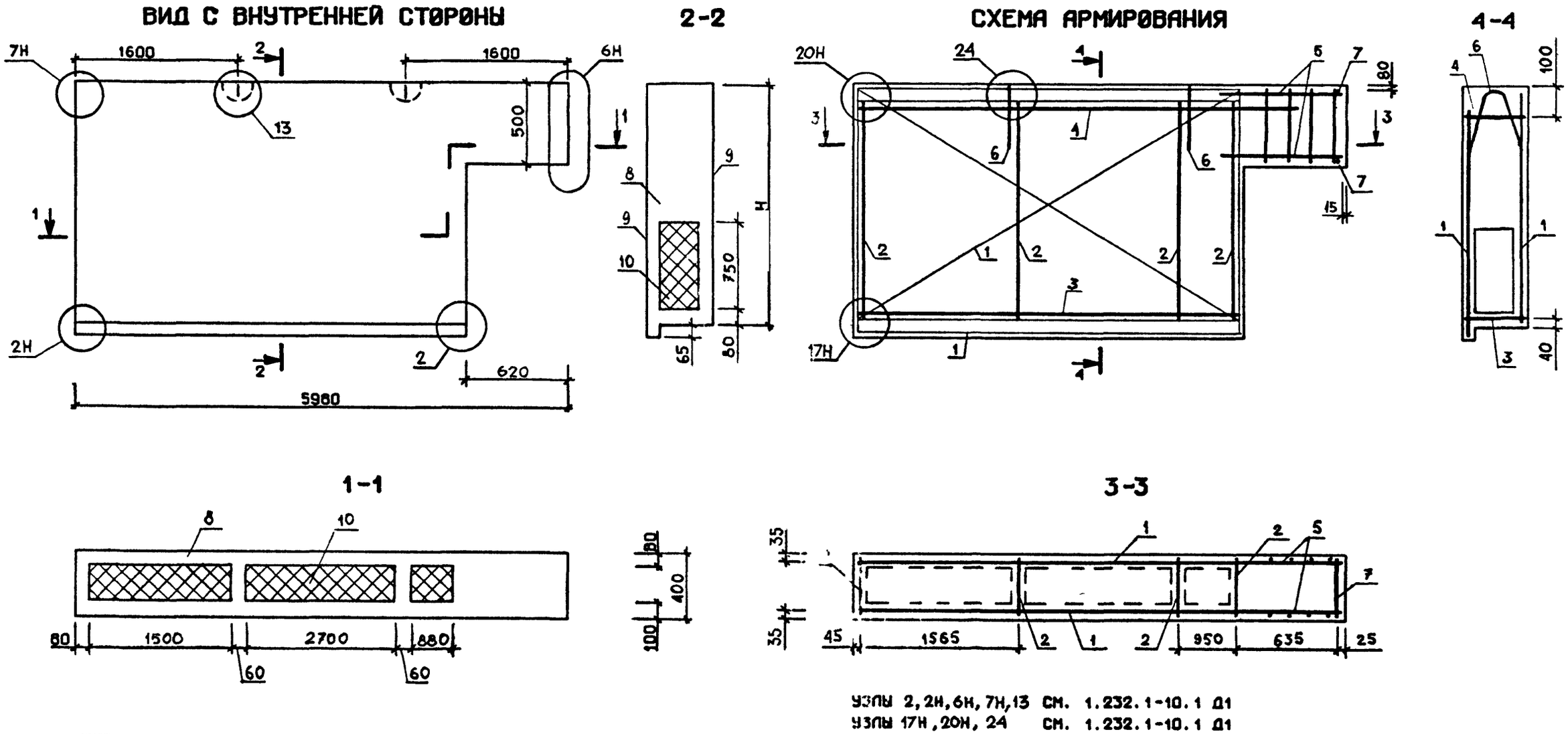

ОБОЗНАЧЕНИЕ	МАРКА	Н,ММ	МАССА,Т
1.232.1-10.1 41	2ПСП60.15.4-Л-2.	1485	4.19
-01	2ПСП60.18 4-Л-2.	1785	5.22

НАЧ.ОТД	БОРИСЕНКО	
Н.КОНТР	КОВАЛЬЧУК	
ГЛ.СПЕЦ	МАЛАЧЕВСКИЙ	
ПРОВЕРИЛ	ЯРЕМЧИШИН	
РАЗРАБ.	ЖУКОВСКИЙ	

1.232.1-10.1 41СБ

ПАНЕЛЬ
2ПСП60.Н.4-Л-2.
СБОРОЧНЫЙ ЧЕРТЕЖ

СТАДИЯ	МАССА	МАСШТАБ
Р	СМ ТАБЛ	
ЛИСТ	ЛИСТОВ 1	

ГОСГРАЖДАНСТРОЙ
КиевЗНИИЭП

СКАЛА
ОПЕРАТОР СИСТЕМЫ
САПР Киев ЗНИИЭП
ВЗАМ ИНВ №
ПОДПИСЬ И ДАТА
ИНВ № ПОДЛ.

22378 101

ФОРМАТ А3

ФОРМАТ	ЗОНА	ПОЗ	ОБОЗНАЧЕНИЕ	НАИМЕНОВАНИЕ	КОЛ.	ПРИМЕЧАНИЕ
				ДОКУМЕНТАЦИЯ		
А3			1.232.1-10.1 42СВ	СБОРОЧНЫЙ ЧЕРТЕЖ		
А3			1.232.1-10.1 Д1	УЗЛЫ		
А3			1.232.1-10.1 РС	ВЕДОМОСТЬ РАСХОДА СТАЛИ НА ЭЛЕМЕНТ		
А4			1.232.1-10.1 ТО	ТЕХНИЧЕСКОЕ ОПИСАНИЕ		
				ДЕТАЛИ		
А4		2	1.232.1-10.2 27	ПЕТЛЯ СТРОПОВОЧНАЯ СП8	2	
			ПЕРЕМЕННЫЕ ДАННЫЕ ДЛЯ ИСПОЛНЕНИЙ:			
				1.232.1-10.1 42 ВЦ30.5.4-Л-		
				СБОРОЧНЫЕ ЕДИНИЦЫ		
А4		1	1.232.1-10.2 24-04	КАРКАС ПЛОСКИЙ КР44	2	
				ДЕТАЛИ		
БЧ		3	5.041.320	СТ. ОТД. ГОСТ 6727-80 Ф5 ВР-I L=320	22	0.04КГ
				МАТЕРИАЛЫ		
		4		БЕТОН ЛЕГКИЙ В12.5		0.54М3
				1.232.1-10.1 42-01 ВЦ36.5.4-Л-		
				СБОРОЧНЫЕ ЕДИНИЦЫ		
А4		1	1.232.1-10.2 24-05	КАРКАС ПЛОСКИЙ КР45	2	
				ДЕТАЛИ		
БЧ		3	5.041.320	СТ. ОТД. ГОСТ 6727-80 Ф5 ВР-I L=320	26	0.04КГ
				МАТЕРИАЛЫ		
		4		БЕТОН ЛЕГКИЙ В12.5		0.65М3

НАЧ.ОТД	БОРИСЕНКО		
Н.КОНТР.	КОВАЛЬЧУК		
ГЛ.СПЕЦ	МАЛАЧЕВСКИЙ		
ПРОВЕРИЛ	ЯРЕМЧИШИН		
РАЗРАБ.	ХАРСА		

1.232.1-10.1 42

ВАЛКА
ВЦ30.5.4-Л-,
ВЦ36.5.4-Л-,
ВЦ60.5.4-Л-

СТАДИЯ	ЛИСТ	ЛИСТОВ
Р	1	2

ГОСГРАЖДАНСТРОЙ
КиевЗНИИЭП

ФОРМАТ А4

ТЛП КС | КиевЗНИИЭП

СКАЛА

ОПЕРАТОР ТЛП КОРТ

ЭПВЦ Киев ЗНИИЭП

ФОРМАТ	ЗОНА	ПОЗ	ОБОЗНАЧЕНИЕ	НАИМЕНОВАНИЕ	КОЛ	ПРИМЕЧАНИЕ
				1.232.1-10.1 42-02 ВЦ60.5.4-Л-		
				СБОРОЧНЫЕ ЕДИНИЦЫ		
А4		1	1.232.1-10.2 24-06	КАРКАС ПЛОСКИЙ КР46	2	
				ДЕТАЛИ		
БЧ		3	5.041.320	СТ. ОТД. ГОСТ 6727-80 Ф5 ВР-I L=320	42	0.04КГ
				МАТЕРИАЛЫ		
		4		БЕТОН ЛЕГКИЙ В12.5		1.08М3

ВЗАМ.ИНВ.№

ПОДПИСЬ И ДАТА

ИНВ.№ПОДЛ.

1.232.1-10.1 42

ЛИСТ 2

ФОРМАТ А4

САПР Киев ЗНИИЭП | ОПЕРАТОР СИСТЕМЫ | СКАЛА

ВИД С ВНУТРЕННЕЙ СТОРОНЫ

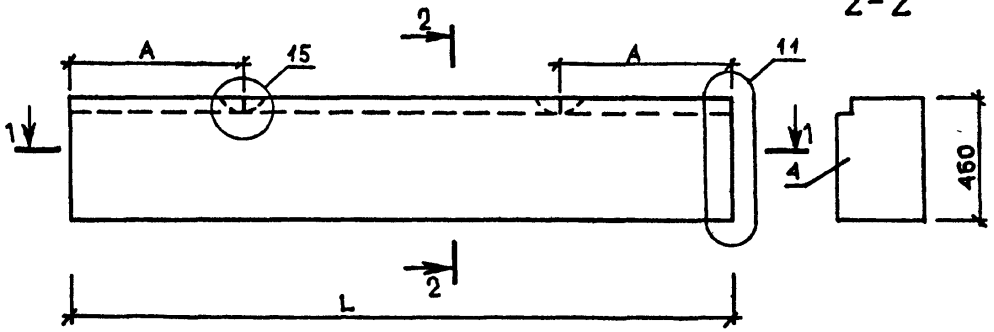

2-2

СХЕМА АРМИРОВАНИЯ

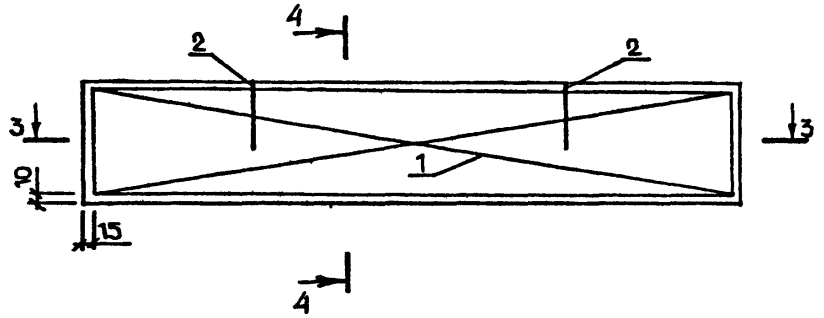

4-4

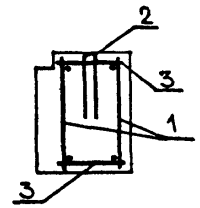

1-1

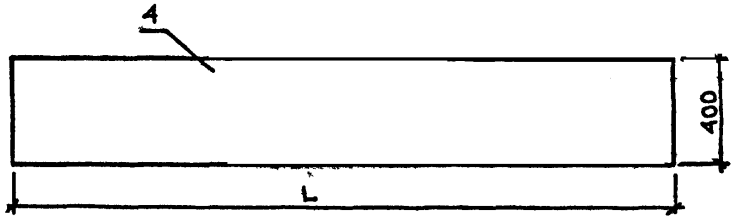

3-3

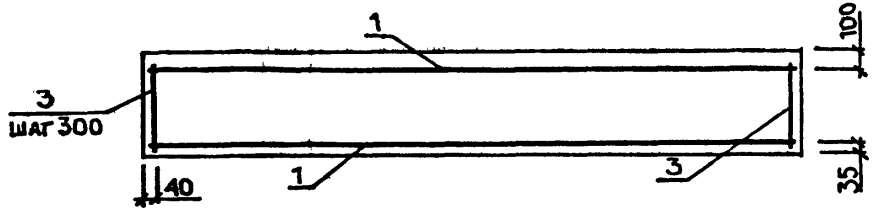

ОБОЗНАЧЕНИЕ	МАРКА	L,мм	A, мм	МАССА, т
1.232.1-10.1 42	БЦ30.5.4-Л-	2980	800	0.86
-01	БЦ36.5.4-Л-	3580	900	1.03
-02	БЦ60.5.4-Л-	5980	1600	1.73

УЗЛЫ 11, 15 СМ. 1.232.1-10.1 Д1

НАЧ.ОТД.	БОРИСЕНКО		
Н.КОНТР	КОВАЛЬЧУК		
ГЛ.СПЕЦ	МАЛЧЕВСКИЙ		
ПРОВЕРИЛ	ЯРЕМЧИШИН		
РАЗРАБ	ХАРСА		

1.232.1-10.1 42СБ

БАЛКА
БЦ 30.5 4-Л-,
БЦ 36.5.4-Л-,
БЦ 60 5 4-Л-
СБОРОЧНЫЙ ЧЕРТЕЖ

СТАДИЯ	МАССА	МАСШТАБ
Р	СМ ТАБЛ	
ЛИСТ	ЛИСТОВ 1	

ГОСГРАЖДАНСТРОЙ
КиевЗНИИЭП

ВЗАМ.ИНВ.№ | ПОДПИСЬ И ДАТА | ИНВ.№ ПОДЛ.

ФОРМАТ А3

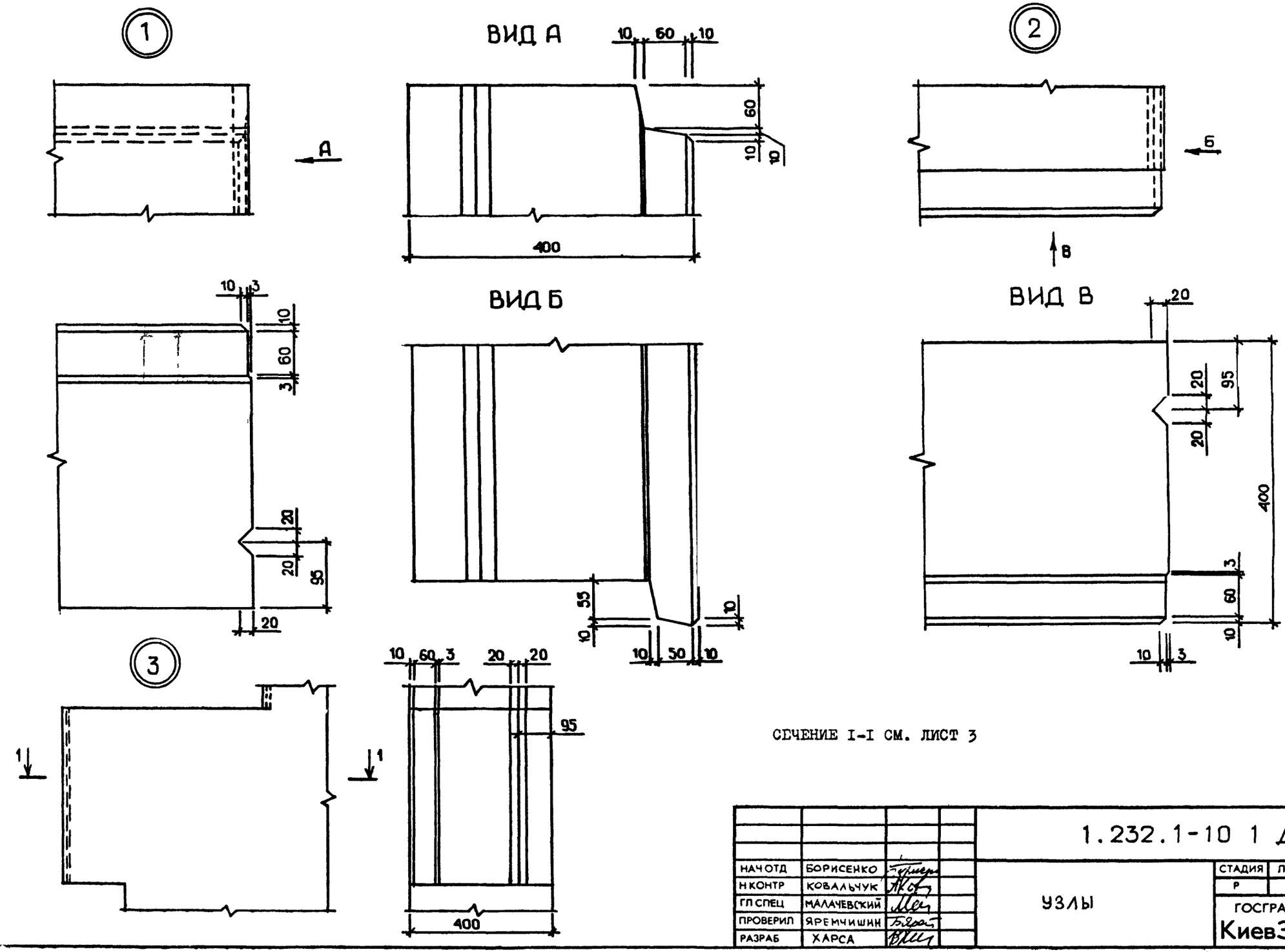

СЕЧЕНИЕ I-I СМ. ЛИСТ 3

				1.232.1-10 1 Д1		
НАЧ ОТД	БОРИСЕНКО			УЗЛЫ	СТАДИЯ	ЛИСТ	ЛИСТОВ
Н КОНТР	КОВАЛЬЧУК				Р	1	10
ГЛ СПЕЦ	МАЛАЧЕВСКИЙ				ГОСГРАЖДАНСТРОЙ	
ПРОВЕРИЛ	ЯРЕМЧИШИН				КиевЗНИИЭП	
РАЗРАБ	ХАРСА					

ФОРМАТ А3

САПР Киев ЗНИИЭП
ОПЕРАТОР СИСТЕМЫ
СКАЛА 8 Скан
ВЗАМ ИНВ №
ПОДПИСЬ И ДАТА
ИНВ № ПОДЛ

4

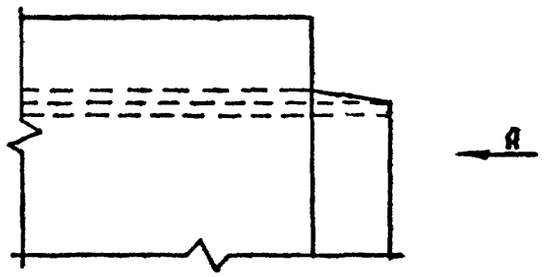

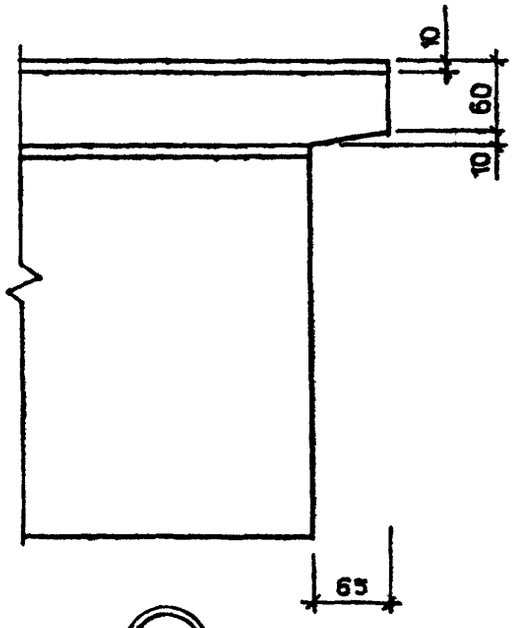

ВИД А

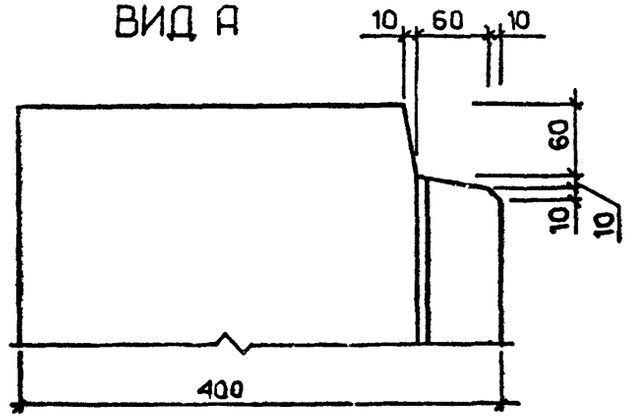

ВИД Б

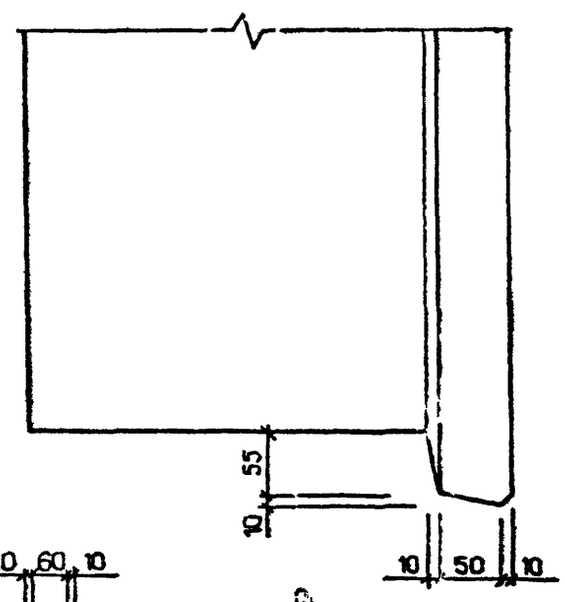

5

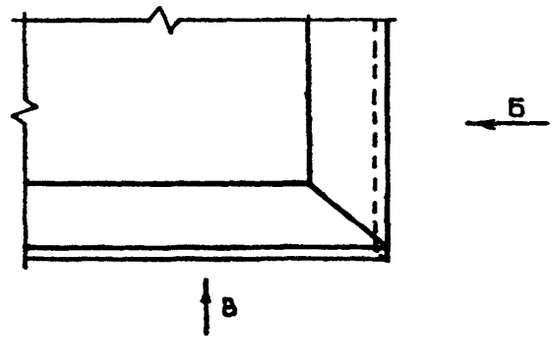

ВИД В

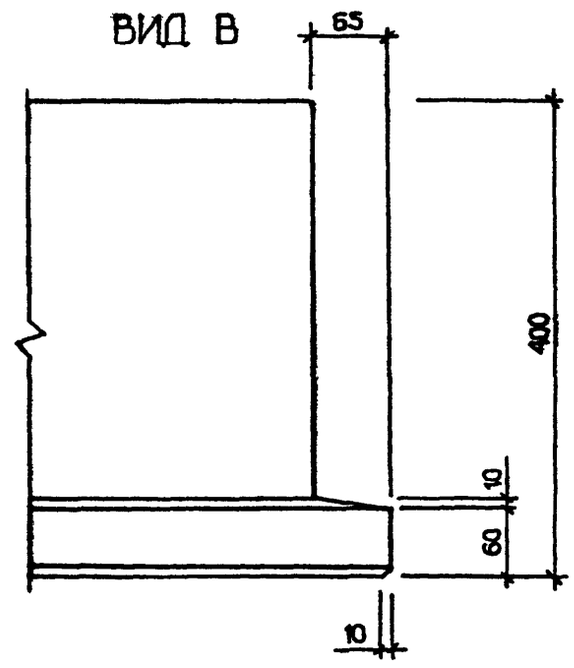

6

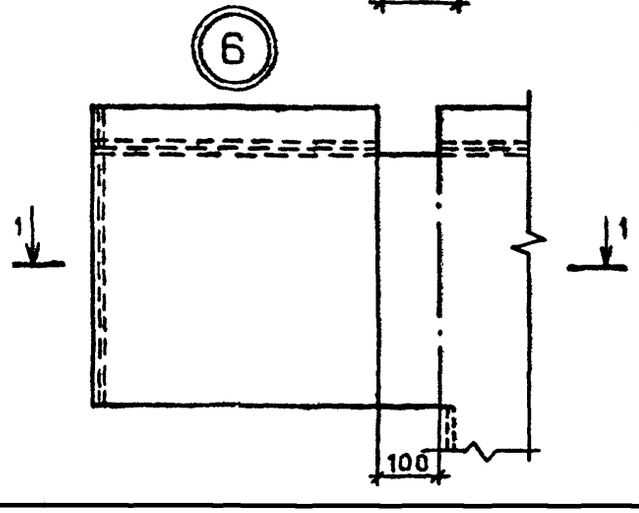

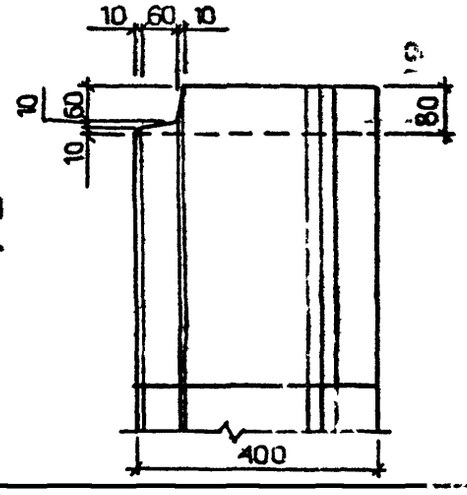

СЕЧЕНИЕ I-I СМ. ЛИСТ 3

7

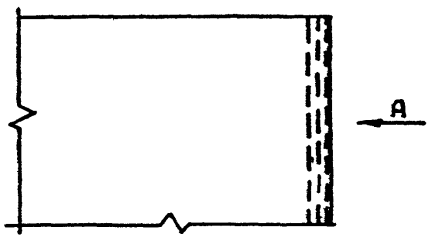

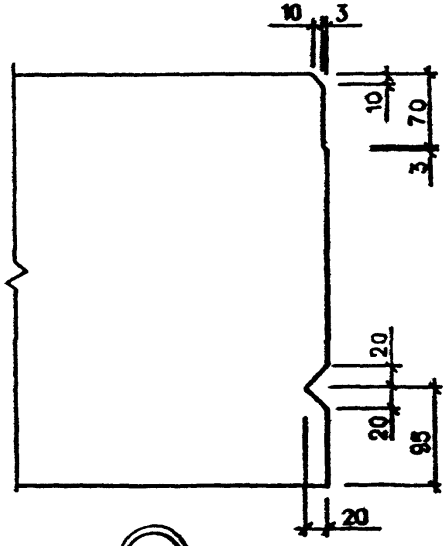

ВИД А

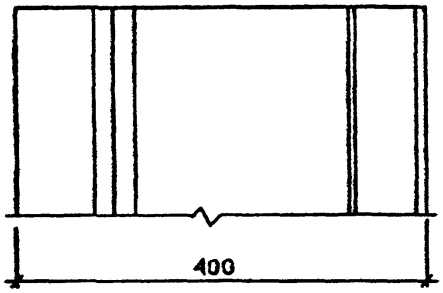

ВИД Б

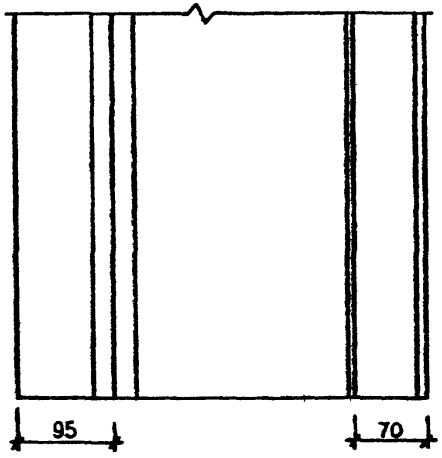

8

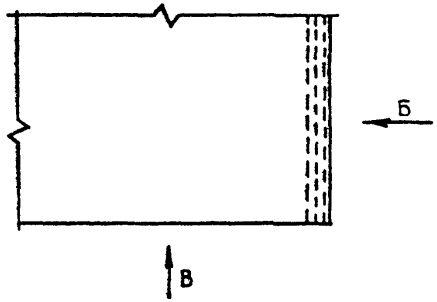

ВИД В

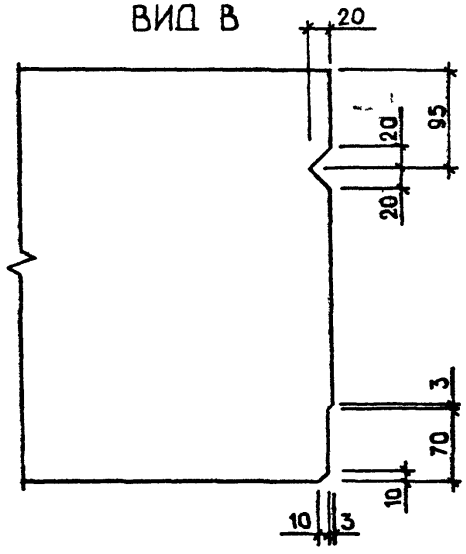

9

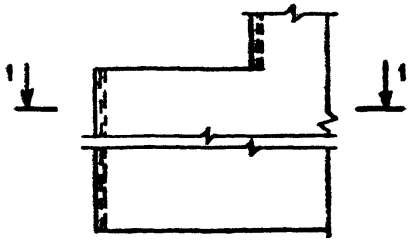

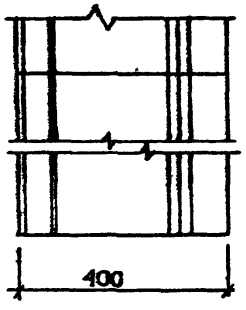

1-1

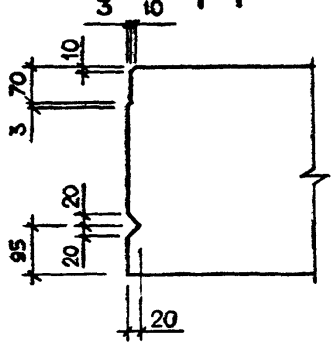

1.232.1-10 1 Д1

ЛИСТ 7

САПР Киев ЗНИИЭП
ОПЕРАТОР СИСТЕМЫ
СКАЛА
ПОДПИСЬ И ДАТА
ВЗАМ ИНВ №
ИНВ № ПОДЛ

10

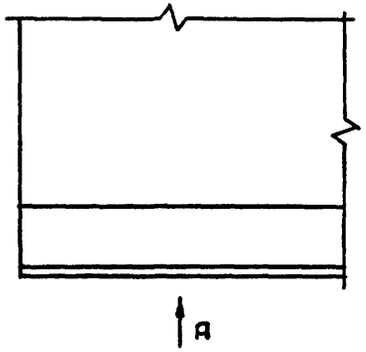

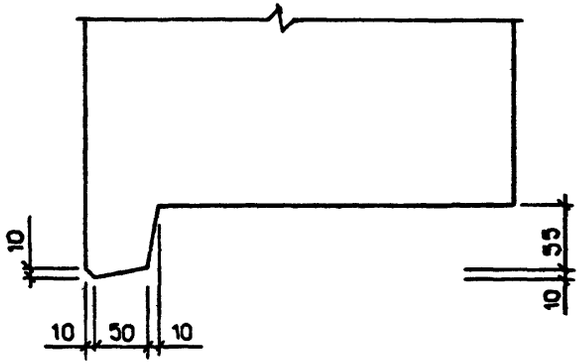

ВИД А

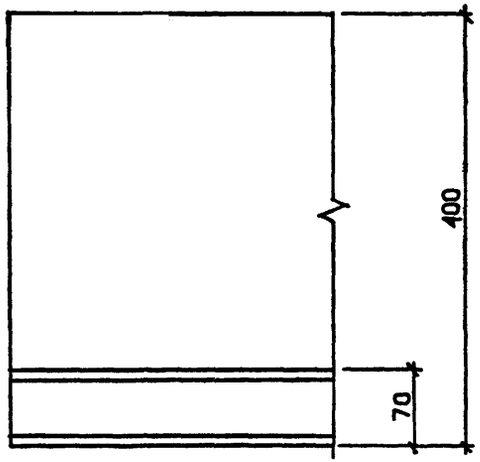

ВИД Б

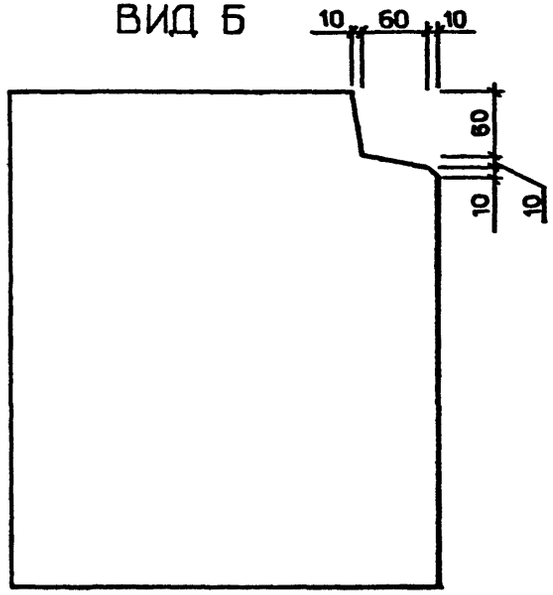

11

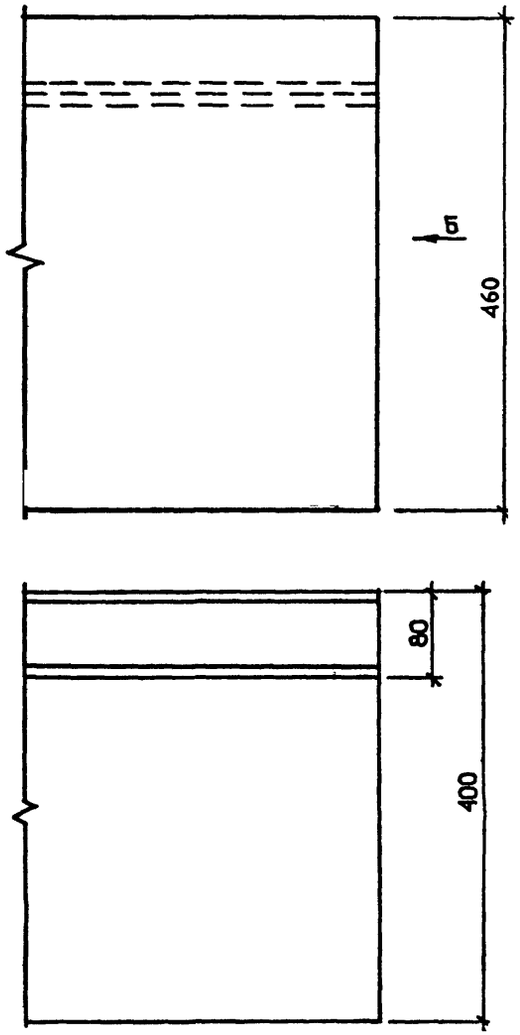

1.232.1-10.1 Д1

ЛИСТ 4

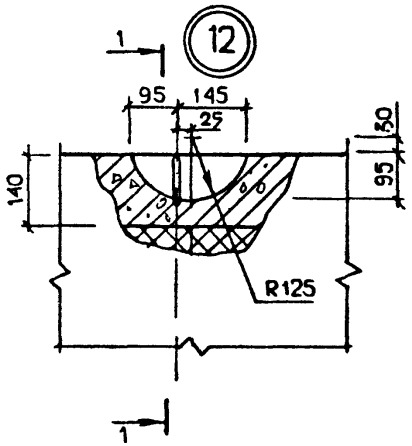

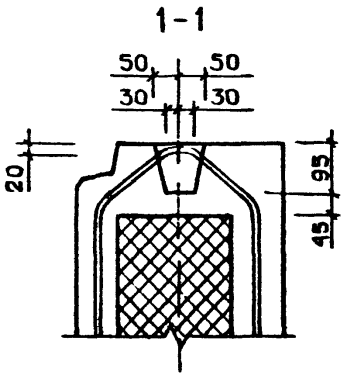

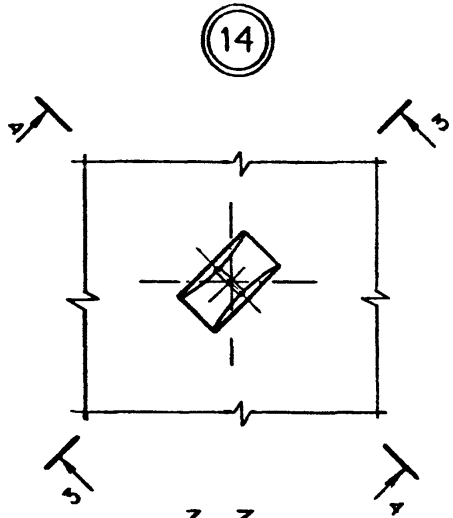

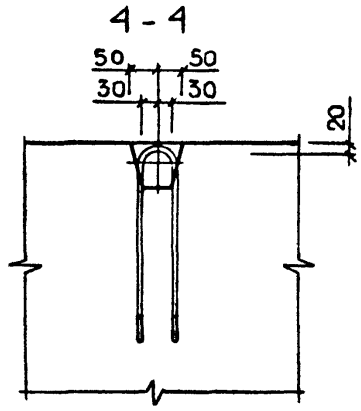

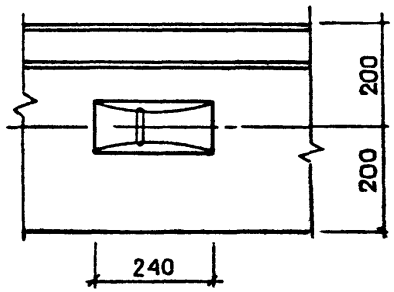

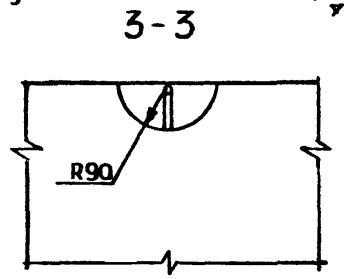

УГЛУБЛЕНИЕ-ЛУНКУ СЛЕДУЕТ РАСПОЛАГАТЬ СО СМЕЩЕНИЕМ К СЕРЕДИНЕ ИЗДЕЛИЯ ОТНОСИТЕЛЬНО ПЛОСКОСТИ ПРОУШИНЫ.

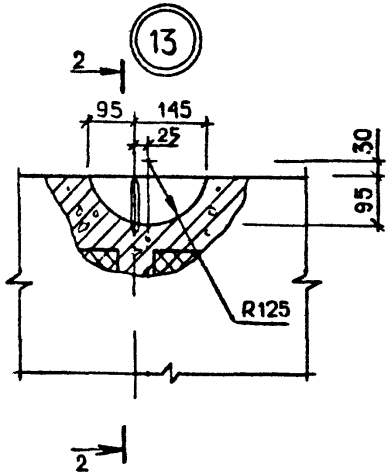

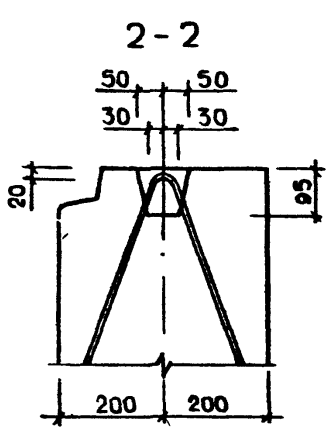

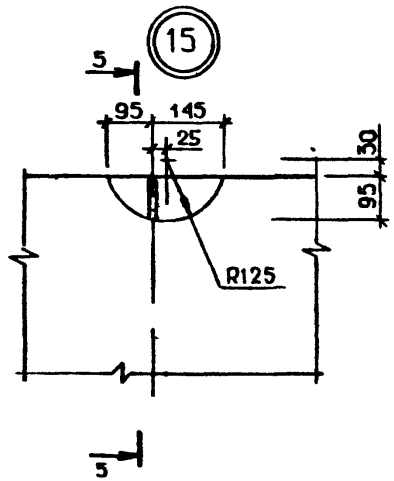

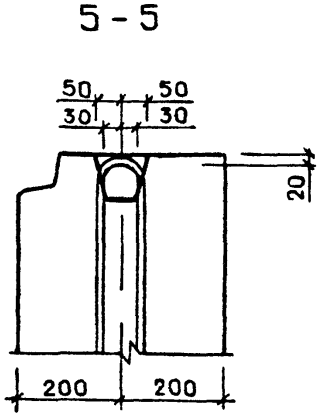

1.232.1-10.1 Д1	ЛИСТ 5

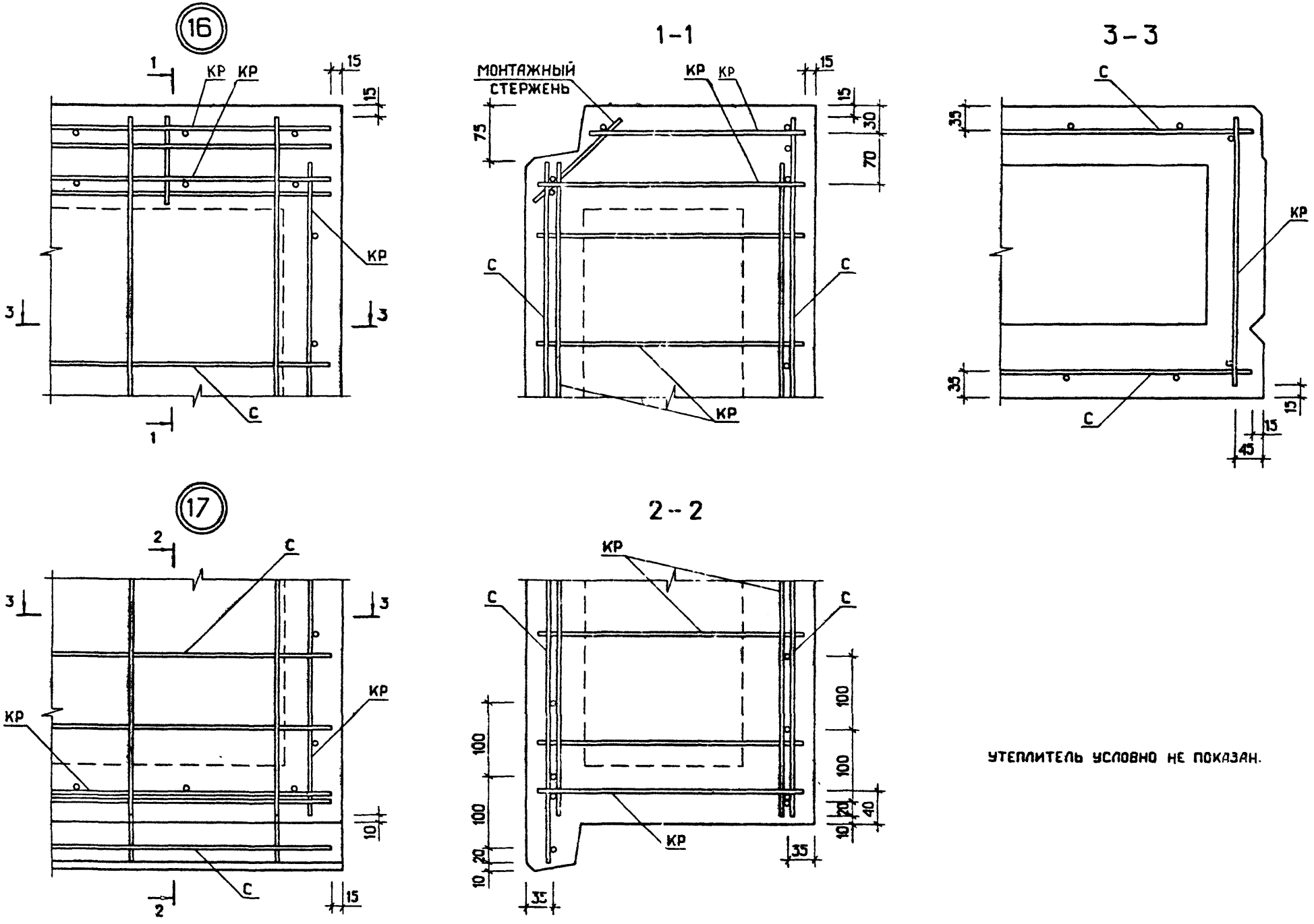

УТЕПЛИТЕЛЬ УСЛОВНО НЕ ПОКАЗАН.

1.232.1-10.1 Д1	ЛИСТ 6

СКАЛА
ОПЕРАТОР СИСТЕМЫ
САПР КиевЗНИИЭП
ВЗАМ. ИНВ №
ПОДП. И ДАТА
№ПОДЛ

18

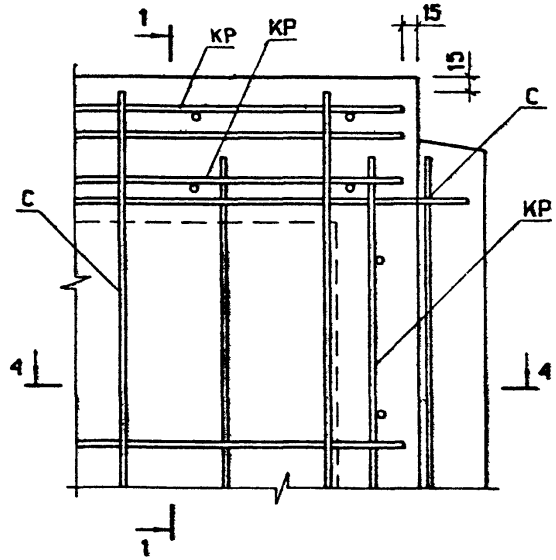

20

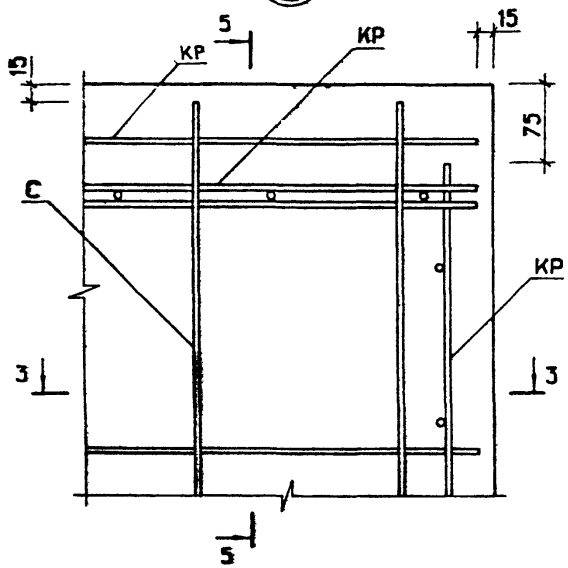

5-5

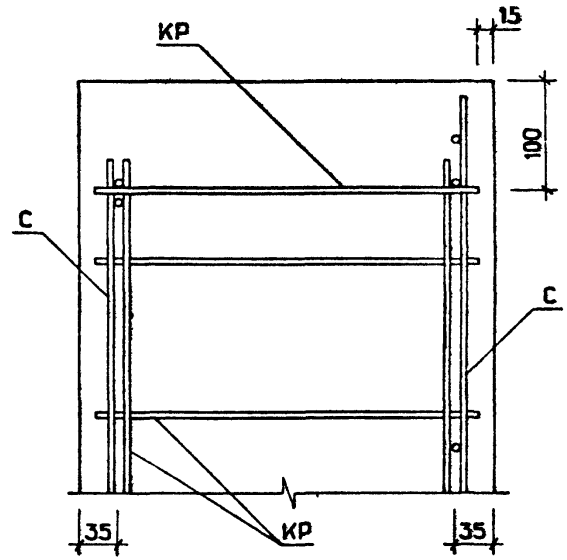

19

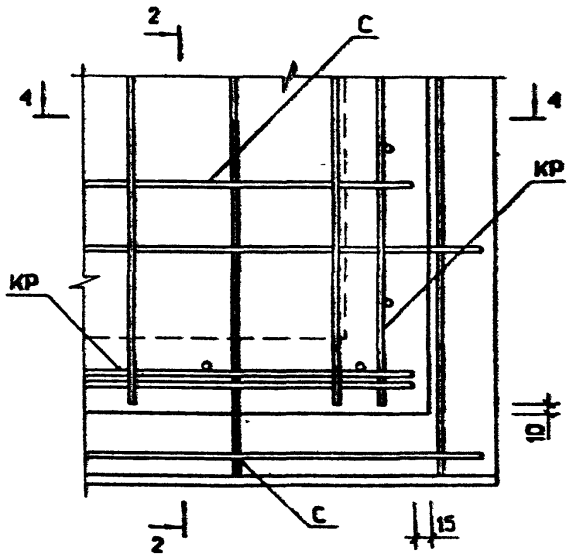

4-4

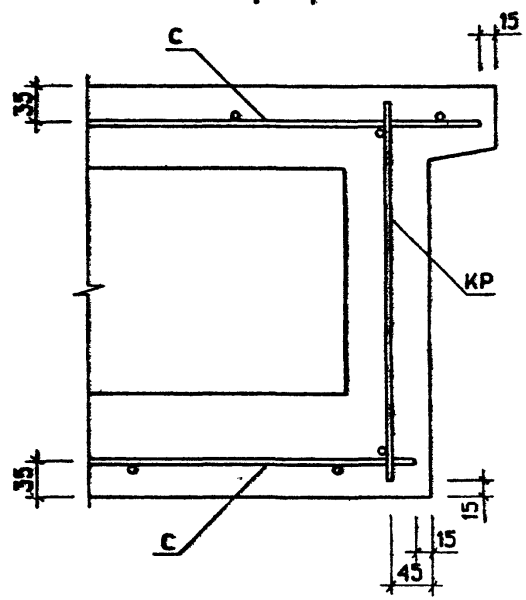

СЕЧЕНИЯ 1-1, 2-2, 3-3 СМОТРЕТЬ ЛИСТ 8 ;

УТЕПЛИТЕЛЬ УСЛОВНО НЕ ПОКАЗАН.

САПР КиевЗНИИЭП
ОПЕРАТОР СИСТЕМЫ
СКАЛА
Инв.№подл. | Подп. и дата | Взам. инв.№

(21)

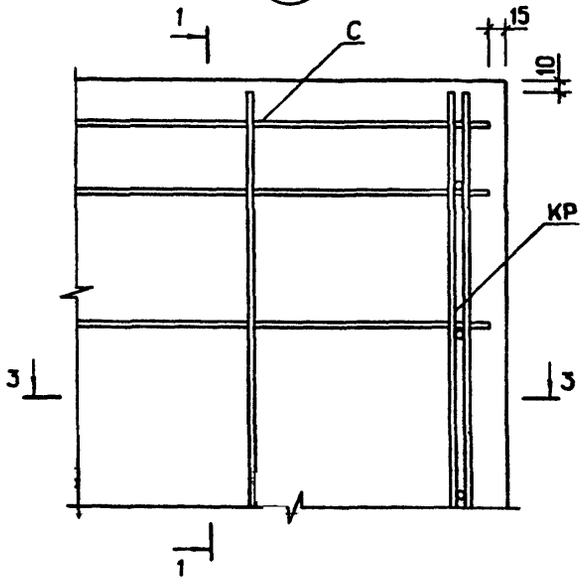

1-1

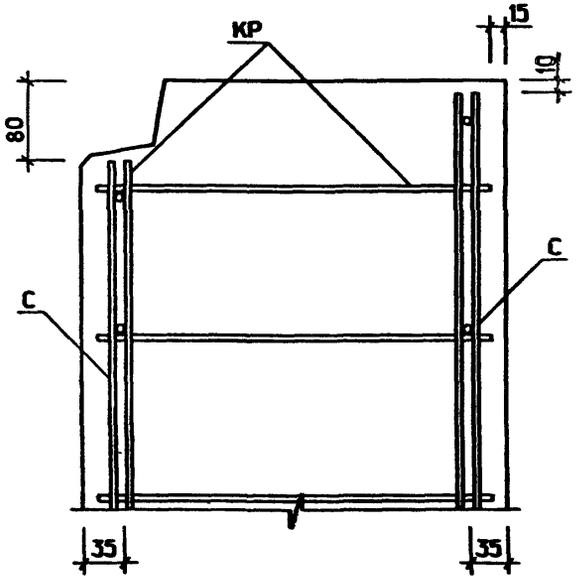

3-3

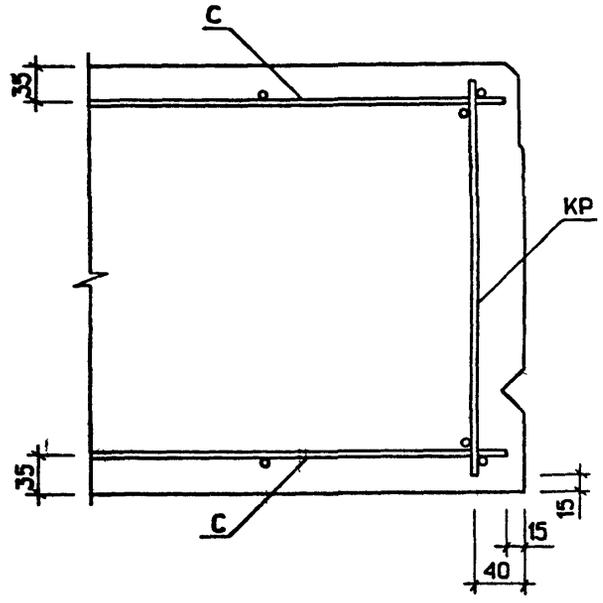

(22)

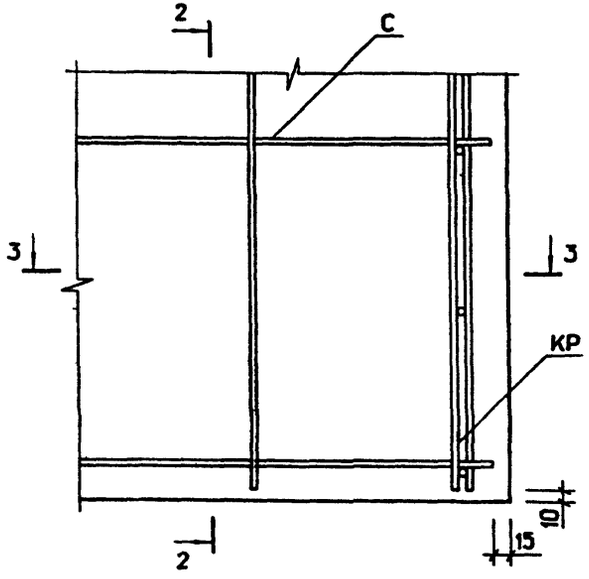

2-2

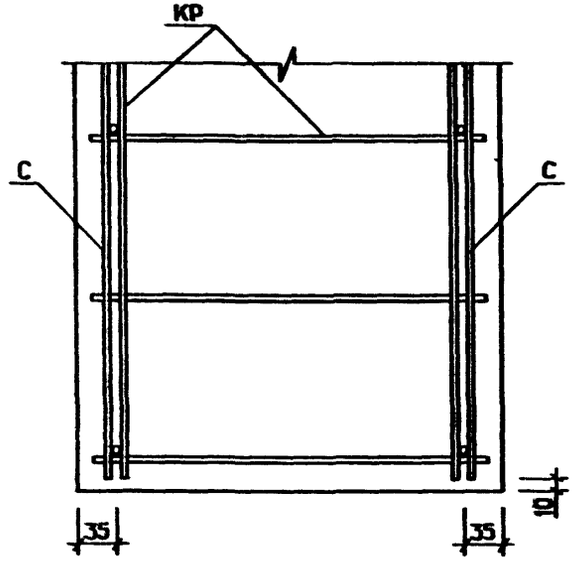

1.232.1-10.1 Д1

ЛИСТ 8

ФОРМАТ А3

КиевЗНИИЭП | СИСТЕМЫ | Власов

(23)

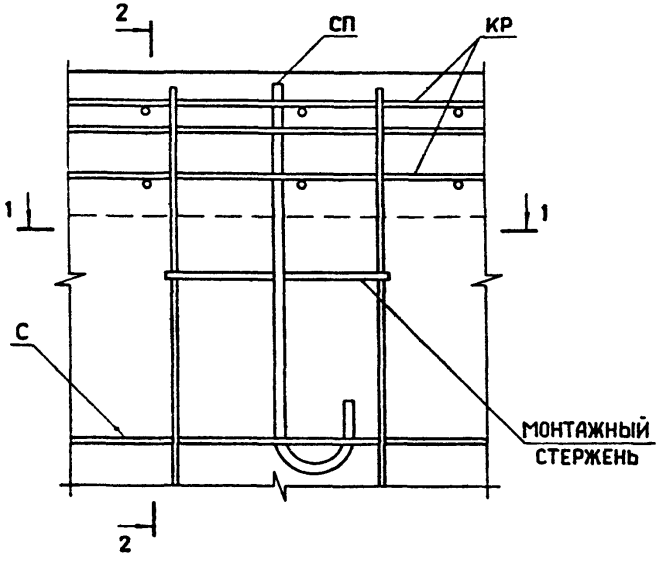

2-2

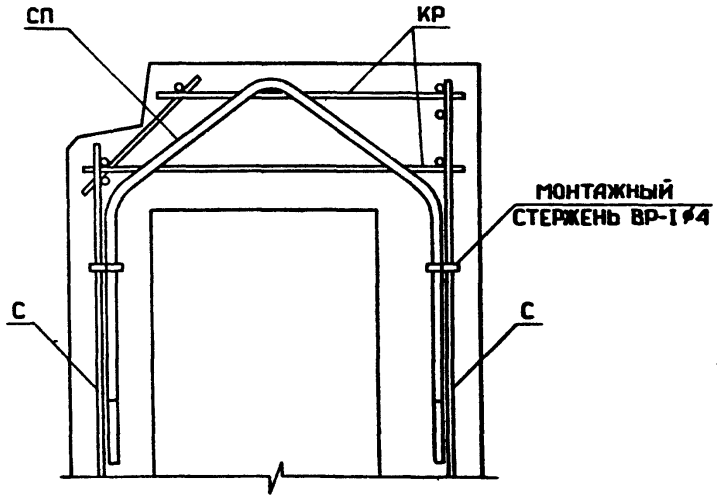

УТЕПЛИТЕЛЬ УСЛОВНО НЕ ПОКАЗАН.

1-1

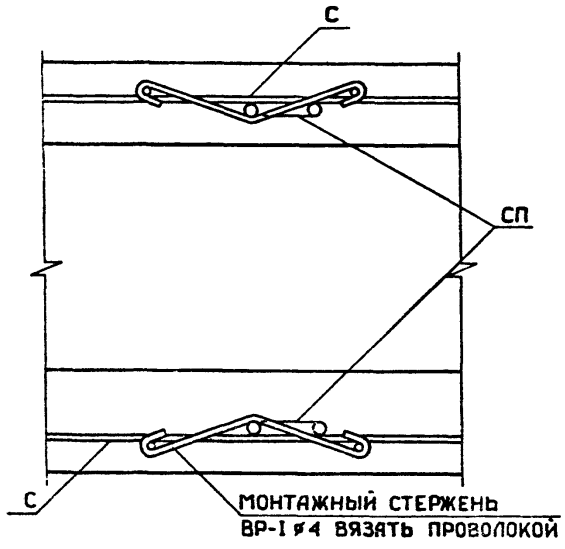

(24)

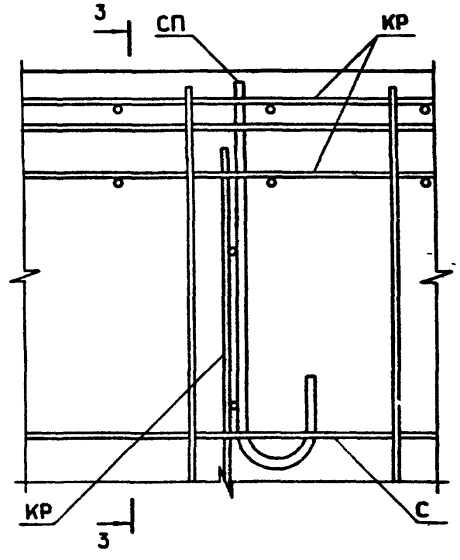

3-3

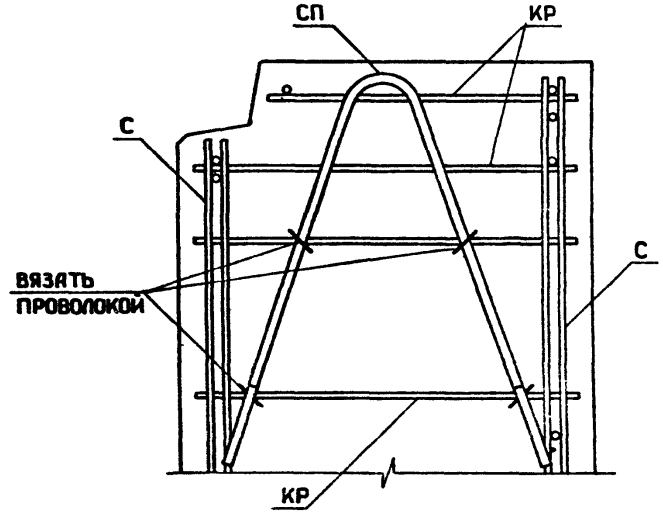

САПР Киев ЗНИИЭП
ОПЕРАТОР СИСТЕМЫ
СКАЛА
ВЗАМ ИНВ №
ПОДПИСЬ И ДАТА
ИНВ № ПОДЛ

25

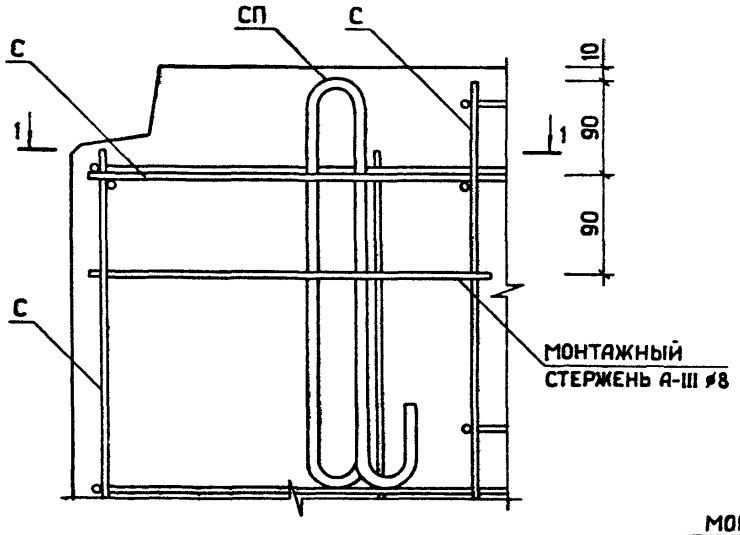

26

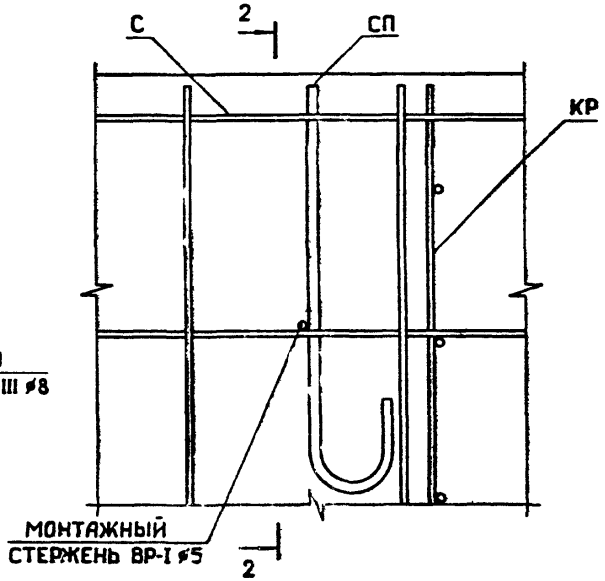

2-2

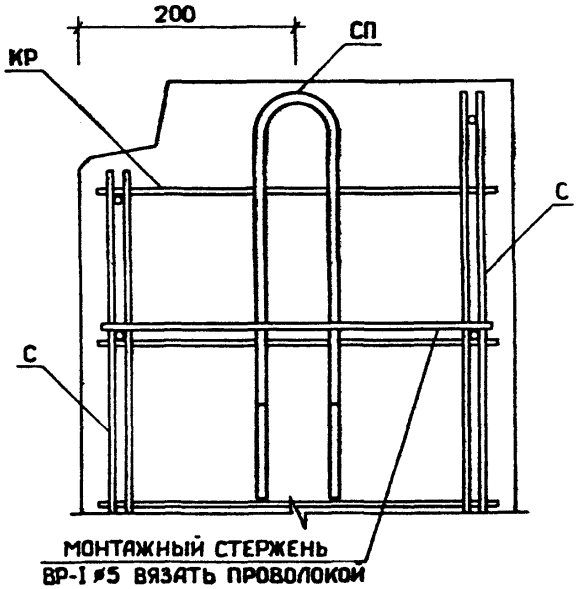

1-1

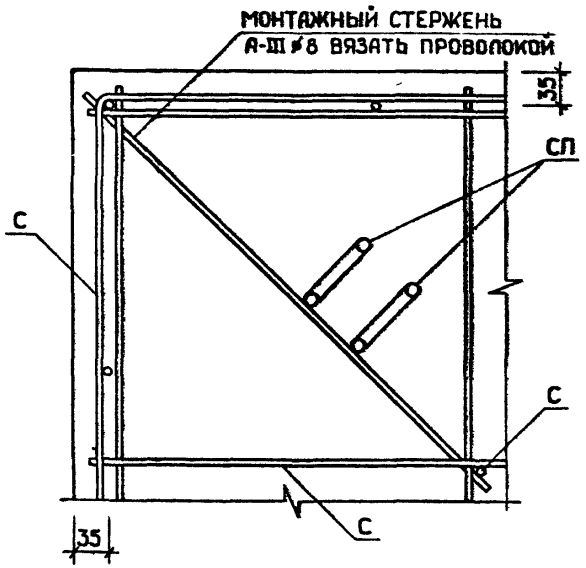

1.232.1-10.1 Д1

Лист 10

12378 113

Формат А3

НАИМЕНОВАНИЕ	КОЛИЧЕСТВО НА МАРКУ																			
	ПСТ30.6.4-Л-	ПСТ30.9.4-Л-	ПСТ30.12.4-Л-	ПСТ30.15.4-Л-	ПСТ30.18.4-Л-	ПСТ60.6.4-Л-	ПСТ60.9.4-Л-	ПСТ60.12.4-Л-	ПСТ60.15.4-Л-	ПСТ60.18.4-Л-	ПСТ72.9.4-Л-	ПСТ72.12.4-Л-	ПСТ72.15.4-Л-	ПСТ72.18.4-Л-	4ПСТ30.15.4-Л-1	4ПСТ30.18.4-Л-1	5ПСТ30.15.4-Л-1	5ПСТ30.18.4-Л-1	4ПСТ60.15.4-Л-1	4ПСТ60.18.4-Л-1
ИЗДЕЛИЯ АРМАТУРНЫЕ																				
АРМАТУРА КЛАССА																				
АС-П ГОСТ 5781-82																				
Ф10	1.552	1.552	1.552	1.552	-	1.258	-	-	-	-	-	-	-	-	1.552	-	1.552	-	-	-
Ф12	-	-	-	-	2.486	-	2.060	2.060	-	-	2.060	-	-	-	-	2.486	-	2.486	-	-
Ф14	-	-	-	-	-	-	-	-	3.142	3.142	-	3.142	3.142	-	-	-	-	-	3.142	3.142
Ф16	-	-	-	-	-	-	-	-	-	-	-	-	-	4.546	-	-	-	-	-	-
ИТОГО КЛАССА АС-П	1.552	1.552	1.552	1.552	2.486	1.258	2.060	2.060	3.142	3.142	2.060	3.142	3.142	4.546	1.552	2.486	1.552	2.486	3.142	3.142
А-Ш ГОСТ 5781-82																				
Ф6	5.238	6.548	7.857	9.167	10.48	-	-	-	-	-	-	-	-	-	8.328	9.384	8.172	9.207	0.932	0.932
Ф8	-	-	-	-	-	-	23.48	28.17	32.87	37.56	-	-	39.50	45.14	-	-	-	-	29.72	33.97
Ф10	-	-	-	-	-	29.35	-	-	-	-	44.08	52.90	-	-	-	-	-	-	-	-
ИТОГО КЛАССА А-Ш	5.238	6.548	7.857	9.167	10.48	29.35	23.48	28.17	32.87	37.56	44.08	52.90	39.50	45.14	8.328	9.384	8.172	9.207	30.65	34.90
ВР-I ГОСТ 6727-80																				
Ф4	1.017	1.017	1.017	1.017	1.017	2.097	2.097	2.097	2.097	2.097	2.529	2.529	2.529	2.529	1.076	1.292	1.067	1.283	2.156	2.372
Ф5	6.743	7.669	9.061	10.45	11.85	12.77	14.41	16.82	19.23	21.65	16.92	19.67	22.42	25.16	9.259	10.48	9.180	10.41	18.04	20.28
ИТОГО КЛАССА ВР-I	7.760	8.686	10.08	11.47	12.86	14.87	16.50	18.92	21.33	23.74	19.45	22.20	24.95	27.69	10.34	11.78	10.25	11.69	20.19	22.66
ВСЕГО ИЗДЕЛИЙ АРМАТУРНЫХ	14.55	16.79	19.49	22.19	25.83	45.47	42.04	49.15	57.34	64.45	65.59	78.24	67.59	77.38	20.21	23.65	19.97	23.38	53.99	60.70
ОБЩИЙ РАСХОД	14.55	16.79	19.49	22.19	25.83	45.47	42.04	49.15	57.34	64.45	65.59	78.24	67.59	77.38	20.21	23.65	19.97	23.38	53.99	60.70

НАЧОТД.	Борисенко	
Н.КОНТР.	Ковальчук	
ГЛ.СПЕЦ.	Мадачевск	
ПРОВЕРИЛ	Яремчишин	
РАЗРАБ.	Харса	

1.232.1-10.1 РС

ВЕДОМОСТЬ РАСХОДА СТАЛИ НА ЭЛЕМЕНТ, КГ

СТАДИЯ	ЛИСТ	ЛИСТОВ
Р	1	7

ГОСГРАЖДАНСТРОЙ КиевЗНИИЭП

НАИМЕНОВАНИЕ	КОЛИЧЕСТВО НА МАРКУ																			
	5ПСТ6 0.15. 4-Л-1 .	5ПСТ6 0.18. 4-Л-1 .	4ПСТ3 0.15. 4-Л-2 .	4ПСТ3 0.18. 4-Л-2 .	5ПСТ3 0.15. 4-Л-2 .	5ПСТ3 0.18. 4-Л-2 .	4ПСТ6 0.15. 4-Л-2 .	4ПСТ6 0.18. 4-Л-2 .	5ПСТ6 0.15. 4-Л-2 .	5ПСТ6 0.18. 4-Л-2 .	6ПСТ3 0.15. 4-Л-1 .	6ПСТ3 0.18. 4-Л-1 .	7ПСТ3 0.15. 4-Л-1 .	7ПСТ3 0.18. 4-Л-1 .	6ПСТ6 0.15. 4-Л-1 .	6ПСТ6 0.18. 4-Л-1 .	7ПСТ6 0.15. 4-Л-1 .	7ПСТ6 0.18. 4-Л-1 .	6ПСТ3 0.15. 4-Л-2 .	6ПСТ3 0.18. 4-Л-2 .
ИЗДЕЛИЯ АРМАТУРНЫЕ																				
АРМАТУРА КЛАССА																				
АС-П ГОСТ 5781-82																				
Ф10	–	–	1.552	–	1.552	–	–	–	–	–	1.552	–	1.552	–	–	–	–	–	1.552	–
Ф12	–	–	–	2.486	–	2.486	–	–	–	–	–	2.486	–	2.486	–	–	–	–	–	2.486
Ф14	3.142	3.142	–	–	–	–	3.142	3.142	3.142	3.142	–	–	–	–	3.142	3.142	3.142	3.142	–	–
ИТОГО КЛАССА АС-П	3.142	3.142	1.552	2.486	1.552	2.486	3.142	3.142	3.142	3.142	1.552	2.486	1.552	2.486	3.142	3.142	3.142	3.142	1.552	2.486
А-Ш ГОСТ 5781-82																				
Ф6	0.932	0.932	8.328	9.384	8.172	9.207	0.932	0.932	0.932	0.932	7.395	8.452	7.240	8.274	–	–	–	–	7.395	8.452
Ф8	29.44	33.65	–	–	–	–	29.72	33.97	29.44	33.65	–	–	–	–	29.72	33.97	29.44	33.65	–	–
Ф10	–	–	–	–	–	–	–	–	–	–	2.343	2.343	2.343	2.343	2.343	2.343	2.343	2.343	2.343	2.343
ИТОГО КЛАССА А-Ш	30.38	34.58	8.328	9.384	8.172	9.207	30.65	34.90	30.38	34.58	9.738	10.79	9.583	10.62	32.06	36.31	31.79	35.99	9.738	10.79
ВР-I ГОСТ 6727-80																				
Ф4	2.147	2.363	1.076	1.292	1.067	1.283	2.156	2.372	2.147	2.363	0.806	0.806	0.797	0.797	1.886	1.886	1.877	1.877	0.806	0.806
Ф5	17.96	20.20	9.259	10.48	9.180	10.41	18.04	20.28	17.96	20.20	9.715	10.94	9.635	10.86	18.49	20.74	18.41	20.66	9.715	10.94
ИТОГО КЛАССА ВР-I	20.10	22.57	10.34	11.78	10.25	11.69	20.19	22.66	20.10	22.57	10.52	11.75	10.43	11.66	20.38	22.63	20.29	22.54	10.52	11.75
ВСЕГО ИЗДЕЛИЙ АРМАТУРНЫХ	53.62	60.29	20.21	23.65	19.97	23.38	53.99	60.70	53.62	60.29	21.81	25.03	21.57	24.76	55.58	62.08	55.22	61.67	21.81	25.03
ОБЩИЙ РАСХОД	53.62	60.29	20.21	23.65	19.97	23.38	53.99	60.70	53.62	60.29	21.81	25.03	21.57	24.76	55.58	62.08	55.22	61.67	21.81	25.03

8 Скан
ТЛП КОРТ
КиевЗНИИЭП

НАИМЕНОВАНИЕ	КОЛИЧЕСТВО НА МАРКУ																			
	7ПСТ3 0.15. 4-Л-2 .	7ПСТ3 0.18. 4-Л-2 .	6ПСТ6 0.15. 4-Л-2 .	6ПСТ6 0.18. 4-Л-2 .	7ПСТ6 0.15. 4-Л-2 .	7ПСТ6 0.18. 4-Л-2 .	2ПСТ6 .12.4 -Л-	2ПСТ6 .15.4 -Л-	2ПСТ6 .18.4 -Л-	2ПСТ6 .21.4 -Л-	2ПСТ9 .12.4 -Л-	2ПСТ9 .15.4 -Л-	2ПСТ9 .18.4 -Л-	2ПСТ9 .21.4 -Л-	2ПСТ1 2.12. 4-Л-	2ПСТ1 2.15. 4-Л-	2ПСТ1 2.18. 4-Л-	2ПСТ1 2.21. 4-Л-	2ПСТ1 5.12. 4-Л-	2ПСТ1 5.15. 4-Л-
ИЗДЕЛИЯ АРМАТУРНЫЕ																				
АРМАТУРА КЛАССА																				
АС-П ГОСТ 5781-82																				
Ф10	1.552	-	-	-	-	-.	0.776	0.776	0.776	0.776	0.776	0.776	0.776	0.776	1.552	1.552	1.552	1.552	1.552	1.552
Ф12	-	2.486	-	-	-	-	-	-	-	-	-	-	-	-	-	-	-	-	-	-
Ф14	-	-	3.142	3.142	3.142	3.142	-	-	-	-	-	-	-	-	-	-	-	-	-	-
ИТОГО КЛАССА АС-П	1.552	2.486	3.142	3.142	3.142	3.142	0.776	0.776	0.776	0.776	0.776	0.776	0.776	0.776	1.552	1.552	1.552	1.552	1.552	1.552
А-Ш ГОСТ 5781-82																				
Ф6	7.240	8.274	-	-	-	-	-	-	-	-	-	-	-	-	-	-	-	-	-	-
Ф8	-	-	29.72	33.97	29.44	33.65	-	-	-	-	-	-	-	-	-	-	-	-	-	-
Ф10	2.343	2.343	2.343	2.343	2.343	2.343	-	-	-	-	-	-	-	-	-	-	-	-	-	-
ИТОГО КЛАССА А-Ш	9.583	10.62	32.06	36.31	31.79	35.99	-	-	-	-	-	-	-	-	-	-	-	-	-	-
ВР-I ГОСТ 6727-80																				
Ф4	0.797	0.797	1.886	1.886	1.877	1.877	-	-	-	-	-	-	-	-	-	-	-	-	-	-
Ф5	9.635	10.86	18.49	20.74	18.41	20.66	4.191	4.985	5.778	6.572	5.470	6.430	7.391	8.351	6.748	7.876	9.003	10.13	8.027	9.321
ИТОГО КЛАССА ВР-I	10.43	11.66	20.38	22.63	20.29	22.54	4.191	4.985	5.778	6.572	5.470	6.430	7.391	8.351	6.748	7.876	9.003	10.13	8.027	9.321
ВСЕГО ИЗДЕЛИЙ АРМАТУРНЫХ	21.57	24.76	55.58	62.08	55.22	61.67	4.967	5.761	6.554	7.348	6.246	7.206	8.167	9.127	8.300	9.428	10.56	11.68	9.579	10.87
ОБЩИЙ РАСХОД	21.57	24.76	55.58	62.08	55.22	61.67	4.967	5.761	6.554	7.348	6.246	7.206	8.167	9.127	8.300	9.428	10.56	11.68	9.579	10.87

НАИМЕНОВАНИЕ	КОЛИЧЕСТВО НА МАРКУ																			
	2ПСТ15.18.4-Л-	2ПСТ15.21.4-Л-	2ПСТ24.6.4-Л-	1ПСТ6.12.4-Л-1.	1ПСТ6.15.4-Л-1.	1ПСТ6.18.4-Л-1.	1ПСТ6.21.4-Л-1.	1ПСТ12.12.4-Л-1.	1ПСТ12.15.4-Л-1.	1ПСТ12.18.4-Л-1.	1ПСТ12.21.4-Л-1.	1ПСТ6.12.4-Л-2.	1ПСТ6.15.4-Л-2.	1ПСТ6.18.4-Л-2.	1ПСТ6.21.4-Л-2.	1ПСТ12.12.4-Л-2.	1ПСТ12.15.4-Л-2.	1ПСТ12.18.4-Л-2.	1ПСТ12.21.4-Л-2.	1ПСТ12.6.4-Л-1.
ИЗДЕЛИЯ АРМАТУРНЫЕ																				
АРМАТУРА КЛАССА																				
АС-П ГОСТ 5781-82																				
Ф10	1.552	1.552	1.552	0.776	0.776	0.776	0.776	1.552	1.552	1.552	1.552	0.776	0.776	0.776	0.776	1.552	1.552	1.552	1.552	1.552
ИТОГО КЛАССА АС-П	1.552	1.552	1.552	0.776	0.776	0.776	0.776	1.552	1.552	1.552	1.552	0.776	0.776	0.776	0.776	1.552	1.552	1.552	1.552	1.552
ВР-I ГОСТ 6727-80																				
Ф5	10.62	11.91	8.646	4.149	4.934	5.720	6.505	6.707	7.826	8.945	10.06	4.149	4.934	5.720	6.505	6.707	7.826	8.945	10.06	4.469
ИТОГО КЛАССА ВР-I	10.62	11.91	8.646	4.149	4.934	5.720	6.505	6.707	7.826	8.945	10.06	4.149	4.934	5.720	6.505	6.707	7.826	8.945	10.06	4.469
ВСЕГО ИЗДЕЛИЙ АРМАТУРНЫХ	12.17	13.46	10.20	4.925	5.710	6.496	7.281	8.259	9.378	10.50	11.62	4.925	5.710	6.496	7.281	8.259	9.378	10.50	11.62	6.021
ОБЩИЙ РАСХОД	12.17	13.46	10.20	4.925	5.710	6.496	7.281	8.259	9.378	10.50	11.62	4.925	5.710	6.496	7.281	8.259	9.378	10.50	11.62	6.021

СКАЛА

ОПЕРАТОР ТЛП КОРТ

ЭПВЦ КиевЗНИИЭП

Инв № подл. | Подпись и дата | Взам. инв. №

1.232.1-10.1 РС

ЛИСТ 4

НАИМЕНОВАНИЕ	КОЛИЧЕСТВО НА МАРКУ																			
	1ПСТ12.6.4-Л-2.	8ПСТ30.6.4-Л-	8ПСТ60.6.4-Л-	3ПСТ56.60.40-Л-	3ПСТ56.90.40-Л-	3ПСТ56.120.40-Л-	3ПСТ56.150.40-Л-	3ПСТ56.180.40-Л-	3ПСТ61.60.40-Л-	3ПСТ61.90.40-Л-	3ПСТ61.120.40-Л-	3ПСТ61.150.40-Л-	3ПСТ61.180.40-Л-	ПСЦ30.21.4-Л-	ПСЦ36.21.4-Л-	ПСЦ60.21.4-Л-	ПСЦ30.33.4-Л-	ПСЦ36.33.4-Л-	1ПСЦ30.21.4-Л-1	1ПСЦ30.33.4-Л-1
ИЗДЕЛИЯ АРМАТУРНЫЕ																				
АРМАТУРА КЛАССА																				
АС-П ГОСТ 5781-82																				
Ф10	1.552	1.552	1.258	0.629	0.629	0.629	0.629	0.629	0.629	0.629	0.629	0.629	0.629	-	-	-	-	-	-	-
Ф14	-	-	-	-	-	-	-	-	-	-	-	-	-	3.142	-	-	-	-	3.142	-
Ф16	-	-	-	-	-	-	-	-	-	-	-	-	-	-	4.546	-	-	-	-	-
Ф18	-	-	-	-	-	-	-	-	-	-	-	-	-	-	-	-	6.312	-	-	6.312
Ф20	-	-	-	-	-	-	-	-	-	-	-	-	-	-	-	8.878	-	8.878	-	-
ИТОГО КЛАССА АС-П	1.552	1.552	1.258	0.629	0.629	0.629	0.629	0.629	0.629	0.629	0.629	0.629	0.629	3.142	4.546	8.878	6.312	8.878	3.142	6.312
А-III ГОСТ 5781-82																				
Ф6	-	5.238	-	0.376	0.576	0.776	0.975	1.175	0.376	0.576	0.776	0.975	1.175	7.518	9.291	13.70	7.764	9.176	7.961	7.546
Ф8	-	2.328	-	0.205	0.205	0.205	0.205	0.205	0.205	0.205	0.205	0.205	0.205	13.23	15.66	25.37	0.292	0.292	11.98	0.292
Ф10	-	-	29.35	-	-	-	-	-	-	-	-	-	-	-	-	-	43.95	53.93	-	44.58
Ф16	-	-	18.78	-	-	-	-	-	-	-	-	-	-	-	-	-	-	-	-	-
ИТОГО КЛАССА А-III	-	7.566	48.13	0.581	0.781	0.981	1.181	1.380	0.581	0.781	0.981	1.181	1.380	20.75	24.95	39.07	52.01	63.40	19.94	52.41
ВР-I ГОСТ 6727-80																				
Ф4	-	-	-	0.904	1.292	1.418	1.807	2.196	0.986	1.408	1.552	1.973	2.394	-	-	-	-	-	-	-
Ф5	4.469	5.781	10.83	0.393	0.601	0.810	1.018	1.227	0.393	0.601	0.810	1.018	1.227	8.721	10.78	16.83	13.24	16.37	8.942	13.87
ИТОГО КЛАССА ВР-I	4.469	5.781	10.83	1.296	1.894	2.228	2.825	3.423	1.379	2.009	2.361	2.991	3.621	8.721	10.78	16.83	13.24	16.37	8.942	13.87
ВСЕГО ИЗДЕЛИЙ АРМАТУРНЫХ	6.021	14.90	60.22	2.507	3.304	3.838	4.635	5.432	2.589	3.419	3.971	4.801	5.630	32.61	40.27	64.78	71.56	88.64	32.03	72.59
ОБЩИЙ РАСХОД	6.021	14.90	60.22	2.507	3.304	3.838	4.635	5.432	2.589	3.419	3.971	4.801	5.630	32.61	40.27	64.78	71.56	88.64	32.03	72.59

НАИМЕНОВАНИЕ	КОЛИЧЕСТВО НА МАРКУ																			
	1ПСЦ6 0.21.4-Л-1	1ПСЦ3 0.21.4-Л-2	1ПСЦ3 0.33.4-Л-2	1ПСЦ6 0.21.4-Л-2	2ПСЦ3 0.21.4-Л-1	2ПСЦ3 0.33.4-Л-1	2ПСЦ6 0.21.4-Л-1	2ПСЦ3 0.21.4-Л-2	2ПСЦ3 0.33.4-Л-2	2ПСЦ6 0.21.4-Л-2	3ПСЦ5 6.210.40-Л	3ПСЦ5 6.330.40-Л	3ПСЦ6 1.210.40-Л	3ПСЦ6 1.330.40-Л	ПСП30 .15.4-Л-	ПСП30 .18.4-Л-	ПСП60 .15.4-Л-	ПСП60 .18.4-Л-	ПСП72 .15.4-Л-	1ПСП3 0.15.4-Л-1
ИЗДЕЛИЯ АРМАТУРНЫЕ																				
АРМАТУРА КЛАССА																				
АС-II ГОСТ 5781-82																				
Ф12	-	-	-	-	-	-	-	-	-	-	1.030	1.030	1.030	-	2.060	2.060	-	-	-	2.060
Ф14	-	3.142	-	-	3.142	-	-	3.142	-	-	-	-	-	1.571	-	-	-	-	-	-
Ф16	-	-	-	-	-	4.546	-	-	4.546	-	-	-	-	-	-	-	4.546	-	-	-
Ф18	-	-	6.312	-	-	-	-	-	-	-	-	-	-	-	-	-	-	6.312	6.312	-
Ф20	8.878	-	-	8.878	-	-	8.878	-	-	8.878	-	-	-	-	-	-	-	-	-	-
ИТОГО КЛАССА АС-II	8.878	3.142	6.312	8.878	3.142	4.546	8.878	3.142	4.546	8.878	1.030	1.030	1.030	1.571	2.060	2.060	4.546	6.312	6.312	2.060
А-III ГОСТ 5781-82																				
Ф6	14.15	7.961	7.546	14.15	6.639	6.352	12.82	6.639	6.352	12.82	1.365	2.164	1.365	2.164	9.167	10.48	-	-	-	8.172
Ф8	24.12	11.98	0.292	24.12	10.29	0.584	22.42	10.29	0.584	22.42	0.205	0.205	0.205	0.205	-	-	32.87	37.56	39.50	-
Ф10	-	-	44.58	-	2.343	38.28	2.343	2.343	38.28	2.343	-	-	-	-	-	-	-	-	-	-
ИТОГО КЛАССА А-III	38.26	19.94	52.41	38.26	19.27	45.22	37.59	19.27	45.22	37.59	1.570	2.369	1.570	2.369	9.167	10.48	32.87	37.56	39.50	8.172
ВР-I ГОСТ 6727-80																				
Ф4	-	-	-	-	-	-	-	-	-	-	2.322	3.614	2.538	3.946	-	-	-	-	-	0.270
Ф5	17.05	8.942	13.87	17.05	7.798	11.62	15.91	7.798	11.62	15.91	1.380	2.214	1.380	2.214	10.31	11.71	18.95	21.36	22.06	9.061
ИТОГО КЛАССА ВР-I	17.05	8.942	13.87	17.05	7.798	11.62	15.91	7.798	11.62	15.91	3.702	5.828	3.918	6.159	10.31	11.71	18.95	21.36	22.06	9.331
ВСЕГО ИЗДЕЛИЙ АРМАТУРНЫХ	64.19	32.03	72.59	64.19	30.21	61.39	62.38	30.21	61.39	62.38	6.302	9.227	6.518	10.10	21.54	24.24	56.36	65.24	67.87	19.56
ОБЩИЙ РАСХОД	64.19	32.03	72.59	64.19	30.21	61.39	62.38	30.21	61.39	62.38	6.302	9.227	6.518	10.10	21.54	24.24	56.36	65.24	67.87	19.56

СКАЛА

ОПЕРАТОР ТЛП КОРТ

ЭПВЦ КиевЗНИИЭП

ИНВ.№ ПОДЛ | ПОДПИСЬ И ДАТА | ВЗАМ. ИНВ.№

НАИМЕНОВАНИЕ	КОЛИЧЕСТВО НА МАРКУ																	
	1ПСП3 0.18. 4-Л-1 •	1ПСП6 0.15. 4-Л-1 •	1ПСП6 0.18. 4-Л-1 •	1ПСП3 0.15. 4-Л-2 •	1ПСП3 0.18. 4-Л-2 •	1ПСП6 0.15. 4-Л-2 •	1ПСП6 0.18. 4-Л-2 •	2ПСП3 0.15. 4-Л-1 •	2ПСП3 0.18. 4-Л-1 •	2ПСП6 0.15. 4-Л-1 •	2ПСП6 0.18. 4-Л-1 •	2ПСП3 0.15. 4-Л-2 •	2ПСП3 0.18. 4-Л-2 •	2ПСП6 0.15. 4-Л-2 •	2ПСП6 0.18. 4-Л-2 •	БЦ30. 5.4-Л –	БЦ36. 5.4-Л –	БЦ60. 5.4-Л –
ИЗДЕЛИЯ АРМАТУРНЫЕ																		
АРМАТУРА КЛАССА																		
АС-II ГОСТ 5781-82																		
Ф10	–	–	–	–	–	–	–	–	–	–	–	–	–	–	–	1.258	1.258	1.258
Ф12	2.060	–	–	2.060	2.060	–	–	2.060	2.060	–	–	2.060	2.060	–	–	–	–	–
Ф14	–	3.142	–	–	–	3.142	–	–	–	3.142	–	–	–	3.142	–	–	–	–
Ф16	–	–	–	–	–	–	–	–	–	–	4.546	–	–	–	4.546	–	–	–
Ф18	–	–	6.312	–	–	–	6.312	–	–	–	–	–	–	–	–	–	–	–
ИТОГО КЛАССА АС-II	2.060	3.142	6.312	2.060	2.060	3.142	6.312	2.060	2.060	3.142	4.546	2.060	2.060	3.142	4.546	1.258	1.258	1.258
А-III ГОСТ 5781-82																		
Ф6	9.207	0.932	0.932	8.172	9.207	0.932	0.932	7.240	8.274	–	–	7.240	8.274	–	–	–	–	–
Ф8	–	29.44	33.65	–	–	29.44	33.65	–	–	29.44	33.65	–	–	29.44	33.65	4.656	–	–
Ф10	–	–	–	–	–	–	–	2.343	2.343	2.343	2.343	2.343	2.343	2.343	2.343	–	8.755	–
Ф14	–	–	–	–	–	–	–	–	–	–	–	–	–	–	–	–	–	28.76
ИТОГО КЛАССА А-III	9.207	30.38	34.58	8.172	9.207	30.38	34.58	9.583	10.62	31.79	35.99	9.583	10.62	31.79	35.99	4.656	8.755	28.76
ВР-I ГОСТ 6727-80																		
Ф4	0.486	0.270	0.486	0.270	0.486	0.270	0.486	–	–	–	–	–	–	–	–	–	–	–
Ф5	10.29	17.70	19.94	9.061	10.29	17.70	19.94	9.517	10.74	18.15	20.40	9.517	10.74	18.15	20.40	3.425	4.092	6.761
ИТОГО КЛАССА ВР-I	10.77	17.97	20.43	9.331	10.77	17.97	20.43	9.517	10.74	18.15	20.40	9.517	10.74	18.15	20.40	3.425	4.092	6.761
ВСЕГО ИЗДЕЛИЙ АРМАТУРНЫХ	22.04	51.49	61.32	19.56	22.04	51.49	61.32	21.16	23.42	53.08	60.94	21.16	23.42	53.08	60.94	9.339	14.10	36.78
ОБЩИЙ РАСХОД	22.04	51.49	61.32	19.56	22.04	51.49	61.32	21.16	23.42	53.08	60.94	21.16	23.42	53.08	60.94	9.339	14.10	36.78

Инв. № подл. | Подпись и дата | Взам. инв. №

gost.e-ecolog.ru