ТИПОВЫЕ КОНСТРУКЦИИ, ИЗДЕЛИЯ И УЗЛЫ ЗДАНИЙ И СООРУЖЕНИЙ

СЕРИЯ 1.232.1-7

СБОРНЫЕ ЛЕГКОБЕТОННЫЕ ПАНЕЛИ НАРУЖНЫХ СТЕН ТРЕХСЛОЙНЫЕ НА ЖЕСТКИХ СВЯЗЯХ ДЛЯ ОБЩЕСТВЕННЫХ МНОГОЭТАЖНЫХ КАРКАСНЫХ ЗДАНИЙ

ВЫПУСК 1-2

ПАНЕЛИ ТРЕХСЛОЙНЫЕ ИЗ ЛЕГКОГО БЕТОНА НА ЖЕСТКИХ СВЯЗЯХ С ЭФФЕКТИВНЫМ УТЕПЛИТЕЛЕМ. АРМАТУРНЫЕ И ЗАКЛАДНЫЕ ИЗДЕЛИЯ.

РАБОЧИЕ ЧЕРТЕЖИ

20668
ЦЕНА 3-50

gost.e-ecolog.ru

ТИПОВЫЕ КОНСТРУКЦИИ, ИЗДЕЛИЯ И УЗЛЫ ЗДАНИЙ И СООРУЖЕНИЙ

СЕРИЯ 1.232.1-7

СБОРНЫЕ ЛЕГКОБЕТОННЫЕ ПАНЕЛИ НАРУЖНЫХ СТЕН ТРЕХСЛОЙНЫЕ НА ЖЕСТКИХ СВЯЗЯХ ДЛЯ ОБЩЕСТВЕННЫХ МНОГОЭТАЖНЫХ КАРКАСНЫХ ЗДАНИЙ

ВЫПУСК 1-2

ПАНЕЛИ ТРЕХСЛОЙНЫЕ ИЗ ЛЕГКОГО БЕТОНА НА ЖЕСТКИХ СВЯЗЯХ С ЭФФЕКТИВНЫМ УТЕПЛИТЕЛЕМ. АРМАТУРНЫЕ И ЗАКЛАДНЫЕ ИЗДЕЛИЯ. РАБОЧИЕ ЧЕРТЕЖИ

РАЗРАБОТАНЫ

КИЕВЗНИИЭП

ЗАМ. ДИРЕК ИН-ТА И. ДМИТРИЕВ

НАЧ. ОТДЕЛА Д. БОРИСЕНКО

ГЛ. СПЕЦИАЛИОТ Л. МАЛАЧЕВСКИЙ

ЦНИИЭП ТОРГОВО-БЫТОВЫХ ЗДАНИЙ И ТУРИСТСКИХ КОМПЛЕКСОВ

ДИРЕКТОР ИН-ТА В. ЛЕПСКИЙ

НАЧ. ОТДЕЛА Б. ВОЛЫНСКИЙ

ГЛ. КОНСТР ОТДЕЛА О. ШАЦ

ГЛ. ИНЖ ПРОЕКТА А. ШАНАУРОВА

НИИЖБ Госстроя СССР

ЗАМ. ДИРЕКТОРА ИН-ТА Ю. ГУЩА

ЗАВ. СЕКТОРОМ КОНСТР ИЗ ЛЕГКИХ БЕТОНОВ Ю. ЧИНЕНКОВ

ОТ. НАУЧ. СОТРУДНИК А. ЕВДОКИМОВ

РЖДЕНЫ Госгражданстроем СССР

ПРИКАЗ ОТ 17.07.85 № 209

ВЕДЕНЫ В ДЕЙСТВИЕ С 01.09.85

ОБОЗНАЧЕНИЕ	НАИМЕНОВАНИЕ	СТР.
	СОДЕРЖАНИЕ	
I.232.I-7.I-2 ТО	ТЕХНИЧЕСКОЕ ОПИСАНИЕ	3
I.232.I-7.I-2 0I	ПЕТЛЯ СТРОПОВОЧНАЯ СП1 - СП8	4
I.232.I-7.I-2 02	ПЕТЛЯ СТРОПОВОЧНАЯ СП9 - СП16	4
I.232.I-7.I-2 03	ПЕТЛЯ СТРОПОВОЧНАЯ СП17 - СП24	5
I.232.I-7.I-2 04	КАРКАС ПЛОСКИЙ КР1 - КР2I	6
I.232.I-7.I-2 05	КАРКАС ПЛОСКИЙ КР22 - КР42	10
I.232.I-7.I-2 06	КАРКАС ПЛОСКИЙ КР43 - КР59	14
I.232.I-7.I-2 07	КАРКАС ПЛОСКИЙ КР60 - КР8I	17
I.232.I-7.I-2 08	СЕТКА С1 - С7	21
I.232.I-7.I-2 09	СЕТКА С8 - С20	23
I.232.I-7.I-2 I0	СЕТКА С2I - С3I	26
I.232.I-7.I-2 II	СЕТКА С32 - С45	28
I.232.I-7.I-2 I2	СЕТКА С46 - С59	31
I.232.I-7.I-2 I3	СЕТКА С60 - С85	34
I.232.I-7.I-2 I4	СЕТКА С86 - С99	38
I.232.I-7.I-2 I5	СЕТКА С100 - С113	41
I.232.I-7.I-2 I6	СЕТКА С114 - С13I	44
I.232.I-7.I-2 I7	СЕТКА С132 - С156	47
I.232.I-7.I-2 I8	СЕТКА С157 - С168	51
I.232.I-7.I-2 I9	СЕТКА С169 - С180	54
I.232.I-7.I-2 20	СЕТКА С18I - С192	57
I.232.I-7.I-2 2I	СЕТКА С193 - С200	60
I.232.I-7.I-2 22	СЕТКА С20I - С209	62
I.232.I-7.I-2 23	СЕТКА С2I0 - С22I	64
I.232.I-7.I-2 24	СЕТКА С222 - С233	67
I.232.I-7.I-2 25	СЕТКА С234 - С24I	70
I.232.I-7.I-2 26	СЕТКА С242 - С247	72
I.232.I-7.I-2 27	СЕТКА С248 - С272	74
I.232.I-7.I-2 28	СЕТКА С273 - С302	79
I.232.I-7.I-2 29	СЕТКА С303 - С308	83
I.232.I-7.I-2 30	ИЗДЕЛИЕ ЗАКЛАДНОЕ М1-25; М1-30; М1-35 М3-25; М3-30; М3-35 М5-25; М5-30; М5-35	85

ЭПВЦ КиевЗНИИЭП | ОПЕРАТОР ТЛП КОРТ

ВЗАМ. ИНВ.№ | ПОДП. И ДАТА | ИНВ. № ПОДЛ

НАЧ.ОТД.	БОРИСЕНКО		
Н.КОНТР	КОВАЛЬЧУК		
ГЛ.СПЕЦ.	МАЛАЧЕВСКИЙ		
ПРОВЕРИЛ	ВЕТРОВА		
РАЗРАБ.	СКАЛА		

I.232.I-7.I-2

СОДЕРЖАНИЕ

СТАДИЯ	ЛИСТ	ЛИСТОВ
Р	1	2

ГОСГРАЖДАНСТРОЙ КиевЗНИИЭП

ФОРМАТ А4

ОБОЗНАЧЕНИЕ	НАИМЕНОВАНИЕ	СТР
I.232.I-7.I-2 3I	ИЗДЕЛИЕ ЗАКЛАДНОЕ М2	87
I.232.I-7.I-2 32	ИЗДЕЛИЕ ЗАКЛАДНОЕ М4	88
I.232.I-7.I-2 33	ИЗДЕЛИЕ ЗАКЛАДНОЕ М7	89
I.232.I-7.I-2 34	ИЗДЕЛИЕ ЗАКЛАДНОЕ М6	90

ЭПВЦ КиевЗНИИЭП | ОПЕРАТОР ТЛП КОРТ

ВЗАМ. ИНВ.№ | ПОДП. И ДАТА | ИНВ. № ПОДЛ

20668 3

I. ОБЩИЕ ДАННЫЕ

Выпуск I-2 "Панели трехслойные из легкого бетона на жестких связях с эффективным утеплителем. Арматурные и закладные изделия. Рабочие чертежи" входит в состав серии I.232.I-7 "Сборные легкобетонные панели наружных стен трехслойные на жестких связях для общественных многоэтажных каркасных зданий".

Выпуск содержит: техническое описание, спецификации и сборочные чертежи арматурных и закладных изделий.

Арматурная сталь принята в соответствии с СНиП II-2I-75 и письмом Госстроя от I5 апреля I980г. № 42-Д "О мерах по предотвращению перерасхода арматурной стали при проектировании железобетонных конструкций для промышленного, жилищно-гражданского и сельского строительства":

для плоских каркасов, сеток и отдельных стержней - сталь класса А-Ш по ГОСТ 578I-82 и класса Вр-I по ГОСТ 6727-80;

для строповочных петель - стали класса А-I марки ВСт3сп2 и класса Ас-П марки I0ГТ по ГОСТ 578I-82;

закладных изделий - сталь класса А-Ш по ГОСТ 578I-82.

Для закладных изделий принята профильная листовая сталь по ГОСТ I9903-74* марки ВСт3сп5 по ГОСТ 380-71*.

ЭПВЦ КиевЗНИИЭП | ОПЕРАТОР ТЛП КОРТ

ВЗАМ. ИНВ.№ | ПОДП. И ДАТА | ИНВ. № ПОДЛ

				I.232.I-7.I-2 ТО	
НАЧ.ОТД.	Борисенко				
Н.КОНТР.	Ковальчук			ТЕХНИЧЕСКОЕ ОПИСАНИЕ	СТАДИЯ: Р; ЛИСТ: 1; ЛИСТОВ: 2
ГП СПЕЦ	Малачевск				ГОСГРАЖДАНСТРОЙ КиевЗНИИЭП
ПРОВЕРИЛ	Малачевск				
РАЗРАБ	Якимчук				

2. ИЗГОТОВЛЕНИЕ АРМАТУРНЫХ И ЗАКЛАДНЫХ ИЗДЕЛИЙ

Изготовление арматурных и закладных изделий выполняется при помощи сварки с соблюдением требований ГОСТ I0922-75 "Арматурные изделия и закладные детали для железобетонных конструкций. Технические требования и методы испытаний", СН 393-78 "Инструкция по сварке соединений арматуры и закладных деталей железобетонных конструкций", ГОСТ I9292-73 "Соединения сварные элементов закладных деталей сборных железобетонных конструкций. Контактная и автоматическая сварка плавлением. Основные типы и конструктивные элементы".

3. МАРКИРОВКА АРМАТУРНЫХ И ЗАКЛАДНЫХ ИЗДЕЛИЙ

Марки арматурных и закладных изделий имеют буквенно-цифровое обозначение.

Группы букв обозначают:

КР - каркас плоский;

С - сетка;

М - изделие закладное;

СП - петля строповочная.

Группа цифр обозначает порядковый номер изделия.

ЭПВЦ КиевЗНИИЭП | ОПЕРАТОР ТЛП КОРТ

ВЗАМ. ИНВ.№ | ПОДП. И ДАТА | ИНВ № ПОДЛ

20668 4

ФОРМАТ А4

ЭПВЦ КиевЗНИИЭП | ОПЕРАТОР ТЛП КОРТ | СКАЛА

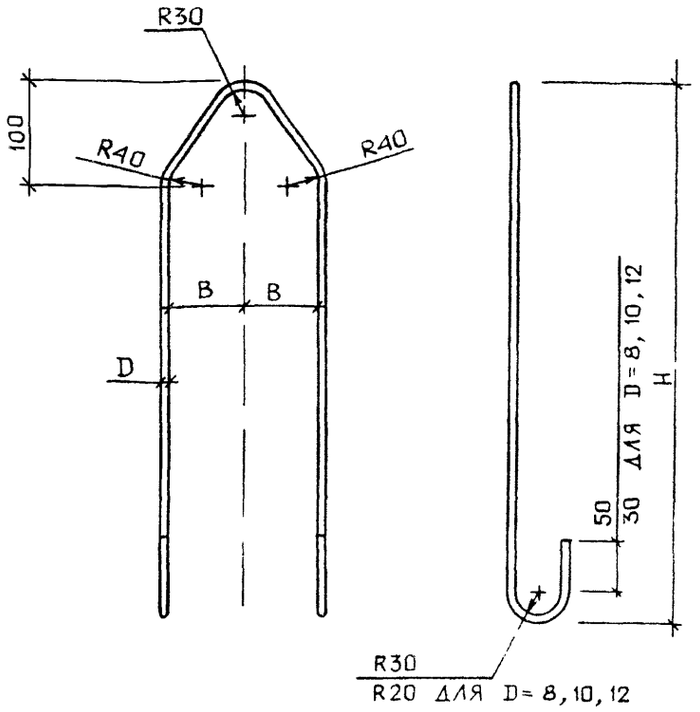

L – ОБЩАЯ ДЛИНА ПЕТЛИ

ОБОЗНАЧЕНИЕ	МАРКА	L, мм	D, мм	КЛАСС	H, мм	B, мм	МАССА, кг
1.232.1-7.1-2 01	СП1	900	8	А-I	350	82	0.36
-01	СП2	1050	10	А-I	420	80	0.65
-02	СП3	1050	10	АС-II	420	80	0.65
-03	СП4	1200	12	А-I	500	78	1.07
-04	СП5	1200	12	АС-II	500	78	1.07
-05	СП6	1450	14	АС-II	570	76	1.75
-06	СП7	1580	16	АС-II	640	74	2.50
-07	СП8	1720	18	АС-II	710	72	3.44

ВЗАМ. ИНВ. № | ПОДПИСЬ И ДАТА | ИНВ. № ПОДЛ.

НАЧ. ОТД.	БОРИСЕНКО	
Н. КОНТР.	КОВАЛЬЧУК	
ГЛ. СПЕЦ.	МАЛАЧЕВСКИЙ	
ПРОВЕРИЛ	МАЛАЧЕВСКИЙ	
РАЗРАБ.	СКАЛА	

1.232.1-7.1-2 01

ПЕТЛЯ СТРОПОВОЧНАЯ
СП1 – СП8

СТАДИЯ	МАССА	МАСШТАБ
Р	СМ ТАБЛ	
ЛИСТ	ЛИСТОВ 1	

ГОСТ 5781-82

ГОСГРАЖДАНСТРОЙ
КиевЗНИИЭП

ЭПВЦ КиевЗНИИЭП | ОПЕРАТОР ТЛП КОРТ | СКАЛА

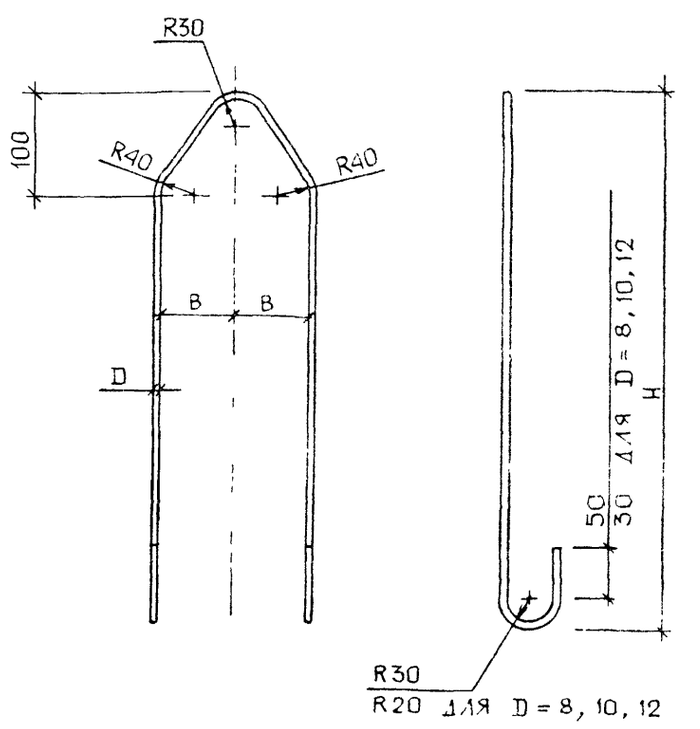

L – ОБЩАЯ ДЛИНА ПЕТЛИ

ОБОЗНАЧЕНИЕ	МАРКА	L, мм	D, мм	КЛАСС	H, мм	B, мм	МАССА, кг
1.232.1-7.1-2 02	СП9	920	8	А-I	350	107	0.36
-01	СП10	1070	10	А-I	420	105	0.66
-02	СП11	1070	10	АС-II	420	105	0.66
-03	СП12	1220	12	А-I	500	103	1.08
-04	СП13	1220	12	АС-II	500	103	1.08
-05	СП14	1470	14	АС-II	570	101	1.78
-06	СП15	1600	16	АС-II	640	99	2.53
-07	СП16	1740	18	АС-II	710	97	3.48

ВЗАМ. ИНВ. № | ПОДПИСЬ И ДАТА | ИНВ. № ПОДЛ.

НАЧ. ОТД.	БОРИСЕНКО	
Н. КОНТР.	КОВАЛЬЧУК	
ГЛ. СПЕЦ.	МАЛАЧЕВСКИЙ	
ПРОВЕРИЛ	ЯКИМЧУК	
РАЗРАБ.	ЯКИМЧУК	

1.232.1-7.1-2 02

ПЕТЛЯ СТРОПОВОЧНАЯ
СП9 – СП16

СТАДИЯ	МАССА	МАСШТАБ
Р	СМ ТАБЛ	
ЛИСТ	ЛИСТОВ 1	

ГОСТ 5781-82

ГОСГРАЖДАНСТРОЙ
КиевЗНИИЭП

ЭПВЦ КиевЗНИИЭП | ОПЕРАТОР ТЛП КОРТ | МАСШТАБ

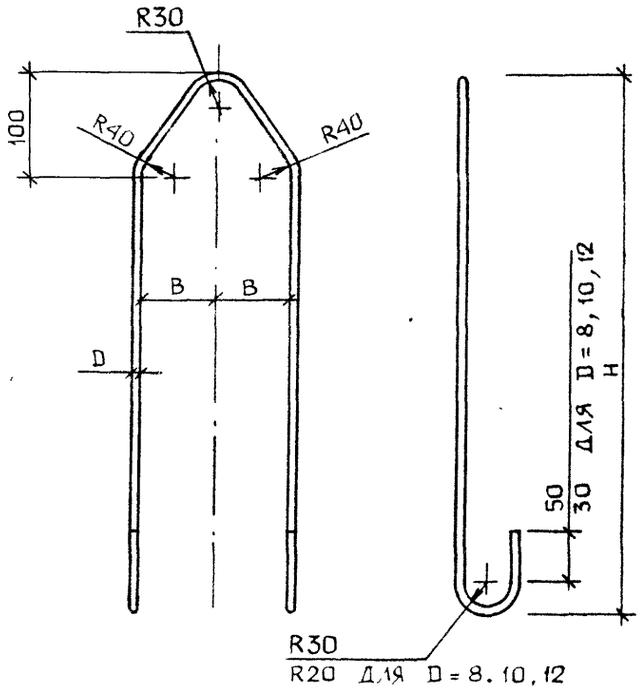

L – ОБЩАЯ ДЛИНА ПЕТЛИ

ОБОЗНАЧЕНИЕ	МАРКА	L, мм	D, мм	КЛАСС	H, мм	B, мм	МАССА, кг
1.232.1-7.1-2 03	СП17	940	8	А-I	350	132	0.37
-01	СП18	1090	10	А-I	420	130	0.67
-02	СП19	1090	10	АС-II	420	130	0.67
-03	СП20	1240	12	А-I	500	128	1.10
-04	СП21	1240	12	АС-II	500	128	1.10
-05	СП22	1490	14	АС-II	570	126	1.80
-06	СП23	1620	16	АС-II	640	124	2.56
-07	СП24	1760	18	АС-II	710	122	3.52

НАЧ ОТД.	БОРИСЕНКО	
Н КОНТР.	КОВАЛЬЧУК	
ГЛ СПЕЦ	МАЛАЧЕВСКИЙ	
ПРОВЕРИЛ	ЯКИМЧУК	
РАЗРАБ.	ЯРЕМЧИШИН	

1.232.1-7.1-2 03

ПЕТЛЯ СТРОПОВОЧНАЯ

СП17 – СП24

СТАДИЯ	МАССА	МАСШТАБ
Р	СМ ТАБЛ	
ЛИСТ	ЛИСТОВ 1	

ГОСТ 5781-82

ГОСГРАЖДАНСТРОЙ КиевЗНИИЭП

ФОРМАТ А4

ЭПВЦ КиевЗНИИЭП | ОПЕРАТОР ТЛП КОРТ

ВЗАМ ИНВ № | ПОДП. И ДАТА | ИНВ. № ПОДЛ

ЛИСТ

ФОРМАТ А4

ФОРМАТ	ЗОНА	ПОЗ.	ОБОЗНАЧЕНИЕ	НАИМЕНОВАНИЕ	КОЛ	ПРИМЕЧАНИЕ
				ДОКУМЕНТАЦИЯ		
А3			1.232.1-7.1-2 04СБ	СВОРОЧНЫЙ ЧЕРТЕЖ		
			ПЕРЕМЕННЫЕ ДАННЫЕ	ДЛЯ ИСПОЛНЕНИЙ:		
				1.232.1-7.1-2 04 КР1		
				ДЕТАЛИ		
				СТ. ОТД. ГОСТ 6727-80		
ВЧ	1		5.041.560	Ф5 ВР-I L=560	2	0.08КГ
ВЧ	2		4.041.220	Ф4 ВР-I L=220	3	0.02КГ
				1.232.1-7.1-2 04-01 КР2		
				ДЕТАЛИ		
				СТ. ОТД. ГОСТ 6727-80		
ВЧ	1		5.041.860	Ф5 ВР-I L=860	2	0.12КГ
ВЧ	2		4.041.220	Ф4 ВР-I L=220	4	0.02КГ
				1.232.1-7.1-2 04-02 КР3		
				ДЕТАЛИ		
				СТ. ОТД. ГОСТ 6727-80		
ВЧ	1		5.041.1160	Ф5 ВР-I L=1160	2	0.16КГ
ВЧ	2		4.041.220	Ф4 ВР-I L=220	5	0.02КГ
				1.232.1-7.1-2 04-03 КР4		
				ДЕТАЛИ		
				СТ. ОТД. ГОСТ 6727-80		
ВЧ	1		5.041.1260	Ф5 ВР-I L=1260	2	0.18КГ
ВЧ	2		4.041.220	Ф4 ВР-I L=220	5	0.02КГ

ЭПВЦ КиевЗНИИЭП | ОПЕРАТОР ТЛП КОРТ | СКАЛА

ВЗАМ.ИНВ № | ПОДПИСЬ И ДАТА | ИНВ № ПОДЛ

НАЧ ОТД	Борисенко		
Н КОНТР	Ковальчук		
ГЛ СПЕЦ	Метачевский		
ПРОВЕРИЛ	Крупка		
РАЗРАБ	Котова		

1.232.1-7.1-2 04

КАРКАС ПЛОСКИЙ
КР1 – КР21

СТАДИЯ	ЛИСТ	ЛИСТОВ
Р	1	5

ГОСГРАЖДАНСТРОЙ
КиевЗНИИЭП

ФОРМАТ А4

ФОРМАТ	ЗОНА	ПОЗ	ОБОЗНАЧЕНИЕ	НАИМЕНОВАНИЕ	КОЛ	ПРИМЕЧАНИЕ
				1.232.1-7.1-2 04-04 КР5		
				ДЕТАЛИ		
				СТ. ОТД. ГОСТ 6727-80		
ВЧ	1		5.041.1460	Ф5 ВР-I L=1460	2	0.20КГ
ВЧ	2		4.041.220	Ф4 ВР-I L=220	6	0.02КГ
				1.232.1-7.1-2 04-05 КР6		
				ДЕТАЛИ		
				СТ. ОТД. ГОСТ 6727-80		
ВЧ	1		5.041.1760	Ф5 ВР-I L=1760	2	0.24КГ
ВЧ	2		4.041.220	Ф4 ВР-I L=220	7	0.02КГ
				1.232.1-7.1-2 04-06 КР7		
				ДЕТАЛИ		
				СТ. ОТД. ГОСТ 6727-80		
ВЧ	1		5.041.2060	Ф5 ВР-I L=2060	2	0.29КГ
ВЧ	2		4.041.220	Ф4 ВР-I L=220	8	0.02КГ
				1.232.1-7.1-2 04-07 КР8		
				ДЕТАЛИ		
				СТ. ОТД. ГОСТ 6727-80		
ВЧ	1		5.041.560	Ф5 ВР-I L=560	2	0.08КГ
ВЧ	2		4.041.270	Ф4 ВР-I L=270	3	0.02КГ
				1.232.1-7.1-2 04-08 КР9		
				ДЕТАЛИ		
				СТ. ОТД. ГОСТ 6727-80		
ВЧ	1		5.041.860	Ф5 ВР-I L=860	2	0.12КГ
ВЧ	2		4.041.270	Ф4 ВР-I L=270	4	0.02КГ
				1.232.1-7.1-2 04-09 КР10		
				ДЕТАЛИ		

ЭПВЦ КиевЗНИИЭП | ОПЕРАТОР ТЛП КОРТ | СКАЛА

ВЗАМ ИНВ № | ПОДПИСЬ И ДАТА | ИНВ № ПОДЛ

1.232.1-7.1-2 04

ЛИСТ 2

20668 7

ФОРМАТ А4

ФОРМАТ	ЗОНА	ПОЗ	ОБОЗНАЧЕНИЕ	НАИМЕНОВАНИЕ	КОЛ	ПРИМЕЧАНИЕ
				СТ. ОТД. ГОСТ 6727-80		
ВЧ	1		5.041.1160	Ф5 ВР-I L=1160	2	0.16КГ
ВЧ	2		4.041.270	Ф4 ВР-I L=270	5	0.02КГ
				1.232.1-7.1-2 04-10 КР11		
				ДЕТАЛИ		
				СТ. ОТД. ГОСТ 6727-80		
ВЧ	1		5.041.1260	Ф5 ВР-I L=1260	2	0.18КГ
ВЧ	2		4.041.270	Ф4 ВР-I L=270	5	0.02КГ
				1.232.1-7.1-2 04-11 КР12		
				ДЕТАЛИ		
				СТ. ОТД. ГОСТ 6727-80		
ВЧ	1		5.041.1460	Ф5 ВР-I L=1460	2	0.20КГ
ВЧ	2		4.041.270	Ф4 ВР-I L=270	6	0.02КГ
				1.232.1-7.1-2 04-12 КР13		
				ДЕТАЛИ		
				СТ. ОТД. ГОСТ 6727-80		
ВЧ	1		5.041.1760	Ф5 ВР-I L=1760	2	0.24КГ
ВЧ	2		4.041.270	Ф4 ВР-I L=270	7	0.02КГ
				1.232.1-7.1-2 04-13 КР14		
				ДЕТАЛИ		
				СТ. ОТД. ГОСТ 6727-80		
ВЧ	1		5.041.2060	Ф5 ВР-I L=2060	2	0.29КГ
ВЧ	2		4.041.270	Ф4 ВР-I L=270	8	0.02КГ
				1.232.1-7.1-2 04-14 КР15		
				ДЕТАЛИ		
				СТ. ОТД. ГОСТ 6727-80		
ВЧ	1		5.041.560	Ф5 ВР-I L=560	2	0.08КГ
ВЧ	2		4.041.320	Ф4 ВР-I L=320	3	0.03КГ

ЭПВЦ Киев ЗНИИЭП ОПЕРАТОР ТЛП КОРТ СКАЛА ВЗАМ ИНВ № ПОДПИСЬ И ДАТА ИНВ №ПОДЛ

ФОРМАТ	ЗОНА	ПОЗ	ОБОЗНАЧЕНИЕ	НАИМЕНОВАНИЕ	КОЛ	ПРИМЕЧАНИЕ
				1.232.1-7.1-2 04-15 КР16		
				ДЕТАЛИ		
				СТ. ОТД. ГОСТ 6727-80		
ВЧ	1		5.041.860	Ф5 ВР-I L=860	2	0.12КГ
ВЧ	2		4.041.320	Ф4 ВР-I L=320	4	0.03КГ
				1.232.1-7.1-2 04-16 КР17		
				ДЕТАЛИ		
				СТ. ОТД. ГОСТ 6727-80		
ВЧ	1		5.041.1160	Ф5 ВР-I L=1160	2	0.16КГ
ВЧ	2		4.041.320	Ф4 ВР-I L=320	5	0.03КГ
				1.232.1-7.1-2 04-17 КР18		
				ДЕТАЛИ		
				СТ. ОТД. ГОСТ 6727-80		
ВЧ	1		5.041.1260	Ф5 ВР-I L=1260	2	0.18КГ
ВЧ	2		4.041.320	Ф4 ВР-I L=320	5	0.03КГ
				1.232.1-7.1-2 04-18 КР19		
				ДЕТАЛИ		
				СТ. ОТД. ГОСТ 6727-80		
ВЧ	1		5.041.1460	Ф5 ВР-I L=1460	2	0.20КГ
ВЧ	2		4.041.320	Ф4 ВР-I L=320	6	0.03КГ
				1.232.1-7.1-2 04-19 КР20		
				ДЕТАЛИ		
				СТ. ОТД. ГОСТ 6727-80		
ВЧ	1		5.041.1760	Ф5 ВР-I L=1760	2	0.24КГ
ВЧ	2		4.041.320	Ф4 ВР-I L=320	7	0.03КГ
				1.232.1-7.1-2 04-20 КР21		
				ДЕТАЛИ		

20668 8

ФОРМАТ А4

ФОРМАТ	ЗОНА	ПОЗ.	ОБОЗНАЧЕНИЕ	НАИМЕНОВАНИЕ	КОЛ	ПРИМЕЧАНИЕ
				СТ. ОТД. ГОСТ 6727-80		
ВЧ		1	5.041.2060	Ф5 ВР-I L=2060	2	0.29КГ
ВЧ		2	4.041.320	Ф4 ВР-I L=320	8	0.03КГ

ЭПВЦ Киев ЗНИИЭП
ОПЕРАТОР ТЛП КОРТ
СКАЛА

ВЗАМ ИНВ № | ПОДПИСЬ И ДАТА | ИНВ № ПОДЛ

1.232.1-7.1-2 04

ЛИСТ 5

ФОРМАТ А4

ФОРМАТ	ЗОНА	ПОЗ.	ОБОЗНАЧЕНИЕ	НАИМЕНОВАНИЕ	КОЛ	ПРИМЕЧАНИЕ

ЭПВЦ Киев ЗНИИЭП
ОПЕРАТОР ТЛП КОРТ

ВЗАМ ИНВ № | ПОДПИСЬ И ДАТА | ИНВ № ПОДЛ

ЛИСТ

20668 9

ФОРМАТ А4

РИС.1

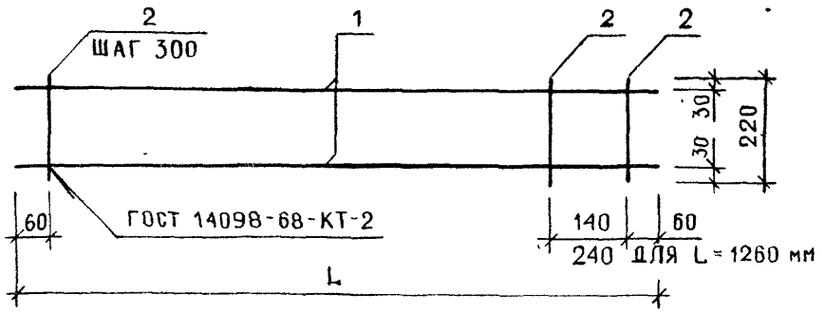

РИС.2

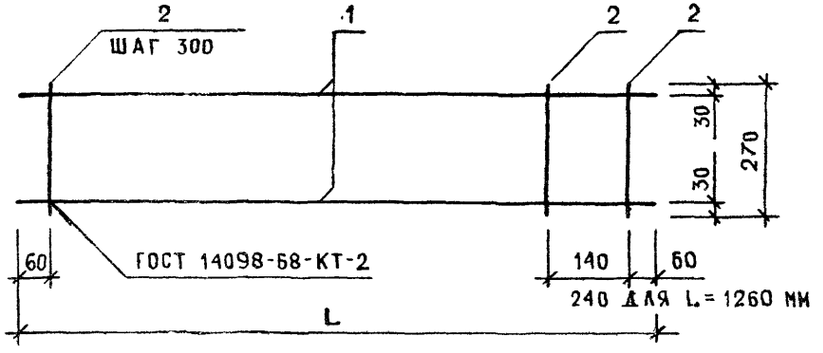

РИС.3

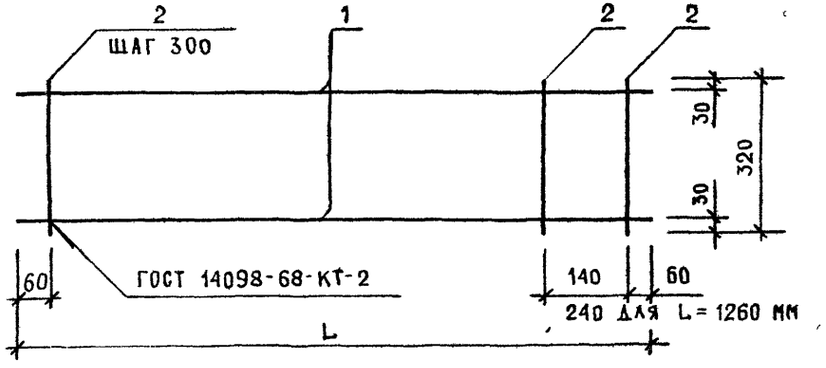

ОБОЗНАЧЕНИЕ	МАРКА	РИС.	L,мм	МАССА,КГ
I.232.I-7.I-2 04	КРI	I	560	0.22
-0I	КР2	I	860	0.32
-02	КР3	I	II60	0.42
-03	КР4	I	I260	0.45
-04	КР5	I	I460	0.52
-05	КР6	I	I760	0.63
-06	КР7	I	2060	0.73
-07	КР8	2	560	0.23
-08	КР9	2	860	0.34
-09	КРI0	2	II60	0.44
-I0	КРII	2	I260	0.47
-II	КРI2	2	I460	0.55
-I2	КРI3	2	I760	0.66
-I3	КРI4	2	2060	0.77
-I4	КРI5	3	560	0.24
-I5	КРI6	3	860	0.35
-I6	КРI7	3	II60	0.47
-I7	КРI8	3	I260	0.49
-I8	КРI9	3	I460	0.58
-I9	КР20	3	I760	0.69
-20	КР2I	3	2060	0.80

НАЧ.ОТД	БОРИСЕНКО	
Н.КОНТР	КОВАЛЬЧУК	
ГЛ.СПЕЦ	МАЛАЧЕВСКИЙ	
ПРОВЕРИЛ	КОТОВА	
РАЗРАБ	КРУПКА	

1.232.1-7.1-2 04СБ

КАРКАС ПЛОСКИЙ КРI – КР2I. СБОРОЧНЫЙ ЧЕРТЕЖ

СТАДИЯ	МАССА	МАСШТАБ
Р	СМ ТАБЛ	
ЛИСТ	ЛИСТОВ 1	

ГОСГРАЖДАНСТРОЙ КиевЗНИИЭП

20668 10

ФОРМАТ А3

ЭПВЦ КиевЗНИИЭП | ОПЕРАТОР ТЛП КОРТ | СКАЛА

ВЗАМ. ИНВ.№ | ПОДП. И ДАТА | ИНВ.№ ПОДЛ.

ФОРМАТ	ЗОНА	ПОЗ	ОБОЗНАЧЕНИЕ	НАИМЕНОВАНИЕ	КОЛ	ПРИМЕЧАНИЕ
				ДОКУМЕНТАЦИЯ		
А3			1.232.1-7.1-2 05СВ	СБОРОЧНЫЙ ЧЕРТЕЖ		
			ПЕРЕМЕННЫЕ ДАННЫЕ	ДЛЯ ИСПОЛНЕНИЙ:		
				1.232.1-7.1-2 05 КР22		
				ДЕТАЛИ		
				СТ. ОТД. ГОСТ 6727-80		
ВЧ		1	5.041.560	Ф5 ВР-I L=560	2	0.08КГ
ВЧ		2	4.041.300	Ф4 ВР-I L=300	3	0.03КГ
				1.232.1-7.1-2 05-01 КР23		
				ДЕТАЛИ		
				СТ. ОТД. ГОСТ 6727-80		
ВЧ		1	5.041.860	Ф5 ВР-I L=860	2	0.12КГ
ВЧ		2	4.041.300	Ф4 ВР-I L=300	4	0.03КГ
				1.232.1-7.1-2 05-02 КР24		
				ДЕТАЛИ		
				СТ. ОТД. ГОСТ 6727-80		
ВЧ		1	5.041.1160	Ф5 ВР-I L=1160	2	0.16КГ
ВЧ		2	4.041.300	Ф4 ВР-I L=300	5	0.03КГ
				1.232.1-7.1-2 05-03 КР25		
				ДЕТАЛИ		
				СТ. ОТД. ГОСТ 6727-80		
ВЧ		1	5.041.1260	Ф5 ВР-I L=1260	2	0.18КГ
ВЧ		2	4.041.300	Ф4 ВР-I L=300	5	0.03КГ

1.232.1-7.1-2 05

НАЧ ОТД	Борисенко	
Н.КОНТР	Ковальчук	
ГЛ.СПЕЦ	Молачевский	
ПРОВЕРИЛ	Крупка	
РАЗРАБ.	Котова	

КАРКАС ПЛОСКИЙ
КР22 - КР42

СТАДИЯ	ЛИСТ	ЛИСТОВ
Р	I	5

ГОСГРАЖДАНСТРОЙ
КиевЗНИИЭП

ФОРМАТ А4

ФОРМАТ	ЗОНА	ПОЗ	ОБОЗНАЧЕНИЕ	НАИМЕНОВАНИЕ	КОЛ	ПРИМЕЧАНИЕ
				1.232.1-7.1-2 05-04 КР26		
				ДЕТАЛИ		
				СТ. ОТД. ГОСТ 6727-80		
ВЧ		1	5.041.1460	Ф5 ВР-I L=1460	2	0.20КГ
ВЧ		2	4.041.300	Ф4 ВР-I L=300	6	0.03КГ
				1.232.1-7.1-2 05-05 КР27		
				ДЕТАЛИ		
				СТ. ОТД. ГОСТ 6727-80		
ВЧ		1	5.041.1760	Ф5 ВР-I L=1760	2	0.24КГ
ВЧ		2	4.041.300	Ф4 ВР-I L=300	[illegible]	0.03КГ
				1.232.1-7.1-2 05-06 КР28		
				ДЕТАЛИ		
				СТ. ОТД. ГОСТ 6727-80		
ВЧ		1	5.041.2060	Ф5 ВР-I L=2060	2	0.29КГ
ВЧ		2	4.041.300	Ф4 ВР-I L=300	8	0.03КГ
				1.232.1-7.1-2 05-07 КР29		
				ДЕТАЛИ		
				СТ. ОТД. ГОСТ 6727-80		
ВЧ		1	5.041.560	Ф5 ВР-I L=560	2	0.08КГ
ВЧ		2	4.041.370	Ф4 ВР-I L=370	3	0.03КГ
				1.232.1-7.1-2 05-08 КР30		
				ДЕТАЛИ		
				СТ. ОТД. ГОСТ 6727-80		
ВЧ		1	5.041.860	Ф5 ВР-I L=860	2	0.12КГ
ВЧ		2	4.041.370	Ф4 ВР-I L=370	4	0.03КГ
				1.232.1-7.1-2 05-09 КР31		
				ДЕТАЛИ		

1.232.1-7.1-2 05

ЛИСТ 2

20668 11

ФОРМАТ А4

ФОРМАТ	ЗОНА	ПОЗ.	ОБОЗНАЧЕНИЕ	НАИМЕНОВАНИЕ	КОЛ	ПРИМЕЧАНИЕ
				1.232.1-7.1-2 05-10 КР32		
				ДЕТАЛИ		
				СТ. ОТД. ГОСТ 6727-80		
ВЧ		1	5.041.1260	Ф5 ВР-I L=1260	2	0.18КГ
ВЧ		2	4.041.370	Ф4 ВР-I L=370	5	0.03КГ
				1.232.1-7.1-2 05-11 КР33		
				ДЕТАЛИ		
				СТ. ОТД. ГОСТ 6727-80		
ВЧ		1	5.041.1460	Ф5 ВР-I L=1460	2	0.20КГ
ВЧ		2	4.041.370	Ф4 ВР-I L=370	6	0.03КГ
				1.232.1-7.1-2 05-12 КР34		
				ДЕТАЛИ		
				СТ. ОТД. ГОСТ 6727-80		
ВЧ		1	5.041.1760	Ф5 ВР-I L=1760	2	0.24КГ
ВЧ		2	4.041.370	Ф4 ВР-I L=370	7	0.03КГ
				1.232.1-7.1-2 05-13 КР35		
				ДЕТАЛИ		
				СТ. ОТД. ГОСТ 6727-80		
ВЧ		1	5.041.2060	Ф5 ВР-I L=2060	2	0.29КГ
ВЧ		2	4.041.370	Ф4 ВР-I L=370	8	0.03КГ
				1.232.1-7.1-2 05-14 КР36		
				ДЕТАЛИ		
				СТ. ОТД. ГОСТ 6727-80		
ВЧ		1	5.041.560	Ф5 ВР-I L=560	2	0.08КГ
ВЧ		2	4.041.440	Ф4 ВР-I L=440	3	0.04КГ

ЭПВЦ Киев ЗНИИЭП ОПЕРАТОР ТЛП КОРТ СКАЛА Скан
ВЗАМ ИНВ № ПОДПИСЬ И ДАТА ИНВ №ПОДЛ
ФОРМАТ А4

ФОРМАТ	ЗОНА	ПОЗ.	ОБОЗНАЧЕНИЕ	НАИМЕНОВАНИЕ	КОЛ	ПРИМЕЧАНИЕ
				1.232.1-7.1-2 05-15 КР37		
				ДЕТАЛИ		
				СТ. ОТД. ГОСТ 6727-80		
ВЧ		1	5.041.860	Ф5 ВР-I L=860	2	0.12КГ
ВЧ		2	4.041.440	Ф4 ВР-I L=440	4	0.04КГ
				1.232.1-7.1-2 05-16 КР38		
				ДЕТАЛИ		
				СТ. ОТД. ГОСТ 6727-80		
ВЧ		1	5.041.1160	Ф5 ВР-I L=1160	2	0.16КГ
ВЧ		2	4.041.440	Ф4 ВР-I L=440	5	0.04КГ
				1.232.1-7.1-2 05-17 КР39		
				ДЕТАЛИ		
				СТ. ОТД. ГОСТ 6727-80		
ВЧ		1	5.041.1260	Ф5 ВР-I L=1260	2	0.18КГ
ВЧ		2	4.041.440	Ф4 ВР-I L=440	5	0.04КГ
				1.232.1-7.1-2 05-18 КР40		
				ДЕТАЛИ		
				СТ. ОТД. ГОСТ 6727-80		
ВЧ		1	5.041.1460	Ф5 ВР-I L=1460	2	0.20КГ
ВЧ		2	4.041.440	Ф4 ВР-I L=440	6	0.04КГ
				1.232.1-7.1-2 05-19 КР41		
				ДЕТАЛИ		
				СТ. ОТД. ГОСТ 6727-80		
ВЧ		1	5.041.1760	Ф5 ВР-I L=1760	2	0.24КГ
ВЧ		2	4.041.440	Ф4 ВР-I L=440	7	0.04КГ
				1.232.1-7.1-2 05-20 КР42		
				ДЕТАЛИ		

ЭПВЦ Киев ЗНИИЭП ОПЕРАТОР ТЛП КОРТ СКАЛА
ВЗАМ ИНВ № ПОДПИСЬ И ДАТА ИНВ №ПОДЛ
20668 12 ФОРМАТ А4

ФОРМАТ	ЗОНА	ПОЗ.	ОБОЗНАЧЕНИЕ	НАИМЕНОВАНИЕ	КОЛ	ПРИМЕЧАНИЕ
				СТ. ОТД. ГОСТ 6727-80		
ВЧ		1	5.041.2060	Ф5 ВР-I L=2060	2	0.29КГ
ВЧ		2	4.041.440	Ф4 ВР-I L=440	8	0.04КГ

СКАЛА Свод

ОПЕРАТОР ТЛП КОРТ

ЭПВЦ Киев ЗНИИЭП

ВЗАМ ИНВ №

ПОДПИСЬ И ДАТА

ИНВ №ПОДЛ

1.232.1-7.1-2 05

ЛИСТ 5

ФОРМАТ А4

ФОРМАТ	ЗОНА	ПОЗ.	ОБОЗНАЧЕНИЕ	НАИМЕНОВАНИЕ	КОЛ	ПРИМЕЧАНИЕ

ОПЕРАТОР ТЛП КОРТ

ЭПВЦ Киев ЗНИИЭП

ВЗАМ ИНВ №

ПОДПИСЬ И ДАТА

ИНВ №ПОДЛ

ЛИСТ

20668 13

ФОРМАТ А4

ЭПВЦ КиевЗНИИЭП | ОПЕРАТОР ТЛП КОРТ | СКАЛА

РИС.1

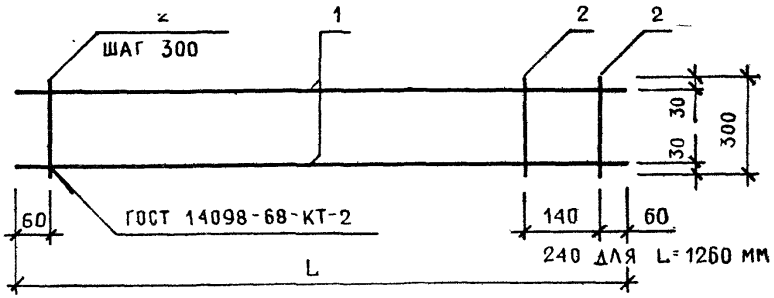

РИС.2

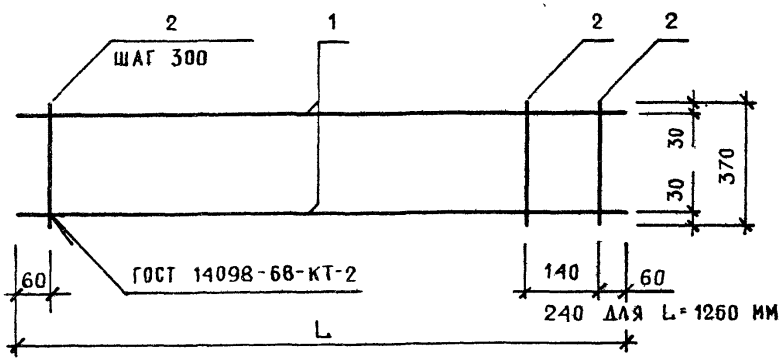

РИС.3

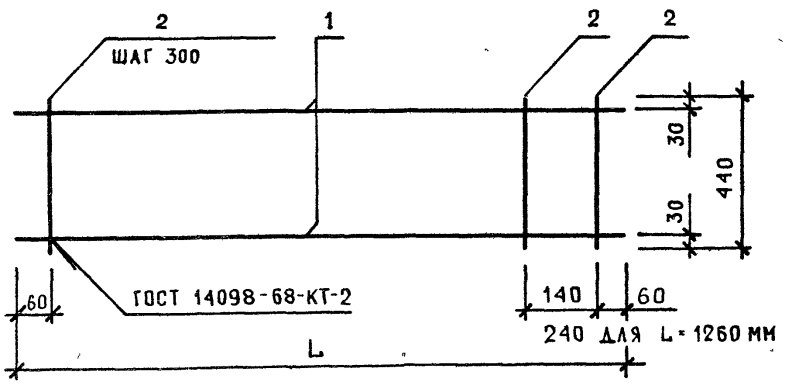

ОБОЗНАЧЕНИЕ	МАРКА	РИС.	L,ММ	МАССА,КГ
I.232.I-7.I-2 05	КР22	I	560	0.24
-0I	КР23	I	860	0.35
-02	КР24	I	II60	0.46
-03	КР25	I	I260	0.49
-04	КР26	I	I460	0.57
-05	КР27	I	I760	0.68
-06	КР28	I	2060	0.79
-07	КР29	2	560	0.26
-08	КР30	2	860	0.37
-09	КР3I	2	II60	0.49
-I0	КР32	2	I260	0.52
-II	КР33	2	I460	0.6I
-I2	КР34	2	I760	0.72
-I3	КР35	2	2060	0.84
-I4	КР36	3	560	0.27
-I5	КР37	3	860	0.40
-I6	КР38	3	II60	0.52
-I7	КР39	3	I260	0.55
-I8	КР40	3	I460	0.64
-I9	КР4I	3	I760	0.77
-20	КР42	3	2060	0.89

НАЧ.ОТД.	БОРИСЕНКО	
Н.КОНТР.	КОВАЛЬЧУК	
ГЛ.СПЕЦ	МАЛАЧЕВСКИЙ	
ПРОВЕРИЛ	КОТОВА	
РАЗРАБ	КРУПКА	

1.232.1-7.1-2 05СБ

КАРКАС ПЛОСКИЙ КР22 – КР42. СБОРОЧНЫЙ ЧЕРТЕЖ

СТАДИЯ	МАССА	МАСШТАБ
Р	СМ ТАБЛ	
ЛИСТ	ЛИСТОВ 1	

ГОСГРАЖДАНСТРОЙ КиевЗНИИЭП

ВЗАМ ИНВ № | ПОДП И ДАТА | ИНВ №ПОДЛ

ФОРМАТ А3

ФОРМАТ	ЗОНА	ПОЗ.	ОБОЗНАЧЕНИЕ	НАИМЕНОВАНИЕ	КОЛ.	ПРИМЕЧАНИЕ
				ДОКУМЕНТАЦИЯ		
А3			1.232.1-7.1-2 06СБ	СБОРОЧНЫЙ ЧЕРТЕЖ		
			ПЕРЕМЕННЫЕ ДАННЫЕ	ДЛЯ ИСПОЛНЕНИЙ:		
				1.232.1-7.1-2 06 КР43		
				ДЕТАЛИ		
				СТ. ОТД. ГОСТ 6727-80		
БЧ	1		5.041.2960	Ф5 ВР-I L=2960	2	0.41КГ
БЧ	2		4.041.220	Ф4 ВР-I L=220	18	0.02КГ
				1.232.1-7.1-2 06-01 КР44		
				ДЕТАЛИ		
				СТ. ОТД. ГОСТ 6727-80		
БЧ	1		5.041.2960	Ф5 ВР-I L=2960	2	0.41КГ
БЧ	2		4.041.270	Ф4 ВР-I L=270	18	0.02КГ
				1.232.1-7.1-2 06-02 КР45		
				ДЕТАЛИ		
				СТ. ОТД. ГОСТ 6727-80		
БЧ	1		5.041.2960	Ф5 ВР-I L=2960	2	0.41КГ
БЧ	2		4.041.320	Ф4 ВР-I L=320	18	0.03КГ
				1.232.1-7.1-2 06-03 КР46		
				ДЕТАЛИ		
				СТ. ОТД. ГОСТ 6727-80		
БЧ	1		5.041.5960	Ф5 ВР-I L=5960	2	0.83КГ
БЧ	2		4.041.220	Ф4 ВР-I L=220	38	0.02КГ

1.232.1-7.1-2 06

НАЧ.ОТД.	БОРИСЕНКО	КАРКАС ПЛОСКИЙ КР43 - КР59	СТАДИЯ	ЛИСТ	ЛИСТОВ
Н.КОНТР.	КОВАЛЬЧУК		Р	I	4
ГЛ.СПЕЦ.	МАЛАЧЕВСКИЙ	ГОСГРАЖДАНСТРОЙ КиевЗНИИЭП			
ПРОВЕРИЛ	ЯКИМЧУК				
РАЗРАБ.	ЯРЕМЧИШИН				

ФОРМАТ А4

ФОРМАТ	ЗОНА	ПОЗ.	ОБОЗНАЧЕНИЕ	НАИМЕНОВАНИЕ	КОЛ.	ПРИМЕЧАНИЕ
				1.232.1-7.1-2 06-04 КР47		
				ДЕТАЛИ		
				СТ. ОТД. ГОСТ 6727-80		
БЧ	1		5.041.5960	Ф5 ВР-I L=5960	2	0.83КГ
БЧ	2		4.041.270	Ф4 ВР-I L=270	38	0.02КГ
				1.232.1-7.1-2 06-05 КР48		
				ДЕТАЛИ		
				СТ. ОТД. ГОСТ 6727-80		
БЧ	1		5.041.5960	Ф5 ВР-I L=5960	2	0.83КГ
БЧ	2		4.041.320	Ф4 ВР-I L=320	38	0.03КГ
				1.232.1-7.1-2 06-06 КР49		
				ДЕТАЛИ		
				СТ. ОТД. ГОСТ 6727-80		
БЧ	1		5.041.7160	Ф5 ВР-I L=7160	2	0.99КГ
БЧ	2		4.041.220	Ф4 ВР-I L=220	46	0.02КГ
				1.232.1-7.1-2 06-07 КР50		
				ДЕТАЛИ		
				СТ. ОТД. ГОСТ 6727-80		
БЧ	1		5.041.7160	Ф5 ВР-I L=7160	2	0.99КГ
БЧ	2		4.041.270	Ф4 ВР-I L=270	46	0.02КГ
				1.232.1-7.1-2 06-08 КР51		
				ДЕТАЛИ		
				СТ. ОТД. ГОСТ 6727-80		
БЧ	1		5.041.7160	Ф5 ВР-I L=7160	2	0.99КГ
БЧ	2		4.041.320	Ф4 ВР-I L=320	46	0.03КГ
				1.232.1-7.1-2 06-09 КР52		
				ДЕТАЛИ		

1.232.1-7.1-2 06

ЛИСТ 2

ФОРМАТ А4

ФОРМАТ	ЗОНА	ПОЗ.	ОБОЗНАЧЕНИЕ	НАИМЕНОВАНИЕ	КОЛ	ПРИМЕЧАНИЕ
				СТ. ОТД. ГОСТ 6727-80		
БЧ		1	5.041.8960	Ф5 ВР-I L=8960	2	1.24КГ
БЧ		2	4.041.220	Ф4 ВР-I L=220	56	0.02КГ
				1.232.1-7.1-2 06-10 КР53		
				ДЕТАЛИ		
				СТ. ОТД. ГОСТ 6727-80		
БЧ		1	5.041.8960	Ф5 ВР-I L=8960	2	1.24КГ
БЧ		2	4.041.270	Ф4 ВР-I L=270	56	0.02КГ
				1.232.1-7.1-2 06-11 КР54		
				ДЕТАЛИ		
				СТ. ОТД. ГОСТ 6727-80		
БЧ		1	5.041.8960	Ф5 ВР-I L=8960	2	1.24КГ
БЧ		2	4.041.320	Ф4 ВР-I L=320	56	0.03КГ
				1.232.1-7.1-2 06-12 КР55		
				ДЕТАЛИ		
				СТ. ОТД. ГОСТ 5781-82		
БЧ		1	14.013.5960	Ф14 А-III L=5960	2	7.20КГ
				СТ. ОТД. ГОСТ 6727-80		
БЧ		2	4.041.220	Ф4 ВР-I L=220	38	0.02КГ
				1.232.1-7.1-2 06-13 КР56		
				ДЕТАЛИ		
				СТ. ОТД. ГОСТ 5781-82		
БЧ		1	12.013.5960	Ф12 А-III L=5960	2	5.29КГ
				СТ. ОТД. ГОСТ 6727-80		
БЧ		2	4.041.270	Ф4 ВР-I L=270	38	0.02КГ
				1.232.1-7.1-2 06-14 КР57		
				ДЕТАЛИ		
				СТ. ОТД. ГОСТ 5781-82		
БЧ		1	12.013.5960	Ф12 А-III L=5960	2	5.29КГ

СКАЛА всех | ОПЕРАТОР ТЛП КОРТ | ЭПВЦ Киев ЗНИИЭП

ВЗАМ.ИНВ.№ | ПОДПИСЬ И ДАТА | ИНВ.№ ПОДЛ.

ФОРМАТ	ЗОНА	ПОЗ.	ОБОЗНАЧЕНИЕ	НАИМЕНОВАНИЕ	КОЛ	ПРИМЕЧАНИЕ
				СТ. ОТД. ГОСТ 6727-80		
БЧ		2	4.041.320	Ф4 ВР-I L=320	38	0.03КГ
				1.232.1-7.1-2 06-15 КР58		
				ДЕТАЛИ		
				СТ. ОТД. ГОСТ 5781-82		
БЧ		1	10.013.5960	Ф10 А-III L=5960	2	3.68КГ
				СТ. ОТД. ГОСТ 6727-80		
БЧ		2	4.041.220	Ф4 ВР-I L=220	38	0.02КГ
				1.232.1-7.1-2 06-16 КР59		
				ДЕТАЛИ		
				СТ. ОТД. ГОСТ 5781-82		
БЧ		1	10.013.5960	Ф10 А-III L=5960	2	3.68КГ
				СТ. ОТД. ГОСТ 6727-80		
БЧ		2	4.041.270	Ф4 ВР-I L=270	38	0.02КГ

СКАЛА всех | ОПЕРАТОР ТЛП КОРТ | ЭПВЦ Киев ЗНИИЭП

ВЗАМ.ИНВ.№ | ПОДПИСЬ И ДАТА | ИНВ.№ ПОДЛ.

ЭПВЦ Киев ЗНИИЭП | ОПЕРАТОР ТЛП КОРТ | СКАЛА Всех

РИС. 1

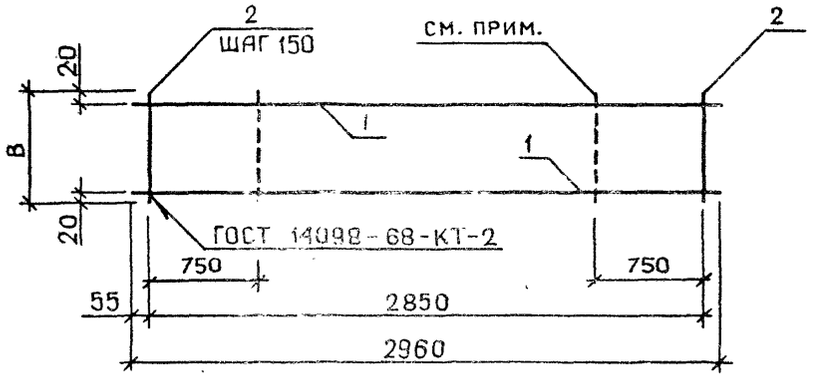

РИС. 2

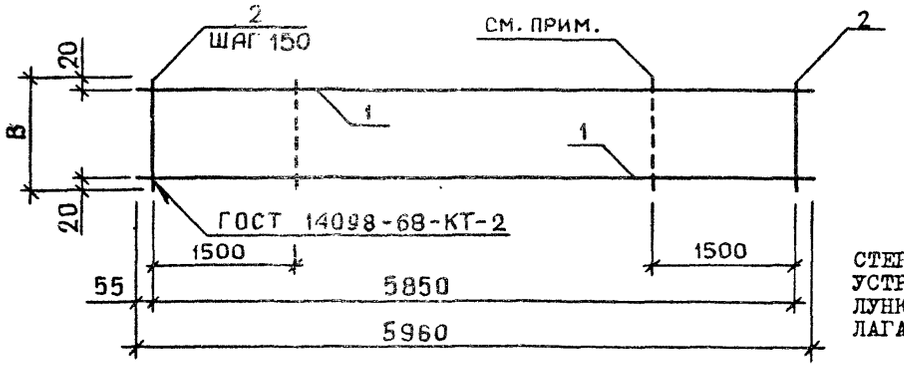

СТЕРЖЕНЬ ПРОПУСТИТЬ, ДЛЯ УСТРОЙСТВА УГЛУБЛЕНИЯ-ЛУНКИ, В КОТОРОЙ РАСПОЛАГАЕТСЯ ПРОУШИНА ПЕТЛИ

РИС. 3

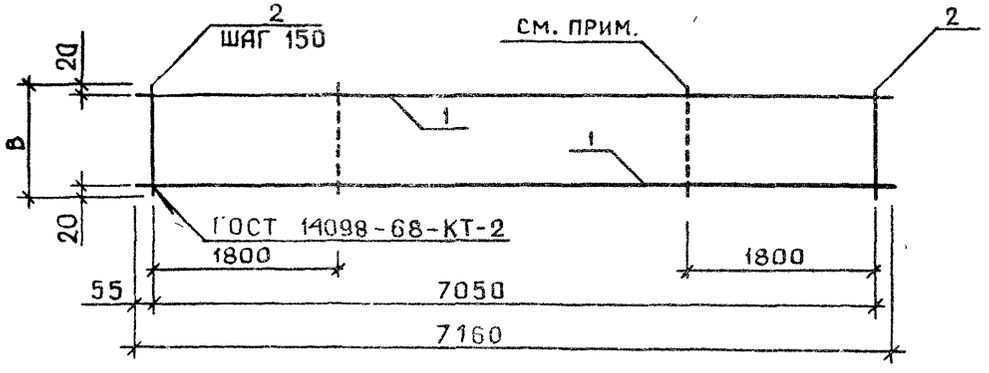

РИС. 4

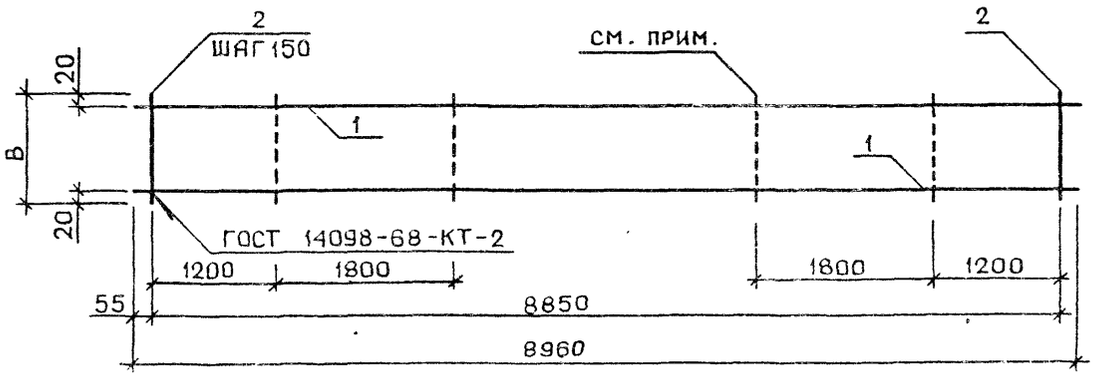

ОБОЗНАЧЕНИЕ	МАРКА	РИС	В, ММ	МАССА, КГ
I.232.I-7.I-2 06	КР43	I	220	I.22
-0I	КР44	I	270	I.3I
-02	КР45	I	320	I.40
-03	КР46	2	220	2.45
-04	КР47	2	270	2.63
-05	КР48	2	320	2.8I
-06	КР49	3	220	2.94
-07	КР50	3	270	3.I6
-08	КР5I	3	320	3.37
-09	КР52	4	220	3.68
-I0	КР53	4	270	3.95
-II	КР54	4	320	4.22
-I2	КР55	2	220	I5.20
-I3	КР56	2	270	II.55
-I4	КР57	2	320	II.73
-I5	КР58	2	220	8.14
-I6	КР59	2	270	8.32

НАЧ.ОТД.	БОРИСЕНКО		
Н.КОНТР	КОВАЛЬЧУК		
ГЛ.СПЕЦ.	МАЛАЧЕВСКИЙ		
ПРОВЕРИЛ	ЯКИМЧУК		
РАЗРАБ.	ЯРЕМЧИШИН		

1.232.1-7.1-2 06СБ

КАРКАС ПЛОСКИЙ КР43 – КР59. СБОРОЧНЫЙ ЧЕРТЕЖ

СТАДИЯ	МАССА	МАСШТАБ
Р	СМ ТАБЛ	

ЛИСТ | ЛИСТОВ 1

ГОСГРАЖДАНСТРОЙ КиевЗНИИЭП

ИНВ.№ ПОДЛ. | ПОДПИСЬ И ДАТА | ВЗАМ.ИНВ.№

20668 17

ФОРМАТ	ЗОНА	ПОЗ	ОБОЗНАЧЕНИЕ	НАИМЕНОВАНИЕ	КОЛ	ПРИМЕЧАНИЕ
				ДОКУМЕНТАЦИЯ		
А3			1.232.1-7.1-2 07СБ	СБОРОЧНЫЙ ЧЕРТЕЖ		
			ПЕРЕМЕННЫЕ ДАННЫЕ	ДЛЯ ИСПОЛНЕНИЙ:		
				1.232.1-7.1-2 07 КР60		
				ДЕТАЛИ		
				СТ. ОТД. ГОСТ 6727-80		
ВЧ	1		5.041.2680	Ф5 ВР-I L=2680	1	0.37КГ
ВЧ	2		5.041.2500	Ф5 ВР-I L=2500	1	0.35КГ
ВЧ	3		4.041.220	Ф4 ВР-I L=220	15	0.02КГ
ВЧ	4		4.041.300	Ф4 ВР-I L=300	1	0.03КГ
				1.232.1-7.1-2 07-01 КР61		
				ДЕТАЛИ		
				СТ. ОТД. ГОСТ 6727-80		
ВЧ	1		5.041.2680	Ф5 ВР-I L=2680	1	0.37КГ
ВЧ	2		5.041.2450	Ф5 ВР-I L=2450	1	0.34КГ
ВЧ	3		4.041.270	Ф4 ВР-I L=270	15	0.02КГ
ВЧ	4		4.041.370	Ф4 ВР-I L=370	1	0.03КГ
				1.232.1-7.1-2 07-02 КР62		
				ДЕТАЛИ		
				СТ. ОТД. ГОСТ 6727-80		
ВЧ	1		5.041.2680	Ф5 ВР-I L=2680	1	0.37КГ
ВЧ	2		5.041.2400	Ф5 ВР-I L=2400	1	0.33КГ
ВЧ	3		4.041.320	Ф4 ВР-I L=320	15	0.03КГ
ВЧ	4		4.041.440	Ф4 ВР-I L=440	1	0.04КГ
				1.232.1-7.1-2 07-03 КР63		
				ДЕТАЛИ		

ФОРМАТ	ЗОНА	ПОЗ	ОБОЗНАЧЕНИЕ	НАИМЕНОВАНИЕ	КОЛ	ПРИМЕЧАНИЕ
				СТ. ОТД. ГОСТ 6727-80		
ВЧ	1		5.041.2730	Ф5 ВР-I L=2730	1	0.38КГ
ВЧ	2		5.041.2550	Ф5 ВР-I L=2550	1	0.35КГ
ВЧ	3		4.041.220	Ф4 ВР-I L=220	16	0.02КГ
ВЧ	4		4.041.300	Ф4 ВР-I L=300	1	0.03КГ
				1.232.1-7.1-2 07-04 КР64		
				ДЕТАЛИ		
				СТ. ОТД. ГОСТ 6727-80		
ВЧ	1		5.041.2730	Ф5 ВР-I L=2730	1	0.38КГ
ВЧ	2		5.041.2500	Ф5 ВР-I L=2500	1	0.35КГ
ВЧ	3		4.041.270	Ф4 ВР-I L=270	15	0.02КГ
ВЧ	4		4.041.370	Ф4 ВР-I L=370	1	0.03КГ
				1.232.1-7.1-2 07-05 КР65		
				ДЕТАЛИ		
				СТ. ОТД. ГОСТ 6727-80		
ВЧ	1		5.041.2730	Ф5 ВР-I L=2730	1	0.38КГ
ВЧ	2		5.041.2450	Ф5 ВР-I L=2450	1	0.34КГ
ВЧ	3		4.041.320	Ф4 ВР-I L=320	15	0.03КГ
ВЧ	4		4.041.440	Ф4 ВР-I L=440	1	0.04КГ
				1.232.1-7.1-2 07-06 КР66		
				ДЕТАЛИ		
				СТ. ОТД. ГОСТ 6727-80		
ВЧ	1		5.041.5680	Ф5 ВР-I L=5680	1	0.79КГ
ВЧ	2		5.041.5500	Ф5 ВР-I L=5500	1	0.76КГ
ВЧ	3		4.041.220	Ф4 ВР-I L=220	35	0.02КГ
ВЧ	4		4.041.300	Ф4 ВР-I L=300	1	0.03КГ
				1.232.1-7.1-2 07-07 КР67		
				ДЕТАЛИ		
				СТ. ОТД. ГОСТ 6727-80		
ВЧ	1		5.041.5680	Ф5 ВР-I L=5680	1	0.79КГ
ВЧ	2		5.041.5450	Ф5 ВР-I L=5450	1	0.76КГ
ВЧ	3		4.041.270	Ф4 ВР-I L=270	35	0.02КГ
ВЧ	4		4.041.370	Ф4 ВР-I L=370	1	0.03КГ

ОПЕРАТОР ТЛП КОРТ

ЭПВЦ КиевЗНИИЭП

СКАЛА

ВЗАМ ИНВ.№

ПОДПИСЬ И ДАТА

ИНВ № ПОДЛ

НАЧ ОТД	Борисенко		
Н КОНТР	Ковальчук		
ГЛ СПЕЦ	Малачевская		
ПРОВЕРИЛ	Крупка		
РАЗРАБ	Котова		

1.232.1-7.1-2 07

КАРКАС ПЛОСКИЙ
КР60 - КР81

СТАДИЯ	ЛИСТ	ЛИСТОВ
Р	1	6

ГОСГРАЖДАНСТРОЙ
КиевЗНИИЭП

ФОРМАТ А4

1.232.1-7.1-2 07

ЛИСТ 2

ФОРМАТ	ЗОНА	ПОЗ.	ОБОЗНАЧЕНИЕ	НАИМЕНОВАНИЕ	КОЛ	ПРИМЕЧАНИЕ
				1.232.1-7.1-2 07-08 КР68		
				ДЕТАЛИ		
				СТ. ОТД. ГОСТ 6727-80		
ВЧ		1	5.041.5680	Ф5 ВР-I L=5680	1	0.79КГ
ВЧ		2	5.041.5400	Ф5 ВР-I L=5400	1	0.75КГ
ВЧ		3	4.041.320	Ф4 ВР-I L=320	35	0.03КГ
ВЧ		4	4.041.440	Ф4 ВР-I L=440	1	0.04КГ
				1.232.1-7.1-2 07-09 КР69		
				ДЕТАЛИ		
				СТ. ОТД. ГОСТ 6727-80		
ВЧ		1	5.041.5730	Ф5 ВР-I L=5730	1	0.80КГ
ВЧ		2	5.041.5550	Ф5 ВР-I L=5550	1	0.77КГ
ВЧ		3	4.041.220	Ф4 ВР-I L=220	36	0.02КГ
ВЧ		4	4.041.300	Ф4 ВР-I L=300	1	0.03КГ
				1.232.1-7.1-2 07-10 КР70		
				ДЕТАЛИ		
				СТ. ОТД. ГОСТ 6727-80		
ВЧ		1	5.041.5730	Ф5 ВР-I L=5730	1	0.80КГ
ВЧ		2	5.041.5500	Ф5 ВР-I L=5500	1	0.76КГ
ВЧ		3	4.041.270	Ф4 ВР-I L=270	35	0.02КГ
ВЧ		4	4.041.370	Ф4 ВР-I L=370	1	0.03КГ
				1.232.1-7.1-2 07-11 КР71		
				ДЕТАЛИ		
				СТ. ОТД. ГОСТ 6727-80		
ВЧ		1	5.041.5730	Ф5 ВР-I L=5730	1	0.80КГ
ВЧ		2	5.041.5450	Ф5 ВР-I L=5450	1	0.76КГ
ВЧ		3	4.041.320	Ф4 ВР-I L=320	35	0.03КГ
ВЧ		4	4.041.440	Ф4 ВР-I L=440	1	0.04КГ
				1.232.1-7.1-2 07-12 КР72		
				ДЕТАЛИ		
				СТ. ОТД. ГОСТ 5781-82		
ВЧ		1	14.013.5680	Ф14 А-III L=5680	1	6.86КГ

ЭПВЦ Киев ЗНИИЭП | ОПЕРАТОР ТЛП КОРТ | СКАЛА Свая

ВЗАМ ИНВ № | ПОДПИСЬ И ДАТА | ИНВ №ПОДЛ

1.232.1-7.1-2 07 | ЛИСТ 3

ФОРМАТ А4

ФОРМАТ	ЗОНА	ПОЗ.	ОБОЗНАЧЕНИЕ	НАИМЕНОВАНИЕ	КОЛ	ПРИМЕЧАНИЕ
ВЧ		2	14.013.5500	Ф14 А-III L=5500	1	6.65КГ
				СТ. ОТД. ГОСТ 6727-80		
ВЧ		3	4.041.220	Ф4 ВР-I L=220	35	0.02КГ
ВЧ		4	4.041.300	Ф4 ВР-I L=300	1	0.03КГ
				1.232.1-7.1-2 07-13 КР73		
				ДЕТАЛИ		
				СТ. ОТД. ГОСТ 5781-82		
ВЧ		1	10.013.5680	Ф10 А-III L=5680	1	3.50КГ
ВЧ		2	10.013.5500	Ф10 А-III L=5500	1	3.39КГ
				СТ. ОТД. ГОСТ 6727-80		
ВЧ		3	4.041.220	Ф4 ВР-I L=220	35	0.02КГ
ВЧ		4	4.041.300	Ф4 ВР-I L=300	1	0.03КГ
				1.232.1-7.1-2 07-14 КР74		
				ДЕТАЛИ		
				СТ. ОТД. ГОСТ 5781-82		
ВЧ		1	12.013.5680	Ф12 А-III L=5680	1	5.04КГ
ВЧ		2	12.013.5450	Ф12 А-III L=5450	1	4.84КГ
				СТ. ОТД. ГОСТ 6727-80		
ВЧ		3	4.041.270	Ф4 ВР-I L=270	35	0.02КГ
ВЧ		4	4.041.370	Ф4 ВР-I L=370	1	0.03КГ
				1.232.1-7.1-2 07-15 КР75		
				ДЕТАЛИ		
				СТ. ОТД. ГОСТ 5781-82		
ВЧ		1	10.013.5680	Ф10 А-III L=5680	1	3.50КГ
ВЧ		2	10.013.5450	Ф10 А-III L=5450	1	3.36КГ
				СТ. ОТД. ГОСТ 6727-80		
ВЧ		3	4.041.270	Ф4 ВР-I L=270	35	0.02КГ
ВЧ		4	4.041.370	Ф4 ВР-I L=370	1	0.03КГ
				1.232.1-7.1-2 07-16 КР76		
				ДЕТАЛИ		
				СТ. ОТД. ГОСТ 5781-82		
ВЧ		1	12.013.5680	Ф12 А-III L=5680	1	5.04КГ
ВЧ		2	12.013.5400	Ф12 А-III L=5400	1	4.79КГ
				СТ. ОТД. ГОСТ 6727-80		
ВЧ		3	4.041.320	Ф4 ВР-I L=320	35	0.03КГ

ЭПВЦ Киев ЗНИИЭП | ОПЕРАТОР ТЛП КОРТ | СКАЛА Свая

ВЗАМ ИНВ № | ПОДПИСЬ И ДАТА | ИНВ №ПОДЛ

1.232.1-7.1-2 07 | ЛИСТ 4

20668 19

ФОРМАТ А4

ФОРМАТ	ЗОНА	ПОЗ	ОБОЗНАЧЕНИЕ	НАИМЕНОВАНИЕ	КОЛ	ПРИМЕЧАНИЕ
ВЧ	4		4.041.440	Ф4 ВР-I L=440	1	0.04КГ
				1.232.1-7.1-2 07-17 КР77		
				ДЕТАЛИ		
				СТ. ОТД. ГОСТ 5781-82		
ВЧ		1	14.013.5730	Ф14 А-III L=5730	1	6.92КГ
ВЧ		2	14.013.5550	Ф14 А-III L=5550	1	6.71КГ
				СТ. ОТД. ГОСТ 6727-80		
ВЧ		3	4.041.220	Ф4 ВР-I L=220	36	0.02КГ
ВЧ		4	4.041.300	Ф4 ВР-I L=300	1	0.03КГ
				1.232.1-7.1-2 07-18 КР78		
				ДЕТАЛИ		
				СТ. ОТД. ГОСТ 5781-82		
ВЧ		1	10.013.5730	Ф10 А-III L=5730	1	3.53КГ
ВЧ		2	10.013.5550	Ф10 А-III L=5550	1	3.42КГ
				СТ. ОТД. ГОСТ 6727-80		
ВЧ		3	4.041.220	Ф4 ВР-I L=220	36	0.02КГ
ВЧ		4	4.041.300	Ф4 ВР-I L=300	1	0.03КГ
				1.232.1-7.1-2 07-19 КР79		
				ДЕТАЛИ		
				СТ. ОТД. ГОСТ 5781-82		
ВЧ		1	12.013.5730	Ф12 А-III L=5730	1	5.09КГ
ВЧ		2	12.013.5500	Ф12 А-III L=5500	1	4.88КГ
				СТ. ОТД. ГОСТ 6727-80		
ВЧ		3	4.041.270	Ф4 ВР-I L=270	35	0.02КГ
ВЧ		4	4.041.370	Ф4 ВР-I L=370	1	0.03КГ
				1.232.1-7.1-2 07-20 КР80		
				ДЕТАЛИ		
				СТ. ОТД. ГОСТ 5781-82		
ВЧ		1	10.013.5730	Ф10 А-III L=5730	1	3.53КГ
ВЧ		2	10.013.5500	Ф10 А-III L=5500	1	3.39КГ
				СТ. ОТД. ГОСТ 6727-80		
ВЧ		3	4.041.270	Ф4 ВР-I L=270	35	0.02КГ
ВЧ		4	4.041.370	Ф4 ВР-I L=370	1	0.03КГ

ЭПВЦ Киев ЗНИИЭП | ОПЕРАТОР ТЛП КОРТ | СКАЛА Смак

ВЗАМ ИНВ № | ПОДПИСЬ И ДАТА | ИНВ №ПОДЛ

ФОРМАТ	ЗОНА	ПОЗ.	ОБОЗНАЧЕНИЕ	НАИМЕНОВАНИЕ	КОЛ	ПРИМЕЧАНИЕ
				1.232.1-7.1-2 07-21 КР81		
				ДЕТАЛИ		
				СТ. ОТД. ГОСТ 5781-82		
ВЧ		1	12.013.5730	Ф12 А-III L=5730	1	5.09КГ
ВЧ		2	12.013.5450	Ф12 А-III L=5450	1	4.84КГ
				СТ. ОТД. ГОСТ 6727-80		
ВЧ		3	4.041.320	Ф4 ВР-I L=320	35	0.03КГ
ВЧ		4	4.041.440	Ф4 ВР-I L=440	1	0.04КГ

ЭПВЦ Киев ЗНИИЭП | ОПЕРАТОР ТЛП КОРТ | СКАЛА

ВЗАМ ИНВ № | ПОДПИСЬ И ДАТА | ИНВ №ПОДЛ

ЭПВЦ КиевЗНИИЭП | ОПЕРАТОР ТЛП КОРТ | СКАЛА

РИС.1

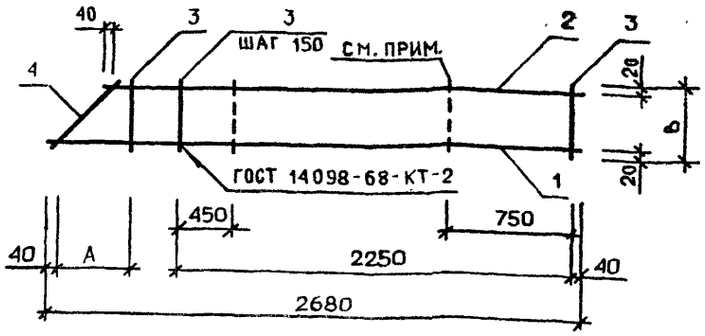

РИС.2

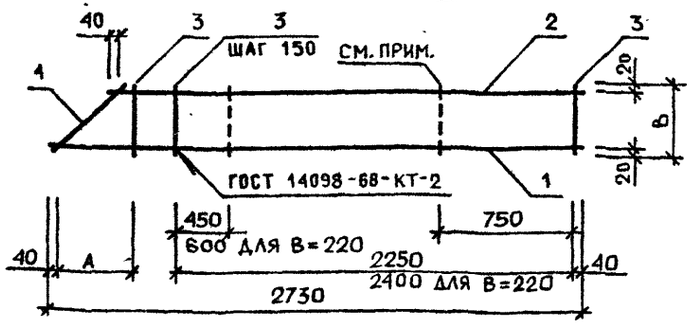

РИС.3

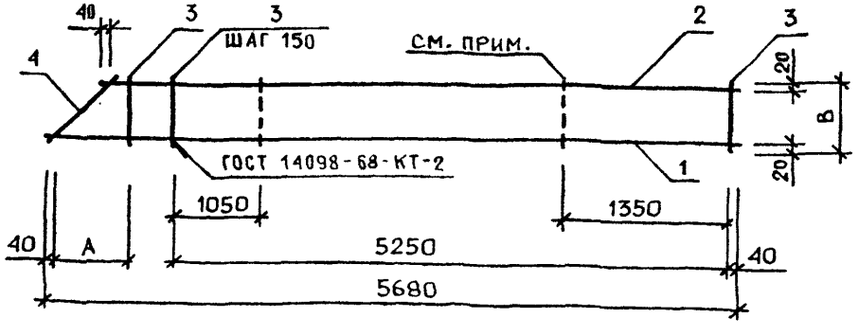

РИС.4

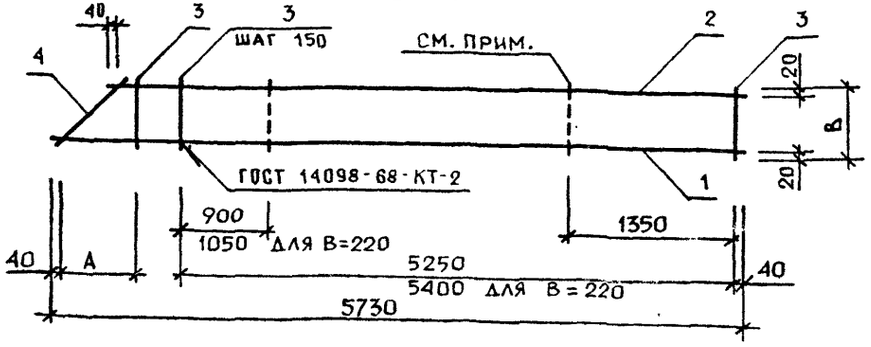

ОБОЗНАЧЕНИЕ	МАРКА	РИС	А,ММ	В,ММ	МАССА,КГ
I.232.I-7.I-2 07	КР60	I	200	220	I.08
-0I	КР6I	I	250	270	I.I6
-02	КР62	I	300	320	I.24
-03	КР63	2	200	220	I.I2
-04	КР64	2	250	270	I.I7
-05	КР65	2	300	320	I.25
-06	КР66	3	200	220	2.3I
-07	КР67	3	250	270	2.48
-08	КР68	3	300	320	2.65
-09	КР69	4	200	220	2.35
-I0	КР70	4	250	270	2.49
-II	КР7I	4	300	320	2.66
-I2	КР72	3	200	220	I4.27
-I3	КР73	3	200	220	7.65
-I4	КР74	3	250	270	I0.8I
-I5	КР75	3	250	270	7.79
-I6	КР76	3	300	320	I0.94
-I7	КР77	4	200	220	I4.4I
-I8	КР78	4	200	220	7.73
-I9	КР79	4	250	270	I0.90
-20	КР80	4	250	270	7.86
-2I	КР8I	4	300	320	II.03

СТЕРЖЕНЬ ПРОПУСТИТЬ, ДЛЯ УСТРОЙСТВА УГЛУБЛЕНИЯ-ЛУНКИ, В КОТОРОЙ РАСПОЛАГАЕТСЯ ПРОУШИНА ПЕТЛИ

НАЧОТД	БОРИСЕНКО	
Н КОНТР	КОВАЛЬЧУК	
ГЛ СПЕЦ	МАЛАЧЕВСКИЙ	
ПРОВЕРИЛ	КОТОВА	
РАЗРАБ	КРУШКА	

1.232.1-7.1-2 07СБ

КАРКАС ПЛОСКИЙ
КР60 – КР8I.
СБОРОЧНЫЙ ЧЕРТЕЖ

СТАДИЯ	МАССА	МАСШТАБ
Р	СМ ТАБЛ	
ЛИСТ	ЛИСТОВ 1	

ГОСГРАЖДАНСТРОЙ
КиевЗНИИЭП

ВЗАМ. ИНВ № | ПОДП. И ДАТА | ИНВ № ПОДЛ.

ФОРМАТ А3

ФОРМАТ	ЗОНА	ПОЗ	ОБОЗНАЧЕНИЕ	НАИМЕНОВАНИЕ	КОЛ.	ПРИМЕЧАНИЕ
				ДОКУМЕНТАЦИЯ		
А3			1.232.1-7.1-2 08СБ	СВОРОЧНЫЙ ЧЕРТЕЖ		
			ПЕРЕМЕННЫЕ ДАННЫЕ	ДЛЯ ИСПОЛНЕНИЙ:		
				1.232.1-7.1-2 08 С1		
				ДЕТАЛИ		
ВЧ		1	6.013.2960	СТ. ОТД. ГОСТ 5781-82 Ф6 А-Ш L=2960	3	0.66КГ
ВЧ		2	5.041.560	СТ. ОТД. ГОСТ 6727-80 Ф5 ВР-I L=560	13	0.08КГ
				1.232.1-7.1-2 08-01 С2		
				ДЕТАЛИ		
ВЧ		1	6.013.2960	СТ. ОТД. ГОСТ 5781-82 Ф6 А-Ш L=2960	4	0.66КГ
ВЧ		2	5.041.860	СТ. ОТД. ГОСТ 6727-80 Ф5 ВР-I L=860	10	0.12КГ
				1.232.1-7.1-2 08-02 С3		
				ДЕТАЛИ		
ВЧ		1	6.013.2960	СТ. ОТД. ГОСТ 5781-82 Ф6 А-Ш L=2960	5	0.66КГ
ВЧ		2	5.041.1160	СТ. ОТД. ГОСТ 6727-80 Ф5 ВР-I L=1160	10	0.16КГ
				1.232.1-7.1-2 08-03 С4		
				ДЕТАЛИ		
ВЧ		1	6.013.2960	СТ. ОТД. ГОСТ 5781-82 Ф6 А-Ш L=2960	5	0.66КГ

1.232.1-7.1-2 08

НАЧ ОТД	БОРИСЕНКО	
Н КОНТР	КОВАЛЬЧУК	
ГЛ СПЕЦ	МАЛАЧЕВСКИЙ	
ПРОВЕРИЛ	ЯКИМЧУК	
РАЗРАБ	ЧРЕМЧИШИН	

СЕТКА
СI - С7

СТАДИЯ	ЛИСТ	ЛИСТОВ
Р	I	2

ГОСГРАЖДАНСТРОЙ
КиевЗНИИЭП

ФОРМАТ А4

ФОРМАТ	ЗОНА	ПОЗ.	ОБОЗНАЧЕНИЕ	НАИМЕНОВАНИЕ	КОЛ	ПРИМЕЧАНИЕ
ВЧ		2	5.041.1260	СТ. ОТД. ГОСТ 6727-80 Ф5 ВР-I L=1260	10	0.17КГ
				1.232.1-7.1-2 08-04 С5		
				ДЕТАЛИ		
ВЧ		1	6.013.2960	СТ. ОТД. ГОСТ 5781-82 Ф6 А-Ш L=2960	6	0.66КГ
ВЧ		2	5.041.1460	СТ. ОТД. ГОСТ 6727-80 Ф5 ВР-I L=1460	10	0.20КГ
				1.232.1-7.1-2 08-05 С6		
				ДЕТАЛИ		
ВЧ		1	6.013.2960	СТ. ОТД. ГОСТ 5781-82 Ф6 А-Ш L=2960	7	0.66КГ
ВЧ		2	5.041.1760	СТ. ОТД. ГОСТ 6727-80 Ф5 ВР-I L=1760	10	0.24КГ
				1.232.1-7.1-2 08-06 С7		
				ДЕТАЛИ		
ВЧ		1	6.013.2960	СТ. ОТД. ГОСТ 5781-82 Ф6 А-Ш L=2960	8	0.66КГ
ВЧ		2	5.041.2060	СТ. ОТД. ГОСТ 6727-80 Ф5 ВР-I L=2060	10	0.28КГ

1.232.1-7.1-2 08,

ЛИСТ 2

ЭПВЦ Киев ЗНИИЭП | ОПЕРАТОР ТПП КОРТ | СКАЛА Авсем

РИС. 1

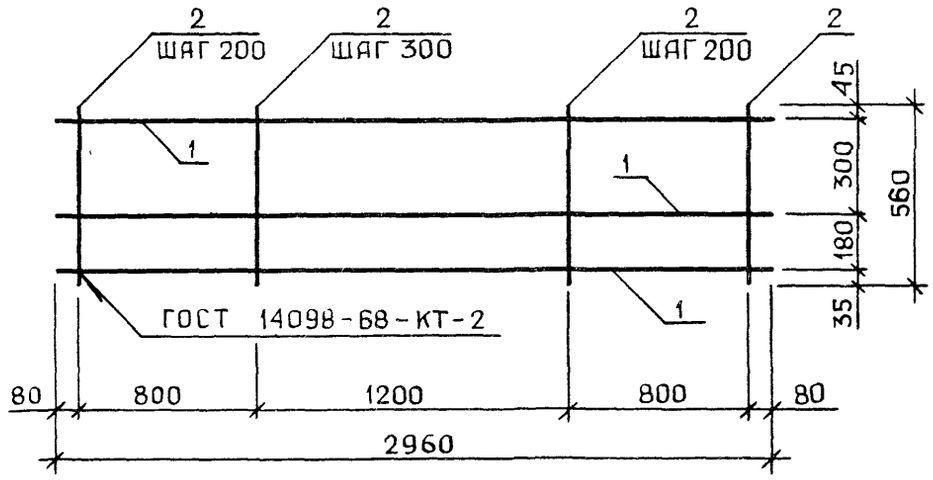

РИС. 2

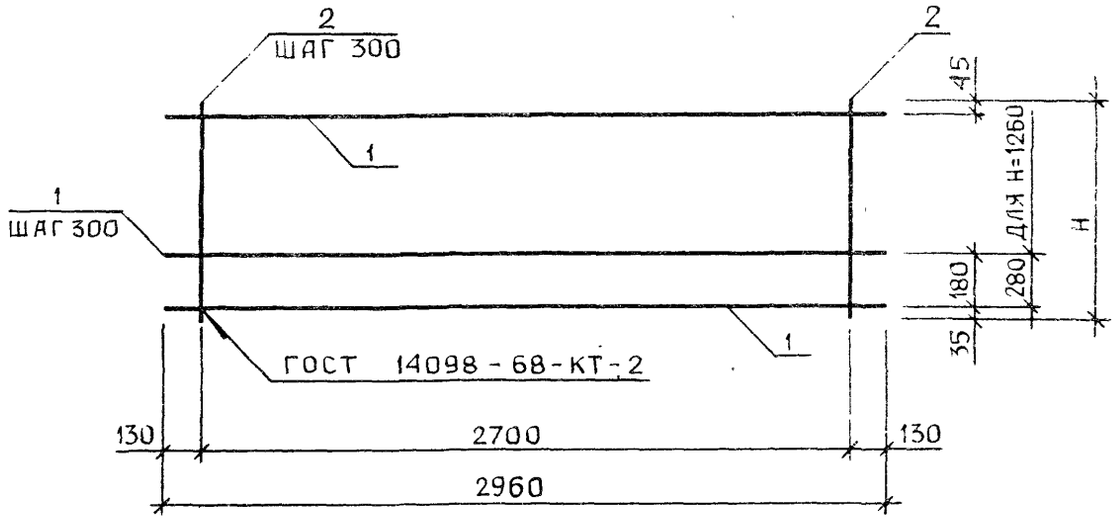

ОБОЗНАЧЕНИЕ	МАРКА	РИС	Н,ММ	МАССА,КГ
I.232.I-7.I-2 08	CI	I	-	2.96
-0I	C2	2	860	3.8I
-02	C3	2	II60	4.88
-03	C4	2	I260	5.02
-04	C5	2	I460	5.96
-05	C6	2	I760	7.03
-06	C7	2	2060	8.II

НАЧ.ОТД.	БОРИСЕНКО	
Н.КОНТР	КОВАЛЬЧУК	
ГЛ.СПЕЦ.	МАЛАЧЕВСКИЙ	
ПРОВЕРИЛ	ЯКИМЧУК	
РАЗРАБ.	ЯРЕМЧИШИН	

1.232.1-7.1-2 08СБ

СЕТКА
CI - C7.
СБОРОЧНЫЙ ЧЕРТЕЖ

СТАДИЯ	МАССА	МАСШТАБ
Р	СМ ТАБЛ	
ЛИСТ	ЛИСТОВ 1	

ГОСГРАЖДАНСТРОЙ
КиевЗНИИЭП

ВЗАМ.ИНВ.№ | ПОДПИСЬ И ДАТА | ИНВ.№ ПОДЛ.

20668 23

ФОРМАТ А3

ФОРМАТ	ЗОНА	ПОЗ	ОБОЗНАЧЕНИЕ	НАИМЕНОВАНИЕ	КОЛ	ПРИМЕЧАНИЕ
				ДОКУМЕНТАЦИЯ		
А3			1.232.1-7.1-2 09СБ	СБОРОЧНЫЙ ЧЕРТЕЖ		
			ПЕРЕМЕННЫЕ ДАННЫЕ	ДЛЯ ИСПОЛНЕНИЙ:		
				1.232.1-7.1-2 09 С8		
				ДЕТАЛИ		
				СТ. ОТД. ГОСТ 5781-82		
ВЧ	1		12.013.5960	Ф12 А-III L=5960	3	5.29КГ
				СТ. ОТД. ГОСТ 6727-80		
ВЧ	2		5.041.560	Ф5 ВР-I L=560	25	0.08КГ
				1.232.1-7.1-2 09-01 С9		
				ДЕТАЛИ		
				СТ. ОТД. ГОСТ 5781-82		
ВЧ	1		8.013.5960	Ф8 А-III L=5960	4	2.35КГ
				СТ. ОТД. ГОСТ 6727-80		
ВЧ	2		5.041.860	Ф5 ВР-I L=860	20	0.12КГ
				1.232.1-7.1-2 09-02 С10		
				ДЕТАЛИ		
				СТ. ОТД. ГОСТ 5781-82		
ВЧ	1		6.013.5960	Ф6 А-III L=5960	5	1.32КГ
				СТ. ОТД. ГОСТ 6727-80		
ВЧ	2		5.041.1160	Ф5 ВР-I L=1160	20	0.16КГ
				1.232.1-7.1-2 09-03 С11		
				ДЕТАЛИ		
				СТ. ОТД. ГОСТ 5781-82		
ВЧ	1		8.013.5960	Ф8 А-III L=5960	5	2.35КГ

ЭПВЦ КиевЗНИИЭП | ОПЕРАТОР ТЛП КОРТ | СКАЛА

ВЗАМ ИНВ № | ПОДПИСЬ И ДАТА | ИНВ № ПОДЛ

НАЧОТД	БОРИСЕНКО	
НКОНТР	КОВАЛЬЧУК	
ГЛСПЕЦ	МАЛАЧЕВСКИЙ	
ПРОВЕРИЛ	ЯКИМЧУК	
РАЗРАБ	ЯРЕМЧИШИН	

1.232.1-7.1-2 09

СЕТКА С8 - С20

СТАДИЯ	ЛИСТ	ЛИСТОВ
Р	I	3

ГОСГРАЖДАНСТРОЙ КиевЗНИИЭП

ФОРМАТ А4

ФОРМАТ	ЗОНА	ПОЗ.	ОБОЗНАЧЕНИЕ	НАИМЕНОВАНИЕ	КОЛ	ПРИМЕЧАНИЕ
				СТ. ОТД. ГОСТ 6727-80		
ВЧ	2		5.041.1160	Ф5 ВР-I L=1160	20	0.16КГ
				1.232.1-7.1-2 09-04 С12		
				ДЕТАЛИ		
				СТ. ОТД. ГОСТ 5781-82		
ВЧ	1		6.013.5960	Ф6 А-III L=5960	5	1.32КГ
				СТ. ОТД. ГОСТ 6727-80		
ВЧ	2		5.041.1260	Ф5 ВР-I L=1260	20	0.17КГ
				1.232.1-7.1-2 09-05 С13		
				ДЕТАЛИ		
				СТ. ОТД. ГОСТ 5781-82		
ВЧ	1		8.013.5960	Ф8 А-III L=5960	5	2.35КГ
				СТ. ОТД. ГОСТ 6727-80		
ВЧ	2		5.041.1260	Ф5 ВР-I L=1260	20	0.17КГ
				1.232.1-7.1-2 09-06 С14		
				ДЕТАЛИ		
				СТ. ОТД. ГОСТ 5781-82		
ВЧ	1		6.013.5960	Ф6 А-III L=5960	6	1.32КГ
				СТ. ОТД. ГОСТ 6727-80		
ВЧ	2		5.041.1460	Ф5 ВР-I L=1460	20	0.20КГ
				1.232.1-7.1-2 09-07 С15		
				ДЕТАЛИ		
				СТ. ОТД. ГОСТ 5781-82		
ВЧ	1		8.013.5960	Ф8 А-III L=5960	6	2.35КГ
				СТ. ОТД. ГОСТ 6727-80		
ВЧ	2		5.041.1460	Ф5 ВР-I L=1460	20	0.20КГ
				1.232.1-7.1-2 09-08 С16		
				ДЕТАЛИ		
				СТ. ОТД. ГОСТ 5781-82		
ВЧ	1		6.013.5960	Ф6 А-III L=5960	7	1.32КГ

ЭПВЦ КиевЗНИИЭП | ОПЕРАТОР ТЛП КОРТ | СКАЛА

ВЗАМ ИНВ № | ПОДПИСЬ И ДАТА | ИНВ.№ ПОДЛ

1.232.1-7.1-2 09

ЛИСТ 2

20668 24

ФОРМАТ А4

ФОРМАТ	ЗОНА	ПОЗ.	ОБОЗНАЧЕНИЕ	НАИМЕНОВАНИЕ	КОЛ	ПРИМЕЧАНИЕ
БЧ		2	5.041.1760	СТ. ОТД. ГОСТ 6727-80 Ф5 ВР-I L=1760	20	0.24КГ
				1.232.1-7.1-2 09-09 С17		
				ДЕТАЛИ		
БЧ		1	8.013.5960	СТ. ОТД. ГОСТ 5781-82 Ф8 А-Ш L=5960	7	2.35КГ
БЧ		2	5.041.1760	СТ. ОТД. ГОСТ 6727-80 Ф5 ВР-I L=1760	20	0.24КГ
				1.232.1-7.1-2 09-10 С18		
				ДЕТАЛИ		
БЧ		1	10.013.5960	СТ. ОТД. ГОСТ 5781-82 Ф10 А-Ш L=5960	7	3.68КГ
БЧ		2	5.041.1760	СТ. ОТД. ГОСТ 6727-80 Ф5 ВР-I L=1760	20	0.24КГ
				1.232.1-7.1-2 09-11 С19		
				ДЕТАЛИ		
БЧ		1	8.013.5960	СТ. ОТД. ГОСТ 5781-82 Ф8 А-Ш L=5960	8	2.35КГ
БЧ		2	5.041.2060	СТ. ОТД. ГОСТ 6727-80 Ф5 ВР-I L=2060	20	0.28КГ
				1.232.1-7.1-2 09-12 С20		
				ДЕТАЛИ		
БЧ		1	10.013.5960	СТ. ОТД. ГОСТ 5781-82 Ф10 А-Ш L=5960	8	3.68КГ
БЧ		2	5.041.2060	СТ. ОТД. ГОСТ 6727-80 Ф5 ВР-I L=2060	20	0.28КГ

СКАЛА ВСКАЛ
ОПЕРАТОР ТЛП КОРТ
ЭПВЦ Киев ЗНИИЭП
ВЗАМ ИНВ №
ПОДПИСЬ И ДАТА
ИНВ №ПОДЛ

1.232.1-7.1-2 09

ЛИСТ 3

ФОРМАТ А4

ФОРМАТ	ЗОНА	ПОЗ.	ОБОЗНАЧЕНИЕ	НАИМЕНОВАНИЕ	КОЛ	ПРИМЕЧАНИЕ

СКАЛА ВСКАЛ
ОПЕРАТОР ТЛП КОРТ
ЭПВЦ Киев ЗНИИЭП
ВЗАМ ИНВ №
ПОДПИСЬ И ДАТА
ИНВ №ПОДЛ

ЛИСТ

20668 25

ФОРМАТ А4

ЭПВЦ Киев ЗНИИЭП | ОПЕРАТОР ТЛП КОРТ | ЦКНПН

РИС. 1

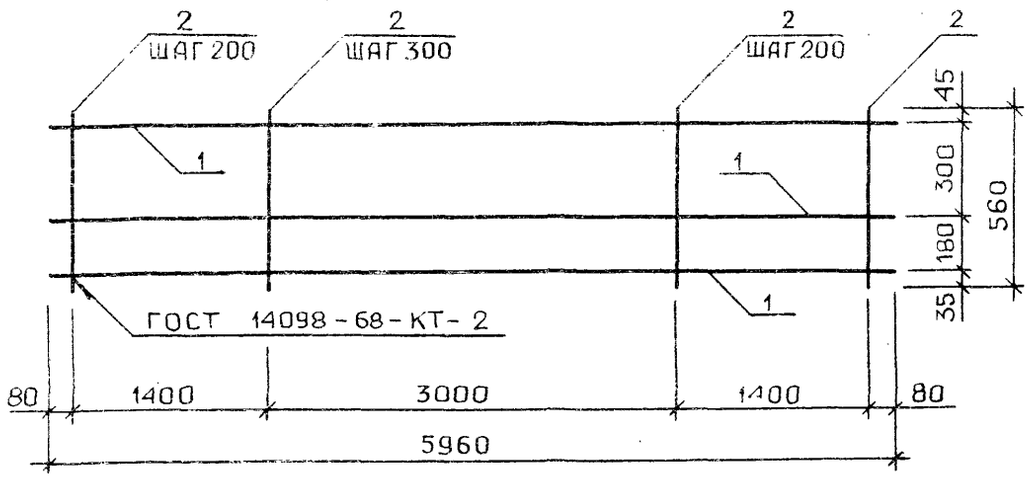

РИС. 2

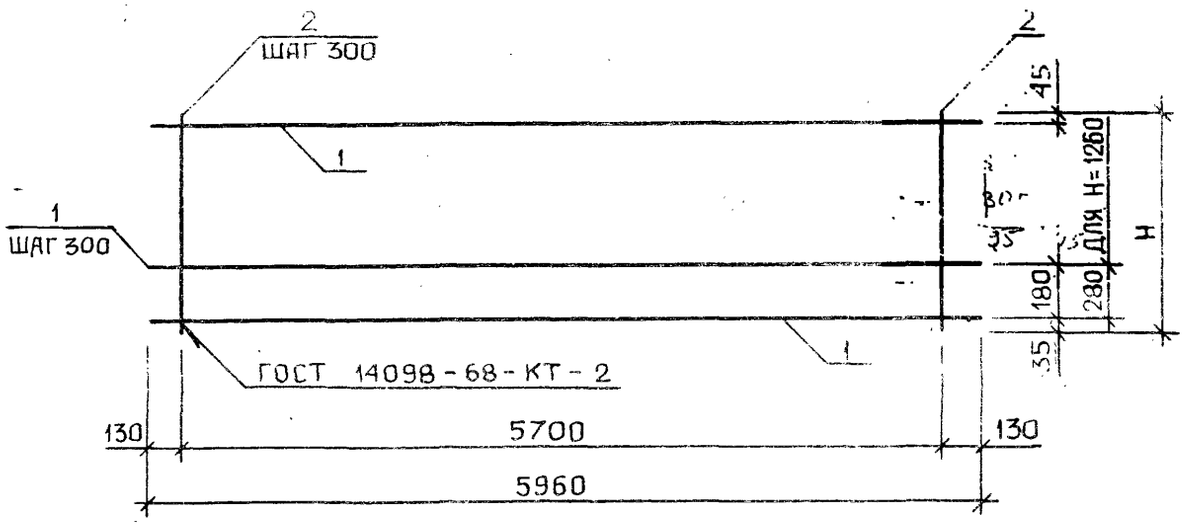

ОБОЗНАЧЕНИЕ	МАРКА	РИС	Н, ММ	МАССА, КГ
I.232.I-7.I-2. 09	С8	I	-	I7.79
-0I	С9	2	860	II.77
-02	СI0	2	II60	9.8I
-03	СII	2	II60	I4.96
-04	СI2	2	I260	I0.09
-05	СI3	2	I260	I5.23
-06	СI4	2	I460	II.97
-07	СI5	2	I460	I8.I4
-08	СI6	2	I760	I4.I2
-09	СI7	2	I760	2I.33
-I0	СI8	2	I760	30.59
-II	СI9	2	2060	24.5I
-I2	С20	2	2060	35.I0

НАЧ.ОТД.	БОРИСЕНКО	
Н.КОНТР	КОВАЛЬЧУК	
ГЛ.СПЕЦ.	МАЛАЧЕВСКИЙ	
ПРОВЕРИЛ	ЯКИМЧУК	
РАЗРАБ.	РЕМЧИШИН	

1.232.1-7.1-2 090Б

СЕТКА
С8 - С20.
СБОРОЧНЫЙ ЧЕРТЕЖ

СТАДИЯ	МАССА	МАСШТАБ
Р	СМ ТАБЛ	
ЛИСТ	ЛИСТОВ 1	

ГОСГРАЖДАНСТРОЙ
КиевЗНИИЭП

ИНВ.№ ПОДЛ. | ПОДПИСЬ И ДАТА | ВЗАМ.ИНВ.№

ФОРМА	ЗОНА	ПОЗ	ОБОЗНАЧЕНИЕ	НАИМЕНОВАНИЕ	КОЛ.	ПРИМЕЧАНИЕ
				ДОКУМЕНТАЦИЯ		
А4			1.232.1-7.1-2 10СБ	СБОРОЧНЫЙ ЧЕРТЕЖ		
			ПЕРЕМЕННЫЕ ДАННЫЕ	ДЛЯ ИСПОЛНЕНИЙ:		
				1.232.1-7.1-2 10 С21		
				ДЕТАЛИ		
БЧ	1		10.013.7160	СТ. ОТД. ГОСТ 5781-82 Ф10 А-III L=7160	4	4.41КГ
БЧ	2		5.041.860	СТ. ОТД. ГОСТ 6727-80 Ф5 ВР-I L=860	24	0.12КГ
				1.232.1-7.1-2 10-01 С22		
				ДЕТАЛИ		
БЧ	1		8.013.7160	СТ. ОТД. ГОСТ 5781-82 Ф8 А-III L=7160	5	2.82КГ
БЧ	2		5.041.1160	СТ. ОТД. ГОСТ 6727-80 Ф5 ВР-I L=1160	24	0.16КГ
				1.232.1-7.1-2 10-02 С23		
				ДЕТАЛИ		
БЧ	1		10.013.7160	СТ. ОТД. ГОСТ 5781-82 Ф10 А-III L=7160	5	4.41КГ
БЧ	2		5.041.1160	СТ. ОТД. ГОСТ 6727-80 Ф5 ВР-I L=1160	24	0.16КГ
				1.232.1-7.1-2 10-03 С24		
				ДЕТАЛИ		
БЧ	1		8.013.7160	СТ. ОТД. ГОСТ 5781-82 Ф8 А-III L=7160	5	2.82КГ

ЭПВЦ КиевЗНИИЭП | ОПЕРАТОР ТЛП КОРТ | СКАЛА Весам

ВЗАМ.ИНВ.№ | ПОДПИСЬ И ДАТА | ИНВ.№ ПОДЛ

1.232.1-7.1-2 10

НАЧ.ОТД	БОРИСЕНКО		
Н.КОНТР.	КОВАЛЬЧУК		
ГЛ.СПЕЦ.	МАЛАЧЕВСКИЙ		
ПРОВЕРИЛ	ЯКИМЧУК		
РАЗРАБ.	ЯРЕМЧИЩИН		

СЕТКА С2I – С3I

СТАДИЯ	ЛИСТ	ЛИСТОВ
Р	I	3

ГОСГРАЖДАНСТРОЙ КиевЗНИИЭП

ФОРМАТ А4

ФОРМАТ	ЗОНА	ПОЗ.	ОБОЗНАЧЕНИЕ	НАИМЕНОВАНИЕ	КОЛ	ПРИМЕЧАНИЕ
БЧ	2		5.041.1260	СТ. ОТД. ГОСТ 6727-80 Ф5 ВР-I L=1260	24	0.17КГ
				1.232.1-7.1-2 10-04 С25		
				ДЕТАЛИ		
БЧ	1		10.013.7160	СТ. ОТД. ГОСТ 5781-82 Ф10 А-III L=7160	5	4.41КГ
БЧ	2		5.041.1260	СТ. ОТД. ГОСТ 6727-80 Ф5 ВР-I L=1260	24	0.17КГ
				1.232.1-7.1-2 10-05 С26		
				ДЕТАЛИ		
БЧ	1		8.013.7160	СТ. ОТД. ГОСТ 5781-82 Ф8 А-III L=7160	6	2.82КГ
БЧ	2		5.041.1460	СТ. ОТД. ГОСТ 6727-80 Ф5 ВР-I L=1460	24	0.20КГ
				1.232.1-7.1-2 10-06 С27		
				ДЕТАЛИ		
БЧ	1		10.013.7160	СТ. ОТД. ГОСТ 5781-82 Ф10 А-III L=7160	6	4.41КГ
БЧ	2		5.041.1460	СТ. ОТД. ГОСТ 6727-80 Ф5 ВР-I L=1460	24	0.20КГ
				1.232.1-7.1-2 10-07 С28		
				ДЕТАЛИ		
БЧ	1		8.013.7160	СТ. ОТД. ГОСТ 5781-82 Ф8 А-III L=7160	7	2.82КГ
БЧ	2		5.041.1760	СТ. ОТД. ГОСТ 6727-80 Ф5 ВР-I L=1760	24	0.24КГ
				1.232.1-7.1-2 10-08 С29		
				ДЕТАЛИ		
БЧ	1		10.013.7160	СТ. ОТД. ГОСТ 5781-82 Ф10 А-III L=7160	7	4.41КГ

ЭПВЦ КиевЗНИИЭП | ОПЕРАТОР ТЛП КОРТ | СКАЛА Весам

ВЗАМ.ИНВ.№ | ПОДПИСЬ И ДАТА | ИНВ.№ ПОДЛ

1.232.1-7.1-2 10

Лист 2

20668 27

ФОРМАТ А4

ФОРМАТ	ЗОНА	ПОЗ.	ОБОЗНАЧЕНИЕ	НАИМЕНОВАНИЕ	КОЛ	ПРИМЕЧАНИЕ
ВЧ		2	5.041.1760	СТ. ОТД. ГОСТ 6727-80 Ф5 ВР-I L=1760	24	0.24КГ
				1.232.1-7.1-2 10-09 С30		
				ДЕТАЛИ		
ВЧ		1	8.013.7160	СТ. ОТД. ГОСТ 5781-82 Ф8 А-Ш L=7160	8	2.82КГ
ВЧ		2	5.041.2060	СТ. ОТД. ГОСТ 6727-80 Ф5 ВР-I L=2060	24	0.28КГ
				1.232.1-7.1-2 10-10 С31		
				ДЕТАЛИ		
ВЧ		1	10.013.7160	СТ. ОТД. ГОСТ 5781-82 Ф10 А-Ш L=7160	8	4.41КГ
ВЧ		2	5.041.2060	СТ. ОТД. ГОСТ 6727-80 Ф5 ВР-I L=2060	24	0.28КГ

ЭПВЦ Киев ЗНИИЭП | ОПЕРАТОР ТЛП КОРТ | СКАЛА Вжат

ВЗАМ.ИНВ № | ПОДПИСЬ И ДАТА | ИНВ №ПОДЛ

ФОРМАТ А4

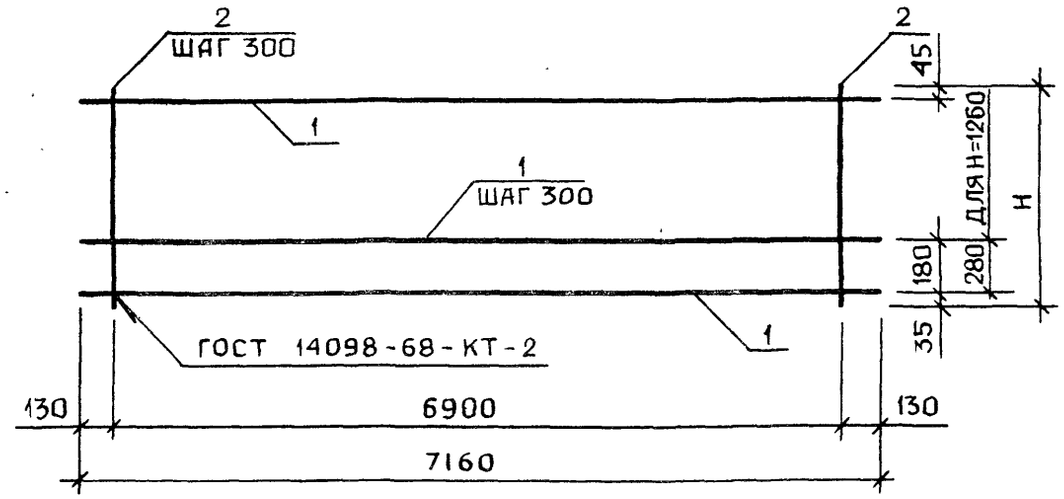

ОБОЗНАЧЕНИЕ	МАРКА	Н, ММ	МАССА, КГ
I.232.I-7.I-2 I0	С2I	860	20.49
-0I	С22	II60	I7.96
-02	С23	II60	25.9I
-03	С24	I260	I8.30
-04	С25	I260	26.24
-05	С26	I460	2I.79
-06	С27	I460	3I.32
-07	С28	I760	25.6I
-08	С29	I760	36.74
-09	С30	2060	29.44
-I0	С3I	2060	42.I5

ЭПВЦ КиевЗНИИЭП | ОПЕРАТОР ТЛП КОРТ | СКАЛА Вжат

ВЗАМ. ИНВ № | ПОДПИСЬ И ДАТА | ИНВ №ПОДЛ

НАЧ.ОТД.	БОРИСЕНКО	
Н.КОНТР	КОВАЛЬЧУК	
ГЛ.СПЕЦ	МАЛАЧЕВСКИЙ	
ПРОВЕРИЛ	ЯКИМЧУК	
РАЗРАБ	ЯРЕМЧИШИН	

1.232.1-7.1-2 10СБ

СЕТКА
С2I - С3I.
СБОРОЧНЫЙ ЧЕРТЕЖ

СТАДИЯ	МАССА	МАСШТАБ
Р	СМ ТАБЛ	
ЛИСТ	ЛИСТОВ 1	

ГОСГРАЖДАНСТРОЙ
КиевЗНИИЭП

20668 28

ФОРМАТ А4

ФОРМАТ	ЗОНА	ПОЗ	ОБОЗНАЧЕНИЕ	НАИМЕНОВАНИЕ	КОЛ	ПРИМЕЧАНИЕ
				ДОКУМЕНТАЦИЯ		
А4			1.232.1-7.1-2 11СБ	СБОРОЧНЫЙ ЧЕРТЕЖ		
			ПЕРЕМЕННЫЕ ДАННЫЕ	ДЛЯ ИСПОЛНЕНИЙ:		
				1.232.1-7.1-2 11 С32		
				ДЕТАЛИ		
				СТ. ОТД. ГОСТ 5781-82		
БЧ		1	12.013.8960	Ф12 А-III L=8960	5	7.95КГ
				СТ. ОТД. ГОСТ 6727-80		
БЧ		2	5.041.1160	Ф5 ВР-I L=1160	30	0.16КГ
				1.232.1-7.1-2 11-01 С33		
				ДЕТАЛИ		
				СТ. ОТД. ГОСТ 5781-82		
БЧ		1	14.013.8960	Ф14 А-III L=8960	5	10.8КГ
				СТ. ОТД. ГОСТ 6727-80		
БЧ		2	5.041.1160	Ф5 ВР-I L=1160	30	0.16КГ
				1.232.1-7.1-2 11-02 С34		
				ДЕТАЛИ		
				СТ. ОТД. ГОСТ 5781-82		
БЧ		1	8.013.8960	Ф8 А-III L=8960	6	3.53КГ
				СТ. ОТД. ГОСТ 6727-80		
БЧ		2	5.041.1460	Ф5 ВР-I L=1460	30	0.20КГ
				1.232.1-7.1-2 11-03 С35		
				ДЕТАЛИ		
				СТ. ОТД. ГОСТ 5781-82		
БЧ		1	10.013.8960	Ф10 А-III L=8960	6	5.52КГ

ЭПВЦ КиевЗНИИЭП | ОПЕРАТОР ТЛП КОРТ | СКАЛА

ВЗАМ ИНВ № | ПОДПИСЬ И ДАТА | ИНВ № ПОДЛ

1.232.1-7.1-2 11

				СТАДИЯ	ЛИСТ	ЛИСТОВ
НАЧ ОТД	БОРИСЕНКО			Р	1	4
Н.КОНТР	КОВАЛЬЧУК			ГОСГРАЖДАНСТРОЙ КиевЗНИИЭП		
ГЛ СПЕЦ	МАЛИЧЕВСКИЙ					
ПРОВЕРИЛ	ЧКИМЧУК					
РАЗРАБ	ЯРЕМЧИШИН					

СЕТКА
С32 - С45

ФОРМАТ А4

ФОРМАТ	ЗОНА	ПОЗ	ОБОЗНАЧЕНИЕ	НАИМЕНОВАНИЕ	КОЛ	ПРИМЕЧАНИЕ
БЧ		2	5.041.1460	СТ. ОТД. ГОСТ 6727-80 Ф5 ВР-I L=1460	30	0.20КГ
				1.232.1-7.1-2 11-04 С36		
				ДЕТАЛИ		
БЧ		1	12.013.8960	СТ. ОТД. ГОСТ 5781-82 Ф12 А-III L=8960	6	7.95КГ
БЧ		2	5.041.1460	СТ. ОТД. ГОСТ 6727-80 Ф5 ВР-I L=1460	30	0.20КГ
				1.232.1-7.1-2 11-05 С37		
				ДЕТАЛИ		
БЧ		1	16.013.8960	СТ. ОТД. ГОСТ 5781-82 Ф16 А-III L=8960	6	14.1КГ
БЧ		2	5.041.1460	СТ. ОТД. ГОСТ 6727-80 Ф5 ВР-I L=1460	30	0.20КГ
				1.232.1-7.1-2 11-06 С38		
				ДЕТАЛИ		
БЧ		1	8.013.8960	СТ. ОТД. ГОСТ 5781-82 Ф8 А-III L=8960	7	3.53КГ
БЧ		2	5.041.1760	СТ. ОТД. ГОСТ 6727-80 Ф5 ВР-I L=1760	30	0.24КГ
				1.232.1-7.1-2 11-07 С39		
				ДЕТАЛИ		
БЧ		1	10.013.8960	СТ. ОТД. ГОСТ 5781-82 Ф10 А-III L=8960	7	5.52КГ
БЧ		2	5.041.1760	СТ. ОТД. ГОСТ 6727-80 Ф5 ВР-I L=1760	30	0.24КГ
				1.232.1-7.1-2 11-08 С40		
				ДЕТАЛИ		
БЧ		1	12.013.8960	СТ. ОТД. ГОСТ 5781-82 Ф12 А-III L=8960	7	7.95КГ

ЭПВЦ КиевЗНИИЭП | ОПЕРАТОР ТЛП КОРТ | СКАЛА

ВЗАМ ИНВ № | ПОДПИСЬ И ДАТА | ИНВ № ПОДЛ

1.232.1-7.1-2 11

ЛИСТ 2

20668 29

ФОРМАТ А4

ФОРМАТ	ЗОНА	ПОЗ	ОБОЗНАЧЕНИЕ	НАИМЕНОВАНИЕ	КОЛ	ПРИМЕЧАНИЕ
БЧ	2	5.041.1760	СТ. ОТД. ГОСТ 6727-80 Ф5 ВР-I L=1760	30	0.24КГ
			1.232.1-7.1-2 11-09 С41		
			ДЕТАЛИ		
БЧ	1	16.013.8960	СТ. ОТД. ГОСТ 5781-82 Ф16 А-Ш L=8960	7	14.1КГ
БЧ	2	5.041.1760	СТ. ОТД. ГОСТ 6727-80 Ф5 ВР-I L=1760	30	0.24КГ
			1.232.1-7.1-2 11-10 С42		
			ДЕТАЛИ		
БЧ	1	8.013.8960	СТ. ОТД. ГОСТ 5781-82 Ф8 А-Ш L=8960	8	3.53КГ
БЧ	2	5.041.2060	СТ. ОТД. ГОСТ 6727-80 Ф5 ВР-I L=2060	30	0.28КГ
			1.232.1-7.1-2 11-11 С43		
			ДЕТАЛИ		
БЧ	1	10.013.8960	СТ. ОТД. ГОСТ 5781-82 Ф10 А-Ш L=8960	8	5.52КГ
БЧ	2	5.041.2060	СТ. ОТД. ГОСТ 6727-80 Ф5 ВР-I L=2060	30	0.28КГ
			1.232.1-7.1-2 11-12 С44		
			ДЕТАЛИ		
БЧ	1	12.013.8960	СТ. ОТД. ГОСТ 5781-82 Ф12 А-Ш L=8960	8	7.95КГ
БЧ	2	5.041.2060	СТ. ОТД. ГОСТ 6727-80 Ф5 ВР-I L=2060	30	0.28КГ
			1.232.1-7.1-2 11-13 С45		
			ДЕТАЛИ		
БЧ	1	16.013.8960	СТ. ОТД. ГОСТ 5781-82 Ф16 А-Ш L=8960	8	14.1КГ

ЭПВЦ Киев ЗНИИЭП | ОПЕРАТОР ТЛП КОРТ | СКАЛА Вскаиу | ВЗАМ ИНВ № | ПОДПИСЬ И ДАТА | ИНВ №ПОДЛ

1.232.1-7.1-2 11 | ЛИСТ 3

ФОРМАТ А4

ФОРМАТ	ЗОНА	ПОЗ.	ОБОЗНАЧЕНИЕ	НАИМЕНОВАНИЕ	КОЛ	ПРИМЕЧАНИЕ
БЧ	2	5.041.2060	СТ. ОТД. ГОСТ 6727-80 Ф5 ВР-I L=2060	30	0.28КГ

ЭПВЦ Киев ЗНИИЭП | ОПЕРАТОР ТЛП КОРТ | СКАЛА Вскаиу | ВЗАМ ИНВ № | ПОДПИСЬ И ДАТА | ИНВ №ПОДЛ

1.232.1-7.1-2 11 | ЛИСТ 4

20668 30

ФОРМАТ А4

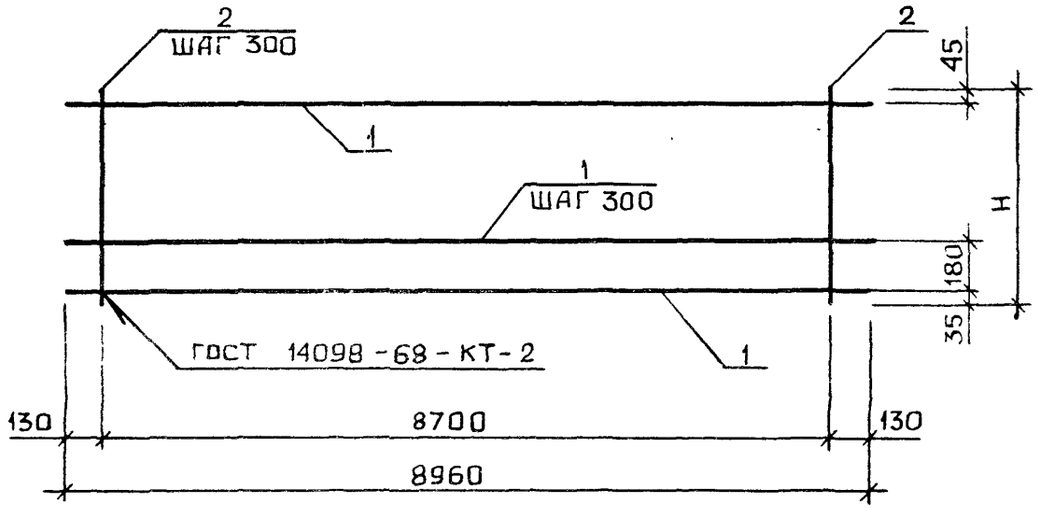

ОБОЗНАЧЕНИЕ	МАРКА	Н,ММ	МАССА,КГ
I.232.I-7.I-2 II	С32	II60	44.57
-0I	С33	II60	58.93
-02	С34	I460	27.26
-03	С35	I460	39.I9
-04	С36	I460	53.78
-05	С37	I460	90.90
-06	С38	I760	32.05
-07	С39	I760	45.97
-08	С40	I760	62.98
-09	С4I	I760	I06.29
-I0	С42	2060	36.83
-II	С43	2060	52.74
-I2	С44	2060	72.I9
-I3	С45	2060	I2I.68

ЭПВЦ КиевЗНИИЭП | ОПЕРАТОР ТЛП КОРТ | СКАЛА

ВЗАМ ИНВ № | ПОДПИСЬ И ДАТА | ИНВ №ПОДЛ

НАЧ.ОТД.	БОРИСЕНКО	
Н.КОНТР	КОВАЛЬЧУК	
ГЛ.СПЕЦ	МАЛАЧЕВСКИЙ	
ПРОВЕРИЛ	ЯКИМЧУК	
РАЗРАБ	ЯРЕМЧИШИН	

1.232.1-7.1-2 11СБ

СЕТКА
С32 - С45.
СБОРОЧНЫЙ ЧЕРТЕЖ

СТАДИЯ	МАССА	МАСШТАБ
Р	СМ ТАБЛ	
ЛИСТ	ЛИСТОВ 1	

ГОСГРАЖДАНСТРОЙ
КиевЗНИИЭП

ФОРМАТ А4

ЭПВЦ КиевЗНИИЭП | ОПЕРАТОР ТЛП КОРТ

ВЗАМ. ИНВ.№ | ПОДП. И ДАТА | ИНВ № ПОДЛ

ЛИСТ

ФОРМАТ	ЗОНА	ПОЗ	ОБОЗНАЧЕНИЕ	НАИМЕНОВАНИЕ	КОЛ.	ПРИМЕЧАНИЕ
				ДОКУМЕНТАЦИЯ		
А3			1.232.1-7.1-2 12СВ	СБОРОЧНЫЙ ЧЕРТЕЖ		
			ПЕРЕМЕННЫЕ ДАННЫЕ	ДЛЯ ИСПОЛНЕНИЙ:		
				1.232.1-7.1-2 12 С46		
				ДЕТАЛИ		
				СТ. ОТД. ГОСТ 5781-82		
ВЧ	1		6.013.2680	Ф6 А-III L=2680	3	0.59КГ
				СТ. ОТД. ГОСТ 6727-80		
ВЧ	2		5.041.560	Ф5 ВР-I L=560	11	0.08КГ
				1.232.1-7.1-2 12-01 С47		
				ДЕТАЛИ		
				СТ. ОТД. ГОСТ 5781-82		
ВЧ	1		6.013.2680	Ф6 А-III L=2680	4	0.59КГ
				СТ. ОТД. ГОСТ 6727-80		
ВЧ	2		5.041.860	Ф5 ВР-I L=860	9	0.12КГ
				1.232.1-7.1-2 12-02 С48		
				ДЕТАЛИ		
				СТ. ОТД. ГОСТ 5781-82		
ВЧ	1		6.013.2680	Ф6 А-III L=2680	5	0.59КГ
				СТ. ОТД. ГОСТ 6727-80		
ВЧ	2		5.041.1160	Ф5 ВР-I L=1160	9	0.16КГ
				1.232.1-7.1-2 12-03 С49		
				ДЕТАЛИ		
				СТ. ОТД. ГОСТ 5781-82		
ВЧ	1		6.013.2680	Ф6 А-III L=2680	5	0.59КГ
				СТ. ОТД. ГОСТ 6727-80		
ВЧ	2		5.041.1260	Ф5 ВР-I L=1260	9	0.18КГ
				1.232.1-7.1-2 12-04 С50		
				ДЕТАЛИ		
				СТ. ОТД. ГОСТ 5781-82		
ВЧ	1		6.013.2680	Ф6 А-III L=2680	6	0.59КГ
				СТ. ОТД. ГОСТ 6727-80		
ВЧ	2		5.041.1460	Ф5 ВР-I L=1460	9	0.20КГ
				1.232.1-7.1-2 12-05 С51		
				ДЕТАЛИ		
				СТ. ОТД. ГОСТ 5781-82		
ВЧ	1		6.013.2680	Ф6 А-III L=2680	7	0.59КГ
				СТ. ОТД. ГОСТ 6727-80		
ВЧ	2		5.041.1760	Ф5 ВР-I L=1760	9	0.24КГ
				1.232.1-7.1-2 12-06 С52		
				ДЕТАЛИ		
				СТ. ОТД. ГОСТ 5781-82		
ВЧ	1		6.013.2680	Ф6 А-III L=2680	8	0.59КГ
				СТ. ОТД. ГОСТ 6727-80		
ВЧ	2		5.041.2060	Ф5 ВР-I L=2060	9	0.29КГ
				1.232.1-7.1-2 12-07 С53		
				ДЕТАЛИ		
				СТ. ОТД. ГОСТ 5781-82		
ВЧ	1		6.013.2730	Ф6 А-III L=2730	3	0.61КГ
				СТ. ОТД. ГОСТ 6727-80		
ВЧ	2		5.041.560	Ф5 ВР-I L=560	11	0.08КГ
				1.232.1-7.1-2 12-08 С54		
				ДЕТАЛИ		
				СТ. ОТД. ГОСТ 5781-82		
ВЧ	1		6.013.2730	Ф6 А-III L=2730	4	0.61КГ

1.232.1-7.1-2 12

НАЧ ОТД	Борисенко		
Н КОНТР	Ковальчук		
ГЛ СПЕЦ	Мотачевский		
ПРОВЕРИЛ	Котова		
РАЗРАБ.	Крупка		

СЕТКА
С46 – С59

СТАДИЯ	ЛИСТ	ЛИСТОВ
Р	1	4

ГОСГРАЖДАНСТРОЙ
КиевЗНИИЭП

ЛИСТ 2

1.232.1-7.1-2 12

ЭПВЦ КиевЗНИИЭП | ОПЕРАТОР ТЛП КОРТ | СКАЛА

ВЗАМ ИНВ № | ПОДПИСЬ И ДАТА | ИНВ № ПОДЛ

ФОРМАТ А4

ФОРМАТ	ЗОНА	ПОЗ	ОБОЗНАЧЕНИЕ	НАИМЕНОВАНИЕ	КОЛ	ПРИМЕЧАНИЕ
БЧ	2	5.041.860		СТ. ОТД. ГОСТ 6727-80 Ф5 ВР-I L=860	9	0.12КГ
				1.232.1-7.1-2 12-09 С55		
				ДЕТАЛИ		
БЧ	1	6.013.2730		СТ. ОТД. ГОСТ 5781-82 Ф6 А-Ш L=2730	5	0.61КГ
БЧ	2	5.041.1160		СТ. ОТД. ГОСТ 6727-80 Ф5 ВР-I L=1160	9	0.16КГ
				1.232.1-7.1-2 12-10 С56		
				ДЕТАЛИ		
БЧ	1	6.013.2730		СТ. ОТД. ГОСТ 5781-82 Ф6 А-Ш L=2730	5	0.61КГ
БЧ	2	5.041.1260		СТ. ОТД. ГОСТ 6727-80 Ф5 ВР-I L=1260	9	0.18КГ
				1.232.1-7.1-2 12-11 С57		
				ДЕТАЛИ		
БЧ	1	6.013.2730		СТ. ОТД. ГОСТ 5781-82 Ф6 А-Ш L=2730	6	0.61КГ
БЧ	2	5.041.1460		СТ. ОТД. ГОСТ 6727-80 Ф5 ВР-I L=1460	9	0.20КГ
				1.232.1-7.1-2 12-12 С58		
				ДЕТАЛИ		
БЧ	1	6.013.2730		СТ. ОТД. ГОСТ 5781-82 Ф6 А-Ш L=2730	7	0.61КГ
БЧ	2	5.041.1760		СТ. ОТД. ГОСТ 6727-80 Ф5 ВР-I L=1760	9	0.24КГ
				1.232.1-7.1-2 12-13 С59		
				ДЕТАЛИ		
БЧ	1	6.013.2730		СТ. ОТД. ГОСТ 5781-82 Ф6 А-Ш L=2730	2	0.61КГ

СКАЛА

ОПЕРАТОР ТЛП КОРТ

ЭПВЦ Киев ЗНИИЭП

ВЗАМ ИНВ №

ПОДПИСЬ И ДАТА

ИНВ № ПОДЛ

1.232.1-7.1-2 12

ЛИСТ 3

ФОРМАТ А4

ФОРМАТ	ЗОНА	ПОЗ	ОБОЗНАЧЕНИЕ	НАИМЕНОВАНИЕ	КОЛ	ПРИМЕЧАНИЕ
БЧ	2	5.041.2060		СТ. ОТД. ГОСТ 6727-80 Ф5 ВР-I L=2060	9	0.29КГ

СКАЛА

ОПЕРАТОР ТЛП КОРТ

ЭПВЦ Киев ЗНИИЭП

ВЗАМ ИНВ №

ПОДПИСЬ И ДАТА

ИНВ № ПОДЛ

1.232.1-7.1-2 12

ЛИСТ 4

20668 33

ФОРМАТ А4

РИС. 1

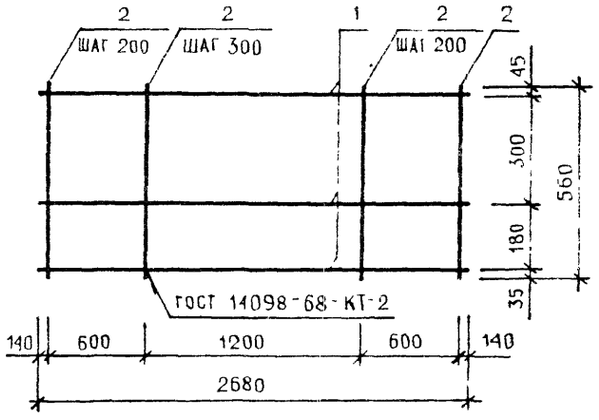

РИС. 2

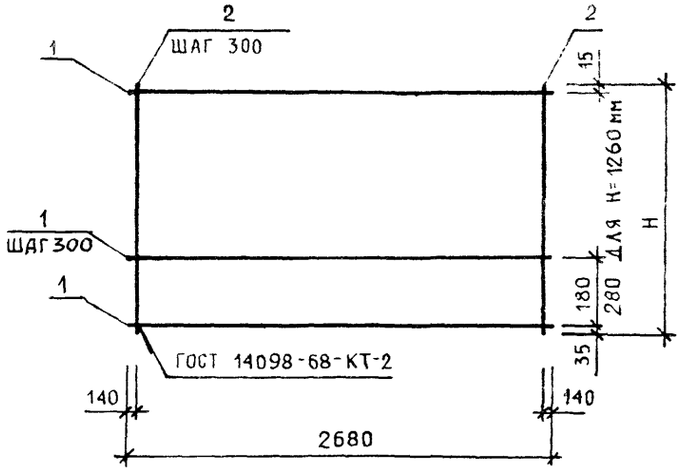

РИС. 3

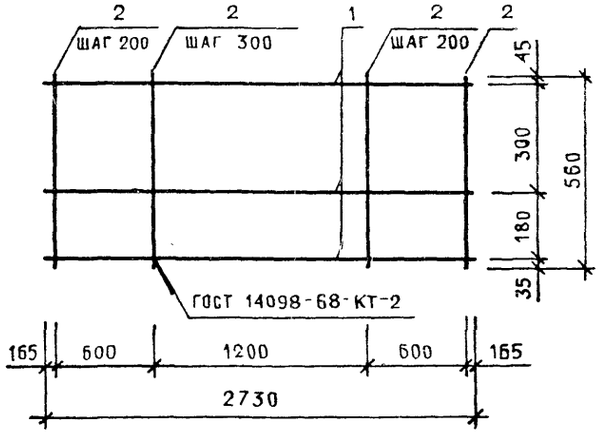

РИС. 4

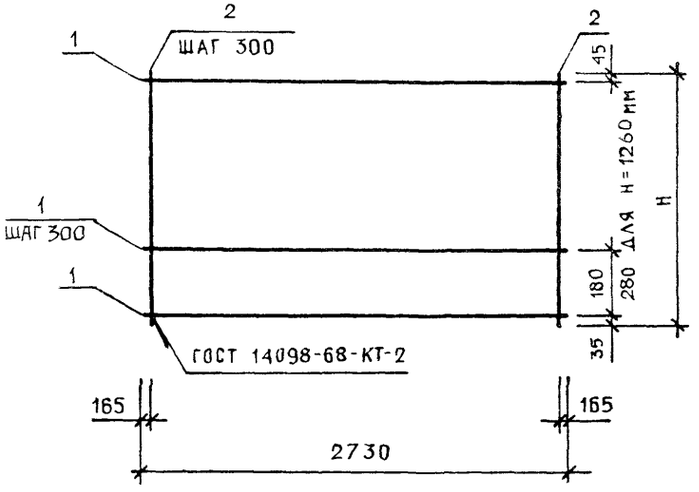

ОБОЗНАЧЕНИЕ	МАРКА	РИС.	Н, ММ	МАССА, КГ
I.232.I-7.I-2 I2	С46	I	-	2.64
-0I	С47	2	860	3.46
-02	С48	2	II60	4.43
-03	С49	2	I260	4.55
-04	С50	2	I460	5.40
-05	С5I	2	I760	6.37
-06	С52	2	2060	7.34
-07	С53	3	-	2.67
-08	С54	4	860	3.50
-09	С55	4	II60	4.48
-I0	С56	4	I260	4.6I
-II	С57	4	I460	5.46
-I2	С58	4	I760	6.44
-I3	С59	4	2060	7.42

НАЧ ОТД	БОРИСЕНКО	
Н КОНТР	КОВАЛЬЧУК	
ГЛ СПЕЦ	МАЛАЧЕВСКИЙ	
ПРОВЕРИЛ	КОТОВА	
РУК ГРАБ	КРУПКА	

1.232.1-7.1-2 12СБ

СЕТКА
С46 - С59.
СБОРОЧНЫЙ ЧЕРТЁЖ

СТАДИЯ	МАССА	МАСШТАБ
Р	СМ ТАБЛ	

ЛИСТ | ЛИСТОВ 1

ГОСГРАЖДАНСТРОЙ
КиевЗНИИЭП

ЭПВЦ КиевЗНИИЭП | ОПЕРАТОР ТПП КОРТ | СКАЛА

ВЗАМ. ИНВ. № | ПОДП. И ДАТА | И. ИНВ. № ПОДЛ.

20668 34

ФОРМАТ	ЗОНА	ПОЗ	ОБОЗНАЧЕНИЕ	НАИМЕНОВАНИЕ	КОЛ	ПРИМЕЧАНИЕ
				ДОКУМЕНТАЦИЯ		
А3			1.232.1-7.1-2 13СБ	СБОРОЧНЫЙ ЧЕРТЕЖ		
			ПЕРЕМЕННЫЕ ДАННЫЕ	ДЛЯ ИСПОЛНЕНИЙ:		
				1.232.1-7.1-2 13 С60		
				ДЕТАЛИ		
БЧ	1		12.013.5680	СТ. ОТД. ГОСТ 5781-82 Ф12 А-III L=5680	3	5.04КГ
БЧ	2		5.041.560	СТ. ОТД. ГОСТ 6727-80 Ф5 ВР-I L=560	24	0.08КГ
				1.232.1-7.1-2 13-01 С61		
				ДЕТАЛИ		
БЧ	1		8.013.5680	СТ. ОТД. ГОСТ 5781-82 Ф8 А-III L=5680	4	2.24КГ
БЧ	2		5.041.860	СТ. ОТД. ГОСТ 6727-80 Ф5 ВР-I L=860	19	0.12КГ
				1.232.1-7.1-2 13-02 С62		
				ДЕТАЛИ		
БЧ	1		6.013.5680	СТ. ОТД. ГОСТ 5781-82 Ф6 А-III L=5680	5	1.26КГ
БЧ	2		5.041.1160	СТ. ОТД. ГОСТ 6727-80 Ф5 ВР-I L=1160	19	0.16КГ
				1.232.1-7.1-2 13-03 С63		
				ДЕТАЛИ		
БЧ	1		8.013.5680	СТ. ОТД. ГОСТ 5781-82 Ф8 А-III L=5680	5	2.24КГ

ЭПВЦ КиевЗНИИЭП | ОПЕРАТОР ТЛП КОРТ | СКАЛА

ВЗАМ.ИНВ № | ПОДПИСЬ И ДАТА | ИНВ № ПОДЛ

1.232.1-7.1-2 13

НАЧ.ОТД	Борисенко		
Н.КОНТР	Ковальчук		
ГЛ.СПЕЦ	Малочевский		
ПРОВЕРИЛ	Котова		
РАЗРАБ	Крупка		

СЕТКА С60 – С85

СТАДИЯ	ЛИСТ	ЛИСТОВ
Р	1	6

ГОСГРАЖДАНСТРОЙ КиевЗНИИЭП

ФОРМАТ А4

ФОРМАТ	ЗОНА	ПОЗ	ОБОЗНАЧЕНИЕ	НАИМЕНОВАНИЕ	КОЛ	ПРИМЕЧАНИЕ
БЧ	2		5.041.1160	СТ. ОТД. ГОСТ 6727-80 Ф5 ВР-I L=1160	19	0.16КГ
				1.232.1-7.1-2 13-04 С64		
				ДЕТАЛИ		
БЧ	1		6.013.5680	СТ. ОТД. ГОСТ 5781-82 Ф6 А-III L=5680	5	1.26КГ
БЧ	2		5.041.1260	СТ. ОТД. ГОСТ 6727-80 Ф5 ВР-I L=1260	19	0.18КГ
				1.232.1-7.1-2 13-05 С65		
				ДЕТАЛИ		
БЧ	1		8.013.5680	СТ. ОТД. ГОСТ 5781-82 Ф8 А-III L=5680	5	2.24КГ
БЧ	2		5.041.1260	СТ. ОТД. ГОСТ 6727-80 Ф5 ВР-I L=1260	19	0.18КГ
				1.232.1-7.1-2 13-06 С66		
				ДЕТАЛИ		
БЧ	1		6.013.5680	СТ. ОТД. ГОСТ 5781-82 Ф6 А-III L=5680	6	1.26КГ
БЧ	2		5.041.1460	СТ. ОТД. ГОСТ 6727-80 Ф5 ВР-I L=1460	19	0.20КГ
				1.232.1-7.1-2 13-07 С67		
				ДЕТАЛИ		
БЧ	1		8.013.5680	СТ. ОТД. ГОСТ 5781-82 Ф8 А-III L=5680	6	2.24КГ
БЧ	2		5.041.1460	СТ. ОТД. ГОСТ 6727-80 Ф5 ВР-I L=1460	19	0.20КГ
				1.232.1-7.1-2 13-08 С68		
				ДЕТАЛИ		
БЧ	1		6.013.5680	СТ. ОТД. ГОСТ 5781-82 Ф6 А-III L=5680	7	1.26КГ

ЭПВЦ КиевЗНИИЭП | ОПЕРАТОР ТЛП КОРТ | СКАЛА

ВЗАМ.ИНВ № | ПОДПИСЬ И ДАТА | ИНВ № ПОДЛ

1.232.1-7.1-2 13

ЛИСТ 2

ФОРМАТ А4

ФОРМАТ	ЗОНА	ПОЗ	ОБОЗНАЧЕНИЕ	НАИМЕНОВАНИЕ	КОЛ	ПРИМЕЧАНИЕ
БЧ		2	5.041.1760	СТ. ОТД. ГОСТ 6727-80 Ф5 ВР-I L=1760	19	0.24КГ
				1.232.1-7.1-2 13-09 С69		
				ДЕТАЛИ		
БЧ		1	8.013.5680	СТ. ОТД. ГОСТ 5781-82 Ф8 А-Ш L=5680	7	2.24КГ
БЧ		2	5.041.1760	СТ. ОТД. ГОСТ 6727-80 Ф5 ВР-I L=1760	19	0.24КГ
				1.232.1-7.1-2 13-10 С70		
				ДЕТАЛИ		
БЧ		1	10.013.5680	СТ. ОТД. ГОСТ 5781-82 Ф10 А-Ш L=5680	7	3.50КГ
БЧ		2	5.041.1760	СТ. ОТД. ГОСТ 6727-80 Ф5 ВР-I L=1760	19	0.24КГ
				1.232.1-7.1-2 13-11 С71		
				ДЕТАЛИ		
БЧ		1	8.013.5680	СТ. ОТД. ГОСТ 5781-82 Ф8 А-Ш L=5680	8	2.24КГ
БЧ		2	5.041.2060	СТ. ОТД. ГОСТ 6727-80 Ф5 ВР-I L=2060	19	0.29КГ
				1.232.1-7.1-2 13-12 С72		
				ДЕТАЛИ		
БЧ		1	10.013.5680	СТ. ОТД. ГОСТ 5781-82 Ф10 А-Ш L=5680	8	3.50КГ
БЧ		2	5.041.2060	СТ. ОТД. ГОСТ 6727-80 Ф5 ВР-I L=2060	19	0.29КГ
				1.232.1-7.1-2 13-13 С73		
				ДЕТАЛИ		
БЧ		1	12.013.5730	СТ. ОТД. ГОСТ 5781-82 Ф12 А-Ш L=5730	3	5.09КГ

1.232.1-7.1-2 13

ЛИСТ 3

СИАЛА Сас

ОПЕРАТОР ТЛП КОРТ

ЭПВЦ Киев ЗНИИЭП

ВЗАМ ИНВ № | ПОДПИСЬ И ДАТА | ИНВ №ПОДЛ

ФОРМАТ А4

ФОРМАТ	ЗОНА	ПОЗ.	ОБОЗНАЧЕНИЕ	НАИМЕНОВАНИЕ	КОЛ	ПРИМЕЧАНИЕ
БЧ		2	5.041.560	СТ. ОТД. ГОСТ 6727-80 Ф5 ВР-I L=560	24	0.08КГ
				1.232.1-7.1-2 13-14 С74		
				ДЕТАЛИ		
БЧ		1	8.013.5730	СТ. ОТД. ГОСТ 5781-82 Ф8 А-Ш L=5730	4	2.26КГ
БЧ		2	5.041.860	СТ. ОТД. ГОСТ 6727-80 Ф5 ВР-I L=860	19	0.12КГ
				1.232.1-7.1-2 13-15 С75		
				ДЕТАЛИ		
БЧ		1	6.013.5730	СТ. ОТД. ГОСТ 5781-82 Ф6 А-Ш L=5730	5	1.27КГ
БЧ		2	5.041.1160	СТ. ОТД. ГОСТ 6727-80 Ф5 ВР-I L=1160	19	0.16КГ
				1.232.1-7.1-2 13-16 С76		
				ДЕТАЛИ		
БЧ		1	8.013.5730	СТ. ОТД. ГОСТ 5781-82 Ф8 А-Ш L=5730	5	2.26КГ
БЧ		2	5.041.1160	СТ. ОТД. ГОСТ 6727-80 Ф5 ВР-I L=1160	19	0.16КГ
				1.232.1-7.1-2 13-17 С77		
				ДЕТАЛИ		
БЧ		1	6.013.5730	СТ. ОТД. ГОСТ 5781-82 Ф6 А-Ш L=5730	5	1.27КГ
БЧ		2	5.041.1260	СТ. ОТД. ГОСТ 6727-80 Ф5 ВР-I L=1260	19	0.18КГ
				1.232.1-7.1-2 13-18 С78		
				ДЕТАЛИ		
БЧ		1	8.013.5730	СТ. ОТД. ГОСТ 5781-82 Ф8 А-Ш L=5730	5	2.26КГ

1.232.1-7.1-2 13

ЛИСТ 4

СИАЛА Сас

ОПЕРАТОР ТЛП КОРТ

ЭПВЦ Киев ЗНИИЭП

ВЗАМ ИНВ № | ПОДПИСЬ И ДАТА | ИНВ №ПОДЛ

ФОРМАТ	ЗОНА	ПОЗ.	ОБОЗНАЧЕНИЕ	НАИМЕНОВАНИЕ	КОЛ	ПРИМЕЧАНИЕ
БЧ	2	5.041.1260		СТ. ОТД. ГОСТ 6727-80 Ф5 ВР-I L=1260	19	0.18КГ
				1.232.1-7.1-2 13-19 С79		
				ДЕТАЛИ		
БЧ	1	6.013.5730		СТ. ОТД. ГОСТ 5781-82 Ф6 А-III L=5730	6	1.27КГ
БЧ	2	5.041.1460		СТ. ОТД. ГОСТ 6727-80 Ф5 ВР-I L=1460	19	0.20КГ
				1.232.1-7.1-2 13-20 С80		
				ДЕТАЛИ		
БЧ	1	8.013.5730		СТ. ОТД. ГОСТ 5781-82 Ф8 А-III L=5730	6	2.26КГ
БЧ	2	5.041.1460		СТ. ОТД. ГОСТ 6727-80 Ф5 ВР-I L=1460	19	0.20КГ
				1.232.1-7.1-2 13-21 С81		
				ДЕТАЛИ		
БЧ	1	6.013.5730		СТ. ОТД. ГОСТ 5781-82 Ф6 А-III =5730	7	1.27КГ
БЧ	2	5.041.1760		СТ. ОТД. ГОСТ 6727-80 Ф5 ВР-I L=1760	19	0.24КГ
				1.232.1-7.1-2 13-22 С82		
				ДЕТАЛИ		
БЧ	1	8.013.5730		СТ. ОТД. ГОСТ 5781-82 Ф8 А-III L=5730	7	2.26КГ
БЧ	2	5.041.1760		СТ. ОТД. ГОСТ 6727-80 Ф5 ВР-I L=1760	19	0.24КГ
				1.232.1-7.1-2 13-23 С83		
				ДЕТАЛИ		
БЧ	1	10.013.5730		СТ. ОТД. ГОСТ 5781-82 Ф10 А-III L=5730	7	3.53КГ

1.232.1-7.1-2 13

ЛИСТ 5

ФОРМАТ А4

ФОРМАТ	ЗОНА	ПОЗ.	ОБОЗНАЧЕНИЕ	НАИМЕНОВАНИЕ	КОЛ	ПРИМЕЧАНИЕ
БЧ	2	5.041.1760		СТ. ОТД. ГОСТ 6727-80 Ф5 ВР-I L=1760	19	0.24КГ
				1.232.1-7.1-2 13-24 С84		
				ДЕТАЛИ		
БЧ	1	8.013.5730		СТ. ОТД. ГОСТ 5781-82 Ф8 А-III L=5730	8	2.26КГ
БЧ	2	5.041.2060		СТ. ОТД. ГОСТ 6727-80 Ф5 ВР-I L=2060	19	0.29КГ
				1.232.1-7.1-2 13-25 С85		
				ДЕТАЛИ		
БЧ	1	10.013.5730		СТ. ОТД. ГОСТ 5781-82 Ф10 А-III L=5730	8	3.53КГ
БЧ	2	5.041.2060		СТ. ОТД. ГОСТ 6727-80 Ф5 ВР-I L=2060	19	0.29КГ

1.232.1-7.1-2 13

ЛИСТ 6

20668 37

ФОРМАТ А4

РИС. 1

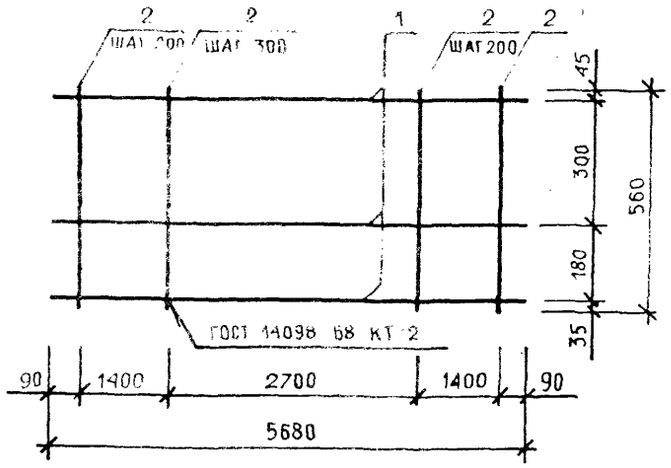

РИС. 2

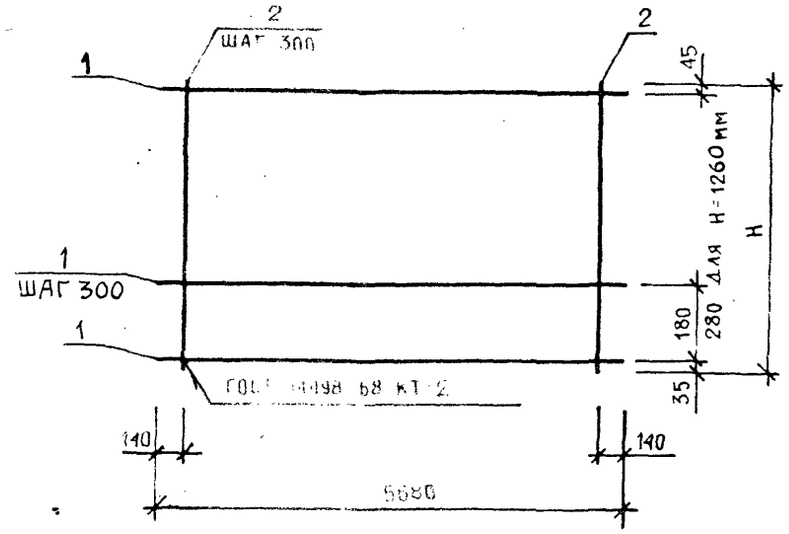

РИС. 3

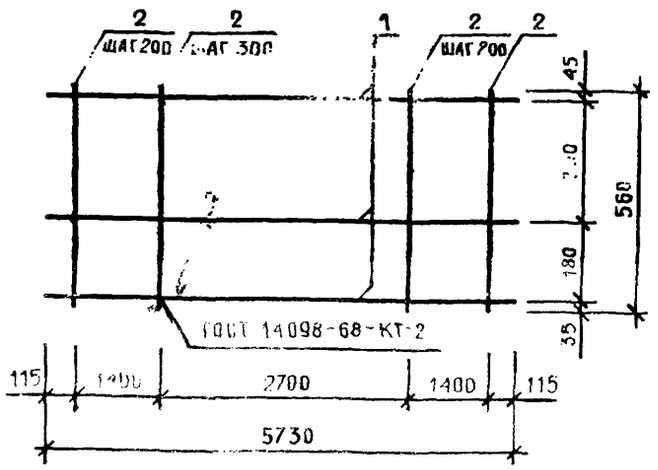

РИС. 4

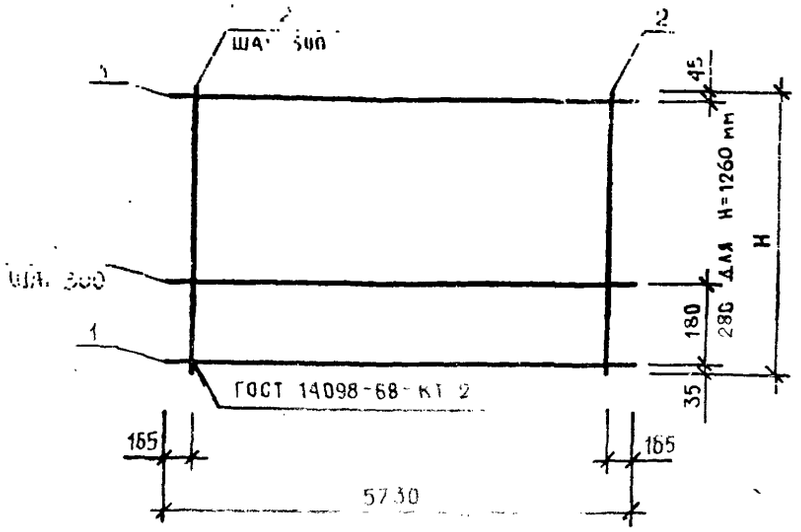

ОБОЗНАЧЕНИЕ	МАРКА	РИС.	Н,ММ	МАССА,КГ
I.232.I-7.I-2 I3	С60	I	-	I7.00
-0I	С6I	2	860	II.24
-02	С62	2	II60	9.37
-03	С63	2	II60	4.27
-04	С64	2	I260	9.63
-05	С65	2	I260	I4.53
-06	С66	2	I460	II.42
-07	С67	2	I460	I7.30
-08	С68	2	I760	I3.47
-09	С69	2	I760	20.34
-I0	С70	2	I760	29.I6
-II	С7I	2	2060	23.37
-I2	С72	2	2060	33.46
-I3	С73	3	-	I7.I3
-I4	С74	4	860	II.32
-I5	С75	4	II60	9.42
-I6	С76	4	II60	I4.37
-I7	С77	4	I260	9.69
-I8	С78	4	I260	I4.63
-I9	С79	4	I460	II.49
-20	С80	4	I460	I7.42
-2I	С8I	4	I760	I3.55
-22	С82	4	I760	20.47
-23	С83	4	I760	29.38
-24	С84	4	2060	23.53
-25	С85	4	2060	33.70

ЭПВЦ КиевЗНИИЭП
ОПЕРАТОР ТЛП КОРТ
СКАЛА

ВЗАМ. ИНВ. №
ПОДП. И ДАТА
ИНВ. №ПОДЛ.

НАЧ.ОТД.	БОРИСЕНКО	
Н.КОНТР.	КОВАЛЬЧУК	
ГЛ.СПЕЦ.	МАЛАЧЕВСКИЙ	
ПРОВЕРИЛ	КОТОВА	
РАЗРАБ.	КРУПКА	

1.232.1-7.1-2 13СБ

СЕТКА
С60 - С85.
СБОРОЧНЫЙ ЧЕРТЁЖ

СТАДИЯ	МАССА	МАСШТАБ
Р	СМ ТАБЛ	
ЛИСТ	ЛИСТОВ 1	

ГОСГРАЖДАНСТРОЙ
КиевЗНИИЭП

20668 38

ФОРМАТ А3

ФОРМ	ЗОНА	ПОЗ	ОБОЗНАЧЕНИЕ	НАИМЕНОВАНИЕ	КОЛ	ПРИМЕЧАНИЕ
				ДОКУМЕНТАЦИЯ		
А3			1.232.1-7.1-2 14СБ	СБОРОЧНЫЙ ЧЕРТЕЖ		
			ПЕРЕМЕННЫЕ ДАННЫЕ	ДЛЯ ИСПОЛНЕНИЙ:		
				1.232.1-7.1-2 14 С86		
				ДЕТАЛИ		
	БЧ	1	6.013.2400	СТ. ОТД. ГОСТ 5781-82 Ф6 А-III L=2400	3	0.53КГ
	БЧ	2	5.041.560	СТ. ОТД. ГОСТ 6727-80 Ф5 ВР-I L=560	10	0.08КГ
				1.232.1-7.1-2 14-01 С87		
				ДЕТАЛИ		
	БЧ	1	6.013.2400	СТ. ОТД. ГОСТ 5781-82 Ф6 А-III L=2400	4	0.53КГ
	БЧ	2	5.041.860	СТ. ОТД. ГОСТ 6727-80 Ф5 ВР-I L=860	8	0.12КГ
				1.232.1-7.1-2 14-02 С88		
				ДЕТАЛИ		
	БЧ	1	6.013.2400	СТ. ОТД. ГОСТ 5781-82 Ф6 А-III L=2400	5	0.53КГ
	БЧ	2	5.041.1160	СТ. ОТД. ГОСТ 6727-80 Ф5 ВР-I L=1160	8	0.16КГ
				1.232.1-7.1-2 14-03 С89		
				ДЕТАЛИ		
	БЧ	1	6.013.2400	СТ. ОТД. ГОСТ 5781-82 Ф6 А-III L=2400	5	0.53КГ

ВЗАМ.ИНВ.№ | ПОДПИСЬ И ДАТА | ИНВ.№ ПОДЛ.

1.232.1-7.1-2 14

НАЧ.ОТД.	Барисенко		
Н.КОНТР.	Ковальчук		
ГЛ.СПЕЦ	Малачевский		
ПРОВЕРИЛ	Котова		
РАЗРАБ	Крупка		

СЕТКА С86 – С99

СТАДИЯ	ЛИСТ	ЛИСТОВ
Р	I	4

ГОСГРАЖДАНСТРОЙ КиевЗНИИЭП

ФОРМАТ А4

ЭПВЦ Киев ЗНИИЭП | ОПЕРАТОР ТЛП КОРТ | СКАЛА

ФОРМАТ	ЗОНА	ПОЗ	ОБОЗНАЧЕНИЕ	НАИМЕНОВАНИЕ	КОЛ	ПРИМЕЧАНИЕ
	БЧ	2	5.041.1260	СТ. ОТД. ГОСТ 6727-80 Ф5 ВР-I L=1260	8	0.18КГ
				1.232.1-7.1-2 14-04 С90		
				ДЕТАЛИ		
	БЧ	1	6.013.2400	СТ. ОТД. ГОСТ 5781-82 Ф6 А-III L=2400	6	0.53КГ
	БЧ	2	5.041.1460	СТ. ОТД. ГОСТ 6727-80 Ф5 ВР-I L=1460	8	0.20КГ
				1.232.1-7.1-2 14-05 С91		
				ДЕТАЛИ		
	БЧ	1	6.013.2400	СТ. ОТД. ГОСТ 5781-82 Ф6 А-III L=2400	7	0.53КГ
	БЧ	2	5.041.1760	СТ. ОТД. ГОСТ 6727-80 Ф5 ВР-I L=1760	8	0.24КГ
				1.232.1-7.1-2 14-06 С92		
				ДЕТАЛИ		
	БЧ	1	6.013.2400	СТ. ОТД. ГОСТ 5781-82 Ф6 А-III L=2400	8	0.53КГ
	БЧ	2	5.041.2060	СТ. ОТД. ГОСТ 6727-80 Ф5 ВР-I L=2060	8	0.29КГ
				1.232.1-7.1-2 14-07 С93		
				ДЕТАЛИ		
	БЧ	1	6.013.2450	СТ. ОТД. ГОСТ 5781-82 Ф6 А-III L=2450	3	0.54КГ
	БЧ	2	5.041.560	СТ. ОТД. ГОСТ 6727-80 Ф5 ВР-I L=560	10	0.08КГ
				1.232.1-7.1-2 14-08 С94		
				ДЕТАЛИ		
	БЧ	1	6.013.2450	СТ. ОТД. ГОСТ 5781-82 Ф6 А-III L=2450	4	0.54КГ

ВЗАМ.ИНВ.№ | ПОДПИСЬ И ДАТА | ИНВ.№ ПОДЛ.

1.232.1-7.1-2 14

ЛИСТ 2

ФОРМАТ А4

ФОРМАТ	ЗОНА	ПОЗ	ОБОЗНАЧЕНИЕ	НАИМЕНОВАНИЕ	КОЛ	ПРИМЕЧАНИЕ
БЧ	2	5.041.860		СТ. ОТД. ГОСТ 6727-80 Ф5 ВР-I L=860	8	0.12КГ
				1.232.1-7.1-2 14-09 С95		
				ДЕТАЛИ		
БЧ	1	6.013.2450		СТ. ОТД. ГОСТ 5781-82 Ф6 А-III L=2450	5	0.54КГ
БЧ	2	5.041.1160		СТ. ОТД. ГОСТ 6727-80 Ф5 ВР-I L=1160	8	0.16КГ
				1.232.1-7.1-2 14-10 С96		
				ДЕТАЛИ		
БЧ	1	6.013.2450		СТ. ОТД. ГОСТ 5781-82 Ф6 А-III L=2450	5	0.54КГ
БЧ	2	5.041.1260		СТ. ОТД. ГОСТ 6727-80 Ф5 ВР-I L=1260	8	0.18КГ
				1.232.1-7.1-2 14-11 С97		
				ДЕТАЛИ		
БЧ	1	6.013.2450		СТ. ОТД. ГОСТ 5781-82 Ф6 А-III L=2450	6	0.54КГ
БЧ	2	5.041.1460		СТ. ОТД. ГОСТ 6727-80 Ф5 ВР-I L=1460	8	0.20КГ
				1.232.1-7.1-2 14-12 С98		
				ДЕТАЛИ		
БЧ	1	6.013.2450		СТ. ОТД. ГОСТ 5781-82 Ф6 А-III L=2450	7	0.54КГ
БЧ	2	5.041.1760		СТ. ОТД. ГОСТ 6727-80 Ф5 ВР-I L=1760	8	0.24КГ
				1.232.1-7.1-2 14-13 С99		
				ДЕТАЛИ		
БЧ	1	6.013.2450		СТ. ОТД. ГОСТ 5781-82 Ф6 А-III L=2450	8	0.54КГ

ЭПВЦ Киев ЗНИИЭП | ОПЕРАТОР ТПП КОРТ | СКАЛА Смена

ВЗАМ ИНВ № | ПОДПИСЬ И ДАТА | ИНВ № ПОДЛ

ФОРМАТ А4

ФОРМАТ	ЗОНА	ПОЗ	ОБОЗНАЧЕНИЕ	НАИМЕНОВАНИЕ	КОЛ	ПРИМЕЧАНИЕ
БЧ	2	5.041.2060		СТ. ОТД. ГОСТ 6727-80 Ф5 ВР-I L=2060	8	0.29КГ

ЭПВЦ Киев ЗНИИЭП | ОПЕРАТОР ТПП КОРТ | СКАЛА Смена

ВЗАМ ИНВ № | ПОДПИСЬ И ДАТА | ИНВ № ПОДЛ

20668 40

ФОРМАТ А4

РИС.1

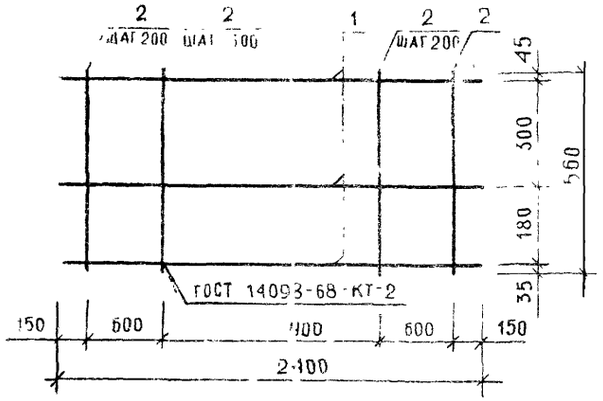

РИС.2

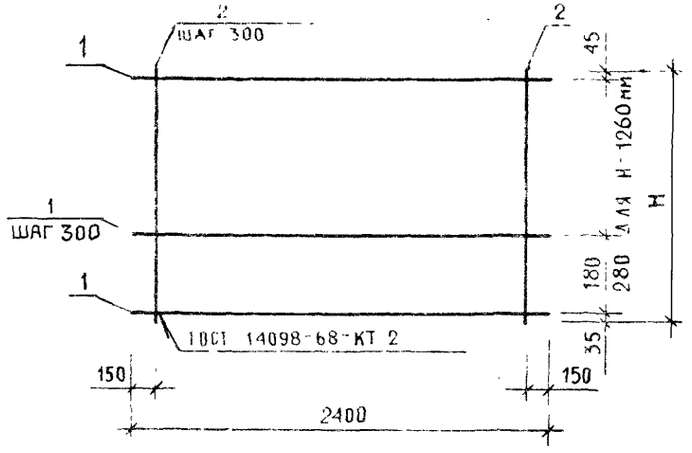

РИС.3

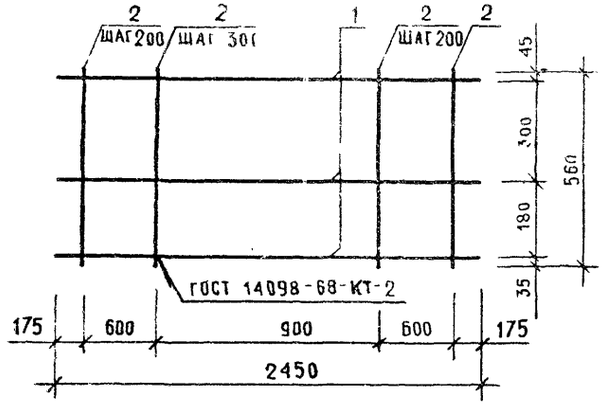

РИС.4

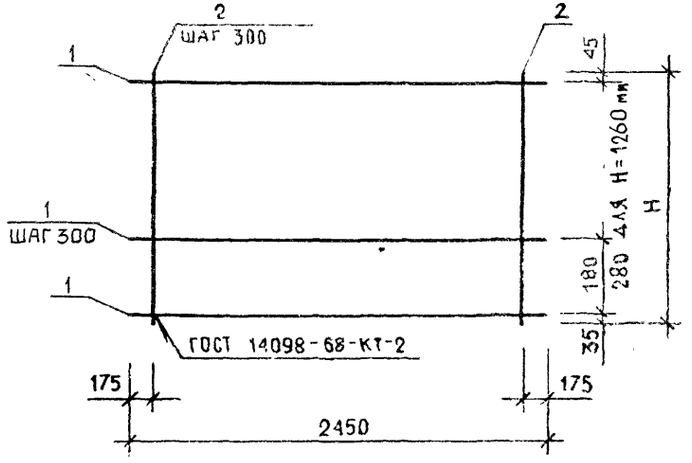

ОБОЗНАЧЕНИЕ	МАРКА	РИС.	Н,ММ	МАССА,КГ
1.232.1-7.1-2 14	С86	1	-	2.38
-01	С87	2	860	3.09
-02	С88	2	1160	3.95
-03	С89	2	1260	4.06
-04	С90	2	1460	4.82
-05	С91	2	1760	5.69
-06	С92	2	2060	6.55
-07	С93	3	-	2.41
-08	С94	4	860	3.13
-09	С95	4	1160	4.01
-10	С96	4	1260	4.12
-11	С97	4	1460	4.89
-12	С98	4	1760	5.76
-13	С99	4	2060	6.64

ЭПВЦ КиевЗНИИЭП
ОПЕРАТОР ТЛП КОРТ
СКАЛА

ВЗАМ. ИНВ №
ПОДП. И ДАТА
ИНВ №ПОДЛ

НАЧ.ОТД.	БОРИСЕНКО	
Н.КОНТР	КОВАЛЬЧУК	
ГЛ.СПЕЦ	МАЛАЧЕВСКИЙ	
ПРОВЕРИЛ	КОТОВА	
РАЗРАБ.	КРУПКА	

1.232.1-7.1-2 14СБ

СЕТКА С86 - С99. СБОРОЧНЫЙ ЧЕРТЁЖ

СТАДИЯ	МАССА	МАСШТАБ
Р	СМ ТАБЛ	

ЛИСТ | ЛИСТОВ 1

ГОСГРАЖДАНСТРОЙ КиевЗНИИЭП

20668 41

ФОРМАТ А3

ФОРМАТ	ЗОНА	ПОЗ	ОБОЗНАЧЕНИЕ	НАИМЕНОВАНИЕ	КОЛ	ПРИМЕЧАНИЕ
				ДОКУМЕНТАЦИЯ		
А3			1.232.1-7.1-2 15СБ	СБОРОЧНЫЙ ЧЕРТЕЖ		
			ПЕРЕМЕННЫЕ ДАННЫЕ	ДЛЯ ИСПОЛНЕНИЙ:		
				1.232.1-7.1-2 15 С100		
				ДЕТАЛИ		
БЧ		1	6.013.2500	СТ. ОТД. ГОСТ 5781-82 Ф6 А-Ш L=2500	3	0.55КГ
БЧ		2	5.041.560	СТ. ОТД. ГОСТ 6727-80 Ф5 ВР-I L=560	11	0.08КГ
				1.232.1-7.1-2 15-01 С101		
				ДЕТАЛИ		
БЧ		1	6.013.2500	СТ. ОТД. ГОСТ 5781-82 Ф6 А-Ш L=2500	4	0.55КГ
БЧ		2	5.041.860	СТ. ОТД. ГОСТ 6727-80 Ф5 ВР-I L=860	8	0.12КГ
				1.232.1-7.1-2 15-02 С102		
				ДЕТАЛИ		
БЧ		1	6.013.2500	СТ. ОТД. ГОСТ 5781-82 Ф6 А-Ш L=2500	5	0.55КГ
БЧ		2	5.041.1160	СТ. ОТД. ГОСТ 6727-80 Ф5 ВР-I L=1160	8	0.16КГ
				1.232.1-7.1-2 15-03 С103		
				ДЕТАЛИ		
БЧ		1	6.013.2500	СТ. ОТД. ГОСТ 5781-82 Ф6 А-Ш L=2500	5	0.55КГ

1.232.1-7.1-2 15

НАЧ ОТД	Борисенко	
Н КОНТР	Ковальчук	
ГЛ СПЕЦ	Малачевский	
ПРОВЕРИЛ	Котова	
РАЗРАБ	Крупка	

СЕТКА С100 - С113

СТАДИЯ	ЛИСТ	ЛИСТОВ
Р	I	4

ГОСГРАЖДАНСТРОЙ КиевЗНИИЭП

ФОРМАТ А4

СКАЛА

ОПЕРАТОР ТЛП КОРТ

ЭПВЦ КиевЗНИИЭП

ВЗАМ.ИНВ.№

ПОДПИСЬ И ДАТА

ИНВ № ПОДЛ

ФОРМАТ	ЗОНА	ПОЗ	ОБОЗНАЧЕНИЕ	НАИМЕНОВАНИЕ	КОЛ	ПРИМЕЧАНИЕ
БЧ		2	5.041.1260	СТ. ОТД. ГОСТ 6727-80 Ф5 ВР-I L=1260	8	0.18КГ
				1.232.1-7.1-2 15-04 С104		
				ДЕТАЛИ		
БЧ		1	6.013.2500	СТ. ОТД. ГОСТ 5781-82 Ф6 А-Ш L=2500	6	0.55КГ
БЧ		2	5.041.1460	СТ. ОТД. ГОСТ 6727-80 Ф5 ВР-I L=1460	8	0.20КГ
				1.232.1-7.1-2 15-05 С105		
				ДЕТАЛИ		
БЧ		1	6.013.2500	СТ. ОТД. ГОСТ 5781-82 Ф6 А-Ш L=2500	7	0.55КГ
БЧ		2	5.041.1760	СТ. ОТД. ГОСТ 6727-80 Ф5 ВР-I L=1760	8	0.24КГ
				1.232.1-7.1-2 15-06 С106		
				ДЕТАЛИ		
БЧ		1	6.013.2500	СТ. ОТД. ГОСТ 5781-82 Ф6 А-Ш L=2500	8	0.55КГ
БЧ		2	5.041.2060	СТ. ОТД. ГОСТ 6727-80 Ф5 ВР-I L=2060	8	0.29КГ
				1.232.1-7.1-2 15-07 С107		
				ДЕТАЛИ		
БЧ		1	6.013.2550	СТ. ОТД. ГОСТ 5781-82 Ф6 А-Ш L=2550	3	0.57КГ
БЧ		2	5.041.560	СТ. ОТД. ГОСТ 6727-80 Ф5 ВР-I L=560	11	0.08КГ
				1.232.1-7.1-2 15-08 С108		
				ДЕТАЛИ		
БЧ		1	6.013.2550	СТ. ОТД. ГОСТ 5781-82 Ф6 А-Ш L=2550	4	0.57КГ

1.232.1-7.1-2 15

ЛИСТ 2

20668 42

ФОРМАТ А4

ФОРМАТ	ЗОНА	ПОЗ	ОБОЗНАЧЕНИЕ	НАИМЕНОВАНИЕ	КОЛ	ПРИМЕЧАНИЕ
БЧ		2	5.041.860	СТ. ОТД. ГОСТ 6727-80 Ф5 ВР-I L=860	8	0.12КГ
				1.232.1-7.1-2 15-09 С109		
				ДЕТАЛИ		
БЧ		1	6.013.2550	СТ. ОТД. ГОСТ 5781-82 Ф6 А-Ш L=2550	5	0.57КГ
БЧ		2	5.041.1160	СТ. ОТД. ГОСТ 6727-80 Ф5 ВР-I L=1160	8	0.16КГ
				1.232.1-7.1-2 15-10 С110		
				ДЕТАЛИ		
БЧ		1	6.013.2550	СТ. ОТД. ГОСТ 5781-82 Ф6 А-Ш L=2550	5	0.57КГ
БЧ		2	5.041.1260	СТ. ОТД. ГОСТ 6727-80 Ф5 ВР-I L=1260	8	0.18КГ
				1.232.1-7.1-2 15-11 С111		
				ДЕТАЛИ		
БЧ		1	6.013.2550	СТ. ОТД. ГОСТ 5781-82 Ф6 А-Ш L=2550	6	0.57КГ
БЧ		2	5.041.1460	СТ. ОТД. ГОСТ 6727-80 Ф5 ВР-I L=1460	8	0.20КГ
				1.232.1-7.1-2 15-12 С112		
				ДЕТАЛИ		
БЧ		1	6.013.2550	СТ. ОТД. ГОСТ 5781-82 Ф6 А-Ш L=2550	7	0.57КГ
БЧ		2	5.041.1760	СТ. ОТД. ГОСТ 6727-80 Ф5 ВР-I L=1760	8	0.24КГ
				1.232.1-7.1-2 15-13 С113		
				ДЕТАЛИ		
БЧ		1	6.013.2550	СТ. ОТД. ГОСТ 5781-82 Ф6 А-Ш L=2550	8	0.57КГ

СКАЛА
ОПЕРАТОР ТЛП КОРТ
ЭПВЦ Киев ЗНИИЭП
ВЗАМ ИНВ №
ПОДПИСЬ И ДАТА
ИНВ №ПОДЛ

ФОРМАТ	ЗОНА	ПОЗ	ОБОЗНАЧЕНИЕ	НАИМЕНОВАНИЕ	КОЛ	ПРИМЕЧАНИЕ
БЧ		2	5.041.2060	СТ. ОТД. ГОСТ 6727-80 Ф5 ВР-I L=2060	8	0.29КГ

СКАЛА
ОПЕРАТОР ТЛП КОРТ
ЭПВЦ Киев ЗНИИЭП
ВЗАМ ИНВ №
ПОДПИСЬ И ДАТА
ИНВ №ПОДЛ

РИС. 1

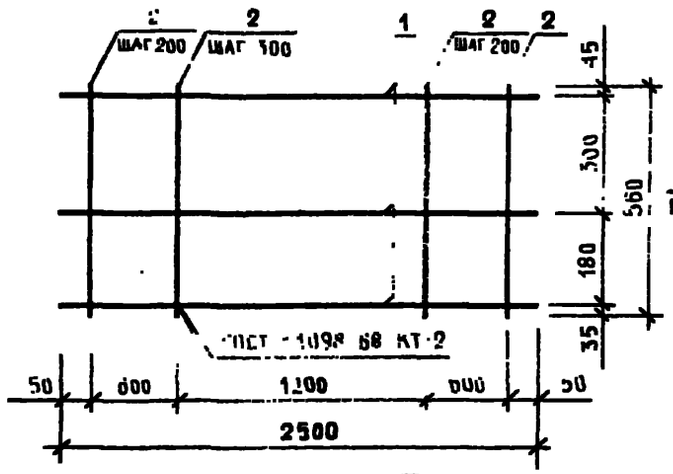

РИС. 3

РИС. 2

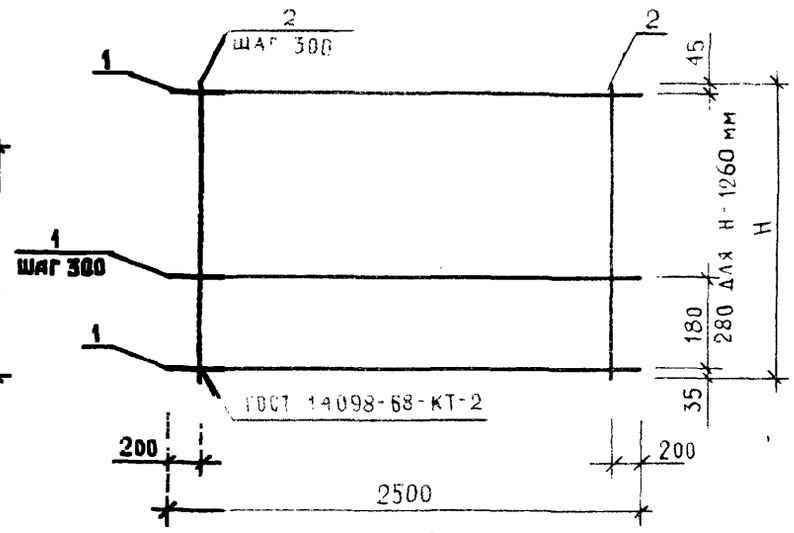

РИС. 4

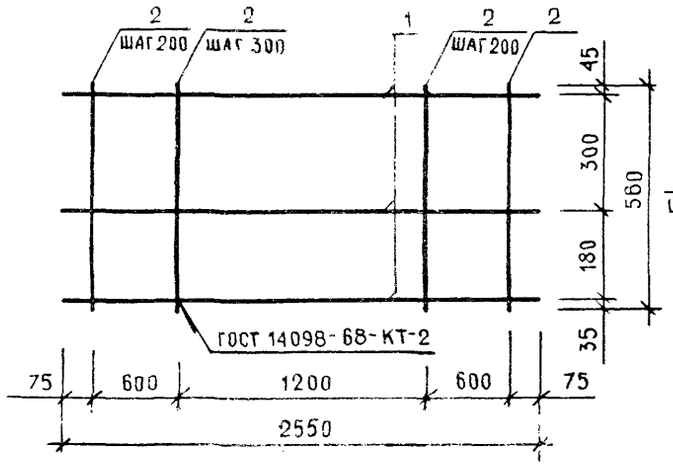

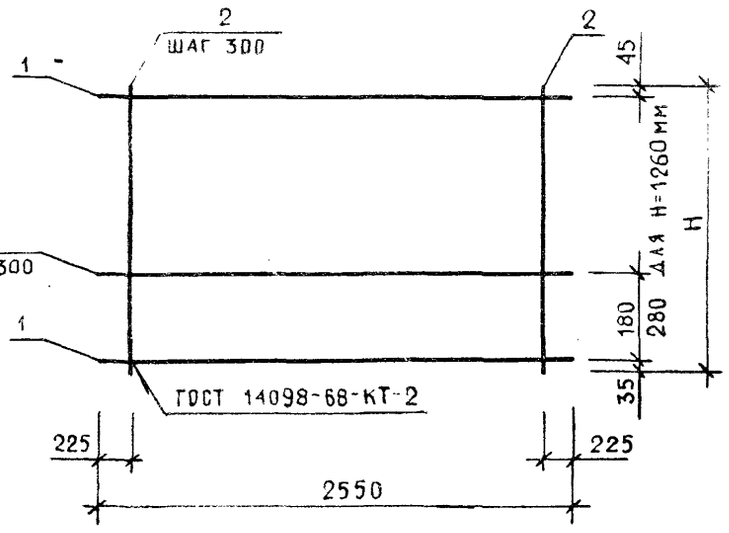

ОБОЗНАЧЕНИЕ	МАРКА	РИС.	Н, ММ	МАССА, КГ
1.232.1-7.1-2 15	С100	1	-	2.52
-01	С101	2	860	3.18
-02	С102	2	1160	4.06
-03	С103	2	1260	4.18
-04	С104	2	1460	4.95
-05	С105	2	1760	5.84
-06	С106	2	2060	6.73
-07	С107	3	-	2.55
-08	С108	4	860	3.22
-09	С109	4	1160	4.12
-10	С110	4	1260	4.23
-11	С111	4	1460	5.02
-12	С112	4	1760	5.92
-13	С113	4	2060	6.82

НАЧ.ОТД	БОРИСЕНКО	
Н.КОНТР	КОВАЛЬЧУК	
ГЛ.СПЕЦ	МАЛАЧЕВСКИЙ	
ПРОВЕРИЛ	КОГОВА	
РАЗРАБ	КРУПКА	

1.232.1-7.1-2 15СБ

СЕТКА
С100 - С113.
СБОРОЧНЫЙ ЧЕРТЁЖ

СТАДИЯ	МАССА	МАСШТАБ
Р	СМ ТАБЛ	
ЛИСТ	ЛИСТОВ 1	

ГОСГРАЖДАНСТРОЙ
КиевЗНИИЭП

КиевЗНИИЭП типовой

ФОРМАТ	ЗОНА	ПОЗ	ОБОЗНАЧЕНИЕ	НАИМЕНОВАНИЕ	КОЛ	ПРИМЕЧАНИЕ
				ДОКУМЕНТАЦИЯ		
А3			1.232.1-7.1-2 16СВ	СБОРОЧНЫЙ ЧЕРТЕЖ		
			ПЕРЕМЕННЫЕ ДАННЫЕ	ДЛЯ ИСПОЛНЕНИЙ:		
				1.232.1-7.1-2 16 С114		
				ДЕТАЛИ		
БЧ		1	12.013.5400	СТ. ОТД. ГОСТ 5781-82 Ф12 А-Ш L=5400	3	4.79КГ
БЧ		2	5.041.560	СТ. ОТД. ГОСТ 6727-80 Ф5 ВР-I L=560	23	0.08КГ
				1.232.1-7.1-2 16-01 С115		
				ДЕТАЛИ		
БЧ		1	8.013.5400	СТ. ОТД. ГОСТ 5781-82 Ф8 А-Ш L=5400	4	2.13КГ
БЧ		2	5.041.860	СТ. ОТД. ГОСТ 6727-80 Ф5 ВР-I L=860	18	0.12КГ
				1.232.1-7.1-2 16-02 С116		
				ДЕТАЛИ		
БЧ		1	6.013.5400	СТ. ОТД. ГОСТ 5781-82 Ф6 А-Ш L=5400	5	1.20КГ
БЧ		2	5.041.1160	СТ. ОТД. ГОСТ 6727-80 Ф5 ВР-I L=1160	18	0.16КГ
				1.232.1-7.1-2 16-03 С117		
				ДЕТАЛИ		
БЧ		1	6.013.5400	СТ. ОТД. ГОСТ 5781-82 Ф6 А-Ш L=5400	5	1.20КГ

1.232.1-7.1-2 16

НАЧ.ОТД.	Борисенко	
Н.КОНТР.	Ковальчук	
ГЛ.СПЕЦ.	Малачевский	
ПРОВЕРИЛ	Котова	
РАЗРАБ.	Крупка	

СЕТКА
СII4 - СI3I

СТАДИЯ	ЛИСТ	ЛИСТОВ
Р	I	4

ГОСГРАЖДАНСТРОЙ
КиевЗНИИЭП

ФОРМАТ А4

СКАЛА
ОПЕРАТОР ТЛП КОРТ
ЭПВЦ КиевЗНИИЭП
ВЗАМ.ИНВ.№
ПОДПИСЬ И ДАТА
ИНВ.№ ПОДЛ

ФОРМАТ	ЗОНА	ПОЗ	ОБОЗНАЧЕНИЕ	НАИМЕНОВАНИЕ	КОЛ	ПРИМЕЧАНИЕ
БЧ		2	5.041.1260	СТ. ОТД. ГОСТ 6727-80 Ф5 ВР-I L=1260	18	0.18КГ
				1.232.1-7.1-2 16-04 С118		
				ДЕТАЛИ		
БЧ		1	6.013.5400	СТ. ОТД. ГОСТ 5781-82 Ф6 А-Ш L=5400	6	1.20КГ
БЧ		2	5.041.1460	СТ. ОТД. ГОСТ 6727-80 Ф5 ВР-I L=1460	18	0.20КГ
				1.232.1-7.1-2 16-05 С119		
				ДЕТАЛИ		
БЧ		1	8.013.5400	СТ. ОТД. ГОСТ 5781-82 Ф8 А-Ш L=5400	7	2.13КГ
БЧ		2	5.041.1760	СТ. ОТД. ГОСТ 6727-80 Ф5 ВР-I L=1760	18	0.24КГ
				1.232.1-7.1-2 16-06 С120		
				ДЕТАЛИ		
БЧ		1	8.013.5400	СТ. ОТД. ГОСТ 5781-82 Ф8 А-Ш L=5400	8	2.13КГ
БЧ		2	5.041.2060	СТ. ОТД. ГОСТ 6727-80 Ф5 ВР-I L=2060	18	0.29КГ
				1.232.1-7.1-2 16-07 С121		
				ДЕТАЛИ		
БЧ		1	12.013.5450	СТ. ОТД. ГОСТ 5781-82 Ф12 А-Ш L=5450	3	4.84КГ
БЧ		2	5.041.560	СТ. ОТД. ГОСТ 6727-80 Ф5 ВР-I L=560	23	0.08КГ
				1.232.1-7.1-2 16-08 С122		
				ДЕТАЛИ		
БЧ		1	8.013.5450	СТ. ОТД. ГОСТ 5781-82 Ф8 А-Ш L=5450	4	2.15КГ

1.232.1-7.1-2 16

ЛИСТ 2

20668 45

ФОРМАТ А4

ФОРМАТ	ЗОНА	ПОЗ	ОБОЗНАЧЕНИЕ	НАИМЕНОВАНИЕ	КОЛ	ПРИМЕЧАНИЕ
БЧ	2		5.041.860	СТ. ОТД. ГОСТ 6727-80 Ф5 ВР-I L=860	18	0.12КГ
				1.232.1-7.1-2 16-09 С123		
				ДЕТАЛИ		
БЧ	1		6.013.5450	СТ. ОТД. ГОСТ 5781-82 Ф6 А-III L=5450	5	1.21КГ
БЧ	2		5.041.1160	СТ. ОТД. ГОСТ 6727-80 Ф5 ВР-I L=1160	18	0.16КГ
				1.232.1-7.1-2 16-10 С124		
				ДЕТАЛИ		
БЧ	1		8.013.5450	СТ. ОТД. ГОСТ 5781-82 Ф8 А-III L=5450	5	2.15КГ
БЧ	2		5.041.1160	СТ. ОТД. ГОСТ 6727-80 Ф5 ВР-I L=1160	18	0.16КГ
				1.232.1-7.1-2 16-11 С125		
				ДЕТАЛИ		
БЧ	1		6.013.5450	СТ. ОТД. ГОСТ 5781-82 Ф6 А-III L=5450	5	1.21КГ
БЧ	2		5.041.1260	СТ. ОТД. ГОСТ 6727-80 Ф5 ВР-I L=1260	18	0.18КГ
				1.232.1-7.1-2 16-12 С126		
				ДЕТАЛИ		
БЧ	1		8.013.5450	СТ. ОТД. ГОСТ 5781-82 Ф8 А-III L=5450	5	2.15КГ
БЧ	2		5.041.1260	СТ. ОТД. ГОСТ 6727-80 Ф5 ВР-I L=1260	18	0.18КГ
				1.232.1-7.1-2 16-13 С127		
				ДЕТАЛИ		
БЧ	1		6.013.5450	СТ. ОТД. ГОСТ 5781-82 Ф6 А-III L=5450	6	1.21КГ

ЭПВЦ Киев ЗНИИЭП | ОПЕРАТОР ТЛП КОРТ | СКАЛА Свет

ВЗАМ ИНВ № | ПОДПИСЬ И ДАТА | ИНВ №ПОДЛ

1.232.1-7.1-2 16

ЛИСТ 3

ФОРМАТ А4

ФОРМАТ	ЗОНА	ПОЗ	ОБОЗНАЧЕНИЕ	НАИМЕНОВАНИЕ	КОЛ	ПРИМЕЧАНИЕ
БЧ	2		5.041.1460	СТ. ОТД. ГОСТ 6727-80 Ф5 ВР-I L=1460	18	0.20КГ
				1.232.1-7.1-2 16-14 С128		
				ДЕТАЛИ		
БЧ	1		8.013.5450	СТ. ОТД. ГОСТ 5781-82 Ф8 А-III L=5450	6	2.15КГ
БЧ	2		5.041.1460	СТ. ОТД. ГОСТ 6727-80 Ф5 ВР-I L=1460	18	0.20КГ
				1.232.1-7.1-2 16-15 С129		
				ДЕТАЛИ		
БЧ	1		6.013.5450	СТ. ОТД. ГОСТ 5781-82 Ф6 А-III L=5450	7	1.21КГ
БЧ	2		5.041.1760	СТ. ОТД. ГОСТ 6727-80 Ф5 ВР-I L=1760	18	0.24КГ
				1.232.1-7.1-2 16-16 С130		
				ДЕТАЛИ		
БЧ	1		8.013.5450	СТ. ОТД. ГОСТ 5781-82 Ф8 А-III L=5450	7	2.15КГ
БЧ	2		5.041.1760	СТ. ОТД. ГОСТ 6727-80 Ф5 ВР-I L=1760	18	0.24КГ
				1.232.1-7.1-2 16-17 С131		
				ДЕТАЛИ		
БЧ	1		8.013.5450	СТ. ОТД. ГОСТ 5781-82 Ф8 А-III L=5450	8	2.15КГ
БЧ	2		5.041.2060	СТ. ОТД. ГОСТ 6727-80 Ф5 ВР-I L=2060	18	0.29КГ

ЭПВЦ Киев ЗНИИЭП | ОПЕРАТОР ТЛП КОРТ | СКАЛА Свет

ВЗАМ ИНВ № | ПОДПИСЬ И ДАТА | ИНВ №ПОДЛ

1.232.1-7.1-2 16

ЛИСТ 4

20668 46

ФОРМАТ А4

РИС. 1

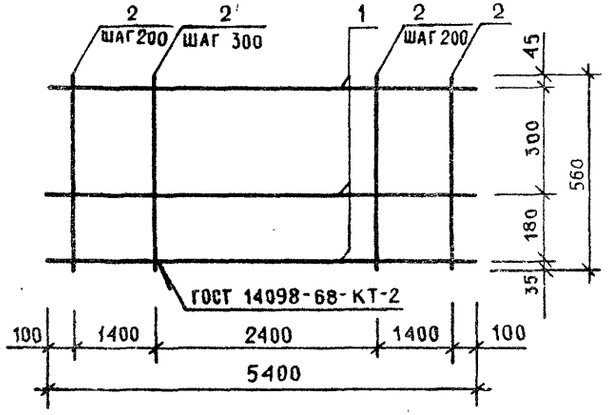

РИС. 2

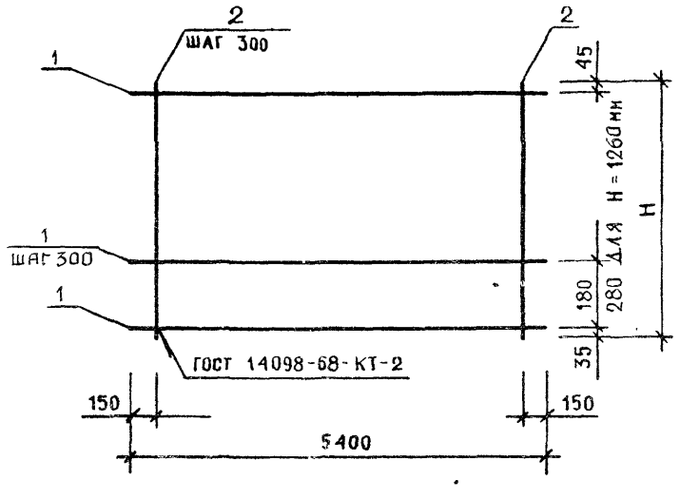

РИС. 3

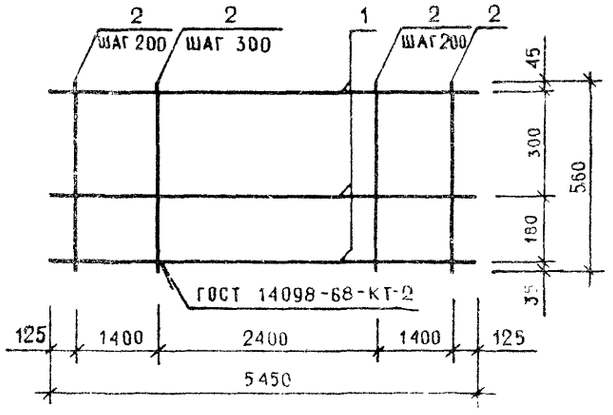

РИС. 4

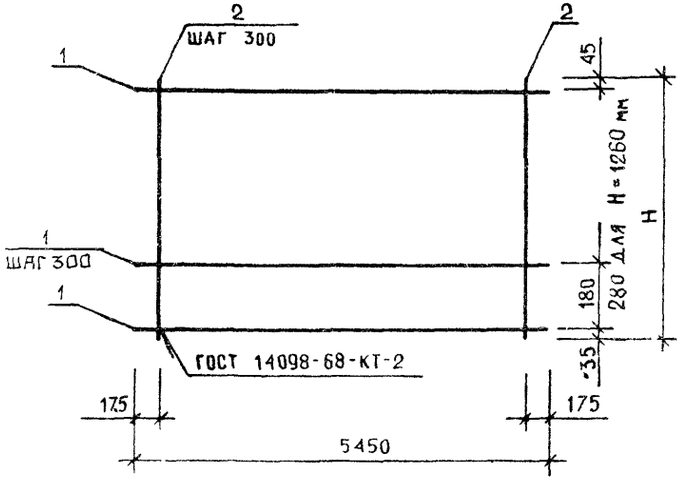

ОБОЗНАЧЕНИЕ	МАРКА	РИС.	Н, ММ	МАССА, КГ
I.232.I-7.I-2 I6	CII4	I	-	I6.I7
-0I	CII5	2	860	I0.67
-02	CII6	2	II60	8.90
-03	CII7	2	I260	9.I5
-04	CII8	2	I460	I0.84
-05	CII9	2	I760	9.32
-06	CI20	2	2060	22.20
-07	CI2I	3	-	I6.3I
-08	CI22	4	860	I0.75
-09	CI23	4	II60	8.95
-I0	CI24	4	II60	I3.65
-II	CI25	4	I260	9.20
-I2	CI26	4	I260	I3.90
-I3	CI27	4	I460	I0.9I
-I4	CI28	4	I460	I6.56
-I5	CI29	4	I760	I2.87
-I6	CI30	4	I760	I9.46
-I7	CI3I	4	2060	22.36

НАЧ ОТД	БОРИСЕНКО	
Н КОНТР	КОВАЛЬЧУК	
ГЛ СПЕЦ	МАЛАЧЕВСКИЙ	
ПРОВЕРИЛ	КОТОВА	
РАЗРАБ	КРУПКА	

1.232.1-7.1-2 16СБ

СЕТКА
CII4 - CI3I.
СБОРОЧНЫЙ ЧЕРТЁЖ

СТАДИЯ	МАССА	МАСШТАБ
Р	СМ ТАБЛ	
ЛИСТ	ЛИСТОВ 1	

ГОСГРАЖДАНСТРОЙ
КиевЗНИИЭП

ОПЕРАТОР ТЛП КОРТ
КиевЗНИИЭП
ВЗАМ. ИНВ. №
ПОДП. И ДАТА
ИНВ. № ПОДЛ.

ФОРМАТ	ЗОНА	ПОЗ	ОБОЗНАЧЕНИЕ	НАИМЕНОВАНИЕ	КОЛ	ПРИМЕЧАНИЕ
				ДОКУМЕНТАЦИЯ		
А3			1.232.1-7.1-2 17СБ	СБОРОЧНЫЙ ЧЕРТЕЖ		
			ПЕРЕМЕННЫЕ ДАННЫЕ	ДЛЯ ИСПОЛНЕНИЙ:		
				1.232.1-7.1-2 17 С132		
				ДЕТАЛИ		
				СТ. ОТД. ГОСТ 5781-82		
ВЧ	1		12.013.5500	Ф12 А-Ⅱ L=5500	3	4.88КГ
				СТ. ОТД. ГОСТ 6727-80		
ВЧ	2		5.041.560	Ф5 ВР-I L=560	23	0.08КГ
				1.232.1-7.1-2 17-01 С133		
				ДЕТАЛИ		
				СТ. ОТД. ГОСТ 5781-82		
ВЧ	1		8.013.5500	Ф8 А-Ⅲ L=5500	4	2.17КГ
				СТ. ОТД. ГОСТ 6727-80		
ВЧ	2		5.041.860	Ф5 ВР-I L=860	18	0.12КГ
				1.232.1-7.1-2 17-02 С134		
				ДЕТАЛИ		
				СТ. ОТД. ГОСТ 5781-82		
ВЧ	1		6.013.5500	Ф6 А-Ⅲ L=5500	5	1.22КГ
				СТ. ОТД. ГОСТ 6727-80		
ВЧ	2		5.041.1160	Ф5 ВР-I L=1160	18	0.16КГ
				1.232.1-7.1-2 17-03 С135		
				ДЕТАЛИ		
				СТ. ОТД. ГОСТ 5781-82		
ВЧ	1		8.013.5500	Ф8 А-Ⅲ L=5500	5	2.17КГ

1.232.1-7.1-2 17

НАЧ.ОТД.	Борисенко		
Н.КОНТР.	Кобальчук		
ГЛ.СПЕЦ.	Малачевский		
ПРОВЕРИЛ	Котова		
РАЗРАБ.	Крапка		

СЕТКА
С132 – С156

СТАДИЯ	ЛИСТ	ЛИСТОВ
Р	I	6

ГОСГРАЖДАНСТРОЙ
КиевЗНИИЭП

ЭПВЦ КиевЗНИИЭП | ОПЕРАТОР ТЛП КОРТ | СКАЛА Сканг

ВЗАМ.ИНВ.№ | ПОДПИСЬ И ДАТА | ИНВ.№ ПОДЛ.

ФОРМАТ А4

ФОРМАТ	ЗОНА	ПОЗ	ОБОЗНАЧЕНИЕ	НАИМЕНОВАНИЕ	КОЛ	ПРИМЕЧАНИЕ
				СТ. ОТД. ГОСТ 6727-80		
ВЧ	2		5.041.1160	Ф5 ВР-I L=1160	18	0.16КГ
				1.232.1-7.1-2 17-04 С136		
				ДЕТАЛИ		
				СТ. ОТД. ГОСТ 5781-82		
ВЧ	1		6.013.5500	Ф6 А-Ⅲ L=5500	5	1.22КГ
				СТ. ОТД. ГОСТ 6727-80		
ВЧ	2		5.041.1260	Ф5 ВР-I L=1260	18	0.18КГ
				1.232.1-7.1-2 17-05 С137		
				ДЕТАЛИ		
				СТ. ОТД. ГОСТ 5781-82		
ВЧ	1		8.013.5500	Ф8 А-Ⅲ L=5500	5	2.17КГ
				СТ. ОТД. ГОСТ 6727-80		
ВЧ	2		5.041.1260	Ф5 ВР-I L=1260	18	0.18КГ
				1.232.1-7.1-2 17-06 С138		
				ДЕТАЛИ		
				СТ. ОТД. ГОСТ 5781-82		
ВЧ	1		6.013.5500	Ф6 А-Ⅲ L=5500	6	1.22КГ
				СТ. ОТД. ГОСТ 6727-80		
ВЧ	2		5.041.1460	Ф5 ВР-I L=1460	18	0.20КГ
				1.232.1-7.1-2 17-07 С139		
				ДЕТАЛИ		
				СТ. ОТД. ГОСТ 5781-82		
ВЧ	1		8.013.5500	Ф8 А-Ⅲ L=5500	6	2.17КГ
				СТ. ОТД. ГОСТ 6727-80		
ВЧ	2		5.041.1460	Ф5 ВР-I L=1460	18	0.20КГ
				1.232.1-7.1-2 17-08 С140		
				ДЕТАЛИ		
				СТ. ОТД. ГОСТ 5781-82		
ВЧ	1		6.013.5500	Ф6 А-Ⅲ L=5500	7	1.22КГ

1.232.1-7.1-2 17

ЛИСТ 2

ЭПВЦ КиевЗНИИЭП | ОПЕРАТОР ТЛП КОРТ | СКАЛА Сканг

ВЗАМ.ИНВ.№ | ПОДПИСЬ И ДАТА | ИНВ.№ ПОДЛ.

20668 48

ФОРМАТ А4

ФОРМАТ	ЗОНА	ПОЗ	ОБОЗНАЧЕНИЕ	НАИМЕНОВАНИЕ	КОЛ	ПРИМЕЧАНИЕ
БЧ	2		5.041.1760	СТ. ОТД. ГОСТ 6727-80 Ф5 ВР-I L=1760	18	0.24КГ
				1.232.1-7.1-2 17-09 С141		
				ДЕТАЛИ		
БЧ	1		8.013.5500	СТ. ОТД. ГОСТ 5781-82 Ф8 А-III L=5500	7	2.17КГ
БЧ	2		5.041.1760	СТ. ОТД. ГОСТ 6727-80 Ф5 ВР-I L=1760	18	0.24КГ
				1.232.1-7.1-2 17-10 С142		
				ДЕТАЛИ		
БЧ	1		10.013.5500	СТ. ОТД. ГОСТ 5781-82 Ф10 А-III L=5500	7	3.39КГ
БЧ	2		5.041.1760	СТ. ОТД. ГОСТ 6727-80 Ф5 ВР-I L=1760	18	0.24КГ
				1.232.1-7.1-2 17-11 С143		
				ДЕТАЛИ		
БЧ	1		8.013.5500	СТ. ОТД. ГОСТ 5781-82 Ф8 А-III L=5500	8	2.17КГ
БЧ	2		5.041.2060	СТ. ОТД. ГОСТ 6727-80 Ф5 ВР-I L=2060	18	0.29КГ
				1.232.1-7.1-2 17-12 С144		
				ДЕТАЛИ		
БЧ	1		10.013.5500	СТ. ОТД. ГОСТ 5781-82 Ф10 А-III L=5500	8	3.39КГ
БЧ	2		5.041.2060	СТ. ОТД. ГОСТ 6727-80 Ф5 ВР-I L=2060	18	0.29КГ
				1.232.1-7.1-2 17-13 С145		
				ДЕТАЛИ		
БЧ	1		12.013.5550	СТ. ОТД. ГОСТ 5781-82 Ф12 А-III L=5550	3	4.93КГ

Операторы: Скапа Сер. К; ЭПВЦ Киев ЗНИИЭП; ТПП КОРТ

Взам. инв. №

Подпись и дата

Инв. № подл.

1.232.1-7.1-2 17

Лист 3

Формат А4

ФОРМАТ	ЗОНА	ПОЗ	ОБОЗНАЧЕНИЕ	НАИМЕНОВАНИЕ	КОЛ	ПРИМЕЧАНИЕ
БЧ	2		5.041.560	СТ. ОТД. ГОСТ 6727-80 Ф5 ВР-I L=560	23	0.08КГ
				1.232.1-7.1-2 17-14 С146		
				ДЕТАЛИ		
БЧ	1		8.013.5550	СТ. ОТД. ГОСТ 5781-82 Ф8 А-III L=5550	4	2.19КГ
БЧ	2		5.041.860	СТ. ОТД. ГОСТ 6727-80 Ф5 ВР-I L=860	18	0.12КГ
				1.232.1-7.1-2 17-15 С147		
				ДЕТАЛИ		
БЧ	1		6.013.5550	СТ. ОТД. ГОСТ 5781-82 Ф6 А-III L=5550	5	1.23КГ
БЧ	2		5.041.1160	СТ. ОТД. ГОСТ 6727-80 Ф5 ВР-I L=1160	18	0.16КГ
				1.232.1-7.1-2 17-16 С148		
				ДЕТАЛИ		
БЧ	1		8.013.5550	СТ. ОТД. ГОСТ 5781-82 Ф8 А-III L=5550	5	2.19КГ
БЧ	2		5.041.1160	СТ. ОТД. ГОСТ 6727-80 Ф5 ВР-I L=1160	18	0.16КГ
				1.232.1-7.1-2 17-17 С149		
				ДЕТАЛИ		
БЧ	1		6.013.5550	СТ. ОТД. ГОСТ 5781-82 Ф6 А-III L=5550	5	1.23КГ
БЧ	2		5.041.1260	СТ. ОТД. ГОСТ 6727-80 Ф5 ВР-I L=1260	18	0.18КГ
				1.232.1-7.1-2 17-18 С150		
				ДЕТАЛИ		
БЧ	1		8.013.5550	СТ. ОТД. ГОСТ 5781-82 Ф8 А-III L=5550	5	2.19КГ

Операторы: Скапа Сер. К; ЭПВЦ Киев ЗНИИЭП; ТПП КОРТ

Взам. инв. №

Подпись и дата

Инв. № подл.

1.232.1-7.1-2 17

Лист 4

ФОРМАТ	ЗОНА	ПОЗ.	ОБОЗНАЧЕНИЕ	НАИМЕНОВАНИЕ	КОЛ.	ПРИМЕЧАНИЕ
				СТ. ОТД. ГОСТ 6727-80		
БЧ		2	5.041.1260	Ф5 ВР-I L=1260	18	0.18КГ
				1.232.1-7.1-2 17-19 С151		
				ДЕТАЛИ		
				СТ. ОТД. ГОСТ 5781-82		
БЧ		1	6.013.5550	Ф6 А-Ш L=5550	6	1.23КГ
				СТ. ОТД. ГОСТ 6727-80		
БЧ		2	5.041.1460	Ф5 ВР-I L=1460	18	0.20КГ
				1.232.1-7.1-2 17-20 С152		
				ДЕТАЛИ		
				СТ. ОТД. ГОСТ 5781-82		
БЧ		1	8.013.5550	Ф8 А-Ш L=5550	6	2.19КГ
				СТ. ОТД. ГОСТ 6727-80		
БЧ		2	5.041.1460	Ф5 ВР-I L=1460	18	0.20КГ
				1.232.1-7.1-2 17-21 С153		
				ДЕТАЛИ		
				СТ. ОТД. ГОСТ 5781-82		
БЧ		1	8.013.5550	Ф8 А-Ш L=5550	7	2.19КГ
				СТ. ОТД. ГОСТ 6727-80		
БЧ		2	5.041.1760	Ф5 ВР-I L=1760	18	0.24КГ
				1.232.1-7.1-2 17-22 С154		
				ДЕТАЛИ		
				СТ. ОТД. ГОСТ 5781-82		
БЧ		1	10.013.5550	Ф10 А-Ш L=5550	7	3.42КГ
				СТ. ОТД. ГОСТ 6727-80		
БЧ		2	5.041.1760	Ф5 ВР-I L=1760	18	0.24КГ
				1.232.1-7.1-2 17-23 С155		
				ДЕТАЛИ		
				СТ. ОТД. ГОСТ 5781-82		
БЧ		1	8.013.5550	Ф8 А-Ш L=5550	8	2.19КГ

ЭПВЦ Киев ЗНИИЭП | ОПЕРАТОР ТЛП КОРТ | ГИП Сараев

ВЗАМ.ИНВ.№ | ПОДПИСЬ И ДАТА | ИНВ.№ ПОДЛ.

1.232.1-7.1-2 17 | ЛИСТ 5

ФОРМАТ А4

ФОРМАТ	ЗОНА	ПОЗ.	ОБОЗНАЧЕНИЕ	НАИМЕНОВАНИЕ	КОЛ.	ПРИМЕЧАНИЕ
				СТ. ОТД. ГОСТ 6727-80		
БЧ		2	5.041.2060	Ф5 ВР-I L=2060	18	0.29КГ
				1.232.1-7.1-2 17-24 С156		
				ДЕТАЛИ		
				СТ. ОТД. ГОСТ 5781-82		
БЧ		1	10.013.5550	Ф10 А-Ш L=5550	8	3.42КГ
				СТ. ОТД. ГОСТ 6727-80		
БЧ		2	5.041.2060	Ф5 ВР-I L=2060	18	0.29КГ

ЭПВЦ Киев ЗНИИЭП | ОПЕРАТОР ТЛП КОРТ

ВЗАМ.ИНВ.№ | ПОДПИСЬ И ДАТА | ИНВ.№ ПОДЛ.

1.232.1-7.1-2 17 | ЛИСТ 6

20668 50

ФОРМАТ А4

РИС. 1

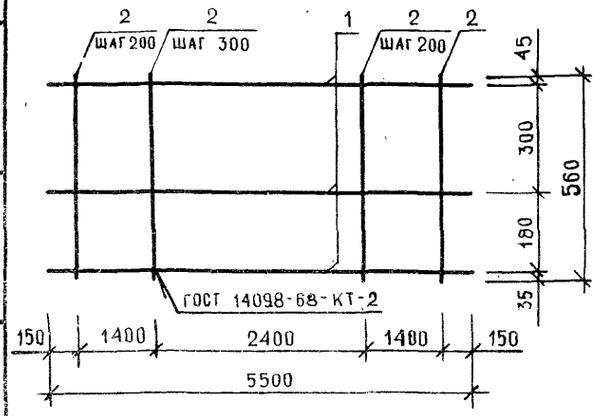

РИС. 2

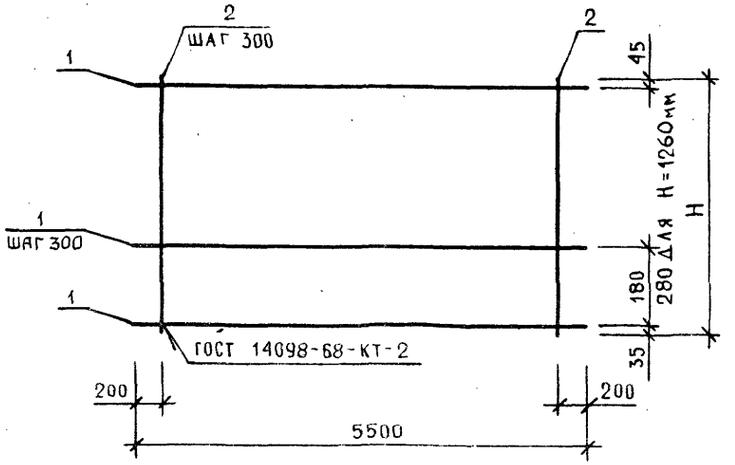

РИС. 3

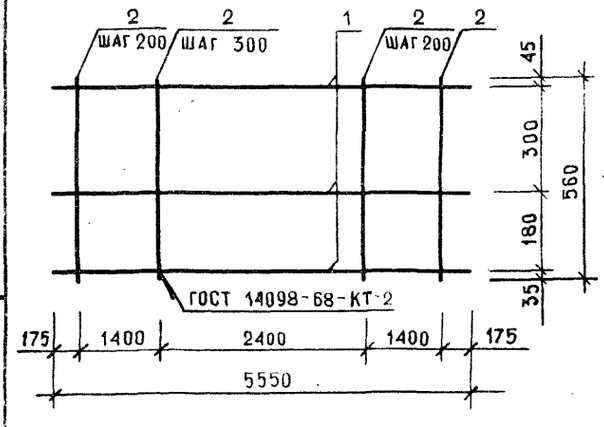

РИС. 4

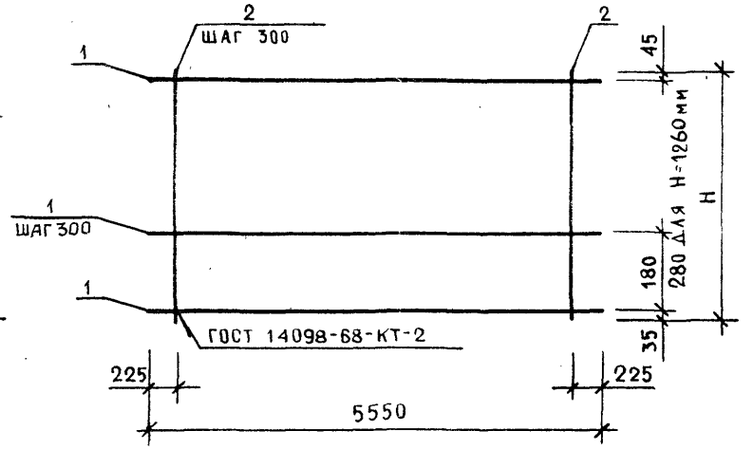

ОБОЗНАЧЕНИЕ	МАРКА	РИС.	Н,ММ	МАССА,КГ
I.232.I-7.I-2 I7	CI32	I	-	I6.44
-0I	CI33	2	860	I0.83
-02	CI34	2	II60	9.0I
-03	CI35	2	II60	I3.75
-04	CI36	2	I260	9.26
-05	CI37	2	I260	I4.00
-06	CI38	2	I460	I0.98
-07	CI39	2	I460	I6.67
-08	CI40	2	I760	I2.95
-09	CI4I	2	I760	I9.60
-I0	CI42	2	I760	28.I4
-II	CI43	2	2060	22.52
-I2	CI44	2	2060	32.28
-I3	CI45	3	-	I6.57
-I4	CI46	4	860	I0.9I
-I5	CI47	4	II60	9.06
-I6	CI48	4	II60	I3.85
-I7	CI49	4	I260	9.3I
-I8	CI50	4	I260	I4.I0
-I9	CI5I	4	I460	II.04
-20	CI52	4	I460	I6.79
-2I	CI53	4	I760	I9.73
-22	CI54	4	I760	28.36
-23	CI55	4	2060	22.67
-24	CI56	4	2060	32.53

НАЧ.ОТД	БОРИСЕНКО	
Н.КОНТР.	КОВАЛЬЧУК	
ГЛ.СПЕЦ	МАЛАЧЕВСКИЙ	
ПРОВЕРИЛ	КОТОВА	
РАЗРАБ.	КРУПКА	

1.232.1-7.1-2 17СБ

СЕТКА
CI32 - CI56.
СБОРОЧНЫЙ ЧЕРТЁЖ

СТАДИЯ	МАССА	МАСШТАБ
Р	СМ ТАБЛ	
ЛИСТ	ЛИСТОВ 1	

ГОСГРАЖДАНСТРОЙ
КиевЗНИИЭП

20668 51

ФОРМАТ А3

СКАЛА

ОПЕРАТОР ТЛП КОРТ

ЭПВЦ КиевЗНИИЭП

ВЗАМ. ИНВ.№

ПОДП. И ДАТА

ИНВ.№ПОДЛ.

ФОРМАТ	ЗОНА	ПОЗ	ОБОЗНАЧЕНИЕ	НАИМЕНОВАНИЕ	КОЛ	ПРИМЕЧАНИЕ
				ДОКУМЕНТАЦИЯ		
А3			1.232.1-7.1-2 18СБ	СБОРОЧНЫЙ ЧЕРТЕЖ		
			ПЕРЕМЕННЫЕ ДАННЫЕ	ДЛЯ ИСПОЛНЕНИЙ:		
				1.232.1-7.1-2 18 С157		
				ДЕТАЛИ		
				СТ. ОТД. ГОСТ 6727-80		
ВЧ	1		5.041.1160	Ф5 ВР-I L=1160	4	0.16КГ
ВЧ	2		4.041.660	Ф4 ВР-I L=660	4	0.06КГ
				1.232.1-7.1-2 1 -01 С158		
				ДЕТАЛИ		
				СТ. ОТД. ГОСТ 6727-80		
ВЧ	1		5.041.1160	Ф5 ВР-I L=1160	4	0.16КГ
ВЧ	2		4.041.760	Ф4 ВР-I L=760	4	0.07КГ
				1.232.1-7.1-2 18-02 С159		
				ДЕТАЛИ		
				СТ. ОТД. ГОСТ 6727-80		
ВЧ	1		5.041.1160	Ф5 ВР-I L=1160	4	0.16КГ
ВЧ	2		4.041.860	Ф4 ВР-I L=860	4	0.08КГ
				1.232.1-7.1-2 18-03 С160		
				ДЕТАЛИ		
				СТ. ОТД. ГОСТ 6727-80		
ВЧ	1		5.041.1460	Ф5 ВР-I L=1460	4	0.20КГ
ВЧ	2		4.041.660	Ф4 ВР-I L=660	5	0.06КГ

1.232.1-7.1-2 18

				СТАДИЯ	ЛИСТ	ЛИСТОВ
НАЧ.ОТД	БОРИСЕНКО			Р	1	3
Н.КОНТР	КОВАЛЬЧУК					
ГЛ.СПЕЦ	МАЛАЧЕВСКИЙ					
ПРОВЕРИЛ	ПИНЧУК					
РАЗРАБ	ЛАВРИНЕНКО					

СКАЛА

С157 - С168

ГОСГРАЖДАНСТРОЙ КиевЗНИИЭП

ФОРМАТ А4

ФОРМАТ	ЗОНА	ПОЗ	ОБОЗНАЧЕНИЕ	НАИМЕНОВАНИЕ	КОЛ	ПРИМЕЧАНИЕ
				1.232.1-7.1-2 18-04 С161		
				ДЕТАЛИ		
				СТ. ОТД. ГОСТ 6727-80		
ВЧ	1		5.041.1460	Ф5 ВР-I L=1460	4	0.20КГ
ВЧ	2		4.041.760	Ф4 ВР-I L=760	5	0.07КГ
				1.232.1-7.1-2 18-05 С162		
				ДЕТАЛИ		
				СТ. ОТД. ГОСТ 6727-80		
ВЧ	1		5.041.1460	Ф5 ВР-I L=1460	4	0.20КГ
ВЧ	2		4.041.860	Ф4 ВР-I L=860	5	0.08КГ
				1.232.1-7.1-2 18-06 С163		
				ДЕТАЛИ		
				СТ. ОТД. ГОСТ 6727-80		
ВЧ	1		5.041.1760	Ф5 ВР-I L=1760	4	0.24КГ
ВЧ	2		4.041.660	Ф4 ВР-I L=660	6	0.06КГ
				1.232.1-7.1-2 18-07 С164		
				ДЕТАЛИ		
				СТ. ОТД. ГОСТ 6727-80		
ВЧ	1		5.041.1760	Ф5 ВР-I L=1760	4	0.24КГ
ВЧ	2		4.041.760	Ф4 ВР-I L=760	6	0.07КГ
				1.232.1-7.1-2 18-08 С165		
				ДЕТАЛИ		
				СТ. ОТД. ГОСТ 6727-80		
ВЧ	1		5.041.1760	Ф5 ВР-I L=1760	4	0.24КГ
ВЧ	2		4.041.860	Ф4 ВР-I L=860	6	0.08КГ
				1.232.1-7.1-2 18-09 С166		
				ДЕТАЛИ		

1.232.1-7.1-2 18

ЛИСТ 2

ФОРМАТ А4

ФОРМАТ	ЗОНА	ПОЗ.	ОБОЗНАЧЕНИЕ	НАИМЕНОВАНИЕ	КОЛ	ПРИМЕЧАНИЕ
				СТ. ОТД. ГОСТ 6727-80		
БЧ		1	5.041.2060	Ф5 ВР-I L=2060	4	0.29КГ
БЧ		2	4.041.660	Ф4 ВР-I L=660	7	0.06КГ
				1.232.1-7.1-2 18-10 С167		
				ДЕТАЛИ		
				СТ. ОТД. ГОСТ 6727-80		
БЧ		1	5.041.2060	Ф5 ВР-I L=2060	4	0.29КГ
БЧ		2	4.041.760	Ф4 ВР-I L=760	7	0.07КГ
				1.232.1-7.1-2 18-11 С168		
				ДЕТАЛИ		
				СТ. ОТД. ГОСТ 6727-80		
БЧ		1	5.041.2060	Ф5 ВР-I L=2060	4	0.29КГ
БЧ		2	4.041.860	Ф4 ВР-I L=860	7	0.08КГ

СКАЛА

ОПЕРАТОР ТЛП КОРТ

ЭПВЦ Киев ЗНИИЭП

ВЗАМ ИНВ №

ПОДПИСЬ И ДАТА

ИНВ №ПОДЛ

ЛИСТ 3

1.232.1-7.1-2 18

ФОРМАТ А4

ФОРМАТ	ЗОНА	ПОЗ.	ОБОЗНАЧЕНИЕ	НАИМЕНОВАНИЕ	КОЛ	ПРИМЕЧАНИЕ

СКАЛА

ОПЕРАТОР ТЛП КОРТ

ЭПВЦ Киев ЗНИИЭП

ВЗАМ ИНВ №

ПОДПИСЬ И ДАТА

ИНВ №ПОДЛ

ЛИСТ

20668 53

ФОРМАТ А4

ЭПВЦ КиевЗНИИЭП
ОПЕРАТОР ТЛП КОРТ
СКАЛА

РИС 1

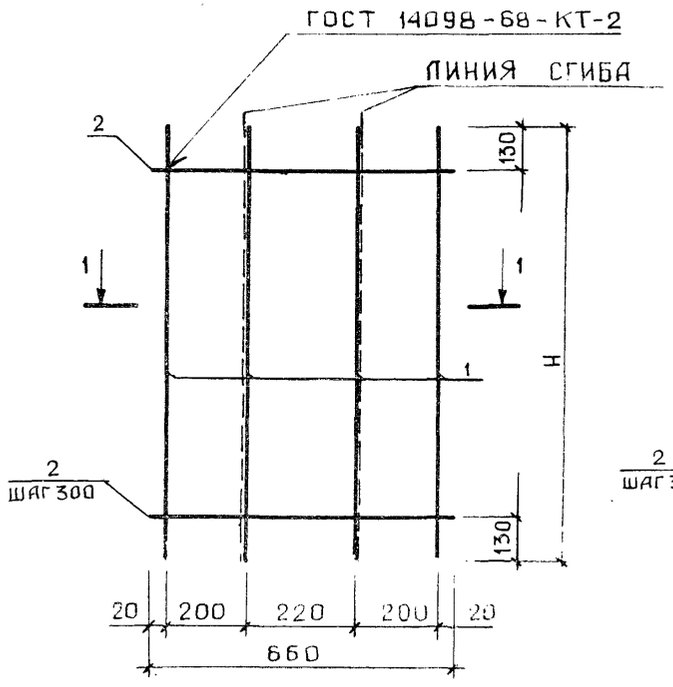

РИС 2

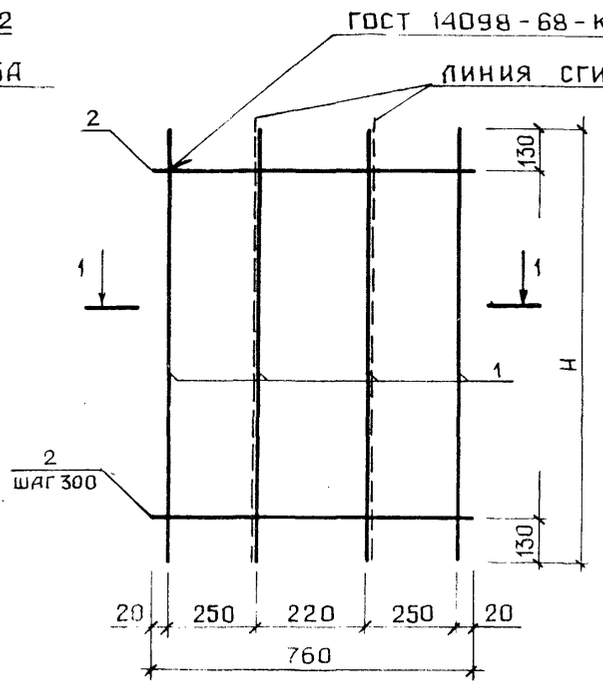

РИС 3

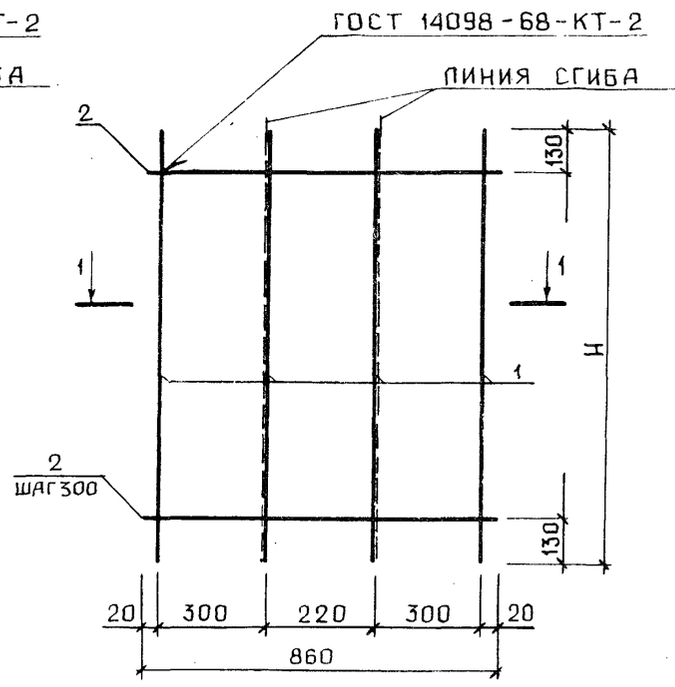

1 - 1

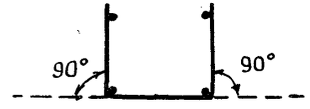

ОБОЗНАЧЕНИЕ	МАРКА	РИС	H, ММ	МАССА, КГ
I.232.I-7.I-2 I8	CI57	I	II60	0.88
-0I	CI58	2	II60	0.92
-02	CI59	3	II60	0.95
-03	CI60	I	I460	I.II
-04	CI6I	2	I460	I.I5
-05	CI62	3	I460	I.20
-06	CI63	I	I760	I.33
-07	CI64	2	I760	I.39
-08	CI65	3	I760	I.44
-09	CI66	I	2060	I.56
-I0	CI67	2	2060	I.62
-II	CI68	3	2060	I.69

НАЧ.ОТД.	БОРИСЕНКО	
Н.КОНТР	КОВАЛЬЧУК	
ГЛ.СПЕЦ	МАЛАЧЕВСКИЙ	
ПРОВЕРИЛ	ЯКИМЧУК	
РАЗРАБ	ХАРСА	

1.232.1-7.1-2 18СБ

СЕТКА
CI57 - CI68.
СБОРОЧНЫЙ ЧЕРТЁЖ

СТАДИЯ	МАССА	МАСШТАБ
Р	СМ ТАБЛ	

ЛИСТ | ЛИСТОВ 1

ГОСГРАЖДАНСТРОЙ
КиевЗНИИЭП

ФОРМАТ А3

ФОРМАТ	ЗОНА	ПОЗ.	ОБОЗНАЧЕНИЕ	НАИМЕНОВАНИЕ	КОЛ.	ПРИМЕЧАНИЕ
				ДОКУМЕНТАЦИЯ		
А3			1.232.1-7.1-2 19СБ	СВОРОЧНЫЙ ЧЕРТЕЖ		
			ПЕРЕМЕННЫЕ ДАННЫЕ	ДЛЯ ИСПОЛНЕНИЙ:		
				1.232.1-7.1-2 19 С169		
				ДЕТАЛИ		
				СТ. ОТД. ГОСТ 6727-80		
ВЧ	1		5.041.1160	Ф5 ВР-I L=1160	4	0.16КГ
ВЧ	2		4.041.960	Ф4 ВР-I L=960	4	0.09КГ
				1.232.1-7.1-2 19-01 С170		
				ДЕТАЛИ		
				СТ. ОТД. ГОСТ 6727-80		
ВЧ	1		5.041.1160	Ф5 ВР-I L=1160	4	0.16КГ
ВЧ	2		4.041.1060	Ф4 ВР-I L=1060	4	0.10КГ
				1.232.1-7.1-2 19-02 С171		
				ДЕТАЛИ		
				СТ. ОТД. ГОСТ 6727-80		
ВЧ	1		5.041.1160	Ф5 ВР-I L=1160	4	0.16КГ
ВЧ	2		4.041.1160	Ф4 ВР-I L=1160	4	0.10КГ
				1.232.1-7.1-2 19-03 С172		
				ДЕТАЛИ		
				СТ. ОТД. ГОСТ 6727-80		
ВЧ	1		5.041.1460	Ф5 ВР-I L=1460	4	0.20КГ
ВЧ	2		4.041.960	Ф4 ВР-I L=960	5	0.09КГ

ЭПВЦ КиевЗНИИЭП | ОПЕРАТОР ТЛП КОРТ | СКАЛА

ВЗАМ.ИНВ.№ | ПОДПИСЬ И ДАТА | ИНВ.№ ПОДЛ.

НАЧ.ОТД.	БОРИСЕНКО		
Н.КОНТР.	КОВАЛЬЧУК		
ГЛ.СПЕЦ.	МАЛАЧЕВСКИЙ		
ПРОВЕРИЛ	ПИНЧУК		
РАЗРАБ.	ЛАВРИНЕНКО		

1.232.1-7.1-2 19

СЕТКА
СI69 - СI80

СТАДИЯ	ЛИСТ	ЛИСТОВ
Р	1	3

ГОСГРАЖДАНСТРОЙ
КиевЗНИИЭП

ФОРМАТ А4

ФОРМАТ	ЗОНА	ПОЗ.	ОБОЗНАЧЕНИЕ	НАИМЕНОВАНИЕ	КОЛ.	ПРИМЕЧАНИЕ
				1.232.1-7.1-2 19-04 С173		
				ДЕТАЛИ		
				СТ. ОТД. ГОСТ 6727-80		
ВЧ	1		5.041.1460	Ф5 ВР-I L=1460	4	0.20КГ
ВЧ	2		4.041.1060	Ф4 ВР-I L=1060	5	0.10КГ
				1.232.1-7.1-2 19-05 С174		
				ДЕТАЛИ		
				СТ. ОТД. ГОСТ 6727-80		
ВЧ	1		5.041.1460	Ф5 ВР-I L=1460	4	0.20КГ
ВЧ	2		4.041.1160	Ф4 ВР-I L=1160	5	0.10КГ
				1.232.1-7.1-2 19-06 С175		
				ДЕТАЛИ		
				СТ. ОТД. ГОСТ 6727-80		
ВЧ	1		5.041.1760	Ф5 ВР-I L=1760	4	0.24КГ
ВЧ	2		4.041.960	Ф4 ВР-I L=960	6	0.09КГ
				1.232.1-7.1-2 19-07 С176		
				ДЕТАЛИ		
				СТ. ОТД. ГОСТ 6727-80		
ВЧ	1		5.041.1760	Ф5 ВР-I L=1760	4	0.24КГ
ВЧ	2		4.041.1060	Ф4 ВР-I L=1060	6	0.10КГ
				1.232.1-7.1-2 19-08 С177		
				ДЕТАЛИ		
				СТ. ОТД. ГОСТ 6727-80		
ВЧ	1		5.041.1760	Ф5 ВР-I L=1760	4	0.24КГ
ВЧ	2		4.041.1160	Ф4 ВР-I L=1160	6	0.10КГ
				1.232.1-7.1-2 19-09 С178		
				ДЕТАЛИ		

ЭПВЦ КиевЗНИИЭП | ОПЕРАТОР ТЛП КОРТ | СКАЛА

ВЗАМ.ИНВ.№ | ПОДПИСЬ И ДАТА | ИНВ.№ ПОДЛ.

1.232.1-7.1-2 19

ЛИСТ 2

ФОРМАТ А4

ФОРМАТ	ЗОНА	ПОЗ	ОБОЗНАЧЕНИЕ	НАИМЕНОВАНИЕ	КОЛ	ПРИМЕЧАНИЕ
				СТ. ОТД. ГОСТ 6727-80		
ВЧ		1	5.041.2060	Ф5 ВР-I L=2060	4	0.29КГ
ВЧ		2	4.041.960	Ф4 ВР-I L=960	7	0.09КГ
				1.232.1-7.1-2 19-10 С179		
				ДЕТАЛИ		
				СТ. ОТД. ГОСТ 6727-80		
ВЧ		1	5.041.2060	Ф5 ВР-I L=2060	4	0.29КГ
ВЧ		2	4.041.1060	Ф4 ВР-I L=1060	7	0.10КГ
				1.232.1-7.1-2 19-11 С180		
				ДЕТАЛИ		
				СТ. ОТД. ГОСТ 6727-80		
ВЧ		1	5.041.2060	Ф5 ВР-I L=2060	4	0.29КГ
ВЧ		2	4.041.1160	Ф4 ВР-I L=1160	7	0.10КГ

СКАЛА В. Скорин

ОПЕРАТОР ТЛП КОРТ

ЭПВЦ Киев ЗНИИЭП

ВЗАМ ИНВ №

ПОДПИСЬ И ДАТА

ИНВ №ПОДЛ

1.232.1-7.1-2 19

ЛИСТ 3

ФОРМАТ А4

ФОРМАТ	ЗОНА	ПОЗ	ОБОЗНАЧЕНИЕ	НАИМЕНОВАНИЕ	КОЛ	ПРИМЕЧАНИЕ

СКАЛА

ОПЕРАТОР ТЛП КОРТ

ЭПВЦ Киев ЗНИИЭП

ВЗАМ ИНВ №

ПОДПИСЬ И ДАТА

ИНВ №ПОДЛ

ЛИСТ

20668 56

ФОРМАТ А4

ЭПВЦ КиевЗНИИЭП
ОПЕРАТОР ТЛП КОРТ
СКАЛА Встан
ВЗАМ. ИНВ.№
ПОДП. И ДАТА
ИНВ.№ ПОДЛ.

РИС 1

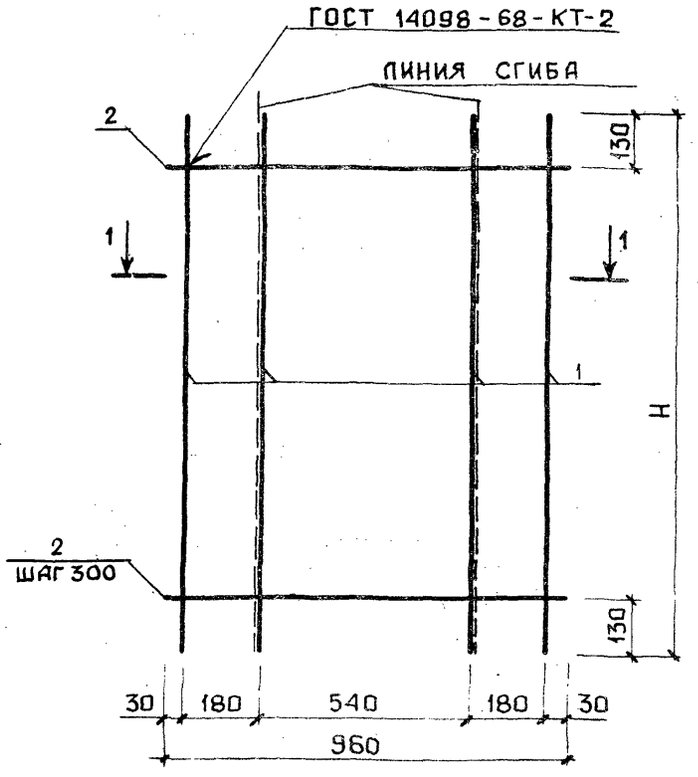

РИС 2

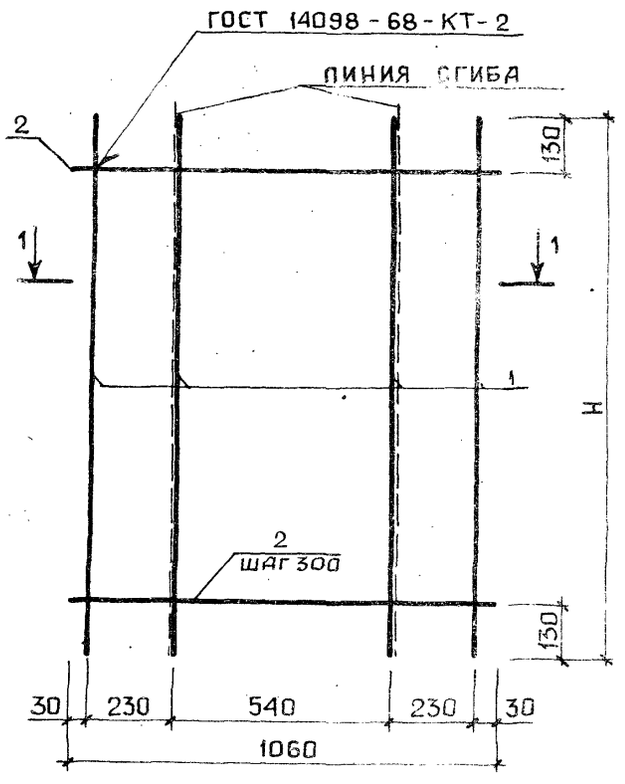

РИС 3

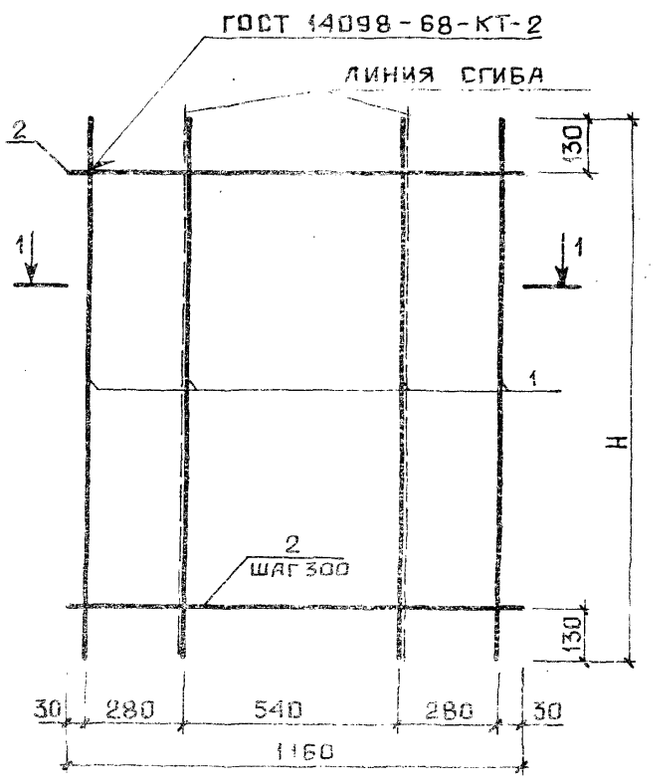

ОБОЗНАЧЕНИЕ	МАРКА	РИС	H, ММ	МАССА, КГ
I.232.I-7.I-2 I9	CI69	I	II60	0.99
-0I	CI70	2	II60	I.03
-02	CI7I	3	II60	I.06
-03	CI72	I	I460	I.24
-04	CI73	2	I460	I.29
-05	CI74	3	I460	I.33
-06	CI75	I	I760	I.50
-07	CI76	2	I760	I.55
-08	CI77	3	I760	I.60
-09	CI78	I	2060	I.75
-I0	CI79	2	2060	I.8I
-II	CI80	3	2060	I.88

1-1



НАЧ.ОТД.	БОРИСЕНКО	
Н.КОНТР.	КОВАЛЬЧУК	
ГЛ.СПЕЦ	МАЛАЧЕВСКИЙ	
ПРОВЕРИЛ	ЯКИМЧУК	
РАЗРАБ	ЛАВРИНЕНКО	

1.232.1-7.1-2 1906

СЕТКА
CI69 - CI80.
СБОРОЧНЫЙ ЧЕРТЁЖ

СТАДИЯ	МАССА	МАСШТАБ
Р	СМ ТАБЛ	
ЛИСТ	ЛИСТОВ 1	

ГОСГРАЖДАНСТРОЙ
КиевЗНИИЭП

ФОРМАТ	ЗОНА	ПОЗ.	ОБОЗНАЧЕНИЕ	НАИМЕНОВАНИЕ	КОЛ.	ПРИМЕЧАНИЕ
				ДОКУМЕНТАЦИЯ		
А3			1.232.1-7.1-2 20СБ	СБОРОЧНЫЙ ЧЕРТЕЖ		
			ПЕРЕМЕННЫЕ ДАННЫЕ	ДЛЯ ИСПОЛНЕНИЙ:		
				1.232.1-7.1-2 20 С181		
				ДЕТАЛИ		
				СТ. ОТД. ГОСТ 6727-80		
БЧ		1	5.041.1160	Ф5 ВР-I L=1160	5	0.16КГ
БЧ		2	4.041.1560	Ф4 ВР-I L=1560	4	0.14КГ
				1.232.1-7.1-2 20-01 С182		
				ДЕТАЛИ		
				СТ. ОТД. ГОСТ 6727-80		
БЧ		1	5.041.1160	Ф5 ВР-I L=1160	5	0.16КГ
БЧ		2	4.041.1660	Ф4 ВР-I L=1660	4	0.15КГ
				1.232.1-7.1-2 20-02 С183		
				ДЕТАЛИ		
				СТ. ОТД. ГОСТ 6727-80		
БЧ		1	5.041.1160	Ф5 ВР-I L=1160	5	0.16КГ
БЧ		2	4.041.1760	Ф4 ВР-I L=1760	4	0.16КГ
				1.232.1-7.1-2 20-03 С184		
				ДЕТАЛИ		
				СТ. ОТД. ГОСТ 6727-80		
БЧ		1	5.041.1460	Ф5 ВР-I L=1460	5	0.20КГ
БЧ		2	4.041.1560	Ф4 ВР-I L=1560	5	0.14КГ

1.232.1-7.1-2 20

НАЧ.ОТД.	БОРИСЕНКО		СЕТКА СI8I - СI92	СТАДИЯ	ЛИСТ	ЛИСТОВ
Н.КОНТР.	КОВАЛЬЧУК			Р	1	3
ГЛ.СПЕЦ.	МАЛАЧЕВСКИЙ			ГОСГРАЖДАНСТРОЙ КиевЗНИИЭП		
ПРОВЕРИЛ	ПИНЧУК					
РАЗРАБ.	ЛАВРИНЕНКО					

СКАЛА В. Скарин
ОПЕРАТОР ТЛП КОРТ
ЭПВЦ КиевЗНИИЭП
ВЗАМ.ИНВ.№
ПОДПИСЬ И ДАТА
ИНВ.№ ПОДЛ

ФОРМАТ	ЗОНА	ПОЗ.	ОБОЗНАЧЕНИЕ	НАИМЕНОВАНИЕ	КОЛ.	ПРИМЕЧАНИЕ
				1.232.1-7.1-2 20-04 С185		
				ДЕТАЛИ		
				СТ. ОТД. ГОСТ 6727-80		
БЧ		1	5.041.1460	Ф5 ВР-I L=1460	5	0.20КГ
БЧ		2	4.041.1660	Ф4 ВР-I L=1660	5	0.15КГ
				1.232.1-7.1-2 20-05 С186		
				ДЕТАЛИ		
				СТ. ОТД. ГОСТ 6727-80		
БЧ		1	5.041.1460	Ф5 ВР-I L=1460	5	0.20КГ
БЧ		2	4.041.1760	Ф4 ВР-I L=1760	5	0.16КГ
				1.232.1-7.1-2 20-06 С187		
				ДЕТАЛИ		
				СТ. ОТД. ГОСТ 6727-80		
БЧ		1	5.041.1760	Ф5 ВР-I L=1760	5	0.24КГ
БЧ		2	4.041.1560	Ф4 ВР-I L=1560	6	0.14КГ
				1.232.1-7.1-2 20-07 С188		
				ДЕТАЛИ		
				СТ. ОТД. ГОСТ 6727-80		
БЧ		1	5.041.1760	Ф5 ВР-I L=1760	5	0.24КГ
БЧ		2	4.041.1660	Ф4 ВР-I L=1660	6	0.15КГ
				1.232.1-7.1-2 20-08 С189		
				ДЕТАЛИ		
				СТ. ОТД. ГОСТ 6727-80		
БЧ		1	5.041.1760	Ф5 ВР-I L=1760	5	0.24КГ
БЧ		2	4.041.1760	Ф4 ВР-I L=1760	6	0.16КГ
				1.232.1-7.1-2 20-09 С190		
				ДЕТАЛИ		

1.232.1-7.1-2 20

ЛИСТ 2

20668 58

ФОРМАТ	ЗОНА	ПОЗ	ОБОЗНАЧЕНИЕ	НАИМЕНОВАНИЕ	КОЛ	ПРИМЕЧАНИЕ
				СТ. ОТД. ГОСТ 6727-80		
ВЧ		1	5.041.2060	Ф5 ВР-I L=2060	5	0.29КГ
ВЧ		2	4.041.1560	Ф4 ВР-I L=1560	7	0.14КГ
				1.232.1-7.1-2 20-10 С191/		
				ДЕТАЛИ		
				СТ. ОТД. ГОСТ 6727-80		
ВЧ		1	5.041.2060	Ф5 ВР-I L=2060	5	0.29КГ
ВЧ		2	4.041.1660	Ф4 ВР-I L=1660	7	0.15КГ
				1.232.1-7.1-2 20-11 С192		
				ДЕТАЛИ		
				СТ. ОТД. ГОСТ 6727-80		
ВЧ		1	5.041.2060	Ф5 ВР-I L=2060	5	0.29КГ
ВЧ		2	4.041.1760	Ф4 ВР-I L=1760	7	0.16КГ

СКЛАД

ОПЕРАТОР ТЛП КОРТ

ЭПВЦ Киев ЗНИИЭП

ВЗАМ ИНВ № | ПОДПИСЬ И ДАТА | ИНВ №ПОДЛ

1.232.1-7.1-2 20

ЛИСТ 3

ФОРМАТ	ЗОНА	ПОЗ	ОБОЗНАЧЕНИЕ	НАИМЕНОВАНИЕ	КОЛ	ПРИМЕЧАНИЕ

ОПЕРАТОР ТЛП КОРТ

ЭПВЦ Киев ЗНИИЭП

ВЗАМ ИНВ № | ПОДПИСЬ И ДАТА | ИНВ №ПОДЛ

ЛИСТ

РИС 1

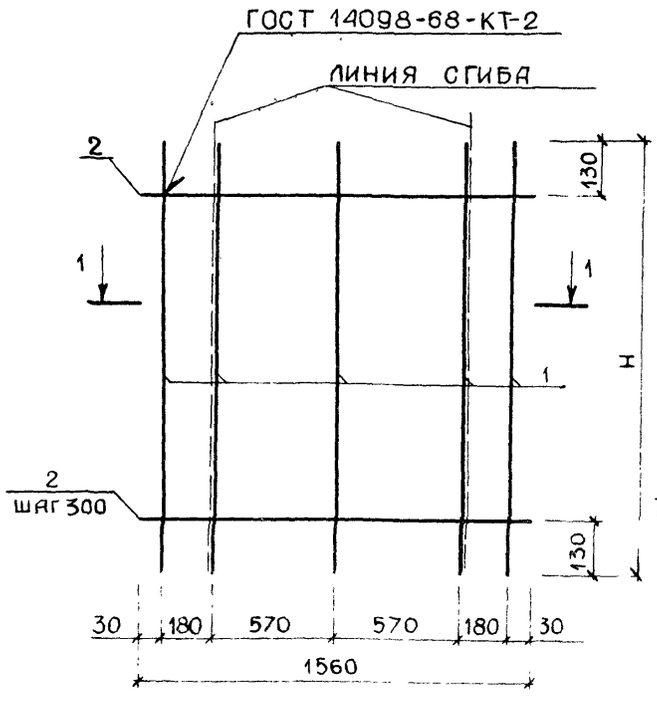

РИС 2

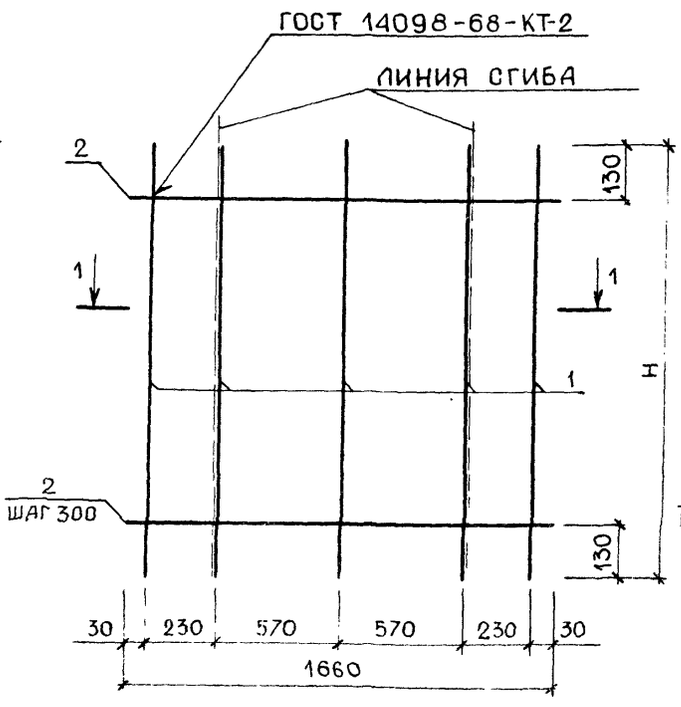

РИС 3

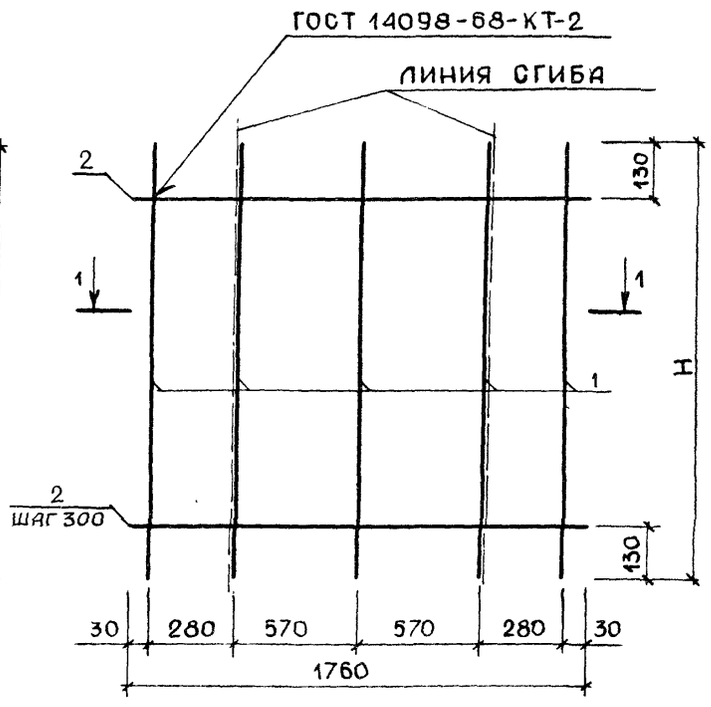

ОБОЗНАЧЕНИЕ	МАРКА	РИС	Н, ММ	МАССА, КГ
1.232.1-7.1-2 20	СI8I	I	II60	I.37
-0I	СI82	2	II60	I.40
-02	СI83	3	II60	I.44
-03	СI84	I	I460	I.72
-04	СI85	2	I460	I.76
-05	СI86	3	I460	I.8I
-06	СI87	I	I760	2.07
-07	СI88	2	I760	2.I2
-08	СI89	3	I760	2.I7
-09	СI90	I	2060	2.4I
-I0	СI9I	2	2060	2.48
-II	СI92	3	2060	2.54

1 - 1



НАЧ ОТД	БОРИСЕНКО	
Н КОНТР	КОВАЛЬЧУК	
ГЛ СПЕЦ	МАЛЯЧЕВСКИЙ	
ПРОВЕРИЛ	ЯКИМЧУК	
РАЗРАБ	ЛАВРИНЕНКО	

1.232.1-7.1-2 20СБ

СЕТКА
СI8I - СI92.
СБОРОЧНЫЙ ЧЕРТЁЖ

СТАДИЯ	МАССА	МАСШТАБ
Р	СМ ТАБЛ	
ЛИСТ	ЛИСТОВ 1	

ГОСГРАЖДАНСТРОЙ
КиевЗНИИЭП

КиевЗНИИЭП

ФОРМАТ	ЗОНА	ПОЗ	ОБОЗНАЧЕНИЕ	НАИМЕНОВАНИЕ	КОЛ	ПРИМЕЧАНИЕ
				ДОКУМЕНТАЦИЯ		
А3			1.232.1-7.1-2 21СБ	СБОРОЧНЫЙ ЧЕРТЕЖ		
			ПЕРЕМЕННЫЕ ДАННЫЕ	ДЛЯ ИСПОЛНЕНИЙ:		
				1.232.1-7.1-2 21 С193		
				ДЕТАЛИ		
				СТ. ОТД. ГОСТ 6727-80		
БЧ		1	4.041.1160	Ф4 ВР-I L=1160	2	0.10КГ
БЧ		2	4.041.560	Ф4 ВР-I L=560	4	0.05КГ
				1.232.1-7.1-2 21-01 С194		
				ДЕТАЛИ		
				СТ. ОТД. ГОСТ 6727-80		
БЧ		1	4.041.1460	Ф4 ВР-I L=1460	2	0.13КГ
БЧ		2	4.041.560	Ф4 ВР-I L=560	5	0.05КГ
				1.232.1-7.1-2 21-02 С195		
				ДЕТАЛИ		
				СТ. ОТД. ГОСТ 6727-80		
БЧ		1	4.041.1760	Ф4 ВР-I L=1760	2	0.16КГ
БЧ		2	4.041.560	Ф4 ВР-I L=560	6	0.05КГ
				1.232.1-7.1-2 21-03 С196		
				ДЕТАЛИ		
				СТ. ОТД. ГОСТ 6727-80		
БЧ		1	4.041.2060	Ф4 ВР-I L=2060	2	0.18КГ
БЧ		2	4.041.560	Ф4 ВР-I L=560	7	0.05КГ

1.232.1-7.1-2 21

НАЧ ОТД	БОРИСЕНКО	
Н.КОНТР	КОВАЛЬЧУК	
ГЛ СПЕЦ	МАЛАЧЕВСКИЙ	
ПРОВЕРИЛ	ПИНЧУК	
РАЗРАБ	ЛАВРИНЕНКО	

СЕТКА
СI93 - С200

СТАДИЯ	ЛИСТ	ЛИСТОВ
Р	1	2

ГОСГРАЖДАНСТРОЙ
КиевЗНИИЭП

СКАЛА В. Скарин
ОПЕРАТОР ТЛП КОРТ
ЭПВЦ КиевЗНИИЭП
ВЗАМ.ИНВ.№
ПОДПИСЬ И ДАТА
ИНВ № ПОДЛ

ФОРМАТ А4

ФОРМАТ	ЗОНА	ПОЗ	ОБОЗНАЧЕНИЕ	НАИМЕНОВАНИЕ	КОЛ	ПРИМЕЧАНИЕ
				1.232.1-7.1-2 21-04 С197		
				ДЕТАЛИ		
				СТ. ОТД. ГОСТ 6727-80		
БЧ		1	4.041.1160	Ф4 ВР-I L=1160	2	0.10КГ
БЧ		2	4.041.1160	Ф4 ВР-I L=1160	4	0.10КГ
				1.232.1-7.1-2 21-05 С198		
				ДЕТАЛИ		
				СТ. ОТД. ГОСТ 6727-80		
БЧ		1	4.041.1460	Ф4 ВР-I L=1460	2	0.13КГ
БЧ		2	4.041.1160	Ф4 ВР-I L=1160	5	0.10КГ
				1.232.1-7.1-2 21-06 С199		
				ДЕТАЛИ		
				СТ. ОТД. ГОСТ 6727-80		
БЧ		1	4.041.1760	Ф4 ВР-I L=1760	2	0.16КГ
БЧ		2	4.041.1160	Ф4 ВР-I L=1160	6	0.10КГ
				1.232.1-7.1-2 21-07 С200		
				ДЕТАЛИ		
				СТ. ОТД. ГОСТ 6727-80		
БЧ		1	4.041.2060	Ф4 ВР-I L=2060	2	0.18КГ
БЧ		2	4.041.1160	Ф4 ВР-I L=1160	7	0.10КГ

1.232.1-7.1-2 21

ЛИСТ 2

СКАЛА В. Скарин
ОПЕРАТОР ТЛП КОРТ
ЭПВЦ Киев ЗНИИЭП
ВЗАМ ИНВ №
ПОДПИСЬ И ДАТА
ИНВ № ПОДЛ

РИС 1

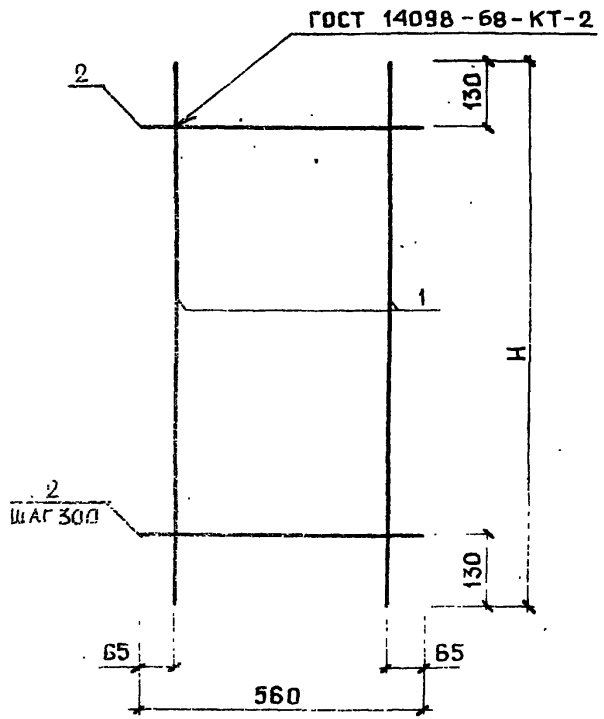

РИС 2

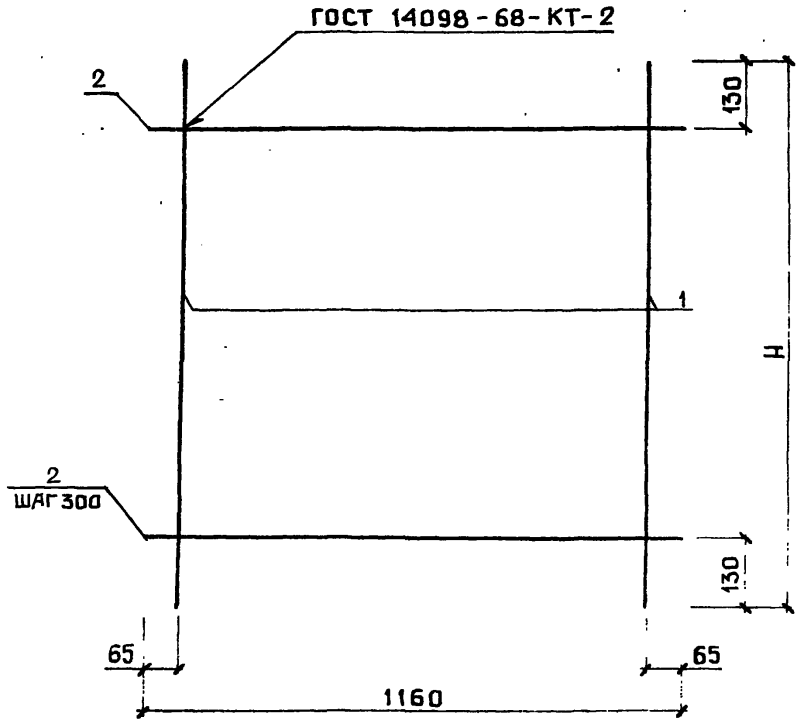

ОБОЗНАЧЕНИЕ	МАРКА	РИС	Н, ММ	МАССА, КГ
I.232.I-7.I-2 2I	CI93	I	II60	0.4I
-0I	CI94	I	I460	0.5I
-02	CI95	I	I760	0.62
-03	CI96	I	2060	0.72
-04	CI97	2	II60	0.63
-05	CI98	2	I460	0.78
-06	CI99	2	I760	0.94
-07	C200	2	2060	I.I0

НАЧ.ОТД	БОРИСЕНКО	
Н.КОНТР	КОВАЛЬЧУК	
ГЛ.СПЕЦ	МАЛАЧЕВСКИЙ	
ПРОВЕРИЛ	ЯКИМЧУК	
РАЗРАБ	ЛАВРИНЕНКО	

1.232.1-7.1-2 21СБ

СЕТКА
CI93 - C200.
СБОРОЧНЫЙ ЧЕРТЁЖ

СТАДИЯ	МАССА	МАСШТАБ
Р	СМ ТАБЛ	

ЛИСТ | ЛИСТОВ 1

ГОСГРАЖДАНСТРОЙ
КиевЗНИИЭП

20668 62 ФОРМА А3

ЭПБЦ КиевЗНИИЭП | ТЛП КОРТ

ФОРМАТ	ЗОНА	ПОЗ	ОБОЗНАЧЕНИЕ	НАИМЕНОВАНИЕ	КОЛ	ПРИМЕЧАНИЕ
				ДОКУМЕНТАЦИЯ		
А3			1.232.1-7.1-2 22СБ	СБОРОЧНЫЙ ЧЕРТЕЖ		
			ПЕРЕМЕННЫЕ ДАННЫЕ	ДЛЯ ИСПОЛНЕНИЙ:		
				1.232.1-7.1-2 22 С201		
				ДЕТАЛИ		
				СТ. ОТД. ГОСТ 6727-80		
ВЧ	1		4.041.230	Ф4 ВР-I L=230	2	0.02КГ
ВЧ	2		4.041.260	Ф4 ВР-I L=260	4	0.02КГ
				1.232.1-7.1-2 22-01 С202		
				ДЕТАЛИ		
				СТ. ОТД. ГОСТ 6727-80		
ВЧ	1		4.041.280	Ф4 ВР-I L=280	2	0.02КГ
ВЧ	2		4.041.260	Ф4 ВР-I L=260	4	0.02КГ
				1.232.1-7.1-2 22-02 С203		
				ДЕТАЛИ		
				СТ. ОТД. ГОСТ 6727-80		
ВЧ	1		4.041.330	Ф4 ВР-I L=330	2	0.03КГ
ВЧ	2		4.041.260	Ф4 ВР-I L=260	4	0.02КГ
				1.232.1-7.1-2 22-03 С204		
				ДЕТАЛИ		
				СТ. ОТД. ГОСТ 6727-80		
ВЧ	1		4.041.230	Ф4 ВР-I L=230	4	0.02КГ
ВЧ	2		4.041.560	Ф4 ВР-I L=560	4	0.05КГ

ЭПВЦ КиевЗНИИЭП | ОПЕРАТОР ТЛП КОРТ | СКАЛА | ВЗАМ.ИНВ.№ | ПОДПИСЬ И ДАТА | ИНВ.№ ПОДЛ

1.232.1-7.1-2 22

НАЧ.ОТД	БОРИСЕНКО		СЕТКА С201 - С209	СТАДИЯ	ЛИСТ	ЛИСТОВ
Н.КОНТР	КОВАЛЬЧУК			Р	1	2
ГЛ.СПЕЦ	МАЛАЧЕВСКИЙ			ГОСГРАЖДАНСТРОЙ КиевЗНИИЭП		
ПРОВЕРИЛ	ВИНЧУК					
РАЗРАБ.	ЛАВРИНЕНКО					

ФОРМАТ А4

ФОРМАТ	ЗОНА	ПОЗ	ОБОЗНАЧЕНИЕ	НАИМЕНОВАНИЕ	КОЛ	ПРИМЕЧАНИЕ
				1.232.1-7.1-2 22-04 С205		
				ДЕТАЛИ		
				СТ. ОТД. ГОСТ 6727-80		
ВЧ	1		4.041.280	Ф4 ВР-I L=280	4	0.02КГ
ВЧ	2		4.041.560	Ф4 ВР-I L=560	4	0.05КГ
				1.232.1-7.1-2 22-05 С206		
				ДЕТАЛИ		
				СТ. ОТД. ГОСТ 6727-80		
ВЧ	1		4.041.330	Ф4 ВР-I L=330	4	0.03КГ
ВЧ	2		4.041.560	Ф4 ВР-I L=560	4	0.05КГ
				1.232.1-7.1-2 22-06 С207		
				ДЕТАЛИ		
				СТ. ОТД. ГОСТ 6727-80		
ВЧ	1		4.041.230	Ф4 ВР-I L=230	6	0.02КГ
ВЧ	2		4.041.1160	Ф4 ВР-I L=1160	4	0.10КГ
				1.232.1-7.1-2 22-07 С208		
				ДЕТАЛИ		
				СТ. ОТД. ГОСТ 6727-80		
ВЧ	1		4.041.280	Ф4 ВР-I L=280	6	0.02КГ
ВЧ	2		4.041.1160	Ф4 ВР-I L=1160	4	0.10КГ
				1.232.1-7.1-2 22-08 С209		
				ДЕТАЛИ		
				СТ. ОТД. ГОСТ 6727-80		
ВЧ	1		4.041.330	Ф4 ВР-I L=330	6	0.03КГ
ВЧ	2		4.041.1160	Ф4 ВР-I L=1160	4	0.10КГ

ЭПВЦ Киев ЗНИИЭП | ОПЕРАТОР ТЛП КОРТ | СКАЛА | ВЗАМ.ИНВ.№ | ПОДПИСЬ И ДАТА | ИНВ.№ ПОДЛ

20668 63

ТПП КОРТ
Киев ЗНИИЭП

РИС. 1

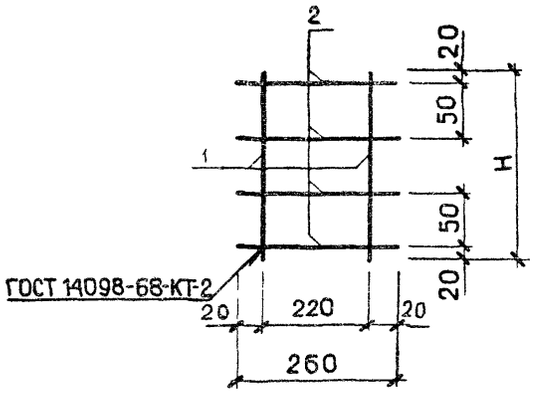

РИС. 2

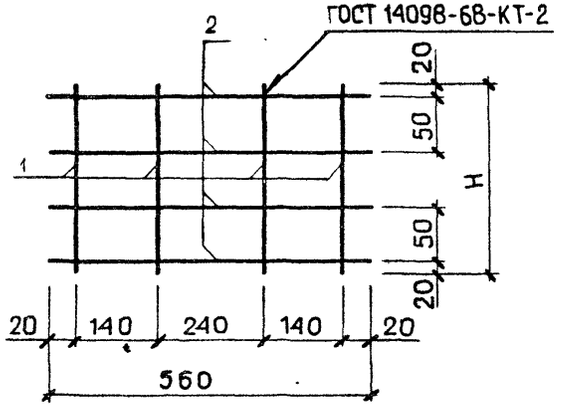

РИС. 3

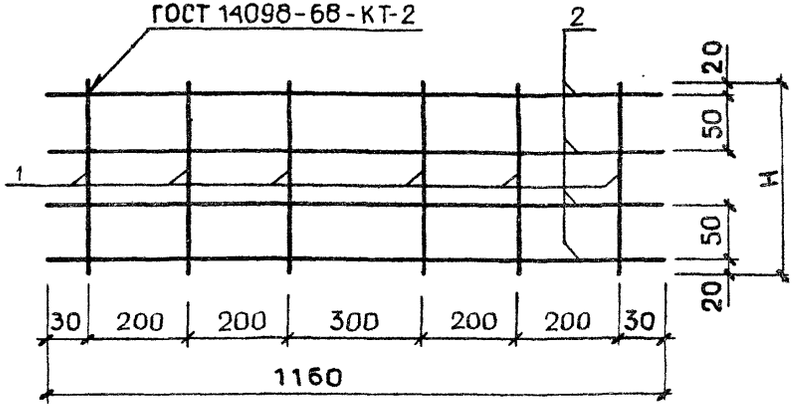

ОБОЗНАЧЕНИЕ	МАРКА	РИС	Н, ММ	МАССА, КГ
I.232.I-7.I-2 22	С20I	I	230	0.I3
-0I	С202	I	280	0.I4
-02	С203	I	330	0.I5
-03	С204	2	230	0.28
-04	С205	2	280	0.30
-05	С206	2	330	0.32
-06	С207	3	230	0.54
-07	С208	3	280	0.57
-08	С209	3	330	0.60

НАЧ.ОТД.	БОРИСЕНКО	
Н.КОНТР	КОВАЛЬЧУК	
ГЛ.СПЕЦ.	МАЛАЧЕВСКИЙ	
ПРОВЕРИЛ	ЯКИМЧУК	
РАЗРАБ.	ЛАВРИНЕНКО	

1.232.1-7.1-2 22Об

СЕТКА
С20I – С209.
СБОРОЧНЫЙ ЧЕРТЁЖ

СТАДИЯ	МАССА	МАСШТАБ
Р	СМ ТАБЛ	
ЛИСТ	ЛИСТОВ 1	

ГОСГРАЖДАНСТРОЙ
КиевЗНИИЭП

ФОРМАТ	ЗОНА	ПОЗ.	ОБОЗНАЧЕНИЕ	НАИМЕНОВАНИЕ	КОЛ.	ПРИМЕЧАНИЕ
				ДОКУМЕНТАЦИЯ		
А3			1.232.1-7.1-2 23СВ	СВОРОЧНЫЙ ЧЕРТЕЖ		
			ПЕРЕМЕННЫЕ ДАННЫЕ	ДЛЯ ИСПОЛНЕНИЙ:		
				1.232.1-7.1-2 23 С210		
				ДЕТАЛИ		
				СТ. ОТД. ГОСТ 6727-80		
ВЧ	1		5.041.1160	Ф5 ВР-I L=1160	4	0.16КГ
ВЧ	2		4.041.890	Ф4 ВР-I L=890	4	0.08КГ
				1.232.1-7.1-2 23-01 С211		
				ДЕТАЛИ		
				СТ. ОТД. ГОСТ 6727-80		
ВЧ	1		5.041.1460	Ф5 ВР-I L=1460	4	0.20КГ
ВЧ	2		4.041.890	Ф4 ВР-I L=890	5	0.08КГ
				1.232.1-7.1-2 23-02 С212		
				ДЕТАЛИ		
				СТ. ОТД. ГОСТ 6727-80		
ВЧ	1		5.041.1760	Ф5 ВР-I L=1760	4	0.24КГ
ВЧ	2		4.041.890	Ф4 ВР-I L=890	6	0.08КГ
				1.232.1-7.1-2 23-03 С213		
				ДЕТАЛИ		
				СТ. ОТД. ГОСТ 6727-80		
ВЧ	1		5.041.2060	Ф5 ВР-I L=2060	4	0.29КГ
ВЧ	2		4.041.890	Ф4 ВР-I L=890	7	0.08КГ

СКАЛА

ОПЕРАТОР ТЛП КОРТ

ЭПВЦ КиевЗНИИЭП

ВЗАМ.ИНВ.№

ПОДПИСЬ И ДАТА

ИНВ.№ ПОДЛ.

НАЧ.ОТД.	БОРИСЕНКО	
Н.КОНТР	КОВАЛЬЧУК	
ГЛ.СПЕЦ	МАЛАЧЕВСКИЙ	
ПРОВЕРИЛ	ПИНЧУК	
РАЗРАБ.	ЛАВРИНЕНКО	

1.232.1-7.1-2 23

СЕТКА С210 - С221

СТАДИЯ	ЛИСТ	ЛИСТОВ
Р	1	3

ГОСГРАЖДАНСТРОЙ КиевЗНИИЭП

ФОРМАТ А4

ФОРМАТ	ЗОНА	ПОЗ.	ОБОЗНАЧЕНИЕ	НАИМЕНОВАНИЕ	КОЛ.	ПРИМЕЧАНИЕ
				1.232.1-7.1-2 23-04 С214		
				ДЕТАЛИ		
				СТ. ОТД. ГОСТ 6727-80		
ВЧ	1		5.041.1160	Ф5 ВР-I L=1160	4	0.16КГ
ВЧ	2		4.041.960	Ф4 ВР-I L=960	4	0.09КГ
				1.232.1-7.1-2 23-05 С215		
				ДЕТАЛИ		
				СТ. ОТД. ГОСТ 6727-80		
ВЧ	1		5.041.1460	Ф5 ВР-I L=1460	4	0.20КГ
ВЧ	2		4.041.960	Ф4 ВР-I L=960	5	0.09КГ
				1.232.1-7.1-2 23-06 С216		
				ДЕТАЛИ		
				СТ. ОТД. ГОСТ 6727-80		
ВЧ	1		5.041.1760	Ф5 ВР-I L=1760	4	0.24КГ
ВЧ	2		4.041.960	Ф4 ВР-I L=960	6	0.09КГ
				1.232.1-7.1-2 23-07 С217		
				ДЕТАЛИ		
				СТ. ОТД. ГОСТ 6727-80		
ВЧ	1		5.041.2060	Ф5 ВР-I L=2060	4	0.29КГ
ВЧ	2		4.041.960	Ф4 ВР-I L=960	7	0.09КГ
				1.232.1-7.1-2 23-08 С218		
				ДЕТАЛИ		
				СТ. ОТД. ГОСТ 6727-80		
ВЧ	1		5.041.1160	Ф5 ВР-I L=1160	4	0.16КГ
ВЧ	2		4.041.1030	Ф4 ВР-I L=1030	4	0.09КГ
				1.232.1-7.1-2 23-09 С219		
				ДЕТАЛИ		

СКАЛА

ОПЕРАТОР ТЛП КОРТ

ЭПВЦ КиевЗНИИЭП

ВЗАМ.ИНВ.№

ПОДПИСЬ И ДАТА

ИНВ.№ ПОДЛ.

1.232.1-7.1-2 23

ЛИСТ 2

ФОРМАТ А4

ФОРМАТ	ЗОНА	ПОЗ	ОБОЗНАЧЕНИЕ	НАИМЕНОВАНИЕ	КОЛ	ПРИМЕЧАНИЕ
				СТ. ОТД. ГОСТ 6727-80		
БЧ		1	5.041.1460	Ф5 ВР-I L=1460	4	0.20КГ
БЧ		2	4.041.1030	Ф4 ВР-I L=1030	5	0.09КГ
				1.232.1-7.1-2 23-10 С220		
				ДЕТАЛИ		
				СТ. ОТД. ГОСТ 6727-80		
БЧ		1	5.041.1760	Ф5 ВР-I L=1760	4	0.24КГ
БЧ		2	4.041.1030	Ф4 ВР-I L=1030	6	0.09КГ
				1.232.1-7.1-2 23-11 С221		
				ДЕТАЛИ		
				СТ. ОТД. ГОСТ 6727-80		
БЧ		1	5.041.2060	Ф5 ВР-I L=2060	4	0.29КГ
БЧ		2	4.041.1030	Ф4 ВР-I L=1030	7	0.09КГ

СКАЛА

ОПЕРАТОР ТЛП КОРТ

ЭПВЦ Киев ЗНИИЭП

ВЗАМ ИНВ №

ПОДПИСЬ И ДАТА

ИНВ №ПОДЛ

1.232.1-7.1-2 23

ЛИСТ 3

ФОРМАТ А4

ФОРМАТ	ЗОНА	ПОЗ	ОБОЗНАЧЕНИЕ	НАИМЕНОВАНИЕ	КОЛ	ПРИМЕЧАНИЕ

ОПЕРАТОР ТЛП КОРТ

ЭПВЦ Киев ЗНИИЭП

ВЗАМ ИНВ №

ПОДПИСЬ И ДАТА

ИНВ №ПОДЛ

ЛИСТ

20668 66

ФОРМАТ А4

ЭТВЦ КиевЗНИИЭП
ОПЕРАТОР ТПП КОРТ
СКАЛА Вставка
ИНВ.№ ПОДЛ. | ПОДП. И ДАТА | ВЗАМ. ИНВ.№

РИС 1

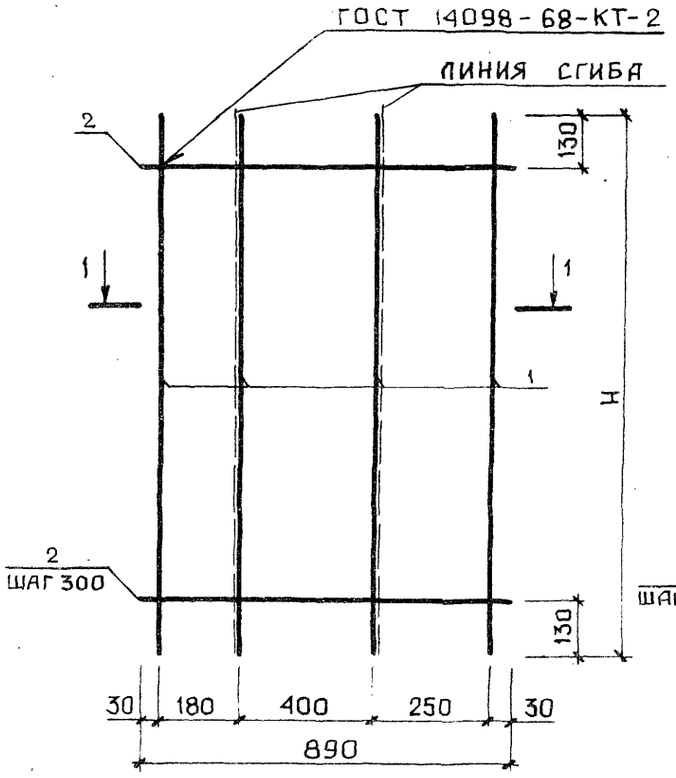

РИС 2

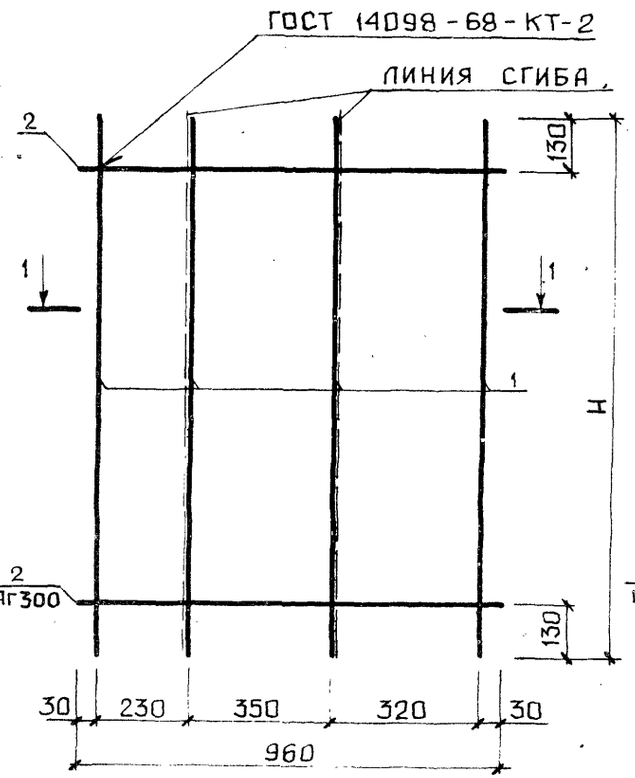

РИС 3

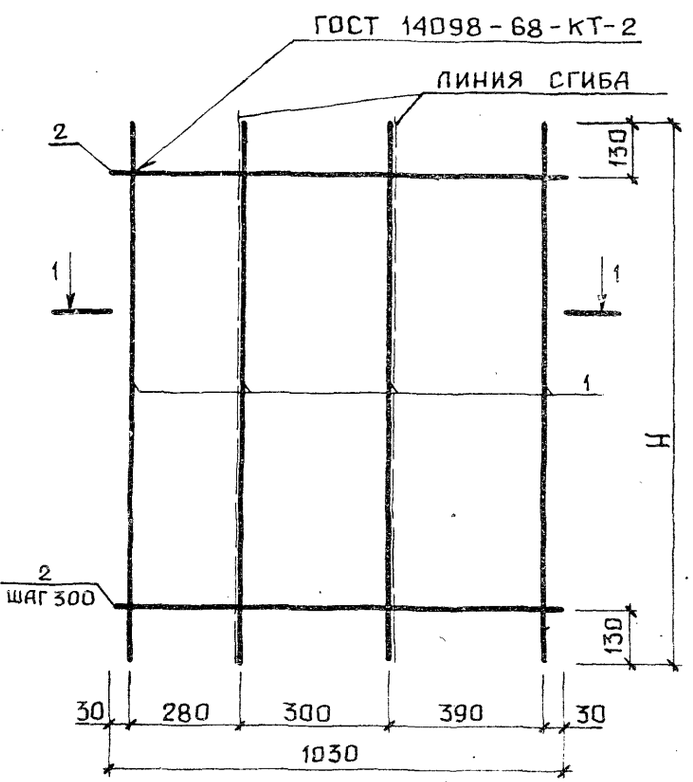

ОБОЗНАЧЕНИЕ	МАРКА	РИС	H, ММ	МАССА, КГ
I.232.I-7.I-2 23	С2I0	I	II60	0.97
-0I	С2II	I	I460	I.2I
-02	С2I2	I	I760	I.46
-03	С2I3	I	2060	I.7I
-04	С2I4	2	II60	0.99
-05	С2I5	2	I460	I.24
-06	С2I6	2	I760	I.50
-07	С2I7	2	2060	I.75
-08	С2I8	3	II60	I.02
-09	С2I9	3	I460	I.28
-I0	С220	3	I760	I.53
-II	С22I	3	2060	I.79

1 - 1

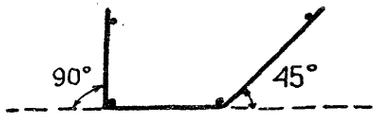

НАЧ.ОТД.	БОРИСЕНКО	
Н.КОНТР	КОВАЛЬЧУК	
ГЛ.СПЕЦ.	МАЛАЧЕВСКИЙ	
ПРОВЕРИЛ	ЯКИЧУК	
РАЗРАБ.	ЛАВРИНЕНКО	

1.232.1-7.1-2 23Об

СЕТКА
С2I0 - С22I.
СБОРОЧНЫЙ ЧЕРТЁЖ

СТАДИЯ	МАССА	МАСШТАБ
Р	СМ ТАБЛ	
ЛИСТ	ЛИСТОВ 1	

ГОСГРАЖДАНСТРОЙ
КиевЗНИИЭП

ФОРМАТ А3

ФОРМАТ	ЗОНА	ПОЗ	ОБОЗНАЧЕНИЕ	НАИМЕНОВАНИЕ	КОЛ	ПРИМЕЧАНИЕ
				ДОКУМЕНТАЦИЯ		
А3			1.232.1-7.1-2 24СБ	СБОРОЧНЫЙ ЧЕРТЕЖ		
			ПЕРЕМЕННЫЕ ДАННЫЕ	ДЛЯ ИСПОЛНЕНИЙ:		
				1.232.1-7.1-2 24 С222		
				ДЕТАЛИ		
				СТ. ОТД. ГОСТ 6727-80		
БЧ	1		5.041.1160	Ф5 ВР-I L=1160	4	0.16КГ
БЧ	2		4.041.840	Ф4 ВР-I L=840	4	0.08КГ
				1.232.1-7.1-2 24-01 С223		
				ДЕТАЛИ		
				СТ. ОТД. ГОСТ 6727-80		
БЧ	1		5.041.1460	Ф5 ВР-I L=1460	4	0.20КГ
БЧ	2		4.041.840	Ф4 ВР-I L=840	5	0.08КГ
				1.232.1-7.1-2 24-02 С224		
				ДЕТАЛИ		
				СТ. ОТД. ГОСТ 6727-80		
БЧ	1		5.041.1760	Ф5 ВР-I L=1760	4	0.24КГ
БЧ	2		4.041.840	Ф4 ВР-I L=840	6	0.08КГ
				1.232.1-7.1-2 24-03 С225		
				ДЕТАЛИ		
				СТ. ОТД. ГОСТ 6727-80		
БЧ	1		5.041.2060	Ф5 ВР-I L=2060	4	0.29КГ
БЧ	2		4.041.840	Ф4 ВР-I L=840	7	0.08КГ

СКАЛА

ОПЕРАТОР ТЛП КОРТ

ЭПВЦ КиевЗНИИЭП

ВЗАМ.ИНВ.№

ПОДПИСЬ И ДАТА

ИНВ № ПОДЛ

НАЧ.ОТД.	БОРИСЕНКО	
Н.КОНТР.	КОВАЛЬЧУК	
ГЛ.СПЕЦ.	МАЛАЧЕВСКИЙ	
ПРОВЕРИЛ	ПИНЧУК	
РАЗРАБ.	ЛАВРИНЕНКО	

1.232.1-7.1-2 24

СЕТКА С222 – С233

СТАДИЯ	ЛИСТ	ЛИСТОВ
Р	1	3

ГОСГРАЖДАНСТРОЙ КиевЗНИИЭП

ФОРМАТ А4

ФОРМАТ	ЗОНА	ПОЗ.	ОБОЗНАЧЕНИЕ	НАИМЕНОВАНИЕ	КОЛ	ПРИМЕЧАНИЕ
				1.232.1-7.1-2 24-04 С226		
				ДЕТАЛИ		
				СТ. ОТД. ГОСТ 6727-80		
БЧ	1		5.041.1160	Ф5 ВР-I L=1160	4	0.16КГ
БЧ	2		4.041.910	Ф4 ВР-I L=910	4	0.08КГ
				1.232.1-7.1-2 24-05 С227		
				ДЕТАЛИ		
				СТ. ОТД. ГОСТ 6727-80		
БЧ	1		5.041.1460	Ф5 ВР-I L=1460	4	0.20КГ
БЧ	2		4.041.910	Ф4 ВР-I L=910	5	0.08КГ
				1.232.1-7.1-2 24-06 С228		
				ДЕТАЛИ		
				СТ. ОТД. ГОСТ 6727-80		
БЧ	1		5.041.1760	Ф5 ВР-I L=1760	4	0.24КГ
БЧ	2		4.041.910	Ф4 ВР-I L=910	6	0.08КГ
				1.232.1-7.1-2 24-07 С229		
				ДЕТАЛИ		
				СТ. ОТД. ГОСТ 6727-80		
БЧ	1		5.041.2060	Ф5 ВР-I L=2060	4	0.29КГ
БЧ	2		4.041.910	Ф4 ВР-I L=910	7	0.08КГ
				1.232.1-7.1-2 24-08 С230		
				ДЕТАЛИ		
				СТ. ОТД. ГОСТ 6727-80		
БЧ	1		5.041.1160	Ф5 ВР-I L=1160	4	0.16КГ
БЧ	2		4.041.980	Ф4 ВР-I L=980	4	0.09КГ
				1.232.1-7.1-2 24-09 С231		
				ДЕТАЛИ		

СКАЛА

ОПЕРАТОР ТЛП КОРТ

ЭПВЦ Киев ЗНИИЭП

ВЗАМ ИНВ №

ПОДПИСЬ И ДАТА

ИНВ №ПОДЛ

1.232.1-7.1-2 24

ЛИСТ 2

20668 68

ФОРМАТ А4

ФОРМАТ	ЗОНА	ПОЗ.	ОБОЗНАЧЕНИЕ	НАИМЕНОВАНИЕ	КОЛ	ПРИМЕЧАНИЕ
				СТ. ОТД. ГОСТ 6727-80		
ВЧ		1	5.041.1460	Ф5 ВР-I L=1460	4	0.20КГ
ВЧ		2	4.041.980	Ф4 ВР-I L=980	5	0.09КГ
				1.232.1-7.1-2 24-10 С232		
				ДЕТАЛИ		
				СТ. ОТД. ГОСТ 6727-80		
ВЧ		1	5.041.1760	Ф5 ВР-I L=1760	4	0.24КГ
ВЧ		2	4.041.980	Ф4 ВР-I L=980	6	0.09КГ
				1.232.1-7.1-2 24-11 С233		
				ДЕТАЛИ		
				СТ. ОТД. ГОСТ 6727-80		
ВЧ		1	5.041.2060	Ф5 ВР-I L=2060	4	0.29КГ
ВЧ		2	4.041.980	Ф4 ВР-I L=980	7	0.09КГ

СКАЛА

ОПЕРАТОР ТЛП КОРТ

ЭПВЦ Киев ЗНИИЭП

ВЗАМ ИНВ №

ПОДПИСЬ И ДАТА

ИНВ №ПОДЛ

1.232.1-7.1-2 24

ЛИСТ 3

ФОРМАТ А4

ФОРМАТ | ЗОНА | ПОЗ | ОБОЗНАЧЕНИЕ | НАИМЕНОВАНИЕ | КОЛ | ПРИМЕЧАНИЕ

ОПЕРАТОР ТЛП КОРТ

ЭПВЦ Киев ЗНИИЭП

ВЗАМ ИНВ №

ПОДПИСЬ И ДАТА

ИНВ №ПОДЛ

ЛИСТ

20668 69

ФОРМАТ А4

РИС 1

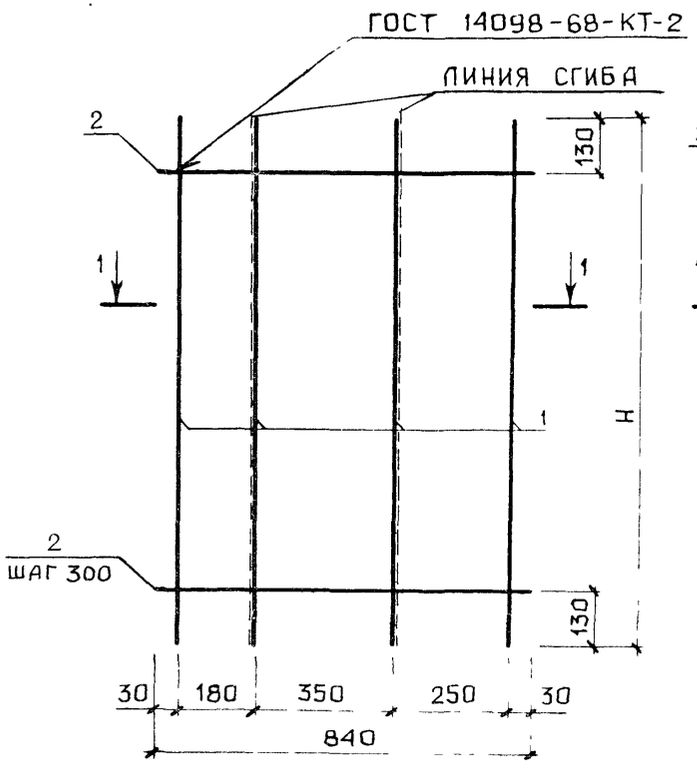

РИС 2

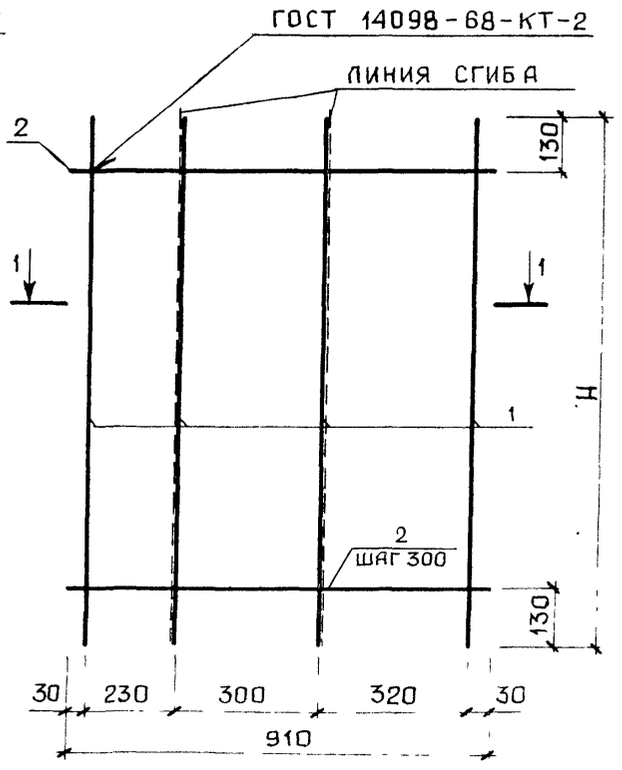

РИС 3

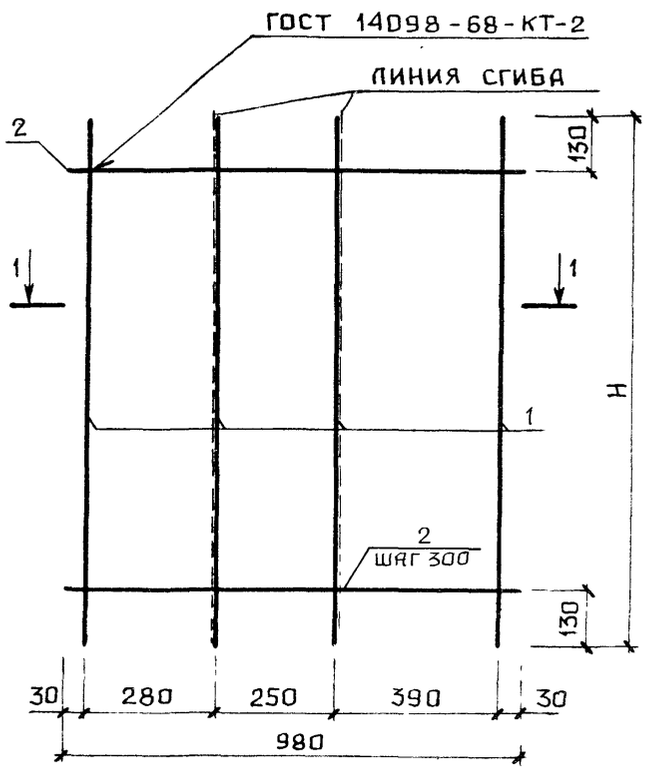

ОБОЗНАЧЕНИЕ	МАРКА	РИС	H, ММ	МАССА, КГ
I.232.I-7.I-2 24	С222	I	II60	0.95
-0I	С223	I	I460	I.I9
-02	С224	I	I760	I.43
-03	С225	I	2060	I.67
-04	С226	2	II60	0.97
-05	С227	2	I460	I.22
-06	С228	2	I760	I.47
-07	С229	2	2060	I.72
-08	С230	3	II60	I.00
-09	С23I	3	I460	I.25
-I0	С232	3	I760	I.5I
-II	С233	3	2060	I.76

1 - 1

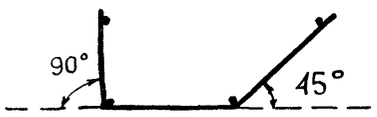

НАЧОТД.	Борисенко	
НКОНТР	Ковальчук	
ГЛСПЕЦ	Малачевский	
ПРОВЕРИЛ	Якимчук	
РАЗРАБ	Лавриненко	

1.232.1-7.1-2 2405

СЕТКА
С222 - С233.
СБОРОЧНЫЙ ЧЕРТЁЖ

СТАДИЯ	МАССА	МАСШТАБ
Р	СМ ТАБЛ	
ЛИСТ	ЛИСТОВ 1	

ГОСГРАЖДАНСТРОЙ
КиевЗНИИЭП

ФОРМАТ	ЗОНА	ПОЗ	ОБОЗНАЧЕНИЕ	НАИМЕНОВАНИЕ	КОЛ	ПРИМЕЧАНИЕ
				ДОКУМЕНТАЦИЯ		
А3			1.232.1-7.1-2 25СБ	СБОРОЧНЫЙ ЧЕРТЕЖ		
			ПЕРЕМЕННЫЕ ДАННЫЕ	ДЛЯ ИСПОЛНЕНИЙ:		
				1.232.1-7.1-2 25 С234		
				ДЕТАЛИ		
				СТ. ОТД. ГОСТ 6727-80		
ВЧ	1		4.041.1160	Ф4 ВР-I L=1160	2	0.10КГ
ВЧ	2		4.041.680	Ф4 ВР-I L=580	4	0.06КГ
				1.232.1-7.1-2 25-01 С235		
				ДЕТАЛИ		
				СТ. ОТД. ГОСТ 6727-80		
ВЧ	1		4.041.1460	Ф4 ВР-I L=1460	2	0.13КГ
ВЧ	2		4.041.680	Ф4 ВР-I L=580	5	0.06КГ
				1.232.1-7.1-2 25-02 С236		
				ДЕТАЛИ		
				СТ. ОТД. ГОСТ 6727-80		
ВЧ	1		4.041.1760	Ф4 ВР-I L=1760	2	0.16КГ
ВЧ	2		4.041.680	Ф4 ВР-I L=580	6	0.06КГ
				1.232.1-7.1-2 25-03 С237		
				ДЕТАЛИ		
				СТ. ОТД. ГОСТ 6727-80		
ВЧ	1		4.041.2060	Ф4 ВР-I L=2060	2	0.18КГ
ВЧ	2		4.041.680	Ф4 ВР-I L=580	7	0.06КГ

ФОРМАТ	ЗОНА	ПОЗ	ОБОЗНАЧЕНИЕ	НАИМЕНОВАНИЕ	КОЛ	ПРИМЕЧАНИЕ
				1.232.1-7.1-2 25-04 С238		
				ДЕТАЛИ		
				СТ. ОТД. ГОСТ 6727-80		
ВЧ	1		4.041. 160	Ф4 ВР-I L=1160	2	0.10КГ
ВЧ	2		4.041.630	Ф4 ВР-I L=630	4	0.06КГ
				1.232.1-7.1-2 25-05 С239		
				ДЕТАЛИ		
				СТ. ОТД. ГОСТ 6727-80		
ВЧ	1		4.041.1460	Ф4 ВР-I L=1460	2	0.13КГ
ВЧ	2		4.041.630	Ф4 ВР-I L=630	5	0.06КГ
				1.232.1-7.1-2 25-06 С240		
				ДЕТАЛИ		
				СТ. ОТД. ГОСТ 6727-80		
ВЧ	1		4.041.1760	Ф4 ВР-I L=1760	2	0.16КГ
ВЧ	2		4.041.630	Ф4 ВР-I L=630	6	0.06КГ
				1.232.1-7.1-2 25-07 С241		
				ДЕТАЛИ		
				СТ. ОТД. ГОСТ 6727-80		
ВЧ	1		4.041.2060	Ф4 ВР-I L=2060	2	0.18КГ
ВЧ	2		4.041.630	Ф4 ВР-I L=630	7	0.06КГ

СКАЛА

ОПЕРАТОР ТЛП КОРТ

ЭПВЦ КиевЗНИИЭП

ВЗАМ.ИНВ.№

ПОДПИСЬ И ДАТА

ИНВ.№ ПОДЛ.

Нач.отд.	Борисенко		
Н.контр.	Ковальчук		
Гл.спец.	Малачевский		
Проверил	Пинчук		
Разраб.	Лавриненко		

1.232.1-7.1-2 25

СЕТКА
С234 - С241

СТАДИЯ	ЛИСТ	ЛИСТОВ
Р	1	2

ГОСГРАЖДАНСТРОЙ
КиевЗНИИЭП

ЛИСТ 2

1.232.1-7.1-2 25

ФОРМАТ А4

20668 71

ФОРМАТ А4

ЭПВЦ Киев ЗНИИЭП | ОПЕРАТОР ТЛП КОРТ | СКАЛА

РИС 1

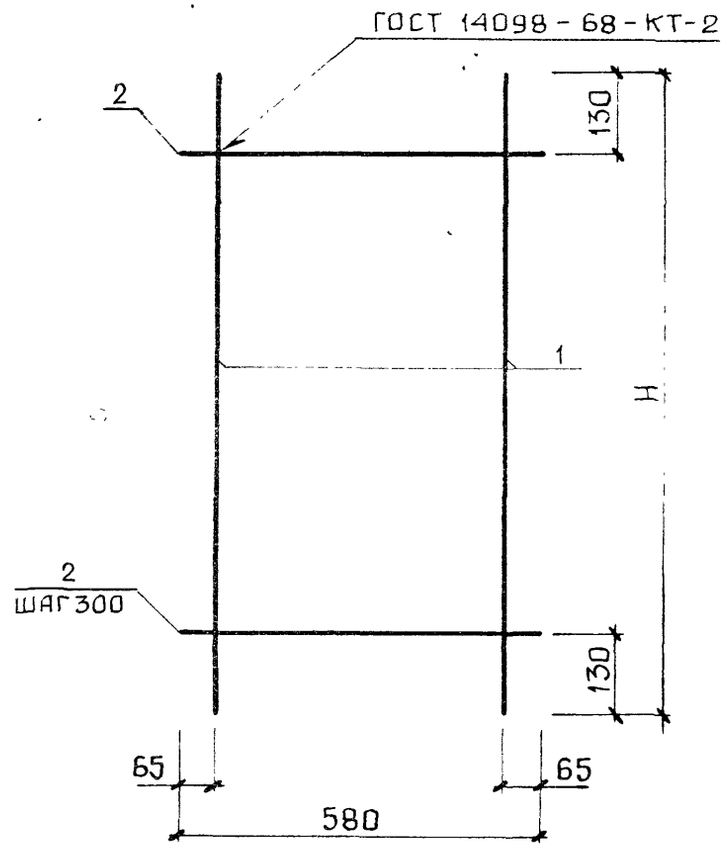

РИС 2

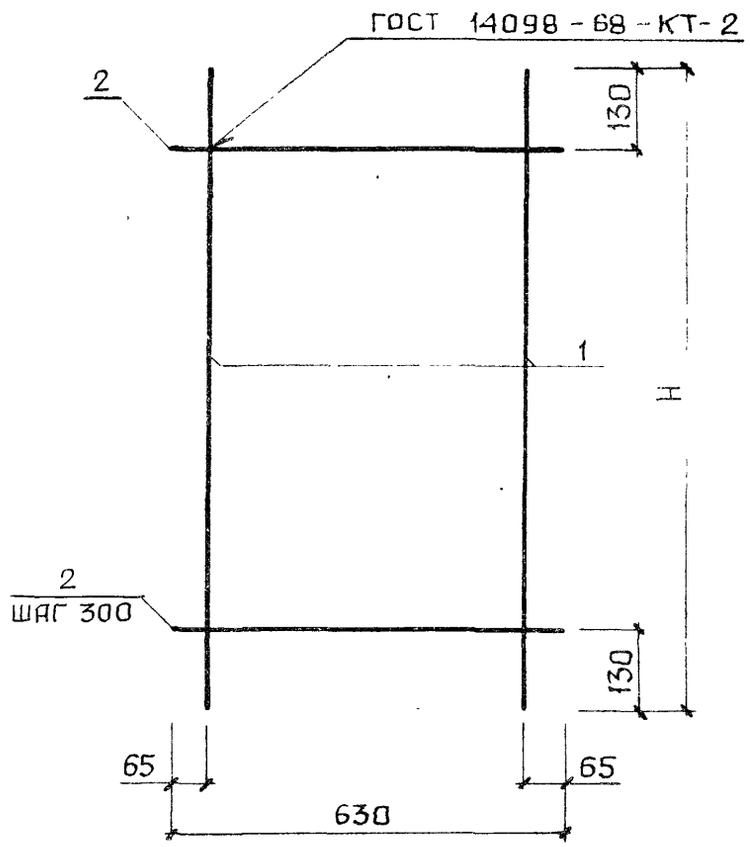

ОБОЗНАЧЕНИЕ	МАРКА	РИС	Н, ММ	МАССА, КГ
I.232.I-7.I-2 25	C234	I	II60	0.45
-0I	C235	I	I460	0.57
-02	C236	I	I760	0.68
-03	C237	I	2060	0.80
-04	C238	2	II60	0.44
-05	C239	2	I460	0.55
-06	C240	2	I760	0.66
-07	C24I	2	2060	0.77

НАЧ.ОТД.	БОРИСЕНКО	
Н.КОНТР.	КОВАЛЬЧУК	
ГЛ.СПЕЦ	МАЛАЧЕВСКИЙ	
ПРОВЕРИЛ	ЯКИМЧУК	
РАЗРАБ.	ЛАВРИНЕНКО	

1.232.1-7.1-2 250Б

СЕТКА
С234 - С24I.
СБОРОЧНЫЙ ЧЕРТЁЖ

СТАДИЯ	МАССА	МАСШТАБ
Р	СМ ТАБЛ	

ЛИСТ | ЛИСТОВ 1

ГОСГРАЖДАНСТРОЙ
КиевЗНИИЭП

ИНВ.№ ПОДЛ. | ПОДПИСЬ И ДАТА | ВЗАМ.ИНВ.№

20668 72

ФОРМАТ А3

ФОРМАТ	ЗОНА	ПОЗ	ОБОЗНАЧЕНИЕ	НАИМЕНОВАНИЕ	КОЛ	ПРИМЕЧАНИЕ
				ДОКУМЕНТАЦИЯ		
А3			1.232.1-7.1-2 26СБ	СБОРОЧНЫЙ ЧЕРТЕЖ		
			ПЕРЕМЕННЫЕ ДАННЫЕ	ДЛЯ ИСПОЛНЕНИЙ:		
				1.232.1-7.1-2 26 С242		
				ДЕТАЛИ		
				СТ. ОТД. ГОСТ 6727-80		
БЧ	1		4.041.480	Ф4 ВР-I L=380	4	0.04КГ
БЧ	2		4.041.230	Ф4 ВР-I L=230	4	0.02КГ
				1.232.1-7.1-2 26-01 С243		
				ДЕТАЛИ		
				СТ. ОТД. ГОСТ 6727-80		
БЧ	1		4.041.430	Ф4 ВР-I L=430	4	0.04КГ
БЧ	2		4.041.230	Ф4 ВР-I L=230	4	0.02КГ
				1.232.1-7.1-2 26-02 С244		
				ДЕТАЛИ		
				СТ. ОТД. ГОСТ 6727-80		
БЧ	1		4.041.430	Ф4 ВР-I L=330	4	0.04КГ
БЧ	2		4.041.280	Ф4 ВР-I L=280	2	0.02КГ
				1.232.1-7.1-2 26-03 С245		
				ДЕТАЛИ		
				СТ. ОТД. ГОСТ 6727-80		
БЧ	1		4.041.380	Ф4 ВР-I L=380	4	0.03КГ
БЧ	2		4.041.280	Ф4 ВР-I L=280	4	0.02КГ

ЭПВЦ КиевЗНИИЭП | ОПЕРАТОР ТПП КОРТ | СКАЛА

ВЗАМ.ИНВ.№ | ПОДПИСЬ И ДАТА | ИНВ.№ ПОДЛ.

			1.232.1-7.1-2 26
НАЧ.ОТД.	БОРИСЕНКО		СЕТКА С242 - С247
Н.КОНТР.	КОВАЛЬЧУК		СТАДИЯ: Р; ЛИСТ: 1; ЛИСТОВ: 2
ГЛ.СПЕЦ.	МАЛАЧЕВСКИЙ		ГОСГРАЖДАНСТРОЙ КиевЗНИИЭП
ПРОВЕРИЛ	ПИНЧУК		
РАЗРАБ.	ЛАВРИНЕНКО		

ФОРМАТ А4

ФОРМАТ	ЗОНА	ПОЗ	ОБОЗНАЧЕНИЕ	НАИМЕНОВАНИЕ	КОЛ	ПРИМЕЧАНИЕ
				1.232.1-7.1-2 26-04 С246		
				ДЕТАЛИ		
				СТ. ОТД. ГОСТ 6727-80		
БЧ	1		4.041.380	Ф4 ВР-I L=280	4	0.03КГ
БЧ	2		4.041.330	Ф4 ВР-I L=330	2	0.03КГ
				1.232.1-7.1-2 26-05 С247		
				ДЕТАЛИ		
				СТ. ОТД. ГОСТ 6727-80		
БЧ	1		4.041.330	Ф4 ВР-I L=330	4	0.03КГ
БЧ	2		4.041.330	Ф4 ВР-I L=330	2	0.03КГ

ЭПВЦ КиевЗНИИЭП | ОПЕРАТОР ТПП КОРТ | СКАЛА

ВЗАМ.ИНВ.№ | ПОДПИСЬ И ДАТА | ИНВ.№ ПОДЛ.

	1.232.1-7.1-2 26
	ЛИСТ 2

ЭПВЦ КиевЗНИИЭП | ОПЕРАТОР ТПП КОРТ | СКАЛА а. 2 фр.

РИС 1

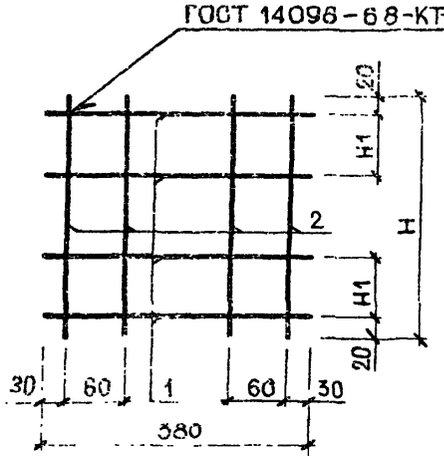

РИС 2

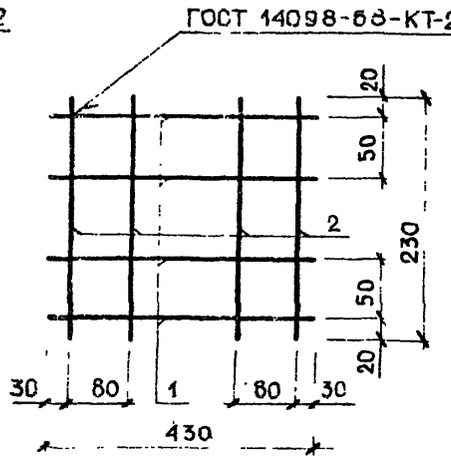

РИС 3

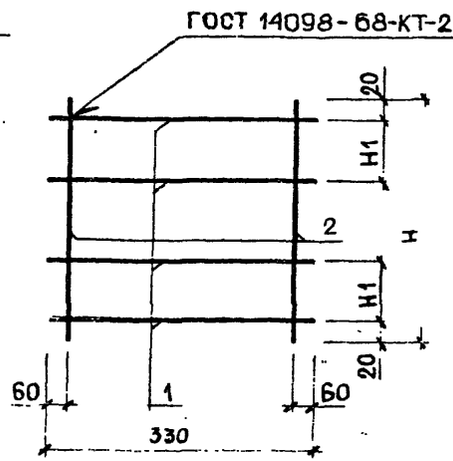

РИС 4

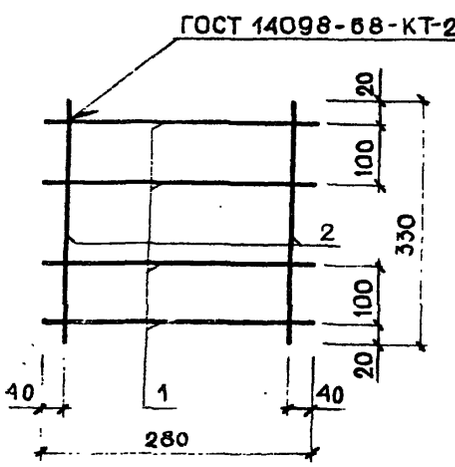

ОБОЗНАЧЕНИЕ	МАРКА	РИС	Н,ММ	Н1,ММ	МАССА,КГ
I.232.I-7.I-2 26	С242	I	230	50	0.22
-0I	С243	2	-	-	0.24
-02	С244	3	280	70	0.22
-03	С245	I	280	70	0.24
-04	С246	4	-	-	0.22
-05	С247	3	330	I00	0.I8

НАЧ.ОТД	БОРИСЕНКО	
Н.КОНТР	КОВАЛЬЧУК	
ГЛ.СПЕЦ	МАЛАЧЕВСКИЙ	
ПРОВЕРИЛ	ЯКИМЧУК	
РАЗРАБ.	ХАРСА	

1.232.1-7.1-2 26Об

СЕТКА
С242 - С247.
СБОРОЧНЫЙ ЧЕРТЁЖ

СТАДИЯ	МАССА	МАСШТАБ
Р	СМ ТАБЛ	
ЛИСТ	ЛИСТОВ 1	

ГОСГРАЖДАНСТРОЙ
КиевЗНИИЭП

ИНВ.№ ПОДЛ | ПОДП. И ДАТА | ВЗАМ. ИНВ.№

20668 74

ФОРМАТ А3

ФОРМАТ	ЗОНА	ПОЗ	ОБОЗНАЧЕНИЕ	НАИМЕНОВАНИЕ	КОЛ	ПРИМЕЧАНИЕ
				ДОКУМЕНТАЦИЯ		
А3			1.232.1-7.1-2 27СВ	СБОРОЧНЫЙ ЧЕРТЕЖ		
			ПЕРЕМЕННЫЕ ДАННЫЕ	ДЛЯ ИСПОЛНЕНИЙ:		
				1.232.1-7.1-2 27 С248		
				ДЕТАЛИ		
				СТ. ОТД. ГОСТ 6727-80		
ВЧ	1		4.041.1160	Ф4 ВР-I L=1160	3	0.10КГ
ВЧ	2		4.041.770	Ф4 ВР-I L=770	4	0.07КГ
				1.232.1-7.1-2 27-01 С249		
				ДЕТАЛИ		
				СТ. ОТД. ГОСТ 6727-80		
ВЧ	1		4.041.1260	Ф4 ВР-I L=1260	3	0.11КГ
ВЧ	2		4.041.770	Ф4 ВР-I L=770	5	0.07КГ
				1.232.1-7.1-2 27-02 С250		
				ДЕТАЛИ		
				СТ. ОТД. ГОСТ 6727-80		
ВЧ	1		4.041.1460	Ф4 ВР-I L=1460	3	0.13КГ
ВЧ	2		4.041.770	Ф4 ВР-I L=770	5	0.07КГ
				1.232.1-7.1-2 27-03 С251		
				ДЕТАЛИ		
				СТ. ОТД. ГОСТ 6727-80		
ВЧ	1		4.041.1760	Ф4 ВР-I L=1760	3	0.16КГ
ВЧ	2		4.041.770	Ф4 ВР-I L=770	6	0.07КГ

ЭПВЦ КиевЗНИИЭП | ОПЕРАТОР ТЛП КОРТ | СКАЛА

ВЗАМ ИНВ № | ПОДПИСЬ И ДАТА | ИНВ.№ ПОДЛ

НАЧ ОТД	БОРИСЕНКО		
Н.КОНТР	КОВАЛЬЧУК		
ГЛ СПЕЦ	МАЛАЧЕВСКИЙ		
ПРОВЕРИЛ	ЛИНЧУК		
РАЗРАБ.	САТАНОВСКИЙ		

1.232.1-7.1-2 27

СЕТКА
С248 - С272

СТАДИЯ	ЛИСТ	ЛИСТОВ
Р	1	5

ГОСГРАЖДАНСТРОЙ
КиевЗНИИЭП

ФОРМАТ А4

ФОРМА	ЗОНА	ПОЗ.	ОБОЗНАЧЕНИЕ	НАИМЕНОВАНИЕ	КОЛ	ПРИМЕЧАНИЕ
				1.232.1-7.1-2 27-04 С252		
				ДЕТАЛИ		
				СТ. ОТД. ГОСТ 6727-80		
ВЧ	1		4.041.2060	Ф4 ВР-I L=2060	3	0.18КГ
ВЧ	2		4.041.770	Ф4 ВР-I L=770	7	0.07КГ
				1.232.1-7.1-2 27-05 С253		
				ДЕТАЛИ		
				СТ. ОТД. ГОСТ 6727-80		
ВЧ	1		5.041.1160	Ф5 ВР-I L=1160	3	0.16КГ
ВЧ	2		4.041.850	Ф4 ВР-I L=850	4	0.08КГ
				1.232.1-7.1-2 27-06 С254		
				ДЕТАЛИ		
				СТ. ОТД. ГОСТ 6727-80		
ВЧ	1		5.041.1260	Ф5 ВР-I L=1260	3	0.18КГ
ВЧ	2		4.041.850	Ф4 ВР-I L=850	5	0.08КГ
				1.232.1-7.1-2 27-07 С255		
				ДЕТАЛИ		
				СТ. ОТД. ГОСТ 6727-80		
ВЧ	1		5.041.1460	Ф5 ВР-I L=1460	3	0.20КГ
ВЧ	2		4.041.850	Ф4 ВР-I L=850	5	0.08КГ
				1.232.1-7.1-2 27-08 С256		
				ДЕТАЛИ		
				СТ. ОТД. ГОСТ 6727-80		
ВЧ	1		5.041.1760	Ф5 ВР-I L=1760	3	0.24КГ
ВЧ	2		4.041.850	Ф4 ВР-I L=850	6	0.08КГ
				1.232.1-7.1-2 27-09 С257		
				ДЕТАЛИ		

ЭПВЦ КиевЗНИИЭП | ОПЕРАТОР ТЛП КОРТ | СКАЛА

ВЗАМ ИНВ № | ПОДПИСЬ И ДАТА | ИНВ №ПОДЛ

1.232.1-7.1-2 27

ЛИСТ 2

20668 75 ФОРМАТ А4

ФОРМАТ	ЗОНА	ПОЗ.	ОБОЗНАЧЕНИЕ	НАИМЕНОВАНИЕ	КОЛ	ПРИМЕЧАНИЕ
				СТ. ОТД. ГОСТ 6727-80		
БЧ		1	5.041.2060	Ф5 ВР-I L=2060	3	0.29КГ
БЧ		2	4.041.850	Ф4 ВР-I L=850	7	0.08КГ
				1.232.1-7.1-2 27-10 С258		
				ДЕТАЛИ		
				СТ. ОТД. ГОСТ 6727-80		
БЧ		1	5.041.1160	Ф5 ВР-I L=1160	3	0.16КГ
БЧ		2	4.041.950	Ф4 ВР-I L=950	4	0.09КГ
				1.232.1-7.1-2 27-11 С259		
				ДЕТАЛИ		
				СТ. ОТД. ГОСТ 6727-80		
БЧ		1	5.041.1260	Ф5 ВР-I L=1260	3	0.18КГ
БЧ		2	4.041.950	Ф4 ВР-I L=950	5	0.09КГ
				1.232.1-7.1-2 27-12 С260		
				ДЕТАЛИ		
				СТ. ОТД. ГОСТ 6727-80		
БЧ		1	5.041.1460	Ф5 ВР-I L=1460	3	0.20КГ
БЧ		2	4.041.950	Ф4 ВР-I L=950	5	0.09КГ
				1.232.1-7.1-2 27-13 С261		
				ДЕТАЛИ		
				СТ. ОТД. ГОСТ 6727-80		
БЧ		1	5.041.1760	Ф5 ВР-I L=1760	3	0.24КГ
БЧ		2	4.041.950	Ф4 ВР-I L=950	6	0.09КГ
				1.232.1-7.1-2 27-14 С262		
				ДЕТАЛИ		
				СТ. ОТД. ГОСТ 6727-80		
БЧ		1	5.041.2060	Ф5 ВР-I L=2060	3	0.29КГ
БЧ		2	4.041.950	Ф4 ВР-I L=950	7	0.09КГ

ФОРМАТ	ЗОНА	ПОЗ	ОБОЗНАЧЕНИЕ	НАИМЕНОВАНИЕ	КОЛ	ПРИМЕЧАНИЕ
				1.232.1-7.1-2 27-15 С263		
				ДЕТАЛИ		
				СТ. ОТД. ГОСТ 6727-80		
БЧ		1	4.041.1160	Ф4 ВР-I L=1160	3	0.10КГ
БЧ		2	4.041.850	Ф4 ВР-I L=850	4	0.08КГ
				1.232.1-7.1-2 27-16 С264		
				ДЕТАЛИ		
				СТ. ОТД. ГОСТ 6727-80		
БЧ		1	4.041.1260	Ф4 ВР-I L=1260	3	0.11КГ
БЧ		2	4.041.850	Ф4 ВР-I L=850	5	0.08КГ
				1.232.1-7.1-2 27-17 С265		
				ДЕТАЛИ		
				СТ. ОТД. ГОСТ 6727-80		
БЧ		1	4.041.1460	Ф4 ВР-I L=1460	3	0.13КГ
БЧ		2	4.041.850	Ф4 ВР-I L=850	5	0.08КГ
				1.232.1-7.1-2 27-18 С266		
				ДЕТАЛИ		
				СТ. ОТД. ГОСТ 6727-80		
БЧ		1	4.041.1760	Ф4 ВР-I L=1760	3	0.16КГ
БЧ		2	4.041.850	Ф4 ВР-I L=850	6	0.08КГ
				1.232.1-7.1-2 27-19 С267		
				ДЕТАЛИ		
				СТ. ОТД. ГОСТ 6727-80		
БЧ		1	4.041.2060	Ф4 ВР-I L=2060	3	0.18КГ
БЧ		2	4.041.850	Ф4 ВР-I L=850	7	0.08КГ
				1.232.1-7.1-2 27-20 С268		
				ДЕТАЛИ		

ЭПВЦ Киев ЗНИИЭП
ОПЕРАТОР ТЛП КОРТ
СКАЛА
ВЗАМ.ИНВ.№
ПОДПИСЬ И ДАТА
ИНВ.№ ПОДЛ.

ФОРМАТ	ЗОНА	ПОЗ.	ОБОЗНАЧЕНИЕ	НАИМЕНОВАНИЕ	КОЛ	ПРИМЕЧАНИЕ
				СТ. ОТД. ГОСТ 6727-80		
ВЧ		1	5.041.1160	Ф5 ВР-I L=1160	3	0.16КГ
ВЧ		2	4.041.1050	Ф4 ВР-I L=1050	4	0.09КГ
				1.232.1-7.1-2 27-21 С269		
				ДЕТАЛИ		
				СТ. ОТД. ГОСТ 6727-80		
ВЧ		1	5.041.1260	Ф5 ВР-I L=1260	3	0.18КГ
ВЧ		2	4.041.1050	Ф4 ВР-I L=1050	5	0.09КГ
				1.232.1-7.1-2 27-22 С270		
				ДЕТАЛИ		
				СТ. ОТД. ГОСТ 6727-80		
ВЧ		1	5.041.1460	Ф5 ВР-I L=1460	3	0.20КГ
ВЧ		2	4.041.1050	Ф4 ВР-I L=1050	5	0.09КГ
				1.232.1-7.1-2 27-23 С271		
				ДЕТАЛИ		
				СТ. ОТД. ГОСТ 6727-80		
ВЧ		1	5.041.1760	Ф5 ВР-I L=1760	3	0.24КГ
ВЧ		2	4.041.1050	Ф4 ВР-I L=1050	6	0.09КГ
				1.232.1-7.1-2 27-24 С272		
				ДЕТАЛИ		
				СТ. ОТД. ГОСТ 6727-80		
ВЧ		1	5.041.2060	Ф5 ВР-I L=2060	3	0.29КГ
ВЧ		2	4.041.1050	Ф4 ВР-I L=1050	7	0.09КГ

СКАЛА

ОПЕРАТОР ТЛП КОРТ

ЭПВЦ Киев ЗНИИЭП

ВЗАМ ИНВ № | ПОДПИСЬ И ДАТА | ИНВ №ПОДЛ

1.232.1-7.1-2 27

ЛИСТ 5

ФОРМАТ А4

ФОРМАТ	ЗОНА	ПОЗ	ОБОЗНАЧЕНИЕ	НАИМЕНОВАНИЕ	КОЛ	ПРИМЕЧАНИЕ

ОПЕРАТОР ТЛП КОРТ

ЭПВЦ Киев ЗНИИЭП

ВЗАМ ИНВ № | ПОДПИСЬ И ДАТА | ИНВ №ПОДЛ

ЛИСТ

20668 77

ФОРМАТ А4

ЭЛИЦ Киевзниизп
ОБЩАЯ ТЛП КОРС
ИНВ.№ ПОДЛ | ПОДП И ДАТА | ВЗАМ. ИНВ.№

РИС 1

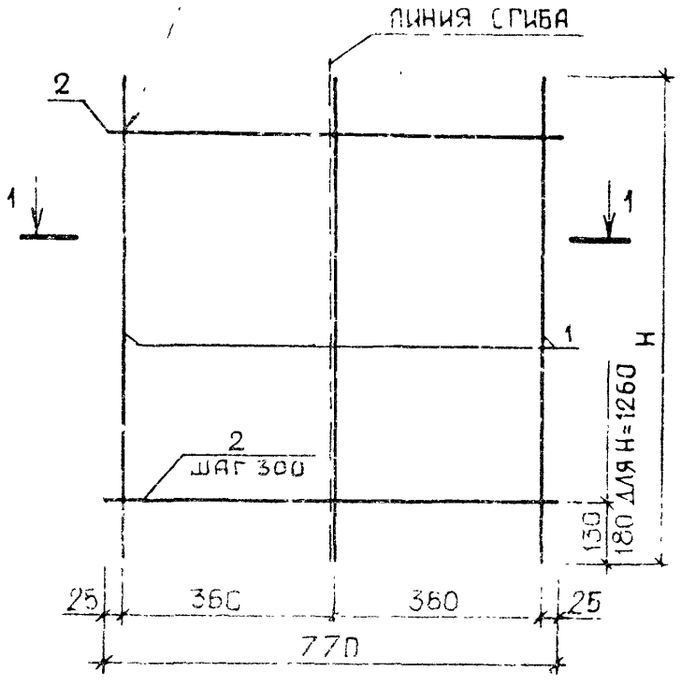

РИС 2

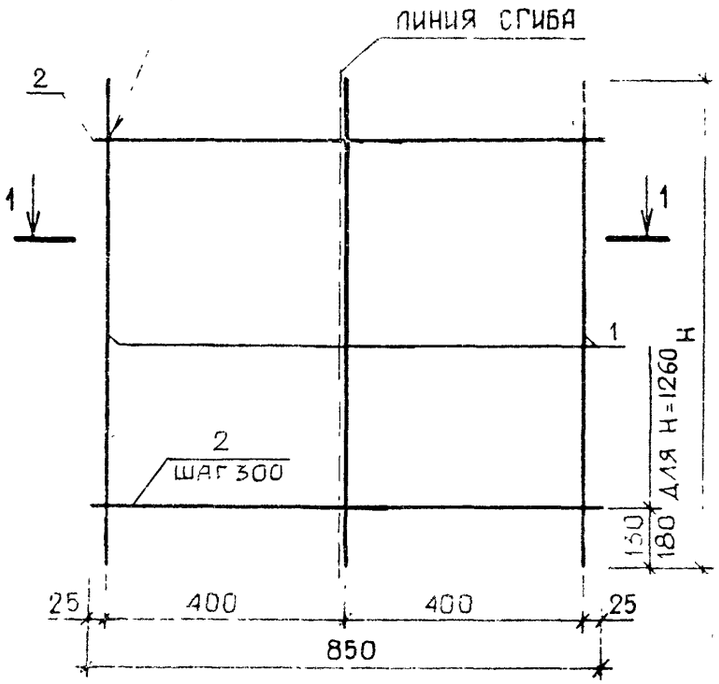

РИС 3

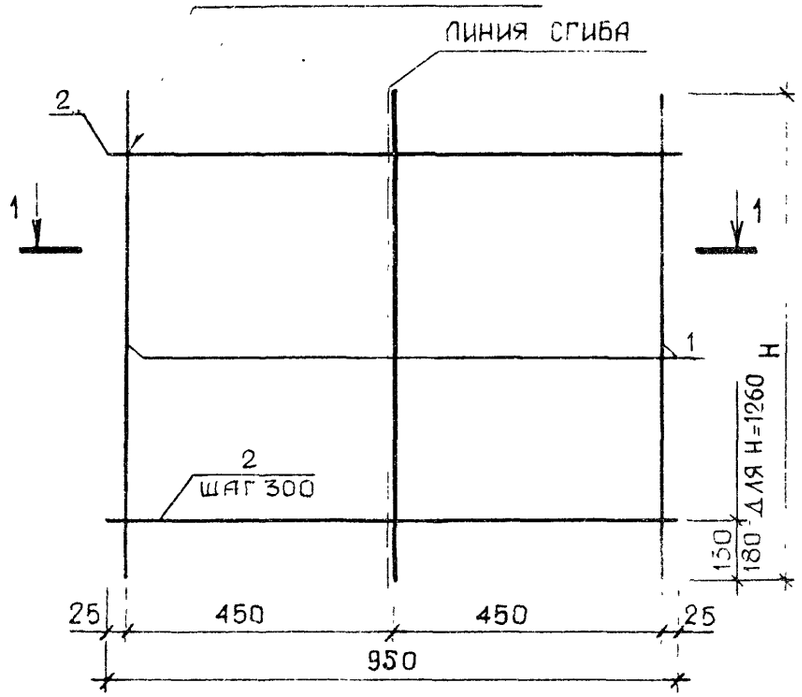

РИС 4

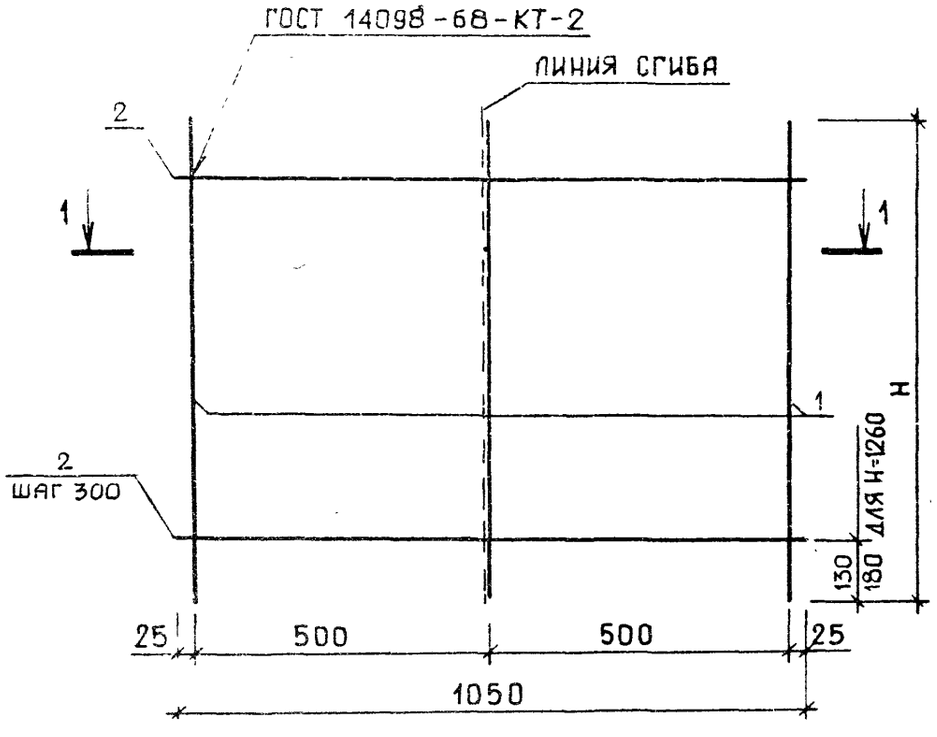

1-1

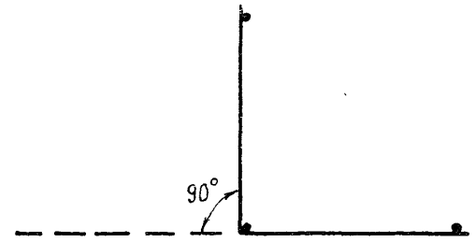

ТАБЛИЦУ ИСПОЛНЕНИЙ СМ. ЛИСТ 2

НАЧ ОТД.	БОРИСЕНКО		
Н КОНТР	КОВАЛЬЧУК		
ГЛ СПЕЦ	МАЛАЧЕВСКИЙ		
ПРОВЕРИЛ	ЛИНЧУК		
РАЗРАБ	САТАНОВСКИЙ		

1.232.1-7.1-2 27СБ

СЕТКА
С248 – С272.
СБОРОЧНЫЙ ЧЕРТЁЖ

СТАДИЯ	МАССА	МАСШТАБ
Р	СМ ТАБЛ	
ЛИСТ 1	ЛИСТОВ 2	

ГОСГРАЖДАНСТРОЙ
КиевЗНИИЭП

ОБОЗНАЧЕНИЕ	МАРКА	РИС	Н,ММ	МАССА,КГ
I.232.I-7.I-2 27	С248	I	II60	0.56
-0I	С249	I	I260	0.68
-02	С250	I	I460	0.74
-03	С25I	I	I760	0.90
-04	С252	I	2060	I.03
-05	С253	2	II60	0.80
-06	С254	2	I260	0.94
-07	С255	2	I460	I.00
-08	С256	2	I760	I.20
-09	С257	2	2060	I.43
-I0	С258	3	II60	0.84
-II	С259	3	I260	0.99
-I2	С260	3	I460	I.05
-I3	С26I	3	I760	I.26
-I4	С262	3	2060	I.50
-I5	С263	2	II60	0.62
-I6	С264	2	I260	0.73
-I7	С265	2	I460	0.79
-I8	С266	2	I760	0.96
-I9	С267	2	2060	I.I0
-20	С268	4	II60	0.84
-2I	С269	4	I260	0.99
-22	С270	4	I460	I.05
-23	С27I	4	I760	I.26
-24	С272	4	2060	I.50

20668 79

ЭПВЦ КиевЗНИИЭП
ОПЕРАТОР ТЛП КОРТ
СКАЛА
ВЗАМ. ИНВ.№
ПОДП. И ДАТА
ИНВ.№ПОДЛ

ФОРМАТ	ЗОНА	ПОЗ	ОБОЗНАЧЕНИЕ	НАИМЕНОВАНИЕ	КОЛ	ПРИМЕЧАНИЕ
				ДОКУМЕНТАЦИЯ		
А3			1.232.1-7.1-2 28СБ	СБОРОЧНЫЙ ЧЕРТЕЖ		
			ПЕРЕМЕННЫЕ ДАННЫЕ	ДЛЯ ИСПОЛНЕНИЙ:		
				1.232.1-7.1-2 28 С273		
				ДЕТАЛИ		
				СТ. ОТД. ГОСТ 6727-80		
ВЧ	1		4.041.1160	Ф4 ВР-I L=1160	2	0.10КГ
ВЧ	2		4.041.540	Ф4 ВР-I L=540	4	0.05КГ
				1.232.1-7.1-2 28-01 С274		
				ДЕТАЛИ		
				СТ. ОТД. ГОСТ 6727-80		
ВЧ	1		4.041.1260	Ф4 ВР-I L=1260	2	0.11КГ
ВЧ	2		4.041.540	Ф4 ВР-I L=540	5	0.05КГ
				1.232.1-7.1-2 28-02 С275		
				ДЕТАЛИ		
				СТ. ОТД. ГОСТ 6727-80		
ВЧ	1		4.041.1460	Ф4 ВР-I L=1460	2	0.13КГ
ВЧ	2		4.041.540	Ф4 ВР-I L=540	5	0.05КГ
				1.232.1-7.1-2 28-03 С276		
				ДЕТАЛИ		
				СТ. ОТД. ГОСТ 6727-80		
ВЧ	1		4.041.1760	Ф4 ВР-I L=1760	2	0.16КГ
ВЧ	2		4.041.540	Ф4 ВР-I L=540	6	0.05КГ

СКАЛА

ОПЕРАТОР ТЛП КОРТ

ЭПВЦ КиевЗНИИЭП

ВЗАМ.ИНВ.№

ПОДПИСЬ И ДАТА

ИНВ.№ ПОДЛ.

1.232.1-7.1-2 28

НАЧ.ОТД.	БОРИСЕНКО		
Н.КОНТР	КОВАЛЬЧУК		
ГЛ.СПЕЦ	МАЛАЧЕВСКИЙ		
ПРОВЕРИЛ	ЛИНЧУК		
РАЗРАБ	САТАНОВСКИЙ		

СЕТКА

С273 - С302

СТАДИЯ	ЛИСТ	ЛИСТОВ
Р	1	6

ГОСГРАЖДАНСТРОЙ КиевЗНИИЭП

ФОРМАТ А4

ФОРМАТ	ЗОНА	ПОЗ.	ОБОЗНАЧЕНИЕ	НАИМЕНОВАНИЕ	КОЛ	ПРИМЕЧАНИЕ
				1.232.1-7.1-2 28-04 С277		
				ДЕТАЛИ		
				СТ. ОТД. ГОСТ 6727-80		
ВЧ	1		4.041.2060	Ф4 ВР-I L=2060	2	0.18КГ
ВЧ	2		4.041.540	Ф4 ВР-I L=540	7	0.05КГ
				1.232.1-7.1-2 28-05 С278		
				ДЕТАЛИ		
				СТ. ОТД. ГОСТ 6727-80		
ВЧ	1		5.041.1160	Ф5 ВР-I L=1160	2	0.16КГ
ВЧ	2		4.041.660	Ф4 ВР-I L=660	4	0.06КГ
				1.232.1-7.1-2 28-06 С279		
				ДЕТАЛИ		
				СТ. ОТД. ГОСТ 6727-80		
ВЧ	1		5.041.1260	Ф5 ВР-I L=1260	2	0.18КГ
ВЧ	2		4.041.660	Ф4 ВР-I L=660	5	0.06КГ
				1.232.1-7.1-2 28-07 С280		
				ДЕТАЛИ		
				СТ. ОТД. ГОСТ 6727-80		
ВЧ	1		5.041.1460	Ф5 ВР-I L=1460	2	0.20КГ
ВЧ	2		4.041.660	Ф4 ВР-I L=660	5	0.06КГ
				1.232.1-7.1-2 28-08 С281		
				ДЕТАЛИ		
				СТ. ОТД. ГОСТ 6727-80		
ВЧ	1		5.041.1760	Ф5 ВР-I L=1760	2	0.24КГ
ВЧ	2		4.041.660	Ф4 ВР-I L=660	6	0.06КГ
				1.232.1-7.1-2 28-09 С282		
				ДЕТАЛИ		

СКАЛА

ОПЕРАТОР ТЛП КОРТ

ЭПВЦ КиевЗНИИЭП

ВЗАМ.ИНВ.№

ПОДПИСЬ И ДАТА

ИНВ.№ ПОДЛ.

1.232.1-7.1-2 28

ЛИСТ 2

20668 80

ФОРМАТ А4

ФОРМАТ	ЗОНА	ПОЗ.	ОБОЗНАЧЕНИЕ	НАИМЕНОВАНИЕ	КОЛ	ПРИМЕЧАНИЕ
				СТ. ОТД. ГОСТ 6727-80		
БЧ	1		5.041.2060	Ф5 ВР-I L=2060	2	0.29КГ
БЧ	2		4.041.660	Ф4 ВР-I L=660	7	0.06КГ
				1.232.1-7.1-2 28-10 С283		
				ДЕТАЛИ		
				СТ. ОТД. ГОСТ 6727-80		
БЧ	1		5.041.1160	Ф5 ВР-I L=1160	2	0.16КГ
БЧ	2		4.041.760	Ф4 ВР-I L=760	4	0.07КГ
				1.232.1-7.1-2 28-11 С284		
				ДЕТАЛИ		
				СТ. ОТД. ГОСТ 6727-80		
БЧ	1		5.041.1260	Ф5 ВР-I L=1260	2	0.18КГ
БЧ	2		4.041.760	Ф4 ВР-I L=760	5	0.07КГ
				1.232.1-7.1-2 28-12 С285		
				ДЕТАЛИ		
				СТ. ОТД. ГОСТ 6727-80		
БЧ	1		5.041.1460	Ф5 ВР-I L=1460	2	0.20КГ
БЧ	2		4.041.760	Ф4 ВР-I L=760	5	0.07КГ
				1.232.1-7.1-2 28-13 С286		
				ДЕТАЛИ		
				СТ. ОТД. ГОСТ 6727-80		
БЧ	1		5.041.1760	Ф5 ВР-I L=1760	2	0.24КГ
БЧ	2		4.041.760	Ф4 ВР-I L=760	6	0.07КГ
				1.232.1-7.1-2 28-14 С287		
				ДЕТАЛИ		
				СТ. ОТД. ГОСТ 6727-80		
БЧ	1		5.041.2060	Ф5 ВР-I L=2060	2	0.29КГ
БЧ	2		4.041.760	Ф4 ВР-I L=760	7	0.07КГ

ЭПВЦ Киев ЗНИИЭП | ОПЕРАТОР ТЛП КОРТ | СКАЛА

ВЗАМ.ИНВ.№ | ПОДПИСЬ И ДАТА | ИНВ.№ПОДЛ.

1.232.1-7.1-2 28

ЛИСТ 3

ФОРМАТ А4

ФОРМАТ	ЗОНА	ПОЗ.	ОБОЗНАЧЕНИЕ	НАИМЕНОВАНИЕ	КОЛ	ПРИМЕЧАНИЕ
				1.232.1-7.1-2 28-15 С288		
				ДЕТАЛИ		
				СТ. ОТД. ГОСТ 6727-80		
БЧ	1		4.041.1160	Ф4 ВР-I L=1160	2	0.10КГ
БЧ	2		4.041.600	Ф4 ВР-I L=600	4	0.05КГ
				1.232.1-7.1-2 28-16 С289		
				ДЕТАЛИ		
				СТ. ОТД. ГОСТ 6727-80		
БЧ	1		4.041.1260	Ф4 ВР-I L=1260	2	0.11КГ
БЧ	2		4.041.600	Ф4 ВР-I L=600	5	0.05КГ
				1.232.1-7.1-2 28-17 С290		
				ДЕТАЛИ		
				СТ. ОТД. ГОСТ 6727-80		
БЧ	1		4.041.1460	Ф4 ВР-I L=1460	2	0.13КГ
БЧ	2		4.041.600	Ф4 ВР-I L=600	5	0.05КГ
				1.232.1-7.1-2 28-18 С291		
				ДЕТАЛИ		
				СТ. ОТД. ГОСТ 6727-80		
БЧ	1		4.041.1760	Ф4 ВР-I L=1760	2	0.16КГ
БЧ	2		4.041.600	Ф4 ВР-I L=600	6	0.05КГ
				1.232.1-7.1-2 28-19 С292		
				ДЕТАЛИ		
				СТ. ОТД. ГОСТ 6727-80		
БЧ	1		4.041.2060	Ф4 ВР-I L=2060	2	0.18КГ
БЧ	2		4.041.600	Ф4 ВР-I L=600	7	0.05КГ
				1.232.1-7.1-2 28-20 С293		
				ДЕТАЛИ		

ЭПВЦ Киев ЗНИИЭП | ОПЕРАТОР ТЛП КОРТ | СКАЛА

ВЗАМ.ИНВ.№ | ПОДПИСЬ И ДАТА | ИНВ.№ПОДЛ.

1.232.1-7.1-2 28

ЛИСТ 4

20668-81 ФОРМАТ А4

ФОРМАТ	ЗОНА	ПОЗ	ОБОЗНАЧЕНИЕ	НАИМЕНОВАНИЕ	КОЛ	ПРИМЕЧАНИЕ
				СТ. ОТД. ГОСТ 6727-80		
БЧ		1	5.041.1160	Ф5 ВР-I L=1160	2	0.16КГ
БЧ		2	4.041.740	Ф4 ВР-I L=740	4	0.07КГ
				1.232.1-7.1-2 28-21 С294		
				ДЕТАЛИ		
				СТ. ОТД. ГОСТ 6727-80		
БЧ		1	5.041.1260	Ф5 ВР-I L=1260	2	0.18КГ
БЧ		2	4.041.740	Ф4 ВР-I L=740	5	0.07КГ
				1.232.1-7.1-2 28-22 С295		
				ДЕТАЛИ		
				СТ. ОТД. ГОСТ 6727-80		
БЧ		1	5.041.1460	Ф5 ВР-I L=1460	2	0.20КГ
БЧ		2	4.041.740	Ф4 ВР-I L=740	5	0.07КГ
				1.232.1-7.1-2 28-23 С296		
				ДЕТАЛИ		
				СТ. ОТД. ГОСТ 6727-80		
БЧ		1	5.041.1760	Ф5 ВР-I L=1760	2	0.24КГ
БЧ		2	4.041.740	Ф4 ВР-I L=740	6	0.07КГ
				1.232.1-7.1-2 28-24 С297		
				ДЕТАЛИ		
				СТ. ОТД. ГОСТ 6727-80		
БЧ		1	5.041.2060	Ф5 ВР-I L=2060	2	0.29КГ
БЧ		2	4.041.740	Ф4 ВР-I L=740	7	0.07КГ
				1.232.1-7.1-2 28-25 С298		
				ДЕТАЛИ		
				СТ. ОТД. ГОСТ 6727-80		
БЧ		1	5.041.1160	Ф5 ВР-I L=1160	2	0.16КГ
БЧ		2	4.041.820	Ф4 ВР-I L=820	4	0.07КГ

ФОРМАТ	ЗОНА	ПОЗ	ОБОЗНАЧЕНИЕ	НАИМЕНОВАНИЕ	КОЛ	ПРИМЕЧАНИЕ
				1.232.1-7.1-2 28-26 С299		
				ДЕТАЛИ		
				СТ. ОТД. ГОСТ 6727-80		
БЧ		1	5.041.1260	Ф5 ВР-I L=1260	2	0.18КГ
БЧ		2	4.041.820	Ф4 ВР-I L=820	5	0.07КГ
				1.232.1-7.1-2 28-27 С300		
				ДЕТАЛИ		
				СТ. ОТД. ГОСТ 6727-80		
БЧ		1	5.041.1460	Ф5 ВР-I L=1460	2	0.20КГ
БЧ		2	4.041.820	Ф4 ВР-I L=820	5	0.07КГ
				1.232.1-7.1-2 28-28 С301		
				ДЕТАЛИ		
				СТ. ОТД. ГОСТ 6727-80		
БЧ		1	5.041.1760	Ф5 ВР-I L=1760	2	0.24КГ
БЧ		2	4.041.820	Ф4 ВР-I L=820	6	0.07КГ
				1.232.1-7.1-2 28-29 С302		
				ДЕТАЛИ		
				СТ. ОТД. ГОСТ 6727-80		
БЧ		1	5.041.2060	Ф5 ВР-I L=2060	2	0.29КГ
БЧ		2	4.041.820	Ф4 ВР-I L=820	7	0.07КГ

РИС 1

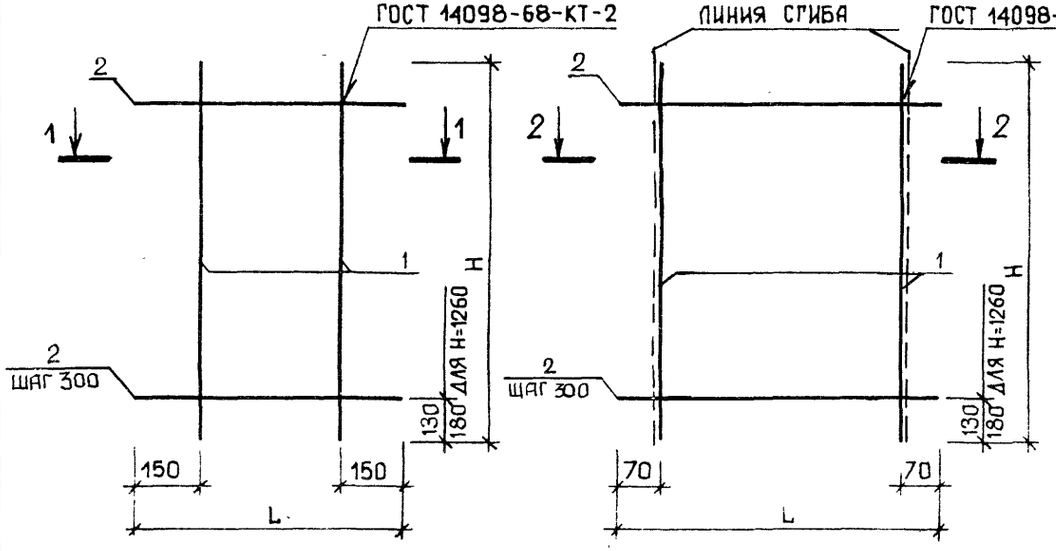

1-1

РИС 2

2-2

РИС 3

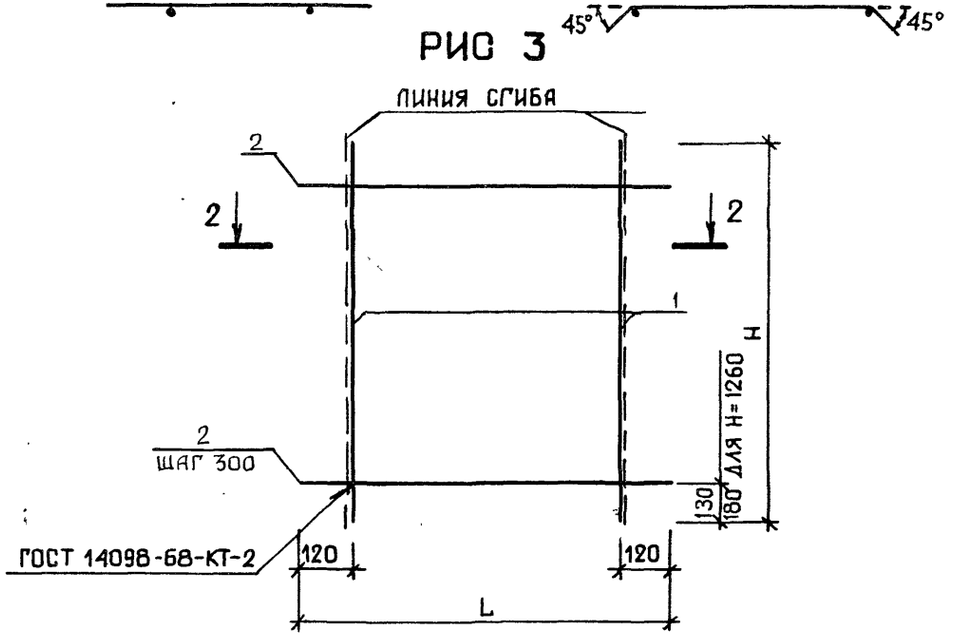

ОБОЗНАЧЕНИЕ	МАРКА	РИС	L,ММ	H,ММ	МАССА,КГ
I.232.I-7.I-2 28	С273	I	540	II60	0.40
-0I	С274	I	540	I260	0.47
-02	С275	I	540	I460	0.5I
-03	С276	I	540	I760	0.62
-04	С277	I	540	2060	0.7I
-05	С278	2	660	II60	0.58
-06	С279	2	660	I260	0.66
-07	С280	2	660	I460	0.70
-08	С28I	2	660	I760	0.84
-09	С282	2	660	2060	0.90
-I0	С283	3	760	II60	0.60
-II	С284	3	760	I260	0.7I
-I2	С285	3	760	I460	0.75
-I3	С286	3	760	I760	0.90
-I4	С287	3	760	2060	I.07
-I5	С288	I	600	II60	0.40
-I6	С289	I	600	I260	0.47
-I7	С290	I	600	I460	0.5I
-I8	С29I	I	600	I760	0.62
-I9	С292	I	600	2060	0.7I
-20	С293	2	740	II60	0.60
-2I	С294	2	740	I260	0.7I
-22	С295	2	740	I460	0.75
-23	С296	2	740	I760	0.90
-24	С297	2	740	2060	I.07
-25	С298	3	820	II60	0.60
-26	С299	3	820	I260	0.7I
-27	С300	3	820	I460	0.75
-28	С30I	3	820	I760	0.90
-29	С302	3	820	2060	I.07

НАЧ.ОТД.	БОРИСЕНКО	
Н.КОНТР	КОВАЛЬЧУК	
ГЛ.СПЕЦ	МАЛАЧЕВСКИЙ	
ПРОВЕРИЛ	[illegible]ИНЧУК	
РАЗРАБ.	САГАНОВСКИЙ	

1.232.1-7.1-2 28СБ

СЕТКА
С273 - С302.
СБОРОЧНЫЙ ЧЕРТЁЖ

СТАДИЯ	МАССА	МАСШТАБ
Р	СМ ТАБЛ	
ЛИСТ	ЛИСТОВ 1	

ГОСГРАЖДАНСТРОЙ
КиевЗНИИЭП

ЭПВЦ КиевЗНИИЭП
ОПЕРАТОР ТПП КОРТ

ФОРМАТ	ЗОНА	ПОЗ	ОБОЗНАЧЕНИЕ	НАИМЕНОВАНИЕ	КОЛ	ПРИМЕЧАНИЕ
				ДОКУМЕНТАЦИЯ		
А3			1.232.1-7.1-2 29СБ	СБОРОЧНЫЙ ЧЕРТЕЖ		
				ПЕРЕМЕННЫЕ ДАННЫЕ		
				ДЛЯ ИСПОЛНЕНИЙ:		
				1.232.1-7.1-2 29 С303		
				ДЕТАЛИ		
				СТ. ОТД. ГОСТ 6727-80		
БЧ		1	4.041.100	Ф4 ВР-I L=100	2	0.01КГ
БЧ		2	4.041.390	Ф4 ВР-I L=390	2	0.03КГ
БЧ		3	4.041.480	Ф4 ВР-I L=480	1	0.04КГ
				1.232.1-7.1-2 29-01 С304		
				ДЕТАЛИ		
				СТ. ОТД. ГОСТ 6727-80		
БЧ		1	4.041.130	Ф4 ВР-I L=130	2	0.01КГ
БЧ		2	4.041.440	Ф4 ВР-I L=440	2	0.04КГ
БЧ		3	4.041.500	Ф4 ВР-I L=500	1	0.04КГ
БЧ		4	4.041.260	Ф4 ВР-I L=260	2	0.03КГ
				1.232.1-7.1-2 29-02 С305		
				ДЕТАЛИ		
				СТ. ОТД. ГОСТ 6727-80		
БЧ		1	4.041.200	Ф4 ВР-I L=200	2	0.02КГ
БЧ		2	4.041.490	Ф4 ВР-I L=490	2	0.04КГ
БЧ		3	4.041.500	Ф4 ВР-I L=500	1	0.04КГ
БЧ		4	4.041.300	Ф4 ВР-I L=300	2	0.03КГ
				1.232.1-7.1-2 29-03 С306		
				ДЕТАЛИ		

ФОРМАТ	ЗОНА	ПОЗ	ОБОЗНАЧЕНИЕ	НАИМЕНОВАНИЕ	КОЛ	ПРИМЕЧАНИЕ
				СТ. ОТД. ГОСТ 6727-80		
БЧ		1	4.041.130	Ф4 ВР-I L=130	2	0.01КГ
БЧ		2	4.041.440	Ф4 ВР-I L=440	2	0.04КГ
БЧ		3	4.041.550	Ф4 ВР-I L=550	1	0.05КГ
БЧ		4	4.041.240	Ф4 ВР-I L=240	2	0.03КГ
				1.232.1-7.1-2 29-04 С307		
				ДЕТАЛИ		
				СТ. ОТД. ГОСТ 6727-80		
БЧ		1	4.041.150	Ф4 ВР-I L=150	2	0.01КГ
БЧ		2	4.041.490	Ф4 ВР-I L=490	2	0.04КГ
БЧ		3	4.041.580	Ф4 ВР-I L=580	1	0.05КГ
БЧ		4	4.041.280	Ф4 ВР-I L=280	2	0.03КГ
				1.232.1-7.1-2 29-05 С308		
				ДЕТАЛИ		
				СТ. ОТД. ГОСТ 6727-80		
БЧ		1	4.041.220	Ф4 ВР-I L=220	2	0.02КГ
БЧ		2	4.041.540	Ф4 ВР-I L=540	2	0.05КГ
БЧ		3	4.041.580	Ф4 ВР-I L=580	1	0.05КГ
БЧ		4	4.041.370	Ф4 ВР-I L=370	2	0.04КГ

ЭПВЦ Киев ЗНИИЭП | ОПЕРАТОР ТЛП КОРТ | СКАЛА

ВЗАМ.ИНВ № | ПОДПИСЬ И ДАТА | ИНВ № ПОДЛ

1.232.1-7.1-2 29

НАЧ ОТД	БОРИСЕНКО		
Н КОНТР	КОВАЛЬЧУК		
ГЛ СПЕЦ	МАЛАЧЕВСКИЙ		
ПРОВЕРИЛ	ПАРЧУК		
РАЗРАБ	ЕАГАНОВСКИЙ		

СЕТКА С305 – С308

СТАДИЯ	ЛИСТ	ЛИСТОВ
Р	1	2

ГОСГРАЖДАНСТРОЙ КиевЗНИИЭП

ФОРМАТ А4

ЭПВЦ Киев ЗНИИЭП | ОПЕРАТОР ТЛП КОРТ | СКАЛА

ВЗАМ.ИНВ № | ПОДПИСЬ И ДАТА | ИНВ № ПОДЛ

1.232.1-7.1-2 29

ЛИСТ 2

ЭПВЦ КиевЗНИИЭП | ОПЕРАТОР ТЛП КОРТ | СКАЛА Сват

ВЗАМ ИНВ № | ПОДП И ДАТА | ИНВ №ПОДЛ

РИС 1

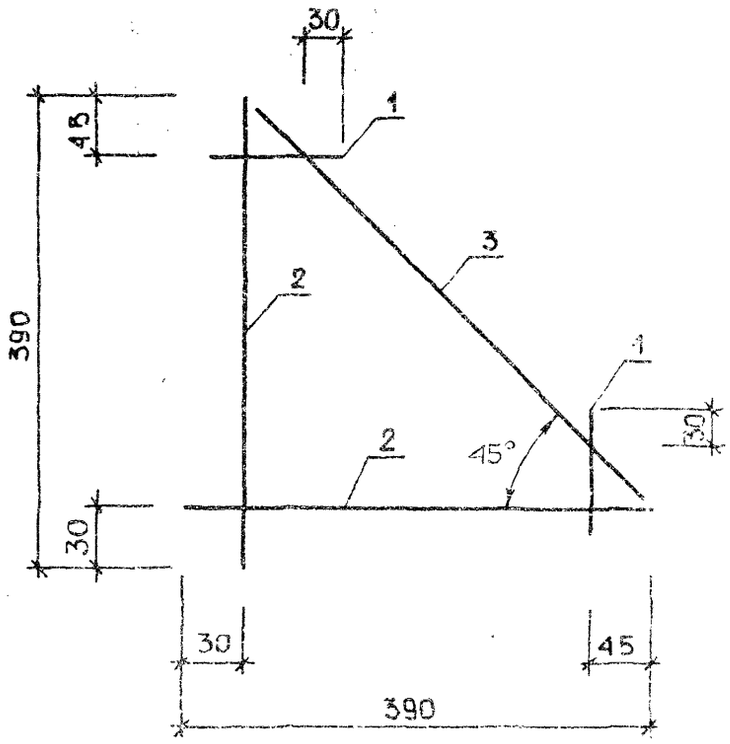

РИС 2

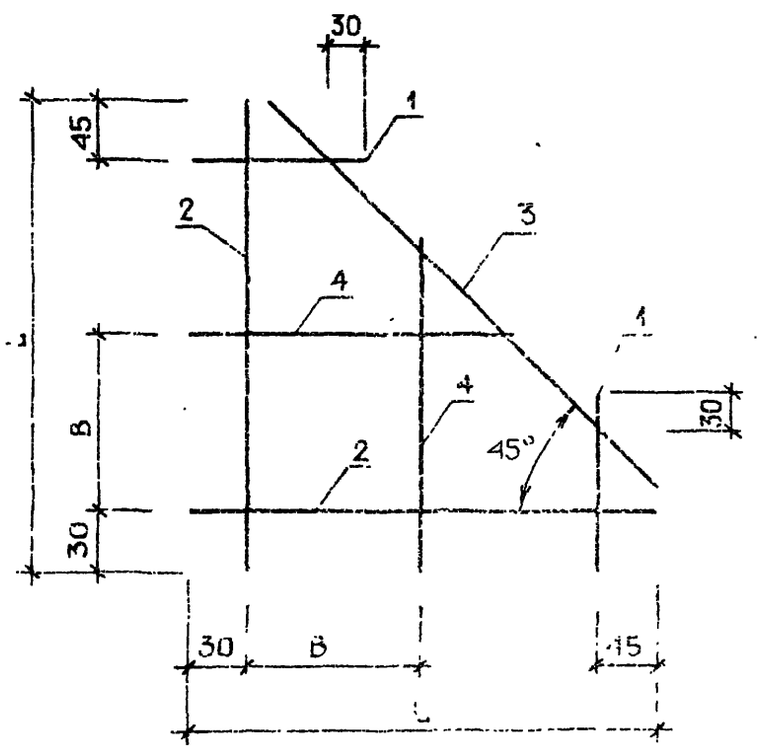

ОБОЗНАЧЕНИЕ	МАРКА	РИС	L,ММ	B,ММ	МАССА,КГ
I.232.I-7.I-2 29	С303	I	-	-	0.I2
-0I	С304	2	440	250	0.20
-02	С305	2	490	300	0.24
-03	С306	2	440	250	0.I6
-04	С307	2	490	300	0.2I
-05	С308	2	540	300	0.27

НАЧ ОТД			1.232.1-7.1-2 29СБ
Н КОНТР			СЕТКА С303 - С308. СБОРОЧНЫЙ ЧЕРТЁЖ
ГЛ СПЕЦ			СТАДИЯ: Р; МАССА: СМ ТАБЛ; МАСШТАБ:
ПРОВЕРИЛ			ЛИСТ; ЛИСТОВ 1
РАЗРАБ			ГОСГРАЖДАНСТРОЙ КиевЗНИИЭП

20568 85

ФОРМАТ А3

ФОРМАТ	ЗОНА	ПОЗ	ОБОЗНАЧЕНИЕ	НАИМЕНОВАНИЕ	КОЛ.	ПРИМЕЧАНИЕ
			1.232.1-7.1-2 30СБ	Документация Сборочный чертеж		
				Детали		
БЧ		1	8.013.230	Ст. отд. ГОСТ 5781-82 ø8 А-III L=230	2	0,09кг
			Переменные данные для исполнений:			
				1.232.1-7.1-2 30 М1-25		
				Детали		
БЧ		2	200.8.070.70	Лист ГОСТ 19903-74* -200×8 L=70	1	0,88кг
				Ст. отд. ГОСТ 5781-82		
БЧ		3	8.013.180	ø8 А-III L=180	2	0,07кг
БЧ		4	8.013.200	ø8 А-III L=200	1	0,08кг
				1.232.1-7.1-2 30-01 М1-30		
				Детали		
				Лист ГОСТ 19903-74*		
БЧ		2	200.8.070.70	-200×8 L=70	1	0,88кг
				Ст. отд. ГОСТ 5781-82		
БЧ		3	8.013.230	ø8 А-III L=230	2	0,09кг
БЧ		4	8.013.200	ø8 А-III L=200	1	0,08кг
				1.232.1-7.1-2 30-02 М1-35		
				Детали		
				Лист ГОСТ 19903-74*		
		2	200.8.070.70	-200×8 L=70	1	0,88кг
				Ст. отд. ГОСТ 5781-82		
БЧ		3	8.013.280	ø8 А-III L=280	2	0,11кг
БЧ		4	8.013.200	ø8 А-III L=200	1	0,08кг

Инв. № подл. | Подпись и дата | Взам. инв. №

1.232.1-7.1-2 30

Нач. отд.	Волынский	
Н. контр.	Леонтьева	
Гл. спец.	Шац	
Проверил	Кочин	
Разраб.	Мысовский	

Изделие закладное
М1-25; М1-30; М1-35
М3-25; М3-30; М3-35
М5-25; М5-30; М5-35

Стадия	Лист	Листов
Р	1	2

ЦНИИЭП торгово-бытовых зданий и туристских комплексов

Формат А4

ФОРМА	ЗОНА	ПОЗ	ОБОЗНАЧЕНИЕ	НАИМЕНОВАНИЕ	КОЛ	ПРИМЕЧАНИЕ
				1.232.1-7.1-2 30-03 М3-25		
				Детали		
				Лист ГОСТ 19903-74*		
БЧ		2	160.8.070.70	-160×8 L=70	1	0,70 кг
				Ст. отд. ГОСТ 5781-82		
БЧ		3	8.013.180	ø8 А-III L=180	2	0,07 кг
БЧ		4	8.013.160	ø8 А-III L=160	1	0,06 кг
				1.232.1-7.1-2 30-04 М3-30		
				Детали		
				Лист ГОСТ 19903-74*		
БЧ		2	160.8.070.70	-160×8 L=70	1	0,70 кг
				Ст. отд. ГОСТ 5781-82		
БЧ		3	8.013.230	ø8 А-III L=230	2	0,08 кг
БЧ		4	8.013.160	ø8 А-III L=160	1	0,06 кг
				1.232.1-7.1-2 30-05 М3-35		
				Детали		
				Лист ГОСТ 19903-74*		
БЧ		2	160.8.070.70	-160×8 L=70	1	0,70 кг
				Ст. отд. ГОСТ 5781-82		
БЧ		3	8.013.200	ø8 А-III L=280	2	0,11 кг
БЧ		4	8.013.160	ø8 А-III L=160	1	0,06 кг
				1.232.1-7.1-2 30-06 М5-25		
				Детали		
				Лист ГОСТ 19903-74*		
БЧ		2	260.8.070.70	-260×8 L=70	1	1,14 кг
				Ст. отд. ГОСТ 5781-82		
БЧ		3	8.013.180	ø8 А-III L=180	2	0,07 кг
БЧ		4	8.013.260	ø8 А-III L=260	1	0,10 кг
				1.232.1-7.1-2 30-07 М5-30		
				Детали		
				Лист ГОСТ 19903-74*		
БЧ		2	260.8.070.70	-260×8 L=70	1	1,14 кг
				Ст. отд. ГОСТ 5781-82		
БЧ		3	8.013.230	ø8 А-III L=230	2	0,09 кг
БЧ		4	8.013.260	ø8 А-III L=260	1	0,10 кг

Инв. № подл. | Подпись и дата | Взам. инв. №

1.232.1-7.1-2 30

Лист 2

20668 86

Формат А4

Формат	Зона	Поз.	Обозначение	Наименование	Кол	Приме-чание
				1.232.1-7.1.2 30-08 М5-35		
				Детали		
БЧ		2	260.8.070.70	Лист ГОСТ 19903-74* -260×8 L=70 Ст. отд. ГОСТ 5781-82	1	1,14 кг
БЧ		3	8.013.280	Ø8 А-III L=280	2	0,11кг
БЧ		4	8.013.260	Ø8 А-III L=260	1	0,10кг

Обозначение	Марка	А, мм	Масса, кг
1.232.1-7.1-2 30	М1-25	200	1,28
-01	М1-30	200	1,32
-02	М1-35	200	1,36
-03	М3-25	160	1,08
-04	М3-30	160	1,12
-05	М3-35	160	1,16
-06	М5-25	260	1,56
-07	М5-30	260	1,60
-08	М5-35	260	1,64

Нач. отд.	Волынский	
Н. контр.	Кашеакина	
Гл. конструктор	Щан.	
ГИП	Шанаурова	
ГИП	Кочин	
Инженер	Алексеева	

1.232.1-7.1-2 30

Лист 3

Формат А4

1.232.1-7.1-2 30 СБ

Изделие закладное
М1-25; М1-30; М1-35
М3-25; М3-30; М3-35
М5-25; М5-30; М5-35
Сборочный чертеж

Стадия	Масса	Масштаб
Р	см. табл.	1:5
Лист		Листов 1

ЦНИИЭП торгово-бытовых зданий и туристских комплексов

20668 87

Формат А1

Формат	Зона	Поз	Обозначение	Наименование	Кол	Примечание
				Документация		
А4			1 232 1 7 1 2 31 СБ	Сборочный чертеж		
				Детали		
				Лист ГОСТ 19903-74*		
Б4		1	200 12 070. 200	200×12 L = 200	1	3.77кг
Б4		2	60.10 070.60	-60×10 L = 60	4	0.28кг
				СТ ОТД ГОСТ 5781 82		
Б4		3	8.013 80	Ø8 А III L = 80	4	0.03кг

Нач. отд	Волынский	1 232. 1-7. 1-2 31	
Н. контр	Кашелкина	Изделие закладное М2	Стадия: Р; Лист; Листов: 1
Гл. конс	Шац		ЦНИИЭП торгово бытовых зданий и туристских комплексов
ГИП	Шанаурова		
ГИП	Кочин		
Разраб	Мысовский		

Инв. № подл. | Подпись и дата | Взам. инв. №

Формат А4

ГОСТ 19292-73-Т-1

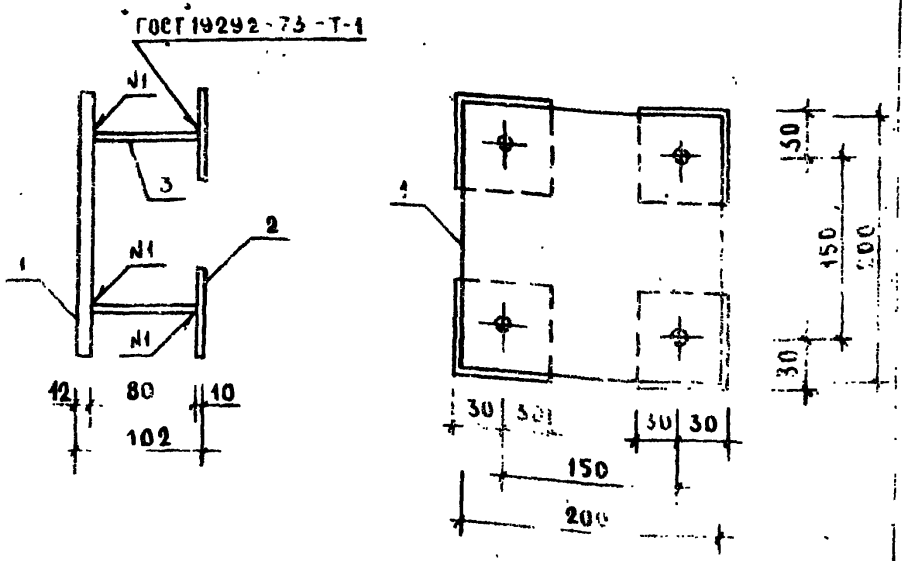

Нач. отд	Волынский	1.232. 1-7. 1-2 31 СБ	
Н. контр	Кашелкина	Изделие закладное М2 Сборочный чертеж	Стадия: Р; Масса: 5.01; Масштаб: 1:4
Гл. конст.	Шац		Лист; Листов
ГИП	Шанаурова		ЦНИИЭП торгово бытовых зданий и туристских комплексов
ГИП	Кочин		
Разраб	Мысовский		

Инв. № подл. | Подпись и дата | Взам. инв. №

20668 88

Формат А4

Формат	Зона	Поз	Обозначение	Наименование	Кол	Примечание
				Документация		
А4			1.232.1-7.1-2 32 СБ	Сборочный чертеж		
				Детали		
				Лист ГОСТ 19903-74*		
Б4		1	100.12 070.100	−100×8 L = 100	1	0,63кг
				Ст.отд. ГОСТ 5781-82		
Б4		2	8.013 200	⌀8 А-III L = 200	4	0,08кг
Б4		3	10.013.70	⌀10 А-III L = 70	1	0,04кг

1.232.1-7.1-2 32

Нач.отд	Волынский		
Н.контр.	Кашелкина		
Гл.конст.	Шац		
Провер.	Кочин		

Изделие закладное М4

Стадия	Лист	Листов
Р		1

ЦНИИЭП торгово-бытовых зданий и туристских комплексов

Инв.№ подл. | Подпись и дата | Взам. инв.№

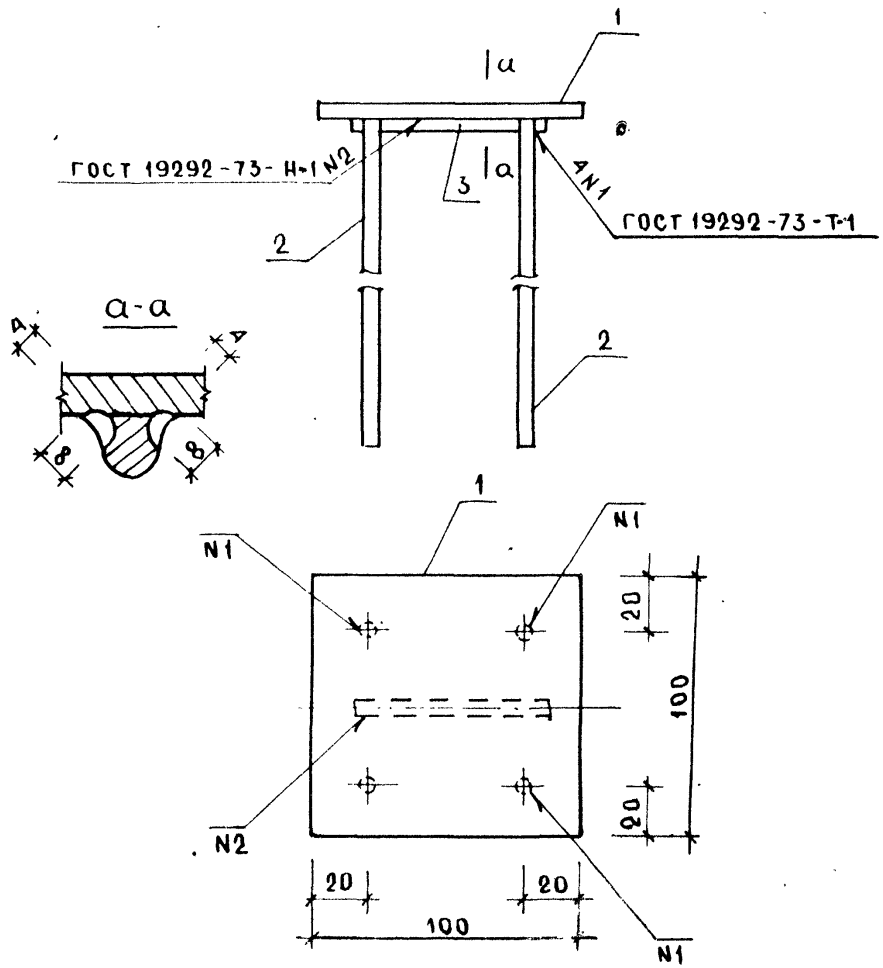

1.232.1-7.1-2 32 СБ

Нач.отд	Волынский		
Н.контр.	Кашелкина		
Гл.конст.	Шац		
ГИП	Шанаурова		
Провер.	Кочин		
Разраб.	Мысовский		

Изделие закладное М4
Сборочный чертеж

Стадия	Масса	Масштаб
Р	0.99	1:2
Лист	Листов	

ЦНИИЭП торгово-бытовых зданий и

Инв.№ подл. | Подпись и дата | Взам. инв.№

Формат	Зона	Поз.	Обозначение	Наименование	Кол.	Примечание
				Документация		
А4			1.232.1-7.1-2 33СБ	Сборочный чертеж		
				Детали		
				Лист ГОСТ 19903-74*		
Б4		1	120.8.070.200	-120×8 L=200	1	1.51кг
Б4		2	60.6.070.60	-60×6 L=60	2	0.17кг
				Ст. отд. ГОСТ 5781-82		
Б4		3	8.013.75	⌀8А-III L=75	2	0.03кг

		1.232.1-7.1-2 33	
Нач. отд.	Волынский		
Н. контр.	Кашелкина	Изделие закладное М7	Стадия: Р; Лист; Листов
Гл. спец.	Шац		ЦНИИЭП торгово-бытовых зданий и туристских комплексов г. Москва
Проверил	Шанаурова		
Разраб.	Мысовский		

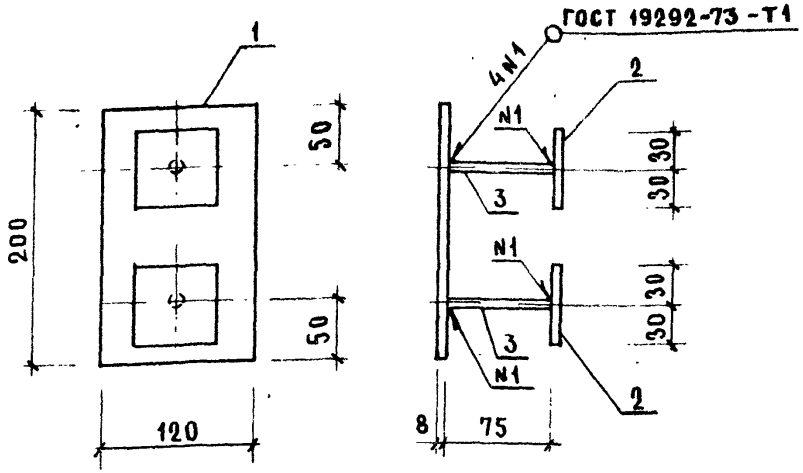

		1.232.1-7. 1-2 33СБ	
Нач. отд.	Волынский		
Н. контр.	Кашелкина	Изделие закладное М7 Сборочный чертеж	Стадия: Р.; Масса, кг: 1.91; Масштаб: 1:4; Лист; Листов
Гл. кон. от.	Шац		ЦНИИЭП торгово-бытовых зданий и туристских комплексов г. Москва
ГИП	Шанаурова		
ГИП	Кочин		
Инженер	Мысовский		

ФОРМАТ	ЗОНА	ПОЗ	ОБОЗНАЧЕНИЕ	НАИМЕНОВАНИЕ	КОЛ.	ПРИМЕЧАНИЕ
				Документация		
А4			1.232.1-7. 1-2 34 СБ	Сборочный чертеж		
				Детали		
				Лист ГОСТ 19903-74*		
Б4		1	300.8.070.60	-300×8 L=60	1	1,32
				Ст. отд ГОСТ 5781-82		
Б4		2	8.013.230	Ø8 А-III L=230	4	0,09
Б4		3	8.013.200	Ø8 А-III L=200	2	0,08

Нач. отд	Волынский		
Н. контр.	Кашелкина		
Гл. инж. пр.	Шанаурова		
ГИП	Кочин		
Инженер	Алексеева		

1.232.1-7.1-2 34

Изделие закладное М6

Стадия	Лист	Листов
Р		1

ЦНИИЭП торгово-бытовых зданий и туристских комплексов г. Москва

Формат А4

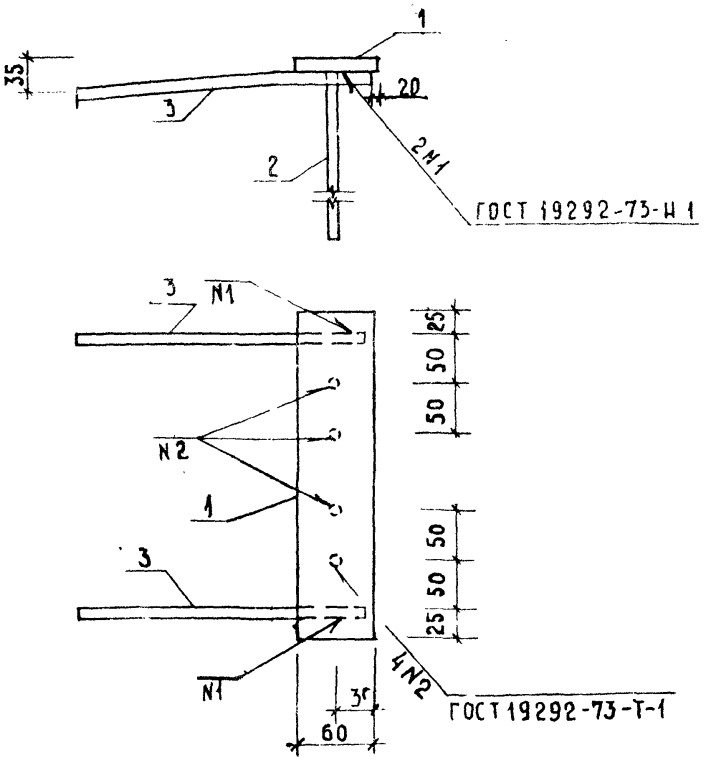

Обозначение	Марка	Масса, кг
1.232.1-7.1-2 34	М6	2,02

Нач. отд	Волынский	
Н. контр.	Кашелкина	
Гл. конструктор	Шац	
ГИП	Шанаурова	
ГИП	Кочин	
Инженер	Алексеева	

1.232.1-7.1-2 34 СБ

Изделие закладное М6 Сборочный чертеж

Стадия	Масса	Масштаб
Р	СМ ТАБЛ	1:5
Лист		Листов

ЦНИИЭП торгово-бытовых зданий и туристских комплексов г. Москва

20668 (81)

Формат

gost.e-ecolog.ru