ТИПОВЫЕ КОНСТРУКЦИИ, ИЗДЕЛИЯ И УЗЛЫ ЗДАНИЙ И СООРУЖЕНИЙ

СЕРИЯ 1.232.1-7

СБОРНЫЕ ЛЕГКОБЕТОННЫЕ ПАНЕЛИ НАРУЖНЫХ СТЕН ТРЕХСЛОЙНЫЕ НА ЖЕСТКИХ СВЯЗЯХ ДЛЯ ОБЩЕСТВЕННЫХ МНОГОЭТАЖНЫХ КАРКАСНЫХ ЗДАНИЙ

ВЫПУСК 1-1

ПАНЕЛИ ТРЕХСЛОЙНЫЕ ИЗ ЛЕГКОГО БЕТОНА НА ЖЕСТКИХ СВЯЗЯХ С ЭФФЕКТИВНЫМ УТЕПЛИТЕЛЕМ.

РАБОЧИЕ ЧЕРТЕЖИ

ЧАСТЬ 1

СТР. 1 - 149

20667-01
ЦЕНА 5-74

gost.e-ecolog.ru

ТИПОВЫЕ КОНСТРУКЦИИ, ИЗДЕЛИЯ И УЗЛЫ ЗДАНИЙ И СООРУЖЕНИЙ

СЕРИЯ 1.232.1-7

СБОРНЫЕ ЛЕГКОБЕТОННЫЕ ПАНЕЛИ НАРУЖНЫХ СТЕН ТРЕХСЛОЙНЫЕ НА ЖЕСТКИХ СВЯЗЯХ ДЛЯ ОБЩЕСТВЕННЫХ МНОГОЭТАЖНЫХ КАРКАСНЫХ ЗДАНИЙ

ВЫПУСК 1-1

ПАНЕЛИ ТРЕХСЛОЙНЫЕ ИЗ ЛЕГКОГО БЕТОНА НА ЖЕСТКИХ СВЯЗЯХ С ЭФФЕКТИВНЫМ УТЕПЛИТЕЛЕМ.

РАБОЧИЕ ЧЕРТЕЖИ

РАЗРАБОТАНЫ

ЦНИИЭП торгово-бытовых зданий и туристских комплексов

ДИРЕКТОР ИН-ТА В. ЛЕПСКИЙ

НАЧ ОТДЕЛА Б. ВОЛЫНОКИЙ

ГЛ КОНСТР ОТДЕЛА С. ШАЦ

ГЛ ИНЖ ПРОЕКТА А. ШАНАУРОВА

КИЕВЗНИИЭП

ЗАМ ДИРЕК ИН-ТА Н. ДМИТРИЕВ

НАЧ ОТДЕЛА Д. БОРИСЕНКО

ГЛ СПЕЦИАЛИСТ Л. МАЛАЧЕВСКИЙ

НИИЖБ Госстроя СССР

ЗАМ ДИРЕКТОРА ИН-ТА Ю. ГУЛЬА

ЗАВ СЕКТОРОМ КОНСТР ИЗ ЛЕГКИХ БЕТОНОВ Ю. ЧИНЕНКОВ

ОТ НАУЧ СОТРУДНИК А. ЕВДОКИМОВ

УТВЕРЖДЕНЫ Госгражданстроем СССР

ПРИКАЗ ОТ 17.07.85 № 209

ВВЕДЕНЫ В ДЕЙСТВИЕ С 01.09.85

20667-01 2

ТЛП КОРТ
КиевЗНИИЭП

ОБОЗНАЧЕНИЕ	НАИМЕНОВАНИЕ	СТР.
	СОДЕРЖАНИЕ	
I.232.I-7.I-I ТО	ТЕХНИЧЕСКОЕ ОПИСАНИЕ	4
I.232.I-7.I-I 0I	ПАНЕЛЬ ПСТ 30.6, ПСТ 30.9, ПСТ 30.I2, ПСТ 30.I3	11
I.232.I-7.I-I 02	ПАНЕЛЬ ПСТ 30.I5, ПСТ 30.I8, ПСТ 30.2I	15
I.232.I-7.I-I 03	ПАНЕЛЬ ПСТ 60.6, ПСТ 60.9, ПСТ 60.I2, ПСТ 60.I3	18
I.232.I-7.I-I 04	ПАНЕЛЬ ПСТ 60.I5, ПСТ 60.I8, ПСТ 60.2I	23
I.232.I-7.I-I 05	ПАНЕЛЬ ПСТ 72.9, ПСТ 72.I2, ПСТ 72.I3	27
I.232.I-7.I-I 06	ПАНЕЛЬ ПСТ 72.I5, ПСТ 72.I8,ПСТ 72.2I	31
I.232.I-7.I-I 07	ПАНЕЛЬ ПСТ 90.I2	36
I.232.I-7.I-I 08	ПАНЕЛЬ ПСТ 90.I5, ПСТ 90.I8, ПСТ 90.2I	38
I.232.I-7.I-I 09	ПАНЕЛЬ ПСТ 60.6.В-3.Л-, ПСТ 60.9.В-3.Л-	43
I.232.I-7.I-I I0	ПАНЕЛЬ IПСТ 27.6.В-2.Л-I., IПСТ 27.9.В-2.Л-I., IПСТ 27.I2.В-2.Л-I., IПСТ 27.I3.В-2.Л-I.	46
I.232.I-7.I-I II	ПАНЕЛЬ IПСТ 27.I5.В-2.Л-I., IПСТ 27.I8.В-2.Л-I., IПСТ 27.2I.В-2.Л-I.	50
I.232.I-7.I-I I2	ПАНЕЛЬ IПСТ 27,5.6.В-2.Л-I., IПСТ 27,5.9.В-2.Л-I., IПСТ 27,5.I2.В-2.Л-I., IПСТ 27,5.I3.В-2.Л-I.	54
I.232.I-7.I-I I3	ПАНЕЛЬ IПСТ 27,5.I5.В-2.Л-I., IПСТ 27,5.I8.В-2.Л-I., IПСТ 27,5.2I.В-2.Л-I.	58
I.232.I-7.I-I I4	ПАНЕЛЬ IПСТ 57.6.В-Х.Л-I., IПСТ 57.9.В-Х.Л-I., IПСТ 57.I2.В-Х.Л-I., IПСТ 57.I3.В-Х.Л-I.	62

		I.232.I-7.I-I	
НАЧ.ОТД	Борисенко		
НКОНТР	Ковальчук		
ГЛ.СПЕЦ	Малачевский		
ПРОВЕРИЛ	Ветрова		
РАЗРАБ	Скала	СОДЕРЖАНИЕ	СТАДИЯ Р; ЛИСТ I; ЛИСТОВ 3; ГОСГРАЖДАНСТРОЙ КиевЗНИИЭП

ОПЕРАТОР ТЛП КОРТ
ЭПВЦ КиевЗНИИЭП

ОБОЗНАЧЕНИЕ	НАИМЕНОВАНИЕ	СТР.
I.232.I-7.I-I I5	ПАНЕЛЬ IПСТ 57.I5.В-Х.Л-I., IПСТ 57.I8.В-Х.Л-I., IПСТ 57.2I.В-Х.Л-I.	67
I.232.I-7.I-I I6	ПАНЕЛЬ IПСТ 57,5.6.В-Х.Л-I., IПСТ 57,5.9.В-Х.Л-I., IПСТ 57,5.I2.В-Х.Л-I., IПСТ 57,5.I3.В-Х.Л-I.	72
I.232.I-7.I-I I7	ПАНЕЛЬ IПСТ 57,5.I5.В-Х.Л-I., IПСТ 57,5.I8.В-Х.Л-I., IПСТ 57,5.2I.В-Х.Л-I.	77
I.232.I-7.I-I I8	ПАНЕЛЬ IПСТ 57.6.В-3.Л-I., IПСТ 57.9.В-3.Л-I.	82
I.232.I-7.I-I I9	ПАНЕЛЬ IПСТ 57,5.6.В-3.Л-I., IПСТ 57,5.9.В-3.Л-I.	85
I.232.I-7.I-I 20	ПАНЕЛЬ IПСТ 27.6.В-2.Л-2., IПСТ 27.9.В-2.Л-2., IПСТ 27.I2.В-2.Л-2., IПСТ 27.I3.В-2.Л-2.	88
I.232.I-7.I-I 2I	ПАНЕЛЬ IПСТ 27.I5.В-2.Л-2., IПСТ 27.I8.В-2.Л-2., IПСТ 27.2I.В-2.Л-2.	92
I.232.I-7.I-I 22	ПАНЕЛЬ IПСТ 27,5.6.В-2.Л-2., IПСТ 27,5.9.В-2.Л-2., IПСТ 27,5.I2.В-2.Л-2., IПСТ 27,5.I3.В-2.Л-2.	96
I.232.I-7.I-I 23	ПАНЕЛЬ IПСТ 27,5.I5.В-2.Л-2., IПСТ 27,5.I8.В-2.Л-2., IПСТ 27,5.2I.В-2.Л-2.	100
I.232.I-7.I-I 24	ПАНЕЛЬ IПСТ 57.6.В-Х.Л-2., IПСТ 57.9.В-Х.Л-2., IПСТ 57.I2.В-Х.Л-2., IПСТ 57.I3.В-Х.Л-2.	104
I.232.I-7.I-I 25	ПАНЕЛЬ IПСТ 57.I5.В-Х.Л-2., IПСТ 57.I8.В-Х.Л-2., IПСТ 57.2I.В-Х.Л-2.	109
I.232.I-7.I-I 26	ПАНЕЛЬ IПСТ 57,5.6.В-Х.Л-2., IПСТ 57,5.9.В-Х.Л-2.,	

ВЗАМ ИНВ.№
ПОДП. И ДАТА
ИНВ. № ПОДЛ.

	ЛИСТ
I.232.I-7.I-I	2

20667-01 3

ОБОЗНАЧЕНИЕ	НАИМЕНОВАНИЕ	СТР.
	1ПСТ 57,5.12.В-Х.Л-2.,	114
	1ПСТ 57,5.13.В-Х.Л-2.	
I.232.I-7.I-I 27	ПАНЕЛЬ 1ПСТ 57,5.15.В-Х.Л-2.,	
	1ПСТ 57,5.18.В-Х.Л-2.,	
	1ПСТ 57,5.21.В-Х.Л-2.	119
I.232.I-7.I-I 28	ПАНЕЛЬ 1ПСТ 57.6.В-3.Л-2.,	
	1ПСТ 57.9.В-3.Л-2.	124
I.232.I-7.I-I 29	ПАНЕЛЬ 1ПСТ 57,5.6.В-3.Л-2.,	
	1ПСТ 57,5.9.В-3.Л-2.	127
I.232.I-7.I-I 30	ПАНЕЛЬ 2ПСТ 3.12, 2ПСТ 3.15,	
	2ПСТ 3.18, 2ПСТ 3.21	130
I.232.I-7.I-I 31	ПАНЕЛЬ 2ПСТ 6.12, 2ПСТ 6.15,	
	2ПСТ 6.18, 2ПСТ 6.21	134
I.232.I-7.I-I 32	ПАНЕЛЬ 2ПСТ 12.12, 2ПСТ 12.15,	
	2ПСТ 12.18, 2ПСТ 12.21	138
I.232.I-7.I-I 33	ПАНЕЛЬ 4ПСТ 60.Н.В-Л-1.	142
I.232.I-7.I-I 34	ПАНЕЛЬ 4ПСТ 65.Н.В-Л-1.	146
I.232.I-7.I-I 35	ПАНЕЛЬ 4ПСТ 60.Н.В-Л-2.	150
I.232.I-7.I-I 36	ПАНЕЛЬ 4ПСТ 65.Н.В-Л-2.	154
I.232.I-7.I-I 37	ПАНЕЛЬ 3ПСТ 41.Н.25	158
I.232.I-7.I-I 38	ПАНЕЛЬ 3ПСТ 46.Н.30	160
I.232.I-7.I-I 39	ПАНЕЛЬ 3ПСТ 51.Н.35	162
I.232.I-7.I-I 40	ПАНЕЛЬ 3ПСТ 46.Н.25	164
I.232.I-7.I-I 41	ПАНЕЛЬ 3ПСТ 51.Н.30	166
I.232.I-7.I-I 42	ПАНЕЛЬ 3ПСТ 56.Н.35	168
I.232.I-7.I-I ДI	УЗЛЫ	170
I.232.I-7.I-I РС	ВЕДОМОСТЬ РАСХОДА СТАЛИ НА ЭЛЕМЕНТ	174

Н – ВЫСОТА ПАНЕЛИ
В – ТОЛЩИНА ПАНЕЛИ
Х – ИНДЕКС НЕСУЩЕЙ СПОСОБНОСТИ

ЭПВЦ КиевЗНИИЭП
ОПЕРАТОР ТЛП КОРТ
ВЗАМ ИНВ №
ПОДП И ДАТА
ИНВ № ПОДЛ

I. ОБЩИЕ ДАННЫЕ

Выпуск I-I "Панели трехслойные из легкого бетона на жестких связях с эффективным утеплителем. Рабочие чертежи" входит в состав серии I.232.I-7 "Сборные легкобетонные панели наружных стен трехслойные на жестких связях для общественных многоэтажных каркасных зданий".

Выпуск содержит: техническое описание, спецификации и сборочные чертежи панелей, узлы, ведомость расхода стали на панели.

Настоящий выпуск следует рассматривать совместно с выпуском I-2 "Панели трехслойные из легкого бетона на жестких связях с эффективным утеплителем. Арматурные и закладные изделия. Рабочие чертежи".

Панели запроектированы в соответствии с требованиями СНиП II-2I-75 "Бетонные и железобетонные конструкции. Нормы проектирования", постановления Госстроя СССР от II марта I98Iг. № 34 "О повышении расчетных сопротивлений металлопроката, используемого при изготовлении строительных конструкций", ГОСТ II024-84 "Панели стеновые наружные бетонные и железобетонные для жилых и общественных зданий. Общие технические условия".

Общие указания по применению и расчету панелей приведены в выпуске 0-0 "Состав серии. Общие указания по применению изделий. Номенклатура изделий. Рабочие чертежи".

				I.232.I-7.I-I ТО		
НАЧ.ОТД.	Борисенко			ТЕХНИЧЕСКОЕ ОПИСАНИЕ	СТАДИЯ	ЛИСТ	ЛИСТОВ
Н.КОНТР.	Ковальчук				Р	1	13
ГЛ.СПЕЦ.	Малачевск				ГОСГРАЖДАНСТРОЙ КиевЗНИИЭП		
ПРОВЕРИЛ	Малачевск						
РАЗРАБ	Якимчук						

ТЛП КОРТ КиевЗНИИЭП

ФОРМАТ А4

2. КОНСТРУКЦИЯ И ИЗГОТОВЛЕНИЕ ПАНЕЛЕЙ.

2.I. Панель представляет собой конструкцию сплошного сечения, имеющую три основных слоя: наружный и внутренний армированные бетонные слои и теплоизоляционный слой, расположенный между ними. Соединение наружного и внутреннего слоев выполняется жесткими связями в виде армированных бетонных ребер.

2.I.I. Панели, запроектированные в данном выпуске, имеют наружный и внутренний железобетонные слои толщиной 60 и I00 мм соответственно, а также железобетонные ребра толщиной 45-80 мм. Материал панелей - легкий бетон на пористых заполнителях марки по прочности на сжатие М150, марки по морозостойкости Мрз25, марки по средней плотности (объемной массе) ПлI600.

Теплоизоляционный слой принят в виде плит из минеральной ваты на синтетическом связующем марки М175 по ГОСТ 9573-82 со средней плотностью I75 кг/м^3.

2.I.2. В серии предусмотрено изготовление панелей из легких бетонов марки по средней плотности ПлI200-ПлI400, и утеплителя в виде пенопласта марки М40. Указания по применению этих материалов приведены в выпусках 0-0 и 0-I данной серии.

2.I.3. Панели запроектированы с наружным защитно-декоративным слоем толщиной 15мм и внутренним отделочным слоем толщиной 15мм, выполненным из цементного раствора М100 со средней плотностью I800 кг/м^3. Толщина наружного и внутреннего железобетонных слоев показана на рабочих чертежах с учетом наружного защитно-декоративного и внутреннего отделочного слоев соответственно.

2.I.4. Номинальная отпускная масса панелей, указанная в рабочих чертежах, определена согласно ГОСТ II024-84 при проектной средней плотности бетона и раствора слоев в высушенном до постоянной массы состоянии, увеличенной на I00 кг/м^3, с учетом арматурных изделий.

2.I.5. Армирование наружного и внутреннего слоев панели запроектировано в виде плоских и гнутых арматурных сеток. Армирование ребер - в виде плоских каркасов. В качестве рабочей арматуры принята стержневая арматура класса А-III и арматурная проволока класса Вр-I. В качестве конструктивной арматуры - арматурная проволока класса Вр-I.

ЭПВЦ КиевЗНИИЭП ОПЕРАТОР ТЛП КОРТ

ВЗАМ. ИНВ.№ ПОДП. И ДАТА ИНВ. № ПОДЛ

20667-01 5

ФОРМАТ А4

2.2. Панели следует изготовлять в соответствии с требованиями ГОСТ 11024-84 по рабочим чертежам в стальных формах, удовлетворяющих требованиям ГОСТ 12505-67*.

2.2.1. Панели должны удовлетворять требованиям ГОСТ 13015.0-83 по прочности, жесткости, трещиностойкости, морозостойкости, теплопроводности и отпускной влажности легкого бетона и теплоизоляционного слоя, средней плотности бетона. Качество материалов, применяемых для изготовления панели, должно соответствовать требованиям ГОСТ 11024-84, ГОСТ 25820-83, ГОСТ 9573-82.

2.2.2. Панели следует изготовлять наружной стороной вниз.

2.2.3. Армирование панелей предусмотрено сварными сетками и каркасами, устанавливаемыми и соединяемыми в форме при закрытых бортах, при этом верхняя сетка устанавливается после укладки утеплителя.

В случае обеспечения жесткости при транспортировании разрешается армирование панелей осуществлять пространственными каркасами.

Фиксацию арматурных изделий в проектном положении в форме следует обеспечивать при помощи пластмассовых или цементных фиксаторов. Защитный слой бетона должен быть не менее 20 мм.

2.2.4. Установку строповочных петель следует производить в соответствии с узлами 3 и 19 (см. 1.232.1-7.1-1 Д1, лист 1), при этом петли должны привязываться к сеткам, а их крюки надо развернуть и подсунуть за сетку.

2.2.5. Теплоизоляционные плиты следует располагать плотно друг к другу в один или несколько слоев со смещением швов в смежных слоях на величину не менее их толщины. Зазоры между торцами плит должны быть защищены от затекания бетонной смеси водонепроницаемыми материалами на величину не менее 100 мм в обе стороны от шва. Теплоизоляционные плиты перед укладкой следует обернуть в водонепроницаемый материал (полиэтиленовая пленка, рубероид и т.п.).

2.2.6. Термообработку панелей следует производить по режимам, предусмотренным в действующих нормативных документах при температуре не выше 70°С.

2.2.7. Значение нормируемой отпускной прочности бетона и раствора должно быть не менее 70% от марки по прочности на сжатие.

2.2.8. Распалубку панелей следует производить с применением кантователя, обеспечивающего угол подъема изделия не менее 70° к горизонту.

2.2.9. Для подъёма панелей предусмотрены строповочные петли. Подъём панелей длиной 9м следует производить за 4 петли, при этом должны быть применены приспособления, обеспечивающие равномерное распределение усилий на все петли (самобалансирующиеся траверсы).

2.2.10. Отклонение фактической массы панелей при отпуске их потребителю от номинальной отпускной массы, указанной в рабочих чертежах не должно превышать ±11%.

2.3. Панели должны иметь заводскую готовность, соответствующую требованиям ГОСТ 11024-84 и ГОСТ 13015.0-83.

2.4. Контроль качества при изготовлении панелей следует производить в соответствии с требованиями ГОСТ 11024-84.

2.5. Установка закладных изделий в панелях производится согласно конкретному проекту в соответствии с указаниями выпусков 0-0, 0-1 настоящей серии.

2.6. Приёмку панелей ОТК завода-изготовителя следует производить партиями в соответствии с требованиями ГОСТ 11024-84, ГОСТ 13015.0-83, ГОСТ 8829-84.

2.7. Маркировку панелей следует выполнять в соответствии с требованиями ГОСТ 11024-84 и ГОСТ 13015.0-83.

ЭПВЦ Киевский | ОПЕРАТОР ТПП КОРТ | ВЗАМ. ИНВ.№ | ПОДП. И ДАТА | ИНВ. № ПОДЛ.

3. МАРКИРОВКА ПАНЕЛЕЙ

3.1. Маркировка панелей выполнена в соответствии с требованиями ГОСТ 23009-78 "Конструкции и изделия бетонные и железобетонные сборные. Условные обозначения (марки)". Марка содержит основные характеристики панели и состоят из буквенно-цифровых индексов, образующих три группы обозначений. Группы разделяются между собой дефисом.

Структура марки панелей в общем виде следующая:

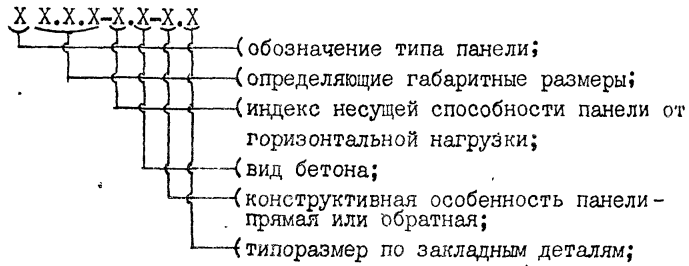

3.2 Первая группа содержит обозначение типа панели и её номинальные габаритные размеры. Для обозначения типа панелей использованы следующие буквенно-цифровые индексы:

ПСТ - панель рядовая;
1ПСТ - панель рядовая для внутренних углов зданий;
2ПСТ - панель простеночная;
3ПСТ - панель угловая для наружных углов зданий;
4ПСТ - панель угловая для внутренних углов зданий;

Номинальные габаритные размеры, обозначающие соответственно длину высоту и толщину даны для панелей ПСТ, 1ПСТ, 2ПСТ в дециметрах (округлённо до 0,1), а для панелей 3ПСТ и 4ПСТ в сантиметрах.

3.3 Во вторую группу обозначений входят индекс несущей способности и вид бетона.

Для обозначения несущей способности панели применены цифровые индексы, соответствующие следующей нормативной ветровой нагрузке на $1м^2$ поверхности панели:

1 - 150 кгс/м²(1500Па);
2 - 250 кгс/м²(2500Па);
3 - 250 кгс/м²(2500Па) для подкарнизных панелей.

Индексы несущей способности присваиваются только панелям типа ПСТ и 1ПСТ. Панели типа 2ПСТ,3ПСТ и 4ПСТ могут применяться при при ветровых нагрузках до 250кгс/м² (2500Па).

Вид бетона имеет следующее обозначение:

Л - лёгкий бетон на пористых заполнителях;

3.4. Третья группа содержит характеристику конструктивных особенностей панели и может состоять из одной или двух цифровых подгрупп. В панелях типа ПСТ, 2ПСТ и 3ПСТ присутствует только одна группа, означающая типоразмер по закладным изделиям. В панелях типа 1ПСТ и 4ПСТ могут быть две подгруппы. Первая подгруппа обозначает особенность конфигурации панели и принимает следующие значения:

1 - панель прямая;
2 - панель обратная;

Вторая подгруппа обозначает типоразмер по закладным изделиям.

3.5. Примеры маркировки панелей:

1ПСТ 57.9.2,5-2.Л-1.5 - панель рядовая для внутренних углов здания длиной 5700мм, высотой 885мм, толщиной 250мм, допускающая нормативную нагрузку до 2500Па, из лёгкого бетона на пористых заполнителях, прямая, с 5 типоразмером по закладным изделиям;

ПСТ 72.18.3,0-1.Л-12 - панель рядовая длиной 7180мм, высотой 1785мм, толщиной 300мм, допускающая нормативную ветровую нагрузку до 1500Па, из лёгкого бетона на пористых заполнителях, с 12 типоразмером по закладным изделиям.

ЭПВЦ КиевЗНИИЭП ОПЕРАТОР ТЛП КОРТ
КиевЗНИИЭП ТЛП КОРТ
ИНВ № ПОДЛ | ПОДП. И ДАТА | ВЗАМ ИНВ.№

4. ИСПЫТАНИЕ ПАНЕЛЕЙ

4.1. Контрольные испытания и оценку качества панелей по показателям прочности, жёсткости и трещиностойкости следует проводить в соответствии с требованиями ГОСТ 8829-84, ГОСТ 11024-84 нагружением конструкции до контролируемого предельного состояния путём силового воздействия. Партия изделий признаётся годной, если результаты испытаний отобранных панелей удовлетворяют всем требованиям по прочности, жёсткости и трещиностойкости.

4.2. Величина коэфициента "С" для определения значений контрольных нагрузок при оценке прочности, в зависимости от возможного характера разрушения, принята согласно ГОСТ 8829-84 и письма Госстроя СССР от 12 февраля 1982г. № 17-Д "Об оценке прочности изгибаемых железобетонных элементов при испытаниях их в соответствии с ГОСТ 8829-77".

4.3. Контролируемая ширина раскрытия трещин равна 0,25мм.

4.4. Панели следует испытывать на одновременное действие вертикальной и горизонтальной нагрузок и опирать на шарнирные опоры, обеспечивающие свободное перемещение конструкции вдоль её осей.

На рис.1 приведена принципиальная схема опирания и загружения панелей при испытаниях. Конкретная схема установки, на которой рекомендуется проводить испытания, дана на рис.2. Величину сосредоточенных сил на рис.2, эквивалентных равномерно распределённой нагрузке на рис.1 следует определять по формулам:

$P_в = 0,5 \times q^в \times L$; $P_г = 0,125 \times q^г \times l \times H$;

РИС. 1

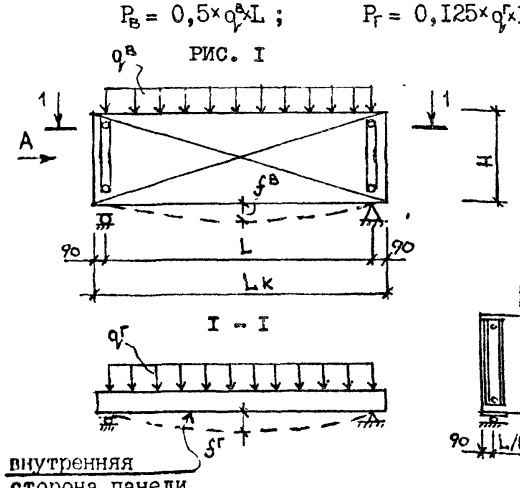

ВИД А

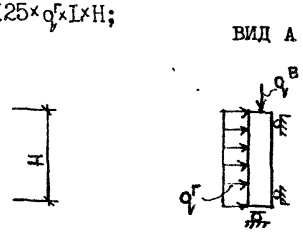

РИС. 2

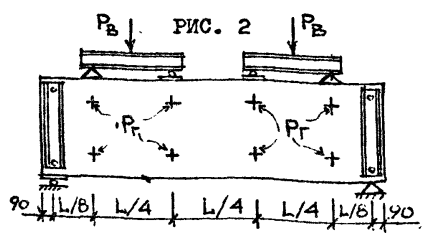

4.5. Значения контрольных горизонтальных нагрузок $q^г$ и вертикальных нагрузок $q^в$ (с вычетом собственного веса) при оценке прочности, жёсткости и трещиностойкости для рядовых панелей типа ПСТ приведены в таблицах I и 2.

Таблица I

Контрольные нагрузки при испытаниях панелей по прочности

Габаритные размеры панели, мм			Индекс несущей способн.	Характер разрушения конструкции			
				текучесть продольной арматуры С=1,25		раздробление бетона сжатой зоны С=1,6	
L_k	H	B		$q^в$, тс/м	$q^г$, тс/м²	$q^в$, тс/м	$q^г$, тс/м²
5980	585	250	2	0,64	1,26	0,88	1,61
5980	585	250	3	1,52	1,26	2,00	1,61
5980	585	300	2	0,68	1,60	0,93	2,04
5980	585	300	3	1,45	1,60	1,92	2,04
5980	585	350	2	0,73	1,94	0,99	2,48
5980	585	350	3	1,39	1,94	1,85	2,48
5980	885	250	2	0,71	0,52	0,98	0,67
5980	885	250	3	1,62	0,52	2,15	0,67
5980	885	300	2	0,75	0,66	1,05	0,84
5980	885	300	3	1,55	0,66	2,07	0,84
5980	885	350	2	0,40	0,79	1,11	1,01
5980	1185	250	1	0,77	0,30	1,09	0,39
5980	1185	250	2	0,77	0,45	1,09	0,58
5980	1185	300	1	0,82	0,37	1,16	0,48
5980	1185	300	2	0,82	0,55	1,16	0,71
5980	1185	350	2	0,87	0,44	1,23	0,56
5980	1285	250	1	0,64	0,28	0,94	0,36
5980	1285	250	2	0,64	0,41	0,94	0,52
5980	1285	300	1	0,69	0,34	1,00	0,44
5980	1285	300	2	0,69	0,50	1,00	0,64
5980	1285	350	2	0,73	0,41	1,06	0,52
5980	1485	250	1	0,82	0,27	1,19	0,34
5980	1485	250	2	0,82	0,40	1,19	0,52
5980	1485	300	1	0,87	0,33	1,26	0,43
5980	1485	300	2	0,87	0,49	1,26	0,63
5980	1485	350	2	0,93	0,40	1,33	0,51
5980	1785	250	1	0,82	0,37	1,20	0,48
5980	1785	250	2	0,82	0,63	1,20	0,81
5980	1785	300	1	0,87	0,26	1,28	0,33
5980	1785	300	2	0,87	0,45	1,28	0,57
5980	1785	350	2	0,93	0,51	1,37	0,66
5980	2085	250	1	0,95	0,34	1,40	0,43
5980	2085	250	2	0,95	0,61	1,40	0,79
5980	2085	300	2	1,02	0,40	1,50	0,51
5980	2085	350	2	1,09	0,46	1,59	0,59

ЭПВЦ ТПП КОРТ
ИНВ. № ПОДЛ | ПОДП. И ДАТА | ВЗАМ. ИНВ.№

Продолжение табл. I

Габаритные размеры панели, мм			Индекс несущей способн.	Характер разрушения конструкции			
				текучесть продольной арматуры C=I,25		раздробление бетона сжатой зоны C=I,6	
Lк	H	B		q^B, тс/м	$q^Г$, тс/м²	q^B, тс/м	$q^Г$, тс/м²
7I80	885	250	2	0,78	0,56	I,08	0,83
7I80	885	300	2	0,84	0,69	I,I5	0,89
7I80	885	350	2	0,89	0,83	I,23	I,06
7I80	II85	250	I	0,84	0,34	I,I9	0,44
7I80	II85	250	2	0,84	0,49	I,I9	0,63
7I80	II85	300	2	0,90	0,42	I,26	0,54
7I80	II85	350	2	0,96	0,50	I,34	0,64
7I80	I285	250	I	0,70	0,3I	I,0I	0,40
7I80	I285	250	2	0,70	0,45	I,0I	0,57
7I80	I285	300	2	0,75	0,39	I,08	0,49
7I80	I285	350	2	0,80	0,47	I,I5	0,60
7I80	I485	250	I	0,8I	0,30	I,I9	0,38
7I80	I485	250	2	0,8I	0,45	I,I9	0,57
7I80	I485	300	I	0,96	0,23	I,37	0,29
7I80	I485	300	2	0,96	0,55	I,37	0,70
7I80	I485	350	2	I,02	0,45	I,45	0,57
7I80	I785	250	I	0,89	0,26	I,30	0,33
7I80	I785	250	2	0,89	0,42	I,30	0,54
7I80	I785	300	I	0,95	0,23	I,39	0,29
7I80	I785	300	2	0,95	0,5I	I,39	0,65
7I80	I785	350	I	I,02	0,28	I,48	0,35
7I80	I785	350	2	I,02	0,60	I,48	0,77
7I80	2085	250	2	I,03	0,40	I,5I	0,5I
7I80	2085	300	I	I,II	0,27	I,6I	0,34
7I80	2085	300	2	I,II	0,48	I,6I	0,62
7I80	2085	350	I	I,I8	0,23	I,72	0,30
7I80	2085	350	2	I,I8	0,57	I,72	0,73
8980	II85	250	I	0.76	0,45	I,07	0,57
8980	II85	250	2	0,76	0,59	I,07	0,76
8980	II85	300	2	0,8I	0,56	I,I4	0,72
8980	II85	350	2	0,86	0,68	I,22	0,87
8980	I485	250	I	0,82	0,30	I,I8	0,38
8980	I485	250	2	0,82	0,74	I,I8	0,94
8980	I485	300	I	0,87	0,26	I,25	0,33
8980	I485	300	2	0,87	0,5I	I,25	0,66
8980	I485	350	I	0,92	0,30	I,32	0,39
8980	I485	350	2	0,92	0,45	I,32	0,57

ТЛП КОРТ КиевЗНИИЭП

Продолжение табл. I

Габаритные размеры панели, мм			Индекс несущей способн.	Характер разрушения конструкции			
				текучесть продольной арматуры C=I,25		раздробление бетона сжатой зоны C=I,6	
Lк	H	B		q^B, тс/м	$q^Г$, тс/м²	q^B, тс/м	$q^Г$, тс/м²
8980	I785	250	I	0,8I	0,27	I,20	0,35
8980	I785	250	2	0,8I	0,7I	I,20	0,9I
8980	I785	300	I	0,88	0,23	I,29	0,30
8980	I785	300	2	0,88	0,48	I,29	0,62
8980	I785	350	I	0,93	0,28	I,37	0,36
8980	I785	350	2	0,93	0,40	I,37	0,5I
8980	2085	250	I	0,95	0,25	I,40	0,32
8980	2085	250	2	0,95	0,69	I,40	0,89
8980	2085	300	I	I,02	0,3I	I,50	0,39
8980	2085	300	2	I,02	0,46	I,50	0,59
8980	2085	350	I	I,09	0,24	I,59	0,3I
8980	2085	350	2	I,09	0,55	I,59	0,70

ЭПВЦ КиевЗНИИЭП ОПЕРАТОР ТЛП КОРТ

ВЗАМ ИНВ № | ПОДП И ДАТА | ИНВ № ПОДП

20667-01 9 ФОРМАТ А4

Таблица 2

Контрольные нагрузки при испытании панелей по жёсткости и трещиностойкости

Габаритные размеры панели, мм			Индекс несущей способн.	$q^в$ тс/м	$q^г$ тс/м^2	Контрольный прогиб, см	
$L_к$	H	B				$f^в$	$f^г$
5980	585	250	2	0,43	0,25	I,33	0,22
5980	585	250	3	0,9I	0,25	I,37	0,22
5980	585	300	2	0,45	0,25	I,29	0,I3
5980	585	300	3	0,87	0,25	I,46	0,I3
5980	585	350	2	0,48	0,25	I,27	0,I0
5980	585	350	3	0,82	0,25	I,27	0,I0
5980	885	250	2	0,44	0,25	0,I5	0,24
5980	885	250	3	0,94	0,25	0,77	0,24
5980	885	300	2	0,48	0,25	0,I5	0,I4
5980	885	300	3	0,90	0,25	0,66	0,I4
5980	885	350	2	0,5I	0,25	0,I5	0,I0
5980	II85	250	I	0,47	0,I5	0,I0	0,I4
5980	II85	250	2	0,47	0,25	0,I0	0,24
5980	II85	300	I	0,50	0,I5	0,I0	0,I0
5980	II85	300	2	0,50	0,25	0,I0	0,I4
5980	II85	350	2	0,54	0,25	0,I0	0,I0
5980	I285	250	I	0,36	0,I5	0,I0	0,I5
5980	I285	250	2	0,36	0,25	0,I0	0,24
5980	I285	300	I	0,39	0,I5	0,I0	0,I0
5980	I285	300	2	0,39	0,25	0,I0	0,I4
5980	I285	350	2	0,42	0,25	0,I0	0,I0
5980	I485	250	I	0,48	0,I5	0,I0	0,I5
5980	I485	250	2	0,48	0,25	0,I0	0,24
5980	I485	300	I	0,5I	0,I5	0,I0	0,I0
5980	I485	300	2	0,5I	0,25	0,I0	0,I4
5980	I485	350	2	0,55	0,25	0,I0	0,I0
5980	I785	250	I	0,45	0,I5	0,I0	0,I4
5980	I785	250	2	0,45	0,25	0,I0	0,23
5980	I785	300	I	0,49	0,I5	0,I0	0,I0
5980	I785	300	2	0,49	0,25	0,I0	0,I4
5980	I785	350	2	0,53	0,25	0,I0	0,I0
5980	2085	250	I	0,52	0,I5	0,I0	0,I4
5980	2085	250	2	0,52	0,25	0,I0	0,23
5980	2085	300	2	0,57	0,25	0,I0	0,I4
5980	2085	350	2	0,62	0,25	0,I0	0,I0

ЭПВЦ КиевЗНИИЭП ОПЕРАТОР ТЛП КОРТ

ВЗАМ ИНВ №

ПОДП И ДАТА

ИНВ № ПОДЛ

Продолжение табл. 2

Габаритные размеры панели, мм			Индекс несущей способн.	$q^в$ тс/м	$q^г$ тс/м^2	Контрольный прогиб, см	
$L_к$	H	B				$f^в$	$f^г$
7I80	885	250	2	0,50	0,25	I,06	0,49
7I80	885	300	2	0,54	0,25	I,05	0,30
7I80	885	350	2	0,58	0,25	I,05	0,20
7I80	II85	250	I	0,52	0,I5	0,I7	0,3C
7I80	II85	250	2	0,52	0,25	0,I7	0,49
7I80	II85	300	2	0,56	0,25	0,I7	0,30
7I80	II85	350	2	0,60	0,25	0,I8	0,20
7I80	I285	250	I	0,4I	0,I5	0,I2	0,30
7I80	I285	250	2	0,4I	0,25	0,I2	0,50
7I80	I285	300	2	0,44	0,25	0,I3	0,3I
7I80	I285	350	2	0,47	0,25	0,I3	0,20
7I80	I485	250	I	0,53	0,I5	0,I0	0,30
7I80	I485	250	2	0,53	0,25	0,I0	0,50
7I80	I485	300	I	0,58	0,I5	0,I0	0,I9
7I80	I485	300	2	0,58	0,25	0,I0	0,30
7I80	I485	350	2	0,62	0,25	0,I0	0,20
7I80	I785	250	I	0,50	0,I5	0,I0	0,30
7I80	I785	250	2	0,50	0,25	0,I0	0,50
7I80	I785	300	I	0,55	0,I5	0,I0	0,I9
7I80	I785	300	2	0,55	0,25	0,I0	0,30
7I80	I785	350	I	0,59	0,I5	0,I0	0,I2
7I80	I785	350	2	0,59	0,25	0,I0	0,20
7I80	2085	250	2	0,59	0,25	0,I0	0,50
7I80	2085	300	I	0,64	0,I5	0,I0	0,I8
7I80	2085	300	2	0,64	0,25	0,I0	0,30
7I80	2085	350	I	0,69	0,I5	0,I0	0,I2
7I80	2085	350	2	0,69	0,25	0,I0	0,20
8980	II85	250	I	0,46	0,I5	I,2I	0,72
8980	II85	250	2	0,46	0,25	0,95	3,39
8980	II85	300	2	0,50	0,25	I,20	I,08
8980	II85	350	2	0,53	0,25	I,2I	0,48
8980	I485	250	I	0,48	0,I5	0,23	0,74
8980	I485	250	2	0,48	0,25	0,2I	2,99
8980	I485	300	I	0,5I	0,I5	0,24	0,46
8980	I485	300	2	0,5I	0,25	0,23	I,I4
8980	I485	350	I	0,55	0,I5	0,24	0,30
8980	I485	350	2	0,55	0,25	0,24	0,50

Продолжение табл. 2

Габаритные размеры панели, мм			Индекс несущей способн.	$q_v^в$ тс/м	$q_v^г$ тс/м^2	Контрольный прогиб, см	
$L_к$	H	B				$f^в$	$f^г$
8980	I785	250	I	0,45	0,I5	0,I4	0,74
8980	I785	250	2	0,45	0,25	0,I3	3,23
8980	I785	300	I	0,48	0,I5	0,I5	0,46
8980	I785	300	2	0,48	0,25	0,I4	I,2I
8980	I785	350	I	0,53	0,I5	0,I5	0,30
8980	I785	350	2	0,53	0,25	0,I5	0,50
8980	2085	250	I	0,53	0,I5	0,II	0,75
8980	2085	250	2	0,53	0,25	0,I0	3,44
8980	2085	300	I	0,57	0,I5	0,II	0,45
8980	2085	300	2	0,57	0,25	0,II	I,27
8980	2085	350	I	0,62	0,I5	0,II	0,3I
8980	2085	350	2	0,62	0,25	0,II	0,49

ЭПВЦ КиевЗНИИЭП ТЛП КОРТ

ЭПВЦ КиевЗНИИЭП ОПЕРАТОР ТЛП КОРТ

ВЗАМ ИНВ.№

ПОДП И ДАТА

ИНВ. № ПОДЛ

ФОРМАТ	ЗОНА	ПОЗ	ОБОЗНАЧЕНИЕ	НАИМЕНОВАНИЕ	КОЛ	ПРИМЕЧАНИЕ
				ДОКУМЕНТАЦИЯ		
А3			1.232.1-7.1-1 01СБ	СБОРОЧНЫЙ ЧЕРТЕЖ		
А3			1.232.1-7.1-1 Д1	УЗЛЫ		
А3			1.232.1-7.1-1 РС	ВЕДОМОСТЬ РАСХОДА СТАЛИ НА ЭЛЕМЕНТ		
А4			1.232.1-7.1-1 ТО	ТЕХНИЧЕСКОЕ ОПИСАНИЕ		
			ПЕРЕМЕННЫЕ ДАННЫЕ	ДЛЯ ИСПОЛНЕНИЙ:		
				1.232.1-7.1-1 01 ПСТ 30.6.2,5-2.Л-		
				СБОРОЧНЫЕ ЕДИНИЦЫ		
А4		1	1.232.1-7.1-2 08	СЕТКА С1	2	
				КАРКАС ПЛОСКИЙ		
А4		2	1.232.1-7.1-2 04	КР1	3	
А4		3	1.232.1-7.1-2 06	КР43	2	
				ДЕТАЛИ		
А3		4	1.232.1-7.1-2 01-01	ПЕТЛЯ СТРОПОВОЧНАЯ СП2	2	
				МАТЕРИАЛЫ		
		5		БЕТОН ЛЕГКИЙ М150		0.29М3
		6		РАСТВОР ЦЕМЕНТНЫЙ М100		0.05М3
		7		ПЛИТЫ МИНВАТНЫЕ М175		0.10М3
				1.232.1-7.1-1 01-01 ПСТ 30.6.3,0-2.Л-		
				СБОРОЧНЫЕ ЕДИНИЦЫ		
А4		1	1.232.1-7.1-2 08	СЕТКА С1	2	
				КАРКАС ПЛОСКИЙ		
А4		2	1.232.1-7.1-2 04-07	КР8	3	
А4		3	1.232.1-7.1-2 06-01	КР44	2	
				ДЕТАЛИ		
А3		4	1.232.1-7.1-2 02-01	ПЕТЛЯ СТРОПОВОЧНАЯ СП10	2	
				МАТЕРИАЛЫ		

1.232.1-7.1-1 01

НОТД	БОРИСЕНКО	
КОНТР	КОВАЛЬЧУК	
СПЕЦ	МАЛАЧЕВСКИЙ	
ОВЕРИЛ	ЯКИМЧУК	
ЗРАБ	ЯРЕМЧИШИН	

ПАНЕЛЬ
ПСТ 30.6, ПСТ 30.9,
ПСТ 30.12, ПСТ 30.13

СТАДИЯ	ЛИСТ	ЛИСТОВ
Р	I	6

ГОСГРАЖДАНСТРОЙ
КиевЗНИИЭП

ФОРМАТ А4

СКАЛА

ОПЕРАТОР ТЛП КОРТ

ЭПВЦ Киев ЗНИИЭП

ВЗАМ ИНВ №

ПОДПИСЬ И ДАТА

ИНВ № ПОДЛ

ФОРМАТ	ЗОНА	ПОЗ	ОБОЗНАЧЕНИЕ	НАИМЕНОВАНИЕ	КОЛ	ПРИМЕЧАНИЕ
		5		БЕТОН ЛЕГКИЙ М150		0.31М3
		6		РАСТВОР ЦЕМЕНТНЫЙ М100		0.05М3
		7		ПЛИТЫ МИНВАТНЫЕ М175		0.16М3
				1.232.1-7.1-1 01-02 ПСТ 30.6.3,5-2.Л-		
				СБОРОЧНЫЕ ЕДИНИЦЫ		
А4		1	1.232.1-7.1-2 08	СЕТКА С1	2	
				КАРКАС ПЛОСКИЙ		
А4		2	1.232.1-7.1-2 04-14	КР15	3	
А4		3	1.232.1-7.1-2 06-02	КР45	2	
				ДЕТАЛИ		
А3		4	1.232.1-7.1-2 03-01	ПЕТЛЯ СТРОПОВОЧНАЯ СП18	2	
				МАТЕРИАЛЫ		
		5		БЕТОН ЛЕГКИЙ М150		0.33М3
		6		РАСТВОР ЦЕМЕНТНЫЙ М100		0.05М3
		7		ПЛИТЫ МИНВАТНЫЕ М175		0.23М3
				1.232.1-7.1-1 01-03 ПСТ 30.9.2,5-2.Л-		
				СБОРОЧНЫЕ ЕДИНИЦЫ		
А4		1	1.232.1-7.1-2 08-01	СЕТКА С2	2	
				КАРКАС ПЛОСКИЙ		
А4		2	1.232.1-7.1-2 04-01	КР2	3	
А4		3	1.232.1-7.1-2 06	КР43	2	
				ДЕТАЛИ		
А3		4	1.232.1-7.1-2 01-01	ПЕТЛЯ СТРОПОВОЧНАЯ СП2	2	
				МАТЕРИАЛЫ		
		5		БЕТОН ЛЕГКИЙ М150		0.43М3
		6		РАСТВОР ЦЕМЕНТНЫЙ М100		0.08М3
		7		ПЛИТЫ МИНВАТНЫЕ М175		0.15М3
				1.232.1-7.1-1 01-04 ПСТ 30.9.3,0-2.Л-		
				СБОРОЧНЫЕ ЕДИНИЦЫ		
А4		1	1.232.1-7.1-2 08-01	СЕТКА С2	2	

1.232.1-7.1-1 01

ЛИСТ 2

20667-01 12

ФОРМАТ А4

ФОРМАТ	ЗОНА	ПОЗ.	ОБОЗНАЧЕНИЕ	НАИМЕНОВАНИЕ	КОЛ	ПРИМЕЧАНИЕ
				КАРКАС ПЛОСКИЙ		
А4		2	1.232.1-7.1-2 04-08	КР9	3	
А4		3	1.232.1-7.1-2 06-01	КР44	2	
				ДЕТАЛИ		
				ПЕТЛЯ СТРОПОВОЧНАЯ		
А3		4	1.232.1-7.1-2 02-01	СП10	2	
				МАТЕРИАЛЫ		
		5		БЕТОН ЛЕГКИЙ М150		0.45М3
		6		РАСТВОР ЦЕМЕНТНЫЙ М100		0.08М3
		7		ПЛИТЫ МИНВАТНЫЕ М175		0.26М3
				1.232.1-7.1-1 01-05 ПСТ 30.9.3,5-2.Л-		
				СБОРОЧНЫЕ ЕДИНИЦЫ		
А4		1	1.232.1-7.1-2 08-01	СЕТКА С2	2	
				КАРКАС ПЛОСКИЙ		
А4		2	1.232.1-7.1-2 04-15	КР16	3	
А4		3	1.232.1-7.1-2 06-02	КР45	2	
				ДЕТАЛИ		
				ПЕТЛЯ СТРОПОВОЧНАЯ		
А3		4	1.232.1-7.1-2 03-01	СП18	2	
				МАТЕРИАЛЫ		
		5		БЕТОН ЛЕГКИЙ М150		0.47М3
		6		РАСТВОР ЦЕМЕНТНЫЙ М100		0.08М3
		7		ПЛИТЫ МИНВАТНЫЕ М175		0.37М3
				1.232.1-7.1-1 01-06 ПСТ 30.12.2,5-2.Л-		
				СБОРОЧНЫЕ ЕДИНИЦЫ		
А4		1	1.232.1-7.1-2 08-02	СЕТКА С3	2	
				КАРКАС ПЛОСКИЙ		
А4		2	1.232.1-7.1-2 04-02	КР3	3	
А4		3	1.232.1-7.1-2 06	КР43	2	
				ДЕТАЛИ		
А3		4	1.232.1-7.1-2 01-01	ПЕТЛЯ СТРОПОВОЧНАЯ СП2	2	
				МАТЕРИАЛЫ		
		5		БЕТОН ЛЕГКИЙ М150		0.57М3

1.232.1-7.1-1 01

ЛИСТ 3

ФОРМАТ А4

ТЛП КОРТ Киев ЗНИИЭП

ФОРМАТ	ЗОНА	ПОЗ.	ОБОЗНАЧЕНИЕ	НАИМЕНОВАНИЕ	КОЛ	ПРИМЕЧАНИЕ
		6		РАСТВОР ЦЕМЕНТНЫЙ М100		0.11М3
		7		ПЛИТЫ МИНВАТНЫЕ М175		0.21М3
				1.232.1-7.1-1 01-07 ПСТ 30.12.3,0-2.Л-		
				СБОРОЧНЫЕ ЕДИНИЦЫ		
А4		1	1.232.1-7.1-2 08-02	СЕТКА С3	2	
				КАРКАС ПЛОСКИЙ		
А4		2	1.232.1-7.1-2 04-09	КР10	3	
А4		3	1.232.1-7.1-2 06-01	КР44	2	
				ДЕТАЛИ		
				ПЕТЛЯ СТРОПОВОЧНАЯ		
А3		4	1.232.1-7.1-2 02-01	СП10	2	
				МАТЕРИАЛЫ		
		5		БЕТОН ЛЕГКИЙ М150		0.59М3
		6		РАСТВОР ЦЕМЕНТНЫЙ М100		0.11М3
		7		ПЛИТЫ МИНВАТНЫЕ М175		0.36М3
				1.232.1-7.1-1 01-08 ПСТ 30.12.3,5-2.Л-		
				СБОРОЧНЫЕ ЕДИНИЦЫ		
А4		1	1.232.1-7.1-2 08-02	СЕТКА С3	2	
				КАРКАС ПЛОСКИЙ		
А4		2	1.232.1-7.1-2 04-16	КР17	3	
А4		3	1.232.1-7.1-2 06-02	КР45	2	
				ДЕТАЛИ		
				ПЕТЛЯ СТРОПОВОЧНАЯ		
А3		4	1.232.1-7.1-2 03-02	СП19	2	
				МАТЕРИАЛЫ		
		5		БЕТОН ЛЕГКИЙ М150		0.62М3
		6		РАСТВОР ЦЕМЕНТНЫЙ М100		0.11М3
		7		ПЛИТЫ МИНВАТНЫЕ М175		0.51М3
				1.232.1-7.1-1 01-09 ПСТ 30.13.2,5-2.Л-		
				СБОРОЧНЫЕ ЕДИНИЦЫ		
А4		1	1.232.1-7.1-2 08-03	СЕТКА С4	2	

1.232.1-7.1-1 01

ЛИСТ 4

20667-01 13

ФОРМАТ А4

СКАЛА

ОПЕРАТОР ТЛП КОРТ

ЭПВЦ Киев ЗНИИЭП

ВЗАМ ИНВ №

ПОДПИСЬ И ДАТА

ИНВ № ПОДЛ

Поз.	ОБОЗНАЧЕНИЕ	НАИМЕНОВАНИЕ	КОЛ	ПРИМЕЧАНИЕ
2	1.232.1-7.1-2 04-03	КАРКАС ПЛОСКИЙ КР4	3	
3	1.232.1-7.1-2 06	КР43	2	
		ДЕТАЛИ		
4	1.232.1-7.1-2 01-01	ПЕТЛЯ СТРОПОВОЧНАЯ СП2	2	
		МАТЕРИАЛЫ		
5		БЕТОН ЛЕГКИЙ М150		0.61М3
6		РАСТВОР ЦЕМЕНТНЫЙ М100		0.11М3
7		ПЛИТЫ МИНВАТНЫЕ М175		0.23М3
		1.232.1-7.1-1 01-10 ПСТ 30.13.3,0-2.Л-		
		СВОРОЧНЫЕ ЕДИНИЦЫ		
1	1.232.1-7.1-2 08-03	СЕТКА С4	2	
2	1.232.1-7.1-2 04-10	КАРКАС ПЛОСКИЙ КР11	3	
3	1.232.1-7.1-2 06-01	КР44	2	
		ДЕТАЛИ		
4	1.232.1-7.1-2 02-02	ПЕТЛЯ СТРОПОВОЧНАЯ СП11	2	
		МАТЕРИАЛЫ		
5		БЕТОН ЛЕГКИЙ М150		0.64М3
6		РАСТВОР ЦЕМЕНТНЫЙ М100		0.11М3
7		ПЛИТЫ МИНВАТНЫЕ М175		0.40М3
		1.232.1-7.1-1 01-11 ПСТ 30.13.3,5-2.Л-		
		СВОРОЧНЫЕ ЕДИНИЦЫ		
1	1.232.1-7.1-2 08-03	СЕТКА С4	2	
2	1.232.1-7.1-2 04-17	КАРКАС ПЛОСКИЙ КР18	3	
3	1.232.1-7.1-2 06-02	КР45	2	
		ДЕТАЛИ		
4	1.232.1-7.1-2 03-02	ПЕТЛЯ СТРОПОВОЧНАЯ СП19	2	
		МАТЕРИАЛЫ		
5		БЕТОН ЛЕГКИЙ М150		0.66М3

ФОРМАТ А4

ЭПВЦ Киев ЗНИИЭП
ОПЕРАТОР ТЛП КОРТ
СКАЛА без
ФОРМАТ
ЗОНА
ПОЗ
ВЗАМ ИНВ №
ПОДПИСЬ И ДАТА
ИНВ №ПОДЛ

ПОЗ	ОБОЗНАЧЕНИЕ	НАИМЕНОВАНИЕ	КОЛ	ПРИМЕЧАНИЕ
6		РАСТВОР ЦЕМЕНТНЫЙ М100		0.11М3
7		ПЛИТЫ МИНВАТНЫЕ М175		0.56М3

ФОРМАТ А4

СКАЛА
ОПЕРАТОР ТЛП КОРТ
ЭПВЦ Киев ЗНИИЭП

ВИД С ВНУТРЕННЕЙ СТОРОНЫ

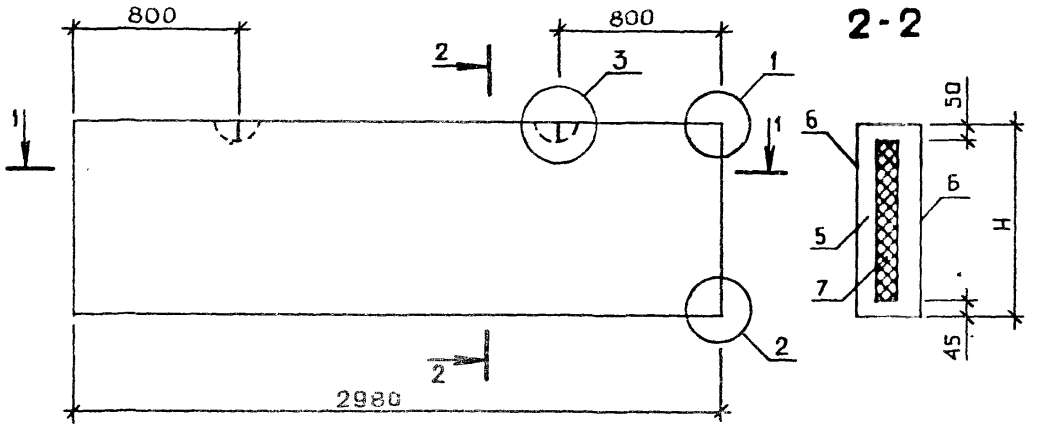

СХЕМА АРМИРОВАНИЯ

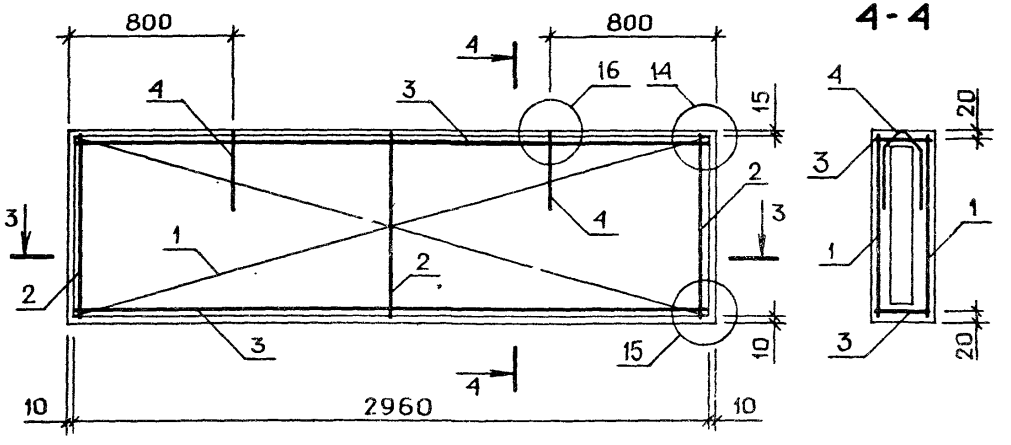

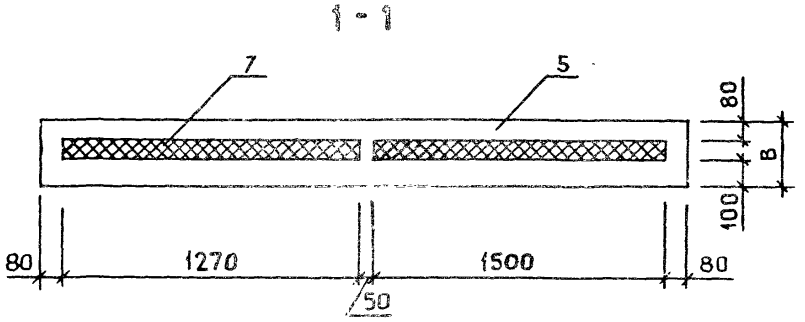

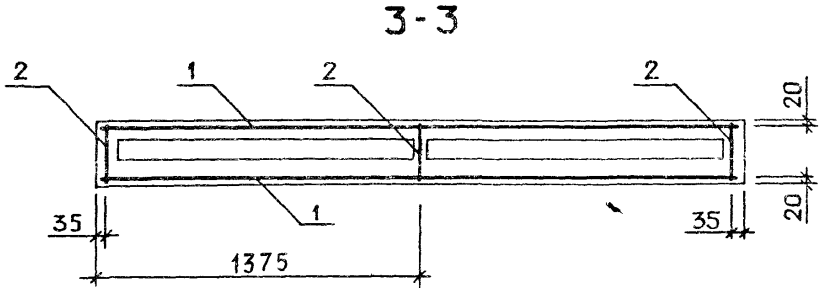

ОБОЗНАЧЕНИЕ	МАРКА	Н,ММ	В,ММ	МАССА,Т
I.232.I-7.I-I 0I	ПСТ 30.6.2,5-2.Л-	585	250	0.66
-0I	ПСТ 30.6.3,0-2.Л-	585	300	0.7I
-02	ПСТ 30.6.3,5-2.Л-	585	350	0.75
-03	ПСТ 30.9.2,5-2.Л-	885	250	0.98
-04	ПСТ 30.9.3,0-2.Л-	885	300	I.04
-05	ПСТ 30.9.3,5-2.Л-	885	350	I.I0
-06	ПСТ 30.I2.2,5-2.Л-	II85	250	I.30
-07	ПСТ 30.I2.3,0-2.Л-	II85	300	I.37
-08	ПСТ 30.I2.3,5-2.Л-	II85	350	I.45
-09	ПСТ 30.I3.2,5-2.Л-	I285	250	I.40
-I0	ПСТ 30.I3.3,0-2.Л-	I285	300	I.48
-II	ПСТ 30.I3.3,5-2.Л-	I285	350	I.56

УЗЛЫ 1,2,3 СМ. 1.232.1-7.1-1 Д1 ЛИСТ 1.
УЗЛЫ 14,15,16 СМ. 1.232.1-7.1-1 Д1 ЛИСТ 3.

НАЧ.ОТД.	БОРИСЕНКО	
Н.КОНТР	КОВАЛЬЧУК	
ГЛ.СПЕЦ	МАЛАЧЕВСКИЙ	
ПРОВЕРИЛ	ЯКИМЧУК	
РАЗРАБ.	ЯРЕМЧИШИН	

1.232.1-7.1-1 01СБ

ПАНЕЛЬ
ПСТ 30.6, ПСТ 30.9,
ПСТ 30.I2, ПСТ 30.I3.
СБОРОЧНЫЙ ЧЕРТЕЖ

СТАДИЯ	МАССА	МАСШТАБ
Р	СМ ТАБЛ	
ЛИСТ	ЛИСТОВ 1	

ГОСГРАЖДАНСТРОЙ
КиевЗНИИЭП

20667-01 15

ФОРМАТ А3

ЗОНА	ПОЗ	ОБОЗНАЧЕНИЕ	НАИМЕНОВАНИЕ	КОЛ	ПРИМЕЧАНИЕ
			ДОКУМЕНТАЦИЯ		
		1.232.1-7.1-1 02СБ	СБОРОЧНЫЙ ЧЕРТЕЖ		
		1.232.1-7.1-1 Д1	УЗЛЫ		
		1.232.1-7.1-1 РС	ВЕДОМОСТЬ РАСХОДА СТАЛИ НА ЭЛЕМЕНТ		
		1.232.1-7.1-1 ТО	ТЕХНИЧЕСКОЕ ОПИСАНИЕ		
		ПЕРЕМЕННЫЕ ДАННЫЕ	ДЛЯ ИСПОЛНЕНИЙ:		
			1.232.1-7.1-1 02 ПСТ 30.15.2,5-2.Л-		
			СБОРОЧНЫЕ ЕДИНИЦЫ		
	1	1.232.1-7.1-2 08-04	СЕТКА С5	2	
			КАРКАС ПЛОСКИЙ		
	2	1.232.1-7.1-2 04-04	КР5	3	
	3	1.232.1-7.1-2 06	КР43	3	
			ДЕТАЛИ		
	4	1.232.1-7.1-2 01-02	ПЕТЛЯ СТРОПОВОЧНАЯ СП3	2	
			МАТЕРИАЛЫ		
	5		БЕТОН ЛЕГКИЙ М150		0.71М3
	6		РАСТВОР ЦЕМЕНТНЫЙ М100		0.13М3
	7		ПЛИТЫ МИНВАТНЫЕ М175		0.26М3
			1.232.1-7.1-1 02-01 ПСТ 30.15.3,0-2.Л-		
			СБОРОЧНЫЕ ЕДИНИЦЫ		
	1	1.232.1-7.1-2 08-04	СЕТКА С5	2	
			КАРКАС ПЛОСКИЙ		
	2	1.232.1-7.1-2 04-11	КР12	3	
	3	1.232.1-7.1-2 06-01	КР44	3	
			ДЕТАЛИ		
	4	1.232.1-7.1-2 02-02	ПЕТЛЯ СТРОПОВОЧНАЯ СП11	2	
			МАТЕРИАЛЫ		

1.232.1-7.1-1 02

ОТД	БОРИСЕНКО	
НТР	КОВАЛЬЧУК	
ТЕХ.	МАЛАЧЕВСКИЙ	
ПЕРИП	ЯКИМЧУК	
АБ	ЧРЕМЧИШИН	

ПАНЕЛЬ
ПСТ 30.15, ПСТ 30.18
ПСТ 30.21

СТАДИЯ	ЛИСТ	ЛИСТОВ
Р	I	4

ГОСГРАЖДАНСТРОЙ
КиевЗНИИЭП

СКАЛА
ОПЕРАТОР ТЛП КОРТ
ЭПВЦ Киев ЗНИИЭП
ВЗАМ ИНВ №
ПОДПИСЬ И ДАТА
ИНВ №ПОДЛ

ФОРМАТ	ЗОНА	ПОЗ	ОБОЗНАЧЕНИЕ	НАИМЕНОВАНИЕ	КОЛ	ПРИМЕЧАНИЕ
		5		БЕТОН ЛЕГКИЙ М150		0.75М3
		6		РАСТВОР ЦЕМЕНТНЫЙ М100		0.13М3
		7		ПЛИТЫ МИНВАТНЫЕ М175		0.44М3
				1.232.1-7.1-1 02-02 ПСТ 30.15.3,5-2.Л-		
				СБОРОЧНЫЕ ЕДИНИЦЫ		
	А4	1	1.232.1-7.1-2 08-04	СЕТКА С5	2	
				КАРКАС ПЛОСКИЙ		
	А4	2	1.232.1-7.1-2 04-18	КР19	3	
	А4	3	1.232.1-7.1-2 06-02	КР45	3	
				ДЕТАЛИ		
	А3	4	1.232.1-7.1-2 03-03	ПЕТЛЯ СТРОПОВОЧНАЯ СП20	2	
				МАТЕРИАЛЫ		
		5		БЕТОН ЛЕГКИЙ М150		0.78М3
		6		РАСТВОР ЦЕМЕНТНЫЙ М100		0.13М3
		7		ПЛИТЫ МИНВАТНЫЕ М175		0.63М3
				1.232.1-7.1-1 02-03 ПСТ 30.18.2,5-2.Л-		
				СБОРОЧНЫЕ ЕДИНИЦЫ		
	А4	1	1.232.1-7.1-2 08-05	СЕТКА С6	2	
				КАРКАС ПЛОСКИЙ		
	А4	2	1.232.1-7.1-2 04-05	КР6	3	
	А4	3	1.232.1-7.1-2 06	КР43	3	
				ДЕТАЛИ		
	А3	4	1.232.1-7.1-2 01-03	ПЕТЛЯ СТРОПОВОЧНАЯ СП4	2	
				МАТЕРИАЛЫ		
		5		БЕТОН ЛЕГКИЙ М150		0.85М3
		6		РАСТВОР ЦЕМЕНТНЫЙ М100		0.16М3
		7		ПЛИТЫ МИНВАТНЫЕ М175		0.32М3
				1.232.1-7.1-1 02-04 ПСТ 30.18.3,0-2.Л-		
				СБОРОЧНЫЕ ЕДИНИЦЫ		
	А4	1	1.232.1-7.1-2 08-05	СЕТКА С6	2	

1.232.1-7.1-1 02

ЛИСТ 2

20667-01 16 ФОРМАТ А4

ФОРМАТ	ПОЗ	ОБОЗНАЧЕНИЕ	НАИМЕНОВАНИЕ	КОЛ	ПРИМЕЧАНИЕ
			КАРКАС ПЛОСКИЙ		
А4	2	1.232.1-7.1-2 04-12	КР13	3	
А4	3	1.232.1-7.1-2 06-01	КР44	3	
			ДЕТАЛИ		
			ПЕТЛЯ СТРОПОВОЧНАЯ		
А3	4	1.232.1-7.1-2 02-03	СП12	2	
			МАТЕРИАЛЫ		
	5		БЕТОН ЛЕГКИЙ М150		0.99М3
	6		РАСТВОР ЦЕМЕНТНЫЙ М100		0.16М3
	7		ПЛИТЫ МИНВАТНЫЕ М175		0.54М3
			1.232.1-7.1-1 02-05 ПСТ 30.18.3,5-2.Л-		
			СБОРОЧНЫЕ ЕДИНИЦЫ		
А4	1	1.232.1-7.1-2 08-05	СЕТКА С6	2	
			КАРКАС ПЛОСКИЙ		
А4	2	1.232.1-7.1-2 04-19	КР20	3	
А4	3	1.232.1-7.1-2 06-02	КР45	3	
			ДЕТАЛИ		
			ПЕТЛЯ СТРОПОВОЧНАЯ		
А3	4	1.232.1-7.1-2 03-03	СП20	2	
			МАТЕРИАЛЫ		
	5		БЕТОН ЛЕГКИЙ М150		0.99М3
	6		РАСТВОР ЦЕМЕНТНЫЙ М100		0.16М3
	7		ПЛИТЫ МИНВАТНЫЕ М175		0.77М3
			1.232.1-7.1-1 02-06 ПСТ 30.21.2,5-2.Л-		
			СБОРОЧНЫЕ ЕДИНИЦЫ		
А4	1	1.232.1-7.1-2 08-06	СЕТКА С7	2	
			КАРКАС ПЛОСКИЙ		
А4	2	1.232.1-7.1-2 04-06	КР7	3	
А4	3	1.232.1-7.1-2 06	КР43	3	
			ДЕТАЛИ		
А3	4	1.232.1-7.1-2 01-04	ПЕТЛЯ СТРОПОВОЧНАЯ СП5	2	
			МАТЕРИАЛЫ		
	5		БЕТОН ЛЕГКИЙ М150		0.99М3

Клев ЗНИИЭП ТЛП КОРТ

1.232.1-7.1-1 02

Лист 3

Формат А4

ФОРМАТ	ПОЗ	ОБОЗНАЧЕНИЕ	НАИМЕНОВАНИЕ	КОЛ	ПРИМЕЧАНИЕ
	6		РАСТВОР ЦЕМЕНТНЫЙ М100		0.19М3
	7		ПЛИТЫ МИНВАТНЫЕ М175		0.36М3
			1.232.1-7.1-1 02-07 ПСТ 30.21.3,0-2.Л-		
			СБОРОЧНЫЕ ЕДИНИЦЫ		
А4	1	1.232.1-7.1-2 08-06	СЕТКА С7	2	
			КАРКАС ПЛОСКИЙ		
А4	2	1.232.1-7.1-2 04-13	КР14	3	
А4	3	1.232.1-7.1-2 06-01	КР44	3	
			ДЕТАЛИ		
			ПЕТЛЯ СТРОПОВОЧНАЯ		
А3	4	1.232.1-7.1-2 02-04	СП13	2	
			МАТЕРИАЛЫ		
	5		БЕТОН ЛЕГКИЙ М150		1.03М3
	6		РАСТВОР ЦЕМЕНТНЫЙ М100		0.19М3
	7		ПЛИТЫ МИНВАТНЫЕ М175		0.65М3
			1.232.1-7.1-1 02-08 ПСТ 30.21.3,5-2.Л-		
			СБОРОЧНЫЕ ЕДИНИЦЫ		
А4	1	1.232.1-7.1-2 08-06	СЕТКА С7	2	
			КАРКАС ПЛОСКИЙ		
А4	2	1.232.1-7.1-2 04-20	КР21	3	
А4	3	1.232.1-7.1-2 06-02	КР45	3	
			ДЕТАЛИ		
			ПЕТЛЯ СТРОПОВОЧНАЯ		
А3	4	1.232.1-7.1-2 03-04	СП21	2	
			МАТЕРИАЛЫ		
	5		БЕТОН ЛЕГКИЙ М150		1.07М3
	6		РАСТВОР ЦЕМЕНТНЫЙ М100		0.19М3
	7		ПЛИТЫ МИНВАТНЫЕ М175		0.91М3

СКАЛА

ОПЕРАТОР ТЛП КОРТ

ЭПВЦ Клев ЗНИИЭП

Взам инв № | Подпись и дата | Инв № подл

1.232.1-7.1-1 02

Лист 4

20667-01 17 Формат А4

ВИД С ВНУТРЕННЕЙ СТ0Р0НЫ

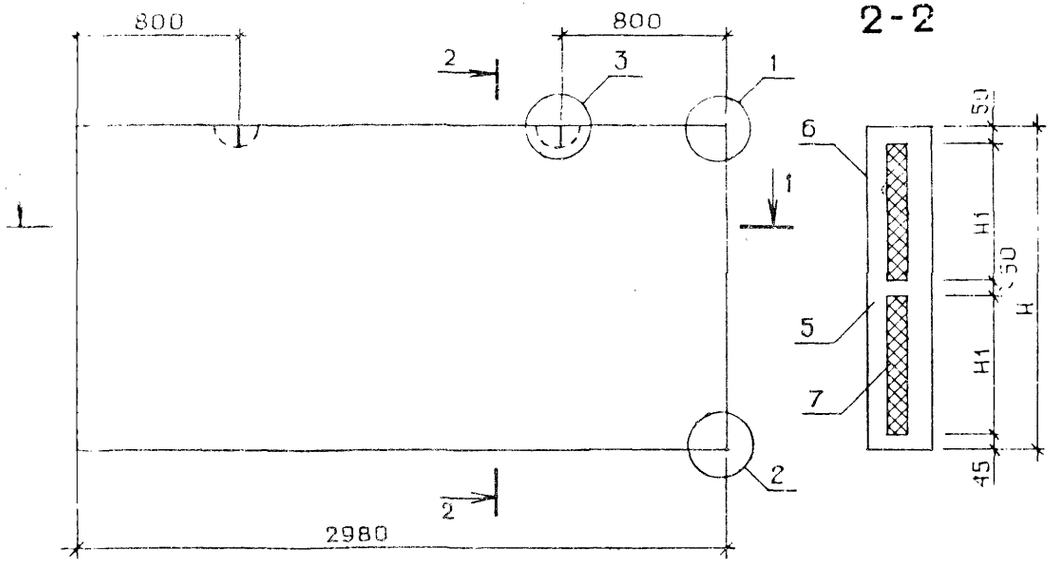

СХЕМА АРМИР0ВАНИЯ

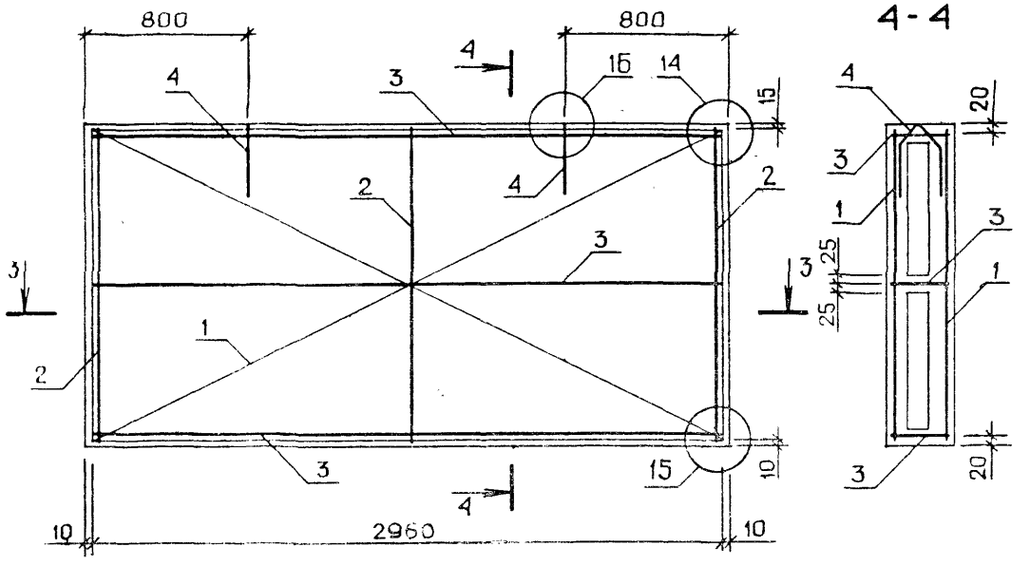

1-1

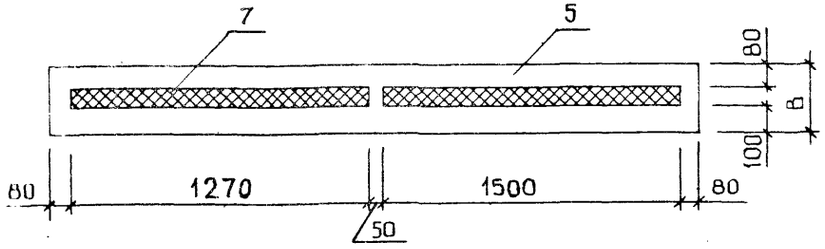

3-3

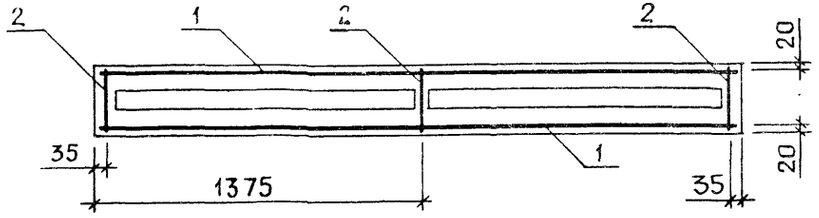

ОБОЗНАЧЕНИЕ	МАРКА	H,ММ	H1,ММ	B,ММ	МАССА,Т
1.232.1-7.1-1 02	ПСТ 30.15.2,5-2.Л-	1485	670	250	1.63
-01	ПСТ 30.15.3,0-2.Л-	1485	670	300	1.73
-02	ПСТ 30.15.3,5-2.Л-	1485	670	350	1.83
-03	ПСТ 30.18.2,5-2.Л-	1785	820	250	1.95
-04	ПСТ 30.18.3,0-2.Л-	1785	820	300	2.07
-05	ПСТ 30.18.3,5-2.Л-	1785	820	350	2.18
-06	ПСТ 30.21.2,5-2.Л-	2085	970	250	2.27
-07	ПСТ 30.21.3,0-2.Л-	2085	970	300	2.40
-08	ПСТ 30.21.3,5-2.Л-	2085	970	350	2.53

УЗЛЫ 1,2,3 СМ. 1.232.1-7.1-1 Д1 ЛИСТ 1.
УЗЛЫ 14,15,16 СМ. 1.232.1-7.1-1 Д1 ЛИСТ 3.

НАЧ.ОТД.	БОРИСЕНКО	
Н.КОНТР	КОВАЛЬЧУК	
ГЛ.СПЕЦ.	МАЛАЧЕВСКИЙ	
ПРОВЕРИЛ	ЯКИМЧУК	
РАЗРАБ.	ЯРЕМЧИШИН	

1.232.1-7.1-1 02СБ

ПАНЕЛЬ ПСТ 30.15, ПСТ 30.18, ПСТ 30.21. СБОРОЧНЫЙ ЧЕРТЕЖ

СТАДИЯ	МАССА	МАСШТАБ
Р	СМ ТАБЛ	
ЛИСТ	ЛИСТОВ 1	

ГОСГРАЖДАНСТРОЙ
КиевЗНИИЭП

ФОРМАТ	ЗОНА	ПОЗ	ОБОЗНАЧЕНИЕ	НАИМЕНОВАНИЕ	КОЛ	ПРИМЕЧАНИЕ
				ДОКУМЕНТАЦИЯ		
А3			1.232.1-7.1-1 03СБ	СБОРОЧНЫЙ ЧЕРТЕЖ		
А3			1.232.1-7.1-1 Д1	УЗЛЫ		
А3			1.232.1-7.1-1 РС	ВЕДОМОСТЬ РАСХОДА СТАЛИ НА ЭЛЕМЕНТ		
А4			1.232.1-7.1-1 ТО	ТЕХНИЧЕСКОЕ ОПИСАНИЕ		
			ПЕРЕМЕННЫЕ ДАННЫЕ	ДЛЯ ИСПОЛНЕНИЙ:		
				1.232.1-7.1-1 03 ПСТ 60.6.2,5-2.Л-		
				СБОРОЧНЫЕ ЕДИНИЦЫ		
А4		1	1.232.1-7.1-2 09	СЕТКА С8	2	
				КАРКАС ПЛОСКИЙ		
А4		2	1.232.1-7.1-2 04	КР1	4	
А4		3	1.232.1-7.1-2 06-03	КР46	2	
				ДЕТАЛИ		
А3		4	1.232.1-7.1-2 01-01	ПЕТЛЯ СТРОПОВОЧНАЯ СП2	2	
				МАТЕРИАЛЫ		
		5		БЕТОН ЛЕГКИЙ М150		0.57М3
		6		РАСТВОР ЦЕМЕНТНЫЙ М100		0.10М3
		7		ПЛИТЫ МИНВАТНЫЕ М175		0.20М3
				1.232.1-7.1-1 03-01 ПСТ 60.6.3,0-2.Л-		
				СБОРОЧНЫЕ ЕДИНИЦЫ		
А4		1	1.232.1-7.1-2 09	СЕТКА С8	2	
				КАРКАС ПЛОСКИЙ		
А4		2	1.232.1-7.1-2 04-07	КР8	4	
А4		3	1.232.1-7.1-2 06-04	КР47	2	
				ДЕТАЛИ		
				ПЕТЛЯ СТРОПОВОЧНАЯ		
А3		4	1.232.1-7.1-2 02-01	СП10	2	
				МАТЕРИАЛЫ		

1.232.1-7.1-1 03

НАЧ ОТД	БОРИСЕНКО		
Н КОНТР	КОВАЛЬЧУК		
ГЛ СПЕЦ	КАЛАЧЕВСКИЙ		
ПРОВЕРИЛ	ЧКАМЧУК		
РАЗРАБ	РЕМЧИШИН		

ПАНЕЛЬ ПСТ60.6, ПСТ 60.9, ПСТ 60.12, ПСТ 60.13

СТАДИЯ	ЛИСТ	ЛИСТОВ
Р	I	7

ГОСГРАЖДАНСТРОЙ КиевЗНИИЭП

ТЛП КОРТ КиевЗНИИЭП

ФОРМАТ	ЗОНА	ПОЗ	ОБОЗНАЧЕНИЕ	НАИМЕНОВАНИЕ	КОЛ	ПРИМЕЧАНИЕ
		5		БЕТОН ЛЕГКИЙ М150		0.61М3
		6		РАСТВОР ЦЕМЕНТНЫЙ М100		0.10М3
		7		ПЛИТЫ МИНВАТНЫЕ М175		0.34М3
				1.232.1-7.1-1 03-02 ПСТ 60.6.3,5-2.Л-		
				СБОРОЧНЫЕ ЕДИНИЦЫ		
А4		1	1.232.1-7.1-2 09	СЕТКА С8	2	
				КАРКАС ПЛОСКИЙ		
А4		2	1.232.1-7.1-2 04-14	КР15	4	
А4		3	1.232.1-7.1-2 06-05	КР48	2	
				ДЕТАЛИ		
				ПЕТЛЯ СТРОПОВОЧНАЯ		
А3		4	1.232.1-7.1-2 03-02	СП19	2	
				МАТЕРИАЛЫ		
		5		БЕТОН ЛЕГКИЙ М150		0.64М3
		6		РАСТВОР ЦЕМЕНТНЫЙ М100		0.10М3
		7		ПЛИТЫ МИНВАТНЫЕ М175		0.48М3
				1.232.1-7.1-1 03-03 ПСТ 60.9.2,5-2.Л-		
				СБОРОЧНЫЕ ЕДИНИЦЫ		
А4		1	1.232.1-7.1-2 09-01	СЕТКА С9	2	
				КАРКАС ПЛОСКИЙ		
А4		2	1.232.1-7.1-2 04-01	КР2	4	
А4		3	1.232.1-7.1-2 06-03	КР46	2	
				ДЕТАЛИ		
А3		4	1.232.1-7.1-2 01-03	ПЕТЛЯ СТРОПОВОЧНАЯ СП4	2	
				МАТЕРИАЛЫ		
		5		БЕТОН ЛЕГКИЙ М150		0.85М3
		6		РАСТВОР ЦЕМЕНТНЫЙ М100		0.16М3
		7		ПЛИТЫ МИНВАТНЫЕ М175		0.32М3
				1.232.1-7.1-1 03-04 ПСТ 60.9.3,0-2.Л-		
				СБОРОЧНЫЕ ЕДИНИЦЫ		
А4		1	1.232.1-7.1-2 09-01	СЕТКА С9	2	

1.232.1-7.1-1 03

ЛИСТ 2

СКАЛА ОПЕРАТОР ТЛП КОРТ ЭПВЦ Киев ЗНИИЭП

ВЗАМ ИНВ №

ПОДПИСЬ И ДАТА

ИНВ № ПОДЛ

	Формат	Поз	Обозначение	Наименование	Кол	Примечание
				КАРКАС ПЛОСКИЙ		
А4		2	1.232.1-7.1-2 04-08	КР9	4	
А4		3	1.232.1-7.1-2 06-04	КР47	2	
				ДЕТАЛИ		
				ПЕТЛЯ СТРОПОВОЧНАЯ		
А3		4	1.232.1-7.1-2 02-03	СП12	2	
				МАТЕРИАЛЫ		
		5		БЕТОН ЛЕГКИЙ М150		0.89М3
		6		РАСТВОР ЦЕМЕНТНЫЙ М100		0.16М3
		7		ПЛИТЫ МИНВАТНЫЕ М175		0.54М3
				1.232.1-7.1-1 03-05 ПСТ 60.9.3,5-2.Л-		
				СБОРОЧНЫЕ ЕДИНИЦЫ		
А4		1	1.232.1-7.1-2 09-01	СЕТКА С9	2	
				КАРКАС ПЛОСКИЙ		
А4		2	1.232.1-7.1-2 04-15	КР16	4	
А4		3	1.232.1-7.1-2 06-05	КР48	2	
				ДЕТАЛИ		
				ПЕТЛЯ СТРОПОВОЧНАЯ		
А3		4	1.232.1-7.1-2 03-03	СП20	2	
				МАТЕРИАЛЫ		
		5		БЕТОН ЛЕГКИЙ М150		0.92М3
		6		РАСТВОР ЦЕМЕНТНЫЙ М100		0.16М3
		7		ПЛИТЫ МИНВАТНЫЕ М175		0.77М3
				1.232.1-7.1-1 03-06 ПСТ 60.12.2,5-1.Л-		
				СБОРОЧНЫЕ ЕДИНИЦЫ		
А4		1	1.232.1-7.1-2 09-02	СЕТКА С10	2	
				КАРКАС ПЛОСКИЙ		
А4		2	1.232.1-7.1-2 04-02	КР3	4	
А4		3	1.232.1-7.1-2 06-03	КР46	2	
				ДЕТАЛИ		
А3		4	1.232.1-7.1-2 01-04	ПЕТЛЯ СТРОПОВОЧНАЯ СП5	2	
				МАТЕРИАЛЫ		
		5		БЕТОН ЛЕГКИЙ М150		1.12М3

	Формат	Поз	Обозначение	Наименование	Кол	Примечание
		6		РАСТВОР ЦЕМЕНТНЫЙ М100		0.21М3
		7		ПЛИТЫ МИНВАТНЫЕ М175		0.44М3
				1.232.1-7.1-1 03-07 ПСТ 60.12.2,5-2.Л-		
				СБОРОЧНЫЕ ЕДИНИЦЫ		
	А4	1	1.232.1-7.1-2 09-03	СЕТКА С11	2	
				КАРКАС ПЛОСКИЙ		
	А4	2	1.232.1-7.1-2 04-02	КР3	4	
	А4	3	1.232.1-7.1-2 06-03	КР46	2	
				ДЕТАЛИ		
	А3	4	1.232.1-7.1-2 01-04	ПЕТЛЯ СТРОПОВОЧНАЯ СП5	2	
				МАТЕРИАЛЫ		
		5		БЕТОН ЛЕГКИЙ М150		1.12М3
		6		РАСТВОР ЦЕМЕНТНЫЙ М100		0.21М3
		7		ПЛИТЫ МИНВАТНЫЕ М175		0.44М3
				1.232.1-7.1-1 03-08 ПСТ 60.12.3,0-1.Л-		
				СБОРОЧНЫЕ ЕДИНИЦЫ		
	А4	1	1.232.1-7.1-2 09-02	СЕТКА С10	2	
				КАРКАС ПЛОСКИЙ		
	А4	2	1.232.1-7.1-2 04-09	КР10	4	
	А4	3	1.232.1-7.1-2 06-04	КР47	2	
				ДЕТАЛИ		
				ПЕТЛЯ СТРОПОВОЧНАЯ		
	А3	4	1.232.1-7.1-2 02-04	СП13	2	
				МАТЕРИАЛЫ		
		5		БЕТОН ЛЕГКИЙ М150		1.17М3
		6		РАСТВОР ЦЕМЕНТНЫЙ М100		0.21М3
		7		ПЛИТЫ МИНВАТНЫЕ М175		0.75М3
				1.232.1-7.1-1 03-09 ПСТ 60.12.3,0-2.Л-		
				СБОРОЧНЫЕ ЕДИНИЦЫ		
	А4	1	1.232.1-7.1-2 09-03	СЕТКА С11	2	
				КАРКАС ПЛОСКИЙ		
	А4	2	1.232.1-7.1-2 04-09	КР10	4	

ФОРМАТ	ЗОНА	ПОЗ	ОБОЗНАЧЕНИЕ	НАИМЕНОВАНИЕ	КОЛ	ПРИМЕЧАНИЕ
А4		3	1.232.1-7.1-2 06-04	КР47	2	
				ДЕТАЛИ		
				ПЕТЛЯ СТРОПОВОЧНАЯ		
А3		4	1.232.1-7.1-2 02-04	СП13	2	
				МАТЕРИАЛЫ		
		5		БЕТОН ЛЕГКИЙ М150		1.17М3
		6		РАСТВОР ЦЕМЕНТНЫЙ М100		0.21М3
		7		ПЛИТЫ МИНВАТНЫЕ М175		0.95М3
			1.232.1-7.1-1 03-10 ПСТ 60.12.3,5-2.Л-			
				СБОРОЧНЫЕ ЕДИНИЦЫ		
А4		1	1.232.1-7.1-2 09-02	СЕТКА С10	2	
				КАРКАС ПЛОСКИЙ		
А4		2	1.232.1-7.1-2 04-16	КР17	4	
А4		3	1.232.1-7.1-2 06-05	КР48	2	
				ДЕТАЛИ		
				ПЕТЛЯ СТРОПОВОЧНАЯ		
А3		4	1.232.1-7.1-2 03-04	СП21	2	
				МАТЕРИАЛЫ		
		5		БЕТОН ЛЕГКИЙ М150		1.21М3
		6		РАСТВОР ЦЕМЕНТНЫЙ М100		0.21М3
		7		ПЛИТЫ МИНВАТНЫЕ М175		1.06М3
			1.232.1-7.1-1 03-11 ПСТ 60.13.2,5-1.Л-			
				СБОРОЧНЫЕ ЕДИНИЦЫ		
А4		1	1.232.1-7.1-2 09-04	СЕТКА С12	2	
				КАРКАС ПЛОСКИЙ		
А4		2	1.232.1-7.1-2 04-03	КР4	4	
А4		3	1.232.1-7.1-2 06-03	КР46	2	
				ДЕТАЛИ		
А3		4	1.232.1-7.1-2 01-04	ПЕТЛЯ СТРОПОВОЧНАЯ СП5	2	
				МАТЕРИАЛЫ		
		5		БЕТОН ЛЕГКИЙ М150		1.21М3
		6		РАСТВОР ЦЕМЕНТНЫЙ М100		0.23М3
		7		ПЛИТЫ МИНВАТНЫЕ М175		0.48М3

1.232.1-7.1-1 03 — ЛИСТ 5

ФОРМАТ А4

ФОРМАТ	ЗОНА	ПОЗ	ОБОЗНАЧЕНИЕ	НАИМЕНОВАНИЕ	КОЛ	ПРИМЕЧАНИЕ
				1.232.1-7.1-1 03-12 ПСТ 60.13.2,5-2.Л-		
				СБОРОЧНЫЕ ЕДИНИЦЫ		
А4		1	1.232.1-7.1-2 09-05	СЕТКА С13	2	
				КАРКАС ПЛОСКИЙ		
А4		2	1.232.1-7.1-2 04-03	КР4	4	
А4		3	1.232.1-7.1-2 06-03	КР46	2	
				ДЕТАЛИ		
А3		4	1.232.1-7.1-2 01-04	ПЕТЛЯ СТРОПОВОЧНАЯ СП5	2	
				МАТЕРИАЛЫ		
		5		БЕТОН ЛЕГКИЙ М150		1.21М3
		6		РАСТВОР ЦЕМЕНТНЫЙ М100		0.23М3
		7		ПЛИТЫ МИНВАТНЫЕ М175		0.48М3
			1.232.1-7.1-1 03-13 ПСТ 60.13.3,0-1.Л-			
				СБОРОЧНЫЕ ЕДИНИЦЫ		
А4		1	1.232.1-7.1-2 09-04	СЕТКА С12	2	
				КАРКАС ПЛОСКИЙ		
А4		2	1.232.1-7.1-2 04-10	КР11	4	
А4		3	1.232.1-7.1-2 06-04	КР47	2	
				ДЕТАЛИ		
А3		4	1.232.1-7.1-2 02-05	ПЕТЛЯ СТРОПОВОЧНАЯ СП14	2	
				МАТЕРИАЛЫ		
		5		БЕТОН ЛЕГКИЙ М150		1.26М3
		6		РАСТВОР ЦЕМЕНТНЫЙ М100		0.23М3
		7		ПЛИТЫ МИНВАТНЫЕ М175		0.82М3
			1.232.1-7.1-1 03-14 ПСТ 60.13.3,0-2.Л-			
				СБОРОЧНЫЕ ЕДИНИЦЫ		
А4		1	1.232.1-7.1-2 09-05	СЕТКА С13	2	
				КАРКАС ПЛОСКИЙ		
А4		2	1.232.1-7.1-2 04-10	КР11	4	
А4		3	1.232.1-7.1-2 06-04	КР47	2	
				ДЕТАЛИ		

1.232.1-7.1-1 03 — ЛИСТ 6

ФОРМАТ А4

ФОРМ	ЗОН	ПОЗ	ОБОЗНАЧЕНИЕ	НАИМЕНОВАНИЕ	КОЛ	ПРИМЕЧАНИЕ
		4	1.232.1-7.1-2 02-05	ПЕТЛЯ СТРОПОВОЧНАЯ СП14	2	
				МАТЕРИАЛЫ		
		5		БЕТОН ЛЕГКИЙ М150		1.26М3
		6		РАСТВОР ЦЕМЕНТНЫЙ М100		0.23М3
		7		ПЛИТЫ МИНВАТНЫЕ М175		0.82М3
			1.232.1-7.1-1 03-15 ПСТ 60.13.3,5-2.Л-			
				СБОРОЧНЫЕ ЕДИНИЦЫ		
		1	1.232.1-7.1-2 09-04	СЕТКА С12	2	
		2	1.232.1-7.1-2 04-17	КАРКАС ПЛОСКИЙ КР18	4	
		3	1.232.1-7.1-2 06-05	КР48	2	
				ДЕТАЛИ		
		4	1.232.1-7.1-2 03-05	ПЕТЛЯ СТРОПОВОЧНАЯ СП22	2	
				МАТЕРИАЛЫ		
		5		БЕТОН ЛЕГКИЙ М150		1.30М3
		6		РАСТВОР ЦЕМЕНТНЫЙ М100		0.23М3
		7		ПЛИТЫ МИНВАТНЫЕ М175		1.16М3

ЭПВЦ

ФОРМ	ЗОН	ПОЗ	ОБОЗНАЧЕНИЕ	НАИМЕНОВАНИЕ	КОЛ	ПРИМЕЧАНИЕ

КиевЗНИИЭП ТПП КОРТ

ВИД С ВНУТРЕННЕЙ СТ0Р0НЫ

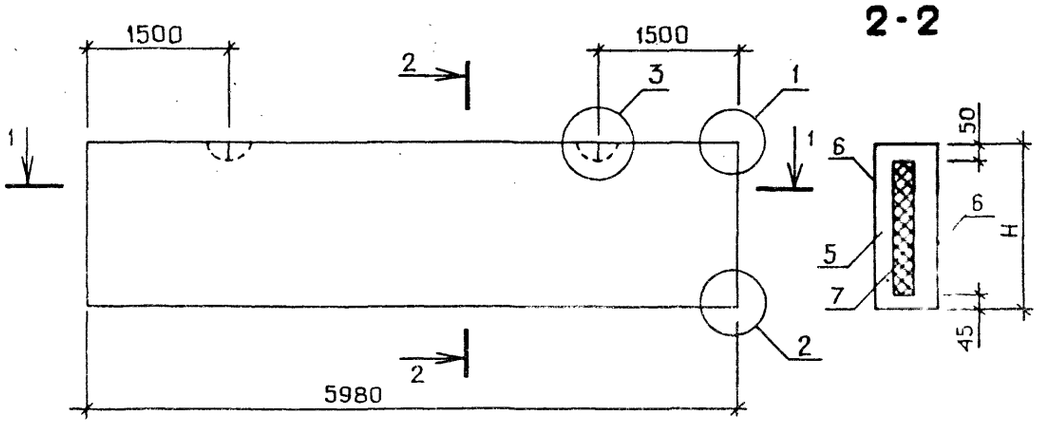

2-2

СХЕМА АРМИР0ВАНИЯ

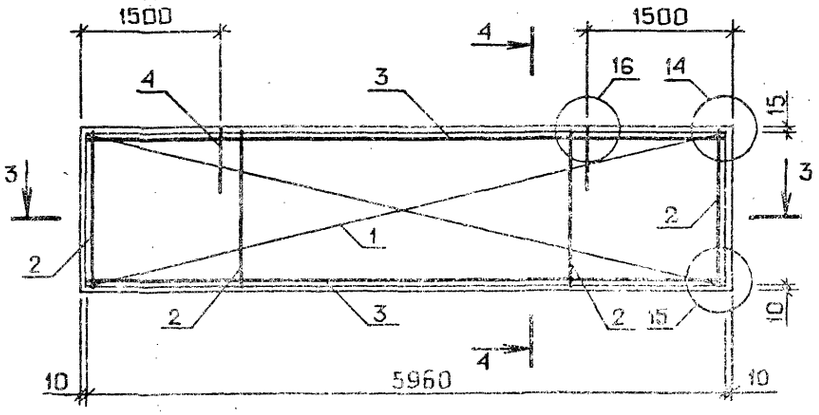

4-4

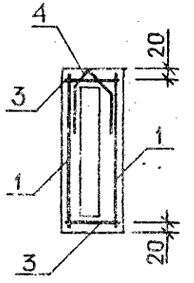

1-1

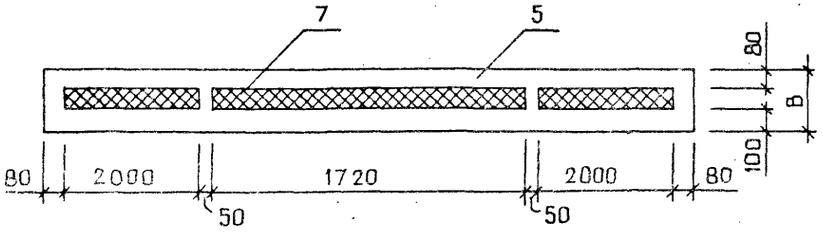

3-3

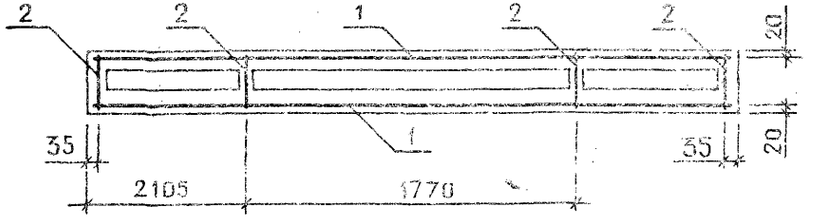

ОБОЗНАЧЕНИЕ	МАРКА	H,ММ	B,ММ	МАССА,Т
I.232.I-7.I-I 03	ПСТ 60.6.2,5-2.Л-	585	250	I.33
-0I	ПСТ 60.6.3,0-2.Л-	585	300	I.42
-02	ПСТ 60.6.3,5-2.Л-	585	350	I.5I
-03	ПСТ 60.9.2,5-2.Л-	885	250	I.95
-04	ПСТ 60.9.3,0-2.Л-	885	300	2.07
-05	ПСТ 60.9.3,5-2.Л-	885	350	2.I8
-06	ПСТ 60.I2.2,5-I.Л-	II85	250	2.58
-07	ПСТ 60.I2.2,5-2.Л-	II85	250	2.59
-08	ПСТ 60.I2.3,0-I.Л-	II85	300	2.72
-09	ПСТ 60.I2.3,0-2.Л-	II85	300	2.73
-I0	ПСТ 60.I2.3,5-2.Л-	II85	350	2.86
-II	ПСТ 60.I3.2,5-I.Л-	I285	250	2.79
-I2	ПСТ 60.I3.2,5-2.Л-	I285	250	2.80
-I3	ПСТ 60.I3.3,0-I.Л-	I285	300	2.94
-I4	ПСТ 60.I3.3,0-2.Л-	I285	300	2.95
-I5	ПСТ 60.I3.3,5-2.Л-	I285	350	3.08

УЗЛЫ 1, 2, 3 СМ. 1.232.1-7.1-1 Д1 ЛИСТ 1.
УЗЛЫ 14, 15, 16 СМ. 1.232.1-7.1-1 Д1 ЛИСТ 3.

НАЧ.ОТД	БОРИСЕНКО	
Н.КОНТР	КОВАЛЬЧУК	
ГЛ.СПЕЦ	МАЛАЧЕВСКИЙ	
ПРОВЕРИЛ	ЯКИМЧУК	
РАЗРАБ	ЯРЕМЧИШИН	

1.232.1-7.1-1 0306

ПАНЕЛЬ
ПСТ 60.6, ПСТ 60.9,
ПСТ 60.I2, ПСТ 60.I5.
СБОРОЧНЫЙ ЧЕРТЕЖ

СТАДИЯ	МАССА	МАСШТАБ
Р	СМ ТАБЛ	
ЛИСТ	ЛИСТОВ 1	

ГОСГРАЖДАНСТРОЙ
КиевЗНИИЭП

ФОРМАТ А3

ФОРМАТ	ЗОНА	ПОЗ	ОБОЗНАЧЕНИЕ	НАИМЕНОВАНИЕ	КОЛ	ПРИМЕЧАНИЕ
				ДОКУМЕНТАЦИЯ		
А3			1.232.1-7.1-1 04СБ	СБОРОЧНЫЙ ЧЕРТЕЖ		
А3			1.232.1-7.1-1 Д1	УЗЛЫ		
А3			1.232.1-7.1-1 РС	ВЕДОМОСТЬ РАСХОДА СТАЛИ НА ЭЛЕМЕНТ		
А4			1.232.1-7.1-1 ТО	ТЕХНИЧЕСКОЕ ОПИСАНИЕ		
			ПЕРЕМЕННЫЕ ДАННЫЕ	ДЛЯ ИСПОЛНЕНИЙ:		
				1.232.1-7.1-1 04 ПСТ 60.15.2,5-1.Л-		
				СБОРОЧНЫЕ ЕДИНИЦЫ		
А4		1	1.232.1-7.1-2 09-06	СЕТКА С14	2	
				КАРКАС ПЛОСКИЙ		
А4		2	1.232.1-7.1-2 04-04	КР5	4	
А4		3	1.232.1-7.1-2 06-03	КР46	3	
				ДЕТАЛИ		
А3		4	1.232.1-7.1-2 01-05	ПЕТЛЯ СТРОПОВОЧНАЯ СП6	2	
				МАТЕРИАЛЫ		
		5		БЕТОН ЛЕГКИЙ М150		1.42М3
		6		РАСТВОР ЦЕМЕНТНЫЙ М100		0.27М3
		7		ПЛИТЫ МИНВАТНЫЕ М175		0.54М3
				1.232.1-7.1-1 04-01 ПСТ 60.15.2,5-2.Л-		
				СБОРОЧНЫЕ ЕДИНИЦЫ		
А4		1	1.232.1-7.1-2 09-07	СЕТКА С15	2	
				КАРКАС ПЛОСКИЙ		
А4		2	1.232.1-7.1-2 04-04	КР5	4	
А4		3	1.232.1-7.1-2 06-03	КР46	3	
				ДЕТАЛИ		
А3		4	1.232.1-7.1-2 01-05	ПЕТЛЯ СТРОПОВОЧНАЯ СП6	2	
				МАТЕРИАЛЫ		

1.232.1-7.1-1 04

НАЧ.ОТД.	БОРИСЕНКО		
НК ОТД.	[illegible]		
[illegible]	[illegible]		
[illegible]	[illegible]		
РАЗРАБ.	[illegible]		

ПАНЕЛЬ
ПСТ 60.15, ПСТ 60.18,
ПСТ 60.21

СТАДИЯ	ЛИСТ	ЛИСТ
Р	I	6

ГОСГРАЖДАНСТРОЙ
КиевЗНИИЭП

ФОРМАТ А4

ФОРМАТ	ЗОНА	ПОЗ	ОБОЗНАЧЕНИЕ	НАИМЕНОВАНИЕ	КОЛ	ПРИМЕЧАНИЕ
		5		БЕТОН ЛЕГКИЙ М150		1.42М3
		6		РАСТВОР ЦЕМЕНТНЫЙ М100		0.27М3
		7		ПЛИТЫ МИНВАТНЫЕ М175		0.54М3
				1.232.1-7.1-1 04-02 ПСТ 60.15.3,0-1.Л-		
				СБОРОЧНЫЕ ЕДИНИЦЫ		
А4		1	1.232.1-7.1-2 09-06	СЕТКА С14	2	
				КАРКАС ПЛОСКИЙ		
А4		2	1.232.1-7.1-2 04-11	КР12	4	
А4		3	1.232.1-7.1-2 06-04	КР47	3	
				ДЕТАЛИ		
А3		4	1.232.1-7.1-2 02-05	ПЕТЛЯ СТРОПОВОЧНАЯ СП14	2	
				МАТЕРИАЛЫ		
		5		БЕТОН ЛЕГКИЙ М150		1.48М3
		6		РАСТВОР ЦЕМЕНТНЫЙ М100		0.27М3
		7		ПЛИТЫ МИНВАТНЫЕ М175		0.92М3
				1.232.1-7.1-1 04-03 ПСТ 60.15.3,0-2.Л-		
				СБОРОЧНЫЕ ЕДИНИЦЫ		
А4		1	1.232.1-7.1-2 09-07	СЕТКА С15	2	
				КАРКАС ПЛОСКИЙ		
А4		2	1.232.1-7.1-2 04-11	КР12	4	
А4		3	1.232.1-7.1-2 06-04	КР47	3	
				ДЕТАЛИ		
А3		4	1.232.1-7.1-2 02-05	ПЕТЛЯ СТРОПОВОЧНАЯ СП14	2	
				МАТЕРИАЛЫ		
		5		БЕТОН ЛЕГКИЙ М150		1.48М3
		6		РАСТВОР ЦЕМЕНТНЫЙ М100		0.27М3
		7		ПЛИТЫ МИНВАТНЫЕ М175		0.92М3
				1.232.1-7.1-1 04-04 ПСТ 60.15.3,5-2.Л-		
				СБОРОЧНЫЕ ЕДИНИЦЫ		
А4		1	1.232.1-7.1-2 09-06	СЕТКА С14	2	

1.232.1-7.1-1 04

ЭПВЦ Киев ЗНИИЭП

АТОР ГЛ. КОРТ

20667-0: 24

ФОРМАТ	ЗОНА	ПОЗ	ОБОЗНАЧЕНИЕ	НАИМЕНОВАНИЕ	КОЛ	ПРИМЕЧАНИЕ
				КАРКАС ПЛОСКИЙ		
А4		2	1.232.1-7.1-2 04-18	КР19	4	
А4		3	1.232.1-7.1-2 06-05	КР48	3	
				ДЕТАЛИ		
				ПЕТЛЯ СТРОПОВОЧНАЯ		
А3		4	1.232.1-7.1-2 03-05	СП22	2	
				МАТЕРИАЛЫ		
		5		БЕТОН ЛЕГКИЙ М150		1.54М3
		6		РАСТВОР ЦЕМЕНТНЫЙ М100		0.27М3
		7		ПЛИТЫ МИНВАТНЫЕ М175		1.30М3
				1.232.1-7.1-1 04-05 ПСТ 60.18.2,5-1.Л-		
				СБОРОЧНЫЕ ЕДИНИЦЫ		
А4		1	1.232.1-7.1-2 09-09	СЕТКА С17	2	
				КАРКАС ПЛОСКИЙ		
А4		2	1.232.1-7.1-2 04-05	КР6	4	
А4		3	1.232.1-7.1-2 06-03	КР46	3	
				ДЕТАЛИ		
А3		4	1.232.1-7.1-2 01-06	ПЕТЛЯ СТРОПОВОЧНАЯ СП7	2	
				МАТЕРИАЛЫ		
		5		БЕТОН ЛЕГКИЙ М150		1.69М3
		6		РАСТВОР ЦЕМЕНТНЫЙ М100		0.32М3
		7		ПЛИТЫ МИНВАТНЫЕ М175		0.66М3
				1.232.1-7.1-1 04-06 ПСТ 60.18.2,5-2.Л-		
				СБОРОЧНЫЕ ЕДИНИЦЫ		
А4		1	1.232.1-7.1-2 09-10	СЕТКА С18	2	
				КАРКАС ПЛОСКИЙ		
А4		2	1.232.1-7.1-2 04-05	КР6	4	
А4		3	1.232.1-7.1-2 06-03	КР46	3	
				ДЕТАЛИ		
А3		4	1.232.1-7.1-2 01-06	ПЕТЛЯ СТРОПОВОЧНАЯ СП7	2	
				МАТЕРИАЛЫ		
		5		БЕТОН ЛЕГКИЙ М150		1.69М3
		6		РАСТВОР ЦЕМЕНТНЫЙ М100		0.32М3

СКАЛА

ОПЕРАТОР ТЛП КОРТ

ЭПВЦ Киев ЗНИИЭП

ФОРМАТ	ЗОНА	ПОЗ	ОБОЗНАЧЕНИЕ	НАИМЕНОВАНИЕ	КОЛ	ПРИМЕЧАНИЕ
		7		ПЛИТЫ МИНВАТНЫЕ М175		0.66М3
				1.232.1-7.1-1 04-07 ПСТ 60.18.3,0-1.Л-		
				СБОРОЧНЫЕ ЕДИНИЦЫ		
А4		1	1.232.1-7.1-2 09-08	СЕТКА С16	2	
				КАРКАС ПЛОСКИЙ		
А4		2	1.232.1-7.1-2 04-12	КР13	4	
А4		3	1.232.1-7.1-2 06-04	КР47	3	
				ДЕТАЛИ		
				ПЕТЛЯ СТРОПОВОЧНАЯ		
А3		4	1.232.1-7.1-2 02-06	СП15	2	
				МАТЕРИАЛЫ		
		5		БЕТОН ЛЕГКИЙ М150		1.76М3
		6		РАСТВОР ЦЕМЕНТНЫЙ М100		0.32М3
		7		ПЛИТЫ МИНВАТНЫЕ М175		1.13М3
				1.232.1-7.1-1 04-08 ПСТ 60.18.3,0-2.Л-		
				СБОРОЧНЫЕ ЕДИНИЦЫ		
А4		1	1.232.1-7.1-2 09-09	СЕТКА С17	2	
				КАРКАС ПЛОСКИЙ		
А4		2	1.232.1-7.1-2 04-12	КР13	4	
А4		3	1.232.1-7.1-2 06-04	КР47	3	
				ДЕТАЛИ		
				ПЕТЛЯ СТРОПОВОЧНАЯ		
А3		4	1.232.1-7.1-2 02-06	СП15	2	
				МАТЕРИАЛЫ		
		5		БЕТОН ЛЕГКИЙ М150		1.76М3
		6		РАСТВОР ЦЕМЕНТНЫЙ М100		0.32М3
		7		ПЛИТЫ МИНВАТНЫЕ М175		1.13М3
				1.232.1-7.1-1 04-09 ПСТ 60.18.3,5-2.Л-		
				СБОРОЧНЫЕ ЕДИНИЦЫ		
А4		1	1.232.1-7.1-2 09-09	СЕТКА С17	2	
				КАРКАС ПЛОСКИЙ		
А4		2	1.232.1-7.1-2 04-19	КР20	4	

20667-01 25

ПОЗ	ОБОЗНАЧЕНИЕ	НАИМЕНОВАНИЕ	КОЛ	ПРИМЕЧАНИЕ
3	1.232.1-7.1-2 06-05	КР48	3	
		ДЕТАЛИ		
4	1.232.1-7.1-2 03-06	ПЕТЛЯ СТРОПОВОЧНАЯ СП23	2	
		МАТЕРИАЛЫ		
5		БЕТОН ЛЕГКИЙ М150		I.82М3
6		РАСТВОР ЦЕМЕНТНЫЙ М100		0.32М3
7		ПЛИТЫ МИНВАТНЫЕ МI75		I.60М3
		1.232.1-7.1-1 04-10 ПСТ 60.21.2,5-1.Л-		
		СБОРОЧНЫЕ ЕДИНИЦЫ		
1	1.232.1-7.1-2 09-11	СЕТКА С19	2	
		КАРКАС ПЛОСКИЙ		
2	1.232.1-7.1-2 04-06	КР7	4	
3	1.232.1-7.1-2 06-03	КР46	3	
		ДЕТАЛИ		
4	1.232.1-7.1-2 01-06	ПЕТЛЯ СТРОПОВОЧНАЯ СП7	2	
		МАТЕРИАЛЫ		
5		БЕТОН ЛЕГКИЙ М150		1.97М3
6		РАСТВОР ЦЕМЕНТНЫЙ М10		0.37М3
7		ПЛИТЫ МИНВАТНЫЕ М175		0.78М3
		1.232.1-7.1-1 04-11 ПСТ 60.21.2,5-2.Л-		
		СБОРОЧНЫЕ ЕДИНИЦЫ		
1	1.232.1-7.1-2 09-12	СЕТКА С20	2	
		КАРКАС ПЛОСКИЙ		
2	1.232.1-7.1-2 04-06	КР7	4	
3	1.232.1-7.1-2 06-03	КР46	3	
		ДЕТАЛИ		
4	1.232.1-7.1-2 01-06	ПЕТЛЯ СТРОПОВОЧНАЯ СП7	2	
		МАТЕРИАЛЫ		
5		БЕТОН ЛЕГКИЙ М150		1.97М3
6		РАСТВОР ЦЕМЕНТНЫЙ М100		0.37М3
7		ПЛИТЫ МИНВАТНЫЕ М175		0.78М3

СКАЛА Вскал

ОПЕРАТОР ТЛП КОРТ

ЭПВЦ Киев ЗНИИЭП

ЗОНА	ПОЗ	ОБОЗНАЧЕНИЕ	НАИМЕНОВАНИЕ	КОЛ	ПРИМЕЧАНИЕ
			1.232.1-7.1-1 04-12 ПСТ 60.21.3,0-2.Л-		
			СБОРОЧНЫЕ ЕДИНИЦЫ		
А4	1	1.232.1-7.1-2 09-11	СЕТКА С19	2	
			КАРКАС ПЛОСКИЙ		
А4	2	1.232.1-7.1-2 04-13	КР14	4	
А4	3	1.232.1-7.1-2 06-04	КР47	3	
			ДЕТАЛИ		
А3	4	1.232.1-7.1-2 02-06	ПЕТЛЯ СТРОПОВОЧНАЯ СП15	2	
			МАТЕРИАЛЫ		
	5		БЕТОН ЛЕГКИЙ М150		2.03М3
	6		РАСТВОР ЦЕМЕНТНЫЙ М100		0.37М3
	7		ПЛИТЫ МИНВАТНЫЕ М175		1.33М3
			1.232.1-7.1-1 04-13 ПСТ 60.21.3,5-2.Л-		
			СБОРОЧНЫЕ ЕДИНИЦЫ		
А4	1	1.232.1-7.1-2 09-11	СЕТКА С19	2	
			КАРКАС ПЛОСКИЙ		
А4	2	1.232.1-7.1-2 04-20	КР21	4	
А4	3	1.232.1-7.1-2 06-05	КР48	3	
			ДЕТАЛИ		
А3	4	1.232.1-7.1-2 03-07	ПЕТЛЯ СТРОПОВОЧНАЯ СП24	2	
			МАТЕРИАЛЫ		
	5		БЕТОН ЛЕГКИЙ М150		2.10М3
	6		РАСТВОР ЦЕМЕНТНЫЙ М100		0.37М3
	7		ПЛИТЫ МИНВАТНЫЕ М175		1.89М3

ВИД С ВНУТРЕННЕЙ СТОРОНЫ

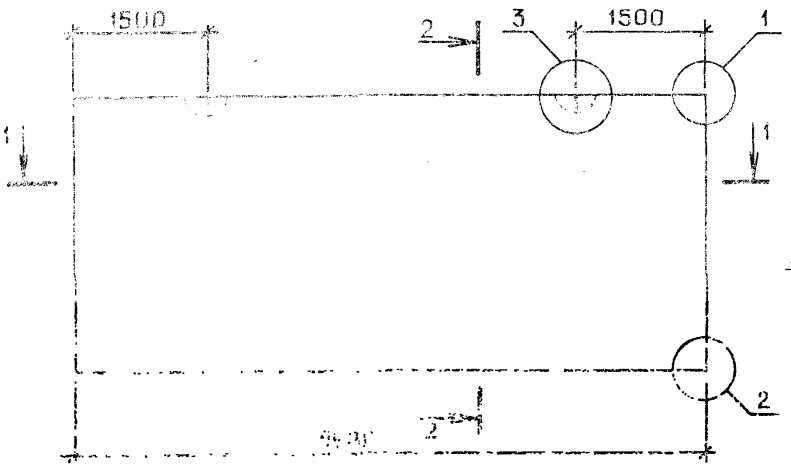

2-2

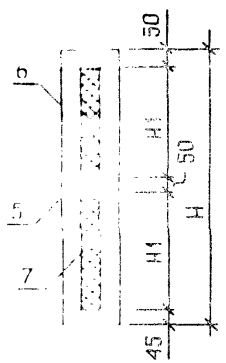

1-1

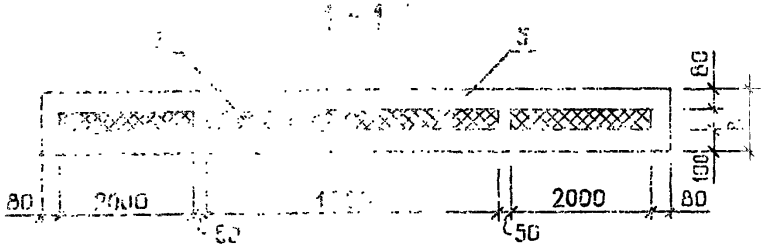

СХЕМА АРМИРОВАНИЯ

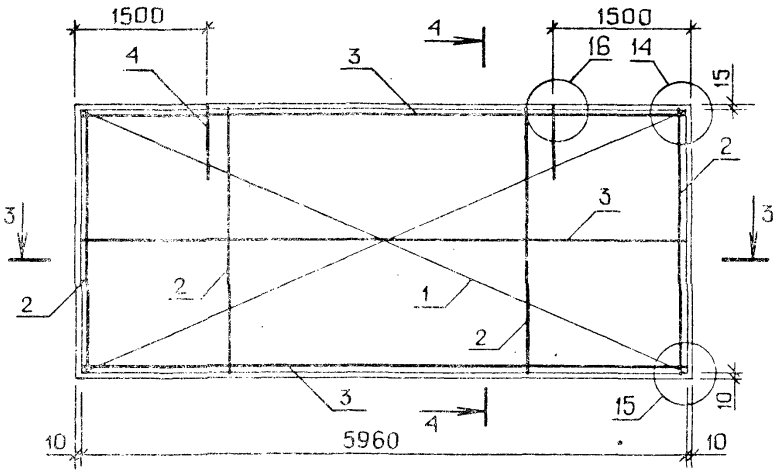

4-4

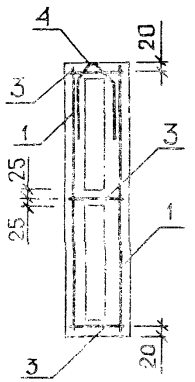

3-3

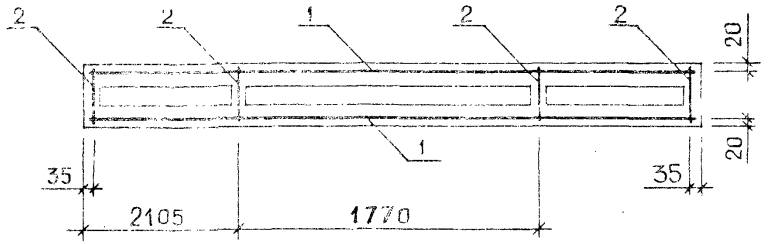

ОБОЗНАЧЕНИЕ	МАРКА	H,ММ	HI,ММ	B,ММ	МАССА,Т
I.232.I-7.I-I 04	ПСТ 60.I5.2,5-I.Л-	I485	670	250	3.25
-0I	ПСТ 60.I5.2,5-2.Л-	I485	670	250	3.26
-02	ПСТ 60.I5.3,0-I.Л-	I485	670	300	3.43
-03	ПСТ 60.I5.3,0-2.Л-	I485	670	300	3.45
-04	ПСТ 60.I5.3,5-2.Л-	I485	670	350	3.62
-05	ПСТ 60.I8.2,5-I.Л-	I785	820	250	3.90
-06	ПСТ 60.I8.2,5-2.Л-	I785	820	250	3.92
-07	ПСТ 60.I8.3,0-I.Л-	I785	820	300	4.09
-08	ПСТ 60 I8.3,0-2.Л-	I785	820	300	4.II
-09	ПСТ 60.I8.3,5-2.Л-	I785	820	350	4.32
-I0	ПСТ 60.2I.2,5-I.Л-	2085	970	250	4.53
-II	ПСТ 60.2I.2,5-2.Л-	2085	970	250	4.55
-I2	ПСТ 60.2I.3,0-2.Л-	2085	970	300	4.75
-I3	ПСТ 60.2I.3,5-2.Л-	2085	970	350	5.00

УЗЛЫ 1,2,3 СМ 1.232.1-7.1-1 Д1 ЛИСТ 1.
УЗЛЫ 14,15,16 СМ 1.232.1-7.1-1 Д1 ЛИСТ 3.

НАЧ.ОТД	БОРИСЕНКО		
Н.КОНТР	КОВАЛЬЧУК		
Л.СПЕЦ	МАЛИНЕВСКИЙ		
ПРОВЕРИЛ	[illegible]		
РАЗРАБ	КРЕМНИЩИН		

1.232.1-7.1-1 0405

ПАНЕЛЬ ПСТ 60.I5, ПСТ 60.I8, ПСТ 60.2I. СБОРОЧНЫЙ ЧЕРТЕЖ

СТАДИЯ	МАССА	МАСШТАБ
Р	СМ ТАБЛ	

ЛИСТ | ЛИСТОВ

ГОСГРАЖДАНСТРОЙ КиевЗНИИЭП

20667-01 27 ФОРМАТ А3

ПОЗ	ОБОЗНАЧЕНИЕ	НАИМЕНОВАНИЕ	КОЛ.	ПРИМЕЧАНИЕ
		ДОКУМЕНТАЦИЯ		
	1.232.1-7.1-1 05СБ	СБОРОЧНЫЙ ЧЕРТЕЖ		
	1.232.1-7.1-1 Д1	УЗЛЫ		
	1.232.1-7.1-1 РС	ВЕДОМОСТЬ РАСХОДА СТАЛИ НА ЭЛЕМЕНТ		
	1.232.1-7.1-1 ТО	ТЕХНИЧЕСКОЕ ОПИСАНИЕ		
	ПЕРЕМЕННЫЕ ДАННЫЕ	ДЛЯ ИСПОЛНЕНИЙ:		
		1.232.1-7.1-1 05 ПСТ 72.9.2,5-2.Л-		
		СБОРОЧНЫЕ ЕДИНИЦЫ		
1	1.232.1-7.1-2 10	СЕТКА С21	2	
		КАРКАС ПЛОСКИЙ		
2	1.232.1-7.1-2 04-01	КР2	4	
3	1.232.1-7.1-2 06-06	КР49	2	
		ДЕТАЛИ		
4	1.232.1-7.1-2 01-04	ПЕТЛЯ СТРОПОВОЧНАЯ СП5	2	
		МАТЕРИАЛЫ		
5		БЕТОН ЛЕГКИЙ М150		I.0IM3
6		РАСТВОР ЦЕМЕНТНЫЙ М100		0.I9M3
7		ПЛИТЫ МИНВАТНЫЕ М175		0.38M3
		1.232.1-7.1-1 05-01 ПСТ 72.9.3,0-2.Л-		
		СБОРОЧНЫЕ ЕДИНИЦЫ		
1	1.232.1-7.1-2 10	СЕТКА С21	2	
		КАРКАС ПЛОСКИЙ		
2	1.232.1-7.1-2 04-08	КР9	4	
3	1.232.1-7.1-2 06-07	КР50	2	
		ДЕТАЛИ		
		ПЕТЛЯ СТРОПОВОЧНАЯ		
4	1.232.1-7.1-2 02-04	СП13	2	
		МАТЕРИАЛЫ		

1.232.1-7.1-1 05

ТД	БОРИСЕНКО	
ТР	КОВАЛЬЧУК	
ЦЦ	МАЛАЧЕВСКИЙ	
РИЛ	ЯКИМЧУК	
Б.	ЯРЕМЧИШИН	

ПАНЕЛЬ ПСТ 72.9, ПСТ 72.I2, ПСТ 72.I3

СТАДИЯ	ЛИСТ	ЛИСТОВ
Р	I	5

ГОСГРАЖДАНСТРОЙ КиевЗНИИЭП

ФОРМАТ А4

СКАЛА

ОПЕРАТОР ПП КОРТ

ЭПВЦ Киев ЗНИИЭП

ФОРМАТ	ЗОНА	ПОЗ	ОБОЗНАЧЕНИЕ	НАИМЕНОВАНИЕ	КОЛ	ПРИМЕЧАНИЕ
		5		БЕТОН ЛЕГКИЙ М150		1.06M3
		6		РАСТВОР ЦЕМЕНТНЫЙ М100		0.19M3
		7		ПЛИТЫ МИНВАТНЫЕ М175		0.66M3
				1.232.1-7.1-1 05-02 ПСТ 72.9.3,5-2.Л-		
				СБОРОЧНЫЕ ЕДИНИЦЫ		
А4		1	1.232.1-7.1-2 10	СЕТКА С21	2	
				КАРКАС ПЛОСКИЙ		
А4		2	1.232.1-7.1-2 04-15	КР16	4	
А4		3	1.232.1-7.1-2 06-08	КР51	2	
				ДЕТАЛИ		
				ПЕТЛЯ СТРОПОВОЧНАЯ		
А3		4	1.232.1-7.1-2 03-04	СП21	2	
				МАТЕРИАЛЫ		
		5		БЕТОН ЛЕГКИЙ М150		1.10M3
		6		РАСТВОР ЦЕМЕНТНЫЙ М100		0.19M3
		7		ПЛИТЫ МИНВАТНЫЕ М175		0.93M3
				1.232.1-7.1-1 05-03 ПСТ 72.12.2,5-1.Л-		
				СБОРОЧНЫЕ ЕДИНИЦЫ		
А4		1	1.232.1-7.1-2 10-01	СЕТКА С22	2	
				КАРКАС ПЛОСКИЙ		
А4		2	1.232.1-7.1-2 04-02	КР3	4	
А4		3	1.232.1-7.1-2 06-06	КР49	2	
				ДЕТАЛИ		
А3		4	1.232.1-7.1-2 01-05	ПЕТЛЯ СТРОПОВОЧНАЯ СП6	2	
				МАТЕРИАЛЫ		
		5		БЕТОН ЛЕГКИЙ М150		1.34M3
		6		РАСТВОР ЦЕМЕНТНЫЙ М100		0.25M3
		7		ПЛИТЫ МИНВАТНЫЕ М175		0.53M3
				1.232.1-7.1-1 05-04 ПСТ 72.12.2,5-2.Л-		
				СБОРОЧНЫЕ ЕДИНИЦЫ		
А4		1	1.232.1-7.1-2 10-02	СЕТКА С23	2	

1.232.1-7.1-1 05

ЛИСТ 2

20667-01 28

ФОРМАТ А4

ФОРМАТ	ЗОНА	ПОЗ.	ОБОЗНАЧЕНИЕ	НАИМЕНОВАНИЕ	КОЛ	ПРИМЕЧАНИЕ
				КАРКАС ПЛОСКИЙ		
А4		2	1.232.1-7.1-2 04-02	КР3	4	
А4		3	1.232.1-7.1-2 06-06	КР49	2	
				ДЕТАЛИ		
А3		4	1.232.1-7.1-2 01-05	ПЕТЛЯ СТРОПОВОЧНАЯ СП6	2	
				МАТЕРИАЛЫ		
		5		БЕТОН ЛЕГКИЙ М150		I.34М3
		6		РАСТВОР ЦЕМЕНТНЫЙ М100		0.25М3
		7		ПЛИТЫ МИНВАТНЫЕ М175		0.53М3
				1.232.1-7.1-1 05-05 ПСТ 72.12.3,0-2.Л-		
				СБОРОЧНЫЕ ЕДИНИЦЫ		
А4		1	1.232.1-7.1-2 10-01	СЕТКА С22	2	
				КАРКАС ПЛОСКИЙ		
А4		2	1.232.1-7.1-2 04-09	КР10	4	
А4		3	1.232.1-7.1-2 06-07	КР50	2	
				ДЕТАЛИ		
А3		4	1.232.1-7.1-2 02-05	ПЕТЛЯ СТРОПОВОЧНАЯ СП14	2	
				МАТЕРИАЛЫ		
		5		БЕТОН ЛЕГКИЙ М150		I.39М3
		6		РАСТВОР ЦЕМЕНТНЫЙ М100		0.25М3
		7		ПЛИТЫ МИНВАТНЫЕ М175		0.90М3
				1.232.1-7.1-1 05-06 ПСТ 72.12.3,5-2.Л-		
				СБОРОЧНЫЕ ЕДИНИЦЫ		
А4		1	1.232.1-7.1-2 10-01	СЕТКА С22	2	
				КАРКАС ПЛОСКИЙ		
А4		2	1.232.1-7.1-2 04-16	КР17	4	
А4		3	1.232.1-7.1-2 06-08	КР51	2	
				ДЕТАЛИ		
А3		4	1.232.1-7.1-2 03-05	ПЕТЛЯ СТРОПОВОЧНАЯ СП22	2	
				МАТЕРИАЛЫ		
		5		БЕТОН ЛЕГКИЙ М150		1.44М3

1.232.1-7.1-1 05

ЛИСТ 3

ФОРМАТ А4

ФОРМАТ	ЗОНА	ПОЗ	ОБОЗНАЧЕНИЕ	НАИМЕНОВАНИЕ	КОЛ	ПРИМЕЧАНИЕ
		6		РАСТВОР ЦЕМЕНТНЫЙ М100		0.25М3
		7		ПЛИТЫ МИНВАТНЫЕ М175		1.28М3
				1.232.1-7.1-1 05-07 ПСТ 72.13.2,5-1.Л-		
				СБОРОЧНЫЕ ЕДИНИЦЫ		
А4		1	1.232.1-7.1-2 10-03	СЕТКА С24	2	
				КАРКАС ПЛОСКИЙ		
А4		2	1.232.1-7.1-2 04-03	КР4	4	
А4		3	1.232.1-7.1-2 06-06	КР49	2	
				ДЕТАЛИ		
А3		4	1.232.1-7.1-2 01-05	ПЕТЛЯ СТРОПОВОЧНАЯ СП6	2	
				МАТЕРИАЛЫ		
		5		БЕТОН ЛЕГКИЙ М150		1.45М3
		6		РАСТВОР ЦЕМЕНТНЫЙ М100		0.28М3
		7		ПЛИТЫ МИНВАТНЫЕ М175		0.58М3
				1.232.1-7.1-1 05-08 ПСТ 72.13.2,5-2.Л-		
				СБОРОЧНЫЕ ЕДИНИЦЫ		
А4		1	1.232.1-7.1-2 10-04	СЕТКА С25	2	
				КАРКАС ПЛОСКИЙ		
А4		2	1.232.1-7.1-2 04-03	КР4	4	
А4		3	1.232.1-7.1-2 06-06	КР49	2	
				ДТАЛИ		
А3		4	1.232.1-7.1-2 01-05	ПЕТЛЯ СТРОПОВОЧНАЯ СП6	2	
				МАТЕРИАЛЫ		
		5		БЕТОН ЛЕГКИЙ М150		1.45М3
		6		РАСТВОР ЦЕМЕНТНЫЙ М100		0.28М3
		7		ПЛИТЫ МИНВАТНЫЕ М175		0.58М3
				1.232.1-7.1-1 05-09 ПСТ 72.13.3,0-2.Л-		
				СБОРОЧНЫЕ ЕДИНИЦЫ		
А4		1	1.232.1-7.1-2 10-03	СЕТКА С24	2	
				КАРКАС ПЛОСКИЙ		
А4		2	1.232.1-7.1-2 04-10	КР11	4	
А4		3	1.232.1-7.1-2 06-07	КР50	2	

1.232.1-7.1-1 05

ЛИСТ 4

20667-01 29

ФОРМАТ А4

ФОРМАТ	ЗОНА	ПОЗ	ОБОЗНАЧЕНИЕ	НАИМЕНОВАНИЕ	КОЛ	ПРИМЕЧАНИЕ
				ДЕТАЛИ		
А3		4	1.232.1-7.1-2 02-05	ПЕТЛЯ СТРОПОВОЧНАЯ СП14	2	
				МАТЕРИАЛЫ		
		5		БЕТОН ЛЕГКИЙ М150		I.82М3
		6		РАСТВОР ЦЕМЕНТНЫЙ М100		0.32М3
		7		ПЛИТЫ МИНВАТНЫЕ М175		I.60М3
				1.232.1-7.1-1 05-10 ПСТ 72.13.3,5-2.Л-		
				СБОРОЧНЫЕ ЕДИНИЦЫ		
А4		1	1.232.1-7.1-2 10-03	СЕТКА С24	2	
А4		2	1.232.1-7.1-2 04-17	КАРКАС ПЛОСКИЙ КР18	4	
А4		3	1.232.1-7.1-2 06-08	КР51	2	
				ДЕТАЛИ		
А3		4	1.232.1-7.1-2 03-05	ПЕТЛЯ СТРОПОВОЧНАЯ СП22	2	
				МАТЕРИАЛЫ		
		5		БЕТОН ЛЕГКИЙ М150		1.55М3
		6		РАСТВОР ЦЕМЕНТНЫЙ М100		0.28М3
		7		ПЛИТЫ МИНВАТНЫЕ М175		1.40М3

ЭПВЦ Киев ЗНИИЭП
Оператор ТЛП КОРТ

ФОРМАТ	ЗОНА	ПОЗ.	ОБОЗНАЧЕНИЕ	НАИМЕНОВАНИЕ	КОЛ.	ПРИМЕЧАНИЕ

ВИД С ВНУТРЕННЕЙ СТ0Р0НЫ

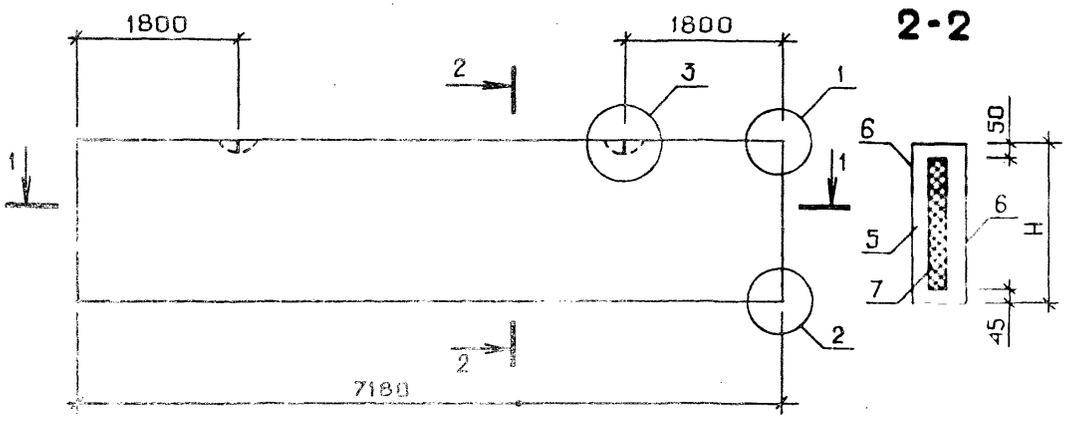

СХЕМА АРМИР0ВАНИЯ

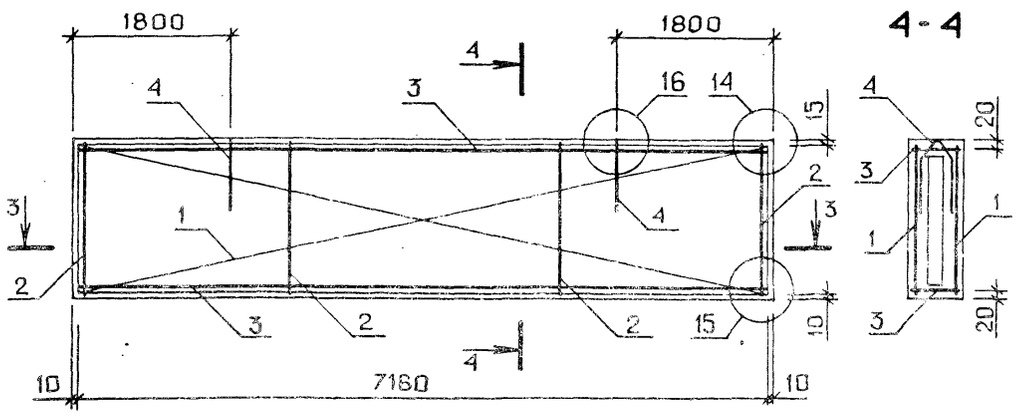

1 - 1

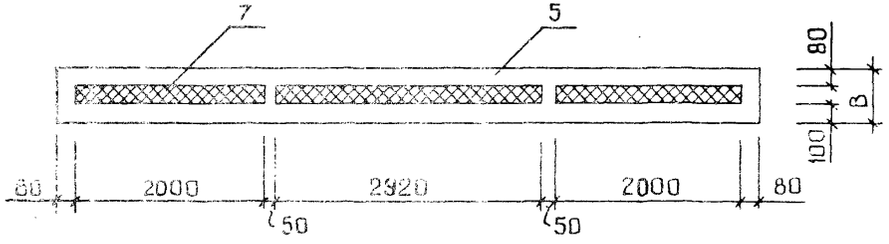

3 - 3

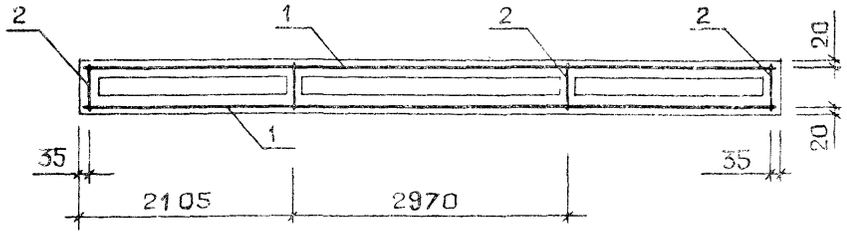

СБОЗНАЧЕНИЕ	МАРКА	H,ММ	B,ММ	МАССА,Т
I.232.I-7.I-I 05	ПСТ 72.9.2,5-2.Л-	885	250	2.35
-0I	ПСТ 72.9.3,0-2.Л-	885	300	2.49
-02	ПСТ 72.9.3,5-2.Л-	885	350	2.62
-03	ПСТ 72.I2.2,5-I.Л-	II85	250	3.I0
-04	ПСТ 72.I2.2,5-2.Л-	II85	250	3.I2
-05	ПСТ 72.I2.3,0-2.Л-	II85	300	3.29
-06	ПСТ 72.I2.3,5-2.Л-	II85	350	3.42
-07	ПСТ 72.I3.2,5-I.Л-	I285	250	3.35
-08	ПСТ 72.I3.2,5-2.Л-	I285	250	3.37
-09	ПСТ 72.I3.3,0-2.Л-	I285	300	3.52
-I0	ПСТ 72.I3.3,5-2.Л-	I285	350	3.70

УЗЛЫ 1, 2, 3 СМ. 1.232 1-7.1-1 Д1 ЛИСТ 1.
УЗЛЫ 14, 15, 16 СМ. 1.232.1-7.1-1 Д1 ЛИСТ 3

НАЧОТД	БОРИСЕНКО	
НКОНТР	КОВАЛЬЧУК	
ГЛСПЕЦ	МАЛАЧЕВСКИЙ	
ПРОВЕРИЛ	ЯКИМЧУК	
РАЗРАБ	ЕРЕМЧУШИН	

1.232.1-7.1-1 05СБ

ПАНЕЛЬ ПСТ 72.9,
ПСТ 72.I2, ПСТ 72.I3.
СБОРОЧНЫЙ ЧЕРТЕЖ

СТАДИЯ	МАССА	МАСШТАБ
Р	СМ ТАБЛ	
ЛИСТ	ЛИСТОВ 1	

ГПСПРАЖДАНСТРОЙ
КиевЗНИИЭП

ФОРМАТ	ЗОНА	ПОЗ.	ОБОЗНАЧЕНИЕ	НАИМЕНОВАНИЕ	КОЛ	ПРИМЕЧАНИЕ
				ДОКУМЕНТАЦИЯ		
А3			1.232.1-7.1-1 06СБ	СБОРОЧНЫЙ ЧЕРТЕЖ		
А3			1.232.1-7.1-1 Д1	УЗЛЫ		
А3			1.232.1-7.1-1 РС	ВЕДОМОСТЬ РАСХОДА СТАЛИ НА ЭЛЕМЕНТ		
А4			1.232.1-7.1-1 ТО	ТЕХНИЧЕСКОЕ ОПИСАНИЕ		
			ПЕРЕМЕННЫЕ ДАННЫЕ	ДЛЯ ИСПОЛНЕНИЙ:		
				1.232.1-7.1-1 06 ПСТ 72.15.2,5-1.Л-		
				СБОРОЧНЫЕ ЕДИНИЦЫ		
А4		1	1.232.1-7.1-2 10-05	СЕТКА С26	2	
				КАРКАС ПЛОСКИЙ		
А4		2	1.232.1-7.1-2 04-04	КР5	4	
А4		3	1.232.1-7.1-2 06-06	КР49	3	
				ДЕТАЛИ		
А3		4	1.232.1-7.1-2 01-06	ПЕТЛЯ СТРОПОВОЧНАЯ СП7	2	
				МАТЕРИАЛЫ		
		5		БЕТОН ЛЕГКИЙ М150		1.70М3
		6		РАСТВОР ЦЕМЕНТНЫЙ М100		0.32М3
		7		ПЛИТЫ МИНВАТНЫЕ М175		0.65М3
				1.232.1-7.1-1 06-01 ПСТ 72.15.2,5-2.Л-		
				СБОРОЧНЫЕ ЕДИНИЦЫ		
А4		1	1.232.1-7.1-2 10-06	СЕТКА С27	2	
				КАРКАС ПЛОСКИЙ		
А4		2	1.232.1-7.1-2 04-04	КР5	4	
А4		3	1.232.1-7.1-2 06-06	КР49	3	
				ДЕТАЛИ		
А3		4	1.232.1-7.1-2 01-06	ПЕТЛЯ СТРОПОВОЧНАЯ СП7	2	
				МАТЕРИАЛЫ		

НАЧ ОТД	[illegible]		I.232.I-7.I-I 06	
Н КОНТР	[illegible]		ПАНЕЛЬ ПСТ 72.I5, ПСТ 72.I8, ПСТ 72.2I	СТАДИЯ Р · ЛИСТ I · ЛИСТОВ 7
ГЛ СПЕЦ	[illegible]			ГОСГРАЖДАНСТРОЙ КиевЗНИИЭП
ПРОВЕРИЛ	[illegible]			
РАЗРАБ	[illegible]			

ФОРМАТ А4

СКАЛА [illegible]

ОПЕРАТОР ТЛП КОРТ

ЭПВЦ Киев ЗНИИЭП

ФОРМАТ	ЗОНА	ПОЗ.	ОБОЗНАЧЕНИЕ	НАИМЕНОВАНИЕ	КОЛ	ПРИМЕЧАНИЕ
		5		БЕТОН ЛЕГКИЙ М150		1.70М3
		6		РАСТВОР ЦЕМЕНТНЫЙ М100		0.32М3
		7		ПЛИТЫ МИНВАТНЫЕ М175		0.65М3
				1.232.1-7.1-1 06-02 ПСТ 72.15.3,0-1.Л-		
				СБОРОЧНЫЕ ЕДИНИЦЫ		
А4		1	1.232.1-7.1-2 10-05	СЕТКА С26	2	
				КАРКАС ПЛОСКИЙ		
А4		2	1.232.1-7.1-2 04-11	КР12	4	
А4		3	1.232.1-7.1-2 06-07	КР50	3	
				ДЕТАЛИ		
А3		4	1.232.1-7.1-2 02-06	ПЕТЛЯ СТРОПОВОЧНАЯ СП15	2	
				МАТЕРИАЛЫ		
		5		БЕТОН ЛЕГКИЙ М150		1.77М3
		6		РАСТВОР ЦЕМЕНТНЫЙ М100		0.32М3
		7		ПЛИТЫ МИНВАТНЫЕ М175		1.11М3
				1.232.1-7.1-1 06-03 ПСТ 72.15.3,0-2.Л-		
				СБОРОЧНЫЕ ЕДИНИЦЫ		
А4		1	1.232.1-7.1-2 10-06	СЕТКА С27	2	
				КАРКАС ПЛОСКИЙ		
А4		2	1.232.1-7.1-2 04-11	КР12	4	
А4		3	1.232.1-7.1-2 06-07	КР50	3	
				ДЕТАЛИ		
А3		4	1.232.1-7.1-2 02-06	ПЕТЛЯ СТРОПОВОЧНАЯ СП15	2	
				МАТЕРИАЛЫ		
		5		БЕТОН ЛЕГКИЙ М150		1.77М3
		6		РАСТВОР ЦЕМЕНТНЫЙ М100		0.32М3
		7		ПЛИТЫ МИНВАТНЫЕ М175		1.11М3
				1.232.1-7.1-1 06-04 ПСТ 72.15.3,5-2.Л-		
				СБОРОЧНЫЕ ЕДИНИЦЫ		
А4		1	1.232.1-7.1-2 10-05	СЕТКА С26	2	

1.232.1-7.1-1 06 · ЛИСТ 2

20667-01 32 ФОРМАТ А4

ФОРМАТ	ЗОНА	ПОЗ	ОБОЗНАЧЕНИЕ	НАИМЕНОВАНИЕ	КОЛ	ПРИМЕЧАНИЕ
				КАРКАС ПЛОСКИЙ		
А4		2	1.232.1-7.1-2 04-18	КР19	4	
А4		3	1.232.1-7.1-2 06-08	КР51	3	
				ДЕТАЛИ		
				ПЕТЛЯ СТРОПОВОЧНАЯ		
А3		4	1.232.1-7.1-2 03-06	СП23	2	
				МАТЕРИАЛЫ		
		5		БЕТОН ЛЕГКИЙ М150		1.84М3
		6		РАСТВОР ЦЕМЕНТНЫЙ М100		0.32М3
		7		ПЛИТЫ МИНВАТНЫЕ М175		1.58М3
				1.232.1-7.1-1 06-05 ПСТ 72.18.2,5-1.Л-		
				СБОРОЧНЫЕ ЕДИНИЦЫ		
А4		1	1.232.1-7.1-2 10-07	СЕТКА С28	2	
				КАРКАС ПЛОСКИЙ		
А4		2	1.232.1-7.1-2 04-05	КР6	4	
А4		3	1.232.1-7.1-2 06-06	КР49	3	
				ДЕТАЛИ		
А3		4	1.232.1-7.1-2 01-06	ПЕТЛЯ СТРОПОВОЧНАЯ СП7	2	
				МАТЕРИАЛЫ		
		5		БЕТОН ЛЕГКИЙ М150		2.02М3
		6		РАСТВОР ЦЕМЕНТНЫЙ М100		0.38М3
		7		ПЛИТЫ МИНВАТНЫЕ М175		0.79М3
				1.232.1-7.1-1 06-06 ПСТ 72.18.2,5-2.Л-		
				СБОРОЧНЫЕ ЕДИНИЦЫ		
А4		1	1.232.1-7.1-2 10-08	СЕТКА С29	2	
				КАРКАС ПЛОСКИЙ		
А4		2	1.232.1-7.1-2 04-05	КР6	4	
А4		3	1.232.1-7.1-2 06-06	КР49	3	
				ДЕТАЛИ		
А3		4	1.232.1-7.1-2 01-06	ПЕТЛЯ СТРОПОВОЧНАЯ СП7	2	
				МАТЕРИАЛЫ		
		5		БЕТОН ЛЕГКИЙ М150		2.02М3
		6		РАСТВОР ЦЕМЕНТНЫЙ М100		0.38М3

1.232.1-7.1-1 06

ЛИСТ 3

ФОРМАТ	ЗОНА	ПОЗ	ОБОЗНАЧЕНИЕ	НАИМЕНОВАНИЕ	КОЛ	ПРИМЕЧАНИЕ
		7		ПЛИТЫ МИНВАТНЫЕ М175		0.79М3
				1.232.1-7.1-1 06-07 ПСТ 72.18.3,0-1.Л-		
				СБОРОЧНЫЕ ЕДИНИЦЫ		
А4		1	1.232.1-7.1-2 10-07	СЕТКА С28	2	
				КАРКАС ПЛОСКИЙ		
А4		2	1.232.1-7.1-2 04-12	КР13	4	
А4		3	1.232.1-7.1-2 06-07	КР50	3	
				ДЕТАЛИ		
				ПЕТЛЯ СТРОПОВОЧНАЯ		
А3		4	1.232.1-7.1-2 02-07	СП16	2	
				МАТЕРИАЛЫ		
		5		БЕТОН ЛЕГКИЙ М150		2.10М3
		6		РАСТВОР ЦЕМЕНТНЫЙ М100		0.38М3
		7		ПЛИТЫ МИНВАТНЫЕ М175		1.36М3
				1.232.1-7.1-1 06-08 ПСТ 72.18.3,0-2.Л-		
				СБОРОЧНЫЕ ЕДИНИЦЫ		
А4		1	1.232.1-7.1-2 10-08	СЕТКА С29	2	
				КАРКАС ПЛОСКИЙ		
А4		2	1.232.1-7.1-2 04-12	КР13	4	
А4		3	1.232.1-7.1-2 06-07	КР50	3	
				ДЕТАЛИ		
				ПЕТЛЯ СТРОПОВОЧНАЯ		
А3		4	1.232.1-7.1-2 02-07	СП16	2	
				МАТЕРИАЛЫ		
		5		БЕТОН ЛЕГКИЙ М150		2.10М3
		6		РАСТВОР ЦЕМЕНТНЫЙ М100		0.38М3
		7		ПЛИТЫ МИНВАТНЫЕ М175		1.36М3
				1.232.1-7.1-1 06-09 ПСТ 72.18.3,5-1.Л-		
				СБОРОЧНЫЕ ЕДИНИЦЫ		
А4		1	1.232.1-7.1-2 10-07	СЕТКА С28	2	
				КАРКАС ПЛОСКИЙ		
А4		2	1.232.1-7.1-2 04-19	КР20	4	

1.232.1-7.1-1 06

ЛИСТ 4

ФОРМАТ	ЗОНА	ПОЗ.	ОБОЗНАЧЕНИЕ	НАИМЕНОВАНИЕ	КОЛ	ПРИМЕЧАНИЕ
А4		3	1.232.1-7.1-2 06-08	КР51	3	
				ДЕТАЛИ		
				ПЕТЛЯ СТРОПОВОЧНАЯ		
А3		4	1.232.1-7.1-2 03-07	СП24	2	
				МАТЕРИАЛЫ		
		5		БЕТОН ЛЕГКИЙ М150		2.17М3
		6		РАСТВОР ЦЕМЕНТНЫЙ М100		0.38М3
		7		ПЛИТЫ МИНВАТНЫЕ М175		1.93М3
				1.232.1-7.1-1 06-10 ПСТ 72.18.3,5-2.Л-		
				СБОРОЧНЫЕ ЕДИНИЦЫ		
А4		1	1.232.1-7.1-2 10-08	СЕТКА С29	2	
				КАРКАС ПЛОСКИЙ		
А4		2	1.232.1-7.1-2 04-19	КР20	4	
А4		3	1.232.1-7.1-2 06-08	КР51	3	
				ДЕТАЛИ		
				ПЕТЛЯ СТРОПОВОЧНАЯ		
А3		4	1.232.1-7.1-2 03-07	СП24	2	
				МАТЕРИАЛЫ		
		5		БЕТОН ЛЕГКИЙ М150		2.17М3
		6		РАСТВОР ЦЕМЕНТНЫЙ М100		0.38М3
		7		ПЛИТЫ МИНВАТНЫЕ М175		1.93М3
				1.232.1-7.1-1 06-11 ПСТ 72.21.2,5-2.Л-		
				СБОРОЧНЫЕ ЕДИНИЦЫ		
А4		1	1.232.1-7.1-2 10-10	СЕТКА С31	2	
				КАРКАС ПЛОСКИЙ		
А4		2	1.232.1-7.1-2 04-06	КР7	4	
А4		3	1.232.1-7.1-2 06-06	КР49	3	
				ДЕТАЛИ		
А3		4	1.232.1-7.1-2 01-07	ПЕТЛЯ СТРОПОВОЧНАЯ СП8	2	
				МАТЕРИАЛЫ		
		5		БЕТОН ЛЕГКИЙ М150		2.35М3
		6		РАСТВОР ЦЕМЕНТНЫЙ М100		0.45М3
		7		ПЛИТЫ МИНВАТНЫЕ М175		0.94М3

ФОРМАТ	ЗОНА	ПОЗ.	ОБОЗНАЧЕНИЕ	НАИМЕНОВАНИЕ	КОЛ	ПРИМЕЧАНИЕ
				1.232.1-7.1-1 06-12 ПСТ 72.21.3,0-1.Л-		
				СБОРОЧНЫЕ ЕДИНИЦЫ		
А4		1	1.232.1-7.1-2 10-09	СЕТКА С30	2	
				КАРКАС ПЛОСКИЙ		
А4		2	1.232.1-7.1-2 04-13	КР14	4	
А4		3	1.232.1-7.1-2 06-07	КР50	3	
				ДЕТАЛИ		
				ПЕТЛЯ СТРОПОВОЧНАЯ		
А3		4	1.232.1-7.1-2 02-07	СП16	2	
				МАТЕРИАЛЫ		
		5		БЕТОН ЛЕГКИЙ М150		2.43М3
		6		РАСТВОР ЦЕМЕНТНЫЙ М100		0.45М3
		7		ПЛИТЫ МИНВАТНЫЕ М175		1.61М3
				1.232.1-7.1-1 06-13 ПСТ 72.21.3,0-2.Л-		
				СБОРОЧНЫЕ ЕДИНИЦЫ		
А4		1	1.232.1-7.1-2 10-10	СЕТКА С31	2	
				КАРКАС ПЛОСКИЙ		
А4		2	1.232.1-7.1-2 04-13	КР14	4	
А4		3	1.232.1-7.1-2 06-07	КР50	3	
				ДЕТАЛИ		
				ПЕТЛЯ СТРОПОВОЧНАЯ		
А3		4	1.232.1-7.1-2 02-07	СП16	2	
				МАТЕРИАЛЫ		
		5		БЕТОН ЛЕГКИЙ М150		2.43М3
		6		РАСТВОР ЦЕМЕНТНЫЙ М100		0.45М3
		7		ПЛИТЫ МИНВАТНЫЕ М175		1.61М3
				1.232.1-7.1-1 06-14 ПСТ 72.21.3,5-1.Л-		
				СБОРОЧНЫЕ ЕДИНИЦЫ		
А4		1	1.232.1-7.1-2 10-09	СЕТКА С30	2	
				КАРКАС ПЛОСКИЙ		
А4		2	1.232.1-7.1-2 04-20	КР21	4	
А4		3	1.232.1-7.1-2 06-08	КР51	3	
				ДЕТАЛИ		

СКАЛА Векан

ДИРЕКТОР ТЛП КОРТ

ЭПВЦ Киев ЗНИИЭП

ФОРМАТ	ЗОНА	ПОЗ	ОБОЗНАЧЕНИЕ	НАИМЕНОВАНИЕ	КОЛ	ПРИМЕЧАНИЕ
				ПЕТЛЯ СТРОПОВОЧНАЯ		
А3		4	1.232.1-7.1-2 03-07	СП24	2	
				МАТЕРИАЛЫ		
		5		БЕТОН ЛЕГКИЙ М150		2.51М3
		6		РАСТВОР ЦЕМЕНТНЫЙ М100		0.45М3
		7		ПЛИТЫ МИНВАТНЫЕ М175		2.28М3
				1.232.1-7.1-1 06-15		
				ПСТ 72.21.3,5-2.Л-		
				СБОРОЧНЫЕ ЕДИНИЦЫ		
А4		1	1.232.1-7.1-2 10-10	СЕТКА С31	2	
				КАРКАС ПЛОСКИЙ		
А4		2	1.232.1-7.1-2 04-20	КР21	4	
А4		3	1.232.1-7.1-2 06-08	КР51	3	
				ДЕТАЛИ		
				ПЕТЛЯ СТРОПОВОЧНАЯ		
А3		4	1.232.1-7.1-2 03-07	СП24	2	
				МАТЕРИАЛЫ		
		5		БЕТОН ЛЕГКИЙ М150		2.51М3
		6		РАСТВОР ЦЕМЕНТНЫЙ М100		0.45М3
		7		ПЛИТЫ МИНВАТНЫЕ М175		2.28М3

ЭПВЦ Киев ЗНИИЭП | ОПЕРАТОР ТЛП КОРТ

ВЗАМ.ИНВ.№ | ПОДПИСЬ И ДАТА | ИНВ.№ ПОДЛ.

1.232.1-7.1-1 06

ЛИСТ 7

ФОРМАТ А4

ФОРМАТ	ЗОНА	ПОЗ	ОБОЗНАЧЕНИЕ	НАИМЕНОВАНИЕ	КОЛ	ПРИМЕЧАНИЕ

ЭПВЦ Киев ЗНИИЭП | ОПЕРАТОР ТЛП КОРТ

ВЗАМ.ИНВ.№ | ПОДПИСЬ И ДАТА | ИНВ.№ ПОДЛ.

ЛИСТ

20667-01 35 ФОРМАТ А4

ВИД С ВНУТРЕННЕЙ СТ0Р0НЫ

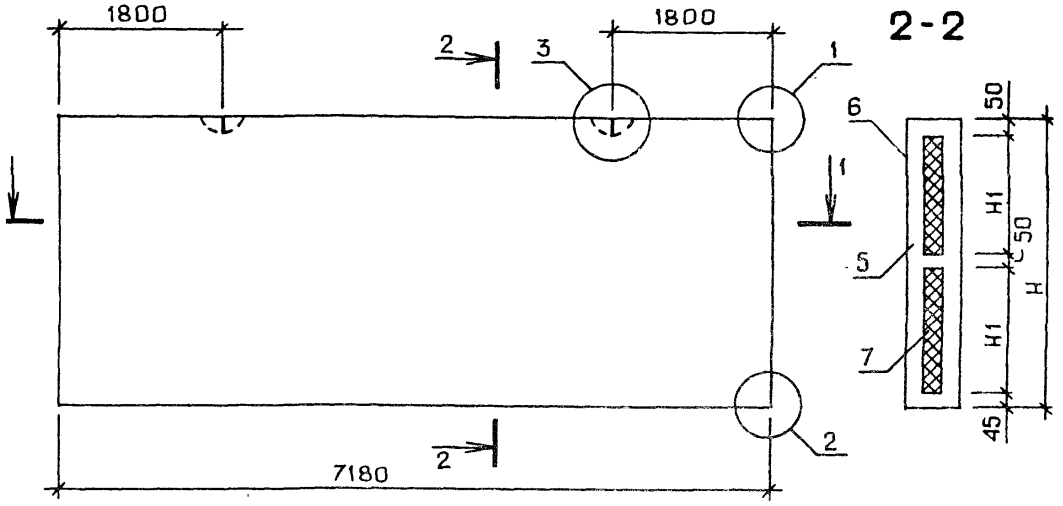

СХЕМА АРМИР0ВАНИЯ

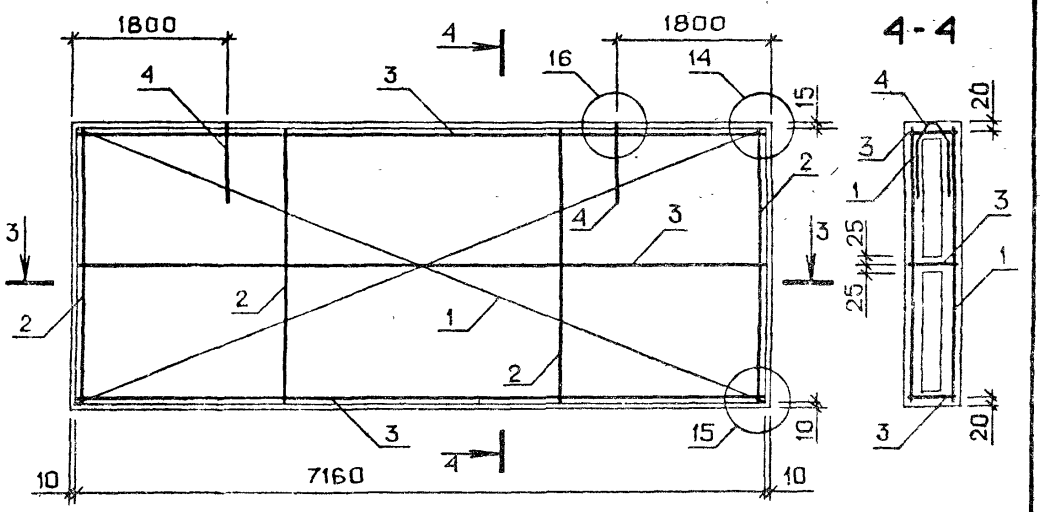

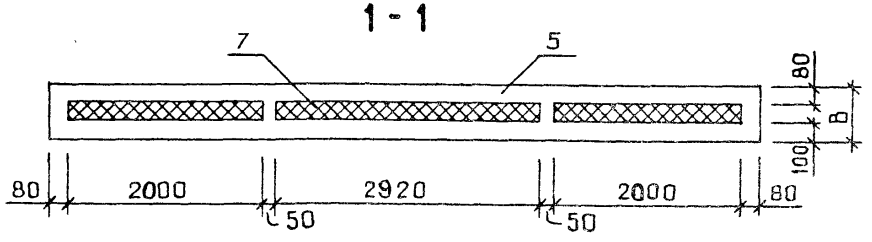

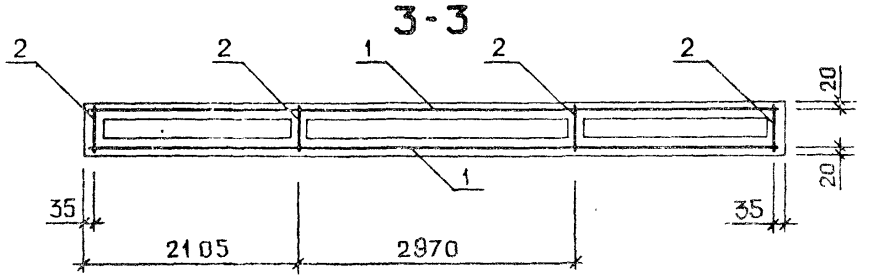

ОБОЗНАЧЕНИЕ	МАРКА	H,ММ	H1,ММ	B,ММ	МАССА,Т
I.232.I-7.I-I 06	ПСТ 72.I5.2,5-I.Л-	I485	670	250	3.9I
-0I	ПСТ 72.I5.2,5-2.Л-	I485	670	250	3.93
-02	ПСТ 72.I5.3,0-I.Л-	I485	670	300	4.I2
-03	ПСТ 72.I5.3,0-2.Л-	I485	670	300	4.I4
-04	ПСТ 72.I5.3,5-2.Л-	I485	670	350	4.34
-05	ПСТ 72.I8.2,5-I.Л-	I785	820	250	4.67
-06	ПСТ 72.I8.2,5-2.Л-	I785	820	250	4.69
-07	ПСТ 72.I8.3,0-I.Л-	I785	820	300	4.92
-08	ПСТ 72.I8.3,0-2.Л-	I785	820	300	4.94
-09	ПСТ 72.I8.3,5-I.Л-	I785	820	350	5.I6
-I0	ПСТ 72.I8.3,5-2.Л-	I785	820	350	5.I8
-II	ПСТ 72.2I.2,5-2.Л-	2085	970	250	5.46
-I2	ПСТ 72.2I.3,0-I.Л-	2085	970	300	5.7I
-I3	ПСТ 72.2I.3,0-2.Л-	2085	970	300	5.73
-I4	ПСТ 72.2I.3,5-I.Л-	2085	970	350	5.98
-I5	ПСТ 72.2I.3,5-2.Л-	2085	970	350	6.00

УЗЛЫ 1,2,3 СМ. 1.232.1-7.1-1 Д1 ЛИСТ 1.
УЗЛЫ 14,15,16 СМ. 1.232.1-7.1-1 Д1 ЛИСТ 3.

НАЧ.ОТД	БОРИСЕНКО	
Н.КОНТР	КОВАЛЬЧУК	
ГЛ.СПЕЦ	МАЛАЧЕВСКИЙ	
ПРОВЕРИЛ	ЯКИМЧУК	
РАЗРАБ	ЯРЕМЧИЩИН	

1.232.1-7.1-1 06СБ

ПАНЕЛЬ ПСТ 72.I5, ПСТ 72.I8, ПСТ 72.2I. СБОРОЧНЫЙ ЧЕРТЕЖ

СТАДИЯ	МАССА	МАСШТАБ
Р	СМ ТАБЛ	

ЛИСТ | ЛИСТОВ 1

ГОСГРАЖДАНСТРОЙ КиевЗНИИЭП

ФОРМАТ	ЗОНА	ПОЗ	ОБОЗНАЧЕНИЕ	НАИМЕНОВАНИЕ	КОЛ.	ПРИМЕЧАНИЕ
				ДОКУМЕНТАЦИЯ		
А3			1.232.1-7.1-1 07СБ	СБОРОЧНЫЙ ЧЕРТЕЖ		
А3			1.232.1-7.1-1 Д1	УЗЛЫ		
А3			1.232.1-7.1-1 РС	ВЕДОМОСТЬ РАСХОДА СТАЛИ НА ЭЛЕМЕНТ		
А4			1.232.1-7.1-1 ТО	ТЕХНИЧЕСКОЕ ОПИСАНИЕ		
				МАТЕРИАЛЫ		
		6		РАСТВОР ЦЕМЕНТНЫЙ М100		0.32М3
			ПЕРЕМЕННЫЕ ДАННЫЕ	ДЛЯ ИСПОЛНЕНИЙ:		
				1.232.1-7.1-1 07 ПСТ 90.12.2,5-1.Л-		
				СБОРОЧНЫЕ ЕДИНИЦЫ		
А4		1	1.232.1-7.1-2 11	СЕТКА С32	2	
				КАРКАС ПЛОСКИЙ		
А4		2	1.232.1-7.1-2 04-02	КР3	4	
А4		3	1.232.1-7.1-2 06-09	КР52	2	
				ДЕТАЛИ		
А3		4	1.232.1-7.1-2 01-04	ПЕТЛЯ СТРОПОВОЧНАЯ СП5	4	
				МАТЕРИАЛЫ		
		5		БЕТОН ЛЕГКИЙ М150		1.68М3
		7		ПЛИТЫ МИНВАТНЫЕ М175		0.66М3
				1.232.1-7.1-1 07-01 ПСТ 90.12.2,5-2.Л-		
				СБОРОЧНЫЕ ЕДИНИЦЫ		
А4		1	1.232.1-7.1-2 11-01	СЕТКА С33	2	
				КАРКАС ПЛОСКИЙ		
А4		2	1.232.1-7.1-2 04-02	КР3	4	
А4		3	1.232.1-7.1-2 06-09	КР52	2	
				ДЕТАЛИ		
А3		4	1.232.1-7.1-2 01-04	ПЕТЛЯ СТРОПОВОЧНАЯ СП5	4	

1.232.1-7.1-1 07

НАЧОТД	БОРИСЕНКО		
Н.КОНТР.	КОВ[illegible]		
ГЛ.СПЕЦ	МАЛАЧЕВСКИЙ		
ПРОВЕРИЛ	ЯКИМЧУК		
РАЗРАБ	ЧРЕМ[illegible]		

ПАНЕЛЬ ПСТ 90.12

СТАДИЯ	ЛИСТ	ЛИСТОВ
Р	1	2

ГОСГРАЖДАНСТРОЙ КиевЗНИИЭП

ФОРМАТ А4

ЭПВЦ Киев ЗНИИЭП | ОПЕРАТОР ТЛП КОРТ | СКАЛА весам

ФОРМАТ	ЗОНА	ПОЗ	ОБОЗНАЧЕНИЕ	НАИМЕНОВАНИЕ	КОЛ	ПРИМЕЧАНИЕ
				МАТЕРИАЛЫ		
		5		БЕТОН ЛЕГКИЙ М150		1.68М3
		7		ПЛИТЫ МИНВАТНЫЕ М175		0.66М3
				1.232.1-7.1-1 07-02 ПСТ 90.12.3,0-2.Л-		
				СБОРОЧНЫЕ ЕДИНИЦЫ		
А4		1	1.232.1-7.1-2 11	СЕТКА С32	2	
				КАРКАС ПЛОСКИЙ		
А4		2	1.232.1-7.1-2 04-09	КР10	4	
А4		3	1.232.1-7.1-2 06-10	КР53	2	
				ДЕТАЛИ		
А3		4	1.232.1-7.1-2 02-04	ПЕТЛЯ СТРОПОВОЧНАЯ СП13	4	
				МАТЕРИАЛЫ		
		5		БЕТОН ЛЕГКИЙ М150		1.73М3
		7		ПЛИТЫ МИНВАТНЫЕ М175		1.14М3
				1.232.1-7.1-1 07-03 ПСТ 90.12.3,5-2.Л-		
				СБОРОЧНЫЕ ЕДИНИЦЫ		
А4		1	1.232.1-7.1-2 11	СЕТКА С32	2	
				КАРКАС ПЛОСКИЙ		
А4		2	1.232.1-7.1-2 04-16	КР17	4	
А4		3	1.232.1-7.1-2 06-11	КР54	2	
				ДЕТАЛИ		
А3		4	1.232.1-7.1-2 03-04	ПЕТЛЯ СТРОПОВОЧНАЯ СП21	4	
				МАТЕРИАЛЫ		
		5		БЕТОН ЛЕГКИЙ М150		1.79М3
		7		ПЛИТЫ МИНВАТНЫЕ М175		1.62М3

ВЗАМ.ИНВ.№ | ПОДПИСЬ И ДАТА | ИНВ.№ ПОДЛ.

1.232.1-7.1-1 07

ЛИСТ 2

ВИД С ВНУТРЕННЕЙ СТОРОНЫ

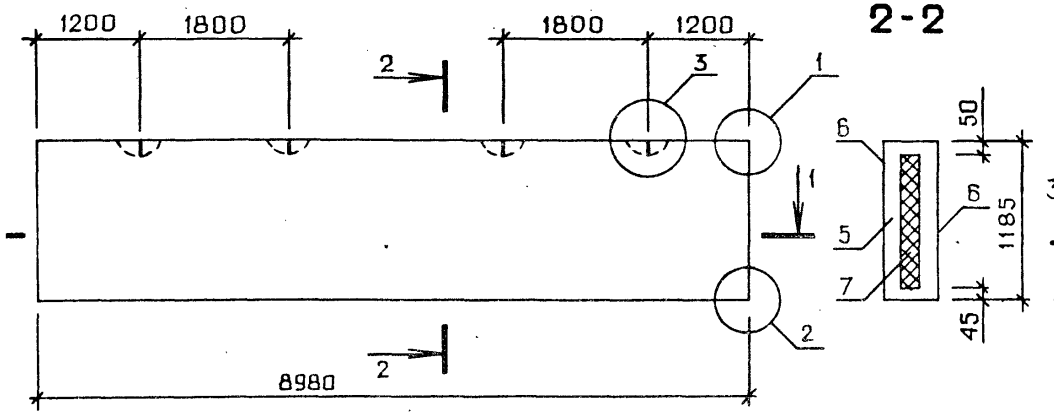

СХЕМА АРМИРОВАНИЯ

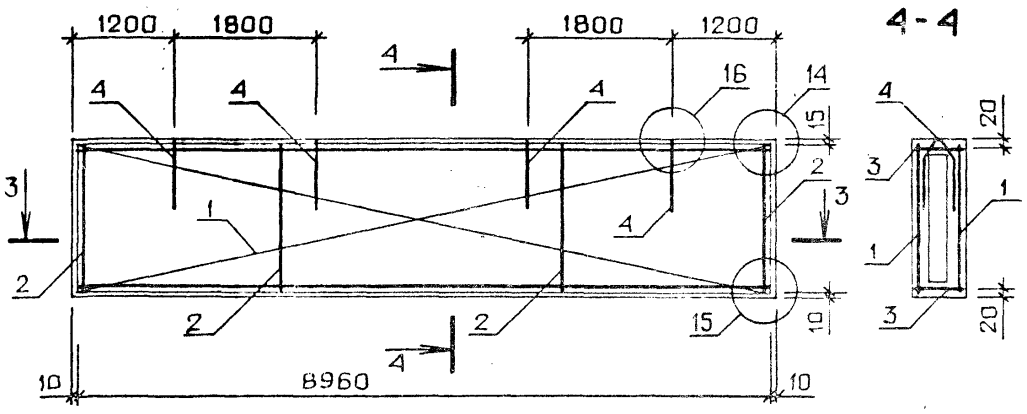

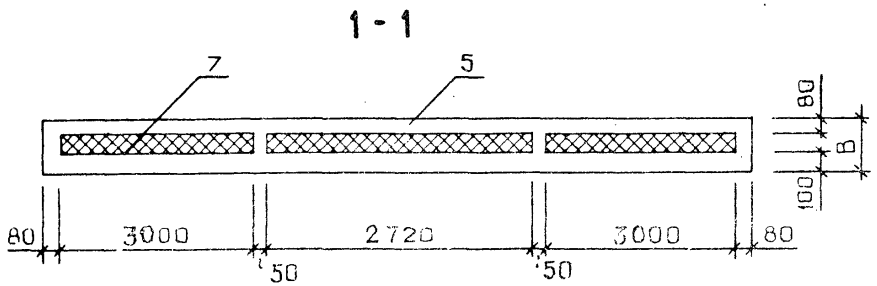

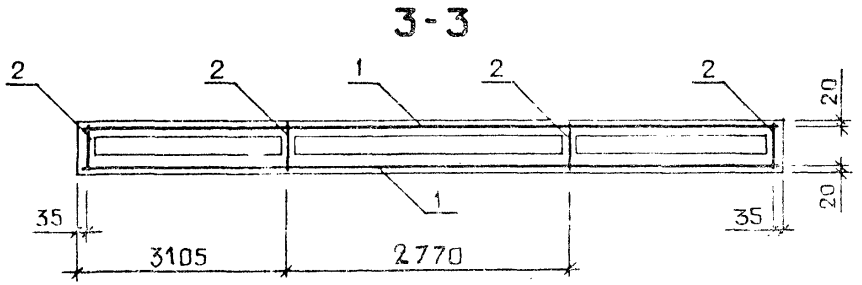

УЗЛЫ 1,2,3 СМ. 1.232.1-7.1-1 Д1 ЛИСТ 1.
УЗЛЫ 14,15,16 СМ. 1.232.1-7.1-1 Д1 ЛИСТ 3.

ОБОЗНАЧЕНИЕ	МАРКА	В,ММ	МАССА,Т
I.232.I-7.I-I 07	ПСТ 90.I2.2,5-I.Л-	250	3.9I
-0I	ПСТ 90.I2.2,5-2.Л-	250	3.94
-02	ПСТ 90.I2.3,0-2.Л-	300	4.II
-03	ПСТ 90.I2.3,5-2.Л-	350	4.3I

НАЧ.ОТД.	[illegible]		
Н.КОНТР.	КОВАЛЬЧУК		
ГЛ.СПЕЦ.	МАЛАЧЕВСКИЙ		
ПРОВЕРИЛ	ЯКИМЧУК		
РАЗРАБ.	ЯРЕМЧИШИН		

1.232.1-7.1-1 07СБ

ПАНЕЛЬ
ПСТ 90.I2.
СБОРОЧНЫЙ ЧЕРТЕЖ

СТАЛЬ	МАССА	МАСШТАБ
Р	СМ ТАБЛ	
ЛИСТ	ЛИСТОВ 1	

ГОСГРАЖДАНСТРОЙ
КиевЗНИИЭП

20667-01 38 ФОРМАТ А3

ФОРМАТ	ЗОНА	ПОЗ	ОБОЗНАЧЕНИЕ	НАИМЕНОВАНИЕ	КОЛ	ПРИМЕЧАНИЕ
				ДОКУМЕНТАЦИЯ		
А3			1.232.1-7.1-1 08СБ	СБОРОЧНЫЙ ЧЕРТЕЖ		
А3			1.232.1-7.1-1 Д1	УЗЛЫ		
А3			1.232.1-7.1-1 РС	ВЕДОМОСТЬ РАСХОДА СТАЛИ НА ЭЛЕМЕНТ		
А4			1.232.1-7.1-1 ТО	ТЕХНИЧЕСКОЕ ОПИСАНИЕ		
			ПЕРЕМЕННЫЕ ДАННЫЕ	ДЛЯ ИСПОЛНЕНИЙ:		
				1.232.1-7.1-1 08 ПСТ 90.15.2,5-1.Л-		
				СБОРОЧНЫЕ ЕДИНИЦЫ		
А4		1	1.232.1-7.1-2 11-04	СЕТКА С36	2	
				КАРКАС ПЛОСКИЙ		
А4		2	1.232.1-7.1-2 04-04	КР5	4	
А4		3	1.232.1-7.1-2 06-09	КР52	3	
				ДЕТАЛИ		
А3		4	1.232.1-7.1-2 01-05	ПЕТЛЯ СТРОПОВОЧНАЯ СП6	4	
				МАТЕРИАЛЫ		
		5		БЕТОН ЛЕГКИЙ М150		2.12М3
		6		РАСТВОР ЦЕМЕНТНЫЙ М100		0.40М3
		7		ПЛИТЫ МИНВАТНЫЕ М175		0.82М3
				1.232.1-7.1-1 08-01 ПСТ 90.15.2,5-2.Л-		
				СБОРОЧНЫЕ ЕДИНИЦЫ		
А4		1	1.232.1-7.1-2 11-05	СЕТКА С37	2	
				КАРКАС ПЛОСКИЙ		
А4		2	1.232.1-7.1-2 04-04	КР5	4	
А4		3	1.232.1-7.1-2 06-09	КР52	3	
				ДЕТАЛИ		
А3		4	1.232.1-7.1-2 01-05	ПЕТЛЯ СТРОПОВОЧНАЯ СП6	4	
				МАТЕРИАЛЫ		

1.232.1-7.1-1 08

НАЧ.ОТД.	БОРИСЕНКО	
Н.КОНТР.	КОВАЛЬЧУК	
ГЛ.СПЕЦ.	МАЛАЧЕВСКИЙ	
ПРОВЕРИЛ	ЯКИМЧУК	
РАЗРАБ.	ЯРЕМЧИШИН	

ПАНЕЛЬ
ПСТ 90.15, ПСТ 90.18,
ПСТ 90.21

СТАДИЯ	ЛИСТ	ЛИСТОВ
Р	I	8

ГОСГРАЖДАНСТРОЙ
КиевЗНИИЭП

ФОРМАТ А4

ТЛП КОРТ | КиевЗНИИЭП | ВСКАЛА

ФОРМАТ	ЗОНА	ПОЗ.	ОБОЗНАЧЕНИЕ	НАИМЕНОВАНИЕ	КОЛ	ПРИМЕЧАНИЕ
		5		БЕТОН ЛЕГКИЙ М150		2.12М3
		6		РАСТВОР ЦЕМЕНТНЫЙ М100		0.40М3
		7		ПЛИТЫ МИНВАТНЫЕ М175		0.82М3
				1.232.1-7.1-1 08-02 ПСТ 90.15.3,0-1.Л-		
				СБОРОЧНЫЕ ЕДИНИЦЫ		
А4		1	1.232.1-7.1-2 11-02	СЕТКА С34	2	
				КАРКАС ПЛОСКИЙ		
А4		2	1.232.1-7.1-2 04-11	КР12	4	
А4		3	1.232.1-7.1-2 06-10	КР53	3	
				ДЕТАЛИ		
А3		4	1.232.1-7.1-2 02-05	ПЕТЛЯ СТРОПОВОЧНАЯ СП14	4	
				МАТЕРИАЛЫ		
		5		БЕТОН ЛЕГКИЙ М150		2.20М3
		6		РАСТВОР ЦЕМЕНТНЫЙ М100		0.40М3
		7		ПЛИТЫ МИНВАТНЫЕ М175		1.40М3
				1.232.1-7.1-1 08-03 ПСТ 90.15.3,0-2.Л-		
				СБОРОЧНЫЕ ЕДИНИЦЫ		
А4		1	1.232.1-7.1-2 11-04	СЕТКА С36	2	
				КАРКАС ПЛОСКИЙ		
А4		2	1.232.1-7.1-2 04-11	КР12	4	
А4		3	1.232.1-7.1-2 06-10	КР53	3	
				ДЕТАЛИ		
А3		4	1.232.1-7.1-2 02-05	ПЕТЛЯ СТРОПОВОЧНАЯ СП14	4	
				МАТЕРИАЛЫ		
		5		БЕТОН ЛЕГКИЙ М150		2.20М3
		6		РАСТВОР ЦЕМЕНТНЫЙ М100		0.40М3
		7		ПЛИТЫ МИНВАТНЫЕ М175		1.40М3
				1.232.1-7.1-1 08-04 ПСТ 90.15.3,5-1.Л-		
				СБОРОЧНЫЕ ЕДИНИЦЫ		
А4		1	1.232.1-7.1-2 11-02	СЕТКА С34	2	

1.232.1-7.1-1 08

ЛИСТ 2

ЭПВЦ Киев ЗНИИЭП | ОПЕРАТОР ТЛП КОРТ | СКАЛА ВСКАЛА

ВЗАМ.ИНВ.№ | ПОДПИСЬ И ДАТА | ИНВ.№ ПОДЛ.

20667-01 39

ФОРМАТ А4

ЗОНА	ПОЗ	ОБОЗНАЧЕНИЕ	НАИМЕНОВАНИЕ	КОЛ	ПРИМЕЧАНИЕ
			КАРКАС ПЛОСКИЙ		
4	2	1.232.1-7.1-2 04-18	КР19	4	
4	3	1.232.1-7.1-2 06-11	КР54	3	
			ДЕТАЛИ		
			ПЕТЛЯ СТРОПОВОЧНАЯ		
3	4	1.232.1-7.1-2 03-05	СП22	4	
			МАТЕРИАЛЫ		
	5		БЕТОН ЛЕГКИЙ М150		2.28М3
	6		РАСТВОР ЦЕМЕНТНЫЙ М100		0.40М3
	7		ПЛИТЫ МИНВАТНЫЕ М175		I.99М3
			1.232.1-7.1-1 08-05 ПСТ 90.15.3,5-2.Л-		
			СБОРОЧНЫЕ ЕДИНИЦЫ		
4	1	1.232.1-7.1-2 11-03	СЕТКА С35	2	
			КАРКАС ПЛОСКИЙ		
4	2	1.232.1-7.1-2 04-18	КР19	4	
4	3	1.232.1-7.1-2 06-11	КР54	3	
			ДЕТАЛИ		
			ПЕТЛЯ СТРОПОВОЧНАЯ		
3	4	1.232.1-7.1-2 03-05	СП22	4	
			МАТЕРИАЛЫ		
	5		БЕТОН ЛЕГКИЙ М150		2.28М3
	6		РАСТВОР ЦЕМЕНТНЫЙ М100		0.40М3
	7		ПЛИТЫ МИНВАТНЫЕ М175		1.99М3
			1.232.1-7.1-1 08-06 ПСТ 90.18.2,5-1.Л-		
			СБОРОЧНЫЕ ЕДИНИЦЫ		
4	1	1.232.1-7.1-2 11-08	СЕТКА С40	2	
			КАРКАС ПЛОСКИЙ		
4	2	1.232.1-7.1-2 04-05	КР6	4	
4	3	1.232.1-7.1-2 06-09	КР52	3	
			ДЕТАЛИ		
3	4	1.232.1-7.1-2 01-06	ПЕТЛЯ СТРОПОВОЧНАЯ СП7	4	
			МАТЕРИАЛЫ		
	5		БЕТОН ЛЕГКИЙ М150		2.52М3

СКАЛА Векан

ОПЕРАТОР ТЛП КОРТ

ЭПВЦ Киев ЗНИИЭП

ФОРМАТ	ЗОНА	ПОЗ.	ОБОЗНАЧЕНИЕ	НАИМЕНОВАНИЕ	КОЛ	ПРИМЕЧАНИЕ
		6		РАСТВОР ЦЕМЕНТНЫЙ М100		0.48М3
		7		ПЛИТЫ МИНВАТНЫЕ М175		1.00М3
				1.232.1-7.1-1 08-07 ПСТ 90.18.2,5-2.Л-		
				СБОРОЧНЫЕ ЕДИНИЦЫ		
А4		1	1.232.1-7.1-2 11-09	СЕТКА С41	2	
				КАРКАС ПЛОСКИЙ		
А4		2	1.232.1-7.1-2 04-05	КР6	4	
А4		3	1.232.1-7.1-2 06-09	КР52	3	
				ДЕТАЛИ		
А3		4	1.232.1-7.1-2 01-06	ПЕТЛЯ СТРОПОВОЧНАЯ СП7	4	
				МАТЕРИАЛЫ		
		5		БЕТОН ЛЕГКИЙ М150		2.52М3
		6		РАСТВОР ЦЕМЕНТНЫЙ М100		0.48М3
		7		ПЛИТЫ МИНВАТНЫЕ М175		1.00М3
				1.232.1-7.1-1 08-08 ПСТ 90.18.3,0-1.Л-		
				СБОРОЧНЫЕ ЕДИНИЦЫ		
А4		1	1.232.1-7.1-2 11-06	СЕТКА С38	2	
				КАРКАС ПЛОСКИЙ		
А4		2	1.232.1-7.1-2 04-12	КР13	4	
А4		3	1.232.1-7.1-2 06-10	КР53	3	
				ДЕТАЛИ		
				ПЕТЛЯ СТРОПОВОЧНАЯ		
А3		4	1.232.1-7.1-2 02-06	СП15	4	
				МАТЕРИАЛЫ		
		5		БЕТОН ЛЕГКИЙ М150		2.61М3
		6		РАСТВОР ЦЕМЕНТНЫЙ М100		0.48М3
		7		ПЛИТЫ МИНВАТНЫЕ М175		1.72М3
				1.232.1-7.1-1 08-09 ПСТ 90.18.3,0-2.Л-		
				СБОРОЧНЫЕ ЕДИНИЦЫ		
А4		1	1.232.1-7.1-2 11-08	СЕТКА С40	2	
				КАРКАС ПЛОСКИЙ		
А4		2	1.232.1-7.1-2 04-12	КР13	4	

ФОРМАТ	ЗОНА	ПОЗ.	ОБОЗНАЧЕНИЕ	НАИМЕНОВАНИЕ	КОЛ	ПРИМЕЧАНИЕ
А4		3	1.232.1-7.1-2 06-10	КР53	3	
				ДЕТАЛИ		
А3		4	1.232.1-7.1-2 02-06	ПЕТЛЯ СТРОПОВОЧНАЯ СП15	4	
				МАТЕРИАЛЫ		
		5		БЕТОН ЛЕГКИЙ М150		2.61М3
		6		РАСТВОР ЦЕМЕНТНЫЙ М100		0.48М3
		7		ПЛИТЫ МИНВАТНЫЕ М175		1.72М3
				1.232.1-7.1-1 08-10 ПСТ 90.18.3,5-1.Л-		
				СВОРОЧНЫЕ ЕДИНИЦЫ		
А4		1	1.232.1-7.1-2 11-06	СЕТКА С38	2	
				КАРКАС ПЛОСКИЙ		
А4		2	1.232.1-7.1-2 04-19	КР20	4	
А4		3	1.232.1-7.1-2 06-11	КР54	3	
				ДЕТАЛИ		
А3		4	1.232.1-7.1-2 03-06	ПЕТЛЯ СТРОПОВОЧНАЯ СП23	4	
				МАТЕРИАЛЫ		
		5		БЕТОН ЛЕГКИЙ М150		2.70М3
		6		РАСТВОР ЦЕМЕНТНЫЙ М100		0.48М3
		7		ПЛИТЫ МИНВАТНЫЕ М175		2.43М3
				1.232.1-7.1-1 08-11 ПСТ 90.18.3,5-2.Л-		
				СВОРОЧНЫЕ ЕДИНИЦЫ		
А4		1	1.232.1-7.1-2 11-07	СЕТКА С39	2	
				КАРКАС ПЛОСКИЙ		
А4		2	1.232.1-7.1-2 04-19	КР20	4	
А4		3	1.232.1-7.1-2 06-11	КР54	3	
				ДЕТАЛИ		
А3		4	1.232.1-7.1-2 03-06	ПЕТЛЯ СТРОПОВОЧНАЯ СП23	4	
				МАТЕРИАЛЫ		
		5		БЕТОН ЛЕГКИЙ М150		2.70М3
		6		РАСТВОР ЦЕМЕНТНЫЙ М100		0.48М3

ФОРМАТ А4

ФОРМАТ	ЗОНА	ПОЗ.	ОБОЗНАЧЕНИЕ	НАИМЕНОВАНИЕ	КОЛ	ПРИМЕЧАНИЕ
		7		ПЛИТЫ МИНВАТНЫЕ М175		2.43М3
				1.232.1-7.1-1 08-12 ПСТ 90.21.2,5-1.Л-		
				СВОРОЧНЫЕ ЕДИНИЦЫ		
А4		1	1.232.1-7.1-2 11-12	СЕТКА С44	2	
				КАРКАС ПЛОСКИЙ		
А4		2	1.232.1-7.1-2 04-06	КР7	4	
А4		3	1.232.1-7.1-2 06-09	КР52	3	
				ДЕТАЛИ		
А3		4	1.232.1-7.1-2 01-06	ПЕТЛЯ СТРОПОВОЧНАЯ СП7	4	
				МАТЕРИАЛЫ		
		5		БЕТОН ЛЕГКИЙ М150		2.93М3
		6		РАСТВОР ЦЕМЕНТНЫЙ М100		0.56М3
		7		ПЛИТЫ МИНВАТНЫЕ М175		1.18М3
				1.232.1-7.1-1 08-13 ПСТ 90.21.2,5-2.Л-		
				СВОРОЧНЫЕ ЕДИНИЦЫ		
А4		1	1.232.1-7.1-2 11-13	СЕТКА С45	2	
				КАРКАС ПЛОСКИЙ		
А4		2	1.232.1-7.1-2 04-06	КР7	4	
А4		3	1.232.1-7.1-2 06-09	КР52	3	
				ДЕТАЛИ		
А3		4	1.232.1-7.1-2 01-06	ПЕТЛЯ СТРОПОВОЧНАЯ СП7	4	
				МАТЕРИАЛЫ		
		5		БЕТОН ЛЕГКИЙ М150		2.93М3
		6		РАСТВОР ЦЕМЕНТНЫЙ М100		0.56М3
		7		ПЛИТЫ МИНВАТНЫЕ М175		1.18М3
				1.232.1-7.1-1 08-14 ПСТ 90.21.3,0-1.Л-		
				СВОРОЧНЫЕ ЕДИНИЦЫ		
А4		1	1.232.1-7.1-2 11-11	СЕТКА С43	2	
				КАРКАС ПЛОСКИЙ		
А4		2	1.232.1-7.1-2 04-13	КР14	4	
А4		3	1.232.1-7.1-2 06-10	КР53	3	

20667-01 41 ФОРМАТ А4

ЗОНА	ПОЗ	ОБОЗНАЧЕНИЕ	НАИМЕНОВАНИЕ	КОЛ	ПРИМЕЧАНИЕ
			ДЕТАЛИ		
	4	1.232.1-7.1-2 02-06	ПЕТЛЯ СТРОПОВОЧНАЯ СП15	4	
			МАТЕРИАЛЫ		
	5		БЕТОН ЛЕГКИЙ М150		3.02М3
	6		РАСТВОР ЦЕМЕНТНЫЙ М100		0.56М3
	7		ПЛИТЫ МИНВАТНЫЕ М175		2.03М3
			1.232.1-7.1-1 08-15 ПСТ 90.21.3,0-2.Л-		
			СБОРОЧНЫЕ ЕДИНИЦЫ		
	1	1.232.1-7.1-2 11-12	СЕТКА С44	2	
			КАРКАС ПЛОСКИЙ		
	2	1.232.1-7.1-2 04-13	КР14	4	
	3	1.232.1-7.1-2 06-10	КР53	3	
			ДЕТАЛИ		
	4	1.232.1-7.1-2 02-06	ПЕТЛЯ СТРОПОВОЧНАЯ СП15	4	
			МАТЕРИАЛЫ		
	5		БЕТОН ЛЕГКИЙ М150		3.02М3
	6		РАСТВОР ЦЕМЕНТНЫЙ М100		0.56М3
	7		ПЛИТЫ МИНВАТНЫЕ М175		2.03М3
			1.232.1-7.1-1 08-16 ПСТ 90.21.3,5-1.Л-		
			СБОРОЧНЫЕ ЕДИНИЦЫ		
	1	1.232.1-7.1-2 11-10	СЕТКА С42	2	
			КАРКАС ПЛОСКИЙ		
	2	1.232.1-7.1-2 04-20	КР21	4	
	3	1.232.1-7.1-2 06-11	КР54	3	
			ДЕТАЛИ		
	4	1.232.1-7.1-2 03-07	ПЕТЛЯ СТРОПОВОЧНАЯ СП24	4	
			МАТЕРИАЛЫ		
	5		БЕТОН ЛЕГКИЙ М150		3.12М3
	6		РАСТВОР ЦЕМЕНТНЫЙ М100		0.56М3
	7		ПЛИТЫ МИНВАТНЫЕ М175		2.88М3

ЭПВЦ Киев ЗНИИЭП
ОПЕРАТОР ТЛП КОРТ
СКАЛА весам
ВЗАМ ИНВ № | ПОДПИСЬ И ДАТА | ИНВ № ПОДЛ

ФОРМАТ	ЗОНА	ПОЗ.	ОБОЗНАЧЕНИЕ	НАИМЕНОВАНИЕ	КОЛ	ПРИМЕЧАНИЕ
				1.232.1-7.1-1 08-17 ПСТ 90.21.3,5-2.Л-		
				СБОРОЧНЫЕ ЕДИНИЦЫ		
А4		1	1.232.1-7.1-2 11-12	СЕТКА С44	2	
				КАРКАС ПЛОСКИЙ		
А4		2	1.232.1-7.1-2 04-20	КР21	4	
А4		3	1.232.1-7.1-2 06-11	КР54	3	
				ДЕТАЛИ		
А3		4	1.232.1-7.1-2 03-07	ПЕТЛЯ СТРОПОВОЧНАЯ СП24	4	
				МАТЕРИАЛЫ		
		5		БЕТОН ЛЕГКИЙ М150		3.12М3
		6		РАСТВОР ЦЕМЕНТНЫЙ М100		0.56М3
		7		ПЛИТЫ МИНВАТНЫЕ М175		2.88М3

ВИД С ВНУТРЕННЕЙ СТ0Р0НЫ

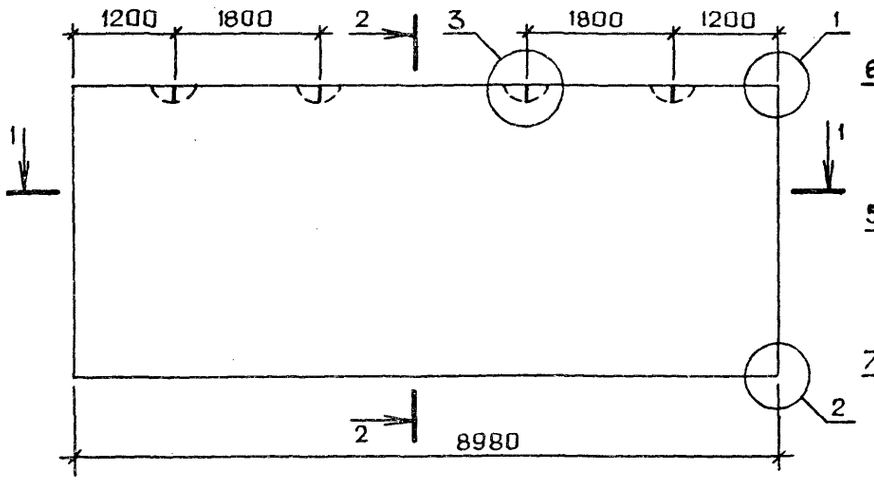

2-2

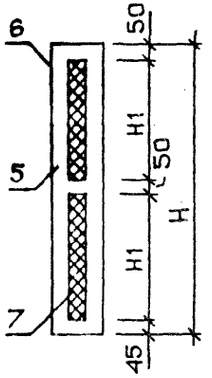

СХЕМА АРМИР0ВАНИЯ

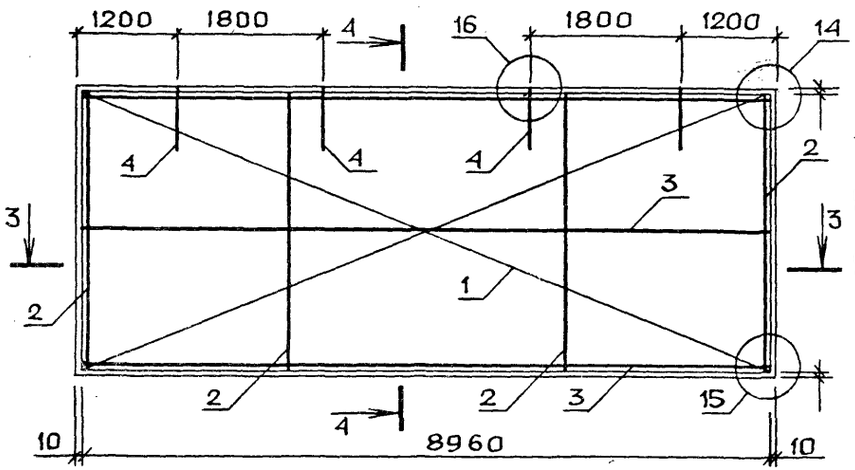

4-4

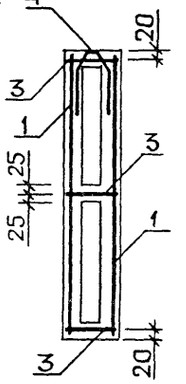

1-1

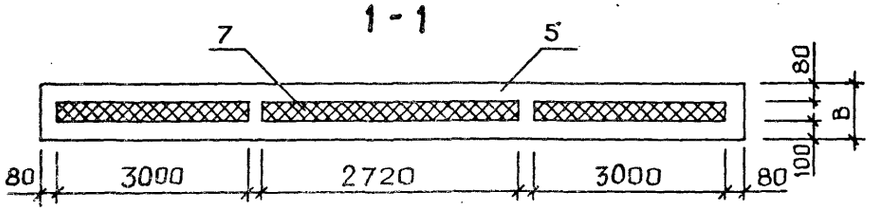

3-3

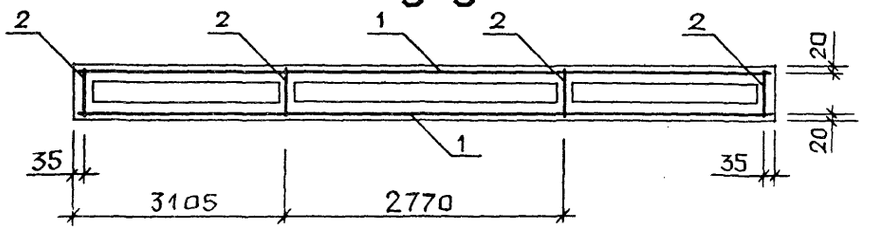

ОБОЗНАЧЕНИЕ	МАРКА	H,ММ	H1,ММ	B,ММ	МАССА,Т
I.232.I-7.I-I 08	ПСТ 90.I5.2,5-I.Л-	I485	670	250	4.93
-0I	ПСТ 90.I5.2,5-2.Л-	I485	670	250	5.00
-02	ПСТ 90.I5.3,0-I.Л-	I485	670	300	5.I4
-03	ПСТ 90.I5.3,0-2.Л-	I485	670	300	5.I9
-04	ПСТ 90.I5.3,5-I.Л-	I485	670	350	5.4I
-05	ПСТ 90.I5.3,5-2.Л-	I485	670	350	5.43
-06	ПСТ 90.I8.2,5-I.Л-	I785	820	250	5.89
-07	ПСТ 90.I8.2,5-2.Л-	I785	820	250	5.98
-08	ПСТ 90.I8.3,0-I.Л-	I785	820	300	6.I3
-09	ПСТ 90.I8.3,0-2.Л-	I785	820	300	6.I9
-I0	ПСТ 90.I8.3,5-I.Л-	I785	820	350	6.43
-II	ПСТ 90.I8.3,5-2.Л-	I785	820	350	6.45
-I2	ПСТ 90.2I.2,5-I.Л-	2085	970	250	6.85
-I3	ПСТ 90.2I.2,5-2.Л-	2085	970	250	6.95
-I4	ПСТ 90.2I.3,0-I.Л-	2085	970	300	7.I4
-I5	ПСТ 90.2I.3,0-2.Л-	2085	970	300	7.I8
-I6	ПСТ 90.2I.3,5-I.Л-	2085	970	350	7.45
-I7	ПСТ 90.2I.3,5-2.Л-	2085	970	350	7.52

УЗЛЫ 1, 2, 3 СМ. 1.232.1-7.1-1 Д1 ЛИСТ 1.
УЗЛЫ 14, 15, 16 СМ. 1.232.1-7.1-1 Д1 ЛИСТ 3.

НАЧ.ОТД.	Борисенко	
Н.КОНТР	Ковальчук	
ГЛ.СПЕЦ	Малачевский	
ПРОВЕРИЛ	Якимчук	
РАЗРАБ.	Яремчишин	

1.232.1-7.1-1 0805

ПАНЕЛЬ ПСТ 90.I5, ПСТ 90.I8, ПСТ 90.2I. СБОРОЧНЫЙ ЧЕРТЕЖ

СТАДИЯ	МАССА	МАСШТАБ
Р	СМ ТАБЛ	
ЛИСТ	ЛИСТОВ 1	

ГОСГРАЖДАНСТРОЙ
КиевЗНИИЭП

3.184 КиевЗНИИЭП ТПП КОРТ

ФОРМАТ	ЗОНА	ПОЗ	ОБОЗНАЧЕНИЕ	НАИМЕНОВАНИЕ	КОЛ.	ПРИМЕЧАНИЕ
				ДОКУМЕНТАЦИЯ		
А3			1.232.1-7.1-1 09СБ	СБОРОЧНЫЙ ЧЕРТЕЖ		
А3			1.232.1-7.1-1 Д1	УЗЛЫ		
А3			1.232.1-7.1-1 РС	ВЕДОМОСТЬ РАСХОДА СТАЛИ НА ЭЛЕМЕНТ		
А4			1.232.1-7.1-1 ТО	ТЕХНИЧЕСКОЕ ОПИСАНИЕ		
			ПЕРЕМЕННЫЕ ДАННЫЕ	ДЛЯ ИСПОЛНЕНИЙ:		
				1.232.1-7.1-1 09 ПСТ 60.6.2,5-3.Л-		
				СБОРОЧНЫЕ ЕДИНИЦЫ		
А4		1	1.232.1-7.1-2 09	СЕТКА С8	2	
				КАРКАС ПЛОСКИЙ		
А4		2	1.232.1-7.1-2 04	КР1	4	
А4		3	1.232.1-7.1-2 06-03	КР46	1	
А4		4	1.232.1-7.1-2 06-12	КР55	1	
				ДЕТАЛИ		
А3		5	1.232.1-7.1-2 01-01	ПЕТЛЯ СТРОПОВОЧНАЯ СП2	2	
				МАТЕРИАЛЫ		
		6		БЕТОН ЛЕГКИЙ М150		0.57М3
		7		РАСТВОР ЦЕМЕНТНЫЙ М100		0.10М3
		8		ПЛИТЫ МИНВАТНЫЕ М175		0.20М3
				1.232.1-7.1-1 09-01 ПСТ 60.6.3,0-3.Л-		
				СБОРОЧНЫЕ ЕДИНИЦЫ		
А4		1	1.232.1-7.1-2 09	СЕТКА С8	2	
				КАРКАС ПЛОСКИЙ		
А4		2	1.232.1-7.1-2 04-07	КР8	4	
А4		3	1.232.1-7.1-2 06-04	КР47	1	
А4		4	1.232.1-7.1-2 06-13	КР56	1	
				ДЕТАЛИ		
А3		5	1.232.1-7.1-2 02-01	ПЕТЛЯ СТРОПОВОЧНАЯ СП10	2	

1.232.1-7.1-1 09

НАЧ.ОТД	БОРИСЕНКО	
Н.КОНТР.	КОВАЛЬЧУК	
Л.СПЕЦ.	МАЛАЧЕВСКИЙ	
РОВЕРИЛ	ЯКИМЧУК	
АЗРАБ	ЯРЕМЧИШИН	

ПАНЕЛЬ
ПСТ 60.6.В-3.Л-
ПСТ 60.9.В-3.Л-

СТАДИЯ	ЛИСТ	ЛИСТОВ
Р	I	3

ГОСГРАЖДАНСТРОЙ
КиевЗНИИЭП

ФОРМАТ А4

СКАЛА

ОПЕРАТОР ТЛП КОРТ

ЭПВЦ Киев ЗНИИЭП

ВЗАМ.ИНВ.№

ПОДПИСЬ И ДАТА

В №ПОДЛ

ФОРМАТ	ЗОНА	ПОЗ.	ОБОЗНАЧЕНИЕ	НАИМЕНОВАНИЕ	КОЛ	ПРИМЕЧАНИЕ
				МАТЕРИАЛЫ		
		6		БЕТОН ЛЕГКИЙ М150		0.61М3
		7		РАСТВОР ЦЕМЕНТНЫЙ М100		0.10М3
		8		ПЛИТЫ МИНВАТНЫЕ М175		0.34М3
				1.232.1-7.1-1 09-02 ПСТ 60.6.3,5-3.Л-		
				СБОРОЧНЫЕ ЕДИНИЦЫ		
А4		1	1.232.1-7.1-2 09	СЕТКА С8	2	
				КАРКАС ПЛОСКИЙ		
А4		2	1.232.1-7.1-2 04-14	КР15	4	
А4		3	1.232.1-7.1-2 06-05	КР48	1	
А4		4	1.232.1-7.1-2 06-14	КР57	1	
				ДЕТАЛИ		
А3		5	1.232.1-7.1-2 03-02	ПЕТЛЯ СТРОПОВОЧНАЯ СП19	2	
				МАТЕРИАЛЫ		
		6		БЕТОН ЛЕГКИЙ М150		0.64М3
		7		РАСТВОР ЦЕМЕНТНЫЙ М100		0.10М3
		8		ПЛИТЫ МИНВАТНЫЕ М175		0.48М3
				1.232.1-7.1-1 09-03 ПСТ 60.9.2,5-3.Л-		
				СБОРОЧНЫЕ ЕДИНИЦЫ		
А4		1	1.232.1-7.1-2 09-01	СЕТКА С9	2	
				КАРКАС ПЛОСКИЙ		
А4		2	1.232.1-7.1-2 04-01	КР2	4	
А4		3	1.232.1-7.1-2 06-03	КР46	1	
А4		4	1.232.1-7.1-2 06-15	КР58	1	
				ДЕТАЛИ		
А3		5	1.232.1-7.1-2 01-03	ПЕТЛЯ СТРОПОВОЧНАЯ СП4	2	
				МАТЕРИАЛЫ		
		6		БЕТОН ЛЕГКИЙ М150		0.85М3
		7		РАСТВОР ЦЕМЕНТНЫЙ М100		0.16М3
		8		ПЛИТЫ МИНВАТНЫЕ М175		0.32М3
				1.232.1-7.1-1 09-04 ПСТ 60.9.3,0-3.Л-		

1.232.1-7.1-1 09

ЛИСТ 2

20667-01 44 ФОРМАТ А4

ФОРМАТ	ЗОНА	ПОЗ.	ОБОЗНАЧЕНИЕ	НАИМЕНОВАНИЕ	КОЛ	ПРИМЕЧАНИЕ
				СБОРОЧНЫЕ ЕДИНИЦЫ		
А4		1	1.232.1-7.1-2 09-01	СЕТКА С9	2	
				КАРКАС ПЛОСКИЙ		
А4		2	1.232.1-7.1-2 04-08	КР9	4	
А4		3	1.232.1-7.1-2 06-04	КР47	1	
А4		4	1.232.1-7.1-2 06-16	КР59	1	
				ДЕТАЛИ		
				ПЕТЛЯ СТРОПОВОЧНАЯ		
А3		5	1.232.1-7.1-2 02-03	СП12	2	
				МАТЕРИАЛЫ		
		6		БЕТОН ЛЕГКИЙ М150		1.26М3
		7		РАСТВОР ЦЕМЕНТНЫЙ М100		0.23М3
		8		ПЛИТЫ МИНВАТНЫЕ М175		0.82М3

ЭПВЦ Киев ЗНИИЭП | ОПЕРАТОР ТЛП КОРТ | СКАЛА весьма

1.232.1-7.1-1 09

ЛИСТ 3

ФОРМАТ	ЗОНА	ПОЗ.	ОБОЗНАЧЕНИЕ	НАИМЕНОВАНИЕ	КОЛ	ПРИМЕЧАНИЕ

ЭПВЦ Киев ЗНИИЭП | ОПЕРАТОР ТЛП КОРТ

ИНВ №ПОДЛ | ПОДПИСЬ И ДАТА | ВЗАМ ИНВ №

ЛИСТ

ВИД С ВНУТРЕННЕЙ СТ0Р0НЫ

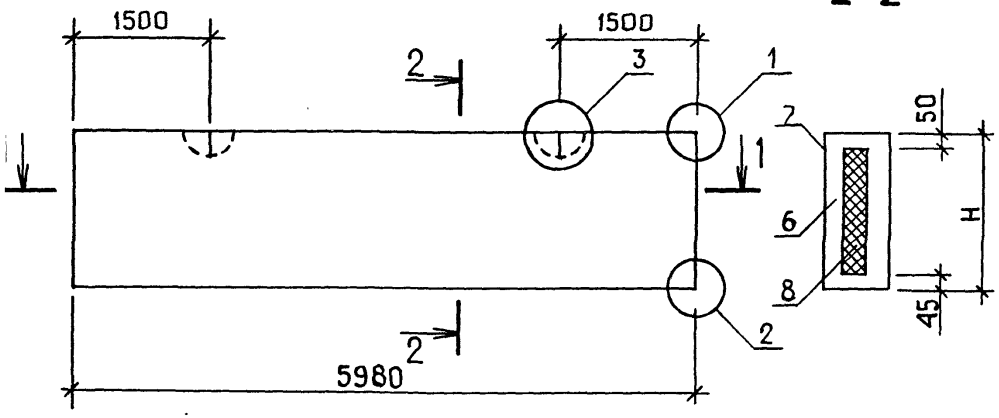

СХЕМА АРМИР0ВАНИЯ

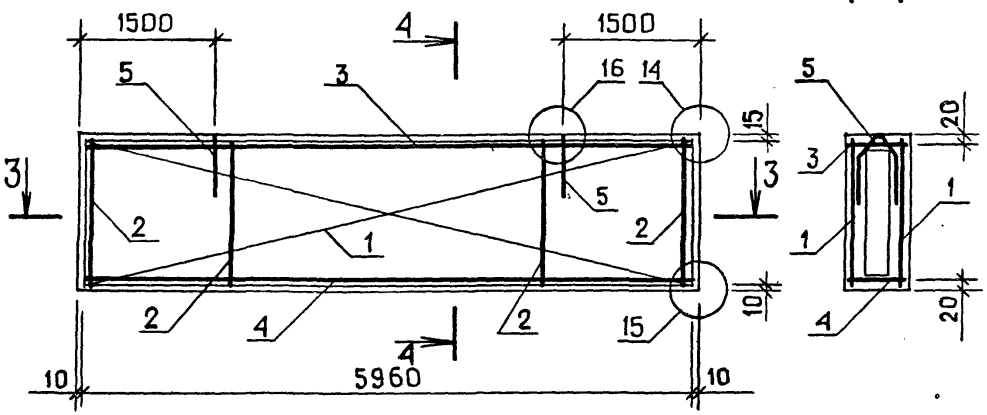

2-2

4-4

1-1

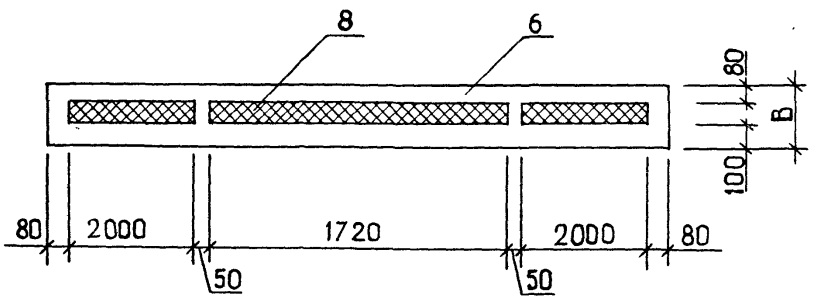

3-3

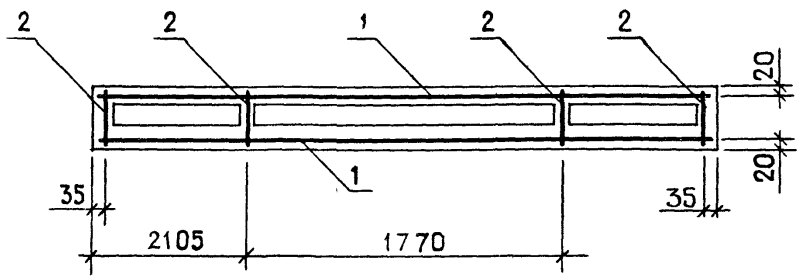

УЗЛЫ 1,2,3 СМ. 1.232.1-7.1-1 Д1 ЛИСТ 1.
УЗЛЫ 14,15,16 СМ. 1.232.1-7.1-1 Д1 ЛИСТ 3.

ОБОЗНАЧЕНИЕ	МАРКА	Н,ММ	В,ММ	МАССА,Т
I.232.I-7.I-I 09	ПСТ 60.6.2,5-3.Л-	585	250	I.34
-0I	ПСТ 60.6.3,0-3.Л-	585	300	I.43
-02	ПСТ 60.6.3,5-3.Л-	585	350	I.52
-03	ПСТ 60.9.2,5-3.Л-	885	250	I.96
-04	ПСТ 60.9.3,0-3.Л-	885	300	2.07

НАЧ.ОТД.	БОРИСЕНКО	
Н.КОНТР.	КОВАЛЬЧУК	
ГЛ.СПЕЦ	МАЛАЧЕВСКИЙ	
ПРОВЕРИЛ	ЯКИМЧУК	
РАЗРАБ.	ЯРЕМЧИШИН	

1.232.1-7.1-1 09С5

ПАНЕЛЬ
ПСТ 60.6.В-3.Л-,
ПСТ 60.9.В-3.Л-.
СБОРОЧНЫЙ ЧЕРТЕЖ

СТАДИЯ	МАССА	МАСШТАБ
Р	СМ ТАБЛ	
ЛИСТ	ЛИСТОВ 1	

ГОСГРАЖДАНСТРОЙ
КиевЗНИИЭП

ФОРМАТ	ЗОНА	ПОЗ	ОБОЗНАЧЕНИЕ	НАИМЕНОВАНИЕ	КОЛ	ПРИМЕЧАНИЕ
				ДОКУМЕНТАЦИЯ		
А3			1.232.1-7.1-1 10СВ	СБОРОЧНЫЙ ЧЕРТЕЖ		
А3			1.232.1-7.1-1 Д1	УЗЛЫ		
А3			1.232.1-7.1-1 РС	ВЕДОМОСТЬ РАСХОДА СТАЛИ НА ЭЛЕМЕНТ		
А4			1.232.1-7.1-1 ТО	ТЕХНИЧЕСКОЕ ОПИСАНИЕ		
			ПЕРЕМЕННЫЕ ДАННЫЕ	ДЛЯ ИСПОЛНЕНИЙ:		
				1.232.1-7.1-1 10 1ПСТ 27.6.2,5-2.Л-1.		
				СБОРОЧНЫЕ ЕДИНИЦЫ		
				СЕТКА		
А4	1		1.232.1-7.1-2 15	С100	1	
А4	2		1.232.1-7.1-2 12	С46	1	
				КАРКАС ПЛОСКИЙ		
А4	3		1.232.1-7.1-2 04	КР1	2	
А4	4		1.232.1-7.1-2 05	КР22	1	
А4	5		1.232.1-7.1-2 07	КР60	2	
				ДЕТАЛИ		
А3	6		1.232.1-7.1-2 01-01	ПЕТЛЯ СТРОПОВОЧНАЯ СП2	2	
				МАТЕРИАЛЫ		
	7			БЕТОН ЛЕГКИЙ М150		0.26М3
	8			РАСТВОР ЦЕМЕНТНЫЙ М100		0.05М3
	9			ПЛИТЫ МИНВАТНЫЕ М175		0.08М3
				1.232.1-7.1-1 10-01 1ПСТ 27.6.3,0-2.Л-1.		
				СБОРОЧНЫЕ ЕДИНИЦЫ		
				СЕТКА		
А4	1		1.232.1-7.1-2 14-07	С93	1	
А4	2		1.232.1-7.1-2 12	С46	1	
				КАРКАС ПЛОСКИЙ		
А4	3		1.232.1-7.1-2 04-07	КР8	2	
А4	4		1.232.1-7.1-2 05-07	КР29	1	
А4	5		1.232.1-7.1-2 07-01	КР61	2	

ТЛП КОРТ — КиевЗНИИЭП

1.232.1-7.1-1 10

НАЧ.ОТД	Борисенко	
Н.КОНТР.	Ковальчук	
ГЛ.СПЕЦ.	Малачевский	
ПРОВЕРИЛ	Крупко	
РАЗРАБ.	Котова	

ПАНЕЛЬ
1ПСТ 27.6.В-2.Л-I.,
1ПСТ 27.9.В-2.Л-I.,
1ПСТ 27.I2.В-2.Л-I.,
1ПСТ 27.I3.В-2.Л-I.

СТАДИЯ	ЛИСТ	ЛИСТОВ
Р	I	6

ГОСГРАЖДАНСТРОЙ
КиевЗНИИЭП

ФОРМАТ А4

ФОРМАТ	ЗОНА	ПОЗ	ОБОЗНАЧЕНИЕ	НАИМЕНОВАНИЕ	КОЛ	ПРИМЕЧАНИЕ
				ДЕТАЛИ		
А3	6		1.232.1-7.1-2 02-01	ПЕТЛЯ СТРОПОВОЧНАЯ СП10	2	
				МАТЕРИАЛЫ		
	7			БЕТОН ЛЕГКИЙ М150		0.27М3
	8			РАСТВОР ЦЕМЕНТНЫЙ М100		0.05М3
	9			ПЛИТЫ МИНВАТНЫЕ М175		0.13М3
				1.232.1-7.1-1 10-02 1ПСТ 27.6.3,5-2.Л-1.		
				СБОРОЧНЫЕ ЕДИНИЦЫ		
				СЕТКА		
А4	1		1.232.1-7.1-2 14	С86	1	
А4	2		1.232.1-7.1-2 12	С46	1	
				КАРКАС ПЛОСКИЙ		
А4	3		1.232.1-7.1-2 04-14	КР15	2	
А4	4		1.232.1-7.1-2 05-14	КР36	1	
А4	5		1.232.1-7.1-2 07-02	КР62	2	
				ДЕТАЛИ		
А3	6		1.232.1-7.1-2 03-01	ПЕТЛЯ СТРОПОВОЧНАЯ СП18	2	
				МАТЕРИАЛЫ		
	7			БЕТОН ЛЕГКИЙ М150		0.29М3
	8			РАСТВОР ЦЕМЕНТНЫЙ М100		0.05М3
	9			ПЛИТЫ МИНВАТНЫЕ М175		0.19М3
				1.232.1-7.1-1 10-03 1ПСТ 27.9.2,5-2.Л-1.		
				СБОРОЧНЫЕ ЕДИНИЦЫ		
				СЕТКА		
А4	1		1.232.1-7.1-2 15-01	С101	1	
А4	2		1.232.1-7.1-2 12-01	С47	1	
				КАРКАС ПЛОСКИЙ		
А4	3		1.232.1-7.1-2 04-01	КР2	2	
А4	4		1.232.1-7.1-2 05-01	КР23	1	
А4	5		1.232.1-7.1-2 07	КР60	2	
				ДЕТАЛИ		
А3	6		1.232.1-7.1-2 01-01	ПЕТЛЯ СТРОПОВОЧНАЯ СП2	2	
				МАТЕРИАЛЫ		

ЭПВЦ КиевЗНИИЭП — ОПЕРАТОР ТЛП КОРТ — СКАЛА

ВЗАМ.ИНВ.№ — ПОДПИСЬ И ДАТА — ИНВ.№ ПОДЛ.

1.232.1-7.1-1 10

ЛИСТ 2

ФОРМАТ	ЗОНА	ПОЗ.	ОБОЗНАЧЕНИЕ	НАИМЕНОВАНИЕ	КОЛ	ПРИМЕЧАНИЕ
		7		БЕТОН ЛЕГКИЙ М150		0.38М3
		8		РАСТВОР ЦЕМЕНТНЫЙ М100		0.07М3
		9		ПЛИТЫ МИНВАТНЫЕ М175		0.13М3
				1.232.1-7.1-1 10-04 1ПСТ 27.9.3,0-2.Л-1.		
				СБОРОЧНЫЕ ЕДИНИЦЫ		
				СЕТКА		
А4		1	1.232.1-7.1-2 14-08	С94	1	
А4		2	1.232.1-7.1-2 12-01	С47	1	
				КАРКАС ПЛОСКИЙ		
А4		3	1.232.1-7.1-2 04-08	КР9	2	
А4		4	1.232.1-7.1-2 05-08	КР30	1	
А4		5	1.232.1-7.1-2 07-01	КР61	2	
				ДЕТАЛИ		
				ПЕТЛЯ СТРОПОВОЧНАЯ		
А3		6	1.232.1-7.1-2 02-01	СП10	2	
				МАТЕРИАЛЫ		
		7		БЕТОН ЛЕГКИЙ М150		0.40М3
		8		РАСТВОР ЦЕМЕНТНЫЙ М100		0.07М3
		9		ПЛИТЫ МИНВАТНЫЕ М175		0.22М3
				1.232.1-7.1-1 10-05 1ПСТ 27.9.3,5-2.Л-1.		
				СБОРОЧНЫЕ ЕДИНИЦЫ		
				СЕТКА		
А4		1	1.232.1-7.1-2 14-01	С87	1	
А4		2	1.232.1-7.1-2 12-01	С47	1	
				КАРКАС ПЛОСКИЙ		
А4		3	1.232.1-7.1-2 04-15	КР16	2	
А4		4	1.232.1-7.1-2 05-15	КР37	1	
А4		5	1.232.1-7.1-2 07-02	КР62	2	
				ДЕТАЛИ		
				ПЕТЛЯ СТРОПОВОЧНАЯ		
А3		6	1.232.1-7.1-2 03-01	СП18	2	
				МАТЕРИАЛЫ		
		7		БЕТОН ЛЕГКИЙ М150		0.43М3
		8		РАСТВОР ЦЕМЕНТНЫЙ М100		0.07М3
		9		ПЛИТЫ МИНВАТНЫЕ М175		0.30М3

ЭПВЦ Киев ЗНИИЭП КОРТ
СКАПА

ФОРМАТ	ЗОНА	ПОЗ.	ОБОЗНАЧЕНИЕ	НАИМЕНОВАНИЕ	КОЛ	ПРИМЕЧАНИЕ
				1.232.1-7.1-1 10-06 1ПСТ 27.12.2,5-2.Л-1.		
				СБОРОЧНЫЕ ЕДИНИЦЫ		
				СЕТКА		
А4		1	1.232.1-7.1-2 15-02	С102	1	
А4		2	1.232.1-7.1-2 12-02	С48	1	
				КАРКАС ПЛОСКИЙ		
А4		3	1.232.1-7.1-2 04-02	КР3	2	
А4		4	1.232.1-7.1-2 05-02	КР24	1	
А4		5	1.232.1-7.1-2 07	КР60	2	
				ДЕТАЛИ		
А3		6	1.232.1-7.1-2 01-01	ПЕТЛЯ СТРОПОВОЧНАЯ СП2	2	
				МАТЕРИАЛЫ		
		7		БЕТОН ЛЕГКИЙ М150		0.50М3
		8		РАСТВОР ЦЕМЕНТНЫЙ М100		0.10М3
		9		ПЛИТЫ МИНВАТНЫЕ М175		0.18М3
				1.232.1-7.1-1 10-07 1ПСТ 27.12.3,0-2.Л-1.		
				СБОРОЧНЫЕ ЕДИНИЦЫ		
				СЕТКА		
А4		1	1.232.1-7.1-2 14-09	С95	1	
А4		2	1.232.1-7.1-2 12-02	С48	1	
				КАРКАС ПЛОСКИЙ		
А4		3	1.232.1-7.1-2 04-09	КР10	2	
А4		4	1.232.1-7.1-2 05-09	КР31	1	
А4		5	1.232.1-7.1-2 07-01	КР61	2	
				ДЕТАЛИ		
				ПЕТЛЯ СТРОПОВОЧНАЯ		
А3		6	1.232.1-7.1-2 02-01	СП10	2	
				МАТЕРИАЛЫ		
		7		БЕТОН ЛЕГКИЙ М150		0.53М3
		8		РАСТВОР ЦЕМЕНТНЫЙ М100		0.10М3
		9		ПЛИТЫ МИНВАТНЫЕ М175		0.30М3
				1.232.1-7.1-1 10-08 1ПСТ 27.12.3,5-2.Л-1.		
				СБОРОЧНЫЕ ЕДИНИЦЫ		

ФОРМАТ	ЗОНА	ПОЗ	ОБОЗНАЧЕНИЕ	НАИМЕНОВАНИЕ	КОЛ	ПРИМЕЧАНИЕ
				СЕТКА		
А4		1	1.232.1-7.1-2 14-02	С88	1	
А4		2	1.232.1-7.1-2 12-02	С48	1	
				КАРКАС ПЛОСКИЙ		
А4		3	1.232.1-7.1-2 04-16	КР17	2	
А4		4	1.232.1-7.1-2 05-16	КР38	1	
А4		5	1.232.1-7.1-2 07-02	КР62	2	
				ДЕТАЛИ		
				ПЕТЛЯ СТРОПОВОЧНАЯ		
А3		6	1.232.1-7.1-2 03-01	СП18	2	
				МАТЕРИАЛЫ		
		7		БЕТОН ЛЕГКИЙ М150		0.56М3
		8		РАСТВОР ЦЕМЕНТНЫЙ М100		0.10М3
		9		ПЛИТЫ МИНВАТНЫЕ М175		0.41М3
				1.232.1-7.1-1 10-09 1ПСТ 27.13.2,5-2.Л-1.		
				СБОРОЧНЫЕ ЕДИНИЦЫ		
				СЕТКА		
А4		1	1.232.1-7.1-2 15-03	С103	1	
А4		2	1.232.1-7.1-2 12-03	С49	1	
				КАРКАС ПЛОСКИЙ		
А4		3	1.232.1-7.1-2 04-03	КР4	2	
А4		4	1.232.1-7.1-2 05-03	КР25	1	
А4		5	1.232.1-7.1-2 07	КР60	2	
				ДЕТАЛИ		
А3		6	1.232.1-7.1-2 01-01	ПЕТЛЯ СТРОПОВОЧНАЯ СП2	2	
				МАТЕРИАЛЫ		
		7		БЕТОН ЛЕГКИЙ М150		0.54М3
		8		РАСТВОР ЦЕМЕНТНЫЙ М100		0.10М3
		9		ПЛИТЫ МИНВАТНЫЕ М175		0.19М3
				1.232.1-7.1-1 10-10 1ПСТ 27.13.3,0-2.Л-1.		
				СБОРОЧНЫЕ ЕДИНИЦЫ		
				СЕТКА		
А4		1	1.232.1-7.1-2 14-10	С96	1	
А4		2	1.232.1-7.1-2 12-03	С49	1	
				КАРКАС ПЛОСКИЙ		
А4		3	1.232.1-7.1-2 04-10	КР11	2	
А4		4	1.232.1-7.1-2 05-10	КР32	1	

Киев ЗНИИЭП ТЛП КОРТ

1.232.1-7.1-1 10

ЛИСТ 5

ФОРМАТ А4

ФОРМАТ	ЗОНА	ПОЗ	ОБОЗНАЧЕНИЕ	НАИМЕНОВАНИЕ	КОЛ	ПРИМЕЧАНИЕ
А4		5	1.232.1-7.1-2 07-01	КР61	2	
				ДЕТАЛИ		
				ПЕТЛЯ СТРОПОВОЧНАЯ		
А3		6	1.232.1-7.1-2 02-01	СП10	2	
				МАТЕРИАЛЫ		
		7		БЕТОН ЛЕГКИЙ М150		0.57М3
		8		РАСТВОР ЦЕМЕНТНЫЙ М100		0.10М3
		9		ПЛИТЫ МИНВАТНЫЕ М175		0.33М3
				1.232.1-7.1-1 10-11 1ПСТ 27.13.3,5-2.Л-1.		
				СБОРОЧНЫЕ ЕДИНИЦЫ		
				СЕТКА		
А4		1	1.232.1-7.1-2 14-03	С89	1	
А4		2	1.232.1-7.1-2 12-03	С49	1	
				КАРКАС ПЛОСКИЙ		
А4		3	1.232.1-7.1-2 04-17	КР18	2	
А4		4	1.232.1-7.1-2 05-17	КР39	1	
А4		5	1.232.1-7.1-2 07-02	КР62	2	
				ДЕТАЛИ		
				ПЕТЛЯ СТРОПОВОЧНАЯ		
А3		6	1.232.1-7.1-2 03-01	СП18	2	
				МАТЕРИАЛЫ		
		7		БЕТОН ЛЕГКИЙ М150		0.60М3
		8		РАСТВОР ЦЕМЕНТНЫЙ М100		0.10М3
		9		ПЛИТЫ МИНВАТНЫЕ М175		0.45М3

СКАЛА

ОПЕРАТОР ТЛП КОРТ

ЭПВЦ Киев ЗНИИЭП

ВЗАМ ИНВ №

ПОДПИСЬ И ДАТА

ИНВ №ПОДЛ

1.232.1-7.1-1 10

ЛИСТ 6

ФОРМАТ А4

ВИД С ВНУТРЕННЕЙ СТОРОНЫ

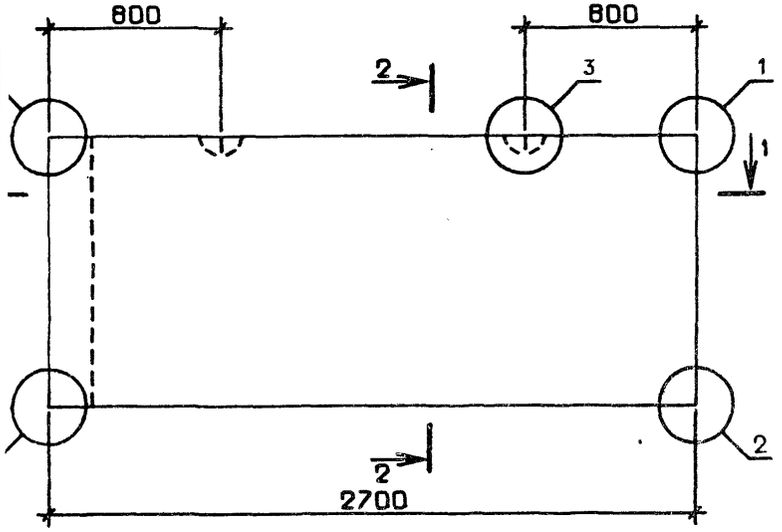

СХЕМА АРМИРОВАНИЯ

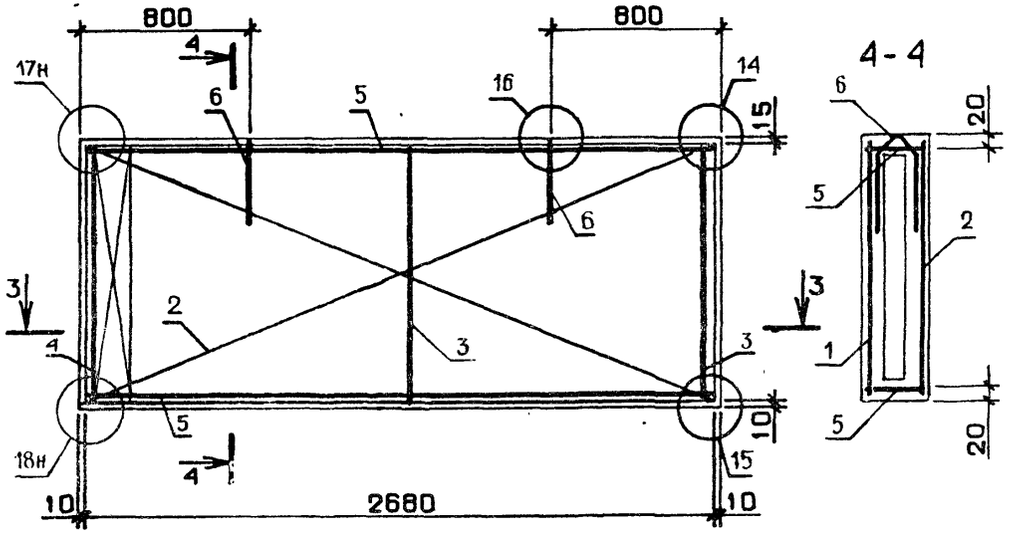

1-1

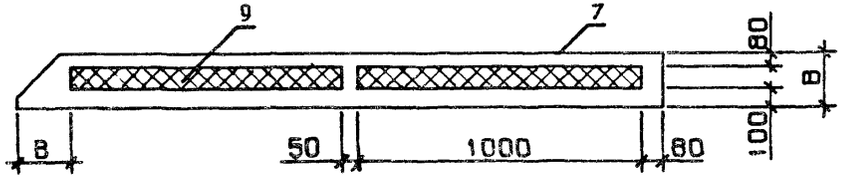

3-3

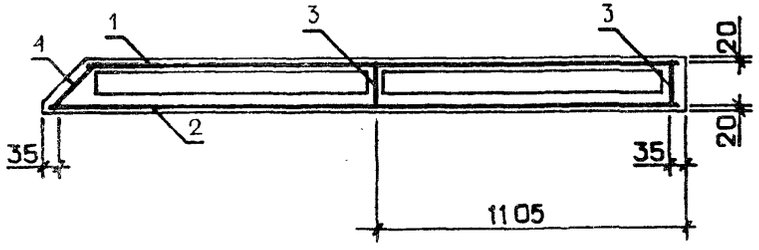

ОБОЗНАЧЕНИЕ	МАРКА	H,ММ	B,ММ	МАССА,Т
I.232.I-7.I-I I0	IIСТ 27.6.2,5-2.Л-I.	585	250	0.59
-0I	IIСТ 27.6.3,0-2.Л-I.	585	300	0.63
-02	IIСТ 27.6.3,5-2.Л-I.	585	350	0.67
-03	IIСТ 27.9.2,5-2.Л-I.	885	250	0.87
-04	IIСТ 27.9.3,0-2.Л-I.	885	300	0.93
-05	IIСТ 27.9.3,5-2.Л-I.	885	350	0.99
-06	IIСТ 27.I2.2,5-2.Л-I.	II85	250	I.I5
-07	IIСТ 27.I2.3,0-2.Л-I.	II85	300	I.23
-08	IIСТ 27.I2.3,5-2.Л-I.	II85	350	I.30
-09	IIСТ 27.I3.2,5-2.Л-I.	I285	250	I.25
-I0	IIСТ 27.I3.3,0-2.Л-I.	I285	300	I.33
-II	IIСТ 27.I3.3,5-2.Л-I.	I285	350	I.40

УЗЛЫ I - 5 СМ. I.232.I-7.I-I ДI, ЛИСТ I,
УЗЛЫ I4,I5,I6 СМ. I.232.I-7.I-I ДI, ЛИСТ 3,
УЗЛЫ I7,I8 СМ. I.232.I-7.I-I ДI, ЛИСТ 4

НАЧ.ОТД.	БОРИСЕНКО	
Н.КОНТР.	КОВАЛЬЧУК	
ГЛ.СПЕЦ.	МАЛАЧЕВСКИЙ	
ПРОВЕРИЛ	ЯКИМЧУК	
РАЗРАБ.	КРУПКА	

1.232.1-7.1-1 10СБ

ПАНЕЛЬ
IIСТ 27.6.В-2.Л-I.,
IIСТ 27.9.В-2.Л-I.,
IIСТ 27.I2.В-2.Л-I.,
IIСТ 27.I3.В-2.Л-I.
СБОРОЧНЫЙ ЧЕРТЁЖ

СТАДИЯ	МАССА	МАСШТАБ
Р	СМ ТАБЛ	
ЛИСТ	ЛИСТОВ 1	

ГОСГРАЖДАНСТРОЙ
КиевЗНИИЭП

ФОРМАТ	ЗОНА	ПОЗ	ОБОЗНАЧЕНИЕ	НАИМЕНОВАНИЕ	КОЛ	ПРИМЕЧАНИЕ
				ДОКУМЕНТАЦИЯ		
А3			1.232.1-7.1-1 11СБ	СБОРОЧНЫЙ ЧЕРТЕЖ		
А3			1.232.1-7.1-1 Д1	УЗЛЫ		
А3			1.232.1-7.1-1 РС	ВЕДОМОСТЬ РАСХОДА СТАЛИ НА ЭЛЕМЕНТ		
А4			1.232.1-7.1-1 ТО	ТЕХНИЧЕСКОЕ ОПИСАНИЕ		
			ПЕРЕМЕННЫЕ ДАННЫЕ	ДЛЯ ИСПОЛНЕНИЙ:		
				1.232.1-7.1-1 11 1ПСТ 27.15.2,5-2.Л-1.		
				СБОРОЧНЫЕ ЕДИНИЦЫ		
				СЕТКА		
А4		1	1.232.1-7.1-2 15-04	С104	1	
А4		2	1.232.1-7.1-2 12-04	С50	1	
				КАРКАС ПЛОСКИЙ		
А4		3	1.232.1-7.1-2 04-04	КР5	2	
А4		4	1.232.1-7.1-2 05-04	КР26	1	
А4		5	1.232.1-7.1-2 07	КР60	3	
				ДЕТАЛИ		
А3		6	1.232.1-7.1-2 01-02	ПЕТЛЯ СТРОПОВОЧНАЯ СП3	2	
				МАТЕРИАЛЫ		
		7		БЕТОН ЛЕГКИЙ М150		0.63М3
		8		РАСТВОР ЦЕМЕНТНЫЙ М100		0.12М3
		9		ПЛИТЫ МИНВАТНЫЕ М175		0.22М3
				1.232.1-7.1-1 11-01 1ПСТ 27.15.3,0-2.Л-1.		
				СБОРОЧНЫЕ ЕДИНИЦЫ		
				СЕТКА		
А4		1	1.232.1-7.1-2 14-11	С97	1	
А4		2	1.232.1-7.1-2 12-04	С50	1	
				КАРКАС ПЛОСКИЙ		
А4		3	1.232.1-7.1-2 04-11	КР12	2	
А4		4	1.232.1-7.1-2 05-11	КР33	1	
А4		5	1.232.1-7.1-2 07-01	КР61	3	

ЭПВЦ Киев ЗНИИЭП | ОПЕРАТОР ТЛП КОРТ | СКАЛА

ВЗАМ.ИНВ.№ | ПОДПИСЬ И ДАТА | ИНВ.№ ПОДЛ.

1.232.1-7.1-1 11

НАЧ.ОТД	Борисенко		
Н.КОНТР	Ковальчук		
ГЛ.СПЕЦ	Малачевский		
ПРОВЕРИЛ	Крупка		
РАЗРАБ	Котова		

ПАНЕЛЬ
1ПСТ 27.15.В-2.Л-1.,
1ПСТ 27.18.В-2.Л-1.,
1ПСТ 27.21.В-2.Л-1.

СТАДИЯ	ЛИСТ	ЛИСТОВ
Р	1	5

ГОСГРАЖДАНСТРОЙ
КиевЗНИИЭП

ФОРМАТ	ЗОНА	ПОЗ.	ОБОЗНАЧЕНИЕ	НАИМЕНОВАНИЕ	КОЛ	ПРИМЕЧАНИЕ
				ДЕТАЛИ		
А3		6	1.232.1-7.1-2 02-02	ПЕТЛЯ СТРОПОВОЧНАЯ СП11	2	
				МАТЕРИАЛЫ		
		7		БЕТОН ЛЕГКИЙ М150		0.67М3
		8		РАСТВОР ЦЕМЕНТНЫЙ М100		0.12М3
		9		ПЛИТЫ МИНВАТНЫЕ М175		0.37М3
				1.232.1-7.1-1 11-02 1ПСТ 27.15.3,5-2.Л-1.		
				СБОРОЧНЫЕ ЕДИНИЦЫ		
				СЕТКА		
А4		1	1.232.1-7.1-2 14-04	С90	1	
А4		2	1.232.1-7.1-2 12-04	С50	1	
				КАРКАС ПЛОСКИЙ		
А4		3	1.232.1-7.1-2 04-18	КР19	2	
А4		4	1.232.1-7.1-2 05-18	КР40	1	
А4		5	1.232.1-7.1-2 07-02	КР62	3	
				ДЕТАЛИ		
А3		6	1.232.1-7.1-2 03-02	ПЕТЛЯ СТРОПОВОЧНАЯ СП19	2	
				МАТЕРИАЛЫ		
		7		БЕТОН ЛЕГКИЙ М150		0.71М3
		8		РАСТВОР ЦЕМЕНТНЫЙ М100		0.12М3
		9		ПЛИТЫ МИНВАТНЫЕ М175		0.51М3
				1.232.1-7.1-1 11-03 1ПСТ 27.18.2,5-2.Л-1.		
				СБОРОЧНЫЕ ЕДИНИЦЫ		
				СЕТКА		
А4		1	1.232.1-7.1-2 15-05	С105	1	
А4		2	1.232.1-7.1-2 12-05	С51	1	
				КАРКАС ПЛОСКИЙ		
А4		3	1.232.1-7.1-2 04-05	КР6	2	
А4		4	1.232.1-7.1-2 05-05	КР27	1	
А4		5	1.232.1-7.1-2 07	КР60	3	
				ДЕТАЛИ		
А3		6	1.232.1-7.1-2 01-03	ПЕТЛЯ СТРОПОВОЧНАЯ СП4	2	
				МАТЕРИАЛЫ		

ЭПВЦ Киев ЗНИИЭП | ОПЕРАТОР ТЛП КОРТ | СКАЛА

ВЗАМ.ИНВ.№ | ПОДПИСЬ И ДАТА | ИНВ.№ ПОДЛ.

1.232.1-7.1-1 11

ЗОНА	ПОЗ	ОБОЗНАЧЕНИЕ	НАИМЕНОВАНИЕ	КОЛ	ПРИМЕЧАНИЕ
	7		БЕТОН ЛЕГКИЙ М150		0.76М3
	8		РАСТВОР ЦЕМЕНТНЫЙ М100		0.14М3
	9		ПЛИТЫ МИНВАТНЫЕ М175		0.27М3
			1.232.1-7.1-1 11-04		
			1ПСТ 27.18.3,0-2.Л-1.		
			СБОРОЧНЫЕ ЕДИНИЦЫ		
			СЕТКА		
	1	1.232.1-7.1-2 14-12	С98	1	
	2	1.232.1-7.1-2 12-05	С51	1	
			КАРКАС ПЛОСКИЙ		
	3	1.232.1-7.1-2 04-12	КР13	2	
	4	1.232.1-7.1-2 05-12	КР34	1	
	5	1.232.1-7.1-2 07-01	КР61	3	
			ДЕТАЛИ		
			ПЕТЛЯ СТРОПОВОЧНАЯ		
	6	1.232.1-7.1-2 02-03	СП12	2	
			МАТЕРИАЛЫ		
	7		БЕТОН ЛЕГКИЙ М150		0.80М3
	8		РАСТВОР ЦЕМЕНТНЫЙ М100		0.14М3
	9		ПЛИТЫ МИНВАТНЫЕ М175		0.45М3
			1.232.1-7.1-1 11-05		
			1ПСТ 27.18.3,5-2.Л-1.		
			СБОРОЧНЫЕ ЕДИНИЦЫ		
			СЕТКА		
	1	1.232.1-7.1-2 14-05	С91	1	
	2	1.232.1-7.1-2 12-05	С51	1	
			КАРКАС ПЛОСКИЙ		
	3	1.232.1-7.1-2 04-19	КР20	2	
	4	1.232.1-7.1-2 05-19	КР41	1	
	5	1.232.1-7.1-2 07-02	КР67	3	
			ДЕТАЛИ		
			ПЕТЛЯ СТРОПОВОЧНАЯ		
	6	1.232.1-7.1-2 03-03	СП20	2	
			МАТЕРИАЛЫ		
	7		БЕТОН ЛЕГКИЙ М150		0.84М3
	8		РАСТВОР ЦЕМЕНТНЫЙ М100		0.14М3
	9		ПЛИТЫ МИНВАТНЫЕ М175		0.62М3

ЭПВЦ Киев ЗНИИЭП КОРТ
СКАЛА

ФОРМАТ	ЗОНА	ПОЗ.	ОБОЗНАЧЕНИЕ	НАИМЕНОВАНИЕ	КОЛ	ПРИМЕЧАНИЕ
				1.232.1-7.1-1 11-06		
				1ПСТ 27.21.2,5-2.Л-1.		
				СБОРОЧНЫЕ ЕДИНИЦЫ		
				СЕТКА		
А4		1	1.232.1-7.1-2 15-06	С106	1	
А4		2	1.232.1-7.1-2 12-06	С52	1	
				КАРКАС ПЛОСКИЙ		
А4		3	1.232.1-7.1-2 04-06	КР7	2	
А4		4	1.232.1-7.1-2 05-06	КР28	1	
А4		5	1.232.1-7.1-2 07	КР60	3	
				ДЕТАЛИ		
А3		6	1.232.1-7.1-2 01-03	ПЕТЛЯ СТРОПОВОЧНАЯ СП4	2	
				МАТЕРИАЛЫ		
		7		БЕТОН ЛЕГКИЙ М150		0.88М3
		8		РАСТВОР ЦЕМЕНТНЫЙ М100		0.17М3
		9		ПЛИТЫ МИНВАТНЫЕ М175		0.32М3
				1.232.1-7.1-1 11-07		
				1ПСТ 27.21.3,0-2.Л-1.		
				СБОРОЧНЫЕ ЕДИНИЦЫ		
				СЕТКА		
А4		1	1.232.1-7.1-2 14-13	С99	1	
А4		2	1.232.1-7.1-2 12-06	С52	1	
				КАРКАС ПЛОСКИЙ		
А4		3	1.232.1-7.1-2 04-13	КР14	2	
А4		4	1.232.1-7.1-2 05-13	КР35	1	
А4		5	1.232.1-7.1-2 07-01	КР61	3	
				ДЕТАЛИ		
				ПЕТЛЯ СТРОПОВОЧНАЯ		
А3		6	1.232.1-7.1-2 02-03	СП12	2	
				МАТЕРИАЛЫ		
		7		БЕТОН ЛЕГКИЙ М150		0.93М3
		8		РАСТВОР ЦЕМЕНТНЫЙ М100		0.17М3
		9		ПЛИТЫ МИНВАТНЫЕ М175		0.53М3
				1.232.1-7.1-1 11-08		
				1ПСТ 27.21.3,5-2.Л-1.		
				СБОРОЧНЫЕ ЕДИНИЦЫ		

ФОРМАТ	ЗОНА	ПОЗ.	ОБОЗНАЧЕНИЕ	НАИМЕНОВАНИЕ	КОЛ	ПРИМЕЧАНИЕ
				СЕТКА		
А4		1	1.232.1-7.1-2 14-06	С92	1	
А4		2	1.232.1-7.1-2 12-06	С52	1	
				КАРКАС ПЛОСКИЙ		
А4		3	1.232.1-7.1-2 04-20	КР21	2	
А4		4	1.232.1-7.1-2 05-20	КР42	1	
А4		5	1.232.1-7.1-2 07-02	КР62	3	
				ДЕТАЛИ		
				ПЕТЛЯ СТРОПОВОЧНАЯ		
А3		6	1.232.1-7.1-2 03-04	СП21	2	
				МАТЕРИАЛЫ		
		7		БЕТОН ЛЕГКИЙ М150		0.98М3
		8		РАСТВОР ЦЕМЕНТНЫЙ М100		0.17М3
		9		ПЛИТЫ МИНВАТНЫЕ М175		0.74М3

СКАЛА

ОПЕРАТОР ТЛП КОРТ

ЭПВЦ Киев ЗНИИЭП

ВЗАМ ИНВ № | ПОДПИСЬ И ДАТА | ИНВ №ПОДЛ

1.232.1-7.1-1 11

ЛИСТ 5

ФОРМАТ А4

ФОРМАТ	ЗОНА	ПОЗ	ОБОЗНАЧЕНИЕ	НАИМЕНОВАНИЕ	КОЛ	ПРИМЕЧАНИЕ

ОПЕРАТОР ТЛП КОРТ

ЭПВЦ Киев ЗНИИЭП

ВЗАМ ИНВ № | ПОДПИСЬ И ДАТА | ИНВ №ПОДЛ

ЛИСТ

20667-01 53

ФОРМАТ А4

ВИД С ВНУТРЕННЕЙ СТОРОНЫ

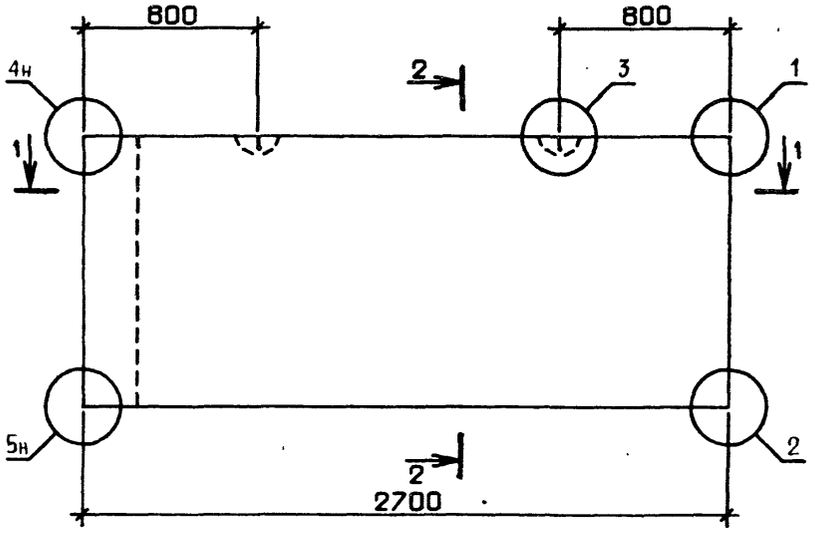

2-2

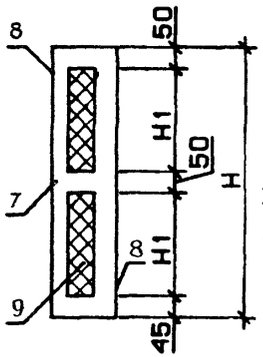

СХЕМА АРМИРОВАНИЯ

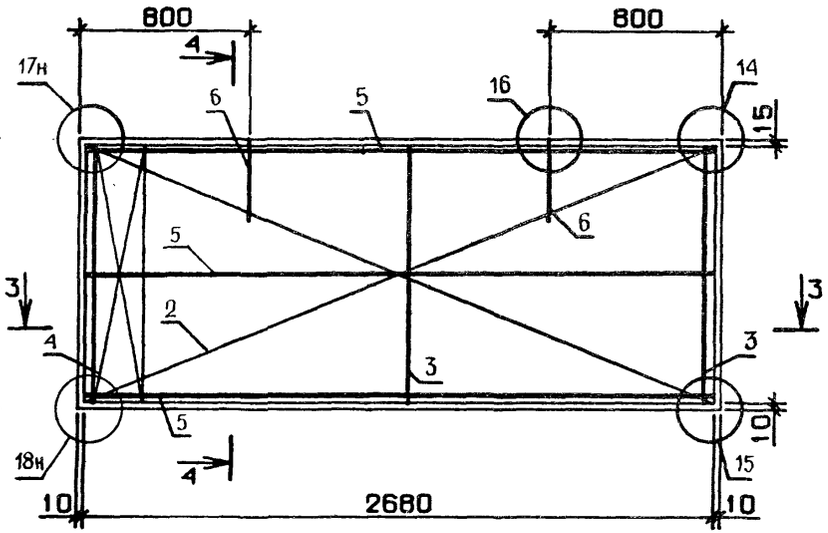

4-4

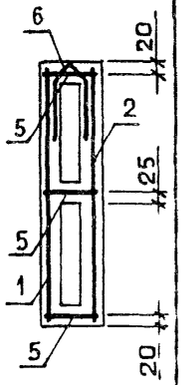

1-1

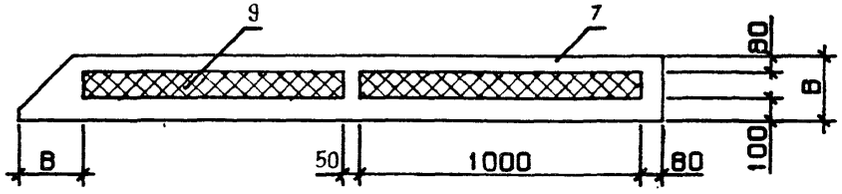

3-3

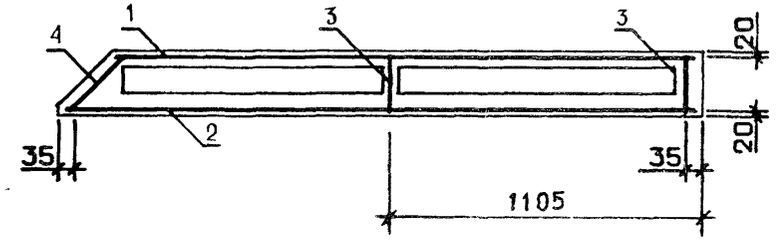

ОБОЗНАЧЕНИЕ	МАРКА	H,ММ	H1,ММ	B,ММ	МАССА,Т
I.232.I-7.I-I II	IПСТ 27.I5.2,5-2.Л-I.	I485	670	250	I.45
-0I	IПСТ 27.I5.3,0-2.Л-I.	I485	670	300	I.55
-02	IПСТ 27.I5.3,5-2.Л-I.	I485	670	350	I.65
-03	IПСТ 27.I8.2,5-2.Л-I.	I785	820	250	I.74
-04	IПСТ 27.I8.3,0-2.Л-I.	I785	820	300	I.85
-05	IПСТ 27.I8.3,5-2.Л-I.	I785	820	350	I.96
-06	IПСТ 27.2I.2,5-2.Л-I.	2085	970	250	2.02
-07	IПСТ 27.2I.3,0-2.Л-I.	2085	970	300	2.I5
-08	IПСТ 27.2I.3,5-2.Л-I.	2085	970	350	2.28

УЗЛЫ I - 5 СМ. I.232.I-7.I-I ДI, ЛИСТ I,
УЗЛЫ I4,I5,I6 СМ. I.232.I-7.I-I ДI, ЛИСТ 3,
УЗЛЫ I7,I8 СМ. I.232.I-7.I-I ДI, ЛИСТ 4

НАЧ.ОТД.	БОРИСЕНКО	
Н.КОНТР.	КОВАЛЬЧУК	
ГЛ.СПЕЦ.	МАЛАЧЕВСКИЙ	
ПРОВЕРИЛ	КОТОВА	
РАЗРАБ.	КРУПКА	

1.232.1-7.1-1 11СБ

ПАНЕЛЬ
IПСТ 27.I5.B-2.Л-I.,
IПСТ 27.I8.B-2.Л-I.,
IПСТ 27.2I.B-2.Л-I.
СБОРОЧНЫЙ ЧЕРТЁЖ

СТАДИЯ	МАССА	МАСШТАБ
Р	СМ ТАБЛ	
ЛИСТ	ЛИСТОВ 1	

ГОСГРАЖДАНСТРОЙ
КиевЗНИИЭП

ФОРМАТ	ЗОНА	ПОЗ	ОБОЗНАЧЕНИЕ	НАИМЕНОВАНИЕ	КОЛ	ПРИМЕЧАНИЕ
				ДОКУМЕНТАЦИЯ		
А3			1.232.1-7.1-1 12СБ	СБОРОЧНЫЙ ЧЕРТЕЖ		
А3			1.232.1-7.1-1 Д1	УЗЛЫ		
А3			1.232.1-7.1-1 РС	ВЕДОМОСТЬ РАСХОДА СТАЛИ НА ЭЛЕМЕНТ		
А4			1.232.1-7.1-1 ТО	ТЕХНИЧЕСКОЕ ОПИСАНИЕ		
			ПЕРЕМЕННЫЕ ДАННЫЕ	ДЛЯ ИСПОЛНЕНИЙ:		
				1.232.1-7.1-1 12 1ПСТ 27,5.6.2,5-2.Л-1.		
				СБОРОЧНЫЕ ЕДИНИЦЫ		
				СЕТКА		
А4	1		1.232.1-7.1-2 15-07	С107	1	
А4	2		1.232.1-7.1-2 12-07	С53	1	
				КАРКАС ПЛОСКИЙ		
А4	3		1.232.1-7.1-2 04	КР1	2	
А4	4		1.232.1-7.1-2 05	КР22	1	
А4	5		1.232.1-7.1-2 07-03	КР63	2	
				ДЕТАЛИ		
А3	6		1.232.1-7.1-2 01-01	ПЕТЛЯ СТРОПОВОЧНАЯ СП2	2	
				МАТЕРИАЛЫ		
	7			БЕТОН ЛЕГКИЙ М150		0.26М3
	8			РАСТВОР ЦЕМЕНТНЫЙ М100		0.05М3
	9			ПЛИТЫ МИНВАТНЫЕ М175		0.08М3
				1.232.1-7.1-1 12-01 1ПСТ 27,5.6.3,0-2.Л-1.		
				СБОРОЧНЫЕ ЕДИНИЦЫ		
				СЕТКА		
А4	1		1.232.1-7.1-2 15	С100	1	
А4	2		1.232.1-7.1-2 12-07	С53	1	
				КАРКАС ПЛОСКИЙ		
А4	3		1.232.1-7.1-2 04-07	КР8	2	
А4	4		1.232.1-7.1-2 05-07	КР29	1	
А4	5		1.232.1-7.1-2 07-04	КР64	2	

		1.232.1-7.1-1 12	
НАЧОТД	Борисенко	ПАНЕЛЬ 1ПСТ 27,5.6.В-2.Л-I., 1ПСТ 27,5.9.В-2.Л-I., 1ПСТ 27,5.I2.В-2.Л-I., 1ПСТ 27,5.I3.В-2.Л-I.	СТАДИЯ: Р; ЛИСТ: I; ЛИСТОВ: 6
НКОНТР	Кобальчук		
ГЛСПЕЦ	Мотичевский		
ПРОВЕРИЛ	Крупка		ГОСГРАЖДАНСТРОЙ КиевЗНИИЭП
РАЗРАБ	Котова		

ФОРМАТ	ЗОНА	ПОЗ.	ОБОЗНАЧЕНИЕ	НАИМЕНОВАНИЕ	КОЛ	ПРИМЕЧАНИЕ
				ДЕТАЛИ		
А3	6		1.232.1-7.1-2 02-01	ПЕТЛЯ СТРОПОВОЧНАЯ СП10	2	
				МАТЕРИАЛЫ		
	7			БЕТОН ЛЕГКИЙ М150		0.28М3
	8			РАСТВОР ЦЕМЕНТНЫЙ М100		0.05М3
	9			ПЛИТЫ МИНВАТНЫЕ М175		0.14М3
				1.232.1-7.1-1 12-02 1ПСТ 27,5.6.3,5-2.Л-1.		
				СБОРОЧНЫЕ ЕДИНИЦЫ		
				СЕТКА		
А4	1		1.232.1-7.1-2 14-07	С93	1	
А4	2		1.232.1-7.1-2 12-07	С53	1	
				КАРКАС ПЛОСКИЙ		
А4	3		1.232.1-7.1-2 04-14	КР15	2	
А4	4		1.232.1-7.1-2 05-14	КР36	1	
А4	5		1.232.1-7.1-2 07-05	КР65	2	
				ДЕТАЛИ		
А3	6		1.232.1-7.1-2 03-01	ПЕТЛЯ СТРОПОВОЧНАЯ СП18	2	
				МАТЕРИАЛЫ		
	7			БЕТОН ЛЕГКИЙ М150		0.30М3
	8			РАСТВОР ЦЕМЕНТНЫЙ М100		0.05М3
	9			ПЛИТЫ МИНВАТНЫЕ М175		0.19М3
				1.232.1-7.1-1 12-03 1ПСТ 27,5.9.2,5-2.Л-1.		
				СБОРОЧНЫЕ ЕДИНИЦЫ		
				СЕТКА		
А4	1		1.232.1-7.1-2 15-08	С108	1	
А4	2		1.232.1-7.1-2 12-08	С54	1	
				КАРКАС ПЛОСКИЙ		
А4	3		1.232.1-7.1-2 04-01	КР2	2	
А4	4		1.232.1-7.1-2 05-01	КР23	1	
А4	5		1.232.1-7.1-2 07-03	КР63	2	
				ДЕТАЛИ		
А3	6		1.232.1-7.1-2 01-01	ПЕТЛЯ СТРОПОВОЧНАЯ СП2	2	
				МАТЕРИАЛЫ		

ЭПВЦ Киев ЗНИИЭП | ГЛП КОРТ | СКАЛА

ВЗАМ.ИНВ.№ | ПОДПИСЬ И ДАТА | ИНВ.№ ПОДЛ.

		1.232.1-7.1-1 12	ЛИСТ 2

20667-01 55

ФОРМАТ	ЗОНА	ПОЗ.	ОБОЗНАЧЕНИЕ	НАИМЕНОВАНИЕ	КОЛ	ПРИМЕЧАНИЕ
		7		БЕТОН ЛЕГКИЙ М150		0.39М3
		8		РАСТВОР ЦЕМЕНТНЫЙ М100		0.07М3
		9		ПЛИТЫ МИНВАТНЫЕ М175		0.13М3
				1.232.1-7.1-1 12-04 1ПСТ 27,5.9.3,0-2.Л-1.		
				СБОРОЧНЫЕ ЕДИНИЦЫ		
				СЕТКА		
А4		1	1.232.1-7.1-2 15-01	С101	1	
А4		2	1.232.1-7.1-2 12-08	С54	1	
				КАРКАС ПЛОСКИЙ		
А4		3	1.232.1-7.1-2 04-08	КР9	2	
А4		4	1.232.1-7.1-2 05-08	КР30	1	
А4		5	1.232.1-7.1-2 07-04	КР64	2	
				ДЕТАЛИ		
				ПЕТЛЯ СТРОПОВОЧНАЯ		
А3		6	1.232.1-7.1-2 02-01	СП10	2	
				МАТЕРИАЛЫ		
		7		БЕТОН ЛЕГКИЙ М150		0.41М3
		8		РАСТВОР ЦЕМЕНТНЫЙ М100		0.07М3
		9		ПЛИТЫ МИНВАТНЫЕ М175		0.22М3
				1.232.1-7.1-1 12-05 1ПСТ 27,5.9.3,5-2.Л-1.		
				СБОРОЧНЫЕ ЕДИНИЦЫ		
				СЕТКА		
А4		1	1.232.1-7.1-2 14-08	С94	1	
А4		2	1.232.1-7.1-2 12-08	С54	1	
				КАРКАС ПЛОСКИЙ		
А4		3	1.232.1-7.1-2 04-15	КР16	2	
А4		4	1.232.1-7.1-2 05-15	КР37	1	
А4		5	1.232.1-7.1-2 07-05	КР65	2	
				ДЕТАЛИ		
				ПЕТЛЯ СТРОПОВОЧНАЯ		
А3		6	1.232.1-7.1-2 03-01	СП18	2	
				МАТЕРИАЛЫ		
		7		БЕТОН ЛЕГКИЙ М150		0.43М3
		8		РАСТВОР ЦЕМЕНТНЫЙ М100		0.07М3
		9		ПЛИТЫ МИНВАТНЫЕ М175		0.31М3

ЭПВЦ Киев ЗНИИЭП
СКАЛА
ОПЕРАТОР ТЛП КОРТ
ВЗАМ.ИНВ.№
ПОДПИСЬ И ДАТА
ИНВ.№ ПОДЛ.

ФОРМАТ	ЗОНА	ПОЗ.	ОБОЗНАЧЕНИЕ	НАИМЕНОВАНИЕ	КОЛ	ПРИМЕЧАНИЕ
				1.232.1-7.1-1 12-06 1ПСТ 27,5.12.2,5-2.Л-1.		
				СБОРОЧНЫЕ ЕДИНИЦЫ		
				СЕТКА		
А4		1	1.232.1-7.1-2 15-09	С109	1	
А4		2	1.232.1-7.1-2 12-09	С55	1	
				КАРКАС ПЛОСКИЙ		
А4		3	1.232.1-7.1-2 04-02	КР3	2	
А4		4	1.232.1-7.1-2 05-02	КР24	1	
А4		5	1.232.1-7.1-2 07-03	КР63	2	
				ДЕТАЛИ		
А3		6	1.232.1-7.1-2 01-01	ПЕТЛЯ СТРОПОВОЧНАЯ СП2	2	
				МАТЕРИАЛЫ		
		7		БЕТОН ЛЕГКИЙ М150		0.51М3
		8		РАСТВОР ЦЕМЕНТНЫЙ М100		0.10М3
		9		ПЛИТЫ МИНВАТНЫЕ М175		0.18М3
				1.232.1-7.1-1 12-07 1ПСТ 27,5.12.3,0-2.Л-1.		
				СБОРОЧНЫЕ ЕДИНИЦЫ		
				СЕТКА		
А4		1	1.232.1-7.1-2 15-02	С102	1	
А4		2	1.232.1-7.1-2 12-09	С55	1	
				КАРКАС ПЛОСКИЙ		
А4		3	1.232.1-7.1-2 04-09	КР10	2	
А4		4	1.232.1-7.1-2 05-09	КР31	1	
А4		5	1.232.1-7.1-2 07-04	КР64	2	
				ДЕТАЛИ		
				ПЕТЛЯ СТРОПОВОЧНАЯ		
А3		6	1.232.1-7.1-2 02-01	СП10	2	
				МАТЕРИАЛЫ		
		7		БЕТОН ЛЕГКИЙ М150		0.54М3
		8		РАСТВОР ЦЕМЕНТНЫЙ М100		0.10М3
		9		ПЛИТЫ МИНВАТНЫЕ М175		0.31М3
				1.232.1-7.1-1 12-08 1ПСТ 27,5.12.3,5-2.Л-1.		
				СБОРОЧНЫЕ ЕДИНИЦЫ		

ФОРМАТ	ЗОНА	ПОЗ	ОБОЗНАЧЕНИЕ	НАИМЕНОВАНИЕ	КОЛ	ПРИМЕЧАНИЕ
				СЕТКА		
А4		1	1.232.1-7.1-2 14-09	С95	1	
А4		2	1.232.1-7.1-2 12-09	С55	1	
				КАРКАС ПЛОСКИЙ		
А4		3	1.232.1-7.1-2 04-16	КР17	2	
А4		4	1.232.1-7.1-2 05-16	КР38	1	
А4		5	1.232.1-7.1-2 07-05	КР65	2	
				ДЕТАЛИ		
				ПЕТЛЯ СТРОПОВОЧНАЯ		
А3		6	1.232.1-7.1-2 03-01	СП18	2	
				МАТЕРИАЛЫ		
		7		БЕТОН ЛЕГКИЙ М150		0.57М3
		8		РАСТВОР ЦЕМЕНТНЫЙ М100		0.10М3
		9		ПЛИТЫ МИНВАТНЫЕ М175		0.42М3
				1.232.1-7.1-1 12-09 1ПСТ 27,5.13.2,5-2.Л-1.		
				СБОРОЧНЫЕ ЕДИНИЦЫ		
				СЕТКА		
А4		1	1.232.1-7.1-2 15-10	С110	1	
А4		2	1.232.1-7.1-2 12-10	С56	1	
				КАРКАС ПЛОСКИЙ		
А4		3	1.232.1-7.1-2 04-03	КР4	2	
А4		4	1.232.1-7.1-2 05-03	КР25	1	
А4		5	1.232.1-7.1-2 07-03	КР63	2	
				ДЕТАЛИ		
А3		6	1.232.1-7.1-2 01-01	ПЕТЛЯ СТРОПОВОЧНАЯ СП2	2	
				МАТЕРИАЛЫ		
		7		БЕТОН ЛЕГКИЙ М150		0.55М3
		8		РАСТВОР ЦЕМЕНТНЫЙ М100		0.11М3
		9		ПЛИТЫ МИНВАТНЫЕ М175		0.20М3
				1.232.1-7.1-1 12-10 1ПСТ 27,5.13.3,0-2.Л-1.		
				СБОРОЧНЫЕ ЕДИНИЦЫ		
				СЕТКА		
А4		1	1.232.1-7.1-2 15-03	С103	1	
А4		2	1.232.1-7.1-2 12-10	С56	1	
				КАРКАС ПЛОСКИЙ		
А4		3	1.232.1-7.1-2 04-10	КР11	2	
А4		4	1.232.1-7.1-2 05-10	КР32	1	

ЭПВЦ Киев ЗНИИЭП | ТЛП КОРТ | СКАЛА

ВЗАМ.ИНВ.№ | ПОДПИСЬ И ДАТА | ИНВ.№ ПОДЛ.

1.232.1-7.1-1 12 | ЛИСТ 5

ФОРМАТ А4

ФОРМАТ	ЗОНА	ПОЗ.	ОБОЗНАЧЕНИЕ	НАИМЕНОВАНИЕ	КОЛ	ПРИМЕЧАНИЕ
А4		5	1.232.1-7.1-2 07-04	КР64	2	
				ДЕТАЛИ		
				ПЕТЛЯ СТРОПОВОЧНАЯ		
А3		6	1.232.1-7.1-2 02-01	СП10	2	
				МАТЕРИАЛЫ		
		7		БЕТОН ЛЕГКИЙ М150		0.58М3
		8		РАСТВОР ЦЕМЕНТНЫЙ М100		0.11М3
		9		ПЛИТЫ МИНВАТНЫЕ М175		0.33М3
				1.232.1-7.1-1 12-11 1ПСТ 27,5.13.3,5-2.Л-1.		
				СБОРОЧНЫЕ ЕДИНИЦЫ		
				СЕТКА		
А4		1	1.232.1-7.1-2 14-10	С96	1	
А4		2	1.232.1-7.1-2 12-10	С56	1	
				КАРКАС ПЛОСКИЙ		
А4		3	1.232.1-7.1-2 04-17	КР18	2	
А4		4	1.232.1-7.1-2 05-17	КР39	1	
А4		5	1.232.1-7.1-2 07-05	КР65	2	
				ДЕТАЛИ		
				ПЕТЛЯ СТРОПОВОЧНАЯ		
А3		6	1.232.1-7.1-2 03-01	СП18	2	
				МАТЕРИАЛЫ		
		7		БЕТОН ЛЕГКИЙ М150		0.61М3
		8		РАСТВОР ЦЕМЕНТНЫЙ М100		0.11М3
		9		ПЛИТЫ МИНВАТНЫЕ М175		0.46М3

ЭПВЦ Киев ЗНИИЭП | ОПЕРАТОР ТЛП КОРТ | СКАЛА

ВЗАМ.ИНВ.№ | ПОДПИСЬ И ДАТА | ИНВ.№ ПОДЛ.

1.232.1-7.1-1 12 | ЛИСТ 6

20667-01 57 ФОРМАТ А4

ВИД С ВНУТРЕННЕЙ СТОРОНЫ

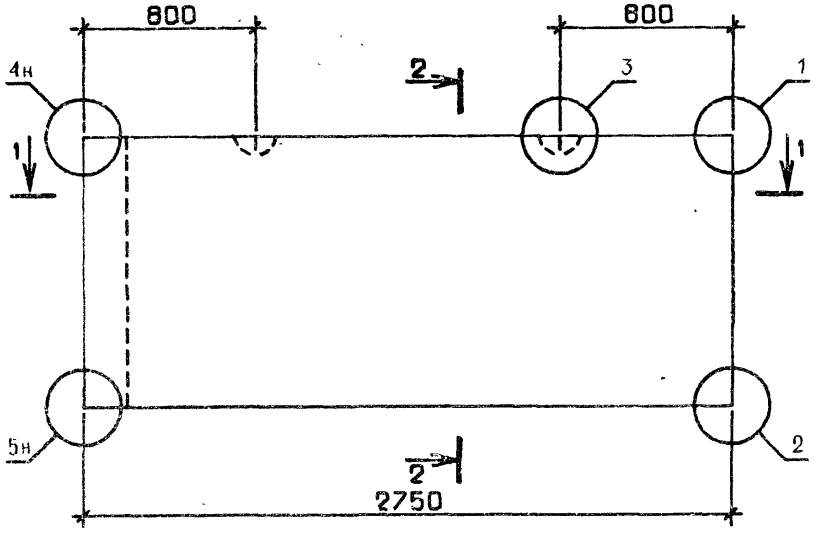

2-2

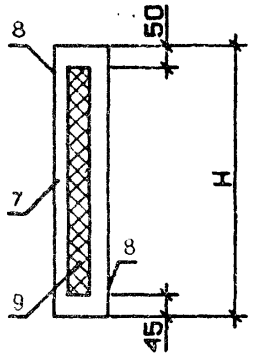

СХЕМА АРМИРОВАНИЯ

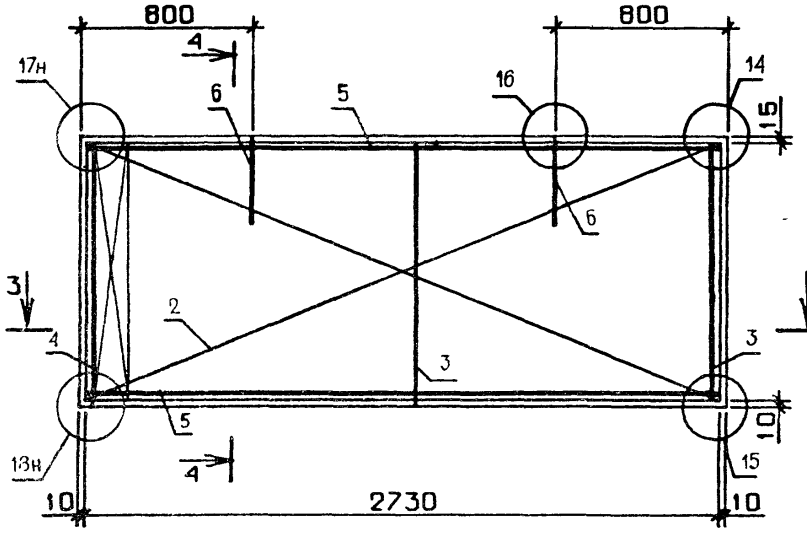

4-4

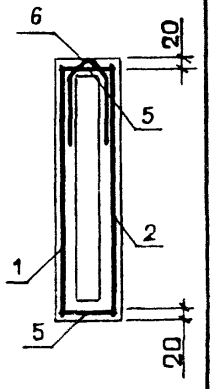

1-1

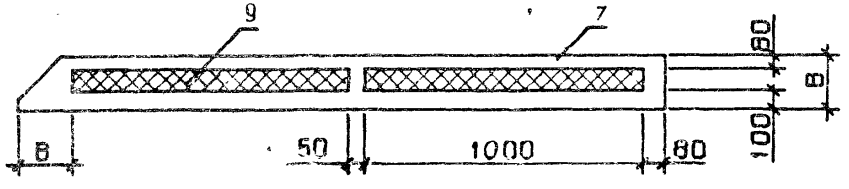

3-3

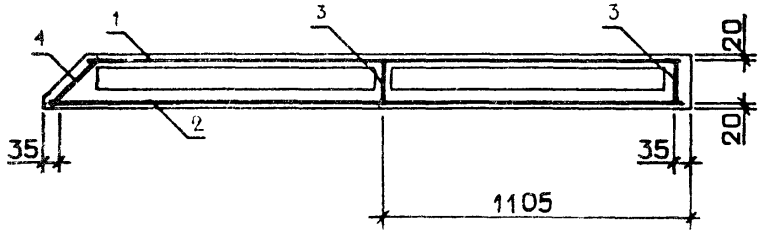

ОБОЗНАЧЕНИЕ	МАРКА	H,ММ	B,ММ	МАССА,Т
I.232.I-7.I-I I2	IIСТ 27,5.6.2,5-2.Л-I.	585	250	0.60
-0I	IIСТ 27,5.6.3,0-2.Л-I.	585	300	0.64
-02	IIСТ 27,5.6.3,5-2.Л-I.	585	350	0.69
-03	IIСТ 27,5.9.2,5-2.Л-I.	885	250	0.89
-04	IIСТ 27,5.9.3,0-2.Л-I.	885	300	0.94
-05	IIСТ 27,5.9.3,5-2.Л-I.	885	350	I.0I
-06	IIСТ 27,5.I2.2,5-2.Л-I.	II85	250	I.I8
-07	IIСТ 27,5.I2.3,0-2.Л-I.	II85	300	I.25
-08	IIСТ 27,5.I2.3,5-2.Л-I.	II85	350	I.33
-09	IIСТ 27,5.I3.2,5-2.Л-I.	I285	250	I.27
-I0	IIСТ 27,5.I3.3,0-2.Л-I.	I285	300	I.35
-II	IIСТ 26,5.I3.3,5-2.Л-I.	I285	350	I.43

УЗЛЫ I - 5 СМ. I.232.I-7.I-I ДI, ЛИСТ I,
УЗЛЫ I4,I5,I6 СМ. I.232.I-7.I-I ДI, ЛИСТ 3,
УЗЛЫ I7,I8 СМ. I.232.I-7.I-I ДI, ЛИСТ 4

НАЧОТД	БОРИСЕНКО	
НКОНТР	КОВАЛЬЧУК	
ГЛСПЕЦ	МАЛАЧЕВСКИЙ	
ПРОВЕРИЛ	ЯКИМЧУК	
РАЗРАБ	КРУПКА	

1.232.1-7.1-1 12СБ

ПАНЕЛЬ
IIСТ 27,5.6.В-2.Л-I.,
IIСТ 27,5.9.В-2.Л-I.,
IIСТ 27,5.I2.В-2.Л-I.,
IIСТ 27,5.I3.В-2.Л-I.
СБОРОЧНЫЙ ЧЕРТЕЖ

СТАДИЯ	МАССА	МАСШТАБ
Р	СМ ТАБЛ	
ЛИСТ	ЛИСТОВ 1	

ГОСГРАЖДАНСТРОЙ
КиевЗНИИЭП

ФОРМАТ	ЗОНА	ПОЗ	ОБОЗНАЧЕНИЕ	НАИМЕНОВАНИЕ	КОЛ.	ПРИМЕЧАНИЕ
				ДОКУМЕНТАЦИЯ		
А3			1.232.1-7.1-1 13СВ	СБОРОЧНЫЙ ЧЕРТЕЖ		
А3			1.232.1-7.1-1 Д1	УЗЛЫ		
А3			1.232.1-7.1-1 РС	ВЕДОМОСТЬ РАСХОДА СТАЛИ НА ЭЛЕМЕНТ		
А4			1.232.1-7.1-1 ТО	ТЕХНИЧЕСКОЕ ОПИСАНИЕ		
			ПЕРЕМЕННЫЕ ДАННЫЕ	ДЛЯ ИСПОЛНЕНИЙ:		
				1.232.1-7.1-1 13 1ПСТ 27,5.15.2,5-2.Л-1.		
				СБОРОЧНЫЕ ЕДИНИЦЫ		
				СЕТКА		
А4	1		1.232.1-7.1-2 15-11	С111	1	
А4	2		1.232.1-7.1-2 12-11	С57	1	
				КАРКАС ПЛОСКИЙ		
А4	3		1.232.1-7.1-2 04-04	КР5	2	
А4	4		1.232.1-7.1-2 05-04	КР26	1	
А4	5		1.232.1-7.1-2 07-03	КР63	3	
				ДЕТАЛИ		
А3	6		1.232.1-7.1-2 01-02	ПЕТЛЯ СТРОПОВОЧНАЯ СП3	2	
				МАТЕРИАЛЫ		
	7			БЕТОН ЛЕГКИЙ М150		0.65М3
	8			РАСТВОР ЦЕМЕНТНЫЙ М100		0.12М3
	9			ПЛИТЫ МИНВАТНЫЕ М175		0.22М3
				1.232.1-7.1-1 13-01 1ПСТ 27,5.15.3,0-2.Л-1.		
				СБОРОЧНЫЕ ЕДИНИЦЫ		
				СЕТКА		
А4	1		1.232.1-7.1-2 15-04	С104	1	
А4	2		1.232.1-7.1-2 12-11	С57	1	
				КАРКАС ПЛОСКИЙ		
А4	3		1.232.1-7.1-2 04-11	КР12	2	
А4	4		1.232.1-7.1-2 05-11	КР33	1	
А4	5		1.232.1-7.1-2 07-04	КР64	3	

ЭПВЦ КиевЗНИИЭП | ОПЕРАТОР ТЛП КОРТ | СКАПА

1.232.1-7.1-1 13

НАЧ.ОТД	Борисенко		ПАНЕЛЬ 1ПСТ 27,5.15.В-2.Л-1., 1ПСТ 27,5.18.В-2.Л-1., 1ПСТ 27,5.21.В-2.Л-1.	СТАДИЯ	ЛИСТ	ЛИСТОВ
Н.КОНТР	Ковалачук			Р	1	5
ГЛ.СПЕЦ	Малачевский			ГОСГРАЖДАНСТРОЙ КиевЗНИИЭП		
ПРОВЕРИЛ	Крупка					
РАЗРАБ	Котова					

ФОРМАТ А4

ФОРМАТ	ЗОНА	ПОЗ.	ОБОЗНАЧЕНИЕ	НАИМЕНОВАНИЕ	КОЛ	ПРИМЕЧАНИЕ
				ДЕТАЛИ		
А3	6		1.232.1-7.1-2 02-02	ПЕТЛЯ СТРОПОВОЧНАЯ СП11	2	
				МАТЕРИАЛЫ		
	7			БЕТОН ЛЕГКИЙ М150		0.68М3
	8			РАСТВОР ЦЕМЕНТНЫЙ М100		0.12М3
	9			ПЛИТЫ МИНВАТНЫЕ М175		0.37М3
				1.232.1-7.1-1 13-02 1ПСТ 27,5.15.3,5-2.Л-1.		
				СБОРОЧНЫЕ ЕДИНИЦЫ		
				СЕТКА		
А4	1		1.232.1-7.1-2 14-11	С97	1	
А4	2		1.232.1-7.1-2 12-11	С57	1	
				КАРКАС ПЛОСКИЙ		
А4	3		1.232.1-7.1-2 04-18	КР19	2	
А4	4		1.232.1-7.1-2 05-18	КР40	1	
А4	5		1.232.1-7.1-2 07-05	КР65	3	
				ДЕТАЛИ		
А3	6		1.232.1-7.1-2 03-02	ПЕТЛЯ СТРОПОВОЧНАЯ СП19	2	
				МАТЕРИАЛЫ		
	7			БЕТОН ЛЕГКИЙ М150		0.72М3
	8			РАСТВОР ЦЕМЕНТНЫЙ М100		0.12М3
	9			ПЛИТЫ МИНВАТНЫЕ М175		0.52М3
				1.232.1-7.1-1 13-03 1ПСТ 27,5.18.2,5-2.Л-1.		
				СБОРОЧНЫЕ ЕДИНИЦЫ		
				СЕТКА		
А4	1		1.232.1-7.1-2 15-12	С112	1	
А4	2		1.232.1-7.1-2 12-12	С58	1	
				КАРКАС ПЛОСКИЙ		
А4	3		1.232.1-7.1-2 04-05	КР6	2	
А4	4		1.232.1-7.1-2 05-05	КР27	1	
А4	5		1.232.1-7.1-2 07-03	КР63	3	
				ДЕТАЛИ		
А3	6		1.232.1-7.1-2 01-03	ПЕТЛЯ СТРОПОВОЧНАЯ СП4	2	
				МАТЕРИАЛЫ		

ЭПВЦ КиевЗНИИЭП | ОПЕРАТОР ТЛП КОРТ | СКАПА

ВЗАМ.ИНВ.№ | ПОДПИСЬ И ДАТА | ИНВ.№ ПОДЛ.

1.232.1-7.1-1 13

ЛИСТ 2

ЗОНА	ПОЗ.	ОБОЗНАЧЕНИЕ	НАИМЕНОВАНИЕ	КОЛ	ПРИМЕЧАНИЕ
	7		БЕТОН ЛЕГКИЙ М150		0.77М3
	8		РАСТВОР ЦЕМЕНТНЫЙ М100		0.15М3
	9		ПЛИТЫ МИНВАТНЫЕ М175		0.27М3
			1.232.1-7.1-1 13-04 1ПСТ 27,5.18.3,0-2.Л-1.		
			СБОРОЧНЫЕ ЕДИНИЦЫ		
			СЕТКА		
	1	1.232.1-7.1-2 15-05	С105	1	
	2	1.232.1-7.1-2 12-12	С58	1	
			КАРКАС ПЛОСКИЙ		
	3	1.232.1-7.1-2 04-12	КР13	2	
	4	1.232.1-7.1-2 05-12	КР34	1	
	5	1.232.1-7.1-2 07-04	КР64	3	
			ДЕТАЛИ		
			ПЕТЛЯ СТРОПОВОЧНАЯ		
	6	1.232.1-7.1-2 02-03	СП12	2	
			МАТЕРИАЛЫ		
	7		БЕТОН ЛЕГКИЙ М150		0.81М3
	8		РАСТВОР ЦЕМЕНТНЫЙ М100		0.15М3
	9		ПЛИТЫ МИНВАТНЫЕ М175		0.46М3
			1.232.1-7.1-1 13-05 1ПСТ 27,5.18.3,5-2.Л-1.		
			СБОРОЧНЫЕ ЕДИНИЦЫ		
			СЕТКА		
	1	1.232.1-7.1-2 14-12	С98	1	
	2	1.232.1-7.1-2 12-12	С58	1	
			КАРКАС ПЛОСКИЙ		
	3	1.232.1-7.1-2 04-19	КР20	2	
	4	1.232.1-7.1-2 05-19	КР41	1	
	5	1.232.1-7.1-2 07-05	КР65	3	
			ДЕТАЛИ		
			ПЕТЛЯ СТРОПОВОЧНАЯ		
	6	1.232.1-7.1-2 03-03	СП20	2	
			МАТЕРИАЛЫ		
	7		БЕТОН ЛЕГКИЙ М150		0.86М3
	8		РАСТВОР ЦЕМЕНТНЫЙ М100		0.15М3
	9		ПЛИТЫ МИНВАТНЫЕ М175		0.64М3

ФОРМАТ А4

ЭПВЦ Киев ЗНИИЭП ОПЕРАТОР ТЛП КОРТ СКАЛА

ФОРМАТ	ЗОНА	ПОЗ.	ОБОЗНАЧЕНИЕ	НАИМЕНОВАНИЕ	КОЛ	ПРИМЕЧАНИЕ
				1.232.1-7.1-1 13-06 1ПСТ 27,5.21.2,5-2.Л-1.		
				СБОРОЧНЫЕ ЕДИНИЦЫ		
				СЕТКА		
				С113	1	
				С59	1	
				КАРКАС ПЛОСКИЙ		
				КР7	2	
				КР28	1	
				КР63	3	
				ДЕТАЛИ		
				ПЕТЛЯ СТРОПОВОЧНАЯ		
				СП4	2	
				МАТЕРИАЛЫ		
				БЕТОН ЛЕГКИЙ М150		0.90М3
				РАСТВОР ЦЕМЕНТНЫЙ М100		0.17М3
				ПЛИТЫ МИНВАТНЫЕ М175		0.32М3
				1.232.1-7.1-1 13-07 1ПСТ 27,5.21.3,0-2.Л-1.		
				СБОРОЧНЫЕ ЕДИНИЦЫ		
				СЕТКА		
				С106	1	
				С59	1	
				КАРКАС ПЛОСКИЙ		
				КР14	2	
				КР35	1	
				КР64	3	
				ДЕТАЛИ		
				ПЕТЛЯ СТРОПОВОЧНАЯ		
				СП12	2	
				МАТЕРИАЛЫ		
				БЕТОН ЛЕГКИЙ М150		0.94М3
				РАСТВОР ЦЕМЕНТНЫЙ М100		0.17М3
				ПЛИТЫ МИНВАТНЫЕ М175		0.54М3
				1.232.1-7.1-1 13-08 1ПСТ 27,5.21.3,5-2.Л-1.		
				СБОРОЧНЫЕ ЕДИНИЦЫ		
	А4	1	1.232.1-7.1-2 15-13			
	А4	2	1.232.1-7.1-2 12-13			
	А4	3	1.232.1-7.1-2 04-06			
	А4	4	1.232.1-7.1-2 05-06			
	А4	5	1.232.1-7.1-2 07-03			
	А3	6	1.232.1-7.1-2 01-03			
	А4	1	1.232.1-7.1-2 15-06			
	А4	2	1.232.1-7.1-2 12-13			
	А4	3	1.232.1-7.1-2 04-13			
	А4	4	1.232.1-7.1-2 05-13			
	А4	5	1.232.1-7.1-2 07-04			
	А3	6	1.232.1-7.1-2 02-03			

ВЗАМ ИНВ № ПОДПИСЬ И ДАТА ИНВ № ПОДЛ

 ФОРМАТ А4

ФОРМАТ	ЗОНА	ПОЗ.	ОБОЗНАЧЕНИЕ	НАИМЕНОВАНИЕ	КОЛ	ПРИМЕЧАНИЕ
				СЕТКА		
А4		1	1.232.1-7.1-2 14-13	С99	1	
А4		2	1.232.1-7.1-2 12-13	С59	1	
				КАРКАС ПЛОСКИЙ		
А4		3	1.232.1-7.1-2 04-20	КР21	2	
А4		4	1.232.1-7.1-2 05-20	КР42	1	
А4		5	1.232.1-7.1-2 07-05	КР65	3	
				ДЕТАЛИ		
				ПЕТЛЯ СТРОПОВОЧНАЯ		
А3		6	1.232.1-7.1-2 03-04	СП21	2	
				МАТЕРИАЛЫ		
		7		БЕТОН ЛЕГКИЙ М150		0.99М3
		8		РАСТВОР ЦЕМЕНТНЫЙ М100		0.17М3
		9		ПЛИТЫ МИНВАТНЫЕ М175		0.75М3

ЭПВЦ Киев ЗНИИЭП | ТЛП КОРТ

1.232.1-7.1-1 13

ЛИСТ 5

ФОРМАТ	ЗОНА	ПОЗ.	ОБОЗНАЧЕНИЕ	НАИМЕНОВАНИЕ	КОЛ	ПРИМЕЧАНИЕ

ЭПВЦ Киев ЗНИИЭП | ОПЕРАТОР ТЛП КОРТ

ИНВ.№ ПОДЛ | ПОДПИСЬ И ДАТА | ВЗАМ.ИНВ.№

ЛИСТ

ВИД С ВНУТРЕННЕЙ СТОРОНЫ

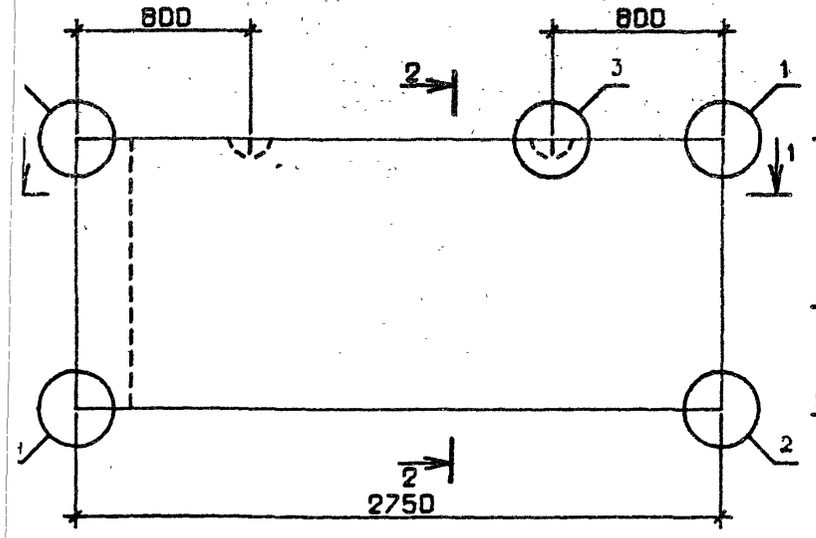

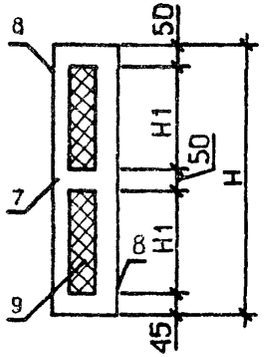

СХЕМА АРМИРОВАНИЯ

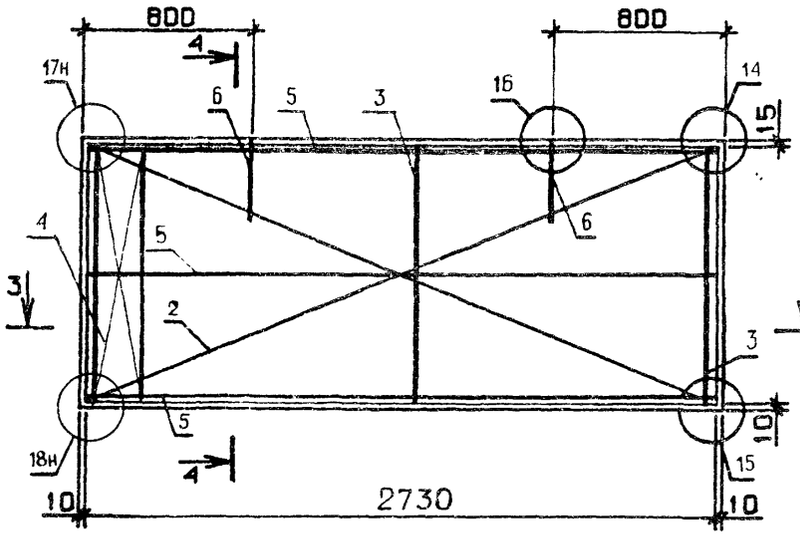

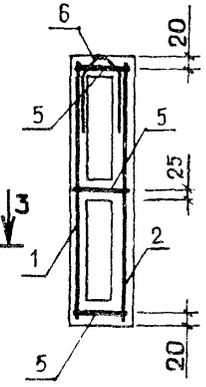

1 - 1

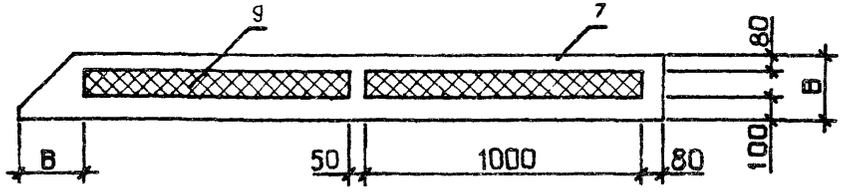

3 - 3

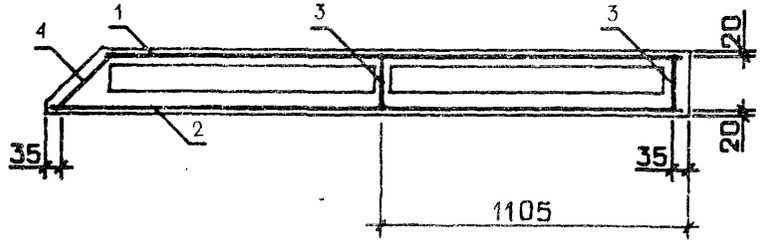

ОБОЗНАЧЕНИЕ	МАРКА	H,ММ	H1,ММ	B,ММ	МАССА,Т
I.232.I-7.I-I I3	IПСТ 27,5.I5.2,5-2.Л-I.	I485	670	250	I.48
-0I	IПСТ 27,5.I5.3,0-2.Л-I.	I485	670	300	I.58
-02	IПСТ 27,5.I5.3,5-2.Л-I.	I485	670	350	I.68
-03	IПСТ 27,5.I8.2,5-2.Л-I.	I785	820	250	I.77
-04	IПСТ 27,5.I8.3,0-2.Л-I.	I785	820	300	I.88
-05	IПСТ 27,5.I8.3,5-2.Л-I.	I785	820	350	2.00
-06	IПСТ 27,5.2I.2,5-2.Л-I.	2085	970	250	2.06
-07	IПСТ 27,5.2I.3,0-2.Л-I.	2085	970	300	2.I8
-08	IПСТ 27,5.2I.3,5-2.Л-I.	2085	970	350	2.3I

УЗЛЫ I - 5 СМ. I.232.I-7.I-I ДI, ЛИСТ I,
УЗЛЫ I4,I5,I6 СМ. I.232.I-7.I-I ДI, ЛИСТ 3,
УЗЛЫ I7,I8 СМ. I.232.I-7.I-I ДI, ЛИСТ 4

НАЧ.ОТД.	БОРИСЕНКО	
Н.КОНТР.	КОВАЛЬЧУК	
ГЛ.СПЕЦ.	МАЛАЧЕВСКИЙ	
ПРОВЕРИЛ	ЯКИМЧУК	
РАЗРАБ.	КРУПКА	

1.232.1-7.1-1 13СБ

ПАНЕЛЬ
IПСТ 27,5.I5.B-2.Л-I.;
IПСТ 27,5.I8.B-2.Л-I.;
IПСТ 27,5.2I.B-2.Л-I.
СБОРОЧНЫЙ ЧЕРТЁЖ

СТАДИЯ	МАССА	МАСШТАБ
Р	СМ ТАБЛ	
ЛИСТ	ЛИСТОВ 1	

ГОСГРАЖДАНСТРОЙ
КиевЗНИИЭП

ФОРМАТ	ЗОНА	ПОЗ	ОБОЗНАЧЕНИЕ	НАИМЕНОВАНИЕ	КОЛ	ПРИМЕЧАНИЕ
				ДОКУМЕНТАЦИЯ		
А3			1.232.1-7.1-1 14СБ	СБОРОЧНЫЙ ЧЕРТЕЖ		
А3			1.232.1-7.1-1 Д1	УЗЛЫ		
А3			1.232.1-7.1-1 РС	ВЕДОМОСТЬ РАСХОДА СТАЛИ НА ЭЛЕМЕНТ		
А4			1.232.1-7.1-1 ТО	ТЕХНИЧЕСКОЕ ОПИСАНИЕ		
			ПЕРЕМЕННЫЕ ДАННЫЕ	ДЛЯ ИСПОЛНЕНИЙ:		
				1.232.1-7.1-1 14 1ПСТ 57.6.2,5-2.Л-1.		
				СБОРОЧНЫЕ ЕДИНИЦЫ		
				СЕТКА		
А4	1		1.232.1-7.1-2 17	С132	1	
А4	2		1.232.1-7.1-2 13	С60	1	
				КАРКАС ПЛОСКИЙ		
А4	3		1.232.1-7.1-2 04	КР1	3	
А4	4		1.232.1-7.1-2 05	КР22	1	
А4	5		1.232.1-7.1-2 07-06	КР66	2	
				ДЕТАЛИ		
А3	6		1.232.1-7.1-2 01-01	ПЕТЛЯ СТРОПОВОЧНАЯ СП2	2	
				МАТЕРИАЛЫ		
	7			БЕТОН ЛЕГКИЙ М150		0.54М3
	8			РАСТВОР ЦЕМЕНТНЫЙ М100		0.10М3
	9			ПЛИТЫ МИНВАТНЫЕ М175		0.18М3
				1.232.1-7.1-1 14-01 1ПСТ 57.6.3,0-2.Л-1.		
				СБОРОЧНЫЕ ЕДИНИЦЫ		
				СЕТКА		
А4	1		1.232.1-7.1-2 16-07	С121	1	
А4	2		1.232.1-7.1-2 13	С60	1	
				КАРКАС ПЛОСКИЙ		
А4	3		1.232.1-7.1-2 04-07	КР8	3	
А4	4		1.232.1-7.1-2 05-07	КР29	1	
А4	5		1.232.1-7.1-2 07-07	КР67	2	

1.232.1-7.1-1 14

НАЧ ОТД	Борисенко		ПАНЕЛЬ 1ПСТ 57.6.В-Х.Л-I., 1ПСТ 57.9.В-Х.Л-I., 1ПСТ 57.I2.В-Х.Л-I., 1ПСТ 57.I3.В-Х.Л-I.
Н.КОНТР.	Кобольчук		
ГЛ СПЕЦ	Малочевский		
ПРОВЕРИЛ	Котова		
РАЗРАБ	Крупка		

СТАДИЯ	ЛИСТ	ЛИСТОВ
Р	I	8

ГОСГРАЖДАНСТРОЙ
КиевЗНИИЭП

ТЛП КОРТ
КиевЗНИИЭП

ФОРМАТ	ЗОНА	ПОЗ.	ОБОЗНАЧЕНИЕ	НАИМЕНОВАНИЕ	КОЛ	ПРИМЕЧАНИЕ
				ДЕТАЛИ		
А3	6		1.232.1-7.1-2 02-01	ПЕТЛЯ СТРОПОВОЧНАЯ СП10	2	
				МАТЕРИАЛЫ		
	7			БЕТОН ЛЕГКИЙ М150		0.58М3
	8			РАСТВОР ЦЕМЕНТНЫЙ М100		0.10М3
	9			ПЛИТЫ МИНВАТНЫЕ М175		0.31М3
				1.232.1-7.1-1 14-02 1ПСТ 57.6.3,5-2.Л-1.		
				СБОРОЧНЫЕ ЕДИНИЦЫ		
				СЕТКА		
А4	1		1.232.1-7.1-2 16	С114	1	
А4	2		1.232.1-7.1-2 13	С60	1	
				КАРКАС ПЛОСКИЙ		
А4	3		1.232.1-7.1-2 04-14	КР15	3	
А4	4		1.232.1-7.1-2 05-14	КР36	1	
А4	5		1.232.1-7.1-2 07-08	КР68	2	
				ДЕТАЛИ		
А3	6		1.232.1-7.1-2 03-01	ПЕТЛЯ СТРОПОВОЧНАЯ СП18	2	
				МАТЕРИАЛЫ		
	7			БЕТОН ЛЕГКИЙ М150		0.61М3
	8			РАСТВОР ЦЕМЕНТНЫЙ М100		0.10М3
	9			ПЛИТЫ МИНВАТНЫЕ М175		0.43М3
				1.232.1-7.1-1 14-03 1ПСТ 57.9.2,5-2.Л-1.		
				СБОРОЧНЫЕ ЕДИНИЦЫ		
				СЕТКА		
А4	1		1.232.1-7.1-2 17-01	С133	1	
А4	2		1.232.1-7.1-2 13-01	С61	1	
				КАРКАС ПЛОСКИЙ		
А4	3		1.232.1-7.1-2 **04-01**	КР2	3	
А4	4		1.232.1-7.1-2 **05-01**	КР23	1	
А4	5		1.232.1-7.1-2 **07-06**	КР66	2	
				ДЕТАЛИ		
А3	6		1.232.1-7.1-2 01-03	ПЕТЛЯ СТРОПОВОЧНАЯ СП4	2	
				МАТЕРИАЛЫ		

ЭПВЦ Киев ЗНИИЭП
ОПЕРАТОР ТЛП КОРТ
СКАЛА

ВЗАМ ИНВ №
ПОДПИСЬ И ДАТА
ИНВ №ПОДЛ

1.232.1-7.1-1 14

ЛИСТ 2

ФОРМАТ	ЗОНА	ПОЗ.	ОБОЗНАЧЕНИЕ	НАИМЕНОВАНИЕ	КОЛ	ПРИМЕЧАНИЕ
		7		БЕТОН ЛЕГКИЙ М150		0.80М3
		8		РАСТВОР ЦЕМЕНТНЫЙ М100		0.15М3
		9		ПЛИТЫ МИНВАТНЫЕ М175		0.29М3
				1.232.1-7.1-1 14-04 1ПСТ 57.9.3,0-2.Л-1.		
				СБОРОЧНЫЕ ЕДИНИЦЫ		
				СЕТКА		
А4	1		1.232.1-7.1-2 16-08	С122	1	
А4	2		1.232.1-7.1-2 13-01	С61	1	
				КАРКАС ПЛОСКИЙ		
А4	3		1.232.1-7.1-2 04-08	КР9	3	
А4	4		1.232.1-7.1-2 05-08	КР30	1	
А4	5		1.232.1-7.1-2 07-07	КР67	2	
				ДЕТАЛИ		
				ПЕТЛЯ СТРОПОВОЧНАЯ		
А3	6		1.232.1-7.1-2 02-03	СП12	2	
				МАТЕРИАЛЫ		
		7		БЕТОН ЛЕГКИЙ М150		0.84М3
		8		РАСТВОР ЦЕМЕНТНЫЙ М100		0.15М3
		9		ПЛИТЫ МИНВАТНЫЕ М175		0.50М3
				1.232.1-7.1-1 14-05 1ПСТ 57.9.3,5-2.Л-1.		
				СБОРОЧНЫЕ ЕДИНИЦЫ		
				СЕТКА		
А4	1		1.232.1-7.1-2 16-01	С115	1	
А4	2		1.232.1-7.1-2 13-01	С61	1	
				КАРКАС ПЛОСКИЙ		
А4	3		1.232.1-7.1-2 04-15	КР16	3	
А4	4		1.232.1-7.1-2 05-15	КР37	1	
А4	5		1.232.1-7.1-2 07-08	КР68	2	
				ДЕТАЛИ		
				ПЕТЛЯ СТРОПОВОЧНАЯ		
А3	6		1.232.1-7.1-2 03-03	СП20	2	
				МАТЕРИАЛЫ		
		7		БЕТОН ЛЕГКИЙ М150		0.88М3
		8		РАСТВОР ЦЕМЕНТНЫЙ М100		0.15М3
		9		ПЛИТЫ МИНВАТНЫЕ М175		0.70М3

ЭПВЦ Киев ЗНИИЭП КОРТ СКАЛА
ВЗАМ.ИНВ.№ ПОДПИСЬ И ДАТА ИНВ.№ ПОДЛ.

ФОРМАТ	ЗОНА	ПОЗ	ОБОЗНАЧЕНИЕ	НАИМЕНОВАНИЕ	КОЛ	ПРИМЕЧАНИЕ
				1.232.1-7.1-1 14-06 1ПСТ 57.12.2,5-1.Л-1.		
				СБОРОЧНЫЕ ЕДИНИЦЫ		
				СЕТКА		
А4	1		1.232.1-7.1-2 17-02	С134	1	
А4	2		1.232.1-7.1-2 13-02	С62	1	
				КАРКАС ПЛОСКИЙ		
А4	3		1.232.1-7.1-2 04-02	КР3	3	
А4	4		1.232.1-7.1-2 05-02	КР24	1	
А4	5		1.232.1-7.1-2 07-06	КР66	2	
				ДЕТАЛИ		
А3	6		1.232.1-7.1-2 01-04	ПЕТЛЯ СТРОПОВОЧНАЯ СП5	2	
				МАТЕРИАЛЫ		
		7		БЕТОН ЛЕГКИЙ М150		1.06М3
		8		РАСТВОР ЦЕМЕНТНЫЙ М100		0.20М3
		9		ПЛИТЫ МИНВАТНЫЕ М175		0.40М3
				1.232.1-7.1-1 14-07 1ПСТ 57.12.2,5-2.Л-1.		
				СБОРОЧНЫЕ ЕДИНИЦЫ		
				СЕТКА		
А4	1		1.232.1-7.1-2 17-03	С135	1	
А4	2		1.232.1-7.1-2 13-03	С63	1	
				КАРКАС ПЛОСКИЙ		
А4	3		1.232.1-7.1-2 04-02	КР3	3	
А4	4		1.232.1-7.1-2 05-02	КР24	1	
А4	5		1.232.1-7.1-2 07-06	КР66	2	
				ДЕТАЛИ		
А3	6		1.232.1-7.1-2 01-04	ПЕТЛЯ СТРОПОВОЧНАЯ СП5	2	
				МАТЕРИАЛЫ		
		7		БЕТОН ЛЕГКИЙ М150		1.06М3
		8		РАСТВОР ЦЕМЕНТНЫЙ М100		0.20М3
		9		ПЛИТЫ МИНВАТНЫЕ М175		0.40М3
				1.232.1-7.1-1 14-08 1ПСТ 57.12.3,0-1.Л-1.		
				СБОРОЧНЫЕ ЕДИНИЦЫ		
				СЕТКА		
А4	1		1.232.1-7.1-2 16-09	С123	1	

20667 01 64

ФОРМАТ	ЗОНА	ПОЗ.	ОБОЗНАЧЕНИЕ	НАИМЕНОВАНИЕ	КОЛ	ПРИМЕЧАНИЕ
А4		2	1.232.1-7.1-2 13-02	С62	1	
				КАРКАС ПЛОСКИЙ		
А4		3	1.232.1-7.1-2 04-09	КР10	3	
А4		4	1.232.1-7.1-2 05-09	КР31	1	
А4		5	1.232.1-7.1-2 07-07	КР67	2	
				ДЕТАЛИ		
				ПЕТЛЯ СТРОПОВОЧНАЯ		
А3		6	1.232.1-7.1-2 02-04	СП13	2	
				МАТЕРИАЛЫ		
		7		БЕТОН ЛЕГКИЙ М150		1.10М3
		8		РАСТВОР ЦЕМЕНТНЫЙ М100		0.20М3
		9		ПЛИТЫ МИНВАТНЫЕ М175		0.68М3
				1.232.1-7.1-1 14-09 1ПСТ 57.12.3,0-2.Л-1.		
				СБОРОЧНЫЕ ЕДИНИЦЫ		
				СЕТКА		
А4		1	1.232.1-7.1-2 16-10	С124	1	
А4		2	1.232.1-7.1-2 13-03	С63	1	
				КАРКАС ПЛОСКИЙ		
А4		3	1.232.1-7.1-2 04-09	КР10	3	
А4		4	1.232.1-7.1-2 05-09	КР31	1	
А4		5	1.232.1-7.1-2 07-07	КР67	2	
				ДЕТАЛИ		
				ПЕТЛЯ СТРОПОВОЧНАЯ		
А3		6	1.232.1-7.1-2 02-04	СП13	2	
				МАТЕРИАЛЫ		
		7		БЕТОН ЛЕГКИЙ М150		1.10М3
		8		РАСТВОР ЦЕМЕНТНЫЙ М100		0.20М3
		9		ПЛИТЫ МИНВАТНЫЕ М175		0.68М3
				1.232.1-7.1-1 14-10 1ПСТ 57.12.3,5-2.Л-1.		
				СБОРОЧНЫЕ ЕДИНИЦЫ		
				СЕТКА		
А4		1	1.232.1-7.1-2 16-02	С116	1	
А4		2	1.232.1-7.1-2 13-02	С62	1	
				КАРКАС ПЛОСКИЙ		
А4		3	1.232.1-7.1-2 04-16	КР17	3	
А4		4	1.232.1-7.1-2 05-16	КР38	1	
А4		5	1.232.1-7.1-2 07-08	КР68	2	

ЭПВЦ Киев ЗНИИЭП | ОПЕРАТОР ТЛП КОРТ | СКАЛЯ

ВЗАМ.ИНВ.№ | ПОДПИСЬ И ДАТА | ИНВ.№ ПОДЛ.

1.232.1-7.1-1 14

Лист 5

ФОРМАТ А4

ФОРМАТ	ЗОНА	ПОЗ.	ОБОЗНАЧЕНИЕ	НАИМЕНОВАНИЕ	КОЛ	ПРИМЕЧАНИЕ
				ДЕТАЛИ		
				ПЕТЛЯ СТРОПОВОЧНАЯ		
А3		6	1.232.1-7.1-2 03-04	СП21	2	
				МАТЕРИАЛЫ		
		7		БЕТОН ЛЕГКИЙ М150		1.15М3
		8		РАСТВОР ЦЕМЕНТНЫЙ М100		0.20М3
		9		ПЛИТЫ МИНВАТНЫЕ М175		0.96М3
				1.232.1-7.1-1 14-11 1ПСТ 57.13.2,5-1.Л-1.		
				СБОРОЧНЫЕ ЕДИНИЦЫ		
				СЕТКА		
А4		1	1.232.1-7.1-2 17-04	С136	1	
А4		2	1.232.1-7.1-2 13-04	С64	1	
				КАРКАС ПЛОСКИЙ		
А4		3	1.232.1-7.1-2 04-03	КР4	3	
А4		4	1.232.1-7.1-2 05-03	КР25	1	
А4		5	1.232.1-7.1-2 07-06	КР66	2	
				ДЕТАЛИ		
А3		6	1.232.1-7.1-2 01-04	ПЕТЛЯ СТРОПОВОЧНАЯ СП5	2	
				МАТЕРИАЛЫ		
		7		БЕТОН ЛЕГКИЙ М150		1.15М3
		8		РАСТВОР ЦЕМЕНТНЫЙ М100		0.22М3
		9		ПЛИТЫ МИНВАТНЫЕ М175		0.44М3
				1.232.1-7.1-1 14-12 1ПСТ 57.13.2,5-2.Л-1.		
				СБОРОЧНЫЕ ЕДИНИЦЫ		
				СЕТКА		
А4		1	1.232.1-7.1-2 17-05	С137	1	
А4		2	1.232.1-7.1-2 13-05	С65	1	
				КАРКАС ПЛОСКИЙ		
А4		3	1.232.1-7.1-2 04-03	КР4	3	
А4		4	1.232.1-7.1-2 05-03	КР25	1	
А4		5	1.232.1-7.1-2 07-06	КР66	2	
				ДЕТАЛИ		
А3		6	1.232.1-7.1-2 01-04	ПЕТЛЯ СТРОПОВОЧНАЯ СП5	2	
				МАТЕРИАЛЫ		

ЭПВЦ Киев ЗНИИЭП | ОПЕРАТОР ТЛП КОРТ | СКАЛЯ

ВЗАМ.ИНВ.№ | ПОДПИСЬ И ДАТА | ИНВ.№ ПОДЛ.

1.232.1-7.1-1 14

Лист 6

20667-01 65

ФОРМАТ А4

ЗОНА	ПОЗ	ОБОЗНАЧЕНИЕ	НАИМЕНОВАНИЕ	КОЛ	ПРИМЕЧАНИЕ
	7		БЕТОН ЛЕГКИЙ М150		1.15М3
	8		РАСТВОР ЦЕМЕНТНЫЙ М100		0.22М3
	9		ПЛИТЫ МИНВАТНЫЕ М175		0.44М3
			1.232.1-7.1-1 14-13		
			1ПСТ 57.13.3,0-1.Л-1.		
			СБОРОЧНЫЕ ЕДИНИЦЫ		
			СЕТКА		
А4	1	1.232.1-7.1-2 16-11	С125	1	
А4	2	1.232.1-7.1-2 13-04	С64	1	
			КАРКАС ПЛОСКИЙ		
А4	3	1.232.1-7.1-2 04-10	КР11	3	
А4	4	1.232.1-7.1-2 05-10	КР32	1	
А4	5	1.232.1-7.1-2 07-07	КР67	2	
			ДЕТАЛИ		
			ПЕТЛЯ СТРОПОВОЧНАЯ		
А3	6	1.232.1-7.1-2 02-04	СП13	2	
			МАТЕРИАЛЫ		
	7		БЕТОН ЛЕГКИЙ М150		1.19М3
	8		РАСТВОР ЦЕМЕНТНЫЙ М100		0.22М3
	9		ПЛИТЫ МИНВАТНЫЕ М175		0.75М3
			1.232.1-7.1-1 14-14		
			1ПСТ 57.13.3,0-2.Л-1.		
			СБОРОЧНЫЕ ЕДИНИЦЫ		
			СЕТКА		
А4	1	1.232.1-7.1-2 16-12	С126	1	
А4	2	1.232.1-7.1-2 13-05	С65	1	
			КАРКАС ПЛОСКИЙ		
А4	3	1.232.1-7.1-2 04-10	КР11	3	
А4	4	1.232.1-7.1-2 05-10	КР32	1	
А4	5	1.232.1-7.1-2 07-07	КР67	2	
			ДЕТАЛИ		
			ПЕТЛЯ СТРОПОВОЧНАЯ		
А3	6	1.232.1-7.1-2 02-04	СП13	2	
			МАТЕРИАЛЫ		
	7		БЕТОН ЛЕГКИЙ М150		1.19М3
	8		РАСТВОР ЦЕМЕНТНЫЙ М100		0.22М3
	9		ПЛИТЫ МИНВАТНЫЕ М175		0.75М3

СКАЛА
ОПЕРАТОР ТЛП КОРТ
ЭПВЦ Киев ЗНИИЭП

ФОРМАТ	ЗОНА	ПОЗ.	ОБОЗНАЧЕНИЕ	НАИМЕНОВАНИЕ	КОЛ	ПРИМЕЧАНИЕ
				1.232.1-7.1-1 14-15		
				1ПСТ 57.13.3,5-2.Л-1.		
				СБОРОЧНЫЕ ЕДИНИЦЫ		
				СЕТКА		
А4		1	1.232.1-7.1-2 16-03	С117	1	
А4		2	1.232.1-7.1-2 13-04	С64	1	
				КАРКАС ПЛОСКИЙ		
А4		3	1.232.1-7.1-2 04-17	КР18	3	
А4		4	1.232.1-7.1-2 05-17	КР39	1	
А4		5	1.232.1-7.1-2 07-08	КР68	2	
				ДЕТАЛИ		
				ПЕТЛЯ СТРОПОВОЧНАЯ		
А3		6	1.232.1-7.1-2 03-04	СП21	2	
				МАТЕРИАЛЫ		
		7		БЕТОН ЛЕГКИЙ М150		1.24М3
		8		РАСТВОР ЦЕМЕНТНЫЙ М100		0.22М3
		9		ПЛИТЫ МИНВАТНЫЕ М175		1.05М3

Инв.№ подл. | Подпись и дата | Взам.инв.№

ЭПВЦ Киев ЗНИИЭП | ОПЕРАТОР ТЛП КОРТ | СКАЛА

ВИД С ВНУТРЕННЕЙ СТОРОНЫ

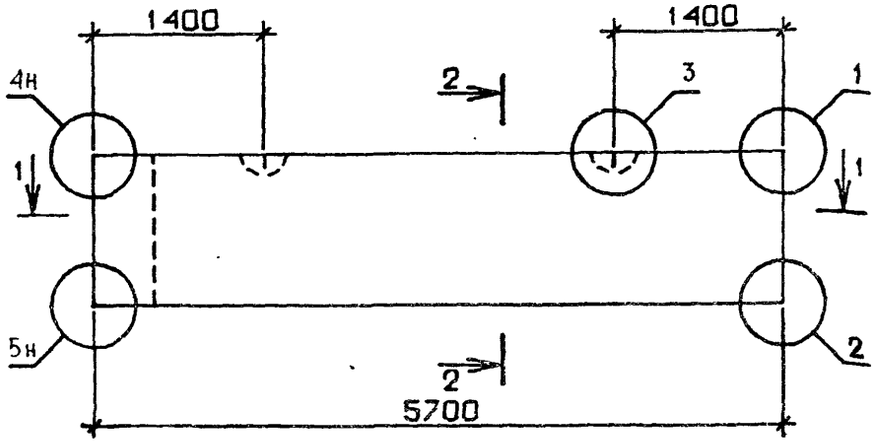

2-2

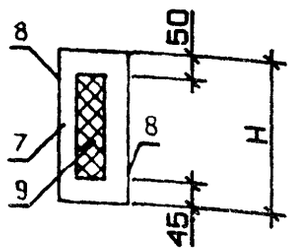

1-1

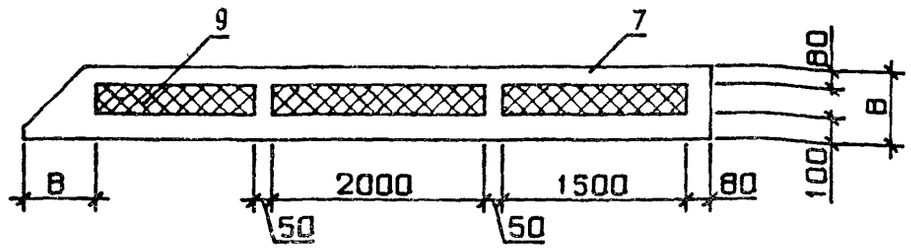

СХЕМА АРМИРОВАНИЯ

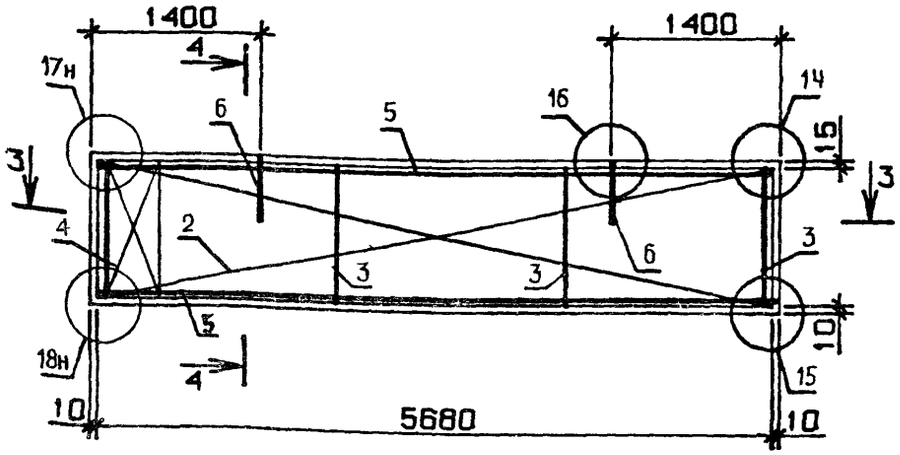

4-4

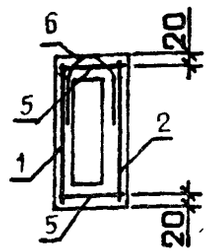

3-3

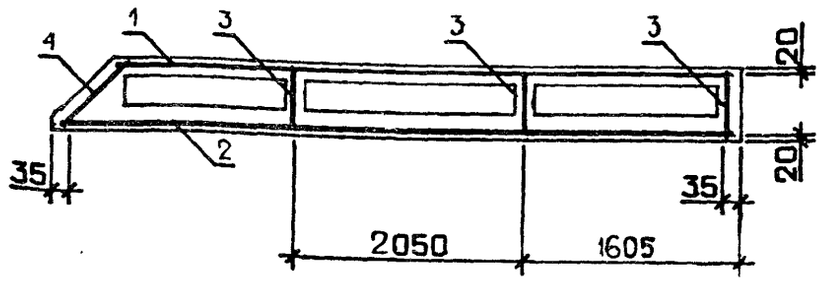

ОБОЗНАЧЕНИЕ	МАРКА	H,ММ	B,ММ	МАССА,Т
I.232.I-7.I-I I4	IПСТ 57.6.2,5-2.Л-I.	585	250	I.26
-0I	IПСТ 57.6.3,0-2.Л-I.	585	300	I.34
-02	IПСТ 57.6.3,5-2.Л-I.	585	350	I.43
-03	IПСТ 57.9.2,5-2.Л-I.	885	250	I.84
-04	IПСТ 57.9.3,0-2.Л-I.	885	300	I.95
-05	IПСТ 57.9.3,5-2.Л-I.	885	350	2.07
-06	IПСТ 57.I2.2,5-I.Л-I.	II85	250	2.44
-07	IПСТ 57.I2.2,5-2.Л-I.	II85	250	2.45
-08	IПСТ 57.I2.3,0-I.Л-I.	II85	300	2.57
-09	IПСТ 57.I2.3,0-2.Л-I.	II85	300	2.58
-I0	IПСТ 57.I2.3,5-2.Л-I.	II85	350	2.7I
-II	IПСТ 57.I3.2,5-I.Л-I.	I285	250	2.64
-I2	IПСТ 57.I3.2,5-2.Л-I.	I285	250	2.65
-I3	IПСТ 57.I3.3,0-I.Л-I.	I285	300	2.78
-I4	IПСТ 57.I3 3,0-2.Л-I.	I285	300	2.79
-I5	IПСТ 57.I3.3,5-2.Л-I.	I285	350	2.92

УЗЛЫ I - 5 СМ. I.232.I-7.I-I ДI, ЛИСТ I,
УЗЛЫ I4,I5,I6 СМ. I.232.I-7.I-I ДI, ЛИСТ 3,
УЗЛЫ I7,I8 СМ. I.232.I-7.I-I ДI, ЛИСТ 4

ИНВ № ПОДЛ. | ПОДПИСЬ И ДАТА | ВЗАМ.ИНВ №

НАЧ.ОТД	БОРИСЕНКО	
Н.КОНТР	КОВАЛЬЧУК	
ГЛ.СПЕЦ	НАДАЧЕВСКИЙ	
ПРОВЕРИЛ	ЯКИМЧУК	
РАЗРАБ.	КРУПКА	

1.232.1-7.1-1 14СБ

ПАНЕЛЬ
IПСТ 57.6.В-Х.Л-I.,
IПСТ 57.9.В-Х.Л-I.,
IПСТ 57.I2.В-Х.Л-I.,
IПСТ 57.I3.В-Х.Л-I.
СБОРОЧНЫЙ ЧЕРТЁЖ

СТАДИЯ	МАССА	МАСШТАБ
Р	СМ ТАБЛ	
ЛИСТ	ЛИСТОВ 1	

ГОСГРАЖДАНСТРОЙ
КиевЗНИИЭП

20667-01 67

ПОЗ	ОБОЗНАЧЕНИЕ	НАИМЕНОВАНИЕ	КОЛ	ПРИМЕЧАНИЕ
		ДОКУМЕНТАЦИЯ		
	1.232.1-7.1-1 15СБ	СБОРОЧНЫЙ ЧЕРТЕЖ		
	1.232.1-7.1-1 Д1	УЗЛЫ		
	1.232.1-7.1-1 РС	ВЕДОМОСТЬ РАСХОДА СТАЛИ НА ЭЛЕМЕНТ		
	1.232.1-7.1-1 ТО	ТЕХНИЧЕСКОЕ ОПИСАНИЕ		
	ПЕРЕМЕННЫЕ ДАННЫЕ	ДЛЯ ИСПОЛНЕНИЙ:		
		1.232.1-7.1-1 15 1ПСТ 57.15.2,5-1.Л-1.		
		СБОРОЧНЫЕ ЕДИНИЦЫ		
		СЕТКА		
1	1.232.1-7.1-2 17-06	С138	1	
2	1.232.1-7.1-2 13-06	С66	1	
		КАРКАС ПЛОСКИЙ		
3	1.232.1-7.1-2 04-04	КР5	3	
4	1.232.1-7.1-2 05-04	КР26	1	
5	1.232.1-7.1-2 07-06	КР66	3	
		ДЕТАЛИ		
6	1.232.1-7.1-2 01-05	ПЕТЛЯ СТРОПОВОЧНАЯ СП6	2	
		МАТЕРИАЛЫ		
7		БЕТОН ЛЕГКИЙ М150		1.34М3
8		РАСТВОР ЦЕМЕНТНЫЙ М100		0.25М3
9		ПЛИТЫ МИНВАТНЫЕ М175		0.49М3
		1.232.1-7.1-1 15-01 1ПСТ 57.15.2,5-2.Л-1.		
		СБОРОЧНЫЕ ЕДИНИЦЫ		
		СЕТКА		
1	1.232.1-7.1-2 17-07	С139	1	
2	1.232.1-7.1-2 13-07	С67	1	
		КАРКАС ПЛОСКИЙ		
3	1.232.1-7.1-2 04-04	КР5	3	
4	1.232.1-7.1-2 05-04	КР26	1	
5	1.232.1-7.1-2 07-06	КР66	3	

1.232.1-7.1-1 15

Д	Борисенко	
Р	Ковальчук	
Д	Малачевский	
Ин	Котова	
	Крупка	

ПАНЕЛЬ
1ПСТ 57.15.В-Х.Л-1.,
1ПСТ 57.18.В-Х.Л-1.,
1ПСТ 57.21.В-Х.Л-1.

СТАДИЯ	ЛИСТ	ЛИСТОВ
Р	I	7

ГОСГРАЖДАНСТРОЙ
КиевЗНИИЭП

ФОРМАТ	ЗОНА	ПОЗ.	ОБОЗНАЧЕНИЕ	НАИМЕНОВАНИЕ	КОЛ	ПРИМЕЧАНИЕ
				ДЕТАЛИ		
А3		6	1.232.1-7.1-2 01-05	ПЕТЛЯ СТРОПОВОЧНАЯ СП6	2	
				МАТЕРИАЛЫ		
		7		БЕТОН ЛЕГКИЙ М150		1.34М3
		8		РАСТВОР ЦЕМЕНТНЫЙ М100		0.25М3
		9		ПЛИТЫ МИНВАТНЫЕ М175		0.49М3
				1.232.1-7.1-1 15-02 1ПСТ 57.15.3,0-1.Л-1.		
				СБОРОЧНЫЕ ЕДИНИЦЫ		
				СЕТКА		
А4		1	1.232.1-7.1-2 16-13	С127	1	
А4		2	1.232.1-7.1-2 13-06	С66	1	
				КАРКАС ПЛОСКИЙ		
А4		3	1.232.1-7.1-2 04-11	КР12	3	
А4		4	1.232.1-7.1-2 05-11	КР33	1	
А4		5	1.232.1-7.1-2 07-07	КР67	3	
				ДЕТАЛИ		
				ПЕТЛЯ СТРОПОВОЧНАЯ		
А3		6	1.232.1-7.1-2 02-05	СП14	2	
				МАТЕРИАЛЫ		
		7		БЕТОН ЛЕГКИЙ М150		1.40М3
		8		РАСТВОР ЦЕМЕНТНЫЙ М100		0.25М3
		9		ПЛИТЫ МИНВАТНЫЕ М175		0.84М3
				1.232.1-7.1-1 15-03 1ПСТ 57.15.3,0-2.Л-1.		
				СБОРОЧНЫЕ ЕДИНИЦЫ		
				СЕТКА		
А4		1	1.232.1-7.1-2 16-14	С128	1	
А4		2	1.232.1-7.1-2 13-07	С67	1	
				КАРКАС ПЛОСКИЙ		
А4		3	1.232.1-7.1-2 04-11	КР12	3	
А4		4	1.232.1-7.1-2 05-11	КР33	1	
А4		5	1.232.1-7.1-2 07-07	КР67	3	
				ДЕТАЛИ		
				ПЕТЛЯ СТРОПОВОЧНАЯ		
А3		6	1.232.1-7.1-2 02-05	СП14	2	
				МАТЕРИАЛЫ		

1.232.1-7.1-1 15

ЛИСТ 2

СКАЛА

ОПЕРАТОР ТЛП КОРТ

ЭПВЦ Киев ЗНИИЭП

ВЗАМ. ИНВ №

ПОДП. И ДАТА

ФОРМАТ	ЗОНА	ПОЗ.	ОБОЗНАЧЕНИЕ	НАИМЕНОВАНИЕ	КОЛ	ПРИМЕЧАНИЕ
		7		БЕТОН ЛЕГКИЙ М150		1.40М3
		8		РАСТВОР ЦЕМЕНТНЫЙ М100		0.25М3
		9		ПЛИТЫ МИНВАТНЫЕ М175		0.84М3
				1.232.1-7.1-1 15-04		
				1ПСТ 57.15.3,5-2.Л-1.		
				СБОРОЧНЫЕ ЕДИНИЦЫ		
				СЕТКА		
А4		1	1.232.1-7.1-2 16-04	С118	1	
А4		2	1.232.1-7.1-2 13-06	С66	1	
				КАРКАС ПЛОСКИЙ		
А4		3	1.232.1-7.1-2 04-18	КР19	3	
А4		4	1.232.1-7.1-2 05-18	КР40	1	
А4		5	1.232.1-7.1-2 07-08	КР68	3	
				ДЕТАЛИ		
				ПЕТЛЯ СТРОПОВОЧНАЯ		
А3		6	1.232.1-7.1-2 03-05	СП22	2	
				МАТЕРИАЛЫ		
		7		БЕТОН ЛЕГКИЙ М150		1.46М3
		8		РАСТВОР ЦЕМЕНТНЫЙ М100		0.25М3
		9		ПЛИТЫ МИНВАТНЫЕ М175		1.18М3
				1.232.1-7.1-1 15-05		
				1ПСТ 57.18.2,5-1.Л-1.		
				СБОРОЧНЫЕ ЕДИНИЦЫ		
				СЕТКА		
А4		1	1.232.1-7.1-2 17-09	С141	1	
А4		2	1.232.1-7.1-2 13-09	С69	1	
				КАРКАС ПЛОСКИЙ		
А4		3	1.232.1-7.1-2 04-05	КР6	3	
А4		4	1.232.1-7.1-2 05-05	КР27	1	
А4		5	1.232.1-7.1-2 07-06	КР66	3	
				ДЕТАЛИ		
А3		6	1.232.1-7.1-2 01-05	ПЕТЛЯ СТРОПОВОЧНАЯ СП6	2	
				МАТЕРИАЛЫ		
		7		БЕТОН ЛЕГКИЙ М150		1.60М3
		8		РАСТВОР ЦЕМЕНТНЫЙ М100		0.31М3
		9		ПЛИТЫ МИНВАТНЫЕ М175		0.61М3

СКАЛА
ОПЕРАТОР ТЛП КОРТ
ЭПВЦ Киев ЗНИИЭП
ВЗАМ.ИНВ.№
ПОДПИСЬ И ДАТА
ИНВ.№ ПОДЛ.

ФОРМАТ	ЗОНА	ПОЗ.	ОБОЗНАЧЕНИЕ	НАИМЕНОВАНИЕ	КОЛ	ПРИМЕЧАНИЕ
				1.232.1-7.1-1 15-06		
				1ПСТ 57.18.2,5-2.Л-1.		
				СБОРОЧНЫЕ ЕДИНИЦЫ		
				СЕТКА		
А4		1	1.232.1-7.1-2 17-10	С142		
А4		2	1.232.1-7.1-2 13-10	С70	1	
				КАРКАС ПЛОСКИЙ		
А4		3	1.232.1-7.1-2 04-05	КР6	3	
А4		4	1.232.1-7.1-2 05-05	КР27	1	
А4		5	1.232.1-7.1-2 07-06	КР66	3	
				ДЕТАЛИ		
А3		6	1.232.1-7.1-2 01-05	ПЕТЛЯ СТРОПОВОЧНАЯ СП6	2	
				МАТЕРИАЛЫ		
		7		БЕТОН ЛЕГКИЙ М150		1.60М3
		8		РАСТВОР ЦЕМЕНТНЫЙ М100		0.31М3
		9		ПЛИТЫ МИНВАТНЫЕ М175		0.61М3
				1.232.1-7.1-1 15-07		
				1ПСТ 57.18.3,0-1.Л-1.		
				СБОРОЧНЫЕ ЕДИНИЦЫ		
				СЕТКА		
А4		1	1.232.1-7.1-2 16-15	С129	1	
А4		2	1.232.1-7.1-2 13-08	С68	1	
				КАРКАС ПЛОСКИЙ		
А4		3	1.232.1-7.1-2 04-12	КР13	3	
А4		4	1.232.1-7.1-2 05-12	КР34	1	
А4		5	1.232.1-7.1-2 07-07	КР67	3	
				ДЕТАЛИ		
				ПЕТЛЯ СТРОПОВОЧНАЯ		
А3		6	1.232.1-7.1-2 02-05	СП14	2	
				МАТЕРИАЛЫ		
		7		БЕТОН ЛЕГКИЙ М150		1.67М3
		8		РАСТВОР ЦЕМЕНТНЫЙ М100		0.31М3
		9		ПЛИТЫ МИНВАТНЫЕ М175		1.03М3
				1.232.1-7.1-1 15-08		
				1ПСТ 57.18.3,0-2.Л-1.		
				СБОРОЧНЫЕ ЕДИНИЦЫ		

СКАЛА
ОПЕРАТОР ТЛП КОРТ
ЭПВЦ Киев ЗНИИЭП
ВЗАМ.ИНВ.№
ПОДПИСЬ И ДАТА
ИНВ.№ ПОДЛ.

ЗОНА	ПОЗ.	ОБОЗНАЧЕНИЕ	НАИМЕНОВАНИЕ	КОЛ	ПРИМЕЧАНИЕ
			СЕТКА		
4	1	1.232.1-7.1-2 16-16	С130	1	
4	2	1.232.1-7.1-2 13-09	С69	1	
			КАРКАС ПЛОСКИЙ		
4	3	1.232.1-7.1-2 04-12	КР13	3	
4	4	1.232.1-7.1-2 05-12	КР34	1	
4	5	1.232.1-7.1-2 07-07	КР67	3	
			ДЕТАЛИ		
			ПЕТЛЯ СТРОПОВОЧНАЯ		
3	6	1.232.1-7.1-2 02-05	СП14	2	
			МАТЕРИАЛЫ		
	7		БЕТОН ЛЕГКИЙ М150		1.67М3
	8		РАСТВОР ЦЕМЕНТНЫЙ М100		0.31М3
	9		ПЛИТЫ МИНВАТНЫЕ М175		1.03М3
			1.232.1-7.1-1 15-09		
			1ПСТ 57.18.3,5-2.Л-1.		
			СБОРОЧНЫЕ ЕДИНИЦЫ		
			СЕТКА		
4	1	1.232.1-7.1-2 16-05	С119	1	
4	2	1.232.1-7.1-2 13-09	С69	1	
			КАРКАС ПЛОСКИЙ		
4	3	1.232 1-7.1-2 04-19	КР20	3	
4	4	1.232.1-7.1-2 05-19	КР41	1	
4	5	1.232.1-7.1-2 07-08	КР68	3	
			ДЕТАЛИ		
			ПЕТЛЯ СТРОПОВОЧНАЯ		
3	6	1.232.1-7.1-2 03-06	СП23	2	
			МАТЕРИАЛЫ		
	7		БЕТОН ЛЕГКИЙ М150		1.73М3
	8		РАСТВОР ЦЕМЕНТНЫЙ М100		0.31М3
	9		ПЛИТЫ МИНВАТНЫЕ М175		1.44М3
			1.232.1-7.1-1 15-10		
			1ПСТ 57.21.2,5-1.Л-1.		
			СБОРОЧНЫЕ ЕДИНИЦЫ		
			СЕТКА		
4	1	1.232.1-7.1-2 17-11	С143	1	
4	2	1.232.1-7.1-2 13-11	С71	1	
			КАРКАС ПЛОСКИЙ		
4	3	1.232.1-7.1-2 04-06	КР7	3	

ЭПВЦ Киев ЗНИИЭП | ОПЕРАТОР ТЛП КОРТ | СКАПА

ФОРМАТ	ЗОНА	ПОЗ	ОБОЗНАЧЕНИЕ	НАИМЕНОВАНИЕ	КОЛ	ПРИМЕЧАНИЕ
А4		4	1.232.1-7.1-2 05-06	КР28	1	
А4		5	1.232.1-7.1-2 07-06	КР66	3	
				ДЕТАЛИ		
А3		6	1.232.1-7.1-2 01-06	ПЕТЛЯ СТРОПОВОЧНАЯ СП7	2	
				МАТЕРИАЛЫ		
		7		БЕТОН ЛЕГКИЙ М150		1.86М3
		8		РАСТВОР ЦЕМЕНТНЫЙ М100		0.36М3
		9		ПЛИТЫ МИНВАТНЫЕ М175		0.72М3
				1.232.1-7.1-1 15-11		
				1ПСТ 57.21.2,5-2.Л-1.		
				СБОРОЧНЫЕ ЕДИНИЦЫ		
				СЕТКА		
А4		1	1.232.1-7.1-2 17-12	С144	1	
А4		2	1.232.1-7.1-2 13-12	С72	1	
				КАРКАС ПЛОСКИЙ		
А4		3	1.232.1-7.1-2 04-06	КР7	3	
А4		4	1.232.1-7.1-2 05-06	КР28	1	
А4		5	1.232.1-7.1-2 07-06	КР66	3	
				ДЕТАЛИ		
А3		6	1.232.1-7.1-2 01-06	ПЕТЛЯ СТРОПОВОЧНАЯ СП7	2	
				МАТЕРИАЛЫ		
		7		БЕТОН ЛЕГКИЙ М150		1.86М3
		8		РАСТВОР ЦЕМЕНТНЫЙ М100		0.36М3
		9		ПЛИТЫ МИНВАТНЫЕ М175		0.72М3
				1.232.1-7.1-1 15-12		
				1ПСТ 57.21.3,0-2.Л-1.		
				СБОРОЧНЫЕ ЕДИНИЦЫ		
				СЕТКА		
А4		1	1.232.1-7.1-2 16-17	С131	1	
А4		2	1.232.1-7.1-2 13-11	С71	1	
				КАРКАС ПЛОСКИЙ		
А4		3	1.232.1-7.1-2 04-13	КР14	3	
А4		4	1.232.1-7.1-2 05-13	КР35	1	
А4		5	1.232.1-7.1-2 07-07	КР67	3	
				ДЕТАЛИ		
				ПЕТЛЯ СТРОПОВОЧНАЯ		
А3		6	1.232.1-7.1-2 02-06	СП15	2	

ВЗАМ. ИНВ. № | ПОДПИСЬ И ДАТА | ИНВ. № ПОДЛ.

ФОРМАТ	ЗОНА	ПОЗ.	ОБОЗНАЧЕНИЕ	НАИМЕНОВАНИЕ	КОЛ	ПРИМЕЧАНИЕ
				МАТЕРИАЛЫ		
		7		БЕТОН ЛЕГКИЙ М150		1.93М3
		8		РАСТВОР ЦЕМЕНТНЫЙ М100		0.36М3
		9		ПЛИТЫ МИНВАТНЫЕ М175		1.22М3
				1.232.1-7.1-1 15-13 1ПСТ 57.21.3,5-2.Л-1.		
				СВОРОЧНЫЕ ЕДИНИЦЫ		
				СЕТКА		
А4	1		1.232.1-7.1-2 16-06	С120	1	
А4	2		1.232.1-7.1-2 13-11	С71	1	
				КАРКАС ПЛОСКИЙ		
А4	3		1.232.1-7.1-2 04-20	КР21	3	
А4	4		1.232.1-7.1-2 05-20	КР42	1	
А4	5		1.232.1-7.1-2 07-08	КР68	3	
				ДЕТАЛИ		
				ПЕТЛЯ СТРОПОВОЧНАЯ		
А3	6		1.232.1-7.1-2 03-06	СП23	2	
				МАТЕРИАЛЫ		
		7		БЕТОН ЛЕГКИЙ М150		2.00М3
		8		РАСТВОР ЦЕМЕНТНЫЙ М100		0.36М3
		9		ПЛИТЫ МИНВАТНЫЕ М175		1.71М3

ЭПВЦ Киев ЗНИИЭП

ОПЕРАТОР ТЛП КОРТ

ФОРМАТ	ЗОНА	ПОЗ	ОБОЗНАЧЕНИЕ	НАИМЕНОВАНИЕ	КОЛ	ПРИМЕЧАНИЕ

ИНВ.№ ПОДЛ | ПОДПИСЬ И ДАТА | ВЗАМ.ИНВ.№

ВИД С ВНУТРЕННЕЙ СТОРОНЫ

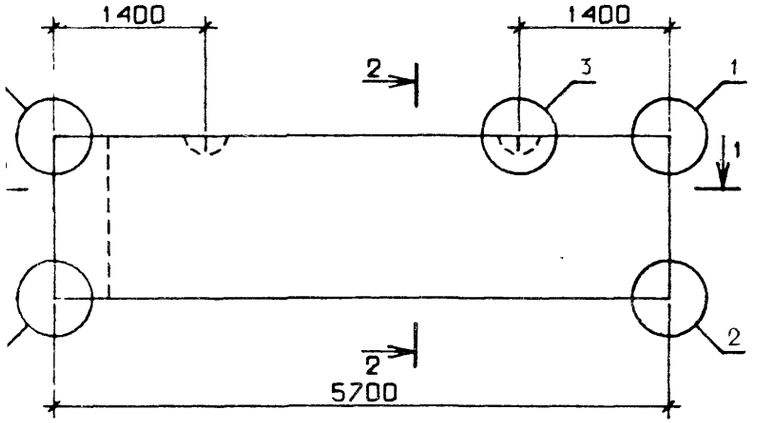

2-2

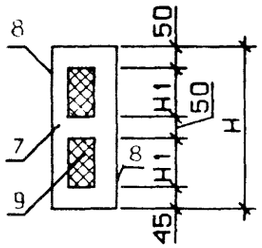

СХЕМА АРМИРОВАНИЯ

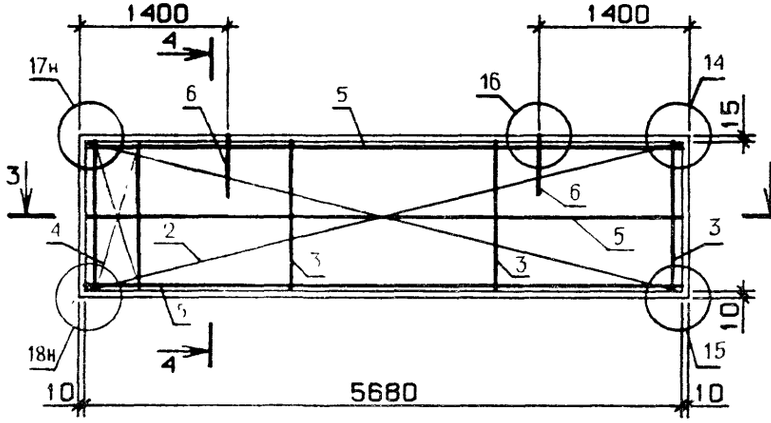

4-4

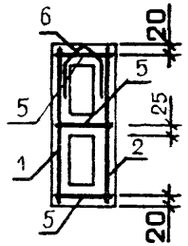

1-1

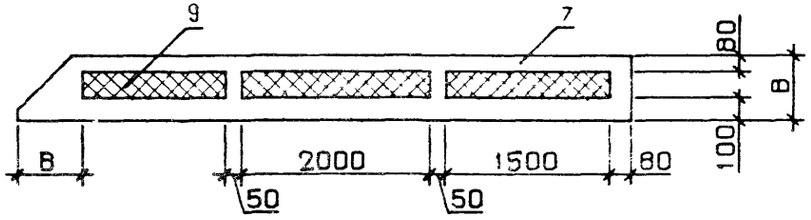

3-3

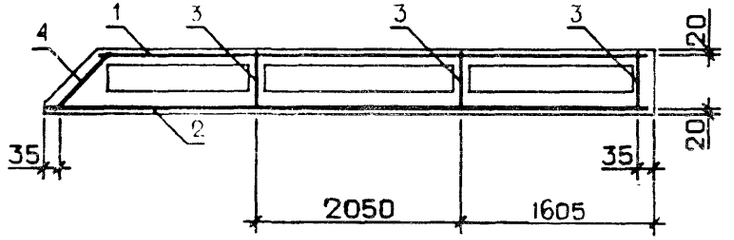

ОБОЗНАЧЕНИЕ	МАРКА	H,ММ	H1,ММ	B,ММ	МАССА,Т
I.232.I-7.I-I I5	IПСТ 57.I5.2,5-I.Л-I.	I485	670	250	3.07
-0I	IПСТ 57.I5.2,5-2.Л-I.	I485	670	250	3.08
-02	IПСТ 57.I5.3,0-I.Л-I.	I485	670	300	3.25
-03	IПСТ 57.I5.3,0-2.Л-I.	I485	670	300	3.26
-04	IПСТ 57.I5.3,5-2.Л-I.	I485	670	350	3.43
-05	IПСТ 57.I8.2,5-I.Л-I.	I785	820	250	3.68
-06	IПСТ 57.I8.2,5-2.Л-I.	I785	820	250	3.70
-07	IПСТ 57.I8.3,0-I.Л-I.	I785	820	300	3.87
-08	IПСТ 57.I8.3,0-2.Л-I.	I785	820	300	3.89
-09	IПСТ 57.I8.3,5-2.Л-I.	I785	820	350	4.I0
-I0	IПСТ 57.2I.2,5-I.Л-I.	2085	970	250	4.29
-II	IПСТ 57.2I.2,5-2.Л-I.	2085	970	250	4.3I
-I2	IПСТ 57.2I.3,0-2.Л-I.	2085	970	300	4.52
-I3	IПСТ 57.2I.3,5-2.Л-I.	2085	970	350	4.75

УЗЛЫ I - 5 СМ. I.232.I-7.I-I ДI, ЛИСТ I,
УЗЛЫ I4,I5,I6 СМ. I.232.I-7.I-I ДI, ЛИСТ 3,
УЗЛЫ I7,I8 СМ. I.232.I-7.I-I ДI, ЛИСТ 4

НАЧ.ОТД.	БОРИСЕНКО	
Н.КОНТР.	КОВАЛЬЧУК	
ГЛ.СПЕЦ.	МАЛАЧЕВСКИЙ	
ПРОВЕРИЛ	ЯКИМЧУК	
РАЗРАБ.	КРУПКА	

1.232.1-7.1-1 15СБ

ПАНЕЛЬ
IПСТ 57.I5.B-X.Л-I.,
IПСТ 57.I8.B-X.Л-I.,
IПСТ 57.2I.B-X.Л-I.
СБОРОЧНЫЙ ЧЕРТЕЖ

СТАДИЯ	МАССА	МАСШТАБ
Р	СМ ТАБЛ	
ЛИСТ	ЛИСТОВ 1	

ГОСГРАЖДАНСТРОЙ
КиевЗНИИЭП

ФОРМАТ	ЗОНА	ПОЗ	ОБОЗНАЧЕНИЕ	НАИМЕНОВАНИЕ	КОЛ.	ПРИМЕЧАНИЕ
				ДОКУМЕНТАЦИЯ		
А3			1.232.1-7.1-1 16СБ	СБОРОЧНЫЙ ЧЕРТЕЖ		
А3			1.232.1-7.1-1 Д1	УЗЛЫ		
А3			1.232.1-7.1-1 РС	ВЕДОМОСТЬ РАСХОДА СТАЛИ НА ЭЛЕМЕНТ		
А4			1.232.1-7.1-1 ТО	ТЕХНИЧЕСКОЕ ОПИСАНИЕ		
			ПЕРЕМЕННЫЕ ДАННЫЕ	ДЛЯ ИСПОЛНЕНИЙ:		
				1.232.1-7.1-1 16 1ПСТ 57,5.6.2,5-2.Л-1.		
				СБОРОЧНЫЕ ЕДИНИЦЫ		
				СЕТКА		
А4	1		1.232.1-7.1-2 17-13	С145	1	
А4	2		1.232.1-7.1-2 13-13	С73	1	
				КАРКАС ПЛОСКИЙ		
А4	3		1.232.1-7.1-2 04	КР1	3	
А4	4		1.232.1-7.1-2 05	КР22	1	
А4	5		1.232.1-7.1-2 07-09	КР69	2	
				ДЕТАЛИ		
А3	6		1.232.1-7.1-2 01-01	ПЕТЛЯ СТРОПОВОЧНАЯ СП2	2	
				МАТЕРИАЛЫ		
	7			БЕТОН ЛЕГКИЙ М150		0.55М3
	8			РАСТВОР ЦЕМЕНТНЫЙ М100		0.10М3
	9			ПЛИТЫ МИНВАТНЫЕ М175		0.18М3
				1.232.1-7.1-1 16-01 1ПСТ 57,5.6.3,0-2.Л-1.		
				СБОРОЧНЫЕ ЕДИНИЦЫ		
				СЕТКА		
А4	1		1.232.1-7.1-2 17	С132	1	
А4	2		1.232.1-7.1-2 13-13	С73	1	
				КАРКАС ПЛОСКИЙ		
А4	3		1.232.1-7.1-2 04-07	КР8	3	
А4	4		1.232.1-7.1-2 05-07	КР29	1	
А4	5		1.232.1-7.1-2 07-10	КР70	2	

ЭПВЦ КиевЗНИИЭП | ОПЕРАТОР ТПП КОРТ | СКАЛА

ВЗАМ ИНВ № | ПОДПИСЬ И ДАТА | ИНВ № ПОДЛ

1.232.1-7.1-1 16

НАЧ.ОТД	Борисенко	
Н.КОНТР	Ковальчук	
ГЛ.СПЕЦ	Матачевский	
ПРОВЕРИЛ	Котова	
РАЗРАБ	Крупка	

ПАНЕЛЬ
1ПСТ 57,5.6.В-Х.Л-I.,
1ПСТ 57,5.9.В-Х.Л-I.,
1ПСТ 57,5.I2.В-Х.Л-I.,
1ПСТ 57,5.I3.В-Х.Л-I.

СТАДИЯ	ЛИСТ	ЛИСТОВ
Р	I	8

ГОСГРАЖДАНСТРОЙ
КиевЗНИИЭП

ФОРМАТ	ЗОНА	ПОЗ.	ОБОЗНАЧЕНИЕ	НАИМЕНОВАНИЕ	КОЛ	ПРИМЕЧАНИЕ
				ДЕТАЛИ		
А3	6		1.232.1-7.1-2 02-01	ПЕТЛЯ СТРОПОВОЧНАЯ СП10	2	
				МАТЕРИАЛЫ		
	7			БЕТОН ЛЕГКИЙ М150		0.58М3
	8			РАСТВОР ЦЕМЕНТНЫЙ М100		0.10М3
	9			ПЛИТЫ МИНВАТНЫЕ М175		0.31М3
				1.232.1-7.1-1 16-02 1ПСТ 57,5.6.3,5-2.Л-1.		
				СБОРОЧНЫЕ ЕДИНИЦЫ		
				СЕТКА		
А4	1		1.232.1-7.1-2 16-07	С121	1	
А4	2		1.232.1-7.1-2 13-13	С73	1	
				КАРКАС ПЛОСКИЙ		
А4	3		1.232.1-7.1-2 04-14	КР15	3	
А4	4		1.232.1-7.1-2 05-14	КР36	1	
А4	5		1.232.1-7.1-2 07-11	КР71	2	
				ДЕТАЛИ		
А3	6		1.232.1-7.1-2 03-01	ПЕТЛЯ СТРОПОВОЧНАЯ СП18	2	
				МАТЕРИАЛЫ		
	7			БЕТОН ЛЕГКИЙ М150		0.61М3
	8			РАСТВОР ЦЕМЕНТНЫЙ М100		0.10М3
	9			ПЛИТЫ МИНВАТНЫЕ М175		0.44М3
				1.232.1-7.1-1 16-03 1ПСТ 57,5.9.2,5-2.Л-1.		
				СБОРОЧНЫЕ ЕДИНИЦЫ		
				СЕТКА		
А4	1		1.232.1-7.1-2 17-14	С146	1	
А4	2		1.232.1-7.1-2 13-14	С74	1	
				КАРКАС ПЛОСКИЙ		
А4	3		1.232.1-7.1-2 04-01	КР2	3	
А4	4		1.232.1-7.1-2 05-01	КР23	1	
А4	5		1.232.1-7.1-2 07-09	КР69	2	
				ДЕТАЛИ		
А3	6		1.232.1-7.1-2 01-03	ПЕТЛЯ СТРОПОВОЧНАЯ СП4	2	
				МАТЕРИАЛЫ		

ЭПВЦ КиевЗНИИЭП | ОПЕРАТОР ТПП КОРТ | СКАЛА

ВЗАМ ИНВ № | ПОДПИСЬ И ДАТА | ИНВ № ПОДЛ

1.232.1-7.1-1 16

ЛИСТ 2

ФОРМАТ	ЗОНА	ПОЗ.	ОБОЗНАЧЕНИЕ	НАИМЕНОВАНИЕ	КОЛ	ПРИМЕЧАНИЕ
		7		БЕТОН ЛЕГКИЙ М150		0.81М3
		8		РАСТВОР ЦЕМЕНТНЫЙ М100		0.15М3
		9		ПЛИТЫ МИНВАТНЫЕ М175		0.30М3
				1.232.1-7.1-1 16-04 1ПСТ 57,5.9.3,0-2.Л-1.		
				СБОРОЧНЫЕ ЕДИНИЦЫ		
				СЕТКА		
А4	1		1.232.1-7.1-2 17-01	С133	1	
А4	2		1.232.1-7.1-2 13-14	С74	1	
				КАРКАС ПЛОСКИЙ		
А4	3		1.232.1-7.1-2 04-08	КР9	3	
А4	4		1.232.1-7.1-2 05-08	КР30	1	
А4	5		1.232.1-7.1-2 07-10	КР70	2	
				ДЕТАЛИ		
				ПЕТЛЯ СТРОПОВОЧНАЯ		
А3	6		1.232.1-7.1-2 02-03	СП12	2	
				МАТЕРИАЛЫ		
		7		БЕТОН ЛЕГКИЙ М150		0.85М3
		8		РАСТВОР ЦЕМЕНТНЫЙ М100		0.15М3
		9		ПЛИТЫ МИНВАТНЫЕ М175		0.50М3
				1.232.1-7.1-1 16-05 1ПСТ 57,5.9.3,5-2.Л-1.		
				СБОРОЧНЫЕ ЕДИНИЦЫ		
				СЕТКА		
А4	1		1.232.1-7.1-2 16-08	С122	1	
А4	2		1.232.1-7.1-2 13-14	С74	1	
				КАРКАС ПЛОСКИЙ		
А4	3		1.232.1-7.1-2 04-15	КР16	3	
А4	4		1.232.1-7.1-2 05-15	КР37	1	
А4	5		1.232.1-7.1-2 07-11	КР71	2	
				ДЕТАЛИ		
				ПЕТЛЯ СТРОПОВОЧНАЯ		
А3	6		1.232.1-7.1-2 03-03	СП20	2	
				МАТЕРИАЛЫ		
		7		БЕТОН ЛЕГКИЙ М150		0.89М3
		8		РАСТВОР ЦЕМЕНТНЫЙ М100		0.15М3
		9		ПЛИТЫ МИНВАТНЫЕ М175		0.70М3

ФОРМАТ А4

ЭПВЦ Киев ЗНИИЭП ОПЕРАТОР ТЛП КОРТ СКАЛА

ФОРМАТ	ЗОНА	ПОЗ.	ОБОЗНАЧЕНИЕ	НАИМЕНОВАНИЕ	КОЛ	ПРИМЕЧАНИЕ
				1.232.1-7.1-1 16-06 1ПСТ 57,5.12.2,5-1.Л-1.		
				СБОРОЧНЫЕ ЕДИНИЦЫ		
				СЕТКА		
А4	1		1.232.1-7.1-2 17-15	С147	1	
А4	2		1.232.1-7.1-2 13-15	С75	1	
				КАРКАС ПЛОСКИЙ		
А4	3		1.232.1-7.1-2 04-02	КР3	3	
А4	4		1.232.1-7.1-2 05-02	КР24	1	
А4	5		1.232.1-7.1-2 07-09	КР69	2	
				ДЕТАЛИ		
А3	6		1.232.1-7.1-2 01-04	ПЕТЛЯ СТРОПОВОЧНАЯ СП5	2	
				МАТЕРИАЛЫ		
		7		БЕТОН ЛЕГКИЙ М150		1.07М3
		8		РАСТВОР ЦЕМЕНТНЫЙ М100		0.20М3
		9		ПЛИТЫ МИНВАТНЫЕ М175		0.41М3
				1.232.1-7.1-1 16-07 1ПСТ 57,5.12.2,5-2.Л-1.		
				СБОРОЧНЫЕ ЕДИНИЦЫ		
				СЕТКА		
А4	1		1.232.1-7.1-2 17-16	С148	1	
А4	2		1.232.1-7.1-2 13-16	С76	1	
				КАРКАС ПЛОСКИЙ		
А4	3		1.232.1-7.1-2 04-02	КР3	3	
А4	4		1.232.1-7.1-2 05-02	КР24	1	
А4	5		1.232.1-7.1-2 07-09	КР69	2	
				ДЕТАЛИ		
А3	6		1.232.1-7.1-2 01-04	ПЕТЛЯ СТРОПОВОЧНАЯ СП5	2	
				МАТЕРИАЛЫ		
		7		БЕТОН ЛЕГКИЙ М150		1.07М3
		8		РАСТВОР ЦЕМЕНТНЫЙ М100		0.20М3
		9		ПЛИТЫ МИНВАТНЫЕ М175		0.41М3
				1.232.1-7.1-1 16-08 1ПСТ 57,5.12.3,0-1.Л-1.		
				СБОРОЧНЫЕ ЕДИНИЦЫ		
				СЕТКА		
А4	1		1.232.1-7.1-2 17-02	С134	1	

ВЗАМ ИНВ № ПОДПИСЬ И ДАТА ИНВ № ПОДЛ

ФОРМАТ	ЗОНА	ПОЗ.	ОБОЗНАЧЕНИЕ	НАИМЕНОВАНИЕ	КОЛ	ПРИМЕЧАНИЕ
				ДЕТАЛИ		
				ПЕТЛЯ СТРОПОВОЧНАЯ		
А3		6	1.232.1-7.1-2 03-04	СП21	2	
				МАТЕРИАЛЫ		
		7		БЕТОН ЛЕГКИЙ М150		1.16М3
		8		РАСТВОР ЦЕМЕНТНЫЙ М100		0.20М3
		9		ПЛИТЫ МИНВАТНЫЕ М175		0.97М3
				1.232.1-7.1-1 16-11 1ПСТ 57,5.13.2,5-1.Л-1.		
				СБОРОЧНЫЕ ЕДИНИЦЫ		
				СЕТКА		
А4		1	1.232.1-7.1-2 17-17	С149	1	
А4		2	1.232.1-7.1-2 13-17	С77	1	
				КАРКАС ПЛОСКИЙ		
А4		3	1.232.1-7.1-2 04-03	КР4	3	
А4		4	1.232.1-7.1-2 05-03	КР25	1	
А4		5	1.232.1-7.1-2 07-09	КР69	2	
				ДЕТАЛИ		
А3		6	1.232.1-7.1-2 01-04	ПЕТЛЯ СТРОПОВОЧНАЯ СП5	2	
				МАТЕРИАЛЫ		
		7		БЕТОН ЛЕГКИЙ М150		1.16М3
		8		РАСТВОР ЦЕМЕНТНЫЙ М100		0.22М3
		9		ПЛИТЫ МИНВАТНЫЕ М175		0.44М3
				1.232.1-7.1-1 16-12 1ПСТ 57,5.13.2,5-2.Л-1.		
				СБОРОЧНЫЕ ЕДИНИЦЫ		
				СЕТКА		
А4		1	1.232.1-7.1-2 17-18	С150	1	
А4		2	1.232.1-7.1-2 13-18	С78	1	
				КАРКАС ПЛОСКИЙ		
А4		3	1.232.1-7.1-2 04-03	КР4	3	
А4		4	1.232.1-7.1-2 05-03	КР25	1	
А4		5	1.232.1-7.1-2 07-09	КР69	2	
				ДЕТАЛИ		
А3		6	1.232.1-7.1-2 01-04	ПЕТЛЯ СТРОПОВОЧНАЯ СП5	2	
				МАТЕРИАЛЫ		

Инв.№подл. | Подпись и дата | Взам.инв.№

ЭПВЦ Киев ЗНИИЭП | Оператор ТЛП КОРТ | Скала

ФОРМАТ	ЗОНА	ПОЗ.	ОБОЗНАЧЕНИЕ	НАИМЕНОВАНИЕ	КОЛ	ПРИМЕЧАНИЕ
А4		2	1.232.1-7.1-2 13-15	С75	1	
				КАРКАС ПЛОСКИЙ		
А4		3	1.232.1-7.1-2 04-09	КР10	3	
А4		4	1.232.1-7.1-2 05-09	КР31	1	
А4		5	1.232.1-7.1-2 07-10	КР70	2	
				ДЕТАЛИ		
				ПЕТЛЯ СТРОПОВОЧНАЯ		
А3		6	1.232.1-7.1-2 02-04	СП13	2	
				МАТЕРИАЛЫ		
		7		БЕТОН ЛЕГКИЙ М150		1.11М3
		8		РАСТВОР ЦЕМЕНТНЫЙ М100		0.20М3
		9		ПЛИТЫ МИНВАТНЫЕ М175		0.69М3
				1.232.1-7.1-1 16-09 1ПСТ 57,5.12.3,0-2.Л-1.		
				СБОРОЧНЫЕ ЕДИНИЦЫ		
				СЕТКА		
А4		1	1.232.1-7.1-2 17-03	С135	1	
А4		2	1.232.1-7.1-2 13-16	С76	1	
				КАРКАС ПЛОСКИЙ		
А4		3	1.232.1-7.1-2 04-09	КР10	3	
А4		4	1.232.1-7.1-2 05-09	КР31	1	
А4		5	1.232.1-7.1-2 07-10	КР70	2	
				ДЕТАЛИ		
				ПЕТЛЯ СТРОПОВОЧНАЯ		
А3		6	1.232.1-7.1-2 02-04	СП13	2	
				МАТЕРИАЛЫ		
		7		БЕТОН ЛЕГКИЙ М150		1.11М3
		8		РАСТВОР ЦЕМЕНТНЫЙ М100		0.20М3
		9		ПЛИТЫ МИНВАТНЫЕ М175		0.69М3
				1.232.1-7.1-1 16-10 1ПСТ 57,5.12.3,5-2.Л-1.		
				СБОРОЧНЫЕ ЕДИНИЦЫ		
				СЕТКА		
А4		1	1.232.1-7.1-2 16-09	С123	1	
А4		2	1.232.1-7.1-2 13-15	С75	1	
				КАРКАС ПЛОСКИЙ		
А4		3	1.232.1-7.1-2 04-16	КР17	3	
А4		4	1.232.1-7.1-2 05-16	КР38	1	
А4		5	1.232.1-7.1-2 07-11	КР71	2	

Киев ЗНИИЭП | ТЛП КОРТ

ЗОНА	ПОЗ.	ОБОЗНАЧЕНИЕ	НАИМЕНОВАНИЕ	КОЛ	ПРИМЕЧАНИЕ
	7		БЕТОН ЛЕГКИЙ М150		1.16М3
	8		РАСТВОР ЦЕМЕНТНЫЙ М100		0.22М3
	9		ПЛИТЫ МИНВАТНЫЕ М175		0.44М3
			1.232.1-7.1-1 16-13		
			1ПСТ 57,5.13.3,0-1.Л-1.		
			СБОРОЧНЫЕ ЕДИНИЦЫ		
			СЕТКА		
А4	1	1.232.1-7.1-2 17-04	С136	1	
А4	2	1.232.1-7.1-2 13-17	С77	1	
			КАРКАС ПЛОСКИЙ		
А4	3	1.232.1-7.1-2 04-10	КР11	3	
А4	4	1.232.1-7.1-2 05-10	КР32	1	
А4	5	1.232.1-7.1-2 07-10	КР70	2	
			ДЕТАЛИ		
			ПЕТЛЯ СТРОПОВОЧНАЯ		
А3	6	1.232.1-7.1-2 02-04	СП13	2	
			МАТЕРИАЛЫ		
	7		БЕТОН ЛЕГКИЙ М150		1.20М3
	8		РАСТВОР ЦЕМЕНТНЫЙ М100		0.22М3
	9		ПЛИТЫ МИНВАТНЫЕ М175		0.75М3
			1.232.1-7.1-1 16-14		
			1ПСТ 57,5.13.3,0-2.Л-1.		
			СБОРОЧНЫЕ ЕДИНИЦЫ		
			СЕТКА		
А4	1	1.232.1-7.1-2 17-05	С137	1	
А4	2	1.232.1-7.1-2 13-18	С78	1	
			КАРКАС ПЛОСКИЙ		
А4	3	1.232.1-7.1-2 04-10	КР11	3	
А4	4	1.232.1-7.1-2 05-10	КР32	1	
А4	5	1.232.1-7.1-2 07-10	КР70	2	
			ДЕТАЛИ		
			ПЕТЛЯ СТРОПОВОЧНАЯ		
А3	6	1.232.1-7.1-2 02-04	СП13	2	
			МАТЕРИАЛЫ		
	7		БЕТОН ЛЕГКИЙ М150		1.20М3
	8		РАСТВОР ЦЕМЕНТНЫЙ М100		0.22М3
	9		ПЛИТЫ МИНВАТНЫЕ М175		0.75М3

ЭПВЦ Киев ЗНИИЭП
ОПЕРАТОР ТЛП КОРТ
СКАЛЯ
ВЗАМ.ИНВ.№
ПОДПИСЬ И ДАТА
ИНВ.№ПОДЛ.

ФОРМАТ	ЗОНА	ПОЗ.	ОБОЗНАЧЕНИЕ	НАИМЕНОВАНИЕ	КОЛ	ПРИМЕЧАНИЕ
				1.232.1-7.1-1 16-15		
				1ПСТ 57,5.13.3,5-2.Л-1.		
				СБОРОЧНЫЕ ЕДИНИЦЫ		
				СЕТКА		
А4		1	1.232.1-7.1-2 16-11	С125	1	
А4		2	1.232.1-7.1-2 13-17	С77	1	
				КАРКАС ПЛОСКИЙ		
А4		3	1.232.1-7.1-2 04-17	КР18	3	
А4		4	1.232.1-7.1-2 05-17	КР39	1	
А4		5	1.232.1-7.1-2 07-11	КР71	2	
				ДЕТАЛИ		
				ПЕТЛЯ СТРОПОВОЧНАЯ		
А3		6	1.232.1-7.1-2 03-05	СП22	2	
				МАТЕРИАЛЫ		
		7		БЕТОН ЛЕГКИЙ М150		1.25М3
		8		РАСТВОР ЦЕМЕНТНЫЙ М100		0.22М3
		9		ПЛИТЫ МИНВАТНЫЕ М175		1.06М3

ВИД С ВНУТРЕННЕЙ СТ0Р0НЫ

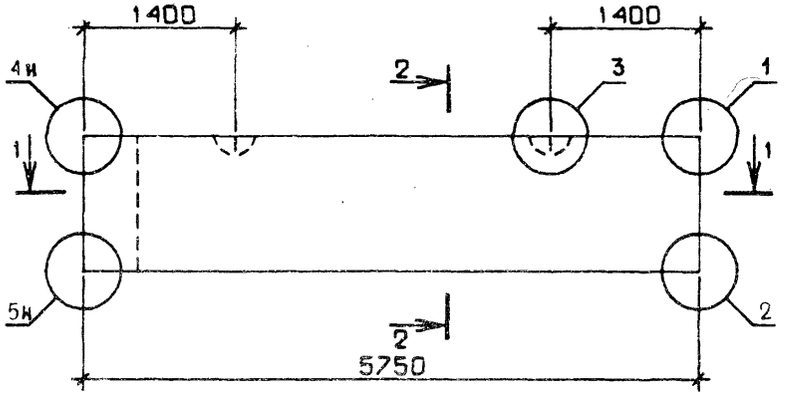

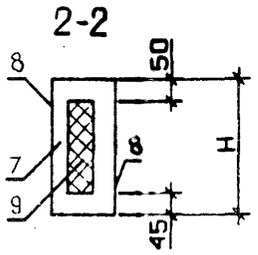

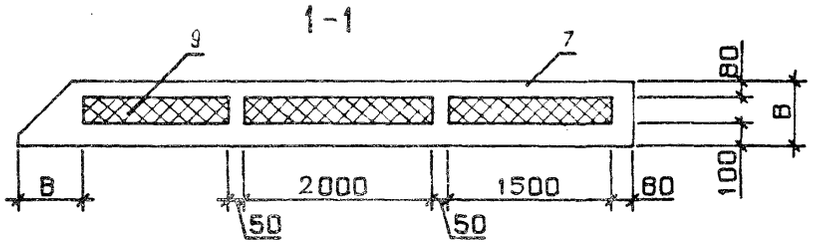

СХЕМА АРМИР0ВАНИЯ

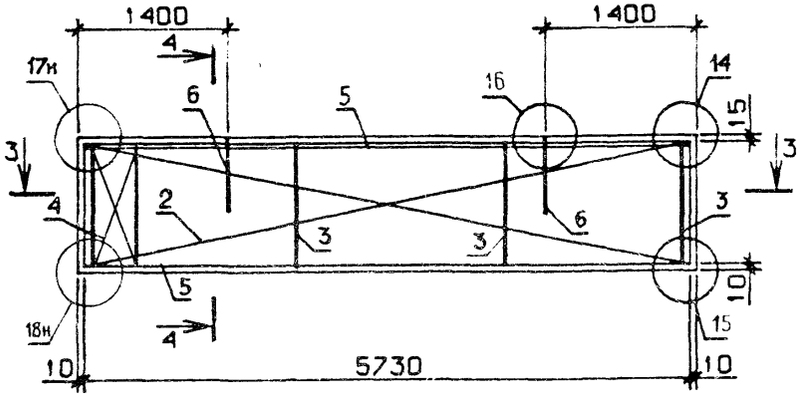

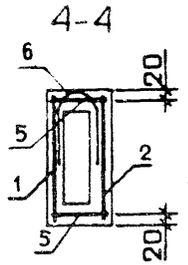

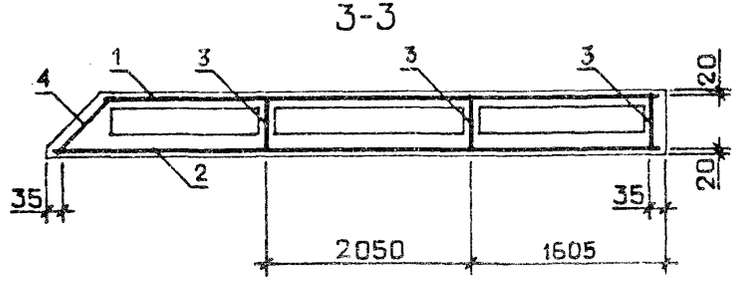

ОБОЗНАЧЕНИЕ	МАРКА	H,ММ	B,ММ	МАССА,Т
I.232.I-7.I-I I6	IПСТ 57,5.6.2,5-2.Л-I.	585	250	I.27
-0I	IПСТ 57,5.6.3,0-2.Л-I.	585	300	I.36
-02	IПСТ 57,5.6.3,5-2.Л-I.	585	350	I.44
-03	IПСТ 57,5.9.2,5-2.Л-I.	885	250	I.86
-04	IПСТ 57,5.9.3,0-2.Л-I.	885	300	I.97
-05	IПСТ 57,5.9.3,5-2.Л-I.	885	350	2.09
-06	IПСТ 57,5.I2.2,5-I.Л-I.	II85	250	2.46
-07	IПСТ 57,5.I2.2,5-2.Л-I.	II85	250	2.47
-08	IПСТ 57,5.I2.3,0-I.Л-I.	II85	300	2.59
-09	IПСТ 57,5.I2.3,0-2.Л-I.	II85	300	2.60
-I0	IПСТ 57,5.I2.3,5-2.Л-I.	II85	350	2.73
-II	IПСТ 57,5.I3.2,5-I.Л-I.	I285	250	2.66
-I2	IПСТ 57,5.I3.2,5-2.Л-I.	I285	250	2.67
-I3	IПСТ 57,5.I3.3,0-I.Л-I.	I285	300	2.80
-I4	IПСТ 57,5.I3.3,0-2.Л-I.	I285	300	2.8I
-I5	IПСТ 57,5.I3.3,5-2.Л-I.	I285	350	2.95

УЗЛЫ I – 5 СМ. I.232.I-7.I-I ДI, ЛИСТ I,
УЗЛЫ I4,I5,I6 СМ. I.232.I-7.I-I ДI, ЛИСТ 3,
УЗЛЫ I7,I8 СМ. I.232.I-7.I-I ДI, ЛИСТ 4

НАЧ.ОТД.	БОРИСЕНКО	
Н.КОНТР.	КОВАЛЬЧУК	
ГЛ.СПЕЦ.	МАЛАЧЕВСКИЙ	
ПРОВЕРИЛ	ЯКИМЧУК	
РАЗРАБ.	КРУПКА	

1.232.1-7.1-1 1605

ПАНЕЛЬ
IПСТ 57,5.6.В-Х.Л-I.,
IПСТ 57,5.9.В-Х.Л-I.,
IПСТ 57,5.I2.В-Х.Л-I.,
IПСТ 57,5.I3.В-Х.Л-I.
СБОРОЧНЫЙ ЧЕРТЁЖ

СТАДИЯ	МАССА	МАСШТАБ
Р	СМ ТАБЛ.	
ЛИСТ	ЛИСТОВ 1	

ГОСГРАЖДАНСТРОЙ
КиевЗНИИЭП

20667-01 77 ФОРМАТ А1

Киев ЗНИИЭП типовой корп

ПОЗ	ОБОЗНАЧЕНИЕ	НАИМЕНОВАНИЕ	КОЛ	ПРИМЕЧАНИЕ
		ДОКУМЕНТАЦИЯ		
	1.232.1-7.1-1 17СБ	СБОРОЧНЫЙ ЧЕРТЕЖ		
	1.232.1-7.1-1 Д1	УЗЛЫ		
	1.232.1-7.1-1 РС	ВЕДОМОСТЬ РАСХОДА СТАЛИ НА ЭЛЕМЕНТ		
	1.232.1-7.1-1 ТО	ТЕХНИЧЕСКОЕ ОПИСАНИЕ		
		ПЕРЕМЕННЫЕ ДАННЫЕ	ДЛЯ ИСПОЛНЕНИЙ:	
			1.232.1-7.1-1 17 1ПСТ 57,5.15.2,5-1.Л-1.	
			СБОРОЧНЫЕ ЕДИНИЦЫ	
			СЕТКА	
1	1.232.1-7.1-2 17-19	С151	1	
2	1.232.1-7.1-2 13-19	С79	1	
		КАРКАС ПЛОСКИЙ		
3	1.232.1-7.1-2 04-04	КР5	3	
4	1.232.1-7.1-2 05-04	КР26	1	
5	1.232.1-7.1-2 07-09	КР69	3	
		ДЕТАЛИ		
6	1.232.1-7.1-2 01-05	ПЕТЛЯ СТРОПОВОЧНАЯ СП6	2	
		МАТЕРИАЛЫ		
7		БЕТОН ЛЕГКИЙ М150		1.35М3
8		РАСТВОР ЦЕМЕНТНЫЙ М100		0.26М3
9		ПЛИТЫ МИНВАТНЫЕ М175		0.50М3
			1.232.1-7.1-1 17-01 1ПСТ 57,5.15.2,5-2.Л-1.	
			СБОРОЧНЫЕ ЕДИНИЦЫ	
			СЕТКА	
1	1.232.1-7.1-2 17-20	С152	1	
2	1.232.1-7.1-2 13-20	С80	1	
		КАРКАС ПЛОСКИЙ		
3	1.232.1-7.1-2 04-04	КР5	3	
4	1.232.1-7.1-2 05-04	КР26	1	
5	1.232.1-7.1-2 07-09	КР69	3	

		1.232.1-7.1-1 17	
ОТД	Борисенко		
НТР	Кобальчук		
ГЕ...	Малачевский		
ЕРИТ	Котова		
АБ	Крупка		

ПАНЕЛЬ
1ПСТ 57,5.15.В-Х.Л-1.,
1ПСТ 57,5.18.В-Х.Л-1.,
1ПСТ 57,5.21.В-Х.Л-1.

СТАДИЯ	ЛИСТ	ЛИСТОВ
Р	1	7

ГОСГРАЖДАНСТРОЙ
КиевЗНИИЭП

ФОРМАТ А4

СКАЛА

ЭПВЦ Киев ЗНИИЭП

ОПЕРАТОР ЛП КОРТ

ВЗАМ. ИНВ. N

ПОДПИСЬ И ДАТА

ИНВ. N ПОДЛ.

ФОРМАТ	ЗОНА	ПОЗ	ОБОЗНАЧЕНИЕ	НАИМЕНОВАНИЕ	КОЛ	ПРИМЕЧАНИЕ
				ДЕТАЛИ		
А3		6	1.232.1-7.1-2 01-05	ПЕТЛЯ СТРОПОВОЧНАЯ СП6	2	
				МАТЕРИАЛЫ		
		7		БЕТОН ЛЕГКИЙ М150		1.35М3
		8		РАСТВОР ЦЕМЕНТНЫЙ М100		0.26М3
		9		ПЛИТЫ МИНВАТНЫЕ М175		0.50М3
				1.232.1-7.1-1 17-02 1ПСТ 57,5.15.3,0-1.Л-1.		
				СБОРОЧНЫЕ ЕДИНИЦЫ		
				СЕТКА		
А4		1	1.232.1-7.1-2 17-06	С138	1	
А4		2	1.232.1-7.1-2 13-19	С79	1	
				КАРКАС ПЛОСКИЙ		
А4		3	1.232.1-7.1-2 04-11	КР12	3	
А4		4	1.232.1-7.1-2 05-11	КР33	1	
А4		5	1.232.1-7.1-2 07-10	КР70	3	
				ДЕТАЛИ		
				ПЕТЛЯ СТРОПОВОЧНАЯ		
А3		6	1.232.1-7.1-2 02-05	СП14	2	
				МАТЕРИАЛЫ		
		7		БЕТОН ЛЕГКИЙ М150		1.41М3
		8		РАСТВОР ЦЕМЕНТНЫЙ М100		0.26М3
		9		ПЛИТЫ МИНВАТНЫЕ М175		0.85М3
				1.232.1-7.1-1 17-03 1ПСТ 57.5,15.3,0-2.Л-1.		
				СБОРОЧНЫЕ ЕДИНИЦЫ		
				СЕТКА		
А4		1	1.232.1-7.1-2 17-07	С139	1	
А4		2	1.232.1-7.1-2 13-20	С80	1	
				КАРКАС ПЛОСКИЙ		
А4		3	1.232.1-7.1-2 04-11	КР12	3	
А4		4	1.232.1-7.1-2 05-11	КР33	1	
А4		5	1.232.1-7.1-2 07-10	КР70	3	
				ДЕТАЛИ		
				ПЕТЛЯ СТРОПОВОЧНАЯ		
А3		6	1.232.1-7.1-2 02-05	СП14	2	
				МАТЕРИАЛЫ		

	1.232.1-7.1-1 17	ЛИСТ 2

0667-01 78

ФОРМАТ А4

ФОРМАТ	ЗОНА	ПОЗ.	ОБОЗНАЧЕНИЕ	НАИМЕНОВАНИЕ	КОЛ	ПРИМЕЧАНИЕ
		7		БЕТОН ЛЕГКИЙ М150		1.41М3
		8		РАСТВОР ЦЕМЕНТНЫЙ М100		0.26М3
		9		ПЛИТЫ МИНВАТНЫЕ М175		0.85М3
				1.232.1-7.1-1 17-04 1ПСТ 57,5.15.3,5-2.Л-1.		
				СБОРОЧНЫЕ ЕДИНИЦЫ		
				СЕТКА		
А4	1		1.232.1-7.1-2 16-13	С127	1	
А4	2		1.232.1-7.1-2 13-19	С79	1	
				КАРКАС ПЛОСКИЙ		
А4	3		1.232.1-7.1-2 04-18	КР19	3	
А4	4		1.232.1-7.1-2 05-18	КР40	1	
А4	5		1.232.1-7.1-2 07-11	КР71	3	
				ДЕТАЛИ		
				ПЕТЛЯ СТРОПОВОЧНАЯ		
А3	6		1.232.1-7.1-2 03-05	СП22	2	
				МАТЕРИАЛЫ		
		7		БЕТОН ЛЕГКИЙ М150		1.48М3
		8		РАСТВОР ЦЕМЕНТНЫЙ М100		0.26М3
		9		ПЛИТЫ МИНВАТНЫЕ М175		1.19М3
				1.232.1-7.1-1 17-05 1ПСТ 57,5.18.2,5-1.Л-1.		
				СБОРОЧНЫЕ ЕДИНИЦЫ		
				СЕТКА		
А4	1		1.232.1-7.1-2 17-21	С153	1	
А4	2		1.232.1-7.1-2 13-22	С82	1	
				КАРКАС ПЛОСКИЙ		
А4	3		1.232.1-7.1-2 04-05	КР6	3	
А4	4		1.232.1-7.1-2 05-05	КР27	1	
А4	5		1.232.1-7.1-2 07-09	КР69	3	
				ДЕТАЛИ		
А3	6		1.232.1-7.1-2 01-05	ПЕТЛЯ СТРОПОВОЧНАЯ СП6	2	
				МАТЕРИАЛЫ		
		7		БЕТОН ЛЕГКИЙ М150		1.61М3
		8		РАСТВОР ЦЕМЕНТНЫЙ М100		0.31М3
		9		ПЛИТЫ МИНВАТНЫЕ М175		0.61М3

ФОРМАТ	ЗОНА	ПОЗ.	ОБОЗНАЧЕНИЕ	НАИМЕНОВАНИЕ	КОЛ	ПРИМЕЧАНИЕ
				1.232.1-7.1-1 17-06 1ПСТ 57,5.18.2,5-2.Л-1.		
				СБОРОЧНЫЕ ЕДИНИЦЫ		
				СЕТКА		
А4	1		1.232.1-7.1-2 17-22	С154	1	
А4	2		1.232.1-7.1-2 13-23	С83	1	
				КАРКАС ПЛОСКИЙ		
А4	3		1.232.1-7.1-2 04-05	КР6	3	
А4	4		1.232.1-7.1-2 05-05	КР27	1	
А4	5		1.232.1-7.1-2 07-09	КР69	3	
				ДЕТАЛИ		
А3	6		1.232.1-7.1-2 01-05	ПЕТЛЯ СТРОПОВОЧНАЯ СП6	2	
				МАТЕРИАЛЫ		
		7		БЕТОН ЛЕГКИЙ М150		1.61М3
		8		РАСТВОР ЦЕМЕНТНЫЙ М100		0.31М3
		9		ПЛИТЫ МИНВАТНЫЕ М175		0.61М3
				1.232.1-7.1-1 17-07 1ПСТ 57,5.18.3,0-1.Л-1.		
				СБОРОЧНЫЕ ЕДИНИЦЫ		
				СЕТКА		
А4	1		1.232.1-7.1-2 17-08	С140	1	
А4	2		1.232.1-7.1-2 13-21	С81	1	
				КАРКАС ПЛОСКИЙ		
А4	3		1.232.1-7.1-2 04-12	КР13	3	
А4	4		1.232.1-7.1-2 05-12	КР34	1	
А4	5		1.232.1-7.1-2 07-10	КР70	3	
				ДЕТАЛИ		
				ПЕТЛЯ СТРОПОВОЧНАЯ		
А3	6		1.232.1-7.1-2 02-06	СП15	2	
				МАТЕРИАЛЫ		
		7		БЕТОН ЛЕГКИЙ М150		1.68М3
		8		РАСТВОР ЦЕМЕНТНЫЙ М100		0.31М3
		9		ПЛИТЫ МИНВАТНЫЕ М175		1.04М3
				1.232.1-7.1-1 17-08 1ПСТ 57,5.18.3,0-2.Л-1.		
				СБОРОЧНЫЕ ЕДИНИЦЫ		

ЗОНА	ПОЗ.	ОБОЗНАЧЕНИЕ	НАИМЕНОВАНИЕ	КОЛ	ПРИМЕЧАНИЕ
			СЕТКА		
4	1	1.232.1-7.1-2 17-09	С141	1	
4	2	1.232.1-7.1-2 13-22	С82	1	
			КАРКАС ПЛОСКИЙ		
4	3	1.232.1-7.1-2 04-12	КР13	3	
4	4	1.232.1-7.1-2 05-12	КР34	1	
4	5	1.232.1-7.1-2 07-10	КР70	3	
			ДЕТАЛИ		
			ПЕТЛЯ СТРОПОВОЧНАЯ		
3	6	1.232.1-7.1-2 02-06	СП15	2	
			МАТЕРИАЛЫ		
	7		БЕТОН ЛЕГКИЙ М150		1.68М3
	8		РАСТВОР ЦЕМЕНТНЫЙ М100		0.31М3
	9		ПЛИТЫ МИНВАТНЫЕ М175		1.04М3
			1.232.1-7.1-1 17-09		
			1ПСТ 57,5.18.3,5-2.Л-1.		
			СБОРОЧНЫЕ ЕДИНИЦЫ		
			СЕТКА		
А4	1	1.232.1-7.1-2 16-16	С130	1	
А4	2	1.232.1-7.1-2 13-22	С82	1	
			КАРКАС ПЛОСКИЙ		
А4	3	1.232.1-7.1-2 04-19	КР20	3	
А4	4	1.232.1-7.1-2 05-19	КР41	1	
А4	5	1.232.1-7.1-2 07-11	КР71	3	
			ДЕТАЛИ		
			ПЕТЛЯ СТРОПОВОЧНАЯ		
А3	6	1.232.1-7.1-2 03-06	СП23	2	
			МАТЕРИАЛЫ		
	7		БЕТОН ЛЕГКИЙ М150		1.75М3
	8		РАСТВОР ЦЕМЕНТНЫЙ М100		0.31М3
	9		ПЛИТЫ МИНВАТНЫЕ М175		1.46М3
			1.232.1-7.1-1 17-10		
			1ПСТ 57,5.21.2,5-1.Л-1.		
			СБОРОЧНЫЕ ЕДИНИЦЫ		
			СЕТКА		
А4	1	1.232.1-7.1-2 17-23	С155	1	
А4	2	1.232.1-7.1-2 13-24	С84	1	
			КАРКАС ПЛОСКИЙ		
А4	3	1.232.1-7.1-2 04-06	КР7	3	

ЭПВЦ Киев ЗНИИЭП
ОПЕРАТОР ТЛП КОРТ
СКАЛА
ВЗАМ ИНВ №
ПОДПИСЬ И ДАТА
ИНВ №ПОДЛ

ФОРМАТ	ЗОНА	ПОЗ.	ОБОЗНАЧЕНИЕ	НАИМЕНОВАНИЕ	КОЛ	ПРИМЕЧАНИЕ
А4		4	1.232.1-7.1-2 05-06	КР28	1	
А4		5	1.232.1-7.1-2 07-09	КР69	3	
				ДЕТАЛИ		
А3		6	1.232.1-7.1-2 01-06	ПЕТЛЯ СТРОПОВОЧНАЯ СП7	2	
				МАТЕРИАЛЫ		
		7		БЕТОН ЛЕГКИЙ М150		1.87М3
		8		РАСТВОР ЦЕМЕНТНЫЙ М100		0.36М3
		9		ПЛИТЫ МИНВАТНЫЕ М175		0.72М3
				1.232.1-7.1-1 17-11		
				1ПСТ 57,5.21.2,5-2.Л-1.		
				СБОРОЧНЫЕ ЕДИНИЦЫ		
				СЕТКА		
А4		1	1.232.1-7.1-2 17-24	С156	1	
А4		2	1.232.1-7.1-2 13-25	С85	1	
				КАРКАС ПЛОСКИЙ		
А4		3	1.232.1-7.1-2 04-06	КР7	3	
А4		4	1.232.1-7.1-2 05-06	КР28	1	
А4		5	1.232.1-7.1-2 07-09	КР69	3	
				ДЕТАЛИ		
А3		6	1.232.1-7.1-2 01-06	ПЕТЛЯ СТРОПОВОЧНАЯ СП7	2	
				МАТЕРИАЛЫ		
		7		БЕТОН ЛЕГКИЙ М150		1.87М3
		8		РАСТВОР ЦЕМЕНТНЫЙ М100		0.36М3
		9		ПЛИТЫ МИНВАТНЫЕ М175		0.72М3
				1.232.1-7.1-1 17-12		
				1ПСТ 57,5.21.3,0-2.Л-1.		
				СБОРОЧНЫЕ ЕДИНИЦЫ		
				СЕТКА		
А4		1	1.232.1-7.1-2 17-11	С143	1	
А4		2	1.232.1-7.1-2 13-24	С84	1	
				КАРКАС ПЛОСКИЙ		
А4		3	1.232.1-7.1-2 04-13	КР14	3	
А4		4	1.232.1-7.1-2 05-13	КР35	1	
А4		5	1.232.1-7.1-2 07-10	КР70	3	
				ДЕТАЛИ		
				ПЕТЛЯ СТРОПОВОЧНАЯ		
А3		6	1.232.1-7.1-2 02-06	СП15	2	

ФОРМАТ	ЗОНА	ПОЗ	ОБОЗНАЧЕНИЕ	НАИМЕНОВАНИЕ	КОЛ	ПРИМЕЧАНИЕ
				МАТЕРИАЛЫ		
		7		БЕТОН ЛЕГКИЙ М150		1.94М3
		8		РАСТВОР ЦЕМЕНТНЫЙ М100		0.36М3
		9		ПЛИТЫ МИНВАТНЫЕ М175		1.23М3
				1.232.1-7.1-1 17-13 1ПСТ 57,5.21.3,5-2.Л-1.		
				СБОРОЧНЫЕ ЕДИНИЦЫ		
				СЕТКА		
А4		1	1.232.1-7.1-2 16-17	С131	1	
А4		2	1.232.1-7.1-2 13-24	С84	1	
				КАРКАС ПЛОСКИЙ		
А4		3	1.232.1-7.1-2 04-20	КР21	3	
А4		4	1.232.1-7.1-2 05-20	КР42	1	
А4		5	1.232.1-7.1-2 07-11	КР71	3	
				ДЕТАЛИ		
				ПЕТЛЯ СТРОПОВОЧНАЯ		
А3		6	1.232.1-7.1-2 03-06	СП23	2	
				МАТЕРИАЛЫ		
		7		БЕТОН ЛЕГКИЙ М150		2.02М3
		8		РАСТВОР ЦЕМЕНТНЫЙ М100		0.36М3
		9		ПЛИТЫ МИНВАТНЫЕ М175		1.72М3

Инв. № подл. | Подп. и дата | Взам. инв. №

Киев ЗНИИЭП ТПП КОРТ

1.232.1-7.1-1 17

Лист 7

ФОРМАТ А4

ЭПВЦ Киев ЗНИИЭП ТПП КОРТ

ФОРМАТ	ЗОНА	ПОЗ.	ОБОЗНАЧЕНИЕ	НАИМЕНОВАНИЕ	КОЛ	ПРИМЕЧАНИЕ

Инв. № подл. | Подп. и дата | Взам. инв. №

Лист

20667-01 81

ВИД С ВНУТРЕННЕЙ СТОРОНЫ

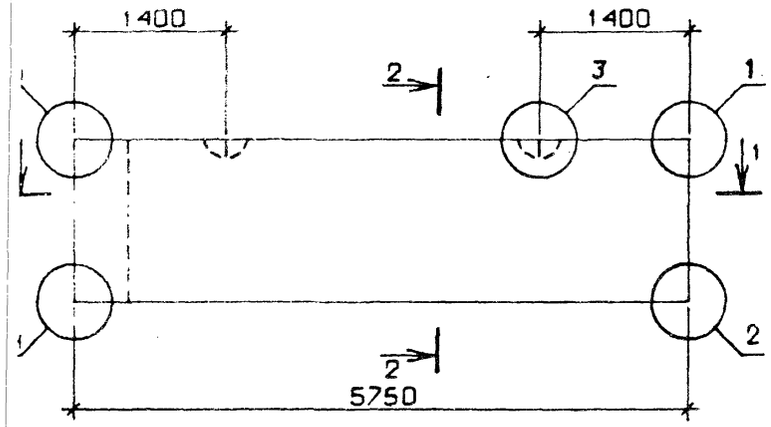

2-2

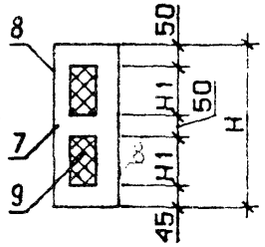

СХЕМА АРМИРОВАНИЯ

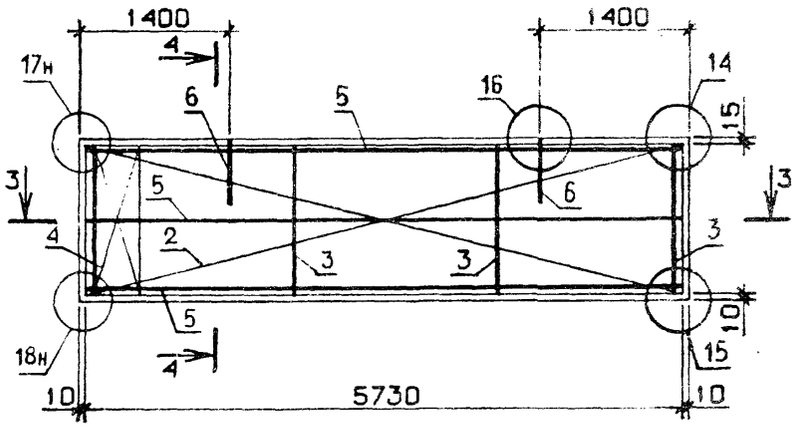

4-4

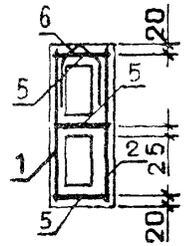

1-1

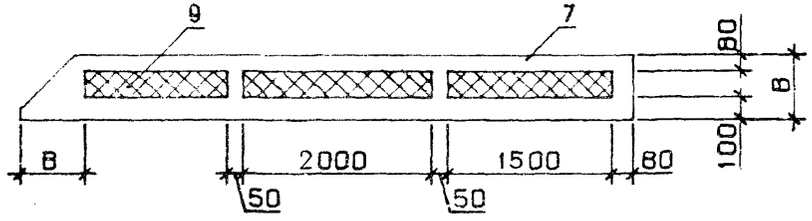

3-3

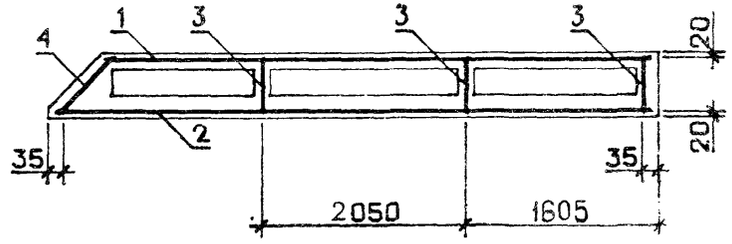

ОБОЗНАЧЕНИЕ	МАРКА	H,ММ	H1,ММ	B,ММ	МАССА,Т
I.232.I-7.I-I I7	IПСТ 57,5.I5.2,5-I.Л-I.	I485	670	250	3.I0
-0I	IПСТ 57,5.I5.2,5-2.Л-I.	I485	670	250	3.II
-02	IПСТ 57,5.I5.3,0-I.Л-I.	I485	670	300	3.28
-03	IПСТ 57,5.I5.3,0-2.Л-I.	I485	670	300	3.29
-04	IПСТ 57,5.I5.3,5-2.Л-I.	I485	670	350	3.46
-05	IПСТ 57,5.I8.2,5-I.Л-I.	I785	820	250	3.72
-06	IПСТ 57,5.I8.2,5-2.Л-I.	I785	820	250	3.73
-07	IПСТ 57,5.I8.3,0-I.Л-I.	I785	820	300	3.9I
-08	IПСТ 57,5.I8.3,0-2.Л-I.	I785	820	300	3.92
-09	IПСТ 57,5.I8.3,5-2.Л-I.	I785	820	350	4.I3
-I0	IПСТ 57,5.2I.2,5-I.Л-I.	2085	970	250	4.32
-II	IПСТ 57,5.2I.2,5-2.Л-I.	2085	970	250	4.34
-I2	IПСТ 57,5.2I.3,0-2.Л-I.	2085	970	300	4.55
-I3	IПСТ 57,5.2I.3,5-2.Л-I.	2085	970	350	4.79

УЗЛЫ I – 5 СМ. I.232.I-7.I-I ПI, ЛИСТ I,
УЗЛЫ I4,I5,I6 СМ. I.232.I-7.I-I ДI, ЛИСТ 3,
УЗЛЫ I7,I8 СМ. I.232.I-7.I-I ЩI, ЛИСТ 4

НАЧ.ОТД.	БОРИСЕНКО	
Н.КОНТР.	КОВАЛЬЧУК	
ГЛ.СПЕЦ.	МАЛАЧЕВСКИЙ	
ПРОВЕРИЛ	ЯКИМЧУК	
РАЗРАБ.	КРУПКА	

1.232.1-7.1-1 17СБ

ПАНЕЛЬ
IПСТ 57,5.I5.B-X.Л-I.,
IПСТ 57,5.I8.B-X.Л-I.,
IПСТ 57,5.2I.B-X.Л-I.
СБОРОЧНЫЙ ЧЕРТЕЖ

СТАДИЯ	МАССА	МАСШТАБ
Р	СМ ТАБЛ	

ЛИСТОВ 1

КиевЗНИИЭП

ФОРМАТ	ЗОНА	ПОЗ	ОБОЗНАЧЕНИЕ	НАИМЕНОВАНИЕ	КОЛ	ПРИМЕЧАНИЕ
				ДОКУМЕНТАЦИЯ		
А3			1.232.1-7.1-1 18СБ	СБОРОЧНЫЙ ЧЕРТЕЖ		
А3			1.232.1-7.1-1 Д1	УЗЛЫ		
А3			1.232.1-7.1-1 РС	ВЕДОМОСТЬ РАСХОДА СТАЛИ НА ЭЛЕМЕНТ		
А4			1.232.1-7.1-1 ТО	ТЕХНИЧЕСКОЕ ОПИСАНИЕ		
			ПЕРЕМЕННЫЕ ДАННЫЕ	ДЛЯ ИСПОЛНЕНИЙ:		
				1.232.1-7.1-1 18 1ПСТ 57.6.2,5-3.Л-1.		
				СБОРОЧНЫЕ ЕДИНИЦЫ		
				СЕТКА		
А4		1	1.232.1-7.1-2 17	С132	1	
А4		2	1.232.1-7.1-2 13	С60	1	
				КАРКАС ПЛОСКИЙ		
А4		3	1.232.1-7.1-2 04	КР1	3	
А4		4	1.232.1-7.1-2 05	КР22	1	
А4		5	1.232.1-7.1-2 07-06	КР66	1	
А4		6	1.232.1-7.1-2 07-12	КР72	1	
				ДЕТАЛИ		
А3		7	1.232.1-7.1-2 01-01	ПЕТЛЯ СТРОПОВОЧНАЯ СП2	2	
				МАТЕРИАЛЫ		
		8		БЕТОН ЛЕГКИЙ М150		0.54М3
		9		РАСТВОР ЦЕМЕНТНЫЙ М100		0.10М3
		10		ПЛИТЫ МИНВАТНЫЕ М175		0.18М3
				1.232.1-7.1-1 18-01 1ПСТ 57.6.3,0-3.Л-1.		
				СБОРОЧНЫЕ ЕДИНИЦЫ		
				СЕТКА		
А4		1	1.232.1-7.1-2 16-07	С121	1	
А4		2	1.232.1-7.1-2 13	С60	1	
				КАРКАС ПЛОСКИЙ		
А4		3	1.232.1-7.1-2 04-07	КР8	3	
А4		4	1.232.1-7.1-2 05-07	КР29	1	
А4		5	1.232.1-7.1-2 07-07	КР67	1	

1.232.1-7.1-1 18

НАЧ.ОТД	Борисенко		
Н.КОНТР	Ковальчук		
ГЛ.СПЕЦ.	Малачевский		
ПРОВЕРИЛ	Крупка		
РАЗРАБ.	Котова		

ПАНЕЛЬ
1ПСТ 57.6.В-3.Л-I.,
1ПСТ 57.9.В-3.Л-I.

СТАДИЯ	ЛИСТ	ЛИСТОВ
Р	I	3

ГОСГРАЖДАНСТРОЙ
КиевЗНИИЭП

ФОРМАТ А4

ЭПВЦ КиевЗНИИЭП
ОПЕРАТОР ТЛП КОРТ
СКАЛА
ВЗАМ.ИНВ.№
ПОДПИСЬ И ДАТА
ИНВ.№ ПОДЛ.

ФОРМАТ	ЗОНА	ПОЗ	ОБОЗНАЧЕНИЕ	НАИМЕНОВАНИЕ	КОЛ	ПРИМЕЧАНИЕ
А4		6	1.232.1-7.1-2 07-14	КР74	1	
				ДЕТАЛИ		
				ПЕТЛЯ СТРОПОВОЧНАЯ		
А3		7	1.232.1-7.1-2 02-01	СП10	2	
				МАТЕРИАЛЫ		
		8		БЕТОН ЛЕГКИЙ М150		0.58М3
		9		РАСТВОР ЦЕМЕНТНЫЙ М100		0.10М3
		10		ПЛИТЫ МИНВАТНЫЕ М175		0.31М3
				1.232.1-7.1-1 18-02 1ПСТ 57.6.3,5-3.Л-1.		
				СБОРОЧНЫЕ ЕДИНИЦЫ		
				СЕТКА		
А4		1	1.232.1-7.1-2 16	С114	1	
А4		2	1.232.1-7.1-2 13	С60	1	
				КАРКАС ПЛОСКИЙ		
А4		3	1.232.1-7.1-2 04-14	КР15	3	
А4		4	1.232.1-7.1-2 05-14	КР36	1	
А4		5	1.232.1-7.1-2 07-08	КР68	1	
А4		6	1.232.1-7.1-2 07-16	КР76	1	
				ДЕТАЛИ		
				ПЕТЛЯ СТРОПОВОЧНАЯ		
А3		7	1.232.1-7.1-2 03-01	СП18	2	
				МАТЕРИАЛЫ		
		8		БЕТОН ЛЕГКИЙ М150		0.61М3
		9		РАСТВОР ЦЕМЕНТНЫЙ М100		0.10М3
		10		ПЛИТЫ МИНВАТНЫЕ М175		0.43М3
				1.232.1-7.1-1 18-03 1ПСТ 57.9.2,5-3.Л-1.		
				СБОРОЧНЫЕ ЕДИНИЦЫ		
				СЕТКА		
А4		1	1.232.1-7.1-2 17-01	С133	1	
А4		2	1.232.1-7.1-2 13-01	С61	1	
				КАРКАС ПЛОСКИЙ		
А4		3	1.232.1-7.1-2 04-01	КР2	3	
А4		4	1.232.1-7.1-2 05-01	КР23	1	
А4		5	1.232.1-7.1-2 07-06	КР66	1	
А4		6	1.232.1-7.1-2 07-13	КР73	1	
				ДЕТАЛИ		

1.232.1-7.1-1 18

ЛИСТ 2

20667-01 83

ФОРМАТ А4

ЗОНА	ПОЗ.	ОБОЗНАЧЕНИЕ	НАИМЕНОВАНИЕ	КОЛ	ПРИМЕЧАНИЕ
	7	1.232.1-7.1-2 01-03	ПЕТЛЯ СТРОПОВОЧНАЯ СП4	2	
			МАТЕРИАЛЫ		
	8		БЕТОН ЛЕГКИЙ М150		0.80М3
	9		РАСТВОР ЦЕМЕНТНЫЙ М100		0.15М3
	10		ПЛИТЫ МИНВАТНЫЕ М175		0.29М3
			1.232.1-7.1-1 18-04 ТБСТ 57.9.3,0-3.[illegible]-1.		
			СБОРОЧНЫЕ ЕДИНИЦЫ		
			СЕТКА		
	1	1.232.1-7.1-2 16-08	С122	1	
	2	1.232.1-7.1-2 13-01	С61	1	
			КАРКАС ПЛОСКИЙ		
	3	1.232.1-7.1-2 04-08	КР9	3	
	4	1.232.1-7.1-2 05-08	КР30	1	
	5	1.232.1-7.1-2 07-07	КР67	1	
	6	1.232.1-7.1-2 07-15	КР75	1	
			ДЕТАЛИ		
			ПЕТЛЯ СТРОПОВОЧНАЯ		
	7	1.232.1-7.1-2 02-03	СП12	2	
			МАТЕРИАЛЫ		
	8		БЕТОН ЛЕГКИЙ М150		0.84М3
	9		РАСТВОР ЦЕМЕНТНЫЙ М100		0.15М3
	10		ПЛИТЫ МИНВАТНЫЕ М175		0.50М3

1.232.1-7.1-1 18

ЛИСТ 3

ФОРМАТ А4

ЭПВЦ Киев ЗНИИЭП

ОПЕРАТОР ТЛП КОРТ

ВЗАМ ИНВ №

ПОДПИСЬ И ДАТА

ИНВ № ПОДЛ

ФОРМАТ	ЗОНА	ПОЗ.	ОБОЗНАЧЕНИЕ	НАИМЕНОВАНИЕ	КОЛ	ПРИМЕЧАНИЕ

ЛИСТ

20667-01 84

ФОРМАТ А4

ВИД С ВНУТРЕННЕЙ СТОРОНЫ

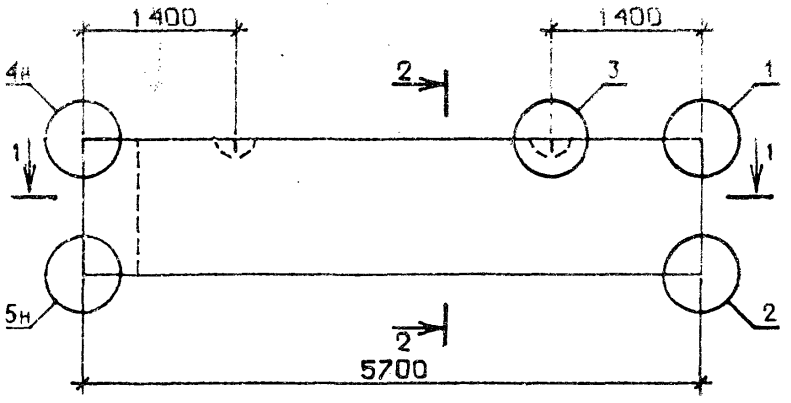

2-2

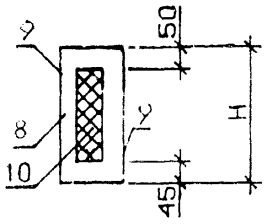

СХЕМА АРМИРОВАНИЯ

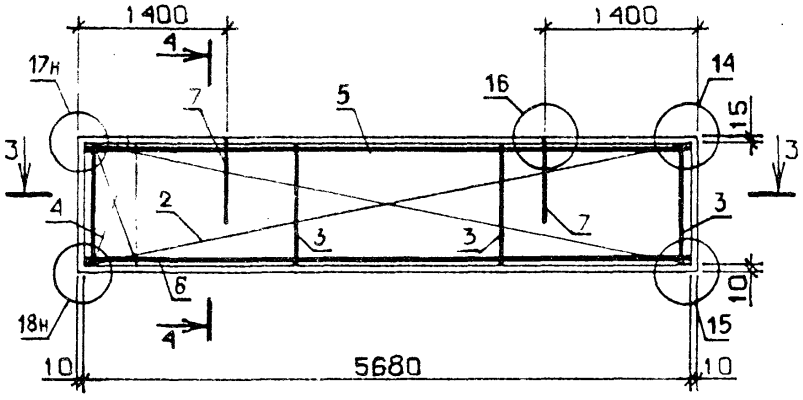

4-4

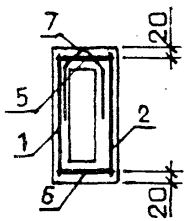

1-1

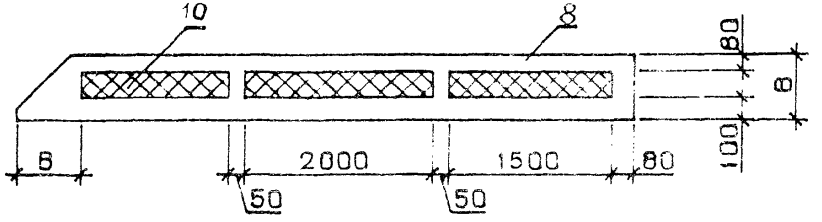

3-3

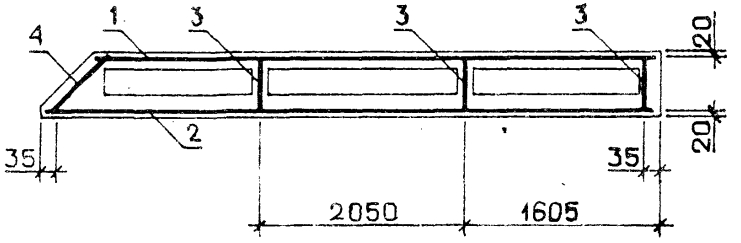

УЗЛЫ I - 5 СМ. I.232.I-7.I-I ДI, ЛИСТ I,
УЗЛЫ I4,I5,I6 СМ. I.232.I-7.I-I ДI, ЛИСТ 3,
УЗЛЫ I7,I8 СМ. I.232.I-7.I-I ДI, ЛИСТ 4

ОБОЗНАЧЕНИЕ	МАРКА	Н,ММ	В,ММ	МАССА,Т
I.232.I-7.I-I I8	IПСТ 57.6.2,5-3.Л-I.	585	250	I.27
-0I	IПСТ 57.6.3,0-3.Л-I.	585	300	I.35
-02	IПСТ 57.6.3,5-3.Л-I.	585	350	I.44
-03	IПСТ 57.9.2,5-3.Л-I.	885	250	I.85
-04	IПСТ 57.9.3,0-3.Л-I.	885	300	I.96

НАЧ.ОТД.	БОРИСЕНКО	
Н.КОНТР.	КОВАЛЬЧУК	
ГЛ.СПЕЦ.	МАЛАЧЕВСКИЙ	
ПРОВЕРИЛ	ЯКИМЧУК	
РАЗРАБ.	КРУПКА	

1.232.1-7.1-1 180Б

ПАНЕЛЬ
IПСТ 57.6.В-3.Л-I.,
IПСТ 57.9.В-3.Л-I.
СБОРОЧНЫЙ ЧЕРТЁЖ

СТАДИЯ	МАССА	МАСШТАБ
Р	СМ ТАБЛ	

ЛИСТ | ЛИСТОВ 1

ГОСГРАЖДАНСТРОЙ
КиевЗНИИЭП

20667-01 85 ФОРМАТ А3

ЭПВЦ КиевЗНИИЭП | ОПЕРАТОР ТИП КОРТ | СКАЛА

ЗОНА	ПОЗ	ОБОЗНАЧЕНИЕ	НАИМЕНОВАНИЕ	КОЛ	ПРИМЕЧАНИЕ
			ДОКУМЕНТАЦИЯ		
3		1.232.1-7.1-1 19СВ	СБОРОЧНЫЙ ЧЕРТЕЖ		
3		1.232.1-7.1-1 Д1	УЗЛЫ		
3		1.232.1-7.1-1 РС	ВЕДОМОСТЬ РАСХОДА СТАЛИ НА ЭЛЕМЕНТ		
4		1.232.1-7.1-1 ТО	ТЕХНИЧЕСКОЕ ОПИСАНИЕ		
		ПЕРЕМЕННЫЕ ДАННЫЕ	ДЛЯ ИСПОЛНЕНИЙ:		
			1.232.1-7.1-1 19 1ПСТ 57,5.6.2,5-3.Л-1.		
			СБОРОЧНЫЕ ЕДИНИЦЫ		
			СЕТКА		
4	1	1.232.1-7.1-2 17-13	С145	1	
4	2	1.232.1-7.1-2 13-13	С73	1	
			КАРКАС ПЛОСКИЙ		
4	3	1.232.1-7.1-2 04	КР1	3	
4	4	1.232.1-7.1-2 05	КР22	1	
4	5	1.232.1-7.1-2 07-09	КР69	1	
4	6	1.232.1-7.1-2 07-17	КР77	1	
			ДЕТАЛИ		
3	7	1.232.1-7.1-2 01-01	ПЕТЛЯ СТРОПОВОЧНАЯ СП2	2	
			МАТЕРИАЛЫ		
	8		БЕТОН ЛЕГКИЙ М150		0.55М3
	9		РАСТВОР ЦЕМЕНТНЫЙ М100		0.10М3
	10		ПЛИТЫ МИНВАТНЫЕ М175		0.18М3
			1.232.1-7.1-1 19-01 1ПСТ 57,5.6.3,0-3.Л-1.		
			СБОРОЧНЫЕ ЕДИНИЦЫ		
			СЕТКА		
А4	1	1.232.1-7.1-2 17	С132	1	
А4	2	1.232.1-7.1-2 13-13	С73	1	
			КАРКАС ПЛОСКИЙ		
А4	3	1.232.1-7.1-2 04-07	КР8	3	
А4	4	1.232.1-7.1-2 05-07	КР29	1	
А4	5	1.232.1-7.1-2 07-10	КР70	1	

1.232.1-7.1-1 19

НАЧ.ОТД	Борисенко	
Н.КОНТР	Ковальчук	
ГЛ.СПЕЦ	Малачевский	
ПРОВЕРИЛ	Крупка	
РАЗРАБ	Котова	

ПАНЕЛЬ
1ПСТ 57,5.6.В-3.Л-I.,
1ПСТ 57,5.9.В-3.Л-I.

СТАДИЯ	ЛИСТ	ЛИСТОВ
Р	I	3

ГОСГРАЖДАНСТРОЙ
КиевЗНИИЭП

ФОРМАТ А4

СКАЛА

ОПЕРАТОР ТПП КОРТ

ЭПВЦ Киев ЗНИИЭП

ФОРМАТ	ЗОНА	ПОЗ	ОБОЗНАЧЕНИЕ	НАИМЕНОВАНИЕ	КОЛ	ПРИМЕЧАНИЕ
А4		6	1.232.1-7.1-2 07-19	КР79	1	
				ДЕТАЛИ		
А3		7	1.232.1-7.1-2 02-01	ПЕТЛЯ СТРОПОВОЧНАЯ СП10	2	
				МАТЕРИАЛЫ		
		8		БЕТОН ЛЕГКИЙ М150		0.58М3
		9		РАСТВОР ЦЕМЕНТНЫЙ М100		0.10М3
		10		ПЛИТЫ МИНВАТНЫЕ М175		0.31М3
				1.232.1-7.1-1 19-02 1ПСТ 57,5.6.3,5-3.Л-1.		
				СБОРОЧНЫЕ ЕДИНИЦЫ		
				СЕТКА		
А4		1	1.232.1-7.1-2 16-07	С121	1	
А4		2	1.232.1-7.1-2 13-13	С73	1	
				КАРКАС ПЛОСКИЙ		
А4		3	1.232.1-7.1-2 04-14	КР15	3	
А4		4	1.232.1-7.1-2 05-14	КР36	1	
А4		5	1.232.1-7.1-2 07-11	КР71	1	
А4		6	1.232.1-7.1-2 07-21	КР81	1	
				ДЕТАЛИ		
А3		7	1.232.1-7.1-2 03-01	ПЕТЛЯ СТРОПОВОЧНАЯ СП18	2	
				МАТЕРИАЛЫ		
		8		БЕТОН ЛЕГКИЙ М150		0.61М3
		9		РАСТВОР ЦЕМЕНТНЫЙ М100		0.10М3
		10		ПЛИТЫ МИНВАТНЫЕ М175		0.44М3
				1.232.1-7.1-1 19-03 1ПСТ 57,5.9.2,5-3.Л-1.		
				СБОРОЧНЫЕ ЕДИНИЦЫ		
				СЕТКА		
А4		1	1.232.1-7.1-2 17-14	С146	1	
А4		2	1.232.1-7.1-2 13-14	С74	1	
				КАРКАС ПЛОСКИЙ		
А4		3	1.232.1-7.1-2 04-01	КР2	3	
А4		4	1.232.1-7.1-2 05-01	КР23	1	
А4		5	1.232.1-7.1-2 07-09	КР69	1	
А4		6	1.232.1-7.1-2 07-18	КР78	1	
				ДЕТАЛИ		

1.232.1-7.1-1 19

ЛИСТ 2

20667-01 86

ФОРМАТ А4

ЗОНА	ПОЗ	ОБОЗНАЧЕНИЕ	НАИМЕНОВАНИЕ	КОЛ	ПРИМЕЧАНИЕ
3	7	1.232.1-7.1-2 01-03	ПЕТЛЯ СТРОПОВОЧНАЯ СП4	2	
			МАТЕРИАЛЫ		
	[illegible]		БЕТОН ЛЕГКИЙ М150		0.81М3
	9		РАСТВОР ЦЕМЕНТНЫЙ М100		0.15М3
	10		ПЛИТЫ МИНВАТНЫЕ М175		0.30М3
			1.232.1-7.1-1 19-04		
			1[illegible] 57,5.9.3,0-3.[illegible]		
			СБОРОЧНЫЕ ЕДИНИЦЫ		
			[illegible]		
А4	1	1.232.1-7.1-2 17-01	С133	1	
А4	2	1.232.1-7.1-2 13-14	[illegible]	1	
			[illegible]		
А4	3	1.232.1-7.1-2 04-[illegible]	[illegible]	3	
А4	4	1.232.1-7.1-2 05-08	[illegible]	1	
А4	5	1.232.1-7.1-2 07-10	[illegible]	1	
А4	6	1.232.1-7.1-2 07-20	КР80	1	
			ДЕТАЛИ		
А3	7	1.232.1-7.1-2 02-03	ПЕТЛЯ СТРОПОВОЧНАЯ СП12	2	
			МАТЕРИАЛЫ		
	8		БЕТОН ЛЕГКИЙ М150		0.85М3
	9		РАСТВОР ЦЕМЕНТНЫЙ М100		0.15М3
	10		ПЛИТЫ МИНВАТНЫЕ М175		0.50М3

1.232.1-7.1-1 19

ЛИСТ 3

ЭПВЦ Киев ЗНИИЭП

ТЛП КОРТ

ВЗАМ ИНВ №

ПОДПИСЬ И ДАТА

ИНВ № ПОДЛ

ФОРМАТ	ЗОНА	ПОЗ	ОБОЗНАЧЕНИЕ	НАИМЕНОВАНИЕ	КОЛ	ПРИМЕЧАНИЕ

ЛИСТ

20667-01 87 ФОРМАТ А4

ВИД С ВНУТРЕННЕЙ СТОРОНЫ

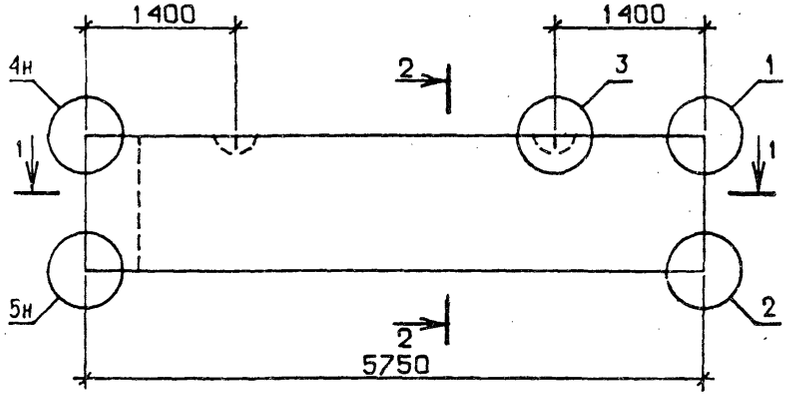

2-2

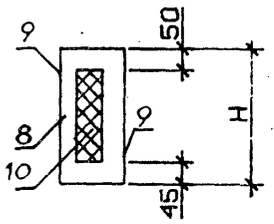

1-1

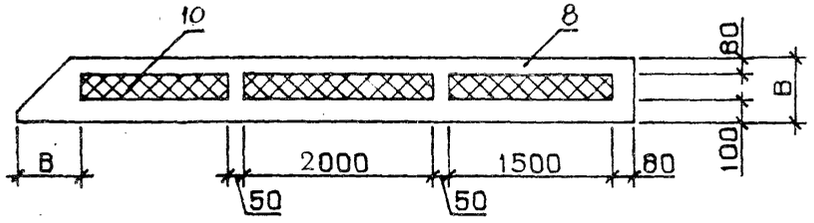

СХЕМА АРМИРОВАНИЯ

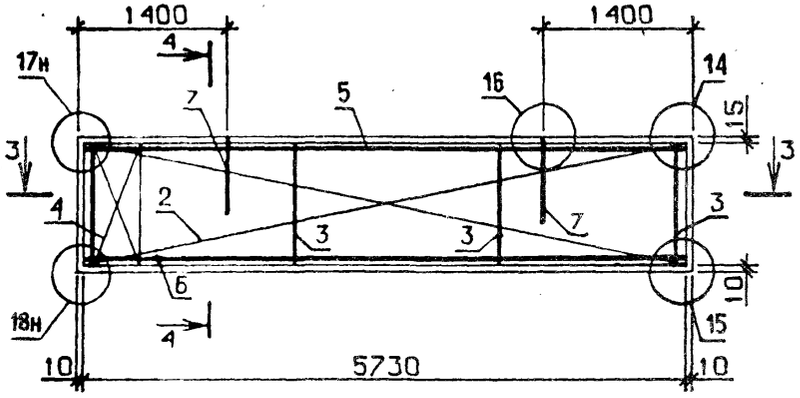

4-4

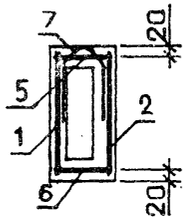

3-3

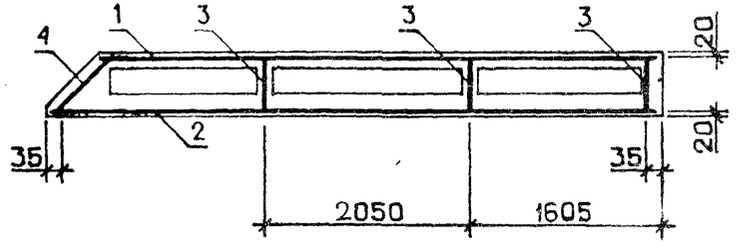

ОБОЗНАЧЕНИЕ	МАРКА	Н,ММ	В,ММ	МАССА,Т
I.232.I-7.I-I I9	IПСТ 57,5.6.2,5-3.Л-I.	585	250	I.28
-0I	IПСТ 57,5.6.3,0-3.Л-I.	585	300	I.36
-02	IПСТ 57,5.6.3,5-3.Л-I.	585	350	I.45
-03	IПСТ 57,5.9.2,5-3.Л-I.	885	250	I.87
-04	IПСТ 57,5.9.3,0-3.Л-I.	885	300	I.98

УЗЛЫ I - 5 СМ. I.232.I-7.I-I ДI, ЛИСТ I,
УЗЛЫ I4,I5,I6 СМ. I.232.I-7.I-I ДI, ЛИСТ 3,
УЗЛЫ I7,I8, СМ. I.232.I-7.I-I ДI, ЛИСТ 4

НАЧ.ОТД.	БОРИСЕНКО	
Н.КОНТР.	КОВАЛЬЧУК	
ГЛ.СПЕЦ.	МАЛАЧЕВСКИЙ	
ПРОВЕРИЛ	ЯКИНЧУК	
РАЗРАБ.	КРУПКА	

1.232.1-7.1-1 1905

ПАНЕЛЬ
IПСТ 57,5.6.В-3.Л-I.,
IПСТ 57,5.9.В-3.Л-I.
СБОРОЧНЫЙ ЧЕРТЕЖ

СТАДИЯ	МАССА	МАСШТАБ
Р	СМ ТАБЛ	
ЛИСТ	ЛИСТОВ 1	

ГОСГРАЖДАНСТРОЙ
КиевЗНИИЭП

ФОРМАТ	ЗОНА	ПОЗ	ОБОЗНАЧЕНИЕ	НАИМЕНОВАНИЕ	КОЛ	ПРИМЕЧАНИЕ
				ДОКУМЕНТАЦИЯ		
А3			1.232.1-7.1-1 20СБ	СБОРОЧНЫЙ ЧЕРТЕЖ		
А3			1.232.1-7.1-1 Д1	УЗЛЫ		
А3			1.232.1-7.1-1 РС	ВЕДОМОСТЬ РАСХОДА СТАЛИ НА ЭЛЕМЕНТ		
А4			1.232.1-7.1-1 ТО	ТЕХНИЧЕСКОЕ ОПИСАНИЕ		
			ПЕРЕМЕННЫЕ ДАННЫЕ	ДЛЯ ИСПОЛНЕНИЙ:		
				1.232.1-7.1-1 20 1ПСТ 27.6.2,5-2.Л-2.		
				СБОРОЧНЫЕ ЕДИНИЦЫ		
				СЕТКА		
А4		1	1.232.1-7.1-2 15	С100	1	
А4		2	1.232.1-7.1-2 12	С46	1	
				КАРКАС ПЛОСКИЙ		
А4		3	1.232.1-7.1-2 04	КР1	2	
А4		4	1.232.1-7.1-2 05	КР22	1	
А4		5	1.232.1-7.1-2 07	КР60	2	
				ДЕТАЛИ		
А3		6	1.232.1-7.1-2 01-01	ПЕТЛЯ СТРОПОВОЧНАЯ СП2	2	
				МАТЕРИАЛЫ		
		7		БЕТОН ЛЕГКИЙ М150		0.26М3
		8		РАСТВОР ЦЕМЕНТНЫЙ М100		0.05М3
		9		ПЛИТЫ МИНВАТНЫЕ М175		0.08М3
				1.232.1-7.1-1 20-01 1ПСТ 27.6.3,0-2.Л-2.		
				СБОРОЧНЫЕ ЕДИНИЦЫ		
				СЕТКА		
А4		1	1.232.1-7.1-2 14-07	С93	1	
А4		2	1.232.1-7.1-2 12	С46	1	
				КАРКАС ПЛОСКИЙ		
А4		3	1.232.1-7.1-2 04-07	КР8	2	
А4		4	1.232.1-7.1-2 05-07	КР29	1	
А4		5	1.232.1-7.1-2 07-01	КР61	2	

1.232.1-7.1-1 20

НАЧ.ОТД	Борисенко	
Н.КОНТР	Ковальчук	
ГЛ.СПЕЦ	Маточковский	
ПРОВЕРИЛ	Крупка	
РАЗРАБ	Котова	

ПАНЕЛЬ
1ПСТ 27.6.В-2.Л-2.,
1ПСТ 27.9.В-2.Л-2.,
1ПСТ 27.12.В-2.Л-2.,
1ПСТ 27.13.В-2.Л-2.

СТАДИЯ	ЛИСТ	ЛИСТОВ
Р	1	6

ГОСГРАЖДАНСТРОЙ
КиевЗНИИЭП

ФОРМАТ А4

ТЛП КОРТ
КиевЗНИИЭП

ЭПВЦ
Киев ЗНИИЭП
ОПЕРАТОР ТЛП КОРТ
СКАЛА

ФОРМАТ	ЗОНА	ПОЗ.	ОБОЗНАЧЕНИЕ	НАИМЕНОВАНИЕ	КОЛ	ПРИМЕЧАНИЕ
				ДЕТАЛИ		
А3		6	1.232.1-7.1-2 02-01	ПЕТЛЯ СТРОПОВОЧНАЯ СП10	2	
				МАТЕРИАЛЫ		
		7		БЕТОН ЛЕГКИЙ М150		0.27М3
		8		РАСТВОР ЦЕМЕНТНЫЙ М100		0.05М3
		9		ПЛИТЫ МИНВАТНЫЕ М175		0.13М3
				1.232.1-7.1-1 20-02 1ПСТ 27.6.3,5-2.Л-2.		
				СБОРОЧНЫЕ ЕДИНИЦЫ		
				СЕТКА		
А4		1	1.232.1-7.1-2 14	С86	1	
А4		2	1.232.1-7.1-2 12	С46	1	
				КАРКАС ПЛОСКИЙ		
А4		3	1.232.1-7.1-2 04-14	КР15	2	
А4		4	1.232.1-7.1-2 05-14	КР36	1	
А4		5	1.232.1-7.1-2 07-02	КР62	2	
				ДЕТАЛИ		
А3		6	1.232.1-7.1-2 03-01	ПЕТЛЯ СТРОПОВОЧНАЯ СП18	2	
				МАТЕРИАЛЫ		
		7		БЕТОН ЛЕГКИЙ М150		0.29М3
		8		РАСТВОР ЦЕМЕНТНЫЙ М100		0.05М3
		9		ПЛИТЫ МИНВАТНЫЕ М175		0.19М3
				1.232.1-7.1-1 20-03 1ПСТ 27.9.2,5-2.Л-2.		
				СБОРОЧНЫЕ ЕДИНИЦЫ		
				СЕТКА		
А4		1	1.232.1-7.1-2 15-01	С101	1	
А4		2	1.232.1-7.1-2 12-01	С47	1	
				КАРКАС ПЛОСКИЙ		
А4		3	1.232.1-7.1-2 04-01	КР2	2	
А4		4	1.232.1-7.1-2 05-01	КР23	1	
А4		5	1.232.1-7.1-2 07	КР60	2	
				ДЕТАЛИ		
А3		6	1.232.1-7.1-2 01-01	ПЕТЛЯ СТРОПОВОЧНАЯ СП2	2	
				МАТЕРИАЛЫ		

ВЗАМ.ИНВ.№
ПОДПИСЬ И ДАТА
ИНВ.№ПОДЛ.

1.232.1-7.1-1 20

ЛИСТ 2

20667-01 89

ФОРМАТ А4

ЗОНА	ПОЗ.	ОБОЗНАЧЕНИЕ	НАИМЕНОВАНИЕ	КОЛ	ПРИМЕЧАНИЕ
	7		БЕТОН ЛЕГКИЙ М150		0.38М3
	8		РАСТВОР ЦЕМЕНТНЫЙ М100		0.07М3
	9		ПЛИТЫ МИНВАТНЫЕ М175		0.13М3
			1.232.1-7.1-1 20-04		
			1ПСТ 27.9.3,0-2.Л-2.		
			СБОРОЧНЫЕ ЕДИНИЦЫ		
			СЕТКА		
	1	1.232.1-7.1-2 14-08	С94	1	
	2	1.232.1-7.1-2 12-01	С47	1	
			КАРКАС ПЛОСКИЙ		
	3	1.232.1-7.1-2 04-08	КР9	2	
	4	1.232.1-7.1-2 05-08	КР30	1	
	5	1.232.1-7.1-2 07-01	КР61	2	
			ДЕТАЛИ		
			ПЕТЛЯ СТРОПОВОЧНАЯ		
	6	1.232.1-7.1-2 02-01	СП10	2	
			МАТЕРИАЛЫ		
	7		БЕТОН ЛЕГКИЙ М150		0.40М3
	8		РАСТВОР ЦЕМЕНТНЫЙ М100		0.07М3
	9		ПЛИТЫ МИНВАТНЫЕ М175		0.22М3
			1.232.1-7.1-1 20-05		
			1ПСТ 27.9.3,5-2.Л-2.		
			СБОРОЧНЫЕ ЕДИНИЦЫ		
			СЕТКА		
	1	1.232.1-7.1-2 14-01	С87	1	
	2	1.232.1-7.1-2 12-01	С47	1	
			КАРКАС ПЛОСКИЙ		
	3	1.232.1-7.1-2 04-15	КР16	2	
	4	1.232.1-7.1-2 05-15	КР37	1	
	5	1.232.1-7.1-2 07-02	КР62	2	
			ДЕТАЛИ		
			ПЕТЛЯ СТРОПОВОЧНАЯ		
	6	1.232.1-7.1-2 03-01	СП18	2	
			МАТЕРИАЛЫ		
	7		БЕТОН ЛЕГКИЙ М150		0.43М3
	8		РАСТВОР ЦЕМЕНТНЫЙ М100		0.07М3
	9		ПЛИТЫ МИНВАТНЫЕ М175		0.30М3

СКАЛА
ОПЕРАТОР КОРТ
ЭПВЦ Киев ЗНИИЭП
ВЗАМ.ИНВ.№
ПОДПИСЬ И ДАТА
ИНВ.№ ПОДЛ.

ФОРМАТ	ЗОНА	ПОЗ.	ОБОЗНАЧЕНИЕ	НАИМЕНОВАНИЕ	КОЛ	ПРИМЕЧАНИЕ
				1.232.1-7.1-1 20-06		
				1ПСТ 27.12.2,5-2.Л-2.		
				СБОРОЧНЫЕ ЕДИНИЦЫ		
				СЕТКА		
А4		1	1.232.1-7.1-2 15-02	С102	1	
А4		2	1.232.1-7.1-2 12-02	С48	1	
				КАРКАС ПЛОСКИЙ		
А4		3	1.232.1-7.1-2 04-02	КР3	2	
А4		4	1.232.1-7.1-2 05-02	КР24	1	
А4		5	1.232.1-7.1-2 07	КР60	2	
				ДЕТАЛИ		
А3		6	1.232.1-7.1-2 01-01	ПЕТЛЯ СТРОПОВОЧНАЯ СП2	2	
				МАТЕРИАЛЫ		
		7		БЕТОН ЛЕГКИЙ М150		0.50М3
		8		РАСТВОР ЦЕМЕНТНЫЙ М100		0.10М3
		9		ПЛИТЫ МИНВАТНЫЕ М175		0.18М3
				1.232.1-7.1-1 20-07		
				1ПСТ 27.12.3,0-2.Л-2.		
				СБОРОЧНЫЕ ЕДИНИЦЫ		
				СЕТКА		
А4		1	1.232.1-7.1-2 14-09	С95	1	
А4		2	1.232.1-7.1-2 12-02	С48	1	
				КАРКАС ПЛОСКИЙ		
А4		3	1.232.1-7.1-2 04-09	КР10	2	
А4		4	1.232.1-7.1-2 05-09	КР31	1	
А4		5	1.232.1-7.1-2 07-01	КР61	2	
				ДЕТАЛИ		
				ПЕТЛЯ СТРОПОВОЧНАЯ		
А3		6	1.232.1-7.1-2 02-01	СП10	2	
				МАТЕРИАЛЫ		
		7		БЕТОН ЛЕГКИЙ М150		0.53М3
		8		РАСТВОР ЦЕМЕНТНЫЙ М100		0.10М3
		9		ПЛИТЫ МИНВАТНЫЕ М175		0.30М3
				1.232.1-7.1-1 20-08		
				1ПСТ 27.12.3,5-2.Л-2.		
				СБОРОЧНЫЕ ЕДИНИЦЫ		

ФОРМАТ	ЗОНА	ПОЗ.	ОБОЗНАЧЕНИЕ	НАИМЕНОВАНИЕ	КОЛ	ПРИМЕЧАНИЕ
				СЕТКА		
А4		1	1.232.1-7.1-2 14-02	С88	1	
А4		2	1.232.1-7.1-2 12-02	С48	1	
				КАРКАС ПЛОСКИЙ		
А4		3	1.232.1-7.1-2 04-16	КР17	2	
А4		4	1.232.1-7.1-2 05-16	КР38	1	
А4		5	1.232.1-7.1-2 07-02	КР62	2	
				ДЕТАЛИ		
				ПЕТЛЯ СТРОПОВОЧНАЯ		
А3		6	1.232.1-7.1-2 03-01	СП18	2	
				МАТЕРИАЛЫ		
		7		БЕТОН ЛЕГКИЙ М150		0.56М3
		8		РАСТВОР ЦЕМЕНТНЫЙ М100		0.10М3
		9		ПЛИТЫ МИНВАТНЫЕ М175		0.41М3
				1.232.1-7.1-1 20-09 1ПСТ 27.13.2,5-2.Л-2.		
				СБОРОЧНЫЕ ЕДИНИЦЫ		
				СЕТКА		
А4		1	1.232.1-7.1-2 15-03	С103	1	
А4		2	1.232.1-7.1-2 12-03	С49	1	
				КАРКАС ПЛОСКИЙ		
А4		3	1.232.1-7.1-2 04-03	КР4	2	
А4		4	1.232.1-7.1-2 05-03	КР25	1	
А4		5	1.232.1-7.1-2 07	КР60	2	
				ДЕТАЛИ		
А3		6	1.232.1-7.1-2 01-01	ПЕТЛЯ СТРОПОВОЧНАЯ СП2	2	
				МАТЕРИАЛЫ		
		7		БЕТОН ЛЕГКИЙ М150		0.54М3
		8		РАСТВОР ЦЕМЕНТНЫЙ М100		0.10М3
		9		ПЛИТЫ МИНВАТНЫЕ М175		0.19М3
				1.232.1-7.1-1 20-10 1ПСТ 27.13.3,0-2.Л-2.		
				СБОРОЧНЫЕ ЕДИНИЦЫ		
				СЕТКА		
А4		1	1.232.1-7.1-2 14-10	С96	1	
А4		2	1.232.1-7.1-2 12-03	С49	1	
				КАРКАС ПЛОСКИЙ		
А4		3	1.232.1-7.1-2 04-10	КР11	2	
А4		4	1.232.1-7.1-2 05-10	КР32	1	

ЭПВЦ Киев ЗНИИЭП | ОПЕРАТОР ТПП КОРТ | СКАЛА

ВЗАМ.ИНВ.№ | ПОДПИСЬ И ДАТА | ИНВ.№ПОДЛ.

1.232.1-7.1-1 20

ЛИСТ 5

ФОРМАТ А4

ФОРМАТ	ЗОНА	ПОЗ.	ОБОЗНАЧЕНИЕ	НАИМЕНОВАНИЕ	КОЛ	ПРИМЕЧАНИЕ
А4		5	1.232.1-7.1-2 07-01	КР61	2	
				ДЕТАЛИ		
				ПЕТЛЯ СТРОПОВОЧНАЯ		
А3		6	1.232.1-7.1-2 02-01	СП10	2	
				МАТЕРИАЛЫ		
		7		БЕТОН ЛЕГКИЙ М150		0.57М3
		8		РАСТВОР ЦЕМЕНТНЫЙ М100		0.10М3
		9		ПЛИТЫ МИНВАТНЫЕ М175		0.33М3
				1.232.1-7.1-1 20-11 1ПСТ 27.13.3,5-2.Л-2.		
				СБОРОЧНЫЕ ЕДИНИЦЫ		
				СЕТКА		
А4		1	1.232.1-7.1-2 14-03	С89	1	
А4		2	1.232.1-7.1-2 12-03	С49	1	
				КАРКАС ПЛОСКИЙ		
А4		3	1.232.1-7.1-2 04-17	КР18	2	
А4		4	1.232.1-7.1-2 05-17	КР39	1	
А4		5	1.232.1-7.1-2 07-02	КР62	2	
				ДЕТАЛИ		
				ПЕТЛЯ СТРОПОВОЧНАЯ		
А3		6	1.232.1-7.1-2 03-01	СП18	2	
				МАТЕРИАЛЫ		
		7		БЕТОН ЛЕГКИЙ М150		0.60М3
		8		РАСТВОР ЦЕМЕНТНЫЙ М100		0.10М3
		9		ПЛИТЫ МИНВАТНЫЕ М175		0.45М3

ЭПВЦ Киев ЗНИИЭП | ОПЕРАТОР ТПП КОРТ | СКАЛА

ВЗАМ.ИНВ.№ | ПОДПИСЬ И ДАТА | ИНВ.№ПОДЛ.

1.232.1-7.1-1 20

ЛИСТ 6

ВИД С ВНУТРЕННЕЙ СТ0Р0НЫ

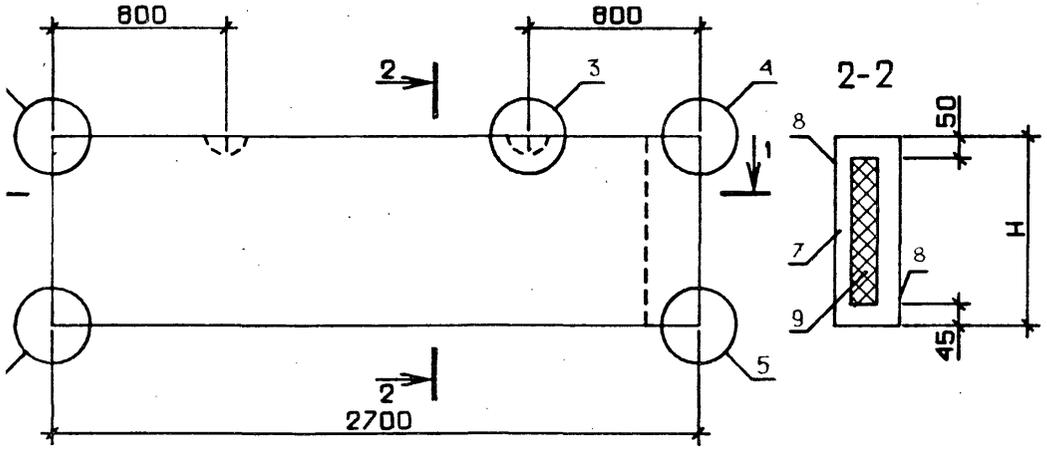

СХЕМА АРМИР0ВАНИЯ

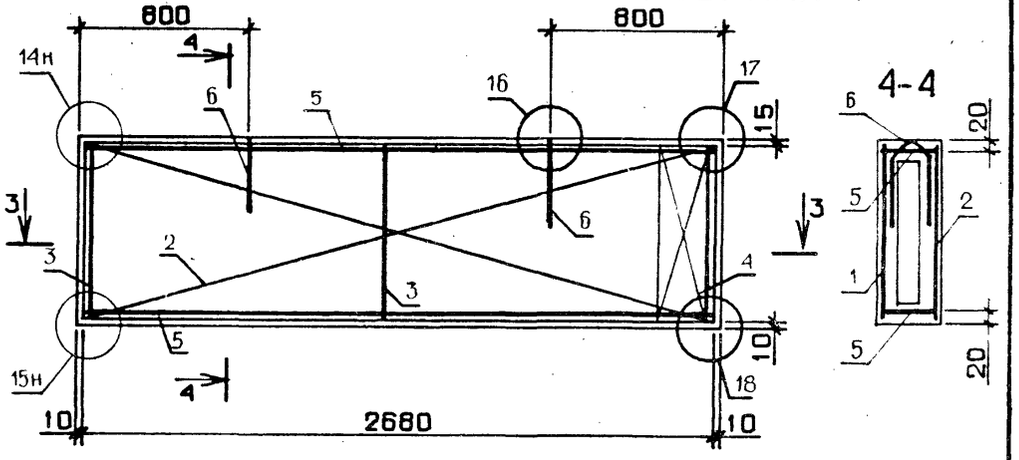

1 - 1

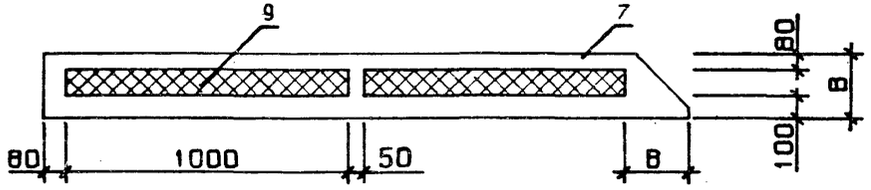

3 - 3

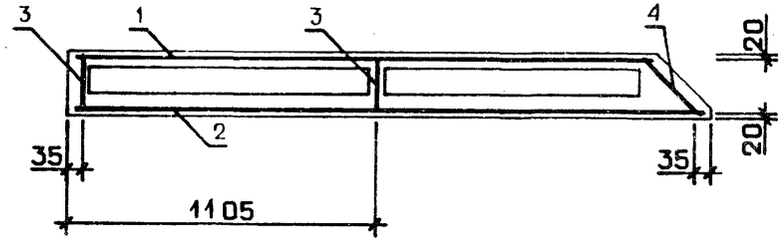

ОБОЗНАЧЕНИЕ	МАРКА	H,ММ	B,ММ	МАССА,Т
I.232.I-7.I-I 20	IПСТ 27.6.2,5-2.Л-2.	585	250	0.59
-0I	IПСТ 27.6.3,0-2.Л-2.	585	300	0.63
-02	IПСТ 27.6.3,5-2.Л-2.	585	350	0.67
-03	IПСТ 27.9.2,5-2.Л-2.	885	250	0.87
-04	IПСТ 27.9.3,0-2.Л-2.	885	300	0.93
-05	IПСТ 27.9.3,5-2.Л-2.	885	350	0.99
-06	IПСТ 27.I2.2,5-2.Л-2.	II85	250	I.I5
-07	IПСТ 27.I2.3,0-2.Л-2.	II85	300	I.23
-08	IПСТ 27.I2.3,5-2.Л-2.	II85	350	I.30
-09	IПСТ 27.I3.2,5-2.Л-2.	I285	250	I.25
-I0	IПСТ 27.I3.3,0-2.Л-2.	I285	300	I.33
-II	IПСТ 27.I3.3,5-2.Л-2.	I285	350	I.40

УЗЛЫ I - 5 СМ. I.232.I-7.I-I ДI, ЛИСТ I,
УЗЛЫ I4,I5,I6 СМ. I.232.I-7.I-I ДI, ЛИСТ 3,
УЗЛЫ I7,I8 СМ. I.232.I-7.I-I ДI, ЛИСТ 4

НАЧ.ОТД.	БОРИСЕНКО	
Н.КОНТР.	КОВАЛЬЧУК	
ГЛ.СПЕЦ.	МАЛАЧЕВСКИЙ	
ПРОВЕРИЛ	КОТОВА	
РАЗРАБ.	КРУПКА	

1.232.1-7.1-1 200Б

ПАНЕЛЬ
IПСТ 27.6.В-2.Л-2.,
IПСТ 27.9.В-2.Л-2.,
IПСТ 27.I2.В-2.Л-2.,
IПСТ 27.I3.В-2.Л-2.
СБОРОЧНЫЙ ЧЕРТЕЖ

СТАДИЯ	МАССА	МАСШТАБ
Р	СМ ТАБЛ.	
ЛИСТ	ЛИСТОВ 1	

ГОСГРАЖДАНСТРОЙ
КиевЗНИИЭП

ФОРМАТ	ЗОНА	ПОЗ	ОБОЗНАЧЕНИЕ	НАИМЕНОВАНИЕ	КОЛ	ПРИМЕЧАНИЕ
				ДОКУМЕНТАЦИЯ		
А3			1.232.1-7.1-1 21СБ	СВОРОЧНЫЙ ЧЕРТЕЖ		
А3			1.232.1-7.1-1 Д1	УЗЛЫ		
А3			1.232.1-7.1-1 РС	ВЕДОМОСТЬ РАСХОДА СТАЛИ НА ЭЛЕМЕНТ		
А4			1.232.1-7.1-1 ТО	ТЕХНИЧЕСКОЕ ОПИСАНИЕ		
			ПЕРЕМЕННЫЕ ДАННЫЕ	ДЛЯ ИСПОЛНЕНИЙ:		
				1.232.1-7.1-1 21 1ПСТ 27.15.2,5-2.Л-2.		
				СВОРОЧНЫЕ ЕДИНИЦЫ		
				СЕТКА		
А4	1		1.232.1-7.1-2 15-04	С104	1	
А4	2		1.232.1-7.1-2 12-04	С50	1	
				КАРКАС ПЛОСКИЙ		
А4	3		1.232.1-7.1-2 04-04	КР5	2	
А4	4		1.232.1-7.1-2 05-04	КР26	1	
А4	5		1.232.1-7.1-2 07	КР60	3	
				ДЕТАЛИ		
А3	6		1.232.1-7.1-2 01-02	ПЕТЛЯ СТРОПОВОЧНАЯ СП3	2	
				МАТЕРИАЛЫ		
	7			БЕТОН ЛЕГКИЙ М150		0.63М3
	8			РАСТВОР ЦЕМЕНТНЫЙ М100		0.12М3
	9			ПЛИТЫ МИНВАТНЫЕ М175		0.22М3
				1.232.1-7.1-1 21-01 1ПСТ 27.15.3,0-2.Л-2.		
				СВОРОЧНЫЕ ЕДИНИЦЫ		
				СЕТКА		
А4	1		1.232.1-7.1-2 14-11	С97	1	
А4	2		1.232.1-7.1-2 12-04	С50	1	
				КАРКАС ПЛОСКИЙ		
А4	3		1.232.1-7.1-2 04-11	КР12	2	
А4	4		1.232.1-7.1-2 05-11	КР33	1	
А4	5		1.232.1-7.1-2 07-01	КР61	3	

ЭПВЦ КиевЗНИИЭП | ТЛП КОРТ | ОПЕРАТОР | СКАПА

ВЗАМ.ИНВ.№ | ПОДПИСЬ И ДАТА | ИНВ.№ ПОДЛ

1.232.1-7.1-1 21

НАЧ.ОТД	Борисенко	
Н.КОНТР.	Ковальчук	
ГЛ.СПЕЦ	Малачевский	
ПРОВЕРИЛ	Крупка	
РАЗРАБ.	Котова	

ПАНЕЛЬ
1ПСТ 27.15.В-2.Л-2.;
1ПСТ 27.18.В-2.Л-2.;
1ПСТ 27.21.В-2.Л-2.

СТАДИЯ	ЛИСТ	ЛИСТОВ
Р	1	5

ГОСГРАЖДАНСТРОЙ
КиевЗНИИЭП

ФОРМАТ А4

ФОРМАТ	ЗОНА	ПОЗ.	ОБОЗНАЧЕНИЕ	НАИМЕНОВАНИЕ	КОЛ	ПРИМЕЧАНИЕ
				ДЕТАЛИ		
А3	6		1.232.1-7.1-2 02-02	ПЕТЛЯ СТРОПОВОЧНАЯ СП11	2	
				МАТЕРИАЛЫ		
	7			БЕТОН ЛЕГКИЙ М150		0.67М3
	8			РАСТВОР ЦЕМЕНТНЫЙ М100		0.12М3
	9			ПЛИТЫ МИНВАТНЫЕ М175		0.37М3
				1.232.1-7.1-1 21-02 1ПСТ 27.15.3,5-2.Л-2.		
				СВОРОЧНЫЕ ЕДИНИЦЫ		
				СЕТКА		
А4	1		1.232.1-7.1-2 14-04	С90	1	
А4	2		1.232.1-7.1-2 12-04	С50	1	
				КАРКАС ПЛОСКИЙ		
А4	3		1.232.1-7.1-2 04-18	КР19	2	
А4	4		1.232.1-7.1-2 05-18	КР40	1	
А4	5		1.232.1-7.1-2 07-02	КР62	3	
				ДЕТАЛИ		
А3	6		1.232.1-7.1-2 03-02	ПЕТЛЯ СТРОПОВОЧНАЯ СП19	2	
				МАТЕРИАЛЫ		
	7			БЕТОН ЛЕГКИЙ М150		0.71М3
	8			РАСТВОР ЦЕМЕНТНЫЙ М100		0.12М3
	9			ПЛИТЫ МИНВАТНЫЕ М175		0.51М3
				1.232.1-7.1-1 21-03 1ПСТ 27.18.2,5-2.Л-2.		
				СВОРОЧНЫЕ ЕДИНИЦЫ		
				СЕТКА		
А4	1		1.232.1-7.1-2 15-05	С105	1	
А4	2		1.232.1-7.1-2 12-05	С51	1	
				КАРКАС ПЛОСКИЙ		
А4	3		1.232.1-7.1-2 04-05	КР6	2	
А4	4		1.232.1-7.1-2 05-05	КР27	1	
А4	5		1.232.1-7.1-2 07	КР60	3	
				ДЕТАЛИ		
А3	6		1.232.1-7.1-2 01-03	ПЕТЛЯ СТРОПОВОЧНАЯ СП4	2	
				МАТЕРИАЛЫ		

ЭПВЦ Киев ЗНИИЭП | ОПЕРАТОР | ТЛП КОРТ | СКАПА

ВЗАМ.ИНВ.№ | ПОДПИСЬ И ДАТА | ИНВ.№ ПОДЛ

1.232.1-7.1-1 21

ЛИСТ 2

ЗОНА	ПОЗ.	ОБОЗНАЧЕНИЕ	НАИМЕНОВАНИЕ	КОЛ	ПРИМЕЧАНИЕ
	7		БЕТОН ЛЕГКИЙ М150		0.76М3
	8		РАСТВОР ЦЕМЕНТНЫЙ М100		0.14М3
	9		ПЛИТЫ МИНВАТНЫЕ М175		0.27М3
			1.232.1-7.1-1 21-04		
			1ПСТ 27.18.3,0-2.Л-2.		
			СБОРОЧНЫЕ ЕДИНИЦЫ		
			СЕТКА		
	1	1.232.1-7.1-2 14-12	С98	1	
	2	1.232.1-7.1-2 12-05	С51	1	
			КАРКАС ПЛОСКИЙ		
	3	1.232.1-7.1-2 04-12	КР13	2	
	4	1.232.1-7.1-2 05-12	КР34	1	
	5	1.232.1-7.1-2 07-01	КР61	3	
			ДЕТАЛИ		
			ПЕТЛЯ СТРОПОВОЧНАЯ		
3	6	1.232.1-7.1-2 02-03	СП12	2	
			МАТЕРИАЛЫ		
	7		БЕТОН ЛЕГКИЙ М150		0.80М3
	8		РАСТВОР ЦЕМЕНТНЫЙ М100		0.14М3
	9		ПЛИТЫ МИНВАТНЫЕ М175		0.45М3
			1.232.1-7.1-1 21-05		
			1ПСТ 27.18.3,5-2.Л-2.		
			СБОРОЧНЫЕ ЕДИНИЦЫ		
			СЕТКА		
А4	1	1.232.1-7.1-2 14-05	С91	1	
А4	2	1.232.1-7.1-2 12-05	С51	1	
			КАРКАС ПЛОСКИЙ		
А4	3	1.232.1-7.1-2 04-19	КР20	2	
А4	4	1.232.1-7.1-2 05-19	КР41	1	
А4	5	1.232.1-7.1-2 07-02	КР62	3	
			ДЕТАЛИ		
			ПЕТЛЯ СТРОПОВОЧНАЯ		
А3	6	1.232.1-7.1-2 03-03	СП20	2	
			МАТЕРИАЛЫ		
	7		БЕТОН ЛЕГКИЙ М150		0.84М3
	8		РАСТВОР ЦЕМЕНТНЫЙ М100		0.14М3
	9		ПЛИТЫ МИНВАТНЫЕ М175		0.62М3

СКАЛА
ОПЕРАТОР ТПП КОРТ
ЭПВЦ Киев ЗНИИЭП
ВЗАМ.ИНВ.№
ПОДПИСЬ И ДАТА
ИНВ.№ПОДЛ.

ФОРМАТ	ЗОНА	ПОЗ.	ОБОЗНАЧЕНИЕ	НАИМЕНОВАНИЕ	КОЛ	ПРИМЕЧАНИЕ
				1.232.1-7.1-1 21-06		
				1ПСТ 27.21.2,5-2.Л-2.		
				СБОРОЧНЫЕ ЕДИНИЦЫ		
				СЕТКА		
А4		1	1.232.1-7.1-2 15-06	С106	1	
А4		2	1.232.1-7.1-2 12-06	С52	1	
				КАРКАС ПЛОСКИЙ		
А4		3	1.232.1-7.1-2 04-06	КР7	2	
А4		4	1.232.1-7.1-2 05-06	КР28	1	
А4		5	1.232.1-7.1-2 07	КР60	3	
				ДЕТАЛИ		
А3		6	1.232.1-7.1-2 01-03	ПЕТЛЯ СТРОПОВОЧНАЯ СП4	2	
				МАТЕРИАЛЫ		
		7		БЕТОН ЛЕГКИЙ М150		0.88М3
		8		РАСТВОР ЦЕМЕНТНЫЙ М100		0.17М3
		9		ПЛИТЫ МИНВАТНЫЕ М175		0.32М3
				1.232.1-7.1-1 21-07		
				1ПСТ 27.21.3,0-2.Л-2.		
				СБОРОЧНЫЕ ЕДИНИЦЫ		
				СЕТКА		
А4		1	1.232.1-7.1-2 14-13	С99	1	
А4		2	1.232.1-7.1-2 12-06	С52	1	
				КАРКАС ПЛОСКИЙ		
А4		3	1.232.1-7.1-2 04-13	КР14	2	
А4		4	1.232.1-7.1-2 05-13	КР35	1	
А4		5	1.232.1-7.1-2 07-01	КР61	3	
				ДЕТАЛИ		
				ПЕТЛЯ СТРОПОВОЧНАЯ		
А3		6	1.232.1-7.1-2 02-03	СП12	2	
				МАТЕРИАЛЫ		
		7		БЕТОН ЛЕГКИЙ М150		0.93М3
		8		РАСТВОР ЦЕМЕНТНЫЙ М100		0.17М3
		9		ПЛИТЫ МИНВАТНЫЕ М175		0.53М3
				1.232.1-7.1-1 21-08		
				1ПСТ 27.21.3,5-2.Л-2.		
				СБОРОЧНЫЕ ЕДИНИЦЫ		

ФОРМАТ	ЗОНА	ПОЗ	ОБОЗНАЧЕНИЕ	НАИМЕНОВАНИЕ	КОЛ	ПРИМЕЧАНИЕ
				СЕТКА		
А4		1	1.232.1-7.1-2 14-06	С92	1	
А4		2	1.232.1-7.1-2 12-06	С52	1	
				КАРКАС ПЛОСКИЙ		
А4		3	1.232.1-7.1-2 04-20	КР21	2	
А4		4	1.232.1-7.1-2 05-20	КР42	1	
А4		5	1.232.1-7.1-2 07-02	КР62	3	
				ДЕТАЛИ		
				ПЕТЛЯ СТРОПОВОЧНАЯ		
А3		6	1.232.1-7.1-2 03-04	СП21	2	
				МАТЕРИАЛЫ		
		7		БЕТОН ЛЕГКИЙ М150		0.98М3
		8		РАСТВОР ЦЕМЕНТНЫЙ М100		0.17М3
		9		ПЛИТЫ МИНВАТНЫЕ М175		0.74М3

ЭПВЦ Киев ЗНИИЭП
ОПЕРАТОР ТЛП КОРТ

ИНВ.№ ПОДЛ | ПОДПИСЬ И ДАТА | ВЗАМ.ИНВ.№

1.232.1-7.1-1 21

ЛИСТ 5

ФОРМАТ А4

20667-01 95

ФОРМАТ А4

ВИД С ВНУТРЕННЕЙ СТОРОНЫ

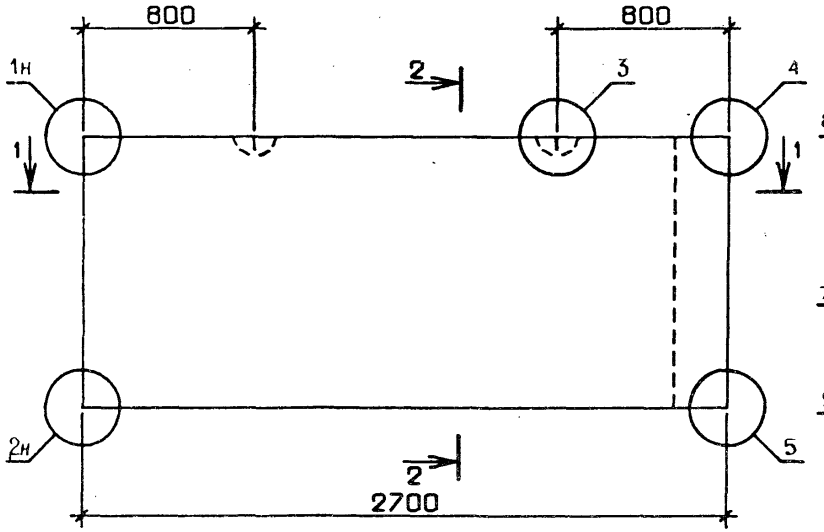

2-2

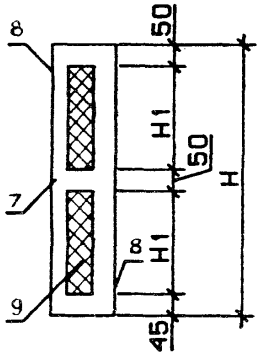

СХЕМА АРМИРОВАНИЯ

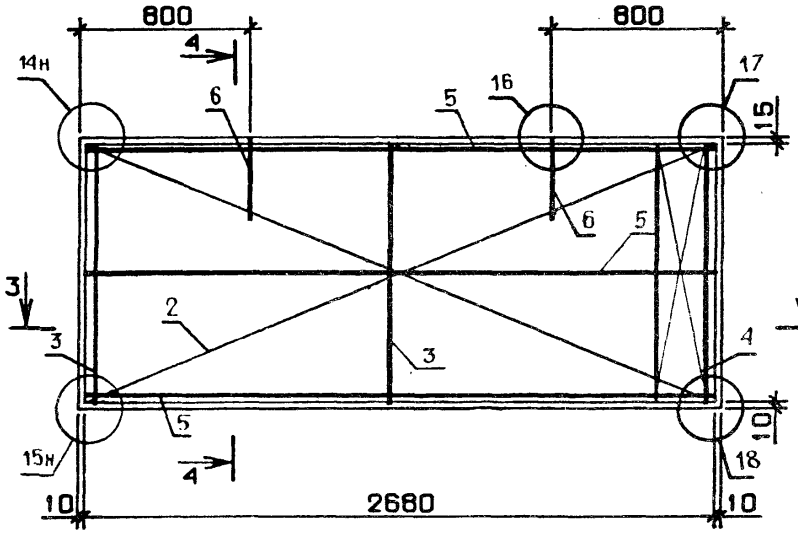

4-4

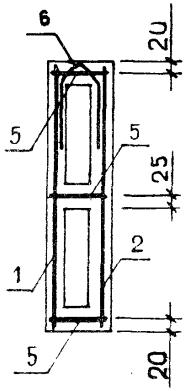

1-1

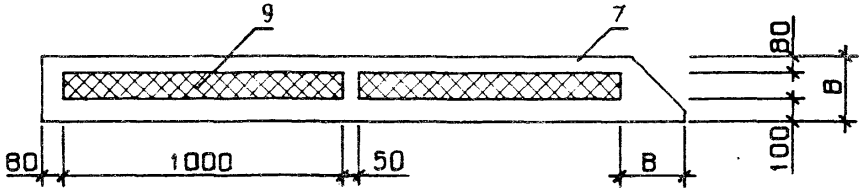

3-3

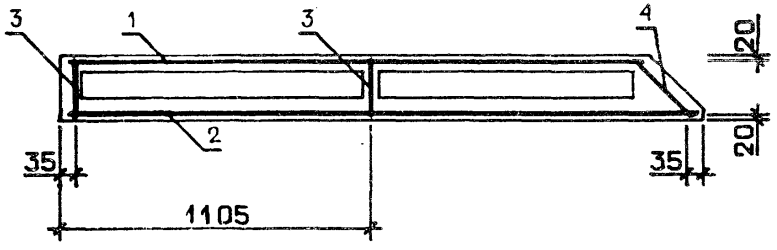

ОБОЗНАЧЕНИЕ	МАРКА	Н,ММ	Н1,ММ	В,ММ	МАССА,Т
I.232.I-7.I-I 2I	IПСТ 27.I5.2,5-2.Л-2.	I485	670	250	I.45
-0I	IПСТ 27.I5.3,0-2.Л-2.	I485	670	300	I.55
-02	IПСТ 27.I5.3,5-2.Л-2.	I485	670	350	I.65
-03	IПСТ 27.I8.2,5-2.Л-2.	I785	820	250	I.74
-04	IПСТ 27.I8.3,0-2.Л-2.	I785	820	300	I.85
-05	IПСТ 27.I8.3,5-2.Л-2.	I785	820	350	I.96
-06	IПСТ 27.2I.2,5-2.Л-2.	2085	970	250	2.02
-07	IПСТ 27.2I.3,0-2.Л-2.	2085	970	300	2.I5
-08	IПСТ 27.2I.3,5-2.Л-2.	2085	970	350	2.28

УЗЛЫ I - 5 СМ. I.232.I-7.I-I ДI, ЛИСТ I,
УЗЛЫ I4,I5,I6 СМ. I.232.I-7.I-I ДI, ЛИСТ 3,
УЗЛЫ I7,I8 СМ. I.232.I-7.I-I ДI, ЛИСТ 4

НАЧ.ОТД.	БОРИСЕНКО		
Н.КОНТР.	КОВАЛЬЧУК		
ГЛ.СПЕЦ.	МАЛАЧЕВСКИЙ		
ПРОВЕРИЛ	ЯКИМЧУК		
РАЗРАБ.	КРУПКА		

1.232.1-7.1-1 21СБ

ПАНЕЛЬ
IПСТ 27.I5.В-2.Л-2.,
IПСТ 27.I8.В-2.Л-2.,
IПСТ 27.2I.В-2.Л-2.
СБОРОЧНЫЙ ЧЕРТЁЖ

СТАДИЯ	МАССА	МАСШТАБ
Р	СМ ТАБЛ.	
ЛИСТ	ЛИСТОВ 1	

ГОСГРАЖДАНСТРОЙ
КиевЗНИИЭП

ФОРМАТ	ЗОНА	ПОЗ	ОБОЗНАЧЕНИЕ	НАИМЕНОВАНИЕ	КОЛ	ПРИМЕЧАНИЕ
				ДОКУМЕНТАЦИЯ		
А3			1.232.1-7.1-1 22СБ	СБОРОЧНЫЙ ЧЕРТЕЖ		
А3			1.232.1-7.1-1 Д1	УЗЛЫ		
А3			1.232.1-7.1-1 РС	ВЕДОМОСТЬ РАСХОДА СТАЛИ НА ЭЛЕМЕНТ		
А4			1.232.1-7.1-1 ТО	ТЕХНИЧЕСКОЕ ОПИСАНИЕ		
			ПЕРЕМЕННЫЕ ДАННЫЕ	ДЛЯ ИСПОЛНЕНИЙ:		
				1.232.1-7.1-1 22 1ПСТ 27,5.6.2,5-2.Л-2.		
				СБОРОЧНЫЕ ЕДИНИЦЫ		
				СЕТКА		
А4	1		1.232.1-7.1-2 15-07	С107	1	
А4	2		1.232.1-7.1-2 12-07	С53	1	
				КАРКАС ПЛОСКИЙ		
А4	3		1.232.1-7.1-2 04	КР1	2	
А4	4		1.232.1-7.1-2 05	КР22	1	
А4	5		1.232.1-7.1-2 07-03	КР63	2	
				ДЕТАЛИ		
А3	6		1.232.1-7.1-2 01-01	ПЕТЛЯ СТРОПОВОЧНАЯ СП2	2	
				МАТЕРИАЛЫ		
	7			БЕТОН ЛЕГКИЙ М150		0.26М3
	8			РАСТВОР ЦЕМЕНТНЫЙ М100		0.05М3
	9			ПЛИТЫ МИНВАТНЫЕ М175		0.08М3
				1.232.1-7.1-1 22-01 1ПСТ 27,5.6.3,0-2.Л-2.		
				СБОРОЧНЫЕ ЕДИНИЦЫ		
				СЕТКА		
А4	1		1.232.1-7.1-2 15	С100	1	
А4	2		1.232.1-7.1-2 12-07	С53	1	
				КАРКАС ПЛОСКИЙ		
А4	3		1.232.1-7.1-2 04-07	КР8	2	
А4	4		1.232.1-7.1-2 05-07	КР29	1	
А4	5		1.232.1-7.1-2 07-04	КР64	2	

ТПП КОРТ КиевЗНИИЭП

1.232.1-7.1-1 22

НАЧ.ОТД.	Борисенко	
Н.КОНТР.	Ковальчук	
ГЛ.СПЕЦ.	Малачевский	
ПРОВЕРИЛ	Крупка	
РАЗРАБ.	Котова	

ПАНЕЛЬ
1ПСТ 27,5.6.В-2.Л-2.,
1ПСТ 27,5.9.В-2.Л-2.,
1ПСТ 27,5.12.В-2.Л-2.,
1ПСТ 27,5.13.В-2.Л-2.

СТАДИЯ	ЛИСТ	ЛИСТОВ
Р	1	6

ГОСГРАЖДАНСТРОЙ
КиевЗНИИЭП

ФОРМАТ А4

ФОРМАТ	ЗОНА	ПОЗ.	ОБОЗНАЧЕНИЕ	НАИМЕНОВАНИЕ	КОЛ	ПРИМЕЧАНИЕ
				ДЕТАЛИ		
А3		6	1.232.1-7.1-2 02-01	ПЕТЛЯ СТРОПОВОЧНАЯ СП10	2	
				МАТЕРИАЛЫ		
		7		БЕТОН ЛЕГКИЙ М150		0.28М3
		8		РАСТВОР ЦЕМЕНТНЫЙ М100		0.05М3
		9		ПЛИТЫ МИНВАТНЫЕ М175		0.14М3
				1.232.1-7.1-1 22-02 1ПСТ 27,5.6.3,5-2.Л-2.		
				СБОРОЧНЫЕ ЕДИНИЦЫ		
				СЕТКА		
А4	1		1.232.1-7.1-2 14-07	С93	1	
А4	2		1.232.1-7.1-2 12-07	С53	1	
				КАРКАС ПЛОСКИЙ		
А4	3		1.232.1-7.1-2 04-14	КР15	2	
А4	4		1.232.1-7.1-2 05-14	КР36	1	
А4	5		1.232.1-7.1-2 07-05	КР65	2	
				ДЕТАЛИ		
				ПЕТЛЯ СТРОПОВОЧНАЯ		
А3	6		1.232.1-7.1-2 03-01	СП18	2	
				МАТЕРИАЛЫ		
		7		БЕТОН ЛЕГКИЙ М150		0.30М3
		8		РАСТВОР ЦЕМЕНТНЫЙ М100		0.05М3
		9		ПЛИТЫ МИНВАТНЫЕ М175		0.19М3
				1.232.1-7.1-1 22-03 1ПСТ 27,5.9.2,5-2.Л-2.		
				СБОРОЧНЫЕ ЕДИНИЦЫ		
				СЕТКА		
А4	1		1.232.1-7.1-2 15-08	С108	1	
А4	2		1.232.1-7.1-2 12-08	С54	1	
				КАРКАС ПЛОСКИЙ		
А4	3		1.232.1-7.1-2 04-01	КР2	2	
А4	4		1.232.1-7.1-2 05-01	КР23	1	
А4	5		1.232.1-7.1-2 07-03	КР63	2	
				ДЕТАЛИ		
А3	6		1.232.1-7.1-2 01-01	ПЕТЛЯ СТРОПОВОЧНАЯ СП2	2	
				МАТЕРИАЛЫ		

ЭПВЦ КиевЗНИИЭП ТПП КОРТ СКАЛА

ВЗАМ.ИНВ.№ | ПОДПИСЬ И ДАТА | ИНВ.№ ПОДЛ.

1.232.1-7.1-1 22

ЛИСТ 2

20667-01 97 ФОРМАТ А4

Зона	Поз.	Обозначение	Наименование	Кол	Приме чание
	7		БЕТОН ЛЕГКИЙ М150		0.39М3
	8		РАСТВОР ЦЕМЕНТНЫЙ М100		0.07М3
	9		ПЛИТЫ МИНВАТНЫЕ М175		0.13М3
			1.232.1-7.1-1 22-04		
			1ПСТ 27,5.9.3,0-2.Л-2.		
			СБОРОЧНЫЕ ЕДИНИЦЫ		
			СЕТКА		
4	1	1.232.1-7.1-2 15-01	С101	1	
4	2	1.232.1-7.1-2 12-08	С54	1	
			КАРКАС ПЛОСКИЙ		
4	3	1.232.1-7.1-2 04-08	КР9	2	
4	4	1.232.1-7.1-2 05-08	КР30	1	
4	5	1.232.1-7.1-2 07-04	КР64	2	
			ДЕТАЛИ		
			ПЕТЛЯ СТРОПОВОЧНАЯ		
3	6	1.232.1-7.1-2 02-01	СП10	2	
			МАТЕРИАЛЫ		
	7		БЕТОН ЛЕГКИЙ М150		0.41М3
	8		РАСТВОР ЦЕМЕНТНЫЙ М100		0.07М3
	9		ПЛИТЫ МИНВАТНЫЕ М175		0.22М3
			1.232.1-7.1-1 22-05		
			1ПСТ 27,5.9.3,5-2.Л-2.		
			СБОРОЧНЫЕ ЕДИНИЦЫ		
			СЕТКА		
4	1	1.232.1-7.1-2 14-08	С94	1	
4	2	1.232.1-7.1-2 12-08	С54	1	
			КАРКАС ПЛОСКИЙ		
4	3	1.232.1-7.1-2 04-15	КР16	2	
4	4	1.232.1-7.1-2 05-15	КР37	1	
4	5	1.232.1-7.1-2 07-05	КР65	2	
			ДЕТАЛИ		
			ПЕТЛЯ СТРОПОВОЧНАЯ		
3	6	1.232.1-7.1-2 03-01	СП18	2	
			МАТЕРИАЛЫ		
	7		БЕТОН ЛЕГКИЙ М150		0.43М3
	8		РАСТВОР ЦЕМЕНТНЫЙ М100		0.07М3
	9		ПЛИТЫ МИНВАТНЫЕ М175		0.31М3

ФОРМАТ А4

ЭПВЦ Киев ЗНИИЭП
ОПЕРАТОР ТЛП КОРТ
СКАПА

Формат	Зона	Поз	Обозначение	Наименование	Кол	Приме чание
				1.232.1-7.1-1 22-06		
				1ПСТ 27,5.12.2,5-2.Л-2.		
				СБОРОЧНЫЕ ЕДИНИЦЫ		
				СЕТКА		
А4		1	1.232.1-7.1-2 15-09	С109	1	
А4		2	1.232.1-7.1-2 12-09	С55	1	
				КАРКАС ПЛОСКИЙ		
А4		3	1.232.1-7.1-2 04-02	КР3	2	
А4		4	1.232.1-7.1-2 05-02	КР24	1	
А4		5	1.232.1-7.1-2 07-03	КР63	2	
				ДЕТАЛИ		
А3		6	1.232.1-7.1-2 01-01	ПЕТЛЯ СТРОПОВОЧНАЯ СП2	2	
				МАТЕРИАЛЫ		
		7		БЕТОН ЛЕГКИЙ М150		0.51М3
		8		РАСТВОР ЦЕМЕНТНЫЙ М100		0.10М3
		9		ПЛИТЫ МИНВАТНЫЕ М175		0.18М3
				1.232.1-7.1-1 22-07		
				1ПСТ 27,5.12.3,0-2.Л-2.		
				СБОРОЧНЫЕ ЕДИНИЦЫ		
				СЕТКА		
А4		1	1.232.1-7.1-2 15-02	С102	1	
А4		2	1.232.1-7.1-2 12-09	С55	1	
				КАРКАС ПЛОСКИЙ		
А4		3	1.232.1-7.1-2 04-09	КР10	2	
А4		4	1.232.1-7.1-2 05-09	КР31	1	
А4		5	1.232.1-7.1-2 07-04	КР64	2	
				ДЕТАЛИ		
				ПЕТЛЯ СТРОПОВОЧНАЯ		
А3		6	1.232.1-7.1-2 02-01	СП10	2	
				МАТЕРИАЛЫ		
		7		БЕТОН ЛЕГКИЙ М150		0.54М3
		8		РАСТВОР ЦЕМЕНТНЫЙ М100		0.10М3
		9		ПЛИТЫ МИНВАТНЫЕ М175		0.31М3
				1.232.1-7.1-1 22-08		
				1ПСТ 27,5.12.3,5-2.Л-2.		
				СБОРОЧНЫЕ ЕДИНИЦЫ		

ВЗАМ.ИНВ.№
ПОДПИСЬ И ДАТА
ИНВ.№ПОДЛ.

ФОРМАТ	ЗОНА	ПОЗ.	ОБОЗНАЧЕНИЕ	НАИМЕНОВАНИЕ	КОЛ	ПРИМЕЧАНИЕ
				СЕТКА		
А4		1	1.232.1-7.1-2 14-09	С95	1	
А4		2	1.232.1-7.1-2 12-09	С55	1	
				КАРКАС ПЛОСКИЙ		
А4		3	1.232.1-7.1-2 04-16	КР17	2	
А4		4	1.232.1-7.1-2 05-16	КР38	1	
А4		5	1.232.1-7.1-2 07-05	КР65	2	
				ДЕТАЛИ		
				ПЕТЛЯ СТРОПОВОЧНАЯ		
А3		6	1.232.1-7.1-2 03-01	СП18	2	
				МАТЕРИАЛЫ		
		7		БЕТОН ЛЕГКИЙ М150		0.57М3
		8		РАСТВОР ЦЕМЕНТНЫЙ М100		0.10М3
		9		ПЛИТЫ МИНВАТНЫЕ М175		0.42М3
				1.232.1-7.1-1 22-09 1ПСТ 27,5.13.2,5-2.Л-2.		
				СБОРОЧНЫЕ ЕДИНИЦЫ		
				СЕТКА		
А4		1	1.232.1-7.1-2 15-10	С110	1	
А4		2	1.232.1-7.1-2 12-10	С56	1	
				КАРКАС ПЛОСКИЙ		
А4		3	1.232.1-7.1-2 04-03	КР4	2	
А4		4	1.232.1-7.1-2 05-03	КР25	1	
А4		5	1.232.1-7.1-2 07-03	КР63	2	
				ДЕТАЛИ		
А3		6	1.232.1-7.1-2 01-01	ПЕТЛЯ СТРОПОВОЧНАЯ СП2	2	
				МАТЕРИАЛЫ		
		7		БЕТОН ЛЕГКИЙ М150		0.55М3
		8		РАСТВОР ЦЕМЕНТНЫЙ М100		0.11М3
		9		ПЛИТЫ МИНВАТНЫЕ М175		0.20М3
				1.232.1-7.1-1 22-10 1ПСТ 27,5.13.3,0-2.Л-2.		
				СБОРОЧНЫЕ ЕДИНИЦЫ		
				СЕТКА		
А4		1	1.232.1-7.1-2 15-03	С103	1	
А4		2	1.232.1-7.1-2 12-10	С56	1	
				КАРКАС ПЛОСКИЙ		
А4		3	1.232.1-7.1-2 04-10	КР11	2	
А4		4	1.232.1-7.1-2 05-10	КР32	1	

ЭПВЦ Киев ЗНИИЭП | Оператор ТЛП КОРТ | Скапа

ВЗАМ ИНВ № | ПОДПИСЬ И ДАТА | ИНВ № ПОДЛ

1.232.1-7.1-1 22

ЛИСТ 5

ФОРМАТ А4

ФОРМАТ	ЗОНА	ПОЗ.	ОБОЗНАЧЕНИЕ	НАИМЕНОВАНИЕ	КОЛ	ПРИМЕЧАНИЕ
А4		5	1.232.1-7.1-2 07-04	КР64	2	
				ДЕТАЛИ		
				ПЕТЛЯ СТРОПОВОЧНАЯ		
А3		6	1.232.1-7.1-2 02-01	СП10	2	
				МАТЕРИАЛЫ		
		7		БЕТОН ЛЕГКИЙ М150		0.58М3
		8		РАСТВОР ЦЕМЕНТНЫЙ М100		0.11М3
		9		ПЛИТЫ МИНВАТНЫЕ М175		0.33М3
				1.232.1-7.1-1 22-11 1ПСТ 27,5.13.3,5-2.Л-2.		
				СБОРОЧНЫЕ ЕДИНИЦЫ		
				СЕТКА		
А4		1	1.232.1-7.1-2 14-10	С96	1	
А4		2	1.232.1-7.1-2 12-10	С56	1	
				КАРКАС ПЛОСКИЙ		
А4		3	1.232.1-7.1-2 04-17	КР18	2	
А4		4	1.232.1-7.1-2 05-17	КР39	1	
А4		5	1.232.1-7.1-2 07-05	КР65	2	
				ДЕТАЛИ		
				ПЕТЛЯ СТРОПОВОЧНАЯ		
А3		6	1.232.1-7.1-2 03-01	СП18	2	
				МАТЕРИАЛЫ		
		7		БЕТОН ЛЕГКИЙ М150		0.61М3
		8		РАСТВОР ЦЕМЕНТНЫЙ М100		0.11М3
		9		ПЛИТЫ МИНВАТНЫЕ М175		0.46М3

ЭПВЦ Киев ЗНИИЭП | Оператор ТЛП КОРТ | Скапа

ВЗАМ ИНВ № | ПОДПИСЬ И ДАТА | ИНВ № ПОДЛ

1.232.1-7.1-1 22

ЛИСТ 6

ВИД С ВНУТРЕННЕЙ СТОРОНЫ

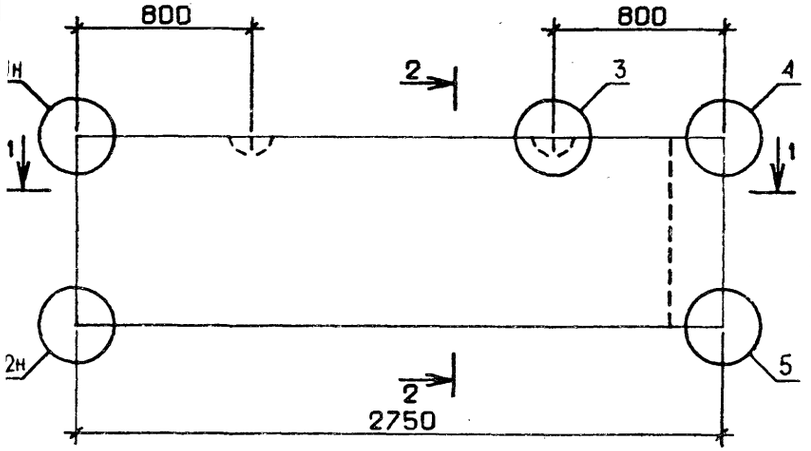

2-2

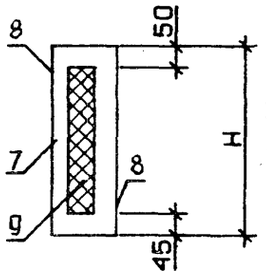

СХЕМА АРМИРОВАНИЯ

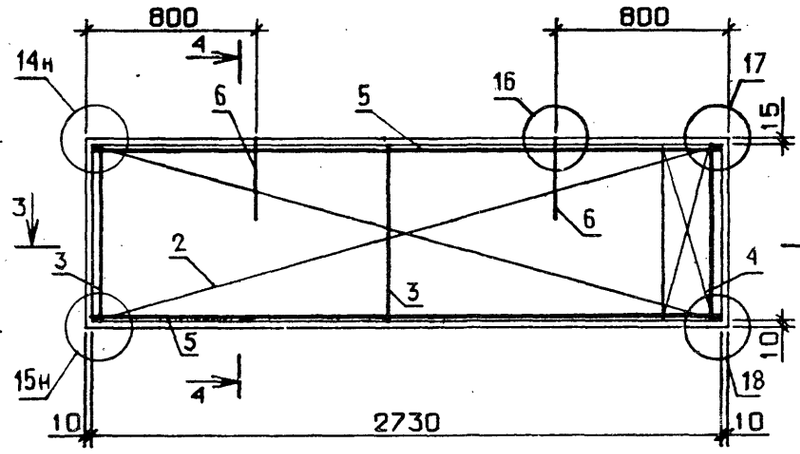

4-4

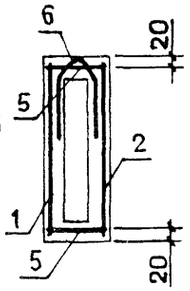

1-1

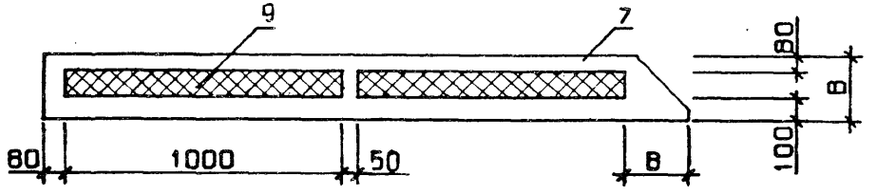

3-3

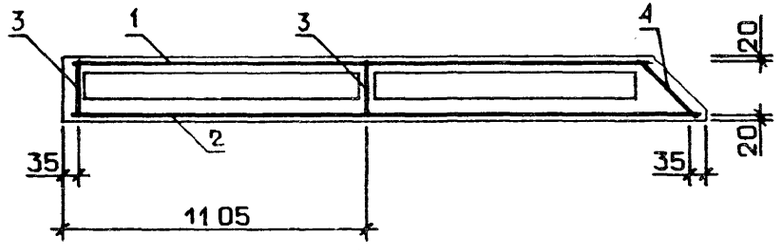

ОБОЗНАЧЕНИЕ	МАРКА	Н,ММ	В,ММ	МАССА,Т
I.232.I-7.I-I 22	IПСТ 27,5.6.2,5-2.Л-2.	585	250	0.60
-0I	IПСТ 27,5.6.3,0-2.Л-2.	585	300	0.64
-02	IПСТ 27,5.6.3,5-2.Л-2.	585	350	0.69
-03	IПСТ 27,5.9.2,5-2.Л-2.	885	250	0.89
-04	IПСТ 27,5.9.3,0-2.Л-2.	885	300	0.94
-05	IПСТ 27,5.9.3,5-2.Л-2.	885	350	I.0I
-06	IПСТ 27,5.I2.2,5-2.Л-2.	II85	250	I.I8
-07	IПСТ 27,5.I2.3,0-2.Л-2.	II85	300	I.25
-08	IПСТ 27,5.I2.3,5-2.Л-2.	II85	350	I.33
-09	IПСТ 27,5.I3.2,5-2.Л-2.	I285	250	I.27
-I0	IПСТ 27,5.I3.3,0-2.Л-2.	I285	300	I.35
-II	IПСТ 27,5.I3.3,5-2.Л-2.	I285	350	I.43

УЗЛЫ I - 5 СМ. I.232.I-7.I-I ДI, ЛИСТ I,
УЗЛЫ I4,I5,I6 СМ. I.232.I-7.I-I ДI, ЛИСТ 3,
УЗЛЫ I7,I8 СМ. I.232.I-7.I-I ДI, ЛИСТ 4

НАЧ.ОТД.	БОРИСЕНКО	
Н.КОНТР.	КОВАЛЬЧУК	
ГЛ.СПЕЦ.	МАЛАЧЕВСКИЙ	
ПРОВЕРИЛ	КОТОВА	
РАЗРАБ	КРУПКА	

1.232.1-7.1-1 22СБ

ПАНЕЛЬ
IПСТ 27,5.6.В-2.Л-2.,
IПСТ 27,5.9.В-2.Л-2.,
IПСТ 27,5.I2.В-2.Л-2.,
IПСТ 27,5.I3.В-2.Л-2.
СБОРОЧНЫЙ ЧЕРТЕЖ

СТАДИЯ	МАССА	МАСШТАБ
Р	СМ ТАБЛ	
ЛИСТ	ЛИСТОВ 1	

ГОСГРАЖДАНСТРОЙ
КиевЗНИИЭП

ФОРМАТ	ЗОНА	ПОЗ	ОБОЗНАЧЕНИЕ	НАИМЕНОВАНИЕ	КОЛ	ПРИМЕЧАНИЕ
				ДОКУМЕНТАЦИЯ		
А3			1.232.1-7.1-1 23СВ	СБОРОЧНЫЙ ЧЕРТЕЖ		
А3			1.232.1-7.1-1 Д1	УЗЛЫ		
А3			1.232.1-7.1-1 РС	ВЕДОМОСТЬ РАСХОДА СТАЛИ НА ЭЛЕМЕНТ		
А4			1.232.1-7.1-1 ТО	ТЕХНИЧЕСКОЕ ОПИСАНИЕ		
			ПЕРЕМЕННЫЕ ДАННЫЕ	ДЛЯ ИСПОЛНЕНИЙ:		
				1.232.1-7.1-1 23 1ПСТ 27,5.15.2,5-2.Л-2.		
				СБОРОЧНЫЕ ЕДИНИЦЫ		
				СЕТКА		
А4	1		1.232.1-7.1-2 15-11	С111	1	
А4	2		1.232.1-7.1-2 12-11	С57	1	
				КАРКАС ПЛОСКИЙ		
А4	3		1.232.1-7.1-2 04-04	КР5	2	
А4	4		1.232.1-7.1-2 05-04	КР26	1	
А4	5		1.232.1-7.1-2 07-03	КР63	3	
				ДЕТАЛИ		
А3	6		1.232.1-7.1-2 01-02	ПЕТЛЯ СТРОПОВОЧНАЯ СП3	2	
				МАТЕРИАЛЫ		
	7			БЕТОН ЛЕГКИЙ М150		0.65М3
	8			РАСТВОР ЦЕМЕНТНЫЙ М100		0.12М3
	9			ПЛИТЫ МИНВАТНЫЕ М175		0.22М3
				1.232.1-7.1-1 23-01 1ПСТ 27,5.15.3,0-2.Л-2.		
				СБОРОЧНЫЕ ЕДИНИЦЫ		
				СЕТКА		
А4	1		1.232.1-7.1-2 15-04	С104	1	
А4	2		1.232.1-7.1-2 12-11	С57	1	
				КАРКАС ПЛОСКИЙ		
А4	3		1.232.1-7.1-2 04-11	КР12	2	
А4	4		1.232.1-7.1-2 05-11	КР33	1	
А4	5		1.232.1-7.1-2 07-04	КР64	3	

1.232.1-7.1-1 23

НАЧОТД	Борисенко		
НКОНТР	Ковальчик		
ГЛСПЕЦ	Малачевский		
ПРОВЕРИЛ	Крупка		
РАЗРАБ	Котова		

ПАНЕЛЬ
1ПСТ 27,5.15.В-2.Л-2.,
1ПСТ 27,5.18.В-2.Л-2.,
1ПСТ 27,5.21.В-2.Л-2.

СТАДИЯ	ЛИСТ	ЛИСТОВ
Р	1	5

ГОСГРАЖДАНСТРОЙ
КиевЗНИИЭП

ФОРМАТ А4

ФОРМАТ	ЗОНА	ПОЗ	ОБОЗНАЧЕНИЕ	НАИМЕНОВАНИЕ	КОЛ	ПРИМЕЧАНИЕ
				ДЕТАЛИ		
А3	6		1.232.1-7.1-2 02-02	ПЕТЛЯ СТРОПОВОЧНАЯ СП11	2	
				МАТЕРИАЛЫ		
	7			БЕТОН ЛЕГКИЙ М150		0.68М3
	8			РАСТВОР ЦЕМЕНТНЫЙ М100		0.12М3
	9			ПЛИТЫ МИНВАТНЫЕ М175		0.37М3
				1.232.1-7.1-1 23-02 1ПСТ 27,5.15.3,5-2.Л-2.		
				СБОРОЧНЫЕ ЕДИНИЦЫ		
				СЕТКА		
А4	1		1.232.1-7.1-2 14-11	С97	1	
А4	2		1.232.1-7.1-2 12-11	С57	1	
				КАРКАС ПЛОСКИЙ		
А4	3		1.232.1-7.1-2 04-18	КР19	2	
А4	4		1.232.1-7.1-2 05-18	КР40	1	
А4	5		1.232.1-7.1-2 07-05	КР65	3	
				ДЕТАЛИ		
А3	6		1.232.1-7.1-2 03-02	ПЕТЛЯ СТРОПОВОЧНАЯ СП19	2	
				МАТЕРИАЛЫ		
	7			БЕТОН ЛЕГКИЙ М150		0.72М3
	8			РАСТВОР ЦЕМЕНТНЫЙ М100		0.12М3
	9			ПЛИТЫ МИНВАТНЫЕ М175		0.52М3
				1.232.1-7.1-1 23-03 1ПСТ 27,5.18.2,5-2.Л-2.		
				СБОРОЧНЫЕ ЕДИНИЦЫ		
				СЕТКА		
А4	1		1.232.1-7.1-2 15-12	С112	1	
А4	2		1.232.1-7.1-2 12-12	С58	1	
				КАРКАС ПЛОСКИЙ		
А4	3		1.232.1-7.1-2 04-05	КР6	2	
А4	4		1.232.1-7.1-2 05-05	КР27	1	
А4	5		1.232.1-7.1-2 07-03	КР63	3	
				ДЕТАЛИ		
А3	6		1.232.1-7.1-2 01-03	ПЕТЛЯ СТРОПОВОЧНАЯ СП4	2	
				МАТЕРИАЛЫ		

1.232.1-7.1-1 23

Лист 2

20667-01 101

ФОРМАТ А4

ФОРМАТ	ЗОН	ПОЗ.	ОБОЗНАЧЕНИЕ	НАИМЕНОВАНИЕ	КОЛ	ПРИМЕЧАНИЕ
		7		БЕТОН ЛЕГКИЙ М150		0.77М3
		8		РАСТВОР ЦЕМЕНТНЫЙ М100		0.15М3
		9		ПЛИТЫ МИНВАТНЫЕ М175		0.27М3
				1.232.1-7.1-1 23-04		
				1ПСТ 27,5.18.3,0-2.Л-2.		
				СБОРОЧНЫЕ ЕДИНИЦЫ		
				СЕТКА		
А4		1	1.232.1-7.1-2 15-05	С105	1	
А4		2	1.232.1-7.1-2 12-12	С58	1	
				КАРКАС ПЛОСКИЙ		
А4		3	1.232.1-7.1-2 04-12	КР13	2	
А4		4	1.232.1-7.1-2 05-12	КР34	1	
А4		5	1.232.1-7.1-2 07-04	КР64	3	
				ДЕТАЛИ		
				ПЕТЛЯ СТРОПОВОЧНАЯ		
А3		6	1.232.1-7.1-2 02-03	СП12	2	
				МАТЕРИАЛЫ		
		7		БЕТОН ЛЕГКИЙ М150		0.81М3
		8		РАСТВОР ЦЕМЕНТНЫЙ М100		0.15М3
		9		ПЛИТЫ МИНВАТНЫЕ М175		0.46М3
				1.232.1-7.1-1 23-05		
				1ПСТ 27,5.18.3,5-2.Л-2.		
				СБОРОЧНЫЕ ЕДИНИЦЫ		
				СЕТКА		
А4		1	1.232.1-7.1-2 14-12	С98	1	
А4		2	1.232.1-7.1-2 12-12	С58	1	
				КАРКАС ПЛОСКИЙ		
А4		3	1.232.1-7.1-2 04-19	КР20	2	
А4		4	1.232.1-7.1-2 05-19	КР41	1	
А4		5	1.232.1-7.1-2 07-05	КР65	3	
				ДЕТАЛИ		
				ПЕТЛЯ СТРОПОВОЧНАЯ		
А3		6	1.232.1-7.1-2 03-03	СП20	2	
				МАТЕРИАЛЫ		
		7		БЕТОН ЛЕГКИЙ М150		0.86М3
		8		РАСТВОР ЦЕМЕНТНЫЙ М100		0.15М3
		9		ПЛИТЫ МИНВАТНЫЕ М175		0.64М3

ФОРМАТ А4

ЭПВЦ Киев ЗНИИЭП ТЛП КОРТ ОПЕРАТОР СКАЛА
ВЗАМ.ИНВ.№
ПОДПИСЬ И ДАТА
ИНВ.№ПОДЛ.

ФОРМАТ	ЗОНА	ПОЗ	ОБОЗНАЧЕНИЕ	НАИМЕНОВАНИЕ	КОЛ	ПРИМЕЧАНИЕ
				1.232.1-7.1-1 23-06		
				1ПСТ 27,5.21.2,5-2.Л-2.		
				СБОРОЧНЫЕ ЕДИНИЦЫ		
				СЕТКА		
А4		1	1.232.1-7.1-2 15-13	С113	1	
А4		2	1.232.1-7.1-2 12-13	С59	1	
				КАРКАС ПЛОСКИЙ		
А4		3	1.232.1-7.1-2 04-06	КР7	2	
А4		4	1.232.1-7.1-2 05-06	КР28	1	
А4		5	1.232.1-7.1-2 07-03	КР63	3	
				ДЕТАЛИ		
А3		6	1.232.1-7.1-2 01-03	ПЕТЛЯ СТРОПОВОЧНАЯ СП4	2	
				МАТЕРИАЛЫ		
		7		БЕТОН ЛЕГКИЙ М150		0.90М3
		8		РАСТВОР ЦЕМЕНТНЫЙ М100		0.17М3
		9		ПЛИТЫ МИНВАТНЫЕ М175		0.32М3
				1.232.1-7.1-1 23-07		
				1ПСТ 27,5.21.3,0-2.Л-2.		
				СБОРОЧНЫЕ ЕДИНИЦЫ		
				СЕТКА		
А4		1	1.232.1-7.1-2 15-06	С106	1	
А4		2	1.232.1-7.1-2 12-13	С59	1	
				КАРКАС ПЛОСКИЙ		
А4		3	1.232.1-7.1-2 04-13	КР14	2	
А4		4	1.232.1-7.1-2 05-13	КР35	1	
А4		5	1.232.1-7.1-2 07-04	КР64	3	
				ДЕТАЛИ		
				ПЕТЛЯ СТРОПОВОЧНАЯ		
А3		6	1.232.1-7.1-2 02-03	СП12	2	
				МАТЕРИАЛЫ		
		7		БЕТОН ЛЕГКИЙ М150		0.94М3
		8		РАСТВОР ЦЕМЕНТНЫЙ М100		0.17М3
		9		ПЛИТЫ МИНВАТНЫЕ М175		0.54М3
				1.232.1-7.1-1 23-08		
				1ПСТ 27,5.21.3,5-2.Л-2.		
				СБОРОЧНЫЕ ЕДИНИЦЫ		

ФОРМАТ	ЗОНА	ПОЗ	ОБОЗНАЧЕНИЕ	НАИМЕНОВАНИЕ	КОЛ	ПРИМЕЧАНИЕ
				СЕТКА		
А4		1	1.232.1-7.1-2 14-13	С99	1	
А4		2	1.232.1-7.1-2 12-13	С59	1	
				КАРКАС ПЛОСКИЙ		
А4		3	1.232.1-7.1-2 04-20	КР21	2	
А4		4	1.232.1-7.1-2 05-20	КР42	1	
А4		5	1.232.1-7.1-2 07-05	КР65	3	
				ДЕТАЛИ		
				ПЕТЛЯ СТРОПОВОЧНАЯ		
А3		6	1.232.1-7.1-2 03-04	СП21	2	
				МАТЕРИАЛЫ		
		7		БЕТОН ЛЕГКИЙ М150		0.99М3
		8		РАСТВОР ЦЕМЕНТНЫЙ М100		0.17М3
		9		ПЛИТЫ МИНВАТНЫЕ М175		0.75М3

Киев ЗНИИЭП ТЛП КОРТ

1.232.1-7.1-1 23

ЛИСТ 5

ФОРМАТ А4

ЭПВЦ Киев ЗНИИЭП ОПЕРАТОР ТЛП КОРТ

ФОРМАТ	ЗОНА	ПОЗ	ОБОЗНАЧЕНИЕ	НАИМЕНОВАНИЕ	КОЛ	ПРИМЕЧАНИЕ

ЛИСТ

ВИД С ВНУТРЕННЕЙ СТ0Р0НЫ

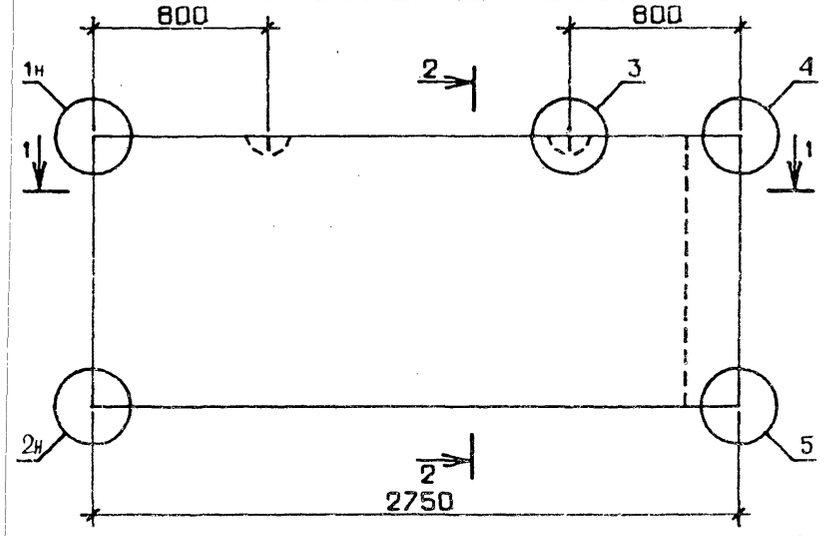

2-2

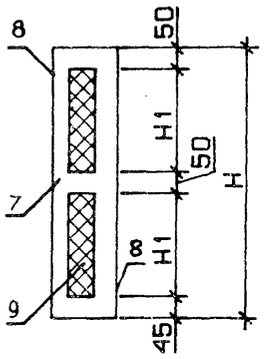

СХЕМА АРМИР0ВАНИЯ

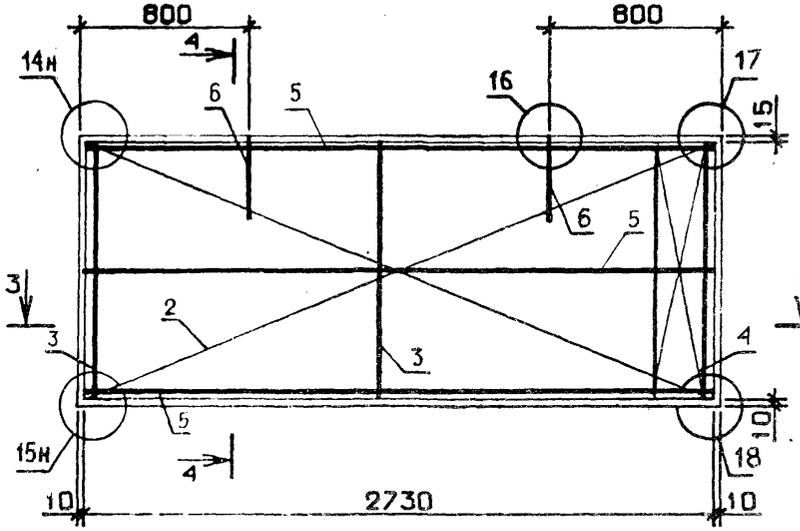

4-4

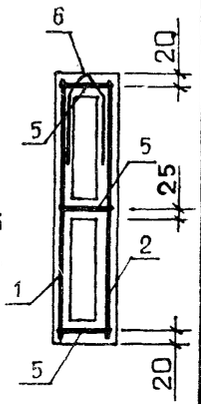

1-1

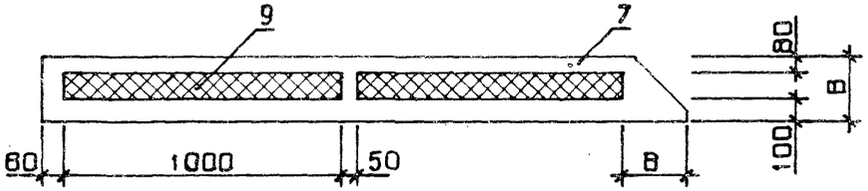

3-3

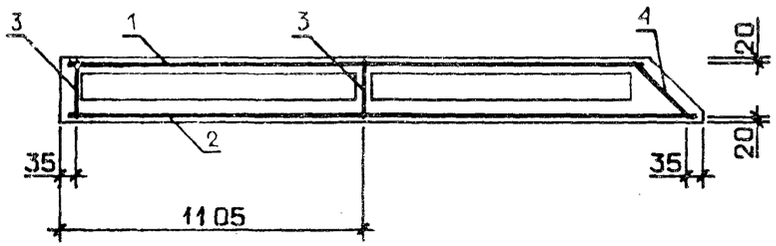

ОБОЗНАЧЕНИЕ	МАРКА	H,ММ	H1,ММ	B,ММ	МАССА,Т
I.232.I-7.I-I 23	IПСТ 27,5.I5.2,5-2.Л-2.	I485	670	250	I.48
-0I	IПСТ 27,5.I5.3,0-2.Л-2.	I485	670	300	I.58
-02	IПСТ 27,5.I5.3,5-2.Л-2.	I485	670	350	I.68
-03	IПСТ 27,5.I8.2,5-2.Л-2.	I785	820	250	I.77
-04	IПСТ 27,5.I8.3,0-2.Л-2.	I785	820	300	I.88
-05	IПСТ 27,5.I8.3,5-2.Л-2.	I785	820	350	2.00
-06	IПСТ 27,5.2I.2,5-2.Л-2.	2085	970	250	2.06
-07	IПСТ 27,5.2I.3,0-2.Л-2.	2085	970	300	2.I8
-08	IПСТ 27,5.2I.3,5-2.Л-2.	2085	970	350	2.3I

УЗЛЫ I - 5 СМ. I.232.I-7.I-I ДI, ЛИСТ I,
УЗЛЫ I4,I5,I6 СМ. I.232.I-7.I-I ДI, ЛИСТ 3,
УЗЛЫ I7,I8 СМ. I.232.I-7.I-I ДI, ЛИСТ 4

НАЧ.ОТД.	БОРИСЕНКО	
Н.КОНТР	КОВАЛЬЧУК	
ГЛ.СПЕЦ.	МАЛАЧЕВСКИЙ	
ПРОВЕРИЛ	КОТОВА	
РАЗРАБ.	КРУПКА	

1.232.1-7.1-1 23СБ

ПАНЕЛЬ
IПСТ 27,5.I5.В-2.Л-2.,
IПСТ 27,5.I8.В-2.Л-2.,
IПСТ 27,5.2I.В-2.Л-2.
СБОРОЧНЫЙ ЧЕРТЁЖ

СТАДИЯ	МАССА	МАСШТАБ
Р	СМ ТАБЛ	
ЛИСТ	ЛИСТОВ 1	

ГОСГРАЖДАНСТРОЙ
КиевЗНИИЭП

ФОРМАТ	ЗОНА	ПОЗ.	ОБОЗНАЧЕНИЕ	НАИМЕНОВАНИЕ	КОЛ	ПРИМЕЧАНИЕ
				ДОКУМЕНТАЦИЯ		
А3			1.232.1-7.1-1 24СБ	СВОРОЧНЫЙ ЧЕРТЕЖ		
А3			1.232.1-7.1-1 Д1	УЗЛЫ		
А3			1.232.1-7.1-1 РС	ВЕДОМОСТЬ РАСХОДА СТАЛИ НА ЭЛЕМЕНТ		
А4			1.232.1-7.1-1 ТО	ТЕХНИЧЕСКОЕ ОПИСАНИЕ		
			ПЕРЕМЕННЫЕ ДАННЫЕ	ДЛЯ ИСПОЛНЕНИЙ:		
				1.232.1-7.1-1 24 1ПСТ 57.6.2,5-2.Л-2.		
				СВОРОЧНЫЕ ЕДИНИЦЫ		
				СЕТКА		
А4	1		1.232.1-7.1-2 17	С132	1	
А4	2		1.232.1-7.1-2 13	С60	1	
				КАРКАС ПЛОСКИЙ		
А4	3		1.232.1-7.1-2 04	КР1	3	
А4	4		1.232.1-7.1-2 05	КР22	1	
А4	5		1.232.1-7.1-2 07-06	КР66	2	
				ДЕТАЛИ		
А3	6		1.232.1-7.1-2 01-01	ПЕТЛЯ СТРОПОВОЧНАЯ СП2	2	
				МАТЕРИАЛЫ		
	7			БЕТОН ЛЕГКИЙ М150		0.54М3
	8			РАСТВОР ЦЕМЕНТНЫЙ М100		0.10М3
	9			ПЛИТЫ МИНВАТНЫЕ М175		0.18М3
				1.232.1-7.1-1 24-01 1ПСТ 57.6.3,0-2.Л-2.		
				СВОРОЧНЫЕ ЕДИНИЦЫ		
				СЕТКА		
А4	1		1.232.1-7.1-2 16-07	С121	1	
А4	2		1.232.1-7.1-2 13	С60	1	
				КАРКАС ПЛОСКИЙ		
А4	3		1.232.1-7.1-2 04-07	КР8	3	
А4	4		1.232.1-7.1-2 05-07	КР29	1	
А4	5		1.232.1-7.1-2 07-07	КР67	2	

ЭПВЦ КиевЗНИИЭП | ОПЕРАТОР ТЛП КОРТ | СКАЛА

ВЗАМ.ИНВ.№ | ПОДПИСЬ И ДАТА | ИНВ.№ ПОДЛ

НАЧ.ОТД.	Барисенко		
Н.КОНТР.	Ковальчук		
ГЛ.СПЕЦ.	Марочевский		
ПРОВЕРИЛ	Котова		
РАЗРАБ.	Крупка		

1.232.1-7.1-1 24

ПАНЕЛЬ
1ПСТ 57.6.В-Х.Л-2.,
1ПСТ 57.9.В-Х.Л-2.,
1ПСТ 57.12.В-Х.Л-2.,
1ПСТ 57.13.В-Х.Л-2.

СТАДИЯ	ЛИСТ	ЛИСТОВ
Р	1	8

ГОСГРАЖДАНСТРОЙ
КиевЗНИИЭП

ФОРМАТ А4

ФОРМАТ	ЗОНА	ПОЗ.	ОБОЗНАЧЕНИЕ	НАИМЕНОВАНИЕ	КОЛ	ПРИМЕЧАНИЕ
				ДЕТАЛИ		
А3	6		1.232.1-7.1-2 02-01	ПЕТЛЯ СТРОПОВОЧНАЯ СП10	2	
				МАТЕРИАЛЫ		
	7			БЕТОН ЛЕГКИЙ М150		0.58М3
	8			РАСТВОР ЦЕМЕНТНЫЙ М100		0.10М3
	9			ПЛИТЫ МИНВАТНЫЕ М175		0.31М3
				1.232.1-7.1-1 24-02 1ПСТ 57.6.3,5-2.Л-2.		
				СВОРОЧНЫЕ ЕДИНИЦЫ		
				СЕТКА		
А4	1		1.232.1-7.1-2 16	С114	1	
А4	2		1.232.1-7.1-2 13	С60	1	
				КАРКАС ПЛОСКИЙ		
А4	3		1.232.1-7.1-2 04-14	КР15	3	
А4	4		1.232.1-7.1-2 05-14	КР36	1	
А4	5		1.232.1-7.1-2 07-08	КР68	2	
				ДЕТАЛИ		
А3	6		1.232.1-7.1-2 03-01	ПЕТЛЯ СТРОПОВОЧНАЯ СП18	2	
				МАТЕРИАЛЫ		
	7			БЕТОН ЛЕГКИЙ М150		0.61М3
	8			РАСТВОР ЦЕМЕНТНЫЙ М100		0.10М3
	9			ПЛИТЫ МИНВАТНЫЕ М175		0.43М3
				1.232.1-7.1-1 24-03 1ПСТ 57.9.2,5-2.Л-2.		
				СВОРОЧНЫЕ ЕДИНИЦЫ		
				СЕТКА		
А4	1		1.232.1-7.1-2 17-01	С133	1	
А4	2		1.232.1-7.1-2 13-01	С61	1	
				КАРКАС ПЛОСКИЙ		
А4	3		1.232.1-7.1-2 04-01	КР2	3	
А4	4		1.232.1-7.1-2 05-01	КР23	1	
А4	5		1.232.1-7.1-2 07-06	КР66	2	
				ДЕТАЛИ		
А3	6		1.232.1-7.1-2 01-03	ПЕТЛЯ СТРОПОВОЧНАЯ СП4	2	
				МАТЕРИАЛЫ		

ЭПВЦ КиевЗНИИЭП | ОПЕРАТОР ТЛП КОРТ | СКАЛА

ВЗАМ.ИНВ.№ | ПОДПИСЬ И ДАТА | ИНВ.№ ПОДЛ

1.232.1-7.1-1 24

ЛИСТ 2

ФОРМАТ	ЗОНА	ПОЗ.	ОБОЗНАЧЕНИЕ	НАИМЕНОВАНИЕ	КОЛ	ПРИМЕЧАНИЕ
		7		БЕТОН ЛЕГКИЙ М150		0.80М3
		8		РАСТВОР ЦЕМЕНТНЫЙ М100		0.15М3
		9		ПЛИТЫ МИНВАТНЫЕ М175		0.29М3
				1.232.1-7.1-1 24-04 1ПСТ 57.9.3,0-2.Л-2.		
				СВОРОЧНЫЕ ЕДИНИЦЫ		
				СЕТКА		
А4	1		1.232.1-7.1-2 16-08	С122	1	
А4	2		1.232.1-7.1-2 13-01	С61	1	
				КАРКАС ПЛОСКИЙ		
А4	3		1.232.1-7.1-2 04-08	КР9	3	
А4	4		1.232.1-7.1-2 05-08	КР30	1	
А4	5		1.232.1-7.1-2 07-07	КР67	2	
				ДЕТАЛИ		
				ПЕТЛЯ СТРОПОВОЧНАЯ		
А3	6		1.232.1-7.1-2 02-03	СП12	2	
				МАТЕРИАЛЫ		
		7		БЕТОН ЛЕГКИЙ М150		0.84М3
		8		РАСТВОР ЦЕМЕНТНЫЙ М100		0.15М3
		9		ПЛИТЫ МИНВАТНЫЕ М175		0.50М3
				1.232.1-7.1-1 24-05 1ПСТ 57.9.3,5-2.Л-2.		
				СВОРОЧНЫЕ ЕДИНИЦЫ		
				СЕТКА		
А4	1		1.232.1-7.1-2 16-01	С115	1	
А4	2		1.232.1-7.1-2 13-01	С61	1	
				КАРКАС ПЛОСКИЙ		
А4	3		1.232.1-7.1-2 04-15	КР16	3	
А4	4		1.232.1-7.1-2 05-15	КР37	1	
А4	5		1.232.1-7.1-2 07-08	КР68	2	
				ДЕТАЛИ		
				ПЕТЛЯ СТРОПОВОЧНАЯ		
А3	6		1.232.1-7.1-2 03-03	СП20	2	
				МАТЕРИАЛЫ		
		7		БЕТОН ЛЕГКИЙ М150		0.88М3
		8		РАСТВОР ЦЕМЕНТНЫЙ М100		0.15М3
		9		ПЛИТЫ МИНВАТНЫЕ М175		0.70М3

ЭПВЦ Киев ЗНИИЭП
ОПЕРАТОР ЛП КОРТ
СИАПА

ФОРМАТ	ЗОНА	ПОЗ	ОБОЗНАЧЕНИЕ	НАИМЕНОВАНИЕ	КОЛ	ПРИМЕЧАНИЕ
				1.232.1-7.1-1 24-06 1ПСТ 57.12.2,5-1.Л-2.		
				СВОРОЧНЫЕ ЕДИНИЦЫ		
				СЕТКА		
А4		1	1.232.1-7.1-2 17-02	С134	1	
А4		2	1.232.1-7.1-2 13-02	С62	1	
				КАРКАС ПЛОСКИЙ		
А4		3	1.232.1-7.1-2 04-02	КР3	3	
А4		4	1.232.1-7.1-2 05-02	КР24	1	
А4		5	1.232.1-7.1-2 07-06	КР66	2	
				ДЕТАЛИ		
А3		6	1.232.1-7.1-2 01-04	ПЕТЛЯ СТРОПОВОЧНАЯ СП5	2	
				МАТЕРИАЛЫ		
		7		БЕТОН ЛЕГКИЙ М150		1.06М3
		8		РАСТВОР ЦЕМЕНТНЫЙ М100		0.20М3
		9		ПЛИТЫ МИНВАТНЫЕ М175		0.40М3
				1.232.1-7.1-1 24-07 1ПСТ 57.12.2,5-2.Л-2.		
				СВОРОЧНЫЕ ЕДИНИЦЫ		
				СЕТКА		
А4		1	1.232.1-7.1-2 17-03	С135	1	
А4		2	1.232.1-7.1-2 13-03	С63	1	
				КАРКАС ПЛОСКИЙ		
А4		3	1.232.1-7.1-2 04-02	КР3	3	
А4		4	1.232.1-7.1-2 05-02	КР24	1	
А4		5	1.232.1-7.1-2 07-06	КР66	2	
				ДЕТАЛИ		
А3		6	1.232.1-7.1-2 01-04	ПЕТЛЯ СТРОПОВОЧНАЯ СП5	2	
				МАТЕРИАЛЫ		
		7		БЕТОН ЛЕГКИЙ М150		1.06М3
		8		РАСТВОР ЦЕМЕНТНЫЙ М100		0.20М3
		9		ПЛИТЫ МИНВАТНЫЕ М175		0.40М3
				1.232.1-7.1-1 24-08 1ПСТ 57.12.3,0-1.Л-2.		
				СБОРОЧНЫЕ ЕДИНИЦЫ		
				СЕТКА		
А4		1	1.232.1-7.1-2 16-09	С123	1	

ВЗАМ ИНВ № | ПОДПИСЬ И ДАТА | ИНВ № ПОДЛ

ФОРМАТ	ЗОНА	ПОЗ.	ОБОЗНАЧЕНИЕ	НАИМЕНОВАНИЕ	КОЛ	ПРИМЕЧАНИЕ
				С62	1	
				КАРКАС ПЛОСКИЙ		
А4		3	1.232.1-7.1-2 04-09	КР10	3	
А4		4	1.232.1-7.1-2 05-09	КР31	1	
А4		5	1.232.1-7.1-2 07-07	КР67	2	
				ДЕТАЛИ		
				ПЕТЛЯ СТРОПОВОЧНАЯ		
А3		6	1.232.1-7.1-2 02-04	СП13	2	
				МАТЕРИАЛЫ		
		7		БЕТОН ЛЕГКИЙ М150		1.10М3
		8		РАСТВОР ЦЕМЕНТНЫЙ М100		0.20М3
		9		ПЛИТЫ МИНВАТНЫЕ М175		0.68М3
				1.232.1-7.1-1 24-09 1ПСТ 57.12.3,0-2.Л-2.		
				СБОРОЧНЫЕ ЕДИНИЦЫ		
				СЕТКА		
А4		1	1.232.1-7.1-2 16-10	С124	1	
А4		2	1.232.1-7.1-2 13-03	С63	1	
				КАРКАС ПЛОСКИЙ		
А4		3	1.232.1-7.1-2 04-09	КР10	3	
А4		4	1.232.1-7.1-2 05-09	КР31	1	
А4		5	1.232.1-7.1-2 07-07	КР67	2	
				ДЕТАЛИ		
				ПЕТЛЯ СТРОПОВОЧНАЯ		
А3		6	1.232.1-7.1-2 02-04	СП13	2	
				МАТЕРИАЛЫ		
		7		БЕТОН ЛЕГКИЙ М150		1.10М3
		8		РАСТВОР ЦЕМЕНТНЫЙ М100		0.20М3
		9		ПЛИТЫ МИНВАТНЫЕ М175		0.68М3
				1.232.1-7.1-1 24-10 1ПСТ 57.12.3,5-2.Л-2.		
				СБОРОЧНЫЕ ЕДИНИЦЫ		
				СЕТКА		
А4		1	1.232.1-7.1-2 16-02	С116	1	
А4		2	1.232.1-7.1-2 13-02	С62	1	
				КАРКАС ПЛОСКИЙ		
А4		3	1.232.1-7.1-2 04-16	КР17	3	
А4		4	1.232.1-7.1-2 05-16	КР38	1	
А4		5	1.232.1-7.1-2 07-08	КР68	2	

ЭПВЦ Киев ЗНИИЭП | ОПЕРАТОР ТЛП КОРТ | СКАЛА

ВЗАМ ИНВ № | ПОДПИСЬ И ДАТА | ИНВ № ПОДЛ

1.232.1-7.1-1 24

ЛИСТ 5

ФОРМАТ А4

ФОРМАТ	ЗОНА	ПОЗ	ОБОЗНАЧЕНИЕ	НАИМЕНОВАНИЕ	КОЛ	ПРИМЕЧАНИЕ
				ДЕТАЛИ		
				ПЕТЛЯ СТРОПОВОЧНАЯ		
А3		6	1.232.1-7.1-2 03-04	СП21	2	
				МАТЕРИАЛЫ		
		7		БЕТОН ЛЕГКИЙ М150		1.15М3
		8		РАСТВОР ЦЕМЕНТНЫЙ М100		0.20М3
		9		ПЛИТЫ МИНВАТНЫЕ М175		0.96М3
				1.232.1-7.1-1 24-11 1ПСТ 57.13.2,5-1.Л-2.		
				СБОРОЧНЫЕ ЕДИНИЦЫ		
				СЕТКА		
А4		1	1.232.1-7.1-2 17-04	С136	1	
А4		2	1.232.1-7.1-2 13-04	С64	1	
				КАРКАС ПЛОСКИЙ		
А4		3	1.232.1-7.1-2 04-03	КР4	3	
А4		4	1.232.1-7.1-2 05-03	КР25	1	
А4		5	1.232.1-7.1-2 07-06	КР66	2	
				ДЕТАЛИ		
А3		6	1.232.1-7.1-2 01-04	ПЕТЛЯ СТРОПОВОЧНАЯ СП5	2	
				МАТЕРИАЛЫ		
		7		БЕТОН ЛЕГКИЙ М150		1.15М3
		8		РАСТВОР ЦЕМЕНТНЫЙ М100		0.22М3
		9		ПЛИТЫ МИНВАТНЫЕ М175		0.44М3
				1.232.1-7.1-1 24-12 1ПСТ 57.13.2,5-2.Л-2.		
				СБОРОЧНЫЕ ЕДИНИЦЫ		
				СЕТКА		
А4		1	1.232.1-7.1-2 17-05	С137	1	
А4		2	1.232.1-7.1-2 13-05	С65	1	
				КАРКАС ПЛОСКИЙ		
А4		3	1.232.1-7.1-2 04-03	КР4	3	
А4		4	1.232.1-7.1-2 05-03	КР25	1	
А4		5	1.232.1-7.1-2 07-06	КР66	2	
				ДЕТАЛИ		
А3		6	1.232.1-7.1-2 01-04	ПЕТЛЯ СТРОПОВОЧНАЯ СП5	2	
				МАТЕРИАЛЫ		

ЭПВЦ Киев ЗНИИЭП | ОПЕРАТОР ТЛП КОРТ | СКАЛА

ВЗАМ ИНВ № | ПОДПИСЬ И ДАТА | ИНВ № ПОДЛ

1.232.1-7.1-1 24

ЛИСТ 6

ЗОНА	ПОЗ	ОБОЗНАЧЕНИЕ	НАИМЕНОВАНИЕ	КОЛ	ПРИМЕЧАНИЕ
	7		БЕТОН ЛЕГКИЙ М150		1.15М3
	8		РАСТВОР ЦЕМЕНТНЫЙ М100		0.22М3
	9		ПЛИТЫ МИНВАТНЫЕ М175		0.44М3
			1.232.1-7.1-1 24-13 1ПСТ 57.13.3,0-1.Л-2.		
			СБОРОЧНЫЕ ЕДИНИЦЫ		
			СЕТКА		
	1	1.232.1-7.1-2 16-11	С125	1	
	2	1.232.1-7.1-2 13-04	С64	1	
			КАРКАС ПЛОСКИЙ		
	3	1.232.1-7.1-2 04-10	КР11	3	
	4	1.232.1-7.1-2 05-10	КР32	1	
	5	1.232.1-7.1-2 07-07	КР67	2	
			ДЕТАЛИ		
			ПЕТЛЯ СТРОПОВОЧНАЯ		
	6	1.232.1-7.1-2 02-04	СП13	2	
			МАТЕРИАЛЫ		
	7		БЕТОН ЛЕГКИЙ М150		1.19М3
	8		РАСТВОР ЦЕМЕНТНЫЙ М100		0.22М3
	9		ПЛИТЫ МИНВАТНЫЕ М175		0.75М3
			1.232.1-7.1-1 24-14 1ПСТ 57.13.3,0-2.Л-2.		
			СБОРОЧНЫЕ ЕДИНИЦЫ		
			СЕТКА		
	1	1.232.1-7.1-2 16-12	С126	1	
	2	1.232.1-7.1-2 13-05	С65	1	
			КАРКАС ПЛОСКИЙ		
	3	1.232.1-7.1-2 04-10	КР11	3	
	4	1.232.1-7.1-2 05-10	КР32	1	
	5	1.232.1-7.1-2 07-07	КР67	2	
			ДЕТАЛИ		
			ПЕТЛЯ СТРОПОВОЧНАЯ		
	6	1.232.1-7.1-2 02-04	СП13	2	
			МАТЕРИАЛЫ		
	7		БЕТОН ЛЕГКИЙ М150		1.19М3
	8		РАСТВОР ЦЕМЕНТНЫЙ М100		0.22М3
	9		ПЛИТЫ МИНВАТНЫЕ М175		0.75М3

ЭПВЦ Киев ЗНИИЭП | ОПЕРАТОР ТЛП КОРТ | СКАЛЯ

ФОРМАТ	ЗОНА	ПОЗ	ОБОЗНАЧЕНИЕ	НАИМЕНОВАНИЕ	КОЛ	ПРИМЕЧАНИЕ
				1.232.1-7.1-1 24-15 1ПСТ 57.13.3,5-2.Л-2.		
				СБОРОЧНЫЕ ЕДИНИЦЫ		
				СЕТКА		
А4		1	1.232.1-7.1-2 16-03	С117	1	
А4		2	1.232.1-7.1-2 13-04	С64	1	
				КАРКАС ПЛОСКИЙ		
А4		3	1.232.1-7.1-2 04-17	КР18	3	
А4		4	1.232.1-7.1-2 05-17	КР39	1	
А4		5	1.232.1-7.1-2 07-08	КР68	2	
				ДЕТАЛИ		
				ПЕТЛЯ СТРОПОВОЧНАЯ		
А3		6	1.232.1-7.1-2 03-04	СП21	2	
				МАТЕРИАЛЫ		
		7		БЕТОН ЛЕГКИЙ М150		1.24М3
		8		РАСТВОР ЦЕМЕНТНЫЙ М100		0.22М3
		9		ПЛИТЫ МИНВАТНЫЕ М175		1.05М3

ВЗАМ ИНВ № | ПОДПИСЬ И ДАТА | ИНВ №ПОДЛ

ВИД С ВНУТРЕННЕЙ СТОРОНЫ

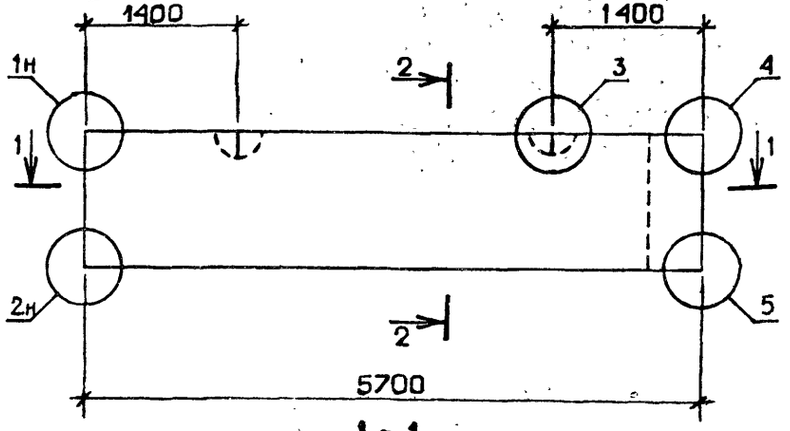

2-2

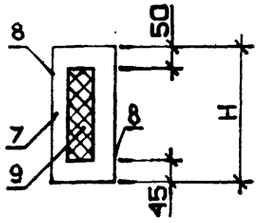

1-1

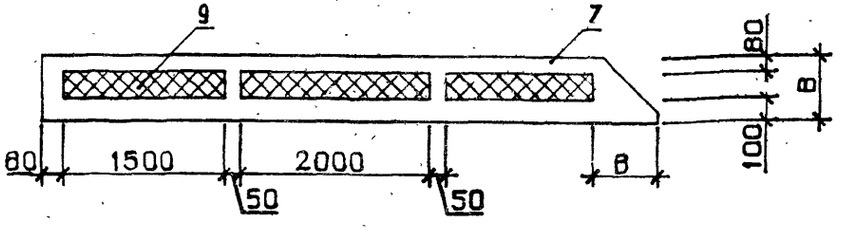

СХЕМА АРМИРОВАНИЯ

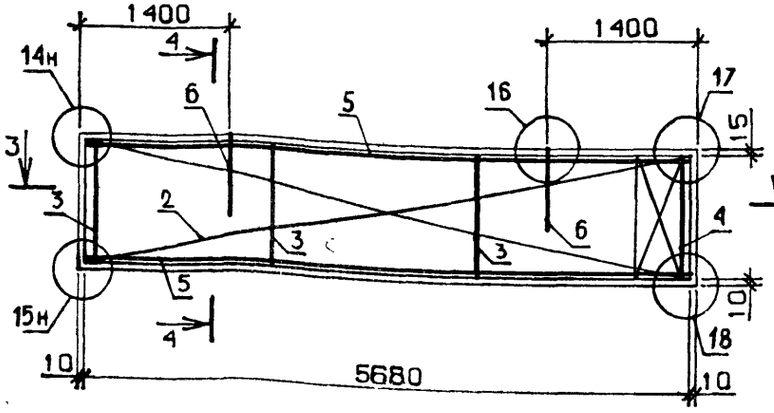

4-4

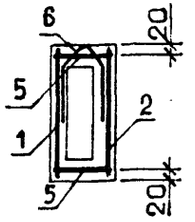

3-3

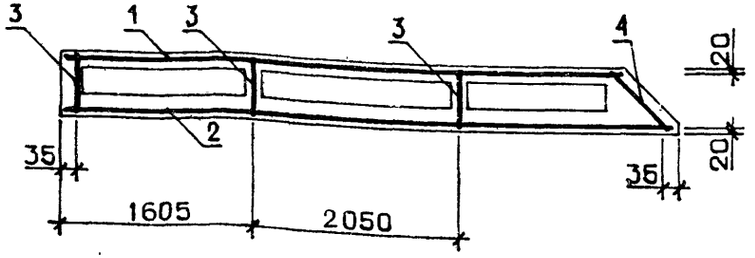

ОБОЗНАЧЕНИЕ	МАРКА	H,ММ	B,ММ	МАССА,Т
I.232.I-7.I-I 24	IПСТ 57.6.2,5-2.Л-2.	585	250	I.26
-0I	IПСТ 57.6.3,0-2.Л-2.	585	300	I.34
-02	IПСТ 57.6.3,5-2.Л-2.	585	350	I.43
-03	IПСТ 57.9.2,5-2.Л-2.	885	250	I.84
-04	IПСТ 57.9.3,0-2.Л-2.	885	300	I.95
-05	IПСТ 57.9.3,5-2.Л-2.	885	350	2.07
-06	IПСТ 57.I2.2,5-I.Л-2.	II85	250	2.44
-07	IПСТ 57.I2.2,5-2.Л-2.	II85	250	2.45
-08	IПСТ 57.I2.3,0-I.Л-2.	II85	300	2.57
-09	IПСТ 57.I2.3,0-2.Л-2.	II85	300	2.58
-I0	IПСТ 57.I2.3,5-2.Л-2.	II85	350	2.71
-II	IПСТ 57.I3.2,5-I.Л-2.	I285	250	2.64
-I2	IПСТ 57.I3.2,5-2.Л-2.	I285	250	2.65
-I3	IПСТ 57.I3.3,0-I.Л-2.	I285	300	2.78
-I4	IПСТ 57.I3.3,0-2.Л-2.	I285	300	2.79
-I5	IПСТ 57.I3.3,5-2.Л-2.	I285	350	2.92

УЗЛЫ I - 5 СМ. I.232.I-7.I-I ДI, ЛИСТ I,
УЗЛЫ I4,I5,I6 СМ. I.232.I-7.I-I ДI, ЛИСТ 3,
УЗЛЫ I7,I8 СМ. I.232.I-7.I-I ДI, ЛИСТ 4

НАЧ.ОТД.	БОРИСЕНКО	
Н.КОНТР.	КОВАЛЬЧУК	
ГЛ.СПЕЦ.	МАЛЧЕВСКИЙ	
ПРОВЕРИЛ	ЯКИМЧУК	
РАЗРАБ.	КРУПКА	

1.232.1-7.1-1 24СБ

ПАНЕЛЬ
IПСТ 57.6.В-Х.Л-2.,
IПСТ 57.9.В-Х.Л-2.,
IПСТ 57.I2.В-Х.Л-2.,
IПСТ 57.I3.В-Х.Л-2.
СБОРОЧНЫЙ ЧЕРТЕЖ

СТАДИЯ	МАССА	МАСШТАБ
Р	СМ ТАБЛ	
ЛИСТ	ЛИСТОВ 1	

ГОСГРАЖДАНСТРОЙ
КиевЗНИИЭП

ЗОНА	ПОЗ	ОБОЗНАЧЕНИЕ	НАИМЕНОВАНИЕ	КОЛ	ПРИМЕЧАНИЕ
			ДОКУМЕНТАЦИЯ		
		1.232.1-7.1-1 25СВ	СБОРОЧНЫЙ ЧЕРТЕЖ		
		1.232.1-7.1-1 Д1	УЗЛЫ		
		1.232.1-7.1-1 РС	ВЕДОМОСТЬ РАСХОДА СТАЛИ НА ЭЛЕМЕНТ		
		1.232.1-7.1-1 ТО	ТЕХНИЧЕСКОЕ ОПИСАНИЕ		
			ПЕРЕМЕННЫЕ ДАННЫЕ		ДЛЯ ИСПОЛНЕНИЙ:
					1.232.1-7.1-1 25 1ПСТ 57.15.2,5-1.Л-2.
					СБОРОЧНЫЕ ЕДИНИЦЫ
					СЕТКА
	1	1.232.1-7.1-2 17-06	С138	1	
	2	1.232.1-7.1-2 13-06	С66	1	
					КАРКАС ПЛОСКИЙ
	3	1.232.1-7.1-2 04-04	КР5	3	
	4	1.232.1-7.1-2 05-04	КР26	1	
	5	1.232.1-7.1-2 07-06	КР66	3	
					ДЕТАЛИ
	6	1.232.1-7.1-2 01-05	ПЕТЛЯ СТРОПОВОЧНАЯ СП6	2	
					МАТЕРИАЛЫ
	7		БЕТОН ЛЕГКИЙ М150		1.34М3
	8		РАСТВОР ЦЕМЕНТНЫЙ М100		0.25М3
	9		ПЛИТЫ МИНВАТНЫЕ М175		0.49М3
					1.232.1-7.1-1 25-01 1ПСТ 57.15.2,5-2.Л-2
					СБОРОЧНЫЕ ЕДИНИЦЫ
					СЕТКА
	1	1.232.1-7.1-2 17-07	С139	1	
	2	1.232.1-7.1-2 13-07	С67	1	
					КАРКАС ПЛОСКИЙ
	3	1.232.1-7.1-2 04-04	КР5	3	
	4	1.232.1-7.1-2 05-04	КР26	1	
	5	1.232.1-7.1-2 07-06	КР66	3	

			1.232.1-7.1-1 25
ГАЧ.ОТД	Борисенко		ПАНЕЛЬ 1ПСТ 57.15.В-Х.Л-2., 1ПСТ 57.18.В-Х.Л-2., 1ПСТ 57.21.В-Х.Л-2.
КОНТР.	Ковальчук		
Н.СПЕЦ	Малачевский		
РОВЕРИЛ	Котова		
АЗРАБ.	Крупка		

СТАДИЯ	ЛИСТ	ЛИСТОВ
Р	1	7

ГОСГРАЖДАНСТРОЙ
КиевЗНИИЭП

ФОРМАТ А4

СКАЛА

ОПЕРАТОР ТЛП КОРТ

ЭПВЦ Киев ЗНИИЭП

ФОРМАТ	ЗОНА	ПОЗ.	ОБОЗНАЧЕНИЕ	НАИМЕНОВАНИЕ	КОЛ	ПРИМЕЧАНИЕ
				ДЕТАЛИ		
А3		6	1.232.1-7.1-2 01-05	ПЕТЛЯ СТРОПОВОЧНАЯ СП6	2	
				МАТЕРИАЛЫ		
		7		БЕТОН ЛЕГКИЙ М150		1.34М3
		8		РАСТВОР ЦЕМЕНТНЫЙ М100		0.25М3
		9		ПЛИТЫ МИНВАТНЫЕ М175		0.49М3
						1.232.1-7.1-1 25-02 1ПСТ 57.15.3,0-1.Л-2.
						СБОРОЧНЫЕ ЕДИНИЦЫ
						СЕТКА
А4		1	1.232.1-7.1-2 16-13	С127	1	
А4		2	1.232.1-7.1-2 13-06	С66	1	
				КАРКАС ПЛОСКИЙ		
А4		3	1.232.1-7.1-2 04-11	КР12	3	
А4		4	1.232.1-7.1-2 05-11	КР33	1	
А4		5	1.232.1-7.1-2 07-07	КР67	3	
				ДЕТАЛИ		
						ПЕТЛЯ СТРОПОВОЧНАЯ
А3		6	1.232.1-7.1-2 02-05	СП14	2	
				МАТЕРИАЛЫ		
		7		БЕТОН ЛЕГКИЙ М150		1.40М3
		8		РАСТВОР ЦЕМЕНТНЫЙ М100		0.25М3
		9		ПЛИТЫ МИНВАТНЫЕ М175		0.84М3
						1.232.1-7.1-1 25-03 1ПСТ 57.15.3,0-2.Л-2.
						СБОРОЧНЫЕ ЕДИНИЦЫ
						СЕТКА
А4		1	1.232.1-7.1-2 16-14	С128	1	
А4		2	1.232.1-7.1-2 13-07	С67	1	
				КАРКАС ПЛОСКИЙ		
А4		3	1.232.1-7.1-2 04-11	КР12	3	
А4		4	1.232.1-7.1-2 05-11	КР33	1	
А4		5	1.232.1-7.1-2 07-07	КР67	3	
				ДЕТАЛИ		
						ПЕТЛЯ СТРОПОВОЧНАЯ
А3		6	1.232.1-7.1-2 02-05	СП14	2	
				МАТЕРИАЛЫ		

ВЗАМ.ИНВ.№

ПОДПИСЬ И ДАТА

ИНВ.№ПОДЛ.

	1.232.1-7.1-1 25	ЛИСТ 2

20667-01 110

ФОРМАТ А4

ФОРМАТ	ЗОНА	ПОЗ.	ОБОЗНАЧЕНИЕ	НАИМЕНОВАНИЕ	КОЛ	ПРИМЕЧАНИЕ
		7		БЕТОН ЛЕГКИЙ М150		1.40М3
		8		РАСТВОР ЦЕМЕНТНЫЙ М100		0.25М3
		9		ПЛИТЫ МИНВАТНЫЕ М175		0.84М3
				1.232.1-7.1-1 25-04 1ПСТ 57.15.3,5-2.Л-2.		
				СБОРОЧНЫЕ ЕДИНИЦЫ		
				СЕТКА		
А4		1	1.232.1-7.1-2 16-04	С118	1	
А4		2	1.232.1-7.1-2 13-06	С66	1	
				КАРКАС ПЛОСКИЙ		
А4		3	1.232.1-7.1-2 04-18	КР19	3	
А4		4	1.232.1-7.1-2 05-18	КР40	1	
А4		5	1.232.1-7.1-2 07-08	КР68	3	
				ДЕТАЛИ		
				ПЕТЛЯ СТРОПОВОЧНАЯ		
А3		6	1.232.1-7.1-2 03-05	СП22	2	
				МАТЕРИАЛЫ		
		7		БЕТОН ЛЕГКИЙ М150		1.46М3
		8		РАСТВОР ЦЕМЕНТНЫЙ М100		0.25М3
		9		ПЛИТЫ МИНВАТНЫЕ М175		1.18М3
				1.232.1-7.1-1 25-05 1ПСТ 57.18.2,5-1.Л-2.		
				СБОРОЧНЫЕ ЕДИНИЦЫ		
				СЕТКА		
А4		1	1.232.1-7.1-2 17-09	С141	1	
А4		2	1.232.1-7.1-2 13-09	С69	1	
				КАРКАС ПЛОСКИЙ		
А4		3	1.232.1-7.1-2 04-05	КР6	3	
А4		4	1.232.1-7.1-2 05-05	КР27	1	
А4		5	1.232.1-7.1-2 07-06	КР66	3	
				ДЕТАЛИ		
А3		6	1.232.1-7.1-2 01-05	ПЕТЛЯ СТРОПОВОЧНАЯ СП6	2	
				МАТЕРИАЛЫ		
		7		БЕТОН ЛЕГКИЙ М150		1.60М3
		8		РАСТВОР ЦЕМЕНТНЫЙ М100		0.31М3
		9		ПЛИТЫ МИНВАТНЫЕ М175		0.61М3

Киев ЗНИИЭП ТЛП КОРТ

ЭПВЦ Киев ЗНИИЭП ОПЕРАТОР ТЛП КОРТ СКАЛА

ВЗАМ.ИНВ.№ ПОДПИСЬ И ДАТА ИНВ.№ПОДЛ.

ФОРМАТ	ЗОНА	ПОЗ.	ОБОЗНАЧЕНИЕ	НАИМЕНОВАНИЕ	КОЛ	ПРИМЕЧАНИЕ
				1.232.1-7.1-1 25-06 1ПСТ 57.18.2,5-2.Л-2.		
				СБОРОЧНЫЕ ЕДИНИЦЫ		
				СЕТКА		
А4		1	1.232.1-7.1-2 17-10	С142	1	
А4		2	1.232.1-7.1-2 13-10	С70	1	
				КАРКАС ПЛОСКИЙ		
А4		3	1.232.1-7.1-2 04-05	КР6	3	
А4		4	1.232.1-7.1-2 05-05	КР27	1	
А4		5	1.232.1-7.1-2 07-06	КР66	3	
				ДЕТАЛИ		
А3		6	1.232.1-7.1-2 01-05	ПЕТЛЯ СТРОПОВОЧНАЯ СП6	2	
				МАТЕРИАЛЫ		
		7		БЕТОН ЛЕГКИЙ М150		1.60М3
		8		РАСТВОР ЦЕМЕНТНЫЙ М100		0.31М3
		9		ПЛИТЫ МИНВАТНЫЕ М175		0.61М3
				1.232.1-7.1-1 25-07 1ПСТ 57.18.3,0-1.Л-2.		
				СБОРОЧНЫЕ ЕДИНИЦЫ		
				СЕТКА		
А4		1	1.232.1-7.1-2 16-15	С129	1	
А4		2	1.232.1-7.1-2 13-08	С68	1	
				КАРКАС ПЛОСКИЙ		
А4		3	1.232.1-7.1-2 04-12	КР13	3	
А4		4	1.232.1-7.1-2 05-12	КР34	1	
А4		5	1.232.1-7.1-2 07-07	КР67	3	
				ДЕТАЛИ		
				ПЕТЛЯ СТРОПОВОЧНАЯ		
А3		6	1.232.1-7.1-2 02-05	СП14	2	
				МАТЕРИАЛЫ		
		7		БЕТОН ЛЕГКИЙ М150		1.67М3
		8		РАСТВОР ЦЕМЕНТНЫЙ М100		0.31М3
		9		ПЛИТЫ МИНВАТНЫЕ М175		1.03М3
				1.232.1-7.1-1 25-08 1ПСТ 57.18.3,0-2.Л-2.		
				СБОРОЧНЫЕ ЕДИНИЦЫ		

ФОРМАТ	ЗОНА	ПОЗ	ОБОЗНАЧЕНИЕ	НАИМЕНОВАНИЕ	КОЛ	ПРИМЕЧАНИЕ
				СЕТКА		
А4		1	1.232.1-7.1-2 16-16	С130	1	
А4		2	1.232.1-7.1-2 13-09	С69	1	
				КАРКАС ПЛОСКИЙ		
А4		3	1.232.1-7.1-2 04-12	КР13	3	
А4		4	1.232.1-7.1-2 05-12	КР34	1	
А4		5	1.232.1-7.1-2 07-07	КР67	3	
				ДЕТАЛИ		
				ПЕТЛЯ СТРОПОВОЧНАЯ		
А3		6	1.232.1-7.1-2 02-05	СП14	2	
				МАТЕРИАЛЫ		
		7		БЕТОН ЛЕГКИЙ М150		1.67М3
		8		РАСТВОР ЦЕМЕНТНЫЙ М100		0.31М3
		9		ПЛИТЫ МИНВАТНЫЕ М175		1.03М3
				1.232.1-7.1-1 25-09 1ПСТ 57.18.3,5-2.Л-2.		
				СБОРОЧНЫЕ ЕДИНИЦЫ		
				СЕТКА		
А4		1	1.232.1-7.1-2 16-05	С119	1	
А4		2	1.232.1-7.1-2 13-09	С69	1	
				КАРКАС ПЛОСКИЙ		
А4		3	1.232.1-7.1-2 04-19	КР20	3	
А4		4	1.232.1-7.1-2 05-19	КР41	1	
А4		5	1.232.1-7.1-2 07-08	КР68	3	
				ДЕТАЛИ		
				ПЕТЛЯ СТРОПОВОЧНАЯ		
А3		6	1.232.1-7.1-2 03-06	СП23	2	
				МАТЕРИАЛЫ		
		7		БЕТОН ЛЕГКИЙ М150		1.73М3
		8		РАСТВОР ЦЕМЕНТНЫЙ М100		0.31М3
		9		ПЛИТЫ МИНВАТНЫЕ М175		1.44М3
				1.232.1-7.1-1 25-10 1ПСТ 57.21.2,5-1.Л-2.		
				СБОРОЧНЫЕ ЕДИНИЦЫ		
				СЕТКА		
А4		1	1.232.1-7.1-2 17-11	С143	1	
А4		2	1.232.1-7.1-2 13-11	С71	1	
				КАРКАС ПЛОСКИЙ		
А4		3	1.232.1-7.1-2 04-06	КР7	3	

ЭПВЦ Киев ЗНИИЭП
ОПЕРАТОР ТЛП КОРТ
СКАЛА
ВЗАМ ИНВ №
ПОДПИСЬ И ДАТА
ИНВ №ПОДЛ

ФОРМАТ	ЗОНА	ПОЗ.	ОБОЗНАЧЕНИЕ	НАИМЕНОВАНИЕ	КОЛ	ПРИМЕЧАНИЕ
А4		4	1.232.1-7.1-2 05-06	КР28	1	
А4		5	1.232.1-7.1-2 07-06	КР66	3	
				ДЕТАЛИ		
А3		6	1.232.1-7.1-2 01-06	ПЕТЛЯ СТРОПОВОЧНАЯ СП7	2	
				МАТЕРИАЛЫ		
		7		БЕТОН ЛЕГКИЙ М150		1.86М3
		8		РАСТВОР ЦЕМЕНТНЫЙ М100		0.36М3
		9		ПЛИТЫ МИНВАТНЫЕ М175		0.72М3
				1.232.1-7.1-1 25-11 1ПСТ 57.21.2,5-2.Л-2.		
				СБОРОЧНЫЕ ЕДИНИЦЫ		
				СЕТКА		
А4		1	1.232.1-7.1-2 17-12	С144	1	
А4		2	1.232.1-7.1-2 13-12	С72	1	
				КАРКАС ПЛОСКИЙ		
А4		3	1.232.1-7.1-2 04-06	КР7	3	
А4		4	1.232.1-7.1-2 05-06	КР28	1	
А4		5	1.232.1-7.1-2 07-06	КР66	3	
				ДЕТАЛИ		
А3		6	1.232.1-7.1-2 01-06	ПЕТЛЯ СТРОПОВОЧНАЯ СП7	2	
				МАТЕРИАЛЫ		
		7		БЕТОН ЛЕГКИЙ М150		1.86М3
		8		РАСТВОР ЦЕМЕНТНЫЙ М100		0.36М3
		9		ПЛИТЫ МИНВАТНЫЕ М175		0.72М3
				1.232.1-7.1-1 25-12 1ПСТ 57.21.3,0-2.Л-2.		
				СБОРОЧНЫЕ ЕДИНИЦЫ		
				СЕТКА		
А4		1	1.232.1-7.1-2 16-17	С131	1	
А4		2	1.232.1-7.1-2 13-11	С71	1	
				КАРКАС ПЛОСКИЙ		
А4		3	1.232.1-7.1-2 04-13	КР14	3	
А4		4	1.232.1-7.1-2 05-13	КР35	1	
А4		5	1.232.1-7.1-2 07-07	КР67	3	
				ДЕТАЛИ		
				ПЕТЛЯ СТРОПОВОЧНАЯ		
А3		6	1.232.1-7.1-2 02-06	СП15	2	

ФОРМАТ	ЗОНА	ПОЗ	ОБОЗНАЧЕНИЕ	НАИМЕНОВАНИЕ	КОЛ	ПРИМЕЧАНИЕ
				МАТЕРИАЛЫ		
		7		БЕТОН ЛЕГКИЙ М150		1.93М3
		8		РАСТВОР ЦЕМЕНТНЫЙ М100		0.36М3
		9		ПЛИТЫ МИНВАТНЫЕ М175		1.22М3
				1.232.1-7.1-1 25-13 1ПСТ 57.21.3,5-2.Л-2.		
				СБОРОЧНЫЕ ЕДИНИЦЫ		
				СЕТКА		
А4	1		1.232.1-7.1-2 16-06	С120	1	
А4	2		1.232.1-7.1-2 13-11	С71	1	
				КАРКАС ПЛОСКИЙ		
А4	3		1.232.1-7.1-2 04-20	КР21	3	
А4	4		1.232.1-7.1-2 05-20	КР42	1	
А4	5		1.232.1-7.1-2 07-08	КР68	3	
				ДЕТАЛИ		
				ПЕТЛЯ СТРОПОВОЧНАЯ		
А3	6		1.232.1-7.1-2 03-06	СП23	2	
				МАТЕРИАЛЫ		
		7		БЕТОН ЛЕГКИЙ М150		2.00М3
		8		РАСТВОР ЦЕМЕНТНЫЙ М100		0.36М3
		9		ПЛИТЫ МИНВАТНЫЕ М175		1.71М3

Киев ЗНИИЭП ТЛП КОРТ

1.232.1-7.1-1 25

ЛИСТ 7

ФОРМАТ А4

ФОРМАТ	ЗОНА	ПОЗ	ОБОЗНАЧЕНИЕ	НАИМЕНОВАНИЕ	КОЛ	ПРИМЕЧАНИЕ

ЭПВЦ Киев ЗНИИЭП ОПЕРАТОР ТЛП КОРТ

ЛИСТ

ВИД С ВНУТРЕННЕЙ СТОРОНЫ

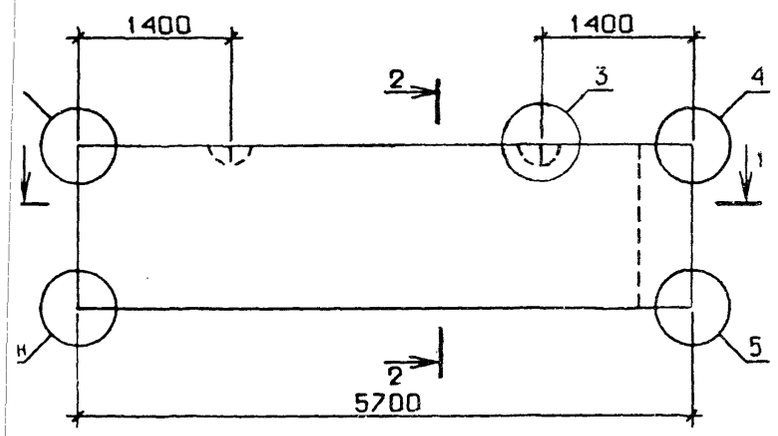

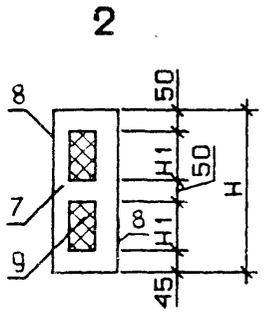

СХЕМА АРМИРОВАНИЯ

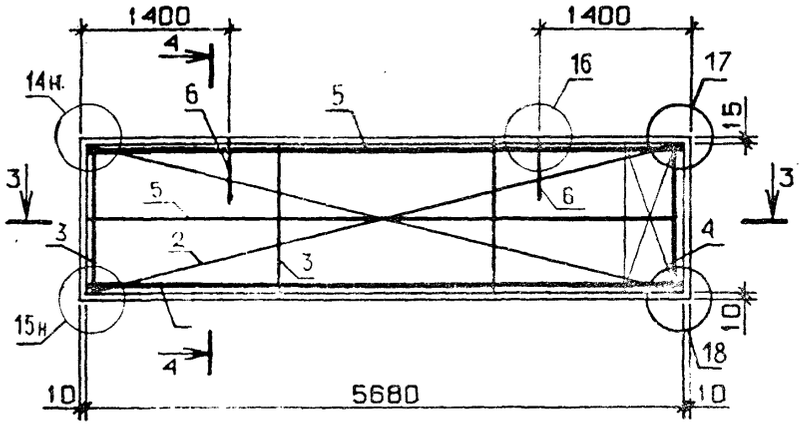

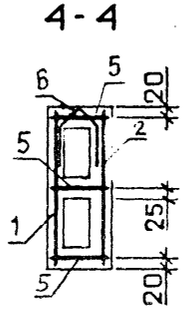

1-1

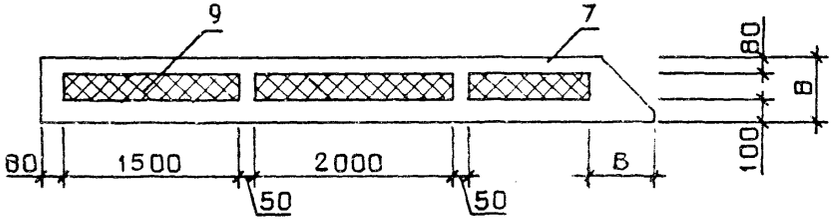

3-3

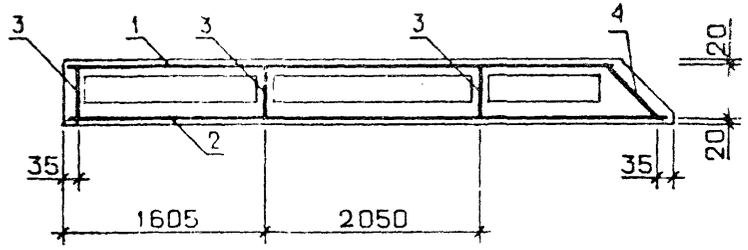

ОБОЗНАЧЕНИЕ	МАРКА	H,ММ	H1,ММ	B,ММ	МАССА,Т
I.232.I-7.I-I 25	IПСТ 57.I5.2,5-I.Л-2.	I485	670	250	3.07
-0I	IПСТ 57.I5.2,5-2.Л-2.	I485	670	250	3.08
-02	IПСТ 57.I5.3,0-I.Л-2.	I485	670	300	3.25
-03	IПСТ 57.I5.3,0-2.Л-2.	I485	670	300	3.26
-04	IПСТ 57.I5.3,5-2.Л-2.	I485	670	350	3.43
-05	IПСТ 57.I8.2,5-I.Л-2.	I785	820	250	3.68
-06	IПСТ 57.I8.2,5-2.Л-2.	I785	820	250	3.70
-07	IПСТ 57.I8.3,0-I.Л-2.	I785	820	300	3.87
-08	IПСТ 57.I8.3,0-2.Л-2.	I785	820	300	3.89
-09	IПСТ 57.I8.3,5-2.Л-2.	I785	820	350	4.I0
-I0	IПСТ 57.2I.2,5-I.Л-2.	2085	970	250	4.29
-II	IПСТ 57.2I.2,5-2.Л-2.	2085	970	250	4.3I
-I2	IПСТ 57.2I.3,0-2.Л-2.	2085	970	300	4.52
-I3	IПСТ 57.2I.3,5-2.Л-2.	2085	970	350	4.75

УЗЛЫ I - 5 СМ. I.232.I-7.I-I ДI, ЛИСТ I,
УЗЛЫ I4,I5,I6 СМ. I.232.I-7.I-I ДI, ЛИСТ 3,
УЗЛЫ I7,I8 СМ. I.232.I-7.I-I ДI, ЛИСТ 4

НАЧ.ОТД.	БОРИСЕНКО	
Н.КОНТР.	КОВАЛЬЧУК	
ГЛ.СПЕЦ.	МАЛАЧЕВСКИЙ	
ПРОВЕРИЛ	ЯКИМЧУК	
РАЗРАБ.	КРУПКА	

1.232.1-7.1-1 25СБ

ПАНЕЛЬ
IПСТ 57.I5.В-Х.Л-2.,
IПСТ 57.I8.В-Х.Л-2.,
IПСТ 57.2I.В-Х.Л-2.
СБОРОЧНЫЙ ЧЕРТЁЖ

СТАДИЯ	МАССА	МАСШТАБ
Р	СМ ТАБЛ	
ЛИСТ	ЛИСТОВ 1	

ГОСГРАЖДАНСТРОЙ
КиевЗНИИЭП

ФОРМАТ	ЗОНА	ПОЗ	ОБОЗНАЧЕНИЕ	НАИМЕНОВАНИЕ	КОЛ	ПРИМЕЧАНИЕ
				ДОКУМЕНТАЦИЯ		
А3			1.232.1-7.1-1 26СВ	СБОРОЧНЫЙ ЧЕРТЕЖ		
А3			1.232.1-7.1-1 Д1	УЗЛЫ		
А3			1.232.1-7.1-1 РС	ВЕДОМОСТЬ РАСХОДА СТАЛИ НА ЭЛЕМЕНТ		
А4			1.232.1-7.1-1 ТО	ТЕХНИЧЕСКОЕ ОПИСАНИЕ		
			ПЕРЕМЕННЫЕ ДАННЫЕ	ДЛЯ ИСПОЛНЕНИЙ:		
				1.232.1-7.1-1 26 1ПСТ 57,5.6.2,5-2.Л-2.		
				СБОРОЧНЫЕ ЕДИНИЦЫ		
				СЕТКА		
А4	1		1.232.1-7.1-2 17-13	С145	1	
А4	2		1.232.1-7.1-2 13-13	С73	1	
				КАРКАС ПЛОСКИЙ		
А4	3		1.232.1-7.1-2 04	КР1	3	
А4	4		1.232.1-7.1-2 05	КР22	1	
А4	5		1.232.1-7.1-2 07-09	КР69	2	
				ДЕТАЛИ		
А3	6		1.232.1-7.1-2 01-01	ПЕТЛЯ СТРОПОВОЧНАЯ СП2	2	
				МАТЕРИАЛЫ		
	7			БЕТОН ЛЕГКИЙ М150		0.55М3
	8			РАСТВОР ЦЕМЕНТНЫЙ М100		0.10М3
	9			ПЛИТЫ МИНВАТНЫЕ М175		0.18М3
				1.232.1-7.1-1 26-01 1ПСТ 57,5.6.3,0-2.Л-2.		
				СБОРОЧНЫЕ ЕДИНИЦЫ		
				СЕТКА		
А4	1		1.232.1-7.1-2 17	С132	1	
А4	2		1.232.1-7.1-2 13-13	С73	1	
				КАРКАС ПЛОСКИЙ		
А4	3		1.232.1-7.1-2 04-07	КР8	3	
А4	4		1.232.1-7.1-2 05-07	КР29	1	
А4	5		1.232.1-7.1-2 07-10	КР70	2	

НАЧ.ОТД	Борисенко		1.232.1-7.1-1 26
Н.КОНТР.	Ковальчук		
ГЛ.СПЕЦ.	Малачевский		ПАНЕЛЬ 1ПСТ 57,5.6.В-Х.Л-2., 1ПСТ 57,5.9.В-Х.Л-2., 1ПСТ 57,5.12.В-Х.Л-2., 1ПСТ 57,5.13.В-Х.Л-2.
ПРОВЕРИЛ	Котова		
РАЗРАБ.	Крылова		

СТАДИЯ	ЛИСТ	ЛИСТОВ
Р	1	8

ГОСГРАЖДАНСТРОЙ
КиевЗНИИЭП

ЭПВЦ КиевЗНИИЭП | ОПЕРАТОР ТЛП КОРТ | СКАЛА

ФОРМАТ А4

ФОРМАТ	ЗОНА	ПОЗ	ОБОЗНАЧЕНИЕ	НАИМЕНОВАНИЕ	КОЛ	ПРИМЕЧАНИЕ
				ДЕТАЛИ		
А3	6		1.232.1-7.1-2 02-01	ПЕТЛЯ СТРОПОВОЧНАЯ СП10	2	
				МАТЕРИАЛЫ		
	7			БЕТОН ЛЕГКИЙ М150		0.58М3
	8			РАСТВОР ЦЕМЕНТНЫЙ М100		0.10М3
	9			ПЛИТЫ МИНВАТНЫЕ М175		0.31М3
				1.232.1-7.1-1 26-02 1ПСТ 57,5.6.3,5-2.Л-2.		
				СБОРОЧНЫЕ ЕДИНИЦЫ		
				СЕТКА		
А4	1		1.232.1-7.1-2 16-07	С121	1	
А4	2		1.232.1-7.1-2 13-13	С73	1	
				КАРКАС ПЛОСКИЙ		
А4	3		1.232.1-7.1-2 04-14	КР15	3	
А4	4		1.232.1-7.1-2 05-14	КР36	1	
А4	5		1.232.1-7.1-2 07-11	КР71	2	
				ДЕТАЛИ		
А3	6		1.232.1-7.1-2 03-01	ПЕТЛЯ СТРОПОВОЧНАЯ СП18	2	
				МАТЕРИАЛЫ		
	7			БЕТОН ЛЕГКИЙ М150		0.61М3
	8			РАСТВОР ЦЕМЕНТНЫЙ М100		0.10М3
	9			ПЛИТЫ МИНВАТНЫЕ М175		0.44М3
				1.232.1-7.1-1 26-03 1ПСТ 57,5.9.2,5-2.Л-2.		
				СБОРОЧНЫЕ ЕДИНИЦЫ		
				СЕТКА		
А4	1		1.232.1-7.1-2 17-14	С146	1	
А4	2		1.232.1-7.1-2 13-14	С74	1	
				КАРКАС ПЛОСКИЙ		
А4	3		1.232.1-7.1-2 04-01	КР2	3	
А4	4		1.232.1-7.1-2 05-01	КР23	1	
А4	5		1.232.1-7.1-2 07-09	КР69	2	
				ДЕТАЛИ		
А3	6		1.232.1-7.1-2 01-03	ПЕТЛЯ СТРОПОВОЧНАЯ СП4	2	
				МАТЕРИАЛЫ		

ВЗАМ ИНВ № | ПОДПИСЬ И ДАТА | ИНВ №ПОДЛ

1.232.1-7.1-1 26

ЛИСТ 2

ЗОНА	ПОЗ	ОБОЗНАЧЕНИЕ	НАИМЕНОВАНИЕ	КОЛ	ПРИМЕЧАНИЕ
	7		БЕТОН ЛЕГКИЙ М150		0.81М3
	8		РАСТВОР ЦЕМЕНТНЫЙ М100		0.15М3
	9		ПЛИТЫ МИНВАТНЫЕ М175		0.30М3
			1.232.1-7.1-1 26-04 1ПСТ 57,5.9.3,0-2.Л-2.		
			СВОРОЧНЫЕ ЕДИНИЦЫ		
			СЕТКА		
	1	1.232.1-7.1-2 17-01	С133	1	
	2	1.232.1-7.1-2 13-14	С74	1	
			КАРКАС ПЛОСКИЙ		
	3	1.232.1-7.1-2 04-08	КР9	3	
	4	1.232.1-7.1-2 05-08	КР30	1	
	5	1.232.1-7.1-2 07-10	КР70	2	
			ДЕТАЛИ		
			ПЕТЛЯ СТРОПОВОЧНАЯ		
	6	1.232.1-7.1-2 02-03	СП12	2	
			МАТЕРИАЛЫ		
	7		БЕТОН ЛЕГКИЙ М150		0.85М3
	8		РАСТВОР ЦЕМЕНТНЫЙ М100		0.15М3
	9		ПЛИТЫ МИНВАТНЫЕ М175		0.50М3
			1.232.1-7.1-1 26-05 1ПСТ 57,5.9.3,5-2.Л-2.		
			СВОРОЧНЫЕ ЕДИНИЦЫ		
			СЕТКА		
	1	1.232.1-7.1-2 16-08	С122	1	
	2	1.232.1-7.1-2 13-14	С74	1	
			КАРКАС ПЛОСКИЙ		
	3	1.232.1-7.1-2 04-15	КР16	3	
	4	1.232.1-7.1-2 05-15	КР37	1	
	5	1.232.1-7.1-2 07-11	КР71	2	
			ДЕТАЛИ		
			ПЕТЛЯ СТРОПОВОЧНАЯ		
	6	1.232.1-7.1-2 03-03	СП20	2	
			МАТЕРИАЛЫ		
	7		БЕТОН ЛЕГКИЙ М150		0.89М3
	8		РАСТВОР ЦЕМЕНТНЫЙ М100		0.15М3
	9		ПЛИТЫ МИНВАТНЫЕ М175		0.70М3

ЭПВЦ Киев ЗНИИЭП — ОПЕРАТОР ТЛП КОРТ — СКАЛА

ФОРМАТ	ЗОНА	ПОЗ	ОБОЗНАЧЕНИЕ	НАИМЕНОВАНИЕ	КОЛ	ПРИМЕЧАНИЕ
				1.232.1-7.1-1 26-06 1ПСТ 57,5.12.2,5-1.Л-2.		
				СВОРОЧНЫЕ ЕДИНИЦЫ		
				СЕТКА		
А4		1	1.232.1-7.1-2 17-15	С147	1	
А4		2	1.232.1-7.1-2 13-15	С75	1	
				КАРКАС ПЛОСКИЙ		
А4		3	1.232.1-7.1-2 04-02	КР3	3	
А4		4	1.232.1-7.1-2 05-02	КР24	1	
А4		5	1.232.1-7.1-2 07-09	КР69	2	
				ДЕТАЛИ		
А3		6	1.232.1-7.1-2 01-04	ПЕТЛЯ СТРОПОВОЧНАЯ СП5	2	
				МАТЕРИАЛЫ		
		7		БЕТОН ЛЕГКИЙ М150		1.07М3
		8		РАСТВОР ЦЕМЕНТНЫЙ М100		0.20М3
		9		ПЛИТЫ МИНВАТНЫЕ М175		0.41М3
				1.232.1-7.1-1 26-07 1ПСТ 57,5.12.2,5-2.Л-2.		
				СВОРОЧНЫЕ ЕДИНИЦЫ		
				СЕТКА		
А4		1	1.232.1-7.1-2 17-16	С148	1	
А4		2	1.232.1-7.1-2 13-16	С76	1	
				КАРКАС ПЛОСКИЙ		
А4		3	1.232.1-7.1-2 04-02	КР3	3	
А4		4	1.232.1-7.1-2 05-02	КР24	1	
А4		5	1.232.1-7.1-2 07-09	КР69	2	
				ДЕТАЛИ		
А3		6	1.232.1-7.1-2 01-04	ПЕТЛЯ СТРОПОВОЧНАЯ СП5	2	
				МАТЕРИАЛЫ		
		7		БЕТОН ЛЕГКИЙ М150		1.07М3
		8		РАСТВОР ЦЕМЕНТНЫЙ М100		0.20М3
		9		ПЛИТЫ МИНВАТНЫЕ М175		0.41М3
				1.232.1-7.1-1 26-08 1ПСТ 57,5.12.3,0-1.Л-2.		
				СВОРОЧНЫЕ ЕДИНИЦЫ		
				СЕТКА		
А4		1	1.232.1-7.1-2 17-02	С134	1	

ВЗАМ ИНВ № | ПОДПИСЬ И ДАТА | ИНВ №ПОДЛ

ФОРМАТ	ЗОНА	ПОЗ	ОБОЗНАЧЕНИЕ	НАИМЕНОВАНИЕ	КОЛ	ПРИМЕЧАНИЕ
А4	2		1.232.1-7.1-2 13-15	С75	1	
				КАРКАС ПЛОСКИЙ		
А4	3		1.232.1-7.1-2 04-09	КР10	3	
А4	4		1.232.1-7.1-2 05-09	КР31	1	
А4	5		1.232.1-7.1-2 07-10	КР70	2	
				ДЕТАЛИ		
				ПЕТЛЯ СТРОПОВОЧНАЯ		
А3	6		1.232.1-7.1-2 02-04	СП13	2	
				МАТЕРИАЛЫ		
	7			БЕТОН ЛЕГКИЙ М150		1.11М3
	8			РАСТВОР ЦЕМЕНТНЫЙ М100		0.20М3
	9			ПЛИТЫ МИНВАТНЫЕ М175		0.69М3
				1.232.1-7.1-1 26-09		
				1ПСТ 57,5.12.3,0-2.Л-2.		
				СБОРОЧНЫЕ ЕДИНИЦЫ		
				СЕТКА		
А4	1		1.232.1-7.1-2 17-03	С135	1	
А4	2		1.232.1-7.1-2 13-16	С76	1	
				КАРКАС ПЛОСКИЙ		
А4	3		1.232.1-7.1-2 04-09	КР10	3	
А4	4		1.232.1-7.1-2 05-09	КР31	1	
А4	5		1.232.1-7.1-2 07-10	КР70	2	
				ДЕТАЛИ		
				ПЕТЛЯ СТРОПОВОЧНАЯ		
А3	6		1.232.1-7.1-2 02-04	СП13	2	
				МАТЕРИАЛЫ		
	7			БЕТОН ЛЕГКИЙ М150		1.11М3
	8			РАСТВОР ЦЕМЕНТНЫЙ М100		0.20М3
	9			ПЛИТЫ МИНВАТНЫЕ М175		0.69М3
				1.232.1-7.1-1 26-10		
				1ПСТ 57,5.12.3,5-2.Л-2.		
				СБОРОЧНЫЕ ЕДИНИЦЫ		
				СЕТКА		
А4	1		1.232.1-7.1-2 16-09	С123	1	
А4	2		1.232.1-7.1-2 13-15	С75	1	
				КАРКАС ПЛОСКИЙ		
А4	3		1.232.1-7.1-2 04-16	КР17	3	
А4	4		1.232.1-7.1-2 05-16	КР38	1	
А4	5		1.232.1-7.1-2 07-11	КР71	2	

ЭПВЦ Киев ЗНИИЭП | ТПП КОРТ | Оператор | СКАПА

Взам. инв. № | Подпись и дата | Инв. № подл.

1.232.1-7.1-1 26

Лист 5

Формат А4

ФОРМАТ	ЗОНА	ПОЗ.	ОБОЗНАЧЕНИЕ	НАИМЕНОВАНИЕ	КОЛ	ПРИМЕЧАНИЕ
				ДЕТАЛИ		
				ПЕТЛЯ СТРОПОВОЧНАЯ		
А3	6		1.232.1-7.1-2 03-04	СП21	2	
				МАТЕРИАЛЫ		
	7			БЕТОН ЛЕГКИЙ М150		1.16М3
	8			РАСТВОР ЦЕМЕНТНЫЙ М100		0.20М3
	9			ПЛИТЫ МИНВАТНЫЕ М175		0.97М3
				1.232.1-7.1-1 26-11		
				1ПСТ 57,5.13.2,5-1.Л-2.		
				СБОРОЧНЫЕ ЕДИНИЦЫ		
				СЕТКА		
А4	1		1.232.1-7.1-2 17-17	С149	1	
А4	2		1.232.1-7.1-2 13-17	С77	1	
				КАРКАС ПЛОСКИЙ		
А4	3		1.232.1-7.1-2 04-03	КР4	3	
А4	4		1.232.1-7.1-2 05-03	КР25	1	
А4	5		1.232.1-7.1-2 07-09	КР69	2	
				ДЕТАЛИ		
А3	6		1.232.1-7.1-2 01-04	ПЕТЛЯ СТРОПОВОЧНАЯ СП5	2	
				МАТЕРИАЛЫ		
	7			БЕТОН ЛЕГКИЙ М150		1.16М3
	8			РАСТВОР ЦЕМЕНТНЫЙ М100		0.22М3
	9			ПЛИТЫ МИНВАТНЫЕ М175		0.44М3
				1.232.1-7.1-1 26-12		
				1ПСТ 57,5.13.2,5-2.Л-2.		
				СБОРОЧНЫЕ ЕДИНИЦЫ		
				СЕТКА		
А4	1		1.232.1-7.1-2 17-18	С150	1	
А4	2		1.232.1-7.1-2 13-18	С78	1	
				КАРКАС ПЛОСКИЙ		
А4	3		1.232.1-7.1-2 04-03	КР4	3	
А4	4		1.232.1-7.1-2 05-03	КР25	1	
А4	5		1.232.1-7.1-2 07-09	КР69	2	
				ДЕТАЛИ		
А3	6		1.232.1-7.1-2 01-04	ПЕТЛЯ СТРОПОВОЧНАЯ СП5	2	
				МАТЕРИАЛЫ		

ЭПВЦ Киев ЗНИИЭП | ТПП КОРТ | Оператор | СКАПА

Взам. инв. № | Подпись и дата | Инв. № подл.

1.232.1-7.1-1 26

Лист 6

20667-01 117 Формат А4

ФОРМАТ	ЗОНА	ПОЗ	ОБОЗНАЧЕНИЕ	НАИМЕНОВАНИЕ	КОЛ	ПРИМЕЧАНИЕ
		7		БЕТОН ЛЕГКИЙ М150		1.16М3
		8		РАСТВОР ЦЕМЕНТНЫЙ М100		0.22М3
		9		ПЛИТЫ МИНВАТНЫЕ М175		0.44М3
				1.232.1-7.1-1 26-13 1ПСТ 57,5.13.3,0-1.Л-2.		
				СВОРОЧНЫЕ ЕДИНИЦЫ		
				СЕТКА		
А4	1		1.232.1-7.1-2 17-04	С136	1	
А4	2		1.232.1-7.1-2 13-17	С77	1	
				КАРКАС ПЛОСКИЙ		
А4	3		1.232.1-7.1-2 04-10	КР11	3	
А4	4		1.232.1-7.1-2 05-10	КР32	1	
А4	5		1.232.1-7.1-2 07-10	КР70	2	
				ДЕТАЛИ		
				ПЕТЛЯ СТРОПОВОЧНАЯ		
А3	6		1.232.1-7.1-2 02-04	СП13	2	
				МАТЕРИАЛЫ		
		7		БЕТОН ЛЕГКИЙ М150		1.20М3
		8		РАСТВОР ЦЕМЕНТНЫЙ М100		0.22М3
		9		ПЛИТЫ МИНВАТНЫЕ М175		0.75М3
				1.232.1-7.1-1 26-14 1ПСТ 57,5.13.3,0-2.Л-2.		
				СВОРОЧНЫЕ ЕДИНИЦЫ		
				СЕТКА		
А4	1		1.232.1-7.1-2 17-05	С137	1	
А4	2		1.232.1-7.1-2 13-18	С78	1	
				КАРКАС ПЛОСКИЙ		
А4	3		1.232.1-7.1-2 04-10	КР11	3	
А4	4		1.232.1-7.1-2 05-10	КР32	1	
А4	5		1.232.1-7.1-2 07-10	КР70	2	
				ДЕТАЛИ		
				ПЕТЛЯ СТРОПОВОЧНАЯ		
А3	6		1.232.1-7.1-2 02-04	СП13	2	
				МАТЕРИАЛЫ		
		7		БЕТОН ЛЕГКИЙ М150		1.20М3
		8		РАСТВОР ЦЕМЕНТНЫЙ М100		0.22М3
		9		ПЛИТЫ МИНВАТНЫЕ М175		0.75М3

ЭПВЦ Киев ЗНИИЭП
ОПЕРАТОР ТЛП КОРТ
СКАЛА

ФОРМАТ	ЗОНА	ПОЗ.	ОБОЗНАЧЕНИЕ	НАИМЕНОВАНИЕ	КОЛ	ПРИМЕЧАНИЕ
				1.232.1-7.1-1 26-15 1ПСТ 57,5.13.3,5-2.Л-2.		
				СВОРОЧНЫЕ ЕДИНИЦЫ		
				СЕТКА		
А4		1	1.232.1-7.1-2 16-11	С125	1	
А4		2	1.232.1-7.1-2 13-17	С77	1	
				КАРКАС ПЛОСКИЙ		
А4		3	1.232.1-7.1-2 04-17	КР18	3	
А4		4	1.232.1-7.1-2 05-17	КР39	1	
А4		5	1.232.1-7.1-2 07-11	КР71	2	
				ДЕТАЛИ		
				ПЕТЛЯ СТРОПОВОЧНАЯ		
А3		6	1.232.1-7.1-2 03-05	СП22	2	
				МАТЕРИАЛЫ		
		7		БЕТОН ЛЕГКИЙ М150		1.25М3
		8		РАСТВОР ЦЕМЕНТНЫЙ М100		0.22М3
		9		ПЛИТЫ МИНВАТНЫЕ М175		1.06М3

ВЗАМ. ИНВ. №
ПОДПИСЬ И ДАТА
ИНВ. № ПОДЛ.

ВИД С ВНУТРЕННЕЙ СТОРОНЫ

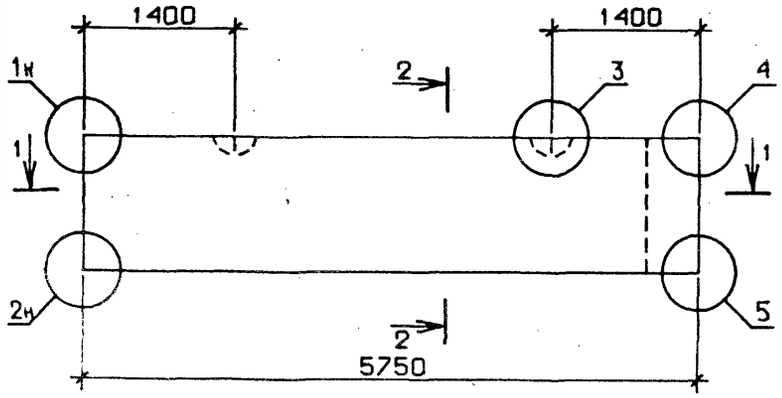

2-2

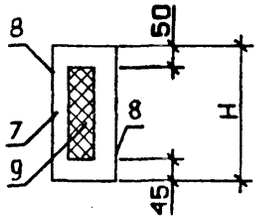

1-1

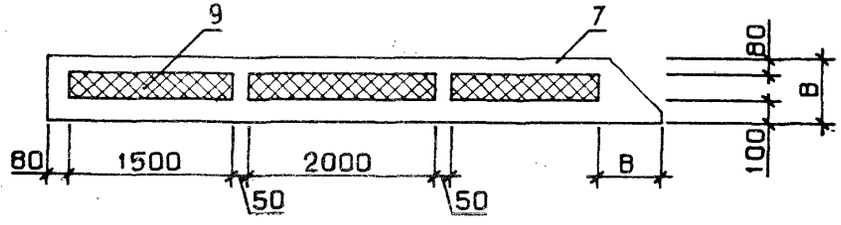

СХЕМА АРМИРОВАНИЯ

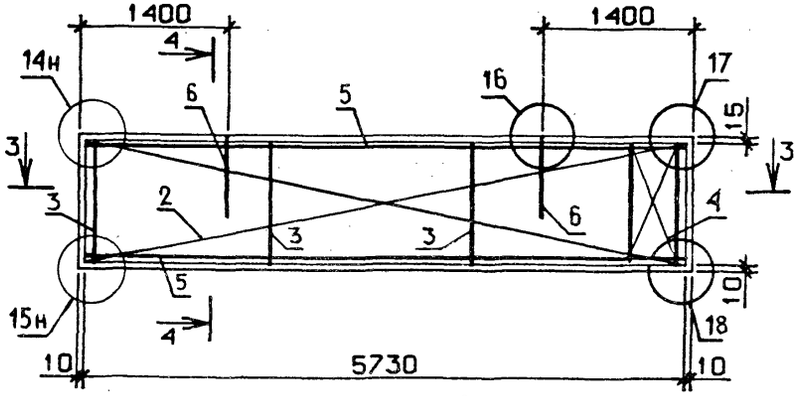

4-4

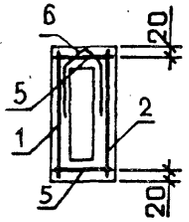

3-3

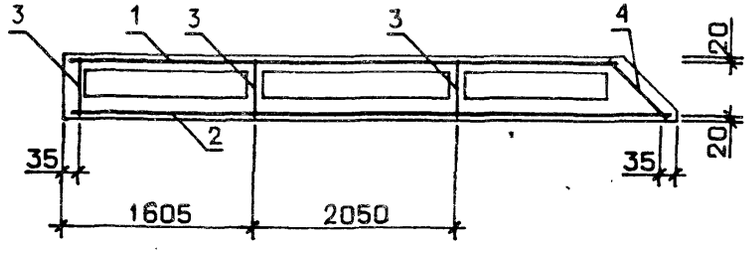

ОБОЗНАЧЕНИЕ	МАРКА	H,ММ	B,ММ	МАССА,Т
I.232.I-7.I-I 26	IПСТ 57,5.6.2,5-2.Л-2.	585	250	I.27
-0I	IПСТ 57,5.6.3,0-2.Л-2.	585	300	I.36
-02	IПСТ 57,5.6.3,5-2.Л-2.	585	350	I.44
-03	IПСТ 57,5.9.2,5-2.Л-2.	885	250	I.86
-04	IПСТ 57,5.9.3,0-2.Л-2.	885	300	I.97
-05	IПСТ 57,5.9.3,5-2.Л-2.	885	350	2.09
-06	IПСТ 57,5.I2.2,5-I.Л-2.	II85	250	2.46.
-07	IПСТ 57,5.I2.2,5-2.Л-2.	II85	250	2.47
-08	IПСТ 57,5.I2.3,0-I.Л-2.	II85	300	2.59
-09	IПСТ 57,5.I2.3,0-2.Л-2.	II85	300	2.60
-I0	IПСТ 57,5.I2.3,5-2.Л-2.	II85	350	2.73
-II	IПСТ 57,5.I3.2,5-I.Л-2.	I285	250	2.66
-I2	IПСТ 57,5.I3.2,5-2.Л-2.	I285	250	2.67
-I3	IПСТ 57,5.I3.3,0-I.Л-2.	I285	300	2.80
-I4	IПСТ 57,5.I3.3,0-2.Л-2.	I285	300	2.9I
-I5	IПСТ 57,5.I3.3,5-2.Л-2.	I285	350	2.95

УЗЛЫ I - 5 СМ. I.232.I-7.I-I ДI, ЛИСТ I,
УЗЛЫ I4,I5,I6 СМ. I.232.I-7.I-I ДI, ЛИСТ 3,
УЗЛЫ I7,I8 СМ. I.232.I-7.I-I ДI, ЛИСТ 4

НАЧ.ОТД.	БОРИСЕНКО	
Н.КОНТР.	КОВАЛЬЧУК	
ГЛ.СПЕЦ.	МАЛАЧЕВСКИЙ	
ПРОВЕРИЛ	ЯКИМЧУК	
РАЗРАБ	КРУПКА	

1.232.1-7.1-1 26СБ

ПАНЕЛЬ
IПСТ 57,5.6.В-Х.Л-2.,
IПСТ 57,5.9.В-Х.Л-2.,
IПСТ 57,5.I2.В-Х.Л-2.,
IПСТ 57,5.I3.В-Х.Л-2.
СБОРОЧНЫЙ ЧЕРТЁЖ

СТАДИЯ	МАССА	МАСШТАБ
Р	СМ ТАБЛ	
ЛИСТ	ЛИСТОВ 1	

ГОСГРАЖДАНСТРОЙ
КиевЗНИИЭП

ФОРМАТ	ЗОНА	ПОЗ	ОБОЗНАЧЕНИЕ	НАИМЕНОВАНИЕ	КОЛ	ПРИМЕЧАНИЕ
				ДОКУМЕНТАЦИЯ		
А3			1.232.1-7.1-1 27СБ	СБОРОЧНЫЙ ЧЕРТЕЖ		
А3			1.232.1-7.1-1 Д1	УЗЛЫ		
А3			1.232.1-7.1-1 РС	ВЕДОМОСТЬ РАСХОДА СТАЛИ НА ЭЛЕМЕНТ		
А4			1.232.1-7.1-1 ТО	ТЕХНИЧЕСКОЕ ОПИСАНИЕ		
			ПЕРЕМЕННЫЕ ДАННЫЕ	ДЛЯ ИСПОЛНЕНИЙ:		
				1.232.1-7.1-1 27 1ПСТ 57,5.15.2,5-1.Л-2.		
				СБОРОЧНЫЕ ЕДИНИЦЫ		
				СЕТКА		
А4		1	1.232.1-7.1-2 17-19	С151	1	
А4		2	1.232.1-7.1-2 13-19	С79	1	
				КАРКАС ПЛОСКИЙ		
А4		3	1.232.1-7.1-2 04-04	КР5	3	
А4		4	1.232.1-7.1-2 05-04	КР26	1	
А4		5	1.232.1-7.1-2 07-09	КР69	3	
				ДЕТАЛИ		
А3		6	1.232.1-7.1-2 01-05	ПЕТЛЯ СТРОПОВОЧНАЯ СП6	2	
				МАТЕРИАЛЫ		
		7		БЕТОН ЛЕГКИЙ М150		1.35М3
		8		РАСТВОР ЦЕМЕНТНЫЙ М100		0.26М3
		9		ПЛИТЫ МИНВАТНЫЕ М175		0.50М3
				1.232.1-7.1-1 27-01 1ПСТ 57,5.15.2,5-2.Л-2.		
				СБОРОЧНЫЕ ЕДИНИЦЫ		
				СЕТКА		
А4		1	1.232.1-7.1-2 17-20	С152	1	
А4		2	1.232.1-7.1-2 13-20	С80	1	
				КАРКАС ПЛОСКИЙ		
А4		3	1.232.1-7.1-2 04-04	КР5	3	
А4		4	1.232.1-7.1-2 05-04	КР26	1	
А4		5	1.232.1-7.1-2 07-09	КР69	3	

1.232.1-7.1-1 27

НАЧ.ОТД.	Борисенко		
Н.КОНТР.	Кобальчук		
ОТ.ГЛ.	Молочевский		
ПРОВЕРИЛ	Котова		
РАЗРАБ.	Крупко		

ПАНЕЛЬ
1ПСТ 57,5.15.В-Х.Л-2.,
1ПСТ 57,5.18.В-Х.Л-2.,
1ПСТ 57,5.21.В-Х.Л-2.

СТАДИЯ	ЛИСТ	ЛИСТОВ
Р	I	7

ГОСГРАЖДАНСТРОЙ
КиевЗНИИЭП

ФОРМАТ А4

СКАЛА

ОПЕРАТОР ТЛП КОРТ

ЭПВЦ Киев ЗНИИЭП

ФОРМАТ	ЗОНА	ПОЗ.	ОБОЗНАЧЕНИЕ	НАИМЕНОВАНИЕ	КОЛ	ПРИМЕЧАНИЕ
				ДЕТАЛИ		
А3		6	1.232.1-7.1-2 01-05	ПЕТЛЯ СТРОПОВОЧНАЯ СП6	2	
				МАТЕРИАЛЫ		
		7		БЕТОН ЛЕГКИЙ М150		1.35М3
		8		РАСТВОР ЦЕМЕНТНЫЙ М100		0.26М3
		9		ПЛИТЫ МИНВАТНЫЕ М175		0.50М3
				1.232.1-7.1-1 27-02 1ПСТ 57,5.15.3,0-1.Л-2.		
				СБОРОЧНЫЕ ЕДИНИЦЫ		
				СЕТКА		
А4		1	1.232.1-7.1-2 17-06	С138	1	
А4		2	1.232.1-7.1-2 13-19	С79	1	
				КАРКАС ПЛОСКИЙ		
А4		3	1.232.1-7.1-2 04-11	КР12	3	
А4		4	1.232.1-7.1-2 05-11	КР33	1	
А4		5	1.232.1-7.1-2 07-10	КР70	3	
				ДЕТАЛИ		
				ПЕТЛЯ СТРОПОВОЧНАЯ		
А3		6	1.232.1-7.1-2 02-05	СП14	2	
				МАТЕРИАЛЫ		
		7		БЕТОН ЛЕГКИЙ М150		1.41М3
		8		РАСТВОР ЦЕМЕНТНЫЙ М100		0.26М3
		9		ПЛИТЫ МИНВАТНЫЕ М175		0.85М3
				1.232.1-7.1-1 27-03 1ПСТ 57,5.15.3,0-2.Л-2.		
				СБОРОЧНЫЕ ЕДИНИЦЫ		
				СЕТКА		
А4		1	1.232.1-7.1-2 17-07	С139	1	
А4		2	1.232.1-7.1-2 13-20	С80	1	
				КАРКАС ПЛОСКИЙ		
А4		3	1.232.1-7.1-2 04-11	КР12	3	
А4		4	1.232.1-7.1-2 05-11	КР33	1	
А4		5	1.232.1-7.1-2 07-10	КР70	3	
				ДЕТАЛИ		
				ПЕТЛЯ СТРОПОВОЧНАЯ		
А3		6	1.232.1-7.1-2 02-05	СП14	2	
				МАТЕРИАЛЫ		

1.232.1-7.1-1 27

ЛИСТ 2

20667-01 120

ФОРМАТ А4

ФОРМАТ	ЗОНА	ПОЗ.	ОБОЗНАЧЕНИЕ	НАИМЕНОВАНИЕ	КОЛ	ПРИМЕЧАНИЕ
		7		БЕТОН ЛЕГКИЙ М150		1.41М3
		8		РАСТВОР ЦЕМЕНТНЫЙ М100		0.26М3
		9		ПЛИТЫ МИНВАТНЫЕ М175		0.85М3
				1.232.1-7.1-1 27-04		
				1ПСТ 57,5.15.3,5-2.Л-2.		
				СБОРОЧНЫЕ ЕДИНИЦЫ		
				СЕТКА		
А4		1	1.232.1-7.1-2 16-13	С127	1	
А4		2	1.232.1-7.1-2 13-19	С79	1	
				КАРКАС ПЛОСКИЙ		
А4		3	1.232.1-7.1-2 04-18	КР19	3	
А4		4	1.232.1-7.1-2 05-18	КР40	1	
А4		5	1.232.1-7.1-2 07-11	КР71	3	
				ДЕТАЛИ		
				ПЕТЛЯ СТРОПОВОЧНАЯ		
А3		6	1.232.1-7.1-2 03-05	СП22	2	
				МАТЕРИАЛЫ		
		7		БЕТОН ЛЕГКИЙ М150		1.48М3
		8		РАСТВОР ЦЕМЕНТНЫЙ М100		0.26М3
		9		ПЛИТЫ МИНВАТНЫЕ М175		1.19М3
				1.232.1-7.1-1 27-05		
				1ПСТ 57,5.18.2,5-1.Л-2.		
				СБОРОЧНЫЕ ЕДИНИЦЫ		
				СЕТКА		
А4		1	1.232.1-7.1-2 17-21	С153	1	
А4		2	1.232.1-7.1-2 13-22	С82	1	
				КАРКАС ПЛОСКИЙ		
А4		3	1.232.1-7.1-2 04-05	КР6	3	
А4		4	1.232.1-7.1-2 05-05	КР27	1	
А4		5	1.232.1-7.1-2 07-05	КР69	3	
				ДЕТАЛИ		
А3		6	1.232.1-7.1-2 01-05	ПЕТЛЯ СТРОПОВОЧНАЯ СП6	2	
				МАТЕРИАЛЫ		
		7		БЕТОН ЛЕГКИЙ М150		1.61М3
		8		РАСТВОР ЦЕМЕНТНЫЙ М100		0.31М3
		9		ПЛИТЫ МИНВАТНЫЕ М175		0.61М3

ЭПВЦ Киев ЗНИИЭП | ТЛП КОРТ

ФОРМАТ А4

ФОРМАТ	ЗОНА	ПОЗ.	ОБОЗНАЧЕНИЕ	НАИМЕНОВАНИЕ	КОЛ	ПРИМЕЧАНИЕ
				1.232.1-7.1-1 27-06		
				1ПСТ 57,5.18.2,5-2.Л-2.		
				СБОРОЧНЫЕ ЕДИНИЦЫ		
				СЕТКА		
А4		1	1.232.1-7.1-2 17-22	С154	1	
А4		2	1.232.1-7.1-2 13-23	С83	1	
				КАРКАС ПЛОСКИЙ		
А4		3	1.232.1-7.1-2 04-05	КР6	3	
А4		4	1.232.1-7.1-2 05-05	КР27	1	
А4		5	1.232.1-7.1-2 07-09	КР69	3	
				ДЕТАЛИ		
А3		6	1.232.1-7.1-2 01-05	ПЕТЛЯ СТРОПОВОЧНАЯ СП6	2	
				МАТЕРИАЛЫ		
		7		БЕТОН ЛЕГКИЙ М150		1.61М3
		8		РАСТВОР ЦЕМЕНТНЫЙ М100		0.31М3
		9		ПЛИТЫ МИНВАТНЫЕ М175		0.61М3
				1.232.1-7.1-1 27-07		
				1ПСТ 57,5.18.3,0-1.Л-2.		
				СБОРОЧНЫЕ ЕДИНИЦЫ		
				СЕТКА		
А4		1	1.232.1-7.1-2 17-08	С140	1	
А4		2	1.232.1-7.1-2 13-21	С81	1	
				КАРКАС ПЛОСКИЙ		
А4		3	1.232.1-7.1-2 04-12	КР13	3	
А4		4	1.232.1-7.1-2 05-12	КР34	1	
А4		5	1.232.1-7.1-2 07-10	КР70	3	
				ДЕТАЛИ		
				ПЕТЛЯ СТРОПОВОЧНАЯ		
А3		6	1.232.1-7.1-2 02-06	СП15	2	
				МАТЕРИАЛЫ		
		7		БЕТОН ЛЕГКИЙ М150		1.68М3
		8		РАСТВОР ЦЕМЕНТНЫЙ М100		0.31М3
		9		ПЛИТЫ МИНВАТНЫЕ М175		1.04М3
				1.232.1-7.1-1 27-08		
				1ПСТ 57,5.18.3,0-2.Л-2.		
				СБОРОЧНЫЕ ЕДИНИЦЫ		

СКАЛА | ОПЕРАТОР | ТЛП КОРТ | ЭПВЦ Киев ЗНИИЭП

ВЗАМ.ИНВ.№ | ПОДПИСЬ И ДАТА | ИНВ.№ ПОДЛ.

20667-01 121 ФОРМАТ А4

ЗОНА	ПОЗ.	ОБОЗНАЧЕНИЕ	НАИМЕНОВАНИЕ	КОЛ	ПРИМЕЧАНИЕ
			СЕТКА		
	1	1.232.1-7.1-2 17-09	С141	1	
	2	1.232.1-7.1-2 13-22	С82	1	
			КАРКАС ПЛОСКИЙ		
	3	1.232.1-7.1-2 04-12	КР13	3	
	4	1.232.1-7.1-2 05-12	КР34	1	
	5	1.232.1-7.1-2 07-10	КР70	3	
			ДЕТАЛИ		
			ПЕТЛЯ СТРОПОВОЧНАЯ		
	6	1.232.1-7.1-2 02-06	СП15	2	
			МАТЕРИАЛЫ		
	7		БЕТОН ЛЕГКИЙ М150		1.68М3
	8		РАСТВОР ЦЕМЕНТНЫЙ М100		0.31М3
	9		ПЛИТЫ МИНВАТНЫЕ М175		1.04М3
			1.232.1-7.1-1 27-09		
			1ПСТ 57,5.18.3,5-2.Л-2		
			СБОРОЧНЫЕ ЕДИНИЦЫ		
			СЕТКА		
	1	1.232.1-7.1-2 16-16	С130	1	
	2	1.232.1-7.1-2 13-22	С82	1	
			КАРКАС ПЛОСКИЙ		
	3	1.232.1-7.1-2 04-19	КР20	3	
	4	1.232.1-7.1-2 05-19	КР41	1	
	5	1.232.1-7.1-2 07-11	КР71	3	
			ДЕТАЛИ		
			ПЕТЛЯ СТРОПОВОЧНАЯ		
	6	1.232.1-7.1-2 03-06	СП23	2	
			МАТЕРИАЛЫ		
	7		БЕТОН ЛЕГКИЙ М150		1.75М3
	8		РАСТВОР ЦЕМЕНТНЫЙ М100		0.31М3
	9		ПЛИТЫ МИНВАТНЫЕ М175		1.46М3
			1.232.1-7.1-1 27-10		
			1ПСТ 57,5.21.2,5-1.Л-2		
			СБОРОЧНЫЕ ЕДИНИЦЫ		
			СЕТКА		
	1	1.232.1-7.1-2 17-23	С155	1	
	2	1.232.1-7.1-2 13-24	С84	1	
			КАРКАС ПЛОСКИЙ		
	3	1.232.1-7.1-2 04-06	КР7	3	

ФОРМАТ А4

ЭПВЦ Киев ЗНИИЭП | ОПЕРАТОР ТЛП КОРТ | СИЛА

ФОРМАТ	ЗОНА	ПОЗ.	ОБОЗНАЧЕНИЕ	НАИМЕНОВАНИЕ	КОЛ	ПРИМЕЧАНИЕ
А4		4	1.232.1-7.1-2 05-06	КР28	1	
А4		5	1.232.1-7.1-2 07-09	КР69	3	
				ДЕТАЛИ		
А3		6	1.232.1-7.1-2 01-06	ПЕТЛЯ СТРОПОВОЧНАЯ СП7	2	
				МАТЕРИАЛЫ		
		7		БЕТОН ЛЕГКИЙ М150		1.87М3
		8		РАСТВОР ЦЕМЕНТНЫЙ М100		0.36М3
		9		ПЛИТЫ МИНВАТНЫЕ М175		0.72М3
				1.232.1-7.1-1 27-11		
				1ПСТ 57,5.21.2,5-2.Л-2		
				СБОРОЧНЫЕ ЕДИНИЦЫ		
				СЕТКА		
А4		1	1.232.1-7.1-2 17-24	С156	1	
А4		2	1.232.1-7.1-2 13-25	С85	1	
				КАРКАС ПЛОСКИЙ		
А4		3	1.232.1-7.1-2 04-06	КР7	3	
А4		4	1.232.1-7.1-2 05-06	КР28	1	
А4		5	1.232.1-7.1-2 07-09	КР69	3	
				ДЕТАЛИ		
А3		6	1.232.1-7.1-2 01-06	ПЕТЛЯ СТРОПОВОЧНАЯ СП7	2	
				МАТЕРИАЛЫ		
		7		БЕТОН ЛЕГКИЙ М150		1.87М3
		8		РАСТВОР ЦЕМЕНТНЫЙ М100		0.36М3
		9		ПЛИТЫ МИНВАТНЫЕ М175		0.72М3
				1.232.1-7.1-1 27-12		
				1ПСТ 57,5.21.3,0-2.Л-2		
				СБОРОЧНЫЕ ЕДИНИЦЫ		
				СЕТКА		
А4		1	1.232.1-7.1-2 17-11	С143	1	
А4		2	1.232.1-7.1-2 13-24	С84	1	
				КАРКАС ПЛОСКИЙ		
А4		3	1.232.1-7.1-2 04-13	КР14	3	
А4		4	1.232.1-7.1-2 05-13	КР35	1	
А4		5	1.232.1-7.1-2 07-10	КР70	3	
				ДЕТАЛИ		
				ПЕТЛЯ СТРОПОВОЧНАЯ		
А3		6	1.232.1-7.1-2 02-06	СП15	2	

ВЗАМ ИНВ № | ПОДПИСЬ И ДАТА | ИНВ № ПОДЛ

ФОРМАТ	ЗОНА	ПОЗ	ОБОЗНАЧЕНИЕ	НАИМЕНОВАНИЕ	КОЛ	ПРИМЕЧАНИЕ
				МАТЕРИАЛЫ		
		7		БЕТОН ЛЕГКИЙ М150		1.94М3
		8		РАСТВОР ЦЕМЕНТНЫЙ М100		0.36М3
		9		ПЛИТЫ МИНВАТНЫЕ М175		1.23М3
				1.232.1-7.1-1 27-13 1ПСТ 57,5.21.3,5-2.Л-2		
				СБОРОЧНЫЕ ЕДИНИЦЫ		
				СЕТКА		
А4		1	1.232.1-7.1-2 16-17	С131	1	
А4		2	1.232.1-7.1-2 13-24	С84	1	
				КАРКАС ПЛОСКИЙ		
А4		3	1.232.1-7.1-2 04-20	КР21	3	
А4		4	1.232.1-7.1-2 05-20	КР42	1	
А4		5	1.232.1-7.1-2 07-11	КР71	3	
				ДЕТАЛИ		
				ПЕТЛЯ СТРОПОВОЧНАЯ		
А3		6	1.232.1-7.1-2 03-06	СП23	2	
				МАТЕРИАЛЫ		
		7		БЕТОН ЛЕГКИЙ М150		2.02М3
		8		РАСТВОР ЦЕМЕНТНЫЙ М100		0.36М3
		9		ПЛИТЫ МИНВАТНЫЕ М175		1.72М3

СКАЛА

ОПЕРАТОР ТЛП КОРТ

ЭПВЦ Киев ЗНИИЭП

..232.1-7.1-1 27

ЛИСТ 7

ФОРМАТ А4

ОПЕРАТОР ТЛП КОРТ

ЭПВЦ Киев ЗНИИЭП

20667-01 123 ФОРМАТ А4

ВИД С ВНУТРЕННЕЙ СТОРОНЫ

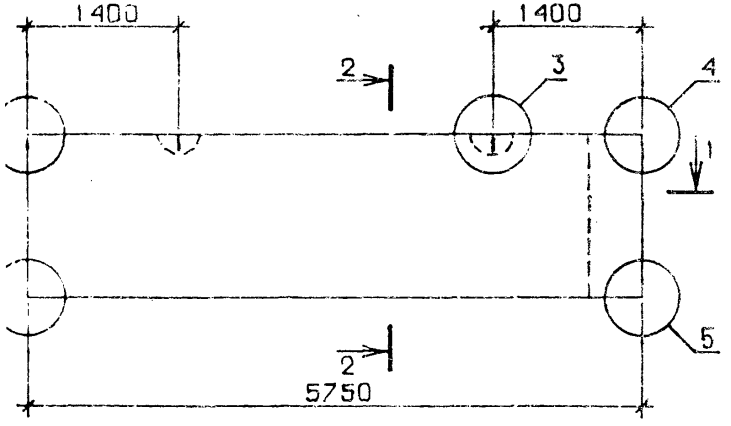

2-2

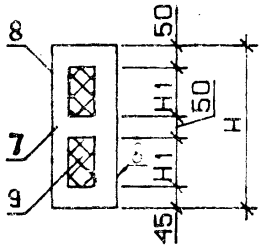

СХЕМА АРМИРОВАНИЯ

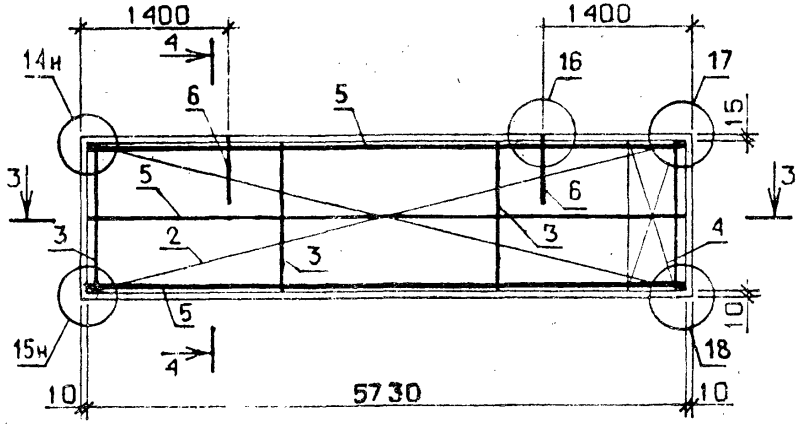

4-4

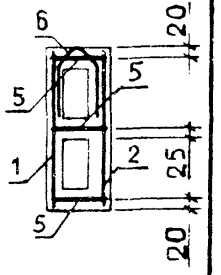

1-1

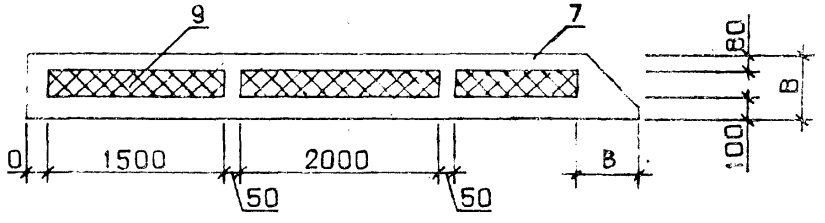

3-3

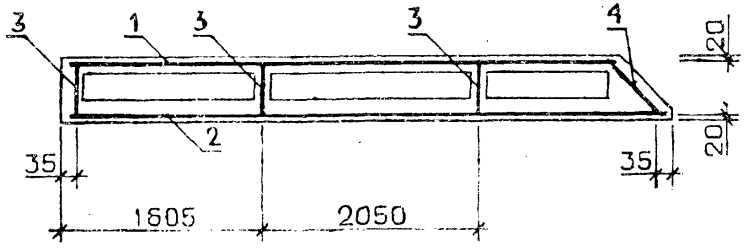

ОБОЗНАЧЕНИЕ	МАРКА	H,ММ	H1,ММ	B,ММ	МАССА,Т
52.I-7.I-I 27	IПСТ 57,5.I5.2,5-I.Л-2.	I485	670	250	3.I0
-0I	IПСТ 57,5.I5.2,5-2.Л-2.	I485	670	250	3.II
-02	IПСТ 57,5.I5.3,0-I.Л-2.	I485	670	300	3.28
-03	IПСТ 57,5.I5.3,0-2.Л-2.	I485	670	300	3.29
-04	IПСТ 57,5.I5.3,5-2.Л-2.	I485	670	350	3.46
-05	IПСТ 57,5.I8.2,5-I.Л-2.	I785	820	250	3.72
-06	IПСТ 57,5.I8.2,5-2.Л-2.	I785	820	250	3.73
-07	IПСТ 57,5.I8.3,0-I.Л-2.	I785	820	300	3.9I
-08	IПСТ 57,5.I8.3,0-2.Л-2.	I785	820	300	3.92
-09	IПСТ 57,5.I8.3,5-2.Л-2.	I785	820	350	4.I3
-I0	IПСТ 57,5.2I.2,5-I.Л-2.	2058	970	250	4.32
-II	IПСТ 57,5.2I.2,5-2.Л-2.	2085	970	250	4.34
-I2	IПСТ 57,5.2I.3,0-2.Л-2.	2085	970	300	4.55
-I3	IПСТ 57,5.2I.3,5-2.Л-2.	2085	970	350	4.79

УЗЛЫ I - 5 СМ. I.232.I-7.I-I ДI, ЛИСТ I,
УЗЛЫ I4,I5,I6 СМ. I.232.I-7.I-I ДI, ЛИСТ 3,
УЗЛЫ I7,I8 СМ. I.232.I-7.I-I ДI, ЛИСТ 4

НАЧ.ОТД.	БОРИСЕНКО	
Н.КОНТР.	КОВАЛЬЧУК	
ГЛ.СПЕЦ.	МАЛИЧЕВСКИЙ	
ПРОВЕРИЛ	ЯКИМЧУК	
РАЗРАБ.	КРУПКА	

1.232.1-7.1-1 27СБ

ПАНЕЛЬ
IПСТ 57,5.I5.B-X.Л-2.,
IПСТ 57,5.I8.B-X.Л-2.,
IПСТ 57,5.2I.B-X.Л-2.
СБОРОЧНЫЙ ЧЕРТЁЖ

СТАДИЯ	МАССА	МАСШТАБ
Р	СМ. ТАБЛ	
ЛИСТ	ЛИСТОВ 1	

ГОСГРАЖДАНСТРОЙ
КиевЗНИИЭП

ФОРМАТ	ЗОНА	ПОЗ	ОБОЗНАЧЕНИЕ	НАИМЕНОВАНИЕ	КОЛ	ПРИМЕЧАНИЕ
				ДОКУМЕНТАЦИЯ		
А3			1.232.1-7.1-1 28СБ	СБОРОЧНЫЙ ЧЕРТЕЖ		
А3			1.232.1-7.1-1 Д1	УЗЛЫ		
А3			1.232.1-7.1-1 РС	ВЕДОМОСТЬ РАСХОДА СТАЛИ НА ЭЛЕМЕНТ		
А4			1.232.1-7.1-1 ТО	ТЕХНИЧЕСКОЕ ОПИСАНИЕ		
			ПЕРЕМЕННЫЕ ДАННЫЕ	ДЛЯ ИСПОЛНЕНИЙ:		
				1.232.1-7.1-1 28 1ПСТ 57.6.2,5-3.Л-2.		
				СБОРОЧНЫЕ ЕДИНИЦЫ		
				СЕТКА		
А4	1		1.232.1-7.1-2 17	С132	1	
А4	2		1.232.1-7.1-2 13	С60	1	
				КАРКАС ПЛОСКИЙ		
А4	3		1.232.1-7.1-2 04	КР1	3	
А4	4		1.232.1-7.1-2 05	КР22	1	
А4	5		1.232.1-7.1-2 07-06	КР66	1	
А4	6		1.232.1-7.1-2 07-12	КР72	1	
				ДЕТАЛИ		
А3	7		1.232.1-7.1-2 01-01	ПЕТЛЯ СТРОПОВОЧНАЯ СП2	2	
				МАТЕРИАЛЫ		
	8			БЕТОН ЛЕГКИЙ М150		0.54М3
	9			РАСТВОР ЦЕМЕНТНЫЙ М100		0.10М3
	10			ПЛИТЫ МИНВАТНЫЕ М175		0.18М3
				1.232.1-7.1-1 28-01 1ПСТ 57.6.3,0-3.Л-2.		
				СБОРОЧНЫЕ ЕДИНИЦЫ		
				СЕТКА		
А4	1		.232.1-7.1-2 16-07	С121	1	
А4	2		1.232.1-7.1-2 13	С60	1	
				КАРКАС ПЛОСКИЙ		
А4	3		1.232.1-7.1-2 04-07	КР8	3	
А4	4		1.232.1-7.1-2 05-07	КР29	1	
А4	5		1.232.1-7.1-2 07-07	КР67	1	

ЭПВЦ КиевЗНИИЭП | ОПЕРАТОР ТЛП КОРТ | СКАЛА

ВЗАМ.ИНВ.№ | ПОДПИСЬ И ДАТА | ИНВ.№ ПОДЛ

1.232.1-7.1-1 28

НАЧ.ОТД	Борисенко		
Н.КОНТР	Ковальчук		
ГЛ.СПЕЦ	Маточевский		
ПРОВЕРИЛ	Котова		
РАЗРАБ	Крупка		

ПАНЕЛЬ
1ПСТ 57.6.В-3.Л-2.,
1ПСТ 57.9.В-3.Л-2.

СТАДИЯ	ЛИСТ	ЛИСТОВ
Р	I	3

ГОСГРАЖДАНСТРОЙ
КиевЗНИИЭП

ФОРМАТ А4

ФОРМАТ	ЗОНА	ПОЗ.	ОБОЗНАЧЕНИЕ	НАИМЕНОВАНИЕ	КОЛ	ПРИМЕЧАНИЕ
А4	6		1.232.1-7.1-2 07-14	КР74	1	
				ДЕТАЛИ		
А3	7		1.232.1-7.1-2 02-01	ПЕТЛЯ СТРОПОВОЧНАЯ СП10	2	
				МАТЕРИАЛЫ		
	8			БЕТОН ЛЕГКИЙ М150		0.58М3
	9			РАСТВОР ЦЕМЕНТНЫЙ М100		0.10М3
	10			ПЛИТЫ МИНВАТНЫЕ М175		0.31М3
				1.232.1-7.1-1 28-02 1ПСТ 57.6.3,5-3.Л-2.		
				СБОРОЧНЫЕ ЕДИНИЦЫ		
				СЕТКА		
А4	1		1.232.1-7.1-2 16	С114	1	
А4	2		1.232.1-7.1-2 13	С60	1	
				КАРКАС ПЛОСКИЙ		
А4	3		1.232.1-7.1-2 04-14	КР15	3	
А4	4		1.232.1-7.1-2 05-14	КР36	1	
А4	5		1.232.1-7.1-2 07-08	КР68	1	
А4	6		1.232.1-7.1-2 07-16	КР76	1	
				ДЕТАЛИ		
А3	7		1.232.1-7.1-2 03-01	ПЕТЛЯ СТРОПОВОЧНАЯ СП18	2	
				МАТЕРИАЛЫ		
	8			БЕТОН ЛЕГКИЙ М150		0.61М3
	9			РАСТВОР ЦЕМЕНТНЫЙ М100		0.10М3
	10			ПЛИТЫ МИНВАТНЫЕ М175		0.43М3
				1.232.1-7.1-1 28-03 1ПСТ 57.9.2,5-3.Л-2.		
				СБОРОЧНЫЕ ЕДИНИЦЫ		
				СЕТКА		
А4	1		1.232.1-7.1-2 17-01	С133	1	
А4	2		1.232.1-7.1-2 13-01	С61	1	
				КАРКАС ПЛОСКИЙ		
А4	3		1.232.1-7.1-2 04-01	КР2	3	
А4	4		1.232.1-7.1-2 05-01	КР23	1	
А4	5		1.232.1-7.1-2 07-06	КР66	1	
А4	6		1.232.1-7.1-2 07-13	КР73	1	
				ДЕТАЛИ		

ЭПВЦ КиевЗНИИЭП | ОПЕРАТОР ТЛП КОРТ | СКАЛА

ВЗАМ.ИНВ.№ | ПОДПИСЬ И ДАТА | ИНВ.№ ПОДЛ

1.232.1-7.1-1 28

ЛИСТ 2

ФОРМАТ А4

ФОРМАТ	ЗОНА	ПОЗ	ОБОЗНАЧЕНИЕ	НАИМЕНОВАНИЕ	КОЛ	ПРИМЕЧАНИЕ
А3		7	1.232.1-7.1-2 01-03	ПЕТЛЯ СТРОПОВОЧНАЯ СП4	2	
				МАТЕРИАЛЫ		
		8		БЕТОН ЛЕГКИЙ М150		0.80М3
		9		РАСТВОР ЦЕМЕНТНЫЙ М100		0.15М3
		10		ПЛИТЫ МИНВАТНЫЕ М175		0.29М3
				1.232.1-7.1-1 28-04 1ПСТ 57.9.3,0-3.Л-2.		
				СБОРОЧНЫЕ ЕДИНИЦЫ		
				СЕТКА		
А4		1	1.232.1-7.1-2 16-08	С122	1	
А4		2	1.232.1-7.1-2 13-01	С61	1	
				КАРКАС ПЛОСКИЙ		
А4		3	1.232.1-7.1-2 04-08	КР9	3	
А4		4	1.232.1-7.1-2 05-08	КР30	1	
А4		5	1.232.1-7.1-2 07-07	КР67	1	
А4		6	1.232.1-7.1-2 07-15	КР75	1	
				ДЕТАЛИ		
				ПЕТЛЯ СТРОПОВОЧНАЯ		
А3		7	1.232.1-7.1-2 02-03	СП12	2	
				МАТЕРИАЛЫ		
		8		БЕТОН ЛЕГКИЙ М150		0.84М3
		9		РАСТВОР ЦЕМЕНТНЫЙ М100		0.15М3
		10		ПЛИТЫ МИНВАТНЫЕ М175		0.50М3

ЭПВЦ Киев ЗНИИЭП
ОПЕРАТОР ТЛП КОРТ
ИНВ.№ ПОДЛ. | ПОДПИСЬ И ДАТА | ВЗАМ.ИНВ.№

ФОРМАТ	ЗОНА	ПОЗ.	ОБОЗНАЧЕНИЕ	НАИМЕНОВАНИЕ	КОЛ	ПРИМЕЧАНИЕ

ВИД С ВНУТРЕННЕЙ СТОРОНЫ

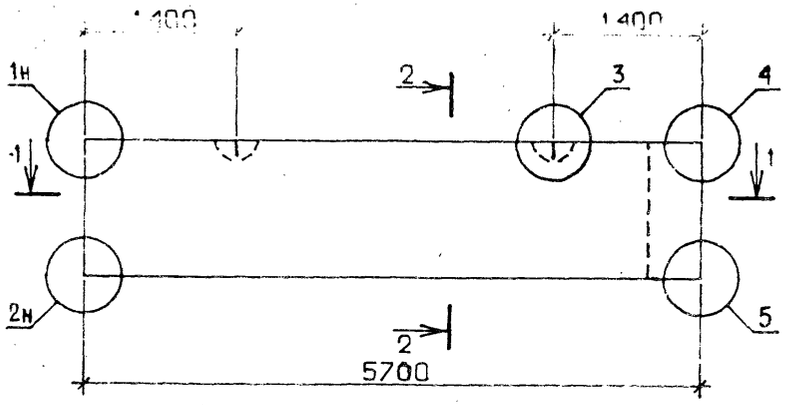

2-2

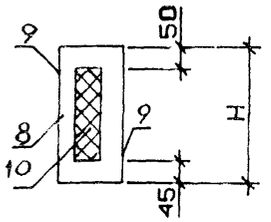

СХЕМА АРМИРОВАНИЯ

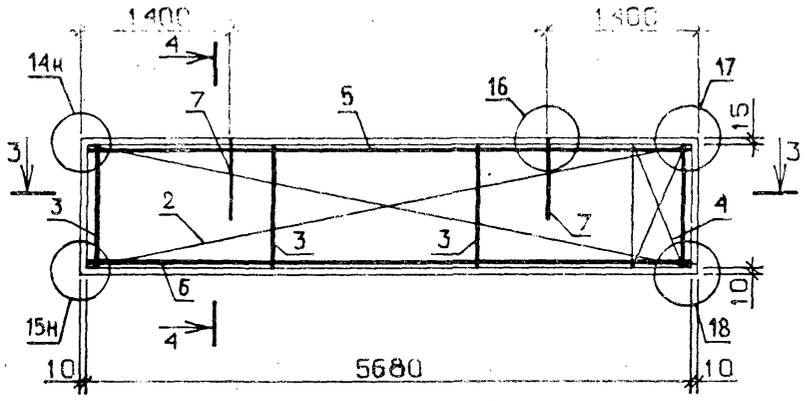

4-4

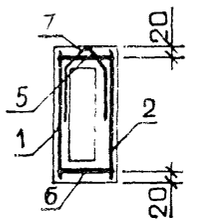

1-1

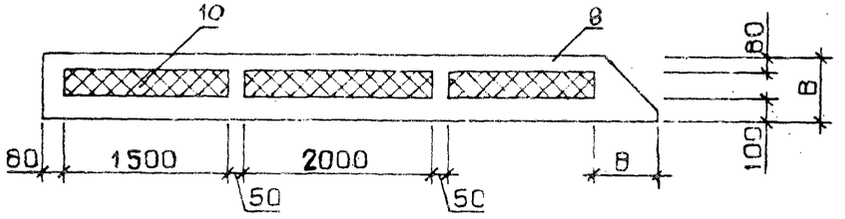

3-3

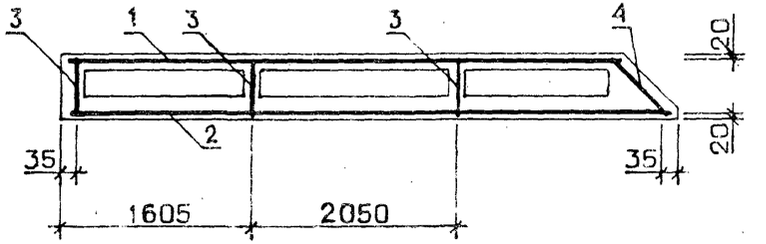

УЗЛЫ 1 - 5 СМ. 1.232.1-7.1-1 ДИ, ЛИСТ 1,
УЗЛЫ 14,15,16 СМ. 1.232.1-7.1-1 ДИ, ЛИСТ 3,
УЗЛЫ 17,18 СМ. 1.232.1-7.1-1 ДИ, ЛИСТ 4

ОБОЗНАЧЕНИЕ	МАРКА	Н,ММ	В,ММ	МАССА,Т
1.232.1-7.1-1 28	1ПСТ 57.6.2,5-3.Л-2.	585	250	1.27
-01	1ПСТ 57.6.3,0-3.Л-2.	585	300	1.35
-02	1ПСТ 57.6.3,5-3.Л-2.	585	350	1.44
-03	1ПСТ 57.9.2,5-3.Л-2.	885	250	1.85
-04	1ПСТ 57.9.3,0-3.Л-2.	885	300	1.96

НАЧ.ОТД.	БОРИСЕНКО	
Н.КОНТР.	КОВАЛЬЧУК	
ГЛ.СПЕЦ.	МАЛАЧЕВСКИЙ	
ПРОВЕРИЛ	ЯХИМЧУК	
РАЗРАБ.	КРУПКА	

1.232.1-7.1-1 28СБ

ПАНЕЛЬ
1ПСТ 57.6.В-3.Л-2.,
1ПСТ 57.9.В-3.Л-2.
СБОРОЧНЫЙ ЧЕРТЕЖ

СТАДИЯ	МАССА	МАСШТАБ
Р	СМ ТАБЛ	
ЛИСТ	ЛИСТОВ 1	

ГОСГРАЖДАНСТРОЙ
КиевЗНИИЭП

ФОРМАТ	ЗОНА	ПОЗ	ОБОЗНАЧЕНИЕ	НАИМЕНОВАНИЕ	КОЛ	ПРИМЕЧАНИЕ
				ДОКУМЕНТАЦИЯ		
А3			1.232.1-7.1-1 29СБ	СБОРОЧНЫЙ ЧЕРТЕЖ		
А3			1.232.1-7.1-1 Д1	УЗЛЫ		
А3			1.232.1-7.1-1 РС	ВЕДОМОСТЬ РАСХОДА СТАЛИ НА ЭЛЕМЕНТ		
А4			1.232.1-7.1-1 ТО	ТЕХНИЧЕСКОЕ ОПИСАНИЕ		
			ПЕРЕМЕННЫЕ ДАННЫЕ	ДЛЯ ИСПОЛНЕНИЙ:		
				1.232.1-7.1-1 29 1ПСТ 57,5.6.2,5-3.Л-2.		
				СБОРОЧНЫЕ ЕДИНИЦЫ		
				СЕТКА		
А4		1	1.232.1-7.1-2 17-13	С145	1	
А4		2	1.232.1-7.1-2 13-13	С73	1	
				КАРКАС ПЛОСКИЙ		
А4		3	1.232.1-7.1-2 04	КР1	3	
А4		4	1.232.1-7.1-2 05	КР22	1	
А4		5	1.232.1-7.1-2 07-09	КР69	1	
А4		6	1.232.1-7.1-2 07-17	КР77	1	
				ДЕТАЛИ		
А3		7	1.232.1-7.1-2 01-01	ПЕТЛЯ СТРОПОВОЧНАЯ СП2	2	
				МАТЕРИАЛЫ		
		8		БЕТОН ЛЕГКИЙ М150		0.55М3
		9		РАСТВОР ЦЕМЕНТНЫЙ М100		0.10М3
		10		ПЛИТЫ МИНВАТНЫЕ М175		0.18М3
				1.232.1-7.1-1 29-01 1ПСТ 57,5.6.3,0-3.Л-2.		
				СБОРОЧНЫЕ ЕДИНИЦЫ		
				СЕТКА		
А4		1	1.232.1-7.1-2 17	С132	1	
А4		2	1.232.1-7.1-2 13-13	С73	1	
				КАРКАС ПЛОСКИЙ		
А4		3	1.232.1-7.1-2 04-07	КР8	3	
А4		4	1.232.1-7.1-2 05-07	КР29	1	
А4		5	1.232.1-7.1-2 07-10	КР70	1	

НАЧ.ОТД.	Борисенко		1.232.1-7.1-1 29
Н.КОНТР.	Кобальчук		
ГЛ.СПЕЦ.	Матачевский		ПАНЕЛЬ 1ПСТ 57,5.6.В-3.Л-2., 1ПСТ 57,5.9.В-3.Л-2.
ПРОВЕРИЛ	Котова		СТАДИЯ Р; ЛИСТ I; ЛИСТОВ 3
РАЗРАБ.	Крупка		ГОСГРАЖДАНСТРОЙ КиевЗНИИЭП

ФОРМАТ А4

ЭПВЦ Киев ЗНИИЭП | ОПЕРАТОР ТЛП КОРТ | СКЯПА

ФОРМАТ	ЗОНА	ПОЗ.	ОБОЗНАЧЕНИЕ	НАИМЕНОВАНИЕ	КОЛ	ПРИМЕЧАНИЕ
А4		6	1.232.1-7.1-2 07-19	КР79	1	
				ДЕТАЛИ		
А3		7	1.232.1-7.1-2 02-01	ПЕТЛЯ СТРОПОВОЧНАЯ СП10	2	
				МАТЕРИАЛЫ		
		8		БЕТОН ЛЕГКИЙ М150		0.58М3
		9		РАСТВОР ЦЕМЕНТНЫЙ М100		0.10М3
		10		ПЛИТЫ МИНВАТНЫЕ М175		0.31М3
				1.232.1-7.1-1 29-02 1ПСТ 57,5.6.3,5-3.Л-2.		
				СБОРОЧНЫЕ ЕДИНИЦЫ		
				СЕТКА		
А4		1	1.232.1-7.1-2 16-07	С121	1	
А4		2	1.232.1-7.1-2 13-13	С73	1	
				КАРКАС ПЛОСКИЙ		
А4		3	1.232.1-7.1-2 04-14	КР15	3	
А4		4	1.232.1-7.1-2 05-14	КР36	1	
А4		5	1.232.1-7.1-2 07-11	КР71	1	
А4		6	1.232.1-7.1-2 07-21	КР81	1	
				ДЕТАЛИ		
А3		7	1.232.1-7.1-2 03-01	ПЕТЛЯ СТРОПОВОЧНАЯ СП18	2	
				МАТЕРИАЛЫ		
		8		БЕТОН ЛЕГКИЙ М150		0.61М3
		9		РАСТВОР ЦЕМЕНТНЫЙ М100		0.10М3
		10		ПЛИТЫ МИНВАТНЫЕ М175		0.44М3
				1.232.1-7.1-1 29-03 1ПСТ 57,5.9.2,5-3.Л-2.		
				СБОРОЧНЫЕ ЕДИНИЦЫ		
				СЕТКА		
А4		1	1.232.1-7.1-2 17-14	С146	1	
А4		2	1.232.1-7.1-2 13-14	С74	1	
				КАРКАС ПЛОСКИЙ		
А4		3	1.232.1-7.1-2 04-01	КР2	3	
А4		4	1.232.1-7.1-2 05-01	КР23	1	
А4		5	1.232.1-7.1-2 07-09	КР69	1	
А4		6	1.232.1-7.1-2 07-18	КР78	1	
				ДЕТАЛИ		

ВЗАМ.ИНВ.№ | ПОДПИСЬ И ДАТА | ИНВ.№ ПОДЛ.

1.232.1-7.1-1 29 ЛИСТ 2

ФОРМАТ	ЗОНА	ПОЗ	ОБОЗНАЧЕНИЕ	НАИМЕНОВАНИЕ	КОЛ	ПРИМЕЧАНИЕ
А3		7	1.232.1-7.1-2 01-03	ПЕТЛЯ СТРОПОВОЧНАЯ СП4	2	
				МАТЕРИАЛЫ		
		8		БЕТОН ЛЕГКИЙ М150		0.81М3
		9		РАСТВОР ЦЕМЕНТНЫЙ М100		0.15М3
		10		ПЛИТЫ МИНВАТНЫЕ М175		0.30М3
				1.232.1-7.1-1 29-04 1ПСТ 57,5.9.3,0-3.Л-2.		
				СБОРОЧНЫЕ ЕДИНИЦЫ		
				СЕТКА		
А4		1	1.232.1-7.1-2 17-01	С133	1	
А4		2	1.232.1-7.1-2 13-14	С74	1	
				КАРКАС ПЛОСКИЙ		
А4		3	1.232.1-7.1-2 04-08	КР9	3	
А4		4	1.232.1-7.1-2 05-08	КР30	1	
А4		5	1.232.1-7.1-2 07-10	КР70	1	
А4		6	1.232.1-7.1-2 07-20	КР80	1	
				ДЕТАЛИ		
				ПЕТЛЯ СТРОПОВОЧНАЯ		
А3		7	1.232.1-7.1-2 02-03	СП12	2	
				МАТЕРИАЛЫ		
		8		БЕТОН ЛЕГКИЙ М150		0.85М3
		9		РАСТВОР ЦЕМЕНТНЫЙ М100		0.15М3
		10		ПЛИТЫ МИНВАТНЫЕ М175		0.50М3

Киев ЗНИИЭП ТЛП КОРТ

1.232.1-7.1-1 29

ЛИ 3

ЭПВЦ Киев ЗНИИЭП ОПЕРАТОР ТЛП КОРТ

ФОРМАТ	ЗОНА	ПОЗ	ОБОЗНАЧЕНИЕ	НАИМЕНОВАНИЕ	КОЛ	ПРИМЕЧАНИЕ

ЛИС

ВИД С ВНУТРЕННЕЙ СТОРОНЫ

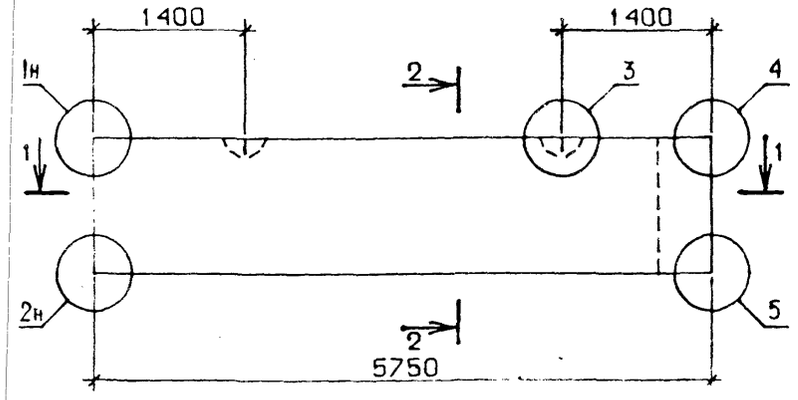

2-2

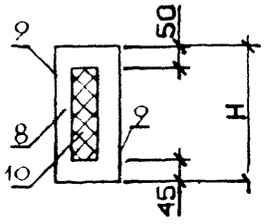

СХЕМА АРМИРОВАНИЯ

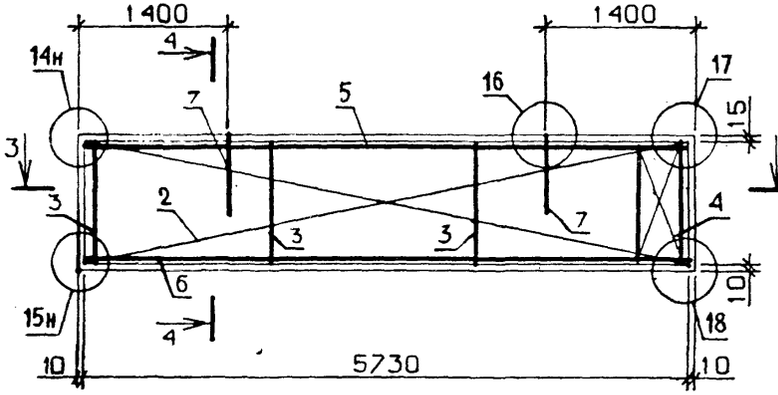

4-4

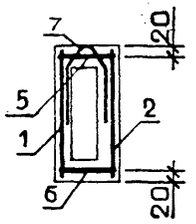

1-1

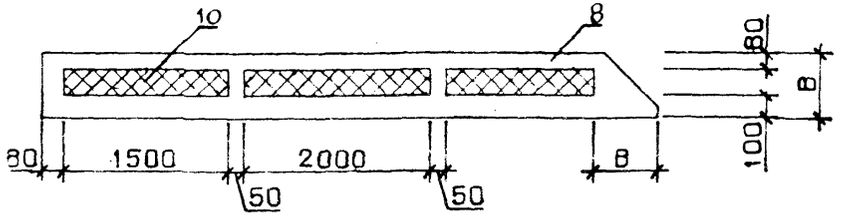

3-3

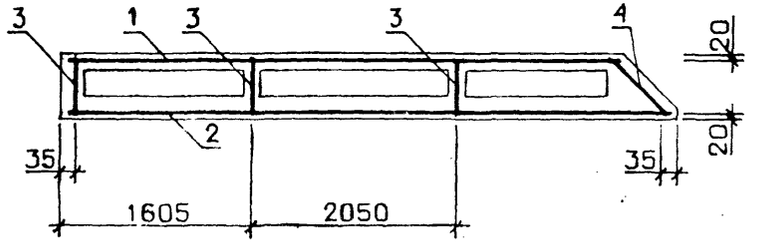

УЗЛЫ 1 - 5 СМ. 1.232.1-7.1-1 ДІ, ЛИСТ 1,
УЗЛЫ 14,15,16 СМ. 1.232.1-7.1-1 ДІ, ЛИСТ 3,
УЗЛЫ 17,18 СМ. 1.232.1-7.1-1 ДІ, ЛИСТ 4

ОБОЗНАЧЕНИЕ	МАРКА	Н,ММ	В,ММ	МАССА,Т
1.232.1-7.1-1 29	1ПСТ 57,5.6.2,5-3.Л-2.	585	250	1.28
-01	1ПСТ 57,5.6.3,0-3.Л-2.	585	300	1.36
-02	1ПСТ 57,5.6.3,5-3.Л-2.	585	350	1.45
-03	1ПСТ 57,5.9.2,5-3.Л-2.	885	250	1.87
-04	1ПСТ 57,5.9.3,0-3.Л-2.	885	300	1.98

НАЧ.ОТД.	БОРИСЕНКО	
Н.КОНТР.	КОВАЛЬЧУК	
ГЛ.СПЕЦ.	МАЛАЧЕВСКИЙ	
ПРОВЕРИЛ	ЯКИМЧУК	
РАЗРАБ.	КРУПКА	

1.232.1-7.1-1 29СБ

ПАНЕЛЬ
1ПСТ 57,5.6.В-3.Л-2.,
1ПСТ 57,5.9.В-3.Л-2.
СБОРОЧНЫЙ ЧЕРТЁЖ

СТАДИЯ	МАССА	МАСШТАБ
Р	СМ ТАБЛ	
ЛИСТ	ЛИСТОВ 1	

ГОСГРАЖДАНСТРОЙ
КиевЗНИИЭП

ФОРМАТ	ЗОНА	ПОЗ	ОБОЗНАЧЕНИЕ	НАИМЕНОВАНИЕ	КОЛ.	ПРИМЕЧАНИЕ
				ДОКУМЕНТАЦИЯ		
А3			1.232.1-7.1-1 30СБ	СБОРОЧНЫЙ ЧЕРТЕЖ		
А3			1.232.1-7.1-1 Д1	УЗЛЫ		
А3			1.232.1-7.1-1 РС	ВЕДОМОСТЬ РАСХОДА СТАЛИ НА ЭЛЕМЕНТ		
А4			1.232.1-7.1-1 ТО	ТЕХНИЧЕСКОЕ ОПИСАНИЕ		
			ПЕРЕМЕННЫЕ ДАННЫЕ	ДЛЯ ИСПОЛНЕНИЙ:		
				1.232.1-7.1-1 30 2ПСТ 3.12.2,5-Л-		
				СБОРОЧНЫЕ ЕДИНИЦЫ		
				СЕТКА		
А4	1		1.232.1-7.1-2 18	С157	1	
А4	2		1.232.1-7.1-2 22	С201	2	
				ДЕТАЛИ		
				СТ. ОТД. ГОСТ 6727-80		
БЧ	3		4.041.260	Ф4 ВР-I L=260	4	0.02КГ
А3	4		1.232.1-7.1-2 01	ПЕТЛЯ СТРОПОВОЧНАЯ СП1	1	
				МАТЕРИАЛЫ		
	5			БЕТОН ЛЕГКИЙ М150		0.06М3
	6			РАСТВОР ЦЕМЕНТНЫЙ М100		.010М3
	7			ПЛИТЫ МИНВАТНЫЕ М175		.009М3
				1.232.1-7.1-1 30-01 2ПСТ 3.12.3,0-Л-		
				СБОРОЧНЫЕ ЕДИНИЦЫ		
				СЕТКА		
А4	1		1.232.1-7.1-2 18-01	С158	1	
А4	2		1.232.1-7.1-2 22-01	С202	2	
				ДЕТАЛИ		
				СТ. ОТД. ГОСТ 6727-80		
БЧ	3		4.041.260	Ф4 ВР-I L=260	4	0.02КГ
А3	4		1.232.1-7.1-2 02	ПЕТЛЯ СТРОПОВОЧНАЯ СП9	1	

ЭПВЦ КиевЗНИИЭП | ОПЕРАТОР ТЛП КОРТ | СКАДА В. Скафин.

ВЗАМ.ИНВ.№ | ПОДПИСЬ И ДАТА | ИНВ.№ ПОДЛ.

НАЧ.ОТД.	БОРИСЕНКО		
Н.КОНТР.	КОВАЛЬЧУК		
ГЛ.СПЕЦ	МАЛАЧЕВСКИЙ		
ПРОВЕРИЛ	ПИНЧУК		
РАЗРАБ.	ЛАВРИНЕНКО		

1.232.1-7.1-1 30

ПАНЕЛЬ
2ПСТ 3.12, 2ПСТ 3.15, 2ПСТ 3.18, 2ПСТ 3.21

СТАДИЯ	ЛИСТ	ЛИСТОВ
Р	1	6

ГОСГРАЖДАНСТРОЙ
КиевЗНИИЭП

ФОРМАТ А4

ФОРМАТ	ЗОНА	ПОЗ	ОБОЗНАЧЕНИЕ	НАИМЕНОВАНИЕ	КОЛ	ПРИМЕЧАНИЕ
				МАТЕРИАЛЫ		
	5			БЕТОН ЛЕГКИЙ М150		0.07М3
	6			РАСТВОР ЦЕМЕНТНЫЙ М100		.010М3
	7			ПЛИТЫ МИНВАТНЫЕ М175		0.02М3
				1.232.1-7.1-1 30-02 2ПСТ 3.12.3,5-Л-		
				СБОРОЧНЫЕ ЕДИНИЦЫ		
				СЕТКА		
А4	1		1.232.1-7.1-2 18-02	С159	1	
А4	2		1.232.1-7.1-2 22-02	С203	2	
				ДЕТАЛИ		
				СТ. ОТД. ГОСТ 6727-80		
БЧ	3		4.041.260	Ф4 ВР-I L=260	4	0.02КГ
А3	4		1.232.1-7.1-2 03	ПЕТЛЯ СТРОПОВОЧНАЯ СП17	1	
				МАТЕРИАЛЫ		
	5			БЕТОН ЛЕГКИЙ М150		0.08М3
	6			РАСТВОР ЦЕМЕНТНЫЙ М100		.010М3
	7			ПЛИТЫ МИНВАТНЫЕ М175		0.02М3
				1.232.1-7.1-1 30-03 2ПСТ 3.15.2,5-Л-		
				СБОРОЧНЫЕ ЕДИНИЦЫ		
				СЕТКА		
А4	1		1.232.1-7.1-2 18-03	С160	1	
А4	2		1.232.1-7.1-2 22	С201	2	
				ДЕТАЛИ		
				СТ. ОТД. ГОСТ 6727-80		
БЧ	3		4.041.260	Ф4 ВР-I L=260	5	0.02КГ
А3	4		1.232.1-7.1-2 01	ПЕТЛЯ СТРОПОВОЧНАЯ СП1	1	
				МАТЕРИАЛЫ		
	5			БЕТОН ЛЕГКИЙ М150		0.08М3
	6			РАСТВОР ЦЕМЕНТНЫЙ М100		0.01М3
	7			ПЛИТЫ МИНВАТНЫЕ М175		0.01М3
				1.232.1-7.1-1 30-04 2ПСТ 3.15.3,0-Л-		

ЭПВЦ КиевЗНИИЭП | ОПЕРАТОР ТЛП КОРТ | СКАДА В. Скафин.

ВЗАМ.ИНВ.№ | ПОДПИСЬ И ДАТА | ИНВ.№ ПОДЛ.

1.232.1-7.1-1 30

ЛИСТ 2

ПОЗ.	ОБОЗНАЧЕНИЕ	НАИМЕНОВАНИЕ	КОЛ	ПРИМЕЧАНИЕ
		СБОРОЧНЫЕ ЕДИНИЦЫ		
		СЕТКА		
1	1.232.1-7.1-2 18-04	С161	1	
2	1.232.1-7.1-2 22-01	С202	2	
		ДЕТАЛИ		
		СТ. ОТД. ГОСТ 6727-80		
3	4.041.260	Ф4 ВР-I L=260	5	0.02КГ
4	1.232.1-7.1-2 02	ПЕТЛЯ СТРОПОВОЧНАЯ СП9	1	
		МАТЕРИАЛЫ		
5		БЕТОН ЛЕГКИЙ М150		0.09М3
6		РАСТВОР ЦЕМЕНТНЫЙ М100		0.01М3
7		ПЛИТЫ МИНВАТНЫЕ М175		0.02М3
		1.232.1-7.1-1 30-05		
		2ПСТ 3.15.3,5-Л-		
		СБОРОЧНЫЕ ЕДИНИЦЫ		
		СЕТКА		
1	1.232.1-7.1-2 18-05	С162	1	
2	1.232.1-7.1-2 22-02	С203	2	
		ДЕТАЛИ		
		СТ. ОТД. ГОСТ 6727-80		
3	4.041.260	Ф4 ВР-I L=260	5	0.02КГ
		ПЕТЛЯ СТРОПОВОЧНАЯ		
4	1.232.1-7.1-2 03	СП17	1	
		МАТЕРИАЛЫ		
5		БЕТОН ЛЕГКИЙ М150		0.10М3
6		РАСТВОР ЦЕМЕНТНЫЙ М100		0.01М3
7		ПЛИТЫ МИНВАТНЫЕ М175		0.03М3
		1.232.1-7.1-1 30-06		
		2ПСТ 3.18.2,5-Л-		
		СБОРОЧНЫЕ ЕДИНИЦЫ		
		СЕТКА		
1	1.232.1-7.1-2 18-06	С163	1	
2	1.232.1-7.1-2 22	С201	2	
		ДЕТАЛИ		
		СТ. ОТД. ГОСТ 6727-80		
3	4.041.260	Ф4 ВР-I L=260	6	0.02КГ

СКАЛА В. Скорин.

ОПЕРАТОР ТЛП КОРТ

ЭПВЦ Киев ЗНИИЭП

ВЗАМ ИНВ №

ПОДПИСЬ И ДАТА

ИНВ №ПОДЛ

ФОРМАТ	ЗОНА	ПОЗ	ОБОЗНАЧЕНИЕ	НАИМЕНОВАНИЕ	КОЛ	ПРИМЕЧАНИЕ
А3		4	1.232.1-7.1-2 01	ПЕТЛЯ СТРОПОВОЧНАЯ СП1	1	
				МАТЕРИАЛЫ		
		5		БЕТОН ЛЕГКИЙ М150		0.10М3
		6		РАСТВОР ЦЕМЕНТНЫЙ М100		0.02М3
		7		ПЛИТЫ МИНВАТНЫЕ М175		0.01М3
				1.232.1-7.1-1 30-07		
				2ПСТ 3.18.3,0-Л-		
				СБОРОЧНЫЕ ЕДИНИЦЫ		
				СЕТКА		
А4		1	1.232.1-7.1-2 18-07	С164	1	
А4		2	1.232.1-7.1-2 22-01	С202	2	
				ДЕТАЛИ		
				СТ. ОТД. ГОСТ 6727-80		
БЧ		3	4.041.260	Ф4 ВР-I L=260	6	0.02КГ
А3		4	1.232.1-7.1-2 02	ПЕТЛЯ СТРОПОВОЧНАЯ СП9	1	
				МАТЕРИАЛЫ		
		5		БЕТОН ЛЕГКИЙ М150		0.11М3
		6		РАСТВОР ЦЕМЕНТНЫЙ М100		0.02М3
		7		ПЛИТЫ МИНВАТНЫЕ М175		0.02М3
				1.232.1-7.1-1 30-08		
				2ПСТ 3.18.3,5-Л-		
				СБОРОЧНЫЕ ЕДИНИЦЫ		
				СЕТКА		
А4		1	1.232.1-7.1-2 18-08	С165	1	
А4		2	1.232.1-7.1-2 22-02	С203	2	
				ДЕТАЛИ		
				СТ. ОТД. ГОСТ 6727-80		
БЧ		3	4.041.260	Ф4 ВР-I L=260	6	0.02КГ
				ПЕТЛЯ СТРОПОВОЧНАЯ		
А3		4	1.232.1-7.1-2 03	СП17	1	
				МАТЕРИАЛЫ		
		5		БЕТОН ЛЕГКИЙ М150		0.12М3
		6		РАСТВОР ЦЕМЕНТНЫЙ М100		0.02М3
		7		ПЛИТЫ МИНВАТНЫЕ М175		0.03М3

ФОРМ	ЗОНА	ПОЗ	ОБОЗНАЧЕНИЕ	НАИМЕНОВАНИЕ	КОЛ	ПРИМЕЧАНИЕ
				1.232.1-7.1-1 30-09 2ПСТ 3.21.2,5-Л-		
				СБОРОЧНЫЕ ЕДИНИЦЫ		
				СЕТКА		
А4		1	1.232.1-7.1-2 18-09	С166	1	
А4		2	1.232.1-7.1-2 22	С201	2	
				ДЕТАЛИ		
				СТ. ОТД. ГОСТ 6727-80		
ВЧ		3	4.041.260	Ф4 ВР-I L=260	7	0.02КГ
А3		4	1.232.1-7.1-2 01	ПЕТЛЯ СТРОПОВОЧНАЯ СП1	1	
				МАТЕРИАЛЫ		
		5		БЕТОН ЛЕГКИЙ М150		0.11М3
		6		РАСТВОР ЦЕМЕНТНЫЙ М100		0.02М3
		7		ПЛИТЫ МИНВАТНЫЕ М175		0.02М3
				1.232.1-7.1-1 30-10 2ПСТ 3.21.3,0-Л-		
				СБОРОЧНЫЕ ЕДИНИЦЫ		
				СЕТКА		
А4		1	1.232.1-7.1-2 18-10	С167	1	
А4		2	1.232.1-7.1-2 22-01	С202	2	
				ДЕТАЛИ		
				СТ. ОТД. ГОСТ 6727-80		
ВЧ		3	4.041.260	Ф4 ВР-I L=260	7	0.02КГ
А3		4	1.232.1-7.1-2 02	ПЕТЛЯ СТРОПОВОЧНАЯ СП9	1	
				МАТЕРИАЛЫ		
		5		БЕТОН ЛЕГКИЙ М150		0.13М3
		6		РАСТВОР ЦЕМЕНТНЫЙ М100		0.02М3
		7		ПЛИТЫ МИНВАТНЫЕ М175		0.03М3
				1.232.1-7.1-1 30-11 2ПСТ 3.21.3,5-Л-		
				СБОРОЧНЫЕ ЕДИНИЦЫ		
				СЕТКА		
А4		1	1.232.1-7.1-2 18-11	С168	1	
А4		2	1.232.1-7.1-2 22-02	С203	2	
				ДЕТАЛИ		

СКАЛА

ОПЕРАТОР ТЛП КОРТ

ЭПВЦ Киев ЗНИИЭП

ВЗАМ ИНВ № | ПОДПИСЬ И ДАТА | ИНВ № ПОДЛ

1.232.1-7.1-1 30

ЛИСТ 5

ФОРМАТ А4

ФОРМ	ЗОНА	ПОЗ	ОБОЗНАЧЕНИЕ	НАИМЕНОВАНИЕ	КОЛ	ПРИМЕЧАНИЕ
				СТ. ОТД. ГОСТ 6727-80		
ВЧ		3	4.041.260	Ф4 ВР-I L=260	7	0.02КГ
				ПЕТЛЯ СТРОПОВОЧНАЯ		
А3		4	1.232.1-7.1-2 03-01	СП18	1	
				МАТЕРИАЛЫ		
		5		БЕТОН ЛЕГКИЙ М150		0.15М3
		6		РАСТВОР ЦЕМЕНТНЫЙ М100		0.02М3
		7		ПЛИТЫ МИНВАТНЫЕ М175		0.04М3

СКАЛА

ОПЕРАТОР ТЛП КОРТ

ЭПВЦ Киев ЗНИИЭП

ВЗАМ ИНВ № | ПОДПИСЬ И ДАТА | ИНВ № ПОДЛ

1.232.1-7.1-1 30

ЛИСТ 6

ФОРМАТ А4

ВИД С ВНУТРЕННЕЙ СТОРОНЫ

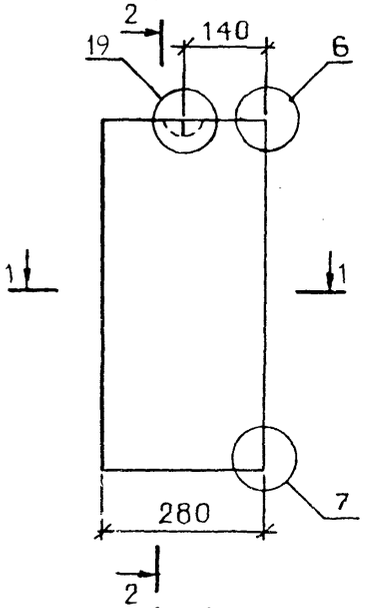

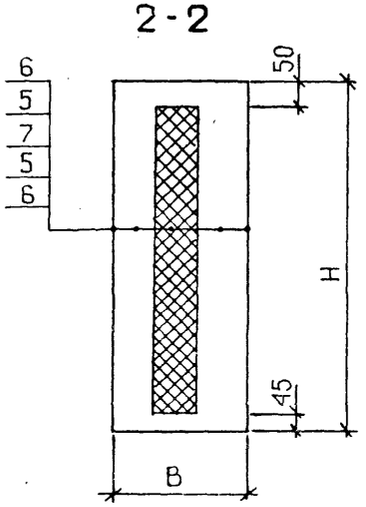

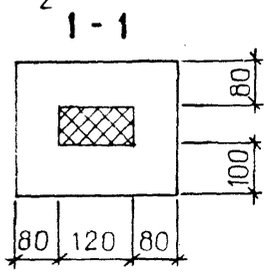

СХЕМА АРМИРОВАНИЯ

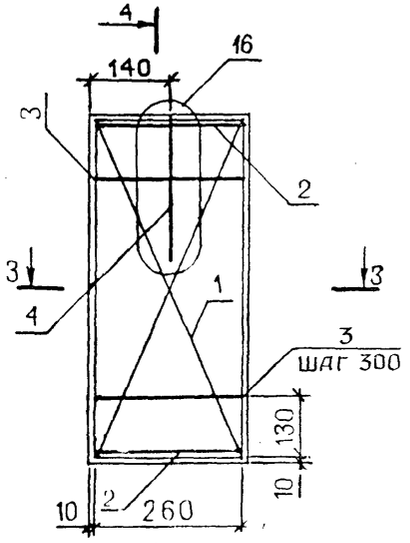

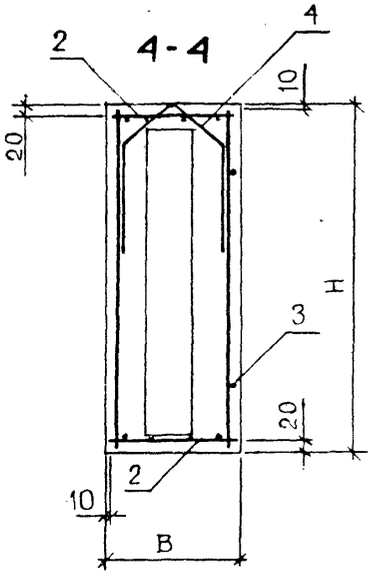

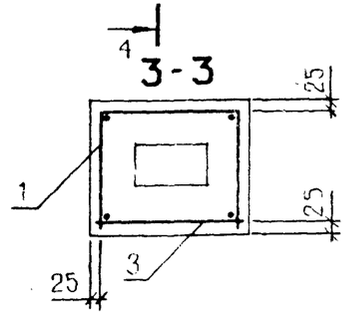

ОБОЗНАЧЕНИЕ	МАРКА	Н, ММ	В, ММ	МАССА, Т
I.232.I-7.I-I 30	2ПСТ 3.I2.2,5-Л-	II85	250	0.I4
-0I	2ПСТ 3.I2.3,0-Л-	II85	300	0.I6
-02	2ПСТ 3.I2.3,5-Л-	II85	350	0.I8
-03	2ПСТ 3.I5.2,5-Л-	I485	250	0.I7
-04	2ПСТ 3.I5.3,0-Л-	I485	300	0.20
-05	2ПСТ 3.I5.3,5-Л-	I485	350	0.22
-06	2ПСТ 3.I8.2,5-Л-	I785	250	0.2I
-07	2ПСТ 3.I8.3,0-Л-	I785	300	0.24
-08	2ПСТ 3.I8.3,5-Л-	I785	350	0.27
-09	2ПСТ 3.2I.2,5-Л-	2085	250	0.24
-I0	2ПСТ 3.2I.3,0-Л-	2085	300	0.28
-II	2ПСТ 3.2I.3,5-Л-	2085	350	0.3I

УЗЛЫ 6,7 СМ. I.232.I-7.I-I ДІ ЛИСТ 2,
УЗЕЛ 3 СМ. I.232.I-7.I-I ДІ ЛИСТ I,
УЗЕЛ I6 СМ. I.232.I-7.I-I ДІ ЛИСТ 3

НАЧ.ОТД	БОРИСЕНКО	
Н.КОНТР	КОВАЛЬЧУК	
ГЛ.СПЕЦ	МАЛАЧЕВСКИЙ	
ПРОВЕРИЛ	ЯКИМЧУК	
РАЗРАБ.	ХАРСА	

1.232.1-7.1-1 300Б

ПАНЕЛЬ
2ПСТ 3.I2, 2ПСТ 3.I5,
2ПСТ 3.I8, 2ПСТ 3.2I.
СБОРОЧНЫЙ ЧЕРТЁЖ

СТАДИЯ	МАССА	МАСШТАБ
Р	СМ ТАБЛ	
ЛИСТ	ЛИСТОВ 1	

ГОСГРАЖДАНСТРОЙ
КиевЗНИИЭП

ФОРМАТ	ЗОНА	ПОЗ	ОБОЗНАЧЕНИЕ	НАИМЕНОВАНИЕ	КОЛ	ПРИМЕЧАНИЕ
				ДОКУМЕНТАЦИЯ		
А3			1.232.1-7.1-1 31СБ	СБОРОЧНЫЙ ЧЕРТЕЖ		
А3			1.232.1-7.1-1 Д1	УЗЛЫ		
А3			1.232.1-7.1-1 РС	ВЕДОМОСТЬ РАСХОДА СТАЛИ НА ЭЛЕМЕНТ		
А4			1.232.1-7.1-1 ТО	ТЕХНИЧЕСКОЕ ОПИСАНИЕ		
			ПЕРЕМЕННЫЕ ДАННЫЕ	ДЛЯ ИСПОЛНЕНИЙ:		
				1.232.1-7.1-1 31 2ПСТ 6.12.2,5-Л-		
				СБОРОЧНЫЕ ЕДИНИЦЫ		
				СЕТКА		
А4		1	1.232.1-7.1-2 19	С169	1	
А4		2	1.232.1-7.1-2 21	С193	1	
А4		3	1.232.1-7.1-2 22-03	С204	2	
				ДЕТАЛИ		
А3		4	1.232.1-7.1-2 01	ПЕТЛЯ СТРОПОВОЧНАЯ СП1	1	
				МАТЕРИАЛЫ		
		5		БЕТОН ЛЕГКИЙ М150		0.12М3
		6		РАСТВОР ЦЕМЕНТНЫЙ М100		0.02М3
		7		ПЛИТЫ МИНВАТНЫЕ М175		0.03М3
				1.232.1-7.1-1 31-01 2ПСТ 6.12.3,0-Л-		
				СБОРОЧНЫЕ ЕДИНИЦЫ		
				СЕТКА		
А4		1	1.232.1-7.1-2 19-01	С170	1	
А4		2	1.232.1-7.1-2 21	С193	1	
А4		3	1.232.1-7.1-2 22-04	С205	2	
				ДЕТАЛИ		
				ПЕТЛЯ СТРОПОВОЧНАЯ		
А3		4	1.232.1-7.1-2 02-01	СП10	1	
				МАТЕРИАЛЫ		

1.232.1-7.1-1 31

НАЧ ОТД	БОРИСЕНКО	
Н.КОНТР.	КОВАЛЬЧУК	
ГЛ СПЕЦ	МАЛАЧЕВСКИЙ	
ПРОВЕРИЛ	ПИНЧУК	
РАЗРАБ.	ЛАВРИНЕНКО	

ПАНЕЛЬ
2ПСТ 6.I2, 2ПСТ 6.I5,
2ПСТ 6.I8, 2ПСТ 6.2I

СТАДИЯ	ЛИСТ	ЛИСТОВ
Р	1	5

ГОСГРАЖДАНСТРОЙ
КиевЗНИИЭП

ФОРМАТ А4

СКАЛА Ps Скрипн.

ОПЕРАТОР ТЛП КОРТ

ЭПВЦ Киев ЗНИИЭП

ФОРМАТ	ЗОНА	ПОЗ	ОБОЗНАЧЕНИЕ	НАИМЕНОВАНИЕ	КОЛ	ПРИМЕЧАНИЕ
		5		БЕТОН ЛЕГКИЙ М150		0.13М3
		6		РАСТВОР ЦЕМЕНТНЫЙ М100		0.02М3
		7		ПЛИТЫ МИНВАТНЫЕ М175		0.06М3
				1.232.1-7.1-1 31-02 2ПСТ 6.12.3,5-Л-		
				СБОРОЧНЫЕ ЕДИНИЦЫ		
				СЕТКА		
А4		1	1.232.1-7.1-2 19-02	С171	1	
А4		2	1.232.1-7.1-2 21	С193	1	
А4		3	1.232.1-7.1-2 22-05	С206	2	
				ДЕТАЛИ		
				ПЕТЛЯ СТРОПОВОЧНАЯ		
А3		4	1.232.1-7.1-2 03-01	СП18	1	
				МАТЕРИАЛЫ		
		5		БЕТОН ЛЕГКИЙ М150		0.14М3
		6		РАСТВОР ЦЕМЕНТНЫЙ М100		0.02М3
		7		ПЛИТЫ МИНВАТНЫЕ М175		0.08М3
				1.232.1-7.1-1 31-03 2ПСТ 6.15.2,5-Л-		
				СБОРОЧНЫЕ ЕДИНИЦЫ		
				СЕТКА		
А4		1	1.232.1-7.1-2 19-03	С172	1	
А4		2	1.232.1-7.1-2 21-01	С194	1	
А4		3	1.232.1-7.1-2 22-03	С204	2	
				ДЕТАЛИ		
А3		4	1.232.1-7.1-2 01-01	ПЕТЛЯ СТРОПОВОЧНАЯ СП2	1	
				МАТЕРИАЛЫ		
		5		БЕТОН ЛЕГКИЙ М150		0.15М3
		6		РАСТВОР ЦЕМЕНТНЫЙ М100		0.03М3
		7		ПЛИТЫ МИНВАТНЫЕ М175		0.04М3
				1.232.1-7.1-1 31-04 2ПСТ 6.15.3,0-Л-		
				СБОРОЧНЫЕ ЕДИНИЦЫ		
				СЕТКА		
А4		1	1.232.1-7.1-2 19-04	С173	1	

ВЗАМ ИНВ №

ПОДПИСЬ И ДАТА

ИНВ № ПОДЛ

1.232.1-7.1-1 31

ЛИСТ 2

20667-01 135

ФОРМАТ А4

ФОРМАТ	ЗОНА	ПОЗ	ОБОЗНАЧЕНИЕ	НАИМЕНОВАНИЕ	КОЛ	ПРИМЕЧАНИЕ
А4		2	1.232.1-7.1-2 21-01	С194	1	
А4		3	1.232.1-7.1-2 22-04	С205	2	
				ДЕТАЛИ		
				ПЕТЛЯ СТРОПОВОЧНАЯ		
А3		4	1.232.1-7.1-2 02-01	СП10	1	
				МАТЕРИАЛЫ		
		5		БЕТОН ЛЕГКИЙ М150		0.16М3
		6		РАСТВОР ЦЕМЕНТНЫЙ М100		0.03М3
		7		ПЛИТЫ МИНВАТНЫЕ М175		0.07М3
				1.232.1-7.1-1 31-05 2ПСТ 6.15.3,5-Л-		
				СБОРОЧНЫЕ ЕДИНИЦЫ		
				СЕТКА		
А4		1	1.232.1-7.1-2 19-05	С174	1	
А4		2	1.232.1-7.1-2 21-01	С194	1	
А4		3	1.232.1-7.1-2 22-05	С206	2	
				ДЕТАЛИ		
				ПЕТЛЯ СТРОПОВОЧНАЯ		
А3		4	1.232.1-7.1-2 03-01	СП18	1	
				МАТЕРИАЛЫ		
		5		БЕТОН ЛЕГКИЙ М150		0.18М3
		6		РАСТВОР ЦЕМЕНТНЫЙ М100		0.03М3
		7		ПЛИТЫ МИНВАТНЫЕ М175		0.10М3
				1.232.1-7.1-1 31-06 2ПСТ 6.18.2,5-Л-		
				СБОРОЧНЫЕ ЕДИНИЦЫ		
				СЕТКА		
А4		1	1.232.1-7.1-2 19-06	С175	1	
А4		2	1.232.1-7.1-2 21-02	С195	1	
А4		3	1.232.1-7.1-2 22-03	С204	2	
				ДЕТАЛИ		
А3		4	1.232.1-7.1-2 01-01	ПЕТЛЯ СТРОПОВОЧНАЯ СП2	1	
				МАТЕРИАЛЫ		
		5		БЕТОН ЛЕГКИЙ М150		0.18М3
		6		РАСТВОР ЦЕМЕНТНЫЙ М100		0.03М3

СКАЛА
ОПЕРАТОР ТЛП КОРТ
ЭПВЦ Киев ЗНИИЭП
ВЗАМ ИНВ №
ПОДПИСЬ И ДАТА
ИНВ №ПОДЛ

ФОРМАТ	ЗОНА	ПОЗ.	ОБОЗНАЧЕНИЕ	НАИМЕНОВАНИЕ	КОЛ	ПРИМЕЧАНИЕ
		7		ПЛИТЫ МИНВАТНЫЕ М175		0.05М3
				1.232.1-7.1-1 31-07 2ПСТ 6.18.3,0-Л-		
				СБОРОЧНЫЕ ЕДИНИЦЫ		
				СЕТКА		
А4		1	1.232.1-7.1-2 19-07	С176	1	
А4		2	1.232.1-7.1-2 21-02	С195	1	
А4		3	1.232.1-7.1-2 22-04	С205	2	
				ДЕТАЛИ		
				ПЕТЛЯ СТРОПОВОЧНАЯ		
А3		4	1.232.1-7.1-2 02-01	СП10	1	
				МАТЕРИАЛЫ		
		5		БЕТОН ЛЕГКИЙ М150		0.19М3
		6		РАСТВОР ЦЕМЕНТНЫЙ М100		0.03М3
		7		ПЛИТЫ МИНВАТНЫЕ М175		0.09М3
				1.232.1-7.1-1 31-08 2ПСТ 6.18.3,5-Л-		
				СБОРОЧНЫЕ ЕДИНИЦЫ		
				СЕТКА		
А4		1	1.232.1-7.1-2 19-08	С177	1	
А4		2	1.232.1-7.1-2 21-02	С195	1	
А4		3	1.232.1-7.1-2 22-05	С206	2	
				ДЕТАЛИ		
				ПЕТЛЯ СТРОПОВОЧНАЯ		
А3		4	1.232.1-7.1-2 03-01	СП18	1	
				МАТЕРИАЛЫ		
		5		БЕТОН ЛЕГКИЙ М150		0.21М3
		6		РАСТВОР ЦЕМЕНТНЫЙ М100		0.03М3
		7		ПЛИТЫ МИНВАТНЫЕ М175		0.12М3
				1.232.1-7.1-1 31-09 2ПСТ 6.21.2,5-Л-		
				СБОРОЧНЫЕ ЕДИНИЦЫ		
				СЕТКА		
А4		1	1.232.1-7.1-2 19-09	С178	1	
А4		2	1.232.1-7.1-2 21-03	С196	1	

ФОРМАТ	ЗОНА	ПОЗ	ОБОЗНАЧЕНИЕ	НАИМЕНОВАНИЕ	КОЛ	ПРИМЕЧАНИЕ
А4		3	1.232.1-7.1-2 22-03	С204	2	
				ДЕТАЛИ		
А3		4	1.232.1-7.1-2 01-0*	ПЕТЛЯ СТРОПОВОЧНАЯ СП2	1	
				МАТЕРИАЛЫ		
		5		БЕТОН ЛЕГКИЙ М150		0.21М3
		6		РАСТВОР ЦЕМЕНТНЫЙ М100		0.04М3
		7		ПЛИТЫ МИНВАТНЫЕ М175		0.06М3
				1.232.1-7.1-1 31-10 2ПСТ 6.21.3,0-Л-		
				СБОРОЧНЫЕ ЕДИНИЦЫ		
				СЕТКА		
А4		1	1.232.1-7.1-2 19-10	С179	1	
А4		2	1.232.1-7.1-2 21-03	С196	1	
А4		3	1.232.1-7.1-2 22-04	С205	2	
				ДЕТАЛИ		
				ПЕТЛЯ СТРОПОВОЧНАЯ		
А3		4	1.232.1-7.1-2 02-01	СП10	1	
				МАТЕРИАЛЫ		
		5		БЕТОН ЛЕГКИЙ М150		0.23М3
		6		РАСТВОР ЦЕМЕНТНЫЙ М100		0.04М3
		7		ПЛИТЫ МИНВАТНЫЕ М175		0.10М3
				1.232.1-7.1-1 31-11 2ПСТ 6.21.3,5-Л-		
				СБОРОЧНЫЕ ЕДИНИЦЫ		
				СЕТКА		
А4		1	1.232.1-7.1-2 19-11	С180	1	
А4		2	1.232.1-7.1-2 21-05	С196	1	
А4		3	1.232.1-7.1-2 22-05	С206	2	
				ДЕТАЛИ		
				ПЕТЛЯ СТРОПОВОЧНАЯ		
А3		4	1.232.1-7.1-2 03-01	СП18	1	
				МАТЕРИАЛЫ		
		5		БЕТОН ЛЕГКИЙ М150		0.24М3
		6		РАСТВОР ЦЕМЕНТНЫЙ М100		0.04М3
		7		ПЛИТЫ МИНВАТНЫЕ М175		0.14М3

ЭПВЦ Киев ЗНИИЭП | ТЛП КОРТ | ОПЕРАТОР

ИНВ.№ ПОДЛ. | ПОДПИСЬ И ДАТА | ВЗАМ.ИНВ.№

ВИД С ВНУТРЕННЕЙ СТ0Р0НЫ

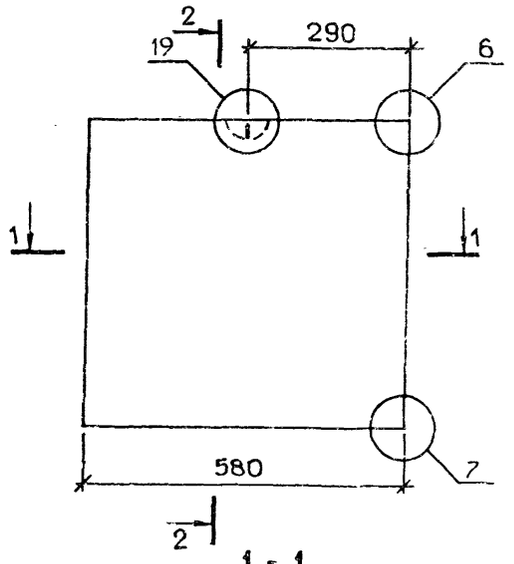

2-2

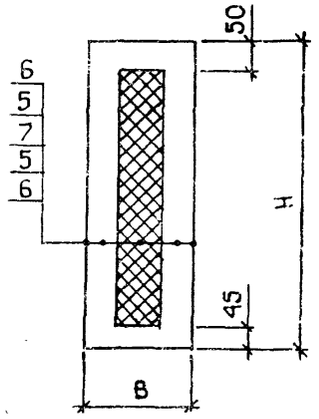

1 - 1

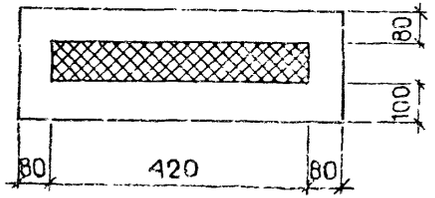

СХЕМА АРМИР0ВАНИЯ

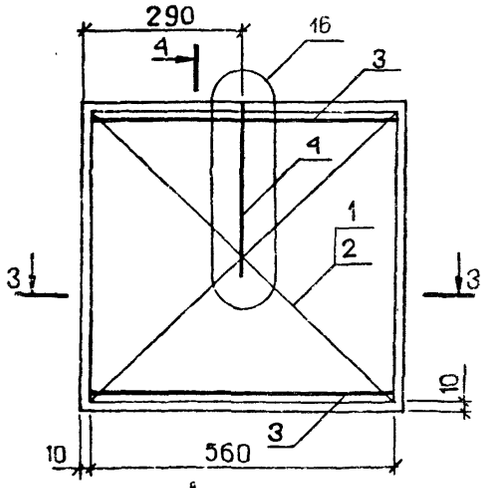

4-4

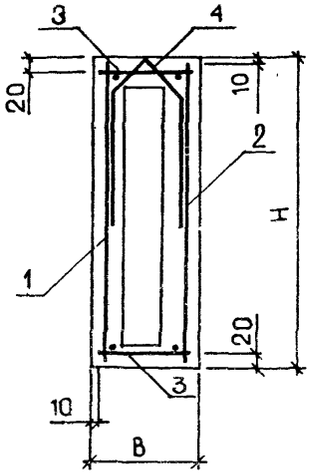

3-3

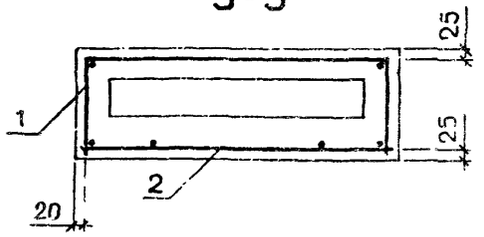

ОБОЗНАЧЕНИЕ	МАРКА	Н, ММ	В, ММ	МАССА, Т
I.232.I-7.I-I 3I	2ПСТ 6.I2.2,5-Л-	II85	250	0.27
-0I	2ПСТ 6.I2.3,0-Л-	II85	300	0.29
-02	2ПСТ 6.I2.3,5-Л-	II85	350	0.32
-03	2ПСТ 6.I5.2,5-Л-	I485	250	0.33
-04	2ПСТ 6.I5.3,0-Л-	I485	300	0.36
-05	2ПСТ 6.I5.3,5-Л-	I485	350	0.39
-06	2ПСТ 6.I8.2,5-Л-	I785	250	0.40
-07	2ПСТ 6.I8.3,0-Л-	I785	300	0.43
-08	2ПСТ 6.I8.3,5-Л-	I785	350	0.47
-09	2ПСТ 6.2I.2,5-Л-	2085	250	0.46
-I0	2ПСТ 6.2I.3,0-Л-	2085	300	0.5I
-II	2ПСТ 6.2I.3,5-Л-	2085	350	0.55

УЗЛЫ 6,7 СМ. I.232.I-7.I-1 ДI ЛИСТ 2,
УЗЕЛ 3 СМ. I.232.I-7.I-I ДI ЛИСТ I,
УЗЕЛ I6 СМ. I.232.I-7.I-I ДI ЛИСТ 3

НАЧ.ОТД.	БОРИСЕНКО	
Н.КОНТР	КОЗАЛЬЧУК	
ГЛ.СПЕЦ.	МАЛАНЕВСКИЙ	
ПРОВЕРИЛ	ЯКИМЧУК	
РАЗРАБ.	ХАРСА	

1.232.1-7.1-1 3106

ПАНЕЛЬ
2ПСТ 6.I2, 2ПСТ 6.I5,
2ПСТ 6.I8. 2ПСТ 6.2I.
СБОРОЧНЫЙ ЧЕРТЁЖ

СТАДИЯ	МАССА	МАСШТАБ
Р	СМ ТАБЛ	
ЛИСТ	ЛИСТОВ 1	

ГОСГРАЖДАНСТРОЙ
КиевЗНИИЭП

ФОРМАТ А3

ФОРМАТ	ЗОНА	ПОЗ	ОБОЗНАЧЕНИЕ	НАИМЕНОВАНИЕ	КОЛ	ПРИМЕЧАНИЕ
				ДОКУМЕНТАЦИЯ		
А3			1.232.1-7.1-1 32СБ	СБОРОЧНЫЙ ЧЕРТЕЖ		
А3			1.232.1-7.1-1 Д1	УЗЛЫ		
А3			1.232.1-7.1-1 РС	ВЕДОМОСТЬ РАСХОДА СТАЛИ НА ЭЛЕМЕНТ		
А4			1.232.1-7.1-1 ТО	ТЕХНИЧЕСКОЕ ОПИСАНИЕ		
				ПЕРЕМЕННЫЕ ДАННЫЕ ДЛЯ ИСПОЛНЕНИЙ:		
				1.232.1-7.1-1 32 2ПСТ 12.12.2,5-Л-		
				СБОРОЧНЫЕ ЕДИНИЦЫ		
				СЕТКА		
А4		1	1.232.1-7.1-2 20	С181	1	
А4		2	1.232.1-7.1-2 21-04	С197	1	
А4		3	1.232.1-7.1-2 22-06	С207	2	
				ДЕТАЛИ		
А3		4	1.232.1-7.1-2 01-01	ПЕТЛЯ СТРОПОВОЧНАЯ СП2	1	
				МАТЕРИАЛЫ		
		5		БЕТОН ЛЕГКИЙ М150		0.23М3
		6		РАСТВОР ЦЕМЕНТНЫЙ М100		0.04М3
		7		ПЛИТЫ МИНВАТНЫЕ М175		0.08М3
				1.232.1-7.1-1 32-01 2ПСТ 12.12.3,0-Л-		
				СБОРОЧНЫЕ ЕДИНИЦЫ		
				СЕТКА		
А4		1	1.232.1-7.1-2 20-01	С182	1	
А4		2	1.232.1-7.1-2 21-04	С197	1	
А4		3	1.232.1-7.1-2 22-07	С208	2	
				ДЕТАЛИ		
А3		4	1.232.1-7.1-2 02-01	ПЕТЛЯ СТРОПОВОЧНАЯ СП10	1	
				МАТЕРИАЛЫ		

ЭПВЦ КиевЗНИИЭП | ОПЕРАТОР ТПП КОРТ | СКАЛА

НАЧ ОТД	БОРИСЕНКО	
Н КОНТР	КОВАЛЬЧУК	
ГЛ СПЕЦ	МАЛАЧЕВСКИЙ	
ПРОВЕРИЛ	ПИНЧУК	
РАЗРАБ	ЛАВРИНЕНКО	

1.232.1-7.1-1 32

ПАНЕЛЬ
2ПСТ 12.12, 2ПСТ 12.15, 2ПСТ 12.18, 2ПСТ 12.21

СТАДИЯ	ЛИСТ	ЛИСТОВ
Р	1	5

ГОСГРАЖДАНСТРОЙ КиевЗНИИЭП

ФОРМАТ А4

ФОРМАТ	ЗОНА	ПОЗ	ОБОЗНАЧЕНИЕ	НАИМЕНОВАНИЕ	КОЛ	ПРИМЕЧАНИЕ
		5		БЕТОН ЛЕГКИЙ М150		0.24М3
		6		РАСТВОР ЦЕМЕНТНЫЙ М100		0.04М3
		7		ПЛИТЫ МИНВАТНЫЕ М175		0.13М3
				1.232.1-7.1-1 32-02 2ПСТ 12.12.3,5-Л-		
				СБОРОЧНЫЕ ЕДИНИЦЫ		
				СЕТКА		
А4		1	1.232.1-7.1-2 20-02	С183	1	
А4		2	1.232.1-7.1-2 21-04	С197	1	
А4		3	1.232.1-7.1-2 22-08	С209	2	
				ДЕТАЛИ		
				ПЕТЛЯ СТРОПОВОЧНАЯ		
А3		4	1.232.1-7.1-2 03-01	СП18	1	
				МАТЕРИАЛЫ		
		5		БЕТОН ЛЕГКИЙ М150		0.26М3
		6		РАСТВОР ЦЕМЕНТНЫЙ М100		0.04М3
		7		ПЛИТЫ МИНВАТНЫЕ М175		0.19М3
				1.232.1-7.1-1 32-03 2ПСТ 12.15.2,5-Л-		
				СБОРОЧНЫЕ ЕДИНИЦЫ		
				СЕТКА		
А4		1	1.232.1-7.1-2 20-03	С184	1	
А4		2	1.232.1-7.1-2 21-05	С198	1	
А4		3	1.232.1-7.1-2 22-06	С207	2	
				ДЕТАЛИ		
А3		4	1.232.1-7.1-2 01-01	ПЕТЛЯ СТРОПОВОЧНАЯ СП2	1	
				МАТЕРИАЛЫ		
		5		БЕТОН ЛЕГКИЙ М150		0.29М3
		6		РАСТВОР ЦЕМЕНТНЫЙ М100		0.05М3
		7		ПЛИТЫ МИНВАТНЫЕ М175		0.10М3
				1.232.1-7.1-1 32-04 2ПСТ 12.15.3,0-Л-		
				СБОРОЧНЫЕ ЕДИНИЦЫ		
				СЕТКА		
А4		1	1.232.1-7.1-2 20-04	С185	1	

ЭПВЦ КиевЗНИИЭП | ОПЕРАТОР ТПП КОРТ | СКАЛА

ВЗАМ ИНВ № | ПОДПИСЬ И ДАТА | ИНВ №ПОДЛ

1.232.1-7.1-1 32

ЛИСТ 2

ЗОНА	ПОЗ	ОБОЗНАЧЕНИЕ	НАИМЕНОВАНИЕ	КОЛ	ПРИМЕЧАНИЕ
	2	1.232.1-7.1-2 21-05	С198	1	
	3	1.232.1-7.1-2 22-07	С208	2	
			ДЕТАЛИ		
			ПЕТЛЯ СТРОПОВОЧНАЯ		
	4	1.232.1-7.1-2 02-01	СП10	1	
			МАТЕРИАЛЫ		
	5		БЕТОН ЛЕГКИЙ М150		0.30М3
	6		РАСТВОР ЦЕМЕНТНЫЙ М100		0.05М3
	7		ПЛИТЫ МИНВАТНЫЕ М175		0.17М3
			1.232.1-7.1-1 32-05 2ПСТ 12.15.3,5-Л-		
			СБОРОЧНЫЕ ЕДИНИЦЫ		
			СЕТКА		
	1	1.232.1-7.1-2 20-05	С186	1	
	2	1.232.1-7.1-2 21-05	С198	1	
	3	1.232.1-7.1-2 22-08	С209	2	
			ДЕТАЛИ		
			ПЕТЛЯ СТРОПОВОЧНАЯ		
	4	1.232.1-7.1-2 03-02	СП19	1	
			МАТЕРИАЛЫ		
	5		БЕТОН ЛЕГКИЙ М150		0.32М3
	6		РАСТВОР ЦЕМЕНТНЫЙ М100		0.05М3
	7		ПЛИТЫ МИНВАТНЫЕ М175		0.24М3
			1.232.1-7.1-1 32-06 2ПСТ 12.18.2,5-Л-		
			СБОРОЧНЫЕ ЕДИНИЦЫ		
			СЕТКА		
	1	1.232.1-7.1-2 20-06	С187	1	
	2	1.232.1-7.1-2 21-06	С199	1	
	3	1.232.1-7.1-2 22-06	С207	2	
			ДЕТАЛИ		
	4	1.232.1-7.1-2 01-02	ПЕТЛЯ СТРОПОВОЧНАЯ СП3	1	
			МАТЕРИАЛЫ		
	5		БЕТОН ЛЕГКИЙ М150		0.34М3
	6		РАСТВОР ЦЕМЕНТНЫЙ М100		0.06М3

ЭПВЦ Киев ЗНИИЭП
ОПЕРАТОР ТЛП КОРТ
СКАЛА
ВЗАМ ИНВ №
ПОДПИСЬ И ДАТА
ИНВ № ПОДЛ

ФОРМАТ	ЗОНА	ПОЗ	ОБОЗНАЧЕНИЕ	НАИМЕНОВАНИЕ	КОЛ	ПРИМЕЧАНИЕ
		7		ПЛИТЫ МИНВАТНЫЕ М175		0.12М3
				1.232.1-7.1-1 32-07 2ПСТ 12.18.3,0-Л-		
				СБОРОЧНЫЕ ЕДИНИЦЫ		
				СЕТКА		
А4		1	1.232.1-7.1-2 20-07	С188	1	
А4		2	1.232.1-7.1-2 21-06	С199	1	
А4		3	1.232.1-7.1-2 22-07	С208	2	
				ДЕТАЛИ		
				ПЕТЛЯ СТРОПОВОЧНАЯ		
А3		4	1.232.1-7.1-2 02-02	СП11	1	
				МАТЕРИАЛЫ		
		5		БЕТОН ЛЕГКИЙ М150		0.36М3
		6		РАСТВОР ЦЕМЕНТНЫЙ М100		0.06М3
		7		ПЛИТЫ МИНВАТНЫЕ М175		0.21М3
				1.232.1-7.1-1 32-08 2ПСТ 12.18.3,5-Л-		
				СБОРОЧНЫЕ ЕДИНИЦЫ		
				СЕТКА		
А4		1	1.232.1-7.1-2 20-08	С189	1	
А4		2	1.232.1-7.1-2 21-06	С199	1	
А4		3	1.232.1-7.1-2 22-08	С209	2	
				ДЕТАЛИ		
				ПЕТЛЯ СТРОПОВОЧНАЯ		
А3		4	1.232.1-7.1-2 03-03	СП20	1	
				МАТЕРИАЛЫ		
		5		БЕТОН ЛЕГКИЙ М150		0.38М3
		6		РАСТВОР ЦЕМЕНТНЫЙ М100		0.06М3
		7		ПЛИТЫ МИНВАТНЫЕ М175		0.29М3
				1.232.1-7.1-1 32-09 2ПСТ 12.21.2,5-Л-		
				СБОРОЧНЫЕ ЕДИНИЦЫ		
				СЕТКА		
А4		1	1.232.1-7.1-2 20-09	С190	1	
А4		2	1.232.1-7.1-2 21-07	С200	1	

ФОРМАТ	ЗОНА	ПОЗ.	ОБОЗНАЧЕНИЕ	НАИМЕНОВАНИЕ	КОЛ	ПРИМЕЧАНИЕ
А4		3	1.232.1-7.1-2 22-06	С207	2	
				ДЕТАЛИ		
А3		4	1.232.1-7.1-2 01-03	ПЕТЛЯ СТРОПОВОЧНАЯ СП4	1	
				МАТЕРИАЛЫ		
		5		БЕТОН ЛЕГКИЙ М150		0.40М3
		6		РАСТВОР ЦЕМЕНТНЫЙ М100		0.07М3
		7		ПЛИТЫ МИНВАТНЫЕ М175		0.14М3
				1.232.1-7.1-1 32-10 2ПСТ 12.21.3,0-Л-		
				СБОРОЧНЫЕ ЕДИНИЦЫ		
				СЕТКА		
А4		1	1.232.1-7.1-2 20-10	С191	1	
А4		2	1.232.1-7.1-2 21-07	С200	1	
А4		3	1.232.1-7.1-2 22-07	С208	2	
				ДЕТАЛИ		
А3		4	1.232.1-7.1-2 02-03	ПЕТЛЯ СТРОПОВОЧНАЯ СП12	1	
				МАТЕРИАЛЫ		
		5		БЕТОН ЛЕГКИЙ М150		0.42М3
		6		РАСТВОР ЦЕМЕНТНЫЙ М100		0.07М3
		7		ПЛИТЫ МИНВАТНЫЕ М175		0.24М3
				1.232.1-7.1-1 32-11 2ПСТ 12.21.3,5-Л-		
				СБОРОЧНЫЕ ЕДИНИЦЫ		
				СЕТКА		
А4		1	1.232.1-7.1-2 20-11	С192	1	
А4		2	1.232.1-7.1-2 21-07	С200	1	
А4		3	1.232.1-7.1-2 22-08	С209	2	
				ДЕТАЛИ		
А3		4	1.232.1-7.1-2 03-03	ПЕТЛЯ СТРОПОВОЧНАЯ СП20	1	
				МАТЕРИАЛЫ		
		5		БЕТОН ЛЕГКИЙ М150		0.42М3
		6		РАСТВОР ЦЕМЕНТНЫЙ М100		0.07М3
		7		ПЛИТЫ МИНВАТНЫЕ М175		0.35М3

ЭПВЦ Киев ЗНИИЭП | ТЛП КОРТ | В.Жедин

Инв.№ подл. | Подпись и дата | Взам.инв.№

1.232.1-7.1-1 32

Лист 5

Формат А4

ФОРМАТ	ЗОНА	ПОЗ	ОБОЗНАЧЕНИЕ	НАИМЕНОВАНИЕ	КОЛ	ПРИМЕЧАНИЕ

ЭПВЦ Киев ЗНИИЭП | ОПЕРАТОР ТЛП КОРТ

Инв.№ подл. | Подпись и дата | Взам.инв.№

Лист

Формат А4

ВИД С ВНУТРЕННЕЙ СТ0Р0НЫ

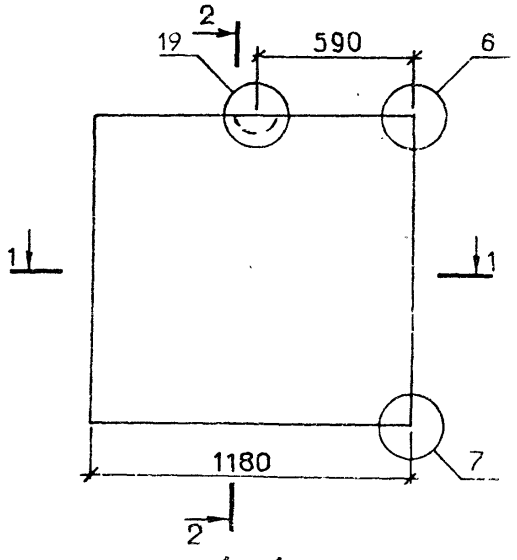

2-2

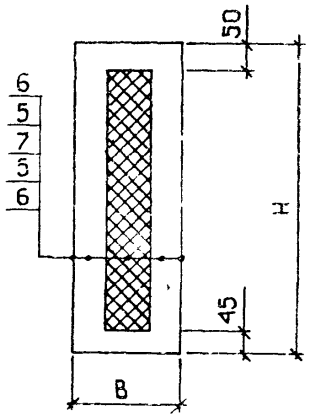

1 - 1

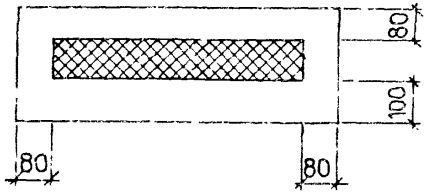

СХЕМА АРМИР0ВАНИЯ

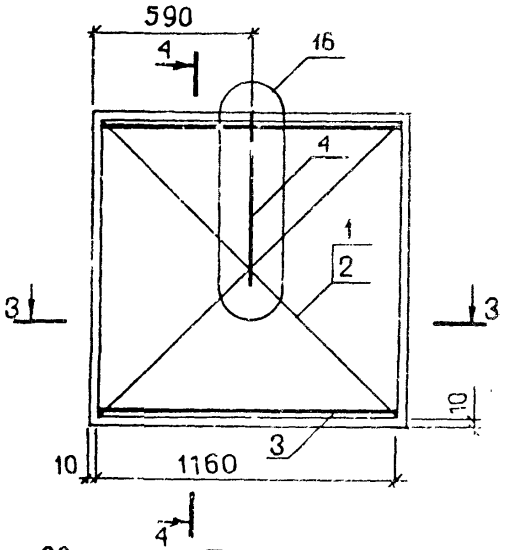

4-4

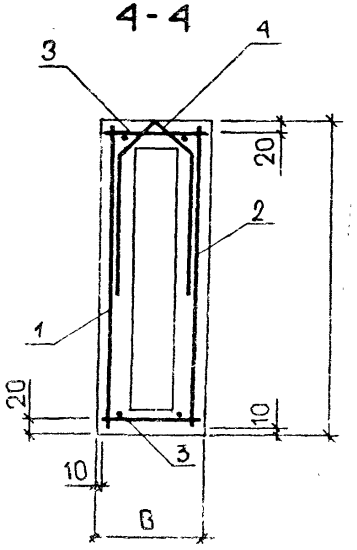

3-3

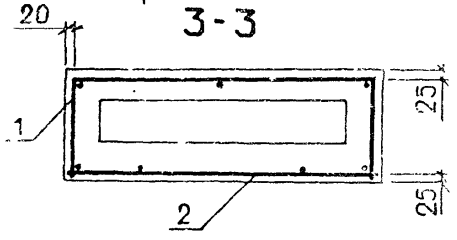

ОБОЗНАЧЕНИЕ	МАРКА	H, мм	B, мм	МАССА, т
I.232.I-7.I-I 32	2ПСТ I2.I2.2,5-Л-	II85	250	0.52
-0I	2ПСТ I2.I2.3,0-Л-	II85	300	0.56
-02	2ПСТ I2.I2.3,5-Л-	II85	350	0.59
-03	2ПСТ I2.I5.2,5-Л-	I485	250	0.65
-04	2ПСТ I2.I5.3,0-Л-	I485	300	0.69
-05	2ПСТ I2.I5.3,5-Л-	I485	350	0.74
-06	2ПСТ I2.I8.2,5-Л-	I785	250	0.78
-07	2ПСТ I2.I8.3,0-Л-	I785	300	0.83
-08	2ПСТ I2.I8.3,5-Л-	I785	350	0.88
-09	2ПСТ I2.2I.2,5-Л-	2085	250	0.9I
-I0	2ПСТ I2.2I.3,0-Л-	2085	300	0.97
-II	2ПСТ I2.2I.3,5-Л-	2085	350	0.99

УЗЛЫ 6,7 СМ. I.232.I-7.I-1 ДI ЛИСТ 2,
УЗЕЛ 3 СМ. I.232.I-7.I-I ДI ЛИСТ I,
УЗЕЛ I6 СМ. I.232.I-7.I-1 ДI ЛИСТ 3

НАЧ.ОТД	БОРИСЕНКО	
Н.КОНТР	КОВАЛЬЧУК	
ГЛ.СПЕЦ	МАЛАЧЕВСКИЙ	
ПРОВЕРИЛ	ЯКИМЧУК	
РАЗРАБ.	ХАРСА	

1.232.1-7.1-1 320Б

ПАНЕЛЬ
2ПСТ I2.I2, 2ПСТ I2.I5,
2ПСТ I2.I8, 2ПСТ I2.2I.
СБОРОЧНЫЙ ЧЕРТЁЖ

СТАДИЯ	МАССА	МАСШТАБ
Р	СМ ТАБЛ	
ЛИСТ	ЛИСТОВ 1	

ГОСГРАЖДАНСТРОЙ
КиевЗНИИЭП

ФОРМАТ	ЗОНА	ПОЗ	ОБОЗНАЧЕНИЕ	НАИМЕНОВАНИЕ	КОЛ	ПРИМЕЧАНИЕ
				ДОКУМЕНТАЦИЯ		
А3			1.232.1-7.1-1 33СБ	СБОРОЧНЫЙ ЧЕРТЕЖ		
А3			1.232.1-7.1-1 Д1	УЗЛЫ		
А3			1.232.1-7.1-1 РС	ВЕДОМОСТЬ РАСХОДА СТАЛИ НА ЭЛЕМЕНТ		
А4			1.232.1-7.1-1 ТО	ТЕХНИЧЕСКОЕ ОПИСАНИЕ		
			ПЕРЕМЕННЫЕ ДАННЫЕ	ДЛЯ ИСПОЛНЕНИЙ:		
				1.232.1-7.1-1 33 4ПСТ 60.120.25-Л-1.		
				СБОРОЧНЫЕ ЕДИНИЦЫ		
				СЕТКА		
А4	1		1.232.1-7.1-2 24	С222	1	
А4	2		1.232.1-7.1-2 25	С234	1	
А4	3		1.232.1-7.1-2 26	С242	2	
				ДЕТАЛИ		
А3	4		1.232.1-7.1-2 01	ПЕТЛЯ СТРОПОВОЧНАЯ СП1	1	
				МАТЕРИАЛЫ		
	5			БЕТОН ЛЕГКИЙ М150		0.11М3
	6			РАСТВОР ЦЕМЕНТНЫЙ М100		0.02М3
	7			ПЛИТЫ МИНВАТНЫЕ М175		0.02М3
				1.232.1-7.1-1 33-01 4ПСТ 60.120.30-Л-1.		
				СБОРОЧНЫЕ ЕДИНИЦЫ		
				СЕТКА		
А4	1		1.232.1-7.1-2 24-04	С226	1	
А4	2		1.232.1-7.1-2 25	С234	1	
А4	3		1.232.1-7.1-2 26-02	С244	2	
				ДЕТАЛИ		
А3	4		1.232.1-7.1-2 02	ПЕТЛЯ СТРОПОВОЧНАЯ СП9	1	
				МАТЕРИАЛЫ		

НАЧ ОТД	БОРИСЕНКО		
Н КОНТР	КОВАЛЬЧУК		
ГЛ СПЕЦ	МАЛАЧЕВСКИЙ		
ПРОВЕРИЛ	ПИНЧУК		
РАЗРАБ	ЧАВРИНЕНКО		

1.232.1-7.1-1 33

ПАНЕЛЬ
4ПСТ 60.Н.В-Л-I.

СТАДИЯ	ЛИСТ	ЛИСТОВ
Р	1	5

ГОСГРАЖДАНСТРОЙ
КиевЗНИИЭП

ФОРМАТ А4

СКАЛА
ОПЕРАТОР ТЛП КОРТ
ЭПВЦ Киев ЗНИИЭП

ФОРМАТ	ЗОНА	ПОЗ.	ОБОЗНАЧЕНИЕ	НАИМЕНОВАНИЕ	КОЛ	ПРИМЕЧАНИЕ
		5		БЕТОН ЛЕГКИЙ М150		0.13М3
		6		РАСТВОР ЦЕМЕНТНЫЙ М100		0.02М3
		7		ПЛИТЫ МИНВАТНЫЕ М175		0.03М3
				1.232.1-7.1-1 33-02 4ПСТ 60.120.35-Л-1.		
				СБОРОЧНЫЕ ЕДИНИЦЫ		
				СЕТКА		
А4	1		1.232.1-7.1-2 24-08	С230	1	
А4	2		1.232.1-7.1-2 25	С234	1	
А4	3		1.232.1-7.1-2 26-04	С246	2	
				ДЕТАЛИ		
				ПЕТЛЯ СТРОПОВОЧНАЯ		
А3	4		1.232.1-7.1-2 03-01	СП18	1	
				МАТЕРИАЛЫ		
	5			БЕТОН ЛЕГКИЙ М150		0.14М3
	6			РАСТВОР ЦЕМЕНТНЫЙ М100		0.02М3
	7			ПЛИТЫ МИНВАТНЫЕ М175		0.03М3
				1.232.1-7.1-1 33-03 4ПСТ 60.150.25-Л-1.		
				СБОРОЧНЫЕ ЕДИНИЦЫ		
				СЕТКА		
А4	1		1.232.1-7.1-2 24-01	С223	1	
А4	2		1.232.1-7.1-2 25-01	С235	1	
А4	3		1.232.1-7.1-2 26	С242	2	
				ДЕТАЛИ		
А3	4		1.232.1-7.1-2 01-01	ПЕТЛЯ СТРОПОВОЧНАЯ СП2	1	
				МАТЕРИАЛЫ		
	5			БЕТОН ЛЕГКИЙ М150		0.14М3
	6			РАСТВОР ЦЕМЕНТНЫЙ М100		0.03М3
	7			ПЛИТЫ МИНВАТНЫЕ М175		0.03М3
				1.232.1-7.1-1 33-04 4ПСТ 60.150.30-Л-1.		
				СБОРОЧНЫЕ ЕДИНИЦЫ		
				СЕТКА		
А4	1		1.232.1-7.1-2 24-05	С227	1	

ВЗАМ ИНВ №
ПОДПИСЬ И ДАТА
ИНВ №ПОДЛ

1.232.1-7.1-1 33

ЛИСТ 2

ФОРМАТ	ЗОНА	ПОЗ.	ОБОЗНАЧЕНИЕ	НАИМЕНОВАНИЕ	КОЛ.	ПРИМЕЧАНИЕ
А4		2	1.232.1-7.1-2 25-01	С235	1	
А4		3	1.232.1-7.1-2 26-02	С244	2	
				ДЕТАЛИ		
				ПЕТЛЯ СТРОПОВОЧНАЯ		
А3		4	1.232.1-7.1-2 02-01	СП10	1	
				МАТЕРИАЛЫ		
		5		БЕТОН ЛЕГКИЙ М150		0.16М3
		6		РАСТВОР ЦЕМЕНТНЫЙ М100		0.03М3
		7		ПЛИТЫ МИНВАТНЫЕ М175		0.04М3
				1.232.1-7.1-1 33-05 4ПСТ 60.150.35-Л-1.		
				СБОРОЧНЫЕ ЕДИНИЦЫ		
				СЕТКА		
А4		1	1.232.1-7.1-2 24-09	С231	1	
А4		2	1.232.1-7.1-2 25-01	С235	1	
А4		3	1.232.1-7.1-2 26-04	С246	2	
				ДЕТАЛИ		
				ПЕТЛЯ СТРОПОВОЧНАЯ		
А3		4	1.232.1-7.1-2 03-01	СП18	1	
				МАТЕРИАЛЫ		
		5		БЕТОН ЛЕГКИЙ М150		0.18М3
		6		РАСТВОР ЦЕМЕНТНЫЙ М100		0.03М3
		7		ПЛИТЫ МИНВАТНЫЕ М175		0.04М3
				1.232.1-7.1-1 33-06 4ПСТ 60.180.25-Л-1.		
				СБОРОЧНЫЕ ЕДИНИЦЫ		
				СЕТКА		
А4		1	1.232.1-7.1-2 24-02	С224	1	
А4		2	1.232.1-7.1-2 25-02	С236	1	
А4		3	1.232.1-7.1-2 26	С242	2	
				ДЕТАЛИ		
А3		4	1.232.1-7.1-2 01-01	ПЕТЛЯ СТРОПОВОЧНАЯ СП2	1	
				МАТЕРИАЛЫ		
		5		БЕТОН ЛЕГКИЙ М150		0.17М3
		6		РАСТВОР ЦЕМЕНТНЫЙ М100		0.03М3

1.232.1-7.1-1 33 ЛИСТ 3

ФОРМАТ А4

ФОРМАТ	ЗОНА	ПОЗ.	ОБОЗНАЧЕНИЕ	НАИМЕНОВАНИЕ	КОЛ.	ПРИМЕЧАНИЕ
		7		ПЛИТЫ МИНВАТНЫЕ М175		0.03М3
				1.232.1-7.1-1 33-07 4ПСТ 60.180.30-Л-1.		
				СБОРОЧНЫЕ ЕДИНИЦЫ		
				СЕТКА		
А4		1	1.232.1-7.1-2 24-06	С228	1	
А4		2	1.232.1-7.1-2 25-02	С236	1	
А4		3	1.232.1-7.1-2 26-02	С244	2	
				ДЕТАЛИ		
				ПЕТЛЯ СТРОПОВОЧНАЯ		
А3		4	1.232.1-7.1-2 02-01	СП10	1	
				МАТЕРИАЛЫ		
		5		БЕТОН ЛЕГКИЙ М150		0.19М3
		6		РАСТВОР ЦЕМЕНТНЫЙ М100		0.03М3
		7		ПЛИТЫ МИНВАТНЫЕ М175		0.05М3
				1.232.1-7.1-1 33-08 4ПСТ 60.180.35-Л-1.		
				СБОРОЧНЫЕ ЕДИНИЦЫ		
				СЕТКА		
А4		1	1.232.1-7.1-2 24-10	С232	1	
А4		2	1.232.1-7.1-2 25-02	С236	1	
А4		3	1.232.1-7.1-2 26-04	С246	2	
				ДЕТАЛИ		
				ПЕТЛЯ СТРОПОВОЧНАЯ		
А3		4	1.232.1-7.1-2 03-01	СП18	1	
				МАТЕРИАЛЫ		
		5		БЕТОН ЛЕГКИЙ М150		0.21М3
		6		РАСТВОР ЦЕМЕНТНЫЙ М100		0.03М3
		7		ПЛИТЫ МИНВАТНЫЕ М175		0.05М3
				1.232.1-7.1-1 33-09 4ПСТ 60.210.25-Л-1.		
				СБОРОЧНЫЕ ЕДИНИЦЫ		
				СЕТКА		
А4		1	1.232.1-7.1-2 24-03	С225	1	
А4		2	1.232.1-7.1-2 25-03	С237	1	

1.232.1-7.1-1 33 ЛИСТ 4

ЭПВЦ Киев ЗНИИЭП
ОПЕРАТОР ТЛП КОРТ
СКАЛА В. Скоп
ВЗАМ ИНВ №
ПОДПИСЬ И ДАТА
ИНВ №ПОДЛ

ФОРМАТ	ЗОНА	ПОЗ	ОБОЗНАЧЕНИЕ	НАИМЕНОВАНИЕ	КОЛ	ПРИМЕЧАНИЕ
А4		3	1.232.1-7.1-2 26	С242	2	
				ДЕТАЛИ		
А3		4	1.232.1-7.1-2 01-01	ПЕТЛЯ СТРОПОВОЧНАЯ СП2	1	
				МАТЕРИАЛЫ		
		5		БЕТОН ЛЕГКИЙ М150		0.20М3
		6		РАСТВОР ЦЕМЕНТНЫЙ М100		0.04М3
		7		ПЛИТЫ МИНВАТНЫЕ М175		0.04М3
				1.232.1-7.1-1 33-10 4ПСТ 60.210.30-Л-1.		
				СБОРОЧНЫЕ ЕДИНИЦЫ		
				СЕТКА		
А4		1	1.232.1-7.1-2 24-07	С229	1	
А4		2	1.232.1-7.1-2 25-03	С237	1	
А4		3	1.232.1-7.1-2 26-02	С244	2	
				ДЕТАЛИ		
А3		4	1.232.1-7.1-2 02-01	ПЕТЛЯ СТРОПОВОЧНАЯ СП10	1	
				МАТЕРИАЛЫ		
		5		БЕТОН ЛЕГКИЙ М150		0.22М3
		6		РАСТВОР ЦЕМЕНТНЫЙ М100		0.04М3
		7		ПЛИТЫ МИНВАТНЫЕ М175		0.06М3
				1.232.1-7.1-1 33-11 4ПСТ 60.210.35-Л-1.		
				СБОРОЧНЫЕ ЕДИНИЦЫ		
				СЕТКА		
А4		1	1.232.1-7.1-2 24-11	С233	1	
А4		2	1.232.1-7.1-2 25-03	С237	1	
А4		3	1.232.1-7.1-2 26-04	С246	2	
				ДЕТАЛИ		
А3		4	1.232.1-7.1-2 03-01	ПЕТЛЯ СТРОПОВОЧНАЯ СП18	1	
				МАТЕРИАЛЫ		
		5		БЕТОН ЛЕГКИЙ М150		0.25М3
		6		РАСТВОР ЦЕМЕНТНЫЙ М100		0.04М3
		7		ПЛИТЫ МИНВАТНЫЕ М175		0.06М3

ФОРМАТ	ЗОНА	ПОЗ.	ОБОЗНАЧЕНИЕ	НАИМЕНОВАНИЕ	КОЛ	ПРИМЕЧАНИЕ

ЭПВЦ Киев ЗНИИЭП — ОПЕРАТОР ТЛП КОРТ

ИНВ №ПОДЛ | ПОДПИСЬ И ДАТА | ВЗАМ.ИНВ №

ВИД С НАРУЖНОЙ СТОРОНЫ

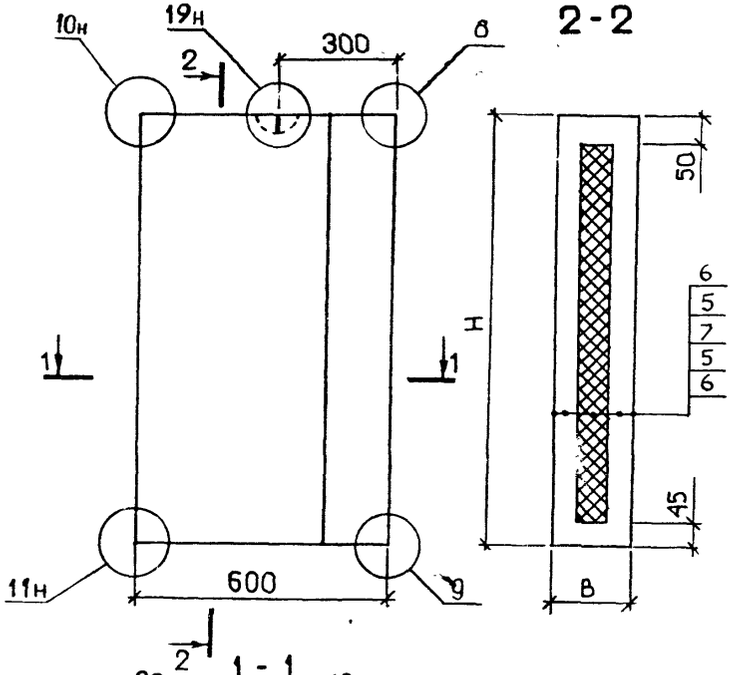

СХЕМА АРМИРОВАНИЯ

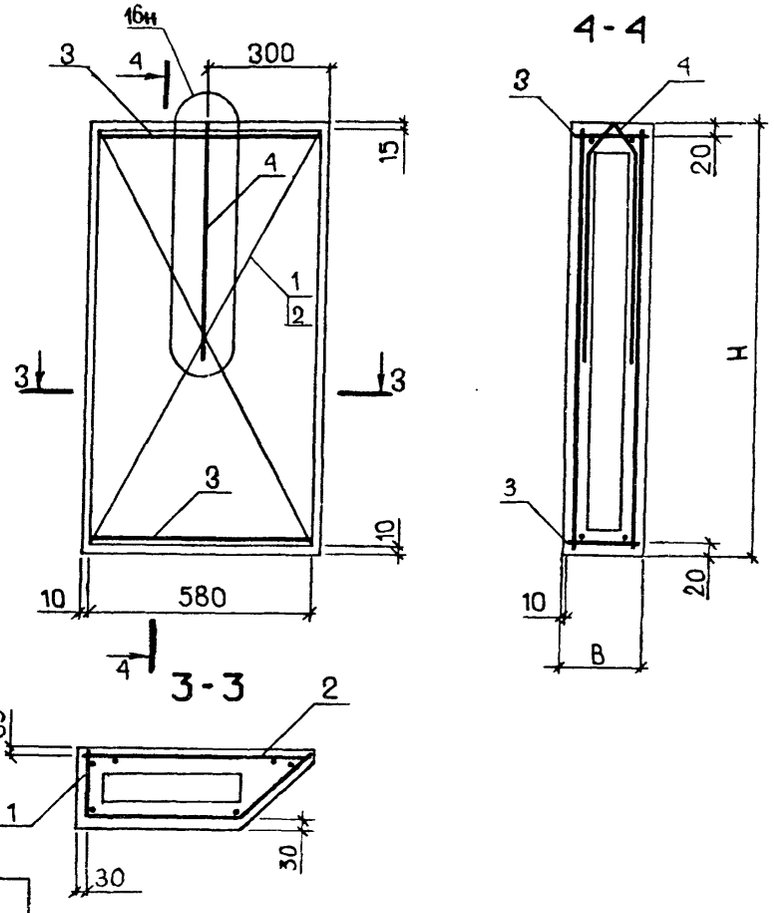

ОБОЗНАЧЕНИЕ	МАРКА	L, ММ	H, ММ	B, ММ	МАССА, Т
I.232.I-7.I-I 33	4ПСТ 60.I20.25-Л-I.	406	II85	250	0.25
-0I	4ПСТ 60.I20.30-Л-I.	356	II85	300	0.28
-02	4ПСТ 60.I20.35-Л-I.	306	II85	350	0.3I
-03	4ПСТ 60.I50.25-Л-I.	406	I485	250	0.32
-04	4ПСТ 60.I50.30-Л-I.	356	I485	300	0.35
-05	4ПСТ 60.I50.35-Л-I.	306	I485	350	0.39
-06	4ПСТ 60.I80.25-Л-I.	406	I785	250	0.38
-07	4ПСТ 60.I80.30-Л-I.	356	I785	300	0.42
-08	4ПСТ 60.I80.35-Л-I.	306	I785	350	0.47
-09	4ПСТ 60.2I0.25-Л-I.	406	2085	250	0.44
-I0	4ПСТ 60.2I0.30-Л-I.	356	2085	300	0.49
-11	4ПСТ 60.2I0.35-Л-I.	306	2085	350	0.54

УЗЛЫ 8,9,I0,II СМ. I.232.I-7.I-I ДI ЛИСТ 2,
УЗЕЛ 3 СМ. I.232.I-7.I-I ДI ЛИСТ I,
УЗЕЛ I6 СМ. I.232.I-7.I-I ДI ЛИСТ 3

НАЧ.ОТД	БОРИСЕНКО	
Н.КОНТР	КОВАЛЬЧУК	
ГЛ.СПЕЦ.	МАЛАЧЕВСКИЙ	
ПРОВЕРИЛ	ЯКИМЧУК	
РАЗРАБ.	ХАРСА	

1.232.1-7.1-1 33СБ

ПАНЕЛЬ
4ПСТ 60.Н.В-Л-I.
СБОРОЧНЫЙ ЧЕРТЁЖ

СТАДИЯ	МАССА	МАСШТАБ
Р	СМ ТАБЛ	
ЛИСТ	ЛИСТОВ 1	

ГОСГРАЖДАНСТРОЙ
КиевЗНИИЭП

ФОРМАТ	ЗОНА	ПОЗ	ОБОЗНАЧЕНИЕ	НАИМЕНОВАНИЕ	КОЛ	ПРИМЕЧАНИЕ
				ДОКУМЕНТАЦИЯ		
А3			1.232.1-7.1-1 34СБ	СБОРОЧНЫЙ ЧЕРТЕЖ		
А3			1.232.1-7.1-1 Д1	УЗЛЫ		
А3			1.232.1-7.1-1 РС	ВЕДОМОСТЬ РАСХОДА СТАЛИ НА ЭЛЕМЕНТ		
А4			1.232.1-7.1-1 ТО	ТЕХНИЧЕСКОЕ ОПИСАНИЕ		
			ПЕРЕМЕННЫЕ ДАННЫЕ	ДЛЯ ИСПОЛНЕНИЙ:		
				1.232.1-7.1-1 34 4ПСТ 65.120.25-Л-1.		
				СБОРОЧНЫЕ ЕДИНИЦЫ		
				СЕТКА		
А4	1		1.232.1-7.1-2 23	С210	1	
А4	2		1.232.1-7.1-2 25-04	С238	1	
А4	3		1.232.1-7.1-2 26-01	С243	2	
				ДЕТАЛИ		
А3	4		1.232.1-7.1-2 01	ПЕТЛЯ СТРОПОВОЧНАЯ СП1	1	
				МАТЕРИАЛЫ		
	5			БЕТОН ЛЕГКИЙ М150		0.12М3
	6			РАСТВОР ЦЕМЕНТНЫЙ М100		0.02М3
	7			ПЛИТЫ МИНВАТНЫЕ М175		0.02М3
				1.232.1-7.1-1 34-01 4ПСТ 65.120.30-Л-1.		
				СБОРОЧНЫЕ ЕДИНИЦЫ		
				СЕТКА		
А4	1		1.232.1-7.1-2 23-04	С214	1	
А4	2		1.232.1-7.1-2 25-04	С238	1	
А4	3		1.232.1-7.1-2 26-03	С245	2	
				ДЕТАЛИ		
А3	4		1.232.1-7.1-2 02-01	ПЕТЛЯ СТРОПОВОЧНАЯ СП10	1	
				МАТЕРИАЛЫ		

ЭПВЦ Киев ЗНИИЭП | ОПЕРАТОР ТЛП КОРТ | СКАЛА

		1.232.1-7.1-1 34	
НАЧ.ОТД.	БОРИСЕНКО	ПАНЕЛЬ 4ПСТ 65.Н.В-Л-I.	СТАДИЯ: Р; ЛИСТ: 4; ЛИСТОВ: 5
Н.КОНТР.	КОВАЛЬЧУК		ГОСГРАЖДАНСТРОЙ КиевЗНИИЭП
ГЛ.СПЕЦ	МАЛАЧЕВСКИЙ		
ПРОВЕРИЛ	ПИНЧУК		
РАЗРАБ.	ЛАВРИНЕНКО		

ФОРМАТ А4

					КОЛ	ПРИМЕЧАНИЕ
		5		БЕТОН ЛЕГКИЙ М150		0.14М3
		6		РАСТВОР ЦЕМЕНТНЫЙ М100		0.02М3
		7		ПЛИТЫ МИНВАТНЫЕ М175		0.04М3
				1.232.1-7.1-1 34-02 4ПСТ 65.120.35-Л-1.		
				СБОРОЧНЫЕ ЕДИНИЦЫ		
				СЕТКА		
А4	1		1.232.1-7.1-2 23-08	С218	1	
А4	2		1.232.1-7.1-2 25-04	С238	1	
А4	3		1.232.1-7.1-2 26-05	С247	2	
				ДЕТАЛИ		
				ПЕТЛЯ СТРОПОВОЧНАЯ		
А3	4		1.232.1-7.1-2 03-01	СП18	1	
				МАТЕРИАЛЫ		
		5		БЕТОН ЛЕГКИЙ М150		0.15М3
		6		РАСТВОР ЦЕМЕНТНЫЙ М100		0.02М3
		7		ПЛИТЫ МИНВАТНЫЕ М175		0.04М3
				1.232.1-7.1-1 34-03 4ПСТ 65.150.25-Л-1.		
				СБОРОЧНЫЕ ЕДИНИЦЫ		
				СЕТКА		
А4	1		1.232.1-7.1-2 23-01	С211	1	
А4	2		1.232.1-7.1-2 25-05	С239	1	
А4	3		1.232.1-7.1-2 26-01	С243	2	
				ДЕТАЛИ		
А3	4		1.232.1-7.1-2 01-01	ПЕТЛЯ СТРОПОВОЧНАЯ СП2	1	
				МАТЕРИАЛЫ		
		5		БЕТОН ЛЕГКИЙ М150		0.15М3
		6		РАСТВОР ЦЕМЕНТНЫЙ М100		0.03М3
		7		ПЛИТЫ МИНВАТНЫЕ М175		0.03М3
				1.232.1-7.1-1 34-04 4ПСТ 65.150.30-Л-1.		
				СБОРОЧНЫЕ ЕДИНИЦЫ		
				СЕТКА		
А4	1		1.232.1-7.1-2 23-05	С215	1	

ЭПВЦ Киев ЗНИИЭП | ОПЕРАТОР ТЛП КОРТ | СКАЛА

ИНВ.№ ПОДЛ. | ПОДПИСЬ И ДАТА | ВЗАМ.ИНВ.№

	1.232.1-7.1-1 34	Лист 2

ФОРМАТ А4

ЗОНА	ПОЗ	ОБОЗНАЧЕНИЕ	НАИМЕНОВАНИЕ	КОЛ	ПРИМЕЧАНИЕ
	2	1.232.1-7.1-2 25-05	С239	1	
	3	1.232.1-7.1-2 26-03	С245	2	
			ДЕТАЛИ		
			ПЕТЛЯ СТРОПОВОЧНАЯ		
	4	1.232.1-7.1-2 02-01	СП10	1	
			МАТЕРИАЛЫ		
	5		БЕТОН ЛЕГКИЙ М150		0.17М3
	6		РАСТВОР ЦЕМЕНТНЫЙ М100		0.03М3
	7		ПЛИТЫ МИНВАТНЫЕ М175		0.05М3
			1.232.1-7.1-1 34-05 4ПСТ 65.150.35-Л-1.		
			СБОРОЧНЫЕ ЕДИНИЦЫ		
			СЕТКА		
	1	1.232.1-7.1-2 23-09	С219	1	
	2	1.232.1-7.1-2 25-05	С239	1	
	3	1.232.1-7.1-2 26-05	С247	2	
			ДЕТАЛИ		
			ПЕТЛЯ СТРОПОВОЧНАЯ		
	4	1.232.1-7.1-2 03-01	СП18	1	
			МАТЕРИАЛЫ		
	5		БЕТОН ЛЕГКИЙ М150		0.19М3
	6		РАСТВОР ЦЕМЕНТНЫЙ М100		0.03М3
	7		ПЛИТЫ МИНВАТНЫЕ М175		0.06М3
			1.232.1-7.1-1 34-06 4ПСТ 65.180.25-Л-1.		
			СБОРОЧНЫЕ ЕДИНИЦЫ		
			СЕТКА		
	1	1.232.1-7.1-2 23-02	С212	1	
	2	1.232.1-7.1-2 25-06	С240	1	
	3	1.232.1-7.1-2 26-01	С243	2	
			ДЕТАЛИ		
	4	1.232.1-7.1-2 01-01	ПЕТЛЯ СТРОПОВОЧНАЯ СП2	1	
			МАТЕРИАЛЫ		
	5		БЕТОН ЛЕГКИЙ М150		0.18М3
	6		РАСТВОР ЦЕМЕНТНЫЙ М100		0.03М3

ЭПВЦ Киев ЗНИИЭП ОПЕРАТОР ТЛП КОРТ СКАЛА В. Скарбин. ВЗАМ ИНВ № ПОДПИСЬ И ДАТА ИНВ №ПОДЛ

ФОРМАТ	ЗОНА	ПОЗ	ОБОЗНАЧЕНИЕ	НАИМЕНОВАНИЕ	КОЛ	ПРИМЕЧАНИЕ
		7		ПЛИТЫ МИНВАТНЫЕ М175		0.04М3
				1.232.1-7.1-1 34-07 4ПСТ 65.180.30-Л-1.		
				СБОРОЧНЫЕ ЕДИНИЦЫ		
				СЕТКА		
А4		1	1.232.1-7.1-2 23-06	С216	1	
А4		2	1.232.1-7.1-2 25-06	С240	1	
А4		3	1.232.1-7.1-2 26-03	С245	2	
				ДЕТАЛИ		
				ПЕТЛЯ СТРОПОВОЧНАЯ		
А3		4	1.232.1-7.1-2 02-01	СП10	1	
				МАТЕРИАЛЫ		
		5		БЕТОН ЛЕГКИЙ М150		0.20М3
		6		РАСТВОР ЦЕМЕНТНЫЙ М100		0.03М3
		7		ПЛИТЫ МИНВАТНЫЕ М175		0.06М3
				1.232.1-7.1-1 34-08 4ПСТ 65.180.35-Л-1.		
				СБОРОЧНЫЕ ЕДИНИЦЫ		
				СЕТКА		
А4		1	1.232.1-7.1-2 23-10	С220	1	
А4		2	1.232.1-7.1-2 25-06	С240	1	
А4		3	1.232.1-7.1-2 26-05	С247	2	
				ДЕТАЛИ		
				ПЕТЛЯ СТРОПОВОЧНАЯ		
А3		4	1.232.1-7.1-2 03-01	СП18	1	
				МАТЕРИАЛЫ		
		5		БЕТОН ЛЕГКИЙ М150		0.23М3
		6		РАСТВОР ЦЕМЕНТНЫЙ М100		0.03М3
		7		ПЛИТЫ МИНВАТНЫЕ М175		0.07М3
				1.232.1-7.1-1 34-09 4ПСТ 65.210.25-Л-1.		
				СБОРОЧНЫЕ ЕДИНИЦЫ		
				СЕТКА		
А4		1	1.232.1-7.1-2 23-03	С213	1	
А4		2	1.232.1-7.1-2 25-07	С241	1	

20667-01 48

ФОРМАТ	ЗОНА	ПОЗ.	ОБОЗНАЧЕНИЕ	НАИМЕНОВАНИЕ	КОЛ	ПРИМЕЧАНИЕ
А4		3	1.232.1-7.1-2 26-01	С243	2	
				ДЕТАЛИ		
А3		4	1.232.1-7.1-2 01-01	ПЕТЛЯ СТРОПОВОЧНАЯ СП2	1	
				МАТЕРИАЛЫ		
		5		БЕТОН ЛЕГКИЙ М150		0.21М3
		6		РАСТВОР ЦЕМЕНТНЫЙ М100		0.04М3
		7		ПЛИТЫ МИНВАТНЫЕ М175		0.05М3
				1.232.1-7.1-1 34-10 4ПСТ 65.210.30-Л-1.		
				СБОРОЧНЫЕ ЕДИНИЦЫ		
				СЕТКА		
А4		1	1.232.1-7.1-2 23-07	С217	1	
А4		2	1.232.1-7.1-2 25-07	С241	1	
А4		3	1.232.1-7.1-2 26-03	С245	2	
				ДЕТАЛИ		
А3		4	1.232.1-7.1-2 02-01	ПЕТЛЯ СТРОПОВОЧНАЯ СП10	1	
				МАТЕРИАЛЫ		
		5		БЕТОН ЛЕГКИЙ М150		0.24М3
		6		РАСТВОР ЦЕМЕНТНЫЙ М100		0.04М3
		7		ПЛИТЫ МИНВАТНЫЕ М175		0.07М3
				1.232.1-7.1-1 34-11 4ПСТ 65.210.35-Л-1.		
				СБОРОЧНЫЕ ЕДИНИЦЫ		
				СЕТКА		
А4		1	1.232.1-7.1-2 23-11	С221	1	
А4		2	1.232.1-7.1-2 25-07	С241	1	
А4		3	1.232.1-7.1-2 26-05	С247	2	
				ДЕТАЛИ		
А3		4	1.232.1-7.1-2 03-01	ПЕТЛЯ СТРОПОВОЧНАЯ СП18	1	
				МАТЕРИАЛЫ		
		5		БЕТОН ЛЕГКИЙ М150		0.27М3
		6		РАСТВОР ЦЕМЕНТНЫЙ М100		0.04М3
		7		ПЛИТЫ МИНВАТНЫЕ М175		0.08М3

ЭПВЦ Киев ЗНИИЭП

ОПЕРАТОР ТЛП КОРТ

ВЗАМ.ИНВ.№

ПОДПИСЬ И ДАТА

ИНВ.№ ПОДЛ.

ФОРМАТ	ЗОНА	ПОЗ.	ОБОЗНАЧЕНИЕ	НАИМЕНОВАНИЕ	КОЛ	ПРИМЕЧАНИЕ

ВИД С НАРУЖНОЙ СТОРОНЫ

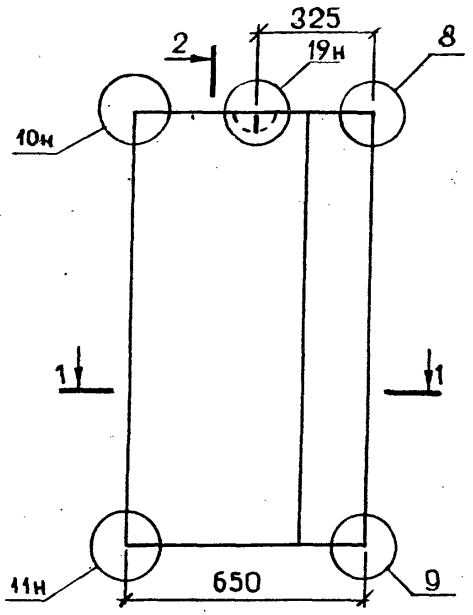

2-2

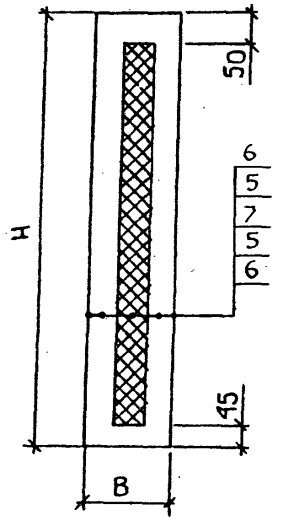

СХЕМА АРМИРОВАНИЯ

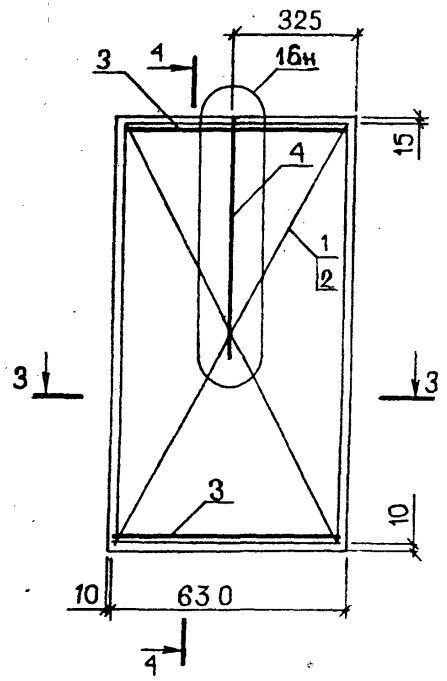

4-4

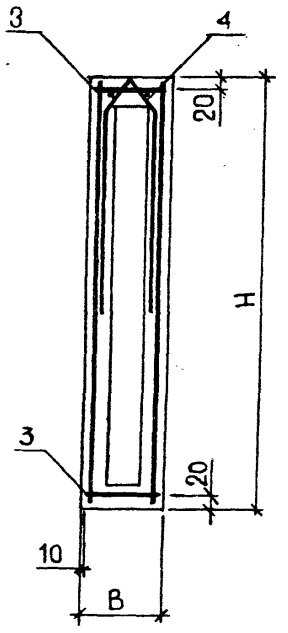

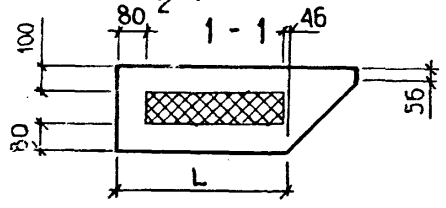

3-3

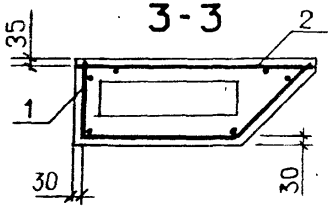

ОБОЗНАЧЕНИЕ	МАРКА	L, мм	H, мм	B, мм	МАССА, т
I.232.I-7.I-I 34	4ПСТ 65.I20.25-Л-I.	456	II85	250	0.27
-0I	4ПСТ 65.I20.30-Л-I.	406	II85	300	0.30
-02	4ПСТ 65.I20.35-Л-I.	356	II85	350	0.33
-03	4ПСТ 65.I50.25-Л-I.	456	I485	250	0.34
-04	4ПСТ 65.I50.30-Л-I.	406	I485	300	0.38
-05	4ПСТ 65.I50.35-Л-I.	356	I485	350	0.42
-06	4ПСТ 65.I80.25-Л-I.	456	I785	250	0.4I
-07	4ПСТ 65.I80.30-Л-I.	406	I785	300	0.45
-08	4ПСТ 65.I80.35-Л-I.	356	I785	350	0.50
-09	4ПСТ 65.2I0.25-Л-I.	456	2085	250	0.48
-I0	4ПСТ 65.2I0.30-Л-I.	406	2085	300	0.53
-II	4ПСТ 65.2I0.35-Л-I.	356	2085	350	0.58

УЗЛЫ 8,9,I0,II СМ. I.232.I-7.I-I ДI ЛИСТ 2,
УЗЕЛ 3 СМ. I.232.I-7.I-I ДI ЛИСТ I,
УЗЕЛ I6 СМ. I.232.I-7.I-I ДI ЛИСТ 3

НАЧ.ОТД.	БОРИСЕНКО	
Н.КОНТР	КОВАЛЬЧУК	
ГЛ.СПЕЦ.	МАЛАЧЕВСКИЙ	
ПРОВЕРИЛ	ЯКИМЧУК	
РАЗРАБ.	ХАРСА	

1.232.1-7.1-1 340Б

ПАНЕЛЬ
4ПСТ 65.Н.В-Л-I.
СБОРОЧНЫЙ ЧЕРТЁЖ

СТАДИЯ	МАССА	МАСШТАБ
Р	СМ ТАБЛ	
ЛИСТ	ЛИСТОВ 1	

ГОСГРАЖДАНСТРОЙ
КиевЗНИИЭП

gost.e-ecolog.ru