ТИПОВЫЕ КОНСТРУКЦИИ, ИЗДЕЛИЯ
И УЗЛЫ ЗДАНИЙ И СООРУЖЕНИЙ

СЕРИЯ 1.232.1-7

СБОРНЫЕ ЛЕГКОБЕТОННЫЕ ПАНЕЛИ НАРУЖНЫХ СТЕН ТРЕХСЛОЙНЫЕ НА ЖЕСТКИХ СВЯЗЯХ ДЛЯ ОБЩЕСТВЕННЫХ МНОГОЭТАЖНЫХ КАРКАСНЫХ ЗДАНИЙ

ВЫПУСК 3-1

МОНТАЖНЫЕ УЗЛЫ СТЕН КАРКАСНЫХ МНОГОЭТАЖНЫХ ЗДАНИЙ ИЗ ТРЕХСЛОЙНЫХ ПАНЕЛЕЙ НА ЖЕСТКИХ СВЯЗЯХ. ИЗДЕЛИЯ СОЕДИНИТЕЛЬНЫЕ СТАЛЬНЫЕ

РАБОЧИЕ ЧЕРТЕЖИ

20669
ЦЕНА 0-57

gost.e-ecolog.ru

ТИПОВЫЕ КОНСТРУКЦИИ, ИЗДЕЛИЯ
И УЗЛЫ ЗДАНИЙ И СООРУЖЕНИЙ

СЕРИЯ 1.232.1-7

СБОРНЫЕ ЛЕГКОБЕТОННЫЕ ПАНЕЛИ НАРУЖНЫХ СТЕН ТРЕХСЛОЙНЫЕ НА ЖЕСТКИХ СВЯЗЯХ ДЛЯ ОБЩЕСТВЕННЫХ МНОГОЭТАЖНЫХ КАРКАСНЫХ ЗДАНИЙ

ВЫПУСК 3-1

МОНТАЖНЫЕ УЗЛЫ СТЕН КАРКАСНЫХ МНОГОЭТАЖНЫХ ЗДАНИЙ ИЗ ТРЕХСЛОЙНЫХ ПАНЕЛЕЙ НА ЖЕСТКИХ СВЯЗЯХ. ИЗДЕЛИЯ СОЕДИНИТЕЛЬНЫЕ СТАЛЬНЫЕ. РАБОЧИЕ ЧЕРТЕЖИ

РАЗРАБОТАНЫ

ЦНИИЭП торгово-бытовых зданий и туристских комплексов

ДИРЕКТОР ИН-ТА В. ЛЕПСКИЙ

НАЧ. ОТДЕЛА Б. ВОЛЫНСКИЙ

ГЛ. КОНСТР. ОТДЕЛА О. ШАЦ

ГЛ. ИНЖ. ПРОЕКТА М. КОЧИН

УТВЕРЖДЕНЫ

Госгражданстроем СССР

ПРИКАЗ ОТ 17.07.85 № 209

ВВЕДЕНЫ В ДЕЙСТВИЕ

С 01.09.85

Обозначение	Наименование	стр.
1.232.1-7.3-1 01ПЗ	Пояснительная записка	3
1.232.1-7.3-1 01ТО	Техническое описание	4
1.232.1-7.3-1 01	Узлы 1, 2	5
1.232.1-7.3-1 02	Узлы 3, 4	6
1.232.1-7.3-1 03	Узлы 5, 6	7
1.232.1-7.3-1 04	Узел 7	8
1.232.1-7.3-1 05	Узел 8	9
1.232.1-7.3-1 06	Узел 9	10
1.232.1-7.3-1 07	Узел 10	11
1.232.1-7.3-1 08	Узел 11	12
1.232.1-7.3-1 09	Узлы 12, 13, 14	13
1.232.1-7.3-1 10	Узлы 15, 23	15
1.232.1-7.3-1 11	Узлы 16, 17, 18	17
1.232.1-7.3-1 12	Узел 19	18
1.232.1-7.3-1 13	Узлы 20, 21, 22	19
1.232.1-7.3-1 14	Спецификация	20
1.232.1-7.3-1 15	Изделие соединительное МС-35, МС-36, МС-43	25
1.232.1-7.3-1 16	Изделие соединительное МС-39	26
1.232.1-7.3-1 17	Изделие соединительное МС-40, МС-41, МС-42	27
1.232.1-7.3-1 18	Изделие соединительное МС-44	28

Нач. отд	Вольянский	
Н. контр	Леонтьева	
Гл. конст	Шац	
ГИП	Кочин	
Провер	Шанчурова	
Разраб	Нащекина	

1.232.1-7.3-1 00

Содержание

Стадия	Лист	Листов
Р		1

ЦНИИЭП торгово-бытовых зданий и туристских комплексов

Выпуск 3-1 содержит монтажные узлы наружных и внутренних углов стен и простеночных панелей многоэтажных каркасных зданий, выполняемых из трехслойных стеновых панелей с жесткими связями.

Все остальные монтажные узлы стен многоэтажных каркасных зданий из трехслойных панелей на жестких связях, следует выполнять по чертежам выпуска 3-1 серии 1.030.1-1. „Монтажные узлы стен многоэтажных зданий с высотами этажей 2,8(3,0), 3,3, 3,6 и 4,2м".

Общие указания по применению изделий, монтажные схемы стен из трехслойных стеновых панелей, с замаркированными на них узлами, приведены в выпуске 0-1 данной серии.

Указания по монтажу, антикоррозийной защите соединительных элементов, производству работ в зимнее время и указания по герметизации стыков приведены в выпуске 3-1 серии 1.030.1-1.

Монтаж стен зданий из трехслойных стеновых панелей следует начинать с установки угловых элементов наружных углов.

НАЧ.ОТД	ВОЛЫНСКИЙ		
Н.КОНТР	КАШЕЛКИНА		
ГЛ.КОНСТ	ШАЦ		
ГИП	КОЧИН		
ГИП	ШАНАУРОВА		
РАЗРАБ	КОЧИН		

1.232 1-7. 3-1 ООПЗ

ПОЯСНИТЕЛЬНАЯ ЗАПИСКА

СТАДИЯ	ЛИСТ	ЛИСТОВ
Р		1

ЦНИИЭП ТОРГОВО-БЫТОВЫХ ЗДАНИЙ И ТУРИСТСКИХ КОМПЛЕКСОВ

ИНВ.№ ПОДЛ | ПОДПИСЬ И ДАТА | ВЗАМ. ИНВ.№

КОПИРОВАЛ 20669 4 ФОРМАТ А4

В настоящем выпуске приведены рабочие чертежи соединительных монтажных элементов, предназначенных для выполнения сопряжений угловых элементов наружных и внутренних углов стен зданий, выполненных из трехслойных стеновых панелей с жесткими связями.

В конкретных проектах должна указываться марка стали соединительных изделий в зависимости от условий строительства и эксплуатации в соответствии с главой СНиП П-23-81.

В настоящем выпуске марка стали принята в соответствии с главой СНиП II-23-81 п. 2.1 для конструкций, эксплуатируемых в отапливаемых зданиях. Сварку вести электродами типа 342, 346.

Мероприятия по защите соединительных изделий от коррозии в зависимости от условий эксплуатации конструкций должны приводиться в конкретных проектах согласно СНиП П-28-73.

				1.232.1-7. 3-1 ООТО			
НАЧ. ОТД	ВОЛЫНСКИЙ			ТЕХНИЧЕСКОЕ ОПИСАНИЕ	СТАДИЯ	ЛИСТ	ЛИСТОВ
Н. КОНТР	КАШЕЛКИНА				Р		1
ГА. КОНСТ	ШАЦ				ЦНИИЭП ТОРГОВО-БЫТОВЫХ ЗДАНИЙ И ТУРИСТСКИХ КОМПЛЕКСОВ		
ГИП	КОЧИН						
ГИП	ШАНАУРОВА						
РАЗРАБ	КОЧИН						

КОПИРОВАЛ 20669 5 ФОРМАТ А4

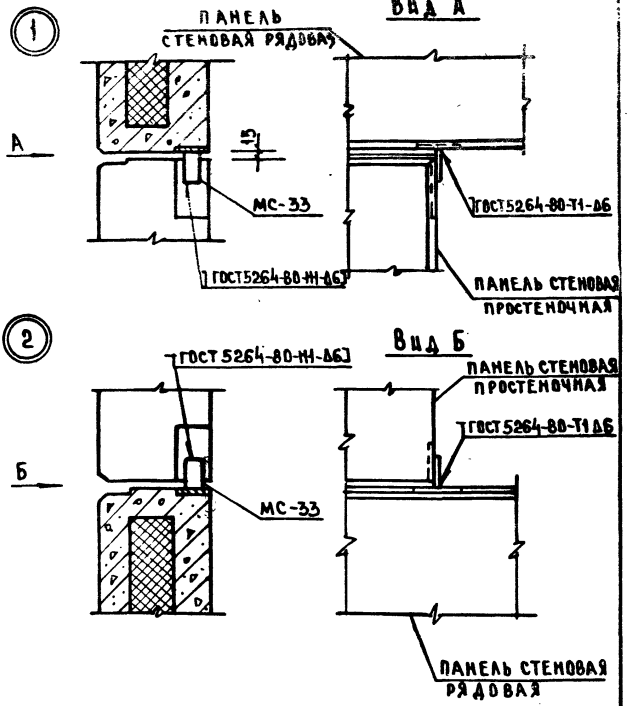

СПЕЦИФИКАЦИЮ НА УЗЛЫ СМ. ДОКУМЕНТ 44

НАЧ.ОТД	ВОЛЫНСКИЙ		
Н.КОНТР	ЛЕОНТЬЕВА		
ГД.КОНСТ	ШАЦ		
ГИП	КОЧИН		
ПРОВЕР	ШАНАУРОВА		
РАЗРАБ	МЫСОВСКИЙ		

1.232.1-7.3-1 01

УЗЛЫ 1, 2

СТАДИЯ	ЛИСТ	ЛИСТОВ
Р		1

ЦНИИЭП торговых зданий и туристских комплексов

Инв.№ подл. | Подпись и дата | Взам. инв.№

Формат А4

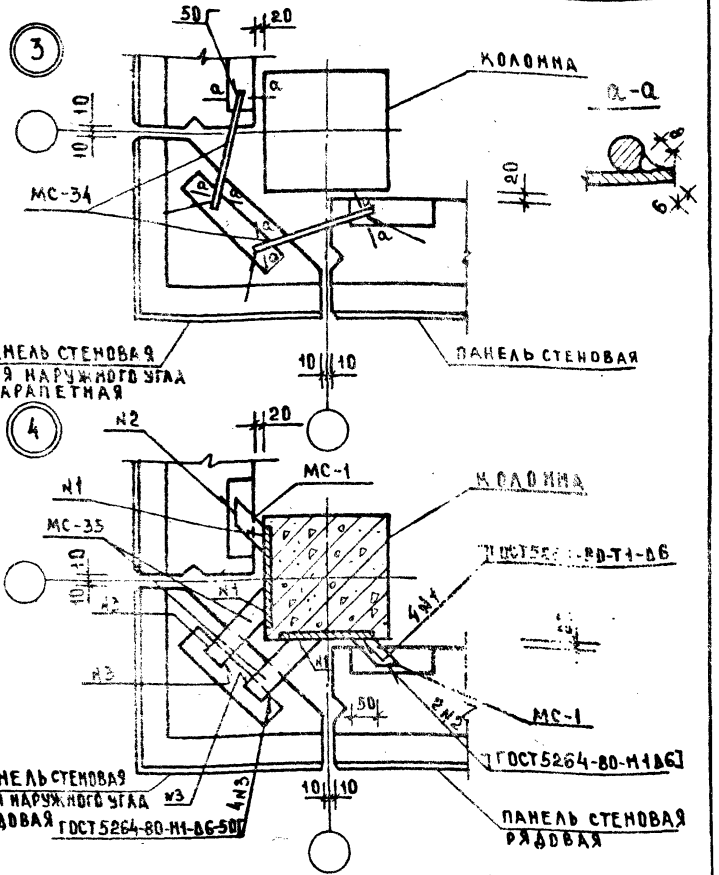

СПЕЦИФИКАЦИЮ НА УЗЛЫ СМ. ДОКУМЕНТ 14

				1.232.1-7. 3-1 02
НАЧ.ОТД	ВОЛЫНСКИЙ			
Н КОНТР	ЛЕОНТЬЕВА			
ГЛ КОНСТР	ШАЦ			
ГИП	КОЧИН			
ПРОВЕР	ШАМАУРОВА			
РАЗРАБ	КАШЕЛКИНА			

УЗЛЫ 3, 4

СТАДИЯ	ЛИСТ	ЛИСТОВ
Р		1

ЦНИИЭП ТОРГОВО-БЫТОВЫХ ЗДАНИЙ И ТУРИСТСКИХ КОМПЛЕКСОВ

КОПИРОВАЛ 20669 7 ФОРМАТ А4

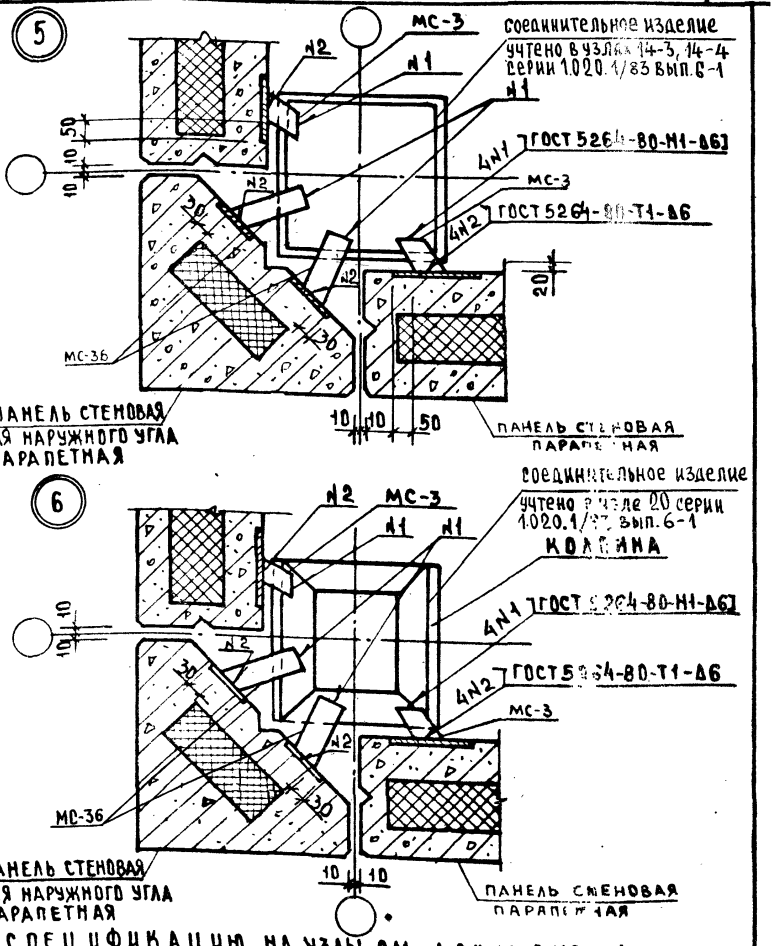

СПЕЦИФИКАЦИЮ НА УЗЛЫ СМ. ДОКУМЕНТ 14

НАЧ.ОТД	ВОЛЫНСКИЙ		
Н.КОНТР.	ЛЕОНТЬЕВА		
ГАЛКОМСТ.	ШАЦ		
ГИП	КОЧИН		
ПРОВЕР.	ШАНАУРОВА		
РАЗРАБ.	КАШЕЛКИНА		

1.232.1-7.3-1 (.3)

УЗЛЫ 5,6

СТАДИЯ	ЛИСТ	ЛИСТОВ
Р	1	

ЦНИИЭП ТОРГОВО-БЫТОВЫХ ЗДАНИЙ И ТУРИСТСКИХ КОМПЛЕКСОВ

Инв.№ подл. | Подпись и дата | Взам.инв.№

Копировал

20669 8

Формат А4

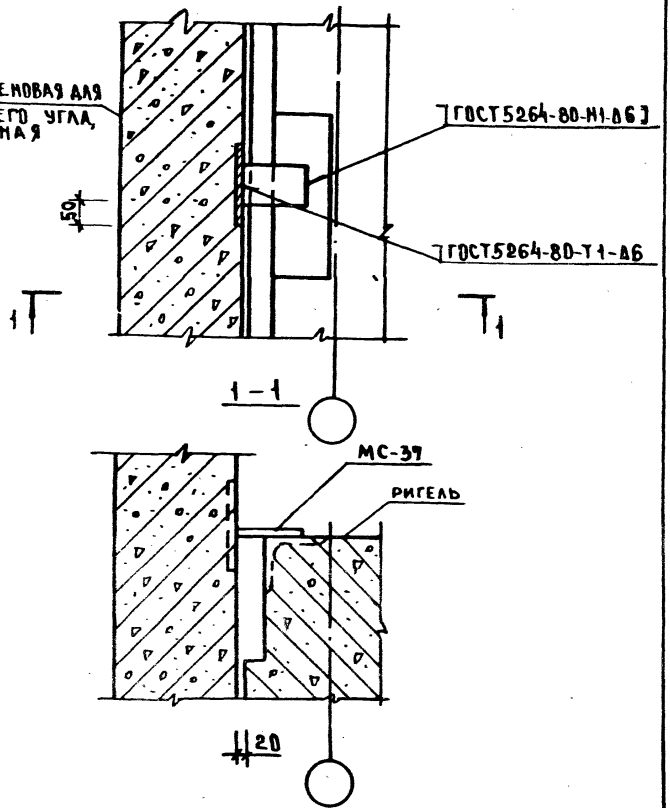

Спецификацию на узел см. документ 14

				1.232.1-7.3-1 04	
Нач. отд.	Волынский				
М. контр.	Евтьева				
Гл. конст.	Шац			Узел 7	Стадия: Р; Лист; Листов: 1
ГИП	Кочин				ЦНИИЭП торгово-бытовых зданий и туристских комплексов
Провер.	Шамаурова				
Разраб.	Кашеркина				

Копировал 20669 9 Формат А4

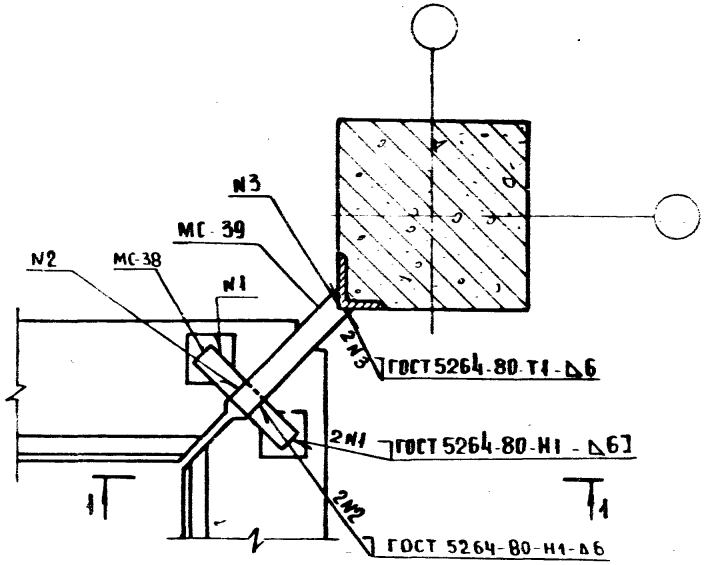

1–1

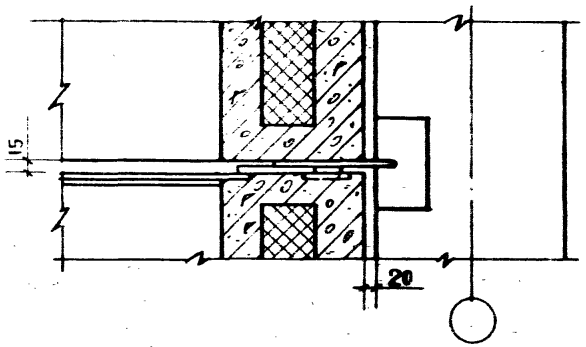

СПЕЦИФИКАЦИЮ НА УЗЛЫ СМ. ДОКУМЕНТ 14

НАЧ ОТД	ВОЛЫНСКИЙ	1.232.1-7.3-1 05	
Н.КОНТР.	ЛЕОНТЬЕВА		
ГА.КОНСТ.	ШАЦ	УЗЕЛ 8	СТАДИЯ Р; ЛИСТ; ЛИСТОВ 1
ГИП	КОЧИН		ЦНИИЭП ТОРГОВЫХ БЫТОВЫХ ЗДАНИЙ И ТУРИСТСКИХ КОМПЛЕКСОВ
ГИП	ШАНАУРОВА		
ИНЖЕН	МЫСОВСКИЙ		

Инв. № подл. | Подпись и дата | Взам. инв. №

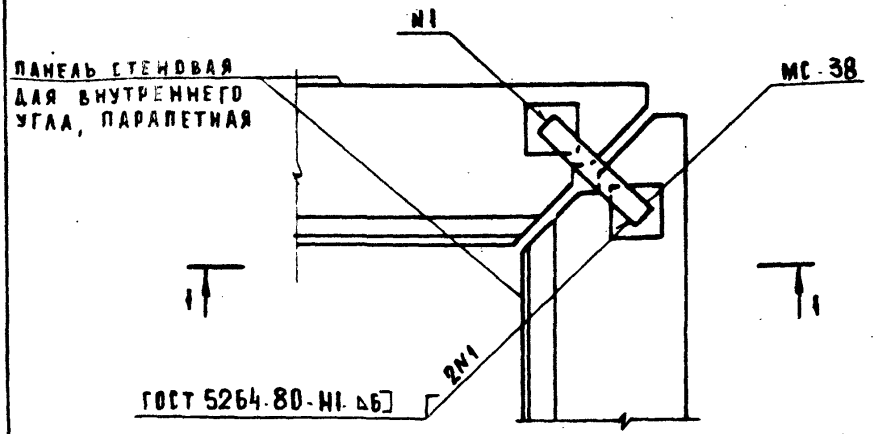

1–1

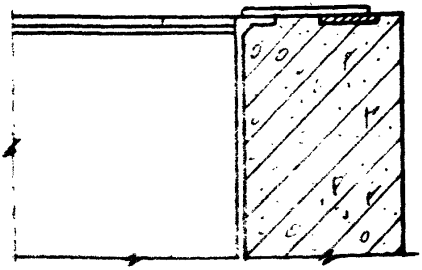

СПЕЦИФИКАЦИЮ НА УЗЕЛ СМ. ДОКУМЕНТ 14

НАЧ ОТД	ВОЛЫНСКИЙ		
Н КОНТР.	ЛЕВИТЬЕВА		
ГА КОМСТ	ШАЦ		
ГИП	КОЧИН		
ПРОВЕР.	ШАНАУРОВА		
РАЗРАБ.	КАШЕЛКИНА		

1.232.1-7.3-1 06

УЗЕЛ 9

СТАДИЯ	ЛИСТ	ЛИСТОВ
Р		1

ЦНИИЭП ТОРГОВО-БЫТОВЫХ ЗДАНИЙ И ТУРИСТСКИХ КОМПЛЕКСОВ

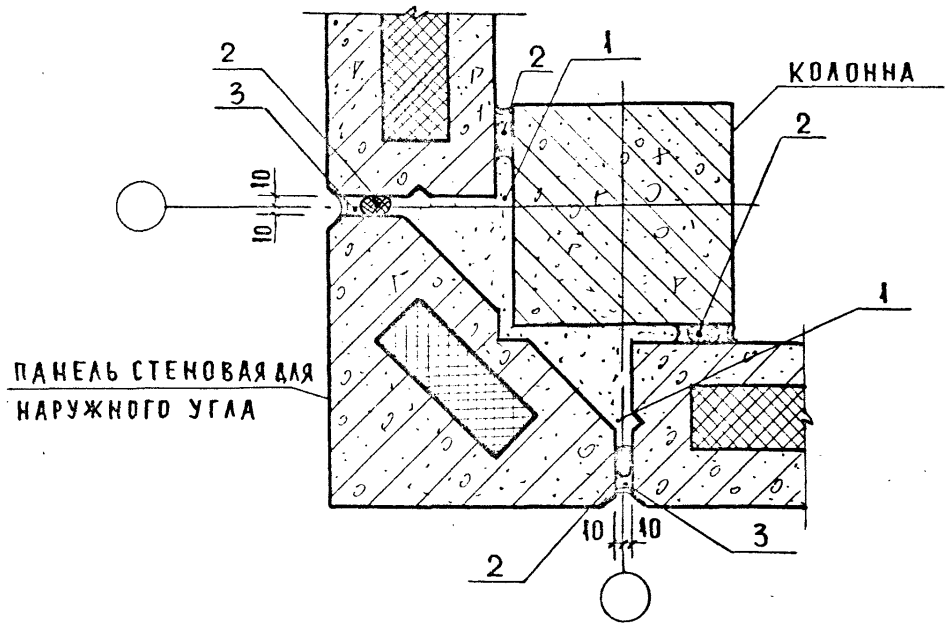

Устья стыков замазать полимерцементным раствором.

Расход материалов на узел см. документ 14

Нач.отд.	Волынский		1.232.1-7.3-1 07
Н.контр.	Леонтьева		
Гл.конст.	Шац		Узел 10
ГИП	Кочин		
Проверил	Шакаурова		
Разработ.	Адрианова		

Стадия	Лист	Листов
Р		1

ЦНИИЭП торгово-бытовых зданий и туристских комплексов

Инв.№ подл. | Подпись и дата | Взам.инв.№

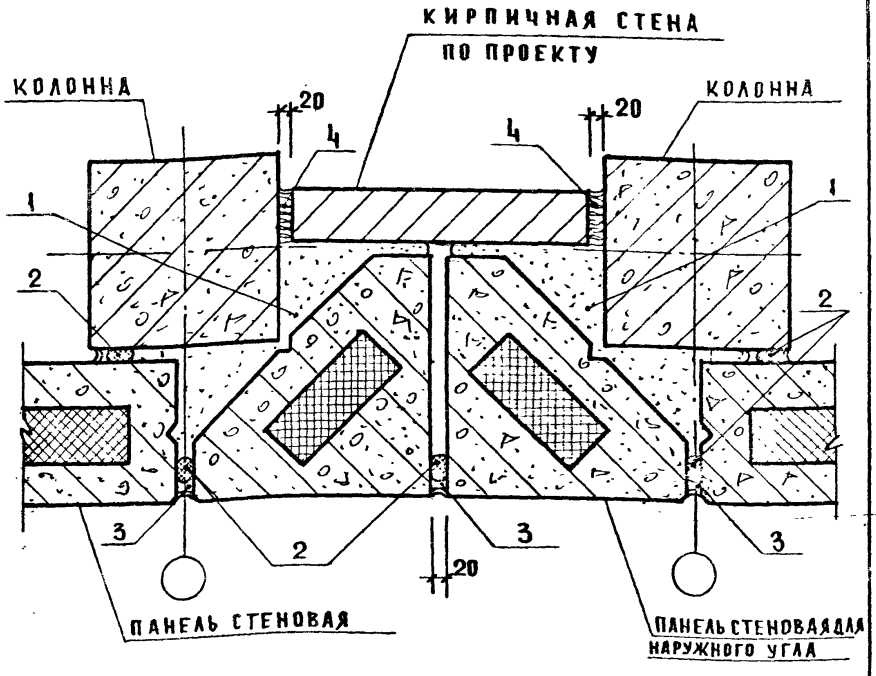

Устье стыка заделать полимерцементным раствором. Расход материалов на узел см. документ 14

Нач. отд.	Волынский		1.232.1-7.3-1 08		
Н. контр.	Леонтьева				
Гл. конс.	Шац				
ГИП	Кочин		Узел 11	Стадия: Р	Лист:	Листов: 1
Провер.	Шанаурова			ЦНИИЭП торгово-бытовых зданий и туристских комплексов	
Разраб.	Харионова				

Формат А4

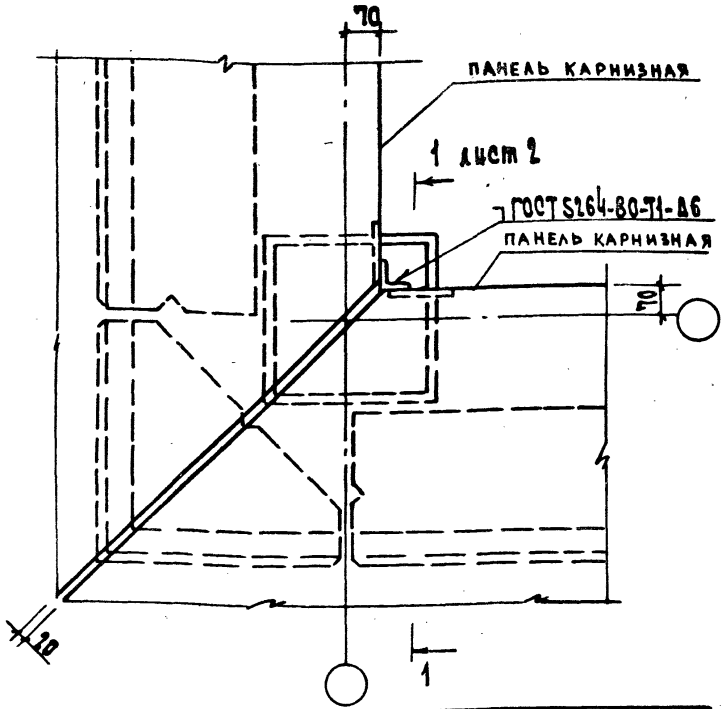

Примечания:

1. Спецификацию на узлы см. документ 14
2. При монтаже карнизных панелей должны быть применены временные опорные устройства

Узел	a, мм	в, мм	c, мм	мс-
12	200	100	85	17, 25, 40
13	150	100	85	17, 25, 40
14	200	30	15	18, 26, 4[illegible]

Нач.отд.	Волынский		
Н.контр.	Леонтьева		
Гл.конс.	Щац		
ГИП	Кочин		
Провер.	Шакаурова		
[illegible]	Ларионова		

1.232. 1-7. 3-1 09

Узлы 12; 13; 14

Стадия	Лист	Листов
Р	1	2

ЦНИИЭП торгово-бытовых зданий и туристских комплексов

Взам. инв. N | Подп. и дата | Инв. N подл.

[illegible] Формат А4

1 - 1

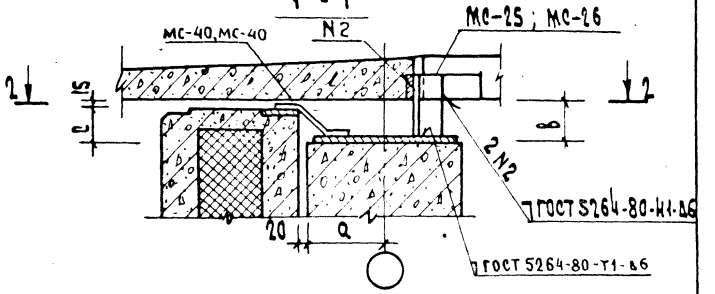

2 - 2

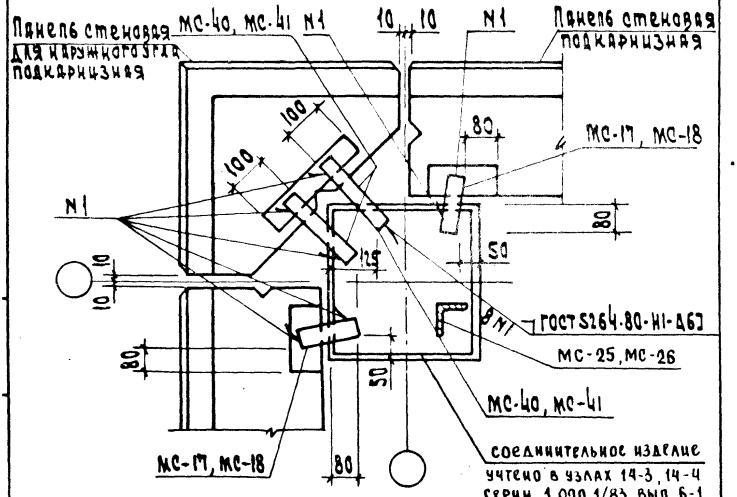

1.232.1-7.3-1 09	Лист 2

Копировал Инв. 20669 15 Формат А4

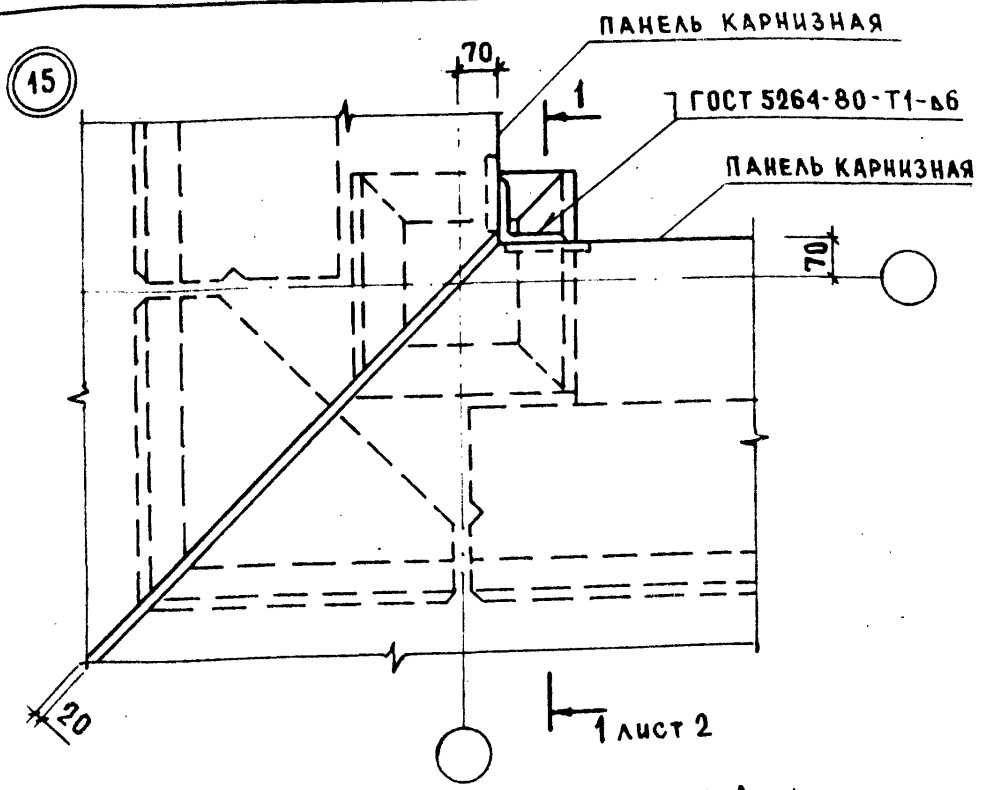

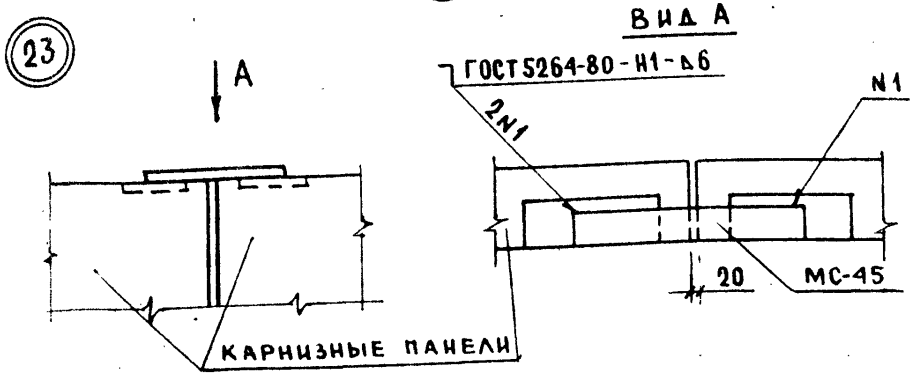

Спецификацию на узлы см. документ 14
см. примечание п. 2 док. 09

Нач. отд.	Волынский		
Н. контр.	Кашелкина		
Гл. конс.	Шац		
ГИП	Кочин		
Пров. бр.	Шанаурова		
Инженер	Мысовский		

1.232.1-7.3-1 10

Узлы 15, 23

Стадия	Лист	Листов
Р	1	2

ЦНИИЭП торгово-бытовых зданий и туристских комплексов

Инв. № подл. | Подпись и дата | Взам. инв. №

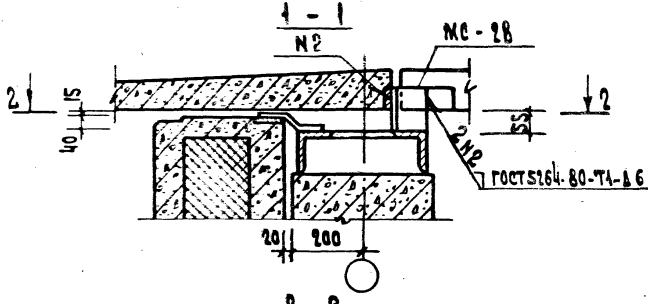
1 - 1
№2
МС - 28
2
15
40
55
2
2№2
ГОСТ 5264-80-Т4-А6
20
200

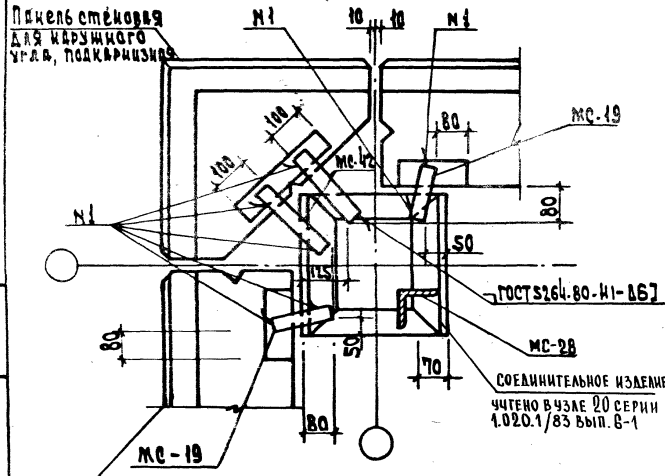
2 - 2
Панель стеновая для карнизного угла, подкарнизная
№1
10
10
№1
100
100
МС-19
80
МС-42
80
№1
50
115
ГОСТ 5264-80-Н1-А67
80
50
70
МС-28
Соединительное изделие учтено в узле 20 серии 1.020.1/83 вып. 6-1
80
МС-19
Панель стеновая подкарнизная

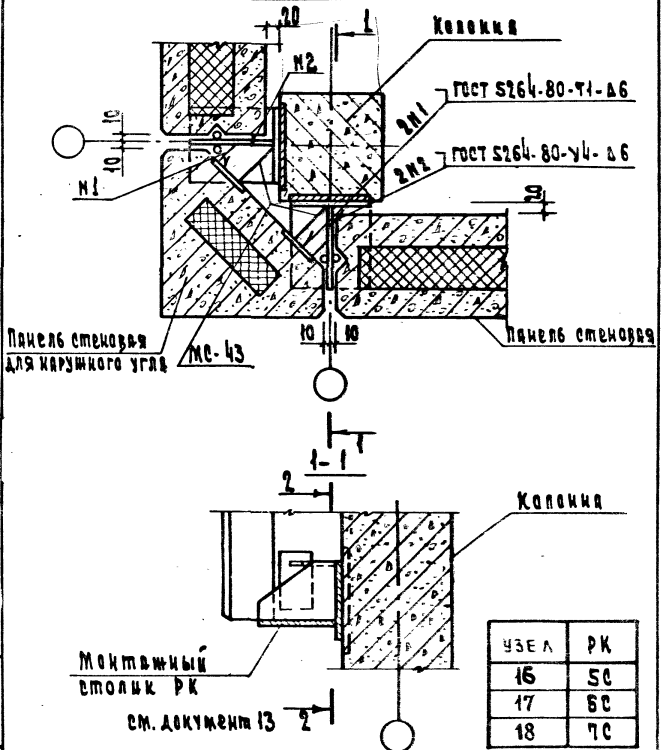

УЗЕЛ	РК
16	5С
17	6С
18	7С

Спецификацию на узел см. документ 14

Нач. отд.	Волынский			1.232.1-7.3-1 11
Н. контр.	Леонтьева			
Гл. конст.	Шац			Узлы 16; 17; 18
ГИП	Кочан			
Провер.	Шанкурова			
Разраб.	Кашеваева			

Стадия	Лист	Листов
Р		1

ЦНИИЭП торгово-бытовых зданий и туристских комплексов

Инв. N подл. | Подп. и дата | Взам. инв. N

Копиров. 20669 18 Формат А4

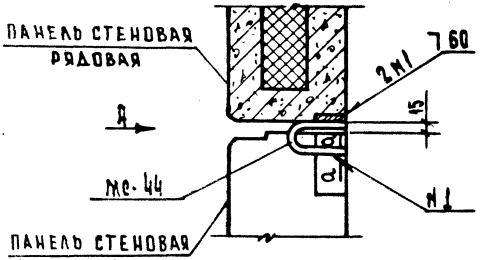

Вид А



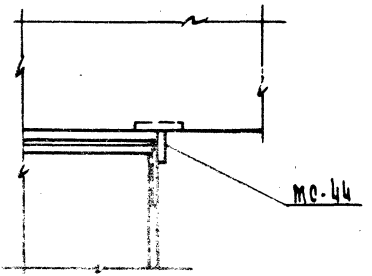

Спецификацию на узел см. документ 14

				1.232.1-7.3-1 12			
Нач. отд.	Волынский			Узел 19	Стадия	Лист	Листов
Н. контр.	Леонтьева				Р		1
Гл. конст.	Шац				ЦНИИЭП торгово-бытовых зданий и туристских комплексов		
ГИП	Кочин						
Провер.	Шанаурова						
Разраб.	Алексеева						

Копировал 20669 19 Формат А4

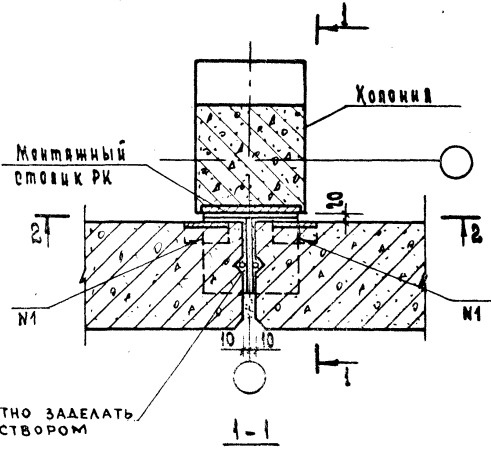

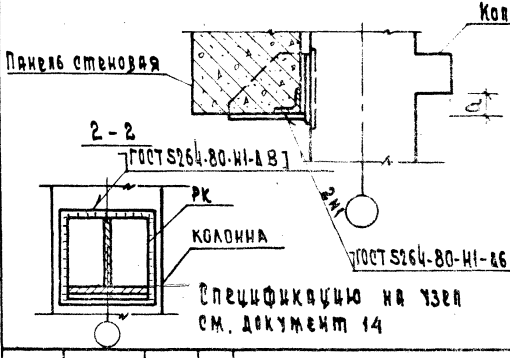

Высота Ригеля, мм	Q, мм
450	50
600	200

Узел	РК
20	5[illegible]
21	6[illegible]
22	7[illegible]

Спецификацию на узел см. документ 14

Нач. отд.	Волынский		
Н. конт.	Леонтьева		
Гл. кон. от.	Шац		
ГИП	Кочин		
Провер.	Шанаурова		
Разраб.	Алексеева		

1.232.1-7.3-1 13

Узлы 20; 21; 22

Стадия	Лист	Листов
Р		1

ЦНИИЭП торгово-бытовых зданий и туристских комплексов

Копировал В. 1 20669 20 Формат А4

МАРКА ПОЗ.	ОБОЗНАЧЕНИЕ	НАИМЕНОВАНИЕ	КОЛ.	МАССА ЕД, КГ.	ПРИМЕЧ.
		Узел 1			
		Детали			
МС-33	6.50.060.80	Изделие соединительное			
		полоса $\frac{Б\ 2\ Б\times50\ ГОСТ\ 103-76^{*}}{В\ Ст3\ сп5\ ГОСТ\ 535-79}$			
		е = 80	1	0,19	без черт.
		Узел 2			
		Детали			
МС-33	6.50.060.80	Изделие соединительное			
		полоса $\frac{Б\ 2\ Б\times50\ ГОСТ\ 103-76^{*}}{В\ Ст3\ сп5\ ГОСТ\ 535-79}$			
		е = 80	1	0,19	без черт.
		Узел 3			
		Детали			
МС-34	12.011.300	Изделие соединительное			
		ГОСТ 5781-82			
		⌀12 АI е = 300	2	0,27	без черт.
		Узел 4			
		Детали			
МС-1	1.030.1-1.4-1 270	Изделие соединительное	2		
МС-35	1.232.1-7.3-1 15	Изделие соединительное	2		
		Узел 5			
		Детали			
МС-3	1.030.1-1.4-1 270-01	Изделие соединительное	2		
МС-36	1.232.1-7.3-1 15-01	Изделие соединительное	2		

1.232.1-7.3-1 14

Нач. отд.	Волынский	
Н. контр.	Леонтьева	
Гл. конст.	Шац	
Г.И.П.	Кочин	
Провер.	Шандурова	
Разраб.	Кашелкина	

Спецификация

Стадия	Лист	Листов
Р	1	5

ЦНИИЭП торгово-бытовых зданий и туристских комплексов

20669 21

ФОРМАТ А4

МАРКА ПОЗ	ОБОЗНАЧЕНИЕ	НАИМЕНОВАНИЕ	КОЛ.	МАССА ЕД, КГ	ПРИМЕЧ.
		Узел 6			
		Детали			
МС-3	1.030.1-1.4-1 270-01	Изделие соединительное	2		
МС-36	1.232.1-7.3-1 15-01	Изделие соединительное	2		
		Узел 7			
		Детали			
МС-37	6.100.060.160	Изделие соединительное			
		Полоса $\frac{6\text{-}2\ 6\times100\ ГОСТ\ 103\text{-}76^*}{В\ СТ\ 3\ сп5\ ГОСТ\ 535\text{-}79}$			
		$\ell = 160$	1	0,76	без черт.
		Узел 8			
		Детали			
МС-38	6.60.060.250	Изделие соединительное			
		Полоса $\frac{6\text{-}2\ 6\times60\ ГОСТ\ 103\text{-}76^*}{В\ СТ\ 3\ сп5\ ГОСТ\ 535\text{-}79}$			
		$\ell = 250$	1	0,71	без черт.
МС-39	1.232.1-7.3-1 16	Изделие соединительное	1		
		Узел 9			
		Детали			
МС-38	6.60.060.250	Изделие соединительное			
		Полоса $\frac{6\text{-}2\ 6\times60\ ГОСТ\ 103\text{-}76^*}{В\ СТ\ 3\ сп5\ ГОСТ\ 535\text{-}79}$			
		$\ell = 250$	1	0,71	без черт.
		Узел 10			
		Материалы			
1		Цементный раствор М100			
		для толщины панелей:			
		250 мм	0,048		$м^3$ на 1 пм
		300 мм	0,050		$м^3$ на 1 пм

Инв. № подл. | Подпись и дата | Взам. инв. №

Мат 44

МАРКА ПОЗ.	ОБОЗНАЧЕНИЕ	НАИМЕНОВАНИЕ	КОЛ.	МАССА ЕД., КГ	ПРИМЕЧ.
		350 мм	0,052		м³ на 1 пм
2		ПРОКЛАДКА РЕЗИНОВАЯ			
		ПОРИСТАЯ УПЛОТНЯЮЩАЯ			
		ГОСТ 19177-81	4,2		п.м. на 1 п.м шва
3		МАСТИКА ГЕРМЕТИЗИРУЮЩАЯ			
		НЕТВЕРДЕЮЩАЯ СТРОИТЕЛЬНАЯ			
		ГОСТ 14791-79	2,0		кг на 1 п.м
		Узел 11			
		Материалы			
1		ЦЕМЕНТНЫЙ РАСТВОР М100			
		ДЛЯ ТОЛЩИНЫ ПАНЕЛЕЙ:			
		250 мм	0,096		м³ на 1 пм
		300 мм	0,100		м³ на 1 пм
		350 мм	0,104		м³ на 1 пм
2		ПРОКЛАДКА РЕЗИНОВАЯ			
		ПОРИСТАЯ УПЛОТНЯЮЩАЯ			
		ГОСТ 19177-81	5,25		п.м на 1 пм шва
3		МАСТИКА ГЕРМЕТИЗИРУЮЩАЯ			
		НЕТВЕРДЕЮЩАЯ СТРОИТЕЛЬНАЯ			
		ГОСТ 14791-79	3,0		кг на 1 п.м
4		ПАКЛЯ СМОЧЕННАЯ В ЦЕМЕНТНОМ МОЛОКЕ	по проекту		
		Узлы 12; 13			
		Детали			
МС-17	1.038.1-1. 4-1 320	ИЗДЕЛИЕ СОЕДИНИТЕЛЬНОЕ	2		
МС-25	75.75.6.080.150	ИЗДЕЛИЕ СОЕДИНИТЕЛЬНОЕ			
		УГОЛОК 75×75×6 ГОСТ 8509-72* Ст3 сп5 ГОСТ 535-79			
		L=150	1	1,03	без черт.
МС-40	1.232.1-7. 3-1 17	ИЗДЕЛИЕ СОЕДИНИТЕЛЬНОЕ	2		

МАРКА ПОЗ.	ОБОЗНАЧЕНИЕ	НАИМЕНОВАНИЕ	КОЛ.	МАССА ЕД., КГ	ПРИМЕЧ.
		Узел 14			
		Детали			
МС-18	1.030.1-1.4-1 320-01	Изделие соединительное	2		
МС-26	75 75 6 080 80	Изделие соединительное			
		Уголок $\frac{6\text{-}75\times75\times6\ \text{ГОСТ}\ 8509\text{-}72^{*}}{\text{Вст3сп5}^{*}\ \text{ГОСТ}\ 535\text{-}79}$			
		L = 80	1	0,55	БЕЗ ЧЕРТ
МС-41	1.232.1-7.3-1 17-01	Изделие соединительное	2		
		Узел 15			
		Детали			
МС-19	1.030.1-1.4-1 320-02	Изделие соединительное	2		
МС-28	75 75 6 080 120	Уголок $\frac{6\text{-}75\times75\times6\ \text{ГОСТ}\ 8509\text{-}72^{*}}{\text{Вст3сп5}^{*}\ \text{ГОСТ}\ 535\text{-}79}$			
		L = 120	1	0,82	БЕЗ ЧЕРТ
МС-42	1.232.1-7.3-1 17-02	Изделие соединительное	2		
		Узел 16			
		Сборочные единицы			
РК 5с	1.030.1-1.4-1 330-03	Изделие соединительное	2		
		Детали			
МС-43	1.232.1-7.3-1 15-02	Изделие соединительное	2		
		Узел 17			
		Сборочные единицы			
РК 6с	1.030.1-1.4-1 330-02	Изделие соединительное	2		
		Детали			
МС-43	1.232.1-7.3-1 15-02	Изделие соединительное	2		
		Узел 18			
		Сборочные единицы			
РК 7с	1.030.1-1.4-1 330С6-01	Изделие соединительное	2		

МАРКА ПОЗ	ОБОЗНАЧЕНИЕ	НАИМЕНОВАНИЕ	КОЛ	МАССА ЕД, КГ	ПРИМЕЧ
		Детали			
МС-43	1.232.1-7. 3-1 15-02	Изделие соединительное	2		
		Узел 19			
		Детали			
МС-44	1.232.1-7. 3-1 18	Изделие соединительное			
		Узел 20			
		Сборочные единицы			
РК 5с	1.030.1-1. 4-1 330-03	Изделие соединительное	1		
		Узел 21			
		Сборочные единицы			
РК 6с	1.030.1-1.4-1 330-02	Изделие соединительное	1		
		Узел 22			
		Сборочные единицы			
РК 7с	1.030.1-1. 4-1 330-01	Изделие соединительное	1		
		Узел 23			
		Детали			
МС-45	6.40.060.200	Изделие соединительное			
		Полоса $\frac{6\times 26\times 40\ \text{ГОСТ}\ 103-76}{\text{Вст.3сп5 ГОСТ}\ 535-79}$			
		$\ell = 200$	1	0,58	БЕЗ ЧЕРТ.

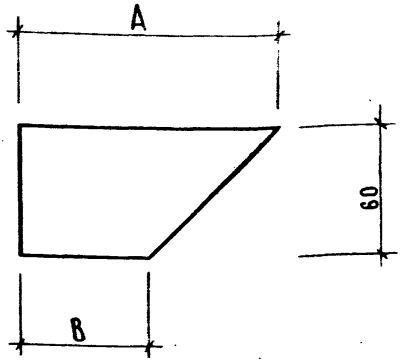

Обозначение	Марка изделия	А, мм	В, мм	Масса, кг
1.232.1-7.3-1 15	МС-35	200	140	0,48
1.232.1-7.3-1 15-01	МС-36	175	150	0,46
1.232.1-7.3-1 15-02	МС-43	120	60	0,26

Инв.№ подл. | Подпись и дата | Взам. инв.№

Нач.отд	Волынский	
Н.контр	Авонтьева	
Гл.конст	Шац	
СИП	Кочин	
Провер	Шанаурова	
Разраб	Кашеакина	

1.232.1-7.3-1 15

Изделие соединительное МС-35, МС-36, МС-43

Стадия	Масса	Масштаб
Р	–	1:2
Лист	Листов 1	

Полоса 6×60 ГОСТ 103-76* / Вст3сп5ГОСТ 535-79

ЦНИИЭП торговых зданий и туристских комплексов

20669 26

Формат А4

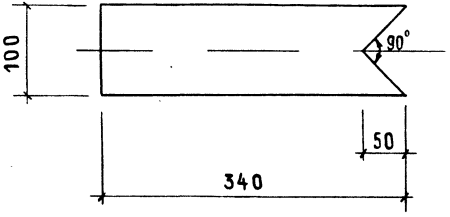

НАЧ. ОТД.	ВОЛЫНСКИЙ		
Н КОНТР.	ДЕОНТЬЕВА		
ГА КОНСТ.	ШАЦ		
ГИП	КОЧИН		
ПРОВЕР.	ШАНАУРОВА		
РАЗРАБ.	КАШЕЛКИНА		

1.232.1-7.3-1 16

Изделие соединительное МС-39

СТАДИЯ	МАССА	МАСШТАБ
Р	1,49	1:4

ЛИСТ | ЛИСТОВ 1

ПОЛОСА $\frac{6 \times 100 \text{ ГОСТ } 103\text{-}76^{*}}{\text{В. Ст3 сп5 ГОСТ } 535\text{-}79}$

ЦНИИЭП ТОРГОВО-БЫТОВЫХ ЗДАНИЙ И ТУРИСТСКИХ КОМПЛЕКСОВ

20669 27

ФОРМАТ А4

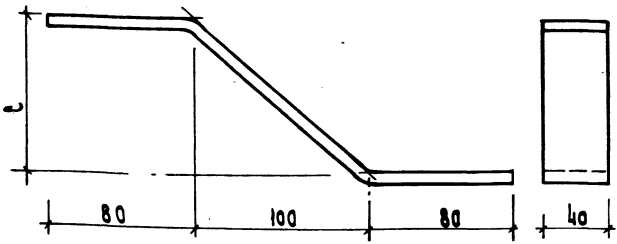

Обозначение	Марка издел.	C, мм	l, мм	Масса, кг
1.232.1-7.3-1 17	МС-40	85	295	0.55
-01	МС-41	15	265	0.50
-02	МС-42	40	270	0.51

Нач. отд.	Волынский	
Н. контр.	Леонтьева	
Гл. конст.	Шац	
ГИП	Кочин	
Провер.	Шанаурова	
Разраб.	Кашелкина	

1.232.1-7.3-1 17

Изделие соединительное МС-40, МС-41, МС-42

Стадия	Масса	Масшт
Р	См. табл.	1:2
Лист	Листов 1	

Полоса 6×40 ГОСТ 103-76* / В Ст.3 СП5 ГОСТ 535-79

ЦНИИЭП торгово-бытовых зданий и туристских комплексов

Копировал [signature] 20669 28 Формат А4

Инв. № подл. | Подп. и дата | Взам. инв. №

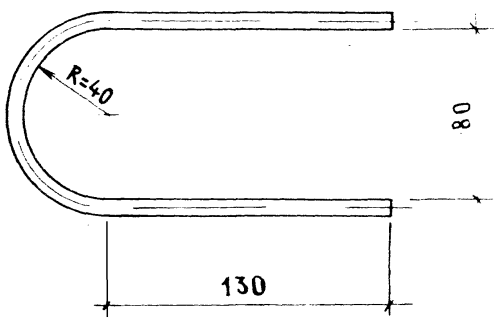

$\ell_{общ}$ = 405 мм

Н.контр	Пашелкин		
Рук.конст	Шац		
ГИП	Кочин		
Провер	Шамазова		
Разраб	Алексеева		

1.232.1-7.3-1 18

Изделие

Соединительное МС-44

6А-I ГОСТ 5781-82

Стадия	Масса	Масштаб
Р	0,09	1:2
Лист	Листов 1	

ЦНИИЭП торгово-бытовых зданий и туристских комплексов

gost.e-ecolog.ru

Формат А4