ТИПОВЫЕ КОНСТРУКЦИИ, ИЗДЕЛИЯ И УЗЛЫ ЗДАНИЙ И СООРУЖЕНИЙ

СЕРИЯ 1.232.1-8

СБОРНЫЕ ЛЕГКОБЕТОННЫЕ ПАНЕЛИ НАРУЖНЫХ СТЕН ОДНОРЯДНОЙ РАЗРЕЗКИ ДЛЯ ОБЩЕСТВЕННЫХ МНОГОЭТАЖНЫХ КАРКАСНЫХ ЗДАНИЙ

ВЫПУСК 1-3

ПАНЕЛИ ОДНОСЛОЙНЫЕ САМОНЕСУЩИЕ ДЛЯ ЗДАНИЙ С ВЫСОТОЙ ЭТАЖА 3,3 м. АРМАТУРНЫЕ И ЗАКЛАДНЫЕ ИЗДЕЛИЯ.

РАБОЧИЕ ЧЕРТЕЖИ

22271
ЦЕНА 0-85
gost.e-ecolog.ru

ЦЕНТРАЛЬНЫЙ ИНСТИТУТ ТИПОВОГО ПРОЕКТИРОВАНИЯ
ГОССТРОЯ СССР

Москва, А-445, Смольная ул., 22

Сдано в печать XI 1987 года

Заказ № 13524 Тираж 3600 экз

ТИПОВЫЕ КОНСТРУКЦИИ, ИЗДЕЛИЯ И УЗЛЫ ЗДАНИЙ И СООРУЖЕНИЙ

СЕРИЯ 1.232.1-8

СБОРНЫЕ ЛЕГКОБЕТОННЫЕ ПАНЕЛИ НАРУЖНЫХ СТЕН ОДНОРЯДНОЙ РАЗРЕЗКИ ДЛЯ ОБЩЕСТВЕННЫХ МНОГОЭТАЖНЫХ КАРКАСНЫХ ЗДАНИЙ

ВЫПУСК 1-3

Панели однослойные самонесущие для зданий с высотой этажа 3,3м. Арматурные и закладные изделия.

РАБОЧИЕ ЧЕРТЕЖИ

РАЗРАБОТАНЫ
КИЕВЗНИИЭП

Зам. директора ин-та — Л. Дмитриев
Нач. А.П.М. — В. Акименко
Гл. инж. проекта — И. Титова

УТВЕРЖДЕНЫ
И ВВЕДЕНЫ В ДЕЙСТВИЕ
С 01.07.87 г.
ГОСГРАЖДАНСТРОЕМ,
ПРИКАЗ ОТ 19.05.87г. N 161.

САПР КиевЗНИИЭП | ОПЕРАТОР СИСТЕМЫ

ОБОЗНАЧЕНИЕ	НАИМЕНОВАНИЕ	СТР.
I.232.I-8.I-3 06	Каркас плоский Кр2I, Кр22, Кр25,Кр26, Кр29 - Кр34.	14
06СБ	Каркас плоский Кр2I, Кр22, Кр25,Кр26, Кр29 - Кр34. Сборочный чертеж.	15
I.232.I-8.I-3 07	Каркас плоский Кр37, Кр38.	16
07СБ	Каркас плоский Кр37, Кр38. Сборочный чертеж.	16
I.232.I-8.I-3 08	Каркас плоский Кр39, Кр40, Кр4I.	17
08СБ	Каркас плоский Кр39, Кр40, Кр4I. Сборочный чертеж.	17
I.232.I-8.I-3 09	Каркас плоский Кр42, Кр43, КР44.	18
09СБ	Каркас плоский Кр42, Кр43, Кр44. Сборочный чертеж.	18
I.232.I-8.I-3 I0	Каркас плоский Кр45, Кр46.	19
I0СБ	Каркас плоский Кр45, Кр46. Сборочный чертеж.	19
I.232.I-8.I-3 II	Сетка СI.	20
IICБ	Сетка СI.Сборочный чертеж.	20
I.232.I-8.I-3 I2	Изделия закладные МН-I, МН-2.	21
I2СБ	Изделия закладные МН-I, МН-2. Сборочный чертеж.	21

ВЗАМ. ИНВ.№ | ПОДПИСЬ И ДАТА | ИНВ.№ ПОДЛ.

1.232.1-8.1-3 300

ЛИСТ 2

ОБОЗНАЧЕНИЕ	НАИМЕНОВАНИЕ	СТР
I.232.I-8 I-3 00ТО	Техническое описание	4
I.232.I-8 I-3 0I	Каркас плоский КрI - Кр4	5
0ICБ	Каркас плоский КрI - Кр4 Сборочный чертеж.	6
I.232.I-8 I-3 02	Каркас плоский Кр5 - КрI2	7
02СБ	Каркас плоский Кр5 - КрI2 Сборочный чертеж.	8
I.232.I-8 I-3 03	Каркас плоский КрI3, КрI4, Кр35.	9
03СБ	Каркас плоский КрI3, КрI4, Кр35. Сборочный чертеж.	9
I.232.I-8 I-3 04	Каркас плоский КрI5, КрI6, КрI7, КрI8	10
04СБ	Каркас плоский КрI5, КрI6, КрI7, КрI8. Сборочный чертеж.	11
I.232.I-8 I-3 05	Каркас плоский КрI9, Кр20, Кр27, Кр28, Кр23, Кр24.	12
05СБ	Каркас плоский КрI9, Кр20, Кр27, Кр28, Кр23, Кр24. Сборочный чертеж.	13

1.232.1-8.1-3 00

НАЧ.АПМ	Акименко			
Н.КОНТР.	Титова			
ГЛ.СПЕЦ	Титова			

Содержание

СТАДИЯ	ЛИСТ	ЛИСТОВ
Р	1	3

ГОСГРАЖДАНСТРОЙ КиевЗНИИЭП

ОБОЗНАЧЕНИЕ	НАИМЕНОВАНИЕ	СТР.
I.232.I-8.I-3 I3	Петля строповочная СП1 -СП4, СТ1, СТ2.	22
I.232.I-8.I-3 I4	Петля строповочная СП5, СП6.	23
I.232.I-8.I-3 I4СБ	Петля строповочная СП5, СП6. Сборный чертеж.	23

САПР КиевЗНИИЭП

ОПЕРАТОР СИСТЕМЫ

ВЗАМ. ИНВ.№

ПОДПИСЬ И ДАТА

ИНВ.№ ПОДЛ.

Ланченко

ОПЕРАТОР СИСТЕМЫ

САПР КиевЗНИИЭП

I. ОБЩИЕ ДАННЫЕ

Выпуск I-3 "Панели однослойные, самонесущие для зданий с высотой этажа 3,3 м. Арматруные и закладные изделия. Рабочие чертежи" входит в состав серии I.232.I-8 "Сборные легкобетонные панели наружных стен однорядной разрезки для общественных многоэтажных каркасных зданий" и содержит:

техническое описание;

спецификации;

сборочные чертежи арматурных изделий и закладных изделий

Арматурная сталь принята в соответствии со СНиП II-21-75 и письмом Госстроя СССР от I5 апреля I980 г. № 42-Д "О мерах по предотвращению перерасхода арматурной стали при проектировании железобетонных конструкций для промышленного, жилищно-гражданского и сельского строительства": для плоских каркасов, сеток и отдельных стержней - сталь класса А-III по ГОСТ 578I-82 и класса Вр-I по ГОСТ 6727-80; для строповочных петель- сталь класса Ас-I марки ВСт3сп2 по ГОСТ 578I-82; для закладных изделий- сталь класса А-III по ГОСТ578I-82. Для закладных изделий принята полосовая сталь по ГОСТ I03-76 марки ВСт3кп2 по ГОСТ 380-7I.

2. Изготовление арматурных изделий и закладных изделий

2.I. Изготовление арматурных и закладных изделий выполняется при помощи сварки с соблюдением требований ГОСТ I0922-75 "Арматурные изделия и закладные детали для железобетонных конструкций. Технические требования и методы испытаний", СН 393-78 "Инструкция по сварке соединений арматуры и закладных деталей железобетонных конструкций", ГОСТ I9292-73 "Соединения сварные элементов закладных деталей сборных железобетонных конструкций. Контактная и автоматическая сварка плавлением. Основные типы и конструктивные элементы".

2.2. Марки арматурных и закладных изделий имеют буквенно-цифровое обозначение. Группа букв означает:

КР - каркас плоский.

С - сетка.

МН - изделия закладные.

СП - петля строповочная.

СГ - стержень гнутый.

2.3. Группа цифр обозначает порядковый номер изделия в сборке.

ВЗАМ. ИНВ.№ | ПОДПИСЬ И ДАТА | ИНВ.№ ПОДЛ

НАЧ ОТД	Акименко			1.232.1-8.1-3 ООТО			
Н КОНТР	Титова			Техническое описание	СТАДИЯ	ЛИСТ	ЛИСТОВ
ГЛ СПЕЦ	Титова				Р	1	2
					ГОСГРАЖДАНСТРОЙ КиевЗНИИЭП		

ФОРМАТ А4

1.232.1-8 1-3 ООТО ЛИСТ 2

22271 5

ФОРМАТ А4

ФОРМАТ	ЗОНА	ПОЗ.	ОБОЗНАЧЕНИЕ	НАИМЕНОВАНИЕ	КОЛ.	ПРИМЕЧАНИЕ
				ДОКУМЕНТАЦИЯ		
А4			1.232.1-8.1-3 01СБ	СБОРОЧНЫЙ ЧЕРТЕЖ		
А4			1.232.1-8.1-3 00ТО	ТЕХНИЧЕСКОЕ ОПИСАНИЕ		
			ПЕРЕМЕННЫЕ ДАННЫЕ	ДЛЯ ИСПОЛНЕНИЙ:		
				1.232.1-8.1-3 01 КР1		
				ДЕТАЛИ		
БЧ		1	8.013.3250	СТ. ОТД. ГОСТ 5781-82 Ф8 А-III L=3250	2	1,28КГ
БЧ		2	4.041.320	СТ. ОТД. ГОСТ 6727-80 Ф4 ВР-I L=320	10	0,03КГ
				1.232.1-8.1-3 01-01 КР2		
				ДЕТАЛИ		
БЧ		1	6.013.3250	СТ. ОТД. ГОСТ 5781-82 Ф6 А-III L=3250	2	0,72КГ
БЧ		2	4.041.320	СТ. ОТД. ГОСТ 6727-80 Ф4 ВР-I L=320	10	0,03КГ
				1.232.1-8.1-3 01-02 КР3		
				ДЕТАЛИ		
БЧ		1	8.013.3250	СТ. ОТД. ГОСТ 5781-82 Ф8 А-III L=3250	2	1,28КГ
БЧ		2	4.041.370	СТ. ОТД. ГОСТ 6727-80 Ф4 ВР-I L=370	10	0,03КГ
				1.232.1-8.1-3 01-03 КР4		
				ДЕТАЛИ		
БЧ		1	6.013.3250	СТ. ОТД. ГОСТ 5781-82 Ф6 А-III L=3250	2	0,72КГ

САПР КиевЗНИИЭП — ОПЕРАТОР СИСТЕМЫ — Панченко

ВЗАМ.ИНВ.№ — ПОДПИСЬ И ДАТА — ИНВ.№ ПОДЛ

1.232.1-8.1-3 01

НАЧ.АПМ	Клименко	
Н.КОНТР.	Титова	
ГЛ.СПЕЦ.	Титова	
ПРОВЕРИЛ	Литвиненко	
РАЗРАБ.	Панченко	

КАРКАС ПЛОСКИЙ
КР1 - КР4

СТАДИЯ	ЛИСТ	ЛИСТОВ
Р	1	2

ГОСГРАЖДАНСТРОЙ
КиевЗНИИЭП

ФОРМАТ	ЗОНА	ПОЗ.	ОБОЗНАЧЕНИЕ	НАИМЕНОВАНИЕ	КОЛ.	ПРИМЕЧАНИЕ
БЧ		2	4.041.370	СТ. ОТД. ГОСТ 6727-80 Ф4 ВР-I L=370	10	0,03КГ

САПР КиевЗНИИЭП — ОПЕРАТОР СИСТЕМЫ — Панченко

ВЗАМ.ИНВ.№ — ПОДПИСЬ И ДАТА — ИНВ.№ ПОДЛ

1.232.1-8.1-3 01

ЛИСТ 2

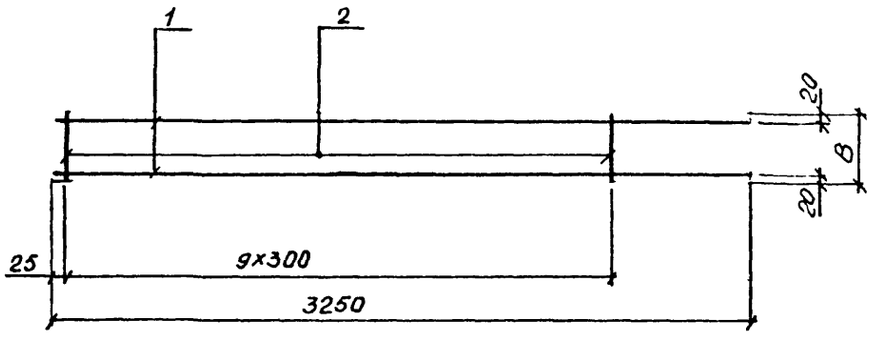

Обозначение	Марка	В, мм	Масса, кг
1.232.1-8.1-3 01	Кр 1	320	2,85
-01	Кр 2	320	1,73
-02	Кр 3	370	2,90
-03	Кр 4	370	1,78

НАЧ.АПМ	Акименко		
Н.КОНТР.	Титова		
ГЛ.СПЕЦ.	Титова		
ПРОВЕРИЛ	Литвиненко		
РАЗРАБ.	Панченко		

1.232.1-8.1-3 01СБ

Каркас плоский
Кр 1 – Кр 4
Сборочный чертеж

СТАДИЯ	МАССА	МАСШТАБ
Р	СМ ТАБЛ	

ЛИСТ | ЛИСТОВ 1

ГОСГРАЖДАНСТРОЙ
КиевЗНИИЭП

ОПЕРАТОР СИСТЕМЫ

САПР КиевЗНИИЭП

ВЗАМ. ИНВ.№

ПОДПИСЬ И ДАТА

ИНВ.№ ПОДЛ

ЛИСТ

ФОРМАТ	ЗОНА	ПОЗ	ОБОЗНАЧЕНИЕ	НАИМЕНОВАНИЕ	КОЛ.	ПРИМЕЧАНИЕ
				ДОКУМЕНТАЦИЯ		
А4			1.232.1-8.1-3 02СБ	СБОРОЧНЫЙ ЧЕРТЕЖ		
А4			1.232.1-8.1-3 00ТО	ТЕХНИЧЕСКОЕ ОПИСАНИЕ		
			ПЕРЕМЕННЫЕ ДАННЫЕ	ДЛЯ ИСПОЛНЕНИЙ:		
				1.232.1-8.1-3 02 КР5		
				ДЕТАЛИ		
БЧ		1	6.013.700	СТ. ОТД. ГОСТ 5781-82 Ф6 А-Ш L=700	2	0,15КГ
БЧ		2	4.041.320	СТ. ОТД. ГОСТ 6727-80 Ф4 ВР-I L=320	3	0,03КГ
				1.232.1-8.1-3 02-01 КР6		
				ДЕТАЛИ		
БЧ		1	6.013.700	СТ. ОТД. ГОСТ 5781-82 Ф6 А-Ш L=700	2	0,15КГ
БЧ		2	4.041.370	СТ. ОТД. ГОСТ 6727-80 Ф4 ВР-I L=370	3	0,03КГ
				1.232.1-8.1-3 02-02 КР7		
				ДЕТАЛИ		
БЧ		1	6.013.1000	СТ. ОТД. ГОСТ 5781-82 Ф6 А-Ш L=1000	2	0,22КГ
БЧ		2	4.041.320	СТ. ОТД. ГОСТ 6727-80 Ф4 ВР-I L=320	4	0,03КГ
				1.232.1-8.1-3 02-03 КР8		
				ДЕТАЛИ		
БЧ		1	6.013.1000	СТ. ОТД. ГОСТ 5781-82 Ф6 А-Ш L=1000	2	0,22КГ

НАЧ.АПМ	Акименко		1.232.1-8.1-3 02
Н.КОНТР.	Титова		КАРКАС ПЛОСКИЙ КР5 - КР12
ГЛ.СПЕЦ	Титова		
ПРОВЕРИЛ	Литвиненко		
РАЗРАБ.	Панченко		

СТАДИЯ	ЛИСТ	ЛИСТОВ
Р	I	2

ГОСГРАЖДАНСТРОЙ КиевЗНИИЭП

ОПЕРАТОР СИСТЕМЫ Панченко

САПР КиевЗНИИЭП

ВЗАМ.ИНВ.№ | ПОДПИСЬ И ДАТА | ИНВ.№ ПОДЛ.

ФОРМАТ	ЗОНА	ПОЗ.	ОБОЗНАЧЕНИЕ	НАИМЕНОВАНИЕ	КОЛ	ПРИМЕЧАНИЕ
БЧ		2	4.041.370	СТ. ОТД. ГОСТ 6727-80 Ф4 ВР-I L=370	4	0,03КГ
				1.232.1-8.1-3 02-04 КР9		
				ДЕТАЛИ		
БЧ		1	6.013.1600	СТ. ОТД. ГОСТ 5781-82 Ф6 А-Ш L=1600	2	0,35КГ
БЧ		2	4.041.320	СТ. ОТД. ГОСТ 6727-80 Ф4 ВР-I L=320	6	0,03КГ
				1.232.1-8.1-3 02-05 КР10		
				ДЕТАЛИ		
БЧ		1	6.013.1600	СТ. ОТД. ГОСТ 5781-82 Ф6 А-Ш L=1600	2	0,35КГ
БЧ		2	4.041.370	СТ. ОТД. ГОСТ 6727-80 Ф4 ВР-I L=370	6	0,03КГ
				1.232.1-8.1-3 02-06 КР11		
				ДЕТАЛИ		
БЧ		1	6.013.1300	СТ. ОТД. ГОСТ 5781-82 Ф6 А-Ш L=1300	2	0,29КГ
БЧ		2	4.041.320	СТ. ОТД. ГОСТ 6727-80 Ф4 ВР-I L=320	5	0,03КГ
				1.232.1-8.1-3 02-07 КР12		
				ДЕТАЛИ		
БЧ		1	6.013.1300	СТ. ОТД. ГОСТ 5781-82 Ф6 А-Ш L=1300	2	0,29КГ
БЧ		2	4.041.370	СТ. ОТД. ГОСТ 6727-80 Ф4 ВР-I L=370	5	0,03КГ

1.232.1-8.1-3 02 | ЛИСТ 2

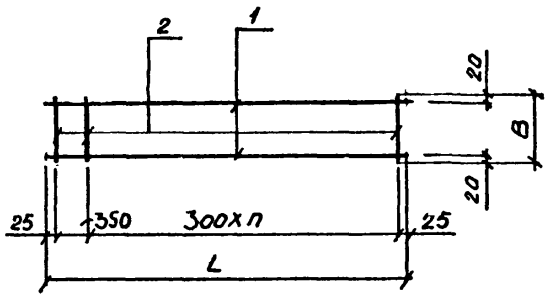

Обозначение	Марка	L, мм	n	B, мм	Масса, кг.
1.232.1-8, 1-3 02	кр5	700	1	320	0,40
-01	кр6	700	1	370	0,41
-02	кр7	1000	2	320	0,56
-03	кр8	1000	2	370	0,58
-04	кр9	1600	4	320	0,88
-05	кр10	1600	4	370	0,91
-06	кр11	1300	3	320	0,72
-07	кр12	1300	3	370	0,74

НАЧ.АПМ	Акименко	
Н.КОНТР.	Титова	
ГЛ.СПЕЦ.	Титова	
ПРОВЕРИЛ	Литвиненко	
РАЗРАБ.	Панченко	

1.232.1-8, 1-3 02СБ

Каркас плоский
кр5 - кр12
Сборочный чертеж

СТАДИЯ	МАССА	МАСШТАБ
Р	СМ ТАБЛ	
ЛИСТ	ЛИСТОВ 1	

ГОСГРАЖДАНСТРОЙ
КиевЗНИИЭП

КиевЗНИИЭП СИСТЕМЫ

САПР КиевЗНИИЭП ОПЕРАТОР СИСТЕМЫ

ВЗАМ. ИНВ.№ | ПОДПИСЬ И ДАТА | ИНВ.№ ПОДЛ

ЛИСТ

ФОРМАТ	ЗОНА	ПОЗ.	ОБОЗНАЧЕНИЕ	НАИМЕНОВАНИЕ	КОЛ.	ПРИМЕЧАНИЕ
				ДОКУМЕНТАЦИЯ		
А4			1.232.1-8.1-3 03СБ	СБОРОЧНЫЙ ЧЕРТЕЖ		
А4			1.232.1-8.1-3 00ТО	ТЕХНИЧЕСКОЕ ОПИСАНИЕ		
			ПЕРЕМЕННЫЕ ДАННЫЕ	ДЛЯ ИСПОЛНЕНИЙ:		
				1.232.1-8.1-3 03 КР13		
				ДЕТАЛИ		
БЧ		1	6.013.660	СТ. ОТД. ГОСТ 5781-82 Ф6 А-III L=660	2	0.15КГ
БЧ		2	4.041.370	СТ. ОТД. ГОСТ 6727-80 Ф4 ВР-I L=370	3	0.03КГ
				1.232.1-8.1-3 03-01 КР14		
				ДЕТАЛИ		
БЧ		1	6.013.660	СТ. ОТД. ГОСТ 5781-82 Ф6 А-III L=660	2	0.15КГ
БЧ		2	4.041.320	СТ. ОТД. ГОСТ 6727-80 Ф4 ВР-I L=320	3	0.03КГ
				1.232.1-8.1-3 03-02 КР35		
				ДЕТАЛИ		
БЧ		1	6.013.3250	СТ. ОТД. ГОСТ 5781-82 Ф6 А-III L=3250	2	0.72КГ
БЧ		2	4.041.190	СТ. ОТД. ГОСТ 6727-80 Ф4 ВР-I L=190	12	0.02КГ

САПР КиевЗНИИЭП | ОПЕРАТОР СИСТЕМЫ | ВЗАМ. ИНВ.№ | ПОДПИСЬ И ДАТА | ИНВ.№ ПОДЛ.

НАЧ.АПМ	Акименко		1.232.1-8.1-3 03
Н.КОНТР.	Титова		КАРКАС ПЛОСКИЙ КР13, КР14, КР35
ГЛ.СПЕЦ.	Титова		СТАДИЯ: Р; ЛИСТ: ; ЛИСТОВ: 1
ПРОВЕРИЛ	Литвиненко		ГОСГРАЖДАНСТРОЙ КиевЗНИИЭП
РАЗРАБ.	Панченко		

ФОРМАТ А4

Рис. 1

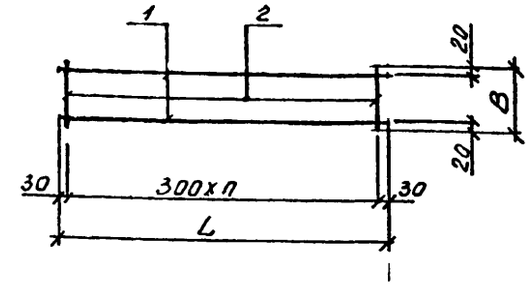

Рис. 2

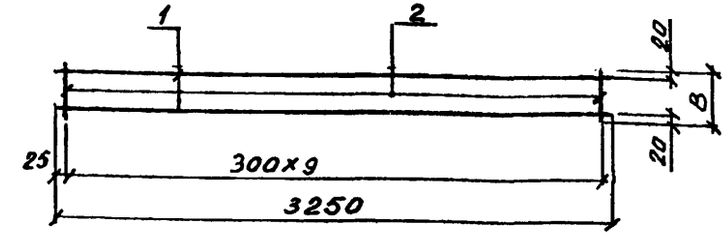

Обозначение	Марка	Рис.	L, мм	n	B, мм	Масса, кг
1.232.1-8.1-3 03	КР13	1	660	2	370	0,39
-01	КР14	1	660	2	320	0,38
-02	КР35	2	3250	9	180	1,65

САПР КиевЗНИИЭП | ОПЕРАТОР СИСТЕМЫ | ВЗАМ. ИНВ.№ | ПОДПИСЬ И ДАТА | ИНВ.№ ПОДЛ.

НАЧ.АПМ	Акименко		1.232.1-8 1-3 03СБ
Н.КОНТР.	Титова		Каркас плоский КР13, КР14, КР35, Сборочный чертеж
ГЛ.СПЕЦ.	Титова		СТАДИЯ: Р; МАССА: СМ ТАБЛ; МАСШТАБ:
ПРОВЕРИЛ	Литвиненко		ЛИСТ; ЛИСТОВ 1
РАЗРАБ.	Панченко		ГОСГРАЖДАНСТРОЙ КиевЗНИИЭП

ФОРМАТ А4

ФОРМАТ	ЗОНА	ПОЗ	ОБОЗНАЧЕНИЕ	НАИМЕНОВАНИЕ	КОЛ	ПРИМЕЧАНИЕ
				ДОКУМЕНТАЦИЯ		
А4			1.232.1-8.1-3 04СБ	СБОРОЧНЫЙ ЧЕРТЕЖ		
А4			1.232.1-8.1-3 00ТО	ТЕХНИЧЕСКОЕ ОПИСАНИЕ		
			ПЕРЕМЕННЫЕ ДАННЫЕ	ДЛЯ ИСПОЛНЕНИЙ:		
				1.232.1-8.1-3 04 КР15		
				ДЕТАЛИ		
				СТ. ОТД. ГОСТ 5781-82		
БЧ		1	10.013.3430	Ф10 А-III L=3430	1	2.11КГ
БЧ		2	6.013.2930	Ф6 А-III L=2930	1	0.65КГ
БЧ		3	4.041.390	СТ. ОТД. ГОСТ 6727-80		
				Ф4 ВР-I L=390	15	0.03КГ
				1.232.1-8.1-3 04-01 КР16		
				ДЕТАЛИ		
				СТ. ОТД. ГОСТ 5781-82		
БЧ		1	10.013.3130	Ф10 А-III L=3130	1	1.93КГ
БЧ		2	6.013.2630	Ф6 А-III L=2630	1	0.58КГ
БЧ		3	4.041.390	СТ. ОТД. ГОСТ 6727-80		
				Ф4 ВР-I L=390	13	0.03КГ
				1.232.1-8.1-3 04-02 КР17		
				ДЕТАЛИ		
				СТ. ОТД. ГОСТ 5781-82		
БЧ		1	10.013.3260	Ф10 А-III L=3260	1	2.01КГ
БЧ		2	6.013.2330	Ф6 А-III L=2330	1	0.52КГ
БЧ		3	4.041.390	СТ. ОТД. ГОСТ 6727-80		
				Ф4 ВР-I L=390	11	0.03КГ
				1.232.1-8.1-3 04-03 КР18		
				ДЕТАЛИ		

САПР КиевЗНИИЭП | ОПЕРАТОР СИСТЕМЫ | Панченко

ВЗАМ.ИНВ.№ | ПОДПИСЬ И ДАТА | ИНВ.№ ПОДЛ.

НАЧ.АПМ	Алименко		1.232.1-8.1-3 04
Д			
Н.КОНТР	Титова		
ГЛ.СПЕЦ	Титова		
ПРОВЕРИЛ	Литвиненко		КАРКАС ПЛОСКИЙ КР15, КР-16, КР-17, КР-18
РАЗРАБ.	Панченко		

СТАДИЯ	ЛИСТ	ЛИСТОВ
Р	1	2

ГОСГРАЖДАНСТРОЙ КиевЗНИИЭП

ФОРМАТ А4

ФОРМАТ	ЗОНА	ПОЗ	ОБОЗНАЧЕНИЕ	НАИМЕНОВАНИЕ	КОЛ	ПРИМЕЧАНИЕ
				СТ. ОТД. ГОСТ 5781-82		
БЧ		1	10.013.2530	Ф10 А-III L=2530	1	1.56КГ
БЧ		2	6.013.2030	Ф6 А-III L=2030	1	0.45КГ
БЧ		3	4.041.390	СТ. ОТД. ГОСТ 6727-80		
				Ф4 ВР-I L=390	9	0.03КГ

САПР КиевЗНИИЭП | ОПЕРАТОР СИСТЕМЫ | Панченко

ВЗАМ.ИНВ.№ | ПОДПИСЬ И ДАТА | ИНВ.№ ПОДЛ.

1.232.1-8 1-3 04

ЛИСТ 2

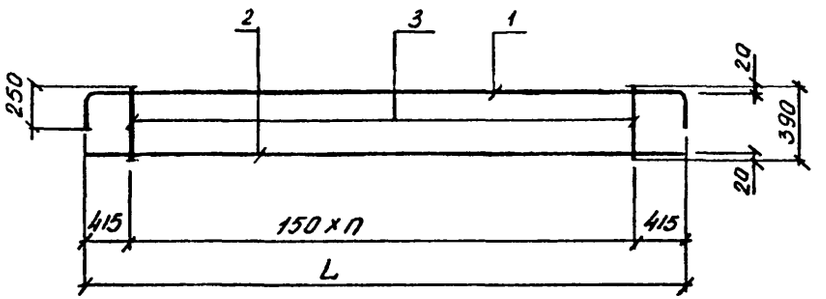

Обозначение	Марка	L мм	n	Масса, кг
1.232.1-8. 1-3 04	Кр 15	2930	14	3,29
-01	Кр 16	2630	12	2,91
-02	Кр 17	2330	10	2,91
-03	Кр 18	2030	8	2,33

НАЧ.АПМ	Акименко		
Н.КОНТР.	Титова		
ГП.СПЕЦ.	Титова		
ПРОВЕРИЛ	Литвиненко		
РАЗРАБ.	Панченко		

1.232.1-8.1-3 04 СБ

Каркас плоский Кр 15, Кр16, Кр17, Кр18 Сборочный чертеж

СТАДИЯ	МАССА	МАСШТАБ
Р	СМ ТАБЛ	

ЛИСТ | ЛИСТОВ 1

ГОСГРАЖДАНСТРОЙ КиевЗНИИЭП

САПР КиевЗНИИЭП — ОПЕРАТОР СИСТЕМЫ

КиевЗНИИЭП — СИСТЕМЫ

ВЗАМ. ИНВ.№ | ПОДПИСЬ И ДАТА | ИНВ.№ ПОДЛ

ЛИСТ

ФОРМАТ	ЗОНА	ПОЗ	ОБОЗНАЧЕНИЕ	НАИМЕНОВАНИЕ	КОЛ	ПРИМЕЧАНИЕ
				ДОКУМЕНТАЦИЯ		
А4			1.232.1-8.1-3 05СБ	СБОРОЧНЫЙ ЧЕРТЕЖ		
А4			1.232.1-8.1-3 00ТО	ТЕХНИЧЕСКОЕ ОПИСАНИЕ		
			ПЕРЕМЕННЫЕ ДАННЫЕ	ДЛЯ ИСПОЛНЕНИЙ:		
				1.232.1-8.1-3 05 КР19		
				ДЕТАЛИ		
БЧ		1	6.013.1500	СТ. ОТД. ГОСТ 5781-82 Ф6 А-Ш L=1500	2	0,33КГ
БЧ		2	4.041.300	СТ. ОТД. ГОСТ 6727-80 Ф4 ВР-I L=300	4	0,03КГ
				1.232.1-8.1-3 05-01 КР20		
				ДЕТАЛИ		
БЧ		1	10.013.1500	СТ. ОТД. ГОСТ 5781-82 Ф10 А-Ш L=1500	2	0,92КГ
БЧ		2	4.041.350	СТ. ОТД. ГОСТ 6727-80 Ф4 ВР-I L=350	4	0,03КГ
				1.232.1-8.1-3 05-02 КР27		
				ДЕТАЛИ		
БЧ		1	6.013.280	СТ. ОТД. ГОСТ 5781-82 Ф6 А-Ш L=280	2	0,06КГ
БЧ		2	4.041.300	СТ. ОТД. ГОСТ 6727-80 Ф4 ВР-I L=300	2	0,03КГ
				1.232.1-8.1-3 05-03 КР28		
				ДЕТАЛИ		
БЧ		1	6.013.280	СТ. ОТД. ГОСТ 5781-82 Ф6 А-Ш L=280	2	0,06КГ

1.232.1-8.1-3 05

НАЧ АПМ	Акименко	
Н КОНТР	Гитова	
ГЛ СПЕЦ	Гитова	
ПРОВЕРИЛ	Литвиненко	
ГАЗРАБ	Панченко	

КАРКАС ПЛОСКИЙ
КР19, КР20, КР27, КР28, КР23, КР24

СТАДИЯ	ЛИСТ	ЛИСТОВ
Р	I	2

ГОСГРАЖДАНСТРОЙ
КиевЗНИИЭП

Панченко
ОПЕРАТОР СИСТЕМЫ
САПР КиевЗНИИЭП
ВЗАМ ИНВ №
ДАТА
ИНВ № ПОДЛ

ФОРМАТ	ЗОНА	ПОЗ	ОБОЗНАЧЕНИЕ	НАИМЕНОВАНИЕ	КОЛ	ПРИМЕЧАНИЕ
БЧ		2	4.041.350	СТ. ОТД. ГОСТ 6727-80 Ф4 ВР-I L=350	2	0,03КГ
				1.232.1-8.1-3 05-04 КР23		
				ДЕТАЛИ		
БЧ		1	6.013.440	СТ. ОТД. ГОСТ 5781-82 Ф6 А-Ш L=440	2	0,10КГ
БЧ		2	4.041.300	СТ. ОТД. ГОСТ 6727-80 Ф4 ВР-I L=300	3	0,03КГ
				1.232.1-8.1-3 05-05 КР24		
				ДЕТАЛИ		
БЧ		1	6.013.440	СТ. ОТД. ГОСТ 5781-82 Ф6 А-Ш L=440	2	0,10КГ
БЧ		2	4.041.350	СТ. ОТД. ГОСТ 6727-80 Ф4 ВР-I L=350	3	0,03КГ

1.232.1-8.1-3 05

ЛИСТ 2

Рис. 1

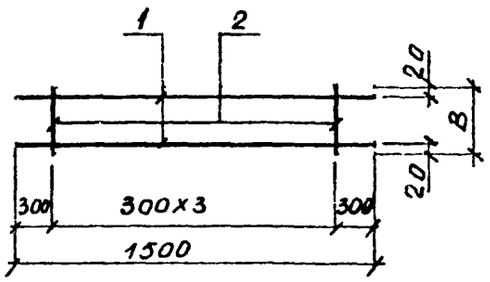

Рис. 2

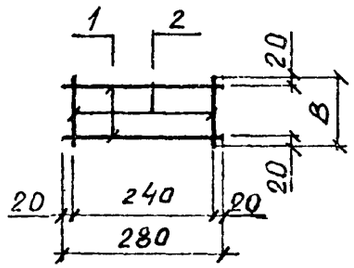

Рис. 3

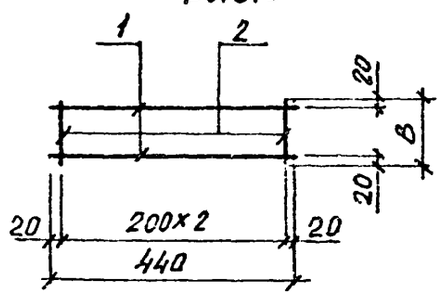

Обозначение	Марка	Рис.	В мм	Масса, кг
1.232.1-8. 1-3 05	Кр19	1	300	0,17
-01	Кр20	1	350	1,98
-02	Кр27	2	300	0,18
-03	Кр28	2	350	0,19
-04	Кр23	3	300	0,28
-05	Кр24	3	350	0,29

1.232.1-8.1-3 05СБ			
Каркас плоский Кр19, Кр20, Кр27, Кр28, Кр23, Кр24. Сборочный чертеж	СТАДИЯ	МАССА	МАСШТАБ
	Р	СМ ТАБЛ	
	ЛИСТ	ЛИСТОВ 1	
	ГОСГРАЖДАНСТРОЙ КиевЗНИИЭП		

НАЧ.АПМ Акименко
Н.КОНТР. Титова
ГЛ.СПЕЦ Титова
ПРОВЕРИЛ Литвиненко
РАЗРАБ. Панченко

САПР КиевЗНИИЭП
ОПЕРАТОР СИСТЕМЫ
КиевЗНИИЭП СИСТЕМЫ
ВЗАМ. ИНВ.№
ПОДПИСЬ И ДАТА
ИНВ.№ ПОДЛ.
ЛИСТ

ФОРМАТ	ЗОНА	ПОЗ.	ОБОЗНАЧЕНИЕ	НАИМЕНОВАНИЕ	КОЛ.	ПРИМЕЧАНИЕ
				ДОКУМЕНТАЦИЯ		
А4			1.232.1-8.1-3 06СВ	СБОРОЧНЫЙ ЧЕРТЕЖ		
А4			1.232.1-8.1-3 00ТО	ТЕХНИЧЕСКОЕ ОПИСАНИЕ		
			ПЕРЕМЕННЫЕ ДАННЫЕ	ДЛЯ ИСПОЛНЕНИЙ:		
				1.232.1-8.1-3 06 КР21		
				ДЕТАЛИ		
ВЧ		1	6.013.1890	СТ. ОТД. ГОСТ 5781-82 Ф6 А-Ш L=1890	2	0,42КГ
ВЧ		2	4.041.300	СТ. ОТД. ГОСТ 6727-80 Ф4 ВР-I L=300	7	0,03КГ
				1.232.1-8.1-3 06-01 КР22		
				ДЕТАЛИ		
ВЧ		1	6.013.1890	СТ. ОТД. ГОСТ 5781-82 Ф6 А-Ш L=1890	2	0,42КГ
ВЧ		2	4.041.350	СТ. ОТД. ГОСТ 6727-80 Ф4 ВР-I L=350	7	0,03КГ
				1.232.1-8.1-3 06-02 КР25		
				ДЕТАЛИ		
ВЧ		1	6.013.1820	СТ. ОТД. ГОСТ 5781-82 Ф6 А-Ш L=1820	2	0,40КГ
ВЧ		2	4.041.300	СТ. ОТД. ГОСТ 6727-80 Ф4 ВР-I L=300	7	0,03КГ
				1.232.1-8.1-3 06-03 КР26		
				ДЕТАЛИ		
ВЧ		1	6.013.1820	СТ. ОТД. ГОСТ 5781-82 Ф6 А-Ш L=1820	2	0,40КГ

НАЧ.АПМ	Акименко	
Н.КОНТР.	Титова	
ГЛ.СПЕЦ.	Титова	
ПРОВЕРИЛ	Литвиненко	
РАЗРАБ.	Паниенко	

1.232.1-8.1-3 06

КАРКАС ПЛОСКИЙ КР21, КР22, КР25, КР26, КР29 - КР34

СТАДИЯ	ЛИСТ	ЛИСТОВ
Р	1	3

ГОСГРАЖДАНСТРОЙ. КиевЗНИИЭП

САПР КиевЗНИИЭП. ОПЕРАТОР СИСТЕМЫ. Паниенко. ВЗАМ.ИНВ.№. ПОДПИСЬ И ДАТА. ИНВ № ПОДЛ.

ФОРМАТ	ЗОНА	ПОЗ.	ОБОЗНАЧЕНИЕ	НАИМЕНОВАНИЕ	КОЛ.	ПРИМЕЧАНИЕ
ВЧ		2	4.041.350	СТ. ОТД. ГОСТ 6727-80 Ф4 ВР-I L=350	7	0,03КГ
				1.232.1-8.1-3 06-04 КР29		
				ДЕТАЛИ		
ВЧ		1	6.013.620	СТ. ОТД. ГОСТ 5781-82 Ф6 А-Ш L=620	2	0,14КГ
ВЧ		2	4.041.300	СТ. ОТД. ГОСТ 6727-80 Ф4 ВР-I L=300	3	0,03КГ
				1.232.1-8.1-3 06-05 КР30		
				ДЕТАЛИ		
ВЧ		1	6.013.620	СТ. ОТД. ГОСТ 5781-82 Ф6 А-Ш L=620	2	0,14КГ
ВЧ		2	4.041.350	СТ. ОТД. ГОСТ 6727-80 Ф4 ВР-I L=350	3	0,03КГ
				1.232.1-8.1-3 06-06 КР31		
				ДЕТАЛИ		
ВЧ		1	8.013.1600	СТ. ОТД. ГОСТ 5781-82 Ф8 А-Ш L=1600	2	0,63КГ
ВЧ		2	4.041.320	СТ. ОТД. ГОСТ 6727-80 Ф4 ВР-I L=320	7	0,03КГ
				1.232.1-8.1-3 06-07 КР32		
				ДЕТАЛИ		
ВЧ		1	8.013.1600	СТ. ОТД. ГОСТ 5781-82 Ф8 А-Ш L=1600	2	0,63КГ
ВЧ		2	4.041.370	СТ. ОТД. ГОСТ 6727-80 Ф4 ВР-I L=370	7	0,03КГ
				1.232.1-8.1-3 06-08 КР33		
				ДЕТАЛИ		
ВЧ		1	6.013.1600	СТ. ОТД. ГОСТ 5781-82 Ф6 А-Ш L=1600	2	0,35КГ

1.232.1-8.1-3 06

ЛИСТ 2

ФОРМАТ	ЗОНА	ПОЗ.	ОБОЗНАЧЕНИЕ	НАИМЕНОВАНИЕ	КОЛ	ПРИМЕЧАНИЕ
БЧ		2	4.041.320	СТ. ОТД. ГОСТ 6727-80 Ф4 ВР-I L=320	7	0,03КГ
				1.232.1-8.1-3 06-09 КР34		
				ДЕТАЛИ		
БЧ		1	6.013.1600	СТ. ОТД. ГОСТ 5781-82 Ф6 А-Ш L=1600	2	0,35КГ
БЧ		2	4.041.370	СТ. ОТД. ГОСТ 6727-80 Ф4 ВР-I L=370	7	0,03КГ

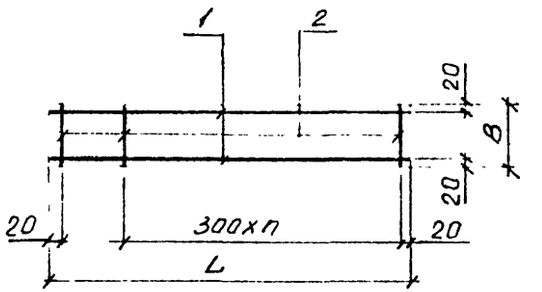

Обозначение	Марка	L, мм	n	B, мм	Масса, кг
1.232.1-8 1-3 06	Кр 21	1890	6	300	1,03
-01	Кр 22	1890	6	350	1,06
-02	Кр25	1820	6	300	1,00
-03	Кр 26	1820	6	350	1,03
-04	Кр 29	620	2	300	0,36
-05	Кр 30	620	2	350	0,37
-06	Кр 31	1600	5	320	1,44
-07	Кр 32	1600	5	370	1,33
-08	Кр 33	1600	5	320	0,88
-09	Кр 34	1600	5	370	0,91

НАЧ.АПМ	Акименко	
Н КОНТР	Титова	
ГЛ СПЕЦ	Титова	
ПРОВЕРИЛ	Литвиненко	
РАЗРАБ	Панченко	

1.232.1-8.1-3 06СБ

Каркас плоский Кр21, Кр22, Кр25, Кр26, Кр29 – Кр34. Сборочный чертеж

СТАДИЯ	МАССА	МАСШТАБ
Р	СМ ТАБЛ	

ЛИСТ | ЛИСТОВ 1

ГОСГРАЖДАНСТРОЙ КиевЗНИИЭП

Панченко | ОПЕРАТОР СИСТЕМЫ | САПР КиевЗНИИЭП | ВЗАМ ИНВ.№ | ПОДПИСЬ И ДАТА | ИНВ № ПОДЛ

СИСТЕМЫ | Киев ЗНИИЭП

1.232.1-8.1-3 06 | ЛИСТ 3

22271 16

ФОРМАТ	ЗОНА	ПОЗ	ОБОЗНАЧЕНИЕ	НАИМЕНОВАНИЕ	КОЛ	ПРИМЕЧАНИЕ
				ДОКУМЕНТАЦИЯ		
А4			1.232.1-8.1-3 07СБ	СБОРОЧНЫЙ ЧЕРТЕЖ		
А4			1.232.1-8.1-3 00ТО	ТЕХНИЧЕСКОЕ ОПИСАНИЕ		
				ДЕТАЛИ		
ВЧ		1	6.013.960	СТ. ОТД. ГОСТ 5781-82 Ф6 А-III L=960	2	0,21КГ
			ПЕРЕМЕННЫЕ ДАННЫЕ	ДЛЯ ИСПОЛНЕНИЙ:		
				1.232.1-8.1-3 07 КР37		
				ДЕТАЛИ		
ВЧ		2	4.041.190	СТ. ОТД. ГОСТ 6727-80 Ф4 ВР-I L=190	4	0,02КГ
				1.232.1-8.1-3 07-01 КР38		
				ДЕТАЛИ		
ВЧ		2	4.041.240	СТ. СТД. ГОСТ 6727-80 Ф4 ВР-I L=240	4	0,02КГ

САПР КиевЗНИИЭП | Оператор системы | Панченко

Взам. инв. № | Подпись и дата | Инв. № подл.

Нач. АПМ	Акименко	
Н. контр.	Титова	
Гл. спец.	Титова	
Проверил	Литвиненко	
Разраб.	Панченко	

1.232.1-8.1-3 07

КАРКАС ПЛОСКИЙ КР37, КР38

СТАДИЯ	ЛИСТ	ЛИСТОВ
Р		1

ГОСГРАЖДАНСТРОЙ КиевЗНИИЭП

САПР КиевЗНИИЭП | Оператор системы | Панченко

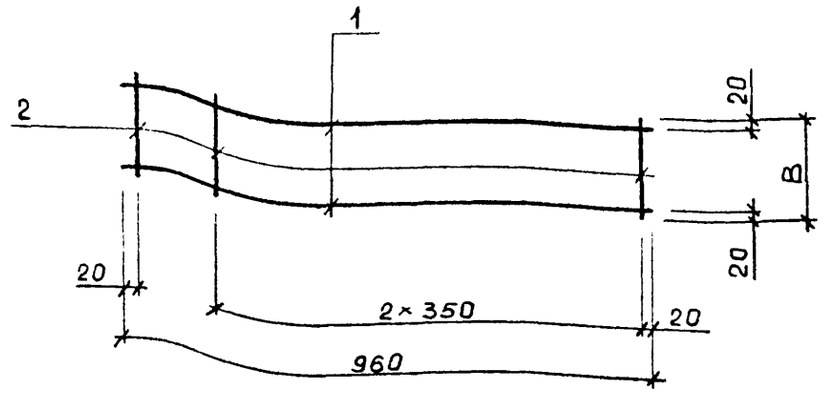

Взам. инв. № | Подпись и дата | Инв. № подл.

Обозначение	Марка	B, мм	Масса, кг
1.232.1-8.1-3 07	КР37	180	0,49
-01	КР38	230	0,51

Нач. АПМ	Акименко	
Н. контр.	Титова	
Гл. спец.	Титова	
Проверил	Литвиненко	
Разраб.	Панченко	

1.232.1-8.1-3 07СБ

Каркас плоский КР37, КР38

Сборочный чертеж

СТАДИЯ	МАССА	МАСШТАБ
Р	см. табл.	

ЛИСТ	ЛИСТОВ 1

ГОСГРАЖДАНСТРОЙ КиевЗНИИЭП

ФОРМАТ	ЗОНА	ПОЗ.	ОБОЗНАЧЕНИЕ	НАИМЕНОВАНИЕ	КОЛ.	ПРИМЕЧАНИЕ
				ДОКУМЕНТАЦИЯ		
А4			1.232.1-8 1-3 08СБ	СБОРОЧНЫЙ ЧЕРТЕЖ		
А4			1.232.1-8 1-3 00ТО	ТЕХНИЧЕСКОЕ ОПИСАНИЕ		
			ПЕРЕМЕННЫЕ ДАННЫЕ	ДЛЯ ИСПОЛНЕНИЙ:		
				1.232.1-8 1-3 08 КР39		
				ДЕТАЛИ		
ВЧ		1	4.041.495	СТ. ОТД. ГОСТ 6727-80		
ВЧ		2	4.041.330	Ф4 ВР-I L=495	4	0.04КГ
				Ф4 ВР-I L=330	2	0.03КГ
				1.232.1-8 1-3 08-01 КР40		
				ДЕТАЛИ		
ВЧ		1	4.041.545	СТ. ОТД. ГОСТ 6727-80		
ВЧ		2	4.041.330	Ф4 ВР-I L=545	4	0.05КГ
				Ф4 ВР-I L=330	2	0.03КГ
				1.232.1-8 1-3 08-02 КР41		
				ДЕТАЛИ		
ВЧ		1	4.041.545	СТ. ОТД. ГОСТ 6727-80		
ВЧ		2	4.041.380	Ф4 ВР-I L=545	4	0.05КГ
				Ф4 ВР-I L=380	2	0.03КГ

НАЧ.АПМ	Акименко	
НАЧ.ОТД.		
Н.КОНТР.	Титова	
ГЛ.СПЕЦ	Титова	
ПРОВЕРИЛ	Литвиненко	
РАЗРАБ.	Панченко	

1.232.1-8 1-3 08

КАРКАС ПЛОСКИЙ КП39, КР40, КР41

СТАДИЯ	ЛИСТ	ЛИСТОВ
Р		I

ГОСГРАЖДАНСТРОЙ КиевЗНИИЭП

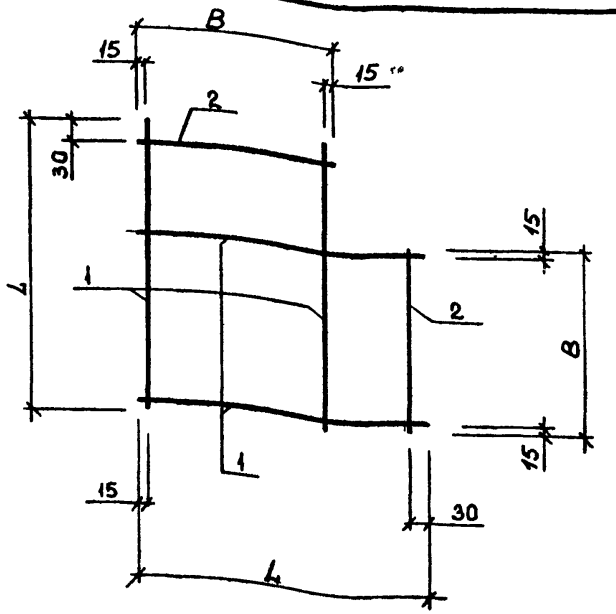

Обозначение	Марка	L, мм	B, мм	Масса, кг
1.232.1-8 1-3 08	КР 39	495	320	0,24
-01	КР 40	545	320	0,26
-02	КР 41	545	370	0,26

1.232.1-8 1-3 08СБ

Каркас плоский КР39, КР40, КР41

Сборочный чертеж

СТАДИЯ	МАССА	МАСШТАБ
Р	СМ ТАБЛ	

ЛИСТ | ЛИСТОВ 1

ГОСГРАЖДАНСТРОЙ КиевЗНИИЭП

НАЧ.АПМ	Акименко	
Н.КОНТР.	Титова	
ГЛ.СПЕЦ.	Титова	
ПРОВЕРИЛ	Литвиненко	
РАЗРАБ.	Панченко	

ИНВ.№ ПОДЛ. | ПОДПИСЬ И ДАТА | ВЗАМ. ИНВ.№

САПР КиевЗНИИЭП | ОПЕРАТОР СИСТЕМЫ | Панченко

КиевЗНИИЭП | СИСТЕМЫ

САПР КиевЗНИИЭП | Оператор системы | Панченко

Формат	Зона	Поз.	Обозначение	Наименование	Кол.	Примечание
				ДОКУМЕНТАЦИЯ		
А4			1.232.1-8.1-3 09СБ	СБОРОЧНЫЙ ЧЕРТЕЖ		
А4			1.232.1-8.1-3 00ТО	ТЕХНИЧЕСКОЕ ОПИСАНИЕ		
				ПЕРЕМЕННЫЕ ДАННЫЕ	ДЛЯ ИСПОЛНЕНИЙ:	
					1.232.1-8.1-3 09 КР42	
					ДЕТАЛИ	
ВЧ		1	4.041.595		СТ. ОТД. ГОСТ 6727-80	
ВЧ		2	4.041.380		Ф4 ВР-I L=595	4	0,05КГ
					Ф4 ВР-I L=380	2	0,03КГ
					1.232.1-8.1-3 09-01 КР43	
					ДЕТАЛИ	
ВЧ		1	4.041.495		СТ. ОТД. ГОСТ 6727-80	
ВЧ		2	4.041.240		Ф4 ВР-I L=495	4	0,04КГ
					Ф4 ВР-I L=240	2	0,02КГ
					1.232.1-8.1-3 09-02 КР44	
					ДЕТАЛИ	
ВЧ		1	4.041.545		СТ. ОТД. ГОСТ 6727-80	
ВЧ		2	4.041.240		Ф4 ВР-I L=545	4	0,05КГ
					Ф4 ВР-I L=240	2	0,02КГ

Взам. инв. № | Подпись и дата | Инв. № подл.

Нач. АПМ	Акименко	
Н. контр.	Титова	
Гл. спец.	Титова	
Проверил	Литвиненко	
Разраб.	Панченко	

1.232.1-8.1-3 09

КАРКАС ПЛОСКИЙ КР42, КР43, КР44

Стадия	Лист	Листов
Р		1

ГОСГРАЖДАНСТРОЙ КиевЗНИИЭП

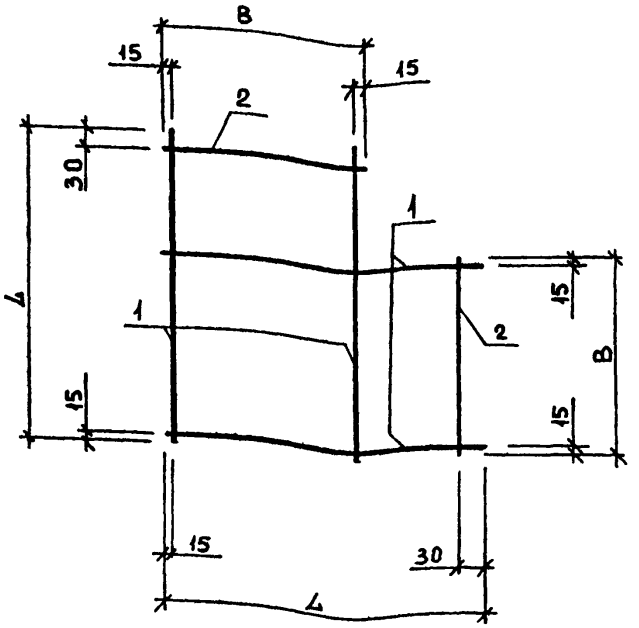

Обозначение	Марка	L, мм	B, мм	Масса, кг
1.232.1-8. 1-3 09	КР 42	595	370	0,28
-01	КР 43	495	230	0,22
-02	КР 44	545	230	0,24

Взам. инв. № | Подпись и дата | Инв. № подл.

Нач. АПМ	Акименко	
Н. контр.	Титова	
Гл. спец.	Титова	
Проверил	Литвиненко	
Разраб.	Панченко	

1.232.1-8.1-3 09СБ

Каркас плоский КР42, КР43, КР44

Сборочный чертеж

Стадия	Масса	Масштаб
Р	см табл	

Лист | Листов 1

ГОСГРАЖДАНСТРОЙ КиевЗНИИЭП

ФОРМАТ	ЗОНА	ПОЗ.	ОБОЗНАЧЕНИЕ	НАИМЕНОВАНИЕ	КОЛ	ПРИМЕЧАНИЕ
				ДОКУМЕНТАЦИЯ		
А4			1.232.1-8.1-3 10СБ	СБОРОЧНЫЙ ЧЕРТЕЖ		
А4			1.232.1-8.1-3 00ТО	ТЕХНИЧЕСКОЕ ОПИСАНИЕ		
				ДЕТАЛИ		
БЧ		2	4.041.290	СТ. ОТД. ГОСТ 6727-80 Ф4 ВР-I L=290	2	0,03КГ
			ПЕРЕМЕННЫЕ ДАННЫЕ	ДЛЯ ИСПОЛНЕНИЙ:		
				1.232.1-8.1-3 10 КР45		
				ДЕТАЛИ		
БЧ		1	4.041.545	СТ. ОТД. ГОСТ 6727-80 Ф4 ВР-I L=545	4	0,05КГ
				1.232.1-8.1-3 10-01 КР46		
				ДЕТАЛИ		
БЧ		1	4.041.595	СТ. ОТД. ГОСТ 6727-80 Ф4 ВР-I L=595	4	0,05КГ

НАЧ.АПМ	Акименко	1.232.1-8.1-3 10	
Н.КОНТР.	Титова	КАРКАС ПЛОСКИЙ КР45 - КР46	СТАДИЯ: Р; ЛИСТ: ; ЛИСТОВ: I
ГЛ.СПЕЦ	Титова		ГОСГРАЖДАНСТРОЙ КиевЗНИИЭП
ПРОВЕРИЛ	Литвиненко		
РАЗРАБ.	Панченко		

САПР КиевЗНИИЭП | ОПЕРАТОР СИСТЕМЫ | Панченко

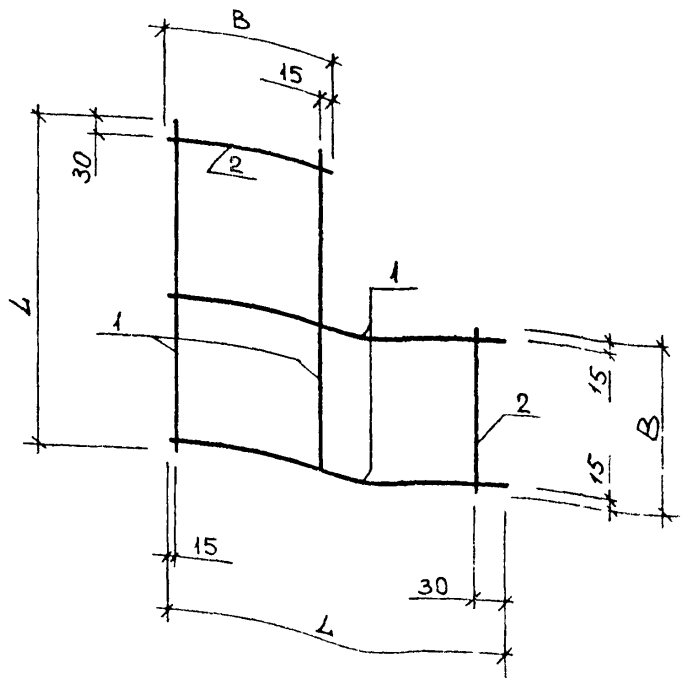

Обозначение	Марка	L, мм	B, мм	Масса, кг
1.232.1-8.1-3 10	КР 45	545	290	0,25
-01	КР 46	595	290	0,27

НАЧ.АПМ	Акименко	1.232.1-8.1-3 10СБ
Н.КОНТР.	Титова	Каркас плоский КР45, КР46 Сборочный чертеж
ГЛ.СПЕЦ	Титова	СТАДИЯ: Р; МАССА: СМ ТАБЛ; МАСШТАБ: ; ЛИСТ: ; ЛИСТОВ: 1
ПРОВЕРИЛ	Литвиненко	ГОСГРАЖДАНСТРОЙ КиевЗНИИЭП
РАЗРАБ.	Панченко	

ВЗАМ. ИНВ.№ | ПОДПИСЬ И ДАТА | ИНВ.№ ПОДЛ

ФОРМАТ	ЗОНА	ПОЗ.	ОБОЗНАЧЕНИЕ	НАИМЕНОВАНИЕ	КОЛ.	ПРИМЕЧАНИЕ
				ДОКУМЕНТАЦИЯ		
А4			1.232.1-8.1-3 11СБ	СБОРОЧНЫЙ ЧЕРТЕЖ		
А4			1.232.1-8.1-3 00ТО	ТЕХНИЧЕСКОЕ ОПИСАНИЕ		
				ДЕТАЛИ		
БЧ		1	4.041.440	СТ. ОТД. ГОСТ 6727-80 Ф4 ВР-I L=440	6	0,04КГ
БЧ		2	4.041.140	Ф4 ВР-I L=140	12	0,01КГ

НАЧ.АПМ	Акименко		1.232.1-8.1-3 11
Н.КОНТР.	Титова		
ГЛ.СПЕЦ	Титова		СЕТКА С1
ПРОВЕРИЛ	Литвиненко		СТАДИЯ: Р; ЛИСТ: ; ЛИСТОВ: I
РАЗРАБ.	Ломченко		ГОСГРАЖДАНСТРОЙ КиевЗНИИЭП

САПР КиевЗНИИЭП | ОПЕРАТОР СИСТЕМЫ | Ломченко

ВЗАМ.ИНВ.№ | ПОДПИСЬ И ДАТА | ИНВ.№ ПОДЛ

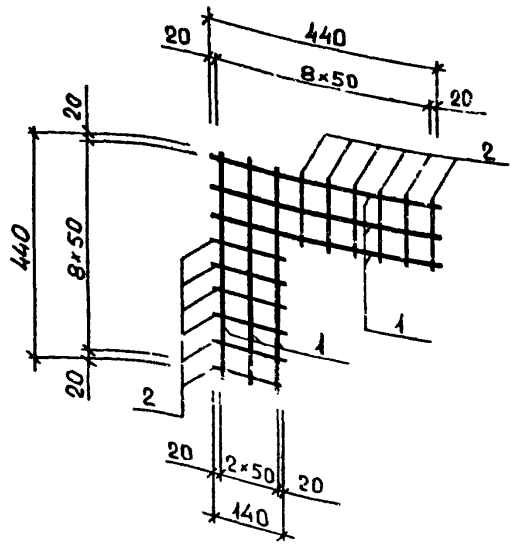

НАЧ.АПМ	Акименко		1.232.1-8.1-3 11СБ
Н.КОНТР.	Титова		
ГЛ.СПЕЦ	Титова		Сетка С1 Сборочный чертеж
ПРОВЕРИЛ	Литвиненко		СТАДИЯ: Р; МАССА: 0,39кг; МАСШТАБ: ; ЛИСТ: ; ЛИСТОВ: 1
РАЗРАБ.	Ломченко		ГОСГРАЖДАНСТРОЙ КиевЗНИИЭП

САПР КиевЗНИИЭП | ОПЕРАТОР СИСТЕМЫ | Ломченко

ВЗАМ.ИНВ.№ | ПОДПИСЬ И ДАТА | ИНВ.№ ПОДЛ

ФОРМАТ	ЗОНА	ПОЗ.	ОБОЗНАЧЕНИЕ	НАИМЕНОВАНИЕ	КОЛ.	ПРИМЕЧАНИЕ
				ДОКУМЕНТАЦИЯ		
А4			1.232.1-8.1-3 12СБ	СБОРОЧНЫЙ ЧЕРТЕЖ		
А4			1.232.1-8.1-3 00ТО	ТЕХНИЧЕСКОЕ ОПИСАНИЕ		
				ДЕТАЛИ		
ВЧ		2	10.013.400	СТ. ОТД. ГОСТ 5781-82 Ф10 А-III L=400	2	0.25КГ
ВЧ		3	8.013.200	Ф8 А-III L=200	1	0.08КГ
ВЧ		4	8.013.100	Ф8 А-III L=100	1	0.04КГ
			ПЕРЕМЕННЫЕ ДАННЫЕ	ДЛЯ ИСПОЛНЕНИЙ:		
				1.232.1-8.1-3 12 МН1		
				ДЕТАЛИ		
ВЧ		1	8.80.060.100	ПОЛОСА ГОСТ 103-76 -8Х80 L=100	1	0.50КГ
				1.232.1-8.1-3 12-01 МН2		
				ДЕТАЛИ		
ВЧ		1	8.70.060.80	ПОЛОСА ГОСТ 103-76 -8Х70 L=80	1	0.44КГ

НАЧ.АПМ	Акименко		1.232.1-8.1-3 12
Н.КОНТР.	Титова		
ГЛ.СПЕЦ.	Титова		ИЗДЕЛИЕ ЗАКЛАДНОЕ МН1, МН2
ПРОВЕРИЛ	Литвиненко		СТАДИЯ: Р; ЛИСТ: ; ЛИСТОВ: 1
РАЗРАБ.	Полченко		ГОСГРАЖДАНСТРОЙ КиевЗНИИЭП

САПР КиевЗНИИЭП — ОПЕРАТОР СИСТЕМЫ — Полченко

РИС. 1

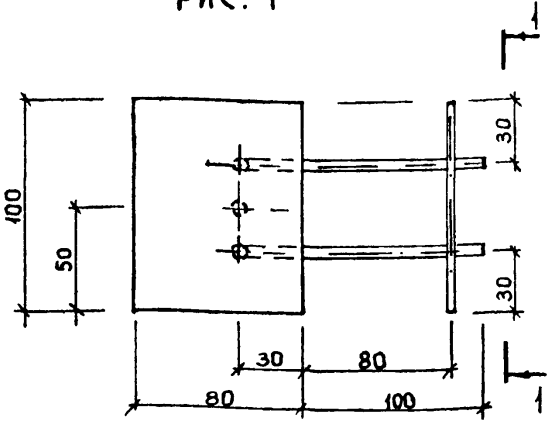

1-1

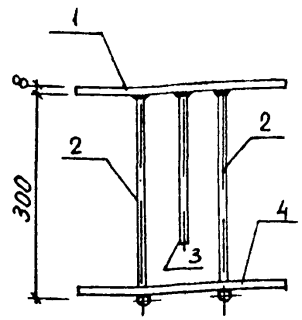

РИС. 2

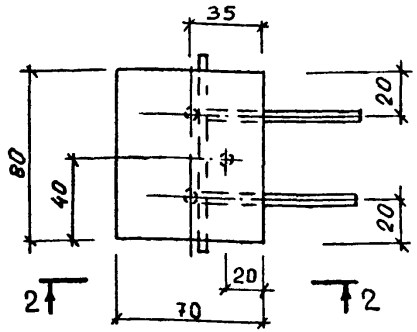

2-2

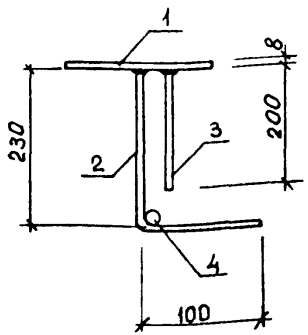

Обозначение	Марка	Рис.	Масса, кг
1.232.1-8. 1-3 12	МН 1	1	1,12
-01	МН 2	2	1,05

НАЧ.АПМ	Акименко		1.232.1-8.1-3 12СБ
Н.КОНТР.	Титова		
ГЛ.СПЕЦ.	Титова		Изделие закладное МН1, МН2
ПРОВЕРИЛ	Литвиненко		Сборочный чертеж
РАЗРАБ.	Полченко		СТАДИЯ: Р; МАССА: СМ ТАБЛ; МАСШТАБ: ; ЛИСТ: ; ЛИСТОВ: 1
			ГОСГРАЖДАНСТРОЙ КиевЗНИИЭП

ВЗАМ. ИНВ.№ | ПОДПИСЬ И ДАТА | ИНВ.№ ПОДЛ.

РИС. 1

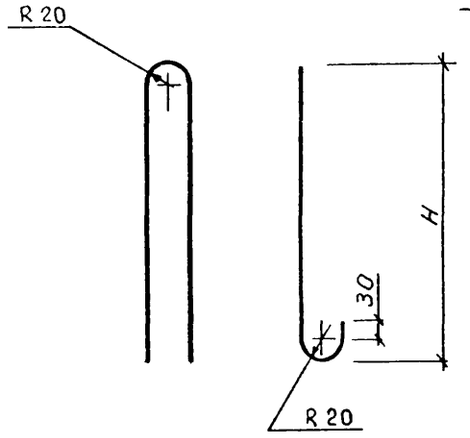

РИС. 2

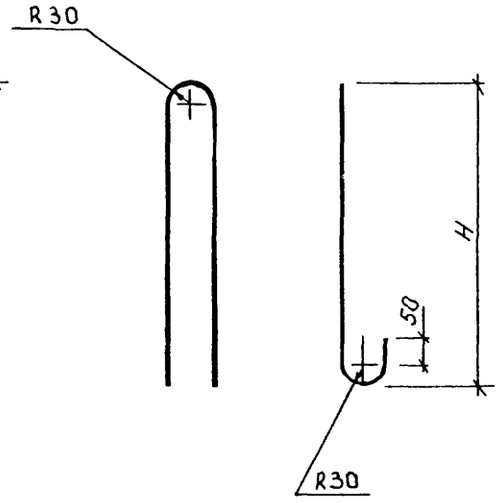

Обозначение	Марка	Рис.	Длина мм	H, мм	ϕ, мм кл. стали	Масса, кг
1.232.1-8.1-3 13	СП 1	1	900	350	8 AI	0,355
-01	СП 2	1	1050	420	10 AI	0,648
-02	СП 3	1	1200	500	12 AI	1,065
-03	СП 4	1	1200	500	12 A_c II	1,065
-04	СГ 1	2	1405	570	14 AI	1,697
-05	СГ 2	2	1405	570	14 A_c II	1,697

1.232.1-8.1-3 13

Петля строповочная СП1-СП4, СГ1, СГ2

Стадия	Масса	Масштаб
Р	СМ ТАБЛ	

Лист | Листов 1

Нач. АПМ	Акименко	
Н.контр.	Титова	
ГЛ СПЕЦ.	Титова	
Проверил	Литвиненко	
Разраб.	Панченко	

ГОССТРОЙ ГРАЖДАНСТРОЙ КиевЗНИИЭП

САПР КиевЗНИИЭП | Оператор системы | Панченко | Взам. инв.№ | Подпись и дата | Инв.№ подл.

ФОРМАТ А4

ФОРМАТ А4

ФОРМАТ	ЗОНА	ПОЗ.	ОБОЗНАЧЕНИЕ	НАИМЕНОВАНИЕ	КОЛ.	ПРИМЕЧАНИЕ
				ДОКУМЕНТАЦИЯ		
А4			1.232.1-8.1-3 14СБ	СБОРОЧНЫЙ ЧЕРТЕЖ		
А4			1.232.1-8.1-3 00ТО	ТЕХНИЧЕСКОЕ ОПИСАНИЕ		
				ДЕТАЛИ		
БЧ		2	10.011.135	СТ. ОТД. ГОСТ 5781-82 Ф10 А-I L=135	2	0,08КГ
			ПЕРЕМЕННЫЕ ДАННЫЕ	ДЛЯ ИСПОЛНЕНИЙ:		
				1.232.1-8.1-3 14 СП5		
				ДЕТАЛИ		
А4		1	1.232.1-8.1-3 13-04	СТЕРЖЕНЬ ГНУТЫЙ СГ1	1	
				1.232.1-8.1-3 14-01 СП6		
				ДЕТАЛИ		
А4		1	1.232.1-8.1-3 13-05	СТЕРЖЕНЬ ГНУТЫЙ СГ2	1	

1.232.1-8 1-3 14

НАЧ.АПМ Акименко

ГЛ.СПЕЦ Титова

ПРОВЕРИЛ Литвинчук

РАЗРАБ. Панченко

САПР КиевЗНИИЭП

ОПЕРАТОР СИСТЕМЫ Панченко

СИСТЕМЫ КиевЗНИИЭП

ВЗАИМ. ИНВ.№

ПОДПИСЬ И ДАТА

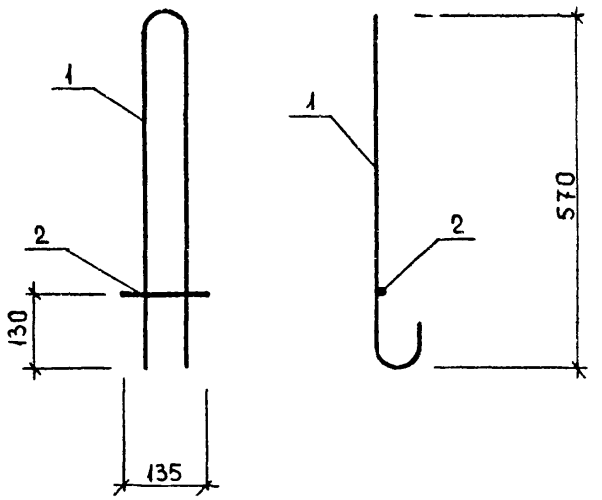

Обозначение	Марка	Масса, кг
1.232.1-8 1-3 14 -01	СП 5	1,87
	СП 6	1,87

1.232.1-8 1-3 14 СБ

Петля строповочная СП5, СП6

сборочный чертеж

СТАДИЯ	МАССА	МАСШТАБ
Р	см таб.	
ЛИСТ	ЛИСТОВ 1	

КиевЗНИИЭП

gost.e-ecolog.ru