ТИПОВЫЕ КОНСТРУКЦИИ ИЗДЕЛИЯ И УЗЛЫ ЗДАНИЙ И СООРУЖЕНИЙ

СЕРИЯ 1.232.1-8

СБОРНЫЕ ЛЕГКОБЕТОННЫЕ ПАНЕЛИ НАРУЖНЫХ СТЕН ОДНОРЯДНОЙ РАЗРЕЗКИ ДЛЯ ОБЩЕСТВЕННЫХ МНОГОЭТАЖНЫХ КАРКАСНЫХ ЗДАНИЙ

ВЫПУСК 1-2

Панели однослойные самонесущие для зданий с высотой этажа 3,3 м. Пространственные каркасы.

РАБОЧИЕ ЧЕРТЕЖИ

gost.e-ecolog.ru

ТИПОВЫЕ КОНСТРУКЦИИ ИЗДЕЛИЯ И УЗЛЫ ЗДАНИЙ И СООРУЖЕНИЙ

СЕРИЯ 1.232.1-8

СБОРНЫЕ ЛЕГКОБЕТОННЫЕ ПАНЕЛИ НАРУЖНЫХ СТЕН ОДНОРЯДНОЙ РАЗРЕЗКИ ДЛЯ ОБЩЕСТВЕННЫХ МНОГОЭТАЖНЫХ КАРКАСНЫХ ЗДАНИЙ

ВЫПУСК 1-2

ПАНЕЛИ ОДНОСЛОЙНЫЕ САМОНЕСУЩИЕ ДЛЯ ЗДАНИЙ С ВЫСОТОЙ ЭТАЖА 3,3м. ПРОСТРАНСТВЕННЫЙ КАРКАС.

РАБОЧИЕ ЧЕРТЕЖИ

Разработаны
КиевЗНИИЭП

Зам. директора ин-та Л. Дмитриев
Нач. А.П.М. В. Акименко
Гл. инж. проекта И. Титова

Утверждены
и введены в действие
с 01.07.87г.
Госгражданстроем,
приказ от 19.05.87г. N161.

ОБОЗНАЧЕНИЕ	НАИМЕНОВАНИЕ	СТР.
I.232.I-8.I-2 00ТО	Техническое описание	6
I.232.I-8.I-2 0I	Каркас пространственный 1КПС030-3КПС030	7
0I СБ	Каркас пространственный 1КПС030-3КПС 30 Сборочный чертеж	9
I.232.I-8.I-2 02	Каркас пространственный 4КПС030-6КПС030	11
I.232.I-8.I-2 02СБ	Каркас пространственный 4КПС030-6КПС030 Сборочный чертеж	13
I.232.I-8.I-2 03	Каркас пространственный 7КПС030-9КПС030	15
03 СБ	Каркас пространственный 7КПС030-9КПС030 Сборочный чертеж	17
I.232.I-8.I-2 04	Каркас пространственный 1КПС060-2КПС060	19
04 СБ	Каркас пространственный 1КПС060-2КПС060 Сборочный чертеж	20
I.232.I-8.I-2 05	Каркас пространственный 3КПС060-4КПС060	22
1 232 1-8 1-2 05 СБ	Каркас пространственный 3КПС060-4КПС060 Сборочный чертеж	23
I.232.I-8.I-2 06	Каркас пространственный 1КПСЛ30-2КПСЛ30	25
06 СБ	Каркас пространственный 1КПСЛ30-2КПСЛ 30 Сборочный чертеж	26
I.232.I-8.I-2 07	Каркас пространственный 3КПСЛ30-4КПСЛ30	27
07 СБ	Каркас пространственный 3КПСЛ 30-4КПСЛ 30 Сборочный чертеж	28
I.232.I-8.I-2 08	Каркас пространственный КПСЛ 30	29
08 СБ	Каркас пространственный КПСЛ 30 Сборочный чертеж	30
I.232.I-8.I-2 09	Каркас пространственный КПС 30.33	31
09 СБ	Каркас пространственный КПС 30.33 Сборочный чертеж	31
I.232.I-8.I-2 I0	Каркас пространственный КПС 30.I6	32
I0 СБ	Каркас пространственный КПС 30.I6 Сборочный чертеж	32

САПР КиевЗНИИЭП — Оператор системы

Взам. инв.№ | Подпись и дата | Инв.№ подл.

Нач.отд	Акименко			
Н.контр	Титова			
Гл.спец	Титова			

1.232.1-8.1-2 00

Содержание

СТАДИЯ	ЛИСТ	ЛИСТОВ
Р	1	8

ГОСГРАЖДАНСТРОЙ КиевЗНИИЭП

1.232.1-8.1-2 00 — ЛИСТ 2

ФОРМАТ А4

ФОРМАТ А4

ОБОЗНАЧЕНИЕ	НАИМЕНОВАНИЕ	СТР.
I.232.I-8.I-2 II	Каркас пространственный КПС I2.33	33
II СБ	Каркас пространственный КПС I2.33 Сборочный чертеж	33
I.232.I-8.I-2 I2	Каркас пространственный КПСД 30	34
I2 СБ	Каркас пространствен. КПСД 30. Сборочный чертеж	34
I.232.I-8.I-2 I3	Каркас пространственный 1КПСБ 30	35
I3СБ	Каркас пространственный 1КПСБ 30 Сборочный чертеж	36
I.232.I-8.I-2 I4	Каркас пространственный 2КПСБ 30	37
I4СБ	Каркас пространственный 2КПСБ 30 Сборочный чертеж	38
I.232.I-8.I-2 I5	Каркас пространственный 1КПСД 30	39
I5СБ	Каркас пространственный 1КПСД 30 Сборочный чертеж	40
I.232.I-8.I-2 I6	Каркас пространственный 1КПС0 27	41
I6СБ	Каркас пространственный 1КПС0 27 Сборочный чертеж	42
I.232.I-8.I-2 I7	Каркас пространственный 1КПС0 28	43

ФОРМАТ А4

ОБОЗНАЧЕНИЕ	НАИМЕНОВАНИЕ	СТР
1232 1-8.1-2 I7СБ	Каркас пространственный 1КПС0 28 Сборочный чертеж	44
I.232.I-8.I-2 I8	Каркас пространственный 2КПС0 27	45
I8СБ	Каркас пространственный 2КПС0 27 Сборочный чертеж	46
I.232.I-8.I-2 I9	Каркас пространственный 2КПС028	47
I9СБ	Каркас пространственный 2КПС0 28 Сборочный чертеж	48
I.232.I-8.I-2 20	Каркас пространственный КПС0 24	49
20СБ	Каркас пространственный КПС0 24 Сборочный чертеж	50
I.232.I-8.I-2 2I	Каркас пространственный КПС0 25	51
2ICБ	Каркас пространственный КПС0 25 Сборочный чертеж	52
I.232.I-8.I-2 22	Каркас пространственный 1КПС27 - 1КПС28	53
22СБ	Каркас пространственный 1КПС 27 - 1КПС 28 Сборочный чертеж	54
I.232.I-8 . I-2 23	Каркас пространственный 1КПС 9 - 1КПС I0	55
23СБ	Каркас пространственный 1КПС 9 - 1КПС I0 Сборочный чертеж	56
I.232.I-8.I-2 24	Каркас пространственный 2КПС27 - 2КПС28	57
24СБ	Каркас пространственный 2КПС27 - 2КПС28 Сборочный чертеж	58

22970 4

ОБОЗНАЧЕНИЕ	НАИМЕНОВАНИЕ	СТР.
I.232.I-8.I-2 25	Каркас пространственный 2КПС9, 2КПС10	59
25СБ	Каркас пространственный 2КПС9,2КПС10 Сборочный чертеж	60
I.232.I-8.I-2 26	Каркас пространственный КПС 24	61
26СБ	Каркас пространственный КПС 24 Сборочный чертеж	62
I.232.I-8.I-2 27	Каркас пространственный КПС 25	63
27СБ	Каркас пространственный КПС 25 Сборочный чертеж	64
I.232.I-8.I-2 28	Каркас пространственный 1КПСД 27	65
28СБ	Каркас пространственный 1КПСД 27 Сборочный чертеж	66
I.232.I-8.I-2 29	Каркас пространственный 1КПСД 28	67
29СБ	Каркас пространственный 1КПСД 28 Сборочный чертеж	68
I.232.I-8.I-2 30	Каркас пространственный 2КПСД	69
30СБ	Каркас пространственный 2КПСД Сборочный чертеж	70
I.232.I-8.I-2 31	Каркас пространственный 2КПСД 28	71
31СБ	Каркас пространственный 2КПСД 28 Сборочный чертеж	72
I.232.I-8.I-2 32	Каркас пространственный КПСД 24	73
32СБ	Каркас пространствен. КПСД24 Сборочный черт	74

ФОРМАТ А4

ОБОЗНАЧЕНИЕ	НАИМЕНОВАНИЕ	СТР.
I.232.I-8.I-2 33	Каркас пространственный КПСД 25	75
33СБ	Каркас пространственный КПСД 25 Сборочный чертеж	76
I.232.I-8.I-2 34	Каркас пространственный 1КПСЛ27 -2КПСЛ27	77
34СБ	Каркас пространственный 1КПСЛ27 -2КПСЛ27 Сборочный чертеж	79
I.232.I-8.I-2 35	Каркас пространственный 1КПСЛ28 -2КПСЛ28	80
I.232.I-8.I-2 35СБ	Каркас пространственный 1КПСЛ28 -2КПСЛ28 Сборочный чертеж	82
I.232.I-8.I-2 36	Каркас пространственный 3КПСЛ27 -4КПСЛ27	83
36СБ	Каркас пространственный 3КПСЛ27 -4КПСЛ27 Сборочный чертеж	85
I.232.I-8.I-2 37	Каркас пространственный 3КПСЛ28 -4КПСЛ28	86
37СБ	Каркас пространственный 3КПСЛ28 -4КПСЛ28 Сборочный чертеж	88
I.232.I-8.I-2 38	Каркас пространственный 5КПСЛ27 -5КПСЛ28	89
38СБ	Каркас пространственный 5КПСЛ27 -5КПСЛ28 Сборочный чертеж	91
I,232.I-8.I-2 39	Каркас пространственный 6КПСЛ27 -6КПСЛ28	92
39СБ	Каркас пространственный 6КПСЛ27 -6КПСЛ 28 Сборочный чертеж	94
I.232.I-8.I-2 40	Каркас пространственный КПСЛ 24 -КПСЛ 25	95

22270 5 ФОРМАТ А4

ОБОЗНАЧЕНИЕ	НАИМЕНОВАНИЕ	СТР.
I.232.I-8.I-2 40СБ	Каркас пространственный КПСЛ 24, КПСЛ 25 Сборочный чертеж	97
I.232.I-8.I-2 4I	Каркас пространственный КПСП 24	99
4IСБ	Каркас пространственный КПСП 24 Сборочный чертеж	99
I.232.I-8.I-2 42	Каркас пространственный КПСП 25	100
42СБ	Каркас пространственный КПСП 25 Сборочный чертеж	100
I.232.I-8.I-2 43	Каркас пространственный IКПСП 27	101
43СБ	Каркас пространственный IКПСП 27 Сборочный чертеж	101
I.232.I-8.I-2 44	Каркас пространственный IКПСП 28	102
44СБ	Каркас пространственный IКПСП 28 Сборочный чертеж	102
I.232.I-8.I-2 45	Каркас пространственный IКПСП 9	103
45СБ	Каркас пространственный IКПСП 9 Сборочный чертеж	103
I.232.I-8.I-2 46	Каркас пространственный IКПСП IO	104
46СБ	Каркас пространственный IКПСП IO Сборочный чертеж	104
I.232.I-8.I-2 47	Каркас пространственный 2КПСП 27	105
47СБ	Каркас пространственный 2КПСП 27 Сборочный чертеж	105

ОПЕРАТОР СИСТЕМЫ САПР КиевЗНИИЭП ВЗАМ ИНВ.№ ПОДПИСЬ И ДАТА ИНВ.№ ПОДЛ

ОБОЗНАЧЕНИЕ	НАИМЕНОВАНИЕ	СТР.
I.232.I-8.I-2 48	Каркас пространственный 2КПСП 28	106
48СБ	Каркас пространственный 2КПСП 28 Сборочный чертеж	106
I.232.I-8.I-2 49	Каркас пространственный 2КПСП 9	107
49СБ	Каркас пространственный 2КПСП 9 Сборочный чертеж	107
I.232.I-8.I-2 50	Каркас пространственный 2КПСП IO	108
50СБ	Каркас пространственный 2КПСП IO Сборочный чертеж	108
I.232.I-8.I-2 5I	Каркас пространственный КПСУ 5.33 - -КПСУ 6.33	109
5IСБ	Каркас пространственный КПСУ 5.33- -КПСУ 6.33 Сборочный чертеж	110
I.232.I-8.I-2 52	Каркас пространственный КПСУ 5.I6 - -КПСУ 6.I6	111
52СБ	Каркас пространственный КПСУ 5.I6- -КПСУ 6.I6 Сборочный чертеж	112
I.232.I-8.I-2 53	Каркас пространственный КПСУ 5.IO- -КПСУ 6.IO	113
53СБ	Каркас пространственный КПСУ 5.IO- -КПСУ 6.IO Сборочный чертеж	114
I.232.I-8.I-2 00Д2	Узлы арматурные	115

ОПЕРАТОР СИСТЕМЫ САПР КиевЗНИИЭП ВЗАМ ИНВ.№ ПОДПИСЬ И ДАТА ИНВ.№ ПОДЛ

ФОРМАТ А4

I. ОБЩИЕ ДАННЫЕ

Выпуск I-2 "Панели однослойные, самонесущие для зданий с высотой этажа 3,3 м. Пространственные каркасы. Рабочие чертежи" входит в состав серии I.232.I-8 "Сборные легкобетонные панели наружных стен однорядной разрезки для общественных многоэтажных каркасных зданий".

Выпуск содержит: техническое описание, спецификации, сборочные чертежи пространственных каркасов и арматурные узлы.

Настоящий выпуск следует рассматривать совместно с выпуском I-3 "Панели однослойные, самонесущие для зданий с высотой этажа 3,3 м. Арматаруные и закладные изделия. Рабочие чертежи".

Пространственные каркасы состоят из следующих сборочных единиц:

I. Каркасы плоские /КР/, устанавливаемые в перемычках и по торцам панелей.

2. Сетки /С/, устанавливаемые в углах проемов с наружной стороны пространственного каркаса

3. Изделия закладные /МН/. 4. Детали: петля строповочная /СП/, стержень гнутый /СГ/, стержень отдельный /ст.отд./.

Арматурная сталь принята в соответствии со СНиП II-21-75 и письмом Госстроя СССР от I5 апреля I980 г. № 42-Д "О мерах по предотвращению перерасхода арматурной стали при проектировании железобетонных конструкций для промышленного, жилищно-гражданского и сельского строительства": для плоских каркасов, сеток и отдельных стержней - сталь класса А-Ш по ГОСТ 578I-82 и класса Вр-I по ГОСТ 6727-80; для монтажных петель - сталь класса А-I марки ВСт3сп2 по ГОСТ578I-82; для строповочных петель - сталь класса Ас-II марки ВСт3сп2 по ГОСТ 578I-82; для анкеров закладных деталей - сталь класса А-Ш по ГОСТ 578I-82, для пластин - полосовая сталь по ГОСТ103-76 марки ВСт3кп2 по ГОСТ 380-71*.

2. Изготовление пространственных каркасов

Сборка пространственных каркасов выполняется из сборочных единиц и деталей при помощи контактной сварки клещами в специальных кондукторах. Все соединения следует производить сваркой в соответствии с требованиями ГОСТ I0922-75 "Арматурные изделия и закладные детали сварные для железобетонных конструкций. Технические требования и методы испытаний", СН 393-78 "Инструкция по сварке соединений арматуры и закладных деталей железобетонных конструкций". Качество сварки, выполняемой при сборке пространственных каркасов должно быть не ниже требований, предъявляемых к соединениям с ненормируемой прочностью по ГОСТ I0922-75.

3. Маркировка пространственных каркасов

Марки пространственных каркасов имеют буквенно-цифровое обозначение.

Первая цифра означает:

- в каркасах с проемами - отличие в размерах или расположении проема;

- в каркасах без проемов - отличие в конструкции торца или его расположения /зеркальность/.

Группа букв означает: КПСО - каркас пространственный для панелей ПССО с оконным проемом; КПСЛ - каркас пространственный для панелей ПССЛ для лестничных клеток; КПСД - каркас пространственный для панелей ПССД с дверным проемом, КПС - каркас пространственный для панелей ПСС без проема.

Вторая группа цифр /записаны через точку/ означает габарит панели (в дециметрах), в которую устанавливается каркас-длина, высота и толщина /для панелей с проемами, без проемов и для панелей лестничных клеток/. На сборочных чертежах пространственные каркасы показаны с внутренней стороны.

НАЧ ОТД	Акименко		1.232.1-8.1-2 ООТО	
Н КОНТР	Титова		Техническое описание	СТАДИЯ: Р; ЛИСТ: 1; ЛИСТОВ: 2
ГЛ СПЕЦ	Титова			ГОСГРАЖДАНСТРОЙ КиевЗНИИЭП

ФОРМАТ А4

Панченко | ОПЕРАТОР СИСТЕМЫ | САПР КиевЗНИИЭП | ВЗАМ. ИНВ № | ПОДПИСЬ И ДАТА | ИНВ № ПОДЛ

1.232.1-8.1-2 ООТО ЛИСТ 2

22270 7

ФОРМАТ	ЗОНА	ПОЗ	ОБОЗНАЧЕНИЕ	НАИМЕНОВАНИЕ	КОЛ.	ПРИМЕЧАНИЕ
				ДОКУМЕНТАЦИЯ		
А3			1.232.1-8 1-2 01СБ	СБОРОЧНЫЙ ЧЕРТЕЖ		
А4			1.232.1-8 1-2 00Д2	УЗЛЫ АРМАТУРНЫЕ		
А4			1.232.1-8 1-2 00ТО	ТЕХНИЧЕСКОЕ ОПИСАНИЕ		
				СБОРОЧНЫЕ ЕДИНИЦЫ		
А4	4		1.232.1-8 1-3 04	КАРКАС ПЛОСКИЙ КР15	3	
А4	6		1.232.1-8.1-3 12	ИЗДЕЛИЕ ЗАКЛАДНОЕ МН1	2	
			ПЕРЕМЕННЫЕ ДАННЫЕ	ДЛЯ ИСПОЛНЕНИЙ:		
				1.232.1-8.1-2 01 1КПСО 30.33.3,5		
				СБОРОЧНЫЕ ЕДИНИЦЫ		
				КАРКАС ПЛОСКИЙ		
А4	1		1.232.1-8.1-3 01	КР1	4	
А4	2		1.232.1-8.1-3 01-01	КР2	2	
А4	3		1.232.1-8.1-3 02	КР5	2	
А4	5		1.232.1-8.1-3 11	СЕТКА С1	4	
				ДЕТАЛИ		
А4	7		1.232.1-8.1-3 13-02	ПЕТЛЯ СТРОПОВОЧНАЯ СП3 СТ. ОТД. ГОСТ 6727-80	2	
ВЧ	8		5.041.2930	Ф5 ВР-I L=2930	6	0,41КГ
ВЧ	9		5.041.480	Ф5 ВР-I L=480	10	0,07КГ
ВЧ	10		5.041.420	Ф5 ВР-I L=420	10	0,06КГ
ВЧ	11		5.041.320	Ф5 ВР-I L=320	16	0,04КГ
				1.232.1-8 1-2 01-01 1КПСО 30.33.4,0		
				СБОРОЧНЫЕ ЕДИНИЦЫ		
				КАРКАС ПЛОСКИЙ		
А4	1		1.232.1-8.1-3 01-02	КР3	4	
А4	2		1.232.1-8.1-3 01-03	КР4	2	
А4	3		1.232.1-8.1-3 02	КР5	2	
А4	5		1.232.1-8.1-3 11	СЕТКА С1	4	
				ДЕТАЛИ		

САПР КиевЗНИИЭП | ОПЕРАТОР СИСТЕМЫ Панченко | ВЗАМ ИНВ № | ПОДПИСЬ И ДАТА | ИНВ № ПОДЛ

		1.232.1-8.1-2 01	
НАЧ АПМ	Якименко		
Н КОНТР	Титова	КАРКАС ПРОСТРАНСТВЕННЫЙ 1КПСО 30 - 3КПСО 30	СТАДИЯ: Р; ЛИСТ: 1; ЛИСТОВ: 3
ГЛ СПЕЦ	Титова		ГОСГРАЖДАНСТРОЙ КиевЗНИИЭП
ПРОВЕРИЛ	Якименко		
РАЗРАБ	Панченко		

ФОРМАТ А4

ФОРМАТ	ЗОНА	ПОЗ	ОБОЗНАЧЕНИЕ	НАИМЕНОВАНИЕ	КОЛ.	ПРИМЕЧАНИЕ
А4	7		1.232.1-8 1-3 13-02	ПЕТЛЯ СТРОПОВОЧНАЯ СП3 СТ. ОТД. ГОСТ 6727-80	2	
ВЧ	8		5.041.2930	Ф5 ВР-I L=2930	6	0,41КГ
ВЧ	9		5.041.480	Ф5 ВР-I L=480	10	0,07КГ
ВЧ	10		5.041.420	Ф5 ВР-I L=420	10	0,06КГ
ВЧ	11		5.041.370	Ф5 ВР-I L=370	16	0,05КГ
				1.232.1-8.1-2 01-02 2КПСО 30.33.3,5		
				СБОРОЧНЫЕ ЕДИНИЦЫ		
				КАРКАС ПЛОСКИЙ		
А4	1		1.232.1-8.1-3 01	КР1	4	
А4	2		1.232.1-8.1-3 01-01	КР2	2	
А4	3		1.232.1-8.1-3 02-02	КР7	2	
А4	5		1.232.1-8.1-3 11	СЕТКА С1	4	
				ДЕТАЛИ		
А4	7		1.232.1-8.1-3 13-03	ПЕТЛЯ СТРОПОВОЧНАЯ СП4 СТ. ОТД. ГОСТ 6727-80	2	
ВЧ	8		5.041.2930	Ф5 ВР-I L=2930	4	0,41КГ
ВЧ	9		5.041.480	Ф5 ВР-I L=480	8	0,07КГ
ВЧ	10		5.041.420	Ф5 ВР-I L=420	8	0,06КГ
ВЧ	11		5.041.320	Ф5 ВР-I L=320	16	0,04КГ
				1.232.1-8.1-2 01-03 2КПСО 30.33.4,0		
				СБОРОЧНЫЕ ЕДИНИЦЫ		
				КАРКАС ПЛОСКИЙ		
А4	1		1.232.1-8.1-3 01-02	КР3	4	
А4	2		1.232.1-8.1-3 01-03	КР4	2	
А4	3		1.232.1-8.1-3 02-03	КР8	2	
А4	5		1.232.1-8.1-3 11	СЕТКА С1	4	
				ДЕТАЛИ		
А4	7		1.232.1-8.1-3 13-03	ПЕТЛЯ СТРОПОВОЧНАЯ СП4 СТ. ОТД. ГОСТ 6727-80	2	
ВЧ	8		5.041.2930	Ф5 ВР-I L=2930	4	0,41КГ
ВЧ	9		5.041.480	Ф5 ВР-I L=480	8	0,07КГ
ВЧ	10		5.041.420	Ф5 ВР-I L=420	8	0,06КГ
ВЧ	11		5.041.370	Ф5 ВР-I L=370	16	0,05КГ
				1.232.1-8 1-2 01-04 3КПСО 30.33.3,5		
				СБОРОЧНЫЕ ЕДИНИЦЫ		

САПР КиевЗНИИЭП | ОПЕРАТОР СИСТЕМЫ Панченко | ВЗАМ ИНВ № | ПОДПИСЬ И ДАТА | ИНВ № ПОДЛ

	1.232.1-8.1-2 01	ЛИСТ 2

ФОРМАТ	ЗОНА	ПОЗ	ОБОЗНАЧЕНИЕ	НАИМЕНОВАНИЕ	КОЛ	ПРИМЕЧАНИЕ
				КАРКАС ПЛОСКИЙ		
А4		1	1.232.1-8 1-3 01	КР1	4	
А4		2	1.232.1-8 1-3 01-01	КР2	2	
А4		3	1.232.1-8 1-3 02-04	КР9	2	
А4		5	1.232.1-8 1-3 11	СЕТКА С1	4	
А4		7	1.232.1-8 1-3 14-01	ПЕТЛЯ СТРОПОВОЧНАЯ СП6	2	
				ДЕТАЛИ		
				СТ. ОТД ГОСТ 6727-80		
БЧ		8	5.041.2930	Ф5 ВР-I L=2930	5	0,41КГ
БЧ		9	5.041.480	Ф5 ВР-I L=480	6	0,07КГ
БЧ		10	5.041.420	Ф5 ВР-I L=420	6	0,06КГ
БЧ		11	5.041.320	Ф5 ВР-I L=320	16	0,04КГ
				1.232.1-8 1-2 01-05 ЗКПСО 30.33.4,0		
				СБОРОЧНЫЕ ЕДИНИЦЫ		
				КАРКАС ПЛОСКИЙ		
А4		1	1.232.1-8 1-3 01-02	КР3	4	
А4		2	1.232.1-8 1-3 01-03	КР4	2	
А4		3	1.232.1-8 1-3 02-05	КР10	3	
А4		5	1.232.1-8 1-3 11	СЕТКА С1	5	
А4		7	1.232.1-8 1-3 14-01	ПЕТЛЯ СТРОПОВОЧНАЯ СП6	2	
				ДЕТАЛИ		
				СТ. ОТД. ГОСТ 6727-80		
БЧ		8	5.041.2930	Ф5 ВР-I L=2930	5	0,41КГ
БЧ		9	5.041.480	Ф5 ВР-I L=480	6	0,07КГ
БЧ		10	5.041.420	Ф5 ВР-I L=420	6	0,06КГ
БЧ		11	5.041.370	Ф5 ВР-I L=370	16	0,05КГ

СИСТЕМЫ

Киев ЗНИИЭП

1.232.1-8.1-2 01

ЛИСТ 3

ФОРМАТ А4

Панченко

ОПЕРАТОР СИСТЕМЫ

САПР Киев ЗНИИЭП

ВЗАМ.ИНВ.№

ПОДПИСЬ И ДАТА

ИВ.№ПОДЛ

ФОРМА	ЗОНА	ПОЗ	ОБОЗНАЧЕНИЕ	НАИМЕНОВАНИЕ	КОЛ	ПРИМЕЧАНИЕ

ЛИСТ

САПР Киев ЗНИИЭП

Панченко

ОПЕРАТОР СИСТЕМЫ

ВЗАМ ИНВ №

ПОДПИСЬ И ДАТА

ИНВ № ПОДЛ

Рис. 1

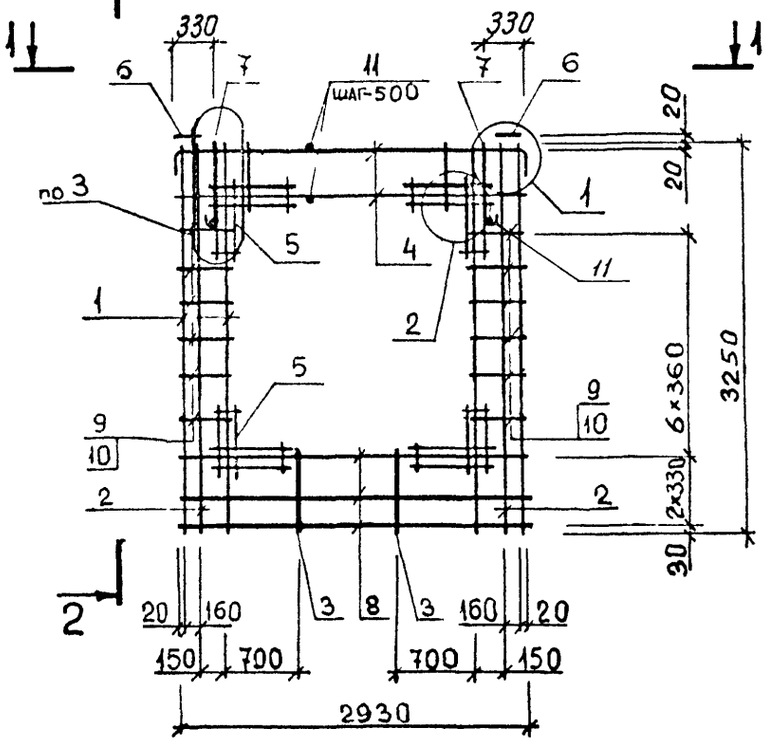

2 - 2

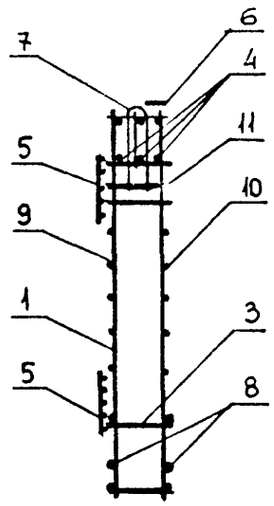

1 - 1

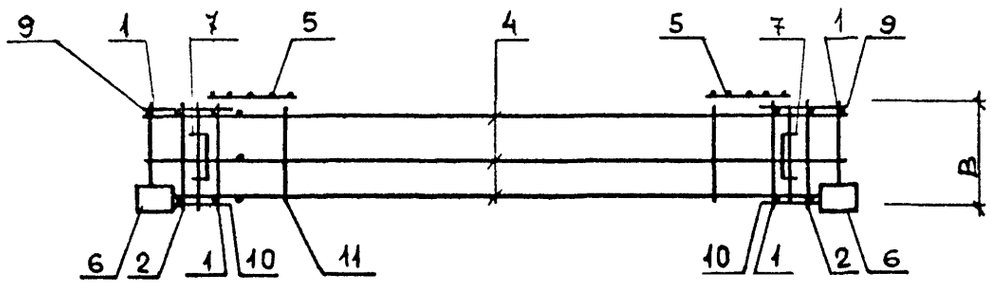

Рис 2

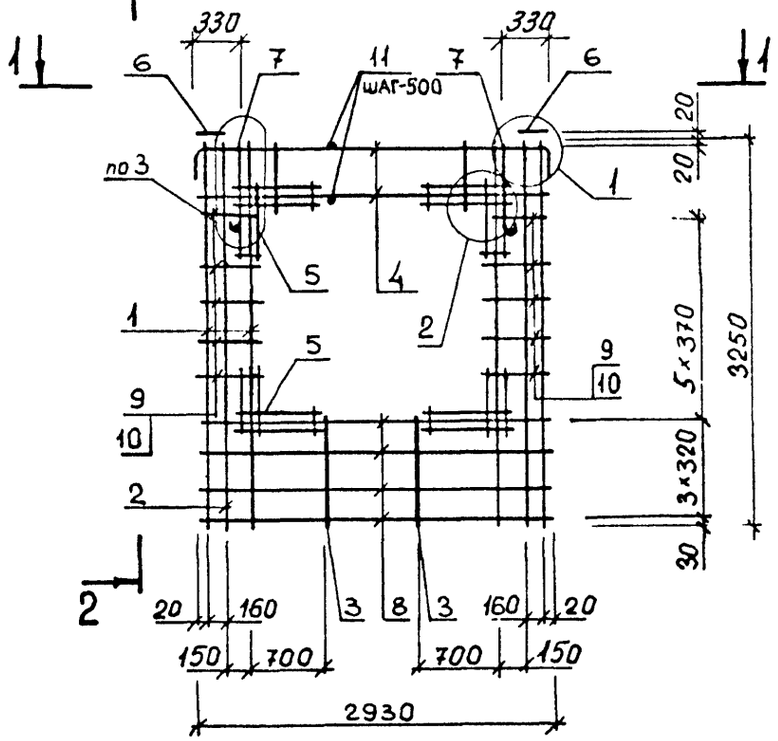

Таблицу исполнений смотреть на листе 2

				1.232.1-8.1-2 01СБ		
				Каркас пространственный 1КПС030 – 3КПС030 Сборочный чертеж	СТАДИЯ	МАССА	МАСШТАБ
					Р	СМ ТАБЛ	
					ЛИСТ 1	ЛИСТОВ 2	
НАЧ АПМ	Акименко				ГОСГРАЖДАНСТРОЙ КиевЗНИИЭП		
Н КОНТР	Титова						
ГЛ СПЕЦ	Титова						
ПРОВЕРИЛ	Литвиненко						
РАЗРАБ	Панченко						

Рис. 3

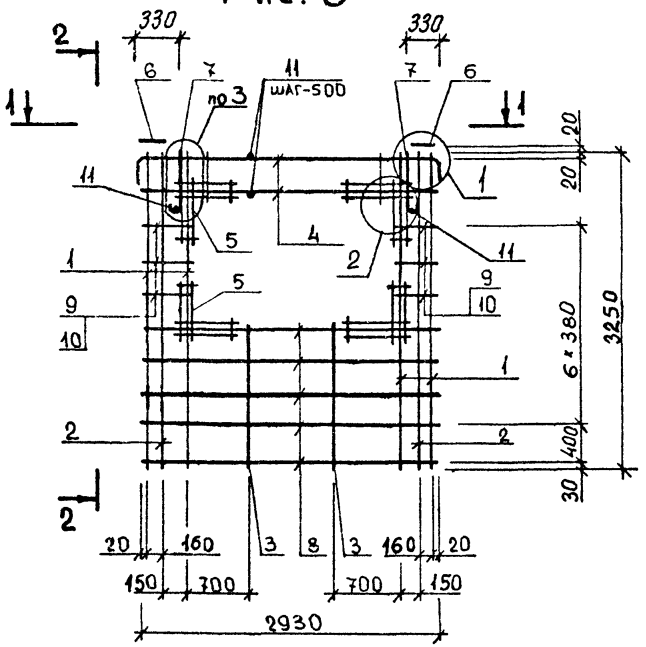

Обозначение	Марка	Рис.	В, мм	Масса, кг
1.232.1-8 1-2 01	1КПСО 30 33.3,5	1	320	35,87
-01	1КПСО 30.33 4,0	1	370	36,25
-02	2КПСО 30 33 3,5	2	320	35,13
-03	2КПСО 30 33 4,0	2	370	35,55
-04	3КПСО 30 33 3,5	3	320	37,53
-05	3КПСО 30 33 4,0	3	370	39,26

САПР КиевЗНИИЭП | ОПЕРАТОР СИСТЕМЫ | Панченко

ФОРМАТ	ЗОНА	ПОЗ	ОБОЗНАЧЕНИЕ	НАИМЕНОВАНИЕ	КОЛ.	ПРИМЕЧАНИЕ
				ДОКУМЕНТАЦИЯ		
А3			1.232.1-8 1-2 02СБ	СБОРОЧНЫЙ ЧЕРТЕЖ		
А4			1.232.1-8 1-2 00Д2	УЗЛЫ АРМАТУРНЫЕ		
А4			1.232.1-8.1-2 00ТО	ТЕХНИЧЕСКОЕ ОПИСАНИЕ		
				СБОРОЧНЫЕ ЕДИНИЦЫ		
А4		4	1.232.1-8 1-3 04	КАРКАС ПЛОСКИЙ КР15	3	
А4		5	1.232.1-8 1-3 11	СЕТКА С1	4	
А4		6	1.232.1-8 1-3 12	ИЗДЕЛИЕ ЗАКЛАДНОЕ МН1	2	
				ДЕТАЛИ		
А4		7	1.232.1-8 1-3 13-03	ПЕТЛЯ СТРОПОВОЧНАЯ СП4	2	
			ПЕРЕМЕННЫЕ ДАННЫЕ	ДЛЯ ИСПОЛНЕНИЙ:		
				1.232.1-8 1-2 02 4КПСО 30.33.3,5		
				СБОРОЧНЫЕ ЕДИНИЦЫ		
				КАРКАС ПЛОСКИЙ		
А4		1	1.232.1-8 1-3 01	КР1	4	
А4		2	1.232.1-8 1-3 01-01	КР2	2	
А4		3	1.232.1-8 1-3 02-02	КР7	2	
				ДЕТАЛИ		
				СТ. ОТД. ГОСТ 6727-80		
ВЧ		8	5.041.2930	Ф5 ВР-I L=2930	8	0,41КГ
ВЧ		9	5.041.560	Ф5 ВР-I L=560	8	0,08КГ
ВЧ		10	5.041.500	Ф5 ВР-I L=500	8	0,07КГ
ВЧ		11	5.041.320	Ф5 ВР-I L=320	12	0,04КГ
				1.232.1-8.1-2 02-01 4КПСО 30.33.4,0		
				СБОРОЧНЫЕ ЕДИНИЦЫ		
				КАРКАС ПЛОСКИЙ		
А4		1	1.232.1-8 1-3 01-02	КР3	4	
А4		2	1.232.1-8 1-3 01-03	КР4	2	
А4		3	1.232.1-8.1-3 02-03	КР8	2	

ВЗАМ ИНВ № | ПОДПИСЬ И ДАТА | ИНВ № ПОДЛ

НАЧ АПМ	Якименко		1.232.1-8 1-2 02
Н КОНТР	Титова		КАРКАС ПРОСТРАНСТВЕННЫЙ 4КПСО 30 - 6КПСО 30
ГЛ.СПЕЦ	Титова		СТАДИЯ: Р; ЛИСТ: 1; ЛИСТОВ: 3
ПРОВЕРИЛ	Литвиненко		ГОСГРАЖДАНСТРОЙ КиевЗНИИЭП
РАЗРАБ	Панченко		

ФОРМАТ А4

САПР КиевЗНИИЭП | ОПЕРАТОР СИСТЕМЫ | Панченко

ФОРМАТ	ЗОНА	ПОЗ	ОБОЗНАЧЕНИЕ	НАИМЕНОВАНИЕ	КОЛ	ПРИМЕЧАНИЕ
				ДЕТАЛИ		
				СТ. ОТД. ГОСТ 6727-80		
ВЧ		8	5.041.2930	Ф5 ВР-I L=2930	8	0,41КГ
ВЧ		9	5.041.560	Ф5 ВР-I L=560	8	0,08КГ
ВЧ		10	5.041.500	Ф5 ВР-I L=500	8	0,07КГ
ВЧ		11	5.041.370	Ф5 ВР-I L=370	12	0,05КГ
				1.232.1-8 1-2 02-02 5КПСО 30.33.3,5		
				СБОРОЧНЫЕ ЕДИНИЦЫ		
				КАРКАС ПЛОСКИЙ		
А4		1	1.232.1-8 1-3 01	КР1	4	
А4		2	1.232.1-8.1-3 01-01	КР2	2	
А4		3	1.232.1-8 1-3 02-06	КР11	2	
				ДЕТАЛИ		
				СТ. ОТД. ГОСТ 6727-80		
ВЧ		8	5.041.2930	Ф5 ВР-I L=2930	10	0,41КГ
ВЧ		9	5.041.560	Ф5 ВР-I L=560	6	0,08КГ
ВЧ		10	5.041.500	Ф5 ВР-I L=500	6	0,07КГ
ВЧ		11	5.041.320	Ф5 ВР-I L=320	10	0,04КГ
				1.232.1-8.1-2 02-03 5КПСО 30.33.4,0		
				СБОРОЧНЫЕ ЕДИНИЦЫ		
				КАРКАС ПЛОСКИЙ		
А4		1	1.232.1-8 1-3 01-02	КР3	4	
А4		2	1.232.1-8 1-3 01-01	КР2	2	
А4		3	1.232.1-8 1-3 02-07	КР12	2	
				ДЕТАЛИ		
				СТ. ОТД. ГОСТ 6727-80		
ВЧ		8	5.041.2930	Ф5 ВР-I L=2930	10	0,41КГ
ВЧ		9	5.041.560	Ф5 ВР-I L=560	6	0,08КГ
ВЧ		10	5.041.500	Ф5 ВР-I L=500	6	0,07КГ
ВЧ		11	5.041.370	Ф5 ВР-I L=370	10	0,05КГ
				1.232.1-8 1-2 02-04 6КПСО 30.33.3,5		
				СБОРОЧНЫЕ ЕДИНИЦЫ		
				КАРКАС ПЛОСКИЙ		
А4		1	1.232.1-8 1-3 01	КР1	4	
А4		2	1.232.1-8 1-3 01-01	КР2	2	

ВЗАМ ИНВ № | ПОДПИСЬ И ДАТА | ИНВ № ПОДЛ

1.232.1-8 1-2 02 | ЛИСТ 2

ФОРМАТ	ЗОНА	ПОЗ	ОБОЗНАЧЕНИЕ	НАИМЕНОВАНИЕ	КОЛ	ПРИМЕЧАНИЕ
А4		3	1.232.1-8 1-3 02-04	КР9	2	
				ДЕТАЛИ		
				СТ. ОТД. ГОСТ 6727-80		
ВЧ		8	5.041.2930	Ф5 ВР-I L=2930	10	0,41КГ
ВЧ		9	5.041.560	Ф5 ВР-I L=560	6	0,08КГ
ВЧ		10	5.041.500	Ф5 ВР-I L=500	6	0,07КГ
ВЧ		11	5.041.320	Ф5 ВР-I L=320	12	0,04КГ
				1.232.1-8 1-2 02-05		
				6КПСО 30.33.4,0		
				СБОРОЧНЫЕ ЕДИНИЦЫ		
				КАРКАС ПЛОСКИЙ		
А4		1	1.232.1-8 1-3 01-02	КР3	4	
А4		2	1.232.1-8.1-3 01-03	КР4	2	
А4		3	1.232.1-8 1-3 02-05	КР10	2	
				ДЕТАЛИ		
				СТ. ОТД. ГОСТ 6727-80		
ВЧ		8	5.041.2930	Ф5 ВР-I L=2930	10	0,41КГ
ВЧ		9	5.041.560	Ф5 ВР-I L=560	6	0,08КГ
ВЧ		10	5.041.500	Ф5 ВР-I L=500	6	0,07КГ
ВЧ		11	5.041.370	Ф5 ВР-I L=370	12	0,05КГ

Киев ЗНИИЭП

1.232.1-8.1-2 02

ЛИСТ 3

ФОРМАТ А4

Панченко

САПР Киев ЗНИИЭП

ОПЕРАТОР СИСТЕМЫ

ФОРМА | ЗОНА | ПОЗ | ОБОЗНАЧЕНИЕ | НАИМЕНОВАНИЕ | КОЛ | ПРИМЕЧАНИЕ

ВЗАМ ИНВ

ПОДПИСЬ И ДАТА

ИНВ №ПОДЛ

ЛИСТ

Рис. 1

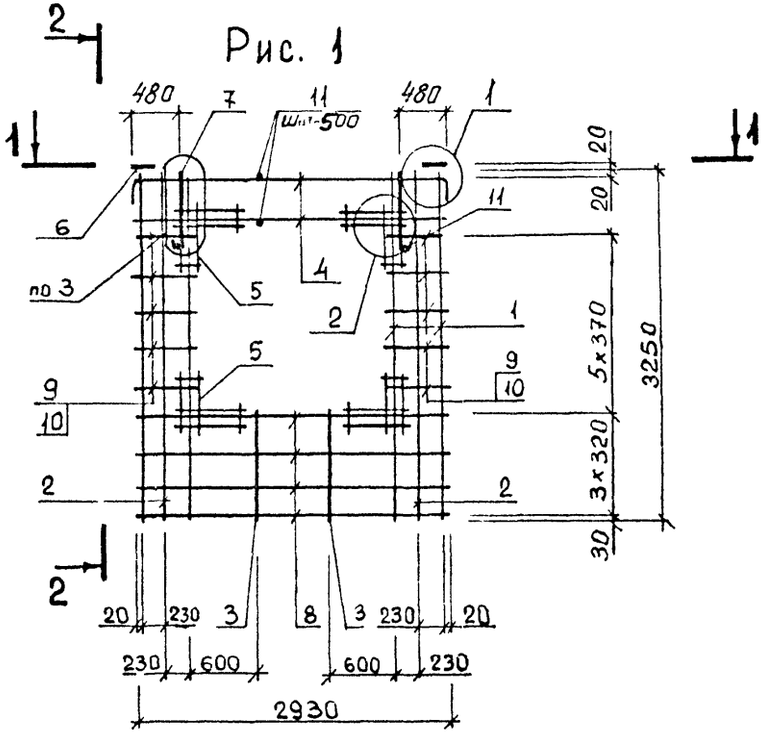

2-2

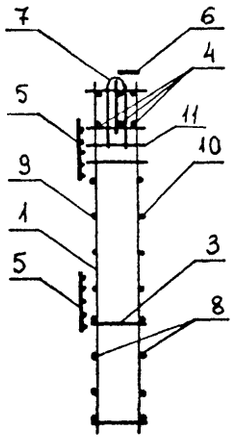

Рис. 2

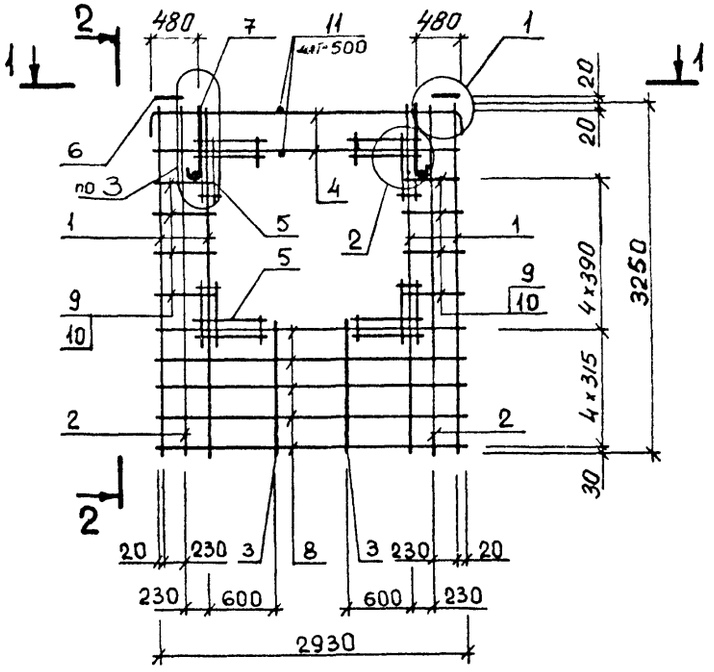

1 - 1

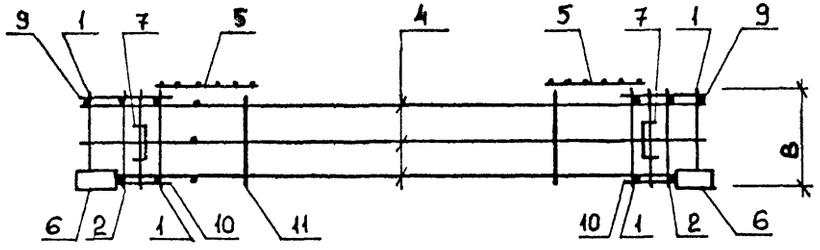

Таблицу исполнений смотри на листе 2

НАЧ АПМ	Акименко			1.232.1-8.1-2 02СБ
Н КОНТР	Титова			Каркас пространственный 4КПСО 30 – 6КПСО 30
ГЛ СПЕЦ	Титова			Сборочный чертеж
ПРОВЕРИЛ	Литвиненко			
РАЗРАБ	Панченко			

СТАДИЯ	МАССА	МАСШТАБ
Р	СМ ТАБЛ	
ЛИСТ 1	ЛИСТОВ 2	

ГОСГРАЖДАНСТРОЙ
КиевЗНИИЭП

Получен
Оператор системы
САПР Киев ЗНИИЭП
ВЗАМ ИНВ №
ПОДПИСЬ И ДАТА
ИНВ № ПОДЛ

Рис. 3

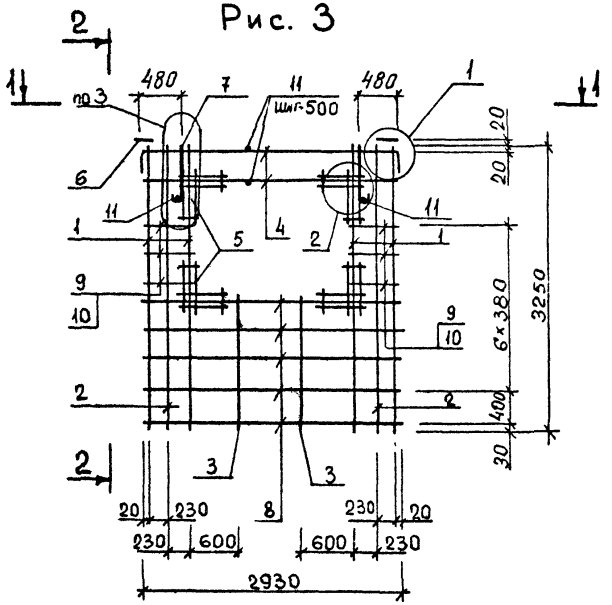

Обозначение	Марка	Рис.	B, мм	Масса кг
1.232.1-8. 1-2 02	4 КПСО 30 33 3,5	1	320	36,76
-01	4 КПСО 30 33 4,0	1	370	37,15
-02	5 КПСО 30 33 3,5	2	320	37,31
-03	5 КПСО 30 33. 4,0	2	370	37,81
-04	6 КПСО 30.33. 3,5	3	320	37,93
-05	6 КПСО 30 33 4,0	3	370	38,33

ФОРМАТ	ЗОНА	ПОЗ	ОБОЗНАЧЕНИЕ	НАИМЕНОВАНИЕ	КОЛ	ПРИМЕЧАНИЕ
				ДОКУМЕНТАЦИЯ		
А3			1.232.1-8 1-2 03СБ	СБОРОЧНЫЙ ЧЕРТЕЖ		
А4			1.232.1-8 1-2 00Д2	УЗЛЫ АРМАТУРНЫЕ		
А4			1.232.1-8 1-2 00ТО	ТЕХНИЧЕСКОЕ ОПИСАНИЕ		
				СБОРОЧНЫЕ ЕДИНИЦЫ		
А4		5	1.232.1-8 1-3 11	СЕТКА С1	4	
А4		6	1.232.1-8.1-3 12	ИЗДЕЛИЕ ЗАКЛАДНОЕ МН1	2	
				ДЕТАЛИ		
А4		7	1.232.1-8 1-3 13-03	ПЕТЛЯ СТРОПОВОЧНАЯ СП4	2	
ВЧ		8	5.041.2930	СТ. ОТД. ГОСТ 6727-80 Ф5 ВР-I L=2930	8	0,41КГ
			ПЕРЕМЕННЫЕ ДАННЫЕ	ДЛЯ ИСПОЛНЕНИЙ:		
				1.232.1-8 1-2 03 7КПСО 30.33.3,5		
				СБОРОЧНЫЕ ЕДИНИЦЫ		
				КАРКАС ПЛОСКИЙ		
А4		1	1.232.1-8 1-3 01	КР1	4	
А4		2	1.232.1-8 1-3 01-01	КР2	2	
А4		3	1.232.1-8.1-3 02-02	КР7	2	
А4		4	1.232.1-8.1-3 04-01	КР16	3	
				ДЕТАЛИ		
				СТ. ОТД. ГОСТ 6727-80		
ВЧ		9	5.041.710	Ф5 ВР-I L=710	10	0,10КГ
ВЧ		10	5.041.650	Ф5 ВР-I L=650	10	0,09КГ
ВЧ		11	5.041.320	Ф5 ВР-I L=320	8	0,04КГ
				1.232.1-8 1-2 03-01 7КПСО 30.33.4,0		
				СБОРОЧНЫЕ ЕДИНИЦЫ		
				КАРКАС ПЛОСКИЙ		
А4		1	1.232.1-8 1-3 01-02	КР3	4	
А4		2	1.232.1-8.1-3 01-03	КР4	2	
А4		3	1.232.1-8 1-3 02-03	КР8	2	

НАЧ АПМ	Якименко		1.232.1-8.1-2 03
Н КОНТР	Титова		КАРКАС ПРОСТРАНСТВЕННЫЙ 7КПСО 30 - 9КПСО 30
ГЛ СПЕЦ	Титова		
ПРОВЕРИЛ	Литвиненко		
РАЗРАБ	Панченко		

СТАДИЯ	ЛИСТ	ЛИСТОВ
Р	1	3

ГОСГРАЖДАНСТРОЙ
КиевЗНИИЭП

САПР КиевЗНИИЭП | ОПЕРАТОР СИСТЕМЫ | ВЗАМ ИНВ № | ПОДПИСЬ И ДАТА | ИНВ № ПОДЛ

ФОРМАТ А4

ФОРМАТ	ЗОНА	ПОЗ	ОБОЗНАЧЕНИЕ	НАИМЕНОВАНИЕ	КОЛ	ПРИМЕЧАНИЕ
А4		4	1.232.1-8 1-3 04-01	КР16	3	
				ДЕТАЛИ		
				СТ. ОТД. ГОСТ 6727-80		
ВЧ		9	5.041.710	Ф5 ВР-I L=710	10	0,10КГ
ВЧ		10	5.041.650	Ф5 ВР-I L=650	10	0,09КГ
ВЧ		11	5.041.370	Ф5 ВР-I L=370	8	0,05КГ
				1.232.1-8 1-2 03-02 8КПСО 30.33.3,5		
				СБОРОЧНЫЕ ЕДИНИЦЫ		
				КАРКАС ПЛОСКИЙ		
А4		1	1.232.1-8.1-3 01	КР1	4	
А4		2	1.232.1-8 1-3 01-01	КР2	3	
А4		3	1.232.1-8 1-3 02-02	КР7	1	
А4		4	1.232.1-8.1-3 04-03	КР18	3	
				ДЕТАЛИ		
				СТ. ОТД. ГОСТ 6727-80		
ВЧ		9	5.041.560	Ф5 ВР-I L=560	5	0,08КГ
ВЧ		10	5.041.500	Ф5 ВР-I L=500	5	0,07КГ
ВЧ		11	5.041.320	Ф5 ВР-I L=320	5	0,04КГ
ВЧ		12	5.041.1460	Ф5 ВР-I L=1460	5	0,20КГ
ВЧ		13	5.041.1400	Ф5 ВР-I L=1400	5	0,20КГ
				1.232.1-8.1-2 03-03 8КПСО 30.33.4,0		
				СБОРОЧНЫЕ ЕДИНИЦЫ		
				КАРКАС ПЛОСКИЙ		
А4		1	1.232.1-8 1-3 01-02	КР3	4	
А4		2	1.232.1-8 1-3 01-03	КР4	3	
А4		3	1.232.1-8 1-3 02-03	КР8	1	
А4		4	1.232.1-8 1-3 04-03	КР18	4	
				ДЕТАЛИ		
				СТ. ОТД. ГОСТ 6727-80		
ВЧ		9	5.041.560	Ф5 ВР-I L=560	5	0,08КГ
ВЧ		10	5.041.500	Ф5 ВР-I L=500	5	0,07КГ
ВЧ		11	5.041.370	Ф5 ВР-I L=370	5	0,05КГ
ВЧ		12	5.041.1460	Ф5 ВР-I L=1460	5	0,20КГ
ВЧ		13	5.041.1400	Ф5 ВР-I L=1400	5	0,20КГ
				1.232.1-8.1-2 03-04 9КПСО 30.33.3,5		

1.232.1-8.1-2 03	ЛИСТ 2

САПР КиевЗНИИЭП | ОПЕРАТОР СИСТЕМЫ | ВЗАМ ИНВ № | ПОДПИСЬ И ДАТА | ИНВ № ПОДЛ

ФОРМАТ	ЗОНА	ПОЗ	ОБОЗНАЧЕНИЕ	НАИМЕНОВАНИЕ	КОЛ	ПРИМЕЧАНИЕ
				СБОРОЧНЫЕ ЕДИНИЦЫ		
				КАРКАС ПЛОСКИЙ		
А4		1	1.232.1-8 1-3 01	КР1	4	
А4		2	1.232.1-8 1-3 01-01	КР2	3	
А4		3	1.232.1-8 1-3 02-02	КР7	1	
А4		4	1.232.1-8 1-3 04-03	КР18	3	
				ДЕТАЛИ		
				СТ. ОТД. ГОСТ 6727-80		
БЧ		9	5.041.1460	Ф5 ВР-I L=1460	5	0,20КГ
БЧ		10	5.041.1400	Ф5 ВР-I L=1400	5	0,20КГ
БЧ		11	5.041.320	Ф5 ВР-I L=320	5	0,04КГ
БЧ		12	5.041.560	Ф5 ВР-I L=560	5	0,08КГ
БЧ		13	5.041.500	Ф5 ВР-I L=500	5	0,07КГ
				1.232.1-8 1-2 03-05 9КПСО 30.33.4,0		
				СБОРОЧНЫЕ ЕДИНИЦЫ		
				КАРКАС ПЛОСКИЙ		
А4		1	1.232.1-8.1-3 01-02	КР3	4	
А4		2	1.232.1-8 1-3 01-03	КР4	3	
А4		3	1.232.1-8 1-3 02-03	КР8	1	
А4		4	1.232.1-8.1-3 04-03	КР18	3	
				ДЕТАЛИ		
				СТ. ОТД. ГОСТ 6727-80		
БЧ		9	5.041.1460	Ф5 ВР-I L=1460	5	0,20КГ
БЧ		10	5.041.1400	Ф5 ВР-I L=1400	5	0,20КГ
БЧ		11	5.041.370	Ф5 ВР-I L=370	5	0,05КГ
БЧ		12	5.041.560	Ф5 ВР-I L=560	5	0,08КГ
БЧ		13	5.041.500	Ф5 ВР-I L=500	5	0,07КГ

САПР Киев ЗНИИЭП
ОПЕРАТОР СИСТЕМЫ
Панченко
Киев ЗНИИЭП СИСТЕМЫ
ВЗАМ.ИНВ.№
ПОДПИСЬ И ДАТА
№ ПОДЛ.

ФОРМАТ	ЗОНА	ПОЗ	ОБОЗНАЧЕНИЕ	НАИМЕНОВАНИЕ	КОЛ	ПРИМЕЧАНИЕ

САПР Киев ЗНИИЭП | Оператор системы | Панченко

Рис. 1

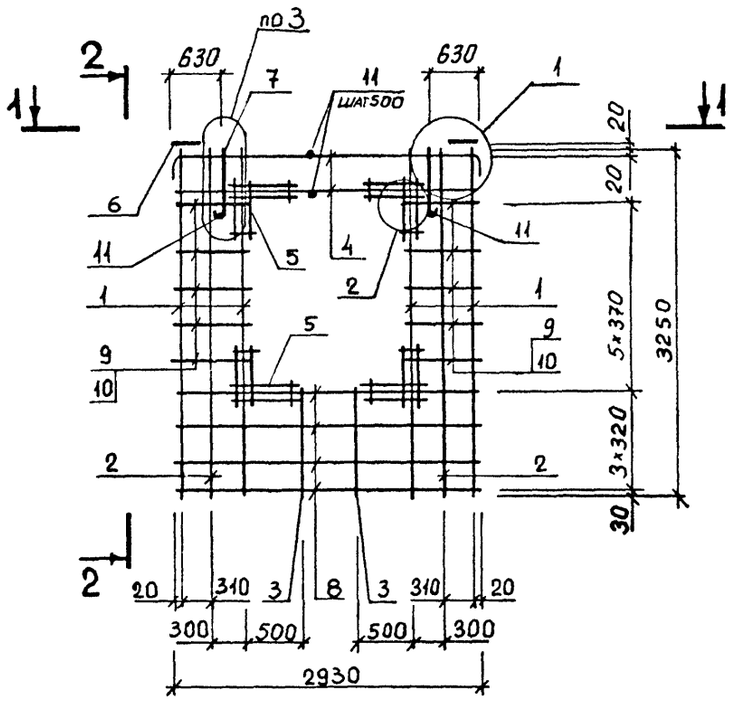

2 – 2

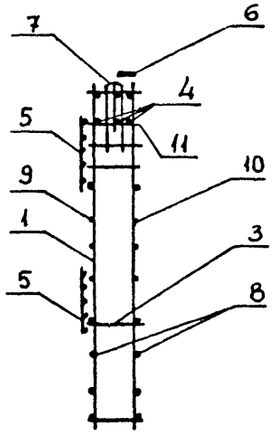

Рис. 2

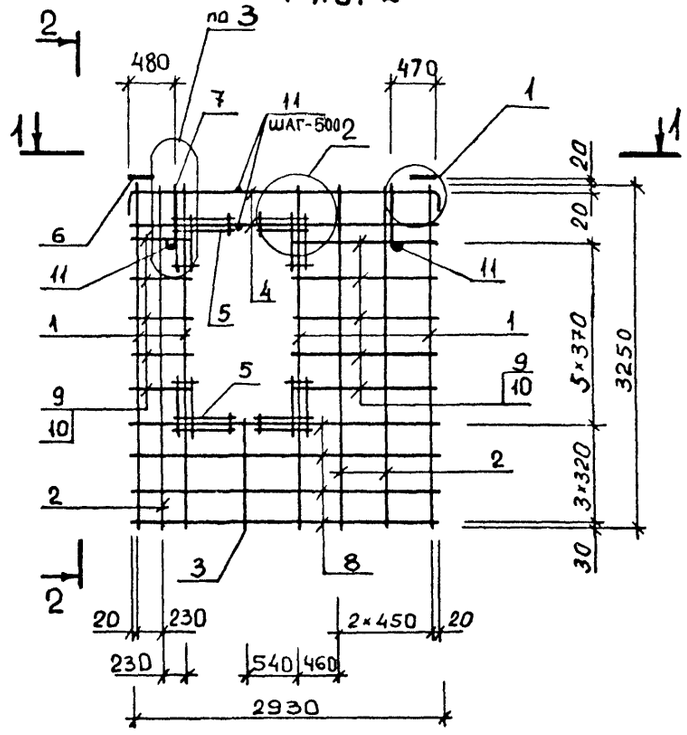

1 – 1

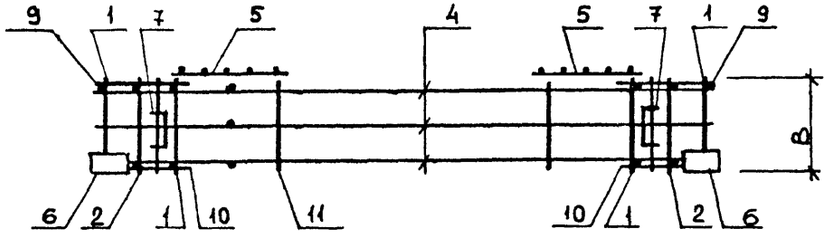

Таблицу исполнений смотреть л 2

				1.232.1-8.1-2 ОЗСБ		
				Каркас пространственный 7КПСО30 – 9КПСО30 Сборочный чертеж	СТАДИЯ	МАССА	МАСШТАБ
					Р	СМ ТАБЛ	
					ЛИСТ 1	ЛИСТОВ 2	
НАЧ АПМ	Акименко				ГОСГРАЖДАНСТРОЙ КиевЗНИИЭП		
Н КОНТР	Титова						
ГЛ СПЕЦ	Титова						
ПРОВЕРИЛ	Литвиненко						
РАЗРАБ	Панченко						

ПОДПИСЬ И ДАТА | ВЗАМ ИНВ №

ФОРМАТ А 4

Рис. 3

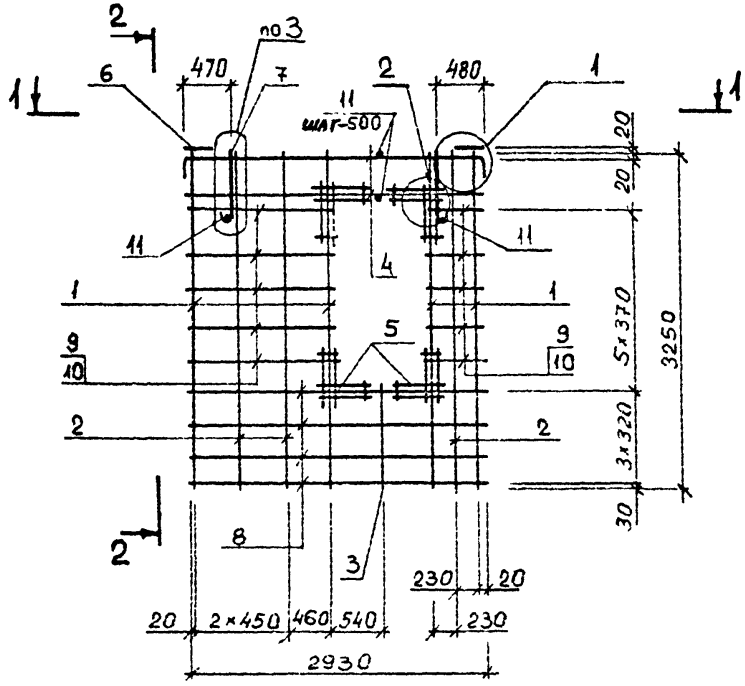

Обозначение	Марка	Рис.	В, мм	Масса кг
1.232.1-8. 1-2 03	7КПСО 30.33.3,5	1	320	36,33
-01	7 КПСО 30.33.4,0	1	370	36,68
-02	8 КПСО 30.33.3,5	2	320	36,27
-03	8 КПСО 30.33.4,0	2	370	38,96
-04	9 КПСО 30.33.3,5	3	320	36,27
-05	9 КПСО 30.33.4,0	3	370	36,64

ФОРМАТ	ЗОНА	ПОЗ	ОБОЗНАЧЕНИЕ	НАИМЕНОВАНИЕ	КОЛ.	ПРИМЕЧАНИЕ
				ДОКУМЕНТАЦИЯ		
А3			1.232.1-8 1-2 04СВ	СБОРОЧНЫЙ ЧЕРТЕЖ		
А4			1.232.1-8.1-2 00Д2	УЗЛЫ АРМАТУРНЫЕ		
А4			1.232.1-8 1-2 00ТО	ТЕХНИЧЕСКОЕ ОПИСАНИЕ		
				СБОРОЧНЫЕ ЕДИНИЦЫ		
А4	4		1.232.1-8 1-3 04	КАРКАС ПЛОСКИЙ КР15	6	
А4	5		1.232.1-8 1-3 11	СЕТКА С1	8	
А4	6		1.232.1-8 1-3 12	ИЗДЕЛИЕ ЗАКЛАДНОЕ МН1	4	
			ПЕРЕМЕННЫЕ ДАННЫЕ	ДЛЯ ИСПОЛНЕНИЙ		
				1.232.1-8 1-2 04 1КПСО 60.33.3,5		
				СБОРОЧНЫЕ ЕДИНИЦЫ		
				КАРКАС ПЛОСКИЙ		
А4	1		1.232.1-8 1-3 01	КР1	6	
А4	2		1.232.1-8 1-3 01-01	КР2	3	
А4	3		1.232.1-8 1-3 02	КР5	4	
				ДЕТАЛИ		
А4	7		1.232.1-8 1-3 13-03	ПЕТЛЯ СТРОПОВОЧНАЯ СП4	4	
				СТ ОТД. ГОСТ 6727-80		
ВЧ	8		5.041.5930	Ф5 ВР-I L=5930	6	0,82КГ
ВЧ	9		5.041.950	Ф5 ВР-I L=950	6	0,13КГ
ВЧ	10		5.041.770	Ф5 ВР-I L=770	6	0,11КГ
ВЧ	11		5.041.440	Ф5 ВР-I L=440	10	0,06КГ
ВЧ	12		5.041.350	Ф5 ВР-I L=350	10	0,05КГ
ВЧ	13		5.041.320	Ф5 ВР-I L=320	22	0,04КГ
				1.232.1-8.1-2 04-01 1КПСО 60.33.4,0		
				СБОРОЧНЫЕ ЕДИНИЦЫ		
				КАРКАС ПЛОСКИЙ		
А4	1		1.232.1-8.1-3 01-02	КР3	6	
А4	2		1.232.1-8.1-3 01-03	КР4	3	
А4	3		1.232.1-8 1-3 02-01	КР6	4	
А4	7		1.232.1-8.1-3 14-01	ПЕТЛЯ СТРОПОВОЧНАЯ СП6	4	

САПР КиевЗНИИЭП — ОПЕРАТОР СИСТЕМЫ — ПОДПИСЬ И ДАТА — ИНВ № ПОДЛ

НАЧ АПМ	Жуманенко	
Н КОНТР	Титова	
ГЛ СПЕЦ	Титова	
ПРОВЕРИЛ	Литвиненко	
РАЗРАБ	Панченко	

1.232.1-8 1-2 04

КАРКАС ПРОСТРАНСТВЕННЫЙ
1КПСО 60 - 2КПСО 60

СТАДИЯ	ЛИСТ	ЛИСТОВ
Р	1	2

ГОСГРАЖДАНСТРОЙ
КиевЗНИИЭП

ФОРМАТ	ЗОНА	ПОЗ	ОБОЗНАЧЕНИЕ	НАИМЕНОВАНИЕ	КОЛ	ПРИМЕЧАНИЕ
				ДЕТАЛИ		
				СТ. ОТД. ГОСТ 6727-80		
ВЧ	8		5.041.5930	Ф5 ВР-I L=5930	6	0,82КГ
ВЧ	9		5.041.950	Ф5 ВР-I L=950	6	0,13КГ
ВЧ	10		5 041.770	Ф5 ВР-I L=770	6	0,11КГ
ВЧ	11		5.041.440	Ф5 ВР-I L=440	10	0,06КГ
ВЧ	12		5.041.350	Ф5 ВР-I L=350	10	0,05КГ
ВЧ	13		5.041.370	Ф5 ВР-I L=370	22	0,05КГ
				1.232.1-8 1-2 04-02 2КПСО 60.33.3,5		
				СБОРОЧНЫЕ ЕДИНИЦЫ		
				КАРКАС ПЛОСКИЙ		
А4	1		1.232.1-8 1-3 01	КР1	6	
А4	2		1.232.1-8.1-3 01-01	КР2	3	
А4	3		1.232.1-8.1-3 02-02	КР7	4	
А4	7		1.232.1-8.1-3 14-01	ПЕТЛЯ СТРОПОВОЧНАЯ СП6	4	
				ДЕТАЛИ		
				СТ. ОТД. ГОСТ 6727-80		
ВЧ	8		5.041.5930	Ф5 ВР-I L=5930	8	0,82КГ
ВЧ	9		5.041.950	Ф5 ВР-I L=950	5	0,13КГ
ВЧ	10		5.041.770	Ф5 ВР-I L=770	5	0,11КГ
ВЧ	11		5.041.440	Ф5 ВР-I L=440	8	0,06КГ
ВЧ	12		5.041.350	Ф5 ВР-I L=350	8	0,05КГ
ВЧ	13		5.041.300	Ф5 ВР-I L=300	22	0,04КГ
				1.232.1-8 1-2 04-03 2КПСО 60.33.4,0		
				СБОРОЧНЫЕ ЕДИНИЦЫ		
				КАРКАС ПЛОСКИЙ		
А4	1		1.232.1-8 1-3 01-02	КР3	6	
А4	2		1.232.1-8 1-3 01-03	КР4	3	
А4	3		1.232.1-8.1-3 02-03	КР8	4	
А4	7		1.232.1-8 1-3 14-01	ПЕТЛЯ СТРОПОВОЧНАЯ СП6	4	
				ДЕТАЛИ		
				СТ. ОТД. ГОСТ 6727-80		
ВЧ	8		5.041.5930	Ф5 ВР-I L=5930	8	0,82КГ
ВЧ	9		5.041.950	Ф5 ВР-I L=950	5	0,13КГ
ВЧ	10		5.041.770	Ф5 ВР-I L=770	5	0,11КГ
ВЧ	11		5.041.440	Ф5 ВР-I L=440	8	0,06КГ
ВЧ	12		5.041.350	Ф5 ВР-I L=350	8	0,05КГ
ВЧ	13		5.041.350	Ф5 ВР-I L=350	22	0,04КГ

САПР КиевЗНИИЭП — ОПЕРАТОР СИСТЕМЫ — ВЗАМ ИНВ № — ПОДПИСЬ И ДАТА — ИНВ № ПОДЛ

1.232.1-8.1-2 04

ЛИСТ 2

Киев ЗНИИЭП системы

Рис. 1

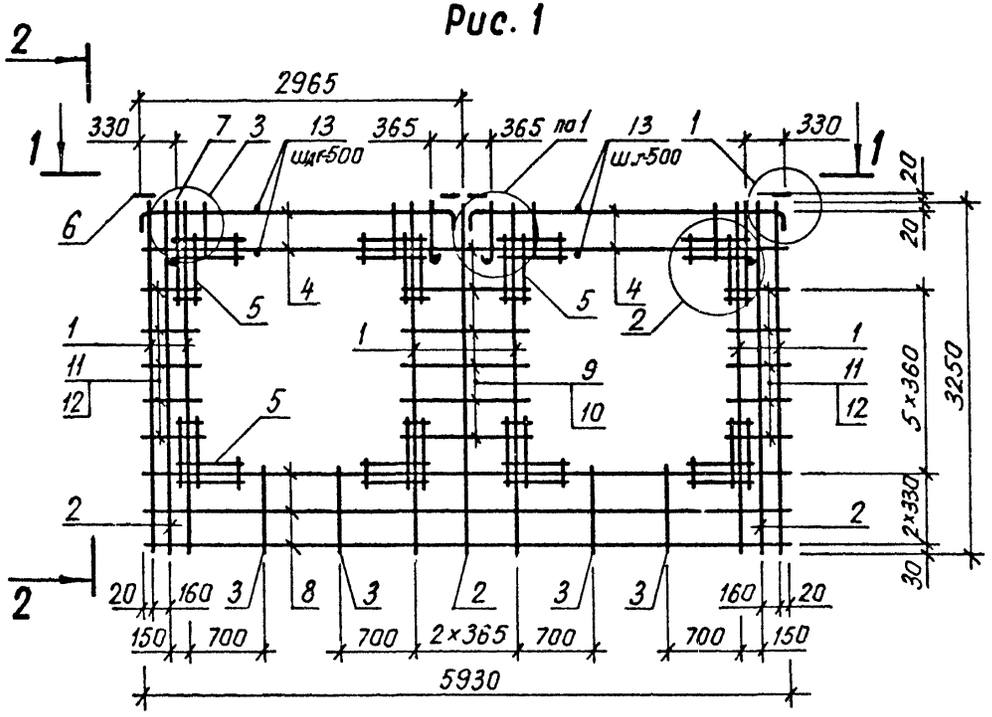

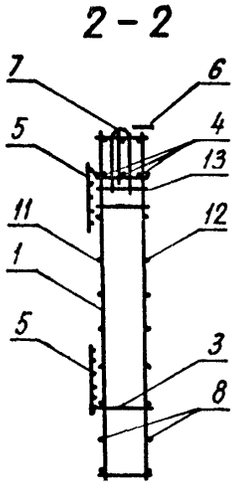

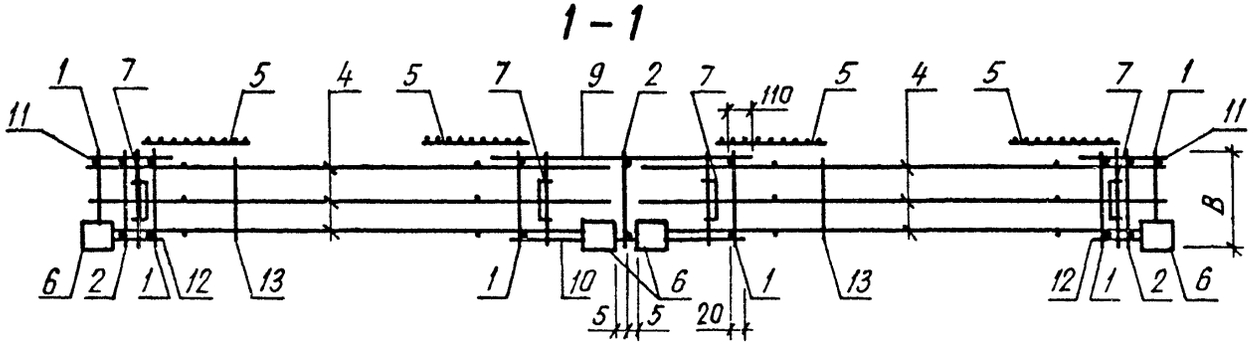

Таблицу исполнений см на л 2

				1.232.1-8.1-2 04 СБ			
				Каркас пространственный 1КПСО 60 – 2КПСО 60	СТАДИЯ	МАССА	МАСШТАБ
					Р	см / ТАБЛ	
НАЧ АПМ	Акименко			Сборочный чертеж	ЛИСТ 1	ЛИСТОВ 2	
Н КОНТР	Титова				ГОСГРАЖДАНСТРОЙ КиевЗНИИЭП		
ГЛ СПЕЦ	Титова						
ПРОВЕРИЛ	Ланченко						
РАЗРАБ	Литвиненко						

Рис 2

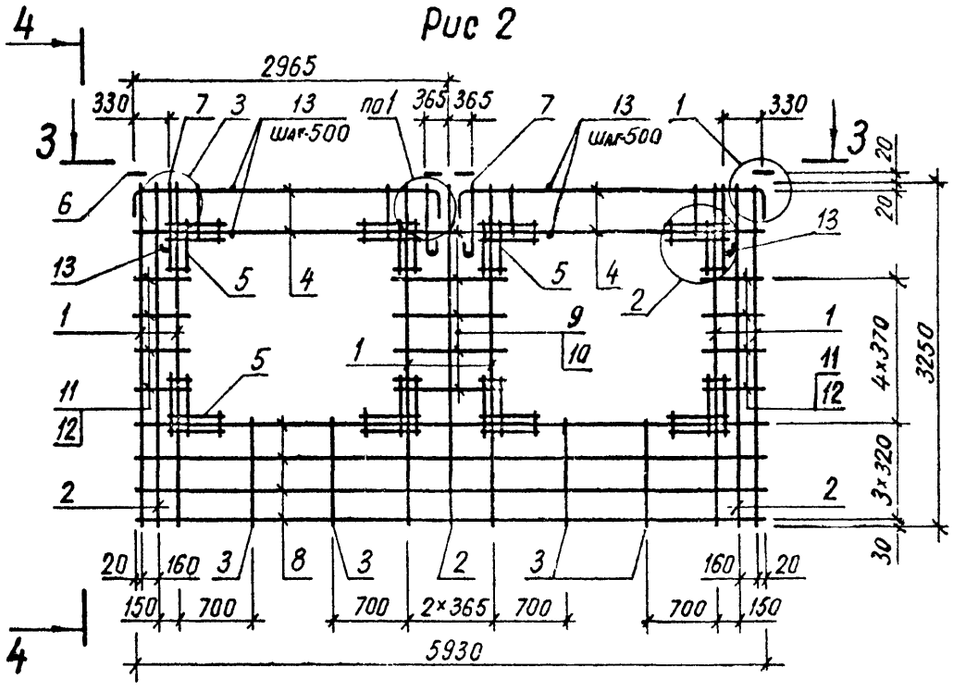

4 – 4

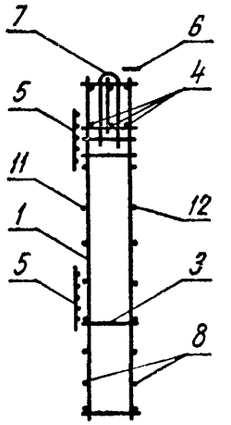

3 – 3

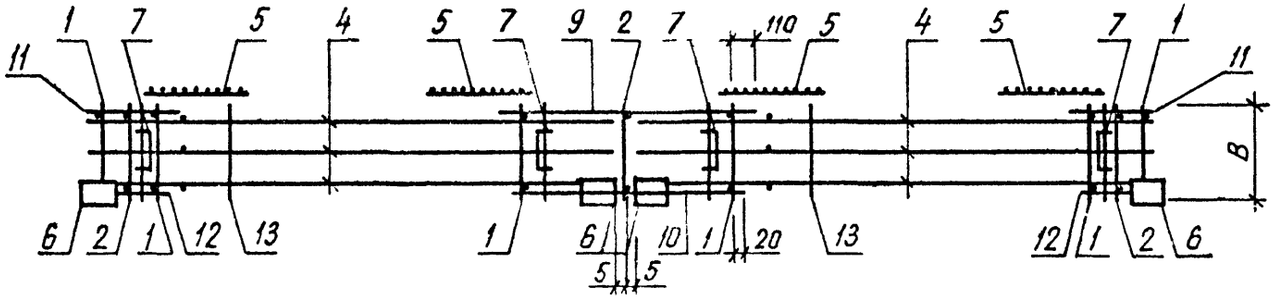

Обозначение	Марка	Рис	B, мм	Масса кг
1.232.1-8 1-2 04	1КПСО 60 33 3,5	1	320	63,95
-01	1КПСО 60 33 4,0	1	370	67,75
-02	2КПСО 60 33 3,5	2	320	68,92
-03	2КПСО 60 33.4,0	2	370	69,55

САПР КиевЗНИИЭП
Оператор системы
Панченко
Взам. инв. №
Подп. и дата
Инв. № подл.

ФОРМАТ	ЗОНА	ПОЗ	ОБОЗНАЧЕНИЕ	НАИМЕНОВАНИЕ	КОЛ.	ПРИМЕЧАНИЕ
				ДОКУМЕНТАЦИЯ		
А3			1.232.1-8 1-2 05СВ	СБОРОЧНЫЙ ЧЕРТЕЖ		
А4			1.232.1-8.1-2 00Д2	УЗЛЫ АРМАТУРНЫЕ		
А4			1.232.1-8 1-2 00ТО	ТЕХНИЧЕСКОЕ ОПИСАНИЕ		
				СБОРОЧНЫЕ ЕДИНИЦЫ		
А4		5	1.232.1-8.1-3 11	СЕТКА С1	8	
А4		6	1.232.1-8.1-3 12	ИЗДЕЛИЕ ЗАКЛАДНОЕ МН1	4	
А4		7	1.232.1-8.1-3 14-01	ПЕТЛЯ СТРОПОВОЧНАЯ СП6	4	
			ПЕРЕМЕННЫЕ ДАННЫЕ	ДЛЯ ИСПОЛНЕНИЙ:		
				1.232.1-8.1-2 05 3КПСО 60.33.3,5		
				СБОРОЧНЫЕ ЕДИНИЦЫ		
				КАРКАС ПЛОСКИЙ		
А4		1	1.232.1-8.1-3 01	КР1	6	
А4		2	1.232.1-8 1-3 01-01	КР2	3	
А4		3	1.232.1-8.1-3 02-02	КР7	4	
А4		4	1.232.1-8.1-3 04	КР15	6	
				ДЕТАЛИ		
				СТ. ОТД. ГОСТ 6727-80		
БЧ		8	5.041.5930	Ф5 ВР-I L=5930	8	0,82КГ
БЧ		9	5.041.1250	Ф5 ВР-I L=1250	5	0,17КГ
БЧ		10	5.041.1070	Ф5 ВР-I L=1070	5	0,15КГ
БЧ		11	5.041.590	Ф5 ВР-I L=590	8	0,08КГ
БЧ		12	5.041.500	Ф5 ВР-I L=500	8	0,07КГ
БЧ		13	5.041.300	Ф5 ВР-I L=300	24	0,04КГ
				1.232.1-8.1-2 05-01 3КПСО 60.33.4,0		
				СБОРОЧНЫЕ ЕДИНИЦЫ		
				КАРКАС ПЛОСКИЙ		
А4		1	1.232.1-8.1-3 01-02	КР3	6	
А4		2	1.232.1-8.1-3 01-03	КР4	3	
А4		3	1.232.1-8.1-3 02-03	КР8	4	
А4		4	1.232.1-8.1-3 04	КР15	6	

НАЧ АПМ	Акименко		1.232.1-8.1-2 05
Н КОНТР	Титова		КАРКАС ПРОСТРАНСТВЕННЫЙ 3КПСО 60 - 4КПСО 60
ГЛ.СПЕЦ	Титова		
ПРОВЕРИЛ	Литвиненко		
РАЗРАБ.	Панченко		

СТАДИЯ	ЛИСТ	ЛИСТОВ
Р	I	2

ГОСГРАЖДАНСТРОЙ КиевЗНИИЭП

Панченко

ОПЕРАТОР СИСТЕМЫ

САПР Киев ЗНИИЭП

ВЗАМ ИНВ №

ПОДПИСЬ И ДАТА

ИНВ №ПОДЛ

ФОРМАТ	ЗОНА	ПОЗ	ОБОЗНАЧЕНИЕ	НАИМЕНОВАНИЕ	КОЛ	ПРИМЕЧАНИЕ
				ДЕТАЛИ		
				СТ. ОТД. ГОСТ 6727-80		
БЧ		8	5.041.5930	Ф5 ВР-I L=5930	8	0,82КГ
БЧ		9	5.041.1250	Ф5 ВР-I L=1250	5	0,17КГ
БЧ		10	5.041.1070	Ф5 ВР-I L=1070	5	0,15КГ
БЧ		11	5.041.590	Ф5 ВР-I L=590	8	0,08КГ
БЧ		12	5.041.500	Ф5 ВР-I L=500	8	0,07КГ
БЧ		13	5.041.350	Ф5 ВР-I L=350	24	0,05КГ
				1.232.1-8 1-2 05-02 4КПСО 60.33.3,5		
				СБОРОЧНЫЕ ЕДИНИЦЫ		
				КАРКАС ПЛОСКИЙ		
А4		1	1.232.1-8 1-3 01	КР1	4	
А4		2	1.232.1-8 1-3 01-01	КР2	5	
А4		3	1.232.1-8 1-3 02-04	КР9	4	
А4		4	1.232.1-8 1-3 04-02	КР17	6	
				ДЕТАЛИ		
				СТ. ОТД. ГОСТ 6727-80		
БЧ		8	5.041.5930	Ф5 ВР-I L=5930	10	0,82КГ
БЧ		9	5.041.1250	Ф5 ВР-I L=1250	4	0,17КГ
БЧ		10	5.041.1070	Ф5 ВР-I L=1070	4	0,15КГ
БЧ		11	5.041.590	Ф5 ВР-I L=590	9	0,08КГ
БЧ		12	5.041.500	Ф5 ВР-I L=500	6	0,07КГ
БЧ		13	5.041.300	Ф5 ВР-I L=300	24	0,04КГ
				1.232.1-8.1-2 05-03 4КПСО 60.33.4,0		
				СБОРОЧНЫЕ ЕДИНИЦЫ		
				КАРКАС ПЛОСКИЙ		
А4		1	1.232.1-8.1-3 01-02	КР3	4	
А4		2	1.232.1-8.1-3 01-03	КР4	5	
А4		3	1.232.1-8.1-3 02-05	КР10	4	
А4		4	1.232.1-8.1-3 04-02	КР17	6	
				ДЕТАЛИ		
				СТ. ОТД. ГОСТ 6727-80		
БЧ		8	5.041.5930	Ф5 ВР-I L=5930	10	0,82КГ
БЧ		9	5.041.1250	Ф5 ВР-I L=1250	4	0,17КГ
БЧ		10	5.041.1070	Ф5 ВР-I L=1070	4	0,15КГ
БЧ		11	5.041.590	Ф5 ВР-I L=590	6	0,08КГ
БЧ		12	5.041.500	Ф5 ВР-I L=500	6	0,07КГ
БЧ		13	5.041.350	Ф5 ВР-I L=350	24	0,05КГ

1.232.1-8.1-2 05

ЛИСТ 2

Рис. 1

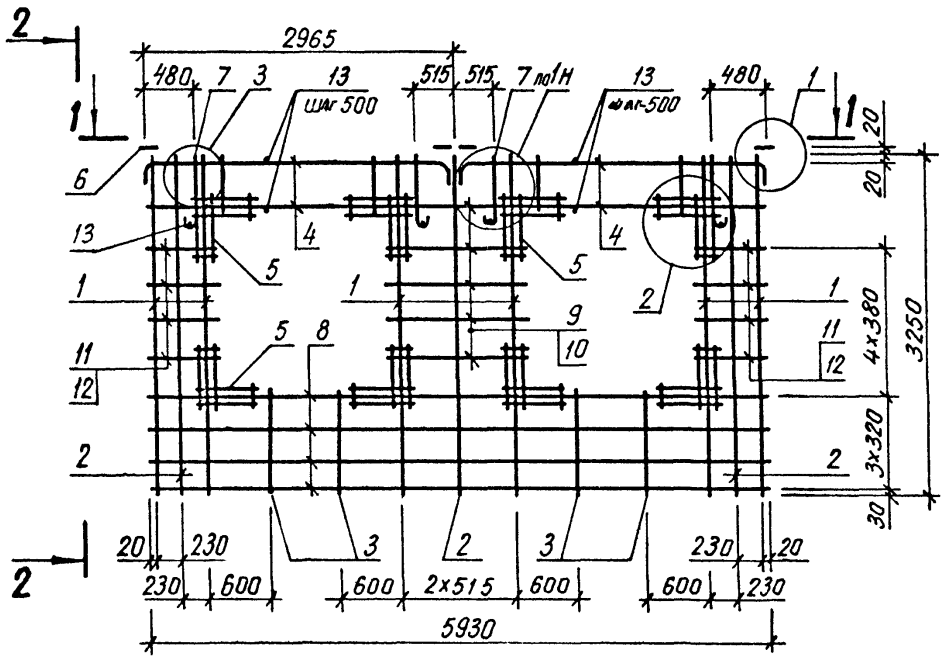

2 - 2

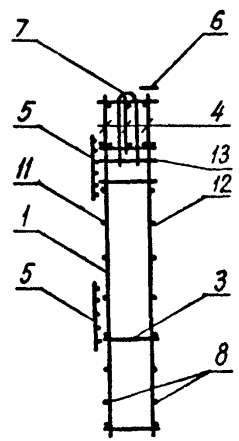

1 - 1

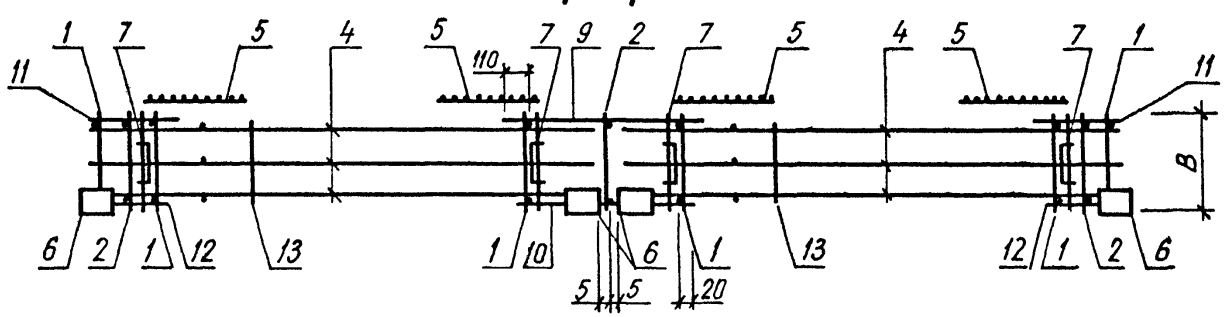

Таблицу исполнений см. на л. 2.

НАЧ АПМ	Акименко			1.232.1-8.1-2 05 СБ
Н КОНТР	Титова			Каркас пространственный 3 КПСО 60 - 4 КПСО 60
ГЛ СПЕЦ	Титова			Сборочный чертеж
ПРОВЕРИЛ	Панченко			
РАЗРАБ	Литвиненко			

СТАДИЯ	МАССА	МАСШТАБ
Р	СМ ТАБЛ	
ЛИСТ 1	ЛИСТОВ 2	

ГОСГРАЖДАНСТРОЙ
КиевЗНИИЭП

Панченко
ОПЕРАТОР СИСТЕМЫ
САПР Киев ЗНИИЭП
ВЗАМ ИНВ №
ПОДПИСЬ И ДАТА

Рис. 2

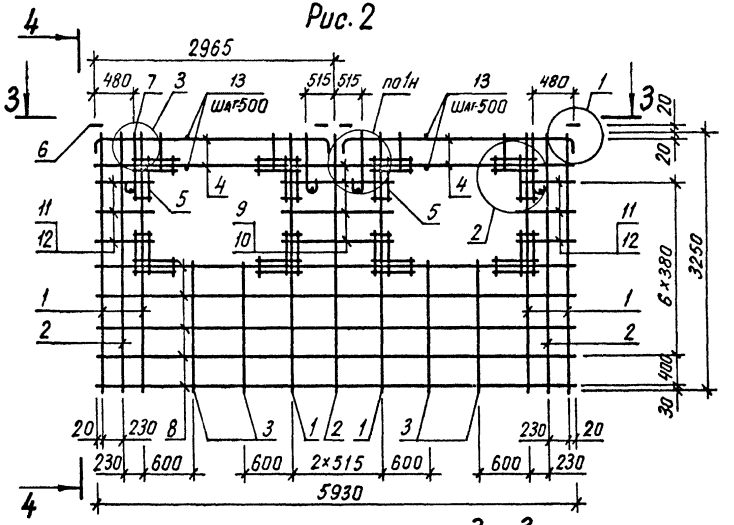

4 – 4

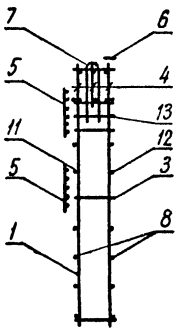

3 – 3

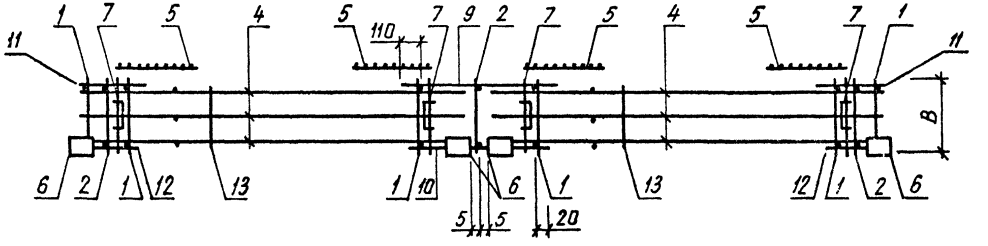

Обозначение	Марка	Рис	В, мм	Масса, кг
1.232 1-8 1-2 05	3 КПСО 60 33.3,5	1	320	69,75
-01	3 КПСО 60 33.4,0	1	370	70,40
-02	4 КПСО 60 33.3,5	2	320	67,56
-03	4 КПСО 60.33.4,0	2	370	68,24

1.232.1-8. 1-2 05СБ

ЛИСТ 2

КиевЗНИИЭП СИСТЕМЫ

ФОРМАТ	ЗОНА	ПОЗ	ОБОЗНАЧЕНИЕ	НАИМЕНОВАНИЕ	КОЛ.	ПРИМЕЧАНИЕ
				ДОКУМЕНТАЦИЯ		
А3			1.232.1-8.1-2 06СБ	СБОРОЧНЫЙ ЧЕРТЕЖ		
А4			1.232.1-8.1-2 00Д2	УЗЛЫ АРМАТУРНЫЕ		
А4			1.232.1-8.1-2 00ТО	ТЕХНИЧЕСКОЕ ОПИСАНИЕ		
				СБОРОЧНЫЕ ЕДИНИЦЫ		
А4		5	1.232.1-8.1-3 11	СЕТКА С1	4	
А4		6	1.232.1-8.1-3 12	ИЗДЕЛИЕ ЗАКЛАДНОЕ МН1	2	
А4		7	1.232.1-8.1-3 14-01	ПЕТЛЯ СТРОПОВОЧНАЯ СП6	2	
				ДЕТАЛИ		
				СТ. ОТД. ГОСТ 6727-80		
ВЧ		8	5.041.2930	Ф5 ВР-I L=2930	16	0,41КГ
ВЧ		9	5.041.1460	Ф5 ВР-I L=1460	2	0,20КГ
ВЧ		10	5.041.1550	Ф5 ВР-I L=1550	2	0,22КГ
ВЧ		11	5.041.350	Ф5 ВР-I L=350	2	0,05КГ
ВЧ		12	5.041.260	Ф5 ВР-I L=260	2	0,04КГ
			ПЕРЕМЕННЫЕ ДАННЫЕ	ДЛЯ ИСПОЛНЕНИЙ:		
				1.232.1-8.1-2 06 1КПСЛ 30.33.3,5		
				СБОРОЧНЫЕ ЕДИНИЦЫ		
				КАРКАС ПЛОСКИЙ		
А4		1	1.232.1-8.1-3 01	КР1	4	
А4		2	1.232.1-8.1-3 01-01	КР2	2	
А4		3	1.232.1-8.1-3 06	КР21	1	
А4		4	1.232.1-8.1-3 05	КР19	2	
				ДЕТАЛИ		
ВЧ		13	5.041.320	СТ. ОТД. ГОСТ 6727-80 Ф5 ВР-I L=320	2	0,04КГ
				1.232.1-8.1-2 06-01 1КПСЛ 30.33.4,0		
				СБОРОЧНЫЕ ЕДИНИЦЫ		
				КАРКАС ПЛОСКИЙ		
А4		1	1.232.1-8.1-3 01-02	КР3	4	

ФОРМАТ	ЗОНА	ПОЗ.	ОБОЗНАЧЕНИЕ	НАИМЕНОВАНИЕ	КОЛ	ПРИМЕЧАНИЕ
А4		2	1.232.1-8.1-3 01-03	КР4	2	
А4		3	1.232.1-8.1-3 06-01	КР22	3	
А4		4	1.232.1-8.1-3 05-01	КР20	4	
				ДЕТАЛИ		
ВЧ		13	5.041.370	СТ. ОТД. ГОСТ 6727-80 Ф5 ВР-I L=370	2	0,05КГ
				1.232.1-8.1-2 06-02 2КПСЛ 30.33.3,5		
				СБОРОЧНЫЕ ЕДИНИЦЫ		
				КАРКАС ПЛОСКИЙ		
А4		1	1.232.1-8.1-3 01	КР1	4	
А4		2	1.232.1-8.1-3 01-01	КР2	2	
А4		3	1.232.1-8.1-3 06	КР21	1	
А4		4	1.232.1-8.1-3 05	КР19	2	
				ДЕТАЛИ		
ВЧ		13	5.041.320	СТ. ОТД. ГОСТ 6727-80 Ф5 ВР-I L=320	2	0,04КГ
				1.232.1-8.1-2 06-03 2КПСЛ 30.33.4,0		
				СБОРОЧНЫЕ ЕДИНИЦЫ		
				КАРКАС ПЛОСКИЙ		
А4		1	1.232.1-8.1-3 01-02	КР3	4	
А4		2	1.232.1-8.1-3 01-03	КР4	2	
А4		3	1.232.1-8.1-3 06-01	КР22	3	
А4		4	1.232.1-8.1-3 05-01	КР20	4	
				ДЕТАЛИ		
ВЧ		13	5.041.370	СТ. ОТД. ГОСТ 6727-80 Ф5 ВР-I L=370	2	0,05КГ

САПР КиевЗНИИЭП | ОПЕРАТОР СИСТЕМЫ | Панченко | ВЗАМ ИНВ № | ПОДПИСЬ И ДАТА | ИНВ № ПОДЛ

НАЧ АПМ	Акименко		1.232.1-8.1-2 06
Н КОНТР	Титова		КАРКАС ПРОСТРАНСТВЕННЫЙ 1КПСЛ 30 - 2КПСЛ 30
ГЛ СПЕЦ	Титова		СТАДИЯ Р; ЛИСТ 1; ЛИСТОВ 2
ПРОВЕРИЛ	Литвиненко		ГОСГРАЖДАНСТРОЙ КиевЗНИИЭП
РАЗРАБ	Панченко		

САПР КиевЗНИИЭП | ОПЕРАТОР СИСТЕМЫ | Панченко | ВЗАМ ИНВ № | ПОДПИСЬ И ДАТА | ИНВ № ПОДЛ

Рис. 1

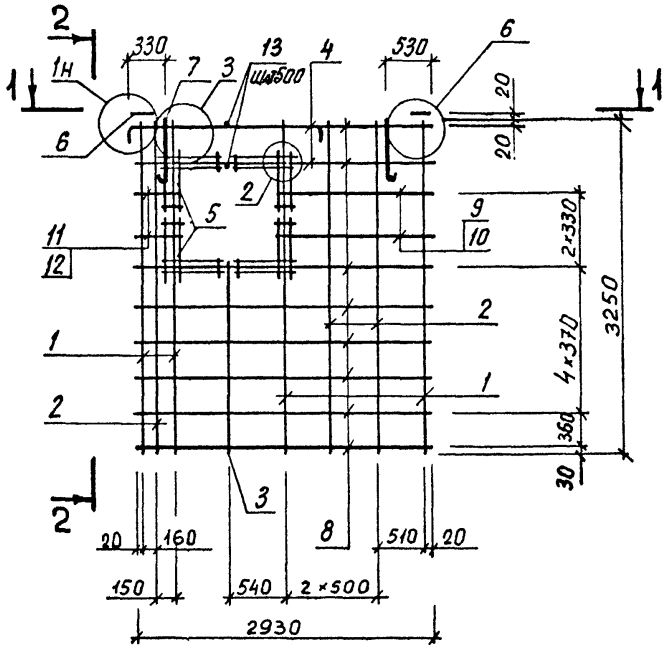

2 - 2

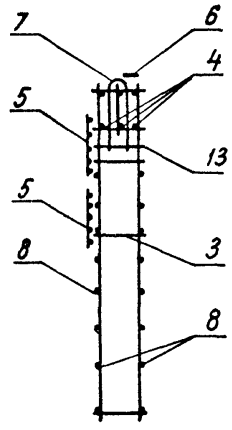

Рис. 2

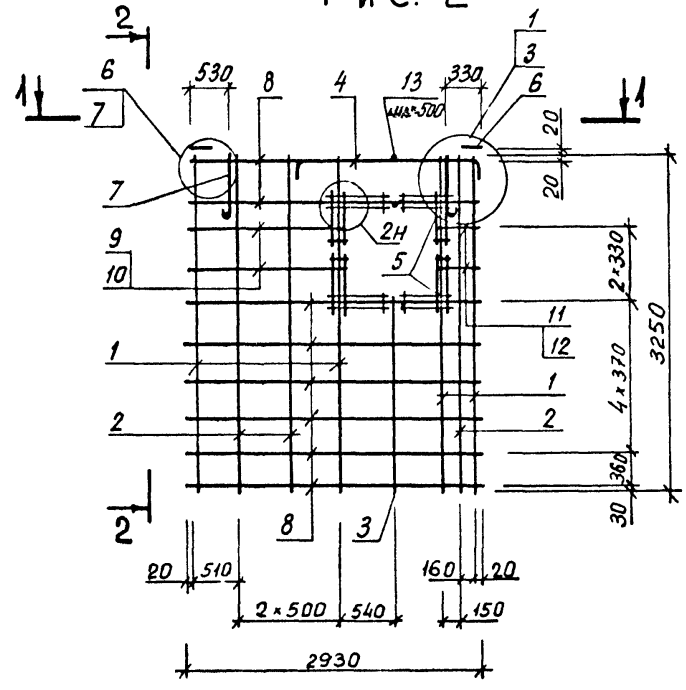

1 - 1

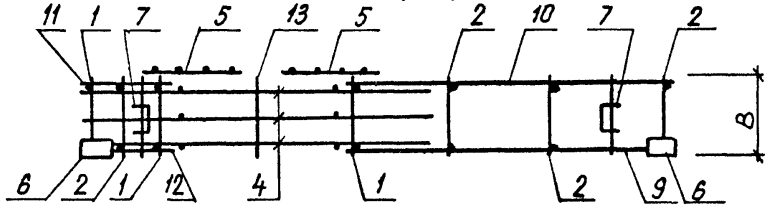

Обозначение	Марка	Рис.	B, мм	Масса, кг
1.232.1-8.1-2 06	1КПСЛ 30.33.3,5-П	1	320	32,58
-01	1КПСЛ 30.33.4,0-П	1	370	41,37
-02	2КПСЛ 30.33.3,5-П	2	320	32,58
-03	2КПСЛ 30.33.4,0-П	2	370	41,37

НАЧ АП М	Акименко	
Н КОНТР	Титова	
ГЛ СПЕЦ	Титова	
ПРОВЕРИЛ	Литвиненко	
РАЗРАБ.	Панченко	

1.232.1-8.1-2 06 СБ

Каркас пространственный 1КПСЛ 30 – 2КПСЛ 30

Сборочный чертеж

СТАДИЯ	МАССА	МАСШТАБ
Р	СМ ТАБЛ	
ЛИСТ	ЛИСТОВ 1	

ГОСГРАЖДАНСТРОЙ КиевЗНИИЭП

ФОРМАТ	ЗОНА	ПОЗ	ОБОЗНАЧЕНИЕ	НАИМЕНОВАНИЕ	КОЛ	ПРИМЕЧАНИЕ
				ДОКУМЕНТАЦИЯ		
А3			1.232 1-8 1-2 07СБ	СБОРОЧНЫЙ ЧЕРТЕЖ		
А4			1 232.1-8 1-2 00Д2	УЗЛЫ АРМАТУРНЫЕ		
А4			1 232.1-8 1-2 00ТО	ТЕХНИЧЕСКОЕ ОПИСАНИЕ		
				СБОРОЧНЫЕ ЕДИНИЦЫ		
А4	5		1.232.1-8 1-3 11	СЕТКА С1	4	
А4	6		1 232.1-8 1-3 12	ИЗДЕЛИЕ ЗАКЛАДНОЕ МН1	2	
А4	7		1.232.1-8 1-3 14-01	ПЕТЛЯ СТРОПОВОЧНАЯ СП6	2	
				ДЕТАЛИ		
				СТ. ОТД. ГОСТ 6727-80		
ВЧ	8		5 041.2930	Ф5 ВР-I L=2930	18	0,41КГ
ВЧ	9		5 041.350	Ф5 ВР-I L=350	2	0,05КГ
ВЧ	10		5 041.260	Ф5 ВР-I L=260	2	0,04КГ
ВЧ	11		5.041.1550	Ф5 ВР-I L=1550	2	0,22КГ
ВЧ	12		5.041.1460	Ф5 ВР-I L=1460	2	0,20КГ
			ПЕРЕМЕННЫЕ ДАННЫЕ	ДЛЯ ИСПОЛНЕНИЙ		
				1 232 1-8 1-2 07 3КПСЛ 30 33 3,5		
				СБОРОЧНЫЕ ЕДИНИЦЫ		
				КАРКАС ПЛОСКИЙ		
А4	1		1.232.1-8 1-3 01	КР1	4	
А4	2		1.232.1-8 1-3 01-01	КР2	3	
А4	3		1.232.1-8 1-3 06	КР21	1	
А4	4		1.232 1-8 1-3 05	КР19	1	
				ДЕТАЛИ		
ВЧ	13		5.041.320	СТ. ОТД. ГОСТ 6727-80 Ф5 ВР-I L=320	2	0,04КГ
				1 232 1-8 1-2 07-01 3КПСЛ 30.33.4,0		
				СБОРОЧНЫЕ ЕДИНИЦЫ		
				КАРКАС ПЛОСКИЙ		
А4	1		1 232.1-8 1-3 01-02	КР3	4	

НАЧ АПМ	Литвиненко		1.232 1-8 1-2 07
Н.КОНТР	Титова		КАРКАС ПРОСТРАНСТВЕННЫЙ 3КПСЛ 30 - 4КПСЛ 30
ГЛ.СПЕЦ	Титова		СТАДИЯ Р; ЛИСТ 1; ЛИСТОВ 2
ПРОВЕРИЛ	Литвиненко		ГОСГРАЖДАНСТРОЙ КиевЗНИИЭП
РАЗРАБ	Панченко		

САПР КиевЗНИИЭП; ОПЕРАТОР СИСТЕМЫ; Панченко; ВЗАМ ИНВ №; ПОДПИСЬ И ДАТА; ИНВ № ПОДЛ

ФОРМАТ	ЗОНА	ПОЗ	ОБОЗНАЧЕНИЕ	НАИМЕНОВАНИЕ	КОЛ	ПРИМЕЧАНИЕ
А4	2		1 232 1-8 1-3 01-03	КР4	3	
А4	3		1 232.1-8 1-3 06-01	КР22	1	
А4	4		1.232.1-8 1-3 05-01	КР20	1	
				ДЕТАЛИ		
ВЧ	13		5.041.370	СТ ОТД ГОСТ 6727 80 Ф5 ВР-I L=370	2	0,05КГ
				1.232.1-8 1-2 07-02 4КПСЛ 30.33 3,5		
				СБОРОЧНЫЕ ЕДИНИЦЫ		
				КАРКАС ПЛОСКИЙ		
А4	1		1.232.1-8 1-3 01	КР1	4	
А4	2		1.232 1-8 1-3 01-01	КР2	3	
А4	3		1.232.1-8.1-3 06	КР21	1	
А4	4		1 232 1-8 1-3 05	КР19	1	
				ДЕТАЛИ		
ВЧ	13		5.041.320	СТ. ОТД. ГОСТ 6727-80 Ф5 ВР-I L=320	2	0,04КГ
				1.232.1-8.1-2 07-03 4КПСЛ 30.33.4,0		
				СБОРОЧНЫЕ ЕДИНИЦЫ		
				КАРКАС ПЛОСКИЙ		
А4	1		1 232.1-8 1-3 01-02	КР3	4	
А4	2		1 232 1-8 1-3 01-03	КР4	3	
А4	3		1.232.1-8.1-3 06-01	КР22	1	
А4	4		1.232.1-8.1-3 05-01	КР20	1	
				ДЕТАЛИ		
ВЧ	13		5.041.370	СТ. ОТД. ГОСТ 6727-80 Ф5 ВР-I L=370	2	0,05КГ

САПР КиевЗНИИЭП; ОПЕРАТОР СИСТЕМЫ; Панченко; ВЗАМ ИНВ №; ПОДПИСЬ И ДАТА; ИНВ № ПОДЛ

Рис. 1

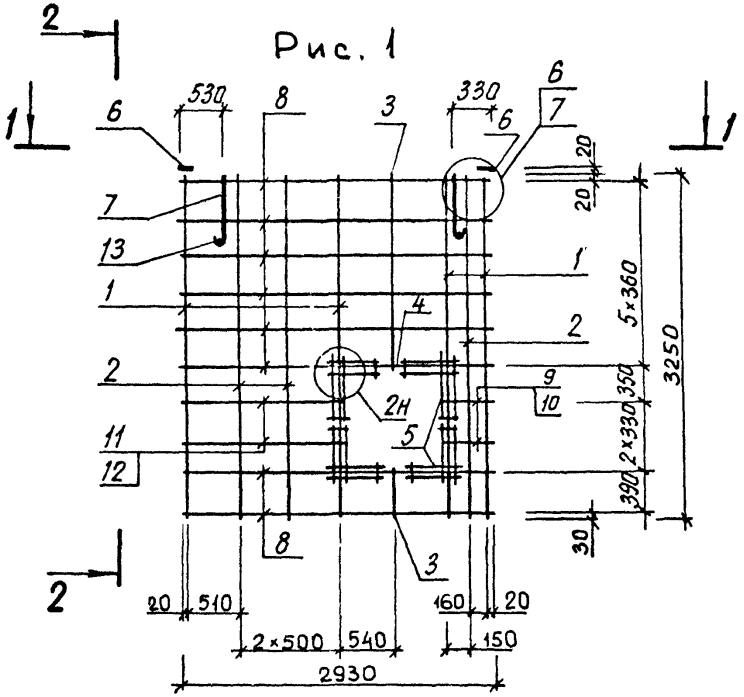

2 - 2

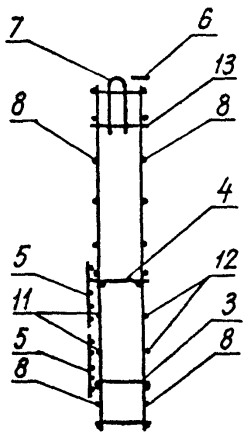

Рис. 2

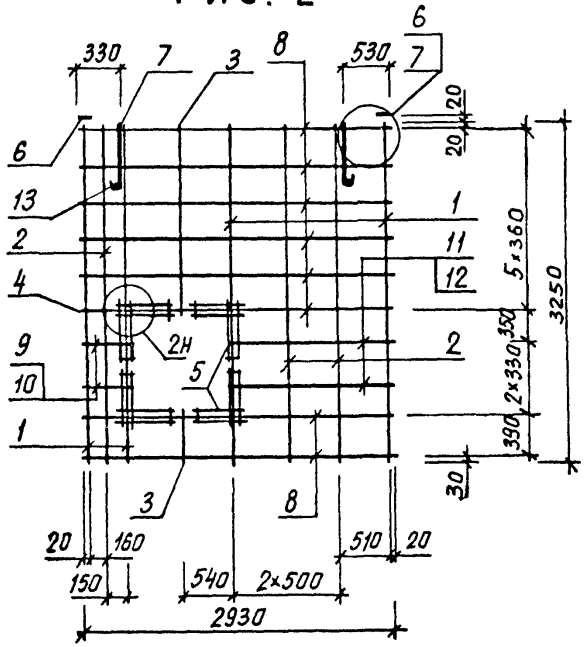

1 - 1

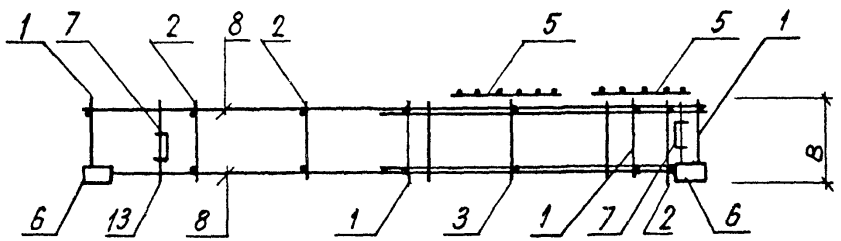

Обозначение	Марка	Рис.	B, мм	Масса, кг
1.232.1-8. 1-2 07	3КПСЛ 30.33.3,5-П	1	320	34,35
-01	3КПСЛ 30.33.4,0-П	1	370	35,91
-02	4КПСЛ 30.33.3,5-П	2	320	34,35
-03	4КПСЛ 30.33.4,0-П	2	370	35,91

НАЧ АПМ	Акименко	
Н КОНТР	Титова	
ГЛ СПЕЦ	Титова	
ПРОВЕРИЛ	Литвиненко	
РАЗРАБ.	Панченко	

1.232.1-8. 1-2 07 СБ

Каркас пространственный 3КПСЛ 30 – 4КПСЛ 30

Сборочный чертеж

СТАДИЯ	МАССА	МАСШТАБ
Р	СМ ТАБЛ	
ЛИСТ	ЛИСТОВ 1	

ГОСГРАЖДАНСТРОЙ КиевЗНИИЭП

Киев ЗНИИЭП системы

ПОДПИСЬ И ДАТА | ВЗАМ.ИНВ.№

ФОРМАТ	ЗОНА	ПОЗ	ОБОЗНАЧЕНИЕ	НАИМЕНОВАНИЕ	КОЛ	ПРИМЕЧАНИЕ
				ДОКУМЕНТАЦИЯ		
А4			1.232.1-8.1-2 08СБ	СБОРОЧНЫЙ ЧЕРТЕЖ		
А4			1.232.1-8.1-2 00Д2	УЗЛЫ АРМАТУРНЫЕ		
А4			1.232.1-8.1-2 00ТО	ТЕХНИЧЕСКОЕ ОПИСАНИЕ		
				СБОРОЧНЫЕ ЕДИНИЦЫ		
А4		2	1.232.1-8.1-3 01-01	КАРКАС ПЛОСКИЙ КР2	2	
А4		6	1.232.1-8.1-3 11	СЕТКА С1	4	
А4		7	1.232.1-8.1-3 12	ИЗДЕЛИЕ ЗАКЛАДНОЕ МН1	2	
А4		8	1.232.1-8.1-3 14	ПЕТЛЯ СТРОПОВОЧНАЯ СП5	2	
				ДЕТАЛИ		
				СТ. ОТД. ГОСТ 6727-80		
ВЧ		9	5.041.2930	Ф5 ВР-I L=2930	10	0,41КГ
ВЧ		10	5.041.590	Ф5 ВР-I L=590	4	0,08КГ
ВЧ		11	5.041.500	Ф5 ВР-I L=500	2	0,07КГ
			ПЕРЕМЕННЫЕ ДАННЫЕ	ДЛЯ ИСПОЛНЕНИЙ:		
				1.232.1-8.1-2 08 КПСЛ 30.33.3,5		
				СБОРОЧНЫЕ ЕДИНИЦЫ		
				КАРКАС ПЛОСКИЙ		
А4		1	1.232.1-8.1-3 01	КР1	4	
А4		3	1.232.1-8.1-3 05-02	КР27	2	
А4		4	1.232.1-8.1-3 06-04	КР29	2	
А4		5	1.232.1-8.1-3 04	КР15	3	
				ДЕТАЛИ		
ВЧ		12	5.041.320	СТ. ОТД. ГОСТ 6727-80 Ф5 ВР-I L=320	10	0,04КГ
				1.232.1-8.1-2 08-01 КПСЛ 30.33.4,0		
				СБОРОЧНЫЕ ЕДИНИЦЫ		
				КАРКАС ПЛОСКИЙ		
А4		1	1.232.1-8.1-3 01-02	КР3	4	
А4		3	1.232.1-8.1-3 05-03	КР28	2	

САПР КиевЗНИИЭП | ОПЕРАТОР СИСТЕМЫ | Панченко

ВЗАМ ИНВ № | ПОДПИСЬ И ДАТА | ИНВ № ПОДЛ

НАЧ АПМ	Акименко	1.232.1-8.1-2 08	
Н КОНТР	Титова	КАРКАС ПРОСТРАНСТВЕННЫЙ КПСЛ 30	СТАДИЯ: Р; ЛИСТ: 1; ЛИСТОВ: 2
ГЛ.СПЕЦ	Титова		ГОСГРАЖДАНСТРОЙ КиевЗНИИЭП
ПРОВЕРИЛ	Литвиненко		
РАЗРАБ	Панченко		

ФОРМАТ А4

ФОРМАТ	ЗОНА	ПОЗ	ОБОЗНАЧЕНИЕ	НАИМЕНОВАНИЕ	КОЛ	ПРИМЕЧАНИЕ
А4		4	1.232.1-8.1-3 06-05	КР30	2	
А4		5	1.232.1-8.1-3 04	КР15	2	
				ДЕТАЛИ		
ВЧ		12	5.041.370	СТ. ОТД. ГОСТ 6727-80 Ф5 ВР-I L=370	10	0,05КГ

САПР КиевЗНИИЭП | ОПЕРАТОР СИСТЕМЫ | Панченко

ВЗАМ ИНВ № | ПОДПИСЬ И ДАТА | ИНВ № ПОДЛ

1.232.1-8.1-2 08 | ЛИСТ 2

ФОРМАТ А4

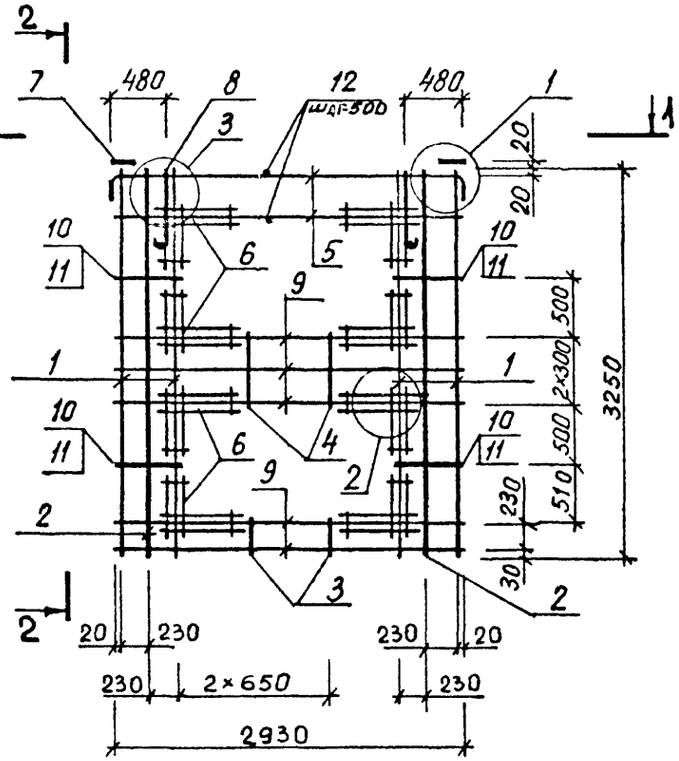

2 - 2

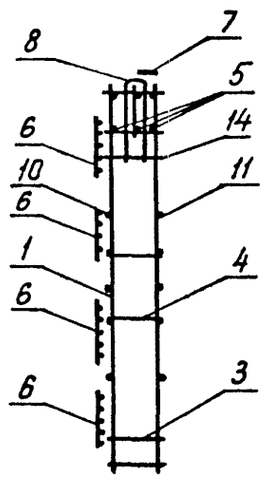

1 - 1

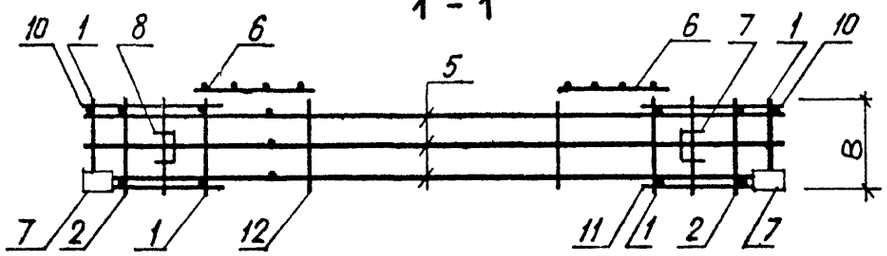

Обозначение	Марка	B, мм	Масса кг
1.232.1-8 1-2 08	КПСЛ 30 33 3,5-П	320	38,32
-01	КПСЛ 30 33 4,0-П	370	35,32

НАЧ. АПМ	Акименко	
Н. КОНТР.	Титова	
ГЛ. СПЕЦ.	Титова	
ПРОВЕРИЛ	Литвиненко	
РАЗРАБ.	Панченко	

1.232.1-8.1-2 08 СБ

Каркас пространственный КПСЛ 30

Сборочный чертеж

СТАДИЯ	МАССА	МАСШТАБ
Р	СМ ТАБЛ	
ЛИСТ	ЛИСТОВ 1	

ГОСГРАЖДАНСТРОЙ
КиевЗНИИЭП

ФОРМАТ А4

КиевЗНИИЭП СИСТЕМЫ

САПР Киев ЗНИИЭП ОПЕРАТОР СИСТЕМЫ

ФОРМАТ	ЗОНА	ПОЗ	ОБОЗНАЧЕНИЕ	НАИМЕНОВАНИЕ	КОЛ	ПРИМЕЧАНИЕ

ВЗАМ. ИНВ. №

ПОДПИСЬ И ДАТА

ИНВ. № ПОДЛ.

ЛИСТ

ФОРМАТ	ЗОНА	ПОЗ.	ОБОЗНАЧЕНИЕ	НАИМЕНОВАНИЕ	КОЛ.	ПРИМЕЧАНИЕ
				ДОКУМЕНТАЦИЯ		
А4			1.232.1-8 1-2 09СБ	СБОРОЧНЫЙ ЧЕРТЕЖ		
А4			1.232.1-8 1-2 00Д2	УЗЛЫ АРМАТУРНЫЕ		
А4			1.232.1-8.1-2 00ТО	ТЕХНИЧЕСКОЕ ОПИСАНИЕ		
				СБОРОЧНЫЕ ЕДИНИЦЫ		
А4		3	1.232.1-8.1-3 12	ИЗДЕЛИЕ ЗАКЛАДНОЕ МН1	2	
А4		4	1.232.1-8.1-3 14-01	ПЕТЛЯ СТРОПОВОЧНАЯ СП6	2	
				ДЕТАЛИ		
				СТ. ОТД. ГОСТ 6727-80		
БЧ		5	5.041.2930	Ф5 ВР-I L=2930	12	0,41КГ
БЧ		6	5.041.320	Ф5 ВР-I L=320	2	0,04КГ
			ПЕРЕМЕННЫЕ ДАННЫЕ	ДЛЯ ИСПОЛНЕНИЙ:		
				1.232.1-8.1-2 09 КПС 30.33.3,5		
				СБОРОЧНЫЕ ЕДИНИЦЫ		
А4		1	1.232.1-8.1-3 01	КАРКАС ПЛОСКИЙ КР1	2	
А4		2	1.232.1-8.1-3 01-01	КР2	3	
				1.232.1-8 1-2 09-01 КПС 30.33.4,0		
				СБОРОЧНЫЕ ЕДИНИЦЫ		
А4		1	1.232.1-8 1-3 01-02	КАРКАС ПЛОСКИЙ КР3	2	
А4		2	1.232.1-8.1-3 01-03	КР4	3	

САПР КиевЗНИИЭП | ОПЕРАТОР СИСТЕМЫ | Панченко

ВЗАМ. ИНВ. № | ПОДПИСЬ И ДАТА | ИНВ. № ПОДЛ.

НАЧ АПМ	Акименко		1.232.1-8 1-2 09
Н КОНТР	Титова		КАРКАС ПРОСТРАНСТВЕННЫЙ КПС 30 33
ГЛ СПЕЦ	Титова		СТАДИЯ: Р; ЛИСТ: 1; ЛИСТОВ: 2
ПРОВЕРИЛ	Литвиненко		ГОСГРАЖДАНСТРОЙ КиевЗНИИЭП
РАЗРАБ	Панченко		

ФОРМАТ А4

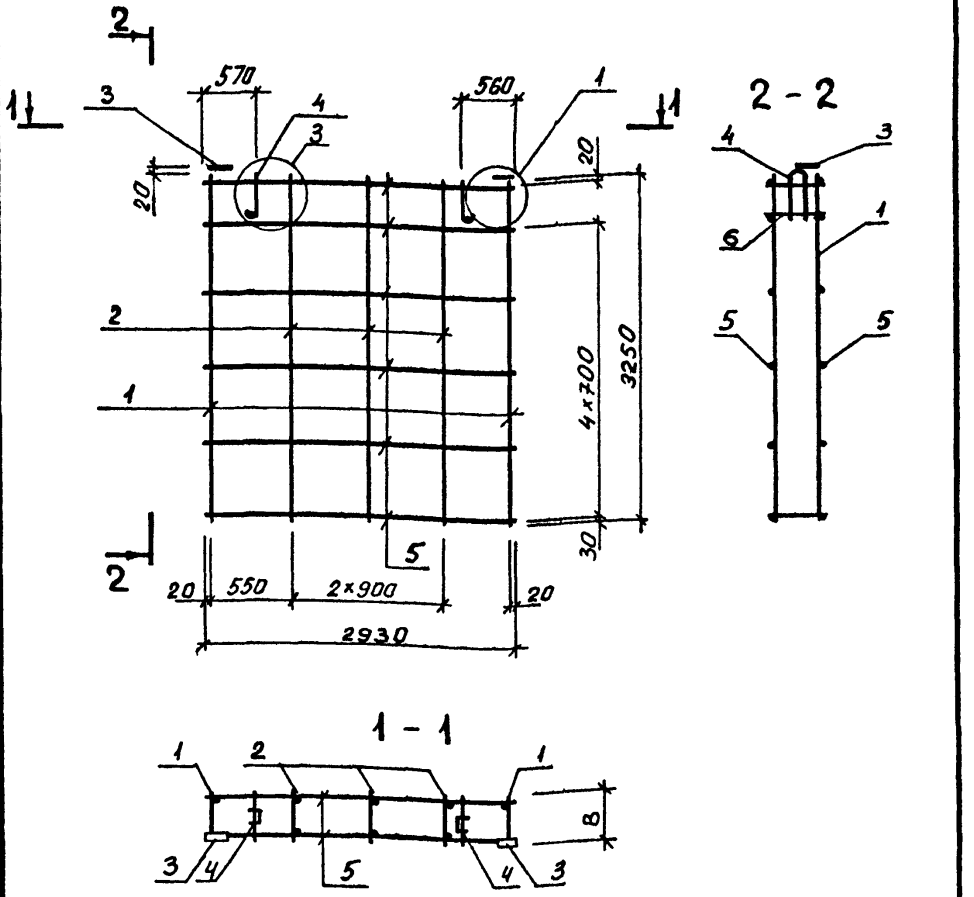

Обозначение	Марка	В	Масса кг
1232 1-8. 1-2 09	КПС 30 33 3,5-П	320	21,84
-01	КПС 30 33 4,0-П	370	22,06

САПР КиевЗНИИЭП | ОПЕРАТОР СИСТЕМЫ | Панченко

ВЗАМ. ИНВ. № | ПОДПИСЬ И ДАТА | ИНВ. № ПОДЛ.

НАЧ АПМ	Акименко		1.232.1-8.1-2 09СБ
Н КОНТР	Титова		Каркас пространственный КПС 30 33
ГЛ СПЕЦ	Титова		Сборочный чертеж
ПРОВЕРИЛ	Литвиненко		СТАДИЯ: Р; МАССА: СМ ТАБЛ; МАСШТАБ:
РАЗРАБ	Панченко		ЛИСТ; ЛИСТОВ 1
			ГОСГРАЖДАНСТРОЙ КиевЗНИИЭП

ФОРМАТ	ЗОНА	ПОЗ.	ОБОЗНАЧЕНИЕ	НАИМЕНОВАНИЕ	КОЛ.	ПРИМЕЧАНИЕ
				ДОКУМЕНТАЦИЯ		
А4			1 232.1-8 1-2 10СБ	СБОРОЧНЫЙ ЧЕРТЕЖ		
А4			1 232.1-8 1-2 00Д2	УЗЛЫ АРМАТУРНЫЕ		
А4			1 232.1-8 1-2 00ТО	ТЕХНИЧЕСКОЕ ОПИСАНИЕ		
				СБОРОЧНЫЕ ЕДИНИЦЫ		
А4		3	1.232 1-8 1-3 12	ИЗДЕЛИЕ ЗАКЛАДНОЕ МН1	2	
				ДЕТАЛИ		
А4		4	1.232.1-8 1-3 13-03	ПЕТЛЯ СТРОПОВОЧНАЯ СП4 СТ ОТД ГОСТ 6727-80	2	
ВЧ		5	5.041.2930	Ф5 ВР-I L=2930	8	0,41КГ
ВЧ		6	5.041.320	Ф5 ВР-I L=320	2	0,04КГ
			ПЕРЕМЕННЫЕ ДАННЫЕ	ДЛЯ ИСПОЛНЕНИЙ		
				1.232.1-8 1-2 10 КПС 30.16.3,5		
				СБОРОЧНЫЕ ЕДИНИЦЫ		
А4		1	1.232.1-8 1-3 06-06	КАРКАС ПЛОСКИЙ КР31	2	
А4		2	1 232.1-8.1-3 06-07	КР32	3	
				1.232.1-8 1-2 10-01 КПС 30 16.4,0		
				СБОРОЧНЫЕ ЕДИНИЦЫ		
А4		1	1.232.1-8 1-3 06-08	КАРКАС ПЛОСКИЙ КР33	2	
А4		2	1.232.1-8 1-3 06-09	КР34	3	

НАЧ.АПМ	Акименко	1.232.1-8 1-2 10	
Н.КОНТР	Титова	КАРКАС ПРОСТРАНСТВЕННЫЙ КПС 30.16	СТАДИЯ: Р; ЛИСТ: ; ЛИСТОВ: I
ГЛ.СПЕЦ	Титова		ГОСГРАЖДАНСТРОЙ КиевЗНИИЭП
ПРОВЕРИЛ	Литвиненко		
РАЗРАБ	Панченко		

ФОРМАТ А4

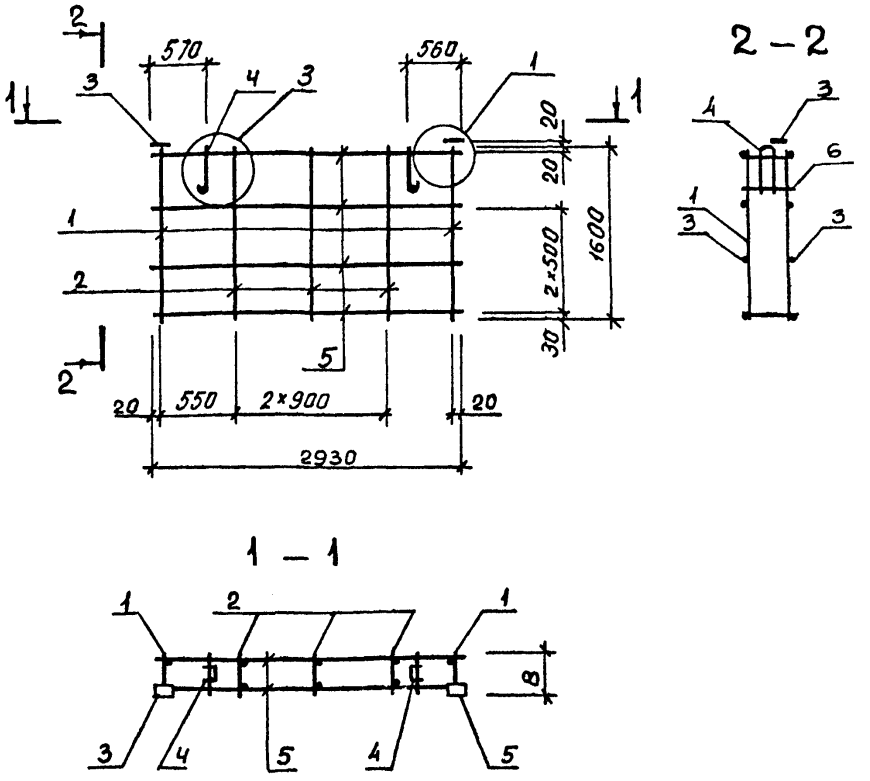

Обозначение	Марка	В, мм	Масса, кг
1 232.1-8 1-2 10	КПС 30 16 3,5 -П	320	14,57
-01	КПС 30 16 4,0 -П	370	12,21

НАЧ. АПМ	Акименко	1.232.1-8.1-2 10СБ	
Н.КОНТР	Титова	Каркас пространственный КПС 30 16	СТАДИЯ: Р; МАССА: СМ ТАБЛ; МАСШТАБ:
ГЛ.СПЕЦ.	Титова	Сборочный чертеж	ЛИСТ; ЛИСТОВ 1
ПРОВЕРИЛ	Литвиненко		ГОСГРАЖДАНСТРОЙ КиевЗНИИЭП
РАЗРАБ.	Панченко		

САПР КиевЗНИИЭП | Оператор системы | Панченко

Формат	Зона	Поз	Обозначение	Наименование	Кол	Примечание
				ДОКУМЕНТАЦИЯ		
А4			1.232.1-8.1-2 11СБ	СБОРОЧНЫЙ ЧЕРТЕЖ		
А4			1.232.1-8.1-2 00Д2	УЗЛЫ АРМАТУРНЫЕ		
А4			1.232.1-8.1-2 00ТО	ТЕХНИЧЕСКОЕ ОПИСАНИЕ		
				СБОРОЧНЫЕ ЕДИНИЦЫ		
А4		3	1.232.1-8.1-3 12	ИЗДЕЛИЕ ЗАКЛАДНОЕ МН1	2	
				ДЕТАЛИ		
А4		4	1.232.1-8.1-3 13-03	ПЕТЛЯ СТРОПОВОЧНАЯ СП4	2	
ВЧ		5	5.041.1130	СТ. ОТД. ГОСТ 6727-80 Ф5 ВР-I L=1130	12	0,16КГ
			ПЕРЕМЕННЫЕ ДАННЫЕ	ДЛЯ ИСПОЛНЕНИЙ:		
				1.232.1-8.1-2 11 КПС 12.33.3,5		
				СБОРОЧНЫЕ ЕДИНИЦЫ		
А4		1	1.232.1-8.1-3 01	КАРКАС ПЛОСКИЙ КР1	2	
А4		2	1.232.1-8.1-3 01-01	КР2	1	
				ДЕТАЛИ		
ВЧ		6	5.041.320	СТ. ОТД. ГОСТ 6727-80 Ф5 ВР-I L=320	2	0,04КГ
				1.232.1-8.1-2 11-01 КПС 12.33.4,0		
				СБОРОЧНЫЕ ЕДИНИЦЫ		
А4		1	1.232.1-8.1-3 01-02	КАРКАС ПЛОСКИЙ КР3	2	
А4		2	1.232.1-8.1-3 01-03	КР4	1	
				ДЕТАЛИ		
ВЧ		6	5.041.370	СТ. ОТД. ГОСТ 6727-80 Ф5 ВР-I L=370	2	0,05КГ

Взам. инв. № | Подпись и дата | Инв. № подл.

Нач. АПМ	Акименко	
Н. контр.	Титова	
Гл. спец.	Титова	
Проверил	Литвиненко	
Разраб.	Панченко	

1.232.1-8.1-2 11

КАРКАС ПРОСТРАНСТВЕННЫЙ КПС 12.33

Стадия	Лист	Листов
Р		I

ГОСГРАЖДАНСТРОЙ КиевЗНИИЭП

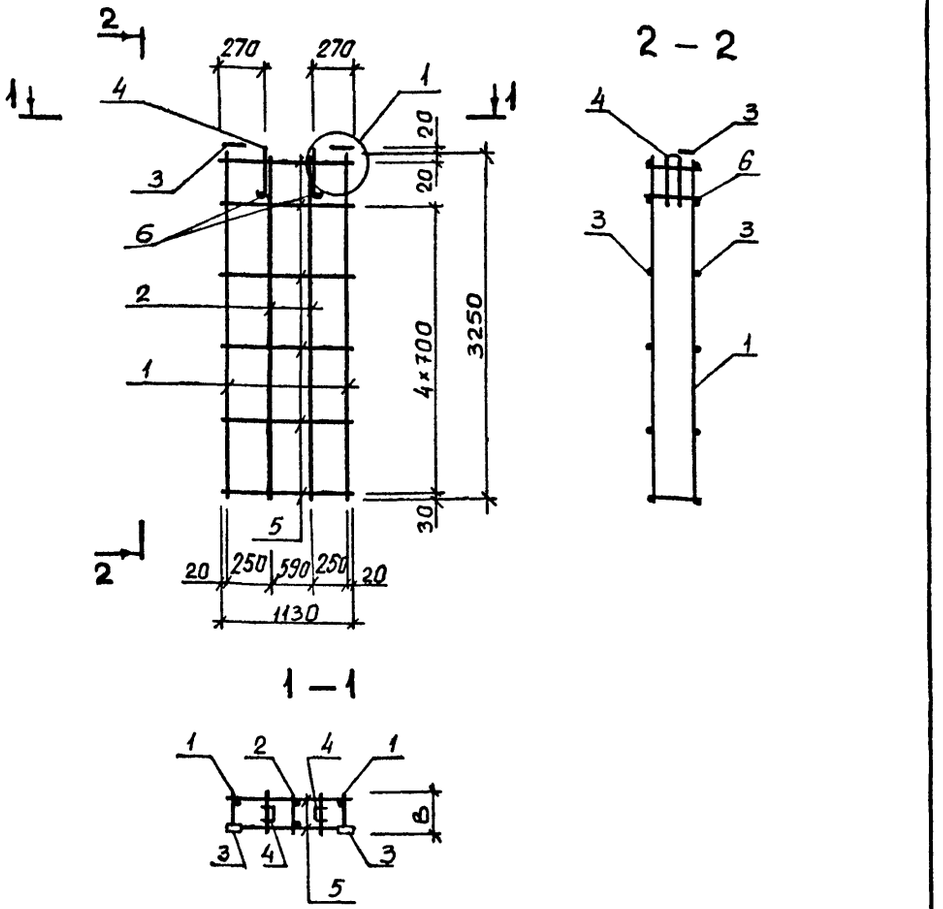

Обозначение	Марка	B, мм	Масса кг
1.232.1-8. 1-2 11	КПС 12 33 3,5-П	320	13,78
-01	КПС 12. 33. 4,0-П	370	13,93

Взам. инв. № | Подпись и дата | Инв. № подл.

Нач. АПМ	Акименко	
Н. контр.	Титова	
Гл. спец.	Титова	
Проверил	Литвиненко	
Разраб.	Панченко	

1.232.1-8.1-2 11СБ

Каркас пространственный КПС 12.33

Сборочный чертеж

Стадия	Масса	Масштаб
Р	см табл	

Лист | Листов 1

ГОСГРАЖДАНСТРОЙ КиевЗНИИЭП

ФОРМАТ	ЗОНА	ПОЗ.	ОБОЗНАЧЕНИЕ	НАИМЕНОВАНИЕ	КОЛ	ПРИМЕЧАНИЕ
				ДОКУМЕНТАЦИЯ		
А4			1.232.1-8.1-2 12СБ	СБОРОЧНЫЙ ЧЕРТЕЖ		
А4			1.232.1-8.1-2 00Д2	УЗЛЫ АРМАТУРНЫЕ		
А4			1.232.1-8.1-2 00ТО	ТЕХНИЧЕСКОЕ ОПИСАНИЕ		
				СБОРОЧНЫЕ ЕДИНИЦЫ		
А4		2	1.232.1-8.1-3 04	КАРКАС ПЛОСКИЙ КР15	3	
А4		3	1.232.1-8.1-3 11	СЕТКА С1	2	
А4		4	1.232.1-8.1-3 12	ИЗДЕЛИЕ ЗАКЛАДНОЕ МН1	2	
				ДЕТАЛИ		
А4		5	1.232.1-8.1-3 13-03	ПЕТЛЯ СТРОПОВОЧНАЯ СП4 СТ. ОТД. ГОСТ 6727-80	2	
ВЧ		6	5.041.350	Ф5 ВР-I L=350	16	0,05КГ
ВЧ		7	5.041.440	Ф5 ВР-I L=440	16	0,06КГ
ВЧ		9	8.013.2930	СТ. ОТД. ГОСТ 5781-82 Ф8 А-III L=2930	2	1,16КГ
			ПЕРЕМЕННЫЕ ДАННЫЕ	ДЛЯ ИСПОЛНЕНИЙ:		
				1.232.1-8.1-2 12 КПСД 30.33.3,5		
				СБОРОЧНЫЕ ЕДИНИЦЫ		
А4		1	1.232.1-8.1-3 01	КАРКАС ПЛОСКИЙ КР1	6	
				ДЕТАЛИ		
ВЧ		8	5.041.320	СТ. ОТД. ГОСТ 6727-80 Ф5 ВР-I L=320	10	0,04КГ
				1.232.1-8.1-2 12-01 КПСД 30.33.4,0		
				СБОРОЧНЫЕ ЕДИНИЦЫ		
А4		1	1.232.1-8.1-3 01-02	КАРКАС ПЛОСКИЙ КР3	6	
				ДЕТАЛИ		
ВЧ		8	5.041.370	СТ. ОТД. ГОСТ 6727-80 Ф5 ВР-I L=370	10	0,05КГ

НАЧ АПМ	Акименко	
Н КОНТР	Титова	
ГЛ СПЕЦ	Титова	
ПРОВЕРИЛ	Литвиненко	
РАЗРАБ	Панченко	

1.232.1-8.1-2 12

КАРКАС ПРОСТРАНСТВЕННЫЙ КПСД 30

СТАДИЯ	ЛИСТ	ЛИСТОВ
Р		1

ГОСГРАЖДАНСТРОЙ КиевЗНИИЭП

САПР КиевЗНИИЭП — ОПЕРАТОР СИСТЕМЫ — Панченко

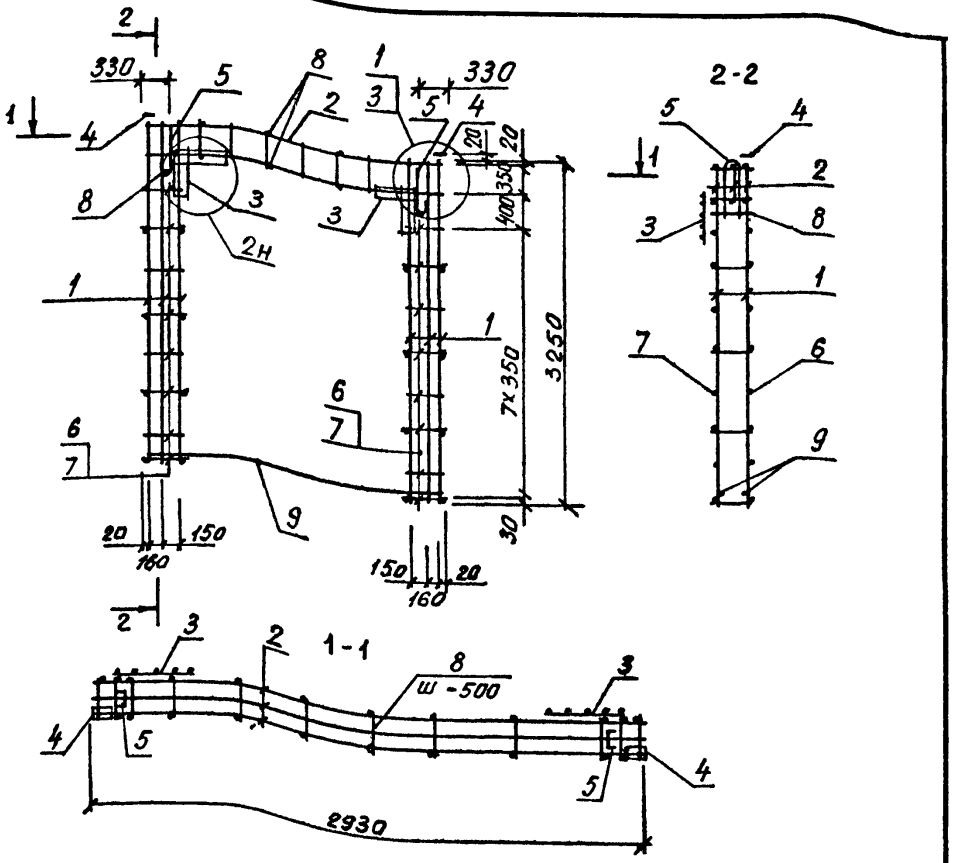

Обозначение	Марка	В, мм	Масса, кг
1.232 1-8 1-2 12 -01	КПСД 30.33 3,5	320	36,85
	КПСД 30 33 4,0	370	36,04

1.232.1-8.1-2 12СБ

Каркас пространственный КПСД 30

Сборочный чертеж

НАЧ АПМ	Акименко	
Н КОНТР	Титова	
ГЛ СПЕЦ	Титова	
ПРОВЕРИЛ	Литвиненко	
РАЗРАБ.	Панченко	

СТАДИЯ	МАССА	МАСШТАБ
Р	СМ ТАБЛ	
ЛИСТ	ЛИСТОВ 1	

ГОСГРАЖДАНСТРОЙ КиевЗНИИЭП

ВЗАМ. ИНВ № — ПОДПИСЬ И ДАТА — ИНВ № ПОДЛ

ФОРМАТ	ЗОНА	ПОЗ.	ОБОЗНАЧЕНИЕ	НАИМЕНОВАНИЕ	КОЛ	ПРИМЕЧАНИЕ
				ДОКУМЕНТАЦИЯ		
А4			1.232.1-8.1-2 13СВ	СВОРОЧНЫЙ ЧЕРТЕЖ		
А4			1.232.1-8.1-2 00Д2	УЗЛЫ АРМАТУРНЫЕ		
А4			1.232.1-8.1-2 00ТО	ТЕХНИЧЕСКОЕ ОПИСАНИЕ		
				СБОРОЧНЫЕ ЕДИНИЦЫ		
А4		4	1.232.1-8.1-3 04	КАРКАС ПЛОСКИЙ КР15	3	
А4		5	1.232.1-8.1-3 11	СЕТКА С1	3	
А4		6	1.232.1-8 1-3 12	ИЗДЕЛИЕ ЗАКЛАДНОЕ МН1	2	
				ДЕТАЛИ		
А4		7	1.232.1-8.1-3 13-02	ПЕТЛЯ СТРОПОВОЧНАЯ СП3	2	
ВЧ		8	8.013.1600	СТ. ОТД. ГОСТ 5781-82 Ф8 А-Ш L=1600	2	0,63КГ
				СТ. ОТД. ГОСТ 6727-80		
ВЧ		9	5.041.1560	Ф5 ВР-I L=1560	6	0,22КГ
ВЧ		10	5.041.350	Ф5 ВР-I L=350	13	0,05КГ
ВЧ		11	5.041.440	Ф5 ВР-I L=440	13	0,06КГ
			ПЕРЕМЕННЫЕ ДАННЫЕ	ДЛЯ ИСПОЛНЕНИЙ:		
				1.232.1-8 1-2 13 1КПСБ 30.33.3,5		
				СБОРОЧНЫЕ ЕДИНИЦЫ		
				КАРКАС ПЛОСКИЙ		
А4		1	1.232.1-8 1-3 01	КР1	4	
А4		2	1.232.1-8.1-3 01-01	КР2	2	
А4		3	1.232.1-8.1-3 02	КР5	2	
				ДЕТАЛИ		
ВЧ		12	5.041.320	СТ. ОТД. ГОСТ 6727-80 Ф5 ВР-I L=320	22	0,04КГ
				1.232.1-8 1-2 13-01 1КПСБ 30.33.4,0		
				СБОРОЧНЫЕ ЕДИНИЦЫ		
А4		1	1.232.1-8.1-3 01-02	КАРКАС ПЛОСКИЙ КР3	4	

САПР КиевЗНИИЭП | ОПЕРАТОР СИСТЕМЫ | ПОДПИСЬ И ДАТА | ВЗАМ ИНВ № | ИНВ № ПОДЛ

НАЧ АПМ	Якименко		1.232.1-8.1-2 13
Н КОНТР	Титова		КАРКАС ПРОСТРАНСТВЕННЫЙ 1КПСБ 30
ГЛ СПЕЦ	Титова		СТАДИЯ Р; ЛИСТ 1; ЛИСТОВ 2
ПРОВЕРИЛ	Литвиненко		ГОСГРАЖДАНСТРОЙ КиевЗНИИЭП
РАЗРАБ	Панченко		

ФОРМАТ	ЗОНА	ПОЗ	ОБОЗНАЧЕНИЕ	НАИМЕНОВАНИЕ	КОЛ	ПРИМЕЧАНИЕ
А4		2	1.232.1-8.1-3 01-03	КР4	2	
А4		3	1.232.1-8.1-3 02-01	КР6	2	
				ДЕТАЛИ		
ВЧ		12	5.041.370	СТ. ОТД. ГОСТ 6727-80 Ф5 ВР-I L=370	22	0,05КГ

САПР КиевЗНИИЭП | ОПЕРАТОР СИСТЕМЫ | ПОДПИСЬ И ДАТА | ВЗАМ ИНВ № | ИНВ № ПОДЛ

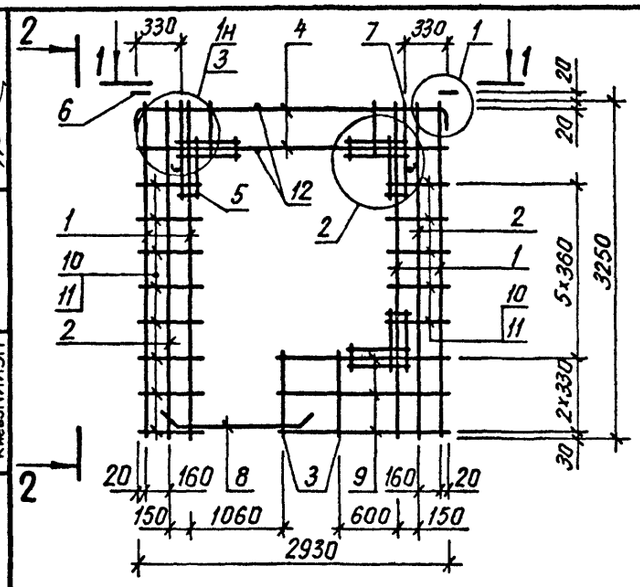

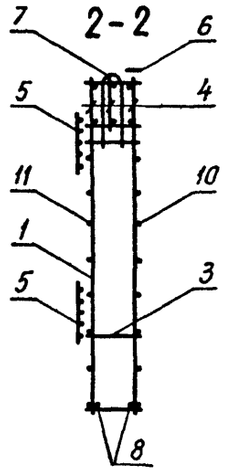

1 – 1

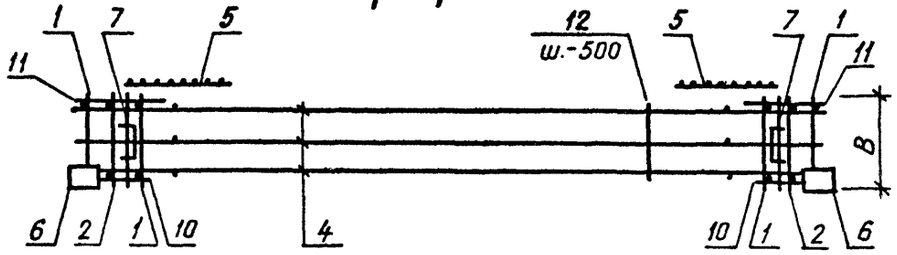

Обозначение	Марка	B, мм	Масса, кг
1.232.1-8. 1-2 13	1КПСБ 30.33.3,5	320	36,04
-01	1КПСБ 30.33.4,0	370	36,49

1.232.1-8.1-2 13СБ

Каркас пространственный 1КПСБ 30

Сборочный чертеж

СТАДИЯ	МАССА	МАСШТАБ
Р	СМ ТАБЛ	
ЛИСТ	ЛИСТОВ 1	

НАЧ АПМ	Акименко	
Н КОНТР	Титова	
ГЛ СПЕЦ	Титова	
ПРОВЕРИЛ	Панченко	
РАЗРАБ.	Литвиненко	

ГОСГРАЖДАНСТРОЙ КиевЗНИИЭП

САПР КиевЗНИИЭП — ОПЕРАТОР СИСТЕМЫ

ФОРМАТ	ЗОНА	ПОЗ.	ОБОЗНАЧЕНИЕ	НАИМЕНОВАНИЕ	КОЛ	ПРИМЕЧАНИЕ

ВЗАИМ. ИНВ № | ПОДПИСЬ И ДАТА | ИНВ № ПОДЛ

НАЧ АПМ			
НАЧ ОТД			
Н КОНТР			
ГЛ СПЕЦ			
ПРОВЕРИЛ			
РАЗРАБ			

СТАДИЯ	ЛИСТ	ЛИСТОВ
Р		

ГОСГРАЖДАНСТРОЙ КиевЗНИИЭП

ФОРМАТ	ЗОНА	ПОЗ	ОБОЗНАЧЕНИЕ	НАИМЕНОВАНИЕ	КОЛ	ПРИМЕЧАНИЕ
				ДОКУМЕНТАЦИЯ		
А4			1.232.1-8.1-2 14СВ	СБОРОЧНЫЙ ЧЕРТЕЖ		
А4			1.232.1-8.1-2 00Д2	УЗЛЫ АРМАТУРНЫЕ		
А4			1.232.1-8.1-2 00ТО	ТЕХНИЧЕСКОЕ ОПИСАНИЕ		
				СБОРОЧНЫЕ ЕДИНИЦЫ		
А4		4	1.232.1-8.1-3 04	КАРКАС ПЛОСКИЙ КР15	3	
А4		5	1.232.1-8.1-3 11	СЕТКА С1	3	
А4		6	1.232.1-8.1-3 12	ИЗДЕЛИЕ ЗАКЛАДНОЕ МН1	2	
				ДЕТАЛИ		
А4		7	1.232.1-8.1-3 13-02	ПЕТЛЯ СТРОПОВОЧНАЯ СП3	2	
БЧ		8	8.013.1600	СТ. ОТД. ГОСТ 5781-82 Ф8 А-Ш L=1600	2	0,63КГ
				СТ. ОТД. ГОСТ 6727-80		
БЧ		9	5.041.1560	Ф5 ВР-I L=1560	6	0,22КГ
БЧ		10	5.041.350	Ф5 ВР-I L=350	13	0,05КГ
БЧ		11	5.041.440	Ф5 ВР-I L=440	13	0,06КГ
			ПЕРЕМЕННЫЕ ДАННЫЕ	ДЛЯ ИСПОЛНЕНИЙ:		
				1.232.1-8.1-2 14 2КПСВ 30.33.3,5		
				СБОРОЧНЫЕ ЕДИНИЦЫ		
				КАРКАС ПЛОСКИЙ		
А4		1	1.232.1-8.1-3 01	КР1	4	
А4		2	1.232.1-8.1-3 01-01	КР2	2	
А4		3	1.232.1-8.1-3 02	КР5	2	
				ДЕТАЛИ		
БЧ		12	5.041.320	СТ. ОТД. ГОСТ 6727-80 Ф5 ВР-I L=320	22	0,04КГ
				1.232.1-8.1-2 14-01 2КПСВ 30.33.4,0		
				СБОРОЧНЫЕ ЕДИНИЦЫ		
				КАРКАС ПЛОСКИЙ		
А4		1	1.232.1-8.1-3 01-02	КР3	4	

САПР КиевЗНИИЭП — Оператор системы — Панченко

Взам инв № | Подпись и дата | Инв № подл

Нач.апм	Акименко		1.232.1-8.1-2 14
Н.контр	Титова		
Гл.спец	Титова		КАРКАС ПРОСТРАНСТВЕННЫЙ 2КПСВ 30
Проверил	Литвиненко		Стадия: Р; Лист: 1; Листов: 2
Разраб.	Панченко		ГОСГРАЖДАНСТРОЙ КиевЗНИИЭП

Формат А4

ФОРМАТ	ЗОНА	ПОЗ	ОБОЗНАЧЕНИЕ	НАИМЕНОВАНИЕ	КОЛ	ПРИМЕЧАНИЕ
А4		2	1.232.1-8.1-3 01-03	КР4	2	
А4		3	1.232.1-8.1-3 02-01	КР6	2	
				ДЕТАЛИ		
БЧ		12	5.041.370	СТ. ОТД. ГОСТ 6727-80 Ф5 ВР-I L=370	22	0,05КГ

САПР КиевЗНИИЭП — Оператор системы — Панченко

Взам инв № | Подпись и дата | Инв № подл

1.232.1-8.1-2 14 — Лист 2

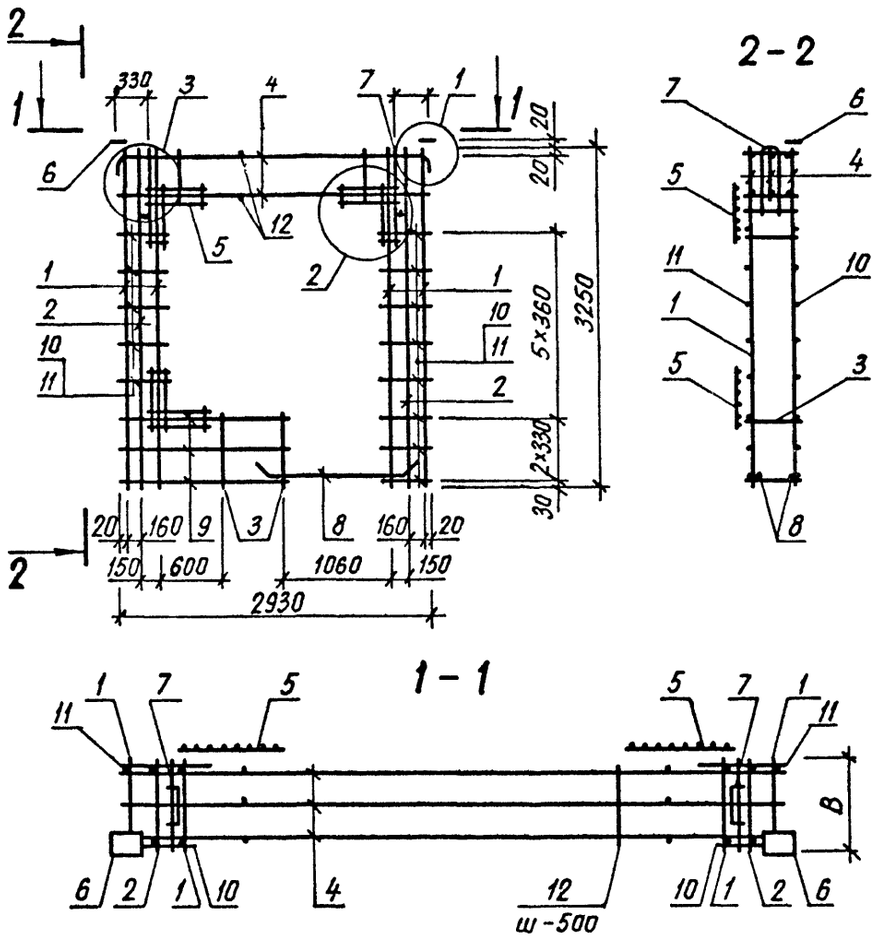

Обозначение	Марка	B, мм	Масса, кг
1232 1-8. 1-2 14	2КПСБ 30 33 3,5	320	36,04
-01	2КПСБ 30 33 4,0	370	36,49

1.232.1-8. 1-2 14СБ

Каркас пространственный 2КПСБ 30

Сборочный чертеж

СТАДИЯ	МАССА	МАСШТАБ
Р	СМ ТАБЛ	
ЛИСТ	ЛИСТОВ 1	

ГОСГРАЖДАНСТРОЙ КиевЗНИИЭП

НАЧ АПМ	Акименко	
Н КОНТР	Титова	
ГЛ СПЕЦ	Титова	
ПРОВЕРИЛ	Панченко	
РАЗРАБ.	Литвиненко	

ФОРМАТ А4

САПР КиевЗНИИЭП — ОПЕРАТОР СИСТЕМЫ

ФОРМАТ	ЗОНА	ПОЗ	ОБОЗНАЧЕНИЕ	НАИМЕНОВАНИЕ	КОЛ	ПРИМЕЧАНИЕ

ВЗАМ ИНВ № | ПОДПИСЬ И ДАТА | ИНВ № ПОДЛ

НАЧ АПМ			
НАЧ ОТД			
Н КОНТР			
ГЛ СПЕЦ			
ПРОВЕРИЛ			
РАЗРАБ			

СТАДИЯ	ЛИСТ	ЛИСТОВ
Р		

ГОСГРАЖДАНСТРОЙ КиевЗНИИЭП

ФОРМАТ	ЗОНА	ПОЗ	ОБОЗНАЧЕНИЕ	НАИМЕНОВАНИЕ	КОЛ	ПРИМЕЧАНИЕ
				ДОКУМЕНТАЦИЯ		
А4			1.232.1-8.1-2 15СВ	СБОРОЧНЫЙ ЧЕРТЕЖ		
А4			1.232.1-8.1-2 00Д2	УЗЛЫ АРМАТУРНЫЕ		
А4			1.232.1-8.1-2 00ТО	ТЕХНИЧЕСКОЕ ОПИСАНИЕ		
				СБОРОЧНЫЕ ЕДИНИЦЫ		
А4		4	1.232.1-8.1-3 04	КАРКАС ПЛОСКИЙ КР15	3	
А4		5	1.232.1-8.1-3 11	СЕТКА С1	4	
А4		6	1.232.1-8.1-3 12	ИЗДЕЛИЕ ЗАКЛАДНОЕ МН1	2	
				ДЕТАЛИ		
А4		7	1.232.1-8.1-3 13-03	ПЕТЛЯ СТРОПОВОЧНАЯ СП4 СТ. ОТД. ГОСТ 6727-80	2	
ВЧ		8	5.041.2930	Ф5 ВР-I L=2930	6	0,41КГ
ВЧ		9	5.041.740	Ф5 ВР-I L=740	10	0,10КГ
ВЧ		10	5.041.650	Ф5 ВР-I L=650	10	0,09КГ
			ПЕРЕМЕННЫЕ ДАННЫЕ	ДЛЯ ИСПОЛНЕНИЙ:		
				1.232.1-8.1-2 15 1КПСД 30.33.3,5		
				СБОРОЧНЫЕ ЕДИНИЦЫ		
А4		1	1.232.1-8.1-3 01	КАРКАС ПЛОСКИЙ КР1	4	
А4		2	1.232.1-8.1-3 01-01	КР2	2	
А4		3	1.232.1-8.1-3 03	КР13	2	
				ДЕТАЛИ		
ВЧ		11	5.041.320	СТ. ОТД. ГОСТ 6727-80 Ф5 ВР-I L=320	10	0,04КГ
				1.232.1-8.1-2 15-01 1КПСД 30.33.4,0		
				СБОРОЧНЫЕ ЕДИНИЦЫ		
А4		1	1.232.1-8.1-3 01-02	КАРКАС ПЛОСКИЙ КР3	4	
А4		2	1.232.1-8.1-3 01-03	КР4	2	
А4		3	1.232.1-8.1-3 03-01	КР14	2	

САПР КиевЗНИИЭП | ОПЕРАТОР СИСТЕМЫ | Панченко

ВЗАМ ИНВ № | ПОДПИСЬ И ДАТА | ИНВ № ПОДЛ

НАЧ АПМ	Акименко		1.232.1-8.1-2 15
Н КОНТР	Титова		КАРКАС ПРОСТРАНСТВЕННЫЙ 1КПСД 30
ГЛ.СПЕЦ	Титова		СТАДИЯ Р; ЛИСТ 1; ЛИСТОВ 2
ПРОВЕРИЛ	Литвиненко		ГОСГРАЖДАНСТРОЙ КиевЗНИИЭП
РАЗРАБ	Панченко		

ФОРМАТ А4

ФОРМАТ	ЗОНА	ПОЗ	ОБОЗНАЧЕНИЕ	НАИМЕНОВАНИЕ	КОЛ	ПРИМЕЧАНИЕ
				ДЕТАЛИ		
ВЧ		11	5.041.350	СТ. ОТД. ГОСТ 6727-80 Ф5 ВР-I L=350	10	0,05КГ

САПР КиевЗНИИЭП | ОПЕРАТОР СИСТЕМЫ | Панченко

ВЗАМ ИНВ № | ПОДПИСЬ И ДАТА | ИНВ № ПОДЛ

1.232.1-8.1-2 15 | ЛИСТ 2

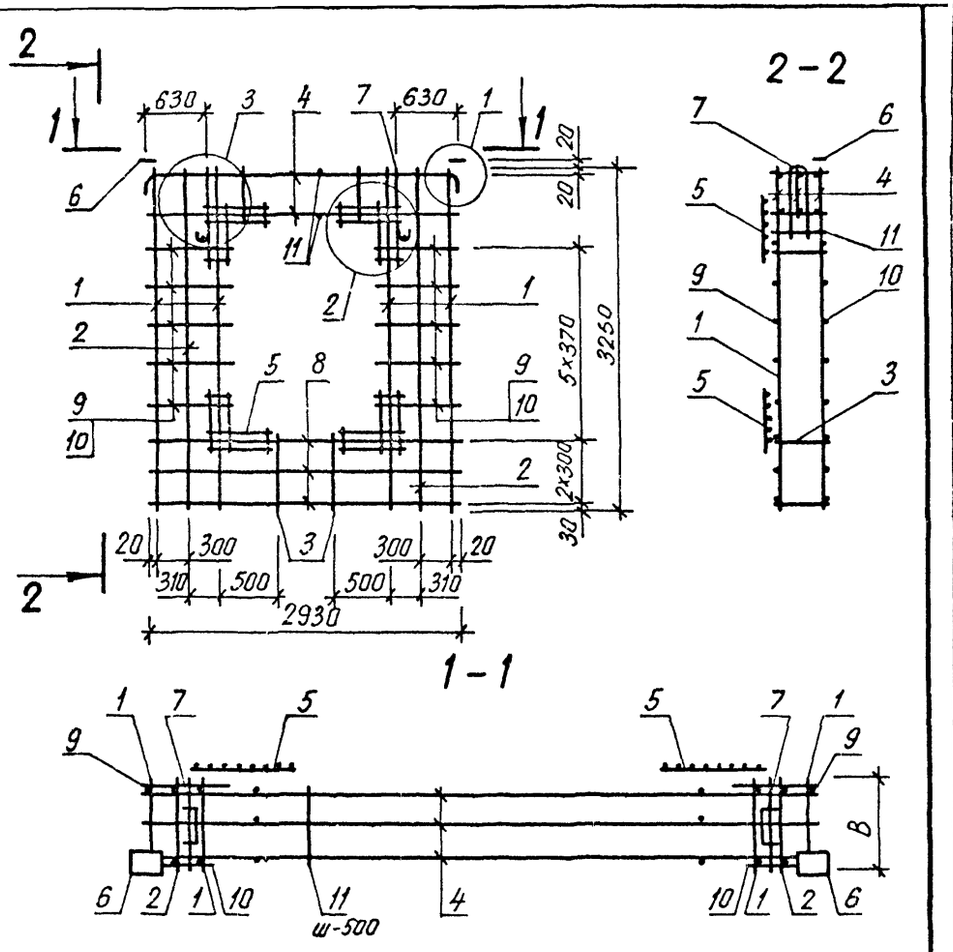

Обозначение	Марка	B, мм	Масса, кг
1.232 1-8. 1-2 15	1 КПСД 30 33.3,5	320	36,28
-01	1 КПСД 30 33 4,0	370	36,56

НАЧ АПМ	Акименко	
Н.КОНТР	Титова	
ГЛ СПЕЦ	Титова	
ПРОВЕРИЛ	Панченко	
РАЗРАБ.	Литвиненко	

1.232.1-8.1-2 15СБ

Каркас пространственный 1КПСД 30

Сборочный чертеж

СТАДИЯ	МАССА	МАСШТАБ
Р	СМ ТАБЛ	
ЛИСТ	ЛИСТОВ 1	

ГОСГРАЖДАНСТРОЙ
КиевЗНИИЭП

ФОРМАТ А4

ФОРМА	ЗОНА	ПОЗ	ОБОЗНАЧЕНИЕ	НАИМЕНОВАНИЕ	КОЛ	ПРИМЕЧАНИЕ

САПР КиевЗНИИЭП | ОПЕРАТОР СИСТЕМЫ | ВЗАМ.ИНВ.№ | ПОДПИСЬ И ДАТА | ИНВ.№ ПОДЛ.

ЛИСТ

ФОРМАТ	ЗОНА	ПОЗ	ОБОЗНАЧЕНИЕ	НАИМЕНОВАНИЕ	КОЛ	ПРИМЕЧАНИЕ
				ДОКУМЕНТАЦИЯ		
А4			1.232.1-8.1-2 16СБ	СБОРОЧНЫЙ ЧЕРТЕЖ		
А4			1.232.1-8.1-2 00Д2	УЗЛЫ АРМАТУРНЫЕ		
А4			1.232.1-8.1-2 00ТО	ТЕХНИЧЕСКОЕ ОПИСАНИЕ		
				СБОРОЧНЫЕ ЕДИНИЦЫ		
				КАРКАС ПЛОСКИЙ		
А4		3	1.232.1-8.1-3 03-02	КР35	1	
А4		5	1.232.1-8.1-3 04-02	КР17	3	
А4		6	1.232.1-8.1-3 11	СЕТКА С1	4	
А4		7	1.232.1-8.1-3 12	ИЗДЕЛИЕ ЗАКЛАДНОЕ МН1	2	
				ДЕТАЛИ		
А4		8	1.232.1-8.1-3 13-03	ПЕТЛЯ СТРОПОВОЧНАЯ СП4	2	
ВЧ		9	8.013.3250	СТ. ОТД. ГОСТ 5781-82		
				Ф8 А-III L=3250	1	1,28КГ
				СТ. ОТД. ГОСТ 6727-80		
ВЧ		10	5.041.2645	Ф5 ВР-I L=2645	4	0,37КГ
ВЧ		12	5.041.755	Ф5 ВР-I L=755	6	0,10КГ
ВЧ		14	5.041.460	Ф5 ВР-I L=460	4	0,06КГ
ВЧ		15	5.041.370	Ф5 ВР-I L=370	4	0,05КГ
ВЧ		16	5.041.565	Ф5 ВР-I L=565	4	0,08КГ
			ПЕРЕМЕННЫЕ ДАННЫЕ	ДЛЯ ИСПОЛНЕНИЙ:		
				1.232.1-8.1-2 16 1КПСО 27.33.3,5		
				СБОРОЧНЫЕ ЕДИНИЦЫ		
				КАРКАС ПЛОСКИЙ		
А4		1	1.232.1-8.1-3 01	КР1	3	
А4		2	1.232.1-8.1-3 01-01	КР2	2	
А4		4	1.232.1-8.1-3 02-02	КР7	2	
				ДЕТАЛИ		
				СТ. ОТД. ГОСТ 6727-80		
ВЧ		11	5.041.2365	Ф5 ВР-I L=2365	4	0,33КГ
ВЧ		13	5.041.430	Ф5 ВР-I L=430	10	0,06КГ
ВЧ		17	5.041.320	Ф5 ВР-I L=320	10	0,04КГ

САПР КиевЗНИИЭП — Оператор системы — Панченко

НАЧ АПМ	Клименко		1.232.1-8.1-2 16
Н КОНТР	Титова		КАРКАС ПРОСТРАНСТВЕННЫЙ 1КПСО 27
ГЛ СПЕЦ	Титова		СТАДИЯ: Р; ЛИСТ: 1; ЛИСТОВ: 2
ПРОВЕРИЛ	Куценко		ГОСГРАЖДАНСТРОЙ КиевЗНИИЭП

Инв № подл. | Подпись и дата | Взам. инв. №

ФОРМАТ	ЗОНА	ПОЗ	ОБОЗНАЧЕНИЕ	НАИМЕНОВАНИЕ	КОЛ	ПРИМЕЧАНИЕ
				1.232.1-8.1-2 16-01 1КПСО 27.33.4,0		
				СБОРОЧНЫЕ ЕДИНИЦЫ		
				КАРКАС ПЛОСКИЙ		
А4		1	1.232.1-8.1-3 01-02	КР3	3	
А4		2	1.232.1-8.1-3 01-03	КР4	2	
А4		4	1.232.1-8.1-3 02-03	КР8	2	
				ДЕТАЛИ		
				СТ. ОТД. ГОСТ 6727-80		
ВЧ		11	5.041.2320	Ф5 ВР-I L=2320	4	0,32КГ
ВЧ		13	5.041.500	Ф5 ВР-I L=500	10	0,07КГ
ВЧ		17	5.041.370	Ф5 ВР-I L=370	10	0,05КГ

САПР Киев ЗНИИЭП — Оператор системы — Панченко

Взам. инв. № | Подпись и дата | Инв. № подл.

Лист

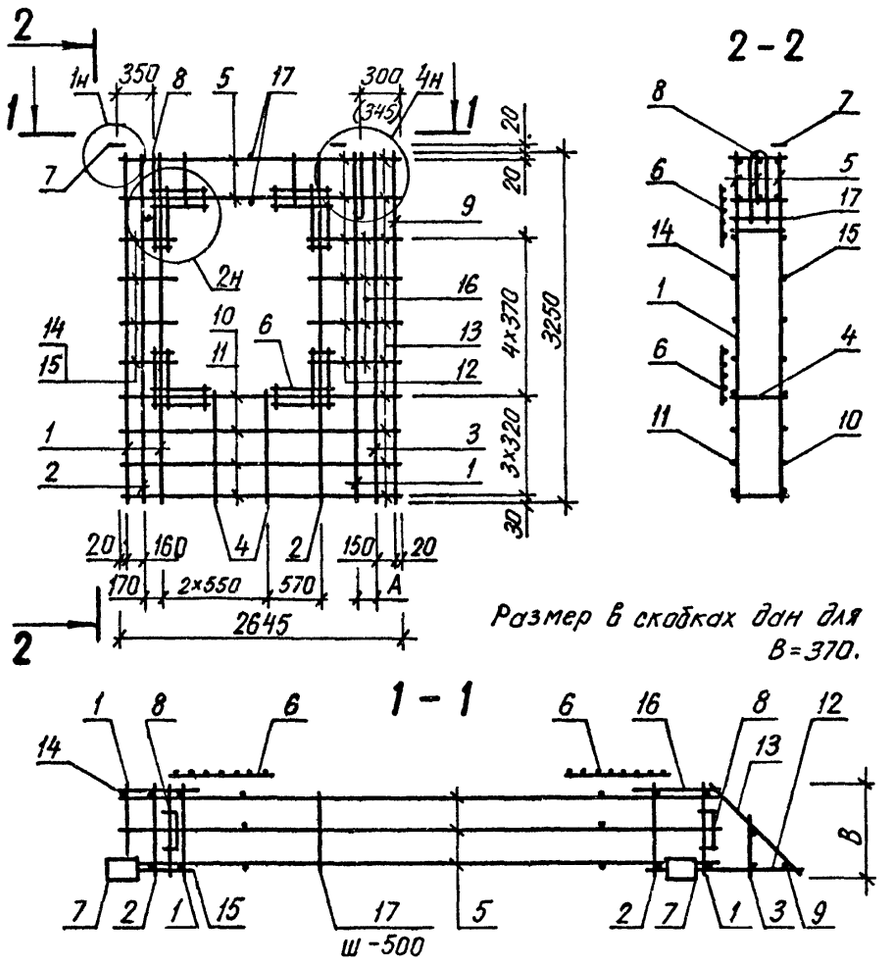

Обозначение	Марка	В, мм	А, мм	Масса, кг
1.232.1-8.1-2 16-01	1КПСО 27 33 3,5	320	130	35,96
	1КПСО 27 33 4,0	370	175	36,37

НАЧ АПМ	Акименко	
Н КОНТР	Титова	
ГЛ СПЕЦ	Титова	
ПРОВЕРИЛ	Ланченко	

1.232.1-8.1-2 16СБ

Каркас пространственный 1КПСО 27

Сборочный чертеж

СТАДИЯ	МАССА	МАСШТАБ
Р	СМ ТАБЛ	
ЛИСТ	ЛИСТОВ 1	

ГОСГРАЖДАНСТРОЙ КиевЗНИИЭП

ФОРМАТ	ЗОНА	ПОЗ	ОБОЗНАЧЕНИЕ	НАИМЕНОВАНИЕ	КОЛ	ПРИМЕЧАНИЕ

САПР КиевЗНИИЭП — ОПЕРАТОР СИСТЕМЫ

ВЗАМ.ИНВ.№ | ПОДПИСЬ И ДАТА | ИНВ.№ ПОДЛ

ЛИСТ

ФОРМАТ	ЗОНА	ПОЗ	ОБОЗНАЧЕНИЕ	НАИМЕНОВАНИЕ	КОЛ	ПРИМЕЧАНИЕ
				ДОКУМЕНТАЦИЯ		
А4			1.232.1-8.1-2 17СБ	СБОРОЧНЫЙ ЧЕРТЕЖ		
А4			1.232.1-8.1-2 00Д2	УЗЛЫ АРМАТУРНЫЕ		
А4			1.232.1-8.1-2 00ТО	ТЕХНИЧЕСКОЕ ОПИСАНИЕ		
				СБОРОЧНЫЕ ЕДИНИЦЫ		
				КАРКАС ПЛОСКИЙ		
А4		3	1.232.1-8.1-3 03-02	КР35	1	
А4		5	1.232.1-8.1-3 04-02	КР17	3	
А4		6	1.232.1-8.1-3 11	СЕТКА С1	4	
А4		7	1.232.1-8.1-3 12	ИЗДЕЛИЕ ЗАКЛАДНОЕ МН1	2	
				ДЕТАЛИ		
А4		8	1.232.1-8.1-3 13-03	ПЕТЛЯ СТРОПОВОЧНАЯ СП4	2	
ВЧ		9	8.013.3250	СТ. ОТД. ГОСТ 5781-82		
				Ф8 А-Ш L=3250	1	1,28КГ
				СТ. ОТД. ГОСТ 6727-80		
БЧ		10	5.041.2695	Ф5 ВР-I L=2695	4	0,37КГ
БЧ		14	5.041.460	Ф5 ВР-I L=460	4	0,06КГ
БЧ		15	5.041.370	Ф5 ВР-I L=370	4	0.05КГ
БЧ		16	5.041.505	Ф5 ВР-I L=505	4	0,07КГ
			ПЕРЕМЕННЫЕ ДАННЫЕ	ДЛЯ ИСПОЛНЕНИЙ:		
				1.232.1-8 1-2 17		
				1КПСО 28.33.3,5		
				СБОРОЧНЫЕ ЕДИНИЦЫ		
				КАРКАС ПЛОСКИЙ		
А4		1	1.232.1-8.1-3 01	КР1	3	
А4		2	1.232.1-8.1-3 01-01	КР2	2	
А4		4	1.232.1-8.1-3 02-02	КР7	2	
				ДЕТАЛИ		
				СТ. ОТД. ГОСТ 6727-80		
БЧ		11	5.041.2415	Ф5 ВР-I L=2415	4	0,34КГ
БЧ		12	5.041.695	Ф5 ВР-I L=695	6	0,10КГ
БЧ		13	5.041.430	Ф5 ВР-I L=430	10	0,06КГ
БЧ		17	5.041.320	Ф5 ВР-I L=320	10	0,04КГ

НАЧ АПМ	Акименко		1.232.1-8.1-2 17
Н КОНТР	Титова		КАРКАС ПРОСТРАНСТВЕННЫЙ 1КПСО 28
ГЛ.СПЕЦ	Титова		
ПРОВЕРИЛ	Литвиненко		
РАЗРАБ.	Панченко		

СТАДИЯ	ЛИСТ	ЛИСТОВ
Р	I	2

ГОСГРАЖДАНСТРОЙ КиевЗНИИЭП

САПР КиевЗНИИЭП — ОПЕРАТОР СИСТЕМЫ — Панченко

ВЗАМ ИНВ № — ПОДПИСЬ И ДАТА — ИНВ № ПОДЛ

ФОРМАТ	ЗОНА	ПОЗ	ОБОЗНАЧЕНИЕ	НАИМЕНОВАНИЕ	КОЛ	ПРИМЕЧАНИЕ
				1.232.1-8.1-2 17-01		
				1КПСО 28.33.4,0		
				СБОРОЧНЫЕ ЕДИНИЦЫ		
				КАРКАС ПЛОСКИЙ		
А4		1	1.232.1-8.1-3 01-02	КР3	3	
А4		2	1.232.1-8.1-3 01-03	КР4	2	
А4		4	1.232.1-8.1-3 02-03	КР8	2	
				ДЕТАЛИ		
				СТ. ОТД. ГОСТ 6727-80		
БЧ		11	5.041.2370	Ф5 ВР-I L=2370	4	0,33КГ
БЧ		12	5.041.740	Ф5 ВР-I L=740	6	0,10КГ
БЧ		13	5.041.500	Ф5 ВР-I L=500	10	0,07КГ
БЧ		17	5.041.370	Ф5 ВР-I L=370	10	0,05КГ

1.232.1-8.1-2 17

ЛИСТ 2

САПР КиевЗНИИЭП — ОПЕРАТОР СИСТЕМЫ — Панченко

ВЗАМ ИНВ № — ПОДПИСЬ И ДАТА — ИНВ № ПОДЛ

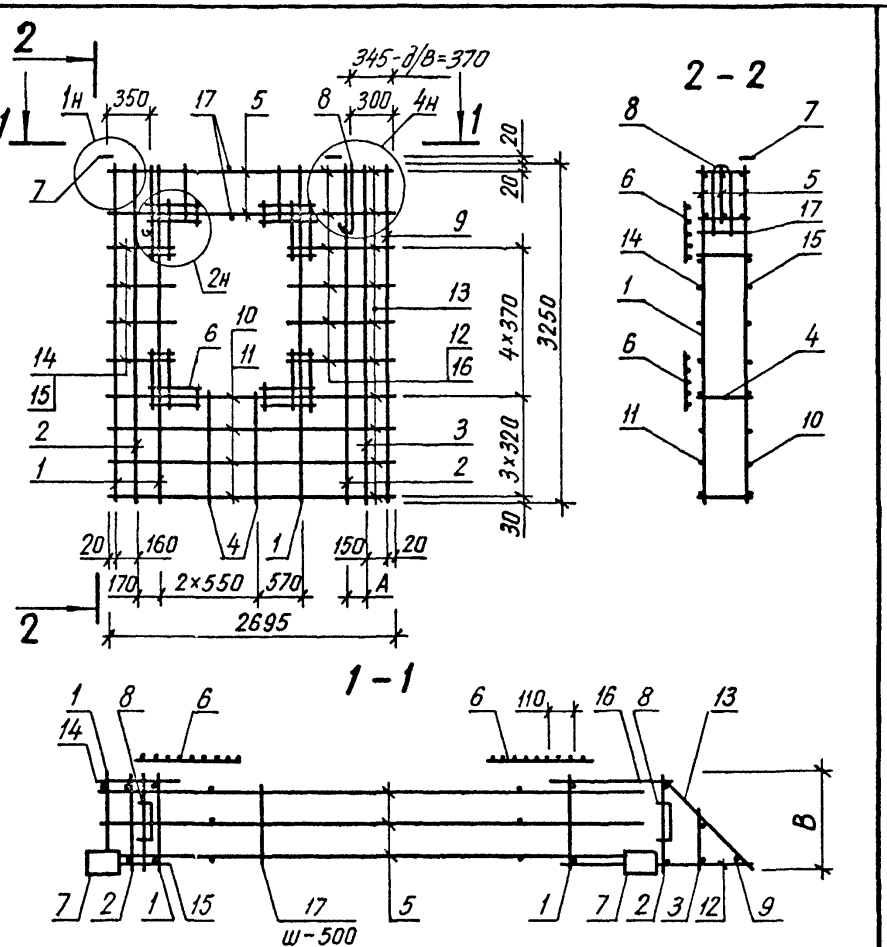

Обозначение	Марка	B, мм	A, мм	Масса, кг
1232 1-8. 1-2 17	1КПСО 28 33 3,5	320	130	35,94
-01	1КПСО 28 33 4,0	370	175	36,38

НАЧ. АПМ	Акименко	
Н КОНТР	Титова	
ГЛ СПЕЦ	Титова	
ПРОВЕРИЛ	Панченко	
РАЗРАБ.	Литвиненко	

1.232.1-8.1-2 17 СБ

Каркас пространственный 1КПСО 28

Сборочный чертеж

СТАДИЯ	МАССА	МАСШТАБ
Р	см табл	
ЛИСТ	ЛИСТОВ 1	

ГОСГРАЖДАНСТРОЙ КиевЗНИИЭП

КиевЗНИИЭП | СИСТЕМЫ

САПР Киев ЗНИИЭП | ОПЕРАТОР СИСТЕМЫ

ФОРМАТ	ЗОНА	ПОЗ	ОБОЗНАЧЕНИЕ	НАИМЕНОВАНИЕ	КОЛ	ПРИМЕЧАНИЕ

ИНВ.№ ПОДЛ | ПОДПИСЬ и дата | ВЗАМ. ИНВ.№

Лис

ФОРМАТ	ЗОНА	ПОЗ	ОБОЗНАЧЕНИЕ	НАИМЕНОВАНИЕ	КОЛ	ПРИМЕЧАНИЕ
				ДОКУМЕНТАЦИЯ		
А4			1.232.1-8.1-2 18СВ	СБОРОЧНЫЙ ЧЕРТЕЖ		
А4			1.232.1-8.1-2 00Д2	УЗЛЫ АРМАТУРНЫЕ		
А4			1.232.1-8.1-2 00ТО	ТЕХНИЧЕСКОЕ ОПИСАНИЕ		
				СБОРОЧНЫЕ ЕДИНИЦЫ		
				КАРКАС ПЛОСКИЙ		
А4		3	1.232.1-8.1-3 03-02	КР3Б	1	
А4		5	1.232.1-8.1-3 04-02	КР17	3	
А4		6	1.232.1-8.1-3 11	СЕТКА С1	4	
А4		7	1.232.1-8.1-3 12	ИЗДЕЛИЕ ЗАКЛАДНОЕ МН1	2	
				ДЕТАЛИ		
А4		8	1.232.1-8.1-3 13-03	ПЕТЛЯ СТРОПОВОЧНАЯ СП4	2	
ВЧ		9	8.013.3250	СТ. ОТД. ГОСТ 5781-82		
				Ф8 А-III L=3250	1	1,28КГ
				СТ. ОТД. ГОСТ 6727-80		
ВЧ		10	5.041.2645	Ф5 ВР-I L=2645	4	0,37КГ
ВЧ		12	5.041.755	Ф5 ВР-I L=755	6	0,10КГ
ВЧ		14	5.041.460	Ф5 ВР-I L=460	4	0,06КГ
ВЧ		15	5.041.370	Ф5 ВР-I L=370	4	0,05КГ
ВЧ		16	5.041.565	Ф5 ВР-I L=565	4	0,08КГ
			ПЕРЕМЕННЫЕ ДАННЫЕ	ДЛЯ ИСПОЛНЕНИЙ:		
				1.232.1-8.1-2 18 2КПСО 27.33.3,5		
				СБОРОЧНЫЕ ЕДИНИЦЫ		
				КАРКАС ПЛОСКИЙ		
А4		1	1.232.1-8.1-3 01	КР1	3	
А4		2	1.232.1-8.1-3 01-01	КР2	2	
А4		4	1.232.1-8.1-3 02-02	КР7	2	
				ДЕТАЛИ		
				СТ. ОТД. ГОСТ 6727-80		
ВЧ		11	5.041.2365	Ф5 ВР-I L=2365	4	0,33КГ
ВЧ		13	5.041.430	Ф5 ВР-I L=430	10	0,06КГ
ВЧ		17	5.041.320	Ф5 ВР-I L=320	10	0,04КГ

САПР КиевЗНИИЭП | Оператор системы | Панченко

Взам. инв. № | Подпись и дата | Инв. № подл.

Нач. АПМ	Акименко	
Н. контр.	Литова	
Гл. спец.	Литова	
Проверил	Литвиненко	
Разраб.	Панченко	

1.232.1-8.1-2 18

КАРКАС ПРОСТРАНСТВЕННЫЙ 2КПСО 27

СТАДИЯ	ЛИСТ	ЛИСТОВ
Р	1	2

ГОСГРАЖДАНСТРОЙ КиевЗНИИЭП

ФОРМАТ А4

ФОРМАТ	ЗОНА	ПОЗ	ОБОЗНАЧЕНИЕ	НАИМЕНОВАНИЕ	КОЛ	ПРИМЕЧАНИЕ
				1.232.1-8.1-2 18-01 2КПСО 27.33.4,0		
				СБОРОЧНЫЕ ЕДИНИЦЫ		
				КАРКАС ПЛОСКИЙ		
А4		1	1.232.1-8.1-3 01-02	КР3	3	
А4		2	1.232.1-8.1-3 01-03	КР4	2	
А4		4	1.232.1-8.1-3 02-03	КР8	2	
				ДЕТАЛИ		
				СТ. ОТД. ГОСТ 6727-80		
ВЧ		11	5.041.2320	Ф5 ВР-I L=2320	4	0,32КГ
ВЧ		13	5.041.500	Ф5 ВР-I L=500	10	0,07КГ
ВЧ		17	5.041.370	Ф5 ВР-I L=370	10	0,05КГ

САПР КиевЗНИИЭП | Оператор системы | Панченко

Взам. инв. № | Подпись и дата | Инв. № подл.

1.232.1-8.1-2 18

Лист 2

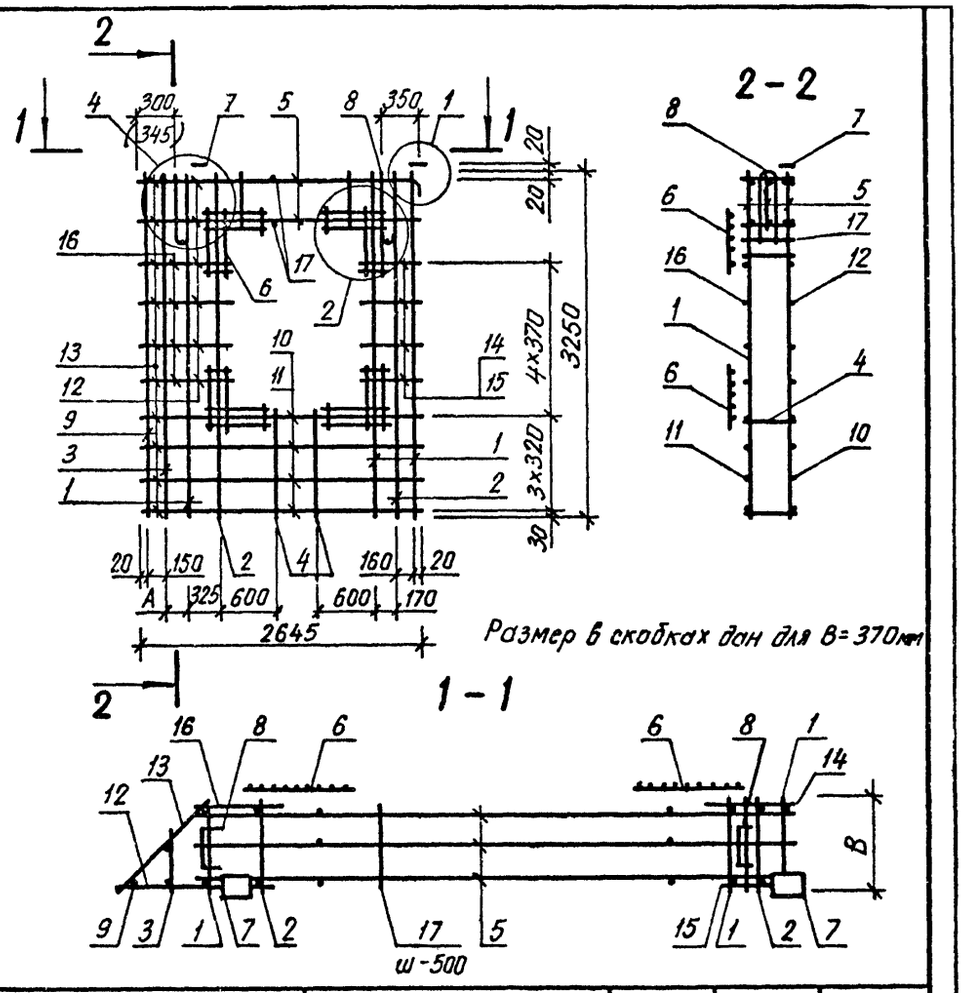

Обозначение	Марка	В мм	А мм	Масса, кг
1232 1-8. 1-2 18	2КПСО 27 33 3,5	320	130	35,96
-01	2КПСО 27 33 4,0	370	175	36,37

1.232.1-8.1-2 18СБ

Каркас пространственный 2КПСО 27

Сборочный чертеж

		СТАДИЯ	МАССА	МАСШТАБ
		Р	СМ ТАБЛ	
		ЛИСТ	ЛИСТОВ 1	

ГОСГРАЖДАНСТРОЙ КиевЗНИИЭП

НАЧ АПМ	Акименко	
Н КОНТР	Титова	
ГЛ СПЕЦ	Титова	
ПРОВЕРИЛ	Панченко	
РАЗРАБ.	Литвиненко	

ФОРМАТ А4

САПР КиевЗНИИЭП — ОПЕРАТОР СИСТЕМЫ — КиевЗНИИЭП СИСТЕМЫ

ФОРМАТ	ЗОНА	ПОЗ	ОБОЗНАЧЕНИЕ	НАИМЕНОВАНИЕ	КОЛ.	ПРИМЕЧАНИЕ

ВЗАМ ИНВ № | ПОДПИСЬ И ДАТА | ИНВ № ПОДЛ

НАЧ АПМ			
НАЧ ОТД			
Н КОНТР			
ГЛ СПЕЦ			
ПРОВЕРИЛ			
РАЗРАБ			

СТАДИЯ	ЛИСТ	ЛИСТОВ
Р		

ГОСГРАЖДАНСТРОЙ КиевЗНИИЭП

ФОРМАТ А4

ФОРМАТ	ЗОНА	ПОЗ	ОБОЗНАЧЕНИЕ	НАИМЕНОВАНИЕ	КОЛ	ПРИМЕЧАНИЕ
				ДОКУМЕНТАЦИЯ		
А4			1.232.1-8.1-2 19СВ	СБОРОЧНЫЙ ЧЕРТЕЖ		
А4			1.232.1-8.1-2 00Д2	УЗЛЫ АРМАТУРНЫЕ		
А4			1.232.1-8.1-2 00ТО	ТЕХНИЧЕСКОЕ ОПИСАНИЕ		
				СБОРОЧНЫЕ ЕДИНИЦЫ		
				КАРКАС ПЛОСКИЙ		
А4		3	1.232.1-8.1-3 03-02	КР35	1	
А4		5	1.232.1-8.1-3 04-02	КР17	3	
А4		6	1.232.1-8.1-3 11	СЕТКА С1	4	
А4		7	1.232.1-8.1-3 12	ИЗДЕЛИЕ ЗАКЛАДНОЕ МН1	2	
				ДЕТАЛИ		
А4		8	1.232.1-8.1-3 13-03	ПЕТЛЯ СТРОПОВОЧНАЯ СП4	2	
БЧ		9	8.013.3250	СТ. ОТД. ГОСТ 5781-82		
				Ф8 А-III L=3250	1	1,28КГ
				СТ. ОТД. ГОСТ 6727-80		
БЧ		10	5.041.2695	Ф5 ВР-I L=2695	4	0,37КГ
БЧ		14	5.041.460	Ф5 ВР-I L=460	4	0,06КГ
БЧ		15	5.041.370	Ф5 ВР-I L=370	4	0,05КГ
БЧ		16	5.041.505	Ф5 ВР-I L=505	4	0,07КГ
			ПЕРЕМЕННЫЕ ДАННЫЕ	ДЛЯ ИСПОЛНЕНИЙ:		
				1.232.1-8.1-2 19		
				2КПСО 28.33.3,5		
				СБОРОЧНЫЕ ЕДИНИЦЫ		
				КАРКАС ПЛОСКИЙ		
А4		1	1.232.1-8.1-3 01	КР1	3	
А4		2	1.232.1-8.1-3 01-01	КР2	2	
А4		4	1.232.1-8.1-3 02-02	КР7	2	
				ДЕТАЛИ		
				СТ. ОТД. ГОСТ 6727-80		
Б		11	5.041.2415	Ф5 ВР-I L=2415	4	0,34КГ
БЧ		12	5.041.695	Ф5 ВР-I L=695	6	0,10КГ
БЧ		13	5.041.430	Ф5 ВР-I L=430	10	0,06КГ
БЧ		17	5.041.320	Ф5 ВР-I L=320	10	0,04КГ

1.232.1-8.1-2 19

НАЧ АПМ	Якименко	
Н.КОНТР	Титова	
ГЛ.СПЕЦ	Титова	
ПРОВЕРИЛ	Литвиненко	
РАЗРАБ	Панченко	

КАРКАС ПРОСТРАНСТВЕННЫЙ 2КПСО 28

СТАДИЯ	ЛИСТ	ЛИСТОВ
Р	I	2

ГОСГРАЖДАНСТРОЙ КиевЗНИИЭП

САПР КиевЗНИИЭП

ОПЕРАТОР СИСТЕМЫ

Панченко

ПОДПИСЬ И ДАТА

ИНВ № ПОДЛ

ФОРМАТ	ЗОНА	ПОЗ	ОБОЗНАЧЕНИЕ	НАИМЕНОВАНИЕ	КОЛ	ПРИМЕЧАНИЕ
				1.232.1-8.1-2 19-01		
				2КПСО 28.33.4,0		
				СБОРОЧНЫЕ ЕДИНИЦЫ		
				КАРКАС ПЛОСКИЙ		
А4		1	1.232.1-8.1-3 01-02	КР3	3	
А4		2	1.232.1-8.1-3 01-03	КР4	2	
А4		4	1.232.1-8.1-3 02-03	КР8	2	
				ДЕТАЛИ		
				СТ. ОТД. ГОСТ 6727-80		
БЧ		11	5.041.2370	Ф5 ВР-I L=2370	4	0,33КГ
БЧ		12	5.041.740	Ф5 ВР-I L=740	6	0,10КГ
БЧ		13	5.041.500	Ф5 ВР-I L=500	10	0,07КГ
БЧ		17	5.041.370	Ф5 ВР-I L=370	10	0,05КГ

1.232.1-8.1-2 19

ЛИСТ 2

САПР КиевЗНИИЭП

ОПЕРАТОР СИСТЕМЫ

Панченко

ИНВ № ПОДЛ

ПОДПИСЬ И ДАТА

ВЗАМ.ИНВ.№

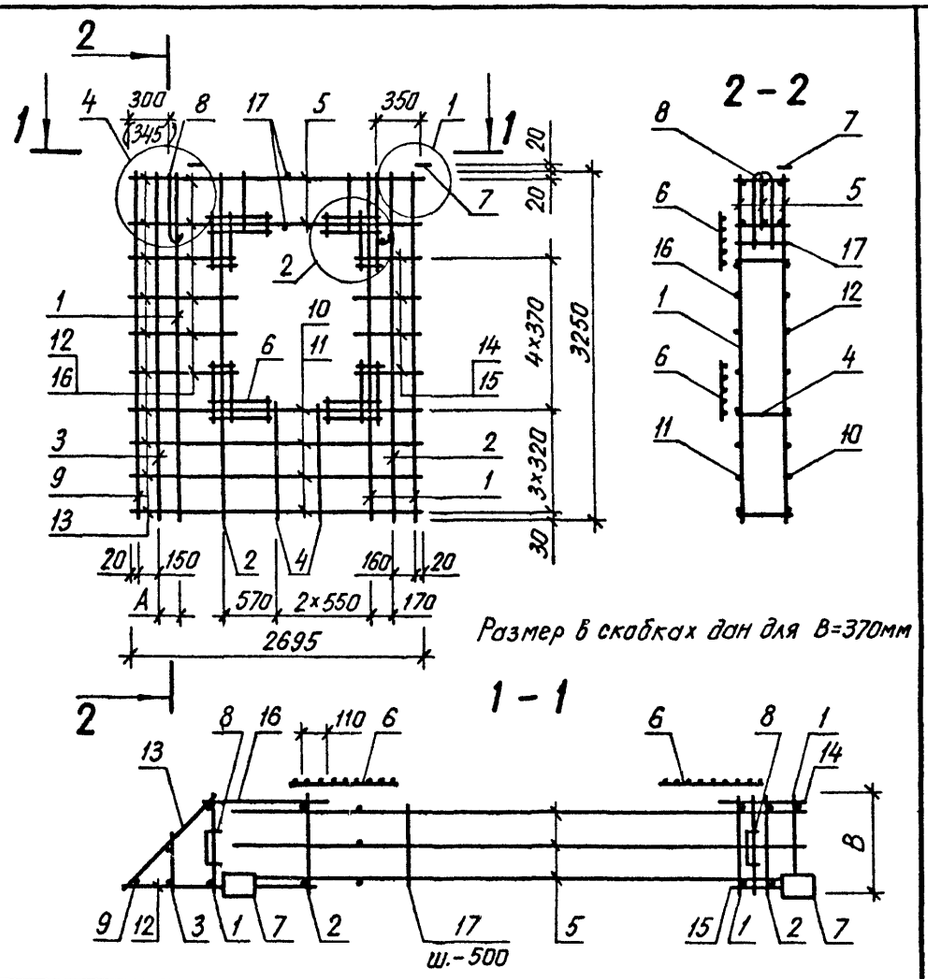

Обозначение	Марка	В, мм	А, мм	Масса, кг
1.232.1-8. 1-2 19	2КПСО 28.33.3,5	320	130	35,94
-01	2КПСО 28.33.4,0	370	175	36,38

НАЧ АПМ	Акименко	
Н КОНТР	Титова	
ГЛ СПЕЦ	Титова	
ПРОВЕРИЛ	Панченко	
РАЗРАБ.	Литвиненко	

1.232.1-8.1-2 19СБ

Каркас пространственный 2КПСО 28

Сборочный чертеж

СТАДИЯ	МАССА	МАСШТАБ
Р	СМ ТАБЛ	
ЛИСТ	ЛИСТОВ 1	

ГОСГРАЖДАНСТРОЙ КиевЗНИИЭП

САПР КиевЗНИИЭП — ОПЕРАТОР СИСТЕМЫ

ФОРМАТ	ЗОНА	ПОЗ	ОБОЗНАЧЕНИЕ	НАИМЕНОВАНИЕ	КОЛ	ПРИМЕЧАНИЕ

ВЗАМ ИНВ № | ПОДПИСЬ И ДАТА | ИНВ № ПОДЛ

НАЧ АПМ			
НАЧ ОТД			
Н КОНТР			
ГЛ СПЕЦ			
ПРОВЕРИЛ			
РАЗРАБ			

СТАДИЯ	ЛИСТ	ЛИСТОВ
Р		

ГОСГРАЖДАНСТРОЙ КиевЗНИИЭП

ФОРМАТ	ЗОНА	ПОЗ	ОБОЗНАЧЕНИЕ	НАИМЕНОВАНИЕ	КОЛ	ПРИМЕЧАНИЕ
				ДОКУМЕНТАЦИЯ		
А3			1.232.1-8.1-2 20СБ	СВОРОЧНЫЙ ЧЕРТЕЖ		
А4			1.232.1-8.1-2 00Д2	УЗЛЫ АРМАТУРНЫЕ		
А4			1.232.1-8.1-2 00ТО	ТЕХНИЧЕСКОЕ ОПИСАНИЕ		
				СВОРОЧНЫЕ ЕДИНИЦЫ		
				КАРКАС ПЛОСКИЙ		
А4		2	1.232.1-8.1-3 03-02	КР3S	2	
А4		4	1.232.1-8.1-3 04-03	КР18	3	
А4		5	1.232.1-8.1-3 11	СЕТКА С1	4	
А4		6	1.232.1-8.1-3 12	ИЗДЕЛИЕ ЗАКЛАДНОЕ МН1	2	
				ДЕТАЛИ		
А4		7	1.232.1-8.1-3 13-03	ПЕТЛЯ СТРОПОВОЧНАЯ СП4	2	
ВЧ		9	5.041.2360	СТ. ОТД. ГОСТ 6727-80		
				Ф5 ВР-I L=2360	4	0,33КГ
			ПЕРЕМЕННЫЕ ДАННЫЕ	ДЛЯ ИСПОЛНЕНИЙ:		
				1.232.1-8.1-2 20		
				КПСО 24.33.3,5		
				СВОРОЧНЫЕ ЕДИНИЦЫ		
				КАРКАС ПЛОСКИЙ		
А4		1	1.232.1-8.1-3 01	КР1	4	
А4		3	1.232.1-8.1-3 02-02	КР7	1	
				ДЕТАЛИ		
ВЧ		8	8.013.3250	СТ. ОТД. ГОСТ 5781-82		
				Ф8 А-III L=3250	2	1,28КГ
				СТ. ОТД. ГОСТ 6727-80		
ВЧ		10	5.041.1800	Ф5 ВР-I L=1800	4	0,25КГ
ВЧ		11	5.041.945	Ф5 ВР-I L=945	6	0,13КГ
ВЧ		12	5.041.755	Ф5 ВР-I L=755	6	0,10КГ
ВЧ		13	5.041.430	Ф5 ВР-I L=430	20	0,06КГ
ВЧ		14	5.041.385	Ф5 ВР-I L=385	6	0,05КГ
ВЧ		15	5.041.320	Ф5 ВР-I L=320	8	0,04КГ
ВЧ		16	5.041.195	Ф5 ВР-I L=195	6	0,03КГ
				1.232.1-8.1-2 20-01		
				КПСО 24.33.4,0		

САПР КиевЗНИИЭП | ОПЕРАТОР СИСТЕМЫ | Панченко

ВЗАМ ИНВ № | ПОДПИСЬ И ДАТА | ИНВ № ПОДЛ

1.232.1-8.1-2 20

НАЧ АПМ	Клименко	
Н КОНТР	Титова	
ГЛ СПЕЦ	Титова	
ПРОВЕРИЛ	Литвиненко	
РАЗРАБ	Панченко	

КАРКАС ПРОСТРАНСТВЕННЫЙ КПСО 24

СТАДИЯ	ЛИСТ	ЛИСТОВ
Р	1	2

ГОСГРАЖДАНСТРОЙ КиевЗНИИЭП

ФОРМАТ А4

ФОРМАТ	ЗОНА	ПОЗ	ОБОЗНАЧЕНИЕ	НАИМЕНОВАНИЕ	КОЛ	ПРИМЕЧАНИЕ
				СВОРОЧНЫЕ ЕДИНИЦЫ		
				КАРКАС ПЛОСКИЙ		
А4		1	1.232.1-8.1-3 01-02	КР3	3	
А4		3	1.232.1-8.1-3 02-03	КР8	1	
				ДЕТАЛИ		
ВЧ		8	8.013.3250	СТ. ОТД. ГОСТ 5781-82		
				Ф8 А-III L=3250	3	1,28КГ
				СТ. ОТД. ГОСТ 6727-80		
ВЧ		10	5.041.1775	Ф5 ВР-I L=1775	4	0,25КГ
ВЧ		11	5.041.995	Ф5 ВР-I L=995	6	0,14КГ
ВЧ		12	5.041.805	Ф5 ВР-I L=805	6	0,11КГ
ВЧ		13	5.041.500	Ф5 ВР-I L=500	20	0,07КГ
ВЧ		14	5.041.425	Ф5 ВР-I L=525	6	0,06КГ
ВЧ		15	5.041.370	Ф5 ВР-I L=370	8	0,05КГ
ВЧ		16	5.041.120	Ф5 ВР-I L=120	6	0,02КГ

САПР Киев ЗНИИЭП | ОПЕРАТОР СИСТЕМЫ | Панченко

ВЗАМ ИНВ № | ПОДПИСЬ И ДАТА | ИНВ № ПОДЛ

1.232.1-8.1-2 20

ЛИСТ 2

Рис. 1

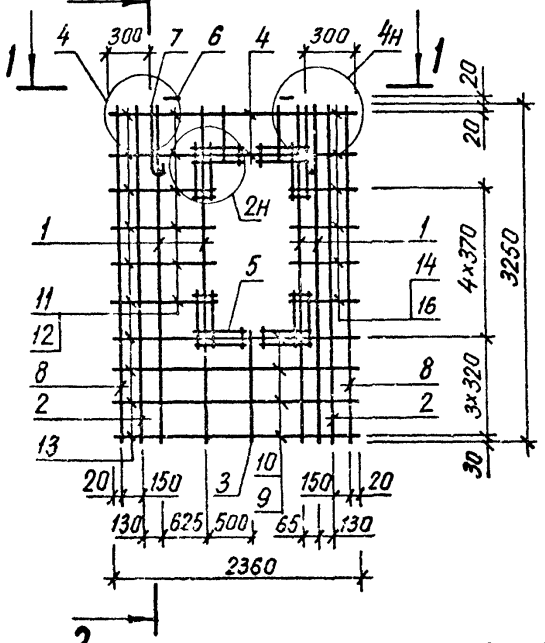

2 - 2

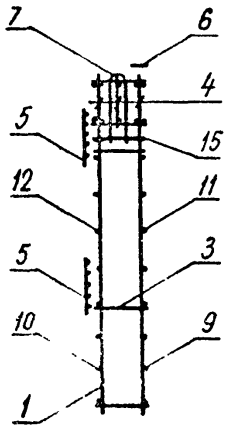

Рис 2

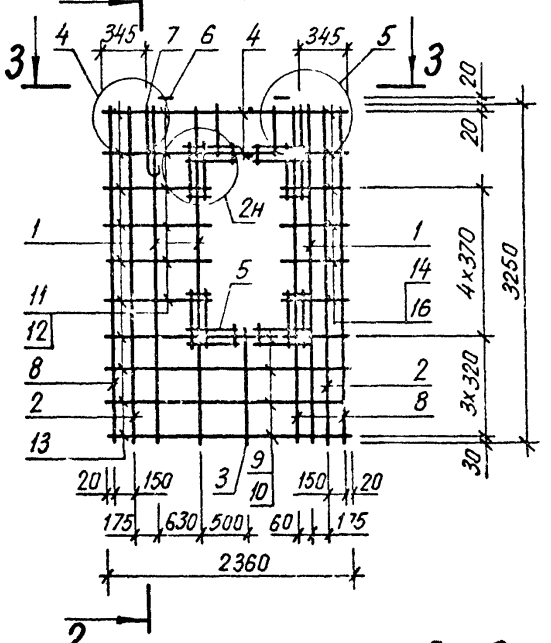

1 - 1

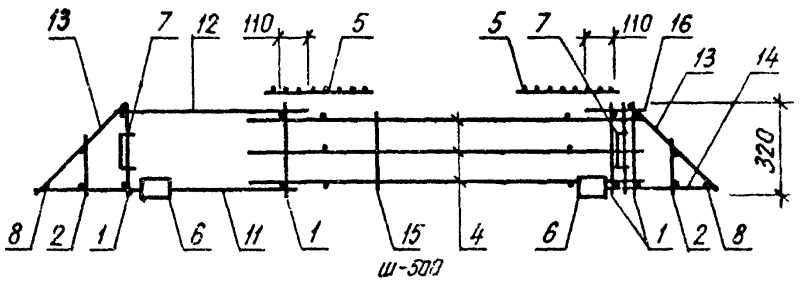

3 - 3

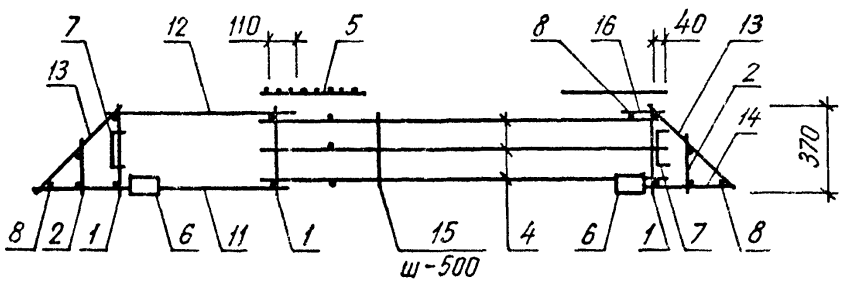

Обозначение	Марка	Рис	Масса, кг
1232 1-8. 1-2 20	КПСО 24 33 3,5	1	36,50
-01	КПСО 24 33 4,0	2	35,37

НАЧ АПМ	Акименко	
Н КОНТР	Титова	
ГП СПЕЦ	Титова	
ПРОВЕРИЛ	Панченко	
РАЗРАБ	Литвиненко	

1.232.1-8.1-2 20СБ

Каркас пространственный КПСО 24

Сборочный чертеж

СТАДИЯ	МАССА	МАСШТАБ
Р	см табл	
ЛИСТ	ЛИСТОВ 1	

ГОСГРАЖДАНСТРОЙ КиевЗНИИЭП

ФОРМАТ	ЗОНА	ПОЗ	ОБОЗНАЧЕНИЕ	НАИМЕНОВАНИЕ	КОЛ	ПРИМЕЧАНИЕ
				ДОКУМЕНТАЦИЯ		
А3			1.232.1-8.1-2 21СВ	СБОРОЧНЫЙ ЧЕРТЕЖ		
А4			1.232.1-8.1-2 00Д2	УЗЛЫ АРМАТУРНЫЕ		
А4			1.232.1-8.1-2 00ТО	ТЕХНИЧЕСКОЕ ОПИСАНИЕ		
				СБОРОЧНЫЕ ЕДИНИЦЫ		
				КАРКАС ПЛОСКИЙ		
А4		2	1.232.1-8.1-3 03-02	КР3S	2	
А4		4	1.232.1-8.1-3 04-03	КР18	3	
А4		5	1.232.1-8.1-3 11	СЕТКА С1	4	
А4		6	1.232.1-8.1-3 12	ИЗДЕЛИЕ ЗАКЛАДНОЕ МН1	2	
				ДЕТАЛИ		
А4		7	1.232.1-8.1-3 13-03	ПЕТЛЯ СТРОПОВОЧНАЯ СП4	2	
ВЧ		9	5.041.2460	СТ. ОТД. ГОСТ 6727-80		
				Ф5 ВР-I L=2460	4	0,34КГ
			ПЕРЕМЕННЫЕ ДАННЫЕ	ДЛЯ ИСПОЛНЕНИЙ:		
				1.232.1-8.1-2 21		
				КПСО 25.33.3,5		
				СБОРОЧНЫЕ ЕДИНИЦЫ		
				КАРКАС ПЛОСКИЙ		
А4		1	1.232.1-8.1-3 01	КР1	4	
А4		3	1.232.1-8.1-3 02-02	КР7	1	
				ДЕТАЛИ		
ВЧ		8	8.013.3250	СТ. ОТД. ГОСТ 5781-82		
				Ф8 А-Ш L=3250	2	1,28КГ
				СТ. ОТД. ГОСТ 6727-80		
ВЧ		10	5.041.1900	Ф5 ВР-I L=1900	4	0,26КГ
ВЧ		11	5.041.995	Ф5 ВР-I L=995	6	0,14КГ
ВЧ		12	5.041.805	Ф5 ВР-I L=805	6	0,11КГ
ВЧ		13	5.041.430	Ф5 ВР-I L=430	20	0,06КГ
ВЧ		14	5.041.435	Ф5 ВР-I L=435	6	0,06КГ
ВЧ		15	5.041.320	Ф5 ВР-I L=320	8	0,04КГ
ВЧ		16	5.041.245	Ф5 ВР-I L=245	6	0,03КГ
				1.232.1-8.1-2 21-01		
				КПСО 25.33.4,0		

САПР КиевЗНИИЭП — ОПЕРАТОР СИСТЕМЫ — Панченко

ВЗАМ ИНВ № | ПОДПИСЬ И ДАТА | ИНВ № ПОДЛ

1.232.1-8.1-2 21

НАЧ АПМ	Якименко	
Н КОНТР	Титова	
ГЛ СПЕЦ	Титова	
ПРОВЕРИЛ	Лутвиненко	
РАЗРАБ	Панченко	

КАРКАС ПРОСТРАНСТВЕННЫЙ КПСО 25

СТАДИЯ	ЛИСТ	ЛИСТОВ
Р	1	2

ГОСГРАЖДАНСТРОЙ КиевЗНИИЭП

ФОРМАТ А4

ФОРМАТ	ЗОНА	ПОЗ	ОБОЗНАЧЕНИЕ	НАИМЕНОВАНИЕ	КОЛ	ПРИМЕЧАНИЕ
				СБОРОЧНЫЕ ЕДИНИЦЫ		
				КАРКАС ПЛОСКИЙ		
А4		1	1.232.1-8.1-3 01-02	КР3	3	
А4		3	1.232.1-8.1-3 02-03	КР8	1	
				ДЕТАЛИ		
ВЧ		8	8.013.3250	СТ. ОТД. ГОСТ 5781-82		
				Ф8 А-Ш L=3250	3	1,28КГ
				СТ. ОТД. ГОСТ 6727-80		
ВЧ		10	5.041.1845	Ф5 ВР-I L=1845	4	0,26КГ
ВЧ		11	5.041.1045	Ф5 ВР-I L=1045	6	0,14КГ
ВЧ		12	5.041.855	Ф5 ВР-I L=855	6	0,12КГ
ВЧ		13	5.041.500	Ф5 ВР-I L=500	20	0,07КГ
ВЧ		14	5.041.365	Ф5 ВР-I L=365	6	0,05КГ
ВЧ		15	5.041.370	Ф5 ВР-I L=370	8	0,05КГ
ВЧ		16	5.041.170	Ф5 ВР-I L=170	6	0,02КГ

САПР КиевЗНИИЭП — ОПЕРАТОР СИСТЕМЫ — Панченко

ВЗАМ ИНВ № | ПОДПИСЬ И ДАТА | ИНВ № ПОДЛ

1.232.1-8.1-2 21

ЛИС 2

Киев ЗНИИЭП системы

Рис.1

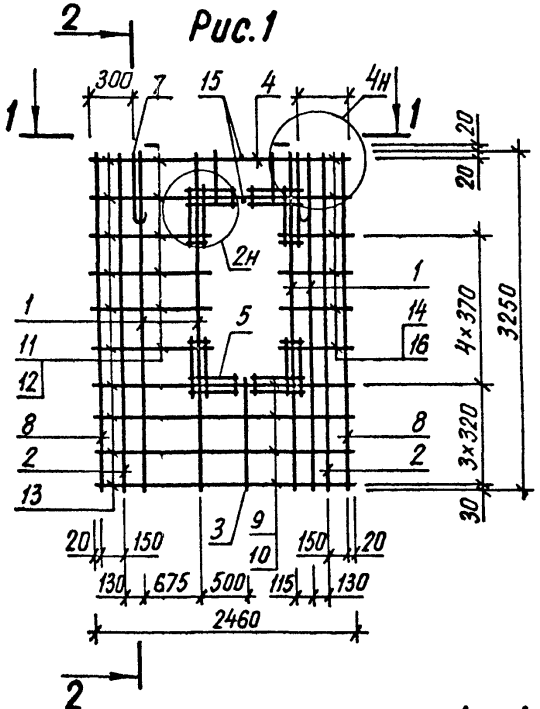

2-2

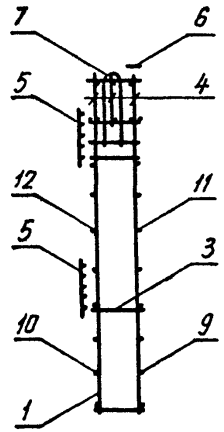

Рис. 2

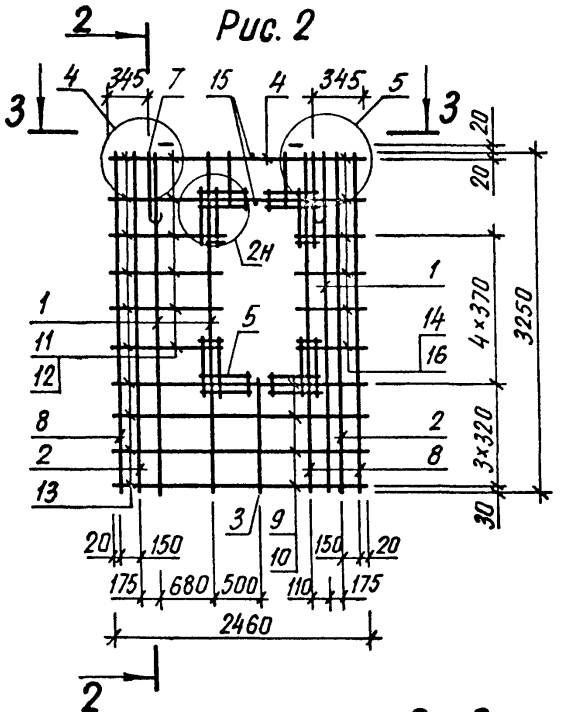

1-1

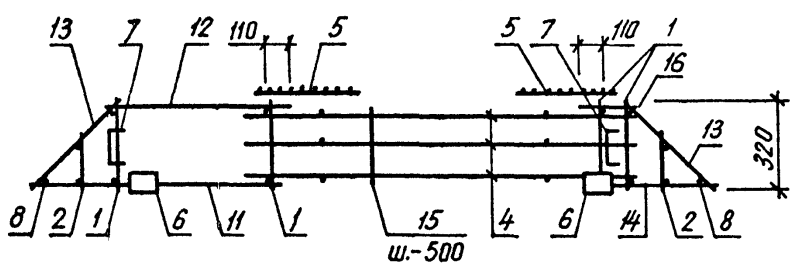

3-3

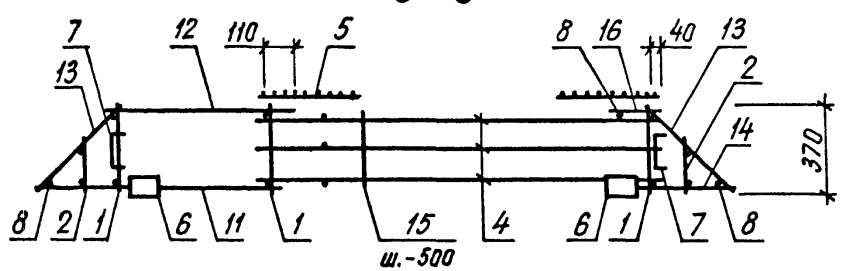

Обозначение	Марка	Рис	Масса, кг
1232. 1-8. 1-2 21	КПСО 25.33 3,5	1	36,78
-01	КПСО 25.33.4,0	2	35,54

НАЧ АПМ	Акименко	
Н КОНТР	Титова	
ГЛ СПЕЦ	Титова	
ПРОВЕРИЛ	Панченко	
РАЗРАБ.	Литвиненко	

1.232.1-8.1-2 21СБ

Каркас пространственный КПСО 25

Сборочный чертеж

СТАДИЯ	МАССА	МАСШТАБ
Р	см табл	
ЛИСТ	ЛИСТОВ 1	

ГОСГРАЖДАНСТРОЙ КиевЗНИИЭП

ФОРМАТ	ЗОНА	ПОЗ	ОБОЗНАЧЕНИЕ	НАИМЕНОВАНИЕ	КОЛ.	ПРИМЕЧАНИЕ
				ДОКУМЕНТАЦИЯ		
А3			1.232.1-8.1-2 22СБ	СБОРОЧНЫЙ ЧЕРТЕЖ		
А4			1.232.1-8.1-2 00Д2	УЗЛЫ АРМАТУРНЫЕ		
А4			1.232.1-8.1-2 00ТО	ТЕХНИЧЕСКОЕ ОПИСАНИЕ		
				СБОРОЧНЫЕ ЕДИНИЦЫ		
А4		3	1.232.1-8.1-3 03-02	КАРКАС ПЛОСКИЙ КР35	1	
А4		4	1.232.1-8.1-3 12	ИЗДЕЛИЕ ЗАКЛАДНОЕ МН1	2	
А4		5	1.232.1-8.1-3 14-01	ПЕТЛЯ СТРОПОВОЧНАЯ СП6	2	
				ДЕТАЛИ		
ВЧ		6	8.013.3250	СТ. ОТД. ГОСТ 5781-82 Ф8 А-Ш L=3250	1	1,28КГ
			ПЕРЕМЕННЫЕ ДАННЫЕ	ДЛЯ ИСПОЛНЕНИЙ:		
				1.232.1-8.1-2 22 1КПС 27.33.3,5		
				СБОРОЧНЫЕ ЕДИНИЦЫ		
А4		1	1.232.1-8.1-3 01	КАРКАС ПЛОСКИЙ КР1	2	
А4		2	1.232.1-8.1-3 01-01	КР2	3	
				ДЕТАЛИ		
ВЧ		7	5.041.2645	СТ. ОТД. ГОСТ 6727-80 Ф5 ВР-I L=2645	6	0,37КГ
ВЧ		8	5.041.2365	Ф5 ВР-I L=2365	6	0,33КГ
ВЧ		9	5.041.430	Ф5 ВР-I L=430	6	0,06КГ
ВЧ		10	5.041.320	Ф5 ВР-I L=320	8	0,04КГ
				1.232.1-8.1-2 22-01 1КПС 27.33.4,0		
				СБОРОЧНЫЕ ЕДИНИЦЫ		
А4		1	1.232.1-8.1-3 01-02	КАРКАС ПЛОСКИЙ КР3	2	
А4		2	1.232.1-8.1-3 01-03	КР4	3	
				ДЕТАЛИ		

САПР КиевЗНИИЭП | ОПЕРАТОР СИСТЕМЫ | Панченко

ВЗАМ.ИНВ.№ | ПОДПИСЬ И ДАТА | ИНВ.№ ПОДЛ

1.232.1-8.1-2 22

НАЧ.АПМ	Акименко		
Н.КОНТР	Титова		
ГЛ.СПЕЦ	Титова		
ПРОВЕРИЛ	Литвиненко		
РАЗРАБ	Панченко		

КАРКАС ПРОСТРАНСТВЕННЫЙ 1КПС 27 - 1КПС 28

СТАДИЯ	ЛИСТ	ЛИСТОВ
Р	1	2

ГОСГРАЖДАНСТРОЙ КиевЗНИИЭП

ФОРМАТ	ЗОНА	ПОЗ	ОБОЗНАЧЕНИЕ	НАИМЕНОВАНИЕ	КОЛ	ПРИМЕЧАНИЕ
				СТ. ОТД. ГОСТ 6727-80		
ВЧ		7	5.041.2645	Ф5 ВР-I L=2645	6	0,37КГ
ВЧ		8	5.041.2320	Ф5 ВР-I L=2320	6	0,32КГ
ВЧ		9	5.041.500	Ф5 ВР-I L=500	6	0,07КГ
ВЧ		10	5.041.370	Ф5 ВР-I L=370	8	0,05КГ
				1.232.1-8.1-2 22-02 1КПС 28.33.3,5		
				СБОРОЧНЫЕ ЕДИНИЦЫ		
А4		1	1.232.1-8 1-3 01	КАРКАС ПЛОСКИЙ КР1	2	
А4		2	1.232.1-8 1-3 01-01	КР2	3	
				ДЕТАЛИ		
ВЧ		7	5.041.2695	СТ. ОТД. ГОСТ 6727-80 Ф5 ВР-I L=2695	6	0,37КГ
ВЧ		8	5.041.2415	Ф5 ВР-I L=2415	6	0,34КГ
ВЧ		9	5.041.430	Ф5 ВР-I L=430	6	0,06КГ
ВЧ		10	5.041.320	Ф5 ВР-I L=320	8	0,04КГ
				1.232.1-8.1-2 22-03 1КПС 28.33.4,0		
				СБОРОЧНЫЕ ЕДИНИЦЫ		
А4		1	1.232.1-8 1-3 01	КАРКАС ПЛОСКИЙ КР1	2	
А4		2	1.232.1-8 1-3 01-01	КР2	3	
				ДЕТАЛИ		
ВЧ		7	5.041.2695	СТ. ОТД. ГОСТ 6727-80 Ф5 ВР-I L=2695	6	0,37КГ
ВЧ		8	5.041.2370	Ф5 ВР-I L=2370	6	0,33КГ
ВЧ		9	5.041.500	Ф5 ВР-I L=500	6	0,07КГ
ВЧ		10	5.041.370	Ф5 ВР-I L=370	8	0,05КГ

САПР КиевЗНИИЭП | ОПЕРАТОР СИСТЕМЫ | Панченко

ВЗАМ.ИНВ.№ | ПОДПИСЬ И ДАТА | ИНВ.№ ПОДЛ

1.232.1-8.1-2 22

ЛИСТ 2

Киев ЗНИИЭП | СИСТЕМЫ

Рис. 1

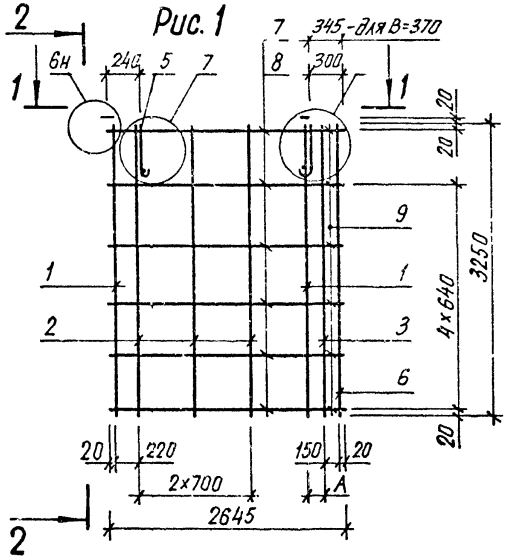

2 - 2

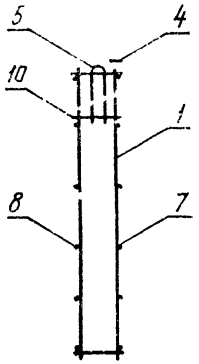

Рис. 2

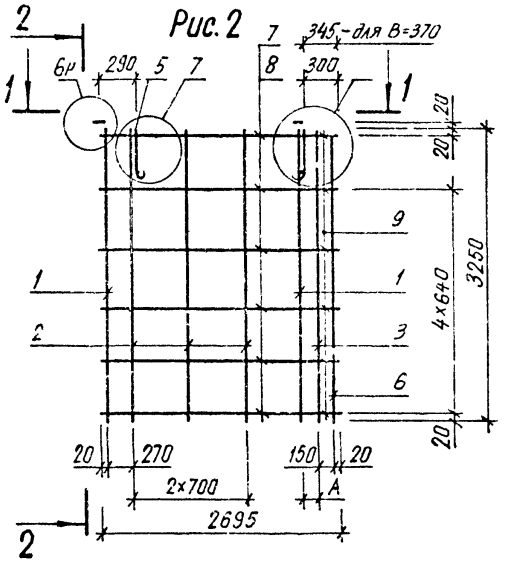

1 - 1

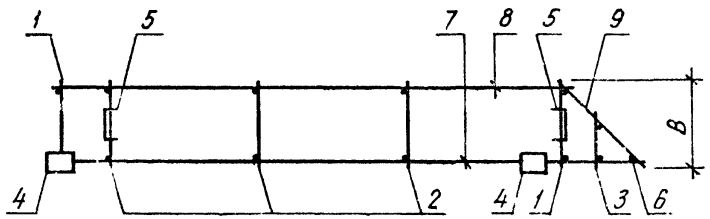

Обозначение	Марка	Рис	В, мм	А, мм	Масса, кг
1.232.1-8. 1-2 22	1 КПС 27.33.3,5	1	320	130	24,68
-01	1 КПС 27.33.4,0	1	370	175	24,99
-02	1 КПС 28 33.3,5	2	320	130	24,77
-03	1 КПС 28.33.4,0	2	370	175	24,84

НАЧ АПМ	Акименко	
Н КОНТР	Титова	
ГЛ СПЕЦ	Титова	
ПРОВЕРИЛ	Ланченко	
РАЗРАБ	Литвиненко	

1.232.1-8.1-2 22СБ

Каркас пространственный 1КПС 27 – 1КПС 28

Сборочный чертеж

СТАДИЯ	МАССА	МАСШТАБ
Р	см / ТАБЛ	
ЛИСТ	ЛИСТОВ 1	

ГОСГРАЖДАНСТРОЙ
КиевЗНИИЭП

ФОРМАТ	ЗОНА	ПОЗ	ОБОЗНАЧЕНИЕ	НАИМЕНОВАНИЕ	КОЛ	ПРИМЕЧАНИЕ
				ДОКУМЕНТАЦИЯ		
А3			1.232.1-8.1-2 23СБ	СБОРОЧНЫЙ ЧЕРТЕЖ		
А4			1.232.1-8.1-2 00Д2	УЗЛЫ АРМАТУРНЫЕ		
А4			1.232.1-8.1-2 00ТО	ТЕХНИЧЕСКОЕ ОПИСАНИЕ		
				СБОРОЧНЫЕ ЕДИНИЦЫ		
А4		3	1.232.1-8.1-3 03-02	КАРКАС ПЛОСКИЙ КР35	1	
А4		4	1.232.1-8.1-3 12	ИЗДЕЛИЕ ЗАКЛАДНОЕ МН1	2	
				ДЕТАЛИ		
А4		5	1.232.1-8.1-3 13-01	ПЕТЛЯ СТРОПОВОЧНАЯ СП2	2	
ВЧ		6	8.013.3250	СТ. ОТД. ГОСТ 5781-82		
				Ф8 А-III L=3250	1	1,28КГ
			ПЕРЕМЕННЫЕ ДАННЫЕ	ДЛЯ ИСПОЛНЕНИЙ:		
				1.232.1-8.1-2 23 1КПС 9.33.3,5		
				СБОРОЧНЫЕ ЕДИНИЦЫ		
А4		1	1.232.1-8.1-3 01	КАРКАС ПЛОСКИЙ КР1	2	
А4		2	1.232.1-8.1-3 01-01	КР2	1	
				ДЕТАЛИ		
				СТ. ОТД. ГОСТ 6727-80		
ВЧ		7	5.041.845	Ф5 ВР-I L=845	6	0,12КГ
ВЧ		8	5.041.565	Ф5 ВР-I L=565	6	0,08КГ
ВЧ		9	5.041.430	Ф5 ВР-I L=430	6	0,06КГ
ВЧ		10	5.041.320	Ф5 ВР-I L=320	2	0,04КГ
				1.232.1-8.1-2 23-01 1КПС 9.33.4,0		
				СБОРОЧНЫЕ ЕДИНИЦЫ		
А4		1	1.232.1-8.1-3 01-02	КАРКАС ПЛОСКИЙ КР3	2	
А4		2	1.232.1-8.1-3 01-03	КР4	1	
				ДЕТАЛИ		

ФОРМАТ	ЗОНА	ПОЗ	ОБОЗНАЧЕНИЕ	НАИМЕНОВАНИЕ	КОЛ	ПРИМЕЧАНИЕ
				СТ. ОТД. ГОСТ 6727-80		
ВЧ		7	5.041.845	Ф5 ВР-I L=845	6	0,12КГ
ВЧ		8	5.041.520	Ф5 ВР-I L=520	6	0,07КГ
ВЧ		9	5.041.500	Ф5 ВР-I L=500	6	0,07КГ
ВЧ		10	5.041.370	Ф5 ВР-I L=370	2	0,05КГ
				1.232.1-8.1-2 23-02 1КПС 10.33.3,5		
				СБОРОЧНЫЕ ЕДИНИЦЫ		
				КАРКАС ПЛОСКИЙ		
А4		1	1.232.1-8.1-3 01	КР1	2	
А4		2	1.232.1-8.1-3 01-01	КР2	1	
				ДЕТАЛИ		
				СТ. ОТД. ГОСТ 6727-80		
ВЧ		7	5.041.895	Ф5 ВР-I L=895	6	0,12КГ
ВЧ		8	5.041.615	Ф5 ВР-I L=615	6	0,09КГ
ВЧ		9	5.041.430	Ф5 ВР-I L=430	6	0,06КГ
ВЧ		10	5.041.320	Ф5 ВР-I L=320	9	0,04КГ
				1.232.1-8.1-2 23-03 1КПС 10.33.4,0		
				СБОРОЧНЫЕ ЕДИНИЦЫ		
				КАРКАС ПЛОСКИЙ		
А4		1	1.232.1-8.1-3 01-02	КР3	2	
А4		2	1.232.1-8.1-3 01-03	КР4	1	
				ДЕТАЛИ		
				СТ. ОТД. ГОСТ 6727-80		
ВЧ		7	5.041.895	Ф5 ВР-I L=895	6	0,12КГ
ВЧ		8	5.041.570	Ф5 ВР-I L=570	6	0,09КГ
ВЧ		9	5.041.500	Ф5 ВР-I L=500	6	0,07КГ
ВЧ		10	5.041.370	Ф5 ВР-I L=370	9	0,05КГ

САПР КиевЗНИИЭП — Оператор системы — Панченко

Взам. инв. № | Подпись и дата | Инв. № подл.

Нач. АПМ	Якименко	1.232.1-8.1-2 23	
Н. контр.	Титова	КАРКАС ПРОСТРАНСТВЕННЫЙ 1КПС 9 - 1КПС 10	Стадия: Р; Лист: 1; Листов: 2
Гл. спец.	Титова		ГОСГРАЖДАНСТРОЙ КиевЗНИИЭП
Проверил	Литвиненко		
Разраб.	Панченко		

Формат А4

1.232.1-8.1-2 23

Лист 2

Киев ЗНИИЭП системы

Рис. 1

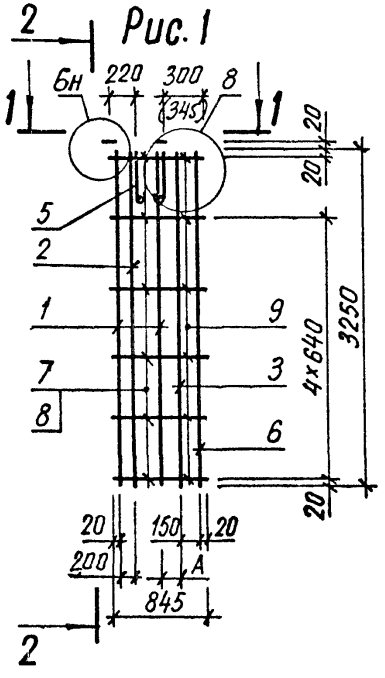

2 – 2

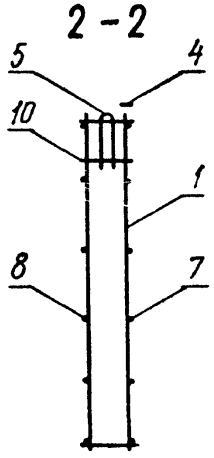

Рис. 2

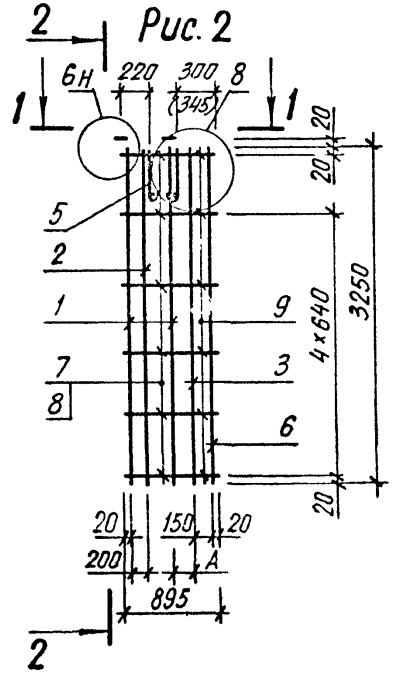

1 – 1

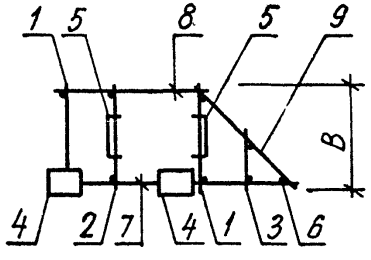

Размер в скобках дан для B=370мм

Обозначение	Марка	Рис.	B, мм	A, мм	Масса, кг
1232 1-8. 1-2 23	1КПС 9.33.3,5	1	320	130	15,52
-01	1КПС 9.33.4,0	1	370	175	15,69
-02	1КПС 10.33.3,5	2	320	130	15,92
-03	1КПС 10.33.4,0	2	370	175	16,14

НАЧ АПМ		
НАЧ АПМ	Акименко	
Н КОНТР	Титова	
ГЛ СПЕЦ	Титова	
ПРОВЕРИЛ	Панченко	
РАЗРАБ.	Литвиненко	

1.232.1-8, 1-2 23СБ

Каркас пространственный 1КПС 9 – 1КПС 10

Сборочный чертеж

СТАДИЯ	МАССА	МАСШТАБ
Р	СМ ТАБЛ	
ЛИСТ	ЛИСТОВ 1	

ГОСГРАЖДАНСТРОЙ КиевЗНИИЭП

ФОРМАТ	ЗОНА	ПОЗ	ОБОЗНАЧЕНИЕ	НАИМЕНОВАНИЕ	КОЛ	ПРИМЕЧАНИЕ
				ДОКУМЕНТАЦИЯ		
А3			1.232.1-8.1-2 24СБ	СБОРОЧНЫЙ ЧЕРТЕЖ		
А4			1.232.1-8.1-2 00Д2	УЗЛЫ АРМАТУРНЫЕ		
А4			1.232.1-8.1-2 00ТО	ТЕХНИЧЕСКОЕ ОПИСАНИЕ		
				СБОРОЧНЫЕ ЕДИНИЦЫ		
А4		3	1.232.1-8.1-3 03-02	КАРКАС ПЛОСКИЙ КР35	1	
А4		4	1.232.1-8.1-3 12	ИЗДЕЛИЕ ЗАКЛАДНОЕ МН1	2	
А4		5	1.232.1-8.1-3 14-01	ПЕТЛЯ СТРОПОВОЧНАЯ СП6	2	
				ДЕТАЛИ		
ВЧ		6	8.013.3250	СТ. ОТД. ГОСТ 5781-82 Ф8 А-III L=3250	1	1,28КГ
			ПЕРЕМЕННЫЕ ДАННЫЕ	ДЛЯ ИСПОЛНЕНИЙ:		
				1.232.1-8.1-2 24 2КПС 27.33.3,5		
				СБОРОЧНЫЕ ЕДИНИЦЫ		
А4		1	1.232.1-8.1-3 01	КАРКАС ПЛОСКИЙ КР1	2	
А4		2	1.232.1-8.1-3 01-01	КР2	3	
				ДЕТАЛИ		
ВЧ		7	5.041.2645	СТ. ОТД. ГОСТ 6727-80 Ф5 ВР-I L=2645	6	0,37КГ
ВЧ		8	5.041.2365	Ф5 ВР-I L=2365	6	0,33КГ
ВЧ		9	5.041.430	Ф5 ВР-I L=430	6	0,06КГ
ВЧ		10	5.041.320	Ф5 ВР-I L=320	8	0,04КГ
				1.232.1-8.1-2 24-01 2КПС 27.33.4,0		
				СБОРОЧНЫЕ ЕДИНИЦЫ		
А4		1	1.232.1-8.1-3 01-02	КАРКАС ПЛОСКИЙ КР3	2	
А4		2	1.232.1-8.1-3 01-03	КР4	3	
				ДЕТАЛИ		

САПР КиевЗНИИЭП | ОПЕРАТОР СИСТЕМЫ | Панченко

ВЗАМ ИНВ № | ПОДПИСЬ И ДАТА | ИНВ № ПОДЛ

НАЧ АПМ	Якименко	1.232.1-8.1-2 24	
Н КОНТР	Титова	КАРКАС ПРОСТРАНСТВЕННЫЙ 2КПС 27 - 2КПС 28	СТАДИЯ: Р; ЛИСТ: 1; ЛИСТОВ: 2
ГЛ СПЕЦ	Титова		ГОСГРАЖДАНСТРОЙ КиевЗНИИЭП
ПРОВЕРИЛ	Литвиненко		
РАЗРАБ	Панченко		

ФОРМАТ А4

ФОРМАТ	ЗОНА	ПОЗ	ОБОЗНАЧЕНИЕ	НАИМЕНОВАНИЕ	КОЛ	ПРИМЕЧАНИЕ
				СТ. ОТД. ГОСТ 6727-80		
ВЧ		7	5.041.2645	Ф5 ВР-I L=2645	6	0,37КГ
ВЧ		8	5.041.2320	Ф5 ВР-I L=2320	6	0,32КГ
ВЧ		9	5.041.500	Ф5 ВР-I L=500	6	0,07КГ
ВЧ		10	5.041.370	Ф5 ВР-I L=370	8	0,05КГ
				1.232.1-8.1-2 24-02 2КПС 28.33.3,5		
				СБОРОЧНЫЕ ЕДИНИЦЫ		
				КАРКАС ПЛОСКИЙ		
А4		1	1.232.1-8.1-3 01	КР1	2	
А4		2	1.232.1-8.1-3 01-01	КР2	3	
				ДЕТАЛИ		
				СТ. ОТД. ГОСТ 6727-80		
ВЧ		7	5.041.2695	Ф5 ВР-I L=2695	6	0,37КГ
ВЧ		8	5.041.2415	Ф5 ВР-I L=2415	6	0,34КГ
ВЧ		9	5.041.430	Ф5 ВР-I L=430	6	0,06КГ
ВЧ		10	5.041.320	Ф5 ВР-I L=320	8	0,04КГ
				1.232.1-8.1-2 24-03 2КПС 28.33.4,0		
				СБОРОЧНЫЕ ЕДИНИЦЫ		
				КАРКАС ПЛОСКИЙ		
А4		1	1.232.1-8.1-3 01	КР1	2	
А4		2	1.232.1-8.1-3 01-01	КР2	3	
				ДЕТАЛИ		
				СТ. ОТД. ГОСТ 6727-80		
ВЧ		7	5.041.2695	Ф5 ВР-I L=2695	6	0,37КГ
ВЧ		8	5.041.2370	Ф5 ВР-I L=2370	6	0,33КГ
ВЧ		9	5.041.500	Ф5 ВР-I L=500	6	0,07КГ
ВЧ		10	5.041.370	Ф5 ВР-I L=370	8	0,05КГ

САПР КиевЗНИИЭП | ОПЕРАТОР СИСТЕМЫ | Панченко

ВЗАМ ИНВ № | ПОДПИСЬ И ДАТА | ИНВ № ПОДЛ

	1.232.1-8.1-2 24	ЛИСТ 2

Рис. 1

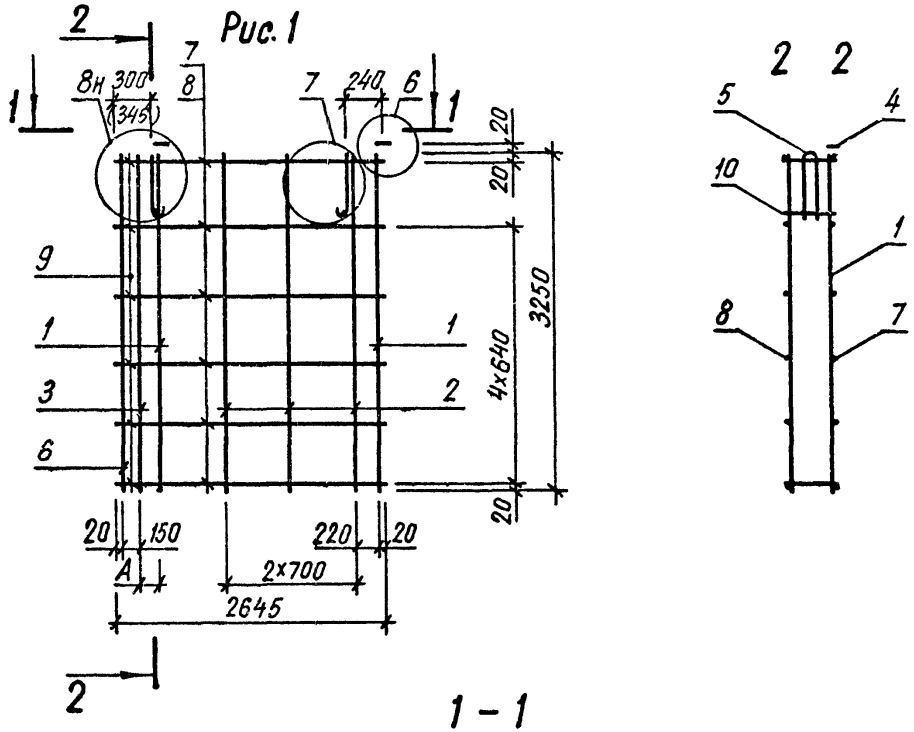

Рис. 2

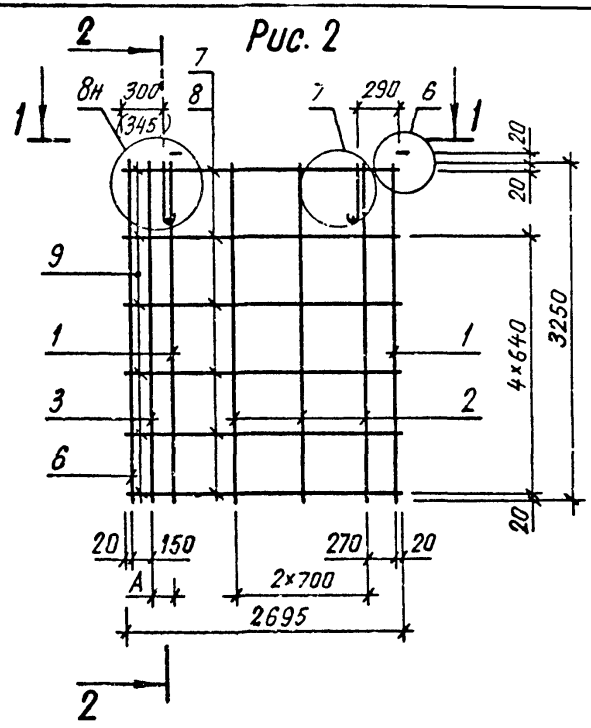

Размер в скобках дан для B=370мм.

Обозначение	Марка	Рис.	B, мм	A, мм	Масса, кг
1.232.1-8. 1-2 24	2КПС 27.33.3,5	1	320	130	24,68
-01	2КПС 27.33.4,0	1	370	175	24,99
-02	2КПС 28.33.3,5	2	320	130	24,77
-03	2КПС 28.33.4,0	2	370	175	24,84

НАЧ АПМ	Акименко	
Н.КОНТР	Титова	
ГЛ.СПЕЦ	Титова	
ПРОВЕРИЛ	Панченко	
РАЗРАБ.	Литвиненко	

1.232.1-8.1-2 24СБ

Каркас пространственный 2КПС27-2КПС28

Сборочный чертеж

СТАДИЯ	МАССА	МАСШТАБ
Р	см табл	
ЛИСТ	ЛИСТОВ 1	

ГОСГРАЖДАНСТРОЙ КиевЗНИИЭП

ФОРМАТ	ЗОНА	ПОЗ	ОБОЗНАЧЕНИЕ	НАИМЕНОВАНИЕ	КОЛ	ПРИМЕЧАНИЕ
				ДОКУМЕНТАЦИЯ		
А3			1.232.1-8.1-2 25СБ	СБОРОЧНЫЙ ЧЕРТЕЖ		
А4			1.232.1-8.1-2 00Д2	УЗЛЫ АРМАТУРНЫЕ		
А4			1.232.1-8.1-2 00ТО	ТЕХНИЧЕСКОЕ ОПИСАНИЕ		
				СБОРОЧНЫЕ ЕДИНИЦЫ		
А4		3	1.232.1-8.1-3 03-02	КАРКАС ПЛОСКИЙ КР35	1	
А4		4	1.232.1-8.1-3 12	ИЗДЕЛИЕ ЗАКЛАДНОЕ МН1	2	
				ДЕТАЛИ		
А4		5	1.232.1-8.1-3 13-01	ПЕТЛЯ СТРОПОВОЧНАЯ СП2	2	
ВЧ		6	8.013.3250	СТ. ОТД. ГОСТ 5781-82 Ф8 А-III L=3250	1	1,28КГ
			ПЕРЕМЕННЫЕ ДАННЫЕ	ДЛЯ ИСПОЛНЕНИЙ:		
				1.232.1-8.1-2 25 2КПС 9.33.3,5		
				СБОРОЧНЫЕ ЕДИНИЦЫ		
А4		1	1.232.1-8.1-3 01	КАРКАС ПЛОСКИЙ КР1	2	
А4		2	1.232.1-8.1-3 01-01	КР2	1	
				ДЕТАЛИ		
ВЧ		7	5.041.845	СТ. ОТД. ГОСТ 6727-80 Ф5 ВР-I L=845	6	0,12КГ
ВЧ		8	5.041.565	Ф5 ВР-I L=565	6	0,08КГ
ВЧ		9	5.041.430	Ф5 ВР-I L=430	6	0,06КГ
ВЧ		10	5.041.320	Ф5 ВР-I L=320	2	0,04КГ
				1.232.1-8.1-2 25-01 2КПС 9.33.4,0		
				СБОРОЧНЫЕ ЕДИНИЦЫ		
А4		1	1.232.1-8.1-3 01-02	КАРКАС ПЛОСКИЙ КР3	2	
А4		2	1.232.1-8.1-3 01-03	КР4	1	
				ДЕТАЛИ		

САПР КиевЗНИИЭП | ОПЕРАТОР СИСТЕМЫ Панченко | ПОДПИСЬ И ДАТА | ВЗАМ.ИНВ.№ | ИНВ.№ ПОДЛ

НАЧ.АПМ	Семенко	1.232.1-8.1-2 25	
Н.КОНТР	Титова	КАРКАС ПРОСТРАНСТВЕННЫЙ 2КПС 9 - 2КПС 10	СТАДИЯ Р; ЛИСТ 1; ЛИСТОВ 2
ГЛ.СПЕЦ	Титова		ГОСГРАЖДАНСТРОЙ КиевЗНИИЭП
ПРОВЕРИЛ	Литвиненко		
РАЗРАБ	Панченко		

ФОРМАТ А4

ФОРМАТ	ЗОНА	ПОЗ	ОБОЗНАЧЕНИЕ	НАИМЕНОВАНИЕ	КОЛ	ПРИМЕЧАНИЕ
				СТ. ОТД. ГОСТ 6727-80		
ВЧ		7	5.041.845	Ф5 ВР-I L=845	6	0,12КГ
ВЧ		8	5.041.520	Ф5 ВР-I L=520	6	0,07КГ
ВЧ		9	5.041.500	Ф5 ВР-I L=500	6	0,07КГ
ВЧ		10	5.041.370	Ф5 ВР-I L=370	2	0,05КГ
				1.232.1-8.1-2 25-02 2КПС 10.33.3,5		
				СБОРОЧНЫЕ ЕДИНИЦЫ		
А4		1	1.232.1-8.1-3 01	КАРКАС ПЛОСКИЙ КР1	2	
А4		2	1.232.1-8.1-3 01-01	КР2	1	
				ДЕТАЛИ		
ВЧ		7	5.041.895	СТ. ОТД. ГОСТ 6727-80 Ф5 ВР-I L=895	6	0,12КГ
ВЧ		8	5.041.615	Ф5 ВР-I L=615	6	0,09КГ
ВЧ		9	5.041.430	Ф5 ВР-I L=430	6	0,06КГ
ВЧ		10	5.041.320	Ф5 ВР-I L=320	9	0,04КГ
				1.232.1-8.1-2 25-03 2КПС 10.33.4,0		
				СБОРОЧНЫЕ ЕДИНИЦЫ		
А4		1	1.232.1-8.1-3 01-02	КАРКАС ПЛОСКИЙ КР3	2	
А4		2	1.232.1-8.1-3 01-03	КР4	1	
				ДЕТАЛИ		
ВЧ		7	5.041.895	СТ. ОТД. ГОСТ 6727-80 Ф5 ВР-I L=895	6	0,12КГ
ВЧ		8	5.041.570	Ф5 ВР-I L=570	6	0,08КГ
ВЧ		9	5.041.500	Ф5 ВР-I L=500	6	0,07КГ
ВЧ		10	5.041.370	Ф5 ВР-I L=370	9	0,05КГ

САПР Киев ЗНИИЭП | ОПЕРАТОР СИСТЕМЫ Панченко | ВЗАМ.ИНВ.№ | ПОДПИСЬ И ДАТА | ИНВ.№ ПОДЛ

1.232.1-8.1-2 25	ЛИСТ 2

Киев ЗНИИЭП системы

Рис. 1

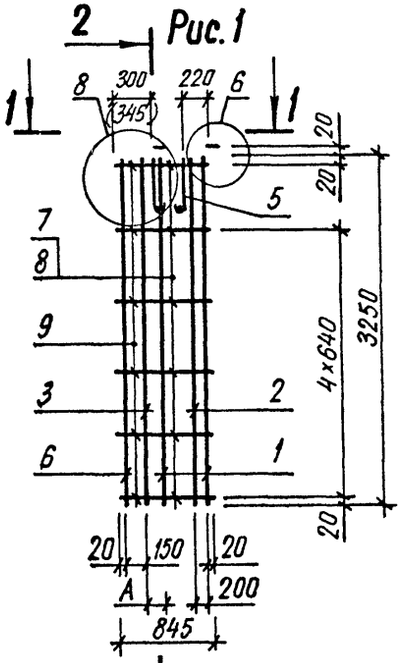

2 – 2

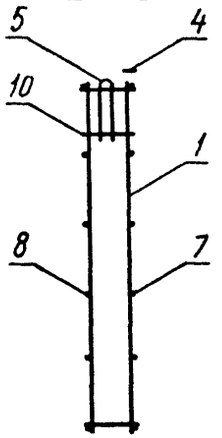

1 – 1

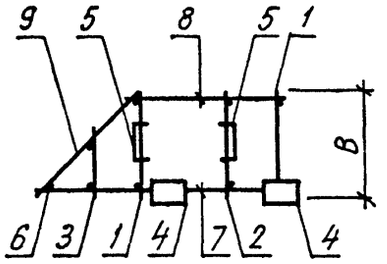

Рис. 2

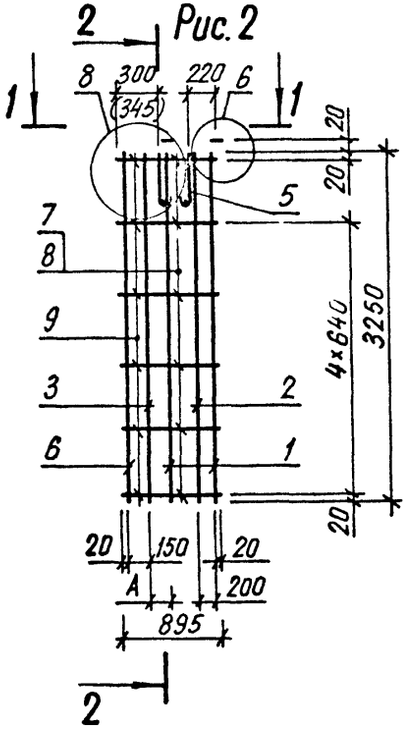

Размер в скобках дан для B=370 мм.

Обозначение	Марка	Рис.	B, мм	A, мм	Масса, кг
1.232.1-8.1-2 25	2КПС 9.33.3,5	1	320	130	15,52
-01	2КПС 9.33.4,0	1	370	175	15,69
-02	2КПС 10 33 3,5	2	320	130	15,92
-03	2КПС 10.33.4,0	2	370	175	16,14

НАЧ АПМ	Акименко	
Н КОНТР	Титова	
ГЛ СПЕЦ	Титова	
ПРОВЕРИЛ	Панченко	
РАЗРАБ.	Литвиненко	

1.232.1-8.1-2 25 СБ

Каркас пространственный 2КПС 9 – 2КПС 10

Сборочный чертеж

СТАДИЯ	МАССА	МАСШТАБ
Р	см таб.	
ЛИСТ	ЛИСТОВ 1	

ГОСГРАЖДАНСТРОЙ
КиевЗНИИЭП

ФОРМАТ	ЗОНА	ПОЗ	ОБОЗНАЧЕНИЕ	НАИМЕНОВАНИЕ	КОЛ	ПРИМЕЧАНИЕ
				ДОКУМЕНТАЦИЯ		
А4			1.232.1-8.1-2 26СВ	СБОРОЧНЫЙ ЧЕРТЕЖ		
А4			1.232.1-8.1-2 00Д2	УЗЛЫ АРМАТУРНЫЕ		
А4			1.232.1-8.1-2 00ТО	ТЕХНИЧЕСКОЕ ОПИСАНИЕ		
				СБОРОЧНЫЕ ЕДИНИЦЫ		
А4		3	1.232.1-8.1-3 03-02	КАРКАС ПЛОСКИЙ КР35	2	
А4		4	1.232.1-8.1-3 12	ИЗДЕЛИЕ ЗАКЛАДНОЕ МН1	2	
				ДЕТАЛИ		
ВЧ		6	8.013.3250	СТ. ОТД. ГОСТ 5781-82 Ф8 А-Ш L=3250	2	1,28КГ
ВЧ		7	5.041.2360	СТ. ОТД. ГОСТ 6727-80 Ф5 ВР-I L=2360	6	0,33КГ
			ПЕРЕМЕННЫЕ ДАННЫЕ	ДЛЯ ИСПОЛНЕНИЙ:		
				1.232.1-8.1-2 26 КПС 24.33.3,5		
				СБОРОЧНЫЕ ЕДИНИЦЫ		
А4		1	1.232.1-8.1-3 01	КАРКАС ПЛОСКИЙ КР1	2	
А4		2	1.232.1-8.1-3 01-01	КР2	2	
				ДЕТАЛИ		
А4		5	1.232.1-8.1-3 13-02	ПЕТЛЯ СТРОПОВОЧНАЯ СП3	2	
				СТ. ОТД. ГОСТ 6727-80		
ВЧ		8	5.041.1800	Ф5 ВР-I L=1800	6	0,25КГ
ВЧ		9	5.041.430	Ф5 ВР-I L=430	6	0,06КГ
ВЧ		10	5.041.320	Ф5 ВР-I L=320	7	0,04КГ
				1.232.1-8.1-2 26-01 КПС 24.33.4,0		
				СБОРОЧНЫЕ ЕДИНИЦЫ		
А4		1	1.232.1-8.1-3 01-02	КАРКАС ПЛОСКИЙ КР3	2	
А4		2	1.232.1-8.1-3 01-03	КР4	2	
А4		5	1.232.1-8.1-3 14	ПЕТЛЯ СТРОПОВОЧНАЯ СП5	2	

САПР КиевЗНИИЭП | ОПЕРАТОР СИСТЕМЫ | Панченко

ВЗАМ ИНВ № | ПОДПИСЬ И ДАТА | ИНВ № ПОДЛ

1.232.1-8.1-2 26

НАЧ АПМ	Клименко	
Н КОНТР	Литсева	
ГЛ СПЕЦ	Литсева	
ПРОВЕРИЛ	Литвиненко	
РАЗРАБ.	Панченко	

КАРКАС ПРОСТРАНСТВЕННЫЙ КПС 24

СТАДИЯ	ЛИСТ	ЛИСТОВ
Р	1	2

ГОСГРАЖДАНСТРОЙ КиевЗНИИЭП

ФОРМАТ	ЗОНА	ПОЗ	ОБОЗНАЧЕНИЕ	НАИМЕНОВАНИЕ	КОЛ	ПРИМЕЧАНИЕ
				ДЕТАЛИ		
				СТ. ОТД. ГОСТ 6727-80		
ВЧ		8	5.041.1710	Ф5 ВР-I L=1710	6	0,24КГ
ВЧ		9	5.041.500	Ф5 ВР-I L=500	6	0,07КГ
ВЧ		10	5.041.370	Ф5 ВР-I L=370	7	0,05КГ

САПР КиевЗНИИЭП | ОПЕРАТОР СИСТЕМЫ | Панченко

ВЗАМ ИНВ № | ПОДПИСЬ И ДАТА | ИНВ № ПОДЛ

1.232.1-8.1-2 26

ЛИСТ 2

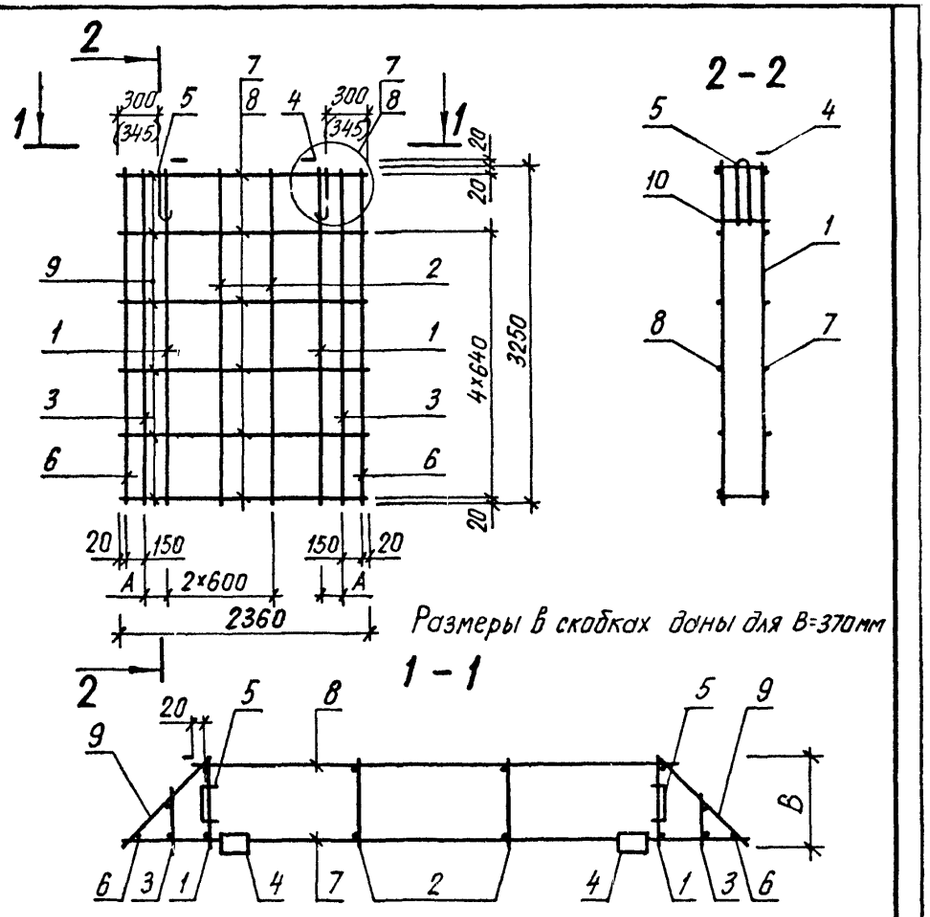

Обозначение	Марка	В, мм	А, мм	Масса, кг
1.232.1-8. 1-2 26	КПС 24.33.3,5	320	130	23,53
-01	КПС 24.33.4,0	370	175	25,34

1.232.1-8.1-2 26 СБ

Каркас пространственный КПС 24

Сборочный чертеж

СТАДИЯ	МАССА	МАСШТАБ
Р	СМ ТАБЛ	
ЛИСТ	ЛИСТОВ 1	

НАЧ АПМ	Акименко	
Н КОНТР	Титова	
ГЛ СПЕЦ	Титова	
ПРОВЕРИЛ	Панченко	
РАЗРАБ.	Литвиненко	

ГОСГРАЖДАНСТРОЙ
КиевЗНИИЭП

КиевЗНИИЭП | СИСТЕМЫ

САПР Киев ЗНИИЭП | ОПЕРАТОР СИСТЕМЫ

ФОРМАТ	ЗОНА	ПОЗ	ОБОЗНАЧЕНИЕ	НАИМЕНОВАНИЕ	КОЛ	ПРИМЕЧАНИЕ

ВЗАМ. ИНВ. №

ПОДПИСЬ И ДАТА

ИНВ. № ПОДЛ.

Лист

ФОРМАТ	ЗОНА	ПОЗ	ОБОЗНАЧЕНИЕ	НАИМЕНОВАНИЕ	КОЛ.	ПРИМЕЧАНИЕ
				ДОКУМЕНТАЦИЯ		
А4			1.232.1-8 1-2 27СБ	СБОРОЧНЫЙ ЧЕРТЕЖ		
А4			1.232.1-8.1-2 00Д2	УЗЛЫ АРМАТУРНЫЕ		
А4			1.232.1-8.1-2 00ТО	ТЕХНИЧЕСКОЕ ОПИСАНИЕ		
				СБОРОЧНЫЕ ЕДИНИЦЫ		
А4		3	1.232.1-8.1-3 03-02	КАРКАС ПЛОСКИЙ КР35	2	
А4		4	1.232.1-8.1-3 12	ИЗДЕЛИЕ ЗАКЛАДНОЕ МН1	2	
				ДЕТАЛИ		
				СТ. ОТД. ГОСТ 5781-82		
ВЧ		6	8.013.3250	Ф8 А-III L=3250	2	1,28КГ
				СТ. ОТД. ГОСТ 6727-80		
ВЧ		7	5.041.2460	Ф5 ВР-I L=2460	6	0,34КГ
			ПЕРЕМЕННЫЕ ДАННЫЕ	ДЛЯ ИСПОЛНЕНИЙ:		
				1.232.1-8.1-2 27 КПС 25.33.3,5		
				СБОРОЧНЫЕ ЕДИНИЦЫ		
				КАРКАС ПЛОСКИЙ		
А4		1	1.232.1-8.1-3 01	КР1	2	
А4		2	1.232.1-8.1-3 01-01	КР2	2	
				ДЕТАЛИ		
А4		5	1.232.1-8.1-3 13-02	ПЕТЛЯ СТРОПОВОЧНАЯ СП3	2	
				СТ. ОТД. ГОСТ 6727-80		
ВЧ		8	5.041.1900	Ф5 ВР-I L=1900	6	0,26КГ
ВЧ		9	5.041.430	Ф5 ВР-I L=430	6	0,06КГ
ВЧ		10	5.041.320	Ф5 ВР-I L=320	7	0,04КГ
				1.232.1-8.1-2 27-01 КПС 25.33.4,0		
				СБОРОЧНЫЕ ЕДИНИЦЫ		
				КАРКАС ПЛОСКИЙ		
А4		1	1.232.1-8.1-3 01-02	КР3	2	
А4		2	1.232.1-8.1-3 01-03	КР4	2	
А4		5	1.232.1-8.1-3 14	ПЕТЛЯ СТРОПОВОЧНАЯ СП5	2	

САПР КиевЗНИИЭП | ОПЕРАТОР СИСТЕМЫ | Панченко

ВЗАМ.ИНВ.№ | ПОДПИСЬ И ДАТА | ИНВ.№ ПОДЛ.

НАЧ.АПМ	Якименко	
Н.КОНТР	Титова	
ГЛ.СПЕЦ	Титова	
ПРОВЕРИЛ	Литвиненко	
РАЗРАБ	Панченко	

1.232.1-8.1-2 27

КАРКАС ПРОСТРАНСТВЕННЫЙ КПС 25

СТАДИЯ	ЛИСТ	ЛИСТОВ
Р	I	2

ГОСГРАЖДАНСТРОЙ КиевЗНИИЭП

ФОРМАТ А4

ФОРМАТ	ЗОНА	ПОЗ	ОБОЗНАЧЕНИЕ	НАИМЕНОВАНИЕ	КОЛ.	ПРИМЕЧАНИЕ
				ДЕТАЛИ		
				СТ. ОТД. ГОСТ 6727-80		
ВЧ		8	5.041.1810	Ф5 ВР-I L= 810	6	0,25КГ
ВЧ		9	5.041.500	Ф5 ВР-I L=400	6	0,07КГ
ВЧ		10	5.041.370	Ф5 ВР-I L=370	7	0,05КГ

САПР КиевЗНИИЭП | ОПЕРАТОР СИСТЕМЫ | Панченко

ВЗАМ.ИНВ.№ | ПОДПИСЬ И ДАТА | ИНВ.№ ПОДЛ.

1.232.1-8.1-2 27

ЛИСТ 2

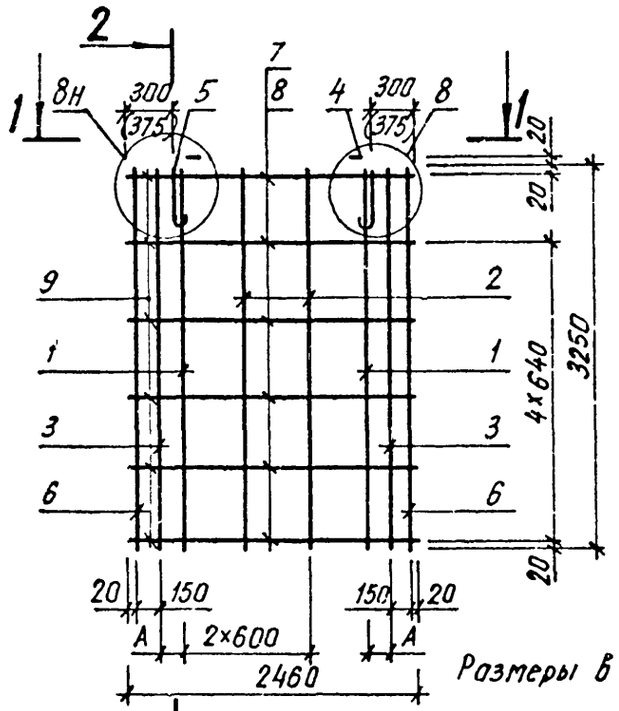

Размеры в скобках даны для В=370мм

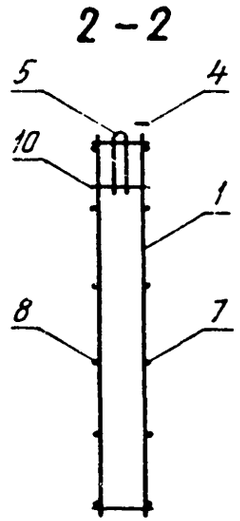

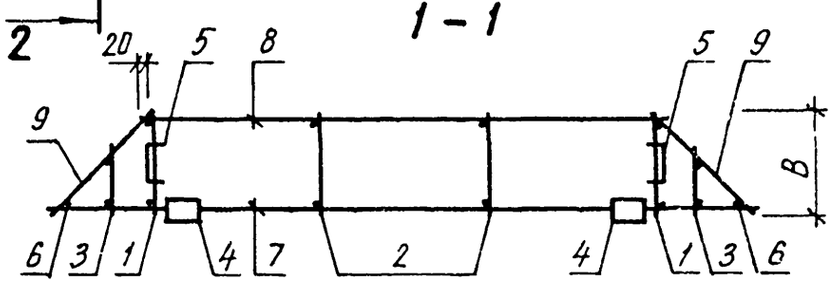

Обозначение	Марка	В, мм	А, мм	Масса, кг
1.232.1-8.1-2 27	КПС 25 33.3,5	320	130	23,70
-01	КПС 25.33.4,0	370	175	25,51

1.232.1-8.1-2 27СБ

Каркас пространственный КПС 25

Сборочный чертеж

СТАДИЯ	МАССА	МАСШТАБ
Р	СМ ТАБЛ	
ЛИСТ	ЛИСТОВ 1	

ГОСГРАЖДАНСТРОЙ КиевЗНИИЭП

НАЧ АПМ	Акименко	
Н КОНТР	Титова	
ГЛ СПЕЦ	Титова	
ПРОВЕРИЛ	Панченко	
РАЗРАБ	Литвиненко	

САПР КиевЗНИИЭП

ОПЕРАТОР СИСТЕМЫ

КиевЗНИИЭП СИСТЕМЫ

ФОРМА	ЗОНА	ПОЗ	ОБОЗНАЧЕНИЕ	НАИМЕНОВАНИЕ	КОЛ	ПРИМЕЧАНИЕ

ВЗАМ ИНВ №

ПОДПИСЬ И ДАТА

ИНВ № ПОДЛ

НАЧ АПМ			
НАЧ ОТД			
Н КОНТР			
ГЛ СПЕЦ			
ПРОВЕРИЛ			
РАЗРАБ			

СТАДИЯ	ЛИСТ	ЛИСТОВ
Р		

ГОСГРАЖДАНСТРОЙ КиевЗНИИЭП

ФОРМА	ЗОНА	ПОЗ	ОБОЗНАЧЕНИЕ	НАИМЕНОВАНИЕ	КОЛ	ПРИМЕЧАНИЕ
				ДОКУМЕНТАЦИЯ		
А4			1.232.1-8.1-2 28СБ	СБОРОЧНЫЙ ЧЕРТЕЖ		
А4			1.232.1-8.1-2 00Д2	УЗЛЫ АРМАТУРНЫЕ		
А4			1.232.1-8.1-2 00ТО	ТЕХНИЧЕСКОЕ ОПИСАНИЕ		
				СБОРОЧНЫЕ ЕДИНИЦЫ		
				КАРКАС ПЛОСКИЙ		
А4		3	1.232.1-8.1-3 03-02	КР35	1	
А4		5	1.232.1-8.1-3 04-01	КР16	3	
А4		6	1.232.1-8.1-3 11	СЕТКА С1	4	
А4		7	1.232.1-8.1-3 12	ИЗДЕЛИЕ ЗАКЛАДНОЕ МН1	2	
				ДЕТАЛИ		
БЧ		9	8.013.3250	СТ. ОТД. ГОСТ 5781-82 Ф8 А-Ш L=3250	1	1,28КГ
				СТ. ОТД. ГОСТ 6727-80		
БЧ		10	5.041.2645	Ф5 ВР-I L=2645	3	0,37КГ
БЧ		12	5.041.755	Ф5 ВР-I L=755	7	0,10КГ
БЧ		14	5.041.460	Ф5 ВР-I L=460	5	0,06КГ
БЧ		15	5.041.370	Ф5 ВР-I L=370	5	0,05КГ
			ПЕРЕМЕННЫЕ ДАННЫЕ	ДЛЯ ИСПОЛНЕНИЙ:		
				1.232.1-8.1-2 28 1КПСД 27.33.3,5		
				СБОРОЧНЫЕ ЕДИНИЦЫ		
				КАРКАС ПЛОСКИЙ		
А4		1	1.232.1-8.1-3 01	КР1	3	
А4		2	1.232.1-8.1-3 01-01	КР2	2	
А4		4	1.232.1-8.1-3 03	КР13	2	
				ДЕТАЛИ		
А4		8	1.232.1-8.1-3 13-02	ПЕТЛЯ СТРОПОВОЧНАЯ СП3	2	
				СТ. ОТД. ГОСТ 6727-80		
БЧ		11	5.041.2365	Ф5 ВР-I L=2365	3	0,33КГ
БЧ		13	5.041.430	Ф5 ВР-I L=430	10	0,06КГ
БЧ		16	5.041.565	Ф5 ВР-I L=565	5	0,08КГ
БЧ		17	5.041.320	Ф5 ВР-I L=320	10	0,04КГ

НАЧ.АПМ	Акимечко		1.232.1-8.1-2 28
Н.КОНТР	Титова		КАРКАС ПРОСТРАНСТВЕННЫЙ 1КПСД 27
ГЛ.СПЕЦ	Титова		
ПРОВЕРИЛ	Литвиненко		
РАЗРАБ.	Панченко		

СТАДИЯ	ЛИСТ	ЛИСТОВ
Р	I	2

ГОСГРАЖДАНСТРОЙ КиевЗНИИЭП

ФОРМАТ А4

ФОРМА	ЗОНА	ПОЗ	ОБОЗНАЧЕНИЕ	НАИМЕНОВАНИЕ	КОЛ	ПРИМЕЧАНИЕ
				1.232.1-8.1-2 28-01 1КПСД 27.33.4,0		
				СБОРОЧНЫЕ ЕДИНИЦЫ		
				КАРКАС ПЛОСКИЙ		
А4		1	1.232.1-8.1-3 01-02	КР3	3	
А4		2	1.232.1-8.1-3 01-03	КР4	2	
А4		4	1.232.1-8.1-3 03-01	КР14	2	
				ДЕТАЛИ		
А4		8	1.232.1-8.1-3 13-03	ПЕТЛЯ СТРОПОВОЧНАЯ СП4	2	
				СТ. ОТД. ГОСТ 6727-80		
БЧ		11	5.041.2320	Ф5 ВР-I L=2320	3	0,32КГ
БЧ		13	5.041.500	Ф5 ВР-I L=500	10	0,07КГ
БЧ		16	5.041.520	Ф5 ВР-I L=520	5	0,07КГ
БЧ		17	5.041.370	Ф5 ВР-I L=370	10	0,05КГ

1.232.1-8.1-2 28 | ЛИСТ 2

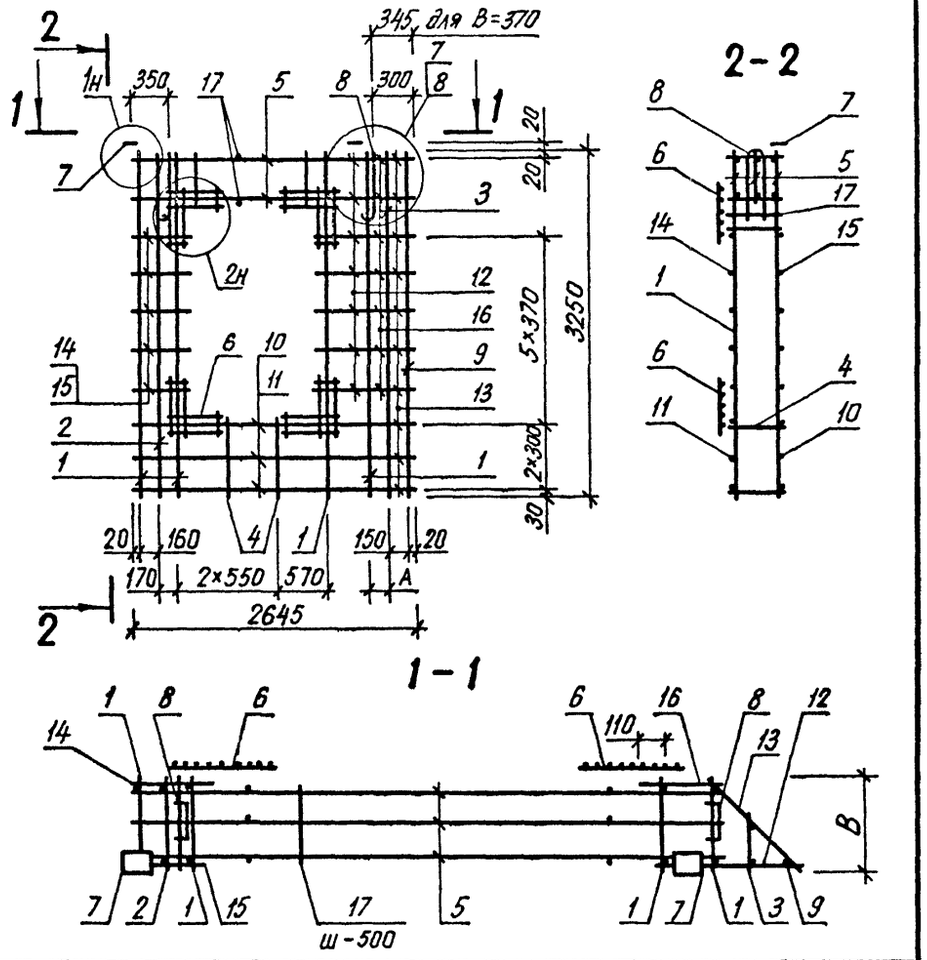

Обозначение	Марка	В, мм	А, мм	Масса, кг
1.232.1-8.1-2 28	1КПСД 27 33 3,5	320	130	35,40
-01	1КПСД 27 33 4,0	370	175	35,72

НАЧ. АПМ	Акименко	
Н. КОНТР.	Титова	
ГЛ. СПЕЦ.	Титова	
ПРОВЕРИЛ	Панченко	
РАЗРАБ.	Литвиненко	

1.232.1-8.1-2 28СБ

Каркас пространственный 1КПСД 27

Сборочный чертеж

СТАДИЯ	МАССА	МАСШТАБ
Р	СМ ТАБЛ	
ЛИСТ	ЛИСТОВ 1	

ГОСГРАЖДАНСТРОЙ
КиевЗНИИЭП

ФОРМАТ А4

ФОРМАТ	ЗОНА	ПОЗ	ОБОЗНАЧЕНИЕ	НАИМЕНОВАНИЕ	КОЛ	ПРИМЕЧАНИЕ

САПР Киев ЗНИИЭП

ОПЕРАТОР СИСТЕМЫ

ВЗАМ. ИНВ. №

ПОДПИСЬ И ДАТА

ИНВ. №ПОДЛ.

ЛИСТ

ФОРМАТ А4

ФОРМАТ	ЗОНА	ПОЗ	ОБОЗНАЧЕНИЕ	НАИМЕНОВАНИЕ	КОЛ	ПРИМЕЧАНИЕ
				ДОКУМЕНТАЦИЯ		
А4			1.232.1-8.1-2 29СВ	СБОРОЧНЫЙ ЧЕРТЕЖ		
А4			1.232.1-8.1-2 00Д2	УЗЛЫ АРМАТУРНЫЕ		
А4			1.232.1-8.1-2 00ТО	ТЕХНИЧЕСКОЕ ОПИСАНИЕ		
				СБОРОЧНЫЕ ЕДИНИЦЫ		
				КАРКАС ПЛОСКИЙ		
А4		3	1.232.1-8.1-3 03-02	КР3Б	1	
А4		5	1.232.1-8.1-3 04-01	КР16	3	
А4		6	1.232.1-8.1-3 11	СЕТКА С1	4	
А4		7	1.232.1-8.1-3 12	ИЗДЕЛИЕ ЗАКЛАДНОЕ МН1	2	
				ДЕТАЛИ		
БЧ		9	8.013.3250	СТ. ОТД. ГОСТ 5781-82 Ф8 А-III L=3250 СТ. ОТД. ГОСТ 6727-80	1	1,28КГ
БЧ		10	5.041.2695	Ф5 ВР-I L=2695	3	0,37КГ
БЧ		12	5.041.805	Ф5 ВР-I L=805	7	0,11КГ
БЧ		14	5.041.460	Ф5 ВР-I L=460	5	0,06КГ
БЧ		15	5.041.370	Ф5 ВР-I L=370	5	0,05КГ
БЧ		16	5.041.745	Ф5 ВР-I L=745	7	0,10КГ
			ПЕРЕМЕННЫЕ ДАННЫЕ	ДЛЯ ИСПОЛНЕНИЙ:		
				1.232.1-8.1-2 29 1КПСД 28.33.3,5		
				СБОРОЧНЫЕ ЕДИНИЦЫ		
				КАРКАС ПЛОСКИЙ		
А4		1	1.232.1-8.1-3 01	КР1	4	
А4		2	1.232.1-8.1-3 01-01	КР2	1	
А4		4	1.232.1-8.1-3 02	КР5	2	
				ДЕТАЛИ		
А4		8	1.232.1-8.1-3 13-02	ПЕТЛЯ СТРОПОВОЧНАЯ СП3 СТ. ОТД. ГОСТ 6727-80	2	
БЧ		11	5.041.2415	Ф5 ВР-I L=2415	3	0,34КГ
БЧ		13	5.041.430	Ф5 ВР-I L=430	10	0,06КГ
БЧ		17	5.041.320	Ф5 ВР-I L=320	10	0,04КГ

САПР КиевЗНИИЭП | ОПЕРАТОР СИСТЕМЫ | Панченко

ВЗАМ.ИНВ.№ | ПОДПИСЬ И ДАТА | ИНВ.№ ПОДЛ.

НАЧ.АПМ	Клименко		
Н.КОНТР	Титова		
ГЛ.СПЕЦ	Титова		
ПРОВЕРИЛ	Клименко		
РАЗРАБ	Панченко		

1.232.1-8.1-2 29

КАРКАС ПРОСТРАНСТВЕННЫЙ 1КПСД 28

СТАДИЯ	ЛИСТ	ЛИСТОВ
Р	1	2

ГОСГРАЖДАНСТРОЙ КиевЗНИИЭП

ФОРМАТ А4

ФОРМАТ	ЗОНА	ПОЗ.	ОБОЗНАЧЕНИЕ	НАИМЕНОВАНИЕ	КОЛ	ПРИМЕЧАНИЕ
				1.232.1-8.1-2 29-01 1КПСД 28.33.4,0		
				СБОРОЧНЫЕ ЕДИНИЦЫ		
				КАРКАС ПЛОСКИЙ		
А4		1	1.232.1-8.1-3 01-02	КР3	4	
А4		2	1.232.1-8.1-3 01-03	КР4	1	
А4		4	1.232.1-8.1-3 02-01	КР6	2	
				ДЕТАЛИ		
А4		8	1.232.1-8.1-3 13-03	ПЕТЛЯ СТРОПОВОЧНАЯ СП4 СТ. ОТД. ГОСТ 6727-80	2	
БЧ		11	5.041.2370	Ф5 ВР-I L=2370	3	0,33КГ
БЧ		13	5.041.500	Ф5 ВР-I L=500	10	0,07КГ
БЧ		17	5.041.370	Ф5 ВР-I L=370	10	0,05КГ

САПР КиевЗНИИЭП | ОПЕРАТОР СИСТЕМЫ | Панченко

ВЗАМ.ИНВ.№ | ПОДПИСЬ И ДАТА | ИНВ.№ ПОДЛ.

1.232.1-8.1-2 29

ЛИСТ 2

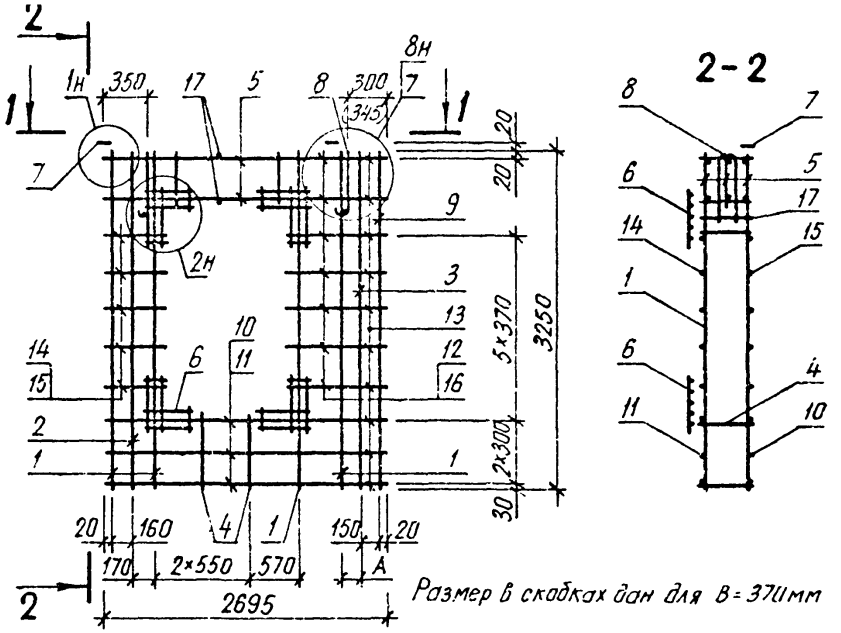

Обозначение	Марка	В, мм	А, мм	Масса, кг
1.232.1-8.1-2 29	1КПСД 28.33.3,5	320	130	36,96
-01	1КПСД 28.33.4,0	370	175	37,36

НАЧ АПМ	Акименко	
Н КОНТР.	Титова	
ГЛ СПЕЦ	Титова	
ПРОВЕРИЛ	Панченко	
РАЗРАБ.	Литвиненко	

1.232.1-8.1-2 29СБ

Каркас пространственный 1КПСД 28

Сборочный чертеж

СТАДИЯ	МАССА	МАСШТАБ
Р	СМ ТАБЛ	
ЛИСТ	ЛИСТОВ 1	

ГОСГРАЖДАНСТРОЙ КиевЗНИИЭП

ФОРМАТ А4

ФОРМАТ	ЗОНА	ПОЗ	ОБОЗНАЧЕНИЕ	НАИМЕНОВАНИЕ	КОЛ	ПРИМЕЧАНИЕ

САПР КиевЗНИИЭП ОПЕРАТОР СИСТЕМЫ

ВЗАМ.ИНВ.№ ПОДПИСЬ И ДАТА ИНВ.№ ПОДЛ

ФОРМА	ЗОНА	ПОЗ	ОБОЗНАЧЕНИЕ	НАИМЕНОВАНИЕ	КОЛ	ПРИМЕЧАНИЕ
				ДОКУМЕНТАЦИЯ		
А4			1.232.1-8.1-2 30СБ	СБОРОЧНЫЙ ЧЕРТЕЖ		
А4			1.232.1-8.1-2 00Д2	УЗЛЫ АРМАТУРНЫЕ		
А4			1.232.1-8.1-2 00ТО	ТЕХНИЧЕСКОЕ ОПИСАНИЕ		
				СБОРОЧНЫЕ ЕДИНИЦЫ		
				КАРКАС ПЛОСКИЙ		
А4		3	1.232.1-8.1-3 03-02	КР35	1	
А4		5	1.232.1-8.1-3 04-01	КР16	3	
А4		6	1.232.1-8.1-3 11	СЕТКА С1	4	
А4		7	1.232.1-8.1-3 12	ИЗДЕЛИЕ ЗАКЛАДНОЕ МН1	2	
				ДЕТАЛИ		
БЧ		9	8.013.3250	СТ. ОТД. ГОСТ 5781-82		
				Ф8 А-Ш L=3250	1	1,28КГ
				СТ. ОТД. ГОСТ 6727-80		
БЧ		10	5.041.2645	Ф5 ВР-I L=2645	3	0,37КГ
БЧ		12	5.041.755	Ф5 ВР-I L=755	7	0,10КГ
БЧ		14	5.041.460	Ф5 ВР-I L=460	5	0,06КГ
БЧ		15	5.041.370	Ф5 ВР-I L=370	5	0,05КГ
			ПЕРЕМЕННЫЕ ДАННЫЕ	ДЛЯ ИСПОЛНЕНИЙ:		
				232.1-8.1-2 30		
				2КПСД 27.33.3,5		
				СБОРОЧНЫЕ ЕДИНИЦЫ		
				КАРКАС ПЛОСКИЙ		
А4		1	1.232.1-8.1-3 01	КР1	3	
А4		2	1.232.1-8.1-3 01-01	КР2	2	
А4		4	1.232.1-8.1-3 03	КР13	2	
				ДЕТАЛИ		
А4		8	1.232.1-8.1-3 13-02	ПЕТЛЯ СТРОПОВОЧНАЯ СП3	2	
				СТ. ОТД. ГОСТ 6727-80		
БЧ		11	5.041.2365	Ф5 ВР-I L=2365	3	0,33КГ
БЧ		13	5.041.430	Ф5 ВР-I L=430	10	0,06КГ
БЧ		16	5.041.565	Ф5 ВР-I L=565	5	0,08КГ
БЧ		17	5.041.320	Ф5 ВР-I L=320	10	0,04КГ

НАЧ АПМ	Якушенко		1.232.1-8.1-2 30
Н КОНТР	Титова		КАРКАС ПРОСТРАНСТВЕННЫЙ 2КПСД 27
ГЛ СПЕЦ	Титова		
ПРОВЕРИЛ	Лившиненко		
РАЗРАБ	Панченко		

СТАДИЯ	ЛИСТ	ЛИСТОВ
Р	I	2

ГОСГРАЖДАНСТРОЙ КиевЗНИИЭП

САПР КиевЗНИИЭП

ОПЕРАТОР СИСТЕМЫ

Панченко

ФОРМА	ЗОНА	ПОЗ	ОБОЗНАЧЕНИЕ	НАИМЕНОВАНИЕ	КОЛ	ПРИМЕЧАНИЕ
				1.232.1-8 1-2 30-01		
				2КПСД 27.33.4,0		
				СБОРОЧНЫЕ ЕДИНИЦЫ		
				КАРКАС ПЛОСКИЙ		
А4		1	1.232.1-8.1-3 01-02	КР3	3	
А4		2	1.232.1-8.1-3 01-03	КР4	2	
А4		4	1.232.1-8.1-3 03-01	КР14	2	
				ДЕТАЛИ		
А4		8	1.232.1-8.1-3 13-03	ПЕТЛЯ СТРОПОВОЧНАЯ СП4	2	
				СТ. ОТД. ГОСТ 6727-80		
БЧ		11	5.041.2320	Ф5 ВР-I L=2320	3	0,32КГ
БЧ		13	5.041.500	Ф5 ВР-I L=500	10	0,07КГ
БЧ		16	5.041.520	Ф5 ВР-I L=520	5	0,07КГ
БЧ		17	5.041.370	Ф5 ВР-I L=370	10	0,05КГ

1.232.1-8.1-2 30

ЛИСТ 2

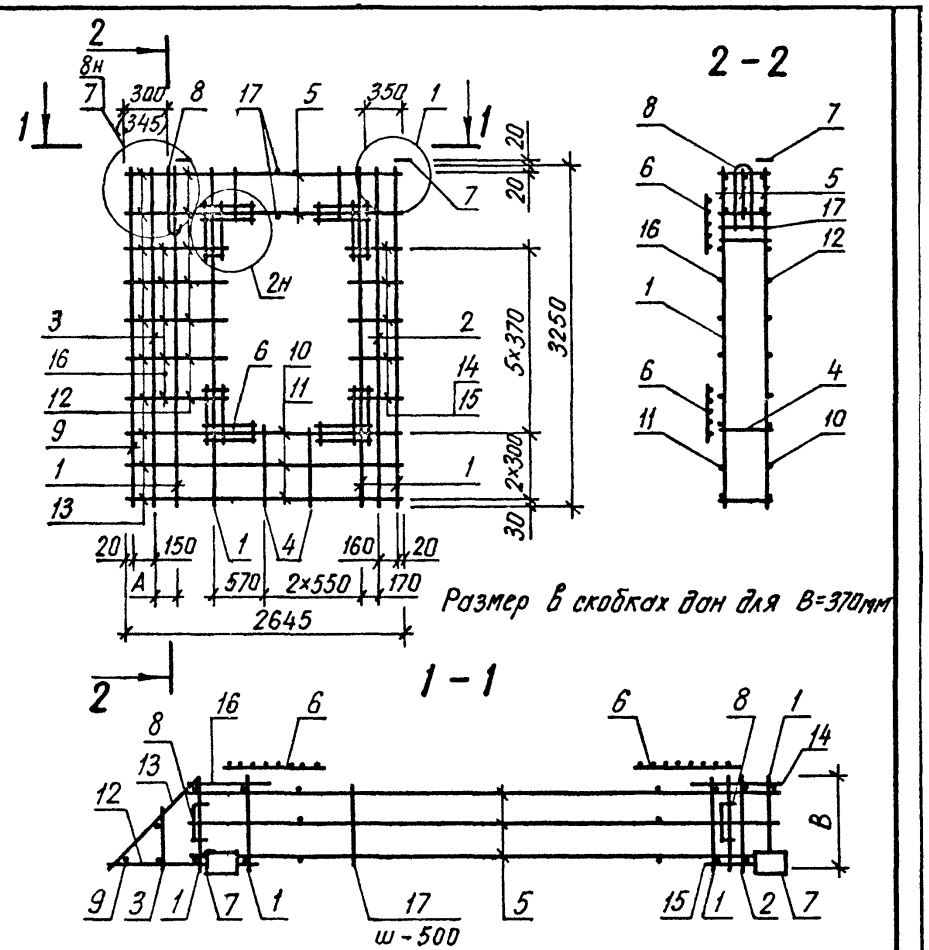

Обозначение	Марка	В, мм	А, мм	Масса, кг
1.232.1-8.1-2 30	2КПСД 27 33 3,5	320	130	35,40
-01	2КПСД 27 33 4,0	370	175	35,72

НАЧ АПМ	Акименко	
Н КОНТР	Титова	
ГП СПЕЦ	Титова	
ПРОВЕРИЛ	Панченко	
РАЗРАБ.	Литвиненко	

1.232.1-8.1-2 30СБ

Каркас пространственный 2КПСД 27

Сборочный чертеж

СТАДИЯ	МАССА	МАСШТАБ
Р	СМ ТАБЛ	
ЛИСТ	ЛИСТОВ 1	

ГОСГРАЖДАНСТРОЙ
КиевЗНИИЭП

ФОРМАТ А4

САПР Киев ЗНИИЭП — ОПЕРАТОР СИСТЕМЫ

ФОРМАТ	ЗОНА	ПОЗ	ОБОЗНАЧЕНИЕ	НАИМЕНОВАНИЕ	КОЛ	ПРИМЕЧАНИЕ

ВЗАМ.ИНВ.N | ПОДПИСЬ И ДА | ИНВ.№ ПОДЛ

ЛИСТ

ФОРМАТ	ЗОНА	ПОЗ	ОБОЗНАЧЕНИЕ	НАИМЕНОВАНИЕ	КОЛ.	ПРИМЕЧАНИЕ
				ДОКУМЕНТАЦИЯ		
А4			1.232.1-8.1-2 31СВ	СВОРОЧНЫЙ ЧЕРТЕЖ		
А4			1.232.1-8.1-2 00Д2	УЗЛЫ АРМАТУРНЫЕ		
А4			1.232.1-8.1-2 00ТО	ТЕХНИЧЕСКОЕ ОПИСАНИЕ		
				СБОРОЧНЫЕ ЕДИНИЦЫ		
				КАРКАС ПЛОСКИЙ		
А4		3	1.232.1-8.1-3 03-02	КР3 5	1	
А4		5	1.232.1-8.1-3 04-01	КР1 6	3	
А4		6	1.232.1-8.1-3 11	СЕТКА С1	4	
А4		7	1.232.1-8.1-3 12	ИЗДЕЛИЕ ЗАКЛАДНОЕ МН1	2	
				ДЕТАЛИ		
ВЧ		9	8.013.3250	СТ. ОТД. ГОСТ 5781-82		
				Ф8 А-III L=3250	1	1,28КГ
				СТ. ОТД. ГОСТ 6727-80		
ВЧ		10	5.041.2695	Ф5 ВР-I L=2695	3	0,37КГ
ВЧ		12	5.041.805	Ф5 ВР-I L=805	7	0,11КГ
ВЧ		14	5.041.460	Ф5 ВР-I L=460	5	0,06КГ
ВЧ		15	5.041.370	Ф5 ВР-I L=370	5	0,05КГ
ВЧ		16	5.041.745	Ф5 ВР-I L=745	7	0,10КГ
			ПЕРЕМЕННЫЕ ДАННЫЕ	ДЛЯ ИСПОЛНЕНИЙ:		
				1.232.1-8.1-2 31 2КПСД 28.33.3,5		
				СБОРОЧНЫЕ ЕДИНИЦЫ		
				КАРКАС ПЛОСКИЙ		
А4		1	1.232.1-8.1-3 01	КР1	4	
А4		2	1.232.1-8.1-3 01-01	КР2	1	
А4		4	1.232.1-8.1-3 02	КР5	2	
				ДЕТАЛИ		
А4		8	1.232.1-8.1-3 13-02	ПЕТЛЯ СТРОПОВОЧНАЯ СП3	2	
				СТ. ОТД. ГОСТ 6727-80		
ВЧ		11	5.041.2415	Ф5 ВР-I L=2415	3	0,34КГ
ВЧ		13	5.041.430	Ф5 ВР-I L=430	10	0,06КГ
ВЧ		17	5.041.320	Ф5 ВР-I L=320	10	0,04КГ

САПР КиевЗНИИЭП | ОПЕРАТОР СИСТЕМЫ | Панченко

ВЗАМ ИНВ № | ПОДПИСЬ И ДАТА | ИНВ № ПОДЛ

НАЧ АПМ	Акименко		1.232.1-8.1-2 31
Н КОНТР	Титова		КАРКАС ПРОСТРАНСТВЕННЫЙ 2КПСД 28
ГЛ СПЕЦ	Титова		СТАДИЯ: Р; ЛИСТ: I; ЛИСТОВ: 2
ПРОВЕРИЛ	Литвиненко		ГОСГРАЖДАНСТРОЙ КиевЗНИИЭП
РАЗРАБ	Панченко		

ФОРМАТ А4

ФОРМА	ЗОНА	ПОЗ	ОБОЗНАЧЕНИЕ	НАИМЕНОВАНИЕ	КОЛ.	ПРИМЕЧАНИЕ
				1.232.1-8.1-2 31-01 2КПСД 28.33.4,0		
				СБОРОЧНЫЕ ЕДИНИЦЫ		
				КАРКАС ПЛОСКИЙ		
А4		1	1.232.1-8.1-3 01-02	КР3	4	
А4		2	1.232.1-8.1-3 01-03	КР4	1	
А4		4	1.232.1-8.1-3 02-01	КР6	2	
				ДЕТАЛИ		
А4		8	1.232.1-8.1-3 13-03	ПЕТЛЯ СТРОПОВОЧНАЯ СП4	2	
				СТ. ОТД. ГОСТ 6727-80		
ВЧ		11	5.041.2370	Ф5 ВР-I L=2370	3	0,33КГ
ВЧ		13	5.041.500	Ф5 ВР-I L=500	10	0,07КГ
ВЧ		17	5.041.370	Ф5 ВР-I L=370	10	0,05КГ

САПР КиевЗНИИЭП | ОПЕРАТОР СИСТЕМЫ | Панченко

ВЗАМ ИНВ № | ПОДПИСЬ И ДАТА | ИНВ № ПОДЛ

1.232.1-8.1-2 31 | ЛИСТ 2

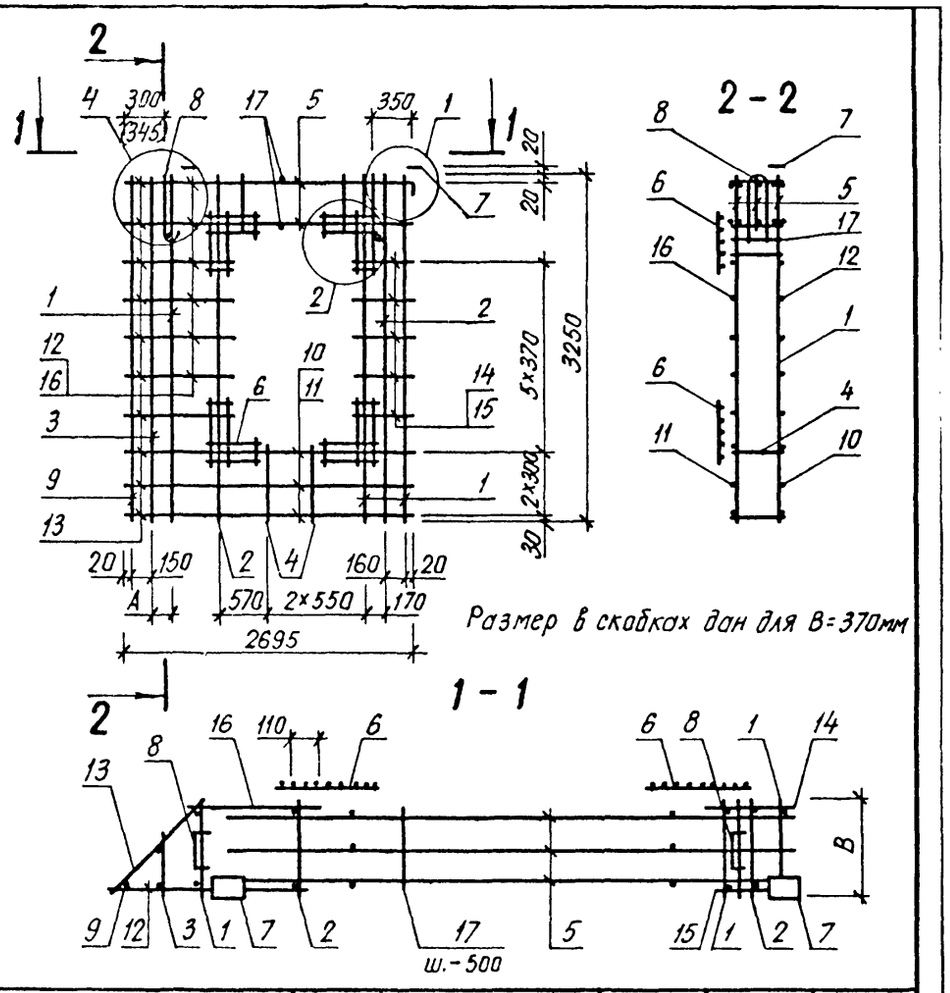

Обозначение	Марка	B, мм	A, мм	Масса, кг
1.232.1-8. 1-2 31 -01	2 КПСД 28.33.3,5	320	130	36,96
	2 КПСД 28.33.4,0	370	175	37,36

1.232.1-8.1-2 31СБ

Каркас пространственный 2 КПСД 28

Сборочный чертеж

СТАДИЯ	МАССА	МАСШТАБ
Р	СМ ТАБЛ	

ЛИСТ | ЛИСТОВ 1

ГОСГРАЖДАНСТРОЙ КиевЗНИИЭП

НАЧ.АПМ	Акименко	
Н.КОНТР.	Титова	
ГЛ.СПЕЦ	Титова	
ПРОВЕРИЛ	Ланченко	
РАЗРАБ.	Литвиненко	

КиевЗНИИЭП СИСТЕМЫ

ЭКРАМА	ЗОНА	ПОЗ	ОБОЗНАЧЕНИЕ	НАИМЕНОВАНИЕ	КОЛ	ПРИМЕЧАНИЕ

САПР Киев ЗНИИЭП ОПЕРАТОР СИСТЕМЫ

ПОДПИСЬ И ДАТА | ВЗАМ.ИНВ.№ | ИНВ.№ ПОДЛ.

ЛИСТ

ФОРМАТ	ЗОНА	ПОЗ	ОБОЗНАЧЕНИЕ	НАИМЕНОВАНИЕ	КОЛ.	ПРИМЕЧАНИЕ
				ДОКУМЕНТАЦИЯ		
А3			1.232.1-8 1-2 32СБ	СБОРОЧНЫЙ ЧЕРТЕЖ		
А4			1.232.1-8.1-2 00Д2	УЗЛЫ АРМАТУРНЫЕ		
А4			1.232.1-8.1-2 00ТО	ТЕХНИЧЕСКОЕ ОПИСАНИЕ		
				СБОРОЧНЫЕ ЕДИНИЦЫ		
				КАРКАС ПЛОСКИЙ		
А4		2	1.232.1-8.1-3 03-02	КР35	2	
А4		4	1.232.1-8.1-3 04-03	КР18	3	
А4		5	1.232.1-8.1-3 11	СЕТКА С1	4	
А4		6	1.232.1-8.1-3 12	ИЗДЕЛИЕ ЗАКЛАДНОЕ МН1	2	
				ДЕТАЛИ		
БЧ		9	5.041.2360	СТ. ОТД. ГОСТ 6727-80 Ф5 ВР-I L=2360	3	0,33КГ
			ПЕРЕМЕННЫЕ ДАННЫЕ	ДЛЯ ИСПОЛНЕНИЙ:		
				1.232.1-8.1-2 32 КПСД 24.33.3,5		
				СБОРОЧНЫЕ ЕДИНИЦЫ		
				КАРКАС ПЛОСКИЙ		
А4		1	1.232.1-8.1-3 01	КР1	4	
А4		3	1.232.1-8.1-3 02	КР5	1	
				ДЕТАЛИ		
А4		7	1.232.1-8.1-3 13-02	ПЕТЛЯ СТРОПОВОЧНАЯ СП3	2	
БЧ		8	8.013.3250	СТ. ОТД. ГОСТ 5781-82 Ф8 А-Ш L=3250	2	1,28КГ
				СТ. ОТД. ГОСТ 6727-80		
БЧ		10	5.041.1800	Ф5 ВР-I L=1800	3	0,25КГ
БЧ		11	5.041.945	Ф5 ВР-I L=945	7	0,13КГ
БЧ		12	5.041.755	Ф5 ВР-I L=755	7	0,10КГ
БЧ		13	5.041.430	Ф5 ВР-I L=430	20	0,06КГ
БЧ		14	5.041.385	Ф5 ВР-I L=385	7	0,05КГ
БЧ		15	5.041.320	Ф5 ВР-I L=320	8	0,04КГ
БЧ		16	5.041.195	Ф5 ВР-I L=195	7	0,03КГ
				1.232.1-8 1-2 32-01 КПСД 24.33.4,0		

НАЧ АПМ	Акименко		1.232.1-8.1-2 32
Н КОНТР	Титова		КАРКАС ПРОСТРАНСТВЕННЫЙ КПСД 24
ГЛ СПЕЦ	Титова		
ПРОВЕРИЛ	Литвиненко		
РАЗРАБ	Панченко		

СТАДИЯ	ЛИСТ	ЛИСТОВ
Р	I	2

ГОСГРАЖДАНСТРОЙ КиевЗНИИЭП

ФОРМАТ А4

ФОРМАТ	ЗОНА	ПОЗ	ОБОЗНАЧЕНИЕ	НАИМЕНОВАНИЕ	КОЛ.	ПРИМЕЧАНИЕ
				СБОРОЧНЫЕ ЕДИНИЦЫ		
				КАРКАС ПЛОСКИЙ		
А4		1	1.232.1-8.1-3 01-02	КР3	3	
А4		3	1.232.1-8.1-3 02-01	КР6	1	
				ДЕТАЛИ		
А4		7	1.232.1-8.1-3 13-03	ПЕТЛЯ СТРОПОВОЧНАЯ СП4	2	
БЧ		8	8.013.3250	СТ. ОТД. ГОСТ 5781-82 Ф8 А-Ш L=3250	3	1,28КГ
				СТ. ОТД. ГОСТ 6727-80		
БЧ		10	5.041.1775	Ф5 ВР-I L=1775	3	0,25КГ
БЧ		11	5.041.995	Ф5 ВР-I L=995	7	0,14КГ
БЧ		12	5.041.805	Ф5 ВР-I L=805	7	0,11КГ
БЧ		13	5.041.500	Ф5 ВР-I L=500	20	0,07КГ
БЧ		14	5.041.425	Ф5 ВР-I L=425	7	0,06КГ
БЧ		15	5.041.370	Ф5 ВР-I L=370	8	0,05КГ
БЧ		16	5.041.120	Ф5 ВР-I L=120	7	0,02КГ

1.232.1-8.1-2 32 | ЛИСТ 2

22270 74

ФОРМАТ А4

Рис.1

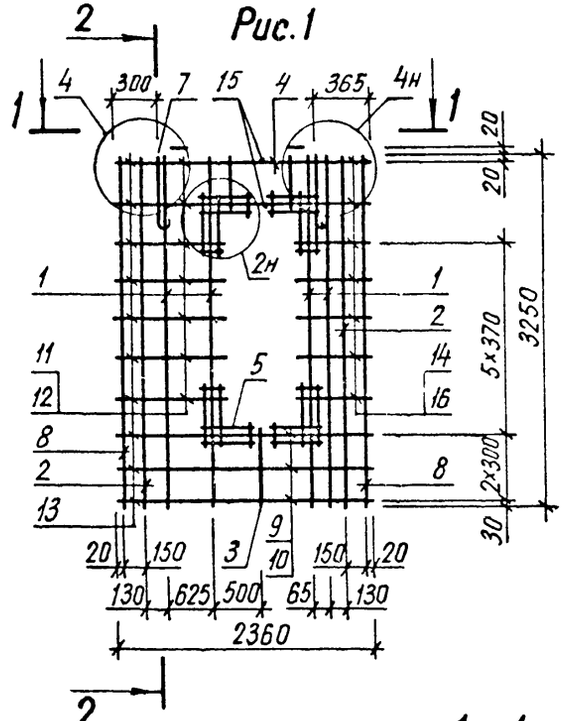

2-2

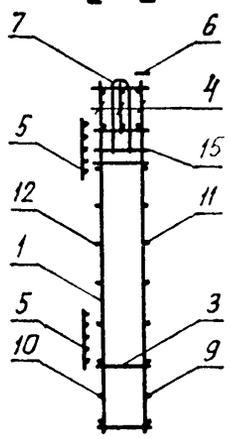

Рис.2

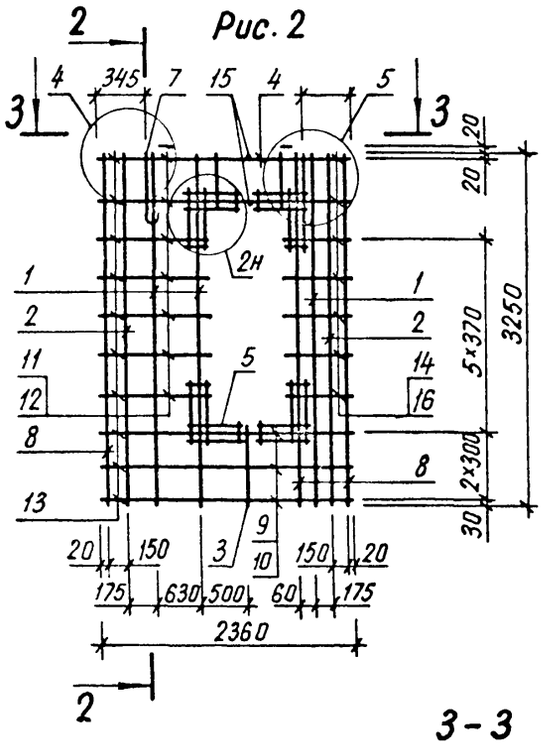

1-1

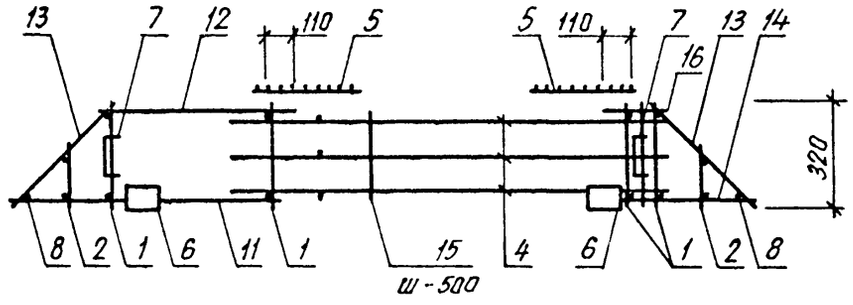

3-3

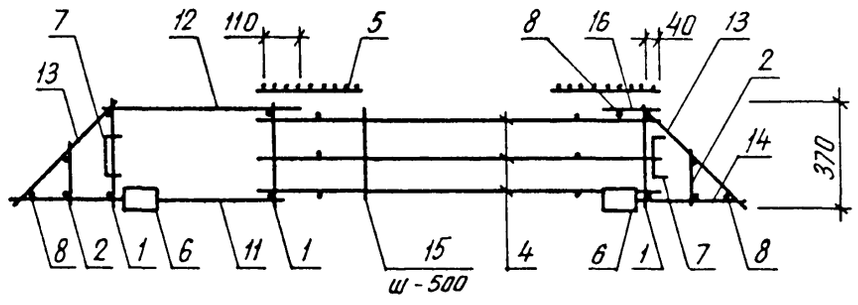

Обозначение	Марка	Рис	Масса, кг
1232 1-8.1-2 32	КПСД 24 33 3,5	1	36,07
-01	КПСД 24 33 4,0	2	36,95

НАЧ АПМ	Акименко	
Н КОНТР	Титова	
ГЛ СПЕЦ	Титова	
ПРОВЕРИЛ	Панченко	
РАЗРАБ	Литвиненко	

1.232.1-8.1-2 32СБ

Каркас пространственный КПСД 24

Сборочный чертеж

СТАДИЯ	МАССА	МАСШТАБ
Р	см табл	
ЛИСТ	ЛИСТОВ 1	

ГОСГРАЖДАНСТРОЙ
КиевЗНИИЭП

Киев ЗНИИЭП Системы
Инв. № подл. | Подпись и дата | Взам. инв. №

ФОРМАТ	ЗОНА	ПОЗ	ОБОЗНАЧЕНИЕ	НАИМЕНОВАНИЕ	КОЛ	ПРИМЕЧАНИЕ
				ДОКУМЕНТАЦИЯ		
А3			1.232.1-8.1-2 33СБ	СБОРОЧНЫЙ ЧЕРТЕЖ		
А4			1.232.1-8.1-2 00Д2	УЗЛЫ АРМАТУРНЫЕ		
А4			1.232.1-8.1-2 00ТО	ТЕХНИЧЕСКОЕ ОПИСАНИЕ		
				СБОРОЧНЫЕ ЕДИНИЦЫ		
				КАРКАС ПЛОСКИЙ		
А4		2	1.232.1-8.1-3 03-02	КР35	2	
А4		4	1.232.1-8.1-3 04-03	КР18	3	
А4		5	1.232.1-8.1-3 11	СЕТКА С1	4	
А4		6	1.232.1-8.1-3 12	ИЗДЕЛИЕ ЗАКЛАДНОЕ МН1	2	
				ДЕТАЛИ		
БЧ		9	5.041.2460	СТ. ОТД. ГОСТ 6727-80 Ф5 ВР-I L=2460	3	0,34КГ
			ПЕРЕМЕННЫЕ ДАННЫЕ	ДЛЯ ИСПОЛНЕНИЙ:		
				1.232.1-8.1-2 33 КПСД 25.33.3,5		
				СБОРОЧНЫЕ ЕДИНИЦЫ		
				КАРКАС ПЛОСКИЙ		
А4		1	1.232.1-8.1-3 01	КР1	4	
А4		3	1.232.1-8.1-3 02	КР5	1	
				ДЕТАЛИ		
А4		7	1.232.1-8.1-3 13-02	ПЕТЛЯ СТРОПОВОЧНАЯ СП3	2	
БЧ		8	8.013.3250	СТ. ОТД. ГОСТ 5781-82 Ф8 А-III L=3250	2	1,28КГ
				СТ. ОТД. ГОСТ 6727-80		
БЧ		10	5.041.1900	Ф5 ВР-I L=1900	3	0,26КГ
БЧ		11	5.041.995	Ф5 ВР-I L=995	7	0,14КГ
БЧ		12	5.041.805	Ф5 ВР-I L=805	7	0,11КГ
БЧ		13	5.041.430	Ф5 ВР-I L=430	20	0,06КГ
БЧ		14	5.041.435	Ф5 ВР-I L=435	7	0,06КГ
БЧ		15	5.041.320	Ф5 ВР-I L=320	8	0,04КГ
БЧ		16	5.041.245	Ф5 ВР-I L=245	7	0,03КГ
				1.232.1-8.1-2 33-01 КПСД 25.33.4,0		

САПР КиевЗНИИЭП | ОПЕРАТОР СИСТЕМЫ | Панченко

ВЗАМ.ИНВ.№ | ПОДПИСЬ И ДАТА | ИНВ.№ ПОДЛ

НАЧ.АПМ	Акименко		1.232.1-8.1-2 33
Н.КОНТР	Литсво		КАРКАС ПРОСТРАНСТВЕННЫЙ КПСД 25
ГЛ.СПЕЦ	Литсво		СТАДИЯ: Р; ЛИСТ: I; ЛИСТОВ: 2
ПРОВЕРИЛ	Литвиненко		ГОСГРАЖДАНСТРОЙ КиевЗНИИЭП
РАЗРАБ	Панченко		

ФОРМАТ А4

ФОРМАТ	ЗОНА	ПОЗ.	ОБОЗНАЧЕНИЕ	НАИМЕНОВАНИЕ	КОЛ	ПРИМЕЧАНИЕ
				СБОРОЧНЫЕ ЕДИНИЦЫ		
				КАРКАС ПЛОСКИЙ		
А4		1	1.232.1-8.1-3 01-02	КР3	3	
А4		3	1.232.1-8.1-3 02-01	КР6	1	
				ДЕТАЛИ		
А4		7	1.232.1-8.1-3 13-03	ПЕТЛЯ СТРОПОВОЧНАЯ СП4	2	
БЧ		8	8.013.3250	СТ. ОТД. ГОСТ 5781-82 Ф8 А-III L=3250	3	1,28КГ
				СТ. ОТД. ГОСТ 6727-80		
БЧ		10	5.041.1875	Ф5 ВР-I L=1875	3	0,26КГ
БЧ		11	5.041.1045	Ф5 ВР-I L=1045	7	0,14КГ
БЧ		12	5.041.855	Ф5 ВР-I L=855	7	0,12КГ
БЧ		13	5.041.500	Ф5 ВР-I L=500	20	0,07КГ
БЧ		14	5.041.365	Ф5 ВР-I L=365	7	0,05КГ
БЧ		15	5.041.370	Ф5 ВР-I L=370	8	0,05КГ
БЧ		16	5.041.170	Ф5 ВР-I L=170	7	0,02КГ

САПР КиевЗНИИЭП | ОПЕРАТОР СИСТЕМЫ | Панченко

ВЗАМ.ИНВ.№ | ПОДПИСЬ И ДАТА | ИНВ.№ ПОДЛ

1.232.1-8.1-2 33 | ЛИСТ 2

Киев ЗНИИЭП системы

Рис. 1

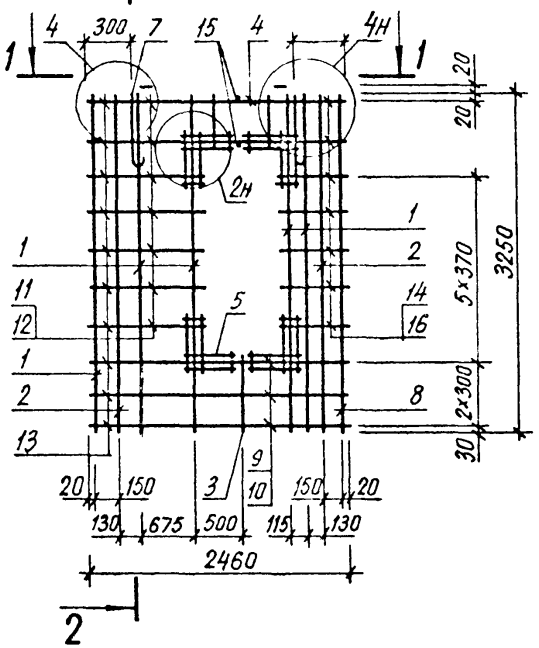

2 - 2

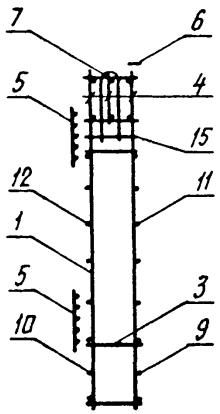

Рис. 2

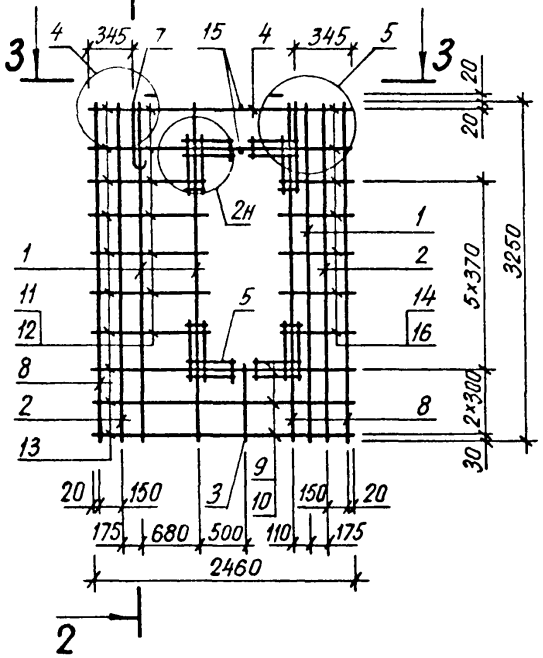

1 - 1

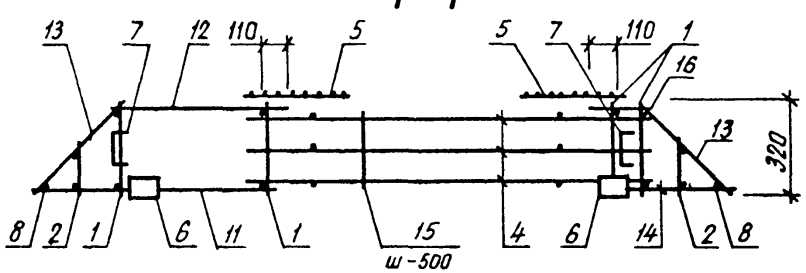

3 - 3

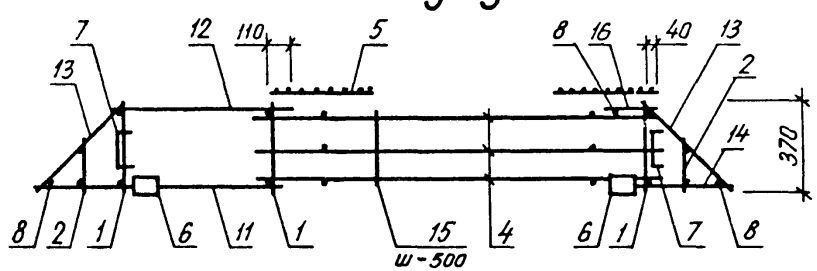

Обозначение	Марка	Рис	Масса, кг
1232 1-8. 1-2 33	КПСД 25.33 3,5	1	36,35
-01	КПСД 25 33 4,0	2	36,43

НАЧ АПМ	Акименко	
Н КОНТР	Титова	
ГЛ СПЕЦ	Титова	
ПРОВЕРИЛ	Панченко	
РАЗРАБ	Литвиненко	

1.232.1-8. 1-2 33 СБ

Каркас пространственный КПСД 25

Сборочный чертеж

СТАДИЯ	МАССА	МАСШТАБ
Р	СМ ТАБЛ	
ЛИСТ	ЛИСТОВ 1	

ГОСГРАЖДАНСТРОЙ КиевЗНИИЭП

ФОРМАТ	ЗОНА	ПОЗ	ОБОЗНАЧЕНИЕ	НАИМЕНОВАНИЕ	КОЛ.	ПРИМЕЧАНИЕ
				ДОКУМЕНТАЦИЯ		
А3			1.232.1-8 1-2 34СВ	СБОРОЧНЫЙ ЧЕРТЕЖ		
А4			1.232.1-8 1-2 00Д2	УЗЛЫ АРМАТУРНЫЕ		
А4			1.232.1-8 1-2 00ТО	ТЕХНИЧЕСКОЕ ОПИСАНИЕ		
				СБОРОЧНЫЕ ЕДИНИЦЫ		
А4		3	1.232.1-8 1-3 03-02	КАРКАС ПЛОСКИЙ КР35	1	
				ПЕРЕМЕННЫЕ ДАННЫЕ	ДЛЯ ИСПОЛНЕНИЙ:	
					1.232.1-8 1-2 34 1КПСЛ 27.33.3,5	
					СБОРОЧНЫЕ ЕДИНИЦЫ	
					КАРКАС ПЛОСКИЙ	
А4		1	1.232.1-8 1-3 01	КР1	4	
А4		2	1.232.1-8 1-3 01-01	КР2	2	
А4		4	1.232.1-8 1-3 06	КР21	1	
А4		5	1.232.1-8 1-3 04-03	КР18	3	
А4		6	1.232.1-8 1-3 11	СЕТКА С1	4	
А4		7	1.232.1-8 1-3 12	ИЗДЕЛИЕ ЗАКЛАДНОЕ МН1	2	
А4		8	1.232.1-8 1-3 14-01	ПЕТЛЯ СТРОПОВОЧНАЯ СП6	2	
				ДЕТАЛИ		
ВЧ		9	8.013.3250	СТ. ОТД. ГОСТ 5781-82 Ф8 А-III L=3250	1	1,28КГ
				СТ. ОТД. ГОСТ 6727-80		
ВЧ		10	5.041.2645	Ф5 ВР-I L=2645	6	0,37КГ
ВЧ		11	5.041.2365	Ф5 ВР-I L=2365	6	0,33КГ
ВЧ		12	5.041.1265	Ф5 ВР-I L=1265	4	0,18КГ
ВЧ		13	5.041.1075	Ф5 ВР-I L=1075	4	0,15КГ
ВЧ		14	5.041.430	Ф5 ВР-I L=430	10	0,06КГ
ВЧ		15	5.041.440	Ф5 ВР-I L=440	2	0,06КГ
ВЧ		16	5.041.350	Ф5 ВР-I L=350	2	0,05КГ
ВЧ		17	5.041.320	Ф5 ВР-I L=320	8	0,04КГ
					1.232.1-8 1-2 34-01 1КПСЛ 27.33.4,0	
					СБОРОЧНЫЕ ЕДИНИЦЫ	

САПР КиевЗНИИЭП | ОПЕРАТОР СИСТЕМЫ | ПОДПИСЬ И ДАТА | ВЗАМ ИНВ № | ИНВ № ПОДЛ

НАЧ АПМ	Акименко	
Н КОНТР	Литева	
ГЛ СПЕЦ	Литева	
ПРОВЕРИЛ	Литвиненко	
РАЗРАБ	Панченко	

1.232.1-8.1-2 34

КАРКАС ПРОСТРАНСТВЕННЫЙ 1КПСЛ 27 - 2КПСЛ 27

СТАДИЯ	ЛИСТ	ЛИСТОВ
Р	1	3

ГОСГРАЖДАНСТРОЙ КиевЗНИИЭП

ФОРМАТ	ЗОНА	ПОЗ	ОБОЗНАЧЕНИЕ	НАИМЕНОВАНИЕ	КОЛ.	ПРИМЕЧАНИЕ
				КАРКАС ПЛОСКИЙ		
А4		1	1.232.1-8 1-3 01-02	КР3	4	
А4		2	1.232.1-8 1-3 01-03	КР4	2	
А4		4	1.232.1-8 1-3 06-01	КР22	1	
А4		5	1.232.1-8 1-3 04-03	КР18	3	
А4		6	1.232.1-8 1-3 11	СЕТКА С1	4	
А4		7	1.232.1-8 1-3 12	ИЗДЕЛИЕ ЗАКЛАДНОЕ МН1	2	
А4		8	1.232.1-8 1-3 14-01	ПЕТЛЯ СТРОПОВОЧНАЯ СП6	2	
				ДЕТАЛИ		
ВЧ		9	8.013.3250	СТ. ОТД. ГОСТ 5781-82 Ф8 А-III L=3250	1	1,28КГ
				СТ. ОТД. ГОСТ 6727-80		
ВЧ		10	5.041.2645	Ф5 ВР-I L=2645	6	0,37КГ
ВЧ		11	5.041.2320	Ф5 ВР-I L=2320	6	0,32КГ
ВЧ		12	5.041.1265	Ф5 ВР-I L=1265	4	0,18КГ
ВЧ		13	5.041.1030	Ф5 ВР-I L=1030	4	0,14КГ
ВЧ		14	5.041.500	Ф5 ВР-I L=500	10	0,07КГ
ВЧ		15	5.041.440	Ф5 ВР-I L=440	2	0,06КГ
ВЧ		16	5.041.350	Ф5 ВР-I L=350	2	0,05КГ
ВЧ		17	5.041.370	Ф5 ВР-I L=370	8	0,05КГ
					1.232.1-8 1-2 34-02 2КПСЛ 27.33.3,5	
				СБОРОЧНЫЕ ЕДИНИЦЫ		
				КАРКАС ПЛОСКИЙ		
А4		1	1.232.1-8 1-3 01	КР1	4	
А4		2	1.232.1-8 1-3 01-01	КР2	2	
А4		4	1.232.1-8 1-3 06-02	КР25	1	
А4		5	1.232.1-8 1-3 05-04	КР23	1	
А4		6	1.232.1-8 1-3 06-08	КР33	1	
А4		7	1.232.1-8 1-3 11	СЕТКА С1	4	
А4		8	1.232.1-8 1-3 12	ИЗДЕЛИЕ ЗАКЛАДНОЕ МН1	2	
А4		9	1.232.1-8 1-3 14-01	ПЕТЛЯ СТРОПОВОЧНАЯ СП6	2	
				ДЕТАЛИ		
ВЧ		10	8.013.3250	СТ. ОТД. ГОСТ 5781-82 Ф8 А-III L=3250	1	1,28КГ
				СТ. ОТД. ГОСТ 6727-80		
ВЧ		11	5.041.2645	Ф5 ВР-I L=2645	7	0,37КГ
ВЧ		12	5.041.2365	Ф5 ВР-I L=2365	7	0,33КГ
ВЧ		13	5.041.1265	Ф5 ВР-I L=1265	3	0,18КГ
ВЧ		14	5.041.1075	Ф5 ВР-I L=1075	3	0,15КГ
ВЧ		15	5.041.430	Ф5 ВР-I L=430	10	0,06КГ
ВЧ		16	5.041.440	Ф5 ВР-I L=440	2	0,06КГ
ВЧ		17	5.041.350	Ф5 ВР-I L=350	2	0,05КГ
ВЧ		18	5.041.320	Ф5 ВР-I L=320	2	0,04КГ

САПР КиевЗНИИЭП | ОПЕРАТОР СИСТЕМЫ | ПОДПИСЬ И ДАТА | ВЗАМ ИНВ № | ИНВ № ПОДЛ

1.232.1-8 1-2 34

ЛИСТ 2

ФОРМАТ	ЗОНА	ПОЗ	ОБОЗНАЧЕНИЕ	НАИМЕНОВАНИЕ	КОЛ	ПРИМЕЧАНИЕ
				1.232.1-8.1-2 34-03 2КПСЛ 27.33.4,0		
				СБОРОЧНЫЕ ЕДИНИЦЫ		
				КАРКАС ПЛОСКИЙ		
А4		1	1.232.1-8.1-3 01-02	КР3	4	
А4		2	1.232.1-8.1-3 01-03	КР4	2	
А4		4	1.232.1-8.1-3 06-03	КР26	1	
А4		5	1.232.1-8.1-3 05-05	КР24	1	
А4		6	1.232.1-8.1-3 06-09	КР34	1	
А4		7	1.232.1-8.1-3 11	СЕТКА С1	4	
А4		8	1.232.1-8.1-3 12	ИЗДЕЛИЕ ЗАКЛАДНОЕ МН1	2	
А4		9	1.232.1-8.1-2 15-01	КАРКАС ПРОСТРАНСТВ. 1КПСД 30.33.4,0	2	
				ДЕТАЛИ		
ВЧ		10	8.013.3250	СТ. ОТД. ГОСТ 5781-82 Ф8 А-III L=3250	1	1,28КГ
				СТ. ОТД. ГОСТ 6727-80		
ВЧ		11	5.041.2645	Ф5 ВР-I L=2645	7	0,37КГ
ВЧ		12	5.041.2365	Ф5 ВР-I L=2365	7	0,33КГ
ВЧ		13	5.041.1265	Ф5 ВР-I L=1265	3	0,18КГ
ВЧ		14	5.041.1030	Ф5 ВР-I L=1030	3	0,14КГ
ВЧ		15	5.041.500	Ф5 ВР-I L=500	10	0,07КГ
ВЧ		16	5.041.440	Ф5 ВР-I L=440	2	0,06КГ
ВЧ		17	5.041.350	Ф5 ВР-I L=350	2	0,05КГ
ВЧ		18	5.041.370	Ф5 ВР-I L=370	2	0,05КГ

САПР Киев ЗНИИЭП
ОПЕРАТОР СИСТЕМЫ
Киев ЗНИИЭП СИСТЕМЫ
ВЗАМ ИНВ №
ПОДПИСЬ И ДАТА
ИНВ №ПОДЛ
ФОРМАТ А4

САПР Киев ЗНИИЭП
Оператор системы
Панченко
Подпись и дата

Рис. 1

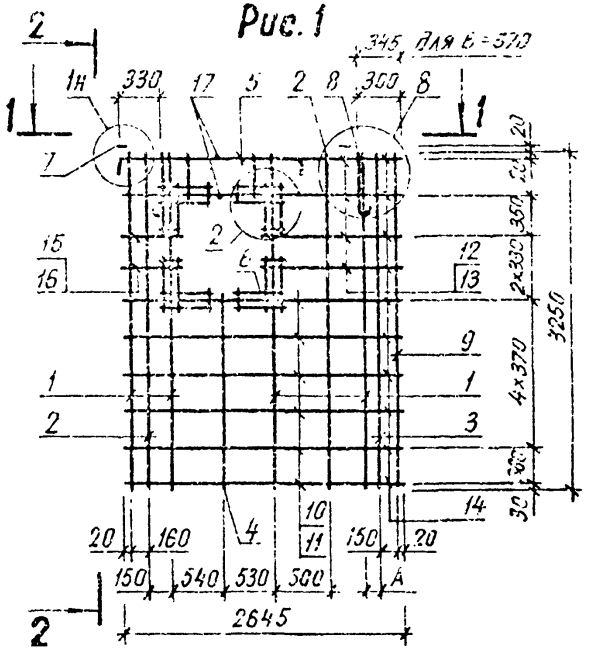

Рис. 2

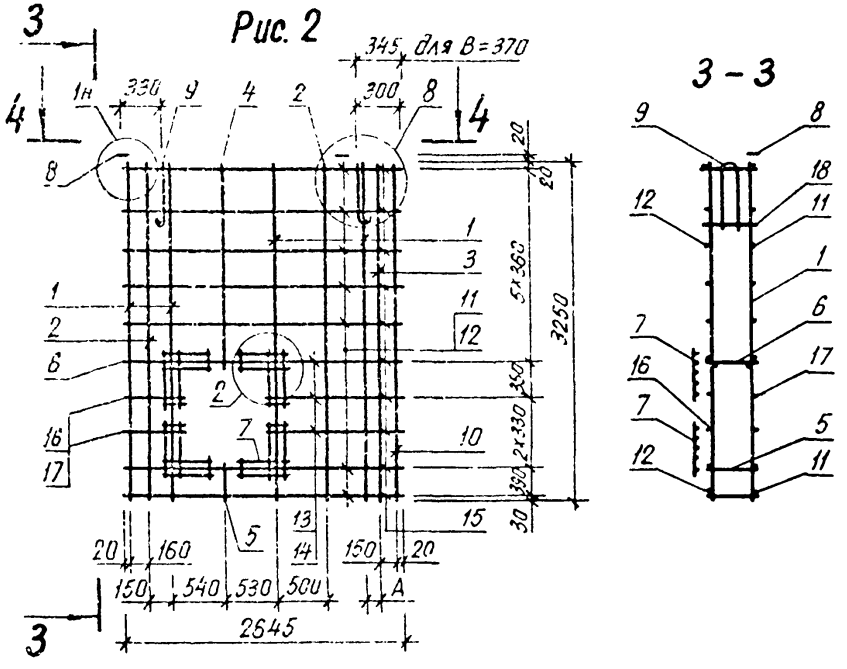

Обозначение	Марка	Рис.	В, мм	А, мм	Масса, кг
1.232.1-8.1-2 34	1КПСЛ 27.33.3,5	1	320	130	39,98
-01	1КПСЛ 27.33.4,0	1	370	175	40,37
-02	2КПСЛ 27.33.3,5	2	320	130	34,23
-03	2КПСЛ 27.33.4,0	2	370	175	34,67

НАЧ АПМ	Акименко	
Н.КОНТР.	Титова	
ГЛ СПЕЦ	Титова	
ПРОВЕРИЛ	Панченко	
РАЗРАБ.	Литвиненко	

1.232.1-8.1-2 34 СБ

Каркас пространственный 1КПСЛ 27 – 2КПСЛ 27

Сборочный чертеж

СТАДИЯ	МАССА	МАСШТАБ
Р	СМ ТАБЛ	
ЛИСТ	ЛИСТОВ 1	

ГОСГРАЖДАНСТРОЙ
КиевЗНИИЭП

ФОРМАТ	ЗОНА	ПОЗ	ОБОЗНАЧЕНИЕ	НАИМЕНОВАНИЕ	КОЛ	ПРИМЕЧАНИЕ
				ДОКУМЕНТАЦИЯ		
А3			1.232.1-8.1-2 35СВ	СБОРОЧНЫЙ ЧЕРТЕЖ		
А4			1.232.1-8.1-2 00Д2	УЗЛЫ АРМАТУРНЫЕ		
А4			1.232.1-8.1-2 00ТО	ТЕХНИЧЕСКОЕ ОПИСАНИЕ		
				СБОРОЧНЫЕ ЕДИНИЦЫ		
А4		3	1.232.1-8.1-3 03-02	КАРКАС ПЛОСКИЙ КР35	1	
			ПЕРЕМЕННЫЕ ДАННЫЕ	ДЛЯ ИСПОЛНЕНИЙ:		
				1.232.1-8.1-2 35 1КПСЛ 28.33.3,5		
				СБОРОЧНЫЕ ЕДИНИЦЫ		
				КАРКАС ПЛОСКИЙ		
А4		1	1.232.1-8.1-3 01	КР1	4	
А4		2	1.232.1-8.1-3 01-01	КР2	2	
А4		4	1.232.1-8.1-3 06	КР21	1	
А4		5	1.232.1-8.1-3 04-03	КР18	3	
А4		6	1.232.1-8.1-3 11	СЕТКА С1	4	
А4		7	1.232.1-8.1-3 12	ИЗДЕЛИЕ ЗАКЛАДНОЕ МН1	2	
А4		8	1.232.1-8.1-3 14-01	ПЕТЛЯ СТРОПОВОЧНАЯ СП6	2	
				ДЕТАЛИ		
БЧ		9	8.013.3250	СТ. ОТД. ГОСТ 5781-82 Ф8 А-Ш L=3250	1	1,28КГ
				СТ. ОТД. ГОСТ 6727-80		
БЧ		10	5.041.2695	Ф5 ВР-I L=2695	6	0,37КГ
БЧ		11	5.041.2415	Ф5 ВР-I L=2415	6	0,34КГ
БЧ		12	5.041.1315	Ф5 ВР-I L=1315	4	0,18КГ
БЧ		13	5.041.1125	Ф5 ВР-I L=1125	4	0,16КГ
БЧ		14	5.041.430	Ф5 ВР-I L=430	10	0,06КГ
БЧ		15	5.041.440	Ф5 ВР-I L=440	2	0,06КГ
БЧ		16	5.041.350	Ф5 ВР-I L=350	2	0,05КГ
БЧ		17	5.041.320	Ф5 ВР-I L=320	8	0,04КГ
				1.232.1-8.1-2 35-01 1КПСЛ 28.33.4,0		
				СБОРОЧНЫЕ ЕДИНИЦЫ		

НАЧ АПМ	Якименко		1.232.1-8.1-2 35
Н КОНТР	Титова		КАРКАС ПРОСТРАНСТВЕННЫЙ 1КПСЛ 28 - 2КПСЛ 28
ГЛ СПЕЦ	Титова		СТАДИЯ: Р; ЛИСТ: I; ЛИСТОВ: 3
ПРОВЕРИЛ	Литвиненко		ГОСГРАЖДАНСТРОЙ КиевЗНИИЭП
РАЗРАБ	Панченко		

ФОРМАТ	ЗОНА	ПОЗ	ОБОЗНАЧЕНИЕ	НАИМЕНОВАНИЕ	КОЛ	ПРИМЕЧАНИЕ
				КАРКАС ПЛОСКИЙ		
А4		1	1.232.1-8.1-3 01-02	КР3	4	
А4		2	1.232.1-8.1-3 01-03	КР4	2	
А4		4	1.232.1-8.1-3 06-01	КР22		
А4		5	1.232.1-8.1-3 04-03	КР18	3	
А4		6	1.232.1-8.1-3 11	СЕТКА С1	4	
А4		7	1.232.1-8.1-3 12	ИЗДЕЛИЕ ЗАКЛАДНОЕ МН1	2	
А4		8	1.232.1-8.1-3 14-01	ПЕТЛЯ СТРОПОВОЧНАЯ СП6	2	
				ДЕТАЛИ		
БЧ		9	8.013.3250	СТ. ОТД. ГОСТ 5781-82 Ф8 А-Ш L=3250	1	1,28КГ
				СТ. ОТД. ГОСТ 6727-80		
БЧ		10	5.041.2695	Ф5 ВР-I L=2695	6	0,37КГ
БЧ		11	5.041.2370	Ф5 ВР-I L=2370	6	0,33КГ
БЧ		12	5.041.1315	Ф5 ВР-I L=1315	4	0,18КГ
БЧ		13	5.041.1080	Ф5 ВР-I L=1080	4	0,15КГ
БЧ		14	5.041.500	Ф5 ВР-I L=500	10	0,07КГ
БЧ		15	5.041.440	Ф5 ВР-I L=440	2	0,06КГ
БЧ		16	5.041.350	Ф5 ВР-I L=350	2	0,05КГ
БЧ		17	5.041.370	Ф5 ВР-I L=370	8	0,05КГ
				1.232.1-8.1-2 35-02 2КПСЛ 28.33.3,5		
				СБОРОЧНЫЕ ЕДИНИЦЫ		
				КАРКАС ПЛОСКИЙ		
А4		1	1.232.1-8.1-3 01	КР1	4	
А4		2	1.232.1-8.1-3 01-01	КР2	2	
А4		4	1.232.1-8.1-3 06-02	КР25	1	
А4		5	1.232.1-8.1-3 05-04	КР23	1	
А4		6	1.232.1-8.1-3 06-08	КР33	1	
А4		7	1.232.1-8.1-3 11	СЕТКА С1	4	
А4		8	1.232.1-8.1-3 12	ИЗДЕЛИЕ ЗАКЛАДНОЕ МН1	2	
А4		9	1.232.1-8.1-3 14-01	ПЕТЛЯ СТРОПОВОЧНАЯ СП6	2	
				ДЕТАЛИ		
БЧ		10	8.013.3250	СТ. ОТД. ГОСТ 5781-82 Ф8 А-Ш L=3250	1	1,28КГ
				СТ. ОТД. ГОСТ 6727-80		
БЧ		11	5.041.2695	Ф5 ВР-I L=2695	7	0,37КГ
БЧ		12	5.041.2415	Ф5 ВР-I L=2415	7	0,34КГ
БЧ		13	5.041.1315	Ф5 ВР-I L=1315	3	0,18КГ
БЧ		14	5.041.1125	Ф5 ВР-I L=1125	3	0,16КГ
БЧ		15	5.041.430	Ф5 ВР-I L=430	10	0,06КГ
БЧ		16	5.041.440	Ф5 ВР-I L=440	2	0,06КГ
БЧ		17	5.041.350	Ф5 ВР-I L=350	2	0,05КГ
БЧ		18	5.041.320	Ф5 ВР-I L=320	2	0,04КГ

1.232.1-8.1-2 35

ЛИСТ 2

ФОРМАТ	ЗОНА	ПОЗ	ОБОЗНАЧЕНИЕ	НАИМЕНОВАНИЕ	КОЛ	ПРИМЕЧАНИЕ
				1.232.1-8 1-2 35-03 2КПСЛ 28.33.4,0		
				СБОРОЧНЫЕ ЕДИНИЦЫ		
				КАРКАС ПЛОСКИЙ		
А4	1		1.232.1-8.1-3 01-02	КР3	4	
А4	2		1.232.1-8.1-3 01-03	КР4	2	
А4	4		1.232.1-8.1-3 06-03	КР26	1	
А4	5		1.232.1-8.1-3 05-05	КР24	1	
А4	6		1.232.1-8.1-3 06-05	КР34	1	
А4	7		1.232.1-8.1-3 11	СЕТКА С1	4	
А4	8		1.232.1-8.1-3 12	ИЗДЕЛИЕ ЗАКЛАДНОЕ МН1	2	
А4	9		1.232.1-8.1-2 15-01	КАРКАС ПРОСТРАНСТВ. 1КПСД 30.33.4,0	2	
				ДЕТАЛИ		
ВЧ	10		8.013.3250	СТ. ОТД. ГОСТ 5781-82 Ф8 А-I L=3250	1	1,28КГ
				СТ. ОТД. ГОСТ 6727-80		
ВЧ	11		5.041.2695	Ф5 ВР-I L=2695	7	0,37КГ
ВЧ	12		5.041.2415	Ф5 ВР-I L=2415	7	0,34КГ
ВЧ	13		5.041.1315	Ф5 ВР-I L=1315	3	0,18КГ
ВЧ	14		5.041.1080	Ф5 ВР-I L=1080	3	0,15КГ
ВЧ	15		5.041.500	Ф5 ВР-I L=500	10	0,07КГ
ВЧ	16		5.041.440	Ф5 ВР-I L=440	2	0,06КГ
ВЧ	17		5.041.350	Ф5 ВР-I L=350	2	0,05КГ
ВЧ	18		5.041.370	Ф5 ВР-I L=370	2	0,05КГ

Панченко

САПР

1.232.1-8.1-2 35

ЛИСТ 3

ФОРМАТ А4

Панченко

САПР Киев ЗНИИЭП

ФОРМАТ | ЗОНА | ПОЗ | ОБОЗНАЧЕНИЕ | НАИМЕНОВАНИЕ | КОЛ | ПРИМЕЧАНИЕ

ИНВ № ПОДЛ | ПОДПИСЬ И ДАТА

ЛИС

ФОРМАТ А4

Рис 1

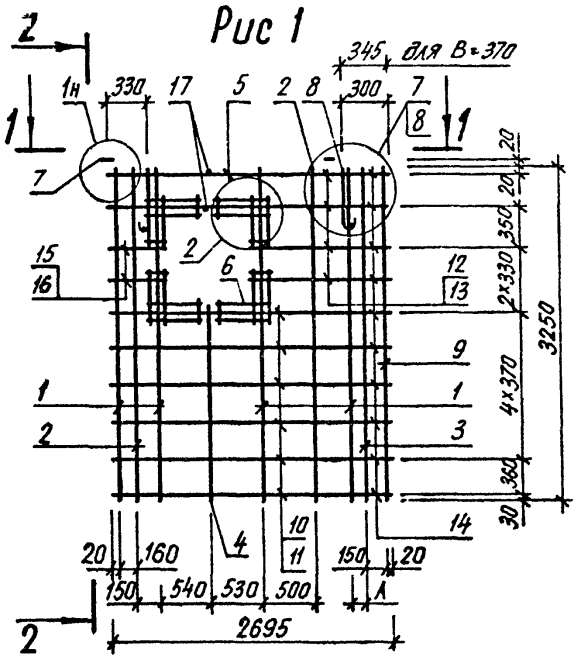

2 – 2

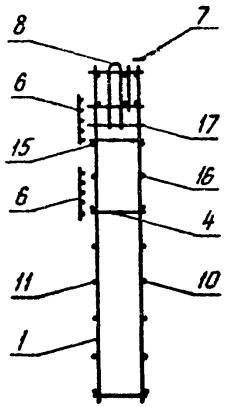

Рис 2

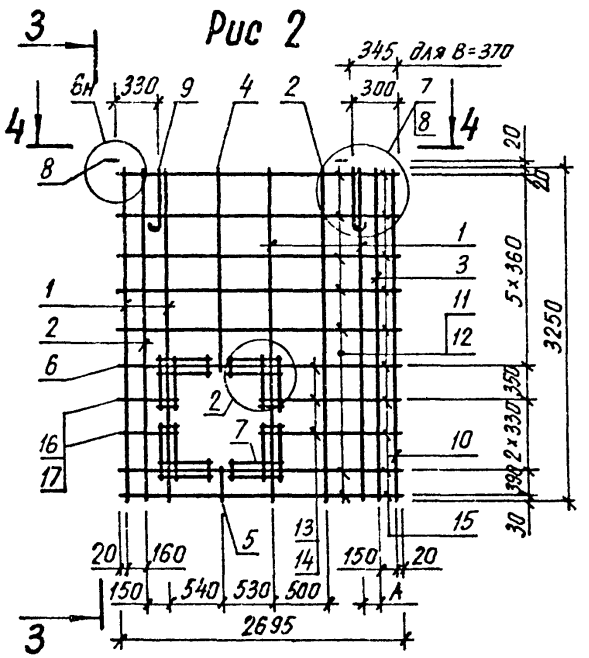

3 – 3

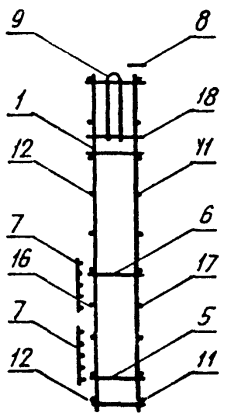

1 – 1

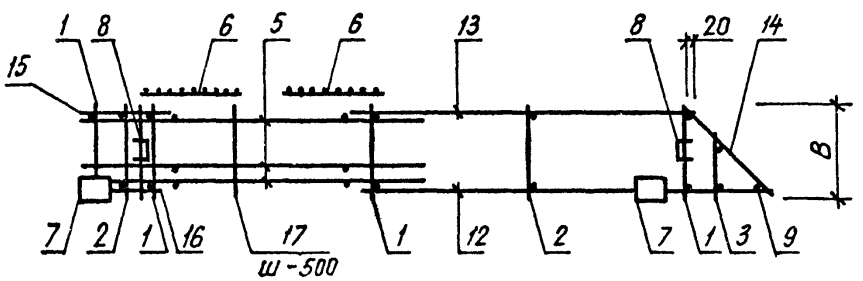

4 – 4

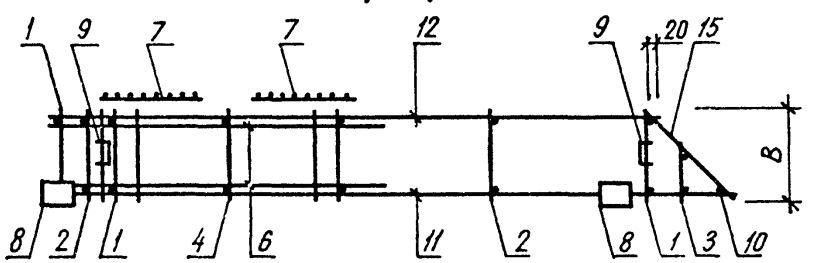

Обозначение	Марка	Рис	В, мм	А, мм	Масса, кг
1.232.1-8.1-2 35	1КПСЛ 28 33 3,5	1	320	130	40,12
-01	1КПСЛ 28 33 4,0	1	370	175	40,51
-02	2КПСЛ 28 33 3,5	2	320	130	40,12
-03	2КПСЛ 28 33 4,0	2	370	175	40,51

НАЧ АПМ	Акименко	
Н КОНТР	Титова	
ГЛ СПЕЦ	Титова	
ПРОВЕРИЛ	Панченко	
РАЗРАБ	Литвиненко	

1.232.1-8.1-2 35 СБ

Каркас пространственный 1КПСЛ 28 – 2КПСЛ 28

Сборочный чертеж

СТАДИЯ	МАССА	МАСШТАБ
Р	СМ ТАБЛ	
ЛИСТ	ЛИСТОВ 1	

ГОСГРАЖДАНСТРОЙ КиевЗНИИЭП

Киев ЗНИИЭП системы

ИНВ № ПОДЛ | ПОДПИСЬ И ДАТА | ВЗАМ ИНВ №

ФОРМАТ	ЗОНА	ПОЗ	ОБОЗНАЧЕНИЕ	НАИМЕНОВАНИЕ	КОЛ	ПРИМЕЧАНИЕ
				ДОКУМЕНТАЦИЯ		
А3			1.232.1-8 1-2 36СВ	СБОРОЧНЫЙ ЧЕРТЕЖ		
А4			1.232.1-8 1-2 00Д2	УЗЛЫ АРМАТУРНЫЕ		
А4			1.232.1-8 1-2 00ТО	ТЕХНИЧЕСКОЕ ОПИСАНИЕ		
				СБОРОЧНЫЕ ЕДИНИЦЫ		
А4		3	1.232.1-8 1-3 03-02	КАРКАС ПЛОСКИЙ КР35	1	
			ПЕРЕМЕННЫЕ ДАННЫЕ	ДЛЯ ИСПОЛНЕНИЙ		
				1.232.1-8 1-2 36 3КПСЛ 27.33.3,5		
				СБОРОЧНЫЕ ЕДИНИЦЫ		
А4		1	1.232.1-8 1-3 01	КАРКАС ПЛОСКИЙ		
А4		2	1.232.1-8.1-3 01-01	КР1	4	
А4		4	1.232.1-8 1-3 06	КР2	2	
А4		5	1 232.1-8 1-3 04-03	КР21	1	
А4		6	1.232 1-8 1-3 11	КР18	3	
А4		7	1.232.1-8 1-3 12	СЕТКА С1	4	
А4		8	1.232.1-8 1-3 14-01	ИЗДЕЛИЕ ЗАКЛАДНОЕ МН1	2	
				ПЕТЛЯ СТРОПОВОЧНАЯ СП6	2	
				ДЕТАЛИ		
БЧ		9	8 013.3250	СТ ОТД ГОСТ 5781-82 Ф8 А-Ш L=3250	1	1,28КГ
БЧ		10	5 041.2645	СТ. ОТД. ГОСТ 6727-80		
БЧ		11	5.041.2365	Ф5 ВР-I L=2645	6	0,37КГ
БЧ		12	5 041.1265	Ф5 ВР-I L=2365	6	0,33КГ
БЧ		13	5.041.1075	Ф5 ВР-I L=1265	4	0,18КГ
БЧ		14	5 041.430	Ф5 ВР-I L=1075	4	0,15КГ
БЧ		15	5.041.440	Ф5 ВР-I L=430	10	0,06КГ
БЧ		16	5.041.350	Ф5 ВР-I L=440	2	0,06КГ
БЧ		17	5.041.320	Ф5 ВР-I L=350	2	0,05КГ
				Ф5 ВР-I L=320	8	0,04КГ
				1 232.1-8.1-2 36-01 3КГСЛ 27.33.4,0		
				СБОРОЧНЫЕ ЕДИНИЦЫ		

НАЧ АПМ	Агименко	
Н КОНТР	Титова	
ГЛ СПЕЦ	Титова	
ПРОВЕРИЛ	Литвиненко	
РАЗРАБ	Панченко	

1.232 1-8 1-2 36

КАРКАС ПРОСТРАНСТВЕННЫЙ 3КПСЛ 27 - 4КПСЛ 27

СТАДИЯ	ЛИСТ	ЛИСТОВ
Р	I	3

ГОСГРАЖДАНСТРОЙ КиевЗНИИЭП

САПР КиевЗНИИЭП

ОПЕРАТОР СИСТЕМЫ

ВЗАМ ИНВ №

ПОДПИСЬ И ДАТА

ИНВ № ПОДЛ

Панченко

ФОРМАТ	ЗОНА	ПОЗ	ОБОЗНАЧЕНИЕ	НАИМЕНОВАНИЕ	КОЛ	ПРИМЕЧАНИЕ
				КАРКАС ПЛОСКИЙ		
А4		1	1.232.1-8 1-3 01-02	КР3	4	
А4		2	1 232.1-8.1-3 01-03	КР4	2	
А4		4	1.232.1-8 1-3 06-01	КР22	1	
А4		5	1.232.1-8 1-3 04-03	КР18	3	
А4		6	1.232.1-8 1-3 11	СЕТКА С1	4	
А4		7	1.232.1-8 1-3 12	ИЗДЕЛИЕ ЗАКЛАДНОЕ МН1	2	
А4		8	1.232.1-8.1-3 14-01	ПЕТЛЯ СТРОПОВОЧНАЯ СП6	2	
				ДЕТАЛИ		
БЧ		9	8.013.3250	СТ. ОТД. ГОСТ 5781-82 Ф8 А-Ш L=3250	1	1,28КГ
				СТ. ОТД. ГОСТ 6727-80		
БЧ		10	5.041.2645	Ф5 ВР-I L=2645	6	0,37КГ
БЧ		11	5.041.2320	Ф5 ВР-I L=2320	6	0,32КГ
БЧ		12	5.041.1265	Ф5 ВР-I L=1265	4	0,18КГ
БЧ		13	5.041.1030	Ф5 ВР-I L=1030	4	0,14КГ
БЧ		14	5.041.500	Ф5 ВР-I L=500	10	0,07КГ
БЧ		15	5.041.440	Ф5 ВР-I L=440	2	0,06КГ
БЧ		16	5.041.350	Ф5 ВР-I L=350	2	0,05КГ
БЧ		17	5.041.370	Ф5 ВР-I L=370	8	0,05КГ
				1.232.1-8 1-2 36-02 4КПСЛ 27.33.3,5		
				СБОРОЧНЫЕ ЕДИНИЦЫ		
				КАРКАС ПЛОСКИЙ		
А4		1	1.232.1-8 1-3 01	КР1	4	
А4		2	1.232 1-8 1-3 01-01	КР2	2	
А4		4	1.232.1-8 1-3 06-02	КР25	1	
А4		5	1.232.1-8 1-3 05-04	КР23	1	
А4		6	1.232.1-8.1-3 06-08	КР33	1	
А4		7	1.232.1-8 1-3 11	СЕТКА С1	4	
А4		8	1.232.1-8 1-3 12	ИЗДЕЛИЕ ЗАКЛАДНОЕ МН1	2	
А4		9	1.232.1-8.1-3 14-01	ПЕТЛЯ СТРОПОВОЧНАЯ СП6	2	
				ДЕТАЛИ		
БЧ		10	8.013.3250	СТ. ОТД. ГОСТ 5781-82 Ф8 А-Ш L=3250	1	1,28КГ
				СТ. ОТД. ГОСТ 6727-80		
БЧ		11	5.041.2645	Ф5 ВР-I L=2645	7	0,37КГ
БЧ		12	5.041.2365	Ф5 ВР-I L=2365	7	0,33КГ
БЧ		13	5.041.1265	Ф5 ВР-I L=1265	3	0,18КГ
БЧ		14	5.041.1075	Ф5 ВР-I L=1075	3	0,15КГ
БЧ		15	5.041.430	Ф5 ВР-I L=430	10	0,06КГ
БЧ		16	5.041.440	Ф5 ВР-I L=440	2	0,06КГ
БЧ		17	5.041.350	Ф5 ВР-I L=350	2	0,05КГ
БЧ		18	5.041.320	Ф5 ВР-I L=320	2	0,04КГ

1.232.1-8 1-2 36

ЛИС 2

ФОРМАТ	ЗОНА	ПОЗ	ОБОЗНАЧЕНИЕ	НАИМЕНОВАНИЕ	КОЛ	ПРИМЕЧАНИЕ
				1.232.1-8.1-2 36-03 4КПСЛ 27.33.4,0		
				СБОРОЧНЫЕ ЕДИНИЦЫ		
				КАРКАС ПЛОСКИЙ		
А4		1	1.232.1-8.1-3 01-02	КР3	4	
А4		2	1.232.1-8.1-3 01-03	КР4	2	
А4		4	1.232.1-8.1-3 06-03	КР26	1	
А4		5	1.232.1-8.1-3 05-05	КР24	1	
А4		6	1.232.1-8.1-3 06-09	КР34	1	
А4		7	1.232.1-8.1-3 11	СЕТКА С1	4	
А4		8	1.232.1-8.1-3 12	ИЗДЕЛИЕ ЗАКЛАДНОЕ МН1	2	
А4		9	1.232.1-8.1-2 15-01	КАРКАС ПРОСТРАНСТВ. 1КПСД 30.33.4,0	2	
				ДЕТАЛИ		
БЧ		10	8.013.3250	СТ. ОТД. ГОСТ 5781-82 Ф8 А-Ш L=3250	1	1.28КГ
				СТ. ОТД. ГОСТ 6727-80		
БЧ		11	5.041.2645	Ф5 ВР-I L=2645	7	0,37КГ
БЧ		12	5.041.2365	Ф5 ВР-I L=2365	7	0,33КГ
БЧ		13	5.041.1265	Ф5 ВР-I L=1265	3	0,18КГ
БЧ		14	5.041.1030	Ф5 ВР-I L=1030	3	0,14КГ
БЧ		15	5.041.500	Ф5 ВР-I L=500	10	0,07КГ
БЧ		16	5.041.440	Ф5 ВР-I L=440	2	0,06КГ
БЧ		17	5.041.350	Ф5 ВР-I L=350	2	0,05КГ
БЧ		18	5.041.370	Ф5 ВР-I L=370	2	0,05КГ

	1.232.1-8.1-2 36	ЛИСТ 3

ФОРМАТ А4

ФОРМАТ	ЗОНА	ПОЗ	ОБОЗНАЧЕНИЕ	НАИМЕНОВАНИЕ	КОЛ	ПРИМЕЧАНИЕ

Панченко

ОПЕРАТОР СИСТЕМЫ

САПР Киев ЗНИИЭП

ИНВ.№ ПОДЛ.

		ЛИСТ

САПР Киев ЗНИИЭП | Оператор системы | Панченко

Рис. 1

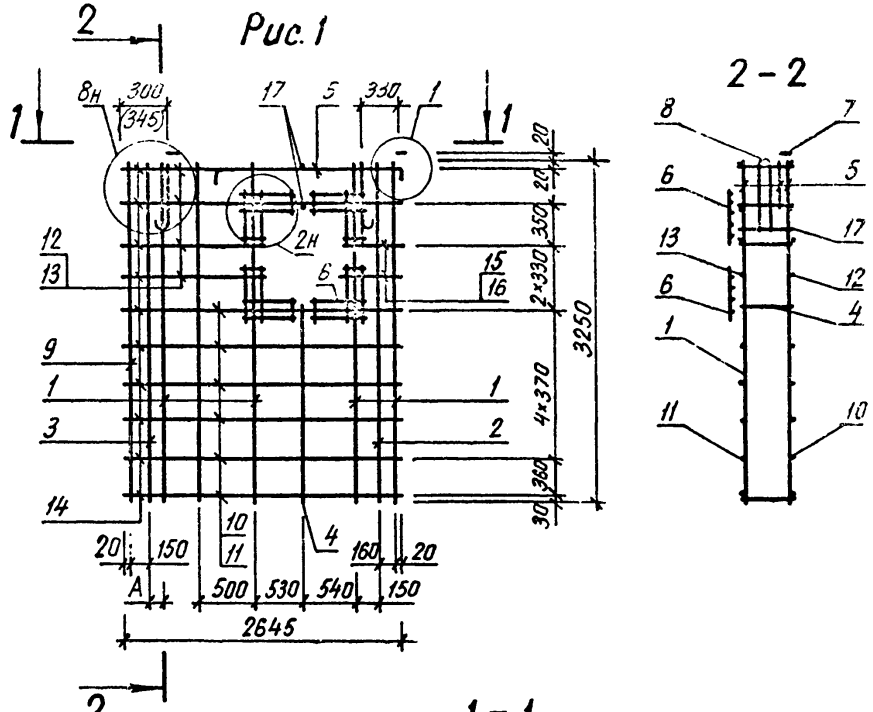

Рис. 2

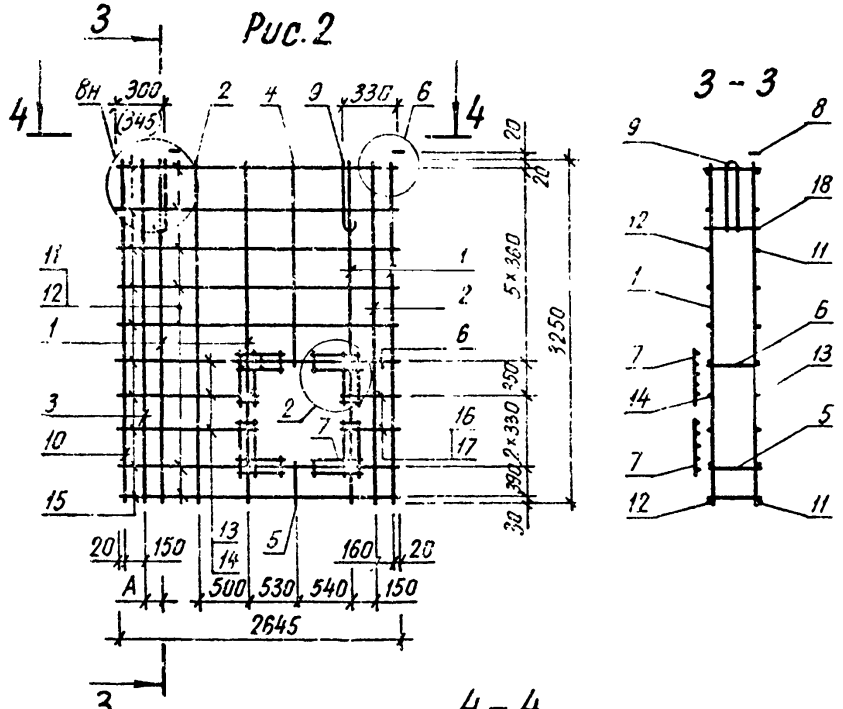

Размеры в скобках даны для B=370мм.

Обозначение	Марка	Рис.	B, мм	A, мм	Масса, кг
1.232.1-8.1-2 36	3КПСЛ 27.33.3.5	1	320	130	39,98
-01	3КПСЛ 27.33.4,0	1	370	175	40,37
-02	4КПСЛ 27.33.3,5	2	320	130	39,98
-03	4КПСЛ 27.33.4,0	2	370	175	40,37

НАЧ. АПМ	Акименка	
Н.КОНТР	Титова	
ГЛ.СПЕЦ	Титова	
ПРОВЕРИЛ	Панченко	
РАЗРАБ.	Литвиненко	

1.232.1-8.1-2 36 СБ

Каркас пространственный 3КПСЛ 27 – 4КПСЛ 27

Сборочный чертеж

СТАДИЯ	МАССА	МАСШТАБ
Р	СМ ТАБЛ	
ЛИСТ	ЛИСТОВ 1	

ГОСГРАЖДАНСТРОЙ КиевЗНИИЭП

Инв.№ подл. | Подпись и дата | Взам.инв.№

ФОРМАТ	ЗОНА	ПОЗ	ОБОЗНАЧЕНИЕ	НАИМЕНОВАНИЕ	КОЛ	ПРИМЕЧАНИЕ
				ДОКУМЕНТАЦИЯ		
А3			1.232.1-8.1-2 37СБ	СБОРОЧНЫЙ ЧЕРТЕЖ		
А4			1.232.1-8.1-2 00Д2	УЗЛЫ АРМАТУРНЫЕ		
А4			1.232.1-8.1-2 00ТО	ТЕХНИЧЕСКОЕ ОПИСАНИЕ		
				СБОРОЧНЫЕ ЕДИНИЦЫ		
А4		3	1.232.1-8.1-3 03-02	КАРКАС ПЛОСКИЙ КР35	1	
			ПЕРЕМЕННЫЕ ДАННЫЕ	ДЛЯ ИСПОЛНЕНИЙ:		
				1.232.1-8.1-2 37 3КПСЛ 28.33.3,5		
				СБОРОЧНЫЕ ЕДИНИЦЫ		
				КАРКАС ПЛОСКИЙ		
А4		1	1.232.1-8.1-3 01	КР1	4	
А4		2	1.232.1-8.1-3 01-01	КР2	2	
А4		4	1.232.1-8.1-3 06	КР21	1	
А4		5	1.232.1-8.1-3 04-03	КР18	3	
А4		6	1.232.1-8.1-3 11	СЕТКА С1	4	
А4		7	1.232.1-8.1-3 12	ИЗДЕЛИЕ ЗАКЛАДНОЕ МН1	2	
А4		8	1.232.1-8.1-3 14-01	ПЕТЛЯ СТРОПОВОЧНАЯ СП6	2	
				ДЕТАЛИ		
БЧ		9	8.013.3250	СТ. ОТД. ГОСТ 5781-82 Ф8 А-III L=3250	1	1,28КГ
				СТ. ОТД. ГОСТ 6727-80		
БЧ		10	5.041.2695	Ф5 ВР-I L=2695	6	0,37КГ
БЧ		11	5.041.2415	Ф5 ВР-I L=2415	6	0,34КГ
БЧ		12	5.041.1315	Ф5 ВР-I L=1315	4	0,18КГ
БЧ		13	5.041.1125	Ф5 ВР-I L=1125	4	0,16КГ
БЧ		14	5.041.430	Ф5 ВР-I L=430	10	0,06КГ
БЧ		15	5.041.440	Ф5 ВР-I L=440	2	0,06КГ
БЧ		16	5.041.350	Ф5 ВР-I L=350	2	0,05КГ
БЧ		17	5.041.320	Ф5 ВР-I L=320	8	0,04КГ
				1.232.1-8.1-2 37-01 3КПСЛ 28.33.4,0		
				СБОРОЧНЫЕ ЕДИНИЦЫ		

НАЧ.КПМ	Акименко		1.232.1-8.1-2 37
Н.КОНТР	Титова		КАРКАС ПРОСТРАНСТВЕННЫЙ 3КПСЛ28 - 4КПСЛ 28
ГЛ.СПЕЦ	Титова		СТАДИЯ: Р; ЛИСТ: 1; ЛИСТОВ: 3
ПРОВЕРИЛ	Кулешенко		ГОСГРАЖДАНСТРОЙ КиевЗНИИЭП
РАЗРАБ	Панченко		

ФОРМАТ А4

САПР Киев ЗНИИЭП | ОПЕРАТОР СИСТЕМЫ | ВЗАМ.ИНВ.№ | ПОДПИСЬ И ДАТА | ИНВ.№ПОДЛ

ФОРМАТ	ЗОНА	ПОЗ	ОБОЗНАЧЕНИЕ	НАИМЕНОВАНИЕ	КОЛ	ПРИМЕЧАНИЕ
				КАРКАС ПЛОСКИЙ		
А4		1	1.232.1-8.1-3 01-02	КР3	4	
А4		2	1.232.1-8.1-3 01-03	КР4	2	
А4		4	1.232.1-8.1-3 06-01	КР22	1	
А4		5	1.232.1-8.1-3 04-03	КР18	3	
А4		6	1.232.1-8.1-3 11	СЕТКА С1	4	
А4		7	1.232.1-8.1-3 12	ИЗДЕЛИЕ ЗАКЛАДНОЕ МН1	2	
А4		8	1.232.1-8.1-3 14-01	ПЕТЛЯ СТРОПОВОЧНАЯ СП6	2	
				ДЕТАЛИ		
БЧ		9	8.013.3250	СТ. ОТД. ГОСТ 5781-82 Ф8 А-III L=3250	1	1,28КГ
				СТ. ОТД. ГОСТ 6727-80		
БЧ		10	5.041.2695	Ф5 ВР-I L=2695	6	0,37КГ
БЧ		11	5.041.2370	Ф5 ВР-I L=2370	6	0,33КГ
БЧ		12	5.041.1315	Ф5 ВР-I L=1315	4	0,18КГ
БЧ		13	5.041.1080	Ф5 ВР-I L=1080	4	0,15КГ
БЧ		14	5.041.500	Ф5 ВР-I L=500	10	0,07КГ
БЧ		15	5.041.440	Ф5 ВР-I L=440	2	0,06КГ
БЧ		16	5.041.350	Ф5 ВР-I L=350	2	0,05КГ
БЧ		17	5.041.370	Ф5 ВР-I L=370	8	0,05КГ
				1.232.1-8.1-2 37-02 4КПСЛ 28.33.3,5		
				СБОРОЧНЫЕ ЕДИНИЦЫ		
				КАРКАС ПЛОСКИЙ		
А4		1	1.232.1-8.1-3 01	КР1	4	
А4		2	1.232.1-8.1-3 01-01	КР2	2	
А4		4	1.232.1-8.1-3 06-02	КР25	1	
А4		5	1.232.1-8.1-3 05-04	КР23	1	
А4		6	1.232.1-8.1-3 06-08	КР33	1	
А4		7	1.232.1-8.1-3 11	СЕТКА С1	4	
А4		8	1.232.1-8.1-3 12	ИЗДЕЛИЕ ЗАКЛАДНОЕ МН1	2	
А4		9	1.232.1-8.1-3 14-01	ПЕТЛЯ СТРОПОВОЧНАЯ СП6	2	
				ДЕТАЛИ		
БЧ		10	8.013.3250	СТ. ОТД. ГОСТ 5781-82 Ф8 А-III L=3250	1	1,28КГ
				СТ. ОТД. ГОСТ 6727-80		
БЧ		11	5.041.2695	Ф5 ВР-I L=2695	7	0,37КГ
БЧ		12	5.041.2415	Ф5 ВР-I L=2415	7	0,34КГ
БЧ		13	5.041.1315	Ф5 ВР-I L=1315	3	0,18КГ
БЧ		14	5.041.1125	Ф5 ВР-I L=1125	3	0,16КГ
БЧ		15	5.041.430	Ф5 ВР-I L=430	10	0,06КГ
БЧ		16	5.041.440	Ф5 ВР-I L=440	2	0,06КГ
БЧ		17	5.041.350	Ф5 ВР-I L=350	2	0,05КГ
БЧ		18	5.041.320	Ф5 ВР-I L=320	2	0,04КГ

	1.232.1-8.1-2 37	ЛИСТ 2

ФОРМАТ	ЗОНА	ПОЗ	ОБОЗНАЧЕНИЕ	НАИМЕНОВАНИЕ	КОЛ	ПРИМЕЧАНИЕ
				1.232.1-8.1-2 37-03 4КПСЛ 28.33.4,0		
				СБОРОЧНЫЕ ЕДИНИЦЫ		
				КАРКАС ПЛОСКИЙ		
А4		1	1.232.1-8 1-3 01-02	КР3	4	
А4		2	1.232.1-8 1-3 01-03	КР4	2	
А4		4	1.232.1-8 1-3 06-03	КР26	1	
А4		5	1.232.1-8.1-3 05-05	КР24	1	
А4		6	1.232.1-8 1-3 06-09	КР34	1	
А4		7	1.232.1-8.1-3 11	СЕТКА С1	4	
А4		8	1.232.1-8 1-3 12	ИЗДЕЛИЕ ЗАКЛАДНОЕ МН1	2	
А4		9	1.232.1-8.1-3 14-01	ПЕТЛЯ СТРОПОВОЧНАЯ СП6	2	
				ДЕТАЛИ		
ВЧ		10	8.013.3250	СТ. ОТД. ГОСТ 5781-82 Ф8 А-Ш L=3250	1	1,28КГ
				СТ. ОТД. ГОСТ 6727-80		
ВЧ		11	5.041.2695	Ф5 ВР-I L=2695	7	0,37КГ
ВЧ		12	5.041.2415	Ф5 ВР-I L=2415	7	0,34КГ
ВЧ		13	5.041.1315	Ф5 ВР-I L=1315	3	0,18КГ
ВЧ		14	5.041.1080	Ф5 ВР-I L=1080	3	0,15КГ
ВЧ		15	5.041.500	Ф5 ВР-I L=500	10	0,07КГ
ВЧ		16	5.041.440	Ф5 ВР-I L=440	2	0,06КГ
ВЧ		17	5.041.350	Ф5 ВР-I L=350	2	0,05КГ
ВЧ		18	5.041.370	Ф5 ВР-I L=370	2	0,05КГ

САПР Киев ЗНИИЭП | ОПЕРАТОР СИСТЕМЫ | Панченко

ВЗАМ.ИНВ№ | ПОДПИСЬ И ДАТА | ИНВ.№ ПОДЛ.

1.232.1-8.1-2 37 | ЛИСТ 3

ФОРМАТ А4

ФОРМАТ	ЗОНА	ПОЗ	ОБОЗНАЧЕНИЕ	НАИМЕНОВАНИЕ	КОЛ	ПРИМЕЧАНИЕ

САПР Киев ЗНИИЭП | ОПЕРАТОР СИСТЕМЫ

ВЗАМ.ИНВ№ | ПОДПИСЬ И ДАТА | ИНВ.№ ПОДЛ.

ЛИСТ

ФОРМАТ А4

Рис.1

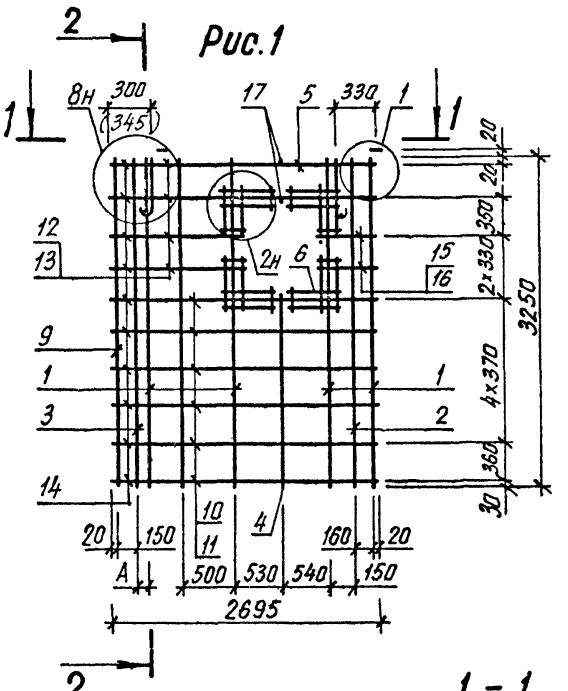

2 - 2

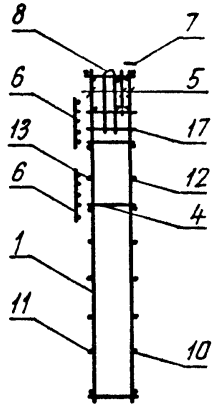

Рис.2

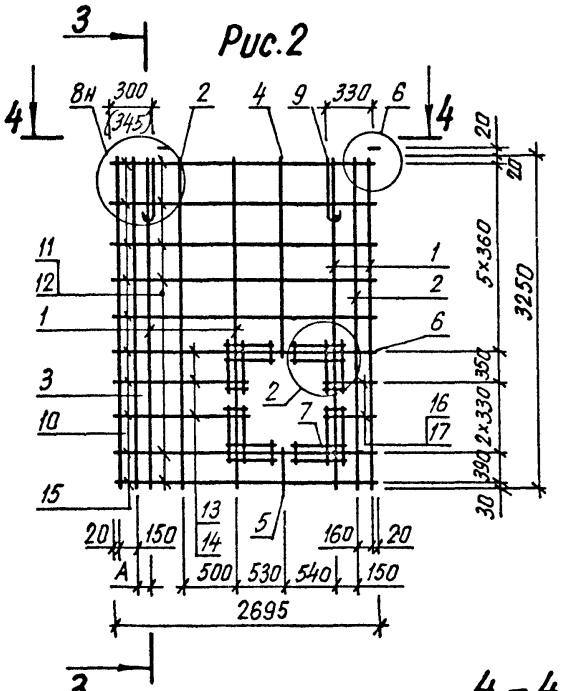

3 - 3

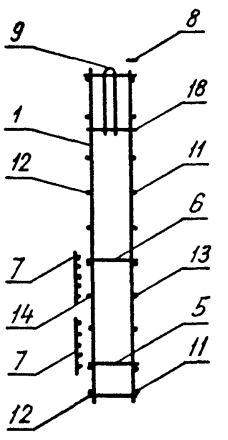

1 - 1

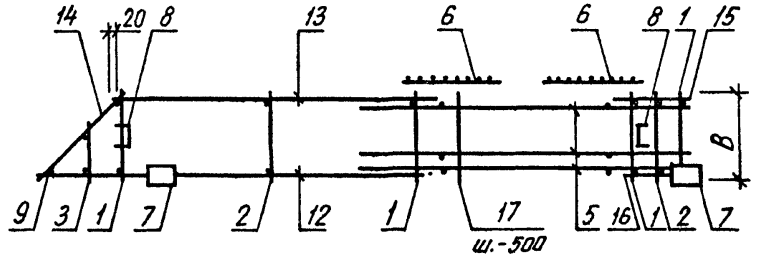

4 - 4

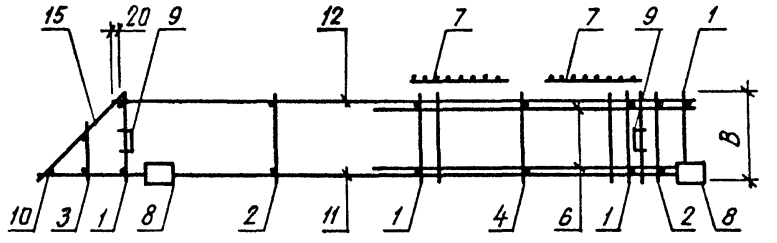

Размеры в скобках даны для B=370мм

Обозначение	Марка	Рис.	B, мм	A, мм	Масса, кг
1.232.1-8. 1-2 37	3КПСЛ 28.33.3,5	1	320	130	40,12
-01	3КПСЛ 28.33.4,0	1	370	175	40,51
-02	4КПСЛ 28.33.3,5	2	320	130	40,12
-03	4КПСЛ 28.33.4,0	2	370	175	40,51

НАЧ АПМ	Акименко	
Н КОНТР	Титова	
ГЛ СПЕЦ	Титова	
ПРОВЕРИЛ	Панченко	
РАЗРАБ.	Литвиненко	

1.232.1-8.1-2 37СБ

Каркас пространственный 3КПСЛ 28 – 4КПСЛ 28

Сборочный чертеж

СТАДИЯ	МАССА	МАСШТАБ
Р	СМ ТАБЛ	
ЛИСТ	ЛИСТОВ 1	

ГОСГРАЖДАНСТРОЙ
КиевЗНИИЭП

ФОРМАТ А3

ФОРМАТ	ЗОНА	ПОЗ	ОБОЗНАЧЕНИЕ	НАИМЕНОВАНИЕ	КОЛ.	ПРИМЕЧАНИЕ
Ю				ДОКУМЕНТАЦИЯ		
А3			1.232.1-8.1-2 38СВ	СБОРОЧНЫЙ ЧЕРТЕЖ		
А4			1.232.1-8.1-2 00Д2	УЗЛЫ АРМАТУРНЫЕ		
А4			1.232.1-8.1-2 00ТО	ТЕХНИЧЕСКОЕ ОПИСАНИЕ		
				СБОРОЧНЫЕ ЕДИНИЦЫ		
				КАРКАС ПЛОСКИЙ		
А4		3	1.232.1-8.1-3 03-02	КР35	1	
А4		6	1.232.1-8.1-3 04-01	КР16	3	
А4		7	1.232.1-8.1-3 11	СЕТКА С1	8	
А4		8	1.232.1-8.1-3 12	ИЗДЕЛИЕ ЗАКЛАДНОЕ МН1	2	
А4		9	1.232.1-8.1-3 14-01	ПЕТЛЯ СТРОПОВОЧНАЯ СП6	2	
				ДЕТАЛИ		
ВЧ		10	8.013.3250	СТ. ОТД. ГОСТ 5781-82		
				Ф8 А-III L=3250	1	1,28КГ
				СТ. ОТД. ГОСТ 6727-80		
ВЧ		15	5.041.460	Ф5 ВР-I L=460	4	0,06КГ
ВЧ		16	5.041.370	Ф5 ВР-I L=370	4	0,05КГ
			ПЕРЕМЕННЫЕ ДАННЫЕ	ДЛЯ ИСПОЛНЕНИЙ:		
				1.232.1-8.1-2 38 5КПСЛ 27.33.3,5		
				СБОРОЧНЫЕ ЕДИНИЦЫ		
				КАРКАС ПЛОСКИЙ		
А4		1	1.232.1-8.1-3 01	КР1	4	
А4		2	1.232.1-8.1-3 01-01	КР2	1	
А4		4	1.232.1-8.1-3 06-04	КР29	2	
А4		5	1.232.1-8.1-3 05-02	КР27	2	
				ДЕТАЛИ		
				СТ. ОТД. ГОСТ 6727-80		
ВЧ		11	5.041.2645	Ф5 ВР-I L=2645	5	0,37КГ
ВЧ		12	5.041.2365	Ф5 ВР-I L=2365	5	0,33КГ
ВЧ		13	5.041.645	Ф5 ВР-I L=645	4	0,09КГ
ВЧ		14	5.041.455	Ф5 ВР-I L=455	4	0,06КГ
ВЧ		17	5.041.430	Ф5 ВР-I L=430	11	0,06КГ
ВЧ		18	5.041.320	Ф5 ВР-I L=320	10	0,04КГ

САПР КиевЗНИИЭП

ОПЕРАТОР СИСТЕМЫ Панченко

ВЗАМ. ИНВ. № | ПОДПИСЬ И ДАТА | ИНВ. № ПОДЛ.

НАЧ. АПМ	Акименко		1.232.1-8.1-2 38
Н. КОНТР	Титова		КАРКАС ПРОСТРАНСТВЕННЫЙ 5КПСЛ 27 - 5КПСЛ 28
ГЛ. СПЕЦ	Титова		СТАДИЯ Р; ЛИСТ I; ЛИСТОВ 3
ПРОВЕРИЛ	Литвиненко		ГОСГРАЖДАНСТРОЙ КиевЗНИИЭП
РАЗРАБ.	Панченко		

ФОРМАТ	ЗОНА	ПОЗ	ОБОЗНАЧЕНИЕ	НАИМЕНОВАНИЕ	КОЛ	ПРИМЕЧАНИЕ
				1.232.1-8.1-2 38-01 5КПСЛ 27.33.4,0		
				СБОРОЧНЫЕ ЕДИНИЦЫ		
				КАРКАС ПЛОСКИЙ		
А4		1	1.232.1-8.1-3 01-02	КР3	4	
А4		2	1.232.1-8.1-3 01-03	КР4	1	
А4		4	1.232.1-8.1-3 06-05	КР30	2	
А4		5	1.232.1-8.1-3 05-03	КР28	2	
				ДЕТАЛИ		
				СТ. ОТД. ГОСТ 6727-80		
ВЧ		11	5.041.2645	Ф5 ВР-I L=2645	5	0,37КГ
ВЧ		12	5.041.2320	Ф5 ВР-I L=2320	5	0,32КГ
ВЧ		13	5.041.645	Ф5 ВР-I L=645	4	0,09КГ
ВЧ		14	5.041.410	Ф5 ВР-I L=410	4	0,06КГ
ВЧ		17	5.041.500	Ф5 ВР-I L=500	11	0,07КГ
ВЧ		18	5.041.370	Ф5 ВР-I L=370	10	0,05КГ
				1.232.1-8.1-2 38-02 5КПСЛ 28.33.3,5		
				СБОРОЧНЫЕ ЕДИНИЦЫ		
				КАРКАС ПЛОСКИЙ		
А4		1	1.232.1-8.1-3 01	КР1	4	
А4		2	1.232.1-8.1-3 01-01	КР2	1	
А4		4	1.232.1-8.1-3 06-04	КР29	2	
А4		5	1.232.1-8.1-3 05-02	КР27	2	
				ДЕТАЛИ		
				СТ. ОТД. ГОСТ 6727-80		
ВЧ		11	5.041.2695	Ф5 ВР-I L=2695	5	0,37КГ
ВЧ		12	5.041.2415	Ф5 ВР-I L=2415	5	0,34КГ
ВЧ		13	5.041.695	Ф5 ВР-I L=695	4	0,10КГ
ВЧ		14	5.041.505	Ф5 ВР-I L=505	4	0,07КГ
ВЧ		17	5.041.430	Ф5 ВР-I L=430	11	0,06КГ
ВЧ		18	5.041.320	Ф5 ВР-I L=320	10	0,04КГ
				1.232.1-8.1-2 38-03 5КПСЛ 28.33.4,0		
				СБОРОЧНЫЕ ЕДИНИЦЫ		
				КАРКАС ПЛОСКИЙ		
А4		1	1.232.1-8.1-3 01-02	КР3	4	
А4		2	1.232.1-8.1-3 01-03	КР4	1	
А4		4	1.232.1-8.1-3 06-05	КР30	2	
А4		5	1.232.1-8.1-3 05-03	КР28	2	

САПР КиевЗНИИЭП

ОПЕРАТОР СИСТЕМЫ Панченко

ВЗАМ. ИНВ. № | ПОДПИСЬ И ДАТА | ИНВ. № ПОДЛ.

ФОРМАТ	ЗОНА	ПОЗ.	ОБОЗНАЧЕНИЕ	НАИМЕНОВАНИЕ	КОЛ	ПРИМЕЧАНИЕ
				ДЕТАЛИ		
				СТ. ОТД. ГОСТ 6727-80		
ВЧ		11	5.041.2695	Ф5 ВР-I L=2695	5	0,37КГ
ВЧ		12	5.041.2370	Ф5 ВР-I L=2370	5	0,33КГ
ВЧ		13	5.041.695	Ф5 ВР-I L=695	4	0,10КГ
ВЧ		14	5.041.460	Ф5 ВР-I L=460	4	0,06КГ
ВЧ		17	5.041.500	Ф5 ВР-I L=500	11	0,07КГ
ВЧ		18	5.041.370	Ф5 ВР-I L=370	10	0,05КГ

Киев ЗНИИЭП СИСТЕМЫ

1.232.1-8.1-2 38

ЛИСТ 3

ФОРМАТ	ЗОНА	ПОЗ	ОБОЗНАЧЕНИЕ	НАИМЕНОВАНИЕ	КОЛ	ПРИМЕЧАНИЕ

САПР Киев ЗНИИЭП ОПЕРАТОР СИСТЕМЫ

ИНВ №ПОДЛ | ПОДПИСЬ И ДАТА | ВЗАМ ИНВ №

ЛИСТ

Рис. 1

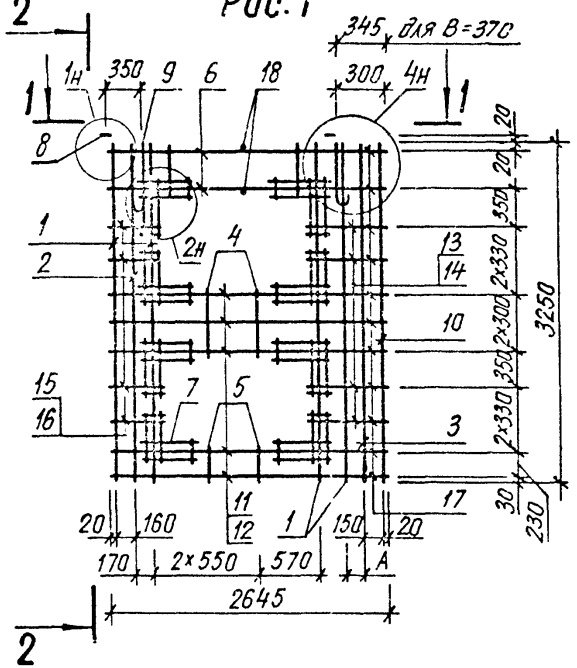

2 – 2

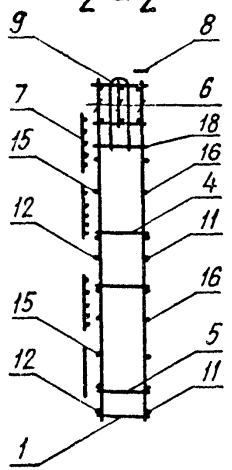

Рис. 2

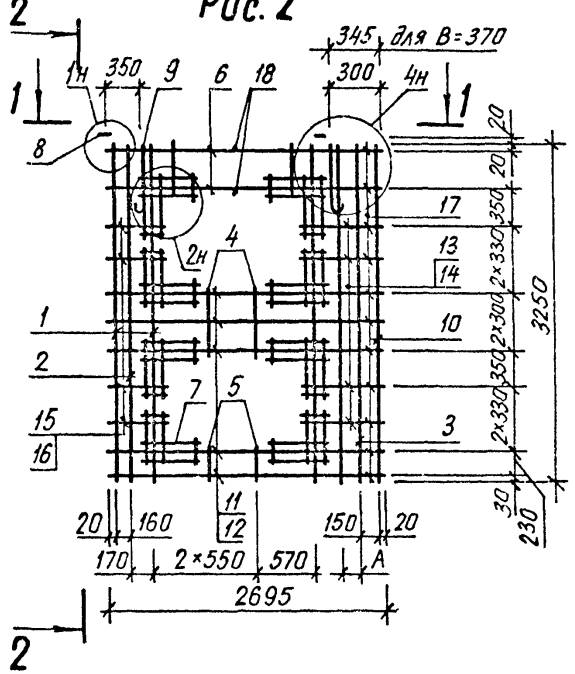

1 – 1

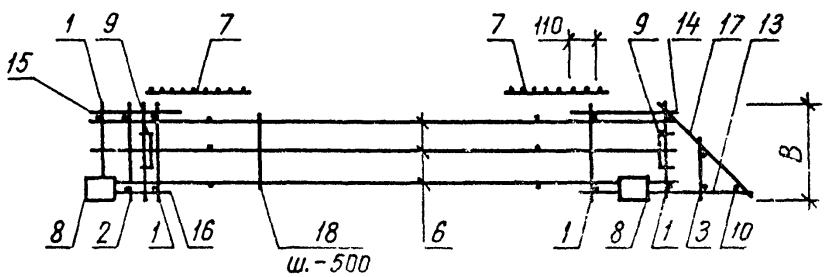

Обозначение	Марка	Рис	В, мм	А, мм	Масса, кг
1232 1-8. 1-2 38	5КПСА 27 33 3,5	1	320	130	40,78
-01	5КПСА 27 33 4,0	1	370	175	41,17
-02	5КПСА 28.33.3,5	2	320	130	40,91
-03	5КПСА 28.33.4,0	2	370	175	41,30

НАЧ. АПМ.	Акименко	
Н.КОНТР.	Титова	
ГЛ.СПЕЦ.	Титова	
ПРОВЕРИЛ	Панченко	
РАЗРАБ.	Литвиненко	

1.232.1-8.1-2 38 СБ

Каркас пространственный 5КПСА 27 – 5КПСА 28

Сборочный чертеж

СТАДИЯ	МАССА	МАСШТАБ
Р	см табл	
ЛИСТ	ЛИСТОВ 1	

ГОСГРАЖДАНСТРОЙ КиевЗНИИЭП

САПР Киев ЗНИИЭП | ОПЕРАТОР СИСТЕМЫ | Панченко

ПОДПИСЬ И ДАТА | ИНВ № ДУБЛ | ВЗАМ ИНВ №

ФОРМАТ	ЗОНА	ПОЗ	ОБОЗНАЧЕНИЕ	НАИМЕНОВАНИЕ	КОЛ	ПРИМЕЧАНИЕ
				ДОКУМЕНТАЦИЯ		
А3			1.232.1-8.1-2 39СВ	СБОРОЧНЫЙ ЧЕРТЕЖ		
А4			1.232.1-8.1-2 00Д2	УЗЛЫ АРМАТУРНЫЕ		
А4			1.232.1-8.1-2 00ТО	ТЕХНИЧЕСКОЕ ОПИСАНИЕ		
				СБОРОЧНЫЕ ЕДИНИЦЫ		
				КАРКАС ПЛОСКИЙ		
А4		3	1.232.1-8.1-3 03-02	КР35	1	
А4		6	1.232.1-8.1-3 04-01	КР16	3	
А4		7	1.232.1-8.1-3 11	СЕТКА С1	8	
А4		8	1.232.1-8.1-3 12	ИЗДЕЛИЕ ЗАКЛАДНОЕ МН1	2	
А4		9	1.232.1-8.1-3 14-01	ПЕТЛЯ СТРОПОВОЧНАЯ СП6	2	
				ДЕТАЛИ		
ВЧ		10	8.013.3250	СТ. ОТД. ГОСТ 5781-82		
				Ф8 А-III L=3250	1	1,28КГ
				СТ. ОТД. ГОСТ 6727-80		
ВЧ		15	5.041.460	Ф5 ВР-I L=460	4	0,06КГ
ВЧ		16	5.041.370	Ф5 ВР-I L=370	4	0,05КГ
			ПЕРЕМЕННЫЕ ДАННЫЕ	ДЛЯ ИСПОЛНЕНИЙ:		
				1.232.1-8.1-2 39 6КПСЛ 27.33.3,5		
				СБОРОЧНЫЕ ЕДИНИЦЫ		
				КАРКАС ПЛОСКИЙ		
А4		1	1.232.1-8.1-3 01	КР1	4	
А4		2	1.232.1-8.1-3 01-01	КР2	1	
А4		4	1.232.1-8.1-3 06-04	КР29	2	
А4		5	1.232.1-8.1-3 05-02	КР27	2	
				ДЕТАЛИ		
ВЧ		11	5.041.2645	СТ. ОТД. ГОСТ 6727-80		
ВЧ		12	5.041.2365	Ф5 ВР-I L=2645	5	0,37КГ
ВЧ		13	5.041.645	Ф5 ВР-I L=2365	5	0,33КГ
ВЧ		14	5.041.455	Ф5 ВР-I L=645	4	0,09КГ
ВЧ		17	5.041.430	Ф5 ВР-I L=455	4	0,06КГ
ВЧ		18	5.041.320	Ф5 ВР-I L=430	11	0,06КГ
				Ф5 ВР-I L=320	10	0,04КГ

НАЧ.АПМ	Акименко		1.232.1-8.1-2 39
Н.КОНТР	Титова		
ГЛ.СПЕЦ	Титова		КАРКАС ПРОСТРАНСТВЕННЫЙ 6КПСЛ 27 - 6КПСЛ 28
ПРОВЕРИЛ	Литвиненко		СТАДИЯ: Р; ЛИСТ: 1; ЛИСТОВ: 3
РАЗРАБ.	Панченко		ГОСГРАЖДАНСТРОЙ КиевЗНИИЭП

САПР Киев ЗНИИЭП | ОПЕРАТОР СИСТЕМЫ | КиевЗНИИЭП СИСТЕМЫ

ФОРМАТ	ЗОНА	ПОЗ	ОБОЗНАЧЕНИЕ	НАИМЕНОВАНИЕ	КОЛ	ПРИМЕЧАНИЕ
				1.232.1-8.1-2 39-01 6КПСЛ 27.33.4,0		
				СБОРОЧНЫЕ ЕДИНИЦЫ		
				КАРКАС ПЛОСКИЙ		
А4		1	1.232.1-8.1-3 01-02	КР3	4	
А4		2	1.232.1-8.1-3 01-03	КР4	1	
А4		4	1.232.1-8.1-3 06-05	КР30	2	
А4		5	1.232.1-8.1-3 05-03	КР28	2	
				ДЕТАЛИ		
				СТ. ОТД. ГОСТ 6727-80		
ВЧ		11	5.041.2645	Ф5 ВР-I L=2645	5	0,37КГ
ВЧ		12	5.041.2320	Ф5 ВР-I L=2320	5	0,32КГ
ВЧ		13	5.041.645	Ф5 ВР-I L=645	4	0,09КГ
ВЧ		14	5.041.410	Ф5 ВР-I L=410	4	0,06КГ
ВЧ		17	5.041.500	Ф5 ВР-I L=500	11	0,07КГ
ВЧ		18	5.041.370	Ф5 ВР-I L=370	10	0,05КГ
				1.232.1-8.1-2 39-02 6КПСЛ 28.33.3,5		
				СБОРОЧНЫЕ ЕДИНИЦЫ		
				КАРКАС ПЛОСКИЙ		
А4		1	1.232.1-8.1-3 01	КР1	4	
А4		2	1.232.1-8.1-3 01-01	КР2	1	
А4		4	1.232.1-8.1-3 06-04	КР29	2	
А4		5	1.232.1-8.1-3 05-02	КР27	2	
				ДЕТАЛИ		
				СТ. ОТД. ГОСТ 6727-80		
ВЧ		11	5.041.2695	Ф5 ВР-I L=2695	5	0,37КГ
ВЧ		12	5.041.2415	Ф5 ВР-I L=2415	5	0,34КГ
ВЧ		13	5.041.695	Ф5 ВР-I L=695	4	0,10КГ
ВЧ		14	5.041.505	Ф5 ВР-I L=505	4	0,07КГ
ВЧ		17	5.041.430	Ф5 ВР-I L=430	11	0,06КГ
ВЧ		18	5.041.320	Ф5 ВР-I L=320	10	0,04КГ
				1.232.1-8.1-2 39-03 6КПСЛ 28.33.4,0		
				СБОРОЧНЫЕ ЕДИНИЦЫ		
				КАРКАС ПЛОСКИЙ		
А4		1	1.232.1-8.1-3 01-02	КР3	4	
А4		2	1.232.1-8.1-3 01-03	КР4	1	
А4		4	1.232.1-8.1-3 06-05	КР30	2	
А4		5	1.232.1-8.1-3 05-03	КР28	2	

ВЗАМ.ИНВ.№ | ПОДПИСЬ И ДАТА | ИНВ.№ПОДЛ

ФОРМАТ	ЗОНА	ПОЗ	ОБОЗНАЧЕНИЕ	НАИМЕНОВАНИЕ	КОЛ	ПРИМЕЧАНИЕ
				ДЕТАЛИ		
				СТ. ОТД. ГОСТ 6727-80		
БЧ		11	5.041.2695	Ф5 ВР-I L=2695	5	0,37КГ
БЧ		12	5.041.2370	Ф5 ВР-I L=2370	5	0,33КГ
БЧ		13	5.041.695	Ф5 ВР-I L=695	4	0,10КГ
БЧ		14	5.041.460	Ф5 ВР-I L=460	4	0,06КГ
БЧ		17	5.041.500	Ф5 ВР-I L=500	11	0,07КГ
БЧ		18	5.041.370	Ф5 ВР-I L=370	10	0,05КГ

Панченко

ОПЕРАТОР СИСТЕМЫ

САПР Киев ЗНИИЭП

ИНВ.№ ПОДЛ | ПОДП. И ДАТА | ВЗАМ. ИНВ.№

1.232.1-8.1-2 39

ЛИСТ 3

ФОРМАТ А4

ОПЕРАТОР СИСТЕМЫ

САПР Киев ЗНИИЭП

ИНВ.№ ПОДЛ | ПОДПИСЬ И ДАТА | ВЗАМ. ИНВ.№

ЛИСТ

22270 94

ФОРМАТ А4

Киев ЗНИИЭП системы

Рис. 1

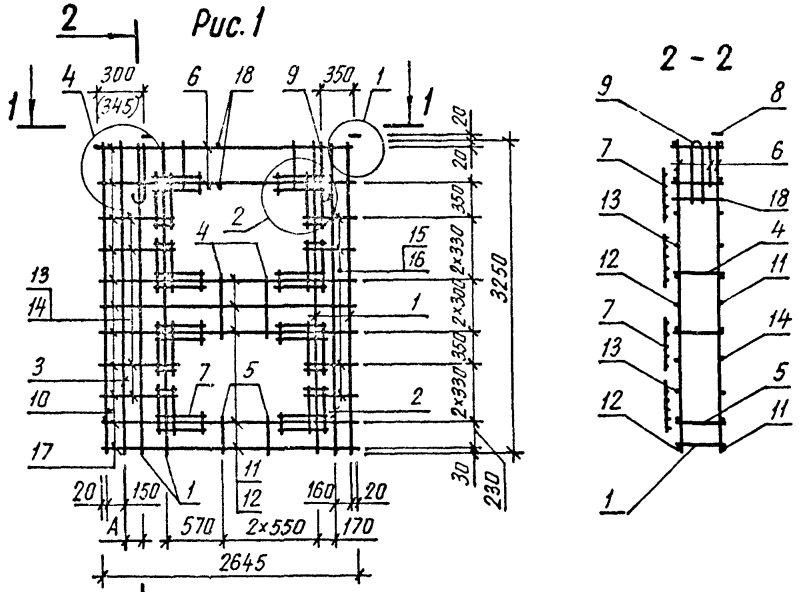

2 – 2

1 – 1

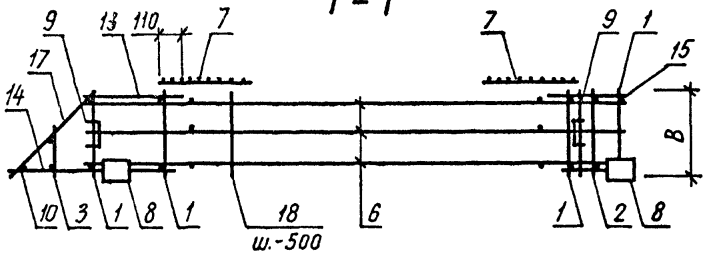

Рис. 2

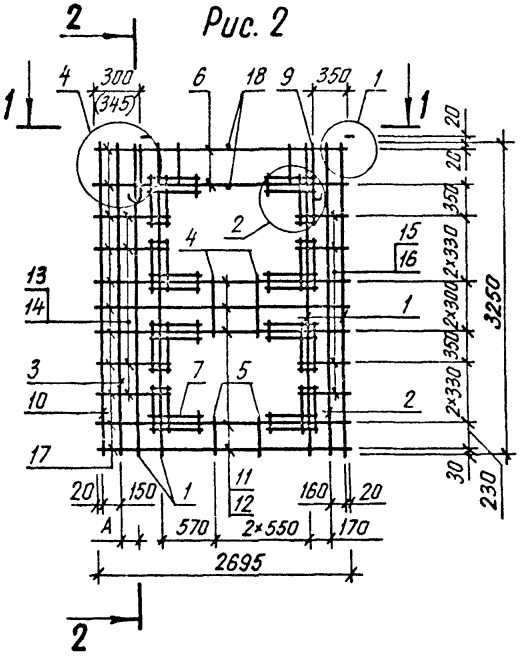

Размеры в скобках даны для B=370мм.

Обозначение	Марка	Рис.	B, мм	A, мм	Масса, кг
1.232.1-8. 1-2 39	6КПСЛ 27.33.3,5	1	320	130	40,78
-01	6КПСЛ 27.33.4,0	1	370	175	41,17
-02	6КПСЛ 28.33.3,5	2	320	130	40,18
-03	6КПСЛ 28.33.4,0	2	370	175	40,17

НАЧ АПМ	Акименко	
Н КОНТР	Титова	
ГЛ СПЕЦ	Титова	
ПРОВЕРИЛ	Панченко	
РАЗРАБ.	Литвиненко	

1.232.1-8.1-2 39СБ

Каркас пространственный 6КПСЛ 27 – 6КПСЛ 28

Сборочный чертеж

СТАДИЯ	МАССА	МАСШТАБ
Р	СМ ТАБП	
ЛИСТ	ЛИСТОВ 1	

ГОСГРАЖДАНСТРОЙ КиевЗНИИЭП

ФОРМАТ	ЗОНА	ПОЗ	ОБОЗНАЧЕНИЕ	НАИМЕНОВАНИЕ	КОЛ	ПРИМЕЧАНИЕ
				ДОКУМЕНТАЦИЯ		
А3			1.232.1-8.1-2 40СВ	СБОРОЧНЫЙ ЧЕРТЕЖ		
А4			1.232.1-8.1-2 00Д2	УЗЛЫ АРМАТУРНЫЕ		
А4			1.232.1-8.1-2 00ТО	ТЕХНИЧЕСКОЕ ОПИСАНИЕ		
				СБОРОЧНЫЕ ЕДИНИЦЫ		
А4		2	1.232.1-8.1-3 03-02	КАРКАС ПЛОСКИЙ		
А4		5	1.232.1-8.1-3 04-03	КР35	2	
А4		6	1.232.1-8.1-3 11	КР18	3	
А4		7	1.232.1-8.1-3 12	СЕТКА С1	8	
				ИЗДЕЛИЕ ЗАКЛАДНОЕ МН1	2	
				ДЕТАЛИ		
А4		8	1.232.1-8.1-3 13-02	ПЕТЛЯ СТРОПОВОЧНАЯ СП3	2	
				ПЕРЕМЕННЫЕ ДАННЫЕ		
				ДЛЯ ИСПОЛНЕНИЙ:		
				1.232.1-8.1-2 40 КПСЛ 24.33.3,5		
				СБОРОЧНЫЕ ЕДИНИЦЫ		
А4		1	1.232.1-8.1-3 01	КАРКАС ПЛОСКИЙ		
А4		3	1.232.1-8.1-3 06-04	КР1	4	
А4		4	1.232.1-8.1-3 05-02	КР29	1	
				КР27	1	
				ДЕТАЛИ		
ВЧ		9	8.013.3250	СТ. ОТД. ГОСТ 5781-82		
				Ф8 А-III L=3250	2	1,28КГ
ВЧ		10	5.041.2360	СТ. ОТД. ГОСТ 6727-80		
ВЧ		11	5.041.1800	Ф5 ВР-I L=2360	5	0,33КГ
ВЧ		12	5.041.945	Ф5 ВР-I L=1800	5	0,25КГ
ВЧ		13	5.041.755	Ф5 ВР-I L=945	6	0,13КГ
ВЧ		14	5.041.430	Ф5 ВР-I L=755	6	0,10КГ
ВЧ		15	5.041.385	Ф5 ВР-I L=430	22	0,06КГ
ВЧ		16	5.041.195	Ф5 ВР-I L=385	6	0,05КГ
ВЧ		17	5.041.320	Ф5 ВР-I L=195	6	0,03КГ
				Ф5 ВР-I L=320	8	0,04КГ
				1.232.1-8.1-2 40-01 КПСЛ 24.33.4,0		

САПР КиевЗНИИЭП

Панченко

ОПЕРАТОР СИСТЕМЫ

ВЗАМ.ИНВ.№ | ПОДПИСЬ И ДАТА | ИНВ.№ ПОДЛ

НАЧ.АПМ	Яковенко	
Н.КОНТР	Титова	
ГЛ.СПЕЦ	Титова	
ПРОВЕРИЛ	Литвиненко	
РАЗРАБ	Панченко	

1.232.1-8.1-2 40

КАРКАС ПРОСТРАНСТВЕННЫЙ КПСЛ 24 - КПСЛ 25

СТАДИЯ	ЛИСТ	ЛИСТОВ
Р	1	3

ГОСГРАЖДАНСТРОЙ КиевЗНИИЭП

ФОРМАТ А4

ФОРМАТ	ЗОНА	ПОЗ	ОБОЗНАЧЕНИЕ	НАИМЕНОВАНИЕ	КОЛ	ПРИМЕЧАНИЕ
				СБОРОЧНЫЕ ЕДИНИЦЫ		
А4		1	1.232.1-8.1-3 01-02	КАРКАС ПЛОСКИЙ		
А4		3	1.232.1-8.1-3 06-05	КР3	3	
А4		4	1.232.1-8.1-3 05-03	КР30	1	
				КР28	1	
				ДЕТАЛИ		
ВЧ		9	8.013.3250	СТ. ОТД. ГОСТ 5781-82		
				Ф8 А-III L=3250	3	1,28КГ
ВЧ		10	5.041.2360	СТ. ОТД. ГОСТ 6727-80		
ВЧ		11	5.041.1775	Ф5 ВР-I L=2360	5	0,33КГ
ВЧ		12	5.041.995	Ф5 ВР-I L=1775	5	0,25КГ
ВЧ		13	5.041.805	Ф5 ВР-I L=995	6	0,14КГ
ВЧ		14	5.041.500	Ф5 ВР-I L=805	6	0,11КГ
ВЧ		15	5.041.425	Ф5 ВР-I L=500	22	0,07КГ
ВЧ		16	5.041.120	Ф5 ВР-I L=425	6	0,06КГ
ВЧ		17	5.041.370	Ф5 ВР-I L=120	6	0,02КГ
				Ф5 ВР-I L=370	8	0,05КГ
				1.232.1-8.1-2 40-02 КПСЛ 25.33.3,5		
				СБОРОЧНЫЕ ЕДИНИЦЫ		
А4		1	1.232.1-8.1-3 01	КАРКАС ПЛОСКИЙ		
А4		3	1.232.1-8.1-3 06-04	КР1	4	
А4		4	1.232.1-8.1-3 05-02	КР29	1	
				КР27	1	
				ДЕТАЛИ		
ВЧ		9	8.013.3250	СТ. ОТД. ГОСТ 5781-82		
				Ф8 А-III L=3250	2	1,28КГ
ВЧ		10	5.041.2460	СТ. ОТД. ГОСТ 6727-80		
ВЧ		11	5.041.1900	Ф5 ВР-I L=2460	5	0,34КГ
ВЧ		12	5.041.995	Ф5 ВР-I L=1900	5	0,26КГ
ВЧ		13	5.041.805	Ф5 ВР-I L=995	6	0,14КГ
ВЧ		14	5.041.430	Ф5 ВР-I L=805	6	0,11КГ
ВЧ		15	5.041.435	Ф5 ВР-I L=430	22	0,06КГ
ВЧ		16	5.041.245	Ф5 ВР-I L=435	6	0,06КГ
ВЧ		17	5.041.320	Ф5 ВР-I L=245	6	0,03КГ
				Ф5 ВР-I L=320	8	0,04КГ
				1.232.1-8.1-2 40-03 КПСЛ 25.33.4,0		
				СБОРОЧНЫЕ ЕДИНИЦЫ		
А4		1	1.232.1-8.1-3 01-02	КАРКАС ПЛОСКИЙ		
А4		3	1.232.1-8.1-3 06-05	КР3	3	
				КР30	1	

САПР Киев ЗНИИЭП

Панченко

ОПЕРАТОР СИСТЕМЫ

ВЗАМ.ИНВ.№ | ПОДПИСЬ И ДАТА | ИНВ.№ ПОДЛ

1.232.1-8.1-2 40

ЛИСТ 2

ФОРМАТ	ЗОНА	ПОЗ	ОБОЗНАЧЕНИЕ	НАИМЕНОВАНИЕ	КОЛ	ПРИМЕЧАНИЕ
А4		4	1.232.1-8.1-3 05-03	КР28	1	
				ДЕТАЛИ		
БЧ		9	8.013.3250	СТ. СТД. ГОСТ 5781-82 Ф8 А-III L=3250	3	1,28КГ
				СТ. ОТД. ГОСТ 6727-80		
ВЧ		10	5.041.2460	Ф5 ВР-I L=2460	5	0,34КГ
ВЧ		11	5.041.1875	Ф5 ВР-I L=1875	5	0,26КГ
ВЧ		12	5.041.1045	Ф5 ВР-I L=1045	6	0,14КГ
ВЧ		13	5.041.855	Ф5 ВР-I L=855	6	0,12КГ
ВЧ		14	5.041.500	Ф5 ВР-I L=500	22	0,07КГ
ВЧ		15	5.041.365	Ф5 ВР-I L=365	6	0,05КГ
ВЧ		16	5.041.170	Ф5 ВР-I L=170	6	0,02КГ
ВЧ		17	5.041.370	Ф5 ВР-I L=370	8	0,05КГ

Киев ЗНИИЭП СИСТЕМЫ

1.232.1-8.1-2 40

ЛИСТ 3

ФОРМАТ А4

ФОРМАТ	ЗОНА	ПОЗ	ОБОЗНАЧЕНИЕ	НАИМЕНОВАНИЕ	КОЛ	ПРИМЕЧАНИЕ

САПР Киев ЗНИИЭП ОПЕРАТОР СИСТЕМЫ

ВЗАМ ИНВ № | ПОДПИСЬ И ДАТА | ИНВ № ПОДЛ

ЛИСТ

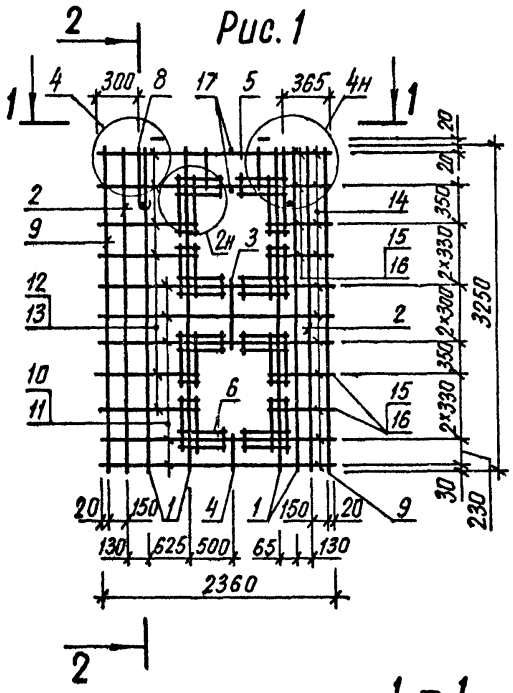

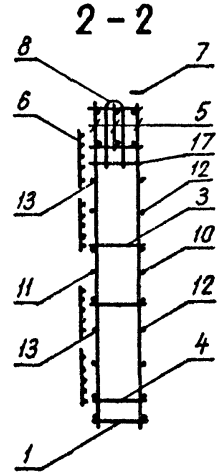

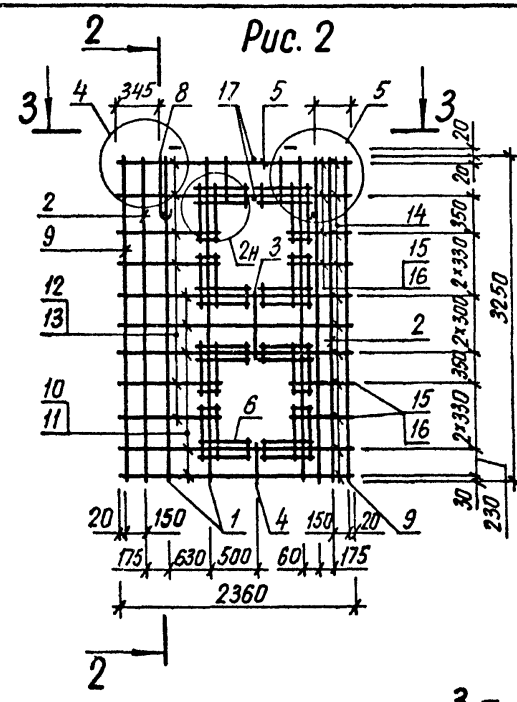

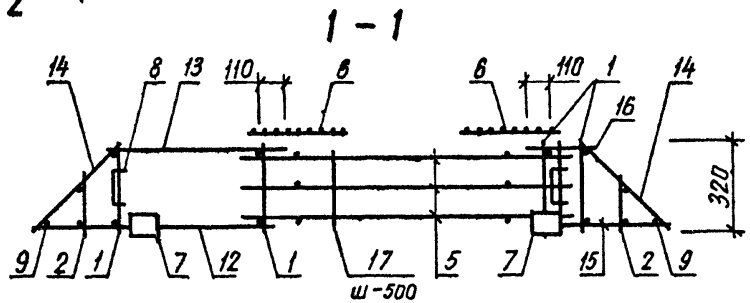

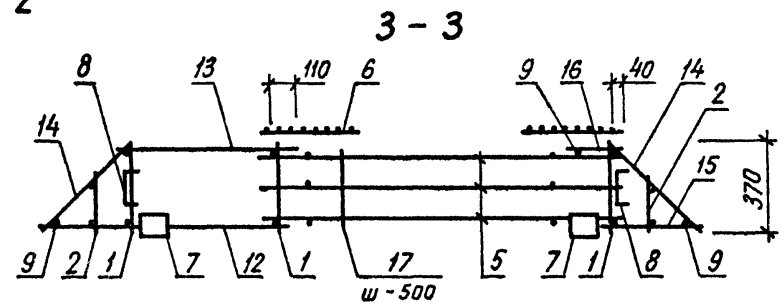

Обозначение	Марка	Рис	Масса, кг
1.232 1-8.1-2 40	КПСЛ 24.33 3,5	1	38,73
-01	КПСЛ 24 33 4,0	2	37,62

НАЧ АПМ	Акименко	
Н КОНТР	Титова	
ГЛ СПЕЦ	Титова	
ПРОВЕРИЛ	Панченко	
РАЗРАБ.	Литвиненко	

1.232, 1-8. 1-2 40СБ

Каркас пространственный КПСЛ 24 - КПСЛ 25

Сборочный чертеж

СТАДИЯ	МАССА	МАСШТАБ
Р	СМ ТАБЛ	

ЛИСТ 1 ЛИСТОВ 2

ГОСГРАЖДАНСТРОЙ КиевЗНИИЭП

22270 98

САПР Киев ЗНИИЭП

ОПЕРАТОР СИСТЕМЫ Панченко

ИНВ № ПОДЛ | ПОДПИСЬ И ДАТА | ВЗАМ ИНВ №

Киев ЗНИИЭП системы

Рис. 3

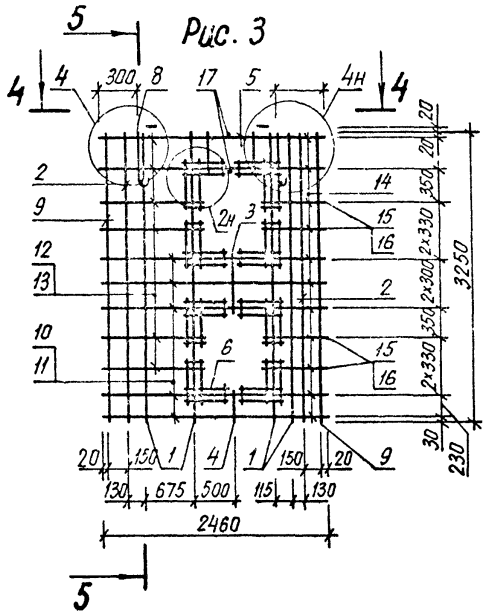

5 – 5

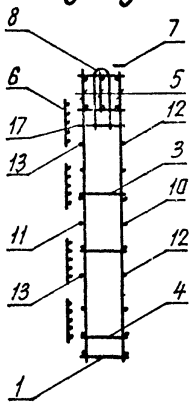

Рис. 4

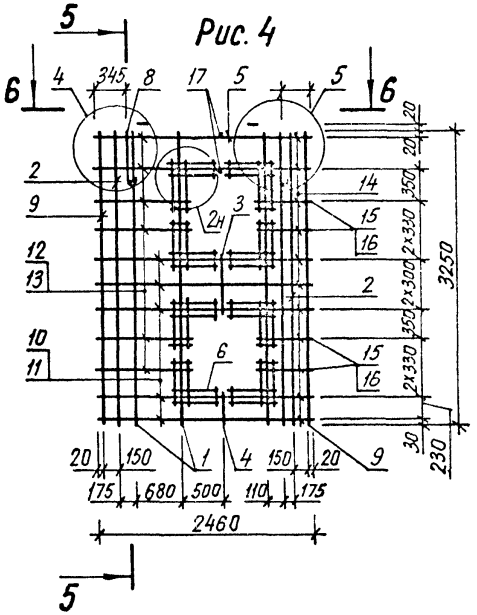

4 – 4

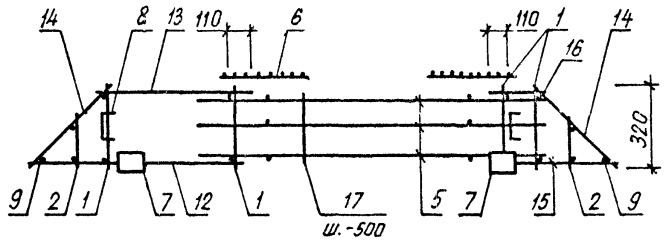

6 – 6

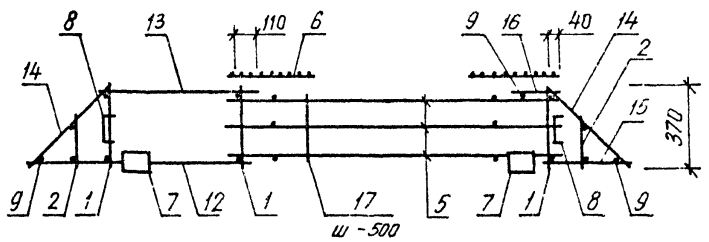

Обозначение	Марка	Рис.	Масса, кг
1.232.1-8. 1-2 40-02	КПСЛ 25.33.3,5	3	39,03
-03	КПСЛ 25.33.4,0	4	37,83

ФОРМАТ	ЗОНА	ПОЗ	ОБОЗНАЧЕНИЕ	НАИМЕНОВАНИЕ	КОЛ	ПРИМЕЧАНИЕ
				ДОКУМЕНТАЦИЯ		
А4			1.232.1-8.1-2 41СБ	СБОРОЧНЫЙ ЧЕРТЕЖ		
А4			1.232.1-8.1-2 00Д2	УЗЛЫ АРМАТУРНЫЕ		
А4			1.232.1-8.1-2 00ТО	ТЕХНИЧЕСКОЕ ОПИСАНИЕ		
				СБОРОЧНЫЕ ЕДИНИЦЫ		
А4		2	1.232.1-8.1-3 12-01	ИЗДЕЛИЕ ЗАКЛАДНОЕ МН2	4	
				ДЕТАЛИ		
А4		3	1.232.1-8.1-3 13-01	ПЕТЛЯ СТРОПОВОЧНАЯ СП2	2	
				СТ. ОТД. ГОСТ 6727-80		
БЧ		4	4.041.2380	Ф4 ВР-I L=2380	8	0,21КГ
БЧ		7	5.041.400	Ф5 ВР-I L=400	2	0,06КГ
			ПЕРЕМЕННЫЕ ДАННЫЕ	ДЛЯ ИСПОЛНЕНИЙ:		
				1.232.1-8.1-2 41 КПСП 24.10.2,6		
				СБОРОЧНЫЕ ЕДИНИЦЫ		
А4		1	1.232.1-8.1-3 07	КАРКАС ПЛОСКИЙ КР37	3	
				ДЕТАЛИ		
БЧ		5	5.041.180	СТ. ОТД. ГОСТ 6727-80		
БЧ		6	5.041.230	Ф5 ВР-I L=180	4	0,02КГ
				Ф5 ВР-I L=230	2	0,03КГ
				1.232.1-8.1-2 41-01 КПСП 24.10.3,1		
				СБОРОЧНЫЕ ЕДИНИЦЫ		
А4		1	1.232.1-8.1-3 07-01	КАРКАС ПЛОСКИЙ КР38	3	
				ДЕТАЛИ		
БЧ		5	5.041.230	СТ. ОТД. ГОСТ 6727-80		
БЧ		6	5.041.280	Ф5 ВР-I L=230	4	0,03КГ
				Ф5 ВР-I L=280	2	0,04КГ

САПР КиевЗНИИЭП | Оператор системы | Панченко

Нач АПМ	Акименко	
Н контр	Титова	
Гл спец	Титова	
Проверил	Литвиненко	
Разраб	Панченко	

1.232.1-8.1-2 41

КАРКАС ПРОСТРАНСТВЕННЫЙ КПСП 24

СТАДИЯ	ЛИСТ	ЛИСТОВ
Р		I

ГОСГРАЖДАНСТРОЙ КиевЗНИИЭП

ФОРМАТ А4

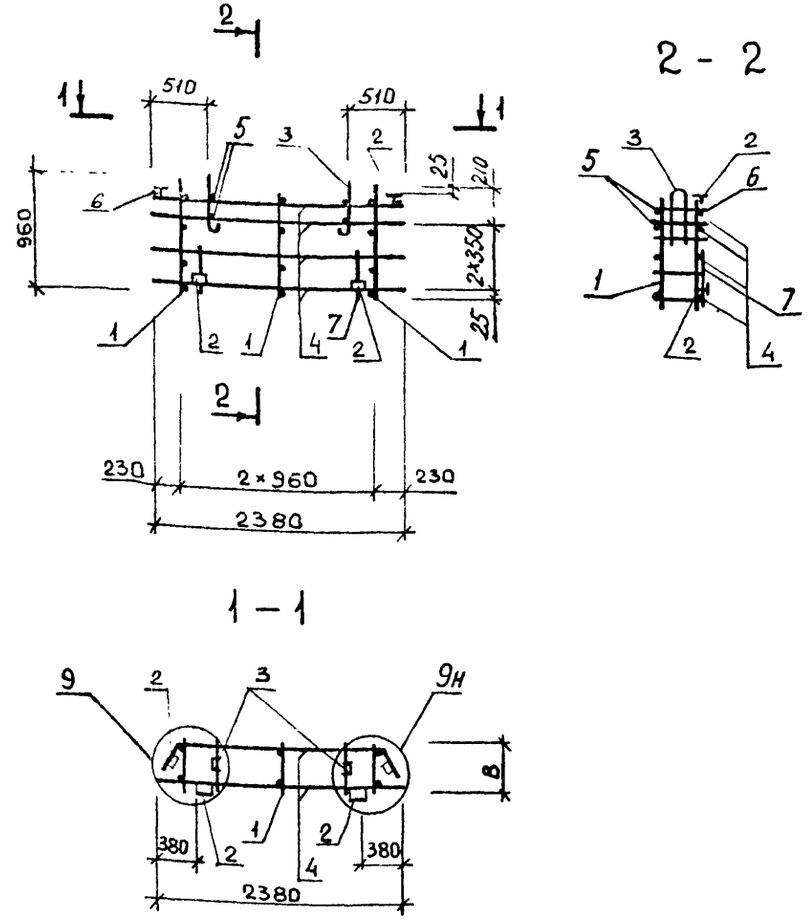

Обозначение	Марка	В, мм	Масса, кг
1 232 1-8. 1-2 41	КПСП 24 10 2,6	190	8,28
-01	КПСП 24 10 3,1	240	8,33

САПР КиевЗНИИЭП | Оператор системы | Панченко

Нач АПМ	Акименко	
Н контр	Титова	
Гл спец	Титова	
Проверил	Литвиненко	
Разраб	Панченко	

1.232.1-8.1-2 41СБ

Каркас пространственный КПСП 24

Сборочный чертеж

СТАДИЯ	МАССА	МАСШТАБ
Р	см табл	
ЛИСТ	ЛИСТОВ 1	

ГОСГРАЖДАНСТРОЙ КиевЗНИИЭП

ФОРМАТ	ЗОНА	ПОЗ	ОБОЗНАЧЕНИЕ	НАИМЕНОВАНИЕ	КОЛ.	ПРИМЕЧАНИЕ
				ДОКУМЕНТАЦИЯ		
А4			1.232.1-8.1-2 42СБ	СБОРОЧНЫЙ ЧЕРТЕЖ		
А4			1.232.1-8.1-2 00Д2	УЗЛЫ АРМАТУРНЫЕ		
А4			1.232.1-8.1-2 00ТО	ТЕХНИЧЕСКОЕ ОПИСАНИЕ		
				СБОРОЧНЫЕ ЕДИНИЦЫ		
А4		2	1.232.1-8.1-3 12-01	ИЗДЕЛИЕ ЗАКЛАДНОЕ МН2	4	
				ДЕТАЛИ		
А4		3	1.232.1-8.1-3 13-01	ПЕТЛЯ СТРОПОВОЧНАЯ СП2	2	
				СТ. ОТД. ГОСТ 6727-80		
ВЧ		4	4.041.2480	Ф4 ВР-I L=2480	8	0,22КГ
ВЧ		7	5.041.400	Ф5 ВР-I L=400	2	0,06КГ
			ПЕРЕМЕННЫЕ ДАННЫЕ	ДЛЯ ИСПОЛНЕНИЙ:		
				1.232.1-8.1-2 42 КПСП 25.10.2,6		
				СБОРОЧНЫЕ ЕДИНИЦЫ		
А4		1	1.232.1-8.1-3 07	КАРКАС ПЛОСКИЙ КР37	3	
				ДЕТАЛИ		
				СТ. ОТД. ГОСТ 6727-80		
ВЧ		5	5.041.190	Ф5 ВР-I L=190	4	0,03КГ
ВЧ		6	5.041.240	Ф5 ВР-I L=240	2	0,03КГ
				1.232.1-8.1-2 42-01 КПСП 25.10.3,1		
				СБОРОЧНЫЕ ЕДИНИЦЫ		
А4		1	1.232.1-8.1-3 07-01	КАРКАС ПЛОСКИЙ КР38	3	
				ДЕТАЛИ		
				СТ. ОТД. ГОСТ 6727-80		
ВЧ		5	5.041.240	Ф5 ВР-I L=240	4	0,03КГ
ВЧ		6	5.041.280	Ф5 ВР-I L=280	2	0,04КГ

НАЧ АПМ	Акименко		1.232.1-8.1-2 42
Н КОНТР	Титова		КАРКАС ПРОСТРАНСТВЕННЫЙ КПСП 25
ГЛ СПЕЦ	Титова		СТАДИЯ: Р; ЛИСТ: ; ЛИСТОВ: 1
ПРОВЕРИЛ	Литвиненко		ГОСГРАЖДАНСТРОЙ КиевЗНИИЭП
РАЗРАБ.	Панченко		

САПР КиевЗНИИЭП — ОПЕРАТОР СИСТЕМЫ — Панченко

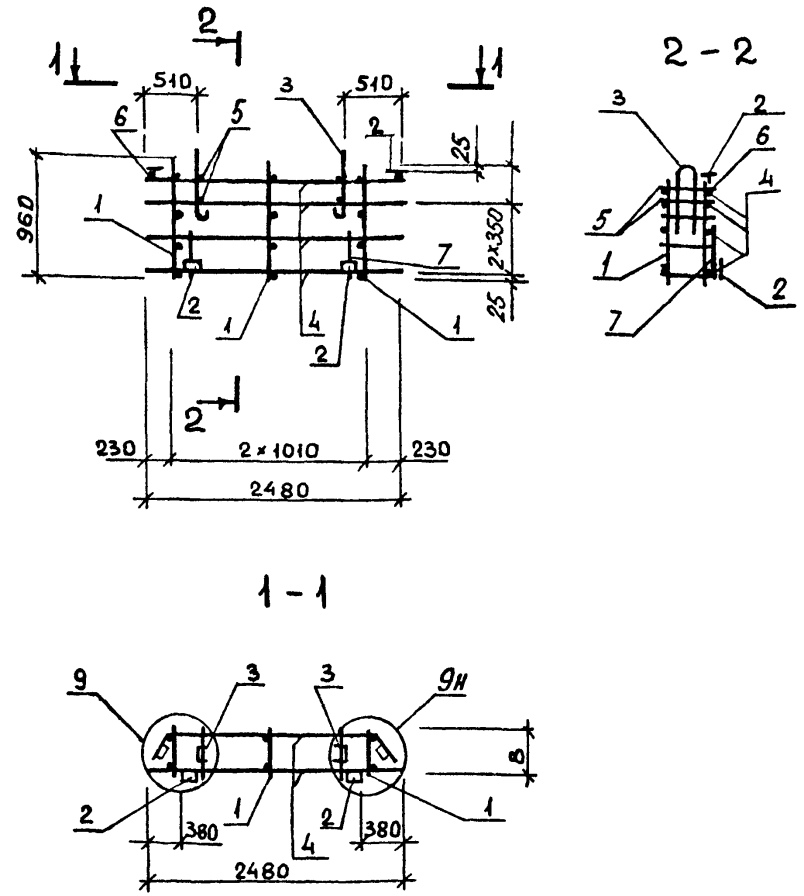

1 - 1

Обозначение	Марка	В, мм	Масса, кг
1232.1-8.1-2 42	КПСП 25 10 2,6	190	8,33
-01	КПСП 25.10 3,1	240	8,39

ВЗАМ ИНВ № | ПОДПИСЬ И ДАТА | ИНВ № ПОДЛ

НАЧ АПМ	Акименко		1.232.1-8 1-2 42 СБ
Н КОНТР	Титова		Каркас пространственный КПСП 25
ГЛ СПЕЦ	Титова		Сборочный чертеж
ПРОВЕРИЛ	Литвиненко		СТАДИЯ: Р; МАССА: СМ ТАБЛ; МАСШТАБ:
РАЗРАБ.	Панченко		ЛИСТ: ; ЛИСТОВ: 1
			ГОСГРАЖДАНСТРОЙ КиевЗНИИЭП

ФОРМАТ	ЗОНА	ПОЗ	ОБОЗНАЧЕНИЕ	НАИМЕНОВАНИЕ	КОЛ.	ПРИМЕЧАНИЕ
				ДОКУМЕНТАЦИЯ		
А4			1.232.1-8 1-2 43СБ	СВОРОЧНЫЙ ЧЕРТЕЖ		
А4			1.232.1-8.1-2 00Д2	УЗЛЫ АРМАТУРНЫЕ		
А4			1.232.1-8.1-2 00ТО	ТЕХНИЧЕСКОЕ ОПИСАНИЕ		
				СВОРОЧНЫЕ ЕДИНИЦЫ		
А4		2	1.232.1-8.1-3 12-01	ИЗДЕЛИЕ ЗАКЛАДНОЕ МН2	4	
				ДЕТАЛИ		
А4		3	1.232.1-8.1-3 13-01	ПЕТЛЯ СТРОПОВОЧНАЯ СП2 СТ. ОТД. ГОСТ 6727-80	2	
ВЧ		4	4.041.2665	Ф4 ВР-I L=2665	8	0,24КГ
ВЧ		7	5.041.400	Ф5 ВР-I L=400	2	0,06КГ
			ПЕРЕМЕННЫЕ ДАННЫЕ	ДЛЯ ИСПОЛНЕНИЙ:		
				1,232.1-8 1-2 43 1КПСП 27.10.2,6		
				СБОРОЧНЫЕ ЕДИНИЦЫ		
А4		1	1.232.1-8.1-3 07	КАРКАС ПЛОСКИЙ КР37	4	
				ДЕТАЛИ		
ВЧ		5	5.041.180	СТ. ОТД. ГОСТ 6727-80		
ВЧ		6	5.041.230	Ф5 ВР-I L=180	4	0,02КГ
				Ф5 ВР-I L=230	2	0,03КГ
				1,232.1-8 1-2 43-01 1КПСП 27.10.3,1		
				СБОРОЧНЫЕ ЕДИНИЦЫ		
А4		1	1.232.1-8.1-3 07-01	КАРКАС ПЛОСКИЙ КР38	4	
				ДЕТАЛИ		
ВЧ		5	5.041.230	СТ. ОТД. ГОСТ 6727-80		
ВЧ		6	5.041.280	Ф5 ВР-I L=230	4	0,03КГ
				Ф5 ВР-I L=280	2	0,04КГ

САПР КиевЗНИИЭП | Оператор системы | Панченко

Взам. инв. № | Подпись и дата | Инв. № подл.

Нач. АПМ	Акименко	
Н. контр.	Титова	
Гл. спец.	Титова	
Проверил	Литвиненко	
Разраб.	Панченко	

1.232.1-8.1-2 43

КАРКАС ПРОСТРАНСТВЕННЫЙ 1КПСП 27

СТАДИЯ	ЛИСТ	ЛИСТОВ
Р		1

ГОСГРАЖДАНСТРОЙ КиевЗНИИЭП

ФОРМАТ А4

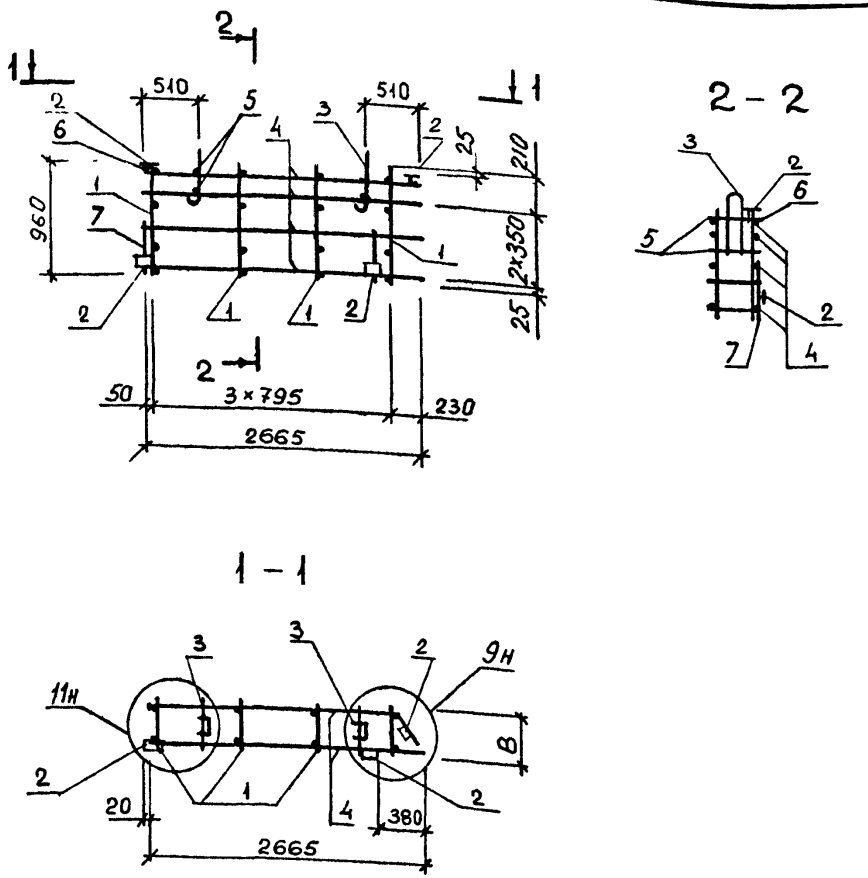

Обозначение	Марка	В, мм	Масса, кг
1232 1-8. 1-2 43	1КПСП 27 10 2,6	190	8,93
-01	1КПСП 27 10 3,1	240	9,00

Взам. инв. № | Подпись и дата | Инв. № подл.

Нач. АПМ	Акименко	
Н. контр.	Титова	
Гл. спец.	Титова	
Проверил	Литвиненко	
Разраб.	Панченко	

1.232.1-8.1-2 43СБ

Каркас пространственный 1КПСП 27

Сборочный чертеж

СТАДИЯ	МАССА	МАСШТАБ
Р	см табл	

ЛИСТ	ЛИСТОВ 1

ГОСГРАЖДАНСТРОЙ КиевЗНИИЭП

ФОРМАТ	ЗОНА	ПОЗ	ОБОЗНАЧЕНИЕ	НАИМЕНОВАНИЕ	КОЛ	ПРИМЕЧАНИЕ
				ДОКУМЕНТАЦИЯ		
А4			1.232.1-8.1-2 44СБ	СБОРОЧНЫЙ ЧЕРТЕЖ		
А4			1.232.1-8.1-2 00Д2	УЗЛЫ АРМАТУРНЫЕ		
А4			1.232.1-8.1-2 00ТО	ТЕХНИЧЕСКОЕ ОПИСАНИЕ		
				СБОРОЧНЫЕ ЕДИНИЦЫ		
А4		2	1.232.1-8.1-3 12-01	ИЗДЕЛИЕ ЗАКЛАДНОЕ МН2	4	
				ДЕТАЛИ		
А4		3	1.232.1-8.1-3 13-01	ПЕТЛЯ СТРОПОВОЧНАЯ СП2	2	
				СТ. ОТД. ГОСТ 6727-80		
ВЧ		4	4.041.2715	Ф4 ВР-I L=2715	8	0,24КГ
ВЧ		7	5.041.400	Ф5 ВР-I L=400	2	0,06КГ
			ПЕРЕМЕННЫЕ ДАННЫЕ	ДЛЯ ИСПОЛНЕНИЙ:		
				1.232.1-8.1-2 44		
				1КПСП 28.10.2,6		
				СБОРОЧНЫЕ ЕДИНИЦЫ		
А4		1	1.232.1-8.1-3 07	КАРКАС ПЛОСКИЙ КР37	4	
				ДЕТАЛИ		
				СТ. ОТД. ГОСТ 6727-80		
ВЧ		5	5.041.190	Ф5 ВР-I L=190	4	0,03КГ
ВЧ		6	5.041.240	Ф5 ВР-I L=240	2	0,03КГ
				1.232.1-8.1-2 44-01		
				1КПСП 28.10.3,1		
				СБОРОЧНЫЕ ЕДИНИЦЫ		
А4		1	1.232.1-8.1-3 07-01	КАРКАС ПЛОСКИЙ КР38	4	
				ДЕТАЛИ		
				СТ. ОТД. ГОСТ 6727-80		
ВЧ		5	5.041.240	Ф5 ВР-I L=240	4	0,03КГ
ВЧ		6	5.041.280	Ф5 ВР-I L=280	2	0,04КГ

1.232.1-8.1-2 44

НАЧ АПМ	Акименко	
Н КОНТР	Титова	
ГЛ СПЕЦ	Титова	
ПРОВЕРИЛ	Литвиненко	
РАЗРАБ	Панченко	

КАРКАС ПРОСТРАНСТВЕННЫЙ 1КПСП 28

СТАДИЯ	ЛИСТ	ЛИСТОВ
Р		1

ГОСГРАЖДАНСТРОЙ КиевЗНИИЭП

ФОРМАТ А4

САПР КиевЗНИИЭП | ОПЕРАТОР СИСТЕМЫ Панченко | КиевЗНИИЭП СИСТЕМЫ

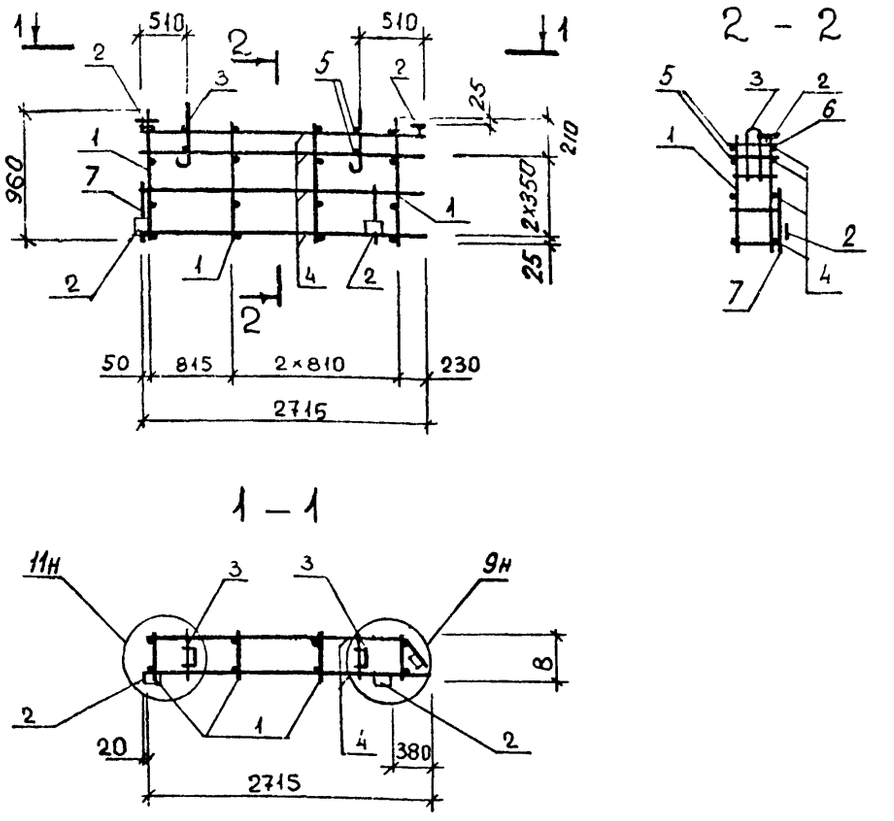

Обозначение	Марка	В, мм	Масса, кг
1232 1-8. 1-2 44	1КПСП 28 10 2,6	190	8,95
-01	1КПСП 28 10 3,1	240	9,02

ВЗАМ ИНВ № | ПОДПИСЬ И ДАТА | ИНВ № ПОДЛ

1.232.1-8.1-2 44СБ

НАЧ АПМ	Акименко	
Н КОНТР	Титова	
ГЛ СПЕЦ	Титова	
ПРОВЕРИЛ	Литвиненко	
РАЗРАБ.	Панченко	

Каркас пространственный 1КПСП 28

Сборочный чертеж

СТАДИЯ	МАССА	МАСШТАБ
Р	см табл	

ЛИСТ	ЛИСТОВ
	1

ГОСГРАЖДАНСТРОЙ КиевЗНИИЭП

ФОРМАТ	ЗОНА	ПОЗ	ОБОЗНАЧЕНИЕ	НАИМЕНОВАНИЕ	КОЛ	ПРИМЕЧАНИЕ
				ДОКУМЕНТАЦИЯ		
А4			1.232.1-8.1-2 45СБ	СБОРОЧНЫЙ ЧЕРТЕЖ		
А4			1.232.1-8.1-2 00Д2	УЗЛЫ АРМАТУРНЫЕ		
А4			1.232.1-8.1-2 00ТО	ТЕХНИЧЕСКОЕ ОПИСАНИЕ		
				СБОРОЧНЫЕ ЕДИНИЦЫ		
А4		2	1.232.1-8 1-3 12-01	ИЗДЕЛИЕ ЗАКЛАДНОЕ МН2	4	
				ДЕТАЛИ		
А4		3	1.232.1-8.1-3 13	ПЕТЛЯ СТРОПОВОЧНАЯ СП1 СТ. ОТД. ГОСТ 6727-80	2	
ВЧ		4	4.041.865	Ф4 ВР-I L=865	8	0,08КГ
ВЧ		7	5.041.400	Ф5 ВР-I L=400	2	0,06КГ
			ПЕРЕМЕННЫЕ ДАННЫЕ	ДЛЯ ИСПОЛНЕНИЙ:		
				1.232.1-8.1-2 45 1КПСП 9.10.2,6		
				СБОРОЧНЫЕ ЕДИНИЦЫ		
А4		1	1.232.1-8.1-3 07	КАРКАС ПЛОСКИЙ КР37	2	
				ДЕТАЛИ		
ВЧ		5	5.041.190	СТ. ОТД. ГОСТ 6727-80 Ф5 ВР-I L=190	4	0,03КГ
ВЧ		6	5.041.240	Ф5 ВР-I L=240	2	0,03КГ
				1.232.1-8.1-2 45-01 1КПСП 9.10.3,1		
				СБОРОЧНЫЕ ЕДИНИЦЫ		
А4		1	1.232.1-8.1-3 07-01	КАРКАС ПЛОСКИЙ КР38	2	
				ДЕТАЛИ		
ВЧ		5	5.041.240	СТ. ОТД. ГОСТ 6727-80 Ф5 ВР-I L=240	4	0,03КГ
ВЧ		6	5.041.280	Ф5 ВР-I L=280	2	0,04КГ

Панченко

САПР КиевЗНИИЭП — ОПЕРАТОР СИСТЕМЫ

ВЗАМ ИНВ № | ПОДПИСЬ И ДАТА | ИНВ № ПОДЛ

НАЧ АПМ	Акименко		1.232.1-8.1-2 45
Н КОНТР	Титова		КАРКАС ПРОСТРАНСТВЕННЫЙ 1КПСП 9
ГЛ СПЕЦ	Титова		СТАДИЯ: Р; ЛИСТ: ; ЛИСТОВ: 1
ПРОВЕРИЛ	Литвиненко		ГОСГРАЖДАНСТРОЙ КиевЗНИИЭП
РАЗРАБ	Панченко		

ФОРМАТ А4

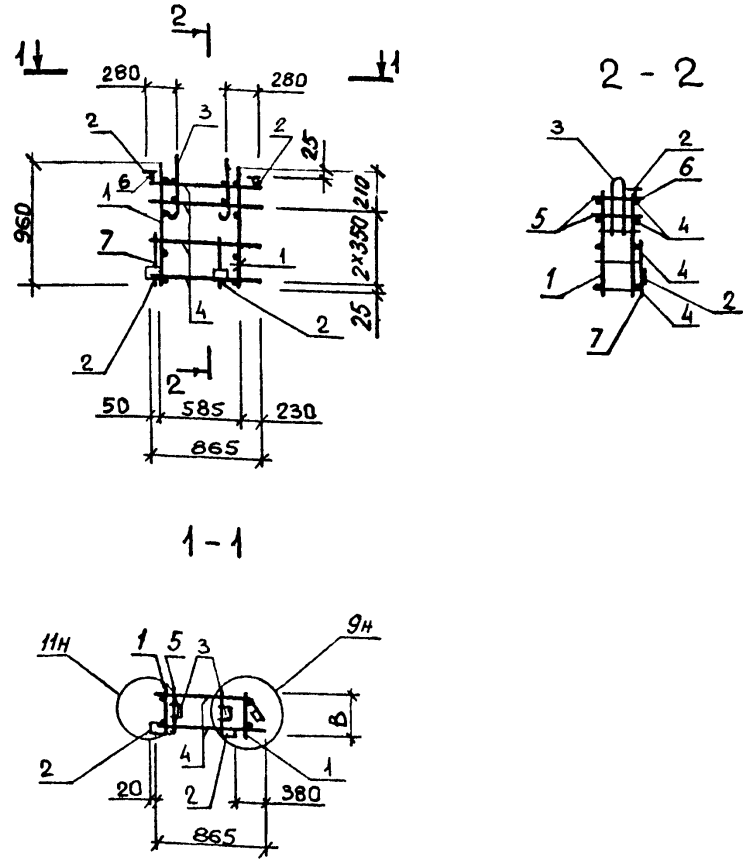

Панченко

САПР КиевЗНИИЭП — ОПЕРАТОР СИСТЕМЫ

ВЗАМ ИНВ № | ПОДПИСЬ И ДАТА | ИНВ № ПОДЛ

ОБОЗНАЧЕНИЕ	МАРКА	В, мм	МАССА, кг
1232.1-8. 1-2 45	1КПСП 9 10 2,6	190	6,37
-01	1КПСП 9 10 3,1	240	6,41

НАЧ АПМ	Акименко		1.232.1-8.1-2 45СБ
Н КОНТР	Титова		Каркас пространственный 1КПСП 9
ГЛ СПЕЦ	Титова		Сборочный чертеж
ПРОВЕРИЛ	Литвиненко		СТАДИЯ: Р; МАССА: СМ ТАБЛ; МАСШТАБ:
РАЗРАБ	Панченко		ЛИСТ: ; ЛИСТОВ: 1
			ГОСГРАЖДАНСТРОЙ КиевЗНИИЭП

ФОРМАТ	ЗОНА	ПОЗ	ОБОЗНАЧЕНИЕ	НАИМЕНОВАНИЕ	КОЛ	ПРИМЕЧАНИЕ
				ДОКУМЕНТАЦИЯ		
А4			1.232.1-8.1-2 46СБ	СБОРОЧНЫЙ ЧЕРТЕЖ		
А4			1.232.1-8.1-2 00Д2	УЗЛЫ АРМАТУРНЫЕ		
А4			1.232.1-8.1-2 00ТО	ТЕХНИЧЕСКОЕ ОПИСАНИЕ		
				СБОРОЧНЫЕ ЕДИНИЦЫ		
А4		2	1.232.1-8.1-3 12-01	ИЗДЕЛИЕ ЗАКЛАДНОЕ МН2	4	
				ДЕТАЛИ		
А4		3	1.232.1-8.1-3 13	ПЕТЛЯ СТРОПОВОЧНАЯ СП1 СТ. ОТД. ГОСТ 6727-80	2	
ВЧ		4	4.041.915	Ф4 ВР-I L=915	8	0,08КГ
ВЧ		7	5.041.400	Ф5 ВР-I L=400	2	0,06КГ
			ПЕРЕМЕННЫЕ ДАННЫЕ	ДЛЯ ИСПОЛНЕНИЙ:		
				1.232.1-8.1-2 46 1КПСП 10.10.2,6		
				СБОРОЧНЫЕ ЕДИНИЦЫ		
А4		1	1.232.1-8.1-3 07	КАРКАС ПЛОСКИЙ КР37	2	
				ДЕТАЛИ		
ВЧ		5	5.041.190	СТ. ОТД. ГОСТ 6727-80		
ВЧ		6	5.041.240	Ф5 ВР-I L=190	4	0,03КГ
				Ф5 ВР-I L=240	2	0,03КГ
				1.232.1-8.1-2 46-01 1КПСП 10.10.3,1		
				СБОРОЧНЫЕ ЕДИНИЦЫ		
А4		1	1.232.1-8.1-3 07-01	КАРКАС ПЛОСКИЙ КР38	2	
				ДЕТАЛИ		
ВЧ		5	5.041.240	СТ. ОТД. ГОСТ 6727-80		
ВЧ		6	5.041.280	Ф5 ВР-I L=240	4	0,03КГ
				Ф5 ВР-I L=280	2	0,04КГ

НАЧ АПМ	Акименко	
Н КОНТР	Титова	
ГЛ СПЕЦ	Титова	
ПРОВЕРИЛ	Литвиненко	
РАЗРАБ	Панченко	

1.232.1-8.1-2 46

КАРКАС ПРОСТРАНСТВЕННЫЙ 1КПСП 10

СТАДИЯ	ЛИСТ	ЛИСТОВ
Р		I

ГОСГРАЖДАНСТРОЙ КиевЗНИИЭП

ФОРМАТ А4

САПР КиевЗНИИЭП — ОПЕРАТОР СИСТЕМЫ — Панченко

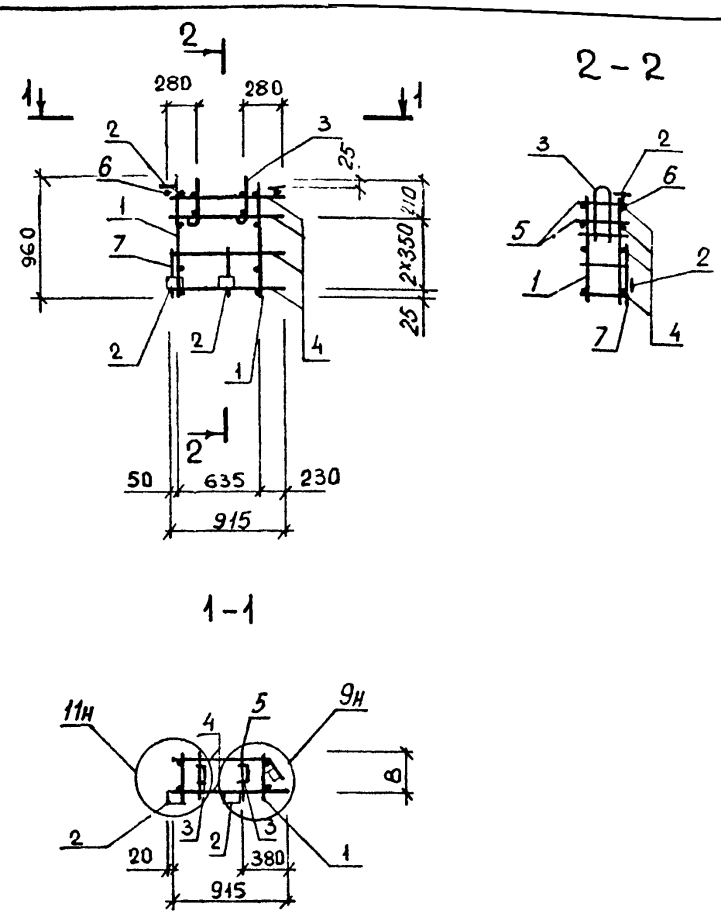

ВЗАМ ИНВ №	ПОДПИСЬ И ДАТА	ИНВ № ПОДЛ

ОБОЗНАЧЕНИЕ	МАРКА	В, мм	МАССА, кг
1.232.1-8. 1-2 46	1КПСП 10 10.2,6	190	6,40
-01	1КПСП 10.10.3,1	240	6,44

НАЧ АПМ	Акименко	
Н КОНТР	Титова	
ГЛ СПЕЦ	Титова	
ПРОВЕРИЛ	Литвиненко	
РАЗРАБ.	Панченко	

1.232.1-8.1-2 46СБ

Каркас пространственный 1КПСП 10

Сборочный чертеж

СТАДИЯ	МАССА	МАСШТАБ
Р	СМ ТАБЛ	
ЛИСТ	ЛИСТОВ 1	

ГОСГРАЖДАНСТРОЙ КиевЗНИИЭП

ФОРМАТ	ЗОНА	ПОЗ	ОБОЗНАЧЕНИЕ	НАИМЕНОВАНИЕ	КОЛ	ПРИМЕЧАНИЕ
				ДОКУМЕНТАЦИЯ		
А4			1.232.1-8 1-2 47СВ	СБОРОЧНЫЙ ЧЕРТЕЖ		
А4			1.232.1-8.1-2 00Д2	УЗЛЫ АРМАТУРНЫЕ		
А4			1.232.1-8 1-2 00ТО	ТЕХНИЧЕСКОЕ ОПИСАНИЕ		
				СБОРОЧНЫЕ ЕДИНИЦЫ		
А4		2	1.232.1-8.1-3 12-01	ИЗДЕЛИЕ ЗАКЛАДНОЕ МН2	4	
				ДЕТАЛИ		
А4		3	1.232.1-8.1-3 13-01	ПЕТЛЯ СТРОПОВОЧНАЯ СП2	2	
				СТ. ОТД. ГОСТ 6727-80		
БЧ		4	4.041.2665	Ф4 ВР-I L=2665	8	0,24КГ
БЧ		7	5.041.400	Ф5 ВР-I L=400	2	0,06КГ
			ПЕРЕМЕННЫЕ ДАННЫЕ	ДЛЯ ИСПОЛНЕНИЙ:		
				1.232.1-8 1-2 47 2КПСП 27.10.2,6		
				СБОРОЧНЫЕ ЕДИНИЦЫ		
А4		1	1.232.1-8.1-3 07	КАРКАС ПЛОСКИЙ КР37	4	
				ДЕТАЛИ		
				СТ. ОТД. ГОСТ 6727-80		
БЧ		5	5.041.190	Ф5 ВР-I L=190	4	0,03КГ
БЧ		6	5.041.240	Ф5 ВР-I L=240	2	0,03КГ
				1.232.1-8 1-2 47-01 2КПСП 27.10.3,1		
				СБОРОЧНЫЕ ЕДИНИЦЫ		
А4		1	1.232.1-8.1-3 07-01	КАРКАС ПЛОСКИЙ КР38	4	
				ДЕТАЛИ		
				СТ. ОТД. ГОСТ 6727-80		
БЧ		5	5.041.240	Ф5 ВР-I L=240	4	0,03КГ
БЧ		6	5.041.280	Ф5 ВР-I L=280	2	0,04КГ

НАЧ АПМ	Акименко	
Н КОНТР	Титова	
ГЛ СПЕЦ	Титова	
ПРОВЕРИЛ	Литвиненко	
РАЗРАБ	Панченко	

1.232.1-8.1-2 47

КАРКАС ПРОСТРАНСТВЕННЫЙ 2КПСП 27

СТАДИЯ	ЛИСТ	ЛИСТОВ
Р		I

ГОСГРАЖДАНСТРОЙ КиевЗНИИЭП

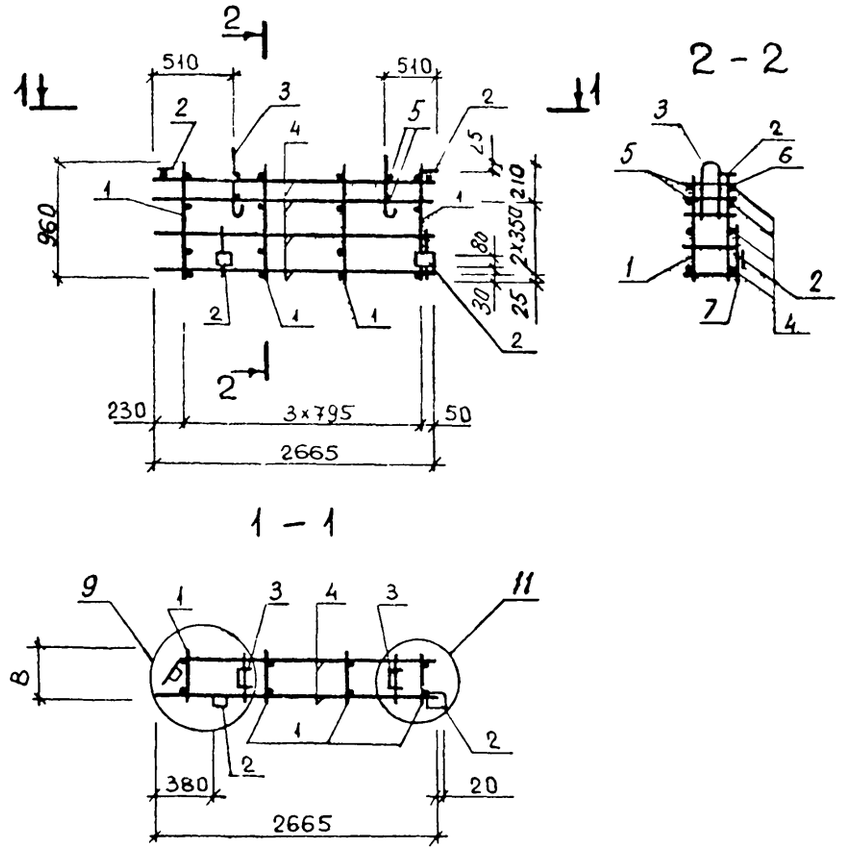

ОБОЗНАЧЕНИЕ	МАРКА	В, мм	МАССА, кг
1232 1-8. 1-2 47	2КПСП 27 10 2,6	190	8,93
-01	2КПСП 27 10 3 1	240	9,00

1.232.1-8.1-2 47СБ

Каркас пространственный 2КПСП 27

Сборочный чертеж

СТАДИЯ	МАССА	МАСШТАБ
Р	СМ ТАБЛ	

ЛИСТ | ЛИСТОВ 1

ГОСГРАЖДАНСТРОЙ КиевЗНИИЭП

22270 106

ФОРМАТ	ЗОНА	ПОЗ	ОБОЗНАЧЕНИЕ	НАИМЕНОВАНИЕ	КОЛ	ПРИМЕЧАНИЕ
				ДОКУМЕНТАЦИЯ		
А4			1.232.1-8.1-2 48СБ	СБОРОЧНЫЙ ЧЕРТЕЖ		
А4			1.232.1-8.1-2 00Д2	УЗЛЫ АРМАТУРНЫЕ		
А4			1.232.1-8.1-2 00ТО	ТЕХНИЧЕСКОЕ ОПИСАНИЕ		
				СБОРОЧНЫЕ ЕДИНИЦЫ		
А4		2	1.232.1-8.1-3 12-01	ИЗДЕЛИЕ ЗАКЛАДНОЕ МН2	4	
				ДЕТАЛИ		
А4		3	1.232.1-8.1-3 13-01	ПЕТЛЯ СТРОПОВОЧНАЯ СП2 СТ. ОТД. ГОСТ 6727-80	2	
БЧ		4	4.041.2715	Ф4 ВР-I L=2715	8	0.24КГ
БЧ		7	5.041.400	Ф5 ВР-I L=400	2	0,06КГ
			ПЕРЕМЕННЫЕ ДАННЫЕ	ДЛЯ ИСПОЛНЕНИЙ:		
				1.232.1-8.1-2 48 2КПСП 28.10.2,6		
				СБОРОЧНЫЕ ЕДИНИЦЫ		
А4		1	1.232.1-8.1-3 07	КАРКАС ПЛОСКИЙ КР37	4	
				ДЕТАЛИ		
				СТ. ОТД. ГОСТ 6727-80		
БЧ		5	5.041.180	Ф5 ВР-I L=180	4	0,02КГ
БЧ		6	5.041.230	Ф5 ВР-I L=230	2	0,03КГ
				1.232.1-8.1-2 48-01 2КПСП 28.10.3,1		
				СБОРОЧНЫЕ ЕДИНИЦЫ		
А4		1	1.232.1-8.1-3 07-01	КАРКАС ПЛОСКИЙ КР38	4	
				ДЕТАЛИ		
				СТ. ОТД. ГОСТ 6727-80		
БЧ		5	5.041.230	Ф5 ВР-I L=230	4	0,03КГ
БЧ		6	5.041.280	Ф5 ВР-I L=280	2	0,04КГ

НАЧ АПМ	Акименко	
Н КОНТР	Титова	
ГЛ СПЕЦ	Титова	
ПРОВЕРИЛ	Литвиненко	
РАЗРАБ.	Панченко	

1.232.1-8.1-2 48

КАРКАС ПРОСТРАНСТВЕННЫЙ 2КПСП 28

СТАДИЯ	ЛИСТ	ЛИСТОВ
Р		I

ГОСГРАЖДАНСТРОЙ КиевЗНИИЭП

САПР КиевЗНИИЭП — ОПЕРАТОР СИСТЕМЫ Панченко

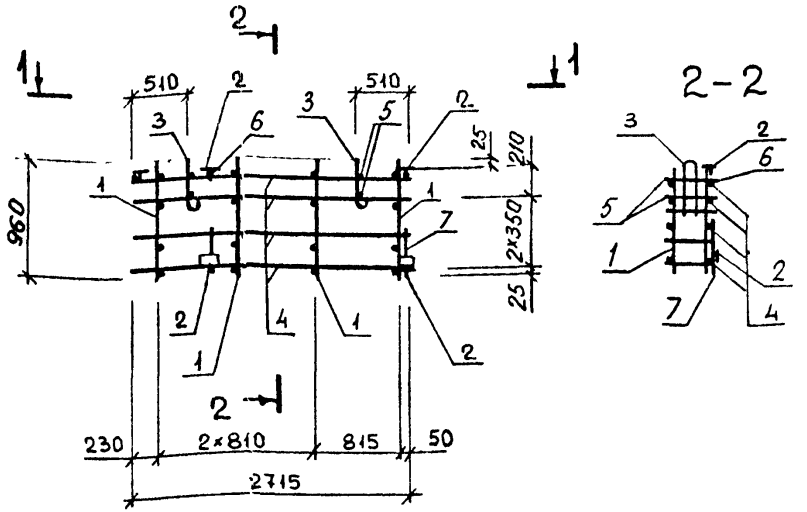

ОБОЗНАЧЕНИЕ	МАРКА	В, мм	МАССА, кг
1.232.1-8.1-2 48	2КПСП 28.10 2,6	190	8,95
-01	2КПСП 28.10 3,1	240	9,02

ВЗАМ. ИНВ № | ПОДПИСЬ И ДАТА | ИНВ № ПОДЛ

НАЧ АПМ	Акименко	
Н КОНТР	Титова	
ГЛ СПЕЦ	Титова	
ПРОВЕРИЛ	Литвиненко	
РАЗРАБ.	Панченко	

1.232.1-8.1-2 48СБ

Каркас пространственный 2КПСП 28

Сборочный чертеж

СТАДИЯ	МАССА	МАСШТАБ
Р	СМ ТАБЛ	
ЛИСТ	ЛИСТОВ 1	

ГОСГРАЖДАНСТРОЙ КиевЗНИИЭП

САПР КиевЗНИИЭП | Оператор системы | Панченко

Формат	Зона	Поз	Обозначение	Наименование	Кол	Примечание
				ДОКУМЕНТАЦИЯ		
А4			1.232.1-8.1-2 49СБ	СБОРОЧНЫЙ ЧЕРТЕЖ		
А4			1.232.1-8.1-2 00Д2	УЗЛЫ АРМАТУРНЫЕ		
А4			1.232.1-8.1-2 00ТО	ТЕХНИЧЕСКОЕ ОПИСАНИЕ		
				СБОРОЧНЫЕ ЕДИНИЦЫ		
А4		2	1.232.1-8.1-3 12-01	ИЗДЕЛИЕ ЗАКЛАДНОЕ МН2	4	
				ДЕТАЛИ		
А4		3	1.232.1-8.1-3 13	ПЕТЛЯ СТРОПОВОЧНАЯ СП1 СТ. ОТД. ГОСТ 6727-80	2	
БЧ		4	4.041.865	Ф4 ВР-I L=865	8	0,08КГ
БЧ		7	5.041.400	Ф5 ВР-I L=400	2	0,06КГ
			ПЕРЕМЕННЫЕ ДАННЫЕ	ДЛЯ ИСПОЛНЕНИЙ:		
				1.232.1-8.1-2 49 2КПСП 9.10.2,6		
				СБОРОЧНЫЕ ЕДИНИЦЫ		
А4		1	1.232.1-8.1-3 07	КАРКАС ПЛОСКИЙ КР37	2	
				ДЕТАЛИ		
				СТ. ОТД. ГОСТ 6727-80		
БЧ		5	5.041.190	Ф5 ВР-I L=190	4	0,03КГ
БЧ		6	5.041.240	Ф5 ВР-I L=240	2	0,03КГ
				1.232.1-8.1-2 49-01 2КПСП 9.10.3,1		
				СБОРОЧНЫЕ ЕДИНИЦЫ		
А4		1	1.232.1-8.1-3 07-01	КАРКАС ПЛОСКИЙ КР38	2	
				ДЕТАЛИ		
				СТ. ОТД. ГОСТ 6727-80		
БЧ		5	5.041.240	Ф5 ВР-I L=240	4	0,03КГ
БЧ		6	5.041.280	Ф5 ВР-I L=280	2	0,04КГ

Взам. инв. № | Подпись и дата | Инв. № подл.

	1.232.1-8.1-2 49	
Нач. АПМ	Акименко	
Н. контр.	Титова	
Гл. спец.	Титова	
Проверил	Панченко	
Разраб.	Литвиненко	

КАРКАС ПРОСТРАНСТВЕННЫЙ 2КПСП 9

Стадия	Лист	Листов
Р		1

ГОСГРАЖДАНСТРОЙ КиевЗНИИЭП

Формат А4

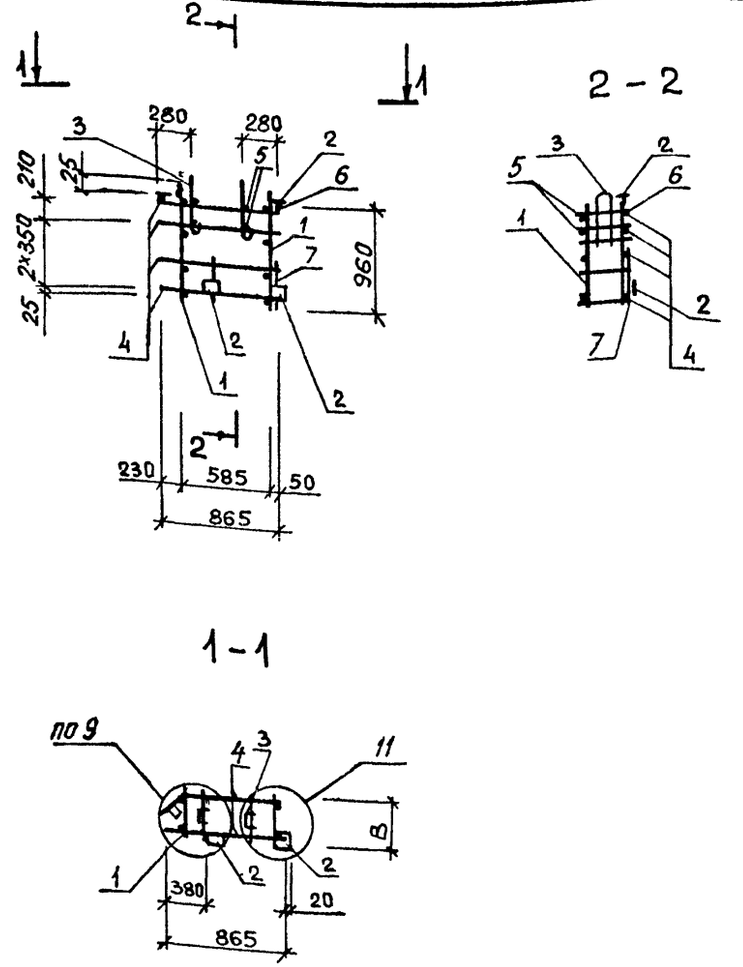

Обозначение	Марка	В, мм	Масса, кг
1.232.1-8 1-2 49	2КПСП 9.10.2,6	190	6,37
-01	2КПСП 9.10 3,1	240	4,41

1.232.1-8.1-2 49СБ

Каркас пространственный 2КПСП 9

Сборочный чертеж

Нач. АПМ	Акименко	
Н. контр.	Титова	
Гл. спец.	Титова	
Проверил	Литвиненко	
Разраб.	Панченко	

Стадия	Масса	Масштаб
Р	см табл	
Лист	Листов 1	

ГОСГРАЖДАНСТРОЙ КиевЗНИИЭП

ФОРМАТ	ЗОНА	ПОЗ	ОБОЗНАЧЕНИЕ	НАИМЕНОВАНИЕ	КОЛ	ПРИМЕЧАНИЕ
				ДОКУМЕНТАЦИЯ		
А4			1.232.1-8.1-2 50СБ	СБОРОЧНЫЙ ЧЕРТЕЖ		
А4			1.232.1-8.1-2 00Д2	УЗЛЫ АРМАТУРНЫЕ		
А4			1.232.1-8.1-2 00ТО	ТЕХНИЧЕСКОЕ ОПИСАНИЕ		
				СБОРОЧНЫЕ ЕДИНИЦЫ		
А4		2	1.232.1-8.1-3 12-01	ИЗДЕЛИЕ ЗАКЛАДНОЕ МН2	4	
				ДЕТАЛИ		
А4		3	1.232.1-8.1-3 13	ПЕТЛЯ СТРОПОВОЧНАЯ СП1	2	
				СТ. ОТД. ГОСТ 6727-80		
ВЧ		4	4.041.915	Ф4 ВР-I L=915	8	0,08КГ
ВЧ		7	5.041.400	Ф5 ВР-I L=400	2	0,06КГ
			ПЕРЕМЕННЫЕ ДАННЫЕ	ДЛЯ ИСПОЛНЕНИЙ:		
				1.232.1-8.1-2 50		
				2КПСП 10.10.2,6		
				СБОРОЧНЫЕ ЕДИНИЦЫ		
А4		1	1.232.1-8.1-3 07	КАРКАС ПЛОСКИЙ КР37	2	
				ДЕТАЛИ		
				СТ. ОТД. ГОСТ 6727-80		
ВЧ		5	5.041.180	Ф5 ВР-I L=180	4	0,02КГ
ВЧ		6	5.041.230	Ф5 ВР-I L=230	2	0,03КГ
				1.232.1-8.1-2 50-01		
				2КПСП 10.10.3,1		
				СБОРОЧНЫЕ ЕДИНИЦЫ		
А4		1	1.232.1-8.1-3 07-01	КАРКАС ПЛОСКИЙ КР38	2	
				ДЕТАЛИ		
				СТ. ОТД. ГОСТ 6727-80		
ВЧ		5	5.041.230	Ф5 ВР-I L=230	4	0,03КГ
ВЧ		6	5.041.280	Ф5 ВР-I L=280	2	0,04КГ

НАЧ.АПМ	Акименко	
Н.КОНТР	Титова	
ГЛ.СПЕЦ	Титова	
ПРОВЕРИЛ	Литвиненко	
РАЗРАБ	Панченко	

1.232.1-8.1-2 50

КАРКАС ПРОСТРАНСТВЕННЫЙ 2КПСП 10

СТАДИЯ	ЛИСТ	ЛИСТОВ
Р		I

ГОСГРАЖДАНСТРОЙ КиевЗНИИЭП

ФОРМАТ А4

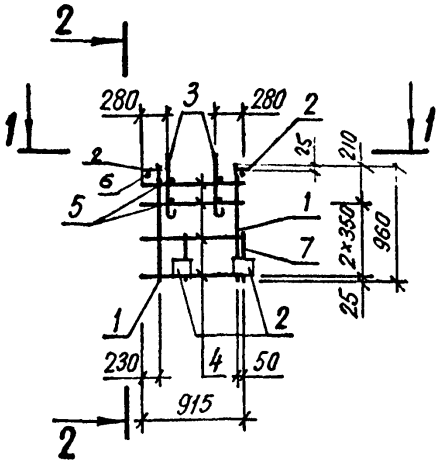

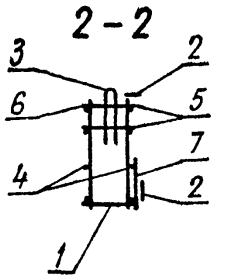

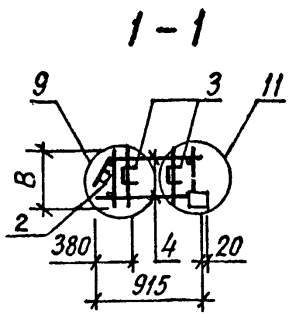

Обозначение	Марка	В, мм	Масса, кг
1.232.1-8.1-2 50	2КПСП 10.10.2,6	190	6,40
-01	2КПСП 10.10.3,1	240	6,44

НАЧ.АПМ	Акименко	
Н.КОНТР	Титова	
ГЛ.СПЕЦ	Титова	
ПРОВЕРИЛ	Литвиненко	
РАЗРАБ.	Панченко	

1.232.1-8.1-2 50СБ

Каркас пространственный 2КПСП 10

Сборочный чертеж

СТАДИЯ	МАССА	МАСШТАБ
Р	СМ ТАБЛ	

ЛИСТ	ЛИСТОВ 1

ГОСГРАЖДАНСТРОЙ КиевЗНИИЭП

САПР КиевЗНИИЭП

ОПЕРАТОР СИСТЕМЫ

КиевЗНИИЭП СИСТЕМЫ

ВЗАМ. ИНВ.№

ПОДПИСЬ И ДАТА

ИНВ.№ ПОДЛ.

ФОРМАТ	ЗОНА	ПОЗ	ОБОЗНАЧЕНИЕ	НАИМЕНОВАНИЕ	КОЛ	ПРИМЕЧАНИЕ
				ДОКУМЕНТАЦИЯ		
А3			1.232.1-8.1-2 51СБ	СБОРОЧНЫЙ ЧЕРТЕЖ		
А4			1.232.1-8.1-2 00Д2	УЗЛЫ АРМАТУРНЫЕ		
А4			1.232.1-8.1-2 00ТО	ТЕХНИЧЕСКОЕ ОПИСАНИЕ		
				СБОРОЧНЫЕ ЕДИНИЦЫ		
А4		2	1.232.1-8.1-3 12	ИЗДЕЛИЕ ЗАКЛАДНОЕ МН1	2	
				ДЕТАЛИ		
А4		3	1.232.1-8.1-3 13-01	ПЕТЛЯ СТРОПОВОЧНАЯ СП2	1	
БЧ		4	5.041.3240	СТ. ОТД. ГОСТ 6727-80 Ф5 ВР-I L=3240	8	0,45КГ
БЧ		5	8.013.330	СТ. ОТД. ГОСТ 5781-82 Ф8 А-Ш L=330	1	0,13КГ
			ПЕРЕМЕННЫЕ ДАННЫЕ	ДЛЯ ИСПОЛНЕНИЙ:		
				1.232.1-8.1-2 51 КПСУ 5.33.3,5		
				СБОРОЧНЫЕ ЕДИНИЦЫ		
А4		1	1.232.1-8.1-3 08	КАРКАС ПЛОСКИЙ КР39	12	
				1.232.1-8.1-2 51-01 КПСУ 5.5.33.3,5		
				СБОРОЧНЫЕ ЕДИНИЦЫ		
А4		1	1.232.1-8.1-3 08-01	КАРКАС ПЛОСКИЙ КР40	12	
				1.232.1-8.1-2 51-02 КПСУ 5.5.33.4,0		
				СБОРОЧНЫЕ ЕДИНИЦЫ		
А4		1	1.232.1-8.1-3 08-02	КАРКАС ПЛОСКИЙ КР41	12	
				1.232.1-8.1-2 51-03 КПСУ 6.33.4,0		

Оператор системы: Панченко

САПР КиевЗНИИЭП

Взам. инв. №

Подпись и дата

Инв. № подл.

Нач. АПМ	Клименко		1.232.1-8.1-2 51
Н. контр.	Титова		КАРКАС ПРОСТРАНСТВЕННЫЙ КПСУ 5.33 - КПСУ 6.33
Гл. спец.	Титова		Стадия: Р; Лист: 1; Листов: 2
Проверил	Литвиненко		ГОСГРАЖДАНСТРОЙ КиевЗНИИЭП
Разраб.	Панченко		

ФОРМАТ А4

ФОРМАТ	ЗОНА	ПОЗ	ОБОЗНАЧЕНИЕ	НАИМЕНОВАНИЕ	КОЛ	ПРИМЕЧАНИЕ
				СВОРОЧНЫЕ ЕДИНИЦЫ		
А4		1	1.232.1-8.1-3 09	КАРКАС ПЛОСКИЙ КР42	12	

Оператор системы: Панченко

САПР КиевЗНИИЭП

Взам. инв. №

Подпись и дата

Инв. № подл.

1.232.1-8.1-2 51

Лист 2

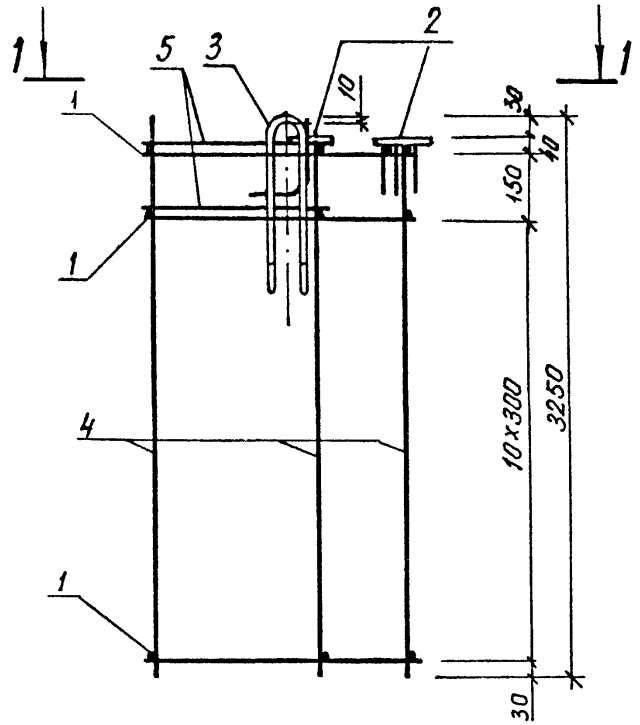

1 – 1

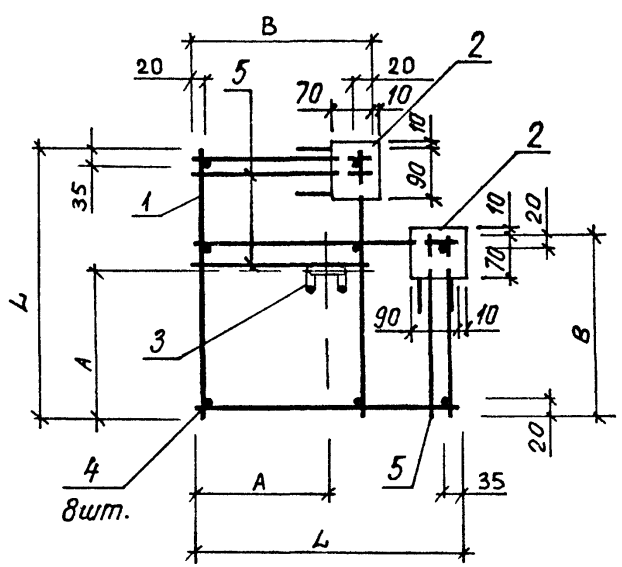

Обозначение	Марка	L, мм	B, мм	A, мм	Масса, кг
1.232.1-8. 1-2 51	КПСУ 5 33 3,5	495	320	225	9,47
-01	КПСУ 5,5 33 3,5	545	320	240	9,68
-02	КПСУ 5,5 33. 4,0	545	370	250	9,79
-03	КПСУ 6 33 4,0	595	370	265	10,01

Поз 5 вязать проволокой.

НАЧ АПМ	Акименко		
Н КОНТР	Титова		
ГЛ СПЕЦ	Титова		
ПРОВЕРИЛ	Литвиненко		
РАЗРАБ.	Панченко		

1.232.1-8. 1-2 51СБ

Каркас пространственный КПСУ 5 33 – КПСУ 6.33

Сборочный чертеж

СТАДИЯ	МАССА	МАСШТАБ
Р	СМ ТАБЛ	
ЛИСТ	ЛИСТОВ 1	

ГОСГРАЖДАНСТРОЙ
КиевЗНИИЭП

ФОРМАТ	ЗОНА	ПОЗ	ОБОЗНАЧЕНИЕ	НАИМЕНОВАНИЕ	КОЛ	ПРИМЕЧАНИЕ
				ДОКУМЕНТАЦИЯ		
А3			1.232.1-8.1-2 52СБ	СБОРОЧНЫЙ ЧЕРТЕЖ		
А4			1.232.1-8.1-2 00Д2	УЗЛЫ АРМАТУРНЫЕ		
А4			1.232.1-8.1-2 00ТО	ТЕХНИЧЕСКОЕ ОПИСАНИЕ		
				СБОРОЧНЫЕ ЕДИНИЦЫ		
А4		2	1.232.1-8.1-3 12	ИЗДЕЛИЕ ЗАКЛАДНОЕ МН1	2	
				ДЕТАЛИ		
А4		3	1.232.1-8.1-3 13-01	ПЕТЛЯ СТРОПОВОЧНАЯ СП2	1	
БЧ		4	5.041.1590	СТ. ОТД. ГОСТ 6727-80 Ф5 ВР-I L=1590	8	0,22КГ
			ПЕРЕМЕННЫЕ ДАННЫЕ	ДЛЯ ИСПОЛНЕНИЙ:		
				1.232.1-8.1-2 52 КПСУ 5.16.3,5		
				СБОРОЧНЫЕ ЕДИНИЦЫ		
А4		1	1.232.1-8.1-3 08	КАРКАС ПЛОСКИЙ КР39	6	
				ДЕТАЛИ		
БЧ		5	8.013.330	СТ. ОТД. ГОСТ 5781-82 Ф8 А-III L=330	1	0,13КГ
				1.232.1-8 1-2 52-01 КПСУ 5.5.16.3,5		
				СБОРОЧНЫЕ ЕДИНИЦЫ		
А4		1	1.232.1-8.1-3 08-01	КАРКАС ПЛОСКИЙ КР40	6	
				ДЕТАЛИ		
БЧ		5	8.013.330	СТ. ОТД. ГОСТ 5781-82 Ф8 А-III L=330	1	0,13КГ
				1.232.1-8 1-2 52-02 КПСУ 5.5.16.4,0		

САПР КиевЗНИИЭП | ОПЕРАТОР СИСТЕМЫ | ПОДПИСЬ И ДАТА | ВЗАМ ИНВ № | ИНВ № ПОДЛ

НАЧ АПМ	Литвиненко		1.232.1-8.1-2 52
Н КОНТР	Литова		КАРКАС ПРОСТРАНСТВЕННЫЙ КПСУ 5.16 - КПСУ 6.16
ГЛ СПЕЦ	Литова		СТАДИЯ: Р; ЛИСТ: 1; ЛИСТОВ: 2
ПРОВЕРИЛ	Литвиненко		ГОСГРАЖДАНСТРОЙ КиевЗНИИЭП
РАЗРАБ	Линченко		

ФОРМАТ А4

ФОРМАТ	ЗОНА	ПОЗ	ОБОЗНАЧЕНИЕ	НАИМЕНОВАНИЕ	КОЛ	ПРИМЕЧАНИЕ
				СБОРОЧНЫЕ ЕДИНИЦЫ		
А4		1	1.232.1-8.1-3 08-02	КАРКАС ПЛОСКИЙ КР41	6	
				ДЕТАЛИ		
БЧ		5	8.013.380	СТ. ОТД. ГОСТ 5781-82 Ф8 А-III L=380	1	0,15КГ
				1.232.1-8.1-2 52-03 КПСУ 6.16.4,0		
				СБОРОЧНЫЕ ЕДИНИЦЫ		
А4		1	1.232.1-8.1-3 09	КАРКАС ПЛОСКИЙ КР42	6	
				ДЕТАЛИ		
БЧ		5	8.013.380	СТ. ОТД. ГОСТ 5781-82 Ф8 А-III L=380	1	0,15КГ

САПР КиевЗНИИЭП | ОПЕРАТОР СИСТЕМЫ | ПОДПИСЬ И ДАТА | ВЗАМ ИНВ № | ИНВ № ПОДЛ

1.232.1-8.1-2 52	ЛИСТ 2

ФОРМАТ А4

ФОРМАТ	ЗОНА	ПОЗ	ОБОЗНАЧЕНИЕ	НАИМЕНОВАНИЕ	КОЛ	ПРИМЕЧАНИЕ
				ДОКУМЕНТАЦИЯ		
А3			1.232.1-8.1-2 53СБ	СБОРОЧНЫЙ ЧЕРТЕЖ		
А4			1.232.1-8.1-2 00Д2	УЗЛЫ АРМАТУРНЫЕ		
А4			1.232.1-8.1-2 00ТО	ТЕХНИЧЕСКОЕ ОПИСАНИЕ		
				СБОРОЧНЫЕ ЕДИНИЦЫ		
А4		2	1.232.1-8.1-3 12-01	ИЗДЕЛИЕ ЗАКЛАДНОЕ МН2	4	
				ДЕТАЛИ		
А4		3	1.232.1-8.1-3 13	ПЕТЛЯ СТРОПОВОЧНАЯ СП1	1	
БЧ		4	5.041.965	СТ. ОТД. ГОСТ 6727-80 Ф5 ВР-I L=965	8	0,13КГ
			ПЕРЕМЕННЫЕ ДАННЫЕ	ДЛЯ ИСПОЛНЕНИЙ:		
				1.232.1-8.1-2 53 КПСУ 5.10.2,6		
				СБОРОЧНЫЕ ЕДИНИЦЫ		
А4		1	1.232.1-8.1-3 09-01	КАРКАС ПЛОСКИЙ КР43	4	
				ДЕТАЛИ		
БЧ		5	8.013.240	СТ. ОТД. ГОСТ 5781-82 Ф8 А-Ш L=240	1	0,10КГ
				1.232.1-8.1-2 53-01 КПСУ 5.5,10.2,6		
				СБОРОЧНЫЕ ЕДИНИЦЫ		
А4		1	1.232.1-8.1-3 09-02	КАРКАС ПЛОСКИЙ КР44	4	
				ДЕТАЛИ		
БЧ		5	8.013.240	СТ. ОТД. ГОСТ 5781-82 Ф8 А-Ш L=240	1	0,10КГ
				1.232.1-8.1-2 53-02 КПСУ 5.5.10.3,1		

НАЧ АПМ	Акименко	
Н КОНТР	Титова	
ГЛ СПЕЦ	Титова	
ПРОВЕРИЛ	Литвиненко	
РАЗРАБ	Панченко	

1.232.1-8.1-2 53

КАРКАС ПРОСТРАНСТВЕННЫЙ КПСУ 5.10 - КПСУ 6.10

СТАДИЯ	ЛИСТ	ЛИСТОВ
Р	I	2

ГОСГРАЖДАНСТРОЙ КиевЗНИИЭП

СИСТЕМЫ КиевЗНИИЭП

ФОРМАТ А4

ФОРМАТ	ЗОНА	ПОЗ	ОБОЗНАЧЕНИЕ	НАИМЕНОВАНИЕ	КОЛ	ПРИМЕЧАНИЕ
				СБОРОЧНЫЕ ЕДИНИЦЫ		
А4		1	1.232.1-8.1-3 10	КАРКАС ПЛОСКИЙ КР45	4	
				ДЕТАЛИ		
БЧ		5	8.013.290	СТ. ОТД. ГОСТ 5781-82 Ф8 А-Ш L=290	1	0,11КГ
				1.232.1-8 1-2 53-03 КПСУ 6.10.3,1		
				СБОРОЧНЫЕ ЕДИНИЦЫ		
А4		1	1.232.1-8.1-3 10-01	КАРКАС ПЛОСКИЙ КР46	4	
				ДЕТАЛИ		
БЧ		5	8.013.290	СТ. ОТД. ГОСТ 5781-82 Ф8 А-Ш L=290	1	0,11КГ

ОПЕРАТОР СИСТЕМЫ САПР Киев ЗНИИЭП

ВЗАМ ИНВ №

ПОДПИСЬ И ДАТА

ИНВ №ПОДЛ

1.232.1-8.1-2 53

ЛИСТ 2

22270 113

ФОРМАТ А4

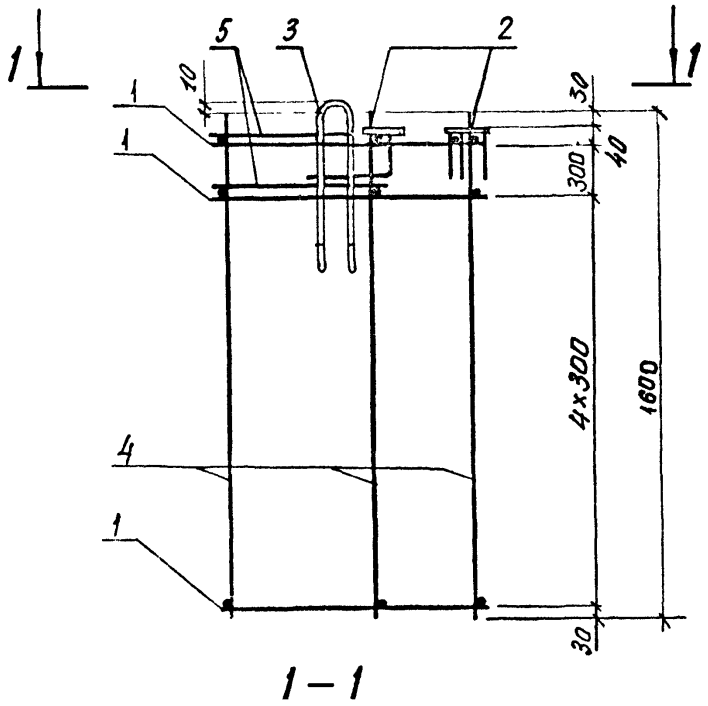

1 – 1

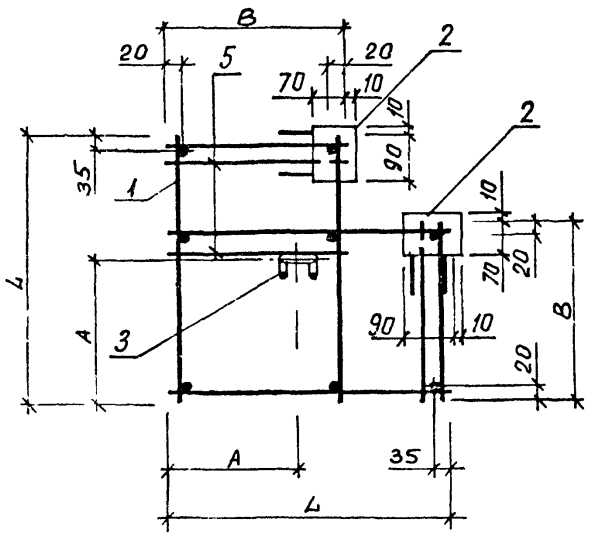

Обозначение	Марка	L, мм	B, мм	A, мм	Масса, кг
1.232 1-8. 1-2 52	КПСУ 5 16 3,5	495	320	225	6,21
-01	КПСУ 5,5 16.3,5	545	320	240	6,31
-02	КПСУ 5,5 16 4,0	545	370	250	6,23
-03	КПСУ 6 16. 4,0	595	370	265	6,33

Поз 5 вязать проволокой

НАЧ АПМ	Акименко		
Н КОНТР	Титова		
ГЛ СПЕЦ	Титова		
ПРОВЕРИЛ	Литвиненко		
РАЗРАБ	Панченко		

1.232.1-8. 1-2 52СБ

Каркас пространственный КПСУ 5.16 – КПСУ6.16

Сборочный чертеж

СТАДИЯ	МАССА	МАСШТАБ
Р	СМ ТАБЛ	

ЛИСТ | ЛИСТОВ 1

ГОСГРАЖДАНСТРОЙ КиевЗНИИЭП

САПР Киев ЗНИИЭП

ОПЕРАТОР СИСТЕМЫ

Панченко

ПОДПИСЬ И ДАТА | ИНВ №

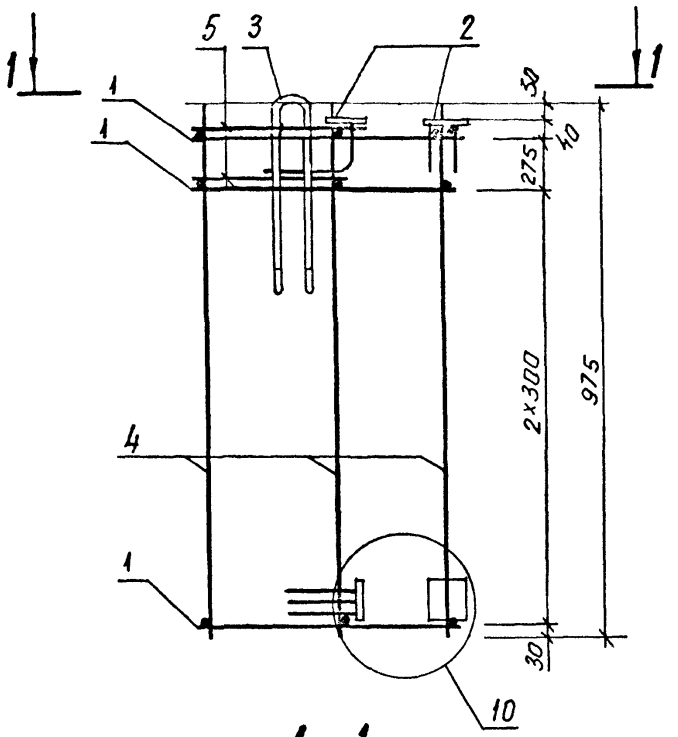

1-1

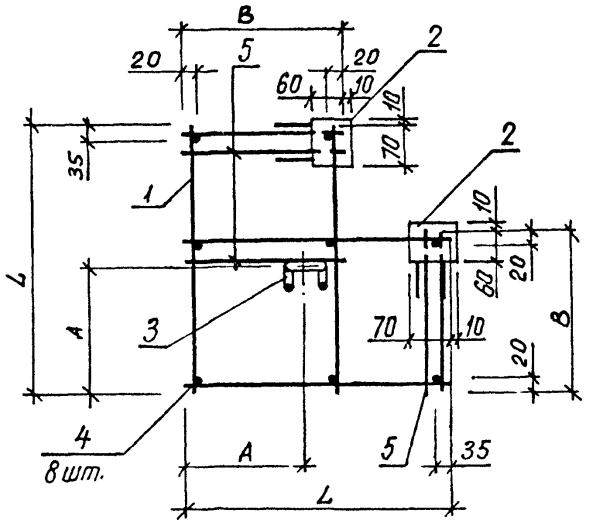

Обозначение	Марка	L, мм	B, мм	A, мм	Масса, кг
1.232 1-8. 1-2 53	КПСУ 5 10 2,6	495	230	160	6,62
-01	КПСУ 5,5.10 2,6	545	230	170	6,69
-02	КПСУ 5,5 10 3,1	545	280	180	6,74
-03	КПСУ 6. 10. 3,1	595	280	205	6,82

Поз. 5 Вязать проволокой.

НАЧ АПМ	Акименко		
Н КОНТР	Титова		
ГЛ СПЕЦ	Титова		
ПРОВЕРИЛ	Литвиненко		
РАЗРАБ.	Панченко		

1.232.1-8. 1-2 53 СБ

Каркас пространственный КПСУ 5.10 – КПСУ 6.10

Сборочный чертеж

СТАДИЯ	МАССА	МАСШТАБ
Р	см табл	

ЛИСТ	ЛИСТОВ 1

ГОСГРАЖДАНСТРОЙ

Получено
САПР КиевЗНИИЭП
Оператор системы
Взам инв №
Подп и дата
Инв №подл

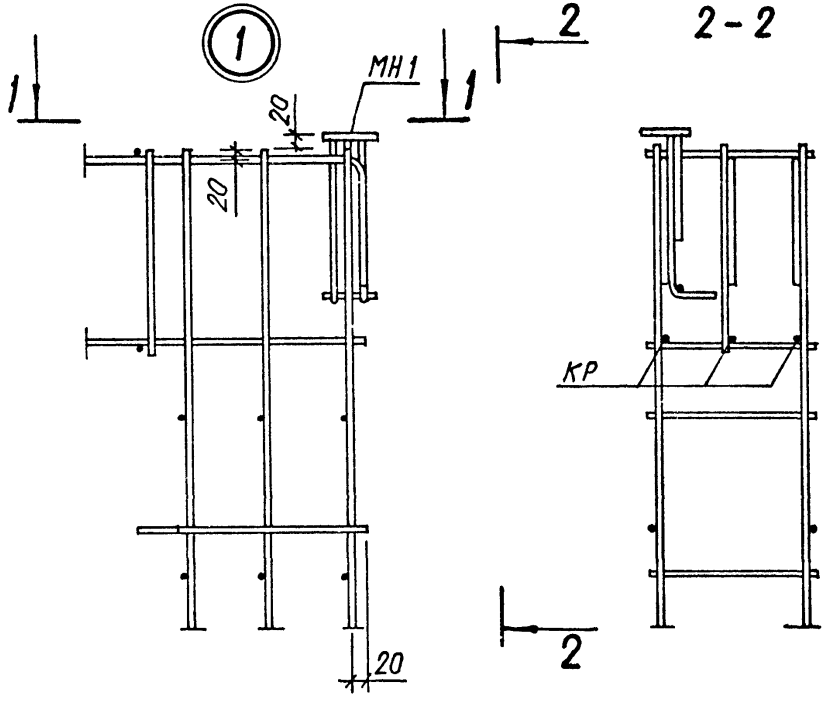

2-2

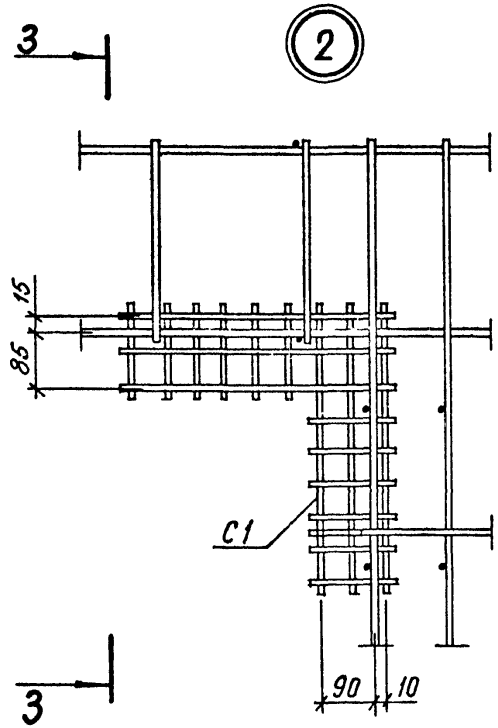

3-3

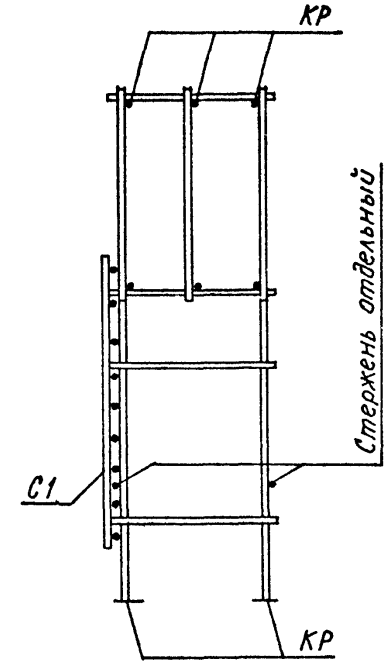

1-1

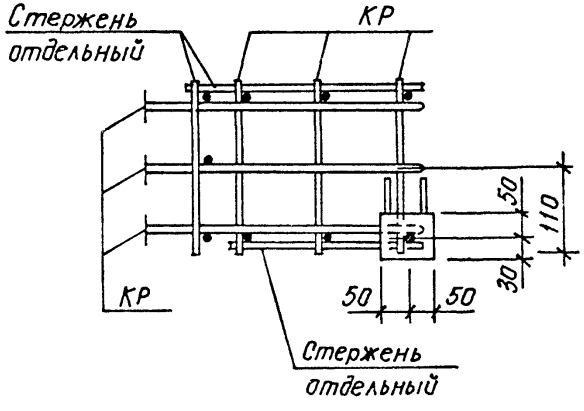

Все соединения стержней, кроме оговоренных-сварные.

			1.232.1-8.1-2 ООД2
НАЧ АПМ	Акименко		Узлы арматурные
Н КОНТР	Титова		
ГЛ СПЕЦ	Титова		
ПРОВЕРИЛ	Панченко		
РАЗРАБ	Литвиненко		

СТАДИЯ	ЛИСТ	ЛИСТОВ
Р	1	4

ГОСГРАЖДАНСТРОЙ

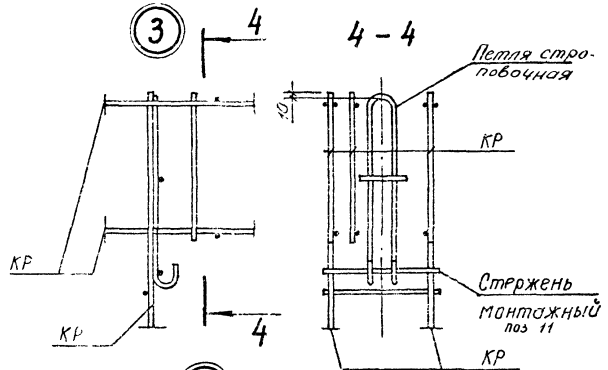
3
4
4 - 4
Петля строповочная
10
КР
Стержень монтажный поз 11
КР
КР
КР
4

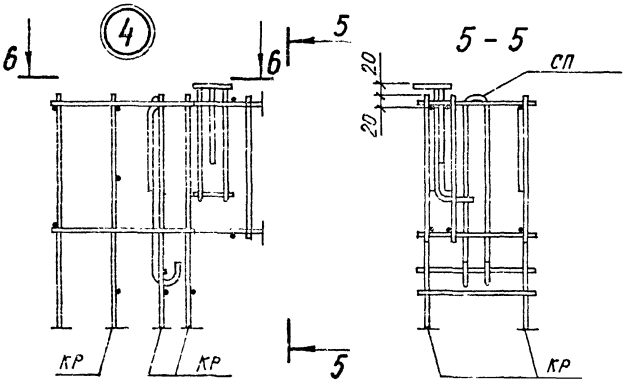
6
4
6
5
5 - 5
СП
20
20
КР
КР
КР
5

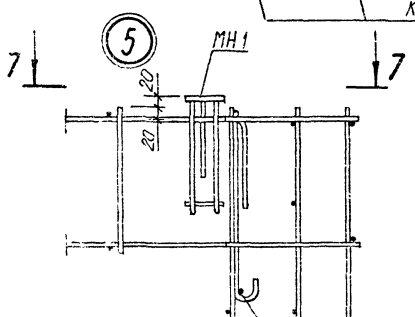
5
МН1
7
7
20
20

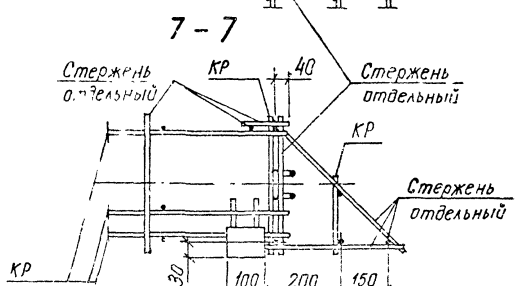
7 - 7
Стержень отдельный
КР
40
Стержень отдельный
КР
Стержень отдельный
КР
30
100
200
150

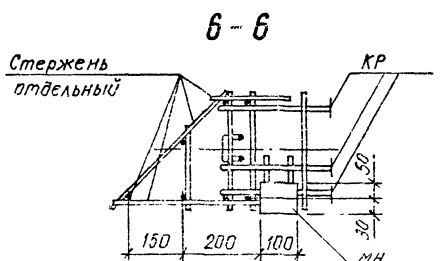
6 - 6
Стержень отдельный
КР
50
30
150
200
100
МН

САПР КиевЗНИИЭП
Оператор системы
Панченко
Взам. инв. №
Подп. и дата
Инв. № подл.

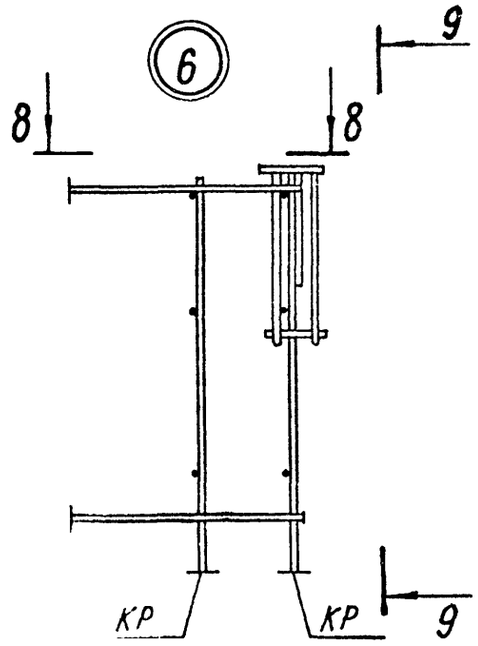

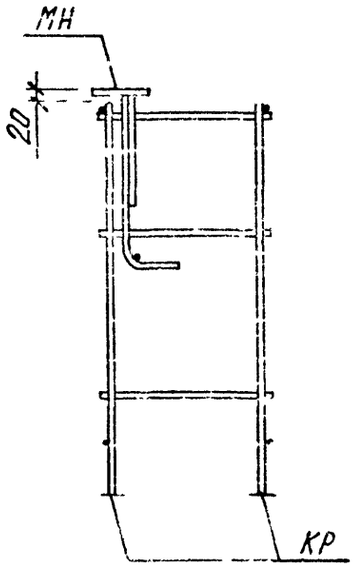

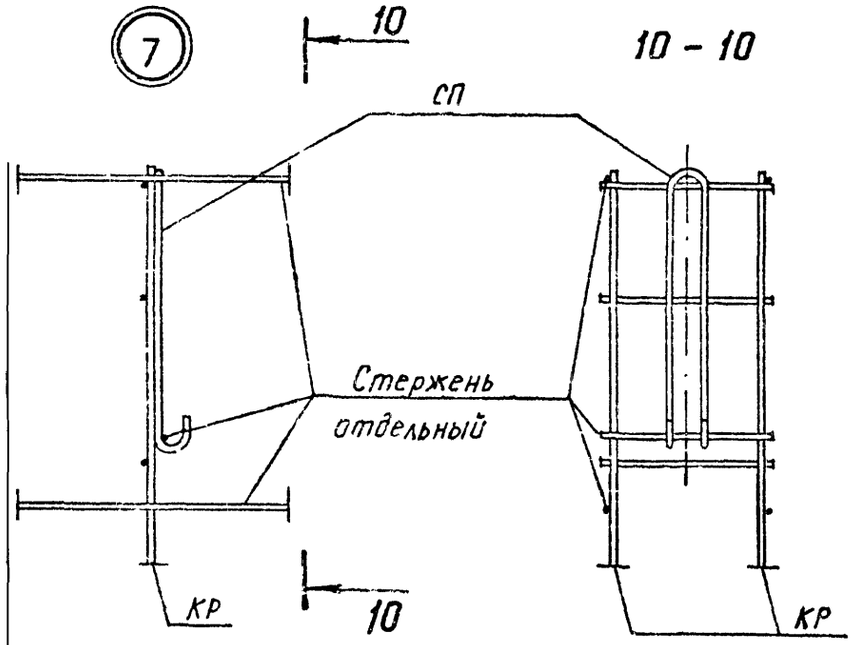

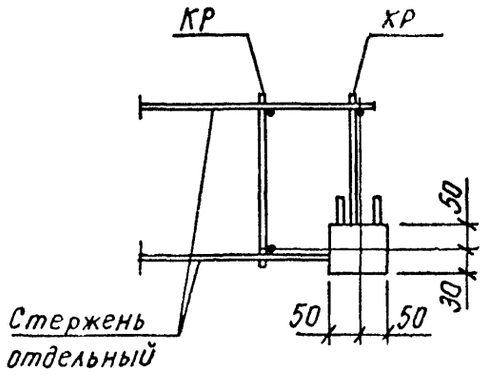

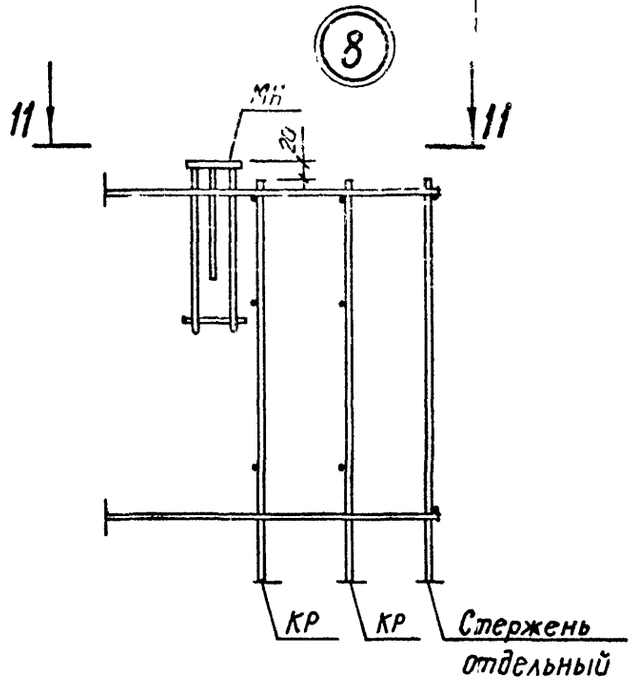

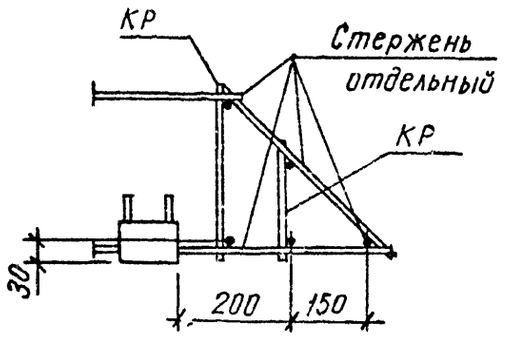

1.232.1-8.1-2 ООД2	Лист 3

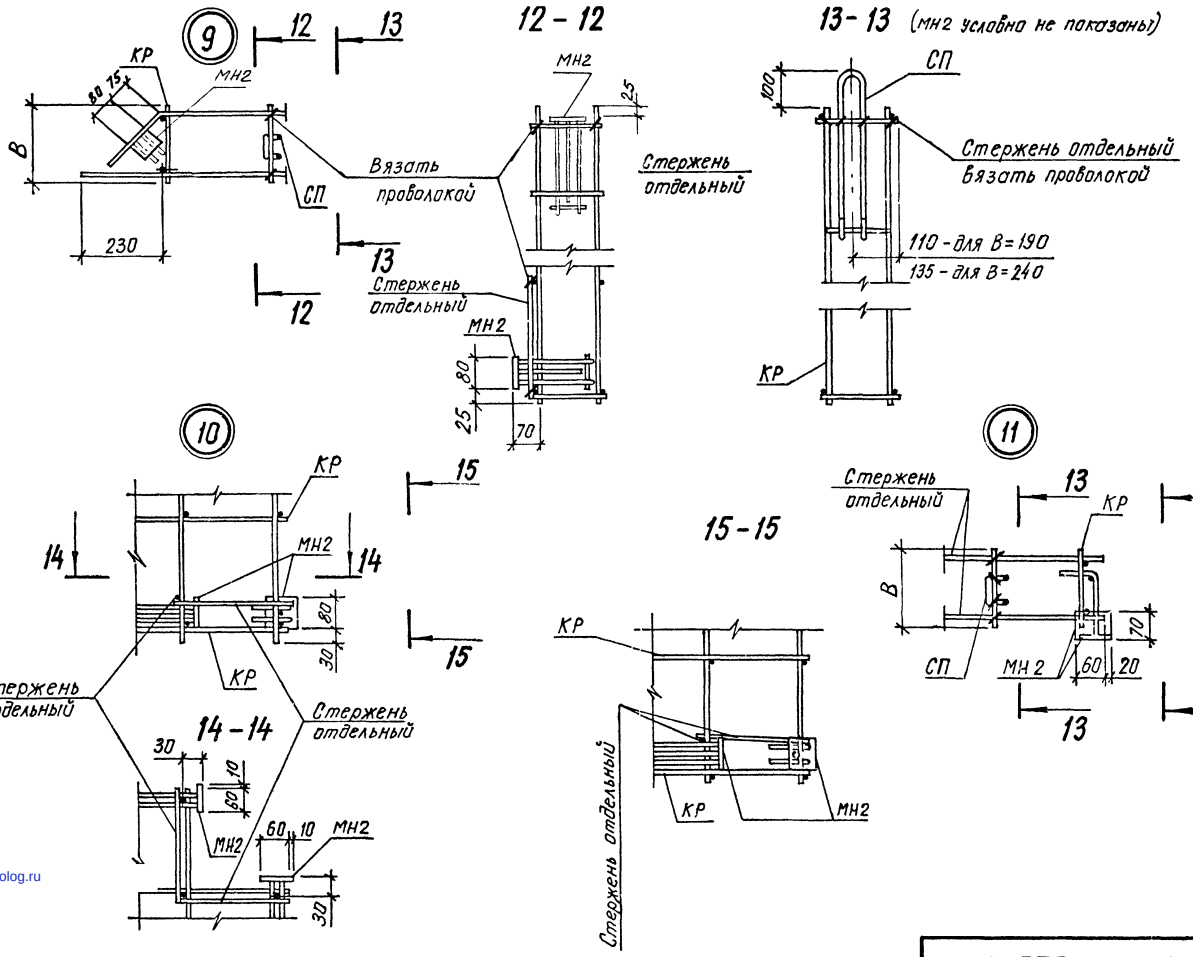

gost.e-ecolog.ru