ТИПОВЫЕ КОНСТРУКЦИИ ИЗДЕЛИЯ И УЗЛЫ ЗДАНИЙ И СООРУЖЕНИЙ

СЕРИЯ 1.232.1-8

СБОРНЫЕ ЛЕГКОБЕТОННЫЕ ПАНЕЛИ НАРУЖНЫХ СТЕН ОДНОРЯДНОЙ РАЗРЕЗКИ ДЛЯ ОБЩЕСТВЕННЫХ МНОГОЭТАЖНЫХ КАРКАСНЫХ ЗДАНИЙ

ВЫПУСК 1-1

Панели однослойные самонесущие для зданий с высотой этажа 3,3м

РАБОЧИЕ ЧЕРТЕЖИ

22269
ЦЕНА 3-69

gost.e-ecolog.ru

ЦЕНТРАЛЬНЫЙ ИНСТИТУТ ИПОВОГО ПРОЕКТИРОВАНИЯ
ГОССТРОЯ СССР

Москва, А-445, Смольная ул., 22

Сдано в печать XI 1987 года

Заказ № 13531 Тираж 3600 экз

ТИПОВЫЕ КОНСТРУКЦИИ, ИЗДЕЛИЯ И УЗЛЫ ЗДАНИЙ И СООРУЖЕНИЙ

СЕРИЯ 1.232.1-8

СБОРНЫЕ ЛЕГКОБЕТОННЫЕ ПАНЕЛИ НАРУЖНЫХ СТЕН ОДНОРЯДНОЙ РАЗРЕЗКИ ДЛЯ ОБЩЕСТВЕННЫХ МНОГОЭТАЖНЫХ КАРКАСНЫХ ЗДАНИЙ

ВЫПУСК 1-1

Панели однослойные самонесущие для зданий с высотой этажа 3,3 м

РАБОЧИЕ ЧЕРТЕЖИ

Разработаны
КиевЗНИИЭП

Зам. директора ин-та А. Дмитриев
Нач. А.П.М. В. Акименко
Гл. инж. проекта Ц. Титова

ЦНИИЭП торгово-бытовых зданий и туристских комплексов
Директор ин-та В. Лепский
Нач. отдела Б. Волынский
Гл. инж. проекта Е. Николаева

Утверждены
и введены в действие
с 01.07.87 г.
Госгражданстроем,
приказ от 19.05.87 г. N 161.

ОБОЗНАЧЕНИЕ	НАИМЕНОВАНИЕ	СТР.
I.232.I-8.I-I 00ТО	Техническое описание	6
I.232.I-8.I-I 0I	Панель 1ПСС030-3ПСС0 30	10
I.232.I-8.I-I 0ICБ	Панель 1ПСС030-3ПСС030 Сборочный чертеж	11
I.232.I-8.I-I 02	Панель 4ПСС030-6ПСС030	12
02СБ	Панель 4ПСС030-6ПСС030 Сборочный чертеж	13
I.232.I-8.I-I 03	Панель 7ПСС030-9ПСС030	14
03СБ	Панель 7ПСС030-9ПСС030 Сборочный чертеж	15
I.232.I-8.I-I 04	Панель 1ПСС060 – 2ПСС060	16
04СБ	Панель 1ПСС060 – 2ПСС060 Сборочный чертеж	17
I.232.I-8.I-I 05	Панель 3ПСС060 – 4ПСС060	18
05СБ	Панель 3ПСС060 – 4ПСС060 Сборочный чертеж	19
I.232.I-8.I-I 06	Панель 1ПССЛ30 – 2ПССЛ30	20
06СБ	Панель 1ПССЛ30 – 2ПССЛ30 Сборочный чертеж	21
I.232.I-8.I-I 07	Панель 3ПССЛ30 – 4ПССЛ30	22
07СБ	Панель 3ПССЛ30 – 4ПССЛ30 Сборочный чертеж	23
I.232.I-8.I-I 08	Панель ПССЛ30	24
08СБ	Панель ПССЛ30 Сборочный чертеж	25
I.232.I-8.I-I 09	Панель ПСС30	26
09СБ	Панель ПСС30 Сборочный чертеж	26
I.232.I-8.I-I I0	Панель ПСС30.I6	27
I0СБ	Панель ПСС30.I6 Сборочный чертеж	27
I.232.I-8.I-I II	Панель ПССI2	28
IIСБ	Панель ПССI2 Сборочный чертеж	28
I.232.I-8.I-I I2	Панель ПССД 30	29
I2СБ	Панель ПССД 30 Сборочный чертеж	29
I.232.I-8.I-I I3	Панель ПССБ 30	30
I3СБ	Панель ПССБ 30 Сборочный чертеж	30

САПР КиевЗНИИЭП — Оператор системы

Взам. инв.№ | Подпись и дата | Инв.№ подл.

1.232.1-8.1-1 00

Нач.отд	Акименко		
Н.контр	Титова		
Гл.спец	Титова		

Содержание

Стадия	Лист	Листов
Р	1	2

ГОСГРАЖДАНСТРОЙ
КиевЗНИИЭП

1.232.1-8.1-100 Лист 2

ОБОЗНАЧЕНИЕ	НАИМЕНОВАНИЕ	СТР.
I.232.I-8.I-I I4	Панель 2ПССБ 30	31
I4СБ	Панель 2ПССБ 30 Сборочный чертеж	31
I.232.I-8.I-I I5	Панель 1ПССД 30	32
I5СБ	Панель 1ПССД 30 Сборочный чертеж	32
I.232.I-8.I-I I6	Панель 1ПСС027	33
I6СБ	Панель 1ПСС027 Сборочный чертеж	33
I.232.I-8.I-I I7	Панель 1ПСС028	34
I7СБ	Панель 1ПСС028 Сборочный чертеж	34
I.232.I-8.I-I I8	Панель 2ПСС027	35
I8СБ	Панель 2ПСС027 Сборочный чертеж	35
I.232.I-8.I-I I9	Панель 2ПСС028	36
I9СБ	Панель 2ПСС028 Сборочный чертеж	36
I.232.I-8.I-I 20	Панель ПСС024	37
20СБ	Панель ПСС024 Сборочный чертеж	37
I.232.I-8.I-I 2I	Панель ПСС025	38
I.232.I-8.II 2ICБ	Панель ПСС025 Сборочный чертеж	38
I.232.I-8.I-I 22	Панель 1ПСС27 - 1ПСС28	39
22СБ	Панель 1ПСС27 - 1ПСС28 Сборочный чертеж	40
I.232.I-8.I-I 23	Панель 1ПСС9 - 1ПСС10	41
23СБ	Панель 1ПСС9 - 1ПСС10 Сборочный чертеж	42
I.232.I-8.I-I 24	Панель 2ПСС27 - 2ПСС28	43
24СБ	Панель 2ПСС27 - 2ПСС28 Сборочный чертеж	44
I.232.I-8.I-I 25	Панель 2ПСС9 - 2ПСС10	45
25СБ	Панель 2ПСС9 - 2ПСС10. Сборочный чертеж.	46
I.232.I-8.I-I 26	Панель ПСС 24	47
26СБ	Панель ПСС 24 Сборочный чертеж	47
I.232.I-8.I-I 27	Панель ПСС 25	48
27СБ	Панель ПСС 25 Сборочный чертеж	48
I.232.I-8.I-I 28	Панель 1ПССД27	49
28СБ	Панель 1ПСС27 Сборочный чертеж	49
I.232.I-8.I-I 29	Панель 1ПССД28	50
29СБ	Панель 1ПССД29 Сборочный чертеж	50

САПР КиевЗНИИЭП — Оператор системы

Взам. инв. № | Подпись и дата | Инв. № подл.

ОБОЗНАЧЕНИЕ	НАИМЕНОВАНИЕ	СТР.
I.232.I-8.I-I 30	Панель 2ПССД27	51
30СБ	Панель 2ПССД27 Сборочный чертеж	51
I.232.I-8.I-I 3I	Панель 2ПССД28	52
3ICБ	Панель 2ПССД28 Сборочный чертеж	52
I.232.I-8.I-I 32	Панель ПССД24	53
32СБ	Панель ПССД24 Сборочный чертеж	53
I.232.I-8.I-I 33	ПанельПССД25	54
33СБ	Панель ПССД25 Сборочный чертеж	54
I.232.I-8.I-I 34	Панель IПССЛ27 - 2ПССЛ27	55
34СБ	Панель IПССЛ27 - 2ПССЛ27 Сборочный чертеж	56
I.232.I-8.I-I 35	Панель IПССЛ28 - 2ПССЛ28	57
35СБ	Панель IПССЛ28 - 2ПССЛ28 Сборочный чертеж	58
I.232.I-8.I-I 36	Панель 3ПССЛ27 4ПССЛ27	59
36СБ	Панель 3ПССЛ27 4ПССЛ27 Сборочный чертеж	60
I.232.I-8.I-I 37	Панель 3ПССЛ28 - 4ПССЛ28	61
37СБ	Панель 3ПССЛ28 - 4ПССЛ28 Сборочный чертеж	62
I.232.I-8.I-I 38	Панель 5ПССЛ27 - 5ПССЛ28	63
38СБ	Панель 5ПССЛ27 - 5ПССЛ28 Сборочный чертеж	64

ОБОЗНАЧЕНИЕ	НАИМЕНОВАНИЕ	СТР.
I.232.I-8.II 39	Панель 6ПССЛ27 - 6ПССЛ28	65
39СБ	Панель 6ПССЛ27 - 6ПССЛ28 Сборочный чертеж	66
I.232.I-8.I-I 40	Панель ПССЛ24 - ПССЛ25	67
40СБ	Панель ПССЛ24 - ПССЛ25 Сборочный чертеж	68
I.232.I-8.I-I 4I	Панель ПССП24 - ПССП25	69
4ICБ	Панель ПССП24 - ПССП25 Сборочный чертеж	70
I.232.I-8.I-I 42	Панель IПССП27 - IПССП28	71
42СБ	Панель IПССП27 - IПССП28 Сборочный чертеж	72
I.232.I-8.I-I 43	Панель IПССП9 - IПССПIO	73
43СБ	Панель IПССП9 - IПССПIO Сборочный чертеж	74
I.232.I-8.I-I 44	Панель 2ПССП27 - 2ПССП28	75
44СБ	Панель 2ПССП27 - 2ПССП28 Сборочный чертеж	76
I.232.I-8.I-I 45	Панель 2ПССП9 - 2ПССПIO	77

САПР КиевЗНИИЭП
ОПЕРАТОР СИСТЕМЫ
ВЗАМ. ИНВ.№
ПОДПИСЬ И ДАТА
ИНВ.№ ПОДЛ.

ОБОЗНАЧЕНИЕ	НАИМЕНОВАНИЕ	СТР.
I.232.I-8.I-I 45СБ	Панель 2ПССП9 – 2ПССП10 Сборочный чертеж	78
I.232.I-8.I-I 46	Панель ПССУ5.33– –ПССУ 6.33	79
46СБ	Панель ПССУ5.33– –ПССУ 6.33. Сборочный чертеж	80
I.232.I-8.I-I 47	Панель ПССУ 5.I6– –ПССУ 6.I6	81
47СБ	Панель ПССУ 5.I6– –ПССУ 6.I6 Сборочный чертеж	82
I.232.I-8.I-I 48	Панель ПССУ5.I0– –ПССУ 6.I0	83
48СБ	Панель ПССУ5.I0– –ПССУ 6.I0 Сборочный чертеж	84
I,232.I-8.I-I 00ДI	Узлы опалубочные	85
I.232.I-8.I-I 00Рс	Ведомость расхода стали на элемент КГ	88

САПР КиевЗНИИЭП

ОПЕРАТОР СИСТЕМЫ

ВЗАМ. ИНВ. №

ПОДПИСЬ И ДАТА

1.232.1-8.1-1 ☐☐

ЛИСТ 7

ФОРМАТ А4

САПР КиевЗНИИЭП

ОПЕРАТОР СИСТЕМЫ

ВЗАМ. ИНВ. №

ПОДПИСЬ И ДАТА

ИНВ. № ПОДЛ.

ЛИСТ

Панченко

ОПЕРАТОР СИСТЕМЫ

САПР КиевЗНИИЭП

I. ОБЩИЕ ДАННЫЕ

Выпуск I-I "Панели однослойные, самонесущие для зданий с высотой этажа 3,3 м. Рабочие чертежи" входит в состав серии I.232.I-8 "Сборные легкобетонные панели наружных стен однорядной разрезки для общественных многоэтажных каркасных зданий".

Номенклатура и конструкции панелей разработаны на основе номенклатуры сборных железобетонных изделий межвидового применения для крупнопанельных общественных зданий и вспомогательных зданий промышленных предприятий с высотой этажа 3,3 м по серии I.090.I-I.

Панели - самонесущие, воспринимают нагрузку от собственного веса и ветровую нагрузку с поля панели.

Выпуск содержит: техническое описание, спецификации, сборочные чертежи, выборку стали панелей наружных стен, опалубочные узлы

Настоящий выпуск следует рассматривать совместно с выпуском I-2 "Панели однослойные самонесущие для зданий с высотой этажа 3,3 м. Пространственные каркасы. Рабочие чертежи" и выпуском I-3 "Панели однослойные, самонесущие для зданий с высотой этажа 3,3 м. Арматурные и закладные изделия. Рабочие чертежи".

Панели запроектированы в соответствии с требованиями СНиП II-21-75 "Бетонные и железобетонные конструкции. Нормы проектирования", постановления Госстроя СССР от II марта I98I г. № 34 "О повышении расчетных сопротивлений металлопроката, используемого при изготовлении строительных конструкций", ВСН 32-77 "Инструкция по проектированию конструкций панельных жилых зданий", ГОСТ II024-84 "Панели из легких бетонов для наружных стен жилых и общественных зданий. Технические требования".

ВЗАМ. ИНВ.№

ПОДПИСЬ И ДАТА

ИНВ.№ ПОДЛ.

НАЧ.ОТД.	Акименко		1.232.1-8.1-1 ООТО	
Н.КОНТР.	Титова		Техническое описание	СТАДИЯ: Р; ЛИСТ: 1; ЛИСТОВ: 8
ГЛ.СПЕЦ.	Титова			ГОСГРАЖДАНСТРОЙ КиевЗНИИЭП

ФОРМАТ А4

Панченко

ОПЕРАТОР СИСТЕМЫ

САПР КиевЗНИИЭП

2. Конструкция панелей

2.I. Панели запроектированы однослойные из легкого бетона на пористых неорганических заполнителях марки по прочности на сжатие М75, толщиной 350 и 400 мм. Высота панелей 3275 мм. В качестве заполнителя применен гравий керамзитовый по ГОСТ9759-76.

Морозостойкость бетона должна быть не менее Мрз25. Плотность легкого бетона в панелях /в высушенном до постоянной массы состоянии/ принята в пределах I000-II00 кг/м3. Номинальная отпускная масса панелей определена при проектной средней плотности бетона с учетом наибольшей допускаемой влажности бетона, массой арматуры, закладных изделий, наружного защитно-декоративного и внутреннего отделочных слоев в соответствии с ГОСТ II024-84.

Отделка наружных поверхностей панелей принята в виде декоративного слоя цементного раствора марки по прочности на сжатие М100, толщиной 20 мм. Цвет и вид отделки назначается при конкретном проектировании. Вертикальные грани наружного слоя панелей запроектированы из условия устройства стыков, заделываемых герметиком. На нижней горизонтальной грани также предусмотрена декомпрессионная полость. На верхней горизонтальной грани установлены строповочные петли и закладные детали для крепления панелей к колоннам.

Панели без проемов и простенки шириной более 450 мм - армированы конструктивно.

Панели без проемов и простенки панелей с проемами шириной более 450мм - армированы конструктивно.

Простенки шириной менее 450мм и перемычки панелей с проемами армированы по расчету от собственного веса панели и ветровую нагрузку с поля панели.

Предел огнестойкости - 0,5 часа / по закладным изделиям/.

ВЗАМ. ИНВ.№

ПОДПИСЬ И ДАТА

ИНВ.№ ПОДЛ.

1.232.1-8.1-1 ООТО

ЛИСТ 2

22269 7

САПР КиевЗНИИЭП
Оператор системы
Панченко
Взам. инв. №
Подпись и дата
Инв. № подл.

2.2. Армирование панелей производится сварными пространственными каркасами, которые устанавливаются в формующее оборудование в собранном виде, включая петлевые выпуски и закладные изделия. Пространственные каркасы состоят из плоских арматурных каркасов, арматурных сеток, отдельных стержней, петлевых выпусков и закладных деталей.

Арматурная сталь принята в соответствии со СНиП II-21-75 и письмом Госстроя СССР от 15 апреля 1980 г. № 42-Д " О мерах по предотвращению перерасхода арматурной стали при проектировании и изготовлении железобетонных конструкций для промышленного, жилищно-гражданского и сельского строительства"; для плоских каркасов, сеток и отдельных стержней - сталь класса А-III по ГОСТ 5781-82 и класса Вр-I по ГОСТ 6727-80; для строповочных петель - сталь класса Ас-II марки 10ГТ по ГОСТ 5781-82; для закладных изделий- сталь класса А-III по ГОСТ 5781-82.

Для закладных изделий принята полосовая сталь по ГОСТ 103-76 марки ВСт3пс2 по ГОСТ 380-71*.

2.3. Размеры панелей не должны иметь отклонения от проектных размеров, указанных в рабочих чертежах, превышающие установленные ГОСТ 11024-84. Масса панелей при отпуске потребителю не должна превышать проектную массу более чем на 7%.

3. Изготовление панелей

3.1. Панели должны изготавливаться в соответствии с требованиями ГОСТ 11024-84 по рабочим чертежам в инвентарной заводской оснастке. При этом необходимо выполнять следующие требования :

3.1.1. Панели изготавливаются в горизонтальных формах фасадной стороной вниз.

3.1.2. Армирование панелей производится сварными пространствен-

Формат А4

САПР КиевЗНИИЭП
Оператор системы
Панченко
Взам. инв. №
Подпись и дата
Инв. № подл.

ными каркасами, которые устанавливаются в форму в собранном виде при закрытых бортах. Все петлевые выпуски фиксируются в проектном положении бортовыми коробочками формы. Фиксация пространственных каркасов в проектном положении в форме должна обеспечиваться при помощи пластмассовых или цементных фиксаторов.

3.1.3. Термообработку панелей производить при температуре не выше 70°С, допускается воздействие температуры до 85°С на срок не более 30 минут.

3.1.4. Распалубку панелей производить при достижении бетоном прочности не менее 70% проектной с применением кантователя, обеспечивающего угол подъема изделия не менее 70° к горизонту.

Контроль качества при изготовлении должен производиться путем систематического пооперационного контроля прочности бетонных кубов и арматуры, точности укладки пространственных каркасов, толщин защитных слоев.

Заполнение проемов столярными изделиями производится на заводе после термообработки панелей. Для крепления деревянных коробок окон и балконных дверей в панелях предусмотрены деревянные антисептированные пробки. Столярные изделия разрабатываются для толщины панелей 350 мм по ГОСТ 11214-85, для толщины 400 мм по ГОСТ 16289-85.

Для предохранения от коррозии лицевых поверхностей закладных изделия они должны быть покрыты антикоррозионной обмазкой слоем 0,5 мм.

Минимальная прочность бетона к моменту отпуска изделия с завода, если она не оговорена в проекте, должна быть не менее 80% проектной марки бетона, влажность панелей не должна быть более 12%.

3.2. При отпуске с завода панели должны иметь максимальную готовность в соответствии с требованиями ГОСТ 11024-84, а именно :

3.2.1. Офактуренную наружную поверхность.

3.2.2. Поверхность с внутренней стороны, подготовленную под окраску или оклейку обоями.

3.2.3. Проемы в панелях должны быть заполнены оконными и дверными остекленными блоками с установленными подоконными досками и сливами. Оконные и дверные блоки по наружному контуру в местах примыкания к бетону панелей должны быть герметизированы.

3.3. Приемка панелей ОТК завода-изготовителя и контрольная выборочная проверка производится в соответствии с требованиями ГОСТ 11024-84. При освоении производства панелей и при изменении технологии их изготовления рекомендуется провести испытания панелей и оценку их прочности трещиностойкости по ГОСТ 8829-85 "Конструкции и изделия железобетонные сборные. Методы испытаний и оценки прочности, жесткости и трещиностойкости". Схемы испытания и контрольные нагрузки приведены ниже.

4. Указания по хранению и транспортированию панелей

Хранение и транспортирование панелей должны выполняться в соответствии с требованиями ГОСТ 11024-84. Подъем панелей производить с применением самобалансирующих траверс, обеспечивающих вертикальное положение панелей, наклон строп к вертикали допускается не более 15^0. Опирание панелей при хранении и транспортировании должно производиться на специальные прокладки /деревянные, резиновые и т.п./.

5. Маркировка панелей

Маркировка панелей выполнена в соответствии с ГОСТ 23009-78 "Конструкции и изделия бетонные и железобетонные сборные. Условные обозначения /марки/". Марка содержит обозначение основных характеристик панели и состоит из буквенно-цифровых групп.

Первая цифра означает :

Инв.№ подл. | Подпись и дата | Взам.инв.№ | САПР КиевЗНИИЭП | Оператор системы | Пономаренко | КиевЗНИИЭП системы

- в панелях с оконными и дверными проемами - отличие в размерах или расположении проема, отличие в типах или расположении вертикальных торцов панели /зеркальность/;

- в панелях без проемов - отличие в типах или расположении вертикальных торцов панели /зеркальность/.

Группа букв означает :

ПССО - панель стеновая самонесущая с оконным проемом;

ПССБ - панель стеновая самонесущая с проемом для балконной двери;

ПССЛ - панель стеновая самонесущая для лестничных клеток;

ПССД - панель стеновая самонесущая с дверным проемом;

ПСС - панель стеновая самонесущая без проема /глухая/.

Вторая группа цифр /записаны через точку/ обозначает габарит панели /длина, высота, толщина/ в дециметрах.

Последующая буква "П" означает вид бетона - бетон на пористых заполнителях.

Марки проставляются на чертежах и спецификациях проекта в заказах заводом - изготовителям и на изделиях. Каждая изготовленная панель должна иметь маркировку согласно ГОСТ 13015.2-81 "Конструкции и изделия бетонные и железобетонные сборные. Правила маркировки", выполненную несмываемой краской. Должны быть нанесены: марка панели, индекс предприятия, масса панели, дата изготовления.

Внесение изменений в обозначение марок не допускается.

6. Расчетные нагрузки на панели

Панели наружных стен рассчитаны по указаниям ВСН 32-77 и СНиП II-21-75 . Несущая способность панелей без проемов /глухих/ и простенков панелей с проемами определяется согласно п.п 12.48: 12.60 и приложения 4 ВСН 32-77. Расчетные нагрузки на стык панелей при толщине - 350мм - 60 тс/м; при толщине 400 мм - 70 тс/м.

Панченко

ОПЕРАТОР СИСТЕМЫ

САПР КиевЗНИИЭП

Несущая способность перемычек определена согласно п.п.12.68-12.77 ВСН 32-77 на изгиб от вертикальной нагрузки и на усилия от перекоса, равного 1/2000пролета перемычки, возникающего при изгибе стены в собственной плоскости.

7.Методы испытания и контроля стеновых панелей

7.1. Испытания стеновых панелей неразрушающими методами контролируется численными значениями единичных показателей качества, обеспечивающих заданную проектом прочность, жесткость и трещиностойкость конструкций в соответствии с требованиями ГОСТ 8829-77.

Партия изготовленных панелей признается годной, если каждый из контролируемых показателей всех испытанных панелей не отличается от их проектных значений более, чем на величину предельно допускаемых отклонений.

7.2. При проведении испытаний неразрушающими методами непосредственно в конструкции должны контролироваться следующие показатели:

а/ геометрические размеры и формы поверхностей панелей по ГОСТ 13015.0-83;

б/ прочность бетона по ГОСТ 17624-78 или ГОСТ 21243-75, ГОСТ 26690.0-77-ГОСТ 26690.4-77 /допускается традиционный способ по ГОСТ 10180-78/;

в/ толщина защитного слоя определяется по ГОСТ 22904-78.

Допускаемые отклонения от номинальных значений, указанных в рабочих чертежах, должны приниматься по ГОСТ 11024-84. Статический контроль прочности бетона панелей осуществляется по ГОСТ 18105.0-80-18105.1-80.

7.3. Виды, классы, марки, механические свойства, арматурных сталей, марки углеродистой стали для закладных изделий контролируются по ГОСТ 10922-75 в процессе входного контроля.

ВЗАМ. ИНВ.№ | ПОДПИСЬ И ДАТА | ИНВ.№ ПОДЛ

Панченко

ОПЕРАТОР СИСТЕМЫ

САПР КиевЗНИИЭП

7.4. Качество выполнения сварных соединений арматурных и закладных изделий контролируются по ГОСТ 10922-75 или ультрозвуковым методом по ГОСТ 23858-73 в процессе операционного контроля.

7.5. Качество, диаметр и взаимное расположение арматурных и закладных изделий должны контролироваться в каждой панели путем осмотра.

7.6. План контроля и количества контролируемых панелей принять по ГОСТ 11024-84.

7.7. Характер и величина ширины раскрытия трещин, допускаемых при изготовлении панелей, должны соответствовать требованиям ГОСТ 13015.0-83.

На сборочных чертежах панели показаны с внутренней стороны.

ВЗАМ. ИНВ.№ | ПОДПИСЬ И ДАТА | ИНВ.№ ПОДЛ

ФОРМАТ	ЗОНА	ПОЗ	ОБОЗНАЧЕНИЕ	НАИМЕНОВАНИЕ	КОЛ.	ПРИМЕЧАНИЕ
				ДОКУМЕНТАЦИЯ		
А3			1.232.1-8.1-1 01СБ	СБОРОЧНЫЙ ЧЕРТЕЖ		
А4			1.232.1-8.1-1 00Д1	УЗЛЫ ОПАЛУБОЧНЫЕ		
А4			1.232.1-8.1-1 00РС	ВЕДОМОСТЬ РАСХОДА СТАЛИ НА ЭЛЕМЕНТ		
А4			1.232.1-8.1-1 00ТО	ТЕХНИЧЕСКОЕ ОПИСАНИЕ		
				ДЕТАЛИ		
БЧ		2	50.100.100.120	ПРОБКА ДЕРЕВЯННАЯ 50Х100Х100	4	
				МАТЕРИАЛЫ		
		5		ПИЛОМАТЕРИАЛ		0,002М3
			ПЕРЕМЕННЫЕ ДАННЫЕ	ДЛЯ ИСПОЛНЕНИЙ:		
				1.232.1-8.1-1 01 1ПССО 30.33.3,5-П		
				СБОРОЧНЫЕ ЕДИНИЦЫ		
А4		1	1.232.1-8.1-2 01	КАРКАС ПРОСТРАНСТВ. 1КПСО 30.33.3,5	1	
				МАТЕРИАЛЫ		
		3		БЕТОН ЛЕГКИЙ М75		1,64М3
		4		РАСТВОР ЦЕМЕНТНЫЙ М100		0,11М3
				1.232.1-8.1-1 01-01 1ПССО 30.33.4,0-П		
				СБОРОЧНЫЕ ЕДИНИЦЫ		
А4		1	1.232.1-8.1-2 01-01	КАРКАС ПРОСТРАНСТВ. 1КПСО 30.33.4,0	1	
				МАТЕРИАЛЫ		
		3		БЕТОН ЛЕГКИЙ М75		1,86М3
		4		РАСТВОР ЦЕМЕНТНЫЙ М100		0,11М3

НАЧ.АПМ	Гуменко		1.232.1-8.1-1 01
Н.КОНТР.	Титова		ПАНЕЛЬ 1ПССО 30 - 3ПССО 30
ГЛ.СПЕЦ	Титова		
ПРОВЕРИЛ	Панченко		
РАЗРАБ	Путиненко		

СТАДИЯ	ЛИСТ	ЛИСТОВ
Р	1	2

ГОСГРАЖДАНСТРОЙ
КиевЗНИИЭП

ФОРМАТ	ЗОНА	ПОЗ.	ОБОЗНАЧЕНИЕ	НАИМЕНОВАНИЕ	КОЛ	ПРИМЕЧАНИЕ
				1.232.1-8.1-1 01-02 2ПССО 30.33.3,5-П		
				СБОРОЧНЫЕ ЕДИНИЦЫ		
А4		1	1.232.1-8.1-2 01-02	КАРКАС ПРОСТРАНСТВ. 2КПСО 30.33.3,5	1	
				МАТЕРИАЛЫ		
		3		БЕТОН ЛЕГКИЙ М75		1,86М3
		4		РАСТВОР ЦЕМЕНТНЫЙ М100		0,12М3
				1.232.1-8.1-1 01-03 2ПССО 30.33.4,0-П		
				СБОРОЧНЫЕ ЕДИНИЦЫ		
А4		1	1.232.1-8.1-2 01-03	КАРКАС ПРОСТРАНСТВ. 2КПСО 30.33.4,0	1	
				МАТЕРИАЛЫ		
		3		БЕТОН ЛЕГКИЙ М75		2,14М3
		4		РАСТВОР ЦЕМЕНТНЫЙ М100		0,12М3
				1.232.1-8.1-1 01-04 3ПССО 30.33.3,5-П		
				СБОРОЧНЫЕ ЕДИНИЦЫ		
А4		1	1.232.1-8.1-2 01-04	КАРКАС ПРОСТРАНСТВ. 3КПСО 30.33.3,5	1	
				МАТЕРИАЛЫ		
		3		БЕТОН ЛЕГКИЙ М75		2,35М3
		4		РАСТВОР ЦЕМЕНТНЫЙ М100		0,15М3
				1.232.1-8.1-1 01-05 3ПССО 30.33.4,0-П		
				СБОРОЧНЫЕ ЕДИНИЦЫ		
А4		1	1.232.1-8.1-2 01-05	КАРКАС ПРОСТРАНСТВ. 3КПСО 30.33.4,0	1	
				МАТЕРИАЛЫ		
		3		БЕТОН ЛЕГКИЙ М75		2,71М3
		4		РАСТВОР ЦЕМЕНТНЫЙ М100		0,15М3

1.232.1-8.1-1 01 — ЛИСТ 2

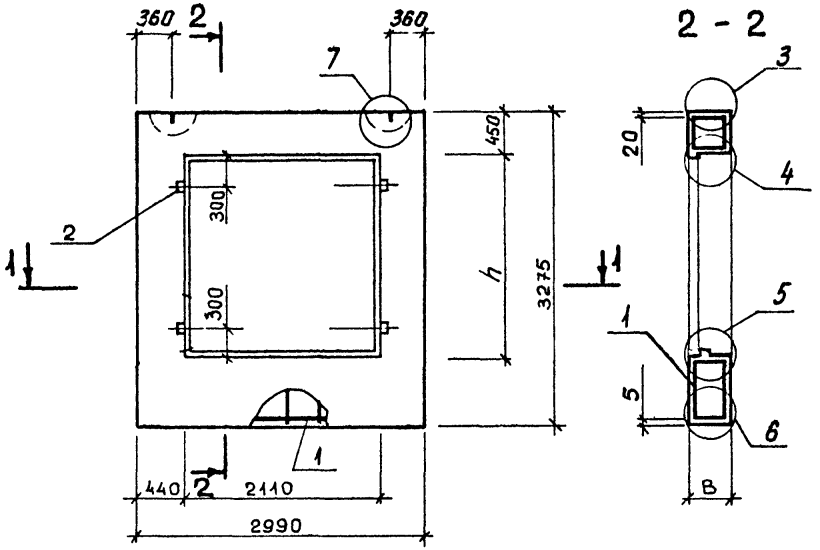

Обозначение	Марка	B, мм	h, мм	Масса, т
1.232.1-8.1-1 01	1ПССО 30.33.3,5-П	350	2110	2,12
-01	1ПССО 30.33.4,0-П	400	2110	2,38
-02	2ПССО 30.33.3,5-П	350	1810	2,40
-03	2ПССО 30.33.4,0-П	400	1810	2,72
-04	3ПССО 30.33.3,5-П	350	1210	3,02
-05	3ПССО 30.33.4,0-П	400	1210	3,44

САПР Киев ЗНИИЭП | Оператор системы | Панченко

Инв. № подл. | Подпись и дата | Взам. инв. №

Нач. АПМ	Акименко	
Н. контр.	Титова	
Гл. спец.	Титова	
Проверил	Литвиненко	
Разраб.	Панченко	

1.232.1-8.1-1 01 СБ

Панель 1ПССО 30 – 3ПССО 30

Сборочный чертеж

Стадия	Масса	Масштаб
Р	см / табл	
Лист	Листов 1	

ГОСГРАЖДАНСТРОЙ КиевЗНИИЭП

ФОРМАТ	ЗОНА	ПОЗ.	ОБОЗНАЧЕНИЕ	НАИМЕНОВАНИЕ	КОЛ.	ПРИМЕЧАНИЕ
				ДОКУМЕНТАЦИЯ		
А3			1.232.1-8.1-1 02СБ	СБОРОЧНЫЙ ЧЕРТЕЖ		
А4			1.232.1-8.1-1 00Д1	УЗЛЫ ОПАЛУБОЧНЫЕ		
А4			1.232.1-8.1-1 00РС	ВЕДОМОСТЬ РАСХОДА СТАЛИ НА ЭЛЕМЕНТ		
А4			1.232.1-8.1-1 00ТО	ТЕХНИЧЕСКОЕ ОПИСАНИЕ		
				ДЕТАЛИ		
БЧ		2	50.100.100.120	ПРОБКА ДЕРЕВЯННАЯ 50Х100Х100	4	
				МАТЕРИАЛЫ		
		5		ПИЛОМАТЕРИАЛ		0,002М3
			ПЕРЕМЕННЫЕ ДАННЫЕ	ДЛЯ ИСПОЛНЕНИЙ:		
				1.232.1-8.1-1 02 4ПССО 30.33.3,5-П		
				СБОРОЧНЫЕ ЕДИНИЦЫ		
А4		1	1.232.1-8.1-2 02	КАРКАС ПРОСТРАНСТВ. 4КПСО 30.33.3,5	1	
				МАТЕРИАЛЫ		
		3		БЕТОН ЛЕГКИЙ М75		2,05М3
		4		РАСТВОР ЦЕМЕНТНЫЙ М100		0,13М3
				1.232.1-8.1-1 02-01 4ПССО 30.33.4,0-П		
				СБОРОЧНЫЕ ЕДИНИЦЫ		
А4		1	1.232.1-8.1-2 02-01	КАРКАС ПРОСТРАНСТВ. 4КПСО 30.33.4,0	1	
				МАТЕРИАЛЫ		
		3		БЕТОН ЛЕГКИЙ М75		2,35М3
		4		РАСТВОР ЦЕМЕНТНЫЙ М100		0,13М3

НАЧ.АПМ	Якимчик		1.232.1-8.1-1 02
Н.КОНТР.	Титова		
ГЛ.СПЕЦ	Титова		ПАНЕЛЬ 4ПССО 30 - 6ПССО 30
ПРОВЕРИЛ	Панченко		
РАЗРАБ.	Публинская		

СТАДИЯ	ЛИСТ	ЛИСТОВ
Р	1	2

ГОСГРАЖДАНСТРОЙ
КиевЗНИИЭП

ФОРМАТ	ЗОНА	ПОЗ.	ОБОЗНАЧЕНИЕ	НАИМЕНОВАНИЕ	КОЛ.	ПРИМЕЧАНИЕ
				1.232.1-8.1-1 02-02 5ПССО 30.33.3,5-П		
				СБОРОЧНЫЕ ЕДИНИЦЫ		
А4		1	1.232.1-8 1-2 02-02	КАРКАС ПРОСТРАНСТВ. 5КПСО 30.33.3,5	1	
				МАТЕРИАЛЫ		
		3		БЕТОН ЛЕГКИЙ М75		2,23М3
		4		РАСТВОР ЦЕМЕНТНЫЙ М100		0,14М3
				1.232.1-8.1-1 02-03 5ПССО 30.33.4,0-П		
				СБОРОЧНЫЕ ЕДИНИЦЫ		
А4		1	1.232.1-8.1-2 02-03	КАРКАС ПРОСТРАНСТВ. 5КПСО 30.33.4,0	1	
				МАТЕРИАЛЫ		
		3		БЕТОН ЛЕГКИЙ М75		2,57М3
		4		РАСТВОР ЦЕМЕНТНЫЙ М100		0,14М3
				1.232.1-8.1-1 02-04 6ПССО 30.33.3,5-П		
				СБОРОЧНЫЕ ЕДИНИЦЫ		
А4		1	1.232.1-8.1-2 02-04	КАРКАС ПРОСТРАНСТВ. 6КПСО 30.33.3,5	1	
				МАТЕРИАЛЫ		
		3		БЕТОН ЛЕГКИЙ М75		2,42М3
		4		РАСТВОР ЦЕМЕНТНЫЙ М100		0,15М3
				1.232.1-8.1-1 02-05 6ПССО 30.33.4,0-П		
				СБОРОЧНЫЕ ЕДИНИЦЫ		
А4		1	1.232.1-8.1-2 02-05	КАРКАС ПРОСТРАНСТВ. 6КПСО 30.33.4,0	1	
				МАТЕРИАЛЫ		
		3		БЕТОН ЛЕГКИЙ М75		2,79М3
		4		РАСТВОР ЦЕМЕНТНЫЙ М100		0,15М3

1.232.1-8.1-1 02

ЛИСТ 2

САПР Киев ЗНИИЭП | ОПЕРАТОР СИСТЕМЫ | Панченко

2 - 2

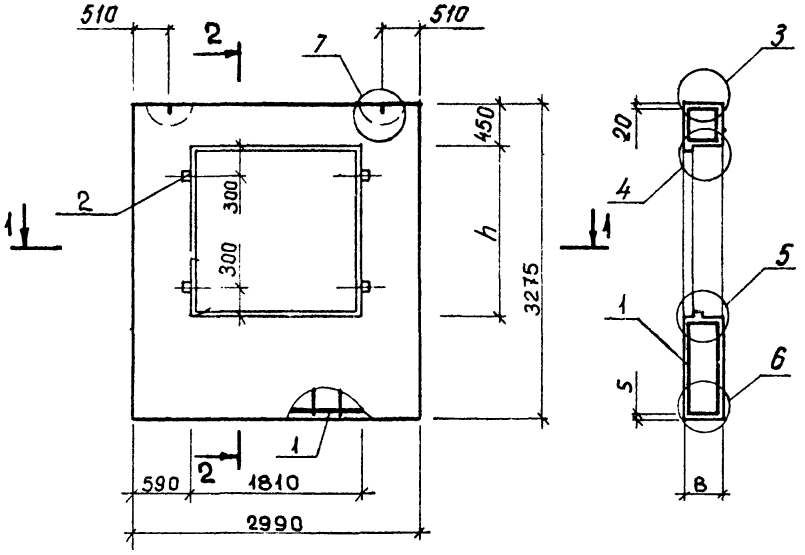

1 - 1

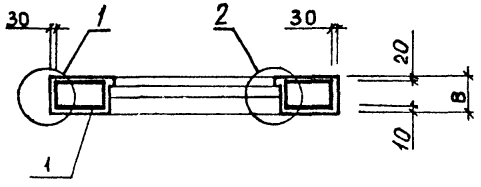

Обозначение	Марка	B, мм	h, мм	Масса, т
1.232.1-8. 1-1 02	4ПССО 30.33. 3,5-П	350	1810	2,63
-01	4ПССО 30.33. 4,0-П	400	1810	2,98
-02	5ПССО 30.33. 3,5-П	350	1510	2,86
-03	5ПССО 30.33. 4,0-П	400	1510	3,26
-04	6ПССО 30.33. 3,5-П	350	1210	3,11
-05	6ПССО 30.33. 4,0-П	400	1210	3,53

НАЧ.АП.М	Акименко	
Н.КОНТР.	Титова	
ГЛ.СПЕЦ.	Титова	
ПРОВЕРИЛ	Литвиненко	
РАЗРАБ.	Панченко	

1.232.1-8. 1-1 02СБ

Панель 4ПССО 30-6ПССО 30

Сборочный чертеж

СТАДИЯ	МАССА	МАСШТАБ
Р	см ТАБЛ	

ЛИСТ	ЛИСТОВ 1

ГОССТРОЙ КиевЗНИИЭП

ВЗАМ.ИНВ.№ | ПОДПИСЬ И ДАТА | ИНВ.№ ПОДЛ.

ФОРМАТ	ЗОНА	ПОЗ.	ОБОЗНАЧЕНИЕ	НАИМЕНОВАНИЕ	КОЛ.	ПРИМЕЧАНИЕ
				ДОКУМЕНТАЦИЯ		
А3			1.232.1-8.1-1 03СБ	СБОРОЧНЫЙ ЧЕРТЕЖ		
А4			1.232.1-8.1-1 00Д1	УЗЛЫ ОПАЛУБОЧНЫЕ		
А4			1.232.1-8.1-1 00РС	ВЕДОМОСТЬ РАСХОДА СТАЛИ НА ЭЛЕМЕНТ		
А4			1.232.1-8.1-1 00ТО	ТЕХНИЧЕСКОЕ ОПИСАНИЕ		
				ДЕТАЛИ		
БЧ		2	50.100.100.120	ПРОБКА ДЕРЕВЯННАЯ 50Х100Х100	4	
				МАТЕРИАЛЫ		
		5		ПИЛОМАТЕРИАЛ		0,002М3
			ПЕРЕМЕННЫЕ ДАННЫЕ	ДЛЯ ИСПОЛНЕНИЙ:		
				1.232.1-8.1-1 03 7ПССО 30.33.3,5-П		
				СБОРОЧНЫЕ ЕДИНИЦЫ		
А4		1	1.232.1-8.1-2 03	КАРКАС ПРОСТРАНСТВ. 7КПСО 30.33.3,5	1	
				МАТЕРИАЛЫ		
		3		БЕТОН ЛЕГКИЙ М75		2,22М3
		4		РАСТВОР ЦЕМЕНТНЫЙ М100		0,14М3
				1.232.1-8.1-1 03-01 7ПССО 30.33.4,0-П		
				СБОРОЧНЫЕ ЕДИНИЦЫ		
А4		1	1.232.1-8.1-2 03-01	КАРКАС ПРОСТРАНСТВ. 7КПСО 30.33.4,0	1	
				МАТЕРИАЛЫ		
		3		БЕТОН ЛЕГКИЙ М75		2,54М3
		4		РАСТВОР ЦЕМЕНТНЫЙ М100		0,14М3

		1.232.1-8.1-1 03	
НАЧ.АПМ	Якименко		
Н.КОНТР.	Титова		
ГЛ.СПЕЦ	Титова	ПАНЕЛЬ 7ПССО 30 - 9ПССО 30	СТАДИЯ: Р; ЛИСТ: 1; ЛИСТОВ: 2
ПРОВЕРИЛ	Лабинченко		ГОСГРАЖДАНСТРОЙ КиевЗНИИЭП
РАЗРАБ.	Панченко		

ФОРМАТ А4

ФОРМАТ	ЗОНА	ПОЗ.	ОБОЗНАЧЕНИЕ	НАИМЕНОВАНИЕ	КОЛ	ПРИМЕЧАНИЕ
				1.232.1-8.1-1 03-02 8ПССО 30.33.3,5-П		
				СБОРОЧНЫЕ ЕДИНИЦЫ		
А4		1	1.232.1-8.1-2 03-02	КАРКАС ПРОСТРАНСТВ. 8КПСО 30.33.3,5	1	
				МАТЕРИАЛЫ		
		3		БЕТОН ЛЕГКИЙ М75		2,58М3
		4		РАСТВОР ЦЕМЕНТНЫЙ М100		0,16М3
				1.232.1-8.1-1 03-03 8ПССО 30.33.4,0-П		
				СБОРОЧНЫЕ ЕДИНИЦЫ		
А4		1	1.232.1-8.1-2 03-03	КАРКАС ПРОСТРАНСТВ. 8КПСО 30.33.4,0	1	
				МАТЕРИАЛЫ		
		3		БЕТОН ЛЕГКИЙ М75		2,97М3
		4		РАСТВОР ЦЕМЕНТНЫЙ М100		0,16М3
				1.232.1-8.1-1 03-04 9ПССО 30.33.3,5-П		
				СБОРОЧНЫЕ ЕДИНИЦЫ		
А4		1	1.232.1-8.1-2 03-04	КАРКАС ПРОСТРАНСТВ. 9КПСО 30.33.3,5	1	
				МАТЕРИАЛЫ		
		3		БЕТОН ЛЕГКИЙ М75		2,58М3
		4		РАСТВОР ЦЕМЕНТНЫЙ М100		0,16М3
				1.232.1-8.1-1 03-05 9ПССО 30.33.4,0-П		
				СБОРОЧНЫЕ ЕДИНИЦЫ		
А4		1	1.232.1-8.1-2 03-05	КАРКАС ПРОСТРАНСТВ. 9КПСО 30.33.4,0	1	
				МАТЕРИАЛЫ		
		3		БЕТОН ЛЕГКИЙ М75		2,97М3
		4		РАСТВОР ЦЕМЕНТНЫЙ М100		0,16М3

	1.232.1-8.1-1 03	ЛИСТ 2

Панченко
САПР Киев ЗНИИЭП
ОПЕРАТОР СИСТЕМЫ
ВЗАМ ИНВ №
ПОДПИСЬ И ДАТА
ИНВ № ПОДЛ

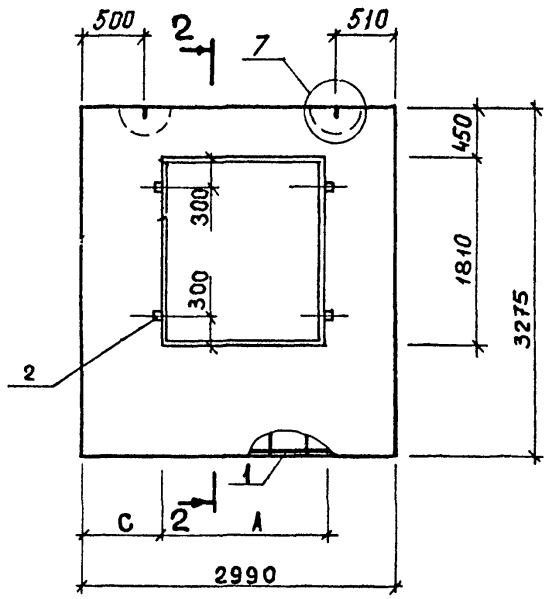

2 - 2

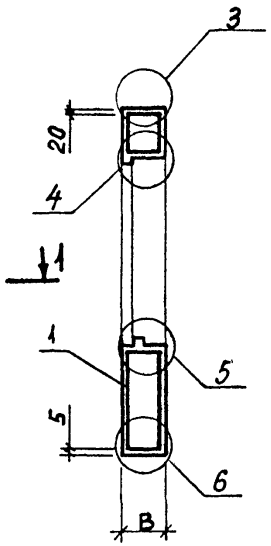

1 - 1

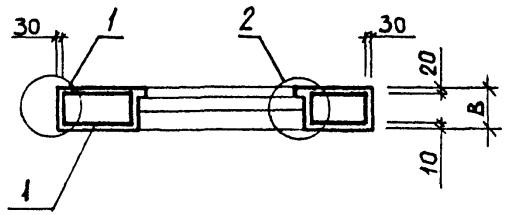

Обозначение	Марка	С, мм	А, мм	В, мм	Масса, т
1.232.1-8.1-1 03	7ПССО 30.33.3,5-П	740	1510	350	2,85
-01	7ПССО 30.33.4,0-П	740	1510	400	3,22
-02	8ПССО 30.33.3,5-П	590	910	350	3,31
-03	8ПССО 30.33.4,0-П	590	910	400	3,75
-04	9ПССО 30.33.3,5-П	1490	910	350	3,31
-05	9ПССО 30.33.3,5-П	1490	910	400	3,75

НАЧ.АПМ	Акименко	
Н.КОНТР.	Титова	
ГЛ.СПЕЦ.	Титова	
ПРОВЕРИЛ	Литвиненко	
РАЗРАБ.	Панченко	

1.232.1-8.1-1 03СБ

Панель
7ПССО 30 – 9ПССО 30
Сборочный чертеж

СТАДИЯ	МАССА	МАСШТАБ
Р	СМ ТАБЛ	
ЛИСТ	ЛИСТОВ 1	

ГОСГРАЖДАНСТРОЙ
КиевЗНИИЭП

ФОРМАТ	ЗОНА	ПОЗ.	ОБОЗНАЧЕНИЕ	НАИМЕНОВАНИЕ	КОЛ.	ПРИМЕЧАНИЕ
				ДОКУМЕНТАЦИЯ		
А3			1.232.1-8.1-1 04СБ	СБОРОЧНЫЙ ЧЕРТЕЖ		
А4			1.232.1-8.1-1 00Д1	УЗЛЫ ОПАЛУБОЧНЫЕ		
А4			1.232.1-8.1-1 00РС	ВЕДОМОСТЬ РАСХОДА СТАЛИ НА ЭЛЕМЕНТ		
А4			1.232.1-8.1-1 00ТО	ТЕХНИЧЕСКОЕ ОПИСАНИЕ		
				ДЕТАЛИ		
ВЧ		2	50.100.100.120	ПРОБКА ДЕРЕВЯННАЯ 50Х100Х100	8	
				МАТЕРИАЛЫ		
		5		ПИЛОМАТЕРИАЛ		0,004М3
			ПЕРЕМЕННЫЕ ДАННЫЕ	ДЛЯ ИСПОЛНЕНИЙ:		
				1.232.1-8.1-1 04 1ПССО 60.33.3,5-П		
				СБОРОЧНЫЕ ЕДИНИЦЫ		
А4		1	1.232.1-8.1-2 04	КАРКАС ПРОСТРАНСТВ. 1КПСО 60.33.3,5	1	
				МАТЕРИАЛЫ		
		3		БЕТОН ЛЕГКИЙ М75		3,29М3
		4		РАСТВОР ЦЕМЕНТНЫЙ М100		0,21М3
				1.232.1-8.1-1 04-01 1ПССО 60.33.4,0-П		
				СБОРОЧНЫЕ ЕДИНИЦЫ		
А4		1	1.232.1-8.1-2 04-01	КАРКАС ПРОСТРАНСТВ. 1КПСО 60.33.4,0	1	
				МАТЕРИАЛЫ		
		3		БЕТОН ЛЕГКИЙ М75		3,49М3
		4		РАСТВОР ЦЕМЕНТНЫЙ М100		0,21М3

НАЧ.АПМ	Акименко		1.232.1-8.1-1 04
Н.КОНТР.	Титова		ПАНЕЛЬ 1ПССО 60 - 2ПССО 60
ГЛ.СПЕЦ	Титова		
ПРОВЕРИЛ	Литвиненко		
РАЗРАБ.	Панченко		

СТАДИЯ	ЛИСТ	ЛИСТОВ
Р	I	2

ГОСГРАЖДАНСТРОЙ КиевЗНИИЭП

ФОРМАТ	ЗОНА	ПОЗ.	ОБОЗНАЧЕНИЕ	НАИМЕНОВАНИЕ	КОЛ	ПРИМЕЧАНИЕ
				1.232.1-8.1-1 04-02 2ПССО 60.33.3,5-П		
				СБОРОЧНЫЕ ЕДИНИЦЫ		
А4		1	1.232.1-8.1-2 04-02	КАРКАС ПРОСТРАНСТВ. 2КПСО 60.33.3,5	1	
				МАТЕРИАЛЫ		
		3		БЕТОН ЛЕГКИЙ М75		3,72М3
		4		РАСТВОР ЦЕМЕНТНЫЙ М100		0,23М3
				1.232.1-8 1-1 04-03 2ПССО 60.33.4,0-П		
				СБОРОЧНЫЕ ЕДИНИЦЫ		
А4		1	1.232.1-8.1-2 04-03	КАРКАС ПРОСТРАНСТВ. 2КПСО 60.33.4,0	1	
				МАТЕРИАЛЫ		
		3		БЕТОН ЛЕГКИЙ М75		4,29М3
		4		РАСТВОР ЦЕМЕНТНЫЙ М100		0,23М3

	1.232.1-8 1-1 04	ЛИСТ 2

Панченко

ОПЕРАТОР СИСТЕМЫ

САПР Киев ЗНИИЭП

КиевЗНИИЭП СИСТЕМЫ

ВЗАМ.ИНВ.№

ПОДПИСЬ И ДАТА

ИНВ.№ПОДЛ.

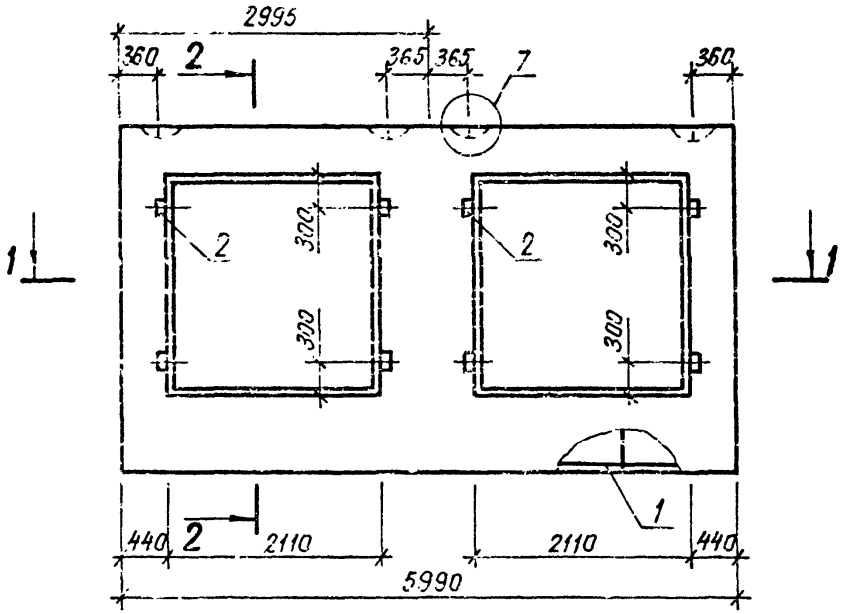

2-2

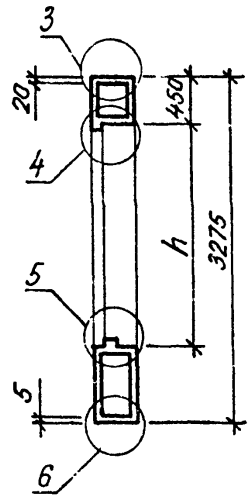

1-1

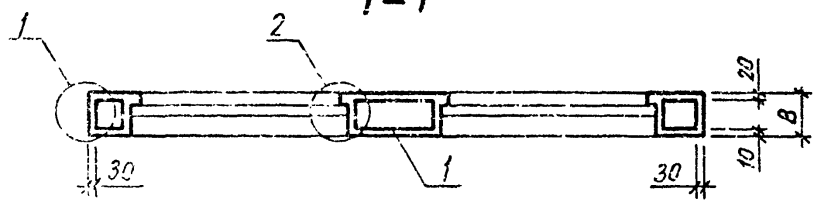

Обозначение	Марка	B, мм	h, мм	Масса, т
1.232.1-8. 1-1 04	1ПССО 60.33.3,5-П	350	2110	4,25
-01	1ПССО 60.33.4,0-П	400	2110	4,48
-02	2ПССО 60.33.3,5-П	350	1810	4,16
-03	2ПССО 60.33.4,0-П	400	1810	5,44

НАЧ АПМ	Акименко	
Н КОНТР.	Титова	
ГЛ СПЕЦ	Титова	
ПРОВЕРИЛ	Панченко	
РАЗРАБ.	Литвиненко	

1.232.1-8.1-1 04СБ

Панель
1ПССО 60 – 2ПССО 60

Сборочный чертеж

СТАДИЯ	МАССА	МАСШТАБ
Р	см / табл	
ЛИСТ	ЛИСТОВ 1	

ГОСГРАЖДАНСТРОЙ
КиевЗНИИЭП

САПР Киев ЗНИИЭП | Оператор системы | Панченко

Взам. инв. № | Подпись и дата

ФОРМАТ	ЗОНА	ПОЗ.	ОБОЗНАЧЕНИЕ	НАИМЕНОВАНИЕ	КОЛ.	ПРИМЕЧАНИЕ
				ДОКУМЕНТАЦИЯ		
А3			1.232.1-8.1-1 05СВ	СБОРОЧНЫЙ ЧЕРТЕЖ		
А4			1.232.1-8.1-1 00Д1	УЗЛЫ ОПАЛУБОЧНЫЕ		
А4			1.232.1-8.1-1 00РС	ВЕДОМОСТЬ РАСХОДА СТАЛИ НА ЭЛЕМЕНТ		
А4			1.232.1-8.1-1 00ТО	ТЕХНИЧЕСКОЕ ОПИСАНИЕ		
				ДЕТАЛИ		
ВЧ		2	50.100.100.120	ПРОБКА ДЕРЕВЯННАЯ 50Х100Х100	8	
				МАТЕРИАЛЫ		
		5		ПИЛОМАТЕРИАЛ		0,004М3
			ПЕРЕМЕННЫЕ ДАННЫЕ	ДЛЯ ИСПОЛНЕНИЙ:		
				1.232.1-8.1-1 05 3ПСОО 60.33.3,5-П		
				СБОРОЧНЫЕ ЕДИНИЦЫ		
А4		1	1.232.1-8.1-2 05	КАРКАС ПРОСТРАНСТВ. 3КПСО 60.33.3,5	1	
				МАТЕРИАЛЫ		
		3		БЕТОН ЛЕГКИЙ М75		4,09М3
		4		РАСТВОР ЦЕМЕНТНЫЙ М100		0,26М3
				1.232.1-8.1-1 05-01 3ПСОО 60.33.4,0-П		
				СБОРОЧНЫЕ ЕДИНИЦЫ		
А4		1	1.232.1-8.1-2 05-01	КАРКАС ПРОСТРАНСТВ. 3КПСО 60.33.4,0	1	
				МАТЕРИАЛЫ		
		3		БЕТОН ЛЕГКИЙ М75		4,76М3
		4		РАСТВОР ЦЕМЕНТНЫЙ М100		0,26М3

НАЧ.АПМ	Асименко		1.232.1-8.1-1 05
Н.КОНТР.	Титова		
ГЛ.СПЕЦ.	Титова		ПАНЕЛЬ 3ПСОО 60 - 4ПСОО 60
ПРОВЕРИЛ	Литвиненко		
РАЗРАБ.	Ончуенко		

СТАДИЯ	ЛИСТ	ЛИСТОВ
Р	1	2

ГОСГРАЖДАНСТРОЙ КиевЗНИИЭП

САПР Киев ЗНИИЭП | ОПЕРАТОР СИСТЕМЫ | ВЗАМ.ИНВ.№ | ПОДПИСЬ И ДАТА | ИНВ.№ПОДЛ

ФОРМАТ	ЗОНА	ПОЗ.	ОБОЗНАЧЕНИЕ	НАИМЕНОВАНИЕ	КОЛ	ПРИМЕЧАНИЕ
				1.232.1-8.1-1 05-02 4ПСОО 60.33.3,5-П		
				СБОРОЧНЫЕ ЕДИНИЦЫ		
А4		1	1.232.1-8.1-2 05-02	КАРКАС ПРОСТРАНСТВ. 4КПСО 60.33.3,5	1	
				МАТЕРИАЛЫ		
		3		БЕТОН ЛЕГКИЙ М75		4,85М3
		4		РАСТВОР ЦЕМЕНТНЫЙ М100		0,30М3
				1.232.1-8.1-1 05-03 4ПСОО 60.33.4,0-П		
				СБОРОЧНЫЕ ЕДИНИЦЫ		
А4		1	1.232.1-8.1-2 05-03	КАРКАС ПРОСТРАНСТВ. 4КПСО 60.33.4,0	1	
				МАТЕРИАЛЫ		
		3		БЕТОН ЛЕГКИЙ М75		5,58М3
		4		РАСТВОР ЦЕМЕНТНЫЙ М100		0,30М3

1.232.1-8.1-1 05 | ЛИСТ 2

САПР Киев ЗНИИЭП
ОПЕРАТОР СИСТЕМЫ Панченко
ВЗАМ.ИНВ.№
ПОДПИСЬ И ДАТА
ИНВ.№ ПОДЛ.

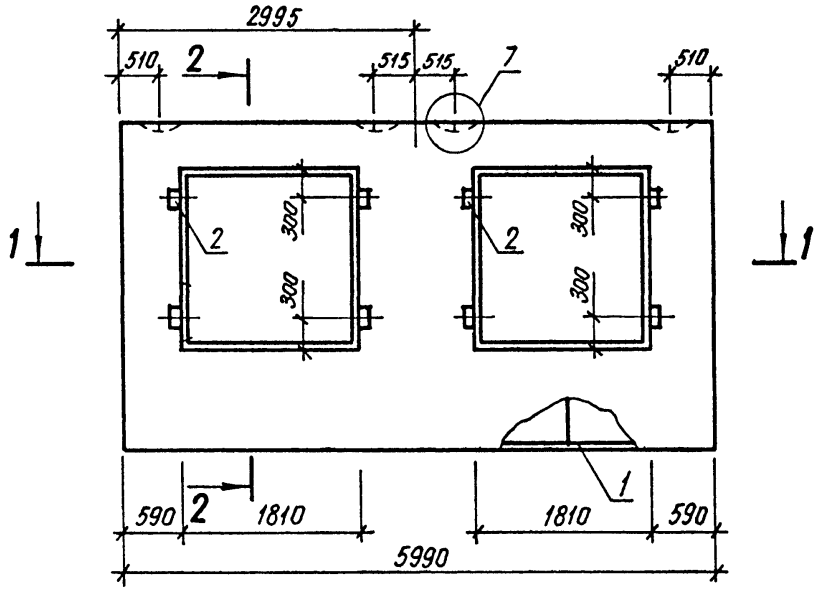

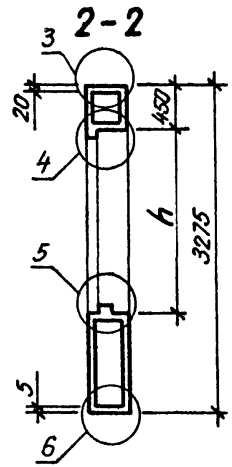

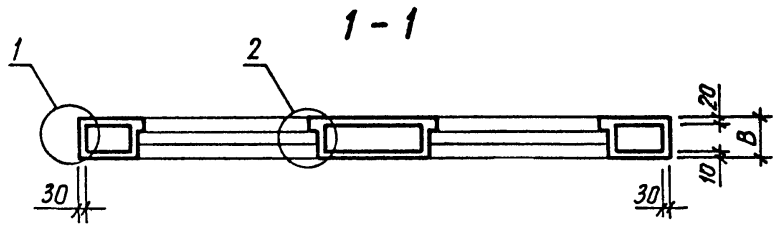

Обозначение	Марка	B, мм	h, мм	Масса, т
1.232.1-8. 1-1 05	3ПССО 60.33.3,5-П	350	1810	5,26
-01	3ПССО 60.33.4,0-П	400	1810	6,03
-02	4ПССО 60.33.3,5-П	350	1210	6,21
-03	4ПССО 60.33.4,0-П	400	1210	7,06

НАЧ.АПМ.	Акименко	
Н.КОНТР.	Литвиненко	
ГЛ.СПЕЦ.	Титова	
ПРОВЕРИЛ	Панченко	
РАЗРАБ.	Литвиненко	

1.232.1-8.1-1 05СБ

Панель 3ПССО 60 – 4ПССО 60
Сборочный чертеж

СТАДИЯ	МАССА	МАСШТАБ
Р	см / табл	
ЛИСТ	ЛИСТОВ 1	

ГОСГРАЖДАНСТРОЙ
КиевЗНИИЭП

ФОРМАТ	ЗОНА	ПОЗ.	ОБОЗНАЧЕНИЕ	НАИМЕНОВАНИЕ	КОЛ.	ПРИМЕЧАНИЕ
				ДОКУМЕНТАЦИЯ		
А3			1.232.1-8.1-1 06СБ	СБОРОЧНЫЙ ЧЕРТЕЖ		
А4			1.232.1-8.1-1 00Д1	УЗЛЫ ОПАЛУБОЧНЫЕ		
А4			1.232.1-8.1-1 00РС	ВЕДОМОСТЬ РАСХОДА СТАЛИ НА ЭЛЕМЕНТ		
А4			1.232.1-8.1-1 00ТО	ТЕХНИЧЕСКОЕ ОПИСАНИЕ		
				ДЕТАЛИ		
ВЧ		2	50.100.100.120	ПРОВКА ДЕРЕВЯННАЯ 50Х100Х100	4	
				МАТЕРИАЛЫ		
		4		РАСТВОР ЦЕМЕНТНЫЙ М100		0,18М3
		5		ПИЛОМАТЕРИАЛ		0.002М3
			ПЕРЕМЕННЫЕ ДАННЫЕ	ДЛЯ ИСПОЛНЕНИЙ:		
				1.232.1-8.1-1 06 1ПССЛ 30.33.3,5-П		
				СБОРОЧНЫЕ ЕДИНИЦЫ		
А4		1	1.232.1-8.1-2 06	КАРКАС ПРОСТРАНСТВ. 1КПСЛ 30.33.3,5	1	
				МАТЕРИАЛЫ		
		3		БЕТОН ЛЕГКИЙ М75		2,90М3
				1.232.1-8.1-1 06-01 1ПССЛ 30.33.4,0-П		
				СБОРОЧНЫЕ ЕДИНИЦЫ		
А4		1	1.232.1-8.1-2 06-01	КАРКАС ПРОСТРАНСТВ. 1КПСЛ 30.33.4,0	1	
				МАТЕРИАЛЫ		
		3		БЕТОН ЛЕГКИЙ М75		3,34М3

САПР КиевЗНИИЭП | СИСТЕМЫ | ОПЕРАТОР | Пинченко | Пинч

НАЧ.АПМ		1.232.1-8. -1 06	
Н.КОНТР.		ПАНЕЛЬ 1ПССЛ 30 - 2ПССЛ 30	СТАДИЯ: Р; ЛИСТ: 1; ЛИСТОВ: 2
ГЛ.СПЕЦ.			ГОСГРАЖДАНСТРОЙ КиевЗНИИЭП
ПРОВЕРИЛ			
РАЗРАБ.			

20

ФОРМАТ	ЗОНА	ПОЗ.	ОБОЗНАЧЕНИЕ	НАИМЕНОВАНИЕ	КОЛ.	ПРИМЕЧАНИЕ
				1.232.1-8.1-1 06-02 2ПССЛ 30.33.3,5-П		
				СБОРОЧНЫЕ ЕДИНИЦЫ		
А4		1	1.232.1-8.1-2 06-02	КАРКАС ПРОСТРАНСТВ. 2КПСЛ 30.33.3,5		
				МАТЕРИАЛЫ		
		3		БЕТОН ЛЕГКИЙ М75		2,90М3
				1.232.1-8.1-1 06-03 2ПССЛ 30.33.4,0-П		
				СБОРОЧНЫЕ ЕДИНИЦЫ		
А4		1	1.232.1-8.1-2 06-03	КАРКАС ПРОСТРАНСТВ. 2КПСЛ 30.33.4,0	1	
				МАТЕРИАЛЫ		
		3		БЕТОН ЛЕГКИЙ М75		3,34М3

САПР КиевЗНИИЭП | ОПЕРАТОР СИСТЕМЫ | Пинченко | Пинч

ВЗАМ.ИНВ.№ | ПОДПИСЬ И ДАТА | ИНВ.№ ПОДЛ.

1.232.1-8.1-1 06 | ЛИСТ 2

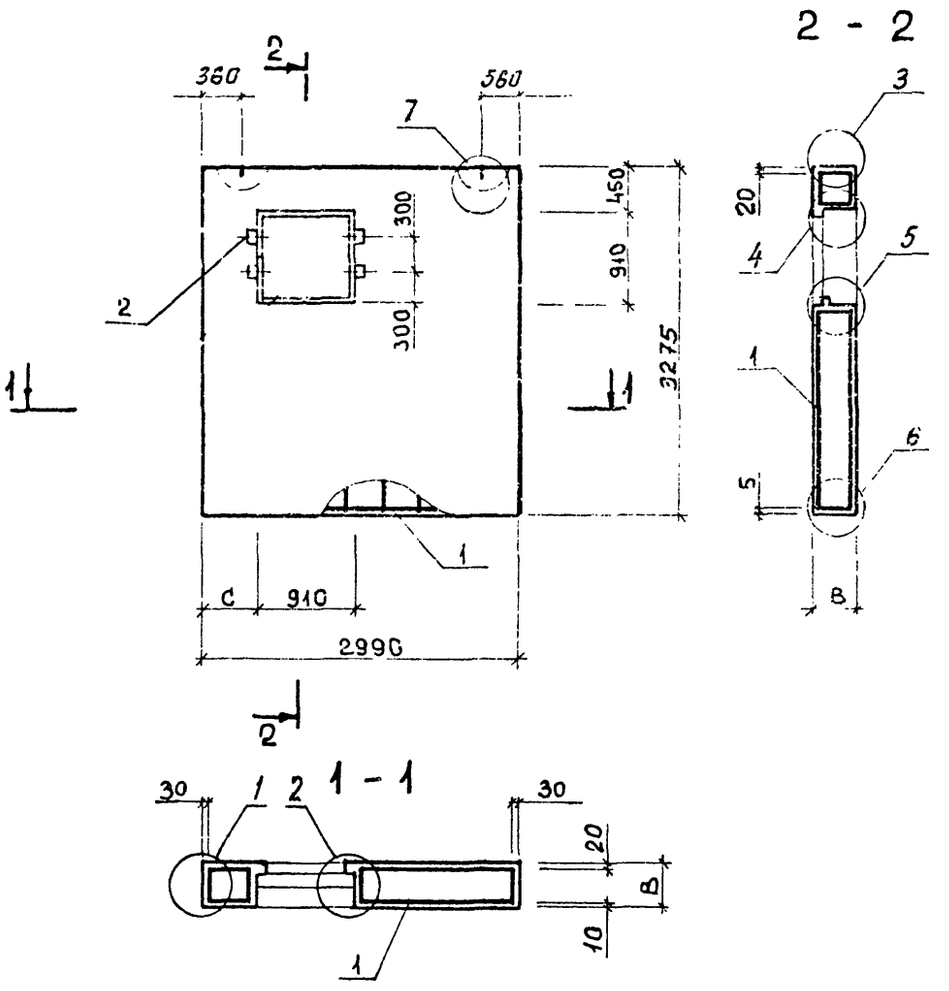

Обозначение	Марка	С, мм	В, мм	Масса, т
1.232.1-8. 1-1 06	1ПССЛ 30.33.3,5-П	440	350	3,71
-01	1ПССЛ 30.33.4,0-П	440	400	4,21
-02	2ПССЛ 30.33.3,5-П	1640	350	3,71
-03	2ПССЛ 30.33.4,0-П	1640	400	4,21

НАЧ.АП.М	Акименко	
Н.КОНТР.	Титова	
ГЛ.СПЕЦ.	Титова	
ПРОВЕРИЛ	Литвиненко	
РАЗРАБ.	Панченко	

1.232.1-8. 1-1 06СБ

Панель 1ПССЛ 30 – 2ПССЛ 30

Сборочный чертеж

СТАДИЯ	МАССА	МАСШТАБ
Р	СМ ТАБЛ	
ЛИСТ	ЛИСТОВ 1	

ГОСГРАЖДАНСТРОЙ КиевЗНИИЭП

САПР Киев ЗНИИЭП

СЕПАРАТОР СИСТЕМЫ

ВЗАМ.ИНВ.№

ПОДПИСЬ И ДАТА

ФОРМАТ	ЗОНА	ПОЗ.	ОБОЗНАЧЕНИЕ	НАИМЕНОВАНИЕ	КОЛ.	ПРИМЕЧАНИЕ
				ДОКУМЕНТАЦИЯ		
А3			1.232.1-8.1-1 07СБ	СБОРОЧНЫЙ ЧЕРТЕЖ		
А4			1.232.1-8.1-1 00Д1	УЗЛЫ ОПАЛУБОЧНЫЕ		
А4			1.232.1-8.1-1 00РС	ВЕДОМОСТЬ РАСХОДА СТАЛИ НА ЭЛЕМЕНТ		
А4			1.232.1-8.1-1 00ТО	ТЕХНИЧЕСКОЕ ОПИСАНИЕ		
				ДЕТАЛИ		
ВЧ		2	50.100.100.120	ПРОВКА ДЕРЕВЯННАЯ 50Х100Х100	4	
				МАТЕРИАЛЫ		
		4		РАСТВОР ЦЕМЕНТНЫЙ М100		0,18М3
		5		ПИЛОМАТЕРИАЛ		0,002М3
			ПЕРЕМЕННЫЕ ДАННЫЕ	ДЛЯ ИСПОЛНЕНИЙ:		
				1.232.1-8.1-1 07 3ПССЛ 30.33.3,5-П		
				СБОРОЧНЫЕ ЕДИНИЦЫ		
А4		1	1.232.1-8.1-2 07	КАРКАС ПРОСТРАНСТВ. 3КПСЛ 30.33.3,5	1	
				МАТЕРИАЛЫ		
		3		БЕТОН ЛЕГКИЙ М75		2,90М3
				1.232.1-8.1-1 07-01 3ПССЛ 30.33.4,0-П		
				СБОРОЧНЫЕ ЕДИНИЦЫ		
А4		1	1.232.1-8.1-2 07-01	КАРКАС ПРОСТРАНСТВ. 3КПСЛ 30.33.4,0	1	
				МАТЕРИАЛЫ		
		3		БЕТОН ЛЕГКИЙ М75		3,34М3

НАЧ.АПМ	Акименко		1.232.1-8.1-1 07
Н.КОНТР.	Титова		ПАНЕЛЬ 3ПССЛ 30 - 4ПССЛ 30
ГЛ.СПЕЦ.	Титова		
ПРОВЕРИЛ	Панченко		
РАЗРАБ.	Литвиненко		

СТАДИЯ	ЛИСТ	ЛИСТОВ
Р	I	2

ГОСГРАЖДАНСТРОЙ КиевЗНИИЭП

ФОРМАТ	ЗОНА	ПОЗ.	ОБОЗНАЧЕНИЕ	НАИМЕНОВАНИЕ	КОЛ	ПРИМЕЧАНИЕ
				1.232.1-8.1-1 07-02 4ПССЛ 30.33.3,5-П		
				СБОРОЧНЫЕ ЕДИНИЦЫ		
А4		1	1.232.1-8.1-2 07-02	КАРКАС ПРОСТРАНСТВ. 4КПСЛ 30.33.3,5	1	
				МАТЕРИАЛЫ		
		3		БЕТОН ЛЕГКИЙ М75		2,90М3
				1.232.1-8.1-1 07-03 4ПССЛ 30.33.4,0-П		
				СБОРОЧНЫЕ ЕДИНИЦЫ		
А4		1	1.232.1-8.1-2 07-03	КАРКАС ПРОСТРАНСТВ. 4КПСЛ 30.33.4,0	1	
				МАТЕРИАЛЫ		
		3		БЕТОН ЛЕГКИЙ М75		3,34М3

1.232.1-8.1-1 07 — ЛИСТ 2

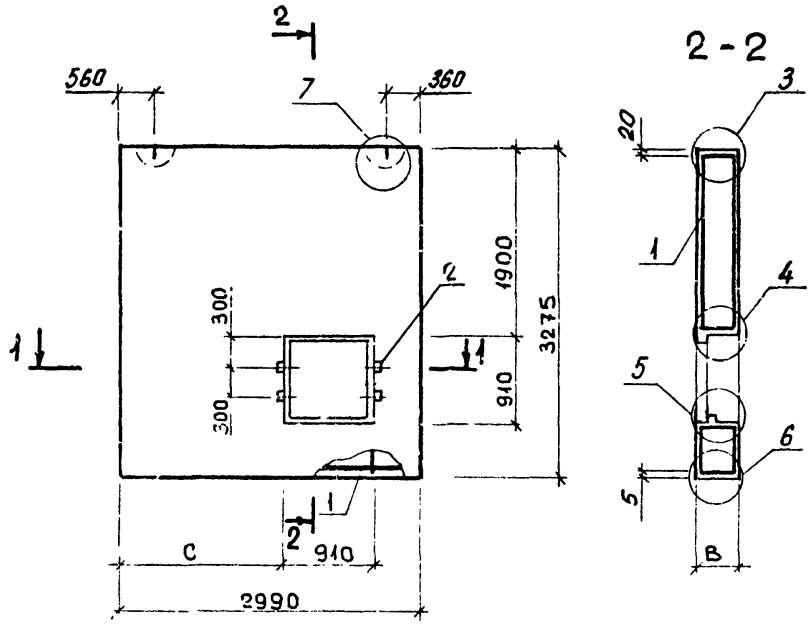

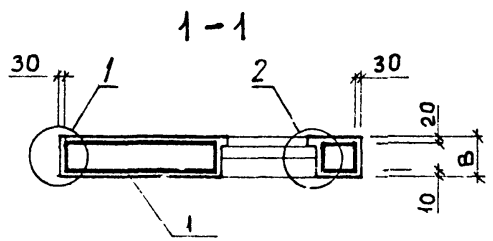

Обозначение	Марка	С, мм	В, мм	Масса, т
1.232.1-8. 1-1 07	3ПССЛ 30.33.3,5 - П	1640	350	3,71
-01	3 ПССЛ 30.33.4,0 - П	1640	400	4,21
-02	4 ПССЛ 30.33.3,5 - П	440	350	3,71
-03	4ПССЛ 30.33.4,0 - П	440	400	4,21

САПР Киев ЗНИИЭП

Оператор системы Панченко

Взам. инв. №

Подпись и дата

Нач. АПМ	Акименко	
Н.контр.	Титова	
Гл.спец.	Титова	
Проверил	Литвиненко	
Разраб.	Панченко	

1.232.1-8. 1-1 07СБ

Панель 3ПССЛ 30 – 4ПССЛ 30

Сборочный чертеж

Стадия	Масса	Масштаб
Р	см / табл	
Лист	Листов 1	

ГОСГРАЖДАНСТРОЙ

ФОРМАТ	ЗОНА	ПОЗ.	ОБОЗНАЧЕНИЕ	НАИМЕНОВАНИЕ	КОЛ.	ПРИМЕЧАНИЕ
				ДОКУМЕНТАЦИЯ		
А3			1.232.1-8.1-1 08СБ	СБОРОЧНЫЙ ЧЕРТЕЖ		
А4			1.232.1-8.1-1 00Д1	УЗЛЫ ОПАЛУБОЧНЫЕ		
А4			1.232.1-8.1-1 00РС	ВЕДОМОСТЬ РАСХОДА СТАЛИ НА ЭЛЕМЕНТ		
А4			1.232.1-8.1-1 00ТО	ТЕХНИЧЕСКОЕ ОПИСАНИЕ		
				ДЕТАЛИ		
ВЧ		2	50.100.100.120	ПРОБКА ДЕРЕВЯННАЯ 50Х100Х100	8	
				МАТЕРИАЛЫ		
		4		РАСТВОР ЦЕМЕНТНЫЙ М100		0,13М3
		5		ПИЛОМАТЕРИАЛ		0,004М3
			ПЕРЕМЕННЫЕ ДАННЫЕ	ДЛЯ ИСПОЛНЕНИЙ:		
				1.232.1-8.1-1 08 ПССЛ 30.33.3,5-П		
				СБОРОЧНЫЕ ЕДИНИЦЫ		
А4		1	1.232.1-8.1-2 08	КАРКАС ПРОСТРАНСТВ. КПСЛ 30.33.3,5	1	
				МАТЕРИАЛЫ		
		3		БЕТОН ЛЕГКИЙ М75		1,83М3
				1.232.1-8.1-1 08-01 ПССЛ 30.33.4,0-П		
				СБОРОЧНЫЕ ЕДИНИЦЫ		
А4		1	1.232.1-8.1-2 08-01	КАРКАС ПРОСТРАНСТВ. КПСЛ 30.33.4,0	1	
				МАТЕРИАЛЫ		
		3		БЕТОН ЛЕГКИЙ М75		2,09М3

НАЧ.АПМ	Акименко	1.232.1-8.1-1 08	
Н.КОНТР.	Титова	ПАНЕЛЬ ПССЛ 30	СТАДИЯ: Р; ЛИСТ: ; ЛИСТОВ: 1
ГЛ.СПЕЦ.	Титова		ГОСГРАЖДАНСТРОЙ КиевЗНИИЭП
ПРОВЕРИЛ	Потапенко		
РАЗРАБ.	Панченко		

СИСТЕМЫ КиевЗНИИЭП

САПР Киев ЗНИИЭП — ОПЕРАТОР СИСТЕМЫ — Панченко

ФОРМАТ	ЗОНА	ПОЗ.	ОБОЗНАЧЕНИЕ	НАИМЕНОВАНИЕ	КОЛ	ПРИМЕЧАНИЕ

ВЗАМ.ИНВ № | ПОДПИСЬ И ДАТА | ИНВ №ПОДЛ

ЛИСТ

САПР Киев ЗНИИЭП
Оператор системы
Панченко
Взам.инв.№
Подпись и дата
Инв.№ подл.

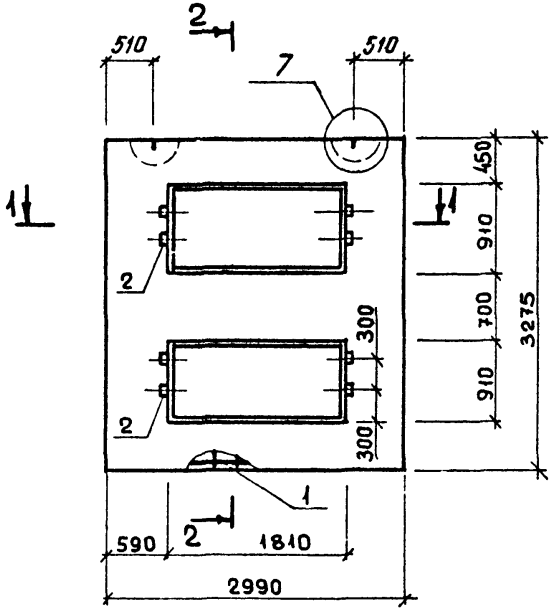

2 - 2

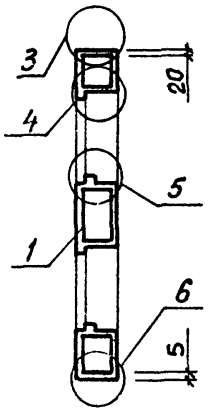

1 - 1

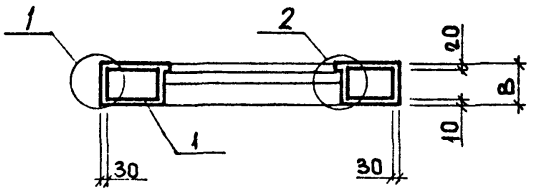

Обозначение	Марка	B, мм	Масса, т
1.232.1-8. 1-1 08	ПССЛ 30.33.3,5-П	350	2,38
-01	ПССЛ 30.33. 4,0-П	400	2,68

Нач. АПМ	Акименко	
Н.контр.	Титова	
Гл.спец.	Титова	
Проверил	Литвиненко	
Разраб.	Панченко	

1.232.1-8.1-1 08СБ

Панель ПССЛ 30

Сборочный чертеж

Стадия	Масса	Масштаб
Р	см табл	
Лист	Листов 1	

ГОСГРАЖДАНСТРОЙ КиевЗНИИЭП

ФОРМАТ	ЗОНА	ПОЗ.	ОБОЗНАЧЕНИЕ	НАИМЕНОВАНИЕ	КОЛ.	ПРИМЕЧАНИЕ
				ДОКУМЕНТАЦИЯ		
А4			1.232.1-8.1-1 09СБ	СБОРОЧНЫЙ ЧЕРТЕЖ		
А4			1.232.1-8.1-1 00Д1	УЗЛЫ ОПАЛУБОЧНЫЕ		
А4			1.232.1-8.1-1 00РС	ВЕДОМОСТЬ РАСХОДА СТАЛИ НА ЭЛЕМЕНТ		
А4			1.232.1-8.1-1 00ТО	ТЕХНИЧЕСКОЕ ОПИСАНИЕ		
				МАТЕРИАЛЫ		
		3		РАСТВОР ЦЕМЕНТНЫЙ М100		0,20М3
			ПЕРЕМЕННЫЕ ДАННЫЕ	ДЛЯ ИСПОЛНЕНИЙ:		
				1.232.1-8.1-1 09 ПСС 30.33.3,5-П		
				СБОРОЧНЫЕ ЕДИНИЦЫ		
А4		1	1.232.1-8.1-2 09	КАРКАС ПРОСТРАНСТВ. КПС 30.33.3,5	1	
				МАТЕРИАЛЫ		
БЧ		2		БЕТОН ЛЕГКИЙ М75		3,23М3
				1.232.1-8.1-1 09-01 ПСС 30.33.4,0 П		
				СБОРОЧНЫЕ ЕДИНИЦЫ		
А4		1	1.232.1-8.1-2 09-01	КАРКАС ПРОСТРАНСТВ. КПС 30.33.4,0	1	
				МАТЕРИАЛЫ		
БЧ		2		БЕТОН ЛЕГКИЙ М75		3,72М3

.232.1-8.1-1 09

НАЧ.АПМ			
Н.КОНТР.	Титова		
ГЛ.СПЕЦ			
ПРОВЕРИЛ			
РАЗРАБ			

ПАНЕЛЬ ПСС 30

СТАДИЯ	ЛИСТ	ЛИСТОВ
Р		1

ГОСГРАЖДАНСТРОЙ КиевЗНИИЭП

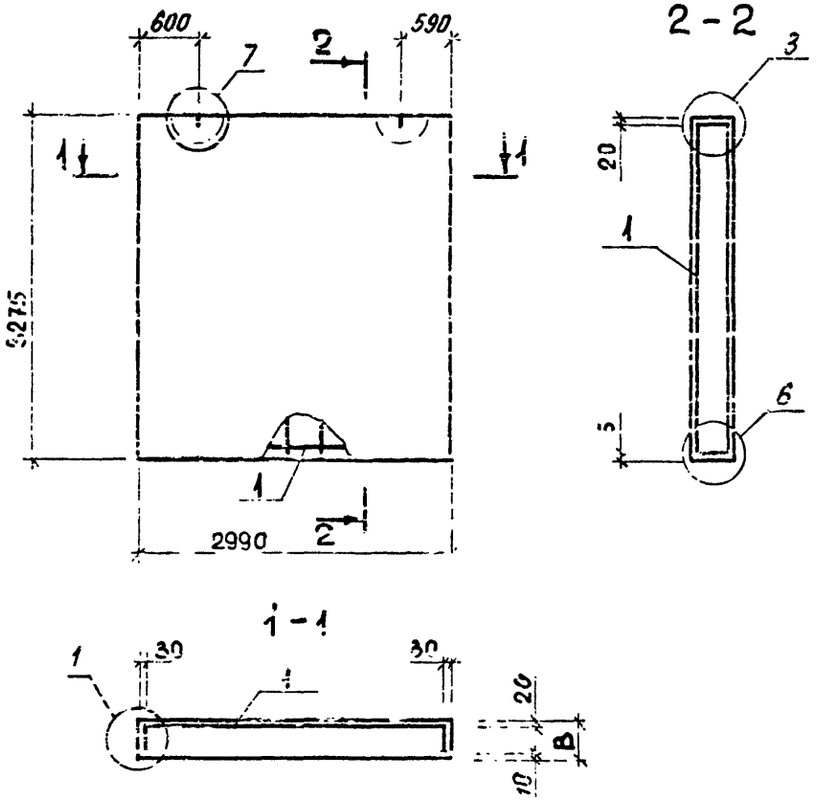

Обозначение	Марка	B, мм	Масса, т
1.232.1-8. 1-1 09	ПСС 30.33.3,5-П	350	4,10
-01	ПСС 30.33 4,0-П	400	4,67

1.232.1-8. 1-1 0905

Панель ПСС 30

Сборочный чертеж

НАЧ.АПМ	Акименко		
Н.КОНТР.	Титова		
ГЛ.СПЕЦ	Титова		
ПРОВЕРИЛ	Литвиненко		
РАЗРАБ	Панченко		

СТАДИЯ	МАССА	МАСШТАБ
Р	СМ ТАБЛ	

ЛИСТ | ЛИСТОВ 1

ГОСГРАЖДАНСТРОЙ КиевЗНИИЭП

СИСТЕМЫ КиевЗНИИЭП

Панченко

ОПЕРАТОР СИСТЕМЫ

САПР КиевЗНИИЭП

ИНВ.№ ПОДЛ. | ПОДПИСЬ И ДАТА | ВЗАМ. ИНВ.№

САПР КиевЗНИИЭП | Оператор системы | Панченко

Формат	Зона	Поз.	Обозначение	Наименование	Кол.	Примечание
				ДОКУМЕНТАЦИЯ		
А4			1.232.1-8.1-1 10СБ	СБОРОЧНЫЙ ЧЕРТЕЖ		
А4			1.232.1-8.1-1 00Д1	УЗЛЫ ОПАЛУБОЧНЫЕ		
А4			1.232.1-8.1-1 00РС	ВЕДОМОСТЬ РАСХОДА СТАЛИ НА ЭЛЕМЕНТ		
А4			1.232.1-8.1-1 00ТО	ТЕХНИЧЕСКОЕ ОПИСАНИЕ		
				МАТЕРИАЛЫ		
		3		РАСТВОР ЦЕМЕНТНЫЙ М100		0,10М3
			ПЕРЕМЕННЫЕ ДАННЫЕ	ДЛЯ ИСПОЛНЕНИЙ:		
				1.232.1-8.1-1 10 ПСС 30.16.3,5-П		
				СБОРОЧНЫЕ ЕДИНИЦЫ		
А4		1	1.232.1-8.1-2 10	КАРКАС ПРОСТРАНСТВ. КПС 30.16.3,5	1	
				МАТЕРИАЛЫ		
ВЧ		2		БЕТОН ЛЕГКИЙ М75		1,60М3
				1.232.1-8.1-1 10-01 ПСС 30.16.4,0-П		
				СБОРОЧНЫЕ ЕДИНИЦЫ		
А4		1	1.232.1-8.1-2 10-01	КАРКАС ПРОСТРАНСТВ. КПС 30.16.4,0	1	
				МАТЕРИАЛЫ		
ВЧ		2		БЕТОН ЛЕГКИЙ М75		1,84М3

Взам. инв. № | Подпись и дата | Инв. № подл.

			1.232.1-8.1-1 10			
Нач. АПМ	Акименко					
Н. контр.	Титова		ПАНЕЛЬ ПСС 30.16	Стадия: Р	Лист:	Листов: 1
Гл. спец.	Титова			ГОСГРАЖДАНСТРОЙ КиевЗНИИЭП		
Проверил	Литвиненко					
Разраб.	Панченко					

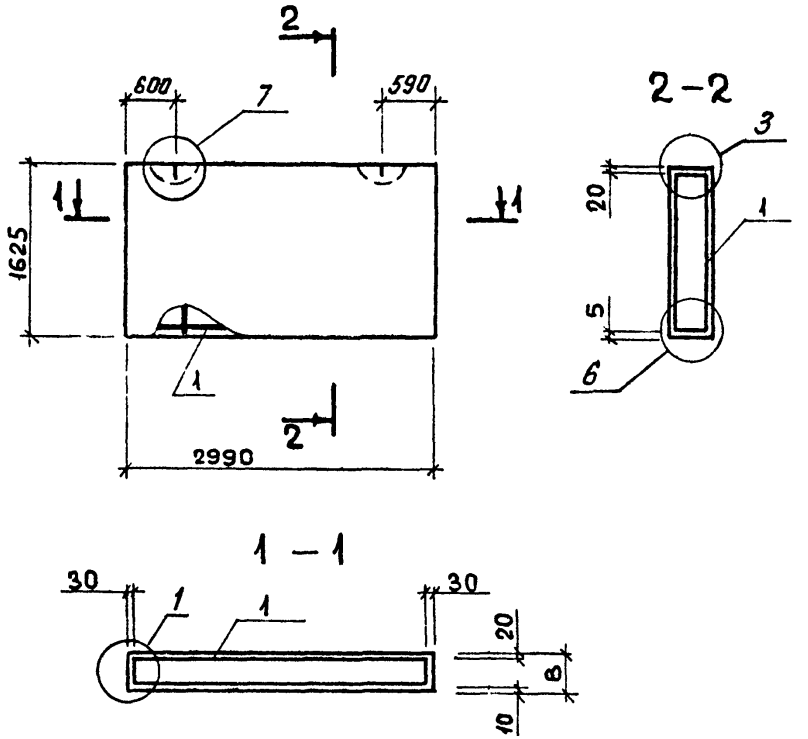

Обозначение	Марка	В, мм	Масса, т
1.232.1-8. 1-1 10	ПСС 30.16.3,5-П	350	2,04
-01	ПСС 30.16.4,0-П	400	2,34

Взам. инв. № | Подпись и дата | Инв. № подл.

			1.232.1-8. 1-1 10СБ			
Нач. АПМ	Акименко					
Н. контр.	Титова		Панель ПСС 30.16	Стадия: Р	Масса: см табл.	Масштаб:
Гл. спец.	Титова		Сборочный чертеж	Лист:	Листов: 1	
Проверил	Литвиненко			ГОСГРАЖДАНСТРОЙ КиевЗНИИЭП		
Разраб.	Панченко					

ФОРМАТ	ЗОНА	ПОЗ.	ОБОЗНАЧЕНИЕ	НАИМЕНОВАНИЕ	КОЛ.	ПРИМЕЧАНИЕ
				ДОКУМЕНТАЦИЯ		
А4			1.232.1-8.1-1 11СВ	СВОРОЧНЫЙ ЧЕРТЕЖ		
А4			1.232.1-8.1-1 00Д1	УЗЛЫ ОПАЛУБОЧНЫЕ		
А4			1.232.1-8.1-1 00РС	ВЕДОМОСТЬ РАСХОДА СТАЛИ НА ЭЛЕМЕНТ		
А4			1.232.1-8.1-1 00ТО	ТЕХНИЧЕСКОЕ ОПИСАНИЕ		
				МАТЕРИАЛЫ		
		3		РАСТВОР ЦЕМЕНТНЫЙ М100		0,08М3
			ПЕРЕМЕННЫЕ ДАННЫЕ	ДЛЯ ИСПОЛНЕНИЙ:		
				1.232.1-8.1-1 11 ПСС 12.33.3,5-П		
				СВОРОЧНЫЕ ЕДИНИЦЫ		
А4	1		1.232.1-8.1-2 11	КАРКАС ПРОСТРАНСТВ. КПС 12.33.3,5	1	
				МАТЕРИАЛЫ		
БЧ	2			БЕТОН ЛЕГКИЙ М75		1,28М3
				1.232.1-8.1-1 11-01 ПСС 12.33.4,0-П		
				СВОРОЧНЫЕ ЕДИНИЦЫ		
А4	1		1.232.1-8.1-2 11-01	КАРКАС ПРОСТРАНСТВ. КПС 12.33.4,0	1	
				МАТЕРИАЛЫ		
БЧ	2			БЕТОН ЛЕГКИЙ М75		1,47М3

1.232.1-8.1-1 11

НАЧ.АПМ	Акименко	
Н.КОНТР.	Титова	
ГЛ.СПЕЦ.	Титова	
ПРОВЕРИЛ	Литвиненко	
РАЗРАБ.	Панченко	

ПАНЕЛЬ ПСС 12

СТАДИЯ	ЛИСТ	ЛИСТОВ
Р		1

ГОСГРАЖДАНСТРОЙ КиевЗНИИЭП

САПР КиевЗНИИЭП — ОПЕРАТОР СИСТЕМЫ — Панченко

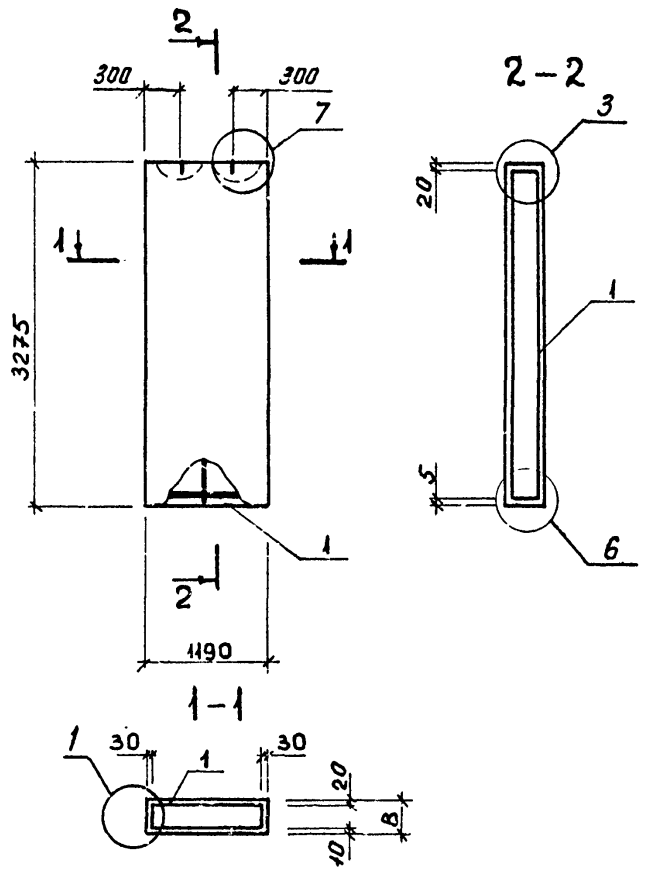

Обозначение	Марка	В, мм	Масса, т
1.232.1-8. 1-1 11	ПСС 12.33.3,5-П	350	1,63
-01	ПСС 12.33.4,0-П	400	1,85

ВЗАМ. ИНВ.№ | ПОДПИСЬ И ДАТА | ИНВ.№ ПОДЛ.

НАЧ.АПМ	Акименко	
Н.КОНТР.	Титова	
ГЛ.СПЕЦ.	Титова	
ПРОВЕРИЛ	Литвиненко	
РАЗРАБ.	Панченко	

1.232.1-8. 1-1 11СБ

Панель ПСС 12

Сборочный чертеж

СТАДИЯ	МАССА	МАСШТАБ
Р	СМ ТАБЛ	
ЛИСТ	ЛИСТОВ 1	

ГОСГРАЖДАНСТРОЙ КиевЗНИИЭП

САПР КиевЗНИИЭП | Оператор системы | Панченко

Формат	Зона	Поз	Обозначение	Наименование	Кол.	Примечание
				ДОКУМЕНТАЦИЯ		
А4			1.232.1-8.1-1 12СБ	СБОРОЧНЫЙ ЧЕРТЕЖ		
А4			1.232.1-8.1-1 00Д1	УЗЛЫ ОПАЛУБОЧНЫЕ		
А4			1.232.1-8.1-1 00РС	ВЕДОМОСТЬ РАСХОДА СТАЛИ НА ЭЛЕМЕНТ		
А4			1.232.1-8.1-1 00ТО	ТЕХНИЧЕСКОЕ ОПИСАНИЕ		
				ДЕТАЛИ		
БЧ		2	50.100.100.120	ПРОБКА ДЕРЕВЯННАЯ 50Х100Х100	6	
				МАТЕРИАЛЫ		
		4		РАСТВОР ЦЕМЕНТНЫЙ М100		0,07М3
		5		ПИЛОМАТЕРИАЛ		0,003М3
			ПЕРЕМЕННЫЕ ДАННЫЕ	ДЛЯ ИСПОЛНЕНИЙ:		
				1.232.1-8.1-1 12 ПССД 30.33.3,5-П		
				СБОРОЧНЫЕ ЕДИНИЦЫ		
А4		1	1.232.1-8.1-2 12	КАРКАС ПРОСТРАНСТВ. КПСД 30.33.3,5	1	
				МАТЕРИАЛЫ		
		3		БЕТОН ЛЕГКИЙ М75		1,14М3
				1.232.1-8.1-1 12-01 ПССД 30.33.4,0-П		
				СБОРОЧНЫЕ ЕДИНИЦЫ		
А4		1	1.232.1-8.1-2 12-01	КАРКАС ПРОСТРАНСТВ. КПСД 30.33.4,0	1	
				МАТЕРИАЛЫ		
		3		БЕТОН ЛЕГКИЙ М75		1,31М3

Взам. инв. № | Подпись и дата | Инв. № подл.

Нач. АПМ	Акименко		1.232.1-8.1-1 12
Н. контр.	Титова		ПАНЕЛЬ ПССД 30
Гл. спец.	Титова		Стадия: Р; Лист: ; Листов: 1
Проверил	Литвиненко		ГОСГРАЖДАНСТРОЙ КиевЗНИИЭП
Разраб.	Панченко		

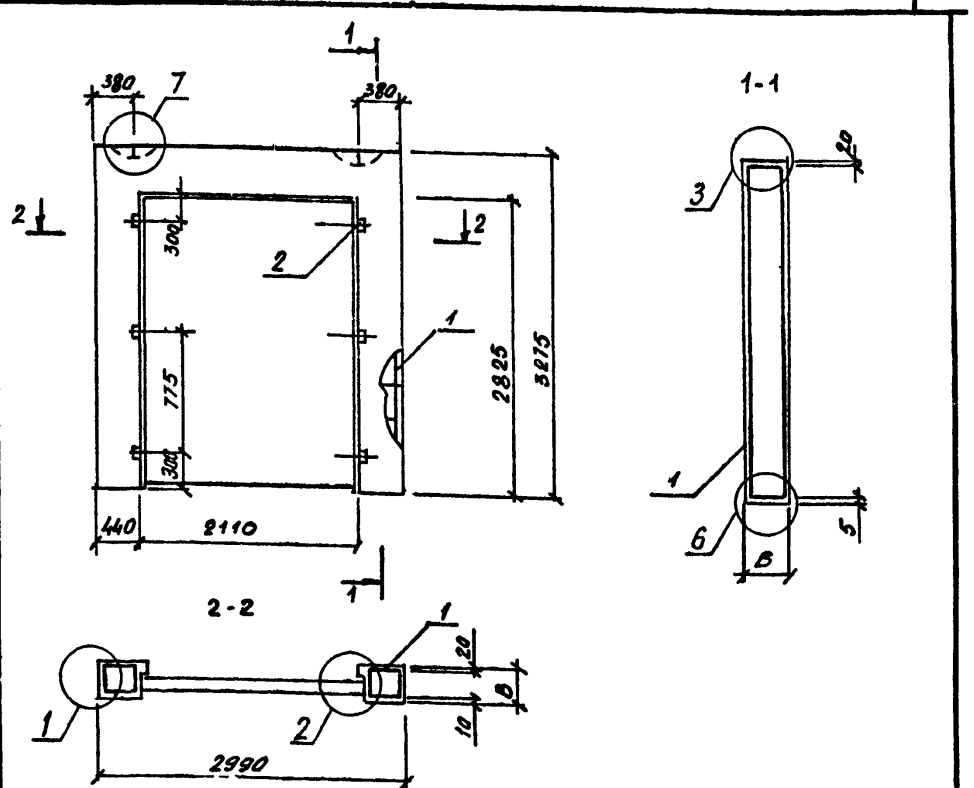

Обозначение	Марка	B, мм	Масса, т
1.232.1-8. 1-1 12	ПССД 30.33.3,5-П	350	1,47
-01	ПССД 30.33.4,0-П	400	1,66

Нач. АПМ	Акименко		1.232.1-8. 1-1 12СБ
Н. контр.	Титова		Панель ПССД 30 Сборочный чертеж
Гл. спец.	Титова		Стадия: Р; Масса: см. табл.; Масштаб:
Проверил	Литвиненко		Лист: ; Листов: 1
Разраб.	Панченко		ГОСГРАЖДАНСТРОЙ КиевЗНИИЭП

ФОРМАТ	ЗОНА	ПОЗ.	ОБОЗНАЧЕНИЕ	НАИМЕНОВАНИЕ	КОЛ	ПРИМЕЧАНИЕ
				ДОКУМЕНТАЦИЯ		
А4			1.232.1-8.1-1 13СБ	СБОРОЧНЫЙ ЧЕРТЕЖ		
А4			1.232.1-8.1-1 00Д1	УЗЛЫ ОПАЛУБОЧНЫЕ		
А4			1.232.1-8.1-1 00РС	ВЕДОМОСТЬ РАСХОДА СТАЛИ НА ЭЛЕМЕНТ		
А4			1.232.1-8.1-1 00ТО	ТЕХНИЧЕСКОЕ ОПИСАНИЕ		
				ДЕТАЛИ		
БЧ		2	50.100.100.120	ПРОБКА ДЕРЕВЯННАЯ 50Х100Х100	4	
				МАТЕРИАЛЫ		
		4		РАСТВОР ЦЕМЕНТНЫЙ М100		0,09М3
		5		ПИЛОМАТЕРИАЛ		0,002М3
			ПЕРЕМЕННЫЕ ДАННЫЕ	ДЛЯ ИСПОЛНЕНИЙ:		
				1.232.1-8.1-1 13 1ПССБ 30.33.3,5-П		
				СБОРОЧНЫЕ ЕДИНИЦЫ		
А4		1	1.232.1-8.1-2 13	КАРКАС ПРОСТРАНСТВ. 1КПСБ 30.33.3,5	1	
				МАТЕРИАЛЫ		
		3		БЕТОН ЛЕГКИЙ М75		1,47М3
				1.232.1-8.1-1 13-01 1ПССБ 30.33.4,0-П		
				СБОРОЧНЫЕ ЕДИНИЦЫ		
А4		1	1.232.1-8.1-2 13-01	КАРКАС ПРОСТРАНСТВ. 1КПСБ 30.33.4,0	1	
				МАТЕРИАЛЫ		
		3		БЕТОН ЛЕГКИЙ М75		1,69М3

		1.232.1-8.1-1 13	
НАЧ.АПМ	Кравченко	ПАНЕЛЬ 1ПССБ 30	СТАДИЯ: Р; ЛИСТ: ; ЛИСТОВ: I
Н.КОНТР.			ГОСГРАЖДАНСТРОЙ КиевЗНИИЭП
ГЛ.СПЕЦ			
ПРОВЕРИЛ			
РАЗРАБ.			

САПР КиевЗНИИЭП — ОПЕРАТОР СИСТЕМЫ — Панченко

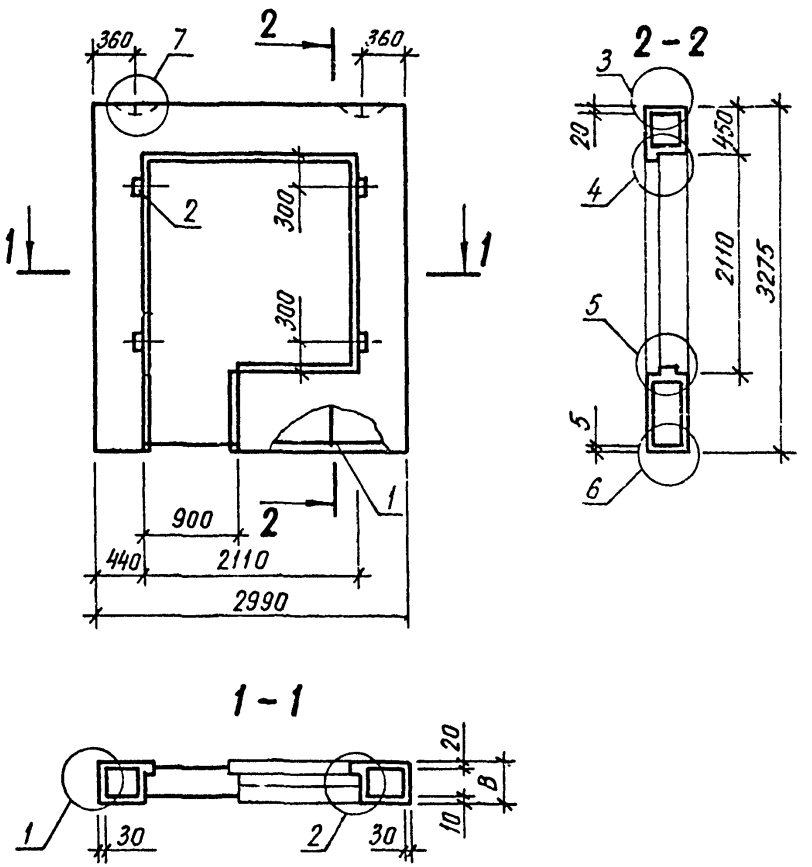

Обозначение	Марка	B, мм	Масса, т
1.232.1-8.1-1 13	1ПССБ 30.33.3,5-П	350	1,90
-01	1ПССБ 30.33.4,0-П	400	2,15

ВЗАМ. ИНВ. № | ПОДПИСЬ И ДАТА | ИНВ. № ПОДЛ

		1.232.1-8.1-1 13СБ
НАЧ. АПМ	Акименко	Панель 1ПССБ 30 — Сборочный чертеж
Н.КОНТР.	Титова	СТАДИЯ: Р; МАССА: СМ ТАБЛ; МАСШТАБ:
ГЛ.СПЕЦ.	Титова	ЛИСТ: ; ЛИСТОВ: 1
ПРОВЕРИЛ	Панченко	ГОСГРАЖДАНСТРОЙ КиевЗНИИЭП
РАЗРАБ.	Литвиненко	

ФОРМА	ЗОНА	ПОЗ	ОБОЗНАЧЕНИЕ	НАИМЕНОВАНИЕ	КОЛ.	ПРИМЕЧАНИЕ
				ДОКУМЕНТАЦИЯ		
А4			1.232.1-8.1-1 14СБ	СБОРОЧНЫЙ ЧЕРТЕЖ		
А4			1.232.1-8.1-1 00Д1	УЗЛЫ ОПАЛУБОЧНЫЕ		
А4			1.232.1-8.1-1 00РС	ВЕДОМОСТЬ РАСХОДА СТАЛИ НА ЭЛЕМЕНТ		
А4			1.232.1-8.1-1 00ТО	ТЕХНИЧЕСКОЕ ОПИСАНИЕ		
				ДЕТАЛИ		
ВЧ		2	50.100.100.120	ПРОБКА ДЕРЕВЯННАЯ 50Х100Х100	4	
				МАТЕРИАЛЫ		
		4		РАСТВОР ЦЕМЕНТНЫЙ М100		0,10М3
		5		ПИЛОМАТЕРИАЛ		0,002М3
			ПЕРЕМЕННЫЕ ДАННЫЕ	ДЛЯ ИСПОЛНЕНИЙ:		
				1.232.1-8 1-1 14 2ПССБ 30.33.3,5-П		
				СБОРОЧНЫЕ ЕДИНИЦЫ		
А4		1	1.232.1-8.1-2 14	КАРКАС ПРОСТРАНСТВ. 2КПСБ 30.33.3,5	1	
				МАТЕРИАЛЫ		
		3		БЕТОН ЛЕГКИЙ М75		1,47М3
				1.232.1-8 1-1 14-01 2ПССБ 30.33.4,0-П		
				СБОРОЧНЫЕ ЕДИНИЦЫ		
А4		1	1.232.1-8.1-2 14-01	КАРКАС ПРОСТРАНСТВ. 2КПСБ 30.33.4,0	1	
				МАТЕРИАЛЫ		
		3		БЕТОН ЛЕГКИЙ М75		1,69М3

САПР КиевЗНИИЭП | Оператор системы | Панченко

Взам. инв. № | Подпись и дата | Инв. № подл.

Нач. АПМ	Акименко		1.232.1-8.1-1 14
Н. контр.	Титова		
Гл. спец.	Титова		ПАНЕЛЬ 2ПССБ 30
Проверил	Панченко		Стадия: Р; Лист: ; Листов: I
Разраб.	Литвиненко		ГОСГРАЖДАНСТРОЙ КиевЗНИИЭП

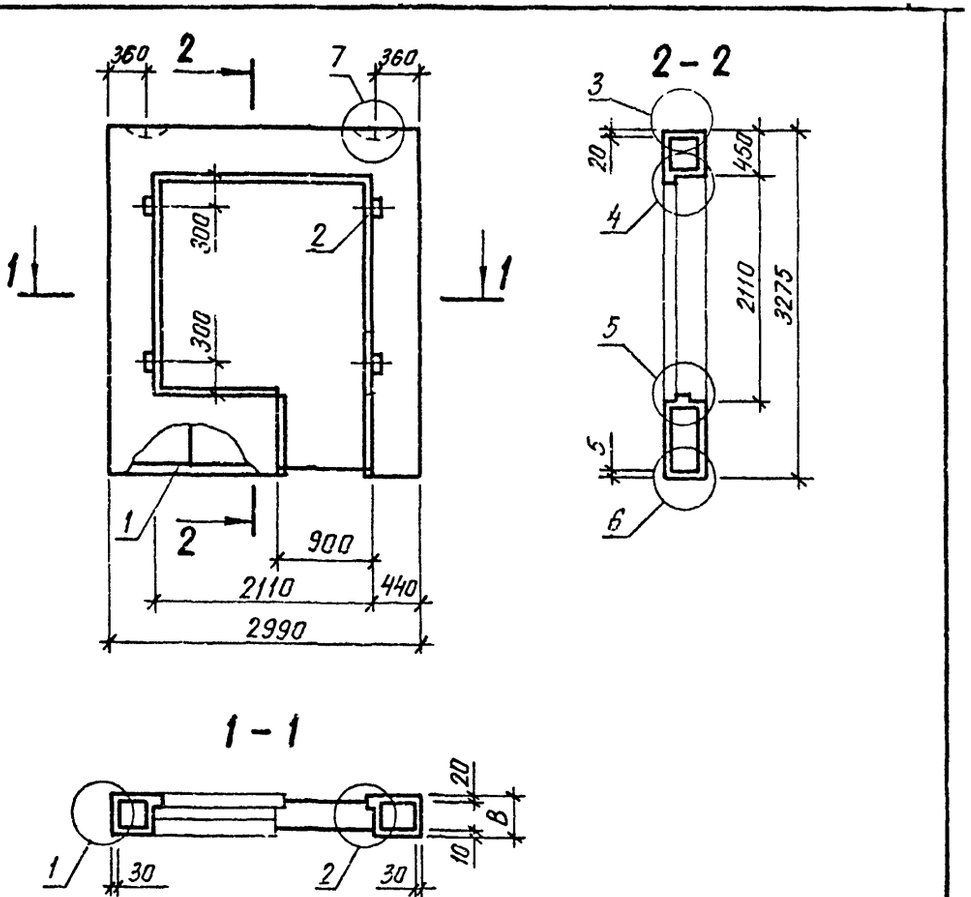

Обозначение	Марка	В, мм	Масса, т
1.232.1-8. 1-1 14	2ПССБ 30.33.3,5-П	350	1,90
-01	2ПССБ 30.33.4,0-П	400	2,15

САПР КиевЗНИИЭП | Оператор системы | Панченко

Взам. инв. № | Подпись и дата | Инв. № подл.

Нач. АПМ	Акименко		1.232.1-8. 1-1 14СБ
Н. контр.	Титова		
Гл. спец.	Титова		Панель 2ПССБ30
Проверил	Панченко		Сборочный чертеж
Разраб.	Литвиненко		Стадия: Р; Масса: ; Масштаб: ; Лист: ; Листов: 1
			ГОСГРАЖДАНСТРОЙ КиевЗНИИЭП

ФОРМАТ	ЗОНА	ПОЗ.	ОБОЗНАЧЕНИЕ	НАИМЕНОВАНИЕ	КОЛ.	ПРИМЕЧАНИЕ
				ДОКУМЕНТАЦИЯ		
А4			1.232.1-8.1-1 15СБ	СБОРОЧНЫЙ ЧЕРТЕЖ		
А4			1.232.1-8.1-1 00Д1	УЗЛЫ ОПАЛУБОЧНЫЕ		
А4			1.232.1-8.1-1 00РС	ВЕДОМОСТЬ РАСХОДА СТАЛИ НА ЭЛЕМЕНТ		
А4			1.232.1-8.1-1 00ТО	ТЕХНИЧЕСКОЕ ОПИСАНИЕ		
				ДЕТАЛИ		
БЧ		2	50.100.100.120	ПРОБКА ДЕРЕВЯННАЯ 50Х100Х100	4	
				МАТЕРИАЛЫ		
		4		РАСТВОР ЦЕМЕНТНЫЙ М100		1,13М3
		5		ПИЛОМАТЕРИАЛ		0,002М3
			ПЕРЕМЕННЫЕ ДАННЫЕ	ДЛЯ ИСПОЛНЕНИЙ:		
				1.232.1-8.1-1 15 1ПССД 30.33.3,5-П		
				СБОРОЧНЫЕ ЕДИНИЦЫ		
А4		1	1.232.1-8.1-2 15	КАРКАС ПРОСТРАНСТВ. 1КПСД 30.33.3,5	1	
		3		МАТЕРИАЛЫ		
				БЕТОН ЛЕГКИЙ М75		2,06М3
				1.232.1-8.1-1 15-01 1ПССД 30.33.4,0-П		
				СБОРОЧНЫЕ ЕДИНИЦЫ		
А4		1	1.232.1-8.1-2 15-01	КАРКАС ПРОСТРАНСТВ. 1КПСД 30.33.4,0	1	
		3		МАТЕРИАЛЫ		
				БЕТОН ЛЕГКИЙ М75		2,35М3

НАЧ.АПМ	Апименко		1.232.1-8.1-1 15
Н.КОНТР.	Титова		
ГЛ.СПЕЦ	Титова		ПАНЕЛЬ 1ПССД 30
ПРОВЕРИЛ	Панченко		СТАДИЯ Р; ЛИСТ; ЛИСТОВ I
РАЗРАБ.			ГОСГРАЖДАНСТРОЙ КиевЗНИИЭП

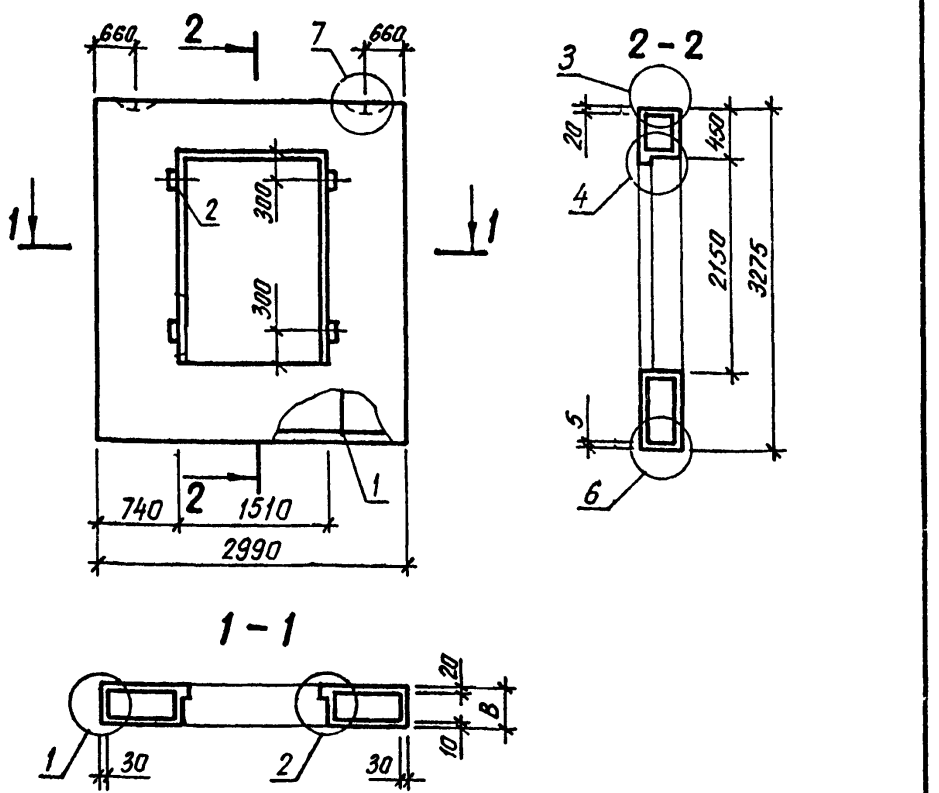

Обозначение	Марка	В, мм	Масса, т
1.232.1-8. 1-1 15	1ПССД 30.33.3,5-П	350	4,45
-01	1ПССД 30.33.4,0-П	400	4,79

НАЧ.АПМ	Акименко	
Н.КОНТР.	Титова	
ГЛ.СПЕЦ.	Титова	
ПРОВЕРИЛ	Панченко	
РАЗРАБ.	Литвиненко	

1.232.1-8.1-1 15СБ

Панель 1ПССД 30

Сборочный чертеж

СТАДИЯ	МАССА	МАСШТАБ
Р	см табл	
ЛИСТ	ЛИСТОВ 1	

ГОСГРАЖДАНСТРОЙ КиевЗНИИЭП

Формат	Зона	Поз.	Обозначение	Наименование	Кол.	Примечание
				ДОКУМЕНТАЦИЯ		
А4			1.232.1-8.1-1 16СБ	СБОРОЧНЫЙ ЧЕРТЕЖ		
А4			1.232.1-8.1-1 00Д1	УЗЛЫ ОПАЛУБОЧНЫЕ		
А4			1.232.1-8.1-1 00РС	ВЕДОМОСТЬ РАСХОДА СТАЛИ НА ЭЛЕМЕНТ		
А4			1.232.1-8.1-1 00ТО	ТЕХНИЧЕСКОЕ ОПИСАНИЕ		
				ДЕТАЛИ		
ВЧ		2	50.100.100.120	ПРОБКА ДЕРЕВЯННАЯ 50Х100Х100	4	
				МАТЕРИАЛЫ		
		4		РАСТВОР ЦЕМЕНТНЫЙ М100		0,12М3
		5		ПИЛОМАТЕРИАЛ		0,002М3
			ПЕРЕМЕННЫЕ ДАННЫЕ	ДЛЯ ИСПОЛНЕНИЙ:		
				1.232.1-8.1-1 16 1ПССО 27.33.3,5-П		
				СБОРОЧНЫЕ ЕДИНИЦЫ		
А4		1	1.232.1-8.1-2 16	КАРКАС ПРОСТРАНСТВ. 1КПСО 27.33.3,5	1	
				МАТЕРИАЛЫ		
		3		БЕТОН ЛЕГКИЙ М75		1,63М3
				1.232.1-8.1-1 16-01 1ПССО 27.33.4,0-П		
				СБОРОЧНЫЕ ЕДИНИЦЫ		
А4		1	1.232.1-8.1-2 16-01	КАРКАС ПРОСТРАНСТВ. 1КПСО 27.33.4,0	1	
				МАТЕРИАЛЫ		
		3		БЕТОН ЛЕГКИЙ М75		1,83М3

САПР КиевЗНИИЭП | Оператор системы | Панченко

Взам.инв.№ | Подпись и дата | Инв.№ подл

Нач.апм	Акименко	
Н.контр.	Титова	
Гл.спец	Титова	
Проверил	Панченко	
Разраб.	Литвиненко	

1.232.1-8.1-1 16

Панель 1ПССО 27

Стадия	Лист	Листов
Р		1

ГОССТРОЙ КиевЗНИИЭП

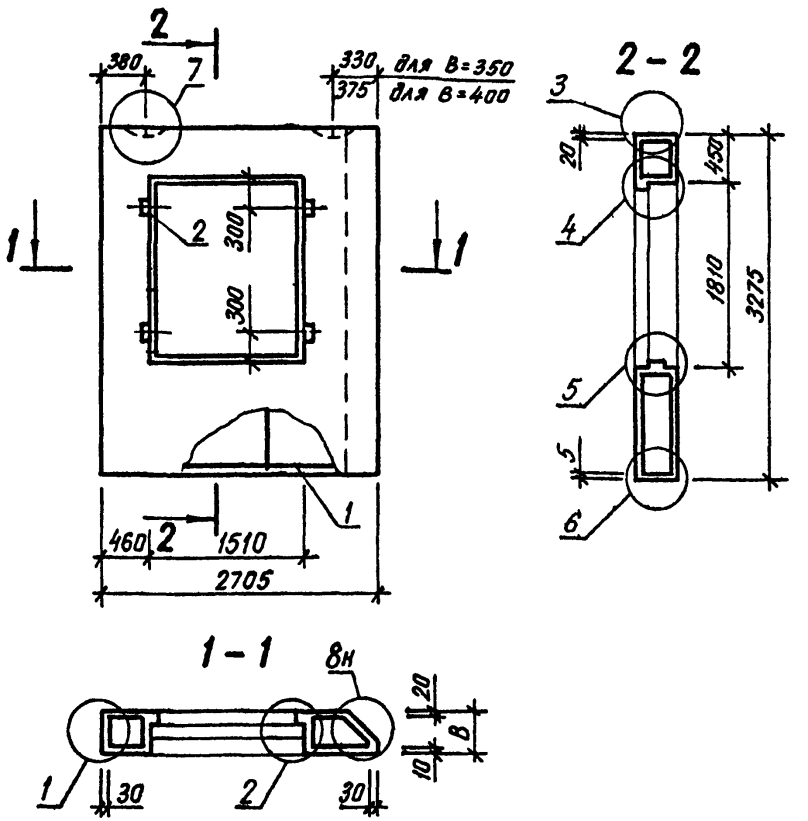

Обозначение	Марка	В, мм	Масса, т
1.232.1-8.1-1 16	1ПССО 27.33.3,5-П-	350	2,14
-01	1ПССО 27.33.4,0-П	400	2,36

САПР КиевЗНИИЭП | Оператор системы | Панченко

Взам.инв.№ | Подпись и дата | Инв.№ подл

Нач.апм	Акименко	
Н.контр.	Титова	
Гл.спец	Титова	
Проверил	Панченко	
Разраб.	Литвиненко	

1.232.1-8.1-1 16СБ

Панель 1ПССО 27

Сборочный чертеж

Стадия	Масса	Масштаб
Р	см табл	

Лист	Листов
	1

ГОССТРОЙ КиевЗНИИЭП

ФОРМАТ	ЗОНА	ПОЗ	ОБОЗНАЧЕНИЕ	НАИМЕНОВАНИЕ	КОЛ	ПРИМЕЧАНИЕ
				ДОКУМЕНТАЦИЯ		
А4			1.232.1-8.1-1 17СБ	СБОРОЧНЫЙ ЧЕРТЕЖ		
А4			1.232.1-8.1-1 00Д1	УЗЛЫ ОПАЛУБОЧНЫЕ		
А4			1.232.1-8.1-1 00РС	ВЕДОМОСТЬ РАСХОДА СТАЛИ НА ЭЛЕМЕНТ		
А4			1.232.1-8.1-1 00ТО	ТЕХНИЧЕСКОЕ ОПИСАНИЕ		
				ДЕТАЛИ		
БЧ		2	50.100.100.120	ПРОБКА ДЕРЕВЯННАЯ 50Х100Х100	4	
				МАТЕРИАЛЫ		
		4		РАСТВОР ЦЕМЕНТНЫЙ М100		0,12М3
		5		ПИЛОМАТЕРИАЛ		0,002М3
			ПЕРЕМЕННЫЕ ДАННЫЕ	ДЛЯ ИСПОЛНЕНИЙ:		
				1.232.1-8.1-1 17 1ПССО 28.33.3,5-П		
				СБОРОЧНЫЕ ЕДИНИЦЫ		
А4		1	1.232.1-8.1-2 17	КАРКАС ПРОСТРАНСТВ. 1КПСО 28.33.3,5	1	
				МАТЕРИАЛЫ		
		3		БЕТОН ЛЕГКИЙ М75		1,69М3
				1.232.1-8.1-1 17-01 1ПССО 28.33.4,0-П		
				СБОРОЧНЫЕ ЕДИНИЦЫ		
А4		1	1.232.1-8.1-2 17-01	КАРКАС ПРОСТРАНСТВ. 1КПСО 28.33.4,0	1	
				МАТЕРИАЛЫ		
		3		БЕТОН ЛЕГКИЙ М75		1,89М3

НАЧ АПМ			1.232.1-8.1-1 17
Н КОНТР			ПАНЕЛЬ 1ПССО 28
ГЛ СПЕЦ			СТАДИЯ: Р; ЛИСТ: ; ЛИСТОВ: I
ПРОВЕРИЛ			ГОСГРАЖДАНСТРОЙ КиевЗНИИЭП
РАЗРАБ			

САПР КиевЗНИИЭП — ОПЕРАТОР СИСТЕМЫ — Панченко

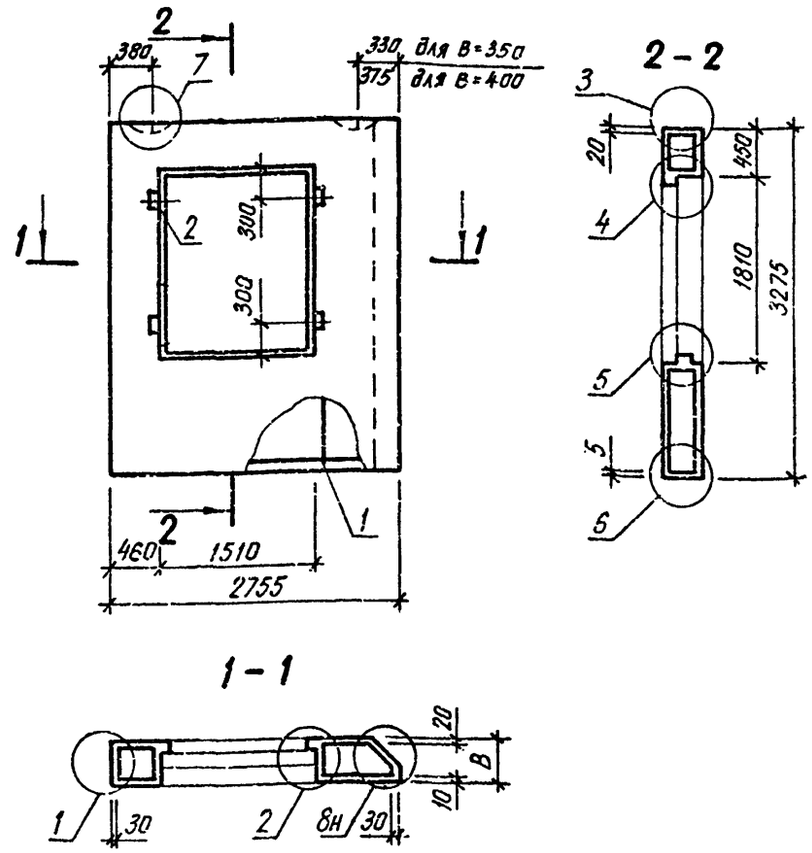

Обозначение	Марка	В, мм	Масса, т
1.232.1-8. 1-1 17	1ПССО 28.33.3,5-П	350	2,20
-01	1ПССО 28.33.4,0-П	400	2,44

ВЗАМ. ИНВ.№ | ПОДПИСЬ И ДАТА | ИНВ.№ ПОДЛ

НАЧ. АПМ	Акименко	
Н КОНТР.	Титова	
ГЛ СПЕЦ	Титова	
ПРОВЕРИЛ	Панченко	
РАЗРАБ.	Литвиненко	

1.232.1-8.1-1 17СБ

Панель 1ПССО 28

Сборочный чертеж

СТАДИЯ	МАССА	МАСШТАБ
Р	СМ ТАБЛ	
ЛИСТ	ЛИСТОВ 1	

ГОСГРАЖДАНСТРОЙ КиевЗНИИЭП

ФОРМАТ	ЗОНА	ПОЗ	ОБОЗНАЧЕНИЕ	НАИМЕНОВАНИЕ	КОЛ.	ПРИМЕЧАНИЕ
				ДОКУМЕНТАЦИЯ		
А4			1.232.1-8.1-1 18СБ	СБОРОЧНЫЙ ЧЕРТЕЖ		
А4			1.232.1-8.1-1 00Д1	УЗЛЫ ОПАЛУБОЧНЫЕ		
А4			1.232.1-8.1-1 00РС	ВЕДОМОСТЬ РАСХОДА СТАЛИ НА ЭЛЕМЕНТ		
А4			1.232.1-8.1-1 00ТО	ТЕХНИЧЕСКОЕ ОПИСАНИЕ		
				ДЕТАЛИ		
БЧ		2	50.100.100.120	ПРОБКА ДЕРЕВЯННАЯ 50Х100Х100	4	
				МАТЕРИАЛЫ		
		4		РАСТВОР ЦЕМЕНТНЫЙ М100		0,12М3
		5		ПИЛОМАТЕРИАЛ		0,002М3
			ПЕРЕМЕННЫЕ ДАННЫЕ	ДЛЯ ИСПОЛНЕНИЙ:		
				1.232.1-8.1-1 18 2ПССО 27.33.3,5-П		
				СБОРОЧНЫЕ ЕДИНИЦЫ		
А4		1	1.232.1-8.1-2 18	КАРКАС ПРОСТРАНСТВ. 2КПСО 27.33.3,5	1	
				МАТЕРИАЛЫ		
		3		БЕТОН ЛЕГКИЙ М75		1,63М3
				1.232.1-8.1-1 18-01 2ПССО 27.33.4,0-П		
				СБОРОЧНЫЕ ЕДИНИЦЫ		
А4		1	1.232.1-8.1-2 18-01	КАРКАС ПРОСТРАНСТВ. 2КПСО 27.33.4,0	1	
				МАТЕРИАЛЫ		
		3		БЕТОН ЛЕГКИЙ М75		1,83М3

НАЧ АПМ	Акименко	
Н КОНТР.	Титова	
ГЛ СПЕЦ	Титова	
ПРОВЕРИЛ	Панченко	
РАЗРАБ	Литвиненко	

1.232.1-8.1-1 18

ПАНЕЛЬ 2ПССО 27

СТАДИЯ	ЛИСТ	ЛИСТОВ
Р		I

ГОСГРАЖДАНСТРОЙ КиевЗНИИЭП

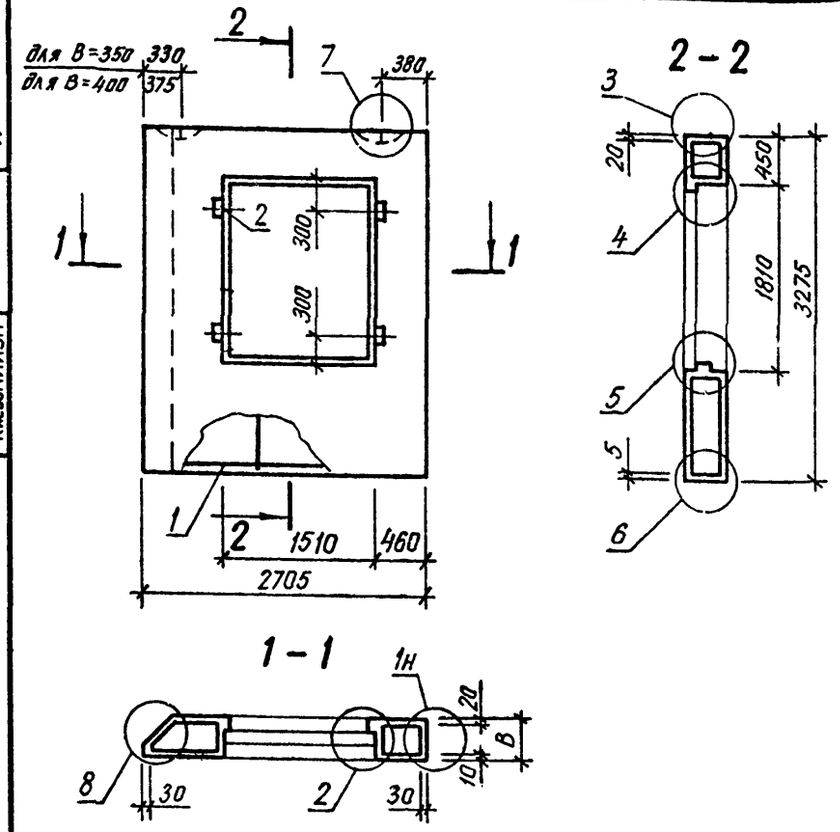

Обозначение	Марка	В, мм	Масса, т
1.232.1-8.1-1 18	2ПССО 27.33.3,5-П	350	2,14
-01	2ПССО 27.33.4,0-П	400	2,36

1.232.1-8.1-1 18СБ

Панель 2ПССО 27

Сборочный чертеж

СТАДИЯ	МАССА	МАСШТАБ
Р	СМ ТАБЛ	

ЛИСТ | ЛИСТОВ 1

ГОСГРАЖДАНСТРОЙ КиевЗНИИЭП

22269 36

ФОРМАТ	ЗОНА	ПОЗ.	ОБОЗНАЧЕНИЕ	НАИМЕНОВАНИЕ	КОЛ.	ПРИМЕЧАНИЕ
				ДОКУМЕНТАЦИЯ		
А4			1.232.1-8.1-1 19СБ	СБОРОЧНЫЙ ЧЕРТЕЖ		
А4			1.232.1-8.1-1 00Д1	УЗЛЫ ОПАЛУБОЧНЫЕ		
А4			1.232.1-8.1-1 00РС	ВЕДОМОСТЬ РАСХОДА СТАЛИ НА ЭЛЕМЕНТ		
А4			1.232.1-8.1-1 00ТО	ТЕХНИЧЕСКОЕ ОПИСАНИЕ		
				ДЕТАЛИ		
БЧ		2	50.100.100.120	ПРОБКА ДЕРЕВЯННАЯ 50Х100Х100	4	
				МАТЕРИАЛЫ		
		4		РАСТВОР ЦЕМЕНТНЫЙ М100		0,12М3
		5		ПИЛОМАТЕРИАЛ		0,002М3
			ПЕРЕМЕННЫЕ ДАННЫЕ	ДЛЯ ИСПОЛНЕНИЙ:		
				1.232.1-8.1-1 19 2ПССО 28.33.3,5-П		
				СБОРОЧНЫЕ ЕДИНИЦЫ		
А4		1	1.232.1-8.1-2 19	КАРКАС ПРОСТРАНСТВ. 2КПСО 28.33.3,5	1	
				МАТЕРИАЛЫ		
		3		БЕТОН ЛЕГКИЙ М75		1,69М3
				1.232.1-8.1-1 19-01 2ПССО 28.33.4,0-П		
				СБОРОЧНЫЕ ЕДИНИЦЫ		
А4		1	1.232.1-8.1-2 19-01	КАРКАС ПРОСТРАНСТВ. 2КПСО 28.33.4,0	1	
				МАТЕРИАЛЫ		
		3		БЕТОН ЛЕГКИЙ М75		1,89М3

НАЧ.АПМ	Акименко	
Н.КОНТР.	Титова	
ГЛ.СПЕЦ.	Титова	
ПРОВЕРИЛ	Панченко	
РАЗРАБ.	Литвиненко	

1.232.1-8.1-1 19

ПАНЕЛЬ 2ПССО 28

СТАДИЯ	ЛИСТ	ЛИСТОВ
Р		1

ГОСГРАЖДАНСТРОЙ
КиевЗНИИЭП

САПР КиевЗНИИЭП — Оператор системы — Панченко

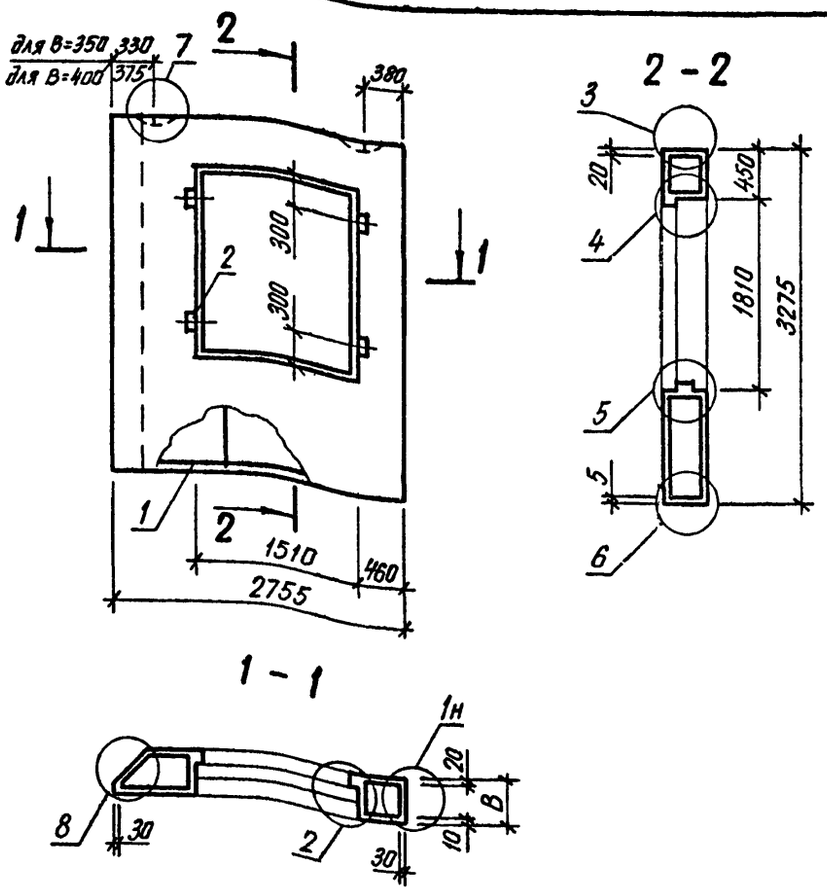

Обозначение	Марка	В, мм	Масса, т
1.232.1-8.1-1 19	2ПССО 28.33.3,5-П	350	2,20
-01	2ПССО 28.33.4,0-П	400	2,44

1.232.1-8.1-1 19СБ

НАЧ.АПМ	Акименко	
Н.КОНТР.	Титова	
ГЛ.СПЕЦ.	Титова	
ПРОВЕРИЛ	Панченко	
РАЗРАБ.	Литвиненко	

Панель 2ПССО 28

Сборочный чертеж

СТАДИЯ	МАССА	МАСШТАБ
Р	СМ ТАБЛ	

ЛИСТ	ЛИСТОВ
	1

ГОСГРАЖДАНСТРОЙ
КиевЗНИИЭП

Взам. инв.№ | Подпись и дата | Инв.№ подл

Формат	Зона	Поз.	Обозначение	Наименование	Кол.	Примечание
				ДОКУМЕНТАЦИЯ		
А4			1.232.1-8.1-1 20СВ	СБОРОЧНЫЙ ЧЕРТЕЖ		
А4			1.232.1-8.1-1 00Д1	УЗЛЫ ОПАЛУБОЧНЫЕ		
А4			1.232.1-8.1-1 00РС	ВЕДОМОСТЬ РАСХОДА СТАЛИ НА ЭЛЕМЕНТ		
А4			1.232.1-8.1-1 00ТО	ТЕХНИЧЕСКОЕ ОПИСАНИЕ		
				ДЕТАЛИ		
БЧ		2	50.100.100.120	ПРОБКА ДЕРЕВЯННАЯ 50Х100Х100	4	
				МАТЕРИАЛЫ		
		4		РАСТВОР ЦЕМЕНТНЫЙ М100		0,12М3
		5		ПИЛОМАТЕРИАЛ		0,002М3
			ПЕРЕМЕННЫЕ ДАННЫЕ	ДЛЯ ИСПОЛНЕНИЙ:		
				1.232.1-8.1-1 20 ПССО 24.33.3,5-П		
				СБОРОЧНЫЕ ЕДИНИЦЫ		
А4		1	1.232.1-8.1-2 20	КАРКАС ПРОСТРАНСТВ. КПСО 24.33.3,5	1	
				МАТЕРИАЛЫ		
		3		БЕТОН ЛЕГКИЙ М75		1,42М3
				1.232.1-8.1-1 20-01 ПССО 24.33.4,0-П		
				СБОРОЧНЫЕ ЕДИНИЦЫ		
А4		1	1.232.1-8.1-2 20-01	КАРКАС ПРОСТРАНСТВ. КПСО 24.33.4,0	1	
				МАТЕРИАЛЫ		
		3		БЕТОН ЛЕГКИЙ М75		1,53М3

САПР КиевЗНИИЭП | Оператор системы | Панченко

Взам. инв. № | Подпись и дата | Инв. № подл.

Нач. апм	Акименко	
Н. контр.	Титова	
Гл. спец.	Титова	
Проверил	Литвиненко	
Разраб.	Панченко	

1.232.1-8.1-1 20

Панель ПССО 24

Стадия	Лист	Листов
Р		1

ГОСГРАЖДАНСТРОЙ КиевЗНИИЭП

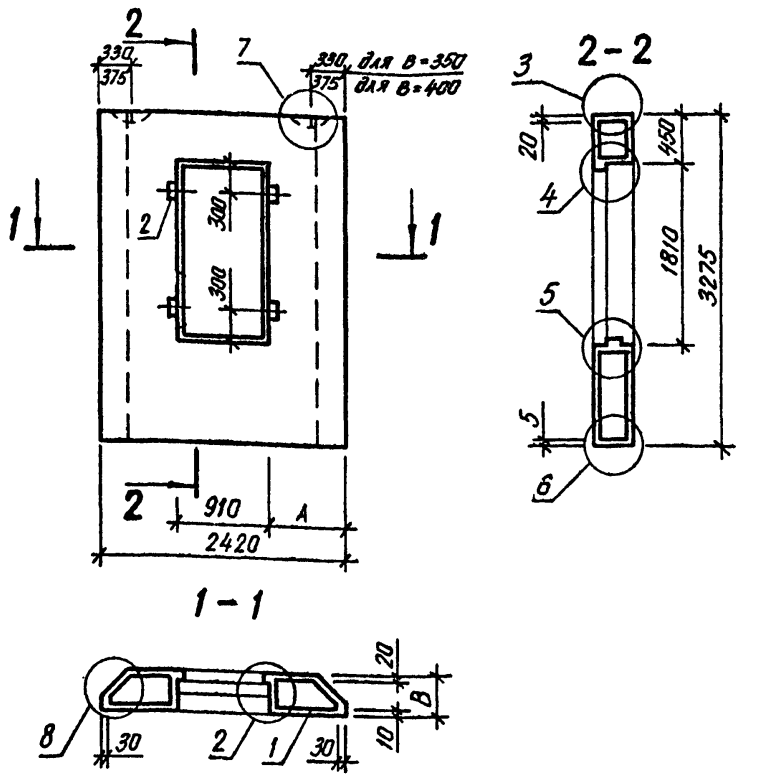

Обозначение	Марка	В, мм	А, мм	Масса, т
1.232.1-8.1-1 20	ПССО 24.33.3,5-П	350	475	1,90
-01	ПССО 24.33.4,0-П	400	425	2,03

САПР КиевЗНИИЭП | Оператор системы | Панченко

Взам. инв. № | Подпись и дата | Инв. № подл.

Нач. апм	Акименко	
Н. контр.	Титова	
Гл. спец.	Титова	
Проверил	Панченко	
Разраб.	Литвиненко	

1.232.1-8.1-1 20СБ

Панель ПССО 24

Сборочный чертеж

Стадия	Масса	Масштаб
Р	см табл	

Лист	Листов
	1

ГОСГРАЖДАНСТРОЙ КиевЗНИИЭП

ФОРМА	ЗОНА	ПОЗ	ОБОЗНАЧЕНИЕ	НАИМЕНОВАНИЕ	КОЛ.	ПРИМЕЧАНИЕ
				ДОКУМЕНТАЦИЯ		
А4			1.232.1-8.1-1 21СБ	СБОРОЧНЫЙ ЧЕРТЕЖ		
А4			1.232.1-8.1-1 00Д1	УЗЛЫ ОПАЛУБОЧНЫЕ		
А4			1.232.1-8.1-1 00РС	ВЕДОМОСТЬ РАСХОДА СТАЛИ НА ЭЛЕМЕНТ		
А4			1.232.1-8.1-1 00ТО	ТЕХНИЧЕСКОЕ ОПИСАНИЕ		
				ДЕТАЛИ		
БЧ		2	50.100.100.120	ПРОБКА ДЕРЕВЯННАЯ 50Х100Х100	4	
				МАТЕРИАЛЫ		
		4		РАСТВОР ЦЕМЕНТНЫЙ М100		0.13М3
		5		ПИЛОМАТЕРИАЛ		0,002М3
			ПЕРЕМЕННЫЕ ДАННЫЕ	ДЛЯ ИСПОЛНЕНИЙ:		
				1.232.1-8.1-1 21 ПССО 25.33.3,5-П		
				СБОРОЧНЫЕ ЕДИНИЦЫ		
А4		1	1.232.1-8.1-2 21	КАРКАС ПРОСТРАНСТВ. КПСО 25.33.3,5	1	
				МАТЕРИАЛЫ		
		3		БЕТОН ЛЕГКИЙ М75		1,53М3
				1.232.1-8.1-1 21-01 ПССО 25.33.4,0-П		
				СБОРОЧНЫЕ ЕДИНИЦЫ		
А4		1	1.232.1-8.1-2 21-01	КАРКАС ПРОСТРАНСТВ. КПСО 25.33.4,0	1	
				МАТЕРИАЛЫ		
		3		БЕТОН ЛЕГКИЙ М75		1,65М3

НАЧ.АПМ	Акименко	
Н.КОНТР.	Титова	
ГЛ.СПЕЦ	Титова	
ПРОВЕРИЛ	Литвиненко	
РАЗРАБ.	Панченко	

1.232.1-8.1-1 21

ПАНЕЛЬ ПССО 25

СТАДИЯ	ЛИСТ	ЛИСТОВ
Р		1

ГОСГРАЖДАНСТРОЙ КиевЗНИИЭП

САПР КиевЗНИИЭП | ОПЕРАТОР СИСТЕМЫ | Панченко

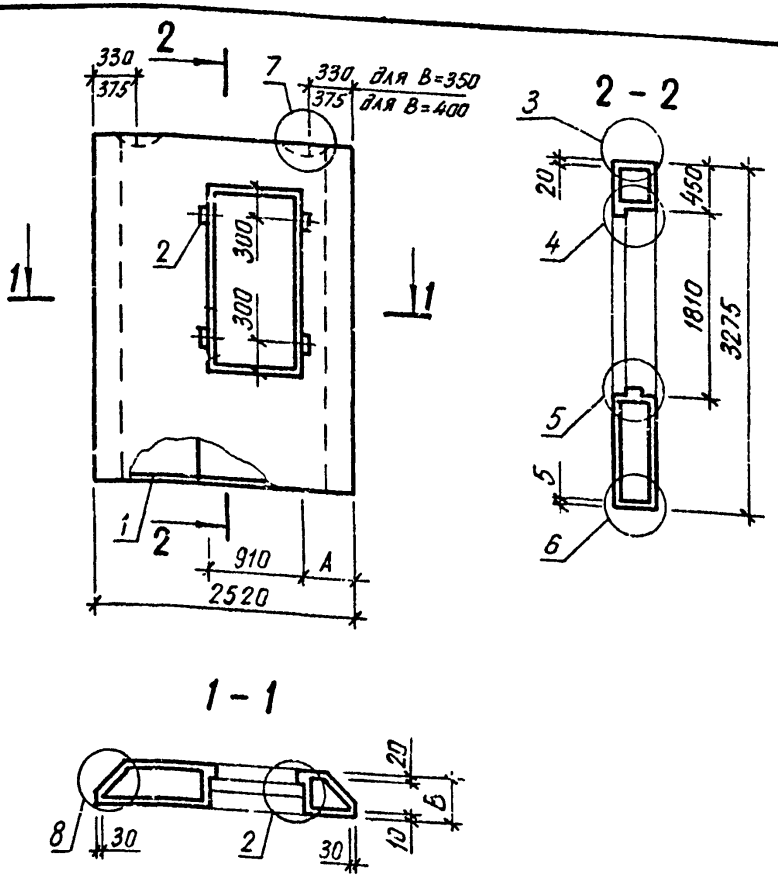

Обозначение	Марка	В, мм	А, мм	Масса, т
1.232.1-8.1-1 21	ПССО 25.33.3,5-П	350	525	2,04
-01	ПССО 25.33.4,0-П	400	475	2,18

ВЗАМ. ИНВ.№ | ПОДПИСЬ И ДАТА | ИНВ.№ ПОДЛ.

НАЧ.АПМ	Акименко	
Н.КОНТР.	Титова	
ГЛ.СПЕЦ	Титова	
ПРОВЕРИЛ	Панченко	
РАЗРАБ.	Литвиненко	

1.232.1-8.1-1 21СБ

Панель ПССО 25

Сборочный чертеж

СТАДИЯ	МАССА	МАСШТАБ
Р	СМ ТАБЛ	
ЛИСТ	ЛИСТОВ 1	

ГОСГРАЖДАНСТРОЙ КиевЗНИИЭП

ФОРМАТ	ЗОНА	ПОЗ.	ОБОЗНАЧЕНИЕ	НАИМЕНОВАНИЕ	КОЛ	ПРИМЕЧАНИЕ
				ДОКУМЕНТАЦИЯ		
А4			1.232.1-8.1-1 22СВ	СБОРОЧНЫЙ ЧЕРТЕЖ		
А4			1.232.1-8.1-1 00Д1	УЗЛЫ ОПАЛУБОЧНЫЕ		
А4			1.232.1-8.1-1 00РС	ВЕДОМОСТЬ РАСХОДА СТАЛИ НА ЭЛЕМЕНТ		
А4			1.232.1-8.1-1 00ТО	ТЕХНИЧЕСКОЕ ОПИСАНИЕ		
			ПЕРЕМЕННЫЕ ДАННЫЕ	ДЛЯ ИСПОЛНЕНИЙ:		
				1.232.1-8.1-1 22 1ПСС 27.33.3,5-П		
				СБОРОЧНЫЕ ЕДИНИЦЫ		
А4		1	1.232.1-8.1-2 22	КАРКАС ПРОСТРАНСТВ. 1КПС 27.33.3,5	1	
				МАТЕРИАЛЫ		
БЧ		2		БЕТОН ЛЕГКИЙ М75		2,64М3
		3		РАСТВОР ЦЕМЕНТНЫЙ М100		0,18М3
				1.232.1-8.1-1 22-01 1ПСС 27.33.4,0-П		
				СБОРОЧНЫЕ ЕДИНИЦЫ		
А4		1	1.232.1-8.1-2 22-01	КАРКАС ПРОСТРАНСТВ. 1КПС 27.33.4,0	1	
				МАТЕРИАЛЫ		
БЧ		2		БЕТОН ЛЕГКИЙ М75		2,98М3
		3		РАСТВОР ЦЕМЕНТНЫЙ М100		0,18М3
				1.232.1-8.1-1 22-02 1ПСС 28.33.3,5-П		
				СБОРОЧНЫЕ ЕДИНИЦЫ		
А4		1	1.232.1-8.1-2 22-02	КАРКАС ПРОСТРАНСТВ. 1КПС 28.33.3,5	1	

1.232.1-8.1-1 22

НАЧ.АПМ	Акименко	
Н.КОНТР.	Титова	
ГЛ.СПЕЦ	Титова	
ПРОВЕРИЛ	Лавинанко	
РАЗРАБ.	Панченко	

ПАНЕЛЬ
1ПСС 27 - 1ПСС 28

СТАДИЯ	ЛИСТ	ЛИСТОВ
Р	1	2

ГОСГРАЖДАНСТРОЙ
КиевЗНИИЭП

Панченко
ОПЕРАТОР СИСТЕМЫ
САПР КиевЗНИИЭП
ЗАМ.ИНВ.№
ПОДПИСЬ И ДА
ИНВ.№ ПОДЛ

ФОРМАТ	ЗОНА	ПОЗ.	ОБОЗНАЧЕНИЕ	НАИМЕНОВАНИЕ	КОЛ	ПРИМЕЧАНИЕ
				МАТЕРИАЛЫ		
БЧ		2		БЕТОН ЛЕГКИЙ М75		2,98М3
		3		РАСТВОР ЦЕМЕНТНЫЙ М100		0,18М3
				1.232.1-8.1-1 22-03 1ПСС 28.33.4,0-П		
				СБОРОЧНЫЕ ЕДИНИЦЫ		
А4		1	1.232.1-8.1-2 22-03	КАРКАС ПРОСТРАНСТВ. 1КПС 28.33.4,0	1	
				МАТЕРИАЛЫ		
БЧ		2		БЕТОН ЛЕГКИЙ М75		3,42М3
		3		РАСТВОР ЦЕМЕНТНЫЙ М100		0,18М3

1.232.1-8.1-1 22

ЛИСТ 2

Панченко
ОПЕРАТОР СИСТЕМЫ
САПР КиевЗНИИЭП
ВЗАМ.ИНВ.№
ПОДПИСЬ И ДА
ИНВ.№ ПОДЛ

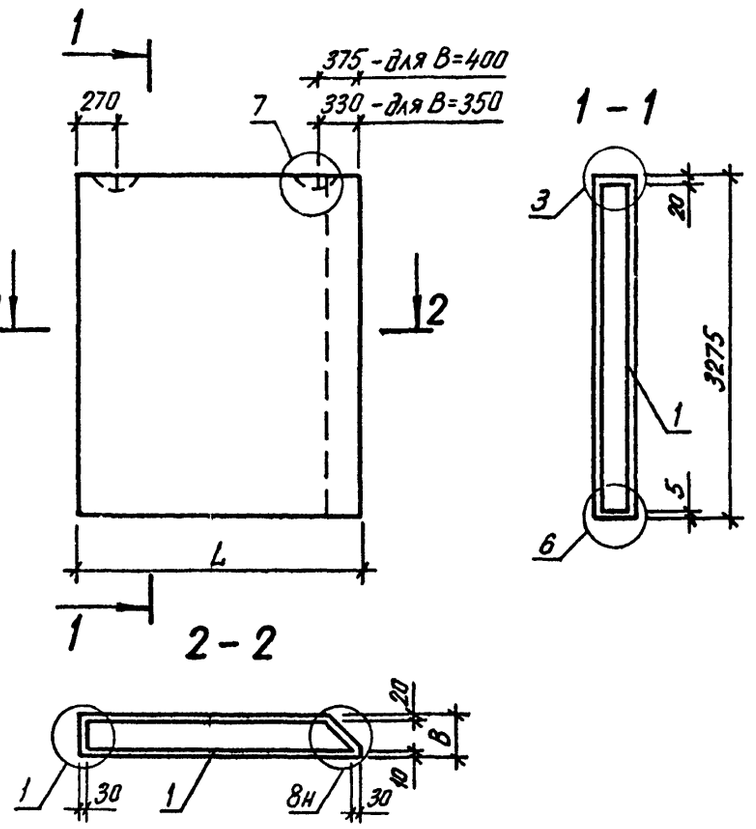

Обозначение	Марка	L, мм	B, мм	Масса, т
1.232.1-8.1-1 22	1 ПСС 27.33.3,5-П	2705	350	3,39
-01	1 ПСС 27.33.4,0-П	2705	400	3,78
-02	1 ПСС 28.33.3,5-П	2755	350	3,79
-03	1 ПСС 28.33.4,0-П	2755	400	4,30

1.232.1-8.1-1 22СБ

Панель 1ПСС27-1ПСС28

Сборачный чертеж

СТАДИЯ	МАССА	МАСШТАБ
Р	СМ ТАБЛ	
ЛИСТ	ЛИСТОВ 1	

ГОСГРАЖДАНСТРОЙ КиевЗНИИЭП

НАЧ.АПМ	Акименко	
Н.КОНТР.	Титова	
ГЛ.СПЕЦ.	Титова	
ПРОВЕРИЛ	Панченко	
РАЗРАБ.	Литвиненко	

КиевЗНИИЭП СИСТЕМ I

САПР Киев ЗНИИЭП ОПЕРАТОР СИСТЕМЫ Панченко

ФОРМАТ	ЗОНА	ПОЗ.	ОБОЗНАЧЕНИЕ	НАИМЕНОВАНИЕ	КОЛ	ПРИМЕЧАНИЕ

ИНВ.№ ПОДЛ. | ПОДПИСЬ И ДАТА | ВЗАМ. ИНВ. №

ЛИСТ

ФОРМАТ	ЗОНА	ПОЗ.	ОБОЗНАЧЕНИЕ	НАИМЕНОВАНИЕ	КОЛ	ПРИМЕЧАНИЕ
				ДОКУМЕНТАЦИЯ		
А4			1.232.1-8.1-1 23СБ	СБОРОЧНЫЙ ЧЕРТЕЖ		
А4			1.232.1-8.1-1 00Д1	УЗЛЫ ОПАЛУБОЧНЫЕ		
А4			1.232.1-8.1-1 00РС	ВЕДОМОСТЬ РАСХОДА СТАЛИ НА ЭЛЕМЕНТ		
А4			1.232.1-8.1-1 00ТО	ТЕХНИЧЕСКОЕ ОПИСАНИЕ		
			ПЕРЕМЕННЫЕ ДАННЫЕ	ДЛЯ ИСПОЛНЕНИЙ:		
				1.232.1-8.1-1 23 1ПСС 9.33.3,5-П		
				СБОРОЧНЫЕ ЕДИНИЦЫ		
А4		1	1.232.1-8.1-2 23	КАРКАС ПРОСТРАНСТВ. 1КПС 9.33.3,5	1	
				МАТЕРИАЛЫ		
ВЧ		2		БЕТОН ЛЕГКИЙ М75		0,69М3
		3		РАСТВОР ЦЕМЕНТНЫЙ М100		0,05М3
				1.232.1-8.1-1 23-01 1ПСС 9.33.4,0-П		
				СБОРОЧНЫЕ ЕДИНИЦЫ		
А4		1	1.232.1-8.1-2 23-01	КАРКАС ПРОСТРАНСТВ. 1КПС 9.33.4,0	1	
				МАТЕРИАЛЫ		
ВЧ		2		БЕТОН ЛЕГКИЙ М75		0,74М3
		3		РАСТВОР ЦЕМЕНТНЫЙ М100		0,05М3
				1.232.1-8.1-1 23-02 1ПСС 10.33.3,5-П		
				СБОРОЧНЫЕ ЕДИНИЦЫ		
А4		1	1.232.1-8.1-2 23-02	КАРКАС ПРОСТРАНСТВ. 1КПС 10.33.3,5	1	

САПР КиевЗНИИЭП | ОПЕРАТОР СИСТЕМЫ | Панченко

ВЗАМ.ИНВ.№ | ПОДПИСЬ И ДАТА | ИНВ.№ ПОДЛ.

НАЧ.АПМ	Акименко	
Н.КОНТР.	Титова	
ГЛ.СПЕЦ.	Титова	
ПРОВЕРИЛ	Литвиненко	
РАЗРАБ.	Панченко	

1.232.1-8.1-1 23

ПАНЕЛЬ
1ПСС 9 - 1ПСС 10

СТАДИЯ	ЛИСТ	ЛИСТОВ
Р	I	2

ГОСГРАЖДАНСТРОЙ
КиевЗНИИЭП

ФОРМАТ	ЗОНА	ПОЗ.	ОБОЗНАЧЕНИЕ	НАИМЕНОВАНИЕ	КОЛ	ПРИМЕЧАНИЕ
				МАТЕРИАЛЫ		
ВЧ		2		БЕТОН ЛЕГКИЙ М75		0,75М3
		3		РАСТВОР ЦЕМЕНТНЫЙ М100		0,06М3
				1.232.1-8.1-1 23-03 1ПСС 10.33.4,0-П		
				СБОРОЧНЫЕ ЕДИНИЦЫ		
А4		1	1.232.1-8.1-2 23-03	КАРКАС ПРОСТРАНСТВ. 1КПС 10.33.4,0	1	
				МАТЕРИАЛЫ		
ВЧ		2		БЕТОН ЛЕГКИЙ М75		0,80М3
		3		РАСТВОР ЦЕМЕНТНЫЙ М100		0,06М3

САПР КиевЗНИИЭП | ОПЕРАТОР СИСТЕМЫ | Панченко

ВЗАМ.ИНВ.№ | ПОДПИСЬ И ДАТА | ИНВ.№ ПОДЛ.

1.232.1-8.1-1 23

ЛИСТ 2

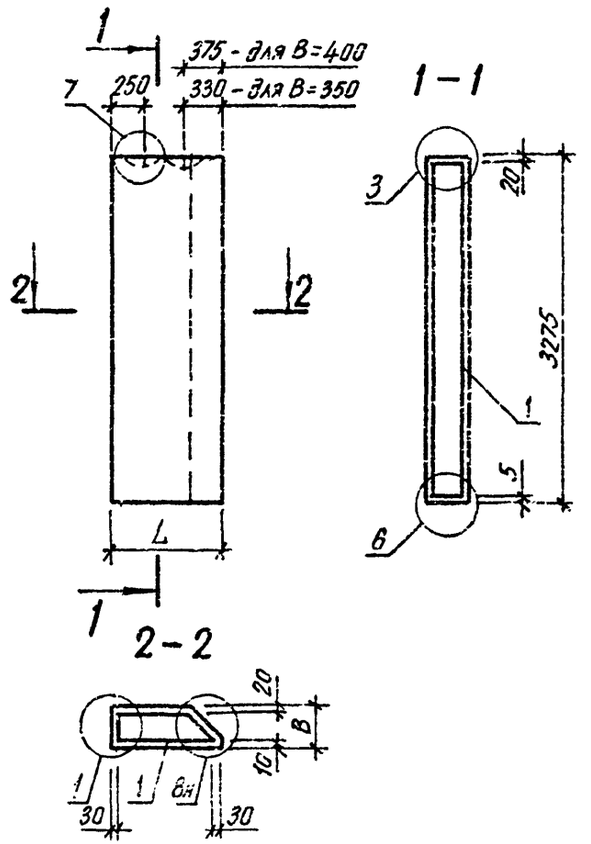

Обозначение	Марка	L, мм	B, мм	Масса, т
1.232.1-8.1-1 23	1ПСС 9.33.3,5-П	905	350	0,90
-01	1ПСС 9.33.4,0-П	905	400	0,96
-02	1ПСС 10.33.3,5-П	955	350	0,99
-03	1ПСС 10.33.4,0-П	955	400	1,05

НАЧ АПМ	Акименко	
Н.КОНТР.	Титова	
Н.СПЕЦ	Титова	
ПРОВЕРИЛ	Панченко	
РАЗРАБ.	Литвиненко	

1.232.1-8.1-1 23СБ

Панель 1ПСС 9 - 1ПСС10

Сборочный чертеж

СТАДИЯ	МАССА	МАСШТАБ
Р	СМ ТАБЛ	
ЛИСТ	ЛИСТОВ 1	

ГОСГРАЖДАНСТРОЙ
КиевЗНИИЭП

ФОРМАТ А4

СИСТЕМЫ КиевЗНИИЭП

САПР КиевЗНИИЭП ОПЕРАТОР СИСТЕМЫ

ФОРМАТ	ЗОНА	ПОЗ	ОБОЗНАЧЕНИЕ	НАИМЕНОВАНИЕ	КОЛ	ПРИМЕЧАНИЕ

ИНВ № ПОДЛ | ПОДПИСЬ И ДАТА | ВЗАМ. ИНВ №

ЛИСТ

ФОРМАТ	ЗОНА	ПОЗ.	ОБОЗНАЧЕНИЕ	НАИМЕНОВАНИЕ	КОЛ.	ПРИМЕЧАНИЕ
				ДОКУМЕНТАЦИЯ		
А4			1.232.1-8.1-1 24СВ	СВОРОЧНЫЙ ЧЕРТЕЖ		
А4			1.232.1-8.1-1 00Д1	УЗЛЫ ОПАЛУБОЧНЫЕ		
А4			1.232.1-8.1-1 00РС	ВЕДОМОСТЬ РАСХОДА СТАЛИ НА ЭЛЕМЕНТ		
А4			1.232.1-8.1-1 00ТО	ТЕХНИЧЕСКОЕ ОПИСАНИЕ		
			ПЕРЕМЕННЫЕ ДАННЫЕ	ДЛЯ ИСПОЛНЕНИЙ:		
				1.232.1-8.1-1 24 2ПСС 27.33.3,5-П		
				СВОРОЧНЫЕ ЕДИНИЦЫ		
А4		1	1.232.1-8.1-2 24	КАРКАС ПРОСТРАНСТВ. 2КПС 27.33.3,5	1	
				МАТЕРИАЛЫ		
ВЧ		2		БЕТОН ЛЕГКИЙ М75		2,64М3
		3		РАСТВОР ЦЕМЕНТНЫЙ М100		0,18М3
				1.232.1-8.1-1 24-01 2ПСС 27.33.4,0-П		
				СВОРОЧНЫЕ ЕДИНИЦЫ		
А4		1	1.232.1-8.1-2 24-01	КАРКАС ПРОСТРАНСТВ. 2КПС 27.33.4,0	1	
				МАТЕРИАЛЫ		
ВЧ		2		БЕТОН ЛЕГКИЙ М75		2,98М3
		3		РАСТВОР ЦЕМЕНТНЫЙ М100		0,18М3
				1.232.1-8.1-1 24-02 2ПСС 28.33.3,5-П		
				СВОРОЧНЫЕ ЕДИНИЦЫ		
А4		1	1.232.1-8.1-2 24-02	КАРКАС ПРОСТРАНСТВ. 2КПС 28.33.3,5	1	

САПР КиевЗНИИЭП | Оператор системы | Панченко

Взам. инв. № | Подпись и дата | Инв. № подл.

Нач. АПМ	Акименко	1.232.1-8.1-1 24	
Н. контр.	Титова	ПАНЕЛЬ 2ПСС 27 - 2ПСС 28	Стадия: Р; Лист: 1; Листов: 2
Гл. спец.	Титова		ГОСГРАЖДАНСТРОЙ КиевЗНИИЭП
Проверил	Литвиненко		
Разраб.	Панченко		

ФОРМАТ	ЗОНА	ПОЗ.	ОБОЗНАЧЕНИЕ	НАИМЕНОВАНИЕ	КОЛ.	ПРИМЕЧАНИЕ
				МАТЕРИАЛЫ		
ВЧ		2		БЕТОН ЛЕГКИЙ М75		2,98М3
		3		РАСТВОР ЦЕМЕНТНЫЙ М100		0,18М3
				1.232.1-8.1-1 24-03 2ПСС 28.33.4,0-П		
				СВОРОЧНЫЕ ЕДИНИЦЫ		
А4		1	1.232.1-8.1-2 24-03	КАРКАС ПРОСТРАНСТВ. 2КПС 28.33.4,0	1	
				МАТЕРИАЛЫ		
ВЧ		2		БЕТОН ЛЕГКИЙ М75		3,42М3
		3		РАСТВОР ЦЕМЕНТНЫЙ М100		0,18М3

САПР КиевЗНИИЭП | Оператор системы | Панченко

Взам. инв. № | Подпись и дата | Инв. № подл.

1.232.1-8.1-1 24	Лист 2

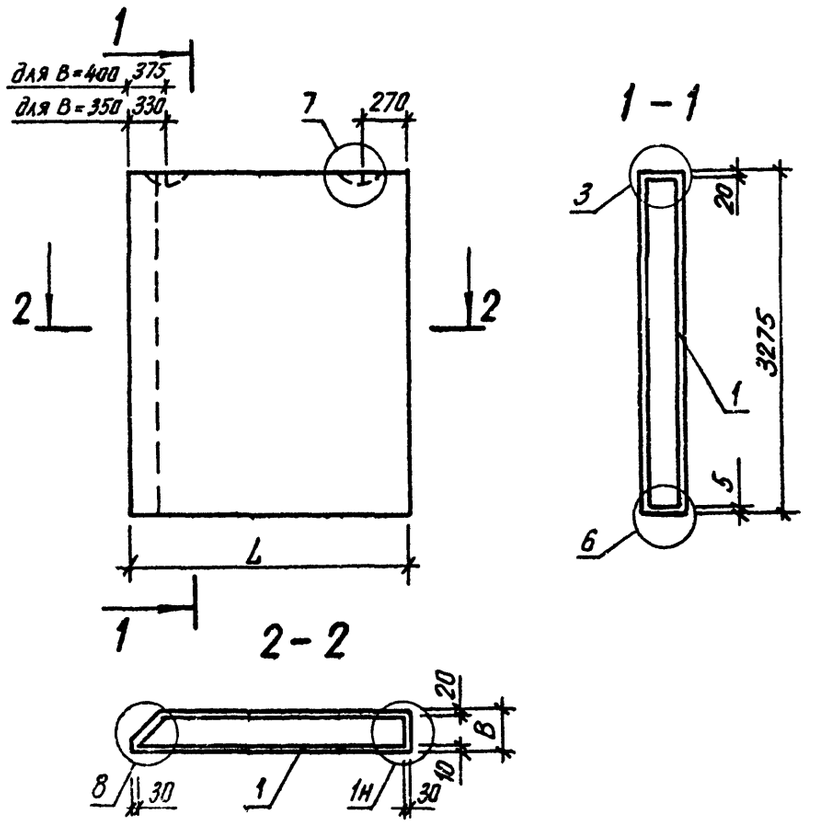

Обозначение	Марка	L, мм	B, мм	Масса, т
1.232. 1-8. 1-1 24	2 ПСС 27.33.3,5-П	2705	350	3,39
-01	2 ПСС 27.33.4,0-П	2705	400	3,78
-02	2 ПСС 28.33.3,5-П	2755	350	3,79
-03	2 ПСС 28.33.4,0-П	2755	400	4,30

НАЧ.АПМ	Акимочко	
Н.КОНТР.	Типска	
ГЛ.СПЕЦ	Типска	
ПРОВЕРИЛ	Панченко	
РАЗРАБ.	Литвиненко	

1.232.1-8 1-1 24СБ

Панель
2ПСС 27 - 2ПСС 28

Сборочный чертеж

СТАДИЯ	МАССА	МАСШТАБ
Р	СМ ТАБЛ	
ЛИСТ	ЛИСТОВ 1	

ГОСГРАЖДАНСТРОЙ
КиевЗНИИЭП

ФОРМАТ	ЗОНА	ПОЗ.	ОБОЗНАЧЕНИЕ	НАИМЕНОВАНИЕ	КОЛ	ПРИМЕЧАНИЕ

САПР Киев ЗНИИЭП
ОПЕРАТОР СИСТЕМЫ

ВЗАМ.ИНВ.№
ПОДПИСЬ И ДАТА
ИНВ.№ ПОДЛ.

ЛИСТ

ФОРМАТ	ЗОНА	ПОЗ	ОБОЗНАЧЕНИЕ	НАИМЕНОВАНИЕ	КОЛ	ПРИМЕЧАНИЕ
				ДОКУМЕНТАЦИЯ		
А4			1.232.1-8.1-1 25СБ	СБОРОЧНЫЙ ЧЕРТЕЖ		
А4			1.232.1-8.1-1 00Д1	УЗЛЫ ОПАЛУБОЧНЫЕ		
А4			1.232.1-8.1-1 00РС	ВЕДОМОСТЬ РАСХОДА СТАЛИ НА ЭЛЕМЕНТ		
А4			1.232.1-8.1-1 00ТО	ТЕХНИЧЕСКОЕ ОПИСАНИЕ		
			ПЕРЕМЕННЫЕ ДАННЫЕ	ДЛЯ ИСПОЛНЕНИЙ:		
				1.232.1-8.1-1 25 2ПСС 9.33.3,5-П		
				СБОРОЧНЫЕ ЕДИНИЦЫ		
А4		1	1.232.1-8.1-2 25	КАРКАС ПРОСТРАНСТВ. 2КПС 9.33.3,5	1	
				МАТЕРИАЛЫ		
БЧ		2		БЕТОН ЛЕГКИЙ М75		0,69М3
		3		РАСТВОР ЦЕМЕНТНЫЙ М100		0,05М3
				1.232.1-8.1-1 25-01 2ПСС 9.33.4,0-П		
				СБОРОЧНЫЕ ЕДИНИЦЫ		
А4		1	1.232.1-8.1-2 25-01	КАРКАС ПРОСТРАНСТВ. 2КПС 9.33.4,0	1	
				МАТЕРИАЛЫ		
БЧ		2		БЕТОН ЛЕГКИЙ М75		0,74М3
		3		РАСТВОР ЦЕМЕНТНЫЙ М100		0,05М3
				1.232.1-8.1-1 25-02 2ПСС 10.33.3,5-П		
				СБОРОЧНЫЕ ЕДИНИЦЫ		
А4		1	1.232.1-8.1-2 25-02	КАРКАС ПРОСТРАНСТВ. 2КПС 10.33.3,5	1	

САПР КиевЗНИИЭП | Оператор системы | Панченко

ВЗАМ ИНВ № | ПОДПИСЬ И ДАТА | ИНВ № ПОДЛ

НАЧ АПМ Ахманко

Н.КОНТР. Титова

ГЛ.СПЕЦ Титова

ПРОВЕРИЛ Литвиненко

РАЗРАБ Панченко

1.232.1-8.1-1 25

ПАНЕЛЬ
2ПСС 9 - 2ПСС 10

СТАДИЯ	ЛИСТ	ЛИСТОВ
Р	1	2

ГОСГРАЖДАНСТРОЙ
КиевЗНИИЭП

ФОРМАТ	ЗОНА	ПОЗ.	ОБОЗНАЧЕНИЕ	НАИМЕНОВАНИЕ	КОЛ	ПРИМЕЧАНИЕ
				МАТЕРИАЛЫ		
БЧ		2		БЕТОН ЛЕГКИЙ М75		0,75М3
		3		РАСТВОР ЦЕМЕНТНЫЙ М100		0,06М3
				1.232.1-8.1-1 25-03 2ПСС 10.33.4,0-П		
				СБОРОЧНЫЕ ЕДИНИЦЫ		
А4		1	1.232.1-8.1-2 25-03	КАРКАС ПРОСТРАНСТВ. 2КПС 10.33.4,0	1	
				МАТЕРИАЛЫ		
БЧ		2		БЕТОН ЛЕГКИЙ М75		0,80М3
		3		РАСТВОР ЦЕМЕНТНЫЙ М100		0,06М3

САПР КиевЗНИИЭП | Оператор системы | Панченко

ВЗАМ ИНВ № | ПОДПИСЬ И ДАТА | ИНВ № ПОДЛ

1.232.1-8.1-1 25

ЛИСТ 2

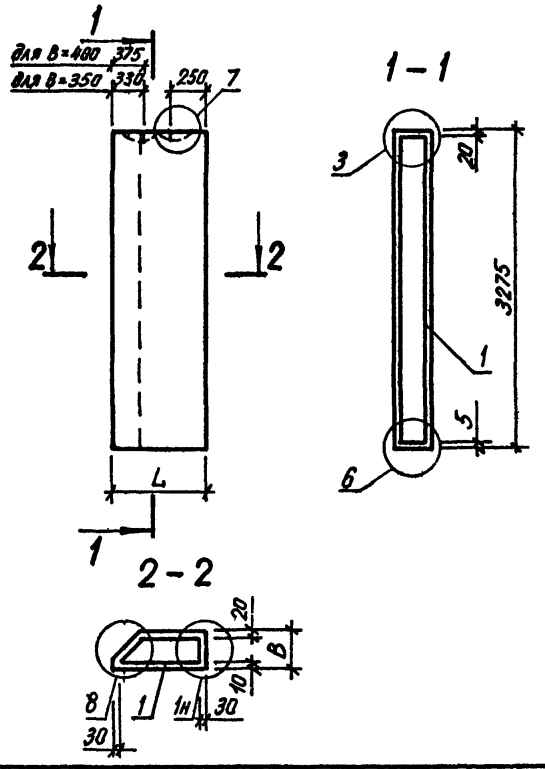

Обозначение	Марка	L, мм	B, мм	Масса, т
1.232.1-8. 1-1 25	2ПСС 9.33.3,5-П	905	350	0,90
-01	2ПСС 9.33.4,0-П	905	400	0,96
-02	2ПСС 10.33.3,5-П	955	350	0,99
-03	2ПСС 10.33.4,0-П	955	400	1,05

НАЧ.АПМ	Акименко	
Н.КОНТР.	Титова	
ГЛ.СПЕЦ.	Титова	
ПРОВЕРИЛ	Панченко	
РАЗРАБ.	Литвиненко	

1.232.1-8.1-1 25СБ

Панель 2ПСС 9 - 2ПСС 10

Сборочный чертеж

СТАДИЯ	МАССА	МАСШТАБ
Р	СМ ТАБЛ	
ЛИСТ	ЛИСТОВ 1	

ГОСГРАЖДАНСТРОЙ
КиевЗНИИЭП

ФОРМАТ	ЗОНА	ПОЗ.	ОБОЗНАЧЕНИЕ	НАИМЕНОВАНИЕ	КОЛ	ПРИМЕЧАНИЕ

САПР Киев ЗНИИЭП
ОПЕРАТОР СИСТЕМЫ
ВЗАМ.ИНВ.№
ПОДПИСЬ И ДАТА
ИНВ.№ ПОДЛ.

ЛИСТ

ФОРМАТ	ЗОНА	ПОЗ.	ОБОЗНАЧЕНИЕ	НАИМЕНОВАНИЕ	КОЛ.	ПРИМЕЧАНИЕ
				ДОКУМЕНТАЦИЯ		
А4			1.232.1-8.1-1 26СБ	СБОРОЧНЫЙ ЧЕРТЕЖ		
А4			1.232.1-8.1-1 00Д1	УЗЛЫ ОПАЛУБОЧНЫЕ		
А4			1.232.1-8.1-1 00РС	ВЕДОМОСТЬ РАСХОДА СТАЛИ НА ЭЛЕМЕНТ		
А4			1.232.1-8.1-1 00ТО	ТЕХНИЧЕСКОЕ ОПИСАНИЕ		
				МАТЕРИАЛЫ		
		3		РАСТВОР ЦЕМЕНТНЫЙ М100		0,15М3
			ПЕРЕМЕННЫЕ ДАННЫЕ	ДЛЯ ИСПОЛНЕНИЙ:		
				1.232.1-8.1-1 26 ПСС 24.33.3,5-П		
				СБОРОЧНЫЕ ЕДИНИЦЫ		
А4		1	1.232.1-8.1-2 26	КАРКАС ПРОСТРАНСТВ. КПС 24.33.3,5	1	
				МАТЕРИАЛЫ		
БЧ		2		БЕТОН ЛЕГКИЙ М75		2,05М3
				1.232.1-8.1-1 26-01 ПСС 24.33.4,0-П		
				СБОРОЧНЫЕ ЕДИНИЦЫ		
А4		1	1.232.1-8.1-2 26-01	КАРКАС ПРОСТРАНСТВ. КПС 24.33.4,0	1	
				МАТЕРИАЛЫ		
БЧ		2		БЕТОН ЛЕГКИЙ М75		2,24М3

САПР КиевЗНИИЭП | Оператор системы | Панченко | Взам. инв.№ | Подпись и дата | Инв.№ подл

Нач.апм	Акименко		1.232.1-8.1-1 26
Н.контр.	Титова		ПАНЕЛЬ ПСС 24
Гл.спец.	Титова		Стадия: Р; Лист; Листов: 1
Проверил	Литвиненко		ГОСГРАЖДАНСТРОЙ КиевЗНИИЭП
Разраб.	Панченко		

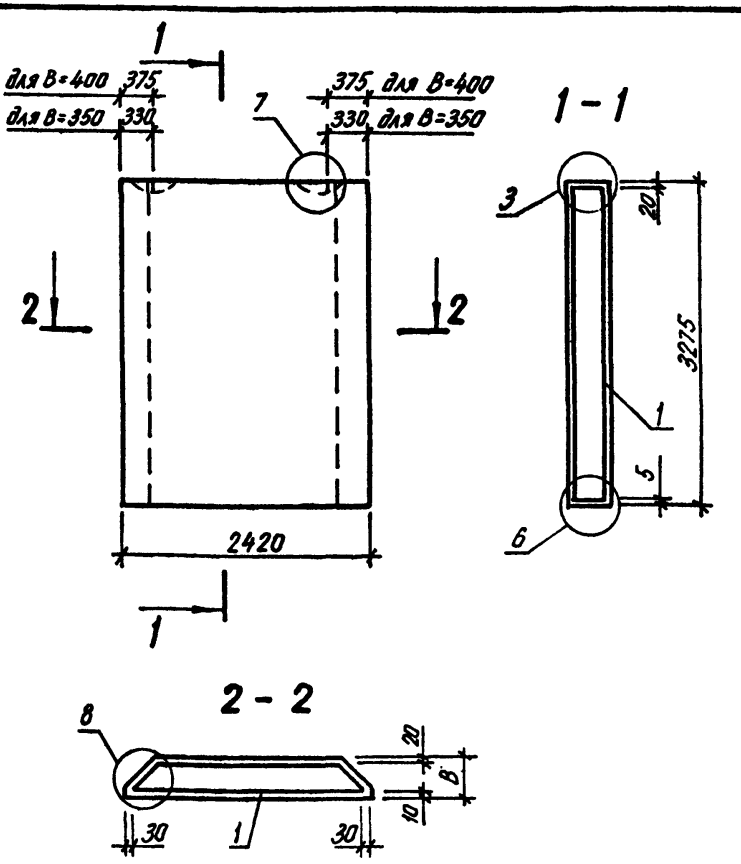

Обозначение	Марка	В, мм	Масса, т
1.232.1-8.1-1 26	ПСС 24.33.3,5-П	350	2,66
-01	ПСС 24.33.4,0-П	400	2,88

САПР КиевЗНИИЭП | Оператор системы | Панченко | Взам. инв.№ | Подпись и дата | Инв.№ подл

Нач.апм	Акименко		1.232.1-8.1-1 26СБ
Н.контр.	Титова		Панель ПСС 24
Гл.спец.	Титова		Сборочный чертеж
Проверил	Панченко		Стадия: Р; Масса: см табл.; Масштаб
Разраб.	Литвиненко		Лист; Листов: 1
			ГОСГРАЖДАНСТРОЙ КиевЗНИИЭП

ФОРМАТ	ЗОНА	ПОЗ	ОБОЗНАЧЕНИЕ	НАИМЕНОВАНИЕ	КОЛ	ПРИМЕЧАНИЕ
				ДОКУМЕНТАЦИЯ		
А4			1.232.1-8.1-1 27СБ	СБОРОЧНЫЙ ЧЕРТЕЖ		
А4			1.232.1-8.1-1 00Д1	УЗЛЫ ОПАЛУБОЧНЫЕ		
А4			1.232.1-8.1-1 00РС	ВЕДОМОСТЬ РАСХОДА СТАЛИ НА ЭЛЕМЕНТ		
А4			1.232.1-8.1-1 00ТО	ТЕХНИЧЕСКОЕ ОПИСАНИЕ		
				МАТЕРИАЛЫ		
		3		РАСТВОР ЦЕМЕНТНЫЙ М100		0,17М3
			ПЕРЕМЕННЫЕ ДАННЫЕ	ДЛЯ ИСПОЛНЕНИЙ:		
				1.232.1-8.1-1 27 ПСС 25.33.3,5-П		
				СБОРОЧНЫЕ ЕДИНИЦЫ		
А4		1	1.232.1-8.1-2 27	КАРКАС ПРОСТРАНСТВ. КПС 25.33.3,5	1	
				МАТЕРИАЛЫ		
БЧ		2		БЕТОН ЛЕГКИЙ М75		2,16М3
				1.232.1-8.1-1 27-01 ПСС 25.33.4,0-П		
				СБОРОЧНЫЕ ЕДИНИЦЫ		
А4		1	1.232.1-8.1-2 27-01	КАРКАС ПРОСТРАНСТВ. КПС 25.33.4,0	1	
				МАТЕРИАЛЫ		
БЧ		2		БЕТОН ЛЕГКИЙ М75		2,47М3

НАЧ.АПМ	Акименко	
Н.КОНТР.	Титова	
ГЛ.СПЕЦ.	Титова	
ПРОВЕРИЛ	Литвиненко	
РАЗРАБ.	Панченко	

1.232.1-8.1-1 27

ПАНЕЛЬ ПСС 25

СТАДИЯ	ЛИСТ	ЛИСТОВ
Р		1

ГОСГРАЖДАНСТРОЙ КиевЗНИИЭП

САПР КиевЗНИИЭП — ОПЕРАТОР СИСТЕМЫ — Панченко

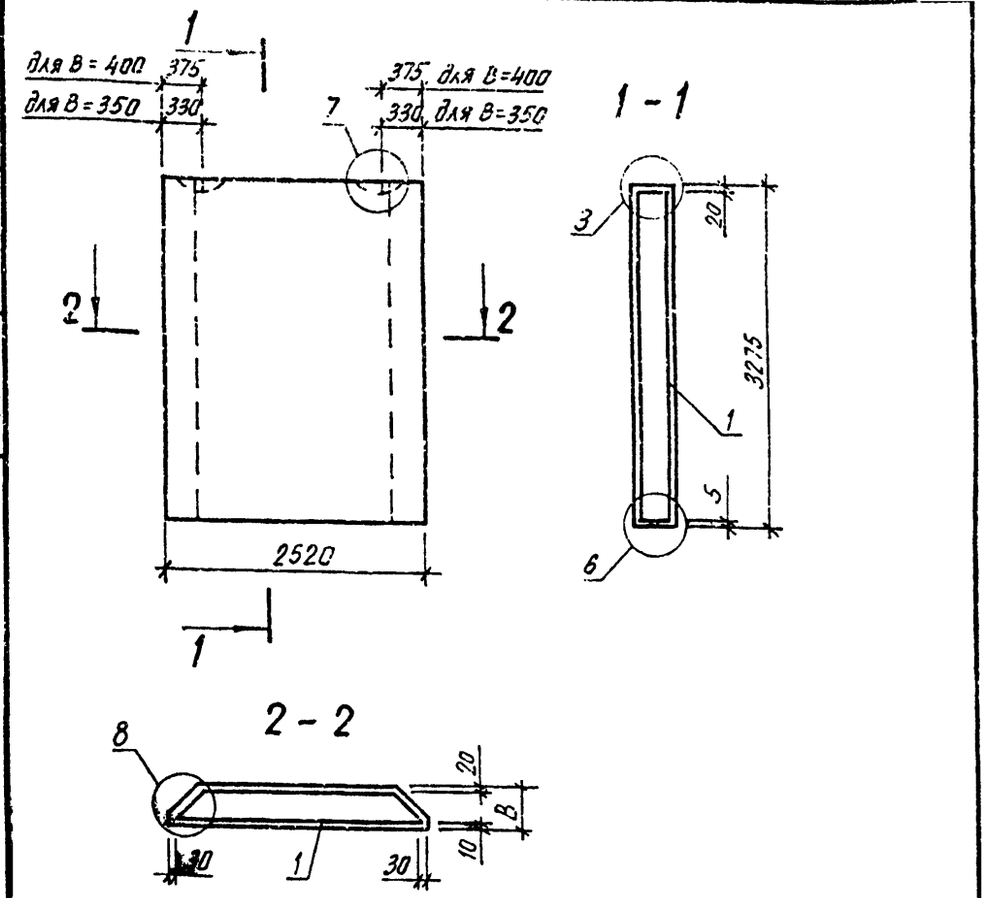

Обозначение	Марка	В, мм	Масса, т
1.232.1-8.1-1 27	ПСС 25.33.3,5-П	350	2,82
-01	ПСС 25.33.4,0-П	400	3,18

ВЗАМ. ИНВ.№ | ПОДПИСЬ И ДАТА | ИНВ.№ ПОДЛ

НАЧ.АПМ	Акименко	
Н.КОНТР.	Титова	
ГЛ.СПЕЦ.	Титова	
ПРОВЕРИЛ	Панченко	
РАЗРАБ.	Литвиненко	

1.232.1-8.1-1 27СБ

Панель ПСС 25

Сборочный чертеж

СТАДИЯ	МАССА	МАСШТАБ
Р	см табл	

ЛИСТ	ЛИСТОВ 1

ГОСГРАЖДАНСТРОЙ КиевЗНИИЭП

ФОРМА	ЗОНА	ПОЗ	ОБОЗНАЧЕНИЕ	НАИМЕНОВАНИЕ	КОЛ	ПРИМЕЧАНИЕ
				ДОКУМЕНТАЦИЯ		
А4			1.232.1-8.1-1 28СБ	СБОРОЧНЫЙ ЧЕРТЕЖ		
А4			1.232.1-8.1-1 00Д1	УЗЛЫ СПАЛУБОЧНЫЕ		
А4			1.232.1-8.1-1 00РС	ВЕДОМОСТЬ РАСХОДА СТАЛИ НА ЭЛЕМЕНТ		
А4			1.232.1-8.1-1 00ТО	ТЕХНИЧЕСКОЕ ОПИСАНИЕ		
				ДЕТАЛИ		
ВЧ		2	50.100.100.120	ПРОБКА ДЕРЕВЯННАЯ 50Х100Х100	6	
				МАТЕРИАЛЫ		
		4		РАСТВОР ЦЕМЕНТНЫЙ М100		0,11М3
		5		ПИЛОМАТЕРИАЛ		,003М3
			ПЕРЕМЕННЫЕ ДАННЫЕ	ДЛЯ ИСПОЛНЕНИЙ:		
				1.232.1-8.1-1 28 1ПССД 27.33.3,5-П		
				СБОРОЧНЫЕ ЕДИНИЦЫ		
А4		1	1.232.1-8.1-2 28	КАРКАС ПРОСТРАНСТВ. 1КПСД 27.33.3,5	1	
				МАТЕРИАЛЫ		
		3		БЕТОН ЛЕГКИЙ М75		1,47М3
				1.232.1-8.1-1 28-01 1ПССД 27.33.4,0-П		
				СБОРОЧНЫЕ ЕДИНИЦЫ		
А4		1	1.232.1-8.1-2 28-01	КАРКАС ПРОСТРАНСТВ. 1КПСД 27.33.4,0	1	
				МАТЕРИАЛЫ		
		3		БЕТОН ЛЕГКИЙ М75		1,63М3

САПР КиевЗНИИЭП | Оператор системы | Панченко

Взам. инв. № | Подпись и дата | Инв. № подл.

Нач.апм	Акименко	
Н.контр.	Титова	
Гл.спец.	Титова	
Проверил	Литвиненко	
Разраб.	Панченко	

1.232.1-8.1-1 28

ПАНЕЛЬ 1ПССД 27

СТАДИЯ	ЛИСТ	ЛИСТОВ
Р		1

ГОССТРОЙ КиевЗНИИЭП

ФОРМАТ А4

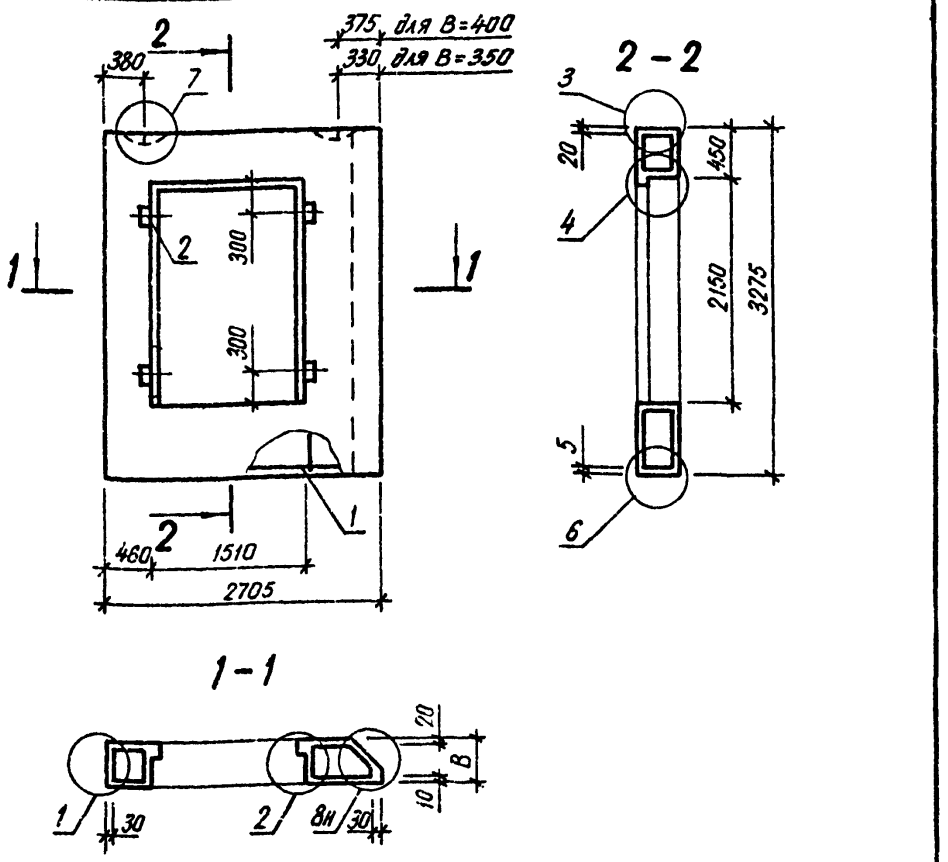

САПР КиевЗНИИЭП | Оператор системы | Панченко

Взам. инв. № | Подпись и дата | Инв. № подл.

Обозначение	Марка	В, мм	Масса, т
1.232.1-8. 1-1 28	1ПССД 27.33.3,5-П	350	1,93
-01	1ПССД 27.33.4,0-П	400	2,12

1.232.1-8.1-1 28СБ

Нач.апм	Акименко	
Н.контр.	Титова	
Гл.спец.	Титова	
Проверил	Панченко	
Разраб.	Литвиненко	

Панель 1ПССД 27

Сборочный чертеж

СТАДИЯ	МАССА	МАСШТАБ
Р	см табл	
ЛИСТ	ЛИСТОВ 1	

ГОССТРОЙ КиевЗНИИЭП

ФОРМАТ А4

ФОРМАТ	ЗОНА	ПОЗ.	ОБОЗНАЧЕНИЕ	НАИМЕНОВАНИЕ	КОЛ.	ПРИМЕЧАНИЕ
				ДОКУМЕНТАЦИЯ		
А4			1.232.1-8.1-1 29СБ	СБОРОЧНЫЙ ЧЕРТЕЖ		
А4			1.232.1-8.1-1 00Д1	УЗЛЫ ОПАЛУБОЧНЫЕ		
А4			1.232.1-8.1-1 00РС	ВЕДОМОСТЬ РАСХОДА СТАЛИ НА ЭЛЕМЕНТ		
А4			1.232.1-8.1-1 00ТО	ТЕХНИЧЕСКОЕ ОПИСАНИЕ		
				ДЕТАЛИ		
ВЧ		2	50.100.100.120	ПРОБКА ДЕРЕВЯННАЯ 50Х100Х100	6	
				МАТЕРИАЛЫ		
		4		РАСТВОР ЦЕМЕНТНЫЙ М100		0,11М3
		5		ПИЛОМАТЕРИАЛ		0,003М3
			ПЕРЕМЕННЫЕ ДАННЫЕ	ДЛЯ ИСПОЛНЕНИЙ:		
				1.232.1-8.1-1 29 1ПССД 28.33.3,5-П		
				СБОРОЧНЫЕ ЕДИНИЦЫ		
А4		1	1.232.1-8.1-2 29	КАРКАС ПРОСТРАНСТВ. 1КПСД 28.33.3,5	1	
				МАТЕРИАЛЫ		
		3		БЕТОН ЛЕГКИЙ М75		1,52М3
				1.232.1-8.1-1 29-01 1ПССД 28.33.4,0-П		
				СБОРОЧНЫЕ ЕДИНИЦЫ		
А4		1	1.232.1-8.1-2 29-01	КАРКАС ПРОСТРАНСТВ. 1КПСД 28.33.4,0	1	
				МАТЕРИАЛЫ		
		3		БЕТОН ЛЕГКИЙ М75		1,69М3

НАЧ.АПМ	Акименко	
Н.КОНТР.	Титова	
ГЛ.СПЕЦ.	Титова	
ПРОВЕРИЛ	Литвиненко	
РАЗРАБ.	Панченко	

1.232.1-8.1-1 29

ПАНЕЛЬ 1ПССД 28

СТАДИЯ	ЛИСТ	ЛИСТОВ
Р		1

ГОСГРАЖДАНСТРОЙ
КиевЗНИИЭП

ФОРМАТ А4

САПР КиевЗНИИЭП — ОПЕРАТОР СИСТЕМЫ — Панченко

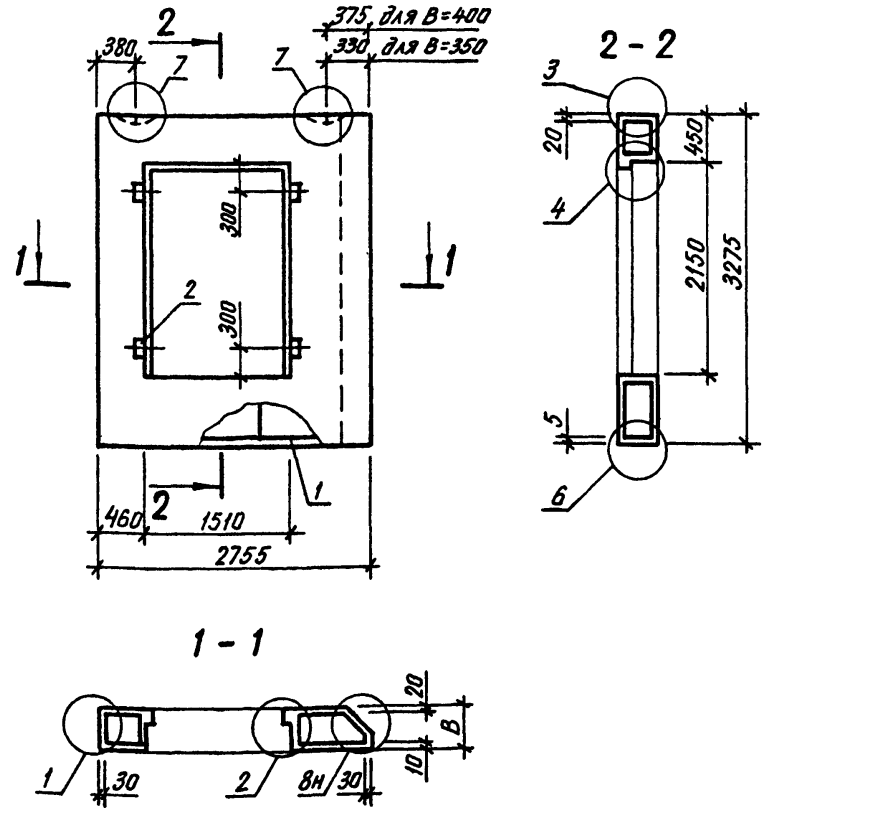

Обозначение	Марка	В, мм	Масса, т
1.232.1-8.1-1 29	1ПССД 28.33.3,5-П	350	1,99
-01	1ПССД 28.33.4,0-П	400	2,20

ВЗАМ. ИНВ.№ | ПОДПИСЬ И ДАТА | ИНВ.№ ПОДЛ.

1.232.1-8.1-1 29СБ

НАЧ.АПМ	Акименко	
Н.КОНТР.	Титова	
ГЛ.СПЕЦ.	Титова	
ПРОВЕРИЛ	Панченко	
РАЗРАБ.	Литвиненко	

Панель 1ПССД 28

Сборочный чертеж

СТАДИЯ	МАССА	МАСШТАБ
Р	СМ ТАБЛ	

ЛИСТ	ЛИСТОВ
	1

ГОСГРАЖДАНСТРОЙ
КиевЗНИИЭП

ФОРМАТ А4

ФОРМАТ	ЗОНА	ПОЗ.	ОБОЗНАЧЕНИЕ	НАИМЕНОВАНИЕ	КОЛ.	ПРИМЕЧАНИЕ
				ДОКУМЕНТАЦИЯ		
А4			1.232.1-8.1-1 30СВ	СБОРОЧНЫЙ ЧЕРТЕЖ		
А4			1.232.1-8.1-1 00Д1	УЗЛЫ ОПАЛУБОЧНЫЕ		
А4			1.232.1-8.1-1 00РС	ВЕДОМОСТЬ РАСХОДА СТАЛИ НА ЭЛЕМЕНТ		
А4			1.232.1-8.1-1 00ТО	ТЕХНИЧЕСКОЕ ОПИСАНИЕ		
				ДЕТАЛИ		
БЧ		2	50.100.100.120	ПРОБКА ДЕРЕВЯННАЯ 50Х100Х100	4	
				МАТЕРИАЛЫ		
		4		РАСТВОР ЦЕМЕНТНЫЙ М100		0,11М3
		5		ПИЛОМАТЕРИАЛ		0,002М3
			ПЕРЕМЕННЫЕ ДАННЫЕ	ДЛЯ ИСПОЛНЕНИЙ:		
				1.232.1-8.1-1 30 2ПССД 27.33.3,5-П		
				СБОРОЧНЫЕ ЕДИНИЦЫ		
А4		1	1.232.1-8.1-2 30	КАРКАС ПРОСТРАНСТВ. 2КПСД 27.33.3,5	1	
				МАТЕРИАЛЫ		
		3		БЕТОН ЛЕГКИЙ М75		1,47М3
				1.232.1-8.1-1 30-01 2ПССД 27.33.4,0-П		
				СБОРОЧНЫЕ ЕДИНИЦЫ		
А4		1	1.232.1-8.1-2 30-01	КАРКАС ПРОСТРАНСТВ. 2КПСД 27.33.4,0	1	
				МАТЕРИАЛЫ		
		3		БЕТОН ЛЕГКИЙ М75		1,63М3

САПР КиевЗНИИЭП | Оператор системы | Панченко

Взам. инв.№ | Подпись и дата | Инв.№ подл.

			1.232.1-8.1-1 30		
Нач.АПМ	Акименко			Стадия	Лист	Листов
Н.контр.	Титова		Панель 2ПССД 27	Р		1
Гл.спец.	Титова			ГОСГРАЖДАНСТРОЙ КиевЗНИИЭП		
Проверил	Литвиненко					
Разраб.	Панченко					

Формат А4

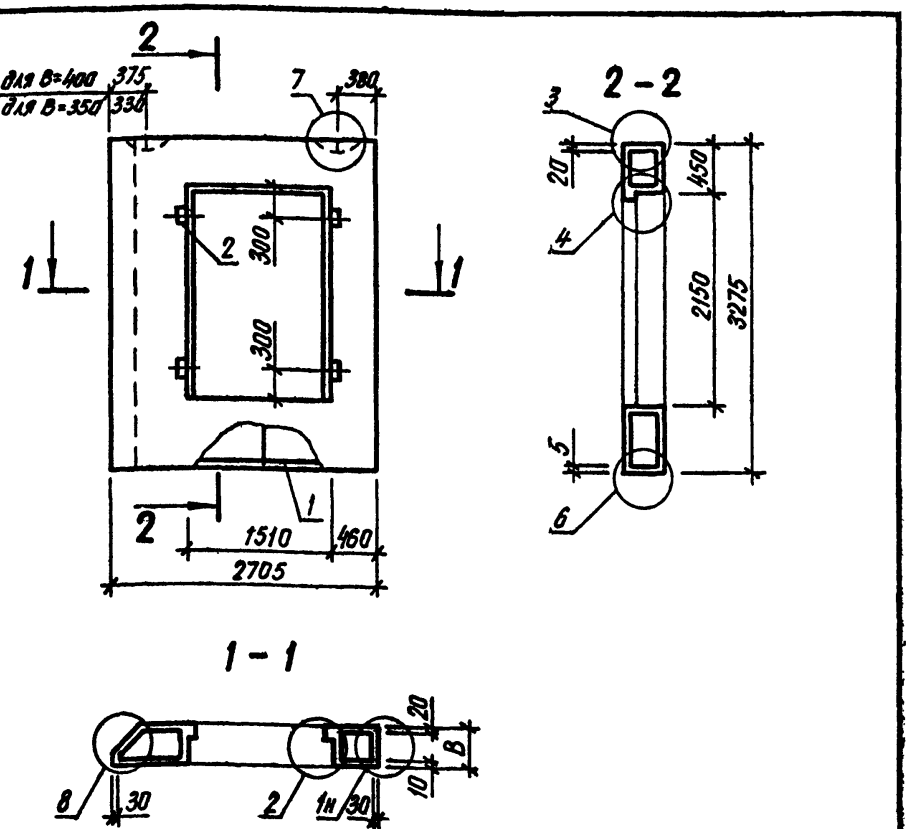

Обозначение	Марка	В, мм	Масса, т
1.232.1-8. 1-1 30	2ПССД 27.33.3,5-П	350	1,93
-01	2ПССД 27.33.4,0-П	400	2,12

Взам. инв.№ | Подпись и дата | Инв.№ подл.

			1.232.1-8.1-1 30СБ			
Нач.АПМ	Акименко			Стадия	Масса	Масштаб
Н.контр.	Титова		Панель 2ПССД 27	Р	см табл	
Гл.спец.	Титова		Сборочный чертеж	Лист	Листов 1	
Проверил	Панченко			ГОСГРАЖДАНСТРОЙ КиевЗНИИЭП		
Разраб.	Литвиненко					

Формат А4

ФОРМАТ	ЗОНА	ПОЗ	ОБОЗНАЧЕНИЕ	НАИМЕНОВАНИЕ	КОЛ	ПРИМЕЧАНИЕ
				ДОКУМЕНТАЦИЯ		
А4			1.232.1-8.1-1 31СБ	СБОРОЧНЫЙ ЧЕРТЕЖ		
А4			1.232.1-8.1-1 00Д1	УЗЛЫ ОПАЛУБОЧНЫЕ		
А4			1.232.1-8.1-1 00РС	ВЕДОМОСТЬ РАСХОДА СТАЛИ НА ЭЛЕМЕНТ		
А4			1.232.1-8.1-1 00ТО	ТЕХНИЧЕСКОЕ ОПИСАНИЕ		
				ДЕТАЛИ		
БЧ		2	50.100.100.120	ПРОБКА ДЕРЕВЯННАЯ 50Х100Х100	4	
				МАТЕРИАЛЫ		
		4		РАСТВОР ЦЕМЕНТНЫЙ М100		0,11М3
		5		ПИЛОМАТЕРИАЛ		0,002М3
			ПЕРЕМЕННЫЕ ДАННЫЕ	ДЛЯ ИСПОЛНЕНИЙ:		
				1.232.1-8.1-1 31 2ПССД 28.33.3,5-П		
				СБОРОЧНЫЕ ЕДИНИЦЫ		
А4		1	1.232.1-8.1-2 31	КАРКАС ПРОСТРАНСТВ. 2КПСД 28.33.3,5	1	
				МАТЕРИАЛЫ		
		3		БЕТОН ЛЕГКИЙ М75		1,52М3
				1.232.1-8.1-1 31-01 2ПССД 28.33.4,0-П		
				СБОРОЧНЫЕ ЕДИНИЦЫ		
А4		1	1.232.1-8.1-2 31-01	КАРКАС ПРОСТРАНСТВ. 2КПСД 28.33.4,0	1	
				МАТЕРИАЛЫ		
		3		БЕТОН ЛЕГКИЙ М75		1,69М3

			1.232.1-8.1-1 31
НАЧ.АПМ	Акименко		
Н.КОНТР.	Титова		ПАНЕЛЬ 2ПССД 28
ГЛ.СПЕЦ	Титова		
ПРОВЕРИЛ	Литвиненко		
РАЗРАБ.	Панченко		

СТАДИЯ	ЛИСТ	ЛИСТОВ
Р		1

ГОСГРАЖДАНСТРОЙ
КиевЗНИИЭП

ФОРМАТ А4

СИСТЕМЫ КиевЗНИИЭП

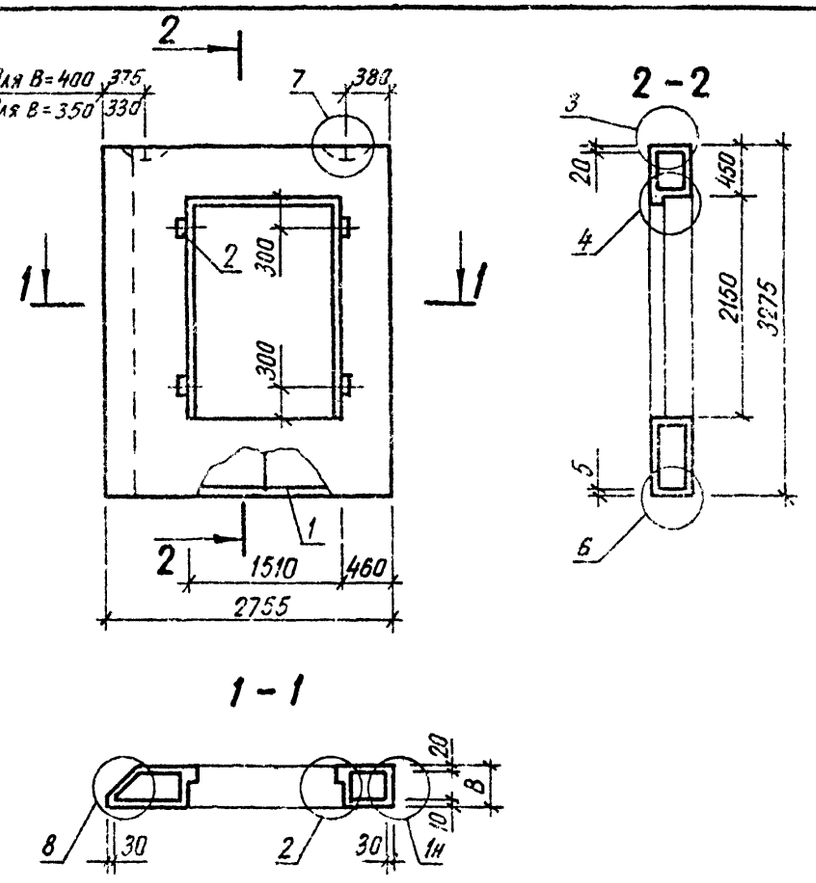

Обозначение	Марка	В, мм	Масса, т
1.232.1-8. 1-1 31	2ПССД 28.33.3,5-П	350	1.99
-01	2ПССД 28.33.4,0-П	400	2,20

ОПЕРАТОР САПР КиевЗНИИЭП Панченко

ВЗАМ. ИНВ № | ПОДПИСЬ И ДАТА | ИНВ № ПОДЛ

НАЧ.АПМ	Акименко	
Н.КОНТР.	Титова	
ГЛ.СПЕЦ.	Титова	
ПРОВЕРИЛ	Панченко	
РАЗРАБ.	Литвиненко	

1.232.1-8.1-1 31СБ

Панель 2ПССД 28

Сборочный чертеж

СТАДИЯ	МАССА	МАСШТАБ
Р	СМ ТАБЛ	
ЛИСТ	ЛИСТОВ 1	

ГОСГРАЖДАНСТРОЙ
КиевЗНИИЭП

ФОРМАТ	ЗОНА	ПОЗ	ОБОЗНАЧЕНИЕ	НАИМЕНОВАНИЕ	КОЛ	ПРИМЕЧАНИЕ
				ДОКУМЕНТАЦИЯ		
А4			1.232.1-8.1-1 32СБ	СБОРОЧНЫЙ ЧЕРТЕЖ		
А4			1.232.1-8.1-1 СОД1	УЗЛЫ ОПАЛУБОЧНЫЕ		
А4			1.232.1-8.1-1 ОВРС	ВЕДОМОСТЬ РАСХОДА СТАЛИ НА ЭЛЕМЕНТ		
А4			1.232.1-8.1-1 ОВТО	ТЕХНИЧЕСКОЕ ОПИСАНИЕ		
				ДЕТАЛИ		
БЧ		2	50.100.100.120	ПРОБКА ДЕРЕВЯННАЯ 50Х100Х100	4	
				МАТЕРИАЛЫ		
		4		РАСТВОР ЦЕМЕНТНЫЙ М100		0,12М3
		5		ПИЛОМАТЕРИАЛ		0,002М3
			ПЕРЕМЕННЫЕ ДАННЫЕ	ДЛЯ ИСПОЛНЕНИЙ:		
				1.232.1-8.1-1 32 ПССД 24.33.3,5-П		
				СВОРОЧНЫЕ ЕДИНИЦЫ		
А4		1	1.232.1-8.1-2 32	КАРКАС ПРОСТРАНСТВ. КПСД 24.33.3,5	1	
				МАТЕРИАЛЫ		
		3		БЕТОН ЛЕГКИЙ М75		1,32М3
				1.232.1-8.1-1 32-01 ПССД 24.33.4,0-П		
				СВОРОЧНЫЕ ЕДИНИЦЫ		
А4		1	1.232.1-8.1-2 32-01	КАРКАС ПРОСТРАНСТВ. КПСД 24.33.4,0	1	
		3		МАТЕРИАЛЫ		
				БЕТОН ЛЕГКИЙ М75		1,40М3

САПР КиевЗНИИЭП | Оператор системы | Панченко

ВЗАМ.ИНВ.№ | ПОДПИСЬ И ДАТА | ИНВ.№ ПОДЛ

НАЧ.АПМ	Акименко	
Н.КОНТР.	Титова	
ГЛ.СПЕЦ.	Титова	
ПРОВЕРИЛ	Литвиненко	
РАЗРАБ.	Панченко	

1.232.1-8.1-1 32

ПАНЕЛЬ ПССД 24

СТАДИЯ	ЛИСТ	ЛИСТОВ
Р		1

ГОСГРАЖДАНСТРОЙ
КиевЗНИИЭП

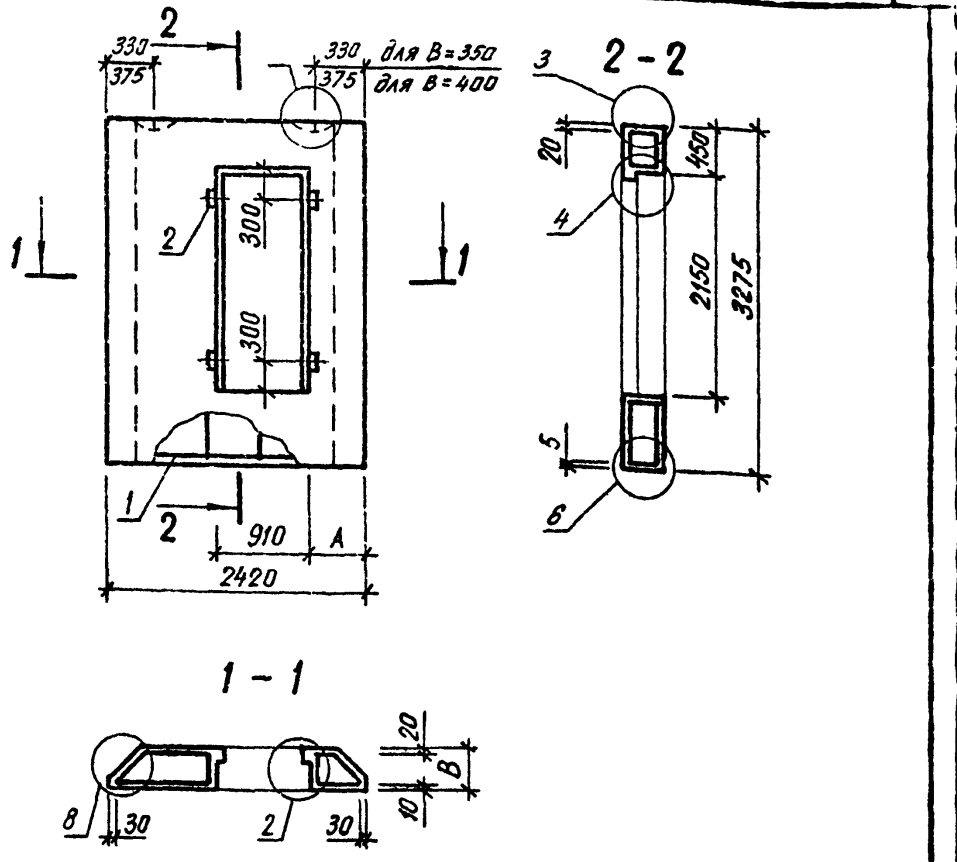

САПР КиевЗНИИЭП | Оператор системы | Панченко

ВЗАМ.ИНВ.№ | ПОДПИСЬ И ДАТА | ИНВ.№ ПОДЛ

Обозначение	Марка	В, мм	А, мм	Масса, т
1.232.1-8.1-1 32	ПССД 24.33.3,5-П	350	475	1,77
-01	ПССД 24.33.4,0-П	400	425	1,87

НАЧ.АПМ	Акименко	
Н.КОНТР.	Титова	
ГЛ.СПЕЦ.	Титова	
ПРОВЕРИЛ	Панченко	
РАЗРАБ.	Литвиненко	

1.232.1-8.1-1 32СБ

Панель ПССД 24
Сборочный чертеж

СТАДИЯ	МАССА	МАСШТАБ
Р	СМ ТАБЛ	
ЛИСТ	ЛИСТОВ 1	

ГОСГРАЖДАНСТРОЙ
КиевЗНИИЭП

ФОРМАТ	ЗОНА	ПОЗ	ОБОЗНАЧЕНИЕ	НАИМЕНОВАНИЕ	КОЛ.	ПРИМЕЧАНИЕ
				ДОКУМЕНТАЦИЯ		
А4			1.232.1-8.1-1 33СБ	СБОРОЧНЫЙ ЧЕРТЕЖ		
А4			1.232.1-8.1-1 00Д1	УЗЛЫ ОПАЛУБОЧНЫЕ		
А4			1.232.1-8.1-1 00РС	ВЕДОМОСТЬ РАСХОДА СТАЛИ НА ЭЛЕМЕНТ		
А4			1.232.1-8.1-1 00ТО	ТЕХНИЧЕСКОЕ ОПИСАНИЕ		
				ДЕТАЛИ		
ВЧ		2	50.100.100.120	ПРОБКА ДЕРЕВЯННАЯ 50Х100Х100	4	
				МАТЕРИАЛЫ		
		4		РАСТВОР ЦЕМЕНТНЫЙ М100		0,12М3
		5		ПИЛОМАТЕРИАЛ		0,002М3
			ПЕРЕМЕННЫЕ ДАННЫЕ	ДЛЯ ИСПОЛНЕНИЙ:		
				1.232.1-8.1-1 33 ПССД 25.33.3,5-П		
				СБОРОЧНЫЕ ЕДИНИЦЫ		
А4		1	1.232.1-8.1-2 33	КАРКАС ПРОСТРАНСТВ. КПСД 25.33.3,5	1	
				МАТЕРИАЛЫ		
		3		БЕТОН ЛЕГКИЙ М75		1,42М3
				1.232.1-8.1-1 33-01 ПССД 25.33.4,0-П		
				СБОРОЧНЫЕ ЕДИНИЦЫ		
А4		1	1.232.1-8.1-2 33-01	КАРКАС ПРОСТРАНСТВ. КПСД 25.33.4,0	1	
				МАТЕРИАЛЫ		
		3		БЕТОН ЛЕГКИЙ М75		1,53М3

САПР КиевЗНИИЭП | СИСТЕМЫ

НАЧ АПМ	Акименко		1.232.1-8.1-1 33
Н.КОНТР	Титова		ПАНЕЛЬ ПССД 25
ГЛ.СПЕЦ	Титова		СТАДИЯ: Р; ЛИСТ: ; ЛИСТОВ: I
ПРОВЕРИЛ	Литвиненко		ГОСГРАЖДАНСТРОЙ КиевЗНИИЭП
РАЗРАБ	Панченко		

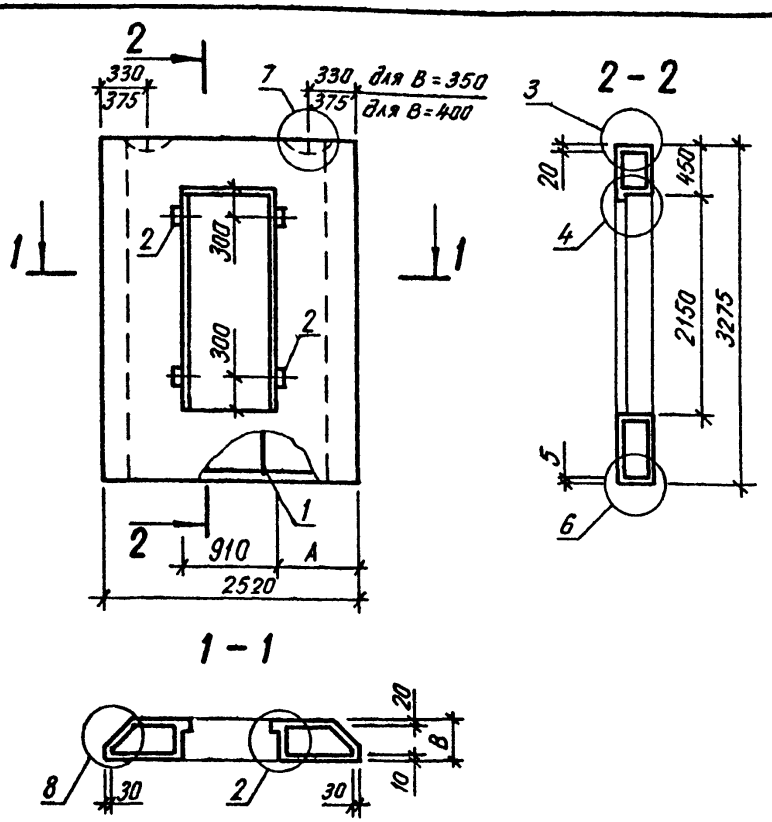

Обозначение	Марка	B, мм	A, мм	Масса, т
1.232.1-8. 1-1 33	ПССД 25.33.3,5-П	350	525	1,87
-01	ПССД 25.33.4,0-П	400	475	2,01

ОПЕРАТОР СИСТЕМЫ: Панченко

САПР КиевЗНИИЭП

ВЗАМ. ИНВ № | ПОДПИСЬ И ДАТА | ИНВ № ПОДЛ

НАЧ. АПМ	Акименко		1.232.1-8.1-1 33СБ
Н.КОНТР.	Титова		Панель ПССД 25 Сборочный чертеж
ГЛ.СПЕЦ.	Титова		СТАДИЯ: Р; МАССА: СМ ТАБЛ; МАСШТАБ:
ПРОВЕРИЛ	Панченко		ЛИСТ: ; ЛИСТОВ: 1
РАЗРАБ.	Литвиненко		ГОСГРАЖДАНСТРОЙ КиевЗНИИЭП

ФОРМАТ	ЗОНА	ПОЗ.	ОБОЗНАЧЕНИЕ	НАИМЕНОВАНИЕ	КОЛ.	ПРИМЕЧАНИЕ
				ДОКУМЕНТАЦИЯ		
А4			1.232.1-8.1-1 34СБ	СВОРОЧНЫЙ ЧЕРТЕЖ		
А4			1.232.1-8.1-1 00Д1	УЗЛЫ ОПАЛУБОЧНЫЕ		
А4			1.232.1-8.1-1 00РС	ВЕДОМОСТЬ РАСХОДА СТАЛИ НА ЭЛЕМЕНТ		
А4			1.232.1-8.1-1 00ТО	ТЕХНИЧЕСКОЕ ОПИСАНИЕ		
				ДЕТАЛИ		
БЧ		2	50.100.100.120	ПРОБКА ДЕРЕВЯННАЯ 50Х100Х100	4	
				МАТЕРИАЛЫ		
		4		РАСТВОР ЦЕМЕНТНЫЙ М100		0,16М3
		5		ПИЛОМАТЕРИАЛ		,002М3
			ПЕРЕМЕННЫЕ ДАННЫЕ	ДЛЯ ИСПОЛНЕНИЙ:		
				1.232.1-8.1-1 34 1ПССЛ 27.33.3,5-П		
				СБОРОЧНЫЕ ЕДИНИЦЫ		
А4		1	1.232.1-8.1-2 34	КАРКАС ПРОСТРАНСТВ. 1КПСЛ 27.33.3,5	1	
				МАТЕРИАЛЫ		
		3		БЕТОН ЛЕГКИЙ М75		2,31М3
				1.232.1-8.1-1 34-01 1ПССЛ 27.33.4,0-П		
				СБОРОЧНЫЕ ЕДИНИЦЫ		
А4		1	1.232.1-8.1-2 34-01	КАРКАС ПРОСТРАНСТВ. 1КПСЛ 27.33.4,0	1	
				МАТЕРИАЛЫ		
		3		БЕТОН ЛЕГКИЙ М75		2,61М3

САПР КиевЗНИИЭП | Оператор системы | Подпись и дата | Взам. инв. № | Инв. № подл.

Панченко

			1.232.1-8.1-1 34
Нач.апм	Акименко		
Н.контр.	Титова		ПАНЕЛЬ 1ПССЛ 27 - 2ПССЛ 27
Гл.спец.	Титова		
Проверил	Литвиненко		
Разраб.	Панченко		

СТАДИЯ	ЛИСТ	ЛИСТОВ
Р	1	2

ГОСГРАЖДАНСТРОЙ КиевЗНИИЭП

ФОРМАТ	ЗОНА	ПОЗ.	ОБОЗНАЧЕНИЕ	НАИМЕНОВАНИЕ	КОЛ.	ПРИМЕЧАНИЕ
				1.232.1-8.1-1 34-02 2ПССЛ 27.33.3,5-П		
				СБОРОЧНЫЕ ЕДИНИЦЫ		
А4		1	1.232.1-8.1-2 34-02	КАРКАС ПРОСТРАНСТВ. 2КПСЛ 27.33.3,5	1	
				МАТЕРИАЛЫ		
		3		БЕТОН ЛЕГКИЙ М75		2,31М3
				1.232.1-8.1-1 34-03 2ПССЛ 27.33.4,0-П		
				СБОРОЧНЫЕ ЕДИНИЦЫ		
А4		1	1.232.1-8.1-2 34-03	КАРКАС ПРОСТРАНСТВ. 2КПСЛ 27.33.4,0	1	
				МАТЕРИАЛЫ		
		3		БЕТОН ЛЕГКИЙ М75		2,61М3

САПР Киев ЗНИИЭП | Оператор системы | Подпись и дата | Взам. инв. № | Инв. № подл.

Панченко

	1.232.1-8.1-1 34	Лист 2

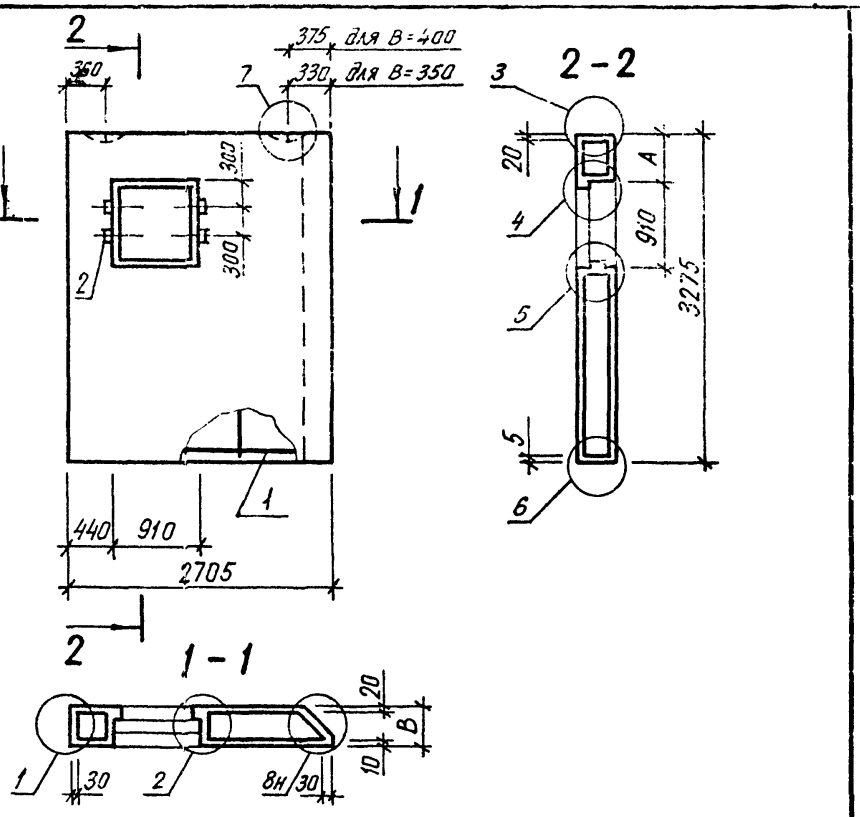

Обозначение	Марка	В, мм	А, мм	Масса, т
1.232.1-8.1-1 34	1ПССЛ 27.33.3,5-П	350	450	2,99
-01	1ПССЛ 27.33.4,0-П	400	450	3,34
-02	2ПССЛ 27.33.3,5-П	350	1900	2,99
-03	2ПССЛ 27.33.4,0-П	400	1900	3,34

НАЧ АПМ	Акименко	
Н КОНТР	Титова	
ГЛ.СПЕЦ.	Титова	
ПРОВЕРИЛ	Панченко	
РАЗРАБ.	Литвиненко	

1.232.1-8.1-1 34СБ

Панель 1ПССЛ 27 – 2ПССЛ 27

Сборочный чертеж

СТАДИЯ	МАССА	МАСШТАБ
Р	СМ ТАБЛ	
ЛИСТ	ЛИСТОВ 1	

ГОСГРАЖДАНСТРОЙ
КиевЗНИИЭП

САПР Киев ЗНИИЭП

ФОРМАТ	ЗОНА	ПОЗ	ОБОЗНАЧЕНИЕ	НАИМЕНОВАНИЕ	КОЛ	ПРИМЕЧАНИЕ

ИНВ № ПОДЛ | ПОДП. И ДАТА | ВЗАМ. ИНВ. №

ФОРМА	ЗОНА	ПОЗ	ОБОЗНАЧЕНИЕ	НАИМЕНОВАНИЕ	КОЛ	ПРИМЕЧАНИЕ
				ДОКУМЕНТАЦИЯ		
А4			1.232.1-8.1-1 35СВ	СВОРОЧНЫЙ ЧЕРТЕЖ		
А4			1.232.1-8.1-1 00Д1	УЗЛЫ ОПАЛУБОЧНЫЕ		
А4			1.232.1-8.1-1 00РС	ВЕДОМОСТЬ РАСХОДА СТАЛИ НА ЭЛЕМЕНТ		
А4			1.232.1-8.1-1 00ТО	ТЕХНИЧЕСКОЕ ОПИСАНИЕ		
				ДЕТАЛИ		
БЧ		2	50.100.100.120	ПРОБКА ДЕРЕВЯННАЯ 50Х100Х100	4	
				МАТЕРИАЛЫ		
		4		РАСТВОР ЦЕМЕНТНЫЙ М100		0,16М3
		5		ПИЛОМАТЕРИАЛ		0,002М3
			ПЕРЕМЕННЫЕ ДАННЫЕ	ДЛЯ ИСПОЛНЕНИЙ:		
				1.232.1-8.1-1 35 1ПССЛ 28.33.3,5-П		
				СБОРОЧНЫЕ ЕДИНИЦЫ		
А4		1	1.232.1-8.1-2 35	КАРКАС ПРОСТРАНСТВ. 1КПСЛ 28.33.3,5	1	
				МАТЕРИАЛЫ		
		3		БЕТОН ЛЕГКИЙ М75		2,37М3
				1.232.1-8.1-1 35-01 1ПССЛ 28.33.4,0-П		
				СБОРОЧНЫЕ ЕДИНИЦЫ		
А4		1	1.232.1-8.1-2 35-01	КАРКАС ПРОСТРАНСТВ. 1КПСЛ 28.33.4,0	1	
				МАТЕРИАЛЫ		
		3		БЕТОН ЛЕГКИЙ М75		2,67М3

НАЧ.АПМ	Якименко		1.232.1-8.1-1 35
Н.КОНТР	Титова		ПАНЕЛЬ 1ПССЛ 28 - 2ПССЛ 28
ГЛ.СПЕЦ	Титова		
ПРОВЕРИЛ	Литвиненко		
РАЗРАБ.	Панченко		

СТАДИЯ	ЛИСТ	ЛИСТОВ
Р	I	2

ГОСГРАЖДАНСТРОЙ КиевЗНИИЭП

ФОРМАТ А4

ФОРМАТ	ЗОНА	ПОЗ.	ОБОЗНАЧЕНИЕ	НАИМЕНОВАНИЕ	КОЛ	ПРИМЕЧАНИЕ
				1.232.1-8.1-1 35-02 2ПССЛ 28.33.3,5-П		
				СБОРОЧНЫЕ ЕДИНИЦЫ		
А4		1	1.232.1-8.1-2 35-02	КАРКАС ПРОСТРАНСТВ. 2КПСЛ 28.33.3,5	1	
				МАТЕРИАЛЫ		
		3		БЕТОН ЛЕГКИЙ М75		2,37М3
				1.232.1-8.1-1 35-03 2ПССЛ 28.33.4,0-П		
				СБОРОЧНЫЕ ЕДИНИЦЫ		
А4		1	1.232.1-8.1-2 35-03	КАРКАС ПРОСТРАНСТВ. 2КПСЛ 28.33.4,0	1	
				МАТЕРИАЛЫ		
		3		БЕТОН ЛЕГКИЙ М75		2,67М3

1.232.1-8.1-1 35

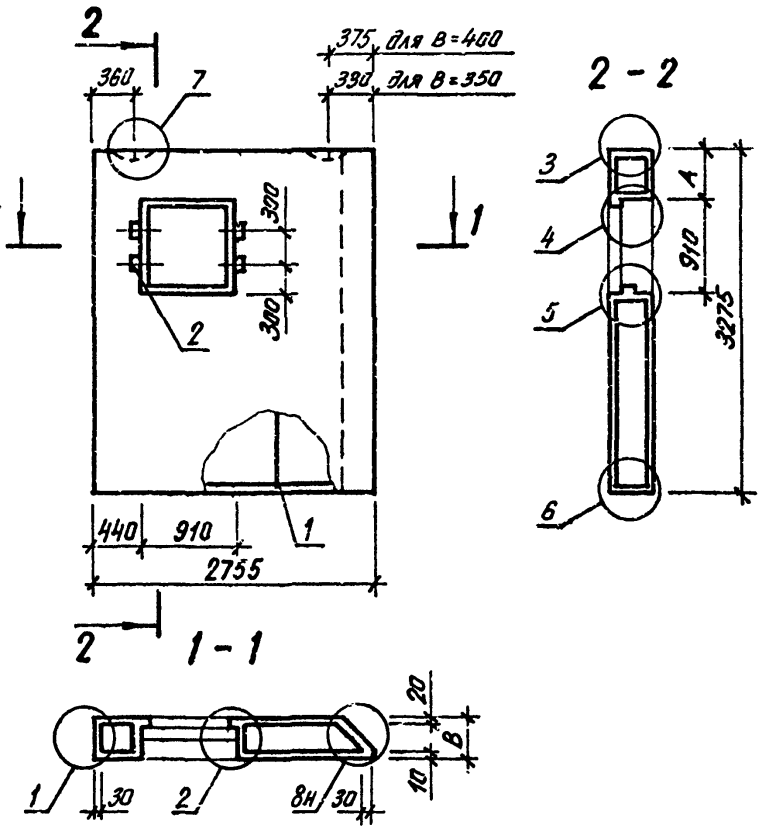

Обозначение	Марка	В, мм	А, мм	Масса, т
1.232.1-8.1-1 35	1ПССА 28.33.3,5-П	350	450	3,07
-01	1ПССА 28.33.4,0-П	400	450	3,41
-02	2ПССА 28.33.3,5-П	350	1900	3,07
-03	2ПССА 28.33.4,0-П	400	1900	3,41

НАЧ.АПМ	Акименко	
Н.КОНТР.	Титова	
ГЛ.СПЕЦ	Титова	
ПРОВЕРИЛ	Панченко	
РАЗРАБ.	Литвиненко	

1.232.1-8.1-1 35СБ

Панель
1ПССА 28 - 2ПССА 28
Сборочный чертеж

СТАДИЯ	МАССА	МАСШТАБ
Р	СМ ТАБЛ	
ЛИСТ	ЛИСТОВ 1	

ГОСГРАЖДАНСТРОЙ
КиевЗНИИЭП

ФОРМАТ А4

ФОРМАТ	ЗОНА	ПОЗ.	ОБОЗНАЧЕНИЕ	НАИМЕНОВАНИЕ	КОЛ	ПРИМЕЧАНИЕ

САПР Киев ЗНИИЭП
ОПЕРАТОР СИСТЕМЫ
ВЗАМ.ИНВ.№
ПОДПИСЬ И ДАТА
ИНВ.№ПОДЛ.
КиевЗНИИЭП СИСТЕМЫ

ЛИСТ

ФОРМАТ	ЗОНА	ПОЗ.	ОБОЗНАЧЕНИЕ	НАИМЕНОВАНИЕ	КОЛ.	ПРИМЕЧАНИЕ
				ДОКУМЕНТАЦИЯ		
А4			1.232.1-8.1-1 36СБ	СБОРОЧНЫЙ ЧЕРТЕЖ		
А4			1.232.1-8.1-1 00Д1	УЗЛЫ ОПАЛУБОЧНЫЕ		
А4			1.232.1-8.1-1 00РС	ВЕДОМОСТЬ РАСХОДА СТАЛИ НА ЭЛЕМЕНТ		
А4			1.232.1-8.1-1 00ТО	ТЕХНИЧЕСКОЕ ОПИСАНИЕ		
				ДЕТАЛИ		
ВЧ		2	50.100.100.120	ПРОБКА ДЕРЕВЯННАЯ 50Х100Х100	4	
				МАТЕРИАЛЫ		
		4		РАСТВОР ЦЕМЕНТНЫЙ М100		0,16М3
		5		ПИЛОМАТЕРИАЛ		0,002М3
			ПЕРЕМЕННЫЕ ДАННЫЕ	ДЛЯ ИСПОЛНЕНИЙ:		
				1.232.1-8.1-1 36 3ПССЛ 27.33.3,5-П		
				СБОРОЧНЫЕ ЕДИНИЦЫ		
А4		1	1.232.1-8.1-2 36	КАРКАС ПРОСТРАНСТВ. 3КПСЛ 27.33.3,5	1	
				МАТЕРИАЛЫ		
		3		БЕТОН ЛЕГКИЙ М75		2,31М3
				1.232.1-8.1-1 36-01 3ПССЛ 27.33.4,0-П		
				СБОРОЧНЫЕ ЕДИНИЦЫ		
А4		1	1.232.1-8.1-2 36-01	КАРКАС ПРОСТРАНСТВ. 3КПСЛ 27.33.4,0	1	
				МАТЕРИАЛЫ		
		3		БЕТОН ЛЕГКИЙ М75		2,61М3

САПР КиевЗНИИЭП | Оператор системы | Панченко

Взам. инв. № | Подпись и дата | Инв. № подл.

1.232.1-8.1-1 36

Нач. АПМ	Якименко	
Н. контр.	Титова	
Гл. спец.	Титова	
Проверил	Панченко	
Разраб.	Литвиненко	

ПАНЕЛЬ 3ПССЛ 27 - 4ПССЛ 27

СТАДИЯ	ЛИСТ	ЛИСТОВ
Р	1	2

ГОСГРАЖДАНСТРОЙ КиевЗНИИЭП

ФОРМАТ А4

ФОРМАТ	ЗОНА	ПОЗ.	ОБОЗНАЧЕНИЕ	НАИМЕНОВАНИЕ	КОЛ	ПРИМЕЧАНИЕ
				1.232.1-8.1-1 36-02 4ПССЛ 27.33.3,5-П		
				СБОРОЧНЫЕ ЕДИНИЦЫ		
А4		1	1.232.1-8.1-2 36-02	КАРКАС ПРОСТРАНСТВ. 4КПСЛ 27.33.3,5	1	
				МАТЕРИАЛЫ		
		3		БЕТОН ЛЕГКИЙ М75		2,31М3
				1.232.1-8.1-1 36-03 4ПССЛ 27.33.4,0-П		
				СБОРОЧНЫЕ ЕДИНИЦЫ		
А4		1	1.232.1-8.1-2 36-03	КАРКАС ПРОСТРАНСТВ. 4КПСЛ 27.33.4,0	1	
				МАТЕРИАЛЫ		
		3		БЕТОН ЛЕГКИЙ М75		2,61М3

САПР КиевЗНИИЭП | Оператор системы | Панченко

Взам. инв. № | Подпись и дата | Инв. № подл.

1.232.1-8.1-1 36

Лист 2

ФОРМАТ А4

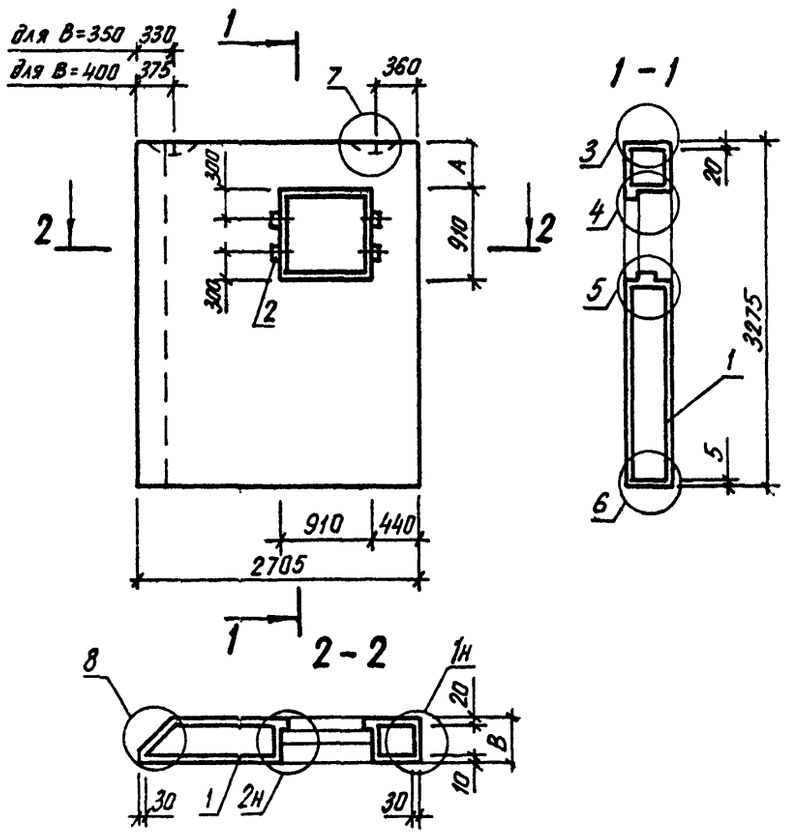

Обозначение	Марка	B, мм	A, мм	Масса, т
1.232.1-8.1-1 36	3ПССА 27.33.3,5-П	350	450	2,99
-01	3ПССА 27.33.4,0-П	400	450	3,34
-02	4ПССА 27.33.3,5-П	350	1900	2,99
-03	4ПССА 27.33.4,0-П	400	1900	3,34

1.232.1-8.1-1 36СБ

Панель 3ПССА 27 – 4ПССА 27

Сборочный чертеж

СТАДИЯ	МАССА	МАСШТАБ
Р	СМ ТАБЛ	
ЛИСТ	ЛИСТОВ 1	

ГОСГРАЖДАНСТРОЙ КиевЗНИИЭП

НАЧ. АПМ	Акименко	
Н.КОНТР.	Титова	
ГЛ.СПЕЦ.	Титова	
ПРОВЕРИЛ	Панченко	
РАЗРАБ.	Литвиненко	

САПР КиевЗНИИЭП — СИСТЕМЫ

ФОРМАТ	ЗОНА	ПОЗ	ОБОЗНАЧЕНИЕ	НАИМЕНОВАНИЕ	КОЛ	ПРИМЕЧАНИЕ

САПР КиевЗНИИЭП — ОПЕРАТОР СИСТЕМЫ

ВЗАМ.ИНВ.№ | ПОДПИСЬ И ДАТА | ИНВ.№ ПОДЛ

Лис

ФОРМАТ	ЗОНА	ПОЗ.	ОБОЗНАЧЕНИЕ	НАИМЕНОВАНИЕ	КОЛ	ПРИМЕЧАНИЕ
				ДОКУМЕНТАЦИЯ		
А4			1.232.1-8.1-1 37СБ	СБОРОЧНЫЙ ЧЕРТЕЖ		
А4			1.232.1-8.1-1 00Д1	УЗЛЫ ОПАЛУБОЧНЫЕ		
А4			1.232.1-8.1-1 00РС	ВЕДОМОСТЬ РАСХОДА СТАЛИ НА ЭЛЕМЕНТ		
А4			1.232.1-8.1-1 00ТО	ТЕХНИЧЕСКОЕ ОПИСАНИЕ		
				ДЕТАЛИ		
ВЧ		2	50.100.100,120	ПРОБКА ДЕРЕВЯННАЯ 50Х100Х100	8	
				МАТЕРИАЛЫ		
		4		РАСТВОР ЦЕМЕНТНЫЙ М100		0,16М3
		5		ПИЛОМАТЕРИАЛ		0,004М3
			ПЕРЕМЕННЫЕ ДАННЫЕ	ДЛЯ ИСПОЛНЕНИЙ:		
				1.232.1-8.1-1 37 3ПССЛ 28.33.3,5-П		
				СБОРОЧНЫЕ ЕДИНИЦЫ		
А4		1	1.232.1-8.1-2 37	КАРКАС ПРОСТРАНСТВ. 3КПСЛ 28.33.3,5	1	
				МАТЕРИАЛЫ		
		3		БЕТОН ЛЕГКИЙ М75		2,37М3
				1.232.1-8.1-1 37-01 3ПССЛ 28.33.4,0-П		
				СБОРОЧНЫЕ ЕДИНИЦЫ		
А4		1	1.232.1-8.1-2 37-01	КАРКАС ПРОСТРАНСТВ. 3КПСЛ 28.33.4,0	1	
				МАТЕРИАЛЫ		
		3		БЕТОН ЛЕГКИЙ М75		2,67М3

Панченко

САПР КиевЗНИИЭП

ОПЕРАТОР СИСТЕМЫ

ИНВ.№ ПОДЛ. | ПОДПИСЬ И ДАТА | ВЗАМ. ИНВ.№ | ИНВ.№ ДУБЛ.

1.232.1-8.1-1 37

НАЧАЛЬН.	Панченко	
Н.КОНТР.	Титова	
ГЛ.КОНСТР.	Титова	
ПРОВЕРИЛ	Литвиненко	
РАЗРАБ.	Панченко	

ПАНЕЛЬ 3ПССЛ 28 - 4ПССЛ 28

СТАДИЯ	ЛИСТ	ЛИСТОВ
Р	1	2

ГОСГРАЖДАНСТРОЙ КиевЗНИИЭП

ФОРМАТ	ЗОНА	ПОЗ.	ОБОЗНАЧЕНИЕ	НАИМЕНОВАНИЕ	КОЛ	ПРИМЕЧАНИЕ
				1.232.1-8.1-1 37-02 4ПССЛ 28.33.3,5-П		
				СБОРОЧНЫЕ ЕДИНИЦЫ		
А4		1	1.232.1-8.1-2 37-02	КАРКАС ПРОСТРАНСТВ. 4КПСЛ 28.33.3,5	1	
				МАТЕРИАЛЫ		
		3		БЕТОН ЛЕГКИЙ М75		2,37М3
				1.232.1-8.1-1 37-03 4ПССЛ 28.33.4,0-П		
				СБОРОЧНЫЕ ЕДИНИЦЫ		
А4		1	1.232.1-8.1-2 37-03	КАРКАС ПРОСТРАНСТВ. 4КПСЛ 28.33.4,0	1	
				МАТЕРИАЛЫ		
		3		БЕТОН ЛЕГКИЙ М75		2,67М3

Панченко

САПР КиевЗНИИЭП

ОПЕРАТОР СИСТЕМЫ

ИНВ.№ ПОДЛ. | ПОДПИСЬ И ДАТА | ВЗАМ. ИНВ.№

1.232.1-8.1-1 37

ЛИСТ 2

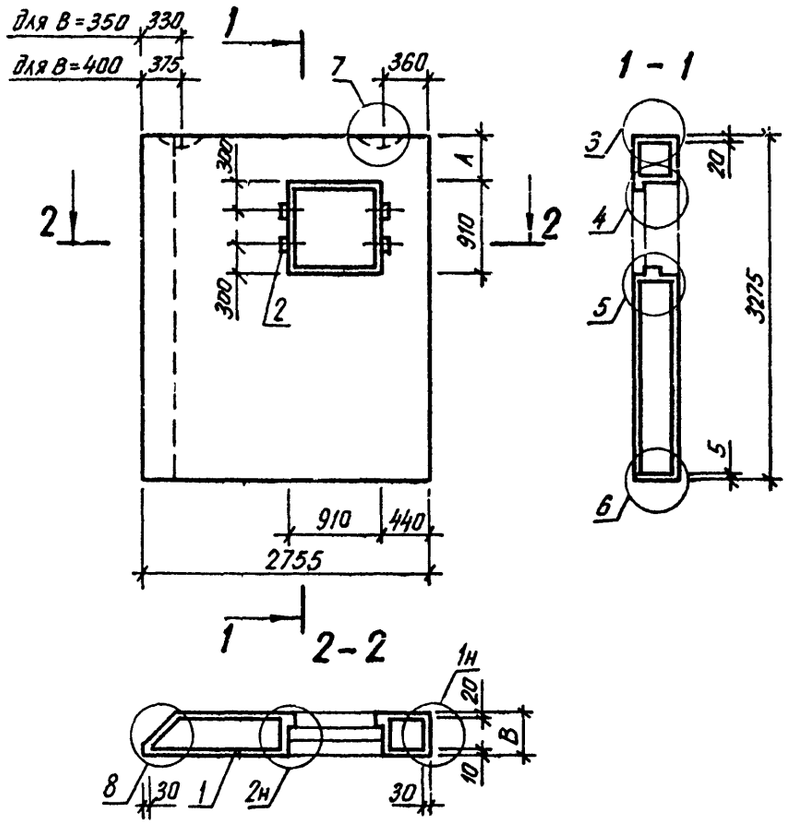

Обозначение	Марка	В, мм	А, мм	Масса, т
1.232.1-8. 1-1 37	3ПССА 28.33.3,5-П	350	450	3,07
-01	3ПССА 28.33.4,0-П	400	450	3,41
-02	4ПССА 28.33.3,5-П	350	1900	3,07
-03	4ПССА 28.33.4,0-П	400	1900	3,41

1.232.1-8.1-1 37СБ

Панель 3ПССА 28 – 4ПССА 28

Сборочный чертеж

СТАДИЯ	МАССА	МАСШТАБ
Р	СМ ТАБЛ	
ЛИСТ	ЛИСТОВ 1	

НАЧ.АПМ	Акименко	
Н.КОНТР.	Титова	
ГП.СПЕЦ.	Титова	
ПРОВЕРИЛ	Панченко	
РАЗРАБ.	Литвиненко	

ГОСГРАЖДАНСТРОЙ КиевЗНИИЭП

КиевЗНИИЭП СИСТЕМЫ

САПР Киев ЗНИИЭП ОПЕРАТОР СИСТЕМЫ

ФОРМАТ	ЗОНА	ПОЗ.	ОБОЗНАЧЕНИЕ	НАИМЕНОВАНИЕ	КОЛ	ПРИМЕЧАНИЕ

ВЗАМ.ИНВ.№ ПОДПИСЬ И ДАТА ИНВ.№ ПОДЛ

ЛИСТ

САПР КиевЗНИИЭП | Оператор системы | Панченко

ФОРМАТ	ЗОНА	ПОЗ.	ОБОЗНАЧЕНИЕ	НАИМЕНОВАНИЕ	КОЛ.	ПРИМЕЧАНИЕ
				ДОКУМЕНТАЦИЯ		
А4			1.232.1-8.1-1 38СБ	СВОРОЧНЫЙ ЧЕРТЕЖ		
А4			1.232.1-8.1-1 00Д1	УЗЛЫ ОПАЛУБОЧНЫЕ		
А4			1.232.1-8.1-1 00РС	ВЕДОМОСТЬ РАСХОДА СТАЛИ НА ЭЛЕМЕНТ		
А4			1.232.1-8.1-1 00ТО	ТЕХНИЧЕСКОЕ ОПИСАНИЕ		
				ДЕТАЛИ		
БЧ		2	50.100.100.120	ПРОБКА ДЕРЕВЯННАЯ 50Х100Х100	8	
				МАТЕРИАЛЫ		
		5		ПИЛОМАТЕРИАЛ		0,004М3
			ПЕРЕМЕННЫЕ ДАННЫЕ	ДЛЯ ИСПОЛНЕНИЙ:		
				1.232.1-8.1-1 38 5ПССЛ 27.33.3,5-П		
				СВОРОЧНЫЕ ЕДИНИЦЫ		
А4		1	1.232.1-8.1-2 38	КАРКАС ПРОСТРАНСТВ. 5КПСЛ 27.33.3,5	1	
				МАТЕРИАЛЫ		
		3		БЕТОН ЛЕГКИЙ М75		1,64М3
		4		РАСТВОР ЦЕМЕНТНЫЙ М100		0,12М3
				1.232.1-8.1-1 38-01 5ПССЛ 27.33.4,0-П		
				СВОРОЧНЫЕ ЕДИНИЦЫ		
А4		1	1.232.1-8.1-2 38-01	КАРКАС ПРОСТРАНСТВ. 5КПСЛ 27.33.4,0	1	
				МАТЕРИАЛЫ		
		3		БЕТОН ЛЕГКИЙ М75		1,83М3
		4		РАСТВОР ЦЕМЕНТНЫЙ М100		0,12М3

ВЗАМ.ИНВ.№ | ПОДПИСЬ И ДАТА | ИНВ.№ ПОДЛ

НАЧ.АПМ	Акименко		1.232.1-8.1-1 38
Н.КОНТР.	Титова		ПАНЕЛЬ 5ПССЛ 27 - 5ПССЛ 28
ГЛ.СПЕЦ.	Титова		СТАДИЯ Р; ЛИСТ I; ЛИСТОВ 2
ПРОВЕРИЛ	Литвиненко		ГОСГРАЖДАНСТРОЙ КиевЗНИИЭП
РАЗРАБ.	Панченко		

ЭПВЦ КиевЗНИИЭП | Оператор ТЛП КОРТ | Панченко

ФОРМАТ	ЗОНА	ПОЗ.	ОБОЗНАЧЕНИЕ	НАИМЕНОВАНИЕ	КОЛ	ПРИМЕЧАНИЕ
				1.232.1-8.1-1 38-02 5ПССЛ 28.33.3,5-П		
				СВОРОЧНЫЕ ЕДИНИЦЫ		
А4		1	1.232.1-8.1-2 38-02	КАРКАС ПРОСТРАНСТВ. 5КПСЛ 28.33.3,5	1	
				МАТЕРИАЛЫ		
		3		БЕТОН ЛЕГКИЙ М75		1,69М3
		4		РАСТВОР ЦЕМЕНТНЫЙ М100		0,12М3
				1.232.1-8.1-1 38-03 5ПССЛ 28.33.4,0-П		
				СВОРОЧНЫЕ ЕДИНИЦЫ		
А4		1	1.232.1-8.1-2 38-03	КАРКАС ПРОСТРАНСТВ. 5КПСЛ 28.33.4,0	1	
				МАТЕРИАЛЫ		
		3		БЕТОН ЛЕГКИЙ М75		1,89М3
		4		РАСТВОР ЦЕМЕНТНЫЙ М100		0,12М3

ВЗАМ.ИНВ.№ | ПОДПИСЬ И ДАТА | ИНВ.№ ПОДЛ

1.232.1-8.1-1 38 | ЛИСТ 2

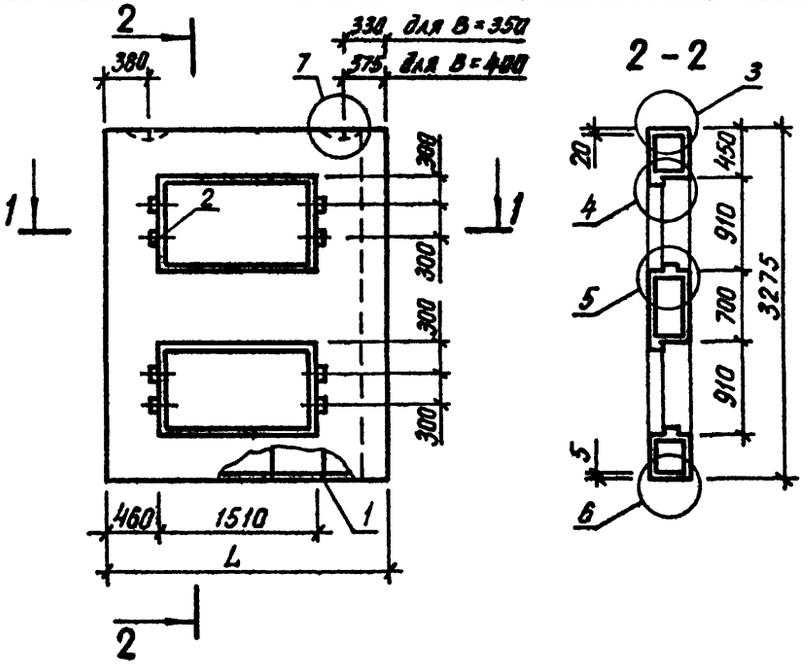

Обозначение	Марка	B, мм	L, мм	Масса, кг
1.232.1-8. 1-1 38	5 ПССА 27.33.3,5-П	350	2705	2,15
-01	5 ПССА 27.33.4,0-П	400	2705	2,37
-02	5 ПССА 28.33.3,5-П	350	2755	2,22
-03	5 ПССА 28.33.4,0-П	400	2755	2,45

1.232.1-8.1-1 38СБ

Панель 5ПССА 27-5ПССА 28

Сборочный чертеж

СТАДИЯ	МАССА	МАСШТАБ
Р	СМ ТАБЛ	

ЛИСТ | ЛИСТОВ 1

НАЧ.АПМ	Акименко	
Н.КОНТР.	Титова	
ГЛ.СПЕЦ.	Титова	
ПРОВЕРИЛ	Панченко	
РАЗРАБ.	Литвиненко	

ГОСГРАЖДАНСТРОЙ
КиевЗНИИЭП

САПР КиевЗНИИЭП СИСТЕМЫ

ФОРМАТ	ЗОНА	ПОЗ.	ОБОЗНАЧЕНИЕ	НАИМЕНОВАНИЕ	КОЛ	ПРИМЕЧАНИЕ

САПР КиевЗНИИЭП ОПЕРАТОР СИСТЕМЫ

ВЗАМ ИНВ № | ПОДПИСЬ И ДАТА | ИНВ № ПОДЛ.

ЛИСТ

ФОРМАТ	ЗОНА	ПОЗ.	ОБОЗНАЧЕНИЕ	НАИМЕНОВАНИЕ	КОЛ.	ПРИМЕЧАНИЕ
				ДОКУМЕНТАЦИЯ		
А4			1.232.1-8.1-1 39СБ	СБОРОЧНЫЙ ЧЕРТЕЖ		
А4			1.232.1-8.1-1 00Д1	УЗЛЫ ОПАЛУБОЧНЫЕ		
А4			1.232.1-8.1-1 00РС	ВЕДОМОСТЬ РАСХОДА СТАЛИ НА ЭЛЕМЕНТ		
А4			1.232.1-8.1-1 00ТО	ТЕХНИЧЕСКОЕ ОПИСАНИЕ		
				ДЕТАЛИ		
БЧ		2	50.100.100.120	ПРОБКА ДЕРЕВЯННАЯ 50Х100Х100	8	
				МАТЕРИАЛЫ		
		4		РАСТВОР ЦЕМЕНТНЫЙ М100		0,12М3
		5		ПИЛОМАТЕРИАЛ		0,004М3
			ПЕРЕМЕННЫЕ ДАННЫЕ	ДЛЯ ИСПОЛНЕНИЙ:		
				1.232.1-8 1-1 39 6ПССЛ 27.33.3,5-П		
				СБОРОЧНЫЕ ЕДИНИЦЫ		
А4		1	1.232.1-8.1-2 39	КАРКАС ПРОСТРАНСТВ. 6КПСЛ 27.33.3,5	1	
				МАТЕРИАЛЫ		
		3		БЕТОН ЛЕГКИЙ М75		1,64М3
				1.232.1-8 1-1 39-01 6ПССЛ 27.33.4,0-П		
				СБОРОЧНЫЕ ЕДИНИЦЫ		
А4		1	1.232.1-8.1-2 39-01	КАРКАС ПРОСТРАНСТВ. 6КПСЛ 27.33.4,0	1	
				МАТЕРИАЛЫ		
		3		БЕТОН ЛЕГКИЙ М75		1,83М3

САПР КиевЗНИИЭП | Оператор системы | Подпись и дата | Взам.инв.№ | Инв.№ подл.

		1.232.1-8.1-1 39	
НАЧ.АПМ	Якименко		
Н.КОНТР.	Титова	ПАНЕЛЬ 6ПССЛ 27 - 6ПССЛ 28	СТАДИЯ: Р; ЛИСТ: 1; ЛИСТОВ: 2
ГЛ.СПЕЦ.	Титова		ГОСГРАЖДАНСТРОЙ КиевЗНИИЭП
ПРОВЕРИЛ	Литвиненко		
РАЗРАБ.	Панченко		

ФОРМАТ А4

ФОРМАТ	ЗОНА	ПОЗ.	ОБОЗНАЧЕНИЕ	НАИМЕНОВАНИЕ	КОЛ.	ПРИМЕЧАНИЕ
				1.232.1-8.1-1 39-02 6ПССЛ 28.33.3,5-П		
				СБОРОЧНЫЕ ЕДИНИЦЫ		
А4		1	1.232.1-8.1-2 39-02	КАРКАС ПРОСТРАНСТВ. 6КПСЛ 28.33.3,5	1	
				МАТЕРИАЛЫ		
		3		БЕТОН ЛЕГКИЙ М75		1,69М3
				1.232.1-8.1-1 39-03 6ПССЛ 28.33.4,0-П		
				СБОРОЧНЫЕ ЕДИНИЦЫ		
А4		1	1.232.1-8.1-2 39-03	КАРКАС ПРОСТРАНСТВ. 6КПСЛ 28.33.4,0	1	
				МАТЕРИАЛЫ		
		3		БЕТОН ЛЕГКИЙ М75		1,89М3

САПР КиевЗНИИЭП | Оператор системы | Подпись и дата | Взам.инв.№ | Инв.№подл.

	1.232.1-8 1-1 39	ЛИСТ 2

ФОРМАТ А4

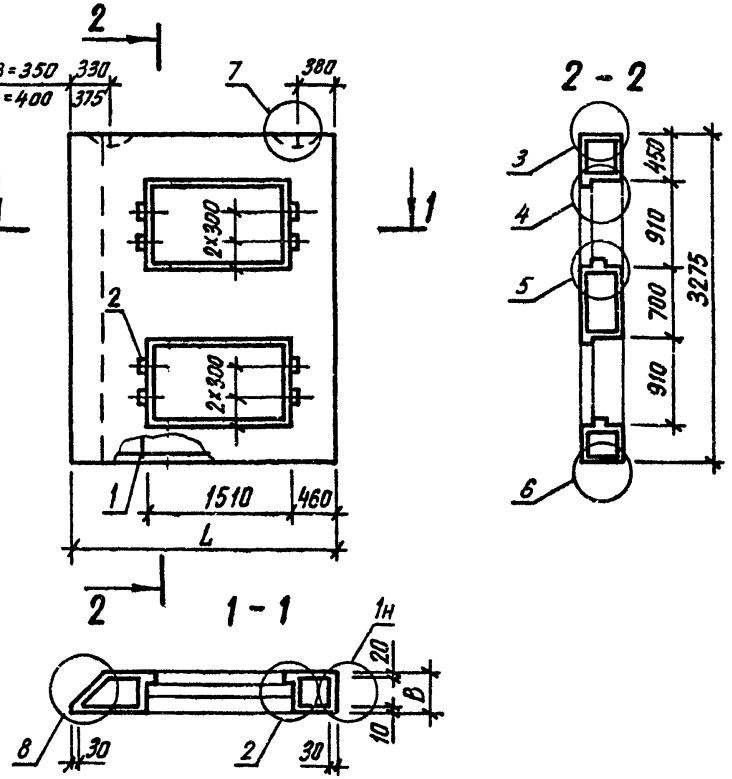

Обозначение	Марка	L, мм	B, мм	Масса, т
1.232.1-8. 1-1 39	6 ПССА 27.33.3,5-П	2705	350	2,15
-01	6 ПССА 27.33.4,0-П	2705	400	2,37
-02	6 ПССА 28.33.3,5-П	2755	350	2,22
-03	6 ПССА 28.33.4,0-П	2755	400	2,45

1.232.1-8.1-1 39СБ

Панель
6 ПССА 27 - 6 ПССА 28
Сборочный чертеж

СТАДИЯ	МАССА	МАСШТАБ
Р	см табл	
ЛИСТ	ЛИСТОВ 1	

ГОССТРОЙ
КиевЗНИИЭП

НАЧ. АПМ	Акименко	
Н.КОНТР.	Титова	
ГП.СПЕЦ.	Титова	
ПРОВЕРИЛ	Панченко	
РАЗРАБ.	Литвиненко	

САПР КиевЗНИИЭП

ФОРМАТ А4

САПР КиевЗНИИЭП — ОПЕРАТОР СИСТЕМЫ

ФОРМАТ	ЗОНА	ПОЗ.	ОБОЗНАЧЕНИЕ	НАИМЕНОВАНИЕ	КОЛ.	ПРИМЕЧАНИЕ

ВЗАМ. ИНВ. № | ПОДПИСЬ И ДАТА | ИНВ. № ПОДЛ.

ЛИСТ

ФОРМАТ	ЗОНА	ПОЗ.	ОБОЗНАЧЕНИЕ	НАИМЕНОВАНИЕ	КОЛ.	ПРИМЕЧАНИЕ
				ДОКУМЕНТАЦИЯ		
А4			1.232.1-8.1-1 40СВ	СВОРОЧНЫЙ ЧЕРТЕЖ		
А4			1.232.1-8.1-1 00Д1	УЗЛЫ ОПАЛУБОЧНЫЕ		
А4			1.232.1-8.1-1 00РС	ВЕДОМОСТЬ РАСХОДА СТАЛИ НА ЭЛЕМЕНТ		
А4			1.232.1-8.1-1 00ТО	ТЕХНИЧЕСКОЕ ОПИСАНИЕ		
				ДЕТАЛИ		
ВЧ		2	50.100.100.120	ПРОБКА ДЕРЕВЯННАЯ 50Х100Х100	8	
				МАТЕРИАЛЫ		
		5		ПИЛОМАТЕРИАЛ		0,004М3
			ПЕРЕМЕННЫЕ ДАННЫЕ	ДЛЯ ИСПОЛНЕНИЙ:		
				1.232.1-8.1-1 40 ПССЛ 24.33.3,5-П		
				СВОРОЧНЫЕ ЕДИНИЦЫ		
А4		1	1.232.1-8.1-2 40	КАРКАС ПРОСТРАНСТВ. КПСЛ 24.33.3,5	1	
				МАТЕРИАЛЫ		
		3		БЕТОН ЛЕГКИЙ М75		1,43М3
		4		РАСТВОР ЦЕМЕНТНЫЙ М100		0,12М3
				1.232.1-8.1-1 40-01 ПССЛ 24.33.4,0-П		
				СБОРОЧНЫЕ ЕДИНИЦЫ		
А4		1	1.232.1-8.1-2 40-01	КАРКАС ПРОСТРАНСТВ. КПСЛ 24.33.4,0	1	
				МАТЕРИАЛЫ		
		3		БЕТОН ЛЕГКИЙ М75		1,53М3
		4		РАСТВОР ЦЕМЕНТНЫЙ М100		0,12М3

САПР КиевЗНИИЭП | Оператор системы | Панченко

Взам.инв.№ | Подпись и дата | Инв.№ подл.

		1.232.1-8.1-1 40
Нач.АПМ	Акименко	
Н.контр.	Титова	
Гл.спец.	Титова	
Проверил	Лукьяненко	
Разраб.	Панченко	

ПАНЕЛЬ ПССЛ 24 - ПССЛ 25

СТАДИЯ	ЛИСТ	ЛИСТОВ
Р	1	2

ГОСГРАЖДАНСТРОЙ КиевЗНИИЭП

ФОРМАТ	ЗОНА	ПОЗ.	ОБОЗНАЧЕНИЕ	НАИМЕНОВАНИЕ	КОЛ.	ПРИМЕЧАНИЕ
				1.232.1-8.1-1 40-02 ПССЛ 25.33.3,5-П		
				СВОРОЧНЫЕ ЕДИНИЦЫ		
А4		1	1.232.1-8.1-2 40-02	КАРКАС ПРОСТРАНСТВ. КПСЛ 25.33.3,5	1	
				МАТЕРИАЛЫ		
		3		БЕТОН ЛЕГКИЙ М75		1,54М3
		4		РАСТВОР ЦЕМЕНТНЫЙ М100		0,13М3
				1.232.1-8.1-1 40-03 ПССЛ 25.33.4,0-П		
				СВОРОЧНЫЕ ЕДИНИЦЫ		
А4		1	1.232.1-8.1-2 40-03	КАРКАС ПРОСТРАНСТВ. КПСЛ 25.33.4,0	1	
				МАТЕРИАЛЫ		
		3		БЕТОН ЛЕГКИЙ М75		1,65М3
		4		РАСТВОР ЦЕМЕНТНЫЙ М100		0,13М3

ЭПВЦ КиевЗНИИЭП | Оператор ТЛП КОРТ | Панченко

Взам.инв.№ | Подпись и дата | Инв.№ подл.

	1.232.1-8.1-1 40

Лист 2

Рис. 1

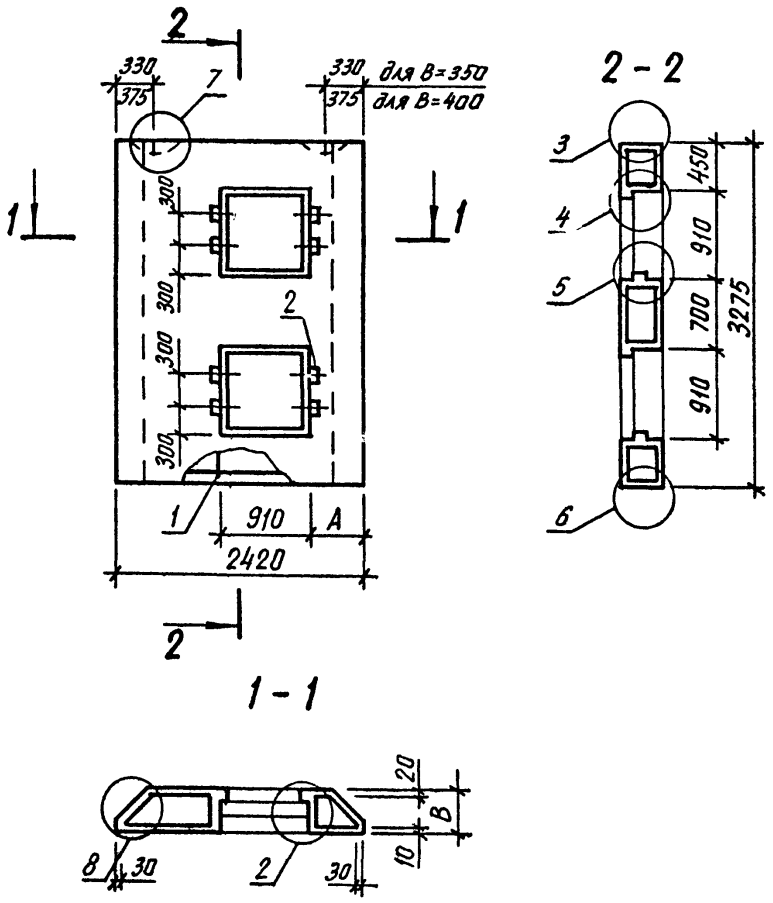

Рис. 2

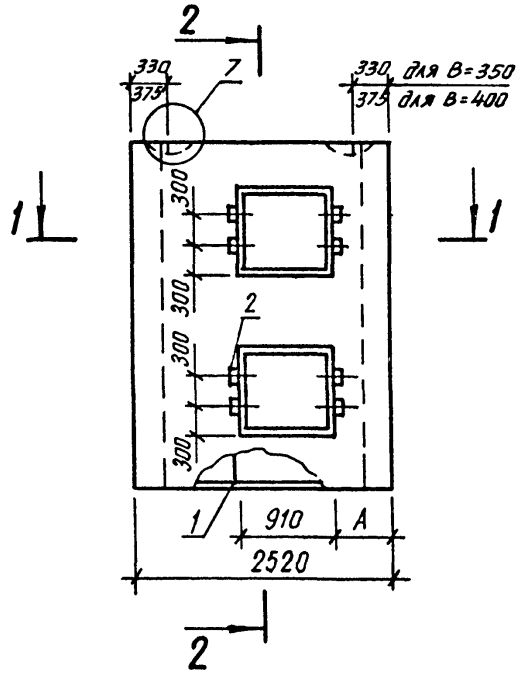

Обозначение	Марка	В, мм	А, мм	Рис.	Масса, т
1.232.1-8.1-1 40	ПССЛ 24.33.3,5-П	350	475	1	1,91
-01	ПССЛ 24.33.4,0-П	400	425	1	2,03
-02	ПССЛ 25.33.3,5-П	350	525	2	2,04
-03	ПССЛ 25.33.4,0-П	400	475	2	2,18

НАЧ.АПМ		
НАЧ.ОТД.	Акименко	
Н.КОНТР.	Титова	
ГЛ.СПЕЦ.	Титова	
ПРОВЕРИЛ	Панченко	
РАЗРАБ.	Литвиненко	

1.232.1-8.1-1 40СБ

Панель ПССЛ 24 – ПССЛ 25

Сборочный чертеж

СТАДИЯ	МАССА	МАСШТАБ
Р	СМ ТАБЛ	
ЛИСТ	ЛИСТОВ 1	

ГОСГРАЖДАНСТРОЙ КиевЗНИИЭП

ФОРМАТ	ЗОНА	ПОЗ.	ОБОЗНАЧЕНИЕ	НАИМЕНОВАНИЕ	КОЛ	ПРИМЕЧАНИЕ
				ДОКУМЕНТАЦИЯ		
А4			1.232.1-8.1-1 41СВ	СБОРОЧНЫЙ ЧЕРТЕЖ		
А4			1.232.1-8.1-1 00Д1	УЗЛЫ ОПАЛУБОЧНЫЕ		
А4			1.232.1-8.1-1 00РС	ВЕДОМОСТЬ РАСХОДА СТАЛИ НА ЭЛЕМЕНТ		
А4			1.232.1-8.1-1 00ТО	ТЕХНИЧЕСКОЕ ОПИСАНИЕ		
				ДЕТАЛИ		
ВЧ		2	40.100.120.120	ПРОБКА ДЕРЕВЯННАЯ 40Х100Х120	6	
				МАТЕРИАЛЫ		
		5		ПИЛОМАТЕРИАЛ		0,003М3
			ПЕРЕМЕННЫЕ ДАННЫЕ	ДЛЯ ИСПОЛНЕНИЙ:		
				1.232.1-8.1-1 41 ПССП 24.10.2,6-П		
				СБОРОЧНЫЕ ЕДИНИЦЫ		
А4		1	1.232.1-8.1-2 41	КАРКАС ПРОСТРАНСТВ. КПСП 24.10.2,6	1	
				МАТЕРИАЛЫ		
		3		БЕТОН ЛЕГКИЙ М75		0,56М3
		4		РАСТВОР ЦЕМЕНТНЫЙ М100		0,05М3
				1.232.1-8.1-1 41-01 ПССП 24.10.3,1-П		
				СБОРОЧНЫЕ ЕДИНИЦЫ		
А4		1	1.232.1-8.1-2 41-01	КАРКАС ПРОСТРАНСТВ. КПСП 24.10.3,1	1	
				МАТЕРИАЛЫ		
		3		БЕТОН ЛЕГКИЙ М75		0,67М3
		4		РАСТВОР ЦЕМЕНТНЫЙ М100		0,05М3

САПР КиевЗНИИЭП | Оператор системы | Панченко

Взам.инв.№ | Подпись и дата | Инв.№ подл.

Нач.апм	Якименко		1.232.1-8.1-1 41
Н.контр.	Титова		Панель ПССП 24 - ПССП 25
Гл.спец.	Титова		Стадия Р; Лист 1; Листов 2
Проверил	Литвиненко		Госгражданстрой КиевЗНИИЭП
Разраб.	Панченко		

Формат А4

ФОРМАТ	ЗОНА	ПОЗ.	ОБОЗНАЧЕНИЕ	НАИМЕНОВАНИЕ	КОЛ	ПРИМЕЧАНИЕ
				1.232.1-8.1-1 41-02 ПССП 25.10.2,6-П		
				СБОРОЧНЫЕ ЕДИНИЦЫ		
А4		1	1.232.1-8.1-2 42	КАРКАС ПРОСТРАНСТВ. КПСП 25.10.2,6	1	
				МАТЕРИАЛЫ		
		3		БЕТОН ЛЕГКИЙ М75		0,58М3
		4		РАСТВОР ЦЕМЕНТНЫЙ М100		0,05М3
				1.232.1-8.1-1 41-03 ПССП 25.10.3,1-П		
				СБОРОЧНЫЕ ЕДИНИЦЫ		
А4		1	1.232.1-8.1-2 42-01	КАРКАС ПРОСТРАНСТВ. КПСП 25.10.3,1	1	
				МАТЕРИАЛЫ		
		3		БЕТОН ЛЕГКИЙ М75		0,70М3
		4		РАСТВОР ЦЕМЕНТНЫЙ М100		0,05М3

САПР КиевЗНИИЭП | Оператор системы | Панченко

Взам.инв.№ | Подпись и дата | Инв.№ подл.

1.232.1-8.1-1 41 — Лист 2

Формат А4

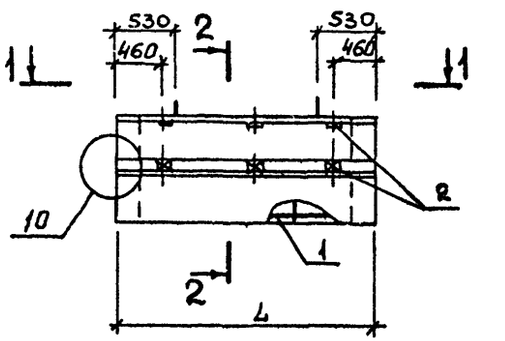

2 – 2

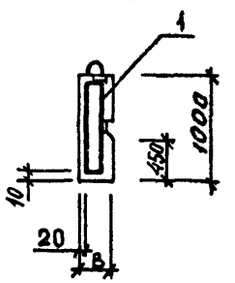

1 – 1

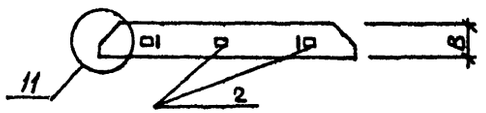

Обозначение	Марка	B, мм	L, мм	Масса, т
1.232.1-8. 1-1 41	ПССП 24.10.2,6 -П	260	2420	0,75
-01	ПССП 24.10.3,1 -П	310	2420	0,87
-02	ПССП 25.10.2,6 -П	260	2520	0,77
-03	ПССП 25.10.3,1 -П	310	2520	0,91

НАЧ.АПМ	Акименко	
Н.КОНТР.	Титова	
Г.П.СПЕЦ.	Титова	
ПРОВЕРИЛ	Литвиненко	
РАЗРАБ.	Панченко	

1.232.1-8.1-1 41СБ

Панель ПССП 24 – ПССП 25
Сборочный чертеж

СТАДИЯ	МАССА	МАСШТАБ
Р	СМ ТАБЛ	
ЛИСТ	ЛИСТОВ 1	

ГОСГРАЖДАНСТРОЙ
КиевЗНИИЭП

ФОРМАТ	ЗОНА	ПОЗ.	ОБОЗНАЧЕНИЕ	НАИМЕНОВАНИЕ	КОЛ.	ПРИМЕЧАНИЕ

САПР Киев ЗНИИЭП — ОПЕРАТОР СИСТЕМЫ

ВЗАМ ИНВ № | ПОДПИСЬ И ДАТА | ИНВ № ПОДЛ.

КиевЗНИИЭП — СИСТЕМЫ

ЛИСТ

ФОРМАТ	ЗОНА	ПОЗ.	ОБОЗНАЧЕНИЕ	НАИМЕНОВАНИЕ	КОЛ.	ПРИМЕЧАНИЕ
				ДОКУМЕНТАЦИЯ		
А4			1.232.1-8.1-1 42СВ	СВОРОЧНЫЙ ЧЕРТЕЖ		
А4			1.232.1-8.1-1 00Д1	УЗЛЫ ОПАЛУБОЧНЫЕ		
А4			1.232.1-8.1-1 00РС	ВЕДОМОСТЬ РАСХОДА СТАЛИ НА ЭЛЕМЕНТ		
А4			1.232.1-8.1-1 00ТО	ТЕХНИЧЕСКОЕ ОПИСАНИЕ		
				ДЕТАЛИ		
ВЧ		2	40.100.120.120	ПРОБКА ДЕРЕВЯННАЯ 40Х100Х120	8	
				МАТЕРИАЛЫ		
		5		ПИЛОМАТЕРИАЛ		0,004М3
			ПЕРЕМЕННЫЕ ДАННЫЕ	ДЛЯ ИСПОЛНЕНИЙ:		
				1.232.1-8.1-1 42 1ПССП 27.10.2,6-П		
				СВОРОЧНЫЕ ЕДИНИЦЫ		
А4		1	1.232.1-8.1-2 43	КАРКАС ПРОСТРАНСТВ. 1КПСП 27.10.2,6	1	
				МАТЕРИАЛЫ		
		3		БЕТОН ЛЕГКИЙ М75		0,64М3
		4		РАСТВОР ЦЕМЕНТНЫЙ М100		0,06М3
				1.232.1-8.1-1 42-01 1ПССП 27.10.3,1-П		
				СВОРОЧНЫЕ ЕДИНИЦЫ		
А4		1	1.232.1-8.1-2 43-01	КАРКАС ПРОСТРАНСТВ. 1КПСП 27.10.3,1	1	
				МАТЕРИАЛЫ		
		3		БЕТОН ЛЕГКИЙ М75		0,76М3
		4		РАСТВОР ЦЕМЕНТНЫЙ М100		0,06М3

САПР КиевЗНИИЭП | ОПЕРАТОР СИСТЕМЫ | ПОДПИСЬ И ДАТА | ВЗАМ. ИНВ.№ | ИНВ.№ ПОДЛ.

Панченко

НАЧ.АПМ Акуленко

Н.КОНТР. Титова

ГЛ.СПЕЦ. Титова

ПРОВЕРИЛ Лузиненко

РАЗРАБ. Панченко

1.232.1-8.1-1 42

ПАНЕЛЬ 1ПССП 27 - 1ПССП 28

СТАДИЯ	ЛИСТ	ЛИСТОВ
Р	1	2

ГОСГРАЖДАНСТРОЙ КиевЗНИИЭП

ФОРМАТ	ЗОНА	ПОЗ.	ОБОЗНАЧЕНИЕ	НАИМЕНОВАНИЕ	КОЛ.	ПРИМЕЧАНИЕ
				1.232.1-8.1-1 42-02 1ПССП 28.10.2,6-П		
				СВОРОЧНЫЕ ЕДИНИЦЫ		
А4		1	1.232.1-8.1-2 44	КАРКАС ПРОСТРАНСТВ. 1КПСП 28.10.2,6	1	
				МАТЕРИАЛЫ		
		3		БЕТОН ЛЕГКИЙ М75		0,65М3
		4		РАСТВОР ЦЕМЕНТНЫЙ М100		0,06М3
				1.232.1-8.1-1 42-03 1ПССП 28.10.3,1-П		
				СВОРОЧНЫЕ ЕДИНИЦЫ		
А4		1	1.232.1-8.1-2 44-01	КАРКАС ПРОСТРАНСТВ. 1КПСП 28.10.3,1	1	
				МАТЕРИАЛЫ		
		3		БЕТОН ЛЕГКИЙ М75		0,78М3
		4		РАСТВОР ЦЕМЕНТНЫЙ М100		0,06М3

САПР Киев ЗНИИЭП | ОПЕРАТОР СИСТЕМЫ | ПОДПИСЬ И ДАТА | ВЗАМ. ИНВ.№ | ИНВ.№ ПОДЛ.

Панченко

1.232.1-8.1-1 42

ЛИСТ 2

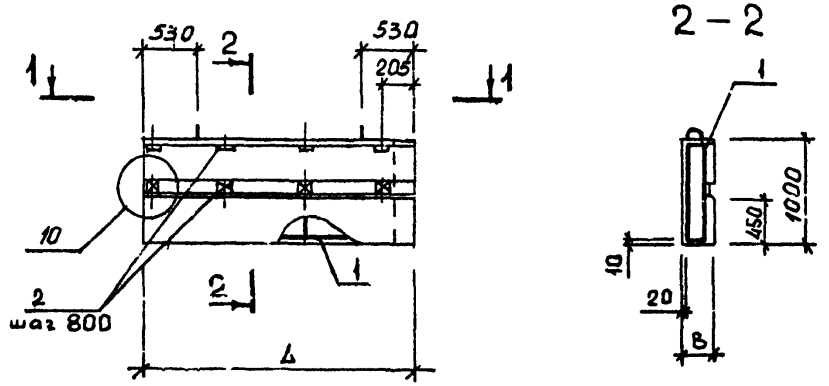

2 – 2

1 – 1

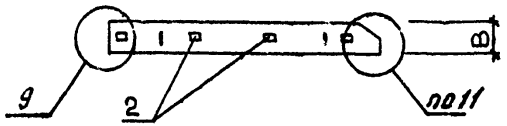

Обозначение	Марка	B, мм	L, мм	Масса, т
1.232.1-8. 1-1 42	1ПССП 27.10.2,6-П	260	2705	6,85
-01	1ПССП 27.10.3,1-П	310	2705	0,99
-02	1ПССП 28.10.2,6-П	260	2755	0,87
-03	1ПССП 28.10.3,1-П	310	2755	1,01

1.232.1-8.1-1 42 СБ

Панель 1ПССП 27 – 1ПССП 28

Сборочный чертеж

СТАДИЯ	МАССА	МАСШТАБ
Р	см табл	

ЛИСТ | ЛИСТОВ 1

ГОСГРАЖДАНСТРОЙ КиевЗНИИЭП

НАЧ.АПМ	Акименко	
Н.КОНТР.	Титова	
ГЛ.СПЕЦ.	Титова	
ПРОВЕРИЛ	Литвиненко	
РАЗРАБ.	Панченко	

СИСТЕМЫ КиевЗНИИЭП

САПР Киев ЗНИИЭП | ОПЕРАТОР СИСТЕМЫ

ФОРМАТ	ЗОНА	ПОЗ.	ОБОЗНАЧЕНИЕ	НАИМЕНОВАНИЕ	КОЛ	ПРИМЕЧАНИЕ

ВЗАМ.ИНВ.№ | ПОДПИСЬ И ДАТА | ИНВ.№ПОДЛ

ЛИСТ

ФОРМАТ	ЗОНА	ПОЗ	ОБОЗНАЧЕНИЕ	НАИМЕНОВАНИЕ	КОЛ.	ПРИМЕЧАНИЕ
				ДОКУМЕНТАЦИЯ		
А4			1.232.1-8.1-1 43СБ	СВОРОЧНЫЙ ЧЕРТЕЖ		
А4			1.232.1-8.1-1 00Д1	УЗЛЫ ОПАЛУБОЧНЫЕ		
А4			1.232.1-8.1-1 00РС	ВЕДОМОСТЬ РАСХОДА СТАЛИ НА ЭЛЕМЕНТ		
А4			1.232.1-8.1-1 00ТО	ТЕХНИЧЕСКОЕ ОПИСАНИЕ		
				ДЕТАЛИ		
БЧ		2	40.100.120.120	ПРОБКА ДЕРЕВЯННАЯ 40Х100Х120	4	
				МАТЕРИАЛЫ		
		5		ПИЛОМАТЕРИАЛ		0,002М3
			ПЕРЕМЕННЫЕ ДАННЫЕ	ДЛЯ ИСПОЛНЕНИЙ:		
				1.232.1-8.1-1 43 1ПССП 9.10.2,6-П		
				СБОРОЧНЫЕ ЕДИНИЦЫ		
А4		1	1.232.1-8.1-2 45	КАРКАС ПРОСТРАНСТВ. 1КПСП 9.10.2,6	1	
				МАТЕРИАЛЫ		
		3		БЕТОН ЛЕГКИЙ М75		0,21М3
		4		РАСТВОР ЦЕМЕНТНЫЙ М100		0,02М3
				1.232.1-8.1-1 43-01 1ПССП 9.10.3,1-П		
				СБОРОЧНЫЕ ЕДИНИЦЫ		
А4		1	1.232.1-8.1-2 45-01	КАРКАС ПРОСТРАНСТВ. 1КПСП 9.10.3,1	1	
				МАТЕРИАЛЫ		
		3		БЕТОН ЛЕГКИЙ М75		0,25М3
		4		РАСТВОР ЦЕМЕНТНЫЙ М100		0,02М3

САПР КиевЗНИИЭП | ОПЕРАТОР СИСТЕМЫ | ВЗАМ ИНВ № | ПОДПИСЬ И ДАТА | ИНВ № ПОДЛ

НАЧ.АПМ	Акимочкс	
Н.КОНТР.	Титова	
ГЛ.СПЕЦ	Титова	
ПРОВЕРИЛ	Литвиненко	
РАЗРАБ.	Пончснко	

1.232.1-8.1-1 43

ПАНЕЛЬ 1ПССП 9 - 1ПССП 10

СТАДИЯ	ЛИСТ	ЛИСТОВ
Р	I	2

ГОСГРАЖДАНСТРОЙ КиевЗНИИЭП

ФОРМАТ	ЗОНА	ПОЗ.	ОБОЗНАЧЕНИЕ	НАИМЕНОВАНИЕ	КОЛ	ПРИМЕЧАНИЕ
				1.232.1-8.1-1 43-02 1ПССП 10.10.2,6-П		
				СБОРОЧНЫЕ ЕДИНИЦЫ		
А4		1	1.232.1-8.1-2 46	КАРКАС ПРОСТРАНСТВ. 1КПСП 10.10.2,6	1	
				МАТЕРИАЛЫ		
		3		БЕТОН ЛЕГКИЙ М75		0,25М3
		4		РАСТВОР ЦЕМЕНТНЫЙ М100		0,02М3
				1.232.1-8.1-1 43-03 1ПССП 10.10.3,1-П		
				СБОРОЧНЫЕ ЕДИНИЦЫ		
А4		1	1.232.1-8.1-2 46-01	КАРКАС ПРОСТРАНСТВ. 1КПСП 10.10.3,1	1	
				МАТЕРИАЛЫ		
		3		БЕТОН ЛЕГКИЙ М75		0,27М3
		4		РАСТВОР ЦЕМЕНТНЫЙ М100		0,02М3

САПР Киев ЗНИИЭП | ОПЕРАТОР СИСТЕМЫ | ВЗАМ ИНВ № | ПОДПИСЬ И ДАТА | ИНВ № ПОДЛ.

1.232.1-8.1-1 43

ЛИСТ 2

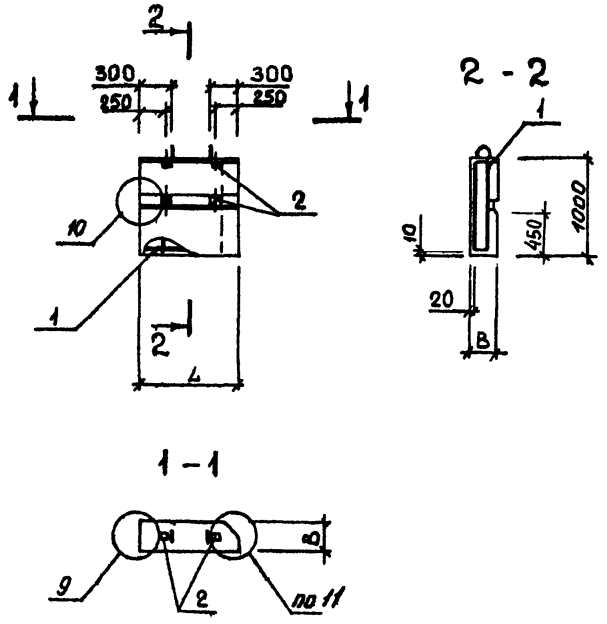

Обозначение	Марка	B, мм	L, мм	Масса, т
1.232.1-8. 1-1 43	1ПССП 9.10.2,6 - П	260	905	0,28
-01	1ПССП 9.10.3,1 - П	310	905	0,33
-02	1ПССП 10.10.2,6 - П	260	955	0,33
-03	1ПССП 10.10.3,1 - П	310	955	0,35

НАЧ. АПМ	Акименко	
Н.КОНТР.	Титова	
ГЛ.СПЕЦ.	Титова	
ПРОВЕРИЛ	Литвиненко	
РАЗРАБ.	Панченко	

1.232.1-8.1-1 43 СБ

Панель
1ПССП 9 - 1ПССП 10

Сборочный чертеж

СТАДИЯ	МАССА	МАСШТАБ
Р	см табл	
ЛИСТ	ЛИСТОВ 1	

ГОСГРАЖДАНСТРОЙ
КиевЗНИИЭП

ФОРМАТ А4

ФОРМАТ	ЗОНА	ПОЗ.	ОБОЗНАЧЕНИЕ	НАИМЕНОВАНИЕ	КОЛ	ПРИМЕЧАНИЕ

САПР Киев ЗНИИЭП — ОПЕРАТОР СИСТЕМЫ

ВЗАМ. ИНВ. № | ПОДПИСЬ И ДАТА | ИНВ. № ПОДЛ.

ЛИСТ

ФОРМАТ А4

ФОРМАТ	ЗОНА	ПОЗ.	ОБОЗНАЧЕНИЕ	НАИМЕНОВАНИЕ	КОЛ.	ПРИМЕЧАНИЕ
				ДОКУМЕНТАЦИЯ		
А4			1.232.1-8.1-1 44СБ	СБОРОЧНЫЙ ЧЕРТЕЖ		
А4			1.232.1-8.1-1 00Д1	УЗЛЫ ОПАЛУБОЧНЫЕ		
А4			1.232.1-8.1-1 00РС	ВЕДОМОСТЬ РАСХОДА СТАЛИ НА ЭЛЕМЕНТ		
А4			1.232.1-8.1-1 00ТО	ТЕХНИЧЕСКОЕ ОПИСАНИЕ		
				ДЕТАЛИ		
ВЧ		2	40.100.120.120	ПРОБКА ДЕРЕВЯННАЯ 40Х100Х120	8	
				МАТЕРИАЛЫ		
		5		ПИЛОМАТЕРИАЛ		0,004М3
			ПЕРЕМЕННЫЕ ДАННЫЕ	ДЛЯ ИСПОЛНЕНИЙ:		
				1.232.1-8.1-1 44 2ПССП 27.10.2,6-П		
				СБОРОЧНЫЕ ЕДИНИЦЫ		
А4		1	1.232.1-8.1-2 47	КАРКАС ПРОСТРАНСТВ. 2КПСП 27.10.2,6	1	
				МАТЕРИАЛЫ		
		3		БЕТОН ЛЕГКИЙ М75		0,64М3
		4		РАСТВОР ЦЕМЕНТНЫЙ М100		0,06М3
				1.232.1-8.1-1 44-01 2ПССП 27.10.3,1-П		
				СБОРОЧНЫЕ ЕДИНИЦЫ		
А4		1	1.232.1-8.1-2 47-01	КАРКАС ПРОСТРАНСТВ. 2КПСП 27.10.3,1	1	
				МАТЕРИАЛЫ		
		3		БЕТОН ЛЕГКИЙ М75		0,76М3
		4		РАСТВОР ЦЕМЕНТНЫЙ М100		0,06М3

САПР КиевЗНИИЭП | Оператор системы | Панченко

Взам. инв. № | Подпись и дата | Инв. № подл.

		1.232.1-8.1-1 44	
Нач. апм	Якименко		
Н. контр.	Титова	ПАНЕЛЬ 2ПССП 27	Стадия: Р; Лист: 1; Листов: 2
Гл. спец.	Титова		ГОСГРАЖДАНСТРОЙ КиевЗНИИЭП
Проверил	Литвиненко		
Разраб.	Панченко		

ФОРМАТ	ЗОНА	ПОЗ.	ОБОЗНАЧЕНИЕ	НАИМЕНОВАНИЕ	КОЛ.	ПРИМЕЧАНИЕ
				1.232.1-8.1-1 44-02 2ПССП 28.10.2,6-П		
				СБОРОЧНЫЕ ЕДИНИЦЫ		
А4		1	1.232.1-8.1-2 48	КАРКАС ПРОСТРАНСТВ. 2КПСП 28.10.2,6	1	
				МАТЕРИАЛЫ		
		3		БЕТОН ЛЕГКИЙ М75		0,65М3
		4		РАСТВОР ЦЕМЕНТНЫЙ М100		0,06М3
				1.232.1-8.1-1 44-03 2ПССП 28.10.3,1-П		
				СБОРОЧНЫЕ ЕДИНИЦЫ		
А4		1	1.232.1-8.1-2 48-01	КАРКАС ПРОСТРАНСТВ. 2КПСП 28.10.3,1	1	
				МАТЕРИАЛЫ		
		3		БЕТОН ЛЕГКИЙ М75		0,78М3
		4		РАСТВОР ЦЕМЕНТНЫЙ М100		0,06М3

САПР КиевЗНИИЭП | Оператор системы | Панченко

Взам. инв. № | Подпись и дата | Инв. № подл.

	1.232.1-8.1-1 44	Лист 2

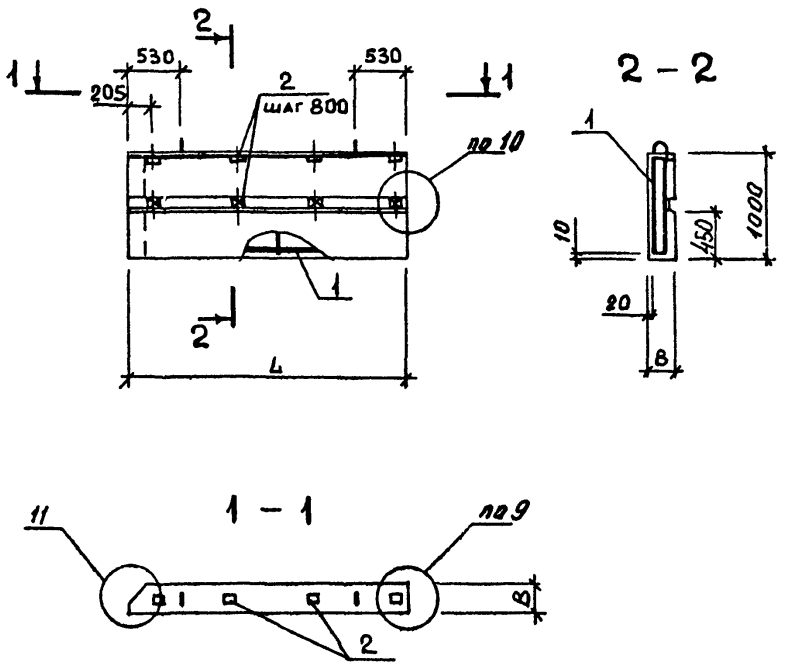

Обозначение	Марка	B, мм	L, мм	Масса, т
1.232.1-8. 1-1 44	2ПССП 27.10.2,6-П	260	2705	0,95
-01	2ПССП 27.10.3,1-П	310	2705	0,99
-02	2ПССП 28.10.2,6-П	260	2755	0,87
-03	2ПОСП 28.10.3,1-П	310	2755	1,01

НАЧ.АПМ	Акименко	
Н.КОНТР.	Титова	
Г.П.СПЕЦ.	Титова	
ПРОВЕРИЛ	Литвиненко	
РАЗРАБ.	Ломченко	

1.232.1-8.1-1 44СБ

Панель
2ПССП 27 – 2ПССП 28
Сборочный чертеж

СТАДИЯ	МАССА	МАСШТАБ
Р	СМ ТАБЛ	
ЛИСТ	ЛИСТОВ 1	

ГОСГРАЖДАНСТРОЙ
КиевЗНИИЭП

ФОРМАТ А4

ФОРМАТ	ЗОНА	ПОЗ.	ОБОЗНАЧЕНИЕ	НАИМЕНОВАНИЕ	КОЛ	ПРИМЕЧАНИЕ

22269 77

ЛИС

22269 77

ФОРМАТ А4

КиевЗНИИЭП СИСТЕМЫ САПР ОПЕРАТОР СИСТЕМЫ

ВЗАМ ИНВ № | ПОДПИСЬ И ДАТА | ИНВ №ПОДЛ

ФОРМАТ	ЗОНА	ПОЗ	ОБОЗНАЧЕНИЕ	НАИМЕНОВАНИЕ	КОЛ	ПРИМЕЧАНИЕ
				ДОКУМЕНТАЦИЯ		
А4			1.232.1-8.1-1 45СБ	СБОРОЧНЫЙ ЧЕРТЕЖ		
А4			1.232.1-8.1-1 00Д1	УЗЛЫ ОПАЛУБОЧНЫЕ		
А4			1.232.1-8.1-1 00РС	ВЕДОМОСТЬ РАСХОДА СТАЛИ НА ЭЛЕМЕНТ		
А4			1.232.1-8.1-1 00ТО	ТЕХНИЧЕСКОЕ ОПИСАНИЕ		
				ДЕТАЛИ		
ВЧ		2	40.100.120.120	ПРОБКА ДЕРЕВЯННАЯ 40Х100Х120	4	
				МАТЕРИАЛЫ		
		5		ПИЛОМАТЕРИАЛ		0,002М3
			ПЕРЕМЕННЫЕ ДАННЫЕ	ДЛЯ ИСПОЛНЕНИЙ:		
				1.232.1-8.1-1 45 2ПССП 9.10.2,6-П		
				СБОРОЧНЫЕ ЕДИНИЦЫ		
А4		1	1.232.1-8.1-2 49	КАРКАС ПРОСТРАНСТВ. 2КПСП 9.10.2,6	1	
				МАТЕРИАЛЫ		
		3		БЕТОН ЛЕГКИЙ М75		0,21М3
		4		РАСТВОР ЦЕМЕНТНЫЙ М100		0,02М3
				1.232.1-8.1-1 45-01 2ПССП 9.10.3,1-П		
				СБОРОЧНЫЕ ЕДИНИЦЫ		
А4		1	1.232.1-8.1-2 49-01	КАРКАС ПРОСТРАНСТВ. 2КПСП 9.10.3,1	1	
				МАТЕРИАЛЫ		
		3		БЕТОН ЛЕГКИЙ М75		0,25М3
		4		РАСТВОР ЦЕМЕНТНЫЙ М100		0,02М3

НАЧ АПМ	Акименко		1.232.1-8.1-1 45
Н КОНТР	Титова		ПАНЕЛЬ 2ПССП 9 - 2ПССП 10
ГЛ СПЕЦ	Титова		
ПРОВЕРИЛ	Литвиненко		
РАЗРАБ	Панченко		

СТАДИЯ	ЛИСТ	ЛИСТОВ
Р	I	2

ГОСГРАЖДАНСТРОЙ КиевЗНИИЭП

САПР КиевЗНИИЭП — ОПЕРАТОР СИСТЕМЫ — Панченко

ВЗАМ ИНВ № — ПОДПИСЬ И ДАТА — ИНВ № ПОДЛ

ФОРМАТ	ЗОНА	ПОЗ.	ОБОЗНАЧЕНИЕ	НАИМЕНОВАНИЕ	КОЛ	ПРИМЕЧАНИЕ
				1.232.1-8.1-1 45-02 2ПССП 10.10.2,6-П		
				СБОРОЧНЫЕ ЕДИНИЦЫ		
А4		1	1.232.1-8.1-2 50	КАРКАС ПРОСТРАНСТВ. 2КПСП 10.10.2,6	1	
				МАТЕРИАЛЫ		
		3		БЕТОН ЛЕГКИЙ М75		0,25М3
		4		РАСТВОР ЦЕМЕНТНЫЙ М100		0,02М3
				1.232.1-8.1-1 45-03 2ПССП 10.10.3,1-П		
				СБОРОЧНЫЕ ЕДИНИЦЫ		
А4		1	1.232.1-8.1-2 50-01	КАРКАС ПРОСТРАНСТВ. 2КПСП 10.10.3,1	1	
				МАТЕРИАЛЫ		
		3		БЕТОН ЛЕГКИЙ М75		0,27М3
		4		РАСТВОР ЦЕМЕНТНЫЙ М100		0,02М3

1.232.1-8.1-1 45 — ЛИСТ 2

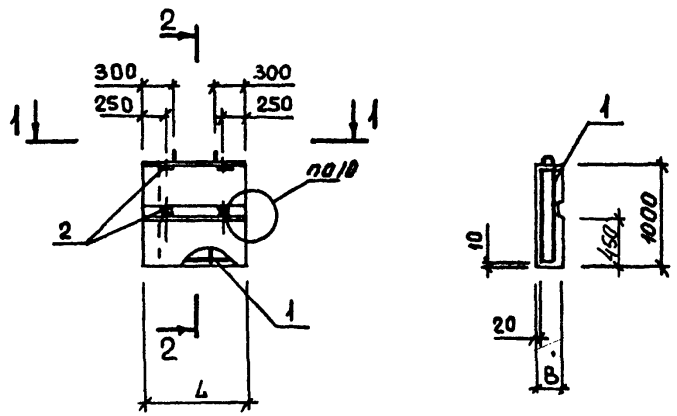

1-1

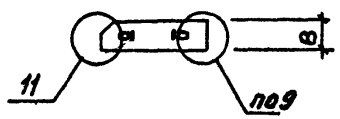

Обозначение	Марка	B, мм	L, мм	Масса, т
1.232.1-8.1-1 45	2ПССП 9.10.2,6-П	260	905	0,28
-01	2ПССП 9.10.3,1-П	310	905	0,33
-02	2ПССП 10.10.2,6-П	260	955	0,83
-03	2ПССП 10.10.3,1-П	310	955	0,85

НАЧ.АПМ	Акименко	
Н.КОНТР.	Титова	
Г.П.СПЕЦ.	Титова	
ПРОВЕРИЛ	Литвиненко	
РАЗРАБ.	Панченко	

1.232.1-8.1-1 45СБ

Панель 2ПССП 9 - 2ПССП 10

Сборочный чертеж

СТАДИЯ	МАССА	МАСШТАБ
Р	СМ ТАБЛ	
ЛИСТ	ЛИСТОВ 1	

ГОСГРАЖДАНСТРОЙ КиевЗНИИЭП

ФОРМАТ	ЗОНА	ПОЗ.	ОБОЗНАЧЕНИЕ	НАИМЕНОВАНИЕ	КОЛ	ПРИМЕЧАНИЕ

САПР КиевЗНИИЭП — ОПЕРАТОР СИСТЕМЫ

ВЗАМ.ИНВ.№ | ПОДПИСЬ И ДАТА | ИНВ.№ ПОДЛ.

22269 79

ЛИСТ

22269 79

ФОРМАТ А4

ФОРМАТ	ЗОНА	ПОЗ.	ОБОЗНАЧЕНИЕ	НАИМЕНОВАНИЕ	КОЛ	ПРИМЕЧАНИЕ
				ДОКУМЕНТАЦИЯ		
А3			1.232.1-8.1-1 46СВ	СБОРОЧНЫЙ ЧЕРТЕЖ		
А4			1.232.1-8.1-1 00Д1	УЗЛЫ ОПАЛУБОЧНЫЕ		
А4			1.232.1-8.1-1 00РС	ВЕДОМОСТЬ РАСХОДА СТАЛИ НА ЭЛЕМЕНТ		
А4			1.232.1-8.1-1 00ТО	ТЕХНИЧЕСКОЕ ОПИСАНИЕ		
			ПЕРЕМЕННЫЕ ДАННЫЕ	ДЛЯ ИСПОЛНЕНИЙ:	/	
				1.232.1-8.1-1 46 ПССУ 5.33.3,5-П		
				СБОРОЧНЫЕ ЕДИНИЦЫ		
А4		1	1.232.1-8.1-2 51	КАРКАС ПРОСТРАНСТВ. КПСУ 5.33.3,5	1	
				МАТЕРИАЛЫ		
		2		БЕТОН ЛЕГКИЙ М75		0,71М3
		3		РАСТВОР ЦЕМЕНТНЫЙ М100		0,07М3
				1.232.1-8.1-1 46-01 ПССУ 5.5.33.3,5-П		
				СБОРОЧНЫЕ ЕДИНИЦЫ		
А4		1	1.232.1-8.1-2 51-01	КАРКАС ПРОСТРАНСТВ. КПСУ 5.5.33.3,5	1	
				МАТЕРИАЛЫ		
		2		БЕТОН ЛЕГКИЙ М75		0,82М3
		3		РАСТВОР ЦЕМЕНТНЫЙ М100		0,07М3
				1.232.1-8.1-1 46-02 ПССУ 5.5.33.4,0-П		
				СБОРОЧНЫЕ ЕДИНИЦЫ		
А4		1	1.232.1-8.1-2 51-02	КАРКАС ПРОСТРАНСТВ. КПСУ 5.5.33.4,0	1	

НАЧ.АПМ	Акименко		1.232.1-8.1-1 46
Н.КОНТР	Титова		ПАНЕЛЬ ПССУ 5.33 - ПССУ 6.33
ГЛ.СПЕЦ	Титова		
ПРОВЕРИЛ	Литвиненко		
РАЗРАБ	Панченко		

СТАДИЯ	ЛИСТ	ЛИСТОВ
Р	I	2

ГОСГРАЖДАНСТРОЙ КиевЗНИИЭП

Панченко

ОПЕРАТОР СИСТЕМЫ

САПР КиевЗНИИЭП

ВЗАМ ИНВ №

ПОДПИСЬ И ДАТА

ИНВ № ПОДЛ

ФОРМАТ	ЗОНА	ПОЗ.	ОБОЗНАЧЕНИЕ	НАИМЕНОВАНИЕ	КОЛ	ПРИМЕЧАНИЕ
				МАТЕРИАЛЫ		
		2		БЕТОН ЛЕГКИЙ М75		0,88М3
		3		РАСТВОР ЦЕМЕНТНЫЙ М100		0,07М3
				1.232.1-8.1-1 46-03 ПССУ 6.33.4,0-П		
				СБОРОЧНЫЕ ЕДИНИЦЫ		
А4		1	1.232.1-8.1-2 51-03	КАРКАС ПРОСТРАНСТВ. КПСУ 6.33.4,0	1	
				МАТЕРИАЛЫ		
		2		БЕТОН ЛЕГКИЙ М75		1,01М3
		3		РАСТВОР ЦЕМЕНТНЫЙ М100		0,08М3

1.232.1-8.1-1 46

ЛИСТ 2

Панченко

ОПЕРАТОР СИСТЕМЫ

САПР Киев ЗНИИЭП

ВЗАМ ИНВ №

ПОДПИСЬ И ДАТА

ИНВ № ПОДЛ

ЦНИИЭП Киев ЗНИИЭП СИСТЕМЫ

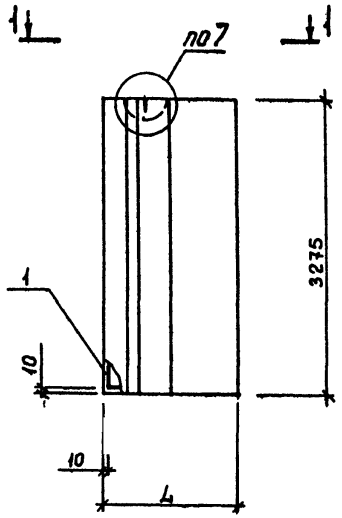

1 – 1

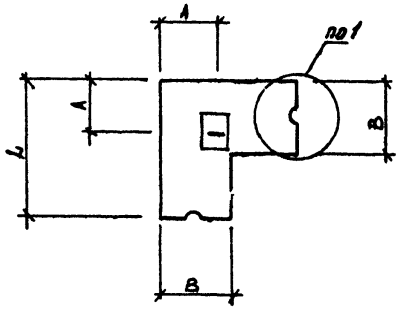

Обозначение	Марка	L, мм	B, мм	A, мм	Масса, т
1.232.1-8. 1-1 46	ПССУ 5.33.3,5-П	515	350	235	0,95
-01	ПССУ 5,5.33.3,5-П	565	350	250	1,09
-02	ПССУ 5,5.33.4,0-П	565	400	260	1,16
-03	ПССУ 6.33.4,0-П	615	400	275	1,32

НАЧ. АПМ	Акименко	
Н.КОНТР.	Титова	
ГП.СПЕЦ.	Титова	
ПРОВЕРИЛ	Литвиненко	
РАЗРАБ.	Панченко	

1.232.1-8.1-1 46 СБ

Панель ПССУ 5 – ПССУ 6

Сборочный чертеж

СТАДИЯ	МАССА	МАСШТАБ
Р	СМ ТАБЛ	
ЛИСТ	ЛИСТОВ 1	

ГОСГРАЖДАНСТРОЙ КиевЗНИИЭП

ФОРМАТ	ЗОНА	ПОЗ.	ОБОЗНАЧЕНИЕ	НАИМЕНОВАНИЕ	КОЛ.	ПРИМЕЧАНИЕ
				ДОКУМЕНТАЦИЯ		
А3			1.232.1-8.1-1 47СВ	СВОРОЧНЫЙ ЧЕРТЕЖ		
А4			1.232.1-8.1-1 00Д1	УЗЛЫ ОПАЛУБОЧНЫЕ		
А4			1.232.1-8.1-1 00РС	ВЕДОМОСТЬ РАСХОДА СТАЛИ НА ЭЛЕМЕНТ		
А4			1.232.1-8.1-1 00ТО	ТЕХНИЧЕСКОЕ ОПИСАНИЕ		
			ПЕРЕМЕННЫЕ ДАННЫЕ	ДЛЯ ИСПОЛНЕНИЙ:		
				1,232.1-8.1-1 47 ПССУ 5.16.3,5-П		
				СВОРОЧНЫЕ ЕДИНИЦЫ		
А4		1	1.232.1-8.1-2 52	КАРКАС ПРОСТРАНСТВ. КПСУ 5.16.3,5	1	
				МАТЕРИАЛЫ		
		2		БЕТОН ЛЕГКИЙ М75		0,35М3
		3		РАСТВОР ЦЕМЕНТНЫЙ М100		0,03М3
				1.232.1-8.1-1 47-01 ПССУ 5.5.16.3,5-П		
				СВОРОЧНЫЕ ЕДИНИЦЫ		
А4		1	1.232.1-8.1-2 52-01	КАРКАС ПРОСТРАНСТВ. КПСУ 5.5.16.3,5	1	
				МАТЕРИАЛЫ		
		2		БЕТОН ЛЕГКИЙ М75		0,41М3
		3		РАСТВОР ЦЕМЕНТНЫЙ М100		0,04М3
				1.232.1-8.1-1 47-02 ПССУ 5.5.16.4,0-П		
				СВОРОЧНЫЕ ЕДИНИЦЫ		
А4		1	1.232.1-8.1-2 52-02	КАРКАС ПРОСТРАНСТВ. КПСУ 5.5.16.4,0	1	

САПР КиевЗНИИЭП | ОПЕРАТОР СИСТЕМЫ | Панченко

ВЗАМ.ИНВ.№ | ПОДПИСЬ И ДАТА | ИНВ.№ ПОДЛ.

НАЧ.АПМ	Акуменко		1.232.1-8.1-1 47
Н.КОНТР	Титова		
ГЛ.СПЕЦ.	Титова		ПАНЕЛЬ ПССУ 5.16 – ПССУ 6.16
ПРОВЕРИЛ	Литвиненко		
РАЗРАБ.	Панченко		

СТАДИЯ	ЛИСТ	ЛИСТОВ
Р	I	2

ГОСГРАЖДАНСТРОЙ
КиевЗНИИЭП

ФОРМАТ	ЗОНА	ПОЗ.	ОБОЗНАЧЕНИЕ	НАИМЕНОВАНИЕ	КОЛ	ПРИМЕЧАНИЕ
				МАТЕРИАЛЫ		
		2		БЕТОН ЛЕГКИЙ М75		0,44М3
		3		РАСТВОР ЦЕМЕНТНЫЙ М100		0,04М3
				1.232.1-8.1-1 47-03 ПССУ 6.16.4,0-П		
				СВОРОЧНЫЕ ЕДИНИЦЫ		
А4		1	1.232.1-8.1-2 52-03	КАРКАС ПРОСТРАНСТВ. КПСУ 6.16.4,0	1	
				МАТЕРИАЛЫ		
		2		БЕТОН ЛЕГКИЙ М75		0,50М3
		3		РАСТВОР ЦЕМЕНТНЫЙ М100		0,04М3

САПР КиевЗНИИЭП | ОПЕРАТОР СИСТЕМЫ | Панченко

ВЗАМ.ИНВ.№ | ПОДПИСЬ И ДАТА | ИНВ.№ ПОДЛ.

	1.232.1-8.1-1 47	ЛИСТ 2

ФОРМАТ А4

Киев ЗНИИЭП системы

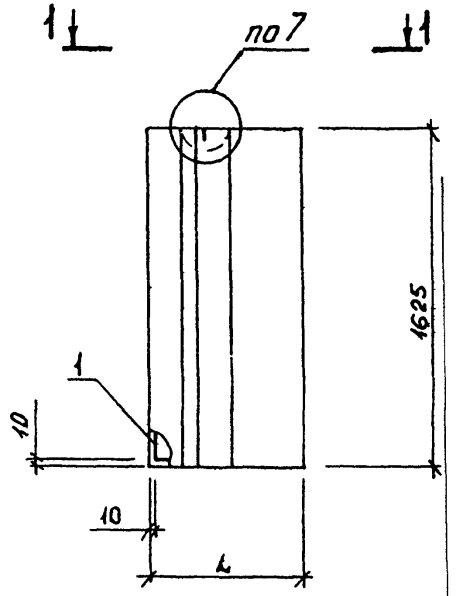

1 – 1

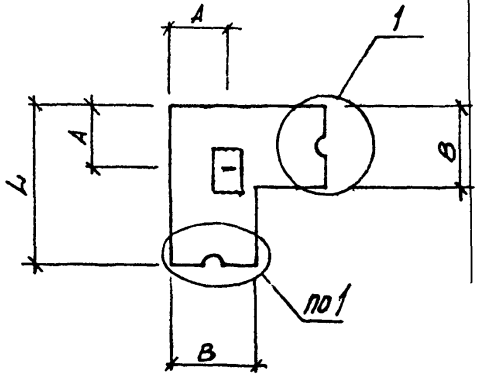

Обозначение	Марка	L, мм	B, мм	A, мм	Масса, т
1.232.1-8. 1-1 47	ПССУ 5.16.3,5-П	515	350	235	0,47
-01	ПССУ 5,5.16.3,5-П	565	350	250	0,54
-02	ПССУ 5,5.16.4,0-П	565	400	260	0,58
-03	ПССУ 6.16.4,0-П	615	400	275	0,65

НАЧ. АПМ	Акименко	
Н.КОНТР.	Титова	
ГЛ СПЕЦ.	Титова	
ПРОВЕРИЛ	Литвиненко	
РАЗРАБ.	Панченко	

1.232.1-8.1-1 47СБ

Панель ПССУ 5.16 – ПССУ6.16

Сборочный чертеж

СТАДИЯ	МАССА	МАСШТАБ
Р	СМ ТАБЛ	
ЛИСТ	ЛИСТОВ 1	

ГОСГРАЖДАНСТРОЙ КиевЗНИИЭП

ФОРМАТ А3

ФОРМАТ	ЗОНА	ПОЗ	ОБОЗНАЧЕНИЕ	НАИМЕНОВАНИЕ	КОЛ	ПРИМЕЧАНИЕ
				ДОКУМЕНТАЦИЯ		
А3			1.232.1-8.1-1 48СБ	СБОРОЧНЫЙ ЧЕРТЕЖ		
А4			1.232.1-8.1-1 00Д1	УЗЛЫ ОПАЛУБОЧНЫЕ		
А4			1.232.1-8.1-1 00РС	ВЕДОМОСТЬ РАСХОДА СТАЛИ НА ЭЛЕМЕНТ		
А4			1.232.1-8.1-1 00ТО	ТЕХНИЧЕСКОЕ ОПИСАНИЕ		
				ДЕТАЛИ		
ВЧ		2	40.100.120.120	ПРОБКА ДЕРЕВЯННАЯ 40Х100Х120	2	
				МАТЕРИАЛЫ		
		5		ПИЛОМАТЕРИАЛ		0,001М3
			ПЕРЕМЕННЫЕ ДАННЫЕ	ДЛЯ ИСПОЛНЕНИЙ:		
				1.232.1-8.1-1 48 ПССУ 5.10.2,6-П		
				СБОРОЧНЫЕ ЕДИНИЦЫ		
А4		1	1.232.1-8.1-2 53	КАРКАС ПРОСТРАНСТВ. КПСУ 5.10.2,6	1	
				МАТЕРИАЛЫ		
		3		БЕТОН ЛЕГКИЙ М75		0,18М3
		4		РАСТВОР ЦЕМЕНТНЫЙ М100		0,02М3
				1.232.1-8.1-1 48-01 ПССУ 5.5.10.2,6-П		
				СБОРОЧНЫЕ ЕДИНИЦЫ		
А4		1	1.232.1-8.1-2 53-01	КАРКАС ПРОСТРАНСТВ. КПСУ 5.5.10.2,6	1	
				МАТЕРИАЛЫ		
		3		БЕТОН ЛЕГКИЙ М75		0,20М3
		4		РАСТВОР ЦЕМЕНТНЫЙ М100		0,02М3

САПР КиевЗНИИЭП | Оператор системы | Панченко

Взам. инв. № | Подпись и дата | Инв. № подл.

			1.232.1-8.1-1 48
Нач. цпм	Якимснко		
Н. контр.	Титова		ПАНЕЛЬ ПССУ 5.10 – ПССУ 6.10
Гл. спец.	Титова		
Проверил	Якимснко		
Разраб.	Панченко		

СТАДИЯ	ЛИСТ	ЛИСТОВ
Р	1	2

ГОССТРОЙ ГРАЖДАНСТРОЙ КиевЗНИИЭП

Формат А4

ФОРМАТ	ЗОНА	ПОЗ.	ОБОЗНАЧЕНИЕ	НАИМЕНОВАНИЕ	КОЛ	ПРИМЕЧАНИЕ
				1.232.1-8.1-1 48-02 ПССУ 5.5.10.3,1-П		
				СБОРОЧНЫЕ ЕДИНИЦЫ		
А4		1	1.232.1-8.1-2 53-02	КАРКАС ПРОСТРАНСТВ. КПСУ 5.5.10.3,1	1	
				МАТЕРИАЛЫ		
		3		БЕТОН ЛЕГКИЙ М75		0,23М3
		4		РАСТВОР ЦЕМЕНТНЫЙ М100		0,02М3
				1.232.1-8.1-1 48-03 ПССУ 6.10.3,1-П		
				СБОРОЧНЫЕ ЕДИНИЦЫ		
А4		1	1.232.1-8.1-2 53-03	КАРКАС ПРОСТРАНСТВ. КПСУ 6.10.3,1	1	
				МАТЕРИАЛЫ		
		3		БЕТОН ЛЕГКИЙ М75		0,26М3
		4		РАСТВОР ЦЕМЕНТНЫЙ М100		0,02М3

САПР КиевЗНИИЭП | Оператор системы | Панченко

Взам. инв. № | Подпись и дата | Инв. № подл.

	1.232.1-8.1-1 48

Лист 2

Формат А4

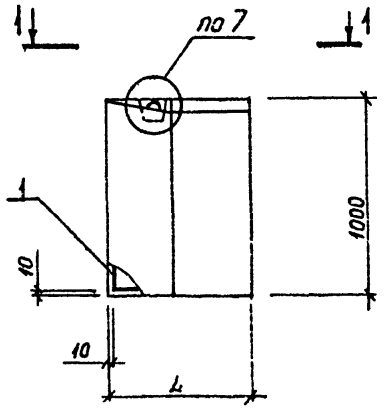

1 – 1

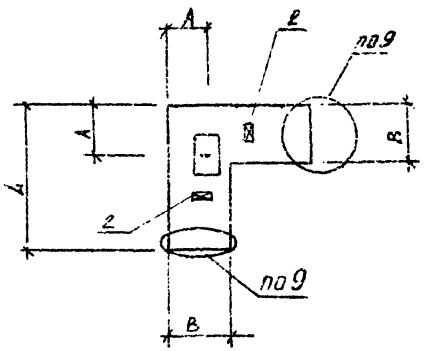

Обозначение	Марка	L, мм	B, мм	A, мм	Масса, т
1.232.1-8.1-1 48	ПССУ 5.10.2,6-П	515	260	170	0,25
-01	ПССУ 5,5.10.2,6-П	565	260	180	0,28
-02	ПССУ 5,5.10.3,1-П	565	310	190	0,31
-03	ПССУ 6.10.3,1-П	615	310	215	0,35

НАЧ. АПМ	Акименко		
Н.КОНТР	Титова		
ГЛ.СПЕЦ.	Титова		
ПРОВЕРИЛ	Литвиненко		
РАЗРАБ.	Панченко		

1.232.1-8.1-1 48СБ

Панель ПССУ 5.10 – ПССУ 6.10

Сборочный чертеж

СТАДИЯ	МАССА	МАСШТАБ
Р	СМ ТАБЛ	
ЛИСТ	ЛИСТОВ 1	

ГОСГРАЖДАНСТРОЙ КиевЗНИИЭП

22269 85

ФОРМАТ А3

Киев ЗНИИЭП СИСТЕМЫ

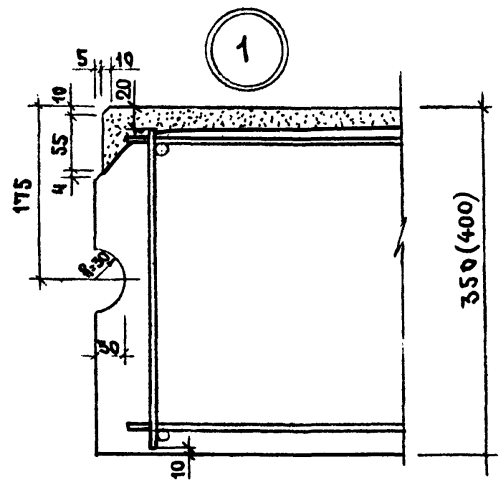

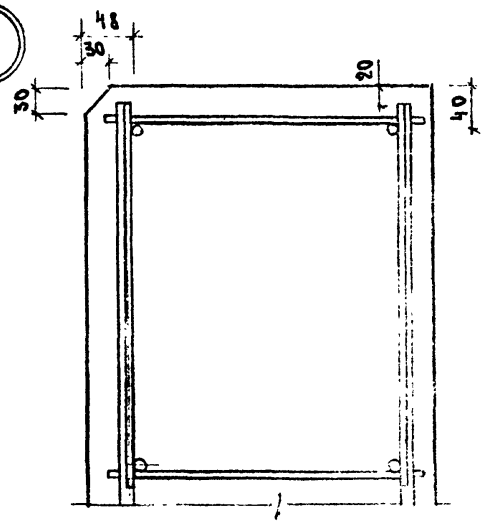

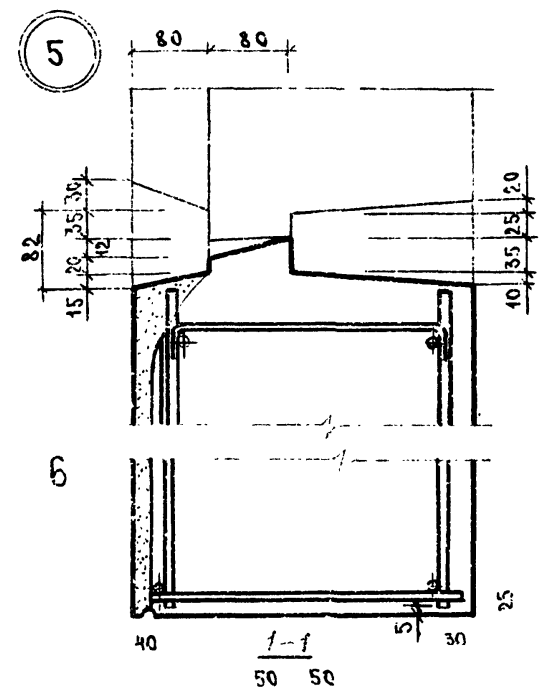

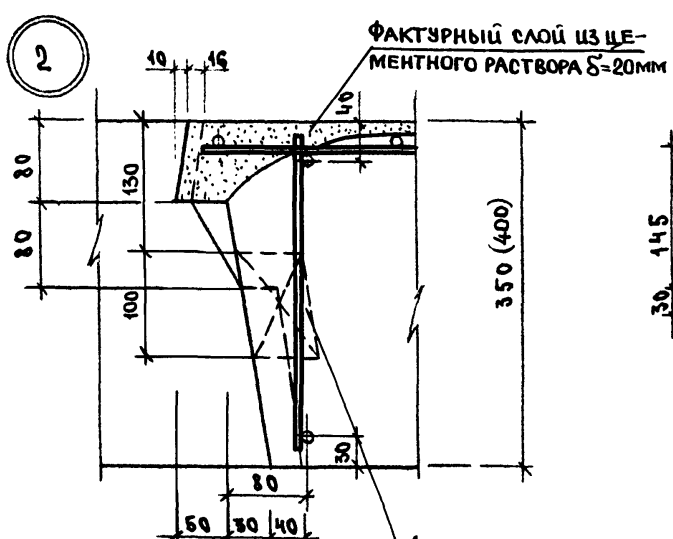

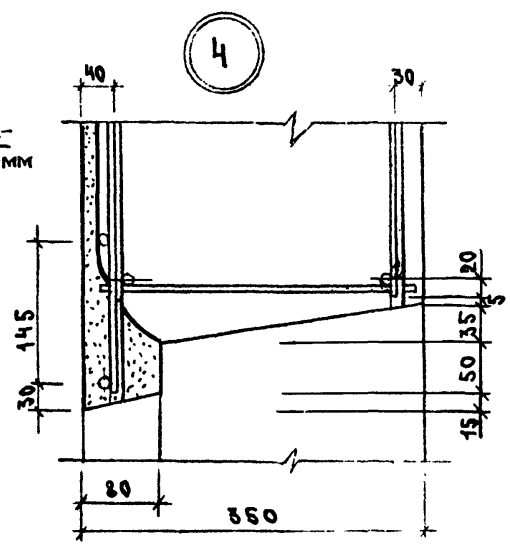

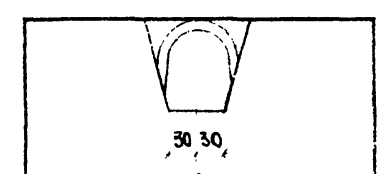

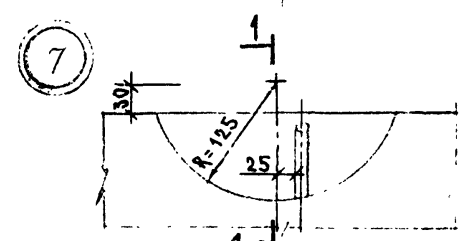

Нач. отд.	Волынский		1.232.1-8. 1-1 ОДД1
Н. контр.	Егоров		
Гл. констр.	Шац		
ГИП	Николаева		Узлы опалубочные
ГИП	Коновалова		
Рук. гр. инж.	Михалина		
Проверил	Хорошилова		
Разраб.	Луговая		

Стадия	Лист	Листов
Р	1	3

ЦНИИЭП торговых, бытовых зданий и туристских комплексов

Инв. № подл. | Подпись и дата | Взам. инв. №

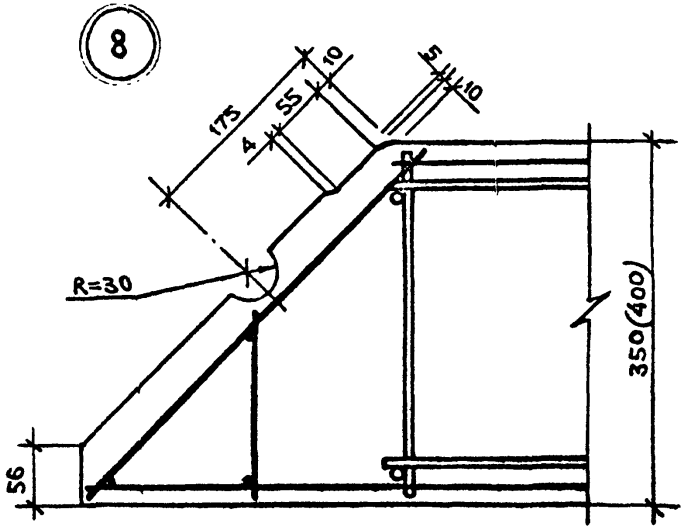

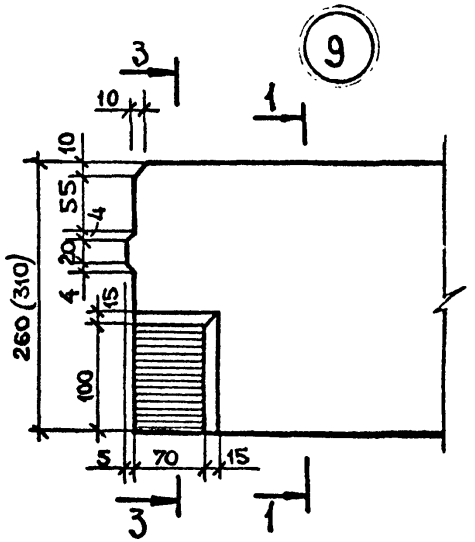

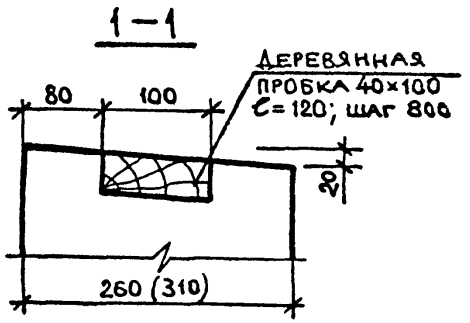

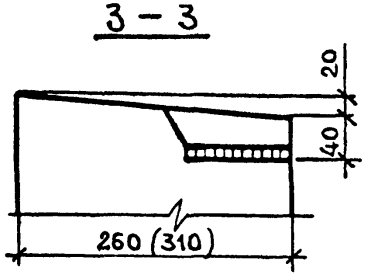

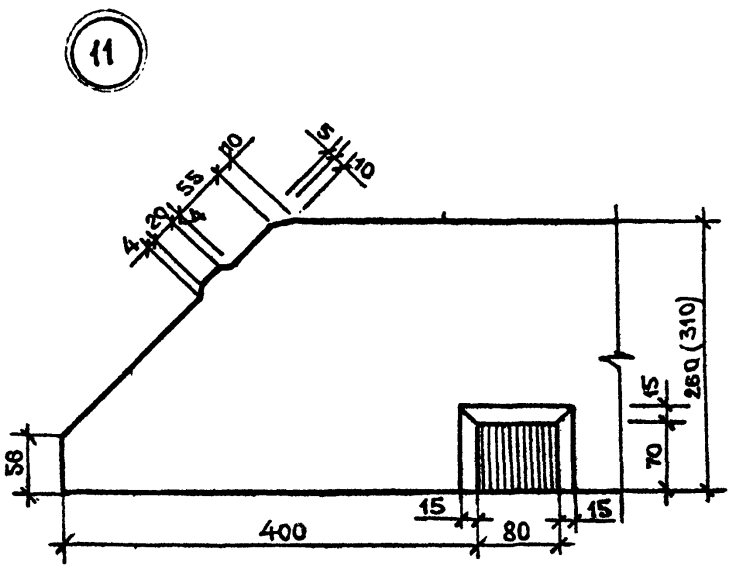

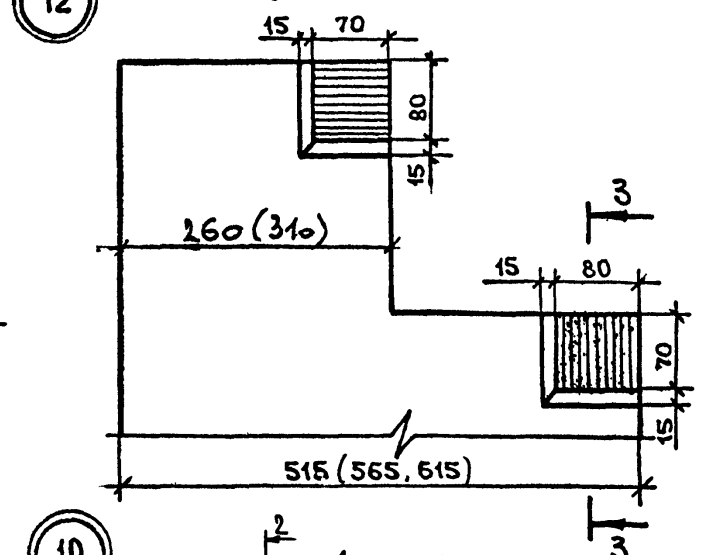

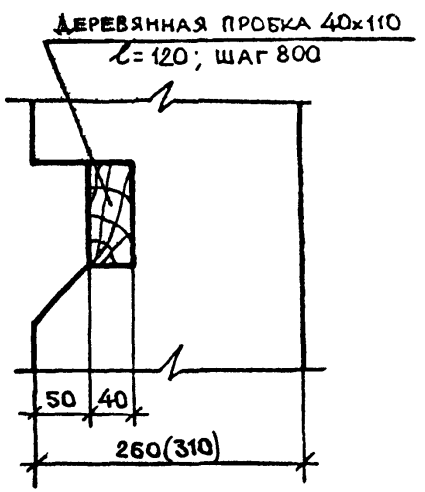

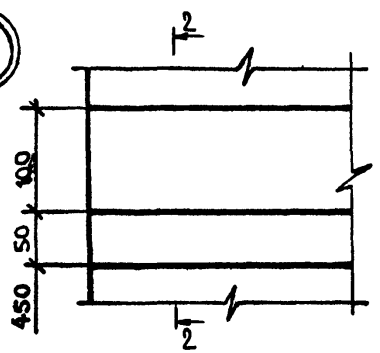

1.232.1-8.1-1 ОДД1

Лист 2

Узлы установки деревянных коробок окон и балконных дверей

Схемы маркировки узлов

Панель типа ...ПССО...33...-П.

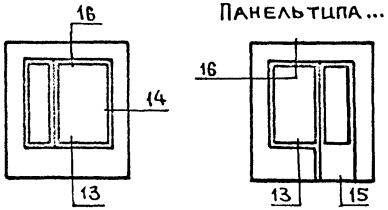

Панель типа ...ПССБ30.33...-П

16

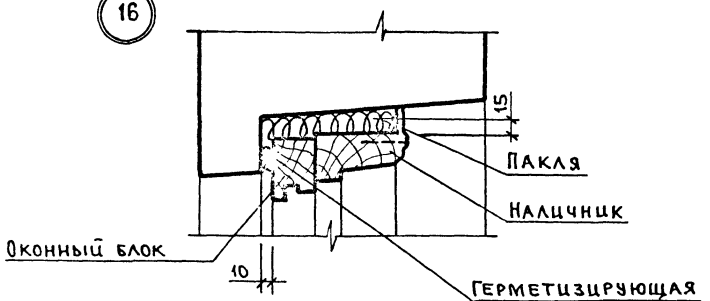

13

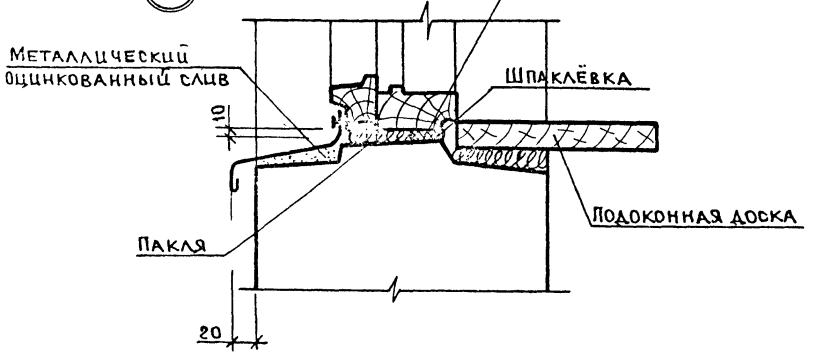

14

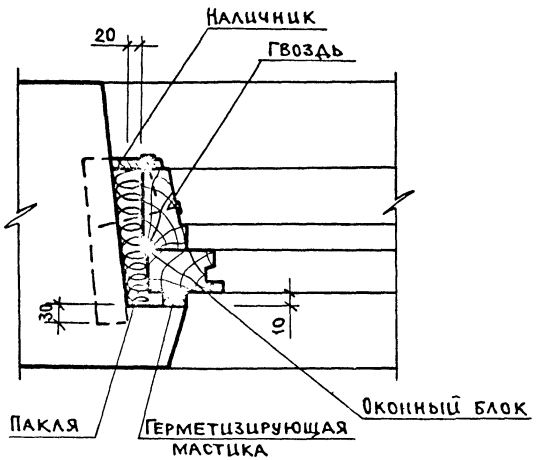

15

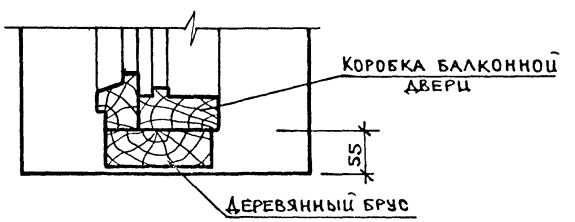

1.232.1-8.1-1

Лист

НАИМЕНОВАНИЕ	КОЛИЧЕСТВО НА МАРКУ																			
	1ПССО 30.3 3.3,5 -П	1ПССО 30.3 3.4,0 -П	2ПССО 30.3 3.3,5 -П	2ПССО 30.3 3.4,0 -П	3ПССО 30.3 3.3,5 -П	3ПССО 30.3 3.4,0 -П	4ПССО 30.3 3.3,5 -П	4ПССО 30.3 3.4,0 -П	5ПССО 30.3 3.3,5 -П	5ПССО 30.3 3.4,0 -П	6ПССО 30.3 3.3,5 -П	6ПССО 30.3 3.4,0 -П	7ПССО 30.3 3.3,5 -П	7ПССО 30.3 3.4,0 -П	8ПССО 30.3 3.3,5 -П	8ПССО 30.3 3.4,0 -П	9ПССО 30.3 3.3,5 -П	9ПССО 30.3 3.4,0 -П	1ПССО 60.3 3.3,5 -П	1ПССО 60.3 3.4,0 -П
ИЗДЕЛИЯ АРМАТУРНЫЕ																				
АРМАТУРА КЛАССА																				
А-I ГОСТ 5781-82																				
Ф10	-	-	-	-	0,333	0,333	-	-	-	-	-	-	-	-	-	-	-	-	-	0.666
Ф12	2,136	2,136	-	-	-	-	-	-	-	-	-	-	-	-	-	-	-	-	-	-
ИТОГО КЛАССА А-I	2,136	2,136	-	-	0,333	0,333	-	-	-	-	-	-	-	-	-	-	-	-	-	0.666
АС-П ГОСТ 5781-82																				
Ф12	-	-	2,136	2,136	-	-	2,136	2,136	2,136	2,136	2,136	2,136	2,136	2,136	2,136	2,136	2,136	2,136	4,272	-
Ф14	-	-	-	-	3,400	3,400	-	-	-	-	-	-	-	-	-	-	-	-	-	6,800
ИТОГО КЛАССА АС-П	-	-	2,136	2,136	3,400	3,400	2,136	2,136	2,136	2,136	2,136	2,136	2,136	2,136	2,136	2,136	2,136	2,136	4,272	6,800
А-III ГОСТ 5781-82																				
Ф6	5,458	5,458	5,724	5,724	6,257	6,967	5,724	5,724	5,991	5,991	6,257	6,257	5,524	5,524	6,124	6,574	6,124	6,124	9,473	9,473
Ф8	10,26	10,26	10,26	10,26	10,26	10,26	10,26	10,26	10,26	10,26	10,26	10,26	10,26	10,26	10,26	10,26	10,26	10,26	15,39	15,39
Ф10	6,344	6,344	6,344	6,344	6,344	6,344	6,344	6,344	6,344	6,344	6,344	6,344	5,789	5,789	4,680	6,239	4,680	4,680	12,69	12,69
ИТОГО КЛАССА А-III	22,06	22,06	22,33	22,33	22,86	23,57	22,33	22,33	22,59	22,59	22,86	22,86	21,57	21,57	21,06	23,07	21,06	21,06	37,55	37,55
ВР-I ГОСТ 6727-80																				
Ф4	5,035	5,305	5,093	5,399	5,208	6,121	5,093	5,399	5,151	5,376	5,208	5,532	4,882	5,188	4,634	5,283	4,634	4,967	9,207	9,666
Ф5	4,406	4,517	3,342	3,453	3,499	3,610	4,971	5,054	5,402	5,471	5,490	5,574	5,504	5,560	6,205	6,240	6,205	6,240	8,457	8,610
ИТОГО КЛАССА ВР-I	9,442	9,823	8,435	8,852	8,707	9,731	10,06	10,45	10,55	10,85	10,70	11,11	10,39	10,75	10,84	11,52	10,84	11,21	17,66	18,28
ВСЕГО ИЗДЕЛИЙ АРМАТУРНЫХ	33,64	34,02	32,90	33,32	35,30	37,03	34,53	34,92	35,28	35,58	35,70	36,10	34,10	34,46	34,04	36,73	34,04	34,41	59,49	63,29
ИЗДЕЛИЯ ЗАКЛАДНЫЕ																				
АРМАТУРА КЛАССА																				
А-III ГОСТ 5781-82																				
Ф8	0,237	0,237	0,237	0,237	0,237	0,237	0,237	0,237	0,237	0,237	0,237	0,237	0,237	0,237	0,237	0,237	0,237	0,237	0,474	0,474
Ф10	0,988	0,988	0,988	0,988	0,988	0,988	0,988	0,988	0,988	0,988	0,988	0,988	0,988	0,988	0,988	0,988	0,988	0,988	1,976	1,976
ИТОГО КЛАССА А-III	1,225	1,225	1,225	1,225	1,225	1,225	1,225	1,225	1,225	1,225	1,225	1,225	1,225	1,225	1,225	1,225	1,225	1,225	2,450	2,450
ПРОКАТ МАРКИ ВСТ3КП2 ГОСТ 103-76																				
-8Х80 L=100	1,006	1,006	1,006	1,006	1,006	1,006	1,006	1,006	1,006	1,006	1,006	1,006	1,006	1,006	1,006	1,006	1,006	1,006	2,012	2,012
ИТОГО ГОСТ 103-76	1,006	1,006	1,006	1,006	1,006	1,006	1,006	1,006	1,006	1,006	1,006	1,006	1,006	1,006	1,006	1,006	1,006	1,006	2,012	2,012
ИТОГО МАРКИ ВСТ3КП2	1,006	1,006	1,006	1,006	1,006	1,006	1,006	1,006	1,006	1,006	1,006	1,006	1,006	1,006	1,006	1,006	1,006	1,006	2,012	2,012
ВСЕГО ИЗДЕЛИЙ ЗАКЛАДНЫХ	2,231	2,231	2,231	2,231	2,231	2,231	2,231	2,231	2,231	2,231	2,231	2,231	2,231	2,231	2,231	2,231	2,231	2,231	4,462	4,462
ОБЩИЙ РАСХОД	35,87	36,25	35,13	35,55	37,53	39,26	36,76	37,15	37,51	37,81	37,93	38,33	36,33	36,69	36,27	38,96	36,27	36,64	63,95	67,75

ЭПВЦ КиевЗНИИЭП | ОПЕРАТОР ТЛП КОРТ | Панченко

ИНВ № ПОДЛ | ПОДПИСЬ И ДАТА | ВЗАМ. ИНВ №

НАЧ.ОТД	Якименко	
Н.КОНТР.	Титова	
ГЛ.СПЕЦ.	Титова	
ПРОВЕРИЛ	Панченко	
РАЗРАБ.	Лутченко	

1.232.1-8. 1-1 ООРС

ВЕДОМОСТЬ РАСХОДА СТАЛИ НА ЭЛЕМЕНТ, КГ

СТАДИЯ	ЛИСТ	ЛИСТОВ
Р	1	8

ГОСГРАЖДАНСТРОЙ КиевЗНИИЭП

ФОРМАТ А3

НАИМЕНОВАНИЕ	КОЛИЧЕСТВО НА МАРКУ																			
	2ПСС0 60.3 3.3,5 -П	2ПСС0 60.3 3.4,0 -П	3ПСС0 60.3 3.3,5 -П	3ПСС0 60.3 3.4,0 -П	4ПСС0 60.3 3.3,5 -П	4ПСС0 60.3 3.4,0 -П	1ПССЛ 30.3 3.3,5 -П	1ПССЛ 30.3 3.4,0 -П	2ПССЛ 30.3 3.3,5 -П	2ПССЛ 30.3 3.4,0 -П	3ПССЛ 30.3 3.3,5 -П	3ПССЛ 30.3 3.4,0 -П	4ПССЛ 30.3 3.3,5 -П	4ПССЛ 30.3 3.4,0 -П	ПССЛ 30.33 .3,5-П	ПССЛ 30.33 .4,0-П	ПСС 30.33. 3,5-П	ПСС 30.33. 4,0-П	ПСС 30.16. 3,5-П	ПСС 30.16. 4,0-П
ИЗДЕЛИЯ АРМАТУРНЫЕ																				
АРМАТУРА КЛАССА																				
А-I ГОСТ 5781-82																				
Ф10	0,666	0,666	0,666	0,666	0,666	0,666	0,333	0,333	0,333	0,333	0,333	0,333	0,333	0,333	0,333	0,333	0,333	0,333	-	-
Ф14	-	-	-	-	-	-	-	-	-	-	-	-	-	-	3,400	3,400	-	-	-	-
ИТОГО КЛАССА А-I	0,666	0,666	0,666	0,666	0,666	0,666	0,333	0,333	0,333	0,333	0,333	0,333	0,333	0,333	3,733	3,733	0,333	0,333	-	-
АС-П ГОСТ 5781-82																				
Ф12	-	-	-	-	-	-	-	-	-	-	-	-	-	-	-	-	-	-	2,136	2,136
Ф14	6,800	6,800	6,800	6,800	6,800	6,800	3,400	3,400	3,400	3,400	3,400	3,400	3,400	3,400	-	-	3,400	3,400	-	-
ИТОГО КЛАССА АС-П	6,800	6,800	6,800	6,800	6,800	6,800	3,400	3,400	3,400	3,400	3,400	3,400	3,400	3,400	-	-	3,400	3,400	2,136	2,136
А-III ГОСТ 5781-82																				
Ф6	10,01	10,01	10,01	10,01	13,16	13,16	5,056	5,402	5,056	5,402	5,833	5,167	5,833	5,167	5,635	4,985	4,328	4,328	-	3,551
Ф8	15,39	15,39	15,39	15,39	10,26	10,26	10,26	10,26	10,26	10,26	10,26	10,26	10,26	10,26	10,26	10,26	5,130	5,130	6,313	-
Ф10	12,69	12,69	12,69	12,69	12,06	12,06	-	7,398	-	7,398	-	1,850	-	1,850	6,344	4,229	-	-	-	-
ИТОГО КЛАССА А-III	38,08	38,08	38,08	38,08	35,48	35,48	15,32	23,06	15,32	23,06	16,09	17,28	16,09	17,28	22,24	19,47	9,458	9,458	6,313	3,551
ВР-I ГОСТ 6727-80																				
Ф4	9,322	9,799	9,322	9,799	8,710	9,223	3,688	4,719	3,688	4,719	3,868	4,233	3,868	4,233	5,133	4,831	1,440	1,665	0,545	0,945
Ф5	9,585	9,738	10,42	10,59	11,44	11,61	7,612	7,626	7,612	7,626	8,426	8,440	8,426	8,440	4,985	5,054	4,976	4,976	3,347	3,347
ИТОГО КЛАССА ВР-I	18,91	19,54	19,74	20,39	20,15	20,83	11,30	12,34	11,30	12,34	12,29	12,67	12,29	12,67	10,12	9,885	6,416	6,641	3,893	4,292
ВСЕГО ИЗДЕЛИЙ АРМАТУРНЫХ	64,46	65,09	65,29	65,93	63,09	63,77	30,35	39,14	30,35	39,14	32,12	33,68	32,12	33,68	36,09	33,09	19,61	19,83	12,34	9,979
ИЗДЕЛИЯ ЗАКЛАДНЫЕ																				
АРМАТУРА КЛАССА																				
А-III ГОСТ 5781-82																				
Ф8	0,474	0,474	0,474	0,474	0,474	0,474	0,237	0,237	0,237	0,237	0,237	0,237	0,237	0,237	0,237	0,237	0,237	0,237	0,237	0,237
Ф10	1,976	1,976	1,976	1,976	1.976	1.976	0.988	0.988	0,988	0,988	0,988	0,988	0,988	0,988	0,988	0,988	0,988	0,988	0,988	0,988
ИТОГО КЛАССА А-III	2,450	2,450	2,450	2,450	2.450	2.450	1.225	1.225	1,225	1,225	1,225	1,225	1,225	1,225	1,225	1,225	1,225	1,225	1,225	1,225
ПРОКАТ МАРКИ ВСТ3КП2 ГОСТ 103-76																				
-8Х80 L=100	2,012	2,012	2,012	2,012	2.012	2.012	1.006	1.006	1,006	1,006	1,006	1,006	1,006	1,006	1,006	1,006	1,006	1,006	1,006	1,006
ИТОГО ГОСТ 103-76	2,012	2,012	2,012	2,012	2.012	2.012	1.006	1.006	1,006	1,006	1,006	1,006	1,006	1,006	1,006	1,006	1,006	1,006	1,006	1,006
ИТОГО МАРКИ ВСТ3КП2	2,012	2,012	2,012	2,012	2.012	2.012	1.006	1.006	1,006	1,006	1,006	1,006	1,006	1,006	1,006	1,006	1,006	1,006	1,006	1,006
ВСЕГО ИЗДЕЛИЙ ЗАКЛАДНЫХ	4,462	4,462	4,462	4,462	4.462	4.462	2.231	2.231	2,231	2,231	2,231	2,231	2,231	2,231	2,231	2,231	2,231	2,231	2,231	2,231
ОБЩИЙ РАСХОД	68,92	69,55	69,75	70,40	67,56	68,24	32,58	41,37	32,58	41,37	34,35	35,91	34,35	35,91	38,32	35,32	21,84	22,06	14,57	12,21

КиевЗНИИЭП ГПИ КОРТ

НАИМЕНОВАНИЕ	КОЛИЧЕСТВО НА МАРКУ																			
	ПСС 1 2.33.3,5-П	ПСС 1 2,33.4,0-П	ПССД 30.33.3,5-П	ПССД 30.33.4,0-П	1ПССВ 30.3 3.3,5-П	1ПССВ 30.3 3.4,0-П	2ПССВ 30.3 3.3,5-П	2ПССВ 30.3 3.4,0-П	1ПССД 30.3 3.3,5-П	1ПССД 30.3 3.4,0-П	1ПССО 27.3 3.3,5-П	1ПССО 27.3 3.4,0-П	1ПССО 28.3 3.3,5-П	1ПССО 28.3 3.4,0-П	2ПССО 27.3 3.3,5-П	2ПССО 27.3 3.4,0-П	2ПССО 28.3 3.3,5-П	2ПССО 28.3 3.4,0-П	ПССО 24.33.3,5-П	ПССО 24.33.4,0-П
ИЗДЕЛИЯ АРМАТУРНЫЕ																				
АРМАТУРА КЛАССА А-I ГОСТ 5781-82																				
Ф12	-	-	-	-	2,136	2,136	2,136	2,136	-	-	-	-	-	-	-	-	-	-	-	-
ИТОГО КЛАССА А-I	-	-	-	-	2,136	2,136	2,136	2,136	-	-	-	-	-	-	-	-	-	-	-	-
АС-П ГОСТ 5781-82																				
Ф12	2,136	2,136	2,136	2,136	-	-	-	-	2,136	2,136	2,136	2,136	2,136	2,136	2,136	2,136	2,136	2,136	2,136	2,136
ИТОГО КЛАССА АС-П	2,136	2,136	2,136	2,136	-	-	-	-	2,136	2,136	2,136	2,136	2,136	2,136	2,136	2,136	2,136	2,136	2,136	2,136
А-Ш ГОСТ 5781-82																				
Ф6	1,443	1,443	1,951	1,951	5,458	5,458	5,458	5,458	5,422	5,422	6,767	6,767	6,767	6,767	6,767	6,767	6,767	6,767	4,681	4,681
Ф8	5,130	5,130	17,70	17,70	11,52	11,52	11,52	11,52	10,26	10,26	8,977	8,977	8,977	8,977	8,977	8,977	8,977	8,977	12,82	11,54
Ф10	-	-	6,344	6,344	6,344	6,344	6,344	6,344	6,344	6,344	6,030	6,030	6,030	6,030	6,030	6,030	6,030	6,030	4,680	4,680
ИТОГО КЛАССА А-Ш	6,572	6,572	26,00	26,00	23,32	23,32	23,32	23,32	22,03	22,03	21,77	21,77	21,77	21,77	21,77	21,77	21,77	21,77	22,18	20,90
ВР-I ГОСТ 6727-80																				
Ф4	0,864	0,999	4,085	4,355	4,647	4,944	4,647	4,944	5,062	5,305	4,589	4,850	4,589	4,850	4,589	4,850	4,589	4,850	4,180	4,045
Ф5	1,974	1,988	2,060	2,129	3,707	3,860	3,707	3,860	4,821	4,862	5,233	5,375	5,206	5,385	5,233	5,375	5,206	5,385	5,766	6,056
ИТОГО КЛАССА ВР-I	2,838	2,987	6,145	6,485	8,354	8,804	8,354	8,804	9,883	10,17	9,822	10,23	9,795	10,23	9,822	10,23	9,795	10,23	9,946	10,10
ВСЕГО ИЗДЕЛИЙ АРМАТУРНЫХ	11,55	11,69	34,28	34,62	33,81	34,26	33,81	34,26	34,04	34,33	33,73	34,14	33,70	34,14	33,73	34,14	33,70	34,14	34,27	33,14
ИЗДЕЛИЯ ЗАКЛАДНЫЕ																				
АРМАТУРА КЛАССА А-Ш ГОСТ 5781-82																				
Ф8	0,237	0,237	0,237	0,237	0,237	0,237	0,237	0,237	0,237	0,237	0,237	0,237	0,237	0,237	0,237	0,237	0,237	0,237	0,237	0,237
Ф10	0,988	0,988	0,988	0,988	0,988	0,988	0,988	0,988	0,988	0,988	0,988	0,988	0,988	0,988	0,988	0,988	0,988	0,988	0,988	0,988
ИТОГО КЛАССА А-Ш	1,225	1,225	1,225	1,225	1,225	1,225	1,225	1,225	1,225	1,225	1,225	1,225	1,225	1,225	1,225	1,225	1,225	1,225	1,225	1,225
ПРОКАТ МАРКИ ВСТ3КП2 ГОСТ 103-76																				
-8Х80 L=100	1,006	1,006	1,006	1,006	1,006	1,006	1,006	1,006	1,006	1,006	1,006	1,006	1,006	1,006	1,006	1,006	1,006	1,006	1,006	1,006
ИТОГО ГОСТ 103-76	1,006	1,006	1,006	1,006	1,006	1,006	1,006	1,006	1,006	1,006	1,006	1,006	1,006	1,006	1,006	1,006	1,006	1,006	1,006	1,006
ИТОГО МАРКИ ВСТ3КП2	1,006	1,006	1,006	1,006	1,006	1,006	1,006	1,006	1,006	1,006	1,006	1,006	1,006	1,006	1,006	1,006	1,006	1,006	1,006	1,006
ВСЕГО ИЗДЕЛИЙ ЗАКЛАДНЫХ	2,231	2,231	2,231	2,231	2,231	2,231	2,231	2,231	2,231	2,231	2,231	2,231	2,231	2,231	2,231	2,231	2,231	2,231	2,231	2,231
ОБЩИЙ РАСХОД	13,78	13,93	36,51	36,85	36,04	36,49	36,04	36,49	36,28	36,56	35,96	36,37	35,94	36,38	35,96	36,37	35,94	36,38	36,50	35,37

Панченко

ОПЕРАТОР ТЛП КОРТ

ЭПВЦ КиевЗНИИЭП

ИНВ № ПОДЛ | ПОДПИСЬ И ДАТА | ВЗАМ. ИНВ №

1.232.1-8. 1-1 00РС

ЛИ 1

3

НАИМЕНОВАНИЕ	КОЛИЧЕСТВО НА МАРКУ																			
	1ПСС 25.33.3,5-П	1ПСС 25.33.4,0-П	1ПСС 27.33.3,5-П	1ПСС 27.33.4,0-П	1ПСС 28.33.3,5-П	1ПСС 28.33.4,0-П	1ПСС 9.33.3,5-П	1ПСС 9.33.4,0-П	1ПСС 10.33.3,5-П	1ПСС 10.33.4,0-П	2ПСС 27.33.3,5-П	2ПСС 27.33.4,0-П	2ПСС 28.33.3,5-П	2ПСС 28.33.4,0-П	2ПСС 9.33.3,5-П	2ПСС 9.33.4,0-П	2ПСС 10.33.3,5-П	2ПСС 10.33.4,0-П	ПСС 2 4.33.3,5-П	ПСС 2 4.33.4,0-П
ИЗДЕЛИЯ АРМАТУРНЫЕ																				
АРМАТУРА КЛАССА																				
А-I ГОСТ 5781-82																				
Ф10	-	-	0,333	0,333	0,333	0,333	1,302	1,302	1,302	1,302	0,333	0,333	0,333	0,333	1,302	1,302	1,302	1,302	-	0,333
Ф12	-	-	-	-	-	-	-	-	-	-	-	-	-	-	-	-	-	-	2,136	-
Ф14	-	-	-	-	-	-	-	-	-	-	-	-	-	-	-	-	-	-	-	3,400
ИТОГО КЛАССА А-I	-	-	0,333	0,333	0,333	0,333	1,302	1,302	1,302	1,302	0,333	0,333	0,333	0,333	1,302	1,302	1,302	1,302	2,136	3,733
АС-П ГОСТ 5781-82																				
Ф12	2,136	2,136	-	-	-	-	-	-	-	-	-	-	-	-	-	-	-	-	-	-
Ф14	-	-	3,400	3,400	3,400	3,400	-	-	-	-	3,400	3,400	3,400	3,400	-	-	-	-	-	-
ИТОГО КЛАССА АС-П	2,136	2,136	3,400	3,400	3,400	3,400	-	-	-	-	3,400	3,400	3,400	3,400	-	-	-	-	-	-
А-III ГОСТ 5781-82																				
Ф6	4,681	4,681	5,771	5,771	5,771	5,771	2,885	2,885	2,885	2,885	5,771	5,771	5,771	5,771	2,885	2,885	2,885	2,885	5,771	5,771
Ф8	12,82	11,54	6,412	6,412	6,412	6,412	6,412	6,412	6,412	6,412	6,412	6,412	6,412	6,412	6,412	6,412	6,412	6,412	7,694	7,694
Ф10	4,680	4,680	-	-	-	-	-	-	-	-	-	-	-	-	-	-	-	-	-	-
ИТОГО КЛАССА А-III	22,18	20,90	12,18	12,18	12,18	12,18	9,297	9,297	9,297	9,297	12,18	12,18	12,18	12,18	9,297	9,297	9,297	9,297	13,47	13,47
ВР-I ГОСТ 6727-80																				
Ф4	4,180	4,045	1,645	1,870	1,645	1,645	1,069	1,204	1,069	1,204	1,645	1,870	1,645	1,645	1,069	1,204	1,069	1,204	1,562	1,742
Ф5	6,044	6,226	4,893	4,969	4,976	5,053	1,624	1,658	2,018	2,102	4,893	4,969	4,976	5,053	1,624	1,658	2,018	2,102	4,139	4,171
ИТОГО КЛАССА ВР-I	10,22	10,27	6,538	6,839	6,621	6,698	2,693	2,862	3,087	3,306	6,538	6,839	6,621	6,698	2,693	2,862	3,087	3,306	5,702	5,914
ВСЕГО ИЗДЕЛИЙ АРМАТУРНЫХ	34,54	33,31	22,45	22,76	22,54	22,61	13,29	13,46	13,69	13,91	22,45	22,76	22,54	22,61	13,29	13,46	13,69	13,91	21,30	23,11
ИЗДЕЛИЯ ЗАКЛАДНЫЕ																				
АРМАТУРА КЛАССА																				
А-III ГОСТ 5781-82																				
Ф8	0,237	0,237	0,237	0,237	0,237	0,237	0,237	0,237	0,237	0,237	0,237	0,237	0,237	0,237	0,237	0,237	0,237	0,237	0,237	0,237
Ф10	0,988	0,988	0,988	0,988	0,988	0,988	0,988	0,988	0,988	0,988	0,988	0,988	0,988	0,988	0,988	0,988	0,988	0,988	0,988	0,988
ИТОГО КЛАССА А-III	1,225	1,225	1,225	1,225	1,225	1,225	1,225	1,225	1,225	1,225	1,225	1,225	1,225	1,225	1,225	1,225	1,225	1,225	1,225	1,225
ПРОКАТ МАРКИ ВСТ3КП2 ГОСТ 103-76																				
-8Х80 L=100	1,006	1,006	1,006	1,006	1,006	1,006	1,006	1,006	1,006	1,006	1,006	1,006	1,006	1,006	1,006	1,006	1,006	1,006	1,006	1,006
ИТОГО ГОСТ 103-76	1,006	1,006	1,006	1,006	1,006	1,006	1,006	1,006	1,006	1,006	1,006	1,006	1,006	1,006	1,006	1,006	1,006	1,006	1,006	1,006
ИТОГО МАРКИ ВСТ3КП2	1,006	1,006	1,006	1,006	1,006	1,006	1,006	1,006	1,006	1,006	1,006	1,006	1,006	1,006	1,006	1,006	1,006	1,006	1,006	1,006
ВСЕГО ИЗДЕЛИЙ ЗАКЛАДНЫХ	2,231	2,231	2,231	2,231	2,231	2,231	2,231	2,231	2,231	2,231	2,231	2,231	2,231	2,231	2,231	2,231	2,231	2,231	2,231	2,231
ОБЩИЙ РАСХОД	36,78	35,54	24,68	24,99	24,77	24,84	15,52	15,69	15,92	16,14	24,68	24,99	24,77	24,84	15,52	15,69	15,92	16,14	23,53	25,34

НАИМЕНОВАНИЕ	КОЛИЧЕСТВО НА МАРКУ																			
	ПСС 2 5.33. 3,5-П	ПСС 2 5.33. 4,0-П	1ПССД 27.3 3.3,5 -П	1ПССД 27.3 3.4,0 -П	1ПССД 28.3 3.3,5 -П	1ПССД 28.3 3.4,0 -П	2ПССД 27.3 3.3,5 -П	2ПССД 27.3 3.4,0 -П	2ПССД 28.3 3.3,5 -П	2ПССД 28.3 3.4,0 -П	ПССД 24.33 .3,5- П	ПССД 24.33 .4,0- П	ПССД 25.33 .3,5- П	ПССД 25.33 .4,0- П	1ПССЛ 27.3 3.3,5 -П	1ПССЛ 27.3 3.4,0 -П	2ПССЛ 27.3 3.3,5 -П	2ПССЛ 27.3 3.4,0 -П	1ПССЛ 28.3 3.3,5 -П	1ПССЛ 28.3 3.4,0 -П
ИЗДЕЛИЯ АРМАТУРНЫЕ																				
АРМАТУРА КЛАССА																				
А-I ГОСТ 5781-82																				
Ф10	-	0,333	-	-	-	-	-	-	-	-	-	-	-	-	0,333	0,333	0,333	0,333	0,333	0,333
Ф12	2,136	-	2,136	-	2,136	-	2,136	-	2,136	-	2,136	-	2,136	-	-	-	-	-	-	-
Ф14	-	3,400	-	-	-	-	-	-	-	-	-	-	-	-	-	-	-	-	-	-
ИТОГО КЛАССА А-I	2,136	3,733	2,136	-	2,136	-	2,136	-	2,136	-	2,136	-	2,136	-	0,333	0,333	0,333	0,333	0,333	0,333
АС-П ГОСТ 5781-82																				
Ф12	-	-	-	2,136	-	2,136	-	2,136	-	2,136	-	2,136	-	2,136	-	-	-	-	-	-
Ф14	-	-	-	-	-	-	-	-	-	-	-	-	-	-	3,400	3,400	3,400	3,400	3,400	3,400
ИТОГО КЛАССА АС-П	-	-	-	2,136	-	2,136	-	2,136	-	2,136	-	2,136	-	2,136	3,400	3,400	3,400	3,400	3,400	3,400
А-III ГОСТ 5781-82																				
Ф6	5,771	5,771	6,665	6,665	5,258	5,258	6,665	6,665	5,258	5,258	4,548	4,548	4,548	4,548	6,519	6,519	6,042	6,042	6,519	6,519
Ф8	7,694	7,694	8,977	8,977	11,54	11,54	8,977	8,977	11,54	11,54	12,82	11,54	12,82	11,54	11,54	11,54	11,54	11,54	11,54	11,54
Ф10	-	-	5,789	5,789	5,789	5,789	5,789	5,789	5,789	5,789	4,680	4,680	4,680	4,680	4,680	4,680	-	-	4,680	4,680
ИТОГО КЛАССА А-III	13,47	13,47	21,43	21,43	22,59	22,59	21,43	21,43	22,59	22,59	22,05	20,77	22,05	20,77	22,74	22,74	17,58	17,58	22,74	22,74
ВР-I ГОСТ 6727-80																				
Ф4	1,562	1,742	4,769	4,967	4,742	4,994	4,769	4,967	4,742	4,994	4,152	4,012	4,152	4,012	4,625	4,927	3,931	4,273	4,625	4,927
Ф5	4,306	4,338	4,836	4,953	5,258	5,406	4,836	4,953	5,258	5,406	5,504	5,807	5,782	5,978	6,653	6,743	6,757	6,849	6,792	6,882
ИТОГО КЛАССА ВР-I	5,869	6,081	9,605	9,920	10,00	10,40	9,605	9,920	10,00	10,40	9,656	9,820	9,934	9,991	11,28	11,67	10,69	11,12	11,42	11,81
ВСЕГО ИЗДЕЛИЙ АРМАТУРНЫХ	21,47	23,28	33,17	33,49	34,73	35,13	33,17	33,49	34,73	35,13	33,84	32,72	34,12	32,90	37,75	38,14	32,00	32,44	37,89	38,28
ИЗДЕЛИЯ ЗАКЛАДНЫЕ																				
АРМАТУРА КЛАССА																				
А-III ГОСТ 5781-82																				
Ф8	0,237	0,237	0,237	0,237	0,237	0,237	0,237	0,237	0,237	0,237	0,237	0,237	0,237	0,237	0,237	0,237	0,237	0,237	0,237	0,237
Ф10	0,988	0,988	0,988	0,988	0,988	0,988	0,988	0,988	0,988	0,988	0,988	0,988	0,988	0,988	0,988	0,988	0,988	0,988	0,988	0,988
ИТОГО КЛАССА А-III	1,225	1,225	1,225	1,225	1,225	1,225	1,225	1,225	1,225	1,225	1,225	1,225	1,225	1,225	1,225	1,225	1,225	1,225	1,225	1,225
ПРОКАТ МАРКИ ВСТ3КП2																				
ГОСТ 103-76																				
-8Х80 L=100	1,006	1,006	1,006	1,006	1,006	1,006	1,006	1,006	1,006	1,006	1,006	1,006	1,006	1,006	1,006	1,006	1,006	1,006	1,006	1,006
ИТОГО ГОСТ 103-76	1,006	1,006	1,006	1,006	1,006	1,006	1,006	1,006	1,006	1,006	1,006	1,006	1,006	1,006	1,006	1,006	1,006	1,006	1,006	1,006
ИТОГО МАРКИ ВСТ3КП2	1,006	1,006	1,006	1,006	1,006	1,006	1,006	1,006	1,006	1,006	1,006	1,006	1,006	1,006	1,006	1,006	1,006	1,006	1,006	1,006
ВСЕГО ИЗДЕЛИЙ ЗАКЛАДНЫХ	2,231	2,231	2,231	2,231	2,231	2,231	2,231	2,231	2,231	2,231	2,231	2,231	2,231	2,231	2,231	2,231	2,231	2,231	2,231	2,231
ОБЩИЙ РАСХОД	23,70	25.51	35,40	35,72	36,96	37,36	35,40	35,72	36,96	37,36	36,07	34,96	36,35	35,13	39,98	40,37	34,23	34,67	40,12	40,51

ЭПВЦ Киевзниизэп | Оператор ТПП КОРТ | Пучинского

Инв. № подл. | Подпись и дата

1.232.1-8. 1-1 ООРС

5

НАИМЕНОВАНИЕ	КОЛИЧЕСТВО НА МАРКУ																		
	2ПССЛ 28.3 3.3,5 -П	2ПССЛ 28.3 3.4,0 -П	3ПССЛ 27.3 3.3,5 -П	3ПССЛ 27.3 3.4,0 -П	4ПССЛ 27.3 3.3,5 -П	4ПССЛ 27.3 3.4,0 -П	3ПССЛ 28.3 3.3,5 -П	3ПССЛ 28.3 3.4,0 -П	4ПССЛ 28.3 3.3,5 -П	4ПССЛ 28.3 3.4,0 -П	9ПССЛ 27.3 3.3,5 -П	9ПССЛ 27.3 3.4,0 -П	9ПССЛ 28.3 3.3,5 -П	9ПССЛ 28.3 3.4,0 -П	10ПССЛ 27.33.3,5-П	10ПССЛ 27.33.4,0-П	10ПССЛ 28.33.3,5-П	10ПССЛ 28.33.4,0-П	11ПССЛ 24.33.3,5-П	11ПССЛ 24.33.4,0-П
ИЗДЕЛИЯ АРМАТУРНЫЕ																			
АРМАТУРА КЛАССА																			
А-I ГОСТ 5781-82																			
Ф10	0,333	0,333	0,333	0,333	0,333	0,333	0,333	0,333	0,333	0,333	0,333	0,333	0,333	0,333	0,333	0,333	0,333	0,333	-	-
Ф12	-	-	-	-	-	-	-	-	-	-	-	-	-	-	-	-	-	-	2,136	2,136
ИТОГО КЛАССА А-I	0,333	0,333	0,333	0,333	0,333	0,333	0,333	0,333	0,333	0,333	0,333	0,333	0,333	0,333	0,333	0,333	0,333	0,333	2,136	2,136
АС-II ГОСТ 5781-82																			
Ф14	3,400	3,400	3,400	3,400	3,400	3,400	3,400	3,400	3,400	3,400	3,400	3,400	3,400	3,400	3,400	3,400	3,400	3,400	-	-
ИТОГО КЛАССА АС-II	3,400	3,400	3,400	3,400	3,400	3,400	3,400	3,400	3,400	3,400	3,400	3,400	3,400	3,400	3,400	3,400	3,400	3,400	-	-
А-III ГОСТ 5781-82																			
Ф6	6,042	6,042	6,519	6,519	6,042	6,042	6,519	6,519	6,042	6,042	5,436	5,436	5,436	5,436	5,436	5,436	5,436	5,436	4,637	4,637
Ф8	11,54	11,54	11,54	11,54	11,54	11,54	11,54	11,54	11,54	11,54	11,54	11,54	11,54	11,54	11,54	11,54	11,54	11,54	12,82	11,54
Ф10	-	-	4,680	4,680	-	-	4,680	4,680	-	-	5,789	5,789	5,789	5,789	5,789	5,789	5,789	5,789	4,680	4,680
ИТОГО КЛАССА А-III	17,58	17,58	22,74	22,74	17,58	17,58	22,74	22,74	17,58	17,58	22,77	22,77	22,77	22,77	22,77	22,77	22,77	22,77	22,14	20,86
ВР-I ГОСТ 6727-80																			
Ф4	3,931	4,273	4,625	4,927	3,931	4,273	4,625	4,927	3,931	4,273	6,394	6,664	6,394	6,664	6,394	6,664	6,394	6,664	5,755	5,625
Ф5	6,896	6,988	6,653	6,743	6,757	6,849	6,792	6,882	6,896	6,988	5,657	5,778	5,782	5,903	5,657	5,778	5,782	5,903	6,463	6,770
ИТОГО КЛАССА ВР-I	10,83	11,26	11,28	11,67	10,69	11,12	11,42	11,81	10,83	11,26	12,05	12,44	12,18	12,57	12,05	12,44	12,18	12,57	12,22	12,39
ВСЕГО ИЗДЕЛИЙ АРМАТУРНЫХ	32,14	32,58	37,75	38,14	32,00	32,44	37,89	38,28	32,14	32,58	38,55	38,94	38,68	39,07	38,55	38,94	38,68	39,07	36,50	35,39
ИЗДЕЛИЯ ЗАКЛАДНЫЕ																			
АРМАТУРА КЛАССА																			
А-III ГОСТ 5781-82																			
Ф8	0,237	0,237	0,237	0,237	0,237	0,237	0,237	0,237	0,237	0,237	0,237	0,237	0,237	0,237	0,237	0,237	0,237	0,237	0,237	0,237
Ф10	0,988	0,988	0,988	0,988	0,988	0,988	0,988	0,988	0,988	0,988	0,988	0,988	0,988	0,988	0,988	0,988	0,988	0,988	0,988	0,988
ИТОГО КЛАССА А-III	1,225	1,225	1,225	1,225	1,225	1,225	1,225	1,225	1,225	1,225	1,225	1,225	1,225	1,225	1,225	1,225	1,225	1,225	1,225	1,225
ПРОКАТ МАРКИ ВСТ3КП2 ГОСТ 103-76																			
-8Х80 L=100	1,006	1,006	1,006	1,006	1,006	1,006	1,006	1,006	1,006	1,006	1,006	1,006	1,006	1,006	1,006	1,006	1,006	1,006	1,006	1,006
ИТОГО ГОСТ 103-76	1,006	1,006	1,006	1,006	1,006	1,006	1,006	1,006	1,006	1,006	1,006	1,006	1,006	1,006	1,006	1,006	1,006	1,006	1,006	1,006
ИТОГО МАРКИ ВСТ3КП2	1,006	1,006	1,006	1,006	1,006	1,006	1,006	1,006	1,006	1,006	1,006	1,006	1,006	1,006	1,006	1,006	1,006	1,006	1,006	1,006
ВСЕГО ИЗДЕЛИЙ ЗАКЛАДНЫХ	2,231	2,231	2,231	2,231	2,231	2,231	2,231	2,231	2,231	2,231	2,231	2,231	2,231	2,231	2,231	2,231	2,231	2,231	2,231	2,231
ОБЩИЙ РАСХОД	34,37	34,81	39,98	40,37	34,23	34,67	40,12	40,51	34,37	34,81	40,78	41,17	40,91	41,30	40,78	41,17	40,91	41,30	38,73	37,62

НАИМЕНОВАНИЕ	КОЛИЧЕСТВО НА МАРКУ																			
	11ПСС Л 25.33.3,5-П	11ПСС Л 25.33.4,0-П	ПССП 24.10.2,6-П	ПССП 24.10.3,1-П	ПССП 25.10.2,6-П	ПССП 25.10.3,1-П	1ПССП 27.10.2,6-П	1ПССП 27.10.3,1-П	1ПССП 28.10.2,6-П	1ПССП 28.10.3,1-П	1ПССП 9.10.2,6-П	1ПССП 9.10.3,1-П	1ПССП 10.10.2,6-П	1ПССП 10.10.3,1-П	2ПССП 27.10.2,6-П	2ПССП 27.10.3,1-П	2ПССП 28.10.2,6-П	2ПССП 28.10.3,1-П	2ПССП 9.10.2,6-П	2ПССП 9.10.3,1-П
ИЗДЕЛИЯ АРМАТУРНЫЕ																				
АРМАТУРА КЛАССА																				
А-I ГОСТ 5781-82																				
Ф8	–	–	–	–	–	–	–	–	–	–	0,712	0,712	0,712	0,712	–	–	–	–	0,712	0,712
Ф10	–	–	1,302	1,302	1,302	1,302	1,302	1,302	1,302	1,302	–	–	–	–	1,302	1,302	1,302	1,302	–	–
Ф12	2,136	2,136	–	–	–	–	–	–	–	–	–	–	–	–	–	–	–	–	–	–
ИТОГО КЛАССА А-I	2,136	2,136	1,302	1,302	1,302	1,302	1,302	1,302	1,302	1,302	0,712	0,712	0,712	0,712	1,302	1,302	1,302	1,302	0,712	0,712
А-III ГОСТ 5781-82																				
Ф6	4,637	4,637	1,278	1,278	1,278	1,278	1,705	1,705	1,705	1,705	0,852	0,852	0,852	0,852	1,705	1,705	1,705	1,705	0,852	0,852
Ф8	12,82	11,54	–	–	–	–	–	–	–	–	–	–	–	–	–	–	–	–	–	–
Ф10	4,680	4,680	–	–	–	–	–	–	–	–	–	–	–	–	–	–	–	–	–	–
ИТОГО КЛАССА А-III	22,14	20,86	1,278	1,278	1,278	1,278	1,705	1,705	1,705	1,705	0,852	0,852	0,852	0,852	1,705	1,705	1,705	1,705	0,852	0,852
ВР-I ГОСТ 6727-80																				
Ф4	5,755	5,625	1,490	1,544	1,544	1,598	1,713	1,785	1,740	1,812	0,604	0,640	0,631	0,667	1,713	1,785	1,740	1,812	0,604	0,640
Ф5	6,769	6,984	–	–	–	–	–	–	–	–	–	–	–	–	–	–	–	–	–	–
ИТОГО КЛАССА ВР-I	12,52	12,61	1,490	1,544	1,544	1,598	1,713	1,785	1,740	1,812	0,604	0,640	0,631	0,667	1,713	1,785	1,740	1,812	0,604	0,640
ВСЕГО ИЗДЕЛИЙ АРМАТУРНЫХ	36,80	35,60	4,071	4,125	4,125	4,179	4,719	4,791	4,746	4,818	2,168	2,204	2,195	2,231	4,719	4,791	4,746	4,818	2,168	2,204
ИЗДЕЛИЯ ЗАКЛАДНЫЕ																				
АРМАТУРА КЛАССА																				
А-III ГОСТ 5781-82																				
Ф8	0,237	0,237	0,474	0,474	0,474	0,474	0,474	0,474	0,474	0,474	0,474	0,474	0,474	0,474	0,474	0,474	0,474	0,474	0,474	0,474
Ф10	0,988	0,988	1,973	1,973	1,973	1,973	1,973	1,973	1,973	1,973	1,973	1,973	1,973	1,973	1,973	1,973	1,973	1,973	1,973	1,973
ИТОГО КЛАССА А-III	1,225	1,225	2,446	2,446	2,446	2,446	2,446	2,446	2,446	2,446	2,446	2,446	2,446	2,446	2,446	2,446	2,446	2,446	2,446	2,446
ПРОКАТ МАРКИ ВСТ3КП2 ГОСТ 103-76																				
-8Х70 L=80	–	–	1,760	1,760	1,760	1,760	1,760	1,760	1,760	1,760	1,760	1,760	1,760	1,760	1,760	1,760	1,760	1,760	1,760	1,760
-8Х80 L=100	1,006	1,006	–	–	–	–	–	–	–	–	–	–	–	–	–	–	–	–	–	–
ИТОГО ГОСТ 103-76	1,006	1,006	1,760	1,760	1,760	1,760	1,760	1,760	1,760	1,760	1,760	1,760	1,760	1,760	1,760	1,760	1,760	1,760	1,760	1,760
ИТОГО МАРКИ ВСТ3КП2	1,006	1,006	1,760	1,760	1,760	1,760	1,760	1,760	1,760	1,760	1,760	1,760	1,760	1,760	1,760	1,760	1,760	1,760	1,760	1,760
ВСЕГО ИЗДЕЛИЙ ЗАКЛАДНЫХ	2,231	2,231	4,206	4,206	4,206	4,206	4,206	4,206	4,206	4,206	4,206	4,206	4,206	4,206	4,206	4,206	4,206	4,206	4,206	4,206
ОБЩИЙ РАСХОД	39,03	37,83	8,277	8,331	8,331	8,385	8,926	8,998	8,953	9,025	6,375	6,411	6,402	6,438	8,926	8,998	8,953	9,025	6,375	6,411

ЭПВЦ КиевЗНИИЭП — ОПЕРАТОР ТЛП КОРТ — Панченко

ВЗАМ. инв. № | ПОДПИСЬ И ДАТА | ИНВ. № ПОДЛ.

КиевЗНИИЭП | ТПП КОРТ

НАИМЕНОВАНИЕ	КОЛИЧЕСТВО НА МАРКУ																		
	2ПССП 10.10.2,6-П	2ПССП 10.10.3,1-П	ПССУ 5.33.3,5-П	ПССУ 5.5.3 3.3,5-П	ПССУ 5.5.3 3.4,0-П	ПССУ 6.33.4,0-П	ПССУ 5.16.3,5-П	ПССУ 5.5.1 6.3,5-П	ПССУ 5.5.1 6.4,0-П	ПССУ 6.16.4,0-П	ПССУ 5.10.2,6-П	ПССУ 5.5.1 0.2,6-П	ПССУ 5.5.1 0.3,1-П	ПССУ 6.10.3,1-П					
ИЗДЕЛИЯ АРМАТУРНЫЕ																			
АРМАТУРА КЛАССА																			
А-I ГОСТ 5781-82																			
Ф8	0,712	0,712	–	–	–	–	–	–	–	–	0,356	0,356	0,356	0,356					
Ф10	–	–	0,651	0,651	0,651	0,651	0,651	0,651	0,651	0,651	–	–	–	–					
ИТОГО КЛАССА А-I	0,712	0,712	0,651	0,651	0,651	0,651	0,651	0,651	0,651	0,651	0,356	0,356	0,356	0,356					
А-III ГОСТ 5781-82																			
Ф6	0,852	0,852	–	–	–	–	–	–	–	–	–	–	–	–					
Ф8	–	–	0,130	0,130	0,130	0,130	0,130	0,130	0,150	0,150	0,095	0,095	0,114	0,114					
ИТОГО КЛАССА А-III	0,852	0,852	0,130	0,130	0,130	0,130	0,130	0,130	0,150	0,150	0,095	0,095	0,114	0,114					
ВР-I ГОСТ 6727-80																			
Ф4	0,631	0,667	2,851	3,067	3,175	3,391	1,426	1,534	1,426	1,534	0,886	0,958	0,994	1,066					
Ф5	–	–	3,603	3,603	3,603	3,603	1,768	1,768	1,768	1,768	1,073	1,073	1,073	1,073					
ИТОГО КЛАССА ВР-I	0,631	0,667	6,454	6,670	6,778	6,994	3,194	3,302	3,194	3,302	1,959	2,031	2,067	2,139					
ВСЕГО ИЗДЕЛИЙ АРМАТУРНЫХ	2,195	2,231	7,235	7,451	7,559	7,775	3,975	4,083	3,995	4,103	2,409	2,481	2,537	2,609					
ИЗДЕЛИЯ ЗАКЛАДНЫЕ																			
АРМАТУРА КЛАССА																			
А-III ГОСТ 5781-82																			
Ф8	0,474	0,474	0,237	0,237	0,237	0,237	0,237	0,237	0,237	0,237	0,474	0,474	0,474	0,474					
Ф10	1,973	1,973	0,988	0,988	0,988	0,988	0,988	0,988	0,988	0,988	1,973	1,973	1,973	1,973					
ИТОГО КЛАССА А-III	2,446	2,446	1,225	1,225	1,225	1,225	1,225	1,225	1,225	1,225	2,446	2,446	2,446	2,446					
ПРОКАТ МАРКИ ВСТ3КП2 ГОСТ 103-76																			
-8Х70 L=80	1,760	1,760	–	–	–	–	–	–	–	–	1,760	1,760	1,760	1,760					
-8Х80 L=100	–	–	1,006	1,006	1,006	1,006	1,006	1,006	1,006	1,006	–	–	–	–					
ИТОГО ГОСТ 103-76	1,760	1,760	1,006	1,006	1,006	1,006	1,006	1,006	1,006	1,006	1,760	1,760	1,760	1,760					
ИТОГО МАРКИ ВСТ3КП2	1,760	1,760	1,006	1,006	1,006	1,006	1,006	1,006	1,006	1,006	1,760	1,760	1,760	1,760					
ВСЕГО ИЗДЕЛИЙ ЗАКЛАДНЫХ	4,206	4,206	2,231	2,231	2,231	2,231	2,231	2,231	2,231	2,231	4,206	4,206	4,206	4,206					
ОБЩИЙ РАСХОД	6,402	6,438	9,466	9,682	9,790	10,01	6,206	6,314	6,225	6,333	6,616	6,688	6,744	6,816					

gost.e-ecolog.ru