ТИПОВЫЕ КОНСТРУКЦИИ, ИЗДЕЛИЯ И УЗЛЫ ЗДАНИЙ И СООРУЖЕНИЙ

СЕРИЯ 1.232.1-8

СБОРНЫЕ ЛЕГКОБЕТОННЫЕ ПАНЕЛИ НАРУЖНЫХ СТЕН ОДНОРЯДНОЙ РАЗРЕЗКИ ДЛЯ ОБЩЕСТВЕННЫХ МНОГОЭТАЖНЫХ КАРКАСНЫХ ЗДАНИЙ

ВЫПУСК 2-1

ПАНЕЛИ ОДНОСЛОЙНЫЕ, САМОНЕСУЩИЕ ДЛЯ ЗДАНИЙ С ВЫСОТОЙ ЭТАЖА 3,3 м. МОНТАЖНЫЕ УЗЛЫ СТЕН /С ДОПОЛНИТЕЛЬНЫМ ВАРИАНТОМ ИЗ ПАНЕЛЕЙ СЕРИИ 1.090.1-1/

РАБОЧИЕ ЧЕРТЕЖИ

gost.e-ecolog.ru

ЦЕНТРАЛЬНЫЙ ИНСТИТУТ ТИПОВОГО ПРОЕКТИРОВАНИЯ
ГОССТРОЯ СССР

Москва, А-445, Смольная ул., 22

Сдано в печать XI 1987 года

Заказ № 13523 Тираж 3600 экз

Типовые конструкции, изделия и узлы зданий и сооружений

СЕРИЯ 1.232.1-8

СБОРНЫЕ ЛЕГКОБЕТОННЫЕ ПАНЕЛИ НАРУЖНЫХ СТЕН ОДНОРЯДНОЙ РАЗРЕЗКИ ДЛЯ ОБЩЕСТВЕННЫХ МНОГОЭТАЖНЫХ КАРКАСНЫХ ЗДАНИЙ

ВЫПУСК 2-1

ПАНЕЛИ ОДНОСЛОЙНЫЕ, САМОНЕСУЩИЕ ДЛЯ ЗДАНИЙ С ВЫСОТОЙ ЭТАЖА 3,3 м. МОНТАЖНЫЕ УЗЛЫ СТЕН /С ДОПОЛНИТЕЛЬНЫМ ВАРИАНТОМ ИЗ ПАНЕЛЕЙ СЕРИИ 1.090.1-1/ РАБОЧИЕ ЧЕРТЕЖИ

Разработаны
ЦНИИЭП торгово-бытовых зданий и туристских комплексов
Директор ин-та В.И. Лепский
Нач. отдела Б.Н. Волынский
Гл. констр. отд С.Б. Шац

Утверждены и введены в действие с 01.07.87 г. Госгражданстроем, приказ от 19.05.87 г. N 161.

Обозначение		Наименование	стр
			2
1.232.1-8 2-1	ООТО	Техническое описание	4
1.232 1-8 2-1	01	Узлы 1-1; 2-1	6
	02	Узлы 1-2; 2-2	9
	03	Узлы 3-2; 4-2.	10
	04	Узел 5-1	11
	05	Узел 5-2	12
	06	Узел 6	13
	07	Узел 7-1	14
	08	Узел 7-2	15
	09	Узел 8-1	16
	10	Узел 8-2	17
	11	Узел 9-1	19
	12	Узел 9-2	20
	13	Узел 10-1	21
	14	Узел 10-2	22
	15	Узел 11	23
	16	Узлы 12; 13	24
	17	Узел 14	25
	18	Узлы 15-1, 16-1	26
	19	Узлы 15-2; 16-2	27
	20	Узел 17-1	28
	21	Узел 17-2	29
	22	Узел 18-1	30
	23	Узел 18-2	31
	24	Узел 19-1	32
	25	Узел 19-2	33

НАЧ ОТД	[illegible]	[illegible]	
Н КОНТР	[illegible]	[illegible]	
АКС [illegible]	[illegible]	[illegible]	
ГИП	[illegible]	[illegible]	
ГИП		[illegible]	
[illegible]	[illegible]	[illegible]	
[illegible]	[illegible]	[illegible]	

1.232.1-8. 2-1 ОО

Содержание

СТАДИЯ	ЛИСТ	ЛИСТОВ
Р	1	2

ЦНИИЭП торгово-бытовых зданий и туристских комплексов

Обозначение	Наименование	стр.
1.232 1-8 2-1 26	Узлы 20-1; 21-1	34
27	Узлы 20-2; 21-2	35
28	Узел 22	36
29	Узлы 23; 24	37
30	Узел 25	38
31	Узел 26	39
32	Узел 27	40
33	Узел 28	41
34	Узлы 29; 30	42
35	Спецификация на узлы 1-1...6	43
36	Спецификация на узлы 12-14; 26-30	44
37	Спецификация на узлы 7-1...10-2	45
38	Спецификация на узлы	
	11; 15-1; 15-2; 17-1...19-1; 22...25	46
39	Спецификация на узлы	
	16-1; 16-2; 17-2...19-2; 20-1...21-2	48
40	Изделие соединительное МС2	50
41	Изделие соединительное МС4	51
42	Изделие соединительное МС	52
43	Изделие соединительное МС14	53
44	Изделие соединительное	54

Выпуск 2-1 содержит рабочие чертежи монтажных узлов однослойных самонесущих стеновых панелей для общественных многоэтажных каркасных зданий

Общие указания по применению изделий, монтажные схемы стеновых панелей с замаркированными на них узлами приведены в выпуске 0-1

Рабочие чертежи монтажных узлов выполнены для двух вариантов конструктивного сопряжения наружных стен с элементами каркаса здания:

Первый вариант - основной при применении панелей однорядной разрезки настоящей серии (вып. 1-1);

Второй вариант - дополнительный, при применении панелей однорядной разрезки по серии 1.090.1-1 (вып. 2-1)

Маркировка узла состоит из двух цифр. Первая цифра обозначает порядковый номер узла 1,2,3.... Этот номер указан на монтажных схемах, приведенных в вып. 0-1.
Вторая цифра связана с конструкцией стенового ограждения по 1-ому или 2-ому варианту.

Например: узел „1-2"

1 - номер узла на монтажной схеме.

2 - дополнительный вариант конструктивного сопряжения стен с элементами каркаса при применении панелей по серии 1.090.1-1 (вып. 2-1).

Все монтажные работы должны выполняться по проекту производства работ ППР и в соответствии с требованиями СНиП III-16-80 и СН 420-71

Монтаж стеновых панелей следует производить только после окончания монтажа перекрытия данного этажа.

Монтаж стеновых панелей вышележащего яруса следует производить после полного проектного закрепления панелей нижележащего яруса и после того как бетон омоноличивания стыков нижнего этажа набрал

Инв. № подл. | Подпись и дата | Взам. инв. №

Нач. отв.	Волынский		
Н. контр.	Егоров		
Гл. констр.	Щац		
ГИП	Коноваалова		
ГИП	Николаева		

1.232.1-8.2-1 ООТО

Техническое описание

Стадия	Лист	Листов
Р	1	2

ЦНИИЭП торгово-бытовых зданий и туристских комплексов

Формат А4

70% проектной прочности - в случае применения в качестве ограждающих конструкций панелей по серии 1.090.1-1.

Все сварочные работы выполнять в соответствии с „Указаниями по сварке соединений арматуры и закладных деталей железобетонных конструкций" СН 393-78 и ГОСТ 5264-80.

Мероприятия по антикоррозийной защите закладных и монтажных деталей должны выполняться в соответствии со СНиП 2.03.11-85.

При применении конструкций в районах с температурой наружного воздуха -40°...-50°С марка стали уточняется в конкретном проекте. Указания по производству работ в зимнее время также должны приводиться в конкретном проекте в соответствии с рекомендациями, изложенными в выпуске 0-1.

Все узлы, приведенные в настоящем выпуске, можно разделить на две группы. Первая, включающая узлы с 1 по 6, 12, 13, 14, 26-30 связана с утеплением, герметизацией и омоноличиванием стыков между панелями наружных стен. Вторая группа, включающая все остальные узлы, связана с соединением сборных элементов наружных стен с элементами каркаса посредством стальных соединительных изделий. На чертежах узлов этой группы заполнение раствором швов и швов омоноличивания условно не показаны.

Перечень выпусков, входящих в состав серии 1.232.1-8 приведен в выпуске 0-1. В ссылках на документы по выпуску условно опущены обозначения серии и выпуска.

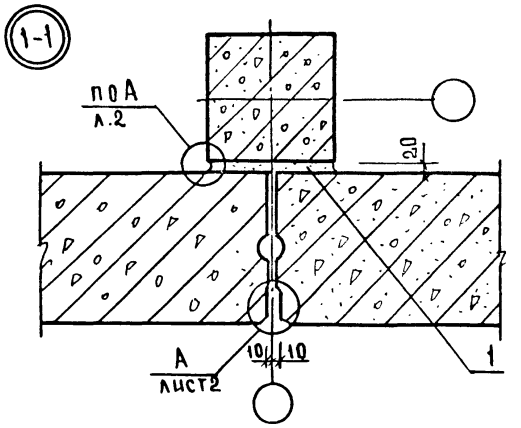

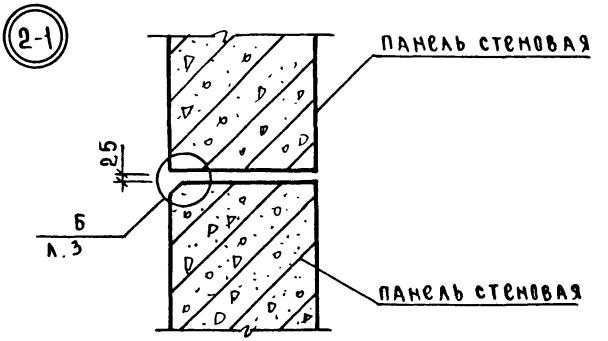

Спецификацию на узлы см. документ 35

НАЧ.ОТД	ВОЛЫНСКИЙ	1.232.1-8.2-1 01	
Н.КОНТР	ЕГОРОВ		
ГЛ.КОНСТР	ШАЦ		
ГИП	НИКОЛАЕВА	Узлы 1-1; 2-1	СТАДИЯ Р; ЛИСТ 1; ЛИСТОВ 3
ГИП	КОНОВАЛОВ		ЦНИИЭП торгово-бытовых зданий и туристских комплексов
ПРОВЕР	ХОРОШИЛ		
РАЗРАБ	ЛУГОВАЯ		

ИНВ.№ ПОДЛ. | ДАТА | ВЗАМ. ИНВ.№

РИС. 1 (ПОВЕРНУТО)

ВАРИАНТ ЗАДЕЛКИ СТЫКА НЕТВЕРДЕЮЩЕЙ МАСТИКОЙ

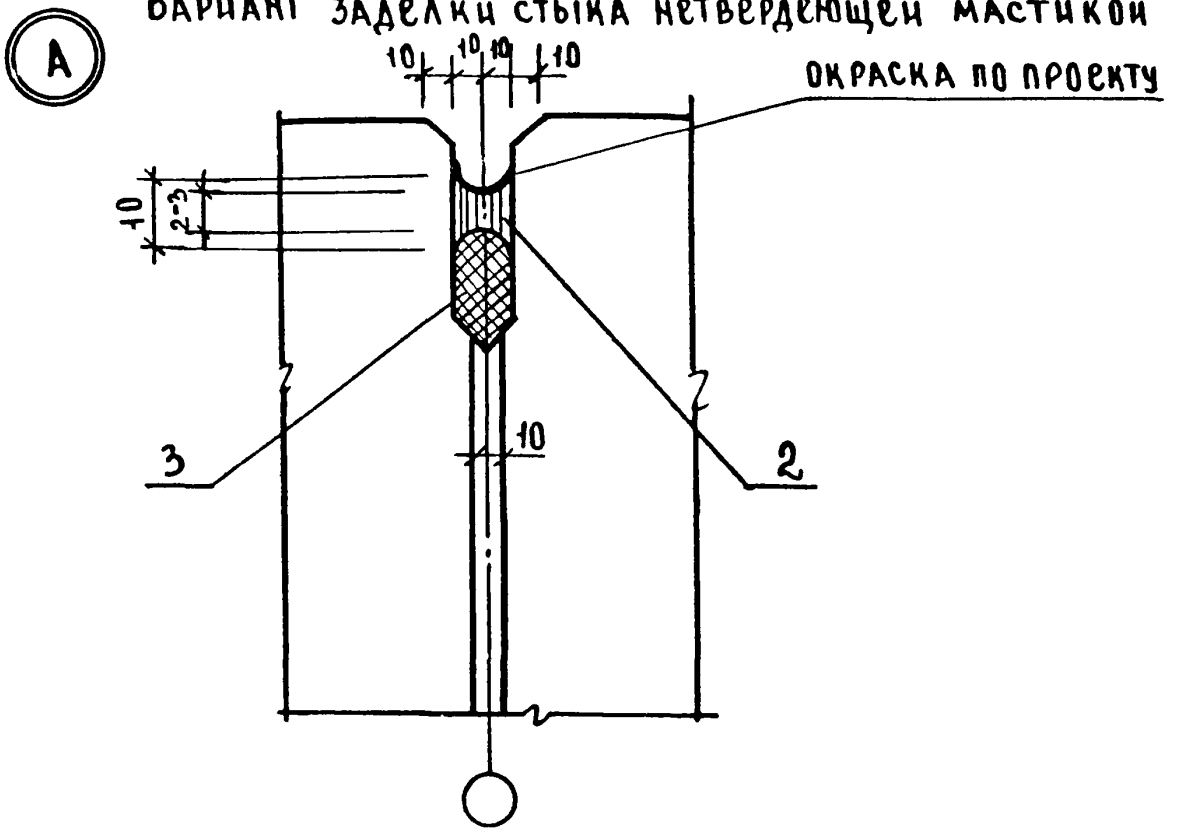

РИС. 2 (ПОВЕРНУТО)

ВАРИАНТ ЗАДЕЛКИ СТЫКА ВУЛКАНИЗИРУЮЩЕЙСЯ МАСТИКОЙ

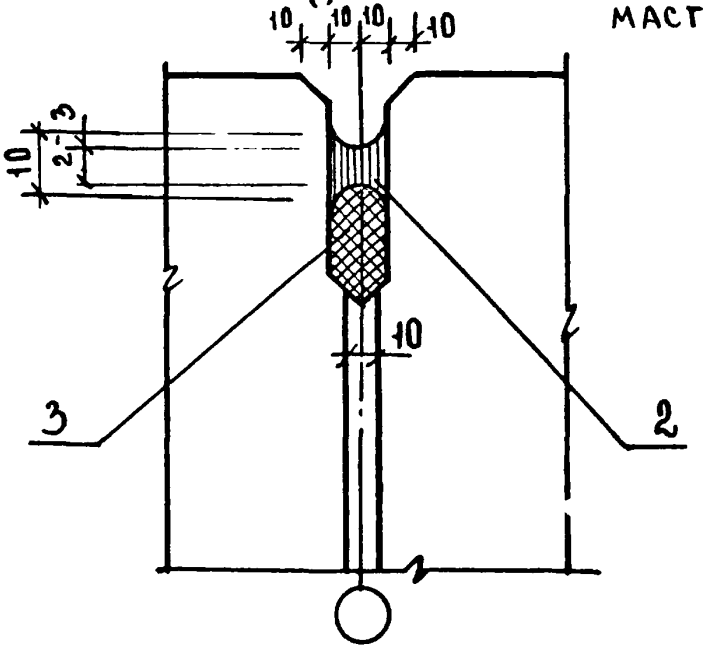

ПОЗ.2 ПО РИС.2 - ВУЛКАНИЗИРУЮЩАЯ МАСТИКА

Рис. 4

Б

Вариант заделки стыка вулканизирующей мастикой

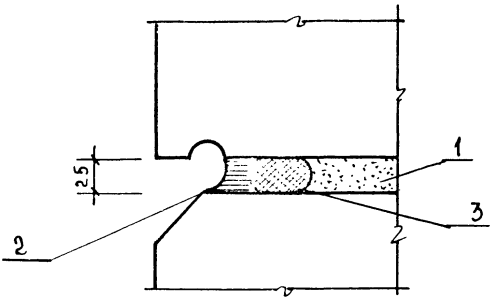

Рис. 3

Вариант заделки стыка нетвердеющей мастикой

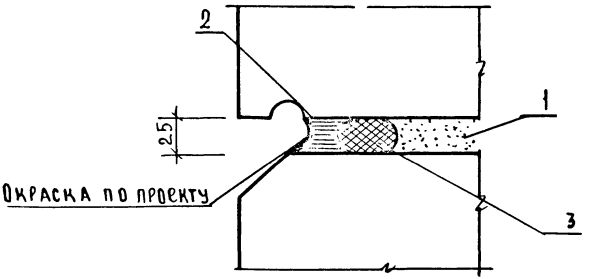

Поз. 2 по рис. 3 — вулканизирующая мастика

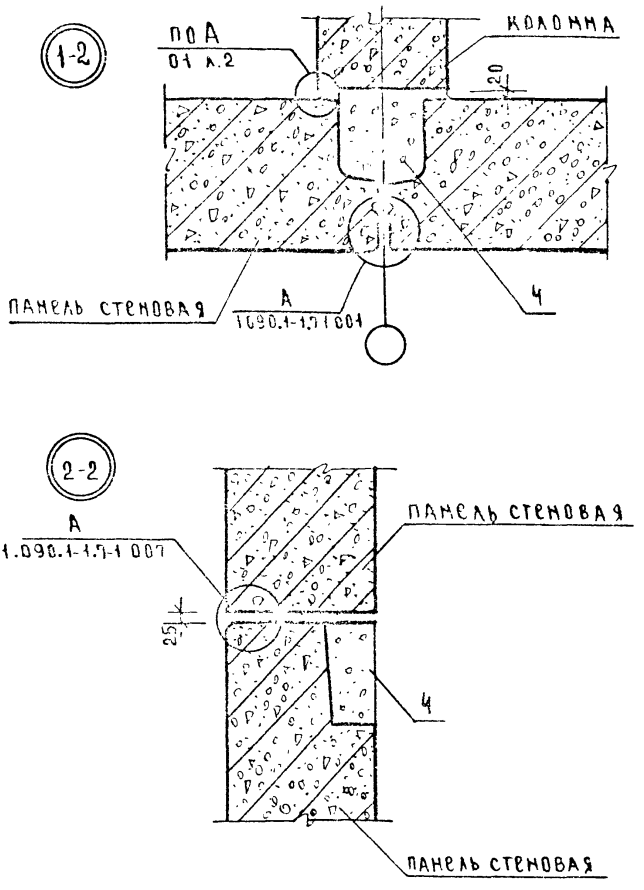

Спецификацию на узел см документ 35

	1.232.1-8. 2-1 02		
Узлы 1-2; 2-2	Стадия	Лист	Листов
	Р		1
	ЦНИИЭП		

22273 10 ФОРМАТ А4

3-2

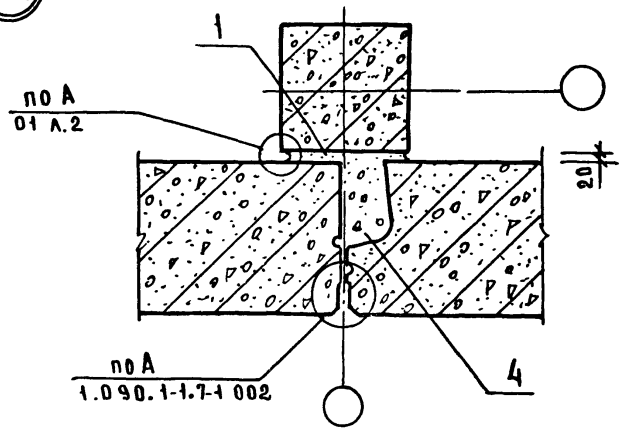

4-2

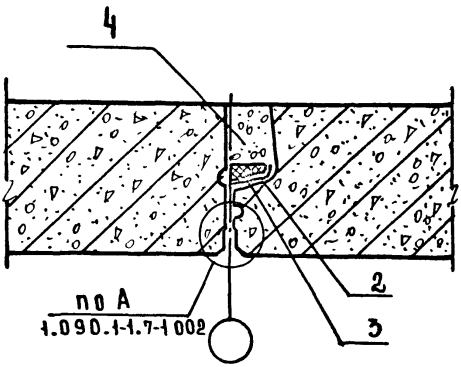

Спецификацию на узлы см. документ 35

Инв.№подл.	Подпись и дата	Взам.инв.№			

Нач.отд	Волынский		1.232.1-8.2-1 03		
Н.контр	Егоров				
Гл.конст	Шац				
ГИП	Николаева		Узлы 3-2; 4-2	Стадия	Лист	Листов
ГИП	Коновалова			Р		1
Провер	Хорошилова			ЦНИИЭП торгово-бытовых зданий и туристских комплексов		
Разраб	Луговая					

Формат А4

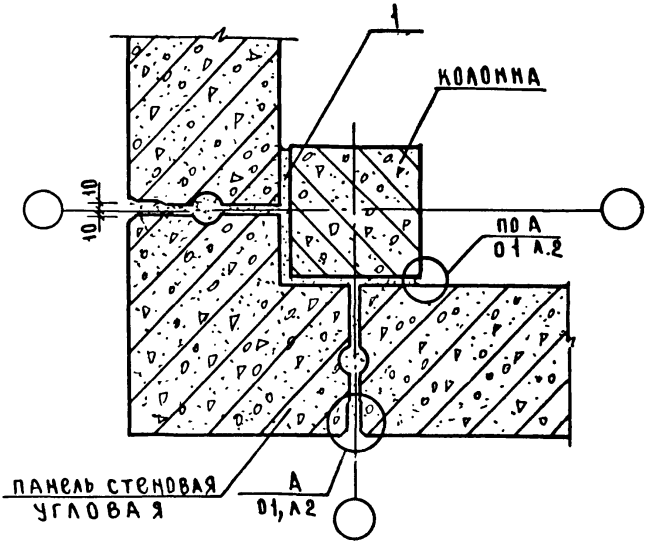

Спецификацию на узел см. документ 35

НАЧ.ОТД	ВОЛЫНСКИЙ		
Н.КОНТР	ЕГОРОВ		
ГЛ.КОНСТР	ШАЦ		
ГИП	НИКОЛАЕВ		
ГИП	КОНОВАЛОВ		
ПРОВЕР.	ХОРОШИЛОВ		
РАЗРАБ	ЛУГОВАЯ		

1.232.1-8.2-1 04

Узел 51

СТАДИЯ	ЛИСТ	ЛИСТОВ
Р		1

ЦНИИЭП торгово-бытовых зданий и туристских комплексов

ИНВ.№ ПОДЛ. | ПОДПИСЬ И ДАТА | ВЗАМ.ИНВ.№

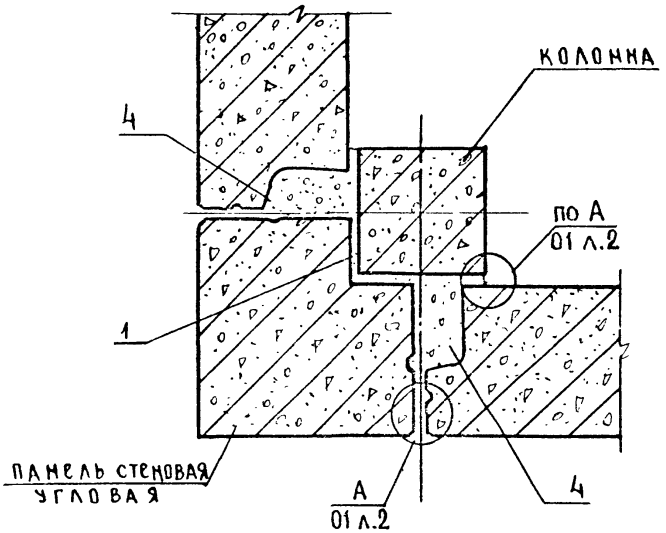

Спецификацию на узел см. документ 35

Нач отд	Волынский		1.232.1-8 2-1 05	
Н.контр	Егоров			
Гл.констр	Шац			
ГИП	Николаева		Узел 5-2	Стадия Р / Лист / Листов 1
ГИП				ЦНИИЭП торговых зданий и комплексов
Проверил				
Разраб	Лугова			

Инв.№ подл. | Подпись и дата | Взам.инв.№

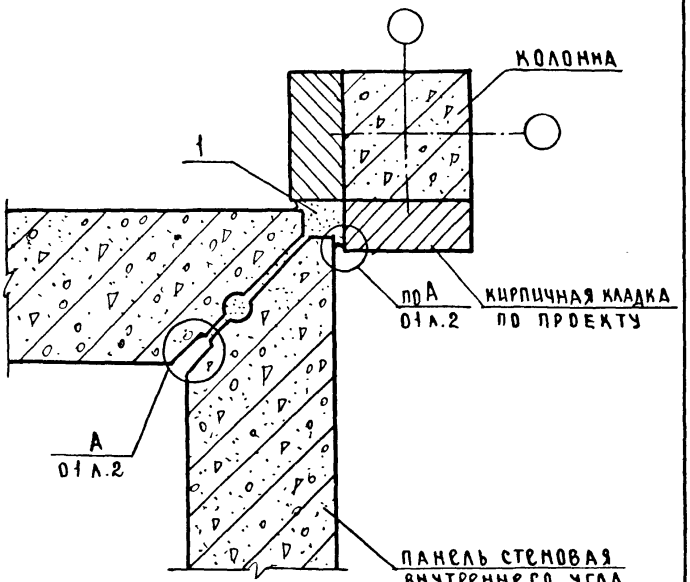

Спецификацию на узел см. документ 35

НАЧ ОТД	ВОЛЫНСКИЙ		
Н.КОНТР	ЕГОРОВ		
ГЛ.КОНСТР	ШАЦ		
ГИП	НИКОЛАЕВА		
ГИП	КОНОВАЛОВА		
ПРОВЕР	ХОРОШИЛОВА		
РАЗРАБ	ЛУГОВАЯ		

1.232.1-8.2-1 06

Узел 6

СТАДИЯ	ЛИСТ	ЛИСТОВ
Р		1

ЦНИИЭП торгово-бытовых зданий и туристских комплексов

ИНВ.№ ПОДЛ | ПОДПИСЬ И ДАТА | ВЗАМ.ИНВ.№

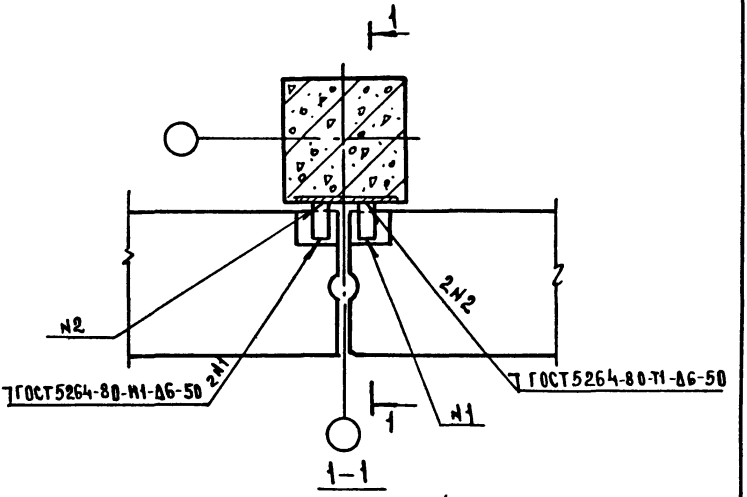

1–1

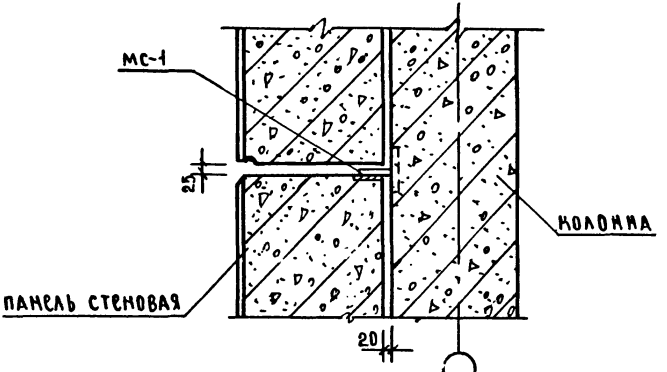

Спецификацию на узел см. документ 37

			1.232.1-8.2-1 07		
НАЧ.ОТД	ВОЛЫМСКИЙ				
Н.КОНТР	ЕГОРОВ				
ГЛ.КОНСТР	ШАЦ				
ГИП	КОНОВАЛОВА		Узел 7-1	СТАДИЯ: Р	ЛИСТ	ЛИСТОВ: 1
ГИП	МИКОЛАЕВА			ЦНИИЭП торговых зданий и туристских комплексов		
ПРОВЕРИЛ	ХОРОШИЛОВА					
РАЗРАБ	ЛУГОВАЯ					

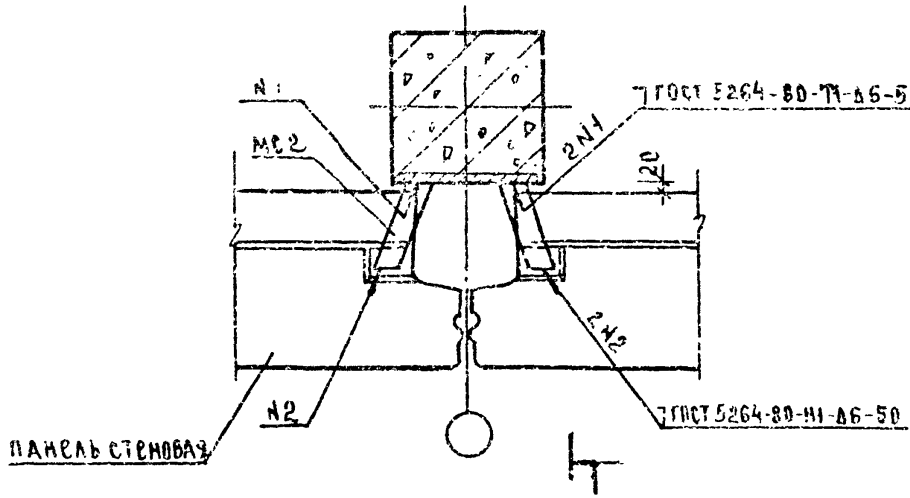

1 — 1

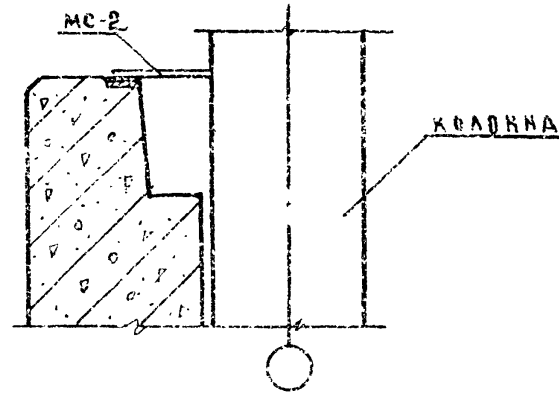

Спецификацию на узел см документ 37

Нач. отд.	Волынский			1.232.1-8 2-1 08
Н. контр.	Егоров			
Гл. констр.	Шац			Узел 7-2
ГИП	Николаева			
ГИП	Комовалова			
Проверил	Хорошилова			
Разраб.	Луговая			

Стадия	Лист	Листов
Р		1

ЦНИИЭП торгово-бытовых зданий и туристских комплексов

Инв. № подл. | Подпись и дата | Взам. инв. №

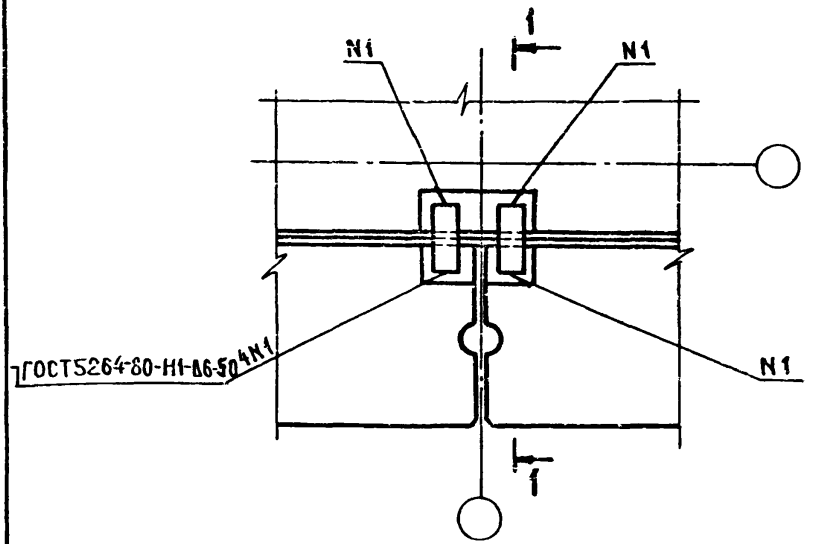

1–1

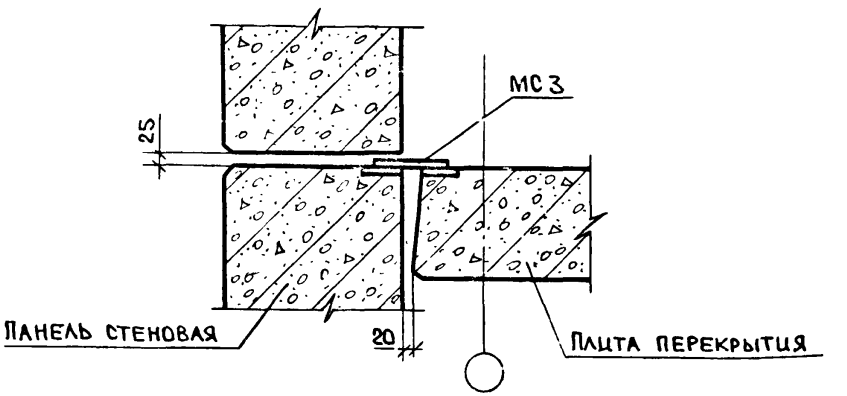

Спецификацию на узел см. документ 37

Нач. отд.	Волынский		1.232.1-8. 2-1 09			
Н. контр	Хорошилова					
Гл. кон. от	Шац					
ГИП	Николаева		Узел 8-1	Стадия	Лист	Листов
ГИП	Коновалова			Р		1
Провер	Николаева			ЦНИИЭП торгово-бытовых зданий и туристских комплексов		
Разраб	Егоров					

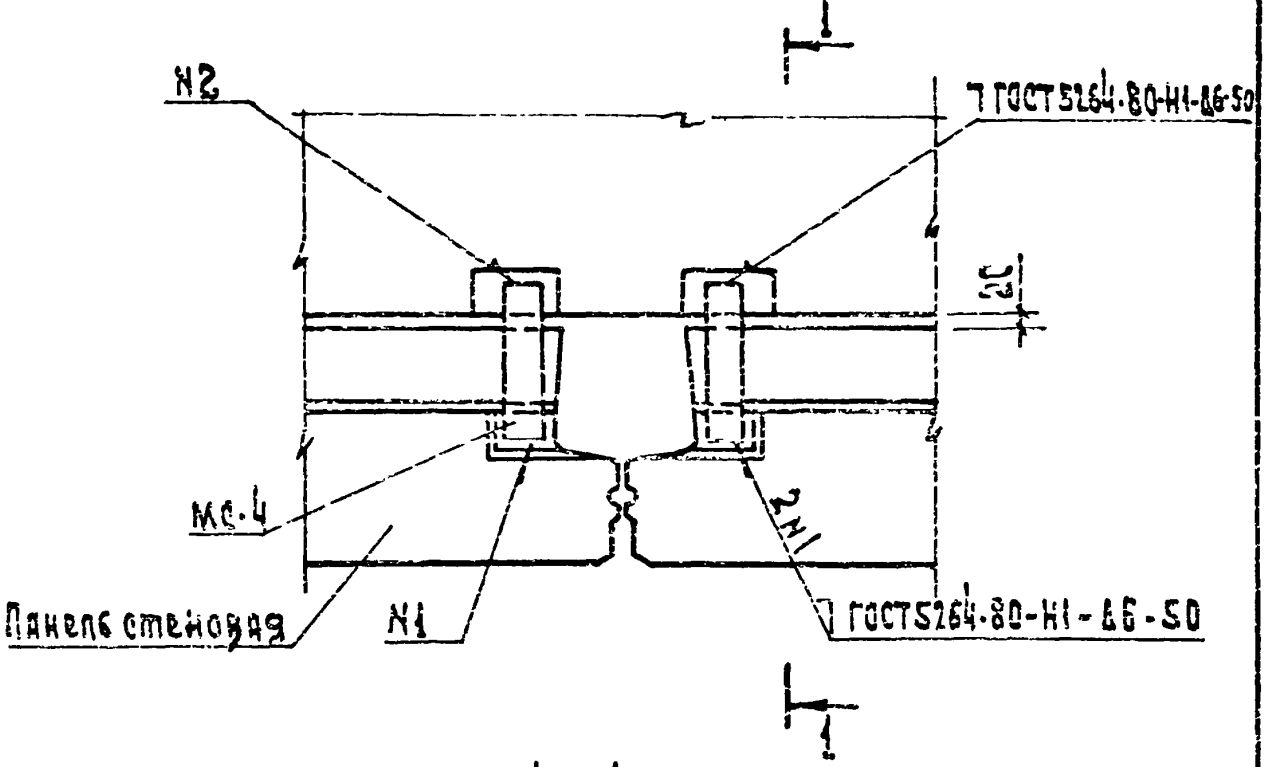

1 - 1

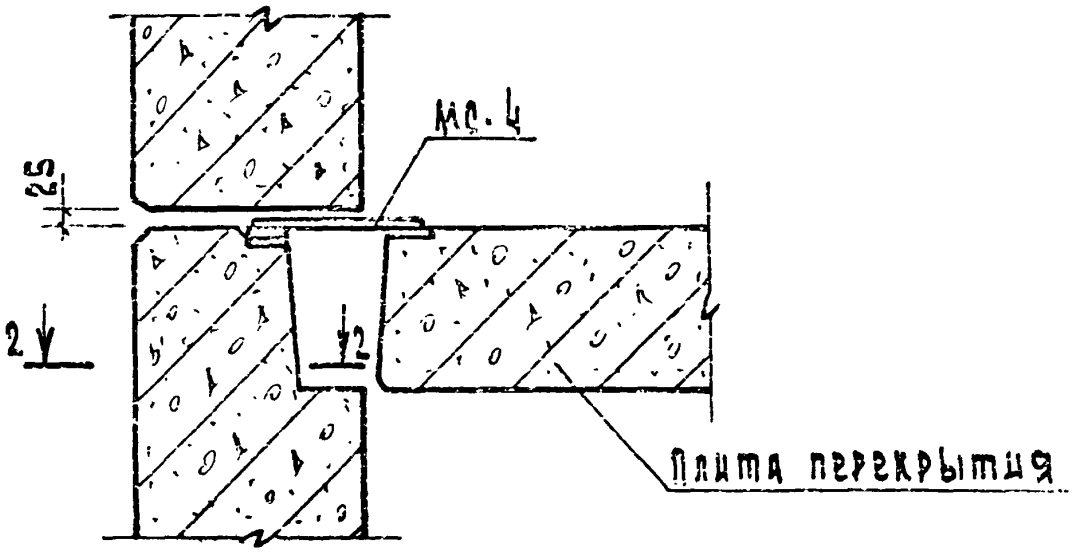

Спецификацию на узел см. документ 37

Нач. отд.	Волынский		1.232.1-8.2-1 10	
Н. конт.	Егоров			
Гл. конст.	Шац		Узел 8-2	Стадия: Р; Лист: 1; Листов: 2
ГИП	Николаева			ЦНИИЭП торгово-бытовых зданий и туристских комплексов
ГИП	Коновалова			
Провер.	Хорошилова			
Разраб.	Луговая			

Инв. N подл. | Подп. и дата | Взам. инв. N

Формат А4

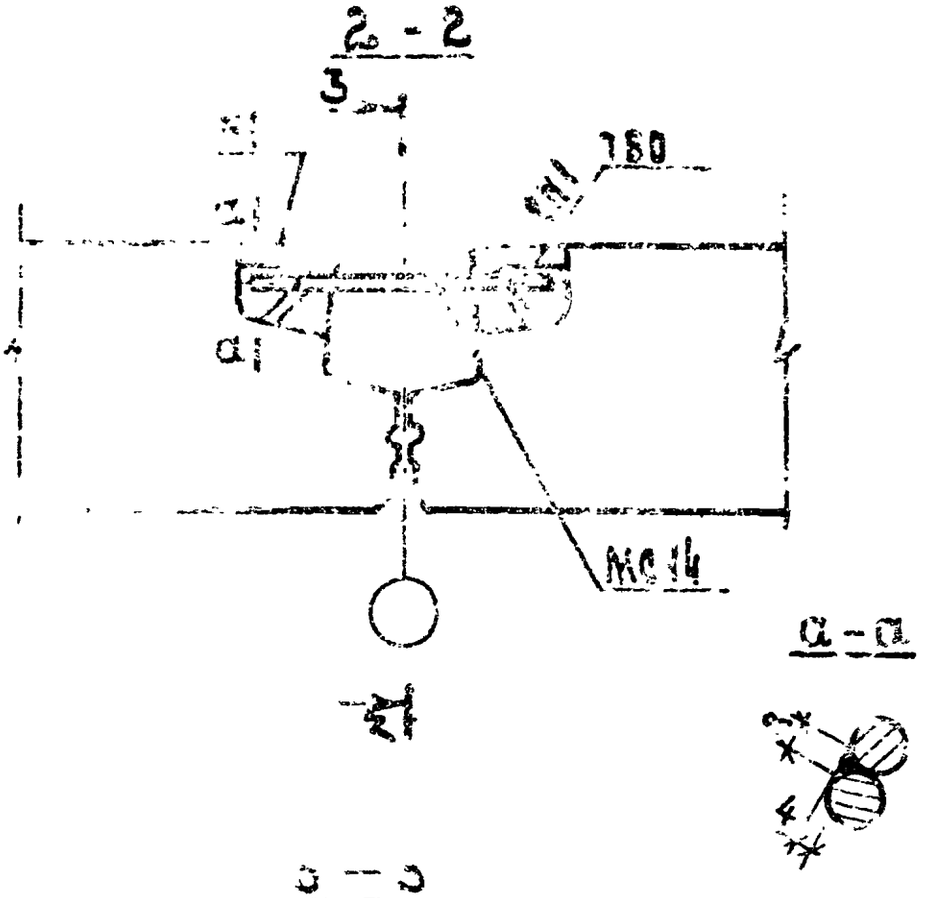
2 - 2
3
160
МС14

а - а
3
4

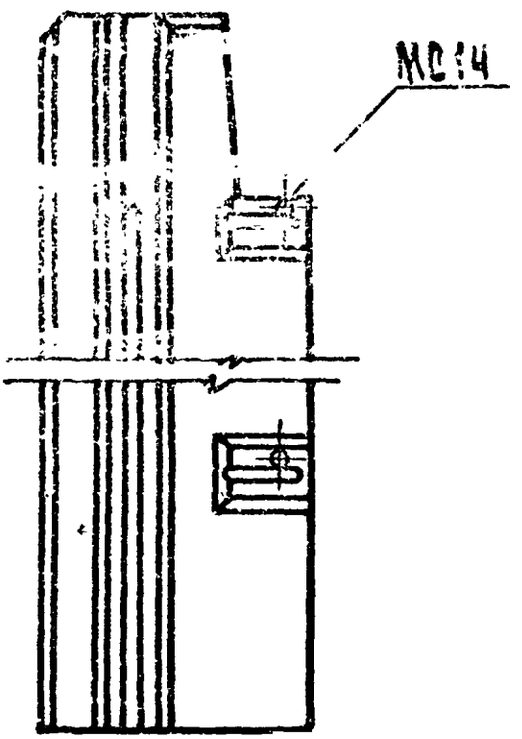
МС14

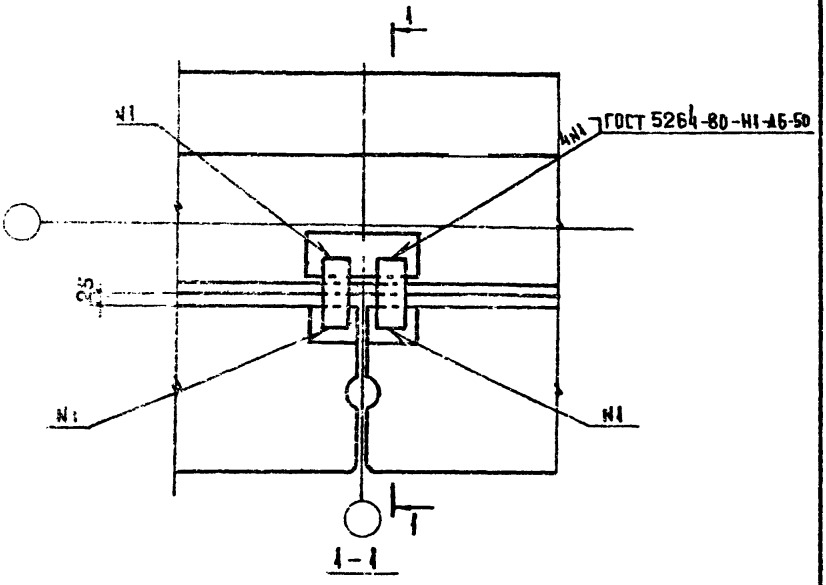

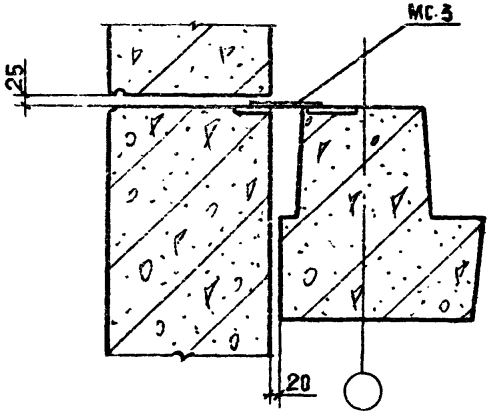

СПЕЦИФИКАЦИЮ НА УЗЕЛ СМ. ДОКУМЕНТ 37

Нач. отд.	Волынский			1.232.1-8.2-1 11			
Н. контр.	Луговая						
Гл. кон. стд.	Шац						
ГИП	Николаева				Стадия	Лист	Листов
ГИП	Коновалова			Узел 9-1	Р		1
Проверил	Николаева				ЦНИИЭП торгово-бытовых зданий и туристских комплексов		
Разраб	Егоров						

Формат А4

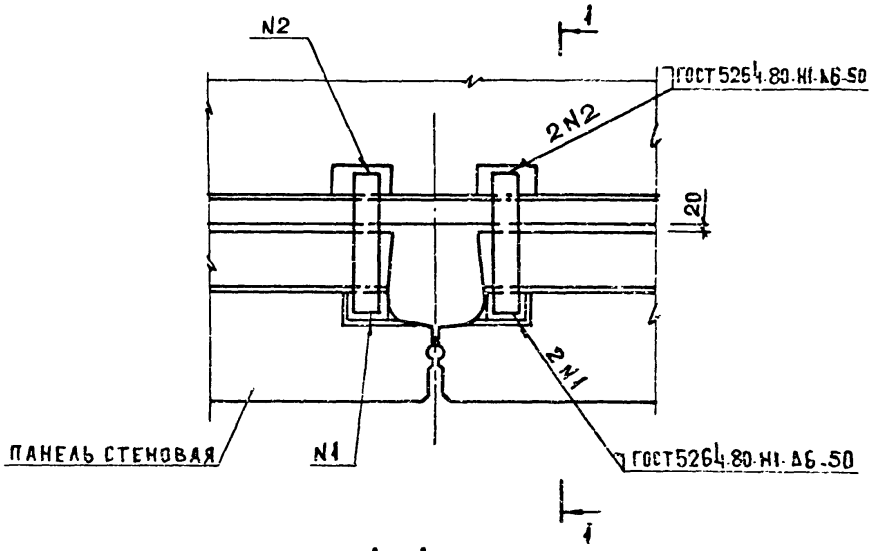

1–1

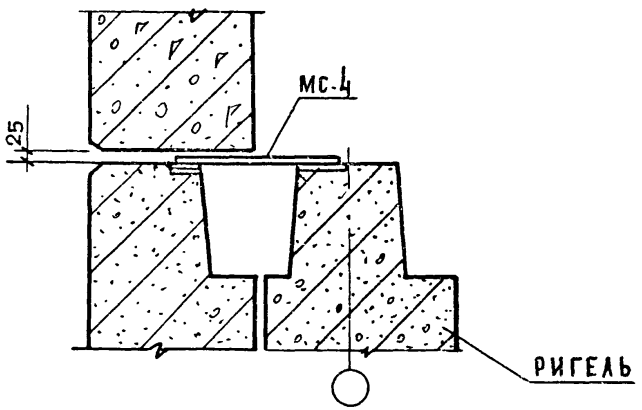

СПЕЦИФИКАЦИЮ НА УЗЕЛ СМ. ДОКУМЕНТ 37

Нач.отд.	Водынский	
Н.контр.	Егоров	
Гл.констр	Шац	
ГИП	Николаева	
ГИП	Коновалова	
Проверил	Хорошилова	
Разраб	Луговая	

1.232.1-8.2-1 12

УЗЕЛ 9-2

Стадия	Лист	Листов
Р		1

ЦНИИЭП торгово-бытовых зданий и туристских комплексов

Инв. № подл. | Подпись и дата | Взам. инв. №

22273 21

Формат А4

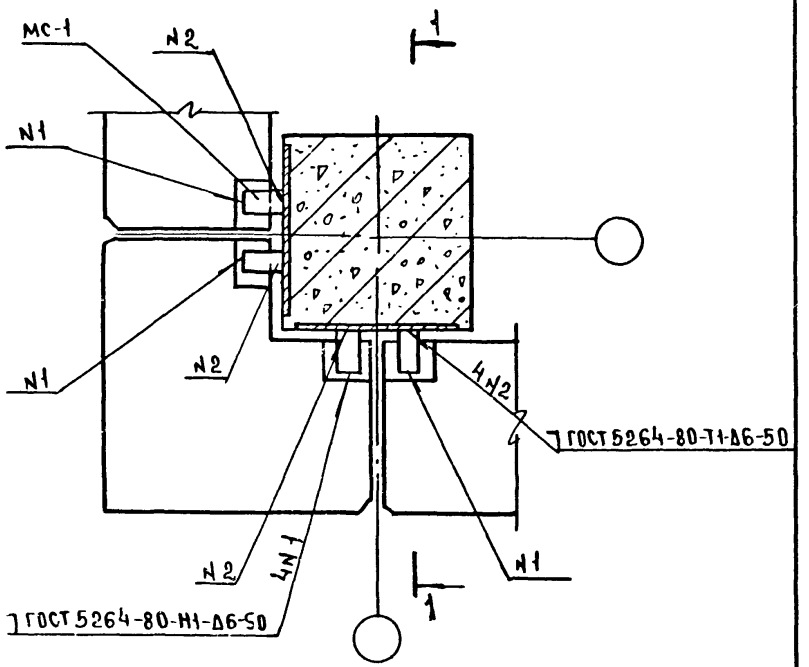

Сечение 1-1 см. документ 07.

Спецификацию на узел см. документ 37

НАЧ ОТД	ВОЛЫМСКИЙ		1.232.1-8.2-1 13
Н. КОНТР	БОРОДОВА		
ГА. ИНЖ ПР	ШАЦ		
ГИП	НИКОЛАЕВА		Узел 10-1
ГИП	КОНОВАЛОВА		
ПРОВЕР	НИКОЛАЕВА		
РАЗРАБ	ЕГОРОВ		

СТАДИЯ	ЛИСТ	ЛИСТОВ
Р		1

ЦНИИЭП торгово-бытовых зданий и туристских комплексов

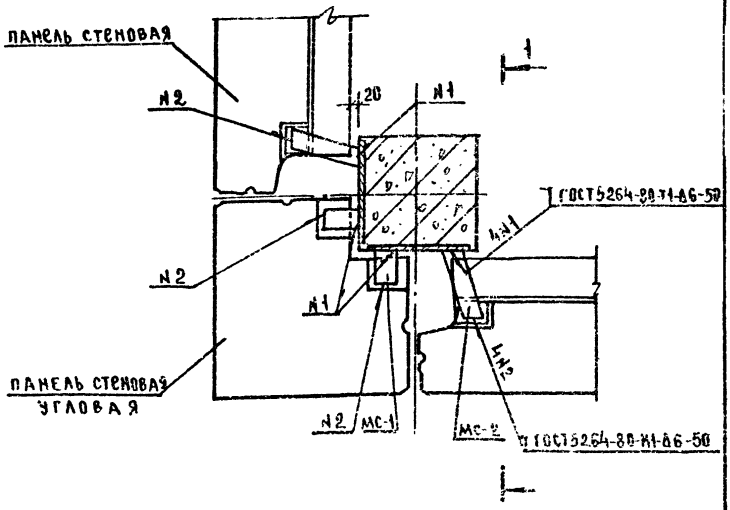

Сечение 1-1 см. документ 08

Спецификацию на узел см. документ 37

НАЧ ОТД				1.232.1-8.2-1 14			
Н. КОНТР							
ГЛ. КОНСТ							
ГИП				УЗЕЛ 10-2	СТАДИЯ	ЛИСТ	ЛИСТОВ
РИП					Р		1
РАЗРАБ					ЦНИИЭП ТОРГОВО-БЫТОВЫХ ЗДАНИЙ И ТУРИСТСКИХ КОМПЛЕКСОВ		

ИНВ. № ПОДЛ. | ПОДПИСЬ И ДАТА | ВЗАМ. ИНВ. №

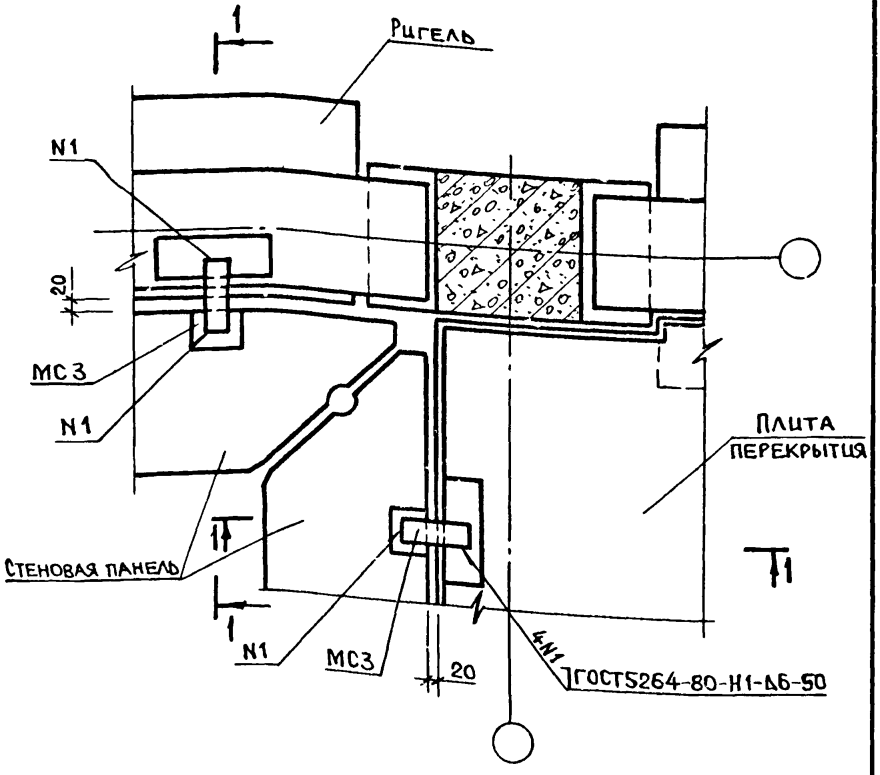

Сечение 1-1 см. документ 11.

Спецификацию на узел см. документ 38.

Нач.отд.	Волынский	
Н.контр.	Берлова	
Гл.конст.	Шац	
ГИП	Николаева	
ГИП	Коновалова	
Провер.	Хорошилова	
Разраб.	Егоров	

1.232.1-8.2-1 15

Узел 11

Стадия	Лист	Листов
Р		1

ЦНИИЭП торгово-бытовых зданий и туристских комплексов

Формат А4

12

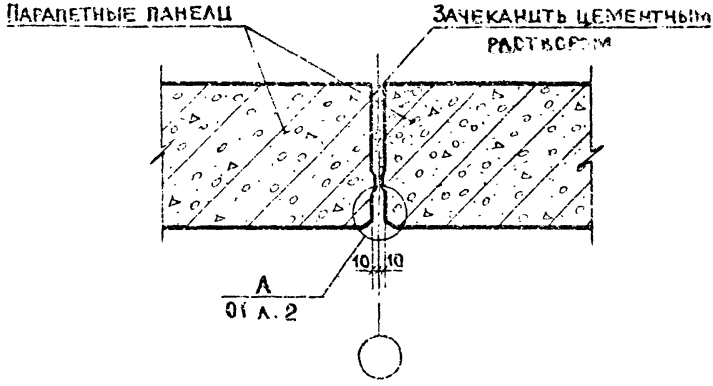

13

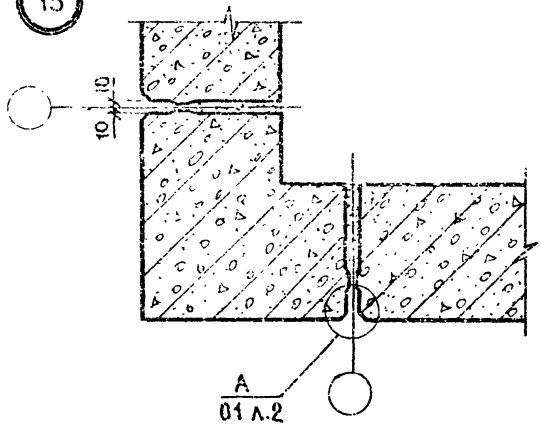

Спецификацию на узлы см. документ 36

Нач. отд.	Волынский		1.232.1-8.2-1 16		
Н. контр.	Егоров				
Гл. конст.	Шац				
ГИП	Николаева		Узлы 12,13	Стадия: Р	Лист:	Листов: 1
ГИП	Коновалова			ЦНИИЭП торгово-бытовых зданий и туристских комплексов	
Провер.	Хорошилова				
Разраб.	Луговая				

Инв. № подл. | Подпись и дата | Взам. инв. №

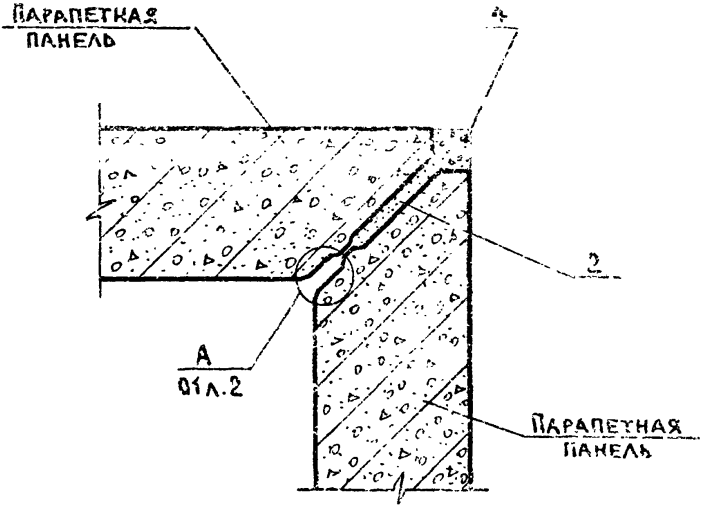

Спецификацию на узел см документ 36

Нач. ОТД	Волынский			1.232.1-8.2-1 17		
Н. контр	Егоров					
Гл. кон. от	Шац					
ГИП	Николаева			Узел 14	Стадия	Лист	Листов
ГИП	Коновалова				Р	•	1
Провер.	Хорошилова				ЦНИИЭП торгово-бытовых зданий и туристских комплексов		
Разраб.	Луговая						

Формат А4

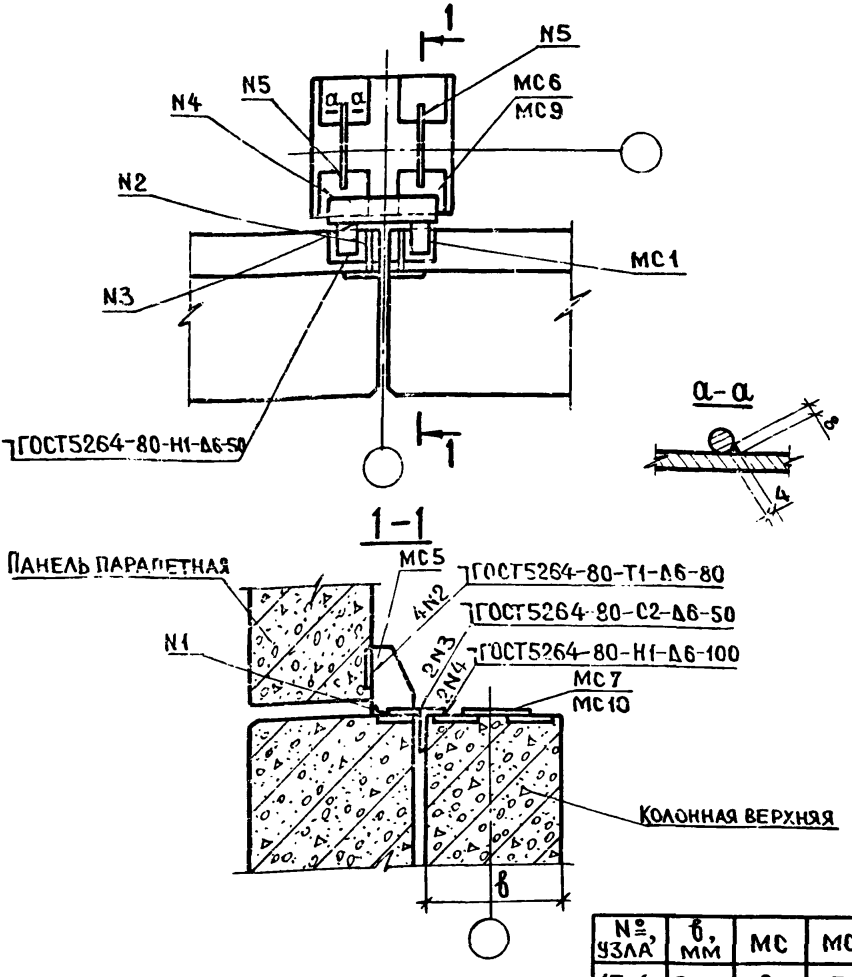

№ узла	в, мм	МС	МС
15-1	300	6	7
16-1	400	9	10

Спецификацию на узлы см. документ 38, 39.

Инв. № подл. | Подпись и дата | Взам. инв. №

Нач. отд.	Волынский	
Н. контр.	Берлова	
Гл. кон. ст.	Шац	
ГИП	Николаева	
ГИП	Коновалова	
Провер.	Николаева	
Разраб.	Егоров	

1.232.1-8.2-1 18

Узлы 15-1; 16-1

Стадия	Лист	Листов
Р		1

ЦНИИЭП торгово-бытовых зданий и туристских комплексов

Формат А4

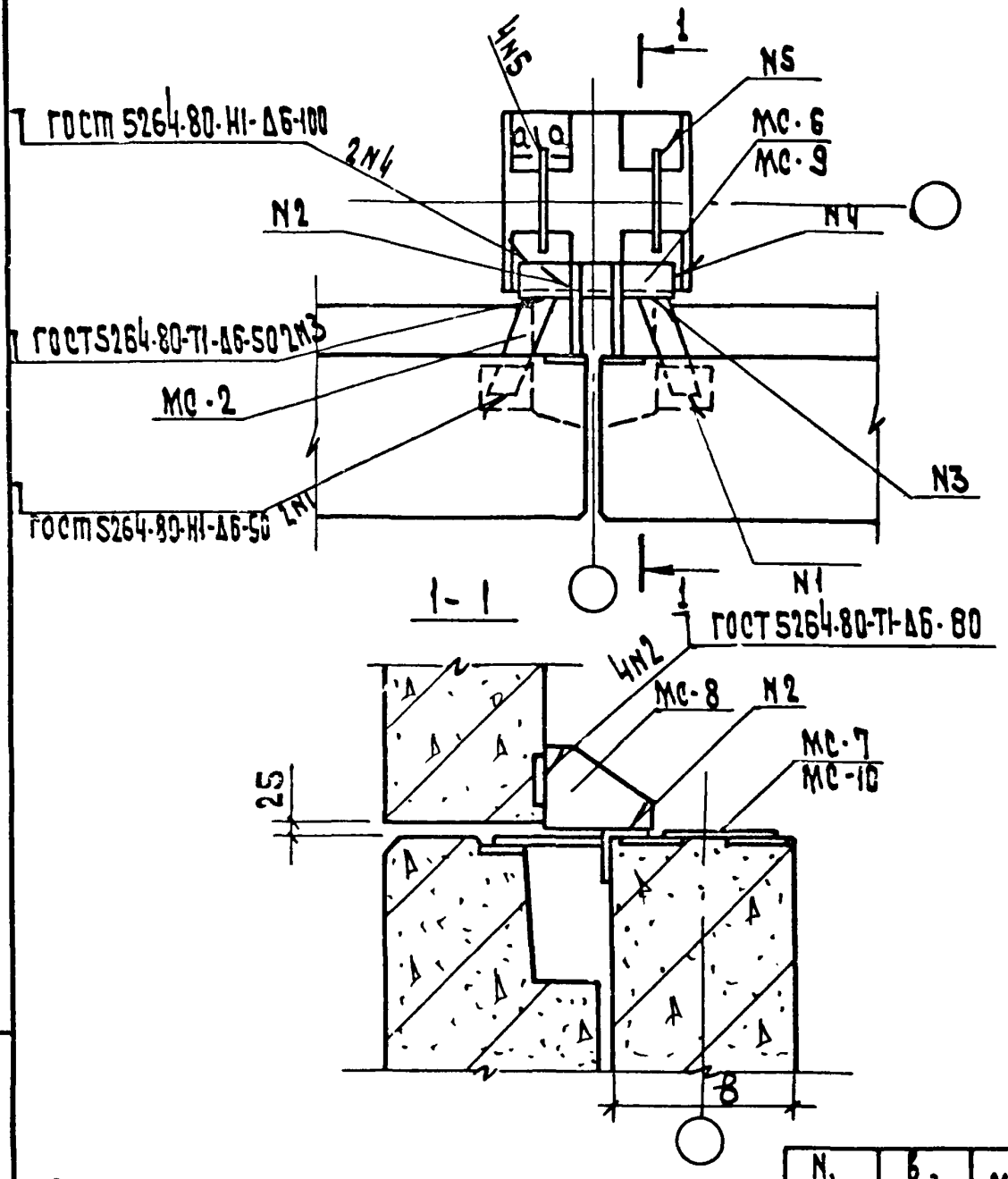

Сечение а-а см. документ 18.

Спецификацию на узлы см. документ 38,39.

N узла	b мм	МС	МС
15-2	300	6	7
16-2	400	9	10

Нач.отд.	Волынский		
Н.контр.	Берлова		
Гл.кон.отд.	Шац		
ГИП	Николаева		
ГИП	Коновалова		
Провер.	Николаева		
Разраб.	Егоров		

1.232.1-8.2-1 19

Узлы 15-2; 16-2

Стадия	Лист	Листов
Р		1

ЦНИИЭП торгово-бытовых зданий и туристских комплексов

Взам. инв. N | Подп. и дата | Инв. N подл.

22273 28

Формат А4

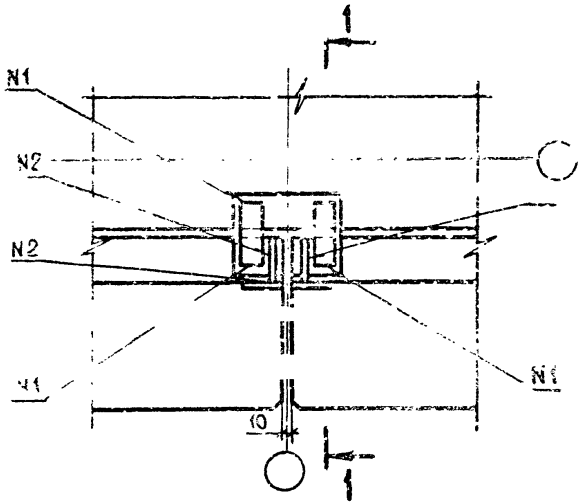

1-1

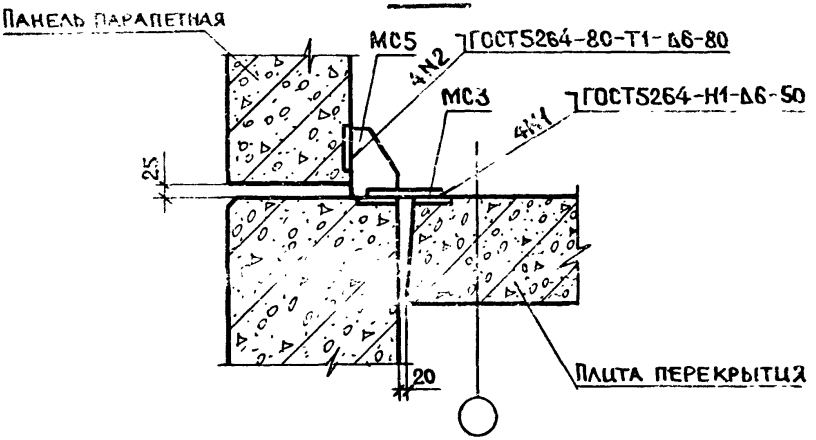

Спецификацию на узел см. документ 38.

Нач.отд.	Волынский		
Н.контр.	Берлова		
Гл.кон.от	Шац		
ГИП	Николаева		
ГИП	Коновалова		
Провер.	Николаева		
Разраб	Егоров		

1.232.1-8.2-1 20

Узел 17-1

Стадия	Лист	Листов
Р		1

ЦНИИЭП торгово-бытовых зданий и туристских комплексов

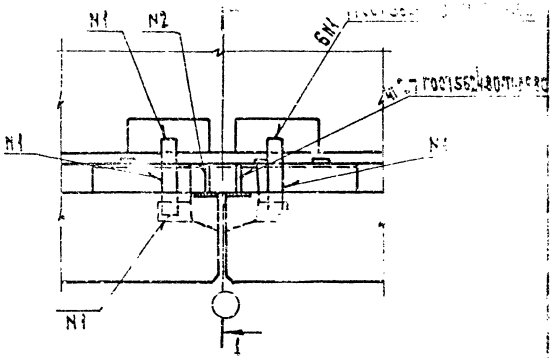

1-1

2-2

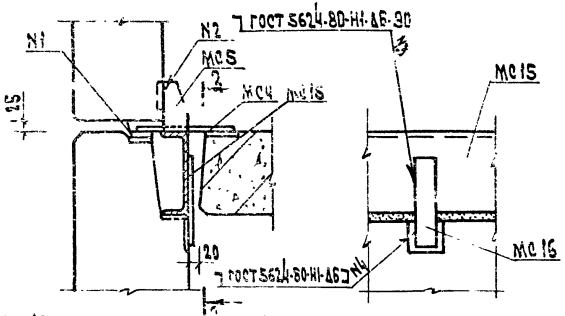

Мс 16 приварить к Мс 15 до установки

Спецификацию на узел см. документ 39

Нач. отд.	Зольницкий		1.232. 1-8. 2-1 21			
Н. конт.	Коротенкова					
Гл. кон. ст.	Шац		Узел 17-2	Стадия	Лист	Листов
ГИП	Николаева			Р		1
ГИП	Коновалова			ЦНИИЭП торгово-бытовых зданий и туристских комплексов		
Провер.	Луговая					
Разраб.	Егоров					

Инв. № подл. | Подп. и дата | Взам. инв. №

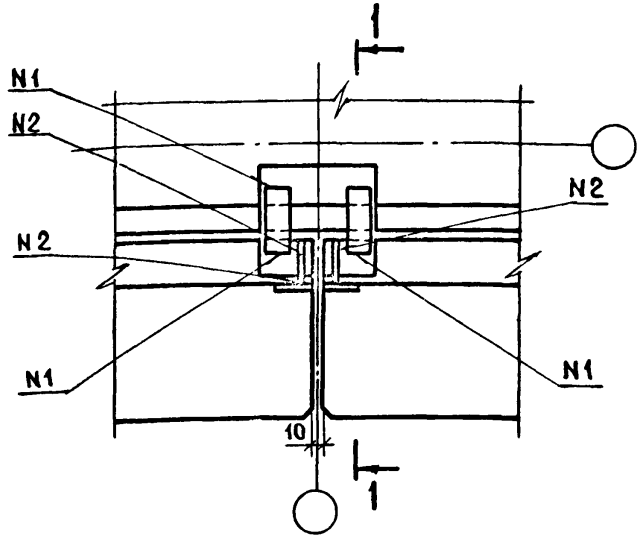

1-1

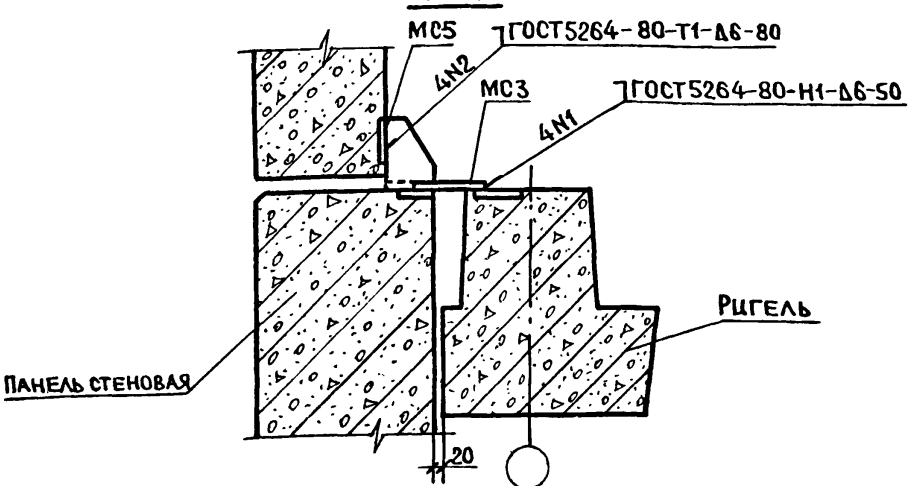

Спецификацию на узел см. документ 38

Нач.отд.	Волынский		1.232.1-8.2-1 22		
Н.контр.	Берлова				
Гл.конст	Шац				
ГИП	Николаева		Узел 18-1	Стадия	Лист	Листов
ГИП	Коновалова			Р		1
Провер.	Николаева			ЦНИИЭП торгово-бытовых зданий и туристских комплексов		
Разраб.	Егоров					

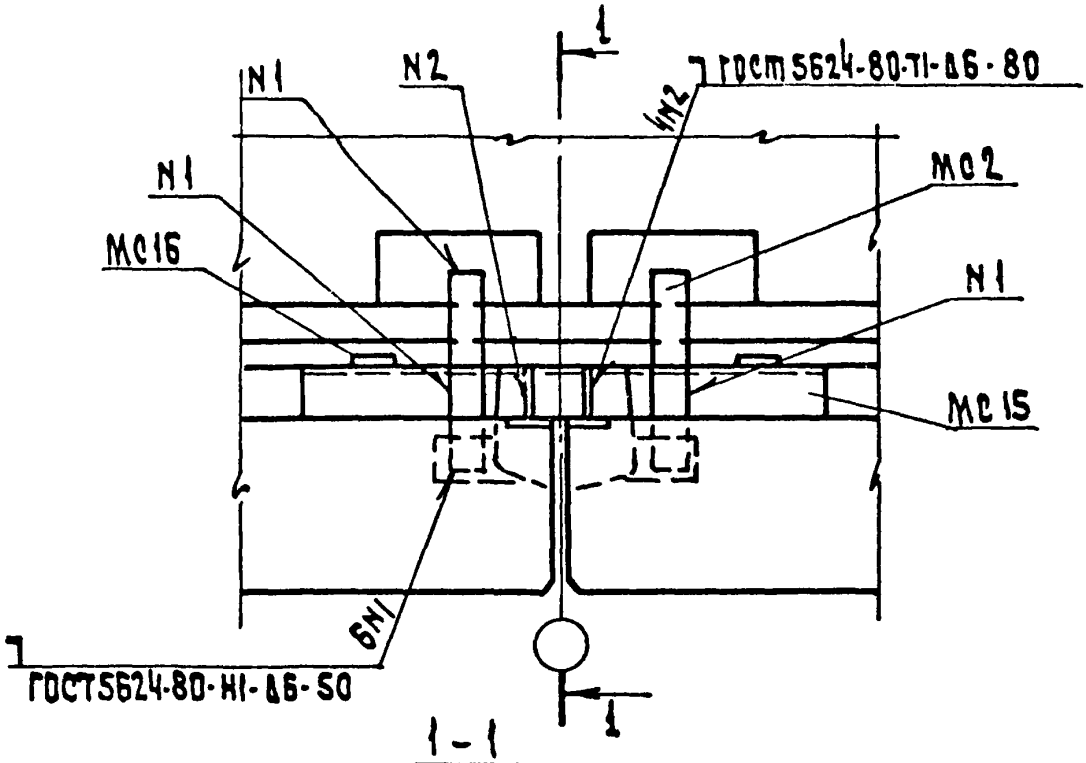

1-1

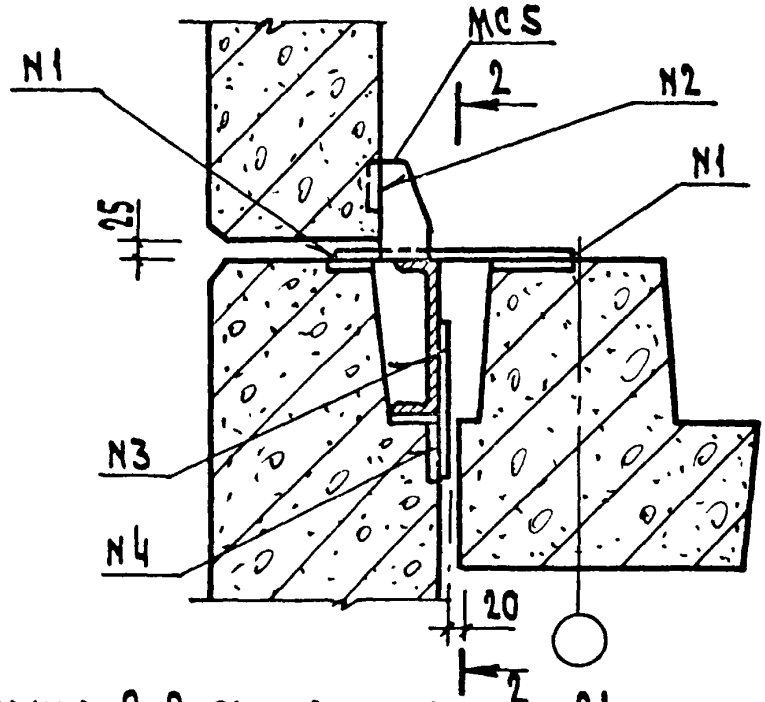

Сечение 2-2 см. документ 21
Спецификацию на узел см. документ 39

Нач.отд.	Волынский		1.232.1-8.2-1 23			
Н.контр.	Хорошилова					
Гл.кон.от.	Шац			Стадия	Лист	Листов
ГИП	Николаева		Узел 18-2	Р		1
ГИП	Коновалова			ЦНИИЭП торгово-бытовых зданий и туристских комплексов		
Провер.	Луговая					
Разраб.	Егоров					

Инв.№ подл. | Подп. и дата | Взам.инв.№

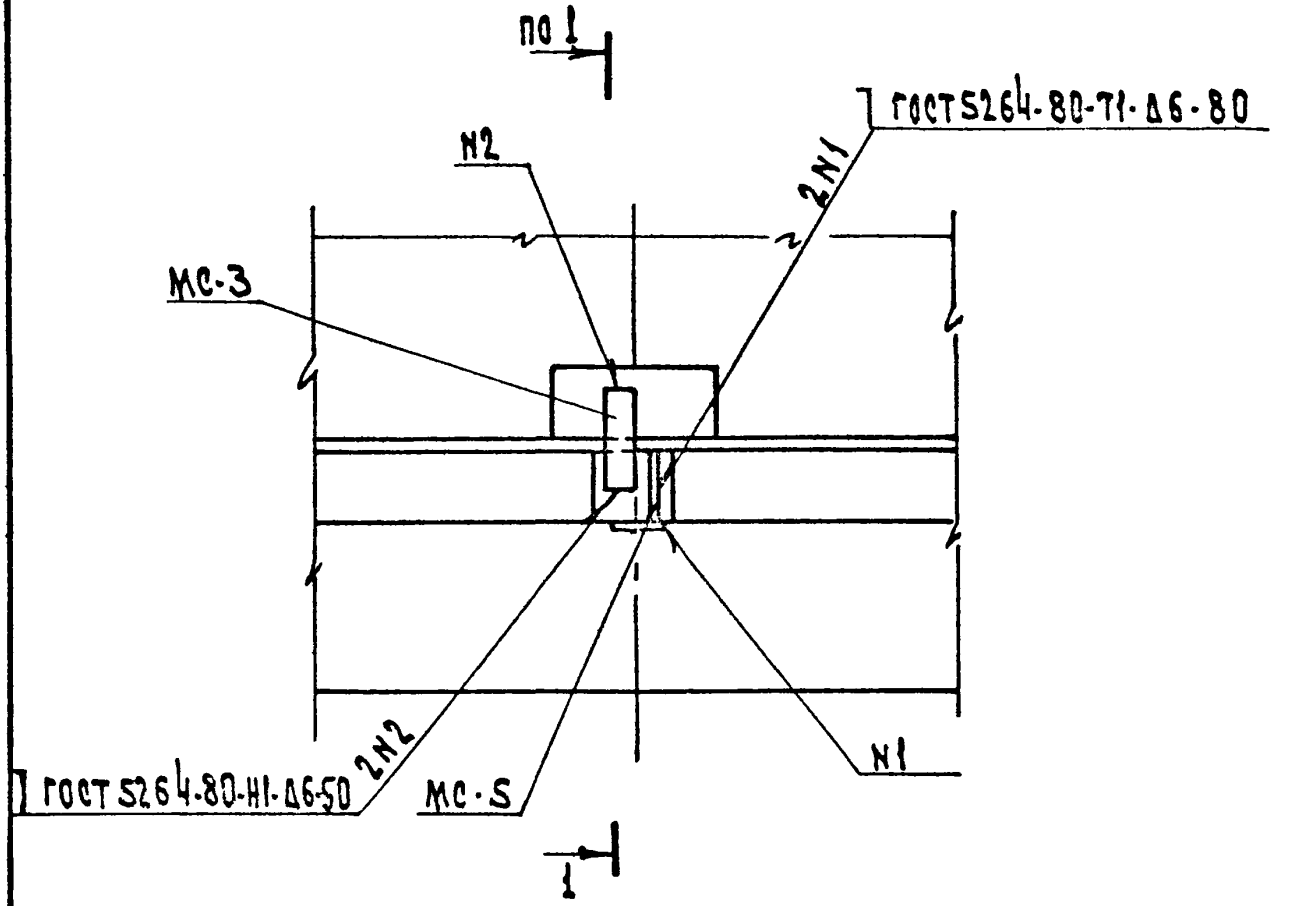

Спецификацию на узел см. документ 38

Сечение 1-1 см. документ 20

1.232.1-8.2-1 24

Узел 19-1

Лист	Листов
	1

ЦНИИЭП

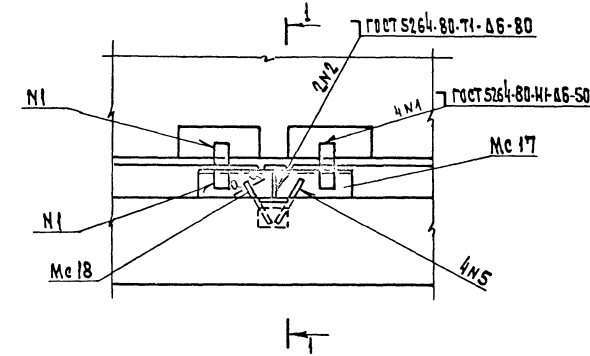

1 — 1

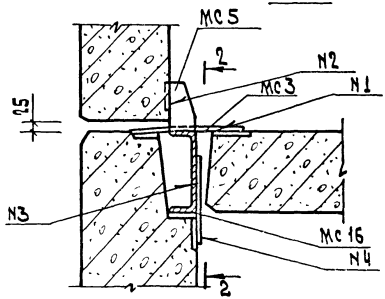

Спецификацию на узел см. документ 39
Сечение 2-2 см. документ 21
Сечение а-а см. документ 18

Нач.отд.	Волынский			1. 232. 1-8. 2-1 25			
Н.конт.	Хорошилова						
Гл.кон.ст.	Шац			Узел 19-2	Стадия	Лист	Листов
ГИП	Шиколаева				Р		1
ГИП	Коновалова				ЦНИИЭП	торгово-бытовых зданий и туристских комплексов	
Проверил	Луговая						
Разраб.	Егоров						

Инв.№ подл. | Подп. и дата | Взам. инв.№

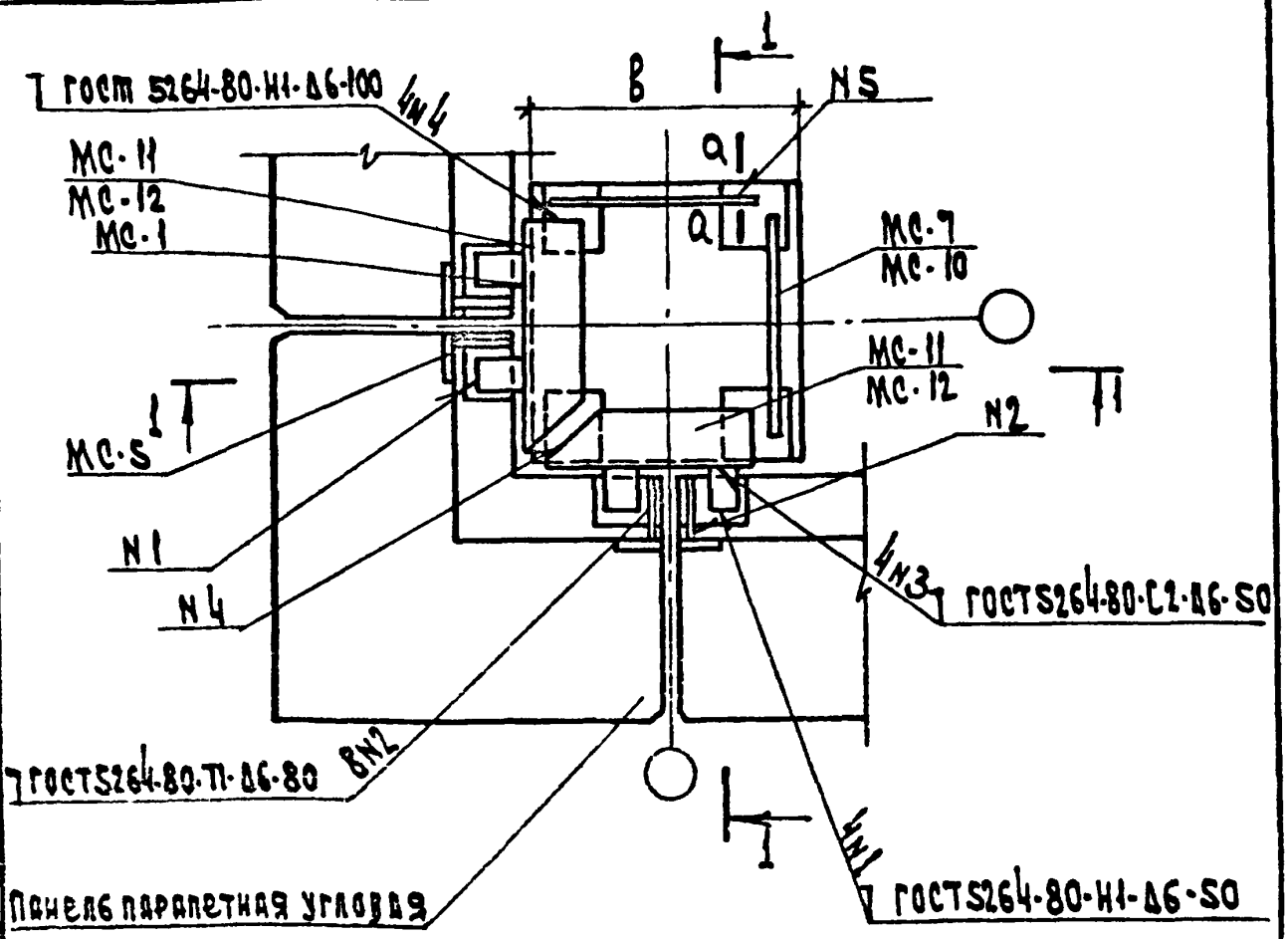

N узла	В мм	МС	МС
20-1	300	7	10
21-1	400	11	12

Сечение а-а см. документ 18

Сечение 1-1 см. документ 18

Спецификацию на узлы см. документ 39

Нач.отд.	Волынский		1.232.1-8.2-1 26
Н.контр.	Берлова		
Гл.кон.отд.	Шац		Узлы 20-1; 21-1
ГИП	Николаева		Стадия: Р; Лист; Листов: 1
ГИП	Коновалова		ЦНИИЭП торгово-бытовых зданий и туристских комплексов
Провер.	Николаева		
Разраб.	Егоров		

Формат А4

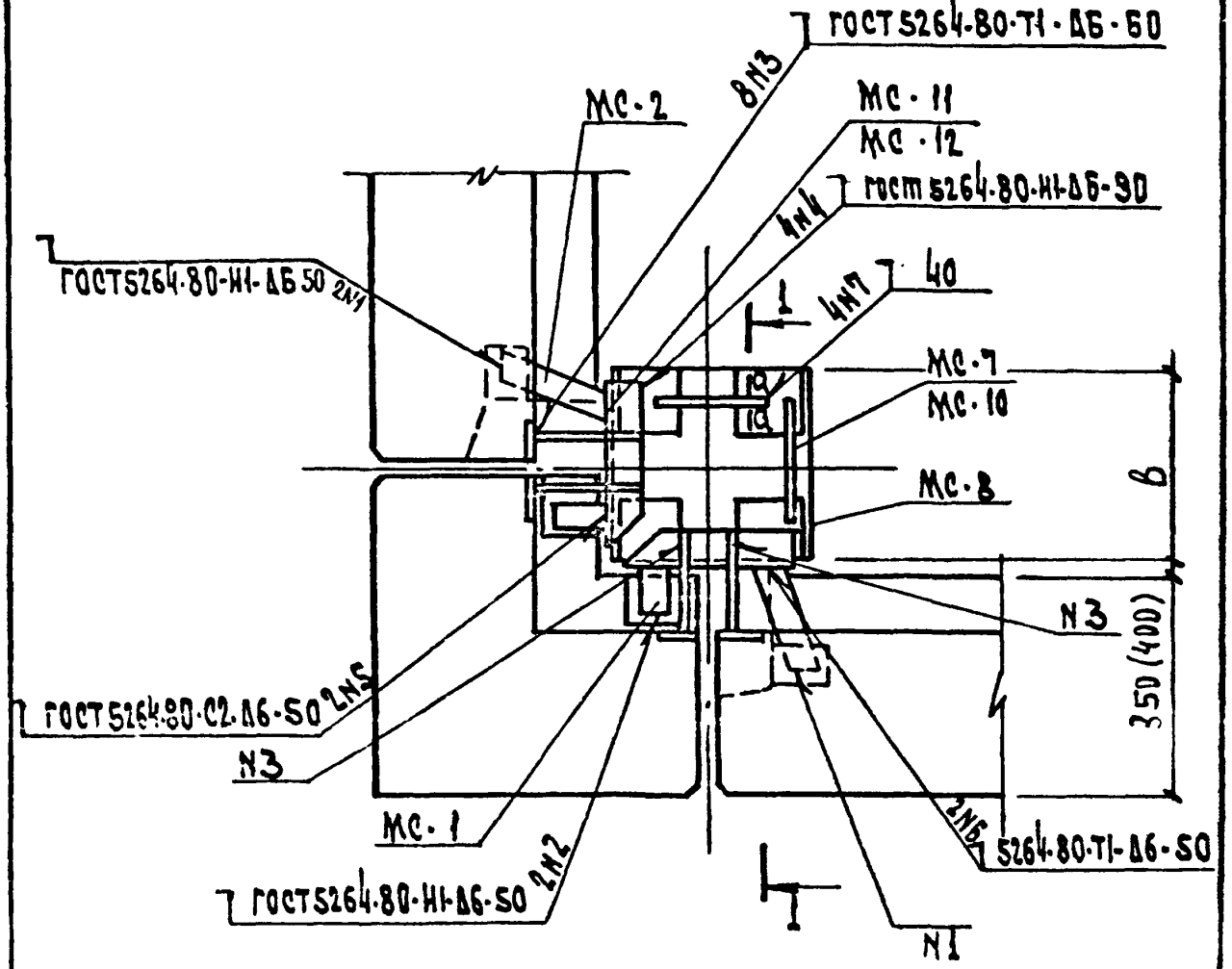

N узла	В мм	МС	МС
20-2	300	7	10
21-2	400	11	12

Спецификацию на узлы см. документ 39.
Сечение 1-1 см. документ 19.
Сечение а-а см. документ 18.

Нач.отд	Борынский		1.232.1-8.2-1 27
Н.контр.	Берлова		
Гл.конс.от	Шац		Узлы 20-2; 21-2
ГИП	Николаева		Стадия: Р; Лист: ; Листов: 1
ГИП	Конозлакова		ЦНИИЭП торгово бытовых зданий и туристских комплексов
Провер.	Николаева		
Разраб.	Егоров		

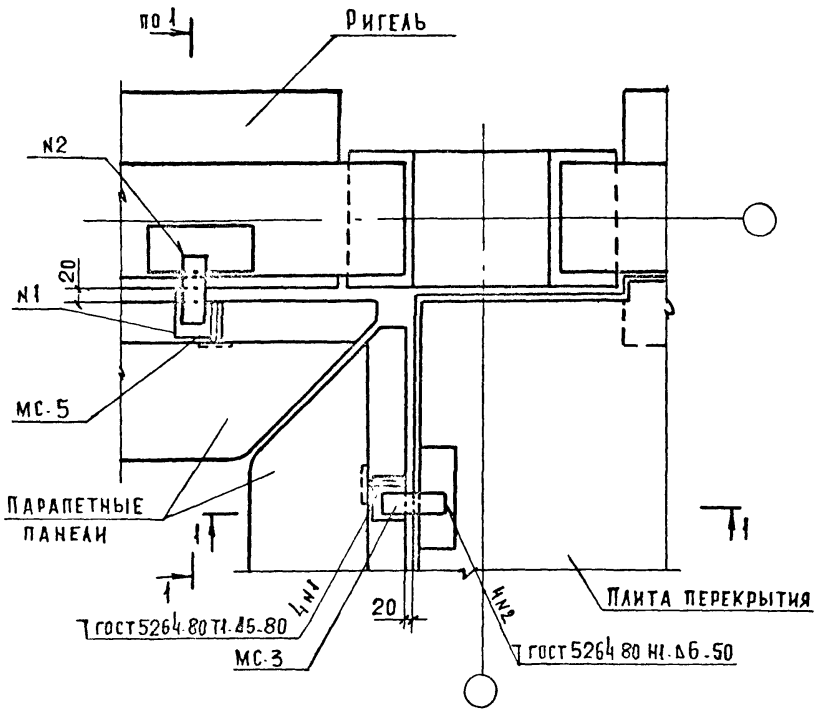

Спецификацию на узел см. документ 38.

Сечение 1-1 см. документ 22.

Нач. отд.	Волынский	
Н. контр.	Луговая	
Гл. конструктор	ЦИДЦ	
ГИП	Николаева	
ГИП	Коновалова	
Инженер	Коновалова	
Разраб.	Егоров	

1.232.1-8.2-1 28

Узел 22

Стадия	Лист	Листов
Р		1

ЦНИИЭП торговых, бытовых зданий и туристских комплексов

Инв. № подл. | Подпись и дата | Взам. инв. №

23

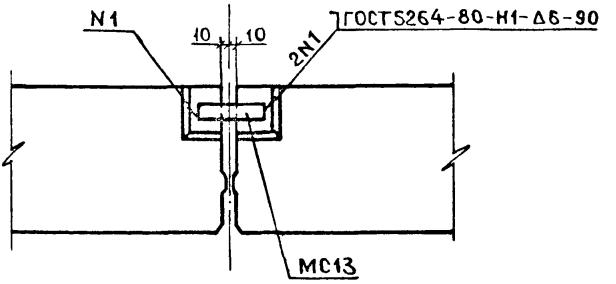

24

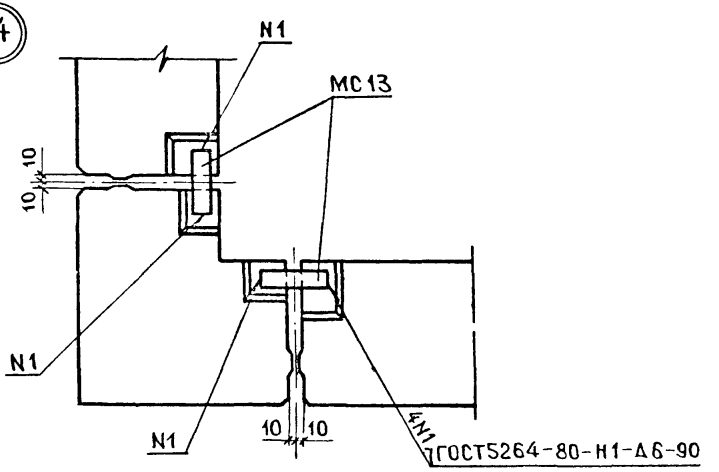

Спецификацию на узел см. документ 38

Нач. отд.	Волынский		1.232.1-8.2-1 29	
Контр.				
Сл. инж.				
ГИП	Николаева		Узлы 23, 24	Стадия: Р; Лист; Листов: 1
ГИП	Николаева			
Инженер				ЦНИИЭП торгово-бытовых зданий и туристских комплексов
Разраб.	Луговая			

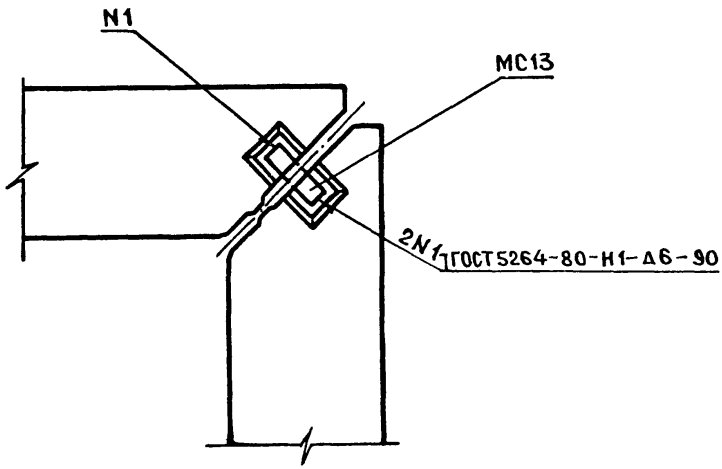

Спецификацию на узел см. документ 38

Нач.отд.	Волынский			1.232.1-8.2-1 30
Н.контр.	Берлова			
Гл.коно.	Шац			Узел 25
ГИП	Николаева			
ГИП	Коновалова			
Провер.	Хорошилова			
Разраб.	Луговая			

Стадия	Лист	Листов
Р		1

ЦНИИЭП торгово-бытовых зданий и туристских комплексов

Инв. № подл. | Подпись и дата | Взам. инв. №

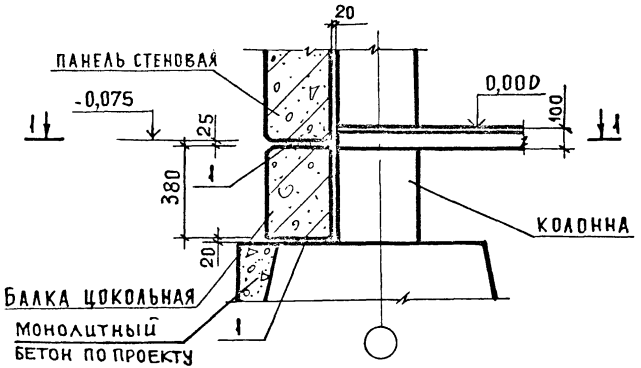

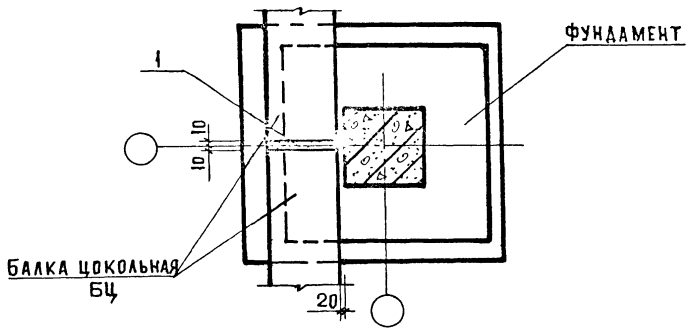

СПЕЦИФИКАЦИЮ НА УЗЕЛ СМ. ДОКУМЕНТ 36

НАЧ.ОТД.		1.232.1-8.2-1 31
Н.КОНТР.		
ГИП		УЗЕЛ 25
		ЛИСТ ЛИСТОВ 1

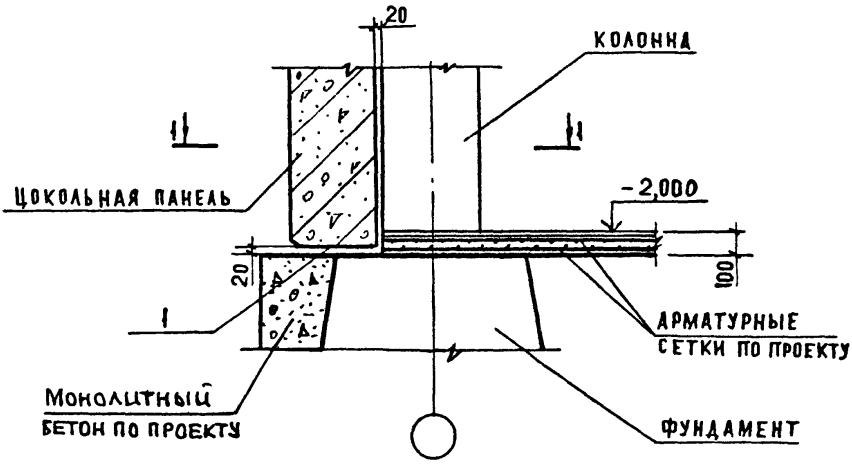

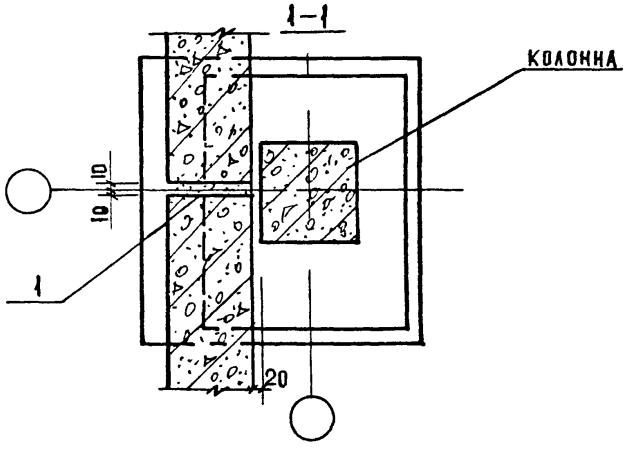

СПЕЦИФИКАЦИЮ НА УЗЕЛ СМ. ДОКУМЕНТ 36

НАЧ. ОТД.	ВОЛЫНСКИЙ	
Н. КОНТР.	ЕГОРОВ	
ГЛ. КОНСТР.	ШАЦ	
ГИП	НИКОЛАЕВА	
ГИП	КОНОВАЛОВА	
ПРОВЕРИЛ	ХОРОШИЛОВА	
РАЗРАБ.	ЛУГОВАЯ	

1.232.1-8.2-1 32

УЗЕЛ 27

СТАДИЯ	ЛИСТ	ЛИСТОВ
Р		1

ЦНИИЭП ТОРГОВО-БЫТОВЫХ ЗДАНИЙ И ТУРИСТСКИХ КОМПЛЕКСОВ

ИНВ. № ПОДЛ. | ПОДПИСЬ И ДАТА | ВЗАМ. ИНВ. №

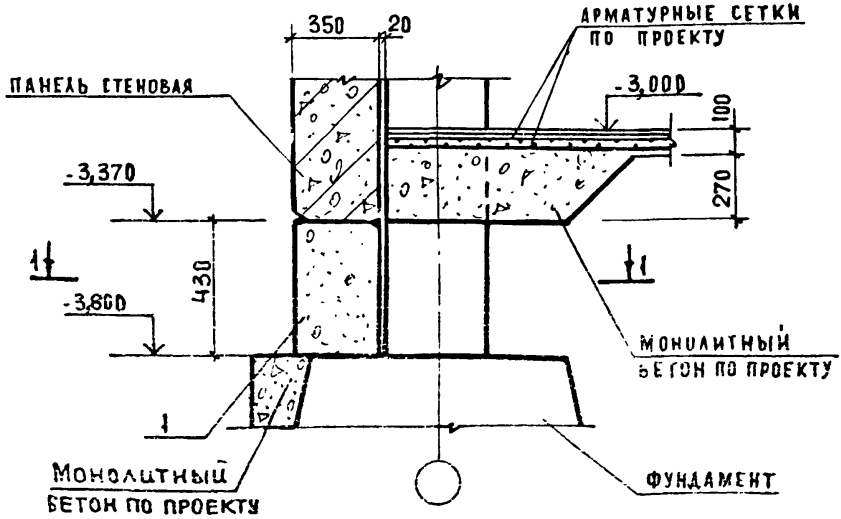

1—1

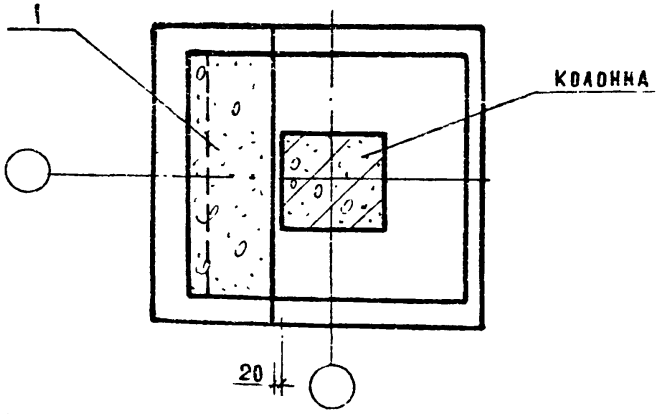

СПЕЦИФИКАЦИЮ НА УЗЕЛ СМ. ДОКУМЕНТ 36

НАЧ. ОТД.	ВОЛЫНСКИЙ		1.232.1-8.2-1 33
Н. КОНТР.	ЕГОРОВ		
ГЛ. КОНСТР.	ШАЦ		
ГИП	НИКОЛАЕВА		УЗЕЛ 28
ГИП	КОНОВАЛОВА		
ПРОВЕРИЛ	ХОРОШИЛОВА		
РАЗРАБ.	ЛУГОВАЯ		

СТАДИЯ	ЛИСТ	ЛИСТОВ
Р		1

ЦНИИЭП ТОРГОВО-БЫТОВЫХ ЗДАНИЙ И ТУРИСТСКИХ КОМПЛЕКСОВ

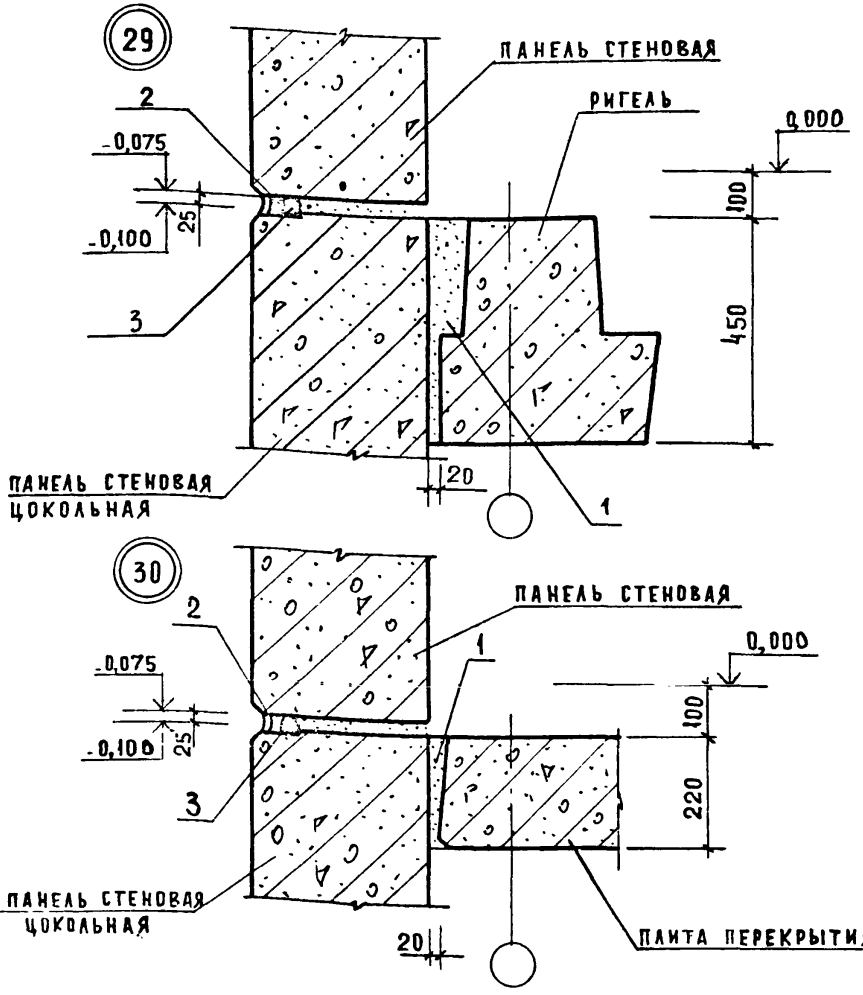

СПЕЦИФИКАЦИЮ НА УЗЕЛ СМ. ДОКУМЕНТ 36

НАЧ ОТД.	ВОЛЫНСКИЙ	
Н КОНТР.	ЕГОРОВ	
ГА КОНСТР	ШАЦ	
ГИП	НИКОЛАЕВА	
ГИП	КОНОВАЛОВА	
ПРОВЕРИЛ	ХОРОШИЛОВА	
РАЗРАБ	ЛУГОВАЯ	

1.232.1-8.2-i 34

УЗЛЫ 29; 30

СТАДИЯ	ЛИСТ	ЛИСТОВ
Р		1

ЦНИИЭП ТОРГОВО БЫТОВЫХ ЗДАНИЙ И ТУРИСТСКИХ КОМПЛЕКСОВ

ВЗАМ. ИНВ. №

ПОДПИСЬ И ДАТА

ИНВ. № ПОДЛ.

Инв. № подл.	Подпись и дата	Взам. инв. №

Марка поз.	Обозначение	Наименование	Кол. на узел 1-1	1-2	2-1	2-2	3-2	4-2	5-1	5-2	6	Масса, кг	Примечание
		Материалы											
1		Цементный раствор					0,003			0,006	0,015		м³ на 1м шва
		М100 для толщ. панелей											
		350 мм	0,01	0,01	0,004	0,004			0,02				м³ на 1м шва
		400 мм	0,011	0,011	0,005	0,005			0,022				м³ на 1м шва
2		Мастика герметизирующая											
		нетвердеющая строитель-											
		ная ГОСТ 14791-79	0,006	0,006	0,002	0,002	0,004	0,003	0,002		0,002		м³ на 1м шва
3		Прокладка резиновая по-											
		ристая уплотняющая											
		ГОСТ 19177-81	0,025	0,025	0,005	0,025	0,01		0,005	0,005	0,005		м³ на 1м шва
4		Керамзитобетон М75		0,1		0,025	0,07	0,1		0,1			м³ на 1м шва
5		Воздухозащитная проклей											
		ка "Герполент" ТУ21-29-46-76						0,007					м³ на 1м шва
6		Пенополистирол						0,037					м³ на 1м шва
7		Полимерцементный состав		0,004		0,004							м³ на 1м шва

Нач. отд.	Волынский	
Н. контр.	Хорошилов	
Гл. конс.	Шац	
ГИП	Николаева	
ГИП	Хомовалова	
Провер.	Егоров	
Разраб.	Берлова	

1.232.1-8.2-1 35

Спецификация на узлы 1-1...6

Стадия	Лист	Листов
Р		1

ЦНИИЭП торгово-бытовых зданий и туристских комплексов

Инв. № подл.	Подпись и дата	Взам. инв. №

Марка поз	Обозначение	Наименование	Кол. на узел 12	13	14	26	27	28	29	30	Масса, кг	Примечание
		Материалы										
1		Цементный раствор М 100				0,018	0,012		0,026	0,014		$м^3$ на 1м шва
		для толщины панели										
		250мм	0,015	0,030	0,02							$м^3$ на 1м шва
		310мм	0,017	0,034	0,02							$м^3$ на 1м шва
2		Мастика герметирующая										
		нетвердеющая строительная										
		ГОСТ 14791-79	0,002	0,002	0,002				0,002	0,002		$м^3$ на 1м шва
3		Прокладка резиновая										
		пористая уплотняющая										
		ГОСТ 19177-81	0,005	0,005	0,005				0,005	0,005		$м^3$ на 1м шва
4		Бетон М200			0,01			0,19				$м^3$ на 1м шва

Нач. отд.	Волынский		
Н. контр.	Хорошилова		
Гл. конс.	Щац		
ГИП	Кожевникова		
ГИП	Кожевникова		
Провер.	Егоров		
Разраб.	Беркова		

1.232.1-8.2-1 36

Спецификация на узлы 12-14; 26-30

Стадия	Лист	Листов
Р		1

ЦНИИЭП торгово-бытовых зданий и туристских комплексов

Инв. № подл.	Подпись и дата	Взам. инв. №

Марка, поз	Обозначение	Наименование	Кол. на узел 7-1	7-2	8-1	8-2	9-1	9-2	10-1	10-2	Масса, кг	Примечание
		Изделия соединительные										
МС1	6.50.0.60.70	Полоса 6×50 ГОСТ 103-76 / Вст3сп5 ГОСТ 535-79	2						4	2	0,17	без черт.
		L = 70										
МС2	1.232.1-8 2-1 40	МС 2		2						2	0,40	
МС3	6.50.060.140	Полоса 6×50 ГОСТ 103-76 / Вст3сп5 ГОСТ 535-79			2		2				0,34	без черт.
		ℓ = 140										
МС4	1.232.1-8.2-1 41	МС 4				2		2			0,92	
МС14	1.232.1-8.2-1 43	МС 14				2		2			0,30	

Нач. отд.	Вольнинский	
Н. контр.	Хорошилова	
Гл. конст.	Шац	
ГИП	Николаева	
ГИП	Коновалова	
Провер.	Егоров	
Разраб.	Берлова	

1.232.1-8.2-1 37

Спецификация на узлы 7-1...10-2

Стадия	Лист	Листов
Р		1

ЦНИИЭП торгово-бытовых зданий и туристских комплексов

22273 4ф

Марка поз.	Обозначение	Наименование	Кол. на узел										Масса кг	Примечание
			11	15-1	15-2	17-1	18-1	19-1	22	23	24	25		
		Изделие соединительн.												
МС1	8.50.060.70	Полоса -6×50 ГОСТ 103-76 / Вст3сп5 ГОСТ 535-79		2									0,17	Без черт.
		L=70												
МС2	1.232.1-8.2-1 40	МС2			2								0,40	
МС3	8.50.060.140	Полоса -6×50 ГОСТ 103-76 / Вст3сп5 ГОСТ 535-79	2										0,34	Без черт.
		L=140												
МС5	1.232.1-8.2-1 44	МС3		2		2	2		2				0,79	
МС6	63.40.8.030.240	Уг. 63×40×3 ГОСТ 8510-72* / Вст3сп5 ГОСТ 535-79		1	1			1					1,45	Без черт.
		L=240												

Нач. отд.	Ролынский	
Н. контр.	Берлова	
Гл. конст.	Шаш	
ГИП	Коновалов	
ГИП	Николаев	
Провер.	Хорошилов	
Разраб.	Егоров	

1.232.1-8.2-1 38

Спецификация на узлы 11; 15-1; 15-2; 17-1; 18-1; 19-1; 22; 23; 24; 25

Стадия	Лист	Листов
Р	1	2

ЦНИИЭП торгово-бытовых зданий и туристских комплексов

22273 47

Инв. № подл.	Подпись и дата	Взам. инв. №

Марка поз.	Обозначение	Наименование	Кол. на узел										Масса кг	Примечание
			11	15-1	15-2	17-1	18-1	19-1	22	23	24	25		
МС7	8.014.130	ф8 А II ГОСТ 5781-82 l=180		2	2								0,07	БЕЗ ЧЕРТ.
МС8	1.232.1-8.2-1 44	МС8			2								1,23	
МС13	8.50.060.140	Полоса -8×50 ГОСТ 103-76 Ст3сп5 ГОСТ 535-79	2			2	2	1	2				0,44	БЕЗ ЧЕРТ.
		l=140												

Марка поз	Обозначение	Наименование	Кол на узел								Масса, кг	Примечание
			16-1	16-2	17-2	18-2	19-2	20-1	20-2	21-1	21-2		
		Изделия соединительные											
МС1	6.50.060.70	Полоса -6×50 ГОСТ 103-76 / Ст3сп5 ГОСТ 535-79	2					4	2	4	2	0,17	без черт
		L = 70											
МС2	1.232.1-8.2-1 40	МС2		2					2		2	0,40	
МС3	6.50.060.140	Полоса -6×50 ГОСТ 103-76 / Ст3сп5 ГОСТ 535-79					2					0,34	без черт
		L = 140											
МС4	1.232.1-8.2-1 41	МС4			2	2						0,92	
МС5	1.232.1-8.2-1 40	МС5	2		2	2	1	4		4		0,79	
МС7	8.014.130	ФВАI ГОСТ 5781-82 L = 180					2	2	2			0,09	без черт.
МС8	1.232.1-8.21 40	МС8		2					4		4	1,23	

Нач. отд.	Волынский	
Н. контр.	Хорошилов	
Гл. конст.	Шац	
ГИП	Николаева	
ГИП	Кочедалова	
Пров.	Егорова	
Разраб.	Бердова	

1.232.1-8.2-1 39

Спецификация на узлы 16-1; 16-2; 17-2...19-2; 20-1...21-2

Стадия	Лист	Листов
Р	1	2

ЦНИИЭП торгово-бытовых зданий и туристских комплексов

Инв. № подл.	Подпись и дата	Взам. инв. №

Марка поз.	Обозначение	Наименование	Кол. на узел 16-1	16-2	17-2	18-2	19-2	20-1	20-2	21-1	21-2	Масса кг	Примечание
МС9	63.40.8.080	Уголок L63×40×8 ГОСТ 8510-79* / Вст3сп5 ГОСТ 535-79	1	1								2,05	без черт.
МС10	8.011.280	⌀8 AI ГОСТ 5781-82 L=280	2	2						2	2	0,11	без черт.
МС11	1.232.1-8.2-1 42	МС 11						2	2			1,45	
МС12	1.232.1-8.2-1 42	МС 12								2	2	2,05	
МС15	22.090.700	Швеллер С22 ГОСТ 8240-72 / Вст3сп5 ГОСТ 535-79 L=700			1	1						14,7	без черт.
МС16	8.50.060.230	Полоса 8×50 ГОСТ 103-76 / Вст3сп5 ГОСТ 535-79 L=230			1	1	1					2,27	без черт.
МС17	22.090.450	Швеллер С22 ГОСТ 8240-72 / Вст3сп5 ГОСТ 535-79 L=450					1					9,45	без черт.

22273 50

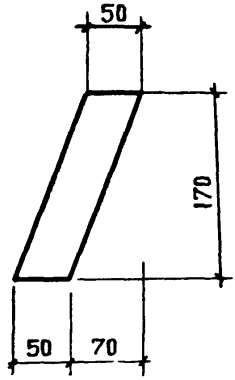

			1.232.1-8.2-1 40
НАЧ ОТД.	Волынский		Изделие соединительное МС2
Н. КОНТР	Хорошилова		
ГА. КОН. ОТД.	Шац		
ГИП	Николаева		
ГИП	Коновалова		
ПРОВЕРИЛ	Егоров		
РАЗРАБ	Берлова		

СТАДИЯ	МАССА	МАСШТАБ
Р	0,40кг	
ЛИСТ	ЛИСТОВ 1	

Полоса $\frac{-6\times50\ \text{ГОСТ}\ 103-76}{\text{Вст3}\ \text{ГОСТ}\ 535-79}$

ЦНИИЭП торгово-бытовых зданий и туристских комплексов

Формат А4

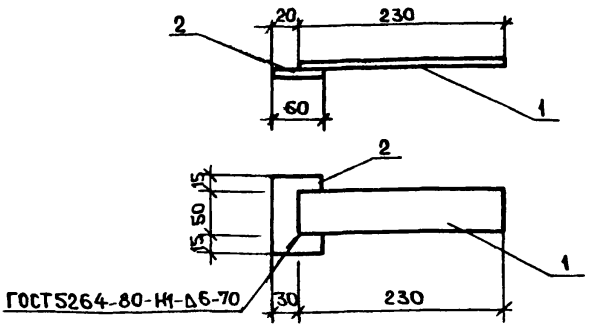

Формат	Зона	Поз.	Обозначение	Наименование	Кол.	Примеч.
				Документация		
				Техническое описание		
				Детали		Масса,кг
Б4		1	8.50.060.230	Полоса $\frac{-8\times50\ ГОСТ103-76}{Вст3сп5\ ГОСТ535-79}$	1	0,54
				$L=230$		
Б4		2	10.60.060.80	Полоса $\frac{-10\times60\ ГОСТ103-76}{Вст3сп5\ ГОСТ535-79}$	1	0,38
				$L=80$		

Нач.отд.	Вольнский	
Н.контр.	Хорошилова	
Гл.конст.	Шац	
ГИП	Николаева	
ГИП	Коновалова	
Провер.	Егоров	
Разраб.	Берлова	

1.232.1-8.2-1 41

Изделие соединительное МС4

Стадия	Масса	Масшт.
Р	0,92	
Лист	Листов 1	

ЦНИИЭП торгово-бытовых зданий и туристских комплексов

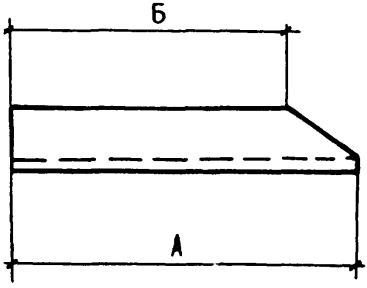

ОБОЗНАЧЕНИЕ	МАРКА ИЗДЕЛИЯ	А, мм	Б, мм	МАССА, кг
1.232.1-8.2-1 42	МС 11	240	180	1.45
- 01	МС 12	340	280	2.05

ИНВ.№ ПОДЛ. | ПОДПИСЬ И ДАТА | ВЗАМ.ИНВ.№

Нач.отд.	Волынский	
Н.контр.	Хорошилова	
Гл.конст.	Шац	
ГИП	Николаева	
ГИП	Коновалова	
Провер.	Егоров	
Разраб.	Беранова	

1.232.1-8.2-1 42

ИЗДЕЛИЕ СОЕДИНИТЕЛЬНОЕ МС

Уголок Б-63х40х8 ГОСТ 8510-79 / Вст3сп5 ГОСТ 535-79

СТАДИЯ	МАССА	МАСШТАБ
Р	СМ. ТАБЛ.	
ЛИСТ	ЛИСТОВ 1	

ЦНИИЭП торгово-бытовых зданий и туристских комплексов

ФОРМАТ А4

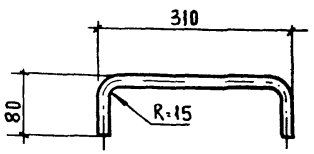

Нач. отд.	Волынский	
Н. конт.	Хорошилова	
Гл. конст.	Шац	
ГИП	Николаева	
ГИП	Коновалова	
Провер.	Егоров	
Разраб.	Берлова	

1.232.1-8.2-1 43

Изделие соединительное мс14

Стадия	Масса	Масштаб
Р	0,3 кг	
Лист	Листов 1	

ф12 AI ГОСТ 5781-82

ЦНИИЭП Торгово-бытовых зданий и туристских комплексов

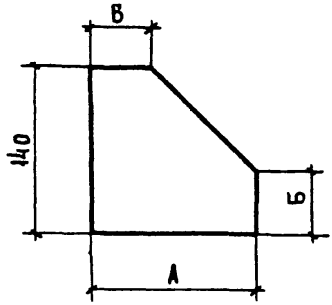

ОБОЗНАЧЕНИЕ	Марка изделия	А, мм	Б, мм	Масса, кг
1.232.1-8.2-1 44	МС8	140	50	1,23
-01	МС5	90	30	0,79

Взам. инв. №

Подпись и дата

Инв. № подл.

Нач. отд.	Волынский	
Н. контр.	Егоров	
ГИП	Николаева	
ГИП	Коновалова	
Провер.	Луговая	
Разраб.	Хорошилова	

1.232.1-8.2-1 44

Изделие соединительное МС

Стадия	Масса	Масшт.
Р	См. табл.	
Лист	Листов 1	

Полоса $\frac{-8\times50\ \text{ГОСТ}\ 103-76}{\text{Вст3пс ГОСТ}\ 535-79}$

ЦНИИЭП торгово-бытовых зданий и туристских комплексов

gost.e-ecolog.ru