ТИПОВЫЕ КОНСТРУКЦИИ, ИЗДЕЛИЯ И УЗЛЫ ЗДАНИЙ И СООРУЖЕНИЙ

СЕРИЯ 1.132.1-13ПВ

ПАНЕЛИ НАРУЖНЫХ СТЕН

ЛЕГКОБЕТОННЫЕ ОДНОСЛОЙНЫЕ ОДНОРЯДНОЙ РАЗРЕЗКИ

ДЛЯ КРУПНОПАНЕЛЬНЫХ ЖИЛЫХ ЗДАНИЙ С ШАГОМ

ПОПЕРЕЧНЫХ СТЕН 3,0; 3,6 М И ВЫСОТОЙ ЭТАЖА 2,8М

/УНИФИЦИРОВАННЫЕ ДЛЯ СЛОЖНЫХ УСЛОВИЙ

СТРОИТЕЛЬСТВА: НЕРАВНОМЕРНО СЖИМАЕМЫЕ

ГРУНТЫ, ПРОСАДОЧНЫЕ ГРУНТЫ,

ПОДРАБАТЫВАЕМЫЕ ТЕРРИТОРИИ/

ВЫПУСК 3

АРМАТУРНЫЕ И ЗАКЛАДНЫЕ ИЗДЕЛИЯ.
РАБОЧИЕ ЧЕРТЕЖИ.

gost.e-ecolog.ru

ТИПОВЫЕ КОНСТРУКЦИИ, ИЗДЕЛИЯ И УЗЛЫ ЗДАНИЙ И СООРУЖЕНИЙ

СЕРИЯ 1.132.1-13ПВ

ПАНЕЛИ НАРУЖНЫХ СТЕН

ЛЕГКОБЕТОННЫЕ ОДНОСЛОЙНЫЕ ОДНОРЯДНОЙ РАЗРЕЗКИ

ДЛЯ КРУПНОПАНЕЛЬНЫХ ЖИЛЫХ ЗДАНИЙ С ШАГОМ

ПОПЕРЕЧНЫХ СТЕН 3,0; 3,6 М И ВЫСОТОЙ ЭТАЖА 2,8М

/УНИФИЦИРОВАННЫЕ ДЛЯ СЛОЖНЫХ УСЛОВИЙ

СТРОИТЕЛЬСТВА: НЕРАВНОМЕРНО СЖИМАЕМЫЕ

ГРУНТЫ, ПРОСАДОЧНЫЕ ГРУНТЫ,

ПОДРАБАТЫВАЕМЫЕ ТЕРРИТОРИИ/

ВЫПУСК 3

АРМАТУРНЫЕ И ЗАКЛАДНЫЕ ИЗДЕЛИЯ.
РАБОЧИЕ ЧЕРТЕЖИ.

Разработаны:
ПРОЕКТНЫМ ИНСТИТУТОМ КиевЗНИИЭП
ДИРЕКТОР ИН-ТА А.ЗАВАРОВ
ГЛ. ИНЖ. ПРОЕКТА Е.ЛАБИНОВА

Утверждены приказом Госгражданстроя
и введены в действие с 20.12.85,
приказ от 29.11.85 N 369

Обозначение	Наименование	Стр.
I.I32.I-I3ПВ.3 0000	Содержание	2-3
I.I32.I-I3ПВ.3 00T0	Техническое описание	4-5
I.I32.I-I3ПВ.3 00I0	Каркас плоский КНС I	
I.I32.I-I3ПВ.3 00II	Каркас плоский КНС 2	6
I.I32.I-I3ПВ.3 00I0 СБ	Каркас плоский КНС I	
	Сборочный чертеж	7
I.I32.I-I3ПВ.3 00II СБ	Каркас плоский КНС 2	
	Сборочный чертеж	7
I.I32.I-I3ПВ.3 00I2	Каркас плоский КНС 3+ КНС 7	8
I.I32.I-I3ПВ.3 00I3	Каркас плоский КНС 8+ КНС I0	9
I.I32.I-I3ПВ.3 00I2 СБ	Каркас плоский КНС 3+ КНС 7	
	Сборочный чертеж	I0
I.I32.I-I3ПВ.3 00I3 СБ	Каркас плоский КНС 8+ КНС I0	I0
	Сборочный чертеж	
I.I32.I-I3ПВ.3 00I4	Каркас плоский КНС II+ КНС I4	II
I.I32.I-I3ПВ.3 00I5	Каркас плоский КНС I5+ КНС I8	II
I.I32.I-I3ПВ.3 00I4 СБ	Каркас плоский КНС II+ КНС I4	
	Сборочный чертеж	I2
I.I32.I-I3ПВ.3 00I5 СБ	Каркас плоский КНС I5+ КНС I8	
	Сборочный чертеж	I2
I.I32.I-I3ПВ.3 00I6	Каркас плоский КНС I9+ КНС 20	I3
I.I32.I-I3ПВ.3 00I7	Каркас плоский КНС 2I+ КНС 28	I3
I.I32.I-I3ПВ.3 00I6 СБ	Каркас плоский КНС I9+ КНС 20	
	Сборочный чертеж	I4
I.I32.I-I3ПВ.3 00I7 СБ	Каркас плоский КНС 2I+ КНС 28	
	Сборочный чертеж	I4
I.I32.I-I3ПВ.3 00I8	Каркас плоский КНС 30	I5
I.I32.I-I3ПВ.3 00I9	Каркас плоский КНС 29, КНС 3I+ КНС 33	I6
I.I32.I-I3ПВ.3 00I8 СБ	Каркас плоский КНС 30	
	Сборочный чертеж	I7

Обозначение	Наименование	Стр.
I.I32.I-I3ПВ.3 00I9 СБ	Каркас плоский КНС 29, КНС 3I+ КНС 33	
	Сборочный чертеж	I7
I.I32.I-I3ПВ.3 0020	Каркас плоский КНС 34, КНС 35	I8
I.I32.I-I3ПВ.3 0022	Каркас плоский КНС 4I+КНС 43	2I
I.I32.I-I3ПВ.3 002I	Каркас плоский КНС 36+ КНС 40	I9
I.I32.I-I3ПВ.3 0020 СБ	Каркас плоский КНС 34, КНС 35	
	Сборочный чертеж	20
I.I32.I-I3ПВ.3 002I СБ	Каркас плоский КНС 36+ КНС 40	
	Сборочный чертеж	20
I.I32.I-I3ПВ.3 0023	Каркас плоский КНС 44+ КНС 54	2I-22
I.I32.I-I3ПВ.3 0022 СБ	Каркас плоский КНС 4I+ КНС 43	
	Сборочный чертеж	23
I.I32.I-I3ПВ.3 0023 СБ	Каркас плоский КНС 44+ КНС 54	
	Сборочный чертеж	23
I.I32.I-I3ПВ.3 0024	Каркас плоский КНС 55+ КНС 60	24
I.I32.I-I3ПВ.3 0025	Каркас плоский КНС 6I+ КНС 63	25
I.I32.I-I3ПВ.3 0024 СБ	Каркас плоский КНС 55 + КНС 60	26
	Сборочный чертеж	
I.I32.I-I3ПВ.3 0025 СБ	Каркас плоский КНС 6I+ КНС 63	
	Сборочный чертеж	26
I.I32.I-I3ПВ.3 0026	Каркас плоский КНС 64+ КНС 72	27
I.I32.I-I3ПВ.3 0027	Каркас плоский КНС 73+ КНС 82	28

Взам. инв. № | Подпись и дата | Инв. № подл.

НАЧ.ОТД.	Боровик		IX.84
Н.КОНТР.	Шаповал		IX.84
ГЛ.СПЕЦ.	Лабинова		VIII.84
ПРОВЕРИЛ	Лабинова		VIII.84
РАЗРАБ.	Вертенич		VI.84

1.132.1-13ПВ.3 0000

Содержание

СТАДИЯ	ЛИСТ	ЛИСТОВ
Р	1	2

ГОСГРАЖДАНСТРОЙ
КиевЗНИИЭП

20977-04 3

Обозначение	Наименование	Стр.
I.I32.I-I3ПВ.3 0026 СБ	Каркас плоский КНС 64÷ КНС 72	
	Сборочный чертеж	29
I.I32.I-I3ПВ.3 0027 СБ	Каркас плоский КНС 73÷ КНС 82	
	Сборочный чертеж	29
I.I32.I-I3ПВ.3 0028	Отдельный стержень ТНС I÷ ТНС II	30
I.I32.I-I3ПВ.3 0029	ОТдельный стержень ТНС I2÷ ТНС 28	30
I.I32.I-I3ПВ.3 0028	Отдельный стержень ТНС I÷ ТНС II	31
I.I32.I-I3ПВ.3 0029	Отдельный стержень ТНС I2÷ ТНС 28	31
I.I32.I-I3ПВ.3 0030	Анкер АНСI, АНС 5, АНС6	32
I.I32.I-I3ПВ.3 003I	Анкер АНС 3	32
I.I32.I-I3ПВ.3 0030	Анкер АНСI, АНАС5, АНС6 Сборочный чертеж.	33
I.I32.I-I3ПВ.3 003I	Анкер АНС 3 Сборочный чертеж.	33
I.I32.I-I3ПВ.3 0032	Анкер АНС 2, АНС 4	34
I.I32.I-I3ПВ.3 0033	Петля строповочная	34
I.I32.I-I3ПВ.3 0032 СБ	Анкер АНС 2, АНС 4	
	Сборочный чертеж	35
I.I32.I-I3ПВ.3 0033	Петля строповочная ПНСI÷ ПНС 6	35
I.I32.I-I3ПВ.3 0034	Сетка СНС I	36
I.I32.I-I3ПВ.3 0034 СБ	Сетка СНС I	
	Сборочный чертеж	36

Обозначение	Наименование	Стр.

Взам. инв.№

Подпись и дата

Инв.№ подл.

I. ОБЩИЕ ДАННЫЕ

Чертежи, приведенные в настоящем выпуске, предназначены для изготовления арматурных изделий, из которых комплектуются пространственные каркасы наружных стеновых панелей толщиной 350 мм серии I.I32.I-I3ПВ. Чертежи пространственных каркасов даны в выпусках I, 2 данной серии.

Арматурные узлы, определяющие взаимное расположение элементов пространственного каркаса в изделии даны в выпуске 0 этой же серии.

Идентичность армирования панелей различных типов позволила унифицировать арматурные изделия, входящие в состав пространственных каркасов. Все они делятся на несколько групп, объединяющих изделия по назначению, параметрам поперечного сечения и характеристикам стержней. Внутри большинства групп изделия отличаются только длинами, что позволяет получать их путем разрезки условно бесконечной ленты определенного сечения, изготовляемой на автоматической контактно-сварочной машине.

Все изделия делятся на следующие группы:

I. Вертикальные каркасы КНС I, КНС 8, КНС 30, устанавливаемые у боковых торцов панелей, у проемов и в теле панелей.

2. Каркас КНС 43, устанавливаемый горизонтально в штрабе двухшаговых панелей.

3. Горизонтальные каркасы КНС 3÷КНС 7, КНС 36 ÷ КНС 42, устанавливаемые по низу панелей. Каркасы, устанавливаемые по низу двухшаговых панелей, выполняются из цельных каркасов группы 3 путем вырезания среднего участка одного из продольных стержней и доварки дополнительного стержня /в месте штрабы/.

4. Каркасы КНС I9, КНС20, КНС 29, КНС 3I, КНС 33, КНС 44÷ ÷ КНС 60, устанавливаемые над проемами; каркасы КНС 8÷ КНС I0, КНС 6I ÷ КНС 63, устанавливаемые по верху в глухих панелях.

5. Каркасы КНС 2I ÷ КНС 28, обрамляющие проемы в плоскости фасада панелей.

6. Каркасы КНС I5 ÷ КНС I8, КНС 73 ÷ КНС 82, устанавливаемые в верхних гребнях,

7. Каркасы КНС II ÷ КНС I4, КНС 64 ÷ КНС 72, устанавливаемые в нижних гребнях.

8. Каркасы КНС,34 ÷ КНС 35, усиливающие перемычки под дверными проемами;

9. Сетка СНС I, устанавливаемая в угловых торцах панелей;

I0. Строповочные петли ПНС I ÷ ПНС 5,

II. Гнутые стержни АНС5÷АНС7, являющиеся петлевыми выпусками для соединения панелей с примыкающими конструкциями.

I2. Анкерные изделия АНС2, АНС4, выполняемые из элементов АНС5, АНС3 путем доварки к ним пластинок с отверстиями, обеспечивающими удобство монтажа панелей,

I3. Отдельные прямые стержни ТНС I ÷ ТНС 28, соединяющие плоские каркасы в пространственный каркас.

Конкретные длины арматурных изделий определены в зависимости от размеров и конфигураций видов панелей и конструктивного решения унифицированных узлов армирования панелей, в частности все пересечения основных каркасов запроектированы с перепуском торцов за ось

				1.132.1-13ПВ. 3 ООТО		
Нач.АПМ	Боровик		IX.84	Техническое описание.	Стадия: Р	Лист: 1	Листов: 2
Н.контр.	Шаловал		IX.84		ГОСГРАЖДАНСТРОЙ КиевЗНИИЭП	
Гл.инж.пр.	Лабинова		VIII.84			
Провер.	Федоровская		VIII.84			
Разраб.	Соколова		II.84			

Взам. инв. № | Подпись и дата | Инв.№ подл.

Копировал 20977-04 5 Формат А3

каркаса перпендикулярного направления на 20 мм, концы пространственных каркасов гребней максимально приближены к углам панелей.

Учитывая реальные условия производства / завод будет выпускать ограниченную номенклатуру панелей /, количество марок, изготавливаемых на одном заводе будет значительно меньше запроектированного в настоящем альбоме.

2. ИЗГОТОВЛЕНИЕ ИЗДЕЛИЙ И ПРИМЕНЯЕМЫЕ МАТАРИАЛЫ.

Все изготовленные по выпуску арматурные изделия должны отвечать требованиям ГОСТ I0922-75 и ГОСТ I4098-68.

Значительная унификация параметров арматурных изделий позволяет изготавливать их при помощи точечной сварки на автоматических и пневматических машинах МТ -75 или МТ-I207.

Арматурная сталь принята в соответствии со СНиП II-2I-75.

Арматура каркасов и сеток принята из стали классов A-III и Вр-I петлевые выпуски из стали класса A-I.

Петли строповочные следует выполнять только из горячекатанной стали класса A-I марок ВСтЗсп2 и ВСтЗпс2 по ГОСТ578I-82 /последняя для температур при монтаже не ниже $-40^{\circ}C$/.

3. МАРКИРОВКА ИЗДЕЛИЙ.

Принятая в настоящей серии маркировка изделий ориентирована на комплектацию их по технологическим признакам.

Плоские каркасы обозначены буквами КНС, где Н характеризует принадлежность их и всех последующих видов изделий к конструкциям наружных стен.

Пространственные сетки, получаемые при помощи сгибания плоских сеток, обозначены буквами СНС.

Гнутые стержни различного назначения обозначены буквами АНС. Исключение составляют гнутые стержни, применяемые для строповки /петли строповочные/панелей и обозначаемые буквами ПНС.

Изделия, полностью или частично защищенные антикоррозионными покрытиями, маркируются дополнительным индексом "А", например АНС I, АНС2.

Маркировка элементов арматурных изделий /заготовок/ принята сквозная, например КНСI÷КНС82.

ФОРМАТ	ЗОНА	ПОЗ.	ОБОЗНАЧЕНИЕ	НАИМЕНОВАНИЕ	КОЛ.	ПРИМЕЧАНИЕ
				ДОКУМЕНТАЦИЯ		
А4			1.132.1-13ПВ.3 0010СБ	СБОРОЧНЫЙ ЧЕРТЕЖ		
				ДЕТАЛИ		
ВЧ		1	8.013.2640	СТ ОТД ГОСТ 5781-82 Ф8 А-III L=2640	2	1.04КГ
ВЧ		3	4.041.310	СТ ОТД ГОСТ 6727-80 Ф4 ВР-I L=310	8	0.03КГ

ЭПВЦ КиевЗНИИЭП — ОПЕРАТОР ТЛП КОРТ

ВЗАМ.ИНВ.№ | ПОДПИСЬ И ДАТА | ИНВ.№ ПОДЛ

НАЧ.ОТД.	Боровик		IX.84
Н.КОНТР.	Шаповал		IX.84
ГЛ.СПЕЦ.	Лабинова		VIII.84
ПРОВЕРИЛ	Лабинова		VIII.84
РАЗРАБ.	Федоровская		VI.84

1.132.1-13ПВ.3 0010

КАРКАС ПЛОСКИЙ КНС1

СТАДИЯ	ЛИСТ	ЛИСТОВ
Р		1

ГОСГРАЖДАНСТРОЙ КиевЗНИИЭП

ФОРМАТ А4

ФОРМАТ	ЗОНА	ПОЗ.	ОБОЗНАЧЕНИЕ	НАИМЕНОВАНИЕ	КОЛ.	ПРИМЕЧАНИЕ
				ДОКУМЕНТАЦИЯ		
А4			1.132.1-13ПВ.3 0011СБ	СБОРОЧНЫЙ ЧЕРТЕЖ		
				ДЕТАЛИ		
ВЧ		1	8.013. 750	СТ ОТД ГОСТ 5781-82 Ф8 А-III L=750	2	0.30КГ
ВЧ		3	4.041.310	СТ ОТД ГОСТ 6727-80 Ф4 ВР-I L=310	3	0.03КГ

ЭПВЦ КиевЗНИИЭП — ОПЕРАТОР ТЛП КОРТ

ВЗАМ.ИНВ.№ | ПОДПИСЬ И ДАТА | ИНВ.№ ПОДЛ

НАЧ.ОТД.	Боровик		IX.84
Н.КОНТР.	Шаповал		IX.84
ГЛ.СПЕЦ.	Лабинова		VIII.84
ПРОВЕРИЛ	Лабинова		VIII.84
РАЗРАБ.	Федоровская		VI.84

1.132.1-13ПВ.3 0011

КАРКАС ПЛОСКИЙ КНС2

СТАДИЯ	ЛИСТ	ЛИСТОВ
Р		1

ГОСГРАЖДАНСТРОЙ КиевЗНИИЭП

ФОРМАТ А4

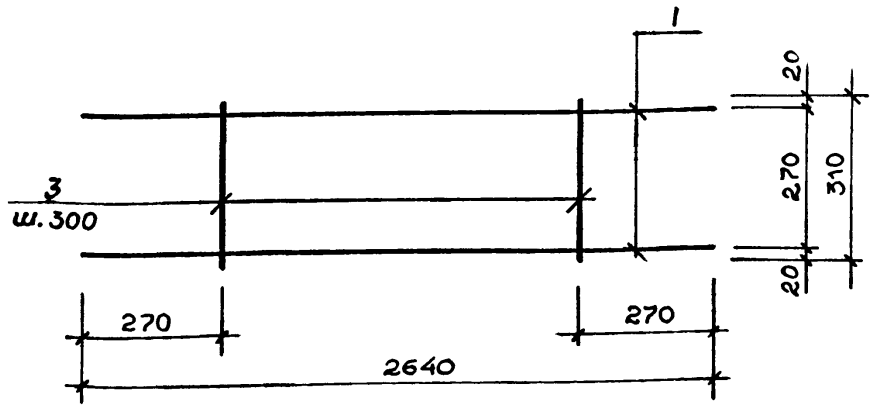

				1.132.1 - 13 ПВ. 3 0010 СБ		
				Каркас плоский. КНС 1. Сборочный чертеж.	Стадия: Р	Масса: 2.32	Масштаб: 1:10
					Лист	Листов 1
Нач.АПМ	Боровик		IX.84		ГОСГРАЖДАНСТРОЙ КиевЗНИИЭП	
Н.контр.	Щаповал		IX.84			
Гл.инж.пр	Лабинова		VIII.84			
Провер.	Федоровская		VIII.84			
Разраб.	Соколова		V.84			

Взам.инв.№ | Подпись и дата | Инв.№подл.

Копировал

Формат А4

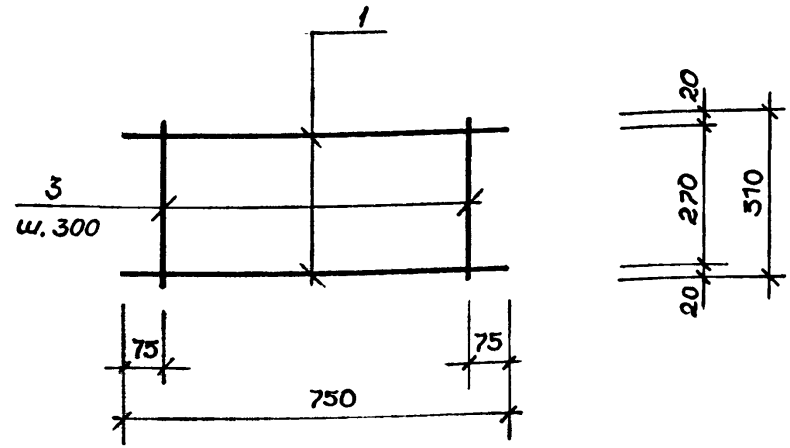

				1.132.1 - 13ПВ. 3 0011 СБ		
				Каркас плоский. КНС 2. Сборочный чертеж.	Стадия: Р	Масса: 0.69	Масштаб: 1:10
					Лист	Листов 1
Нач.АПМ	Боровик		IX.84		ГОСГРАЖДАНСТРОЙ КиевЗНИИЭП	
Н.Контр.	Щаповал		IX.84			
Гл.инж.пр	Лабинова		VIII.84			
Провер.	Федоровская		VIII.84			
Разраб.	Соколова		V 84			

Взам.инв.№ | Подпись и дата | Инв.№подл.

20977-04 8

Копировал

Формат А4

ФОРМАТ	ЗОНА	ПОЗ.	ОБОЗНАЧЕНИЕ	НАИМЕНОВАНИЕ	КОЛ.	ПРИМЕЧАНИЕ
				ДОКУМЕНТАЦИЯ		
А4			1.132.1-13ПВ.3 0012СВ	СВОРОЧНЫЙ ЧЕРТЕЖ		
			ПЕРЕМЕННЫЕ ДАННЫЕ	ДЛЯ ИСПОЛНЕНИЙ:		
				1.132.1-13ПВ.3 0012 КНС3		
				ДЕТАЛИ		
ВЧ	1		8.013.2620	СТ ОТД ГОСТ 5781-82 Ф8 А-III L=2620	2	1.03КГ
ВЧ	3		5.041.310	СТ ОТД ГОСТ 6727-80 Ф5 ВР-I L=310	9	0.04КГ
				1.132.1-13ПВ 3 0012-01 КНС4		
				ДЕТАЛИ		
ВЧ	1		8.013.3220	СТ ОТД ГОСТ 5781-82 Ф8 А-III L=3220	2	1.27КГ
ВЧ	3		5.041.310	СТ ОТД ГОСТ 6727-80 Ф5 ВР-I L=310	11	0.04КГ
				1.132.1-13ПВ.3 0012-02 КНС5		
				ДЕТАЛИ		
ВЧ	1		10. 013.6220	СТ ОТД ГОСТ 5781-82 Ф10А-III L=6220	2	3.84КГ
ВЧ	3		5.041.310	СТ ОТД ГОСТ 6727-80 Ф5 ВР-I L=310	9	0.04КГ
				1.132.1-13ПВ.3 0012-03 КНС6		
				ДЕТАЛИ		
ВЧ	1		10. 013.6820	СТ ОТД ГОСТ 5781-82 Ф10А-III L=6820	2	4.22КГ

ЭПВЦ КиевЗНИИЭП | ОПЕРАТОР ТЛП КОРТ | ВЗАМ.ИНВ.№ | ПОДПИСЬ И ДАТА | ИНВ.№ ПОДЛ

1.132.1-13ПВ.3 0012

НАЧ.ОТД.	Боровик		IX.84
Н.КОНТР.	Шаповаа		IX.84
ГЛ.СПЕЦ.	Лабинова		VIII.84
ПРОВЕРИЛ	Лабинова		VIII.84
РАЗРАБ.	Федоробская		V.84

Каркас плоский КНС 3 ÷ КНС 7

СТАДИЯ	ЛИСТ	ЛИСТОВ
Р	1	2

ГОСГРАЖДАНСТРОЙ КиевЗНИИЭП

ФОРМАТ А4

ФОРМАТ	ЗОНА	ПОЗ.	ОБОЗНАЧЕНИЕ	НАИМЕНОВАНИЕ	КОЛ	ПРИМЕЧАНИЕ
ВЧ	3		5.041.310	СТ ОТД ГОСТ 6727-80 Ф5 ВР-I L=310	11	0.04КГ
				1.132.1-13ПВ.3 0012-04 КНС7		
				ДЕТАЛИ		
ВЧ	1		8.013. 980	СТ ОТД ГОСТ 5781-82 Ф8 А-III М=980	2	0.39КГ
ВЧ	3		5.041.310	СТ ОТД ГОСТ 6727-80 Ф5 ВР-I L=310	4	0.04КГ

ЭПВЦ КиевЗНИИЭП | ОПЕРАТОР ТЛП КОРТ | ВЗАМ.ИНВ.№ | ПОДПИСЬ И ДАТА | ИНВ.№ ПОДЛ

1.132.1-13ПВ.3 0012

ЛИСТ 2

ФОРМАТ А4

ФОРМАТ	ЗОНА	ПОЗ.	ОБОЗНАЧЕНИЕ	НАИМЕНОВАНИЕ	КОЛ.	ПРИМЕЧАНИЕ
				ДОКУМЕНТАЦИЯ		
А4			1.132.1-13ПВ.3 0013СБ	СБОРОЧНЫЙ ЧЕРТЕЖ		
			ПЕРЕМЕННЫЕ ДАННЫЕ	ДЛЯ ИСПОЛНЕНИЙ:		
				1.132.1-13ПВ.3 0013 КНС8		
				ДЕТАЛИ		
ВЧ		1	8.013.2620	СТ ОТД ГОСТ 5781-82 Ф8 А-III L=2620	2	1.03КГ
ВЧ		3	5.041. 200	СТ ОТД ГОСТ 6727-80 Ф5 ВР-I L= 200	9	0.03КГ
				1.132.1-13ПВ.3 0013-01 КНС9		
				ДЕТАЛИ		
ВЧ		1	8.013.3220	СТ ОТД ГОСТ 5781-82 Ф8 А-III L=3220	2	1.27КГ
ВЧ		3	5.041. 200	СТ ОТД ГОСТ 6727-80 Ф5 ВР-I L= 200	11	0.03КГ
				1.132.1-13ПВ.3 0013-02 КНС10		
				ДЕТАЛИ		
ВЧ		1	8.013. 980	СТ ОТД ГОСТ 5781-82 Ф8 А-III L=980	2	0.39КГ
ВЧ		3	5.041. 200	СТ ОТД ГОСТ 6727-80 Ф5 ВР-I L= 200	4	0.03КГ

ЭПВЦ КиевЗНИИЭП | ОПЕРАТОР ТЛП КОРТ

ВЗАМ.ИНВ.№ | ПОДПИСЬ И ДАТА | ИНВ.№ ПОДЛ

1.132.1-13ПВ.3 0013

НАЧ.ОТД.	Боровик		IX.84
Н.КОНТР.	Шапова		IX.84
ГЛ.СПЕЦ.	Лабинова		VIII.84
ПРОВЕРИЛ	Лабинова		VIII.84
РАЗРАБ.	Федоровская		V.84

Каркас плоский КНС 8 ÷ КНС 10

СТАДИЯ	ЛИСТ	ЛИСТОВ
Р		1

ГОСГРАЖДАНСТРОЙ КиевЗНИИЭП

ФОРМАТ А4

ФОРМАТ	ЗОНА	ПОЗ.	ОБОЗНАЧЕНИЕ	НАИМЕНОВАНИЕ	КОЛ.	ПРИМЕЧАНИЕ

ЭПВЦ КиевЗНИИЭП | ОПЕРАТОР ТЛП КОРТ

ВЗАМ ИНВ.№ | ПОДПИСЬ И ДАТА | ИНВ №ПОДЛ

ЛИСТ

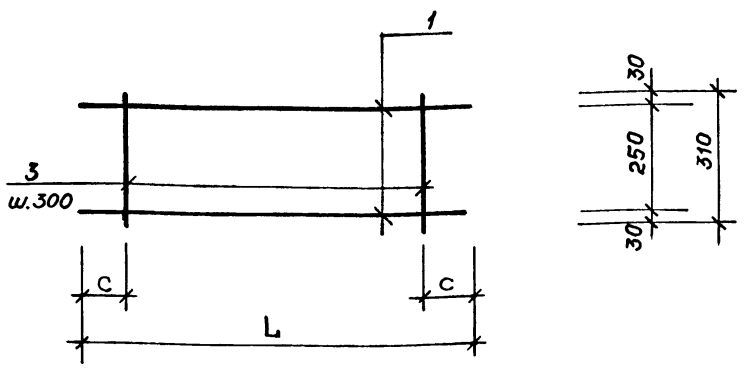

ОБОЗНАЧЕНИЕ	МАРКА	L, мм	c, мм	МАССА, кг
1.132.1-13ПВ.3 0012	КНС 3	2620	110	2,42
-01	КНС 4	3220	110	2,98
-02	КНС 5	2620	110	8,04
-03	КНС 6	3220	110	8,88
-04	КНС 7	980	40	0,94

Взам.инв.№ | Подпись и дата | Инв.№подл.

Нач.АПМ	Боровик		IX.84
Н.контр.	Шаповал		IX.84
Гл.инж.пр.	Лобинова		VIII.84
Провер.	Федоровская		VIII.84
Разраб.	Соколова		V.84

1.132.1-13ПВ.3 0012 СБ

Каркас плоский. КНС 3÷КНС 7. Сборочный чертеж

Стадия	Масса	Масштаб
Р	СМ. ТАБЛ.	1:10
Лист	Листов 1	

ГОСГРАЖДАНСТРОЙ КиевЗНИИЭП

Копировал Формат А4

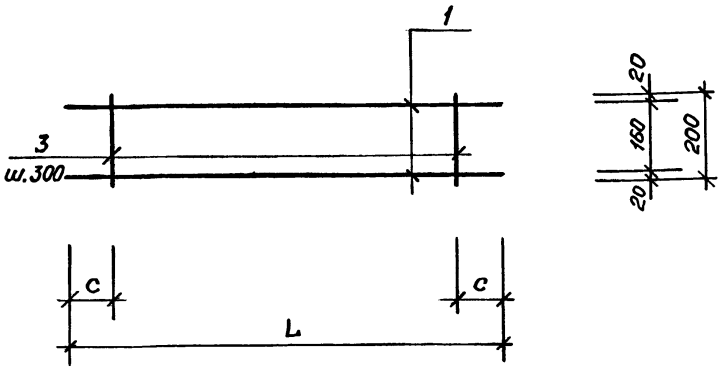

ОБОЗНАЧЕНИЕ	МАРКА	L, мм	c, мм	МАССА, кг
1.132.1-13ПВ.3 0013	КНС 8	2620	110	2,33
-01	КНС 9	3220	110	2,87
-02	КНС 10	980	40	0,90

Взам.инв.№ | Подпись и дата | Инв.№подл.

Нач.АПМ	Боровик		IX.84
Н.контр.	Шаповал		IX.84
Гл.спец.пр.	Лобинова		VIII.84
Провер.	Федоровская		VIII.84
Разраб.	Соколова		V.84

1.132.1-13ПВ.3 0013 СБ

Каркас плоский КНС 8÷КНС 10. Сборочный чертеж

Стадия	Масса	Масштаб
Р	СМ. ТАБЛ.	1:10
Лист	Листов 1	

ГОСГРАЖДАНСТРОЙ КиевЗНИИЭП

Копировал Формат А4

ФОРМАТ	ЗОНА	ПОЗ.	ОБОЗНАЧЕНИЕ	НАИМЕНОВАНИЕ	КОЛ.	ПРИМЕЧАНИЕ
А4			1.132.1-13ПВ.3 0014СВ	ДОКУМЕНТАЦИЯ СВОРОЧНЫЙ ЧЕРТЕЖ		
			ПЕРЕМЕННЫЕ ДАННЫЕ	ДЛЯ ИСПОЛНЕНИЙ:		
				1.132.1-13ПВ.3 0014 КНС11		
				ДЕТАЛИ		
ВЧ	1		5.041.2950	СТ ОТД ГОСТ 6727-80 Ф5 ВР-I L=2950	2	0.41КГ
ВЧ	3		4.041.600	Ф4 ВР-I L=600	20	0.05КГ
				1.132.1-13ПВ.3 0014-01 КНС12		
				ДЕТАЛИ		
ВЧ	1		5.041.3550	СТ ОТД ГОСТ 6727-80 Ф5 ВР-I L=3550	2	0.49КГ
ВЧ	3		4.041.600	Ф4 ВР-I L=600	24	0.05КГ
				1.132.1-13ПВ.3 0014-02 КНС13		
				ДЕТАЛИ		
ВЧ	1		5.041.2860	СТ ОТД ГОСТ 6727-80 Ф5 ВР-I L=2860	2	0.42КГ
ВЧ	3		4.041.600	Ф4 ВР-I L=600	19	0.05КГ
				1.132.1-13ПВ.3 0014-03 КНС14		
				ДЕТАЛИ		
ВЧ	1		5.041.3460	СТ ОТД ГОСТ 6727-80 Ф5 ВР-I L=3460	2	0.48КГ
ВЧ	3		4.041.600	Ф4 ВР-I L=600	23	0.05КГ

ЭПВЦ КиевЗНИИЭП | ОПЕРАТОР ТЛП КОРТ | ВЗАМ.ИНВ.№ | ПОДПИСЬ И ДАТА | ИНВ.№ ПОДЛ

НАЧ.ОТД.	Боровик	IX.84
Н.КОНТР.	Шаповал	IX.84
ГЛ.СПЕЦ	Лабинова	VIII.84
ПРОВЕРИЛ	Лабинова	VIII.84
РАЗРАБ.	Федоровская	VI.84

1.132.1-13ПВ.3 0014

Каркас плоский
КНС 11 ÷ КНС 14

СТАДИЯ	ЛИСТ	ЛИСТОВ
Р		1

ГОСГРАЖДАНСТРОЙ
КиевЗНИИЭП

ФОРМАТ А4

ФОРМАТ	ЗОНА	ПОЗ.	ОБОЗНАЧЕНИЕ	НАИМЕНОВАНИЕ	КОЛ.	ПРИМЕЧАНИЕ
А4			1.132.1-13ПВ 3 0015СВ	ДОКУМЕНТАЦИЯ СВОРОЧНЫЙ ЧЕРТЕЖ		
			ПЕРЕМЕННЫЕ ДАННЫЕ	ДЛЯ ИСПОЛНЕНИЙ:		
				1.132.1-13ПВ.3 0015 КНС15		
				ДЕТАЛИ		
ВЧ	1		4.041.2950	СТ ОТД ГОСТ 6727-80 Ф4 ВР-I L=2950	2	0.27КГ
ВЧ	3		4.041.550	Ф4 ВР-I L=550	20	0.05КГ
				1.132.1-13ПВ.3 0015-01 КНС16		
				ДЕТАЛИ		
ВЧ	1		4.041.3550	СТ ОТД ГОСТ 6727-80 Ф4 ВР-I L=3550	2	0.32КГ
ВЧ	3		4.041.550	Ф4 ВР-I L=550	24	0.05КГ
				1.132.1-13ПВ.3 0015-02 КНС17		
				ДЕТАЛИ		
ВЧ	1		4.041.2860	СТ ОТД ГОСТ 6727-80 Ф4 ВР-I L=2860	2	0.26КГ
ВЧ	3		4.041.550	Ф4 ВР-I L=550	19	0.05КГ
				1.132.1-13ПВ.3 0015-03 КНС18		
				ДЕТАЛИ		
ВЧ	1		4.041.3460	СТ ОТД ГОСТ 6727-80 Ф4 ВР-I L=3460	2	0.31КГ
ВЧ	3		4.041.550	Ф4 ВР-I L=550	23	0.05КГ

ЭПВЦ КиевЗНИИЭП | ОПЕРАТОР ТЛП КОРТ | ВЗАМ.ИНВ.№ | ПОДПИСЬ И ДАТА | ИНВ.№ ПОДЛ

НАЧ.ОТД	Боровик	IX.84
Н.КОНТР.	Шаповал	IX.84
ГЛ.СПЕЦ	Лабинова	VIII.84
ПРОВЕРИЛ	Лабинова	VIII.84
РАЗРАБ.	Федоровская	VI.84

1.132.1-13ПВ.3 0015

Каркас плоский
КНС 15 ÷ КНС 18

СТАДИЯ	ЛИСТ	ЛИСТОВ
Р		1

ГОСГРАЖДАНСТРОЙ
КиевЗНИИЭП

ФОРМАТ А4

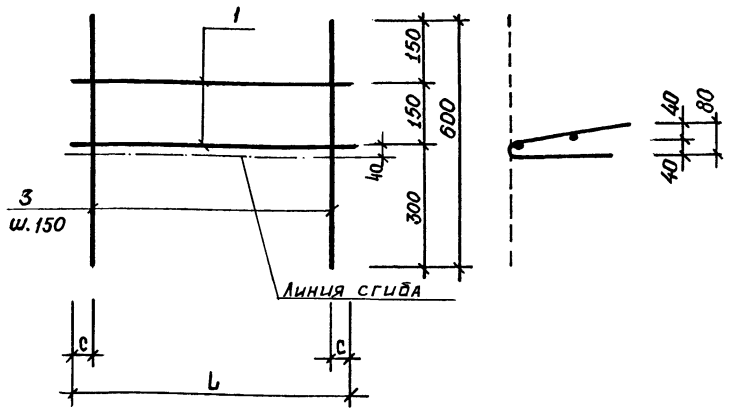

ОБОЗНАЧЕНИЕ	МАРКА	L, мм	C, мм	МАССА, кг
1.132.1-13ПВ.3 0014	КНС 11	2950	50	1,82
-01	КНС 12	3550	50	2,18
-02	КНС 13	2860	80	1,75
-03	КНС 14	3460	80	2,11

Нач.АПМ	Боробик		IX.84
Н.контр.	Шаповал		IX.84
Гл. инж.	Лабинова		VIII.84
Провер.	Федоровская		VIII.84
Разраб.	Соколова		V.84

1.132.1-13ПВ. 3 0014 СБ

Каркас плоский. КНС11÷КНС14. Сборочный чертеж.

Стадия	Масса	Масштаб
Р	СМ. ТАБЛ.	1:10
Лист	Листов 1	

ГОСГРАЖДАНСТРОЙ КиевЗНИИЭП

Копировал Формат А4

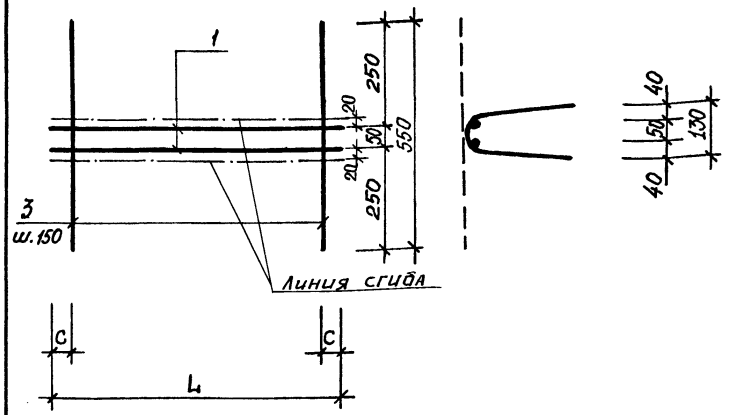

ОБОЗНАЧЕНИЕ	МАРКА	L, мм	C, мм	МАССА, кг
1.132.1-13ПВ.3 0015	КНС 15	2950	50	1,54
-01	КНС 16	3550	50	1,84
-02	КНС 17	2860	80	1,47
-03	КНС 18	3460	80	1,77

Нач.АПМ	Боробик		IX.84
Н.контр.	Шаповал		IX.84
Гл. инж.	Лабинова		VIII.84
Провер.	Федоровская		VIII.84
Разраб.	Соколова		V.84

1.132.1-13ПВ. 3 0015 СБ

Каркас плоский. КНС15÷КНС18. Сборочный чертеж.

Стадия	Масса	Масштаб
Р	СМ. ТАБЛ.	1:10
Лист	Листов 1	

ГОСГРАЖДАНСТРОЙ КиевЗНИИЭП

Копировал Формат А4

ФОРМАТ	ЗОНА	ПОЗ.	ОБОЗНАЧЕНИЕ	НАИМЕНОВАНИЕ	КОЛ.	ПРИМЕЧАНИЕ
				ДОКУМЕНТАЦИЯ		
А4			1.132.1-13ПВ.3 0016СВ	СБОРОЧНЫЙ ЧЕРТЕЖ		
			ПЕРЕМЕННЫЕ ДАННЫЕ	ДЛЯ ИСПОЛНЕНИЙ:		
				1.132.1-13ПВ.3 0016 КНС19		
				ДЕТАЛИ		
				СТ ОТД ГОСТ 5781-82		
ВЧ	1		10.013.2620	Ф10 А-III L=2620	2	1.62КГ
ВЧ	3		8.013.270	Ф8 А-III L=270	18	0.13КГ
				1.132.1-13ПВ.3 0016-01 КНС20		
				ДЕТАЛИ		
				СТ ОТД ГОСТ 5781-82		
ВЧ	1		10.013.3220	Ф10 А-III L=3220	2	1.99КГ
ВЧ	3		8.013.270	Ф8 А-III L=270	22	0.13КГ

ЭПВЦ КиевЗНИИЭП | ОПЕРАТОР ТЛП КОРТ | ВЗАМ.ИНВ.№ | ПОДПИСЬ И ДАТА | ИНВ.№ ПОДЛ

НАЧ.ОТД.	Боровик		IX.84
Н.КОНТР.	Шаповал		IX.84
ГЛ.СПЕЦ.	Лабинова		VIII.84
ПРОВЕРИЛ	Лабинова		VIII.84
РАЗРАБ.	Федоровская		VI.84

1.132.1-13ПВ.3 0016

Каркас плоский КНС 19 ÷ КНС 20

СТАДИЯ	ЛИСТ	ЛИСТОВ
Р		1

ГОСГРАЖДАНСТРОЙ КиевЗНИИЭП

ФОРМАТ А4

ФОРМАТ	ЗОНА	ПОЗ.	ОБОЗНАЧЕНИЕ	НАИМЕНОВАНИЕ	КОЛ.	ПРИМЕЧАНИЕ
				ДОКУМЕНТАЦИЯ		
А4			1.132.1-13ПВ 3 0017СВ	СБОРОЧНЫЙ ЧЕРТЕЖ		
			ПЕРЕМЕННЫЕ ДАННЫЕ	ДЛЯ ИСПОЛНЕНИЙ:		
				1.132.1-13ПВ.3 0017 КНС21		
				ДЕТАЛИ		
				СТ ОТД ГОСТ 6727-80		
ВЧ	1		4.041.2500	Ф4 ВР-I L=2500	2	0.22КГ
ВЧ	3		4.041.200	Ф4 ВР-I L=200	25	0.02КГ
				1.132.1-13ПВ.3 0017-01 КНС22		
				ДЕТАЛИ		
				СТ ОТД ГОСТ 6727-80		
ВЧ	1		4.041.2250	Ф4 ВР-I L=2250	2	0.20КГ
ВЧ	3		4.041.200	Ф4 ВР-I L=200	23	0.02КГ
				1.132.1-13ПВ.3 0017-02 КНС23		
				ДЕТАЛИ		
				СТ ОТД ГОСТ 6727-80		
ВЧ	1		4.041.750	Ф4 ВР-I L=750	2	0.07КГ
ВЧ	3		4.041.200	Ф4 ВР-I L=200	8	0.02КГ
				1.132.1-13ПВ.3 0017-03 КНС24		
				ДЕТАЛИ		
				СТ ОТД ГОСТ 6727-80		
ВЧ	1		4.041.2000	Ф4 ВР-I L=2000	2	0.18КГ
ВЧ	3		4.041.200	Ф4 ВР-I L=200	20	0.02КГ

ЭПВЦ КиевЗНИИЭП | ОПЕРАТОР ТЛП КОРТ | ВЗАМ.ИНВ.№ | ПОДПИСЬ И ДАТА | ИНВ.№ ПОДЛ

НАЧ.ОТД.	Боровик		IX.84
Н.КОНТР.	Шаповал		IX.84
ГЛ.СПЕЦ.	Лабинова		VIII.84
ПРОВЕРИЛ	Лабинова		VIII.84
РАЗРАБ.	Федоровская		VI.84

1.132.1-13ПВ.3 0017

Каркас плоский КНС 21 ÷ КНС 28

СТАДИЯ	ЛИСТ	ЛИСТОВ
Р	1	1

ГОСГРАЖДАНСТРОЙ КиевЗНИИЭП

ФОРМАТ А4

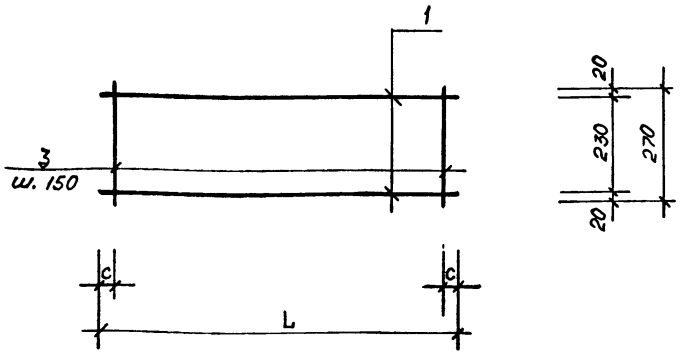

ОБОЗНАЧЕНИЕ	МАРКА	L, мм	C, мм	МАССА, кг
1.132.1-13 ПВ.3 0016	КНС 19	2620	35	5,58
-01	КНС 20	3220	35	6,84

Нач.АПМ	Боровик		IX.84
Н.контр	Шаповал		IX.84
Гл.инж.пр	Лабинова		VIII.84
Провер.	Федоровская		VIII.84
Разраб.	Соколова		V.84

1.132.1-13 ПВ.3 0016 СБ

Каркас плоский. КНС 19÷КНС 20 Сборочный чертеж.

Стадия	Масса	Масштаб
Р		1:10
Лист	Листов 1	

ГОСГРАЖДАНСТРОЙ КиевЗНИИЭП

Копировал Формат А4

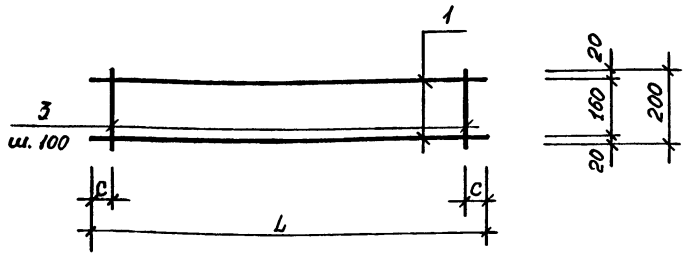

ОБОЗНАЧЕНИЕ	МАРКА	L, мм	C, мм	МАССА, кг
1.132.1-13 ПВ.3 0017	КНС 21	2500	25	0,94
-01	КНС 22	2250	50	0,86
-02	КНС 23	750	25	0,30
-03	КНС 24	2000	50	0,76
-04	КНС 25	1800	50	0,68
-05	КНС 26	1600	50	0,60
-06	КНС 27	1350	50	0,52
-07	КНС 28	1200	25	0,46

Нач.АПМ	Боровик		IX.84
Н.контр.	Шаповал		IX.84
Гл.инж.пр.	Лабинова		VIII.84
Провер.	Федоровская		VIII.84
Разраб.	Соколова		V.84

1.132.1-13 ПВ.3 0017 СБ

Каркас плоский. КНС 21÷КНС 28. Сборочный чертеж

Стадия	Масса	Масштаб
Р		1:10
Лист	Листов 1	

ГОСГРАЖДАНСТРОЙ КиевЗНИИЭП

Копировал Формат А4

ФОРМАТ	ЗОНА	ПОЗ.	ОБОЗНАЧЕНИЕ	НАИМЕНОВАНИЕ	КОЛ	ПРИМЕЧАНИЕ
				1.132.1-13ПВ,3 0017-04 КНС25		
				ДЕТАЛИ		
				СТ ОТД ГОСТ 6727-80		
ВЧ		1	4.041.1800	Ф4 ВР-I L=1800	2	0.16КГ
ВЧ		3	4.041.200	Ф4 ВР-I L=200	18	0.02КГ
				1.132.1-13ПВ,3 0017-05 КНС26		
				ДЕТАЛИ		
				СТ ОТД ГОСТ 6727-80		
ВЧ		1	4.041.1600	Ф4 ВР-I L=1600	2	0.14КГ
ВЧ		3	4.041.200	Ф4 ВР-I L=200	16	0.02КГ
				1.132.1-13ПВ,3 0017-06 КНС27		
				ДЕТАЛИ		
				СТ ОТД ГОСТ 6727-80		
ВЧ		1	4.041.1350	Ф4 ВР-I L=1350	2	0.12КГ
ВЧ		3	4.041.200	Ф4 ВР-I L=200	14	0.02КГ
				1.132.1-13ПВ,3 0017-07 КНС28		
				ДЕТАЛИ		
				СТ ОТД ГОСТ 6727-80		
ВЧ		1	4.041.1200	Ф4 ВР-I L=1200	2	0.11КГ
ВЧ		3	4.041.200	Ф4 ВР-I L=200	12	0.02КГ

ЭПВЦ КиевЗНИИЭП | ОПЕРАТОР ТЛП КОРТ

ВЗАМ.ИНВ.№ | ПОДПИСЬ И ДАТА | ИНВ.№ ПОДЛ

1.132.1-13ПВ.3 0017 | ЛИСТ 2

ФОРМАТ А4

ФОРМАТ	ЗОНА	ПОЗ.	ОБОЗНАЧЕНИЕ	НАИМЕНОВАНИЕ	КОЛ.	ПРИМЕЧАНИЕ
				ДОКУМЕНТАЦИЯ		
А4			1.132.1-13ПВ,3 0018СБ	СБОРОЧНЫЙ ЧЕРТЕЖ		
				ДЕТАЛИ		
				СТ ОТД ГОСТ 5781-82		
ВЧ		1	8.013.2640	Ф8 А-III L=2640	2	1.04КГ
ВЧ		2	8.013.2640	Ф8 А-III L=2640	1	1.04КГ
				СТ ОТД ГОСТ 6727-80		
ВЧ		3	4.041.340	Ф4 ВР-I L=340	9	0.03КГ

ЭПВЦ КиевЗНИИЭП | ОПЕРАТОР ТЛП КОРТ

ВЗАМ.ИНВ.№ | ПОДПИСЬ И ДАТА | ИНВ.№ ПОДЛ

1.132.1-13ПВ.3 0018

НАЧ.ОТД.	Боровик		IX.84
Н.КОНТР.	Шаповал		IX.84
ГЛ.СПЕЦ.	Лабинова		VIII.84
ПРОВЕРИЛ	Лабинова		VIII.84
РАЗРАБ.	Федоровская		IX.84

КАРКАС ПЛОСКИЙ КНС30

СТАДИЯ	ЛИСТ	ЛИСТОВ
Р		1

ГОСГРАЖДАНСТРОЙ КиевЗНИИЭП

20977-04 16

ФОРМАТ А4

ФОРМАТ	ЗОНА	ПОЗ.	ОБОЗНАЧЕНИЕ	НАИМЕНОВАНИЕ	КОЛ.	ПРИМЕЧАНИЕ
				ДОКУМЕНТАЦИЯ		
А4			1.132.1-13ПВ.3 0019СВ	СБОРОЧНЫЙ ЧЕРТЕЖ		
			ПЕРЕМЕННЫЕ ДАННЫЕ	ДЛЯ ИСПОЛНЕНИЙ:		
				1.132.1-13ПВ.3 0019 КНС31		
				ДЕТАЛИ		
				СТ ОТД ГОСТ 5781-82		
ВЧ	1		8.013.2620	Ф8 А-III L=2620	3	1.03КГ
				СТ ОТД ГОСТ 6727-80		
ВЧ	3		5.041. 270	Ф5 ВР-I L= 270	9	0.04КГ
				1.132.1-13ПВ.3 0019-01 КНС32		
				ДЕТАЛИ		
				СТ ОТД ГОСТ 5781-82		
ВЧ	1		8.013.2620	Ф8 А-III L=2620	1	1.03КГ
ВЧ	2		10.013.2620	Ф10 А-III L=2620	2	1.62КГ
ВЧ	3		8.013.270	Ф8 А-III L=270	9	0.13КГ
				1.132.1-13ПВ.3 0019-02 КНС33		
				ДЕТАЛИ		
				СТ ОТД ГОСТ 5781-82		
ВЧ	1		8.013.3220	Ф8 А-III L=3220	1	1.27КГ
ВЧ	2		10.013.3220	Ф10 А-III L=3220	2	1.99КГ
ВЧ	3		8.013.270	Ф8 А-III L=270	11	0.13КГ

ЭПВЦ КиевЗНИИЭП | ОПЕРАТОР ТПП КОРТ

ВЗАМ.ИНВ.№ | ПОДПИСЬ И ДАТА | ИНВ.№ ПОДЛ

НАЧ.ОТД.	Боровик		IX.84
Н.КОНТР.	Шаповал		IX.84
ГЛ.СПЕЦ.	Лабинова		VIII.84
ПРОВЕРИЛ	Лабинова		VIII.84
РАЗРАБ.	Федоровская		VI.84

1.132.1-13ПВ.3 0019

Каркас плоский КНС 29, КНС 31÷КНС33

СТАДИЯ	ЛИСТ	ЛИСТОВ
Р	1	2

ГОСГРАЖДАНСТРОЙ КиевЗНИИЭП

ФОРМАТ А4

ФОРМАТ	ЗОНА	ПОЗ.	ОБОЗНАЧЕНИЕ	НАИМЕНОВАНИЕ	КОЛ	ПРИМЕЧАНИЕ
				1.132.1-13ПВ.3 0019-08 КНС 29		
				ДЕТАЛИ		
				СТ ОТД ГОСТ 5781-82		
БЧ	I		8.013.3220	Ф8 А-III L=3220	2	1.27КГ
				СТ ОТД ГОСТ 6727-80		
БЧ	3		5.041. 270	Ф5 ВР-I L = 270	22	0.04кг

ЭПВЦ КиевЗНИИЭП | ОПЕРАТОР ТПП КОРТ

ВЗАМ.ИНВ.№ | ПОДПИСЬ И ДАТА | ИНВ.№ ПОДЛ

1.132.1-13ПВ.3 0019

ЛИСТ 2

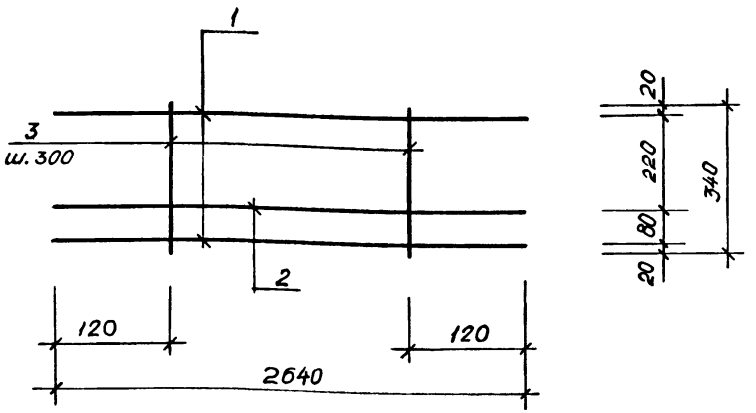

Нач.АПМ	Боровик			IX.84	
Н.контр.	Шаповал			IX.84	
Гл.инж.пр	Лабинова			VIII.84	
Провер.	Федоровская			VIII.84	
Разраб.	Соколова			V.84	

1.132.1-13 ПВ. 3 0018 СБ

Каркас плоский. КНС 30. Сборочный чертеж.

Стадия	Масса	Масштаб
Р	3,39	1:10
Лист	Листов 1	

ГОСГРАЖДАНСТРОЙ КиевЗНИИЭП

Копировал Формат А4

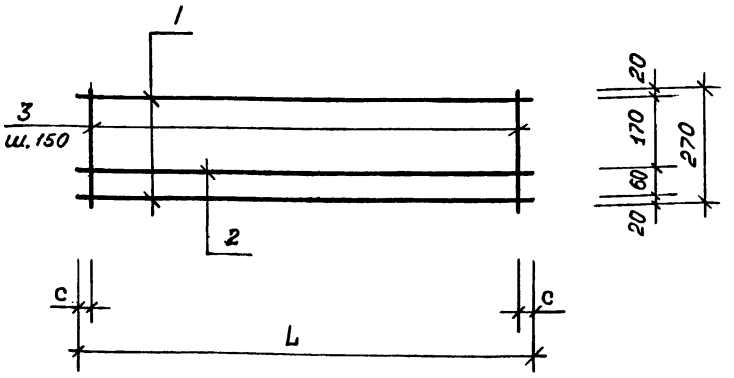

ОБОЗНАЧЕНИЕ	МАРКА	L, мм	C, мм	МАССА, кг
1.132.1-13 ПВ. 3 0019	КНС 31	2620	35	3,45
-01	КНС 32	2620	35	5,44
-02	КНС 33	3220	35	6,68
-03	КНС 29	3220	35	3,42

Нач.АПМ	Боровик			IX.84	
Н.контр.	Шаповал			IX.84	
Гл.инж.пр	Лабинова			VIII.84	
Провер.	Федоровская			VIII.84	
Разраб.	Соколова			V.84	

1.132.1-13 ПВ. 3 0019 СБ

Каркас плоский. КНС 29, КНС 31÷КНС 33. Сборочный чертеж.

Стадия	Масса	Масштаб
Р	СМ. ТАБЛ.	1:10
Лист	Листов 1	

ГОСГРАЖДАНСТРОЙ КиевЗНИИЭП

Копировал Формат А4

ФОРМАТ	ЗОНА	ПОЗ.	ОБОЗНАЧЕНИЕ	НАИМЕНОВАНИЕ	КОЛ.	ПРИМЕЧАНИЕ
				ДОКУМЕНТАЦИЯ		
А4			1.132.1-13ПВ.3 0020СБ	СБОРОЧНЫЙ ЧЕРТЕЖ		
				ДЕТАЛИ		
ВЧ		3	4.041.310	СТ ОТД ГОСТ 6727-80 Ф4 ВР-I L=310	3	0.03КГ
			ПЕРЕМЕННЫЕ ДАННЫЕ	ДЛЯ ИСПОЛНЕНИЙ:		
				1.132.1-13ПВ.3 0020 КНС34		
				ДЕТАЛИ		
ВЧ		1	8 .013.1550	СТ ОТД ГОСТ 5781-82 Ф8 А-III L=1550	2	0.61КГ
				1.132.1-13ПВ.3 0020-01 КНС35		
				ДЕТАЛИ		
ВЧ		1	8. 013.2000	СТ ОТД ГОСТ 5781-82 Ф8 А-III L=2000	2	0.79КГ

ЭПВЦ КиевЗНИИЭП | ОПЕРАТОР ТЛП КОРТ

ВЗАМ.ИНВ.№ | ПОДПИСЬ И ДАТА | ИНВ.№ ПОДЛ

НАЧ.ОТД.	Боровик	IX.84
Н.КОНТР.	Шаповал	IX.84
ГЛ.СПЕЦ	Лабинова	VIII.84
ПРОВЕРИЛ	Лабинова	VIII.84
РАЗРАБ.	Федоровская	VI.84

1.132.1-13ПВ.3 0020

Каркас плоский КНС 34 ÷ КНС 35

СТАДИЯ	ЛИСТ	ЛИСТОВ
Р		1

ГОСГРАЖДАНСТРОЙ КиевЗНИИЭП

ФОРМАТ А4

ФОРМАТ	ЗОНА	ПОЗ.	ОБОЗНАЧЕНИЕ	НАИМЕНОВАНИЕ	КОЛ.	ПРИМЕЧАНИЕ
				ДОКУМЕНТАЦИЯ		
А4			1.132.1-13ПВ 3 0022СБ	СБОРОЧНЫЙ ЧЕРТЕЖ		
			ПЕРЕМЕННЫЕ ДАННЫЕ	ДЛЯ ИСПОЛНЕНИЙ:		
				1.132.1-13ПВ.3 0022 КНС41		
				ДЕТАЛИ		
ВЧ		1	8. 013.4690	СТ ОТД ГОСТ 5781-82 Ф8А-III L=4690	2	1.85КГ
ВЧ		3	5.041.310	СТ ОТД ГОСТ 6727-80 Ф5 ВР-I L=310	16	0.04КГ
				1.132.1-13ПВ.3 0022-01 КНС42		
				ДЕТАЛИ		
ВЧ		1	8. 013.5890	СТ ОТД ГОСТ 5781-82 Ф8А-III L=5890	2	2.33КГ
ВЧ		3	5.041.310	СТ ОТД ГОСТ 6727-80 Ф5 ВР-I L=310	20	0.04КГ
				1.132.1-13ПВ.3 0022-02 КНС43		
				ДЕТАЛИ		
ВЧ		1	8. 013.1000	СТ ОТД ГОСТ 5781-82 Ф 8А-III L=1000	2	0.39КГ
ВЧ		3	5. 041. 220	СТ ОТД ГОСТ 6727-80 Ф5ВР-I L=220	5	0.03КГ

ЭПВЦ КиевЗНИИЭП | ОПЕРАТОР ТЛП КОРТ

ВЗАМ.ИНВ.№ | ПОДПИСЬ И ДАТА | ИНВ.№ ПОДЛ

НАЧ.ОТД.	Боровик	IX.84
Н.КОНТР.	Шаповал	IX.84
ГЛ.СПЕЦ.	Лабинова	VIII.84
ПРОВЕРИЛ	Лабинова	VIII.84
РАЗРАБ.	Федоровская	VI.84

1.132.1-13ПВ.3 0022

Каркас плоский КНС 41 ÷ КНС 43

СТАДИЯ	ЛИСТ	ЛИСТОВ
Р		1

ГОСГРАЖДАНСТРОЙ КиевЗНИИЭП

ФОРМАТ А4

ФОРМАТ	ЗОНА	ПОЗ.	ОБОЗНАЧЕНИЕ	НАИМЕНОВАНИЕ	КОЛ.	ПРИМЕЧАНИЕ
				ДОКУМЕНТАЦИЯ		
А4			1.132.1-13ПВ.3 0021СБ	СВОРОЧНЫЙ ЧЕРТЕЖ		
				ДЕТАЛИ		
ВЧ		2	8. 013. 900	СТ ОТД ГОСТ 5781-82 Ф 8А-III L=900	1	0.36КГ
			ПЕРЕМЕННЫЕ ДАННЫЕ	ДЛЯ ИСПОЛНЕНИЙ:		
				1.132.1-13ПВ.3 0021 КНС36		
				ДЕТАЛИ		
ВЧ		1	10.013.5620	СТ ОТД ГОСТ 5781-82 Ф10А-III L=5620	2	3.47КГ
				СТ ОТД ГОСТ 6727-80		
ВЧ		3	5.041.310	Ф5 ВР-I L=310	19	0.04КГ
ВЧ		3	5.041.310	Ф5 ВР-I L=310	23	0.04КГ
				1.132.1-13ПВ.3 0021-01 КНС37		
				ДЕТАЛИ		
ВЧ		1	8. 013.6220	СТ ОТД ГОСТ 5781-82 Ф8А-III L=6220	2	2.46КГ
				СТ ОТД ГОСТ 6727-80		
ВЧ		3	5.041.310	Ф5 ВР-I L=310	21	0.04КГ
				1.132.1-13ПВ.3 0021-02 КНС38		
				ДЕТАЛИ		
ВЧ		1	8. 013.6220	СТ ОТД ГОСТ 5781-82 Ф8А-III L=6220	2	2.46КГ
				СТ ОТД ГОСТ 6727-80		
ВЧ		3	5.041.310	Ф5 ВР-I L=310	21	0.04КГ
				1.132.1-13ПВ.3 0021-03 КНС39		

ЭПВЦ КиевЗНИИЭП | ОПЕРАТОР ТЛП КОРТ

ВЗАМ.ИНВ.№ | ПОДПИСЬ И ДАТА | ИНВ.№ ПОДЛ

1.132.1-13ПВ.3 0021

НАЧ.ОТД.	Боровик	IX.84
Н.КОНТР.	Шаповал	IX.84
ГЛ.СПЕЦ	Лабинова	VII.84
ПРОВЕРИЛ	Лабинова	VII.84
РАЗРАБ.	Федоровская	VII.84

Каркас плоский КНС 36 ÷ КНС 40

СТАДИЯ	ЛИСТ	ЛИСТОВ
Р	1	2

ГОСГРАЖДАНСТРОЙ КиевЗНИИЭП

ФОРМАТ А4

ФОРМАТ	ЗОНА	ПОЗ.	ОБОЗНАЧЕНИЕ	НАИМЕНОВАНИЕ	КОЛ	ПРИМЕЧАНИЕ
				ДЕТАЛИ		
ВЧ		1	8. 013.6290	СТ ОТД ГОСТ 5781-82 Ф8А-III L=6290	2	2.48КГ
				СТ ОТД ГОСТ 6727-80		
ВЧ		3	5.041.310	Ф5 ВР-I L=310	21	0.04КГ
				1.132.1-13ПВ.3 0021-04 КНС40		
				ДЕТАЛИ		
ВЧ		1	8. 013.6820	СТ ОТД ГОСТ 5781-82 Ф8А-III L=6820	2	2.69КГ
				СТ ОТД ГОСТ 6727-80		
ВЧ		3	5.041.310	Ф5 ВР-I L=310	23	0.04КГ

ЭПВЦ КиевЗНИИЭП | ОПЕРАТОР ТЛП КОРТ

ВЗАМ.ИНВ.№ | ПОДПИСЬ И ДАТА | ИНВ.№ ПОДЛ

1.132.1-13ПВ.3 0021

ЛИСТ 2

ФОРМАТ А4

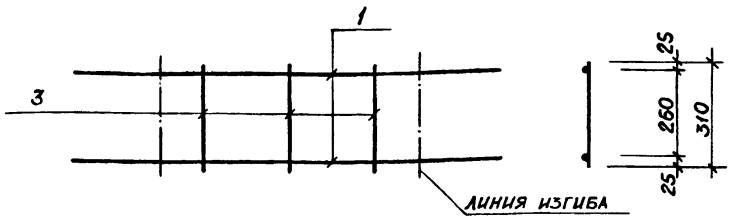

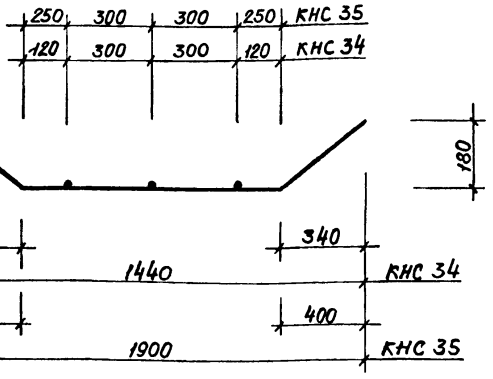

ОБОЗНАЧЕНИЕ	МАРКА	L, мм	МАССА, КГ
1.132.1-13 ПВ.3 0020	КНС34	1550	1,31
-01	КНС35	2000	1,67

Нач.АПМ	Боровик		IX.84
Н.контр.	Шаповал		IX.84
Гл.инж.пр	Лабинова		VIII.84
Провер.	Федоровская		VIII.84
Разраб.	Лыбова		V.84

1.132.1-13 ПВ.3 0020 СБ

Каркас плоский. КНС 34, КНС 35. Сборочный чертеж.

Стадия	Масса	Масштаб
Р		
Лист	Листов 1	

ГОСГРАЖДАНСТРОЙ КиевЗНИИЭП

Взам.инв.№ | Подпись и дата | Инв.№подл.

Копировал Формат А4

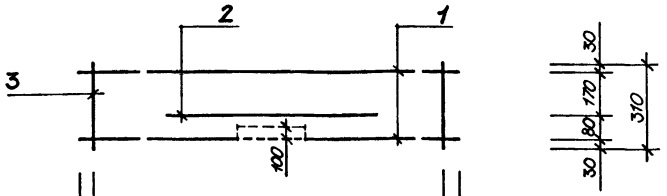

ОБОЗНАЧЕНИЕ	МАРКА	L, мм	МАССА, КГ
1.132.1-13 ПВ.3 0021	КНС36	5620	8,98
-01	КНС37	6220	6,12
-02	КНС38	6220	6,12
-03	КНС39	6290	6,16
-04	КНС40	6820	6,66

Нач.АПМ	Боровик		IX.84
Н.контр.	Шаповал		IX.84
Гл. инж.	Лабинова		VIII.84
Провер.	Федоровская		VIII.84
Разраб.	Лавриненко		V.84

1.132.1-13 ПВ.3 0021 СБ

Каркас плоский КНС36÷КНС40 Сборочный чертеж

Стадия	Масса	Масштаб
Р		
Лист	Листов 1	

ГОСГРАЖДАНСТРОЙ КиевЗНИИЭП

Взам.инв.№ | Подпись и дата | Инв.№подл.

Копировал Формат А4

ФОРМАТ	ЗОНА	ПОЗ.	ОБОЗНАЧЕНИЕ	НАИМЕНОВАНИЕ	КОЛ.	ПРИМЕЧАНИЕ
				ДОКУМЕНТАЦИЯ		
А4			1.132.1-13ПВ.3 0023СБ	СВОРОЧНЫЙ ЧЕРТЕЖ		
			ПЕРЕМЕННЫЕ ДАННЫЕ	ДЛЯ ИСПОЛНЕНИЙ:		
				1.132.1-13ПВ.3 0023 КНС44		
				ДЕТАЛИ		
				СТ ОТД ГОСТ 5781-82		
ВЧ	1		8. 013.2700	Ф 8 А-III L=2700	3	1.07КГ
				СТ ОТД ГОСТ 6727-80		
ВЧ	3		5.041. 270	Ф5 ВР-I L= 270	18	0.04КГ
				1.132.1-13ПВ.3 0023-01 КНС45		
				ДЕТАЛИ		
				СТ ОТД ГОСТ 5781-82		
ВЧ	1		10.013.2700	Ф10А-III L=2700	2	1.67КГ
ВЧ	2		8. 013.2700	Ф 8 А-III L=2700	1	1.07КГ
ВЧ	3		8.013.270	Ф8 А-III L=270	18	0.13КГ
				1.132.1-13ПВ.3 0023-02 КНС46		
				ДЕТАЛИ		
				СТ ОТД ГОСТ 5781-82		
ВЧ	1		8. 013.3300	Ф 8 А-III L=3300	3	1.30КГ
				СТ ОТД ГОСТ 6727-80		
ВЧ	3		5.041. 270	Ф5 ВР-I L= 270	22	0.04КГ
				1.132.1-13ПВ.3 0023-03 КНС47		
				ДЕТАЛИ		
				СТ ОТД ГОСТ 5781-82		
ВЧ	1		10.013.3300	Ф10А-III L=3300	2	2.09КГ
ВЧ	2		8. 013.3300	Ф 8 А-III L=3300	1	1.30КГ
ВЧ	3		5.041. 270	СТ ОТД ГОСТ 6727-80 Ф5 ВР-I L= 270	22	0.04КГ
				1.132.1-13ПВ.3 0023-04 КНС48		
				ДЕТАЛИ		
				СТ ОТД ГОСТ 5781-82		
ВЧ	1		10.013.3300	Ф10А-III L=3300	2	2.09КГ
ВЧ	2		8. 013.3300	Ф 8 А-III L=3300	1	1.30КГ
ВЧ	3		8.013.270	Ф8 А-III L=270	22	0.13КГ
				1.132.1-13ПВ.3 0023-05 КНС49		
				ДЕТАЛИ		
				СТ ОТД ГОСТ 5781-82		
ВЧ	1		8. 013.5620	Ф8А-III L=5620	3	2.29КГ
				СТ ОТД ГОСТ 6727-80		
ВЧ	3		5.041. 270	Ф5 ВР-I L= 270	38	0.04КГ
				1.132.1-13ПВ.3 0023-06 КНС50		
				ДЕТАЛИ		
				СТ ОТД ГОСТ 5781-82		
ВЧ	1		10.013.5620	Ф10А-III L=5620	2	3.47КГ
ВЧ	2		8. 013.5620	Ф8А-III L=5620	1	2.29КГ
ВЧ	3		8.013.270	Ф8 А-III L=270	38	0.13КГ
				1.132.1-13ПВ.3 0023-07 КНС51		
				ДЕТАЛИ		
				СТ ОТД ГОСТ 5781-82		
ВЧ	1		10. 013.6220	Ф10А-III L=6220	2	3.84КГ
ВЧ	2		8. 013.6220	Ф8А-III L=6220	1	2.46КГ
				СТ ОТД ГОСТ 6727-80		
ВЧ	3		5.041. 270	Ф5 ВР-I L= 270	42	0.04КГ
				1.132.1-13ПВ.3 0023-08 КНС52		
				ДЕТАЛИ		

ЭПВЦ КиевЗНИИЭП | ОПЕРАТОР ТЛП КОРТ

ВЗАМ.ИНВ.№ | ПОДПИСЬ И ДАТА | ИНВ.№ ПОДЛ

НАЧ.ОТД.	Боровик	IX.84
Н.КОНТР.	Шаповал	IX.84
ГЛ.СПЕЦ.	Лабинова	VIII.84
ПРОВЕРИЛ	Лабинова	VIII.84
РАЗРАБ.	Федоровская	VI.84

1.132.1-13ПВ.3 0023

Каркас плоский КНС44 ÷ КНС54

СТАДИЯ	ЛИСТ	ЛИСТОВ
Р	1	3

ГОСГРАЖДАНСТРОЙ КиевЗНИИЭП

ФОРМАТ А4

1.132.1-13ПВ.3 0023 | ЛИСТ 2

20977-04 22

ФОРМАТ А4

ФОРМАТ	ЗОНА	ПОЗ.	ОБОЗНАЧЕНИЕ	НАИМЕНОВАНИЕ	КОЛ	ПРИМЕЧАНИЕ
				СТ ОТД ГОСТ 5781-82		
ВЧ		1	10. 013.6220	Ф10А-Ш L=6220	2	3.84КГ
ВЧ		2	8. 013.6220	Ф8А-Ш L=6220	1	2.46КГ
ВЧ		3	8.013.270	Ф8 А-Ш L=270	42	0.13КГ
				1.132.1-13ПВ.3 0023-09 КНС53		
				ДЕТАЛИ		
				СТ ОТД ГОСТ 5781-82		
ВЧ		1	10. 013.6820	Ф10А-Ш L=6820	2	4.22КГ
ВЧ		2	8. 013.6820	Ф8А-Ш L=6820	1	2.69КГ
				СТ ОТД ГОСТ 6727-80		
ВЧ		3	5.041. 270	Ф5 ВР-I L= 270	45	0.04КГ
				1.132.1-13ПВ.3 0023-10 КНС54		
				ДЕТАЛИ		
				СТ ОТД ГОСТ 5781-82		
ВЧ		1	10. 013.6820	Ф10А-Ш L=6820	2	4.22КГ
ВЧ		2	8. 013.6820	Ф8А-Ш L=6820	1	2.69КГ
ВЧ		3	8.013.270	Ф8 А-Ш L=270	46	0.13КГ

ОПЕРАТОР ТЛП КОРТ

ЭПВЦ Киев ЗНИИЭП

ВЗАМ.ИНВ.№

ПОДПИСЬ И ДАТА

ИНВ №ПОДЛ

1.132.1-13ПВ.3 0023

ЛИСТ 3

ФОРМАТ А4

ФОРМАТ	ЗОНА	ПОЗ.	ОБОЗНАЧЕНИЕ	НАИМЕНОВАНИЕ	КОЛ	ПРИМЕЧАНИЕ

ОПЕРАТОР ТЛП КОРТ

ЭПВЦ Киев ЗНИИЭП

ВЗАМ.ИНВ.№

ПОДПИСЬ И ДАТА

ИНВ №ПОДЛ

ЛИСТ

20977-04 23

ФОРМАТ А4

КНС41, КНС42

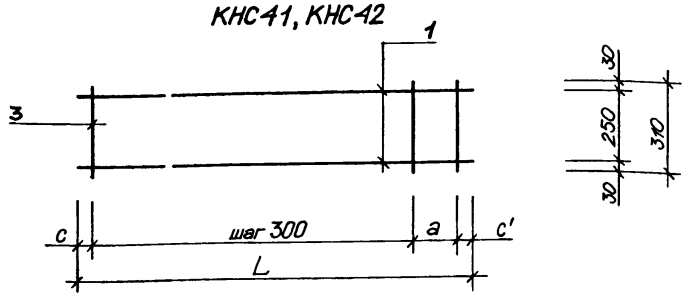

КНС43

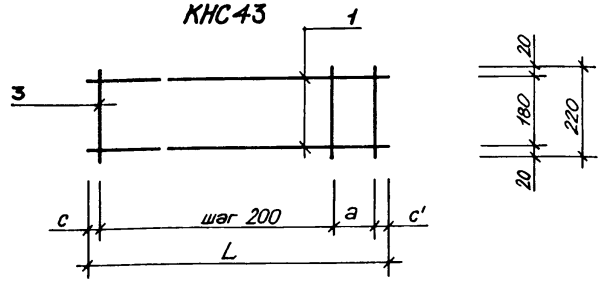

ОБОЗНАЧЕНИЕ	МАРКА	L, мм	c, мм	c', мм	a, мм	Масса, кг
1.132.1-13ПВ.3 0022	КНС41	4690	20	20	150	4,54
-01	КНС42	5890	20	20	150	5,46
-02	КНС43	1000	20	30	150	0,93

Нач.АПМ	Боровик		IX.84
Н.контр.	Шаповал		IX.84
Гл.инж.	Лабинова		VIII.84
Провер.	Федоровская		VIII.84
Разраб.	Лавриненко		V.84

1.132.1-13ПВ.3 0022 СБ

КАРКАС ПЛОСКИЙ КНС41÷43 СБОРОЧНЫЙ ЧЕРТЕЖ

Стадия	Масса	Масштаб
Р	см. табл.	1:10
Лист	Листов 1	

ГОСГРАЖДАНСТРОЙ КиевЗНИИЭП

Копировал Формат А4

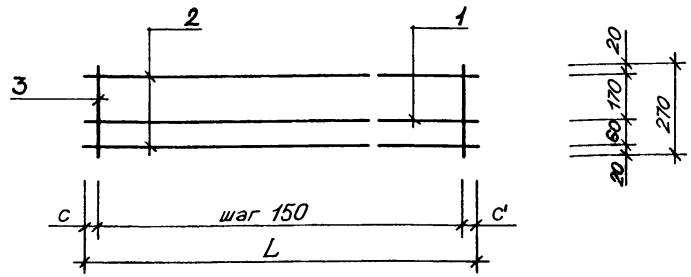

ОБОЗНАЧЕНИЕ	МАРКА	L, мм	c, мм	c', мм	Масса кг
1.132.1-13ПВ.3 0023	КНС44	2700	70	80	3,93
-01	КНС45	2700	70	80	6,75
-02	КНС46	3300	70	80	4,78
-03	КНС47	3300	70	80	5,48
-04	КНС48	3300	70	80	8,34
-05	КНС49	5620	30	40	8,34
-06	КНС50	5620	30	40	14,18
-07	КНС51	6220	30	40	11,82
-08	КНС52	6220	30	40	15,59
-09	КНС53	6820	30	40	12,93
-10	КНС54	6820	30	40	17,13

Нач.АПМ	Боровик		IX.84
Н.контр.	Шаповал		IX.84
Гл.инж.	Лабинова		VIII.84
Провер.	Федоровская		VIII.84
Разраб.	Лавриненко		V.84

1.132.1-13ПВ.3 0023 СБ

КАРКАС ПЛОСКИЙ КНС44÷КНС54 СБОРОЧНЫЙ ЧЕРТЕЖ

Стадия	Масса	Масштаб
Р	см. табл.	1:10
Лист	Листов 1	

ГОСГРАЖДАНСТРОЙ КиевЗНИИЭП

Копировал Формат А4

ФОРМАТ	ЗОНА	ПОЗ.	ОБОЗНАЧЕНИЕ	НАИМЕНОВАНИЕ	КОЛ.	ПРИМЕЧАНИЕ
				ДОКУМЕНТАЦИЯ		
А4			1.132.1-13ПВ.3 0024СБ	СБОРОЧНЫЙ ЧЕРТЕЖ		
			ПЕРЕМЕННЫЕ ДАННЫЕ	ДЛЯ ИСПОЛНЕНИЙ:		
				1.132.1-13ПВ.3 0024 КНС55		
				ДЕТАЛИ		
				СТ ОТД ГОСТ 5781-82		
ВЧ	1		8. 013.5620	Ф8А-III L=5620	4	2.29КГ
				СТ ОТД ГОСТ 6727-80		
ВЧ	3		5.041. 270	Ф5 ВР-I L= 270	38	0.04КГ
				1.132.1-13ПВ.3 0024-01 КНС56		
				ДЕТАЛИ		
				СТ ОТД ГОСТ 5781-82		
ВЧ	1		10.013.5620	Ф10А-III L=5620	4	3.47КГ
ВЧ	3		8.013.270	Ф8 А-III L=270	38	0.13КГ
				1.132.1-13ПВ.3 0024-02 КНС57		
				ДЕТАЛИ		
				СТ ОТД ГОСТ 5781-82		
ВЧ	1		8. 013.6220	Ф8А-III L=6220	4	2.46КГ
				СТ ОТД ГОСТ 6727-80		
ВЧ	3		5.041. 270	Ф5 ВР-I L= 270	42	0.04КГ
				1.132.1-13ПВ.3 0024-03 КНС58		
				ДЕТАЛИ		
				СТ ОТД ГОСТ 5781-82		
ВЧ	1		8. 013.6220	Ф8А-III L=6220	4	2.46КГ
ВЧ	3		8.013.270	Ф8 А-III L=270	42	0.13КГ

ЭПВЦ КиевЗНИИЭП | ОПЕРАТОР ТЛП КОРТ

ВЗАМ.ИНВ.№ | ПОДПИСЬ И ДАТА | ИНВ.№ ПОДЛ

1.132.1-13ПВ.3 0024

НАЧ.ОТД.	Боровик	IX.84
Н.КОНТР.	Шаповал	IX.84
ГЛ.СПЕЦ.	Лабинова	VIII.84
ПРОВЕРИЛ	Лабинова	VIII.84
РАЗРАБ.	Федоровская	VI.84

Каркас плоский КНС 55 ÷ КНС 60

СТАДИЯ	ЛИСТ	ЛИСТОВ
Р	1	2

ГОСГРАЖДАНСТРОЙ КиевЗНИИЭП

ФОРМАТ А4

ФОРМАТ	ЗОНА	ПОЗ.	ОБОЗНАЧЕНИЕ	НАИМЕНОВАНИЕ	КОЛ	ПРИМЕЧАНИЕ
				1.132.1-13ПВ.3 0024-04 КНС59		
				ДЕТАЛИ		
				СТ ОТД ГОСТ 5781-82		
ВЧ	1		8. 013.6820	Ф8А-III L=6820	4	2.69КГ
				СТ ОТД ГОСТ 6727-80		
ВЧ	3		5.041. 270	Ф5 ВР-I L= 270	46	0.04КГ
				1.132.1-13ПВ.3 0024-05 КНС60		
				ДЕТАЛИ		
				СТ ОТД ГОСТ 5781-82		
ВЧ	1		8. 013.6820	Ф8А-III L=6820	4	2.69КГ
ВЧ	3		8.013.270	Ф8 А-III L=270	46	0.13КГ

ЭПВЦ Киев ЗНИИЭП | ОПЕРАТОР ТЛП КОРТ

ВЗАМ.ИНВ.№ | ПОДПИСЬ И ДАТА | ИНВ.№ ПОДЛ

1.132.1-13ПВ.3 0024

ЛИСТ 2

20977-04 25

ФОРМАТ А4

ФОРМАТ	ЗОНА	ПОЗ.	ОБОЗНАЧЕНИЕ	НАИМЕНОВАНИЕ	КОЛ.	ПРИМЕЧАНИЕ
				ДОКУМЕНТАЦИЯ		
А4			1.132.1-13ПВ.3 0025СБ	СВОРОЧНЫЙ ЧЕРТЕЖ		
			ПЕРЕМЕННЫЕ ДАННЫЕ	ДЛЯ ИСПОЛНЕНИЙ:		
				1.132.1-13ПВ.3 0025 КНС61		
				ДЕТАЛИ		
				СТ ОТД ГОСТ 5781-82		
ВЧ		1	8. 013.2000	Ф8 А-III L=2000	2	0.79КГ
ВЧ		2	8. 013. 900	Ф 8А-III L=900	1	0.36КГ
				СТ ОТД ГОСТ 6727-80		
ВЧ		3	5.041.310	Ф5 ВР-I L=310	7	0.04КГ
				1.132.1-13ПВ.3 0025-01 КНС62		
				ДЕТАЛИ		
				СТ ОТД ГОСТ 5781-82		
ВЧ		1	8. 013.4690	Ф8А-III L=4690	2	1.85КГ
				СТ ОТД ГОСТ 6727-80		
ВЧ		3	5.041. 200	Ф5 ВР-I L= 200	16	0.03КГ
				1.132.1-13ПВ.3 0025-02 КНС63		
				ДЕТАЛИ		
				СТ ОТД ГОСТ 5781-82		
ВЧ		1	8. 013.5890	Ф8А-III L=5890	2	2.33КГ
				СТ ОТД ГОСТ 6727-80		
ВЧ		3	5.041. 200	Ф5 ВР-I L= 200	20	0.03КГ

ЭПВЦ КиевЗНИИЭП | ОПЕРАТОР ТЛП КОРТ

ВЗАМ.ИНВ.№ | ПОДПИСЬ И ДАТА | ИНВ.№ ПОДЛ

НАЧ.ОТД.	Боровик		IX.84
Н.КОНТР.	Шаповал		IX.84
ГЛ.СПЕЦ.	Лабинова		VIII.84
ПРОВЕРИЛ	Лабинова		VIII.84
РАЗРАБ.	Федоробская		IX.84

1.132.1-13ПВ.3 0025

Каркас плоский КНС 61 ÷ КНС 63

СТАДИЯ	ЛИСТ	ЛИСТОВ
Р		1

ГОСГРАЖДАНСТРОЙ КиевЗНИИЭП

ФОРМАТ А4

ЭПВЦ КиевЗНИИЭП | ОПЕРАТОР ТЛП КОРТ

ВЗАМ.ИНВ.№ | ПОДПИСЬ И ДАТА | ИНВ.№ ПОДЛ

ФОРМАТ	ЗОНА	ПОЗ.	ОБОЗНАЧЕНИЕ	НАИМЕНОВАНИЕ	КОЛ.	ПРИМЕЧАНИЕ

ЛИСТ

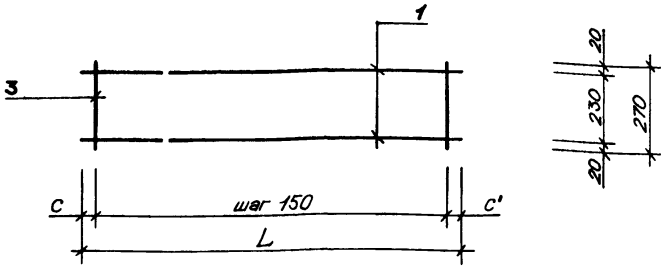

ОБОЗНАЧЕНИЕ	МАРКА	L, мм	C, мм	C', мм	МАССА, кг
1.132.1-13 ПВ.3 0024	КНС 55	5620	30	40	10,68
-01	КНС 56	5620	30	40	18,85
-02	КНС 57	6220	30	40	11,57
-03	КНС 58	6220	30	40	15,35
-04	КНС 59	6820	30	40	12,60
-05	КНС 60	6820	30	40	16,76

Нач. АПМ	Боровик		IX.84
Н. контр.	Шаповал		IX.84
Гл. инж.	Лабинова		VIII.84
Провер.	Федоровская		VIII.84
Разраб.	Лавриненко		V.84

1.132.1-13 ПВ.3 0024 СБ

КАРКАС ПЛОСКИЙ КНС 55 ÷ КНС 60 СБОРОЧНЫЙ ЧЕРТЕЖ

Стадия	Масса	Масштаб
Р	см. табл.	1:10
Лист	Листов 1	

ГОСГРАЖДАНСТРОЙ КиевЗНИИЭП

Взам. инв. № | Подпись и дата | Инв. № подл.

Копировал Формат А4

КНС 61

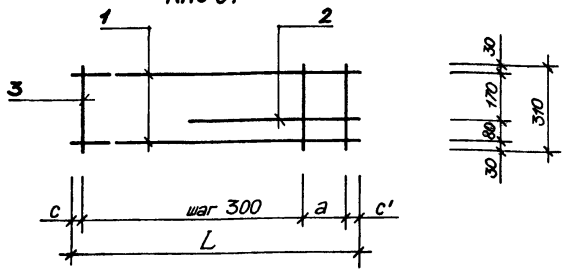

КНС 62, КНС 63

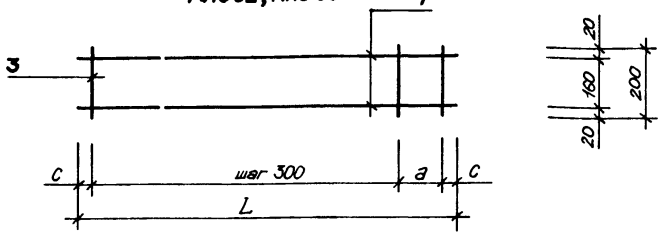

ОБОЗНАЧЕНИЕ	МАРКА	L, мм	C, мм	C', мм	a, мм	МАССА, кг
1.132.1-13 ПВ.3 0025	КНС 61	2000	20	30	150	2,22
-01	КНС 62	4690	20	20	150	4,18
-02	КНС 63	5890	20	20	150	5,26

Нач. АПМ	Боровик		IX.84
Н. контр.	Шаповал		IX.84
Гл. инж.	Лабинова		VIII.84
Провер.	Федоровская		VIII.84
Разраб.	Лавриненко		V.84

1.132.1-13 ПВ.3 0025 СБ

КАРКАС ПЛОСКИЙ КНС 61 ÷ КНС 63 СБОРОЧНЫЙ ЧЕРТЕЖ

Стадия	Масса	Масштаб
Р	см. табл.	1:10
Лист	Листов 1	

ГОСГРАЖДАНСТРОЙ КиевЗНИИЭП

Взам. инв. № | Подпись и дата | Инв. № подл.

Копировал Формат А4

ФОРМАТ	ЗОНА	ПОЗ.	ОБОЗНАЧЕНИЕ	НАИМЕНОВАНИЕ	КОЛ.	ПРИМЕЧАНИЕ
				ДОКУМЕНТАЦИЯ		
А4			1.132.1-13ПВ.3 0026СБ	СВОРОЧНЫЙ ЧЕРТЕЖ		
			ПЕРЕМЕННЫЕ ДАННЫЕ	ДЛЯ ИСПОЛНЕНИЙ:		
				1.132.1-13ПВ.3 0026 КНС64		
				ДЕТАЛИ		
				СТ ОТД ГОСТ 6727-80		
ВЧ	1		5. 041.1650	Ф5ВР-I L=1650	2	0.23КГ
ВЧ	3		4.041.600	Ф4 ВР-I L=600	11	0.05КГ
				1.132.1-13ПВ.3 0026-01 КНС65		
				ДЕТАЛИ		
				СТ ОТД ГОСТ 6727-80		
ВЧ	1		5. 041.5310	Ф5ВР-I L=5310	2	0.74КГ
ВЧ	3		4.041.600	Ф4 ВР-I L=600	36	0.05КГ
				1.132.1-13ПВ.3 0026-02 КНС66		
				ДЕТАЛИ		
				СТ ОТД ГОСТ 6727-80		
ВЧ	1		5. 041.5870	Ф5ВР-I L=5870	2	0.82КГ
ВЧ	3		4.041.600	Ф4 ВР-I L=600	39	0.05КГ
				1.132.1-13ПВ.3 0026-03 КНС67		
				ДЕТАЛИ		
				СТ ОТД ГОСТ 6727-80		
ВЧ	1		5. 041.5870	Ф5ВР-I L=5950	2	0.82КГ
ВЧ	3		4.041.600	Ф4 ВР-I L=600	36	0.05КГ

ЭПВЦ КиевЗНИИЭП | ОПЕРАТОР ТЛП КОРТ | ВЗАМ.ИНВ.№ | ПОДПИСЬ И ДАТА | ИНВ.№ ПОДЛ

1.132.1-13ПВ.3 0026

НАЧ.ОТД.	Боровик	IX.84
Н.КОНТР.	Шаповал	IX.84
ГЛ.СПЕЦ	Лабинава	VIII.84
ПРОВЕРИЛ	Лабинова	VIII.84
РАЗРАБ	Федоробская	VI.84

Каркас плоский КНС 64 ÷ КНС 72

СТАДИЯ	ЛИСТ	ЛИСТОВ
Р	1	2

ГОСГРАЖДАНСТРОЙ КиевЗНИИЭП

ФОРМАТ А4

ФОРМАТ	ЗОНА	ПОЗ.	ОБОЗНАЧЕНИЕ	НАИМЕНОВАНИЕ	КОЛ.	ПРИМЕЧАНИЕ
				1.132.1-13ПВ.3 0026-04 КНС68		
				ДЕТАЛИ		
				СТ ОТД ГОСТ 6727-80		
ВЧ	1		5. 041.6470	Ф5ВР-I L=6470	2	0.90КГ
ВЧ	3		4.041.600	Ф4 ВР-I L=600	43	0.05КГ
				1.132.1-13ПВ.3 0026-05 КНС69		
				ДЕТАЛИ		
				СТ ОТД ГОСТ 6727-80		
ВЧ	1		5. 041.6510	Ф5ВР-I L=6510	2	0.90КГ
ВЧ	3		4.041.600	Ф4 ВР-I L=600	44	0.05КГ
				1.132.1-13ПВ.3 0026-06 КНС70		
				ДЕТАЛИ		
				СТ ОТД ГОСТ 6727-80		
ВЧ	1		5. 041.6540	Ф5ВР-I L=6540	2	0.91КГ
ВЧ	3		4.041.600	Ф4 ВР-I L=600	44	0.05КГ
				1.132.1-13ПВ.3 0026-07 КНС71		
				ДЕТАЛИ		
				СТ ОТД ГОСТ 6727-80		
ВЧ	1		5. 041.7070	Ф5ВР-I L=7070	2	0.98КГ
ВЧ	3		4.041.600	Ф4 ВР-I L=600	47	0.05КГ
				1.132.1-13ПВ.3 0026-08 КНС72		
				ДЕТАЛИ		
				СТ ОТД ГОСТ 6727-80		
ВЧ	1		5. 041.7150	Ф5ВР-I L=7150	2	0.99КГ
ВЧ	3		4.041.600	Ф4 ВР-I L=600	48	0.05КГ

ЭПВЦ КиевЗНИИЭП | ОПЕРАТОР ТЛП КОРТ | ВЗАМ.ИНВ.№ | ПОДПИСЬ И ДАТА | ИНВ.№ ПОДЛ

1.132.1-13ПВ.3 0026

ЛИСТ 2

ФОРМАТ А4

ФОРМАТ	ЗОНА	ПОЗ.	ОБОЗНАЧЕНИЕ	НАИМЕНОВАНИЕ	КОЛ.	ПРИМЕЧАНИЕ
				ДОКУМЕНТАЦИЯ		
А4			1.132.1-13ПВ.3 0027СБ	СБОРОЧНЫЙ ЧЕРТЕЖ		
			ПЕРЕМЕННЫЕ ДАННЫЕ	ДЛЯ ИСПОЛНЕНИЙ:		
				1.132.1-13ПВ.3 0027 КНС73		
				ДЕТАЛИ		
				СТ ОТД ГОСТ 6727-80		
	ВЧ	1	4. 041.1650	Ф4ВР-I L=1650	2	0.15КГ
	ВЧ	3	4.041.550	Ф4 ВР-I L=550	11	0.05КГ
				1.132.1-13ПВ.3 0027-01 КНС74		
				ДЕТАЛИ		
				СТ ОТД ГОСТ 6727-80		
	ВЧ	1	4. 041.5210	Ф4ВР-I L=5210	2	0.47КГ
	ВЧ	3	4.041.550	Ф4 ВР-I L=550	35	0.05КГ
				1.132.1-13ПВ.3 0027-02 КНС75		
				ДЕТАЛИ		
				СТ ОТД ГОСТ 6727-80		
	ВЧ	1	4. 041.5870	Ф4ВР-I L=5870	2	0.53КГ
	ВЧ	3	4.041.550	Ф4 ВР-I L=550	39	0.05КГ
				1.132.1-13ПВ.3 0027-03 КНС76		
				ДЕТАЛИ		
				СТ ОТД ГОСТ 6727-80		
	ВЧ	1	4. 041.5950	Ф4ВР-I L=5950	2	0.54КГ
	ВЧ	3	4.041.550	Ф4 ВР-I L=550	36	0.05КГ

ЭПВЦ КиевЗНИИЭП | ОПЕРАТОР ТЛП КОРТ | ВЗАМ.ИНВ.№ | ПОДПИСЬ И ДАТА | ИНВ № ПОДЛ

НАЧ.ОТД.	Боровик		IX.84
Н.КОНТР.	Шапобал		IX.84
ГЛ.СПЕЦ	Лабинова		VIII.84
ПРОВЕРИЛ	Лабинова		VIII.84
РАЗРАБ.	Федоровская		VI.84

1.132.1-13ПВ.3 0027

Каркас плоский КНС 73 ÷ КНС 82

СТАДИЯ	ЛИСТ	ЛИСТОВ
Р	1	2

ГОСГРАЖДАНСТРОЙ КиевЗНИИЭП

ФОРМАТ А4

ФОРМАТ	ЗОНА	ПОЗ.	ОБОЗНАЧЕНИЕ	НАИМЕНОВАНИЕ	КОЛ	ПРИМЕЧАНИЕ
				1.132.1-13ПВ.3 0027-04 КНС77		
				ДЕТАЛИ		
				СТ ОТД ГОСТ 6727-80		
	ВЧ	1	4. 041.6270	Ф4ВР-I L=6270	2	0.56КГ
	ВЧ	3	4.041.550	Ф4 ВР-I L=550	42	0.05КГ
				1.132.1-13ПВ.3 0027-05 КНС78		
				ДЕТАЛИ		
				СТ ОТД ГОСТ 6727-80		
	ВЧ	1	4. 041.6310	Ф4ВР-I L=6310	2	0.57КГ
	ВЧ	3	4.041.550	Ф4 ВР-I L=550	42	0.05КГ
				1.132.1-13ПВ.3 0027-06 КНС79		
				ДЕТАЛИ		
				СТ ОТД ГОСТ 6727-80		
	ВЧ	1	4. 041.6470	Ф4ВР-I L=6470	2	0.58КГ
	ВЧ	3	4.041.550	Ф4 ВР-I L=550	47	0.05КГ
				1.132.1-13ПВ.3 0027-07 КНС80		
				ДЕТАЛИ		
				СТ ОТД ГОСТ 6727-80		
	ВЧ	1	4. 041.6540	Ф4ВР-I L=6540	2	0.59КГ
	ВЧ	3	4.041.550	Ф4 ВР-I L=550	44	0.05КГ
				1.132.1-13ПВ.3 0027-08 КНС81		
				ДЕТАЛИ		
				СТ ОТД ГОСТ 6727-80		
	ВЧ	1	4. 041.7070	Ф4ВР-I L=7070	2	0.64КГ
	ВЧ	3	4.041.550	Ф4 ВР-I L=550	47	0.05КГ
				1.132.1-13ПВ 3 0027-09 КНС82		
				СТ ОТД ГОСТ 6727-80		
	ВЧ	1	4. 041.7150	Ф4ВР-I L=7150	2	0.64КГ
	ВЧ	3	4.041.550	Ф4 ВР-I L=550	48	0.05КГ

ЭПВЦ КиевЗНИИЭП | ОПЕРАТОР ТЛП КОРТ | ВЗАМ.ИНВ.№ | ПОДПИСЬ И ДАТА | ИНВ № ПОДЛ

1.132.1-13ПВ.3 0027

ЛИСТ 2

ФОРМАТ А4

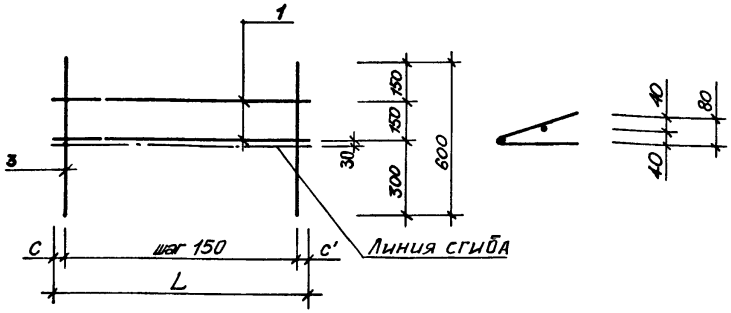

ОБОЗНАЧЕНИЕ	МАРКА	L, мм	С, мм	С', мм	Масса, кг
1.132.1-13 ПВ.3 0026	КНС 64	1650	70	80	1,01
-01	КНС 65	5310	30	30	3,28
-02	КНС 66	5870	80	90	3,59
-03	КНС 67	5950	50	50	3,44
-04	КНС 68	6470	80	90	3,95
-05	КНС 69	6510	30	30	4,00
-06	КНС 70	6540	40	50	4,02
-07	КНС 71	7070	80	90	4,31
-08	КНС 72	7150	50	50	4,38

Взам. инв. № | Подпись и дата | Инв. № подл.

Нач. АПМ	Боровик		IX.84
Н. контр.	Шаповал		IX.84
Гл. инж.	Лабинова		VIII.84
Провер.	Федоровская		VIII.84
Разраб.	Лавриненко		V.84

1.132.1-13 ПВ.3 0026 СБ

КАРКАС ПЛОСКИЙ КНС 64 ÷ КНС 72 СБОРОЧНЫЙ ЧЕРТЕЖ

Стадия	Масса	Масштаб
Р	см. табл.	1:10
Лист	Листов 1	

ГОСГРАЖДАНСТРОЙ КиевЗНИИЭП

Копировал Формат А4

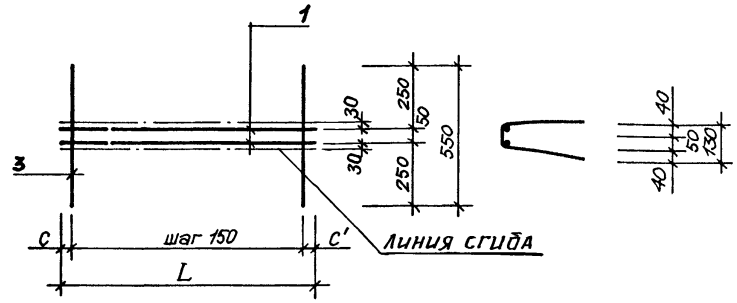

ОБОЗНАЧЕНИЕ	МАРКА	L, мм	С, мм	С', мм	Масса кг
1.132.1-13 ПВ.3 0027	КНС 73	1650	70	80	0,85
-01	КНС 74	5210	50	60	2,69
-02	КНС 75	5870	80	90	3,01
-03	КНС 76	5950	50	50	3,02
-04	КНС 77	6270	60	60	3,22
-05	КНС 78	6310	80	80	3,24
-06	КНС 79	6470	80	90	3,51
-07	КНС 80	6540	40	50	3,38
-08	КНС 81	7070	80	90	3,63
-09	КНС 82	7150	50	50	3,68

Взам. инв. № | Подпись и дата | Инв. № подл.

Нач. АПМ	Боровик		IX.84
Н. контр.	Шаповал		IX.84
Гл. инж.	Лабинова		VIII.84
Провер.	Федоровская		VIII.84
Разраб.	Лавриненко		V.84

1.132.1-13 ПВ.3 0027 СБ

КАРКАС ПЛОСКИЙ КНС 73 ÷ КНС 82 СБОРОЧНЫЙ ЧЕРТЕЖ

Стадия	Масса	Масштаб
Р	см. табл.	1:10
Лист	Листов 1	

ГОСГРАЖДАНСТРОЙ КиевЗНИИЭП

Копировал Формат А4

ФОРМАТ	ЗОНА	ПОЗ	ОБОЗНАЧЕНИЕ	НАИМЕНОВАНИЕ	КОЛ.	ПРИМЕЧАНИЕ
				ДОКУМЕНТАЦИЯ ОТДЕЛЬНЫЙ СТЕРЖЕНЬ ГОСТ 6727-80		
А4		I	I.I32.I-I3ПВ.3 0028	Ф4 ВР-I ℓ =3350	I	
А4		I	I.I32.I-I3ПВ.3 0028-0I	Ф4 ВР-I ℓ =2750	I	
А4		I	I.I32.I-I3ПВ.3 0028-06	Ф4 ВР-I ℓ =600	I	
А4		I	I.I32.I-I3ПВ.3 0028-07	Ф4 ВР-I ℓ =520	I	
А4		I	I.I32.I-I3ПВ.3 0028-08	Ф4 ВР-I ℓ =490	I	
А4		I	I.I32.I-I3ПВ.3 0028-09	Ф4 ВР-I ℓ =400	I	
А4		I	I.I32.I-I3ПВ.3 0028-05	Ф5 ВР-I ℓ =980	I	
А4		I	I.I32.I-I3ПВ.3 0028-0I0	Ф5 ВР-I ℓ =3I0	I	
				ГОСТ 578I-82		
А4		I	I.I32.I-I3ПВ.3 0028-02	Ф8 А-III ℓ =I950	I	
А4		I	I.I32.I-I3ПВ.3 0028-03	Ф8 А-III ℓ =I460	I	
А4		7	I.I32.I-I3ПВ.3 0028-04	Ф8 А-III ℓ =I430	I	

ОПЕРАТОР ТЛП КОРТ

ЭПВЦ КиевЗНИИЭП

ВЗАМ.ИНВ.№ | ПОДПИСЬ И ДАТА | ИНВ.№ ПОДЛ

НАЧ.ОТД.	Бородик		IX.84
Н.КОНТР.	Шаповал		IX.84
ГЛ.СПЕЦ	Лабинова		VIII.84
ПРОВЕРИЛ	Лабинова		VIII.84
РАЗРАБ.	Федоровская		V.84

I.I32.I-I3 ПВ.3 0028

ОТДЕЛЬНЫЙ СТЕРЖЕНЬ
ТНС1÷ТНС11

СТАДИЯ	ЛИСТ	ЛИСТОВ
Р		1

ГОСГРАЖДАНСТРОЙ
КиевЗНИИЭП

ФОРМАТ А4

ФОРМАТ	ЗОНА	ПОЗ.	ОБОЗНАЧЕНИЕ	НАИМЕНОВАНИЕ	КОЛ.	ПРИМЕЧАНИЕ
				ДОКУМЕНТАЦИЯ ОТДЕЛЬНЫЙ СТЕРЖЕНЬ ГОСТ 6727-80		
А4		I	I.I32.I-I3ПВ.3 0029-0I	Ф4 ВР-I ℓ =490	I	
А4		I	I.I32.I-I3ПВ.3 0029-02	Ф4 ВР-I ℓ =570	I	
А4		I	I.I32.I-I3ПВ.3 0029-03	Ф4 ВР-I ℓ =660	I	
А4		I	I.I32.I-I3ПВ.3 0029-04	Ф4 ВР-I ℓ =800	I	
А4		I	I.I32.I-I3ПВ.3 0029-05	Ф4 ВР-I ℓ =I080	I	
А4		I	I.I32.I-I3ПВ.3 0029-06	Ф4 ВР-I ℓ =I270	I	
А4		I	I.I32.I-I3ПВ.3 0029-09	Ф4 ВР-I ℓ =2550	I	
А4		I	I.I32.I-I3ПВ.3 0029-I0	Ф4 ВР-I ℓ =2580	I	
А4		I	I.I32.I-I3ПВ.3 0029-I3	Ф4 ВР-I ℓ =4I40	I	
А4		I	I.I32.I-I3ПВ.3 0029-I4	Ф4 ВР-I ℓ =4690	I	
А4		I	I.I32.I-I3ПВ.3 0029-I5	Ф4 ВР-I ℓ =5890	I	
А4		I	I.I32.I-I3ПВ.3 0029-I6	Ф4 ВР-I ℓ =6250	I	
				ГОСТ 578I-82		
А4		I	I.I32.I-I3ПВ.3 0029	Ф8 А-III ℓ =3I0	I	
А4		I	I.I32.I-I3ПВ.3 0029-07	Ф8 А-III ℓ =I760	I	
А4		I	I.I32.I-I3ПВ.3 0029-08	Ф8 А-III ℓ =2000	I	
А4		I	I.I32.I-I3ПВ.3 0029-II	Ф8 А-III ℓ =2760	I	
А4		I	I.I32.I-I3ПВ.3 0029-I2	Ф8 А-III ℓ =3360	I	

ОПЕРАТОР ТЛП КОРТ

ЭПВЦ КиевЗНИИЭП

ВЗАМ.ИНВ.№ | ПОДПИСЬ И ДАТА | ИНВ.№ ПОДЛ

НАЧ.ОТД.	Бородик		IX.84
Н.КОНТР.	Шаповал		IX.84
ГЛ.СПЕЦ	Лабинова		VIII.84
ПРОВЕРИЛ	Лабинова		VIII.84
РАЗРАБ.	Федоровская		V.84

I.I32.I-I3 ПВ. 3 0029

ОТДЕЛЬНЫЙ СТЕРЖЕНЬ
ТНС12÷ТНС28

СТАДИЯ	ЛИСТ	ЛИСТОВ
Р		1

ГОСГРАЖДАНСТРОЙ
КиевЗНИИЭП

ФОРМАТ А4

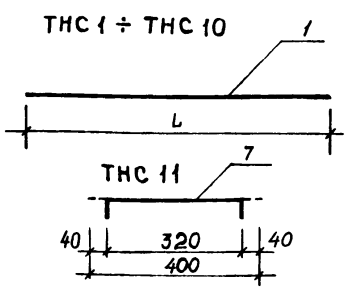

ОБОЗНАЧЕНИЕ	МАРКА	L, мм	Масса, кг
1.132.1-13ПВ.3 0028	ТНС 1	3350	0,30
-01	ТНС 2	2750	0,248
-02	ТНС 3	1950	0,054
-03	ТНС 4	1460	0,047
-04	ТНС 5	1430	0,044
-05	ТНС 6	980	0,036
-06	ТНС 7	600	0,137
-07	ТНС 8	520	0,043
-08	ТНС 9	490	0,77
-09	ТНС 10	310	0,577
-010	ТНС 11	400	0,565

Взам. инв. № | Подпись и дата | Инв. № подл.

Нач. АПМ	Боровик		IX.84
Н. контр.	Шаповал		IX.84
Гл. инж. пр.	Лабинова		VIII.84
Провер.	Федоровская		VIII.84
Разраб.	Соколова		V.84

1.132.1-13ПВ. 3 0028

Отдельный стержень. ТНС 1 ÷ ТНС 11.

Стадия	Масса	Масштаб
Р	см. табл.	

Лист | Листов 1

ГОССТРОЙ КиевЗНИИЭП

Копировал | Формат А4

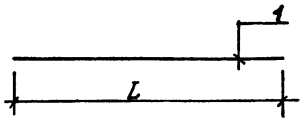

ОБОЗНАЧЕНИЕ	МАРКА	L, мм	Масса, кг
1.132.1-13ПВ.3 0029	ТНС 12	310	0,044
-01	ТНС 13	500	0,051
-02	ТНС 14	570	0,062
-03	ТНС 15	660	0,072
-04	ТНС 16	800	0,097
-05	ТНС 17	1080	0,119
-06	ТНС 18	1270	0,23
-07	ТНС 19	1760	0,231
-08	ТНС 20	2000	0,37
-09	ТНС 21	2550	0,422
-10	ТНС 22	2580	0,53
-11	ТНС 23	2760	0,563
-12	ТНС 24	3360	0,123
-13	ТНС 25	4140	0,695
-14	ТНС 26	4690	0,791
-15	ТНС 27	5890	1,09
-16	ТНС 28	6250	1,327

Взам. инв. № | Подпись и дата | Инв. № подл.

Нач. АПМ	Боровик		IX.84
Н. контр.	Шаповал		IX.84
Гл. инж.	Лабинова		VIII.84
Провер.	Федоровская		VIII.84
Разраб.	Лавриненко		V.84

1. 132.1 - 13ПВ. 3 0029

Отдельный стержень ТНС 12 ÷ ТНС 28

Стадия	Масса	Масштаб
Р	см. табл.	

Лист | Листов 1

ГОССТРОЙ КиевЗНИИЭП

Копировал | Формат А4

ФОРМАТ	ЗОНА	ПОЗ.	ОБОЗНАЧЕНИЕ	НАИМЕНОВАНИЕ	КОЛ.	ПРИМЕЧАНИЕ
				ДОКУМЕНТАЦИЯ АНКЕР ГОСТ 5781-82		
A4	33		I.I32.I-I3ПВ.3 0030	ФI2 A-III ℓ=I200	I	
A4	32		I.I32.I-I3ПВ.3 0030-0I	ФI2 A-III ℓ=I200	I	
A4	33		I.I32.I-I3ПВ.3 0030-02	ФI2 A-III ℓ=II00	I	

ЭПВЦ КиевЗНИИЭП — ОПЕРАТОР ТЛП КОРТ

ВЗАМ.ИНВ.№ | ПОДПИСЬ И ДАТА | ИНВ.№ ПОДЛ

НАЧ.ОТД.	Бородвик		IX.84
Н.КОНТР.	Шаповал		IX.84
ГЛ.СПЕЦ.	Лабинова		VIII.84
ПРОВЕРИЛ	Лабинова		VIII.84
РАЗРАБ.	Федоровская		V.84

I.I32.I-I3 ПВ. 3 0030

АНКЕР
АНС5, АНС I, АН 6

СТАДИЯ	ЛИСТ	ЛИСТОВ
Р		1

ГОСГРАЖДАНСТРОЙ
КиевЗНИИЭП

ФОРМАТ А4

ФОРМАТ	ЗОНА	ПОЗ.	ОБОЗНАЧЕНИЕ	НАИМЕНОВАНИЕ	КОЛ	ПРИМЕЧАНИЕ
				ДОКУМЕНТАЦИЯ АНКЕР ГОСТ 5781-82		
A4	36		I.I32.I-I3ПВ.3 003I	ФI2 A-III ℓ=I200	I	

ЭПВЦ КиевЗНИИЭП — ОПЕРАТОР ТЛП КОРТ

ВЗАМ.ИНВ.№ | ПОДПИСЬ И ДАТА | ИНВ.№ ПОДЛ

НАЧ.ОТД.	Бородвик		IX.84
Н.КОНТР.	Шаповал		IX.84
ГЛ.СПЕЦ.	Лабинова		VIII.84
ПРОВЕРИЛ	Лабинова		VIII.84
РАЗРАБ.	Федоровская		V.84

I.I32.I-I3 ПВ.3 003I

АНКЕР
АНС3

СТАДИЯ	ЛИСТ	ЛИСТОВ
Р		1

ГОСГРАЖДАНСТРОЙ
КиевЗНИИЭП

ФОРМАТ А4

АНС5, АНС1.
33 32

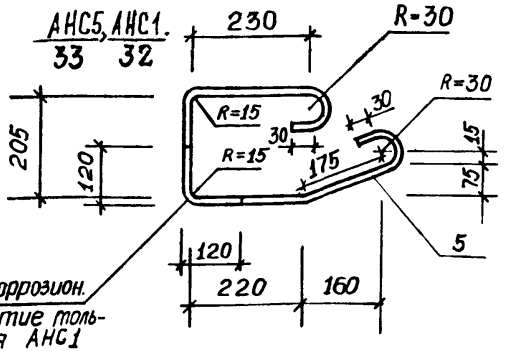

Антикоррозион. покрытие только для АНС1

АНС6
33

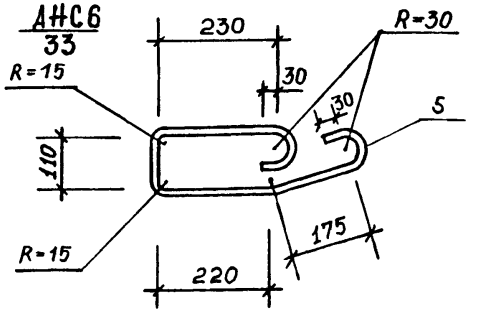

ОБОЗНАЧЕНИЕ	МАРКА	МАССА, КГ
1.132.1-13ПВ.3 0030	АНС5	1,07
-01	АНС1	1,07
-02	АНС6	0,977

				1.132.1-13ПВ.3 0030	
Нач.АПМ	Боровик		IX.84	Анкер АНС5, АНС1, АНС6. Сборочный чертеж	Стадия: Р; Масса: см. табл.; Масштаб: 1:10
Н.контр.	Шаповал		IX.84		Лист; Листов 1
Гл.инж.пр	Лабинова		VIII.84		ГОСГРАЖДАНСТРОЙ КиевЗНИИЭП
Провер.	Федоровская		VIII.84		
Разраб.	Соколова		V.84		

Копировал Формат А4

АНС3
36

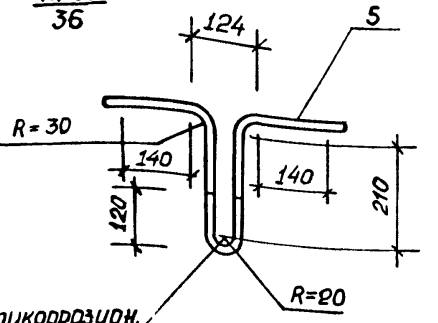

Антикоррозион. покрытие

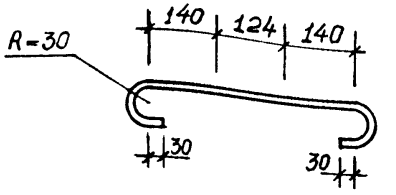

				1.132.1-13ПВ.3 0031	
Нач.АПМ	Боровик		IX.84	Анкер. АНС3. Сборочный чертеж	Стадия: Р; Масса: 1.07; Масштаб: 1:10
Н.контр.	Шаповал		IX.84		Лист; Листов 1
Гл.инж.кр	Лабинова		VIII.84		ГОСГРАЖДАНСТРОЙ КиевЗНИИЭП
Провер.	Федоровская		VIII.84		
Разраб.	Соколова		V.84		

Копировал Формат А4

ФОРМАТ	ЗОНА	ПОЗ.	ОБОЗНАЧЕНИЕ	НАИМЕНОВАНИЕ	КОЛ.	ПРИМЕЧАНИЕ
				ДОКУМЕНТАЦИЯ		
А4			1.132.1-13ПВ 3 0032СБ	СБОРОЧНЫЙ ЧЕРТЕЖ		
				ДЕТАЛИ		
ВЧ	5		12.011.1200	АНКЕР ГОСТ 5781-82 Ф12А-I L=1200	1	
			ПЕРЕМЕННЫЕ ДАННЫЕ	ДЛЯ ИСПОЛНЕНИЙ:		
				1.132.1-13ПВ.3 0033 АНС2		
				ДЕТАЛИ		
ВЧ	6		6.30.060. 55	ПОЛОСА ГОСТ 103-76 -6Х30 L=55	1	
				1.132.1-13ПВ.3 0033-01 АНС4		
				ДЕТАЛИ		
ВЧ	6		6.30.060. 40	ПОЛОСА ГОСТ 103-76 -6Х30 L=40	1	

ЭПВЦ КиевЗНИИЭП
ОПЕРАТОР ТПП КОРТ

ВЗАМ.ИНВ.№ | ПОДПИСЬ И ДАТА | ИНВ.№ ПОДЛ

1.132.1-13ПВ.3 0032

НАЧ.ОТД.	Боровик		IX.84
Н.КОНТР.	Шаповал		IX.84
ГЛ.СПЕЦ.	Лабинова		VIII.84
ПРОВЕРИЛ	Лабинова		VIII.84
РАЗРАБ.	Федоровская		V. 84

Анкер АНС2, АНС4

СТАДИЯ	ЛИСТ	ЛИСТОВ
Р		1

ГОСГРАЖДАНСТРОЙ КиевЗНИИЭП

ФОРМАТ А4

ФОРМАТ	ЗОНА	ПОЗ.	ОБОЗНАЧЕНИЕ	НАИМЕНОВАНИЕ	КОЛ.	ПРИМЕЧАНИЕ
				ДОКУМЕНТАЦИЯ		
				ПЕТЛЯ		
				ГОСТ 5781-82		
А4	37		I.I32.I-I3ПВ.3 0033	ФI2 AI ℓ=I500	I	
А4	37		I.I32.I-I3ПВ.3 0033-0I	ФI4 AI ℓ=I600	I	
А4	37		I.I32.I-I3ПВ.3 0033-02	ФI6 AI ℓ=I900	I	
А4	37		I.I32.I-I3ПВ.3 0033-03	ФI8 AI ℓ=2000	I	
А4	37		I.I32.I-I3ПВ.3 0033-04	Ф20 AI ℓ=2200	I	

ЭПВЦ КиевЗНИИЭП
ОПЕРАТОР ТПП КОРТ

ВЗАМ.ИНВ.№ | ПОДПИСЬ И ДАТА | ИНВ.№ ПОДЛ

I.I32.I-I3ПВ.3 0033

НАЧ.ОТД.	Боровик		IX.84
Н.КОНТР.	Шаповал		IX.84
ГЛ.СПЕЦ.	Лабинова		VIII.84
ПРОВЕРИЛ	Лабинова		VIII.84
РАЗРАБ.	Федоровская		V. 84

ПЕТЛЯ СТРОПОВОЧНАЯ

СТАДИЯ	ЛИСТ	ЛИСТОВ
Р		1

ГОСГРАЖДАНСТРОЙ КиевЗНИИЭП

ФОРМАТ А4

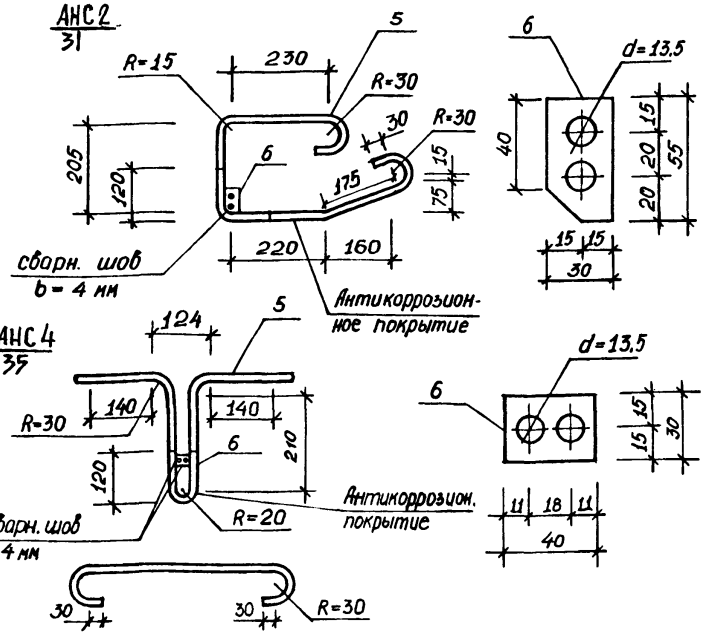

ОБОЗНАЧЕНИЕ	МАРКА	МАССА, КГ
1.132.1-13ПВ. 3 0032	АНС1	1,15
-01	АНС3	1,13

Нач.АПМ	Боровик		IX.84
Н.контр.	Шаповал		IX.84
Гл.инж.пр	Лабинова		VIII.84
Провер.	Федоровская		VIII.84
Разраб.	Соколова		V.84

1.132.1-13ПВ. 3 0032 СБ

Анкер.
АНС1, АНС3.
Сборочный чертеж.

Стадия	Масса	Масштаб
Р	СМ. ТАБЛ.	1:10
Лист	Листов 1	

ГОСГРАЖДАНСТРОЙ
КиевЗНИИЭП

Копировал Формат А4

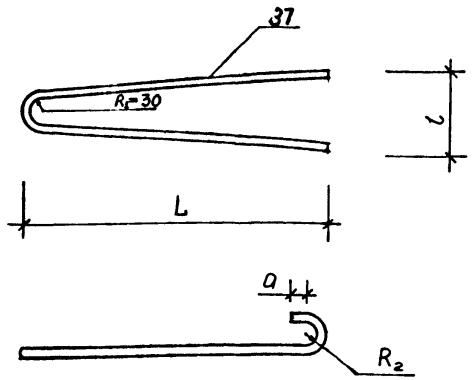

ОБОЗНАЧЕНИЕ	МАРКА	L, мм	l, мм	R_2, мм	a, мм	МАССА, кг
1.132.1-13ПВ. 3 0033	ПНС1	1500	130	30	30	1,33
-01	ПНС2	1600	140	50	50	1,93
-02	ПНС3	1900	170	50	50	2,99
-03	ПНС4	2000	180	50	50	3,99
-04	ПНС5	2200	180	50	50	5,43

Нач.АПМ	Боровик		IX.84
Н.контр.	Шаповал		IX.84
Гл.инж.пр	Лабинова		VIII.84
Провер.	Федоровская		VIII.84
Разраб.	Соколова		V.84

1.132.1-13ПВ. 3 0033

Петля строповочная.
ПНС1 ÷ ПНС6

Стадия	Масса	Масштаб
Р	СМ. ТАБЛ.	1:10
Лист	Листов 1	

ГОСГРАЖДАНСТРОЙ
КиевЗНИИЭП

Копировал Формат А4

ФОРМАТ	ЗОНА	ПОЗ.	ОБОЗНАЧЕНИЕ	НАИМЕНОВАНИЕ	КОЛ.	ПРИМЕЧАНИЕ
				ДОКУМЕНТАЦИЯ		
А4			1.132.1-13ПВ.3 0034СБ	СБОРОЧНЫЙ ЧЕРТЕЖ		
				ДЕТАЛИ		
				СТ ОТД ГОСТ 6727-80		
ВЧ		1	4. 041.2580	Ф4ВР-I L=2580	8	0.25КГ
ВЧ		3	4.041.1600	Ф4 ВР-I L=1600	13	0.14КГ

ЭПВЦ КиевЗНИИЭП

ОПЕРАТОР ТЛП КОРТ

ВЗАМ.ИНВ.№

ПОДПИСЬ И ДАТА

ПОДЛ

ИНВ

1.132.1-13ПВ.3 0034

НАЧ.ОТД.	Боровик		IX.84
Н.КОНТР.	Шаповал		IX.84
ГЛ.СПЕЦ.	Лабинова		VIII.84
	Лабинова		VIII.84
РАЗРАБ.	Федоровская		VI.84

СЕТКА СНС1

СТАДИЯ	ЛИСТ	ЛИСТОВ
Р		1

ГОСГРАЖДАНСТРОЙ КиевЗНИИЭП

ФОРМАТ А4

gost.e-ecolog.ru

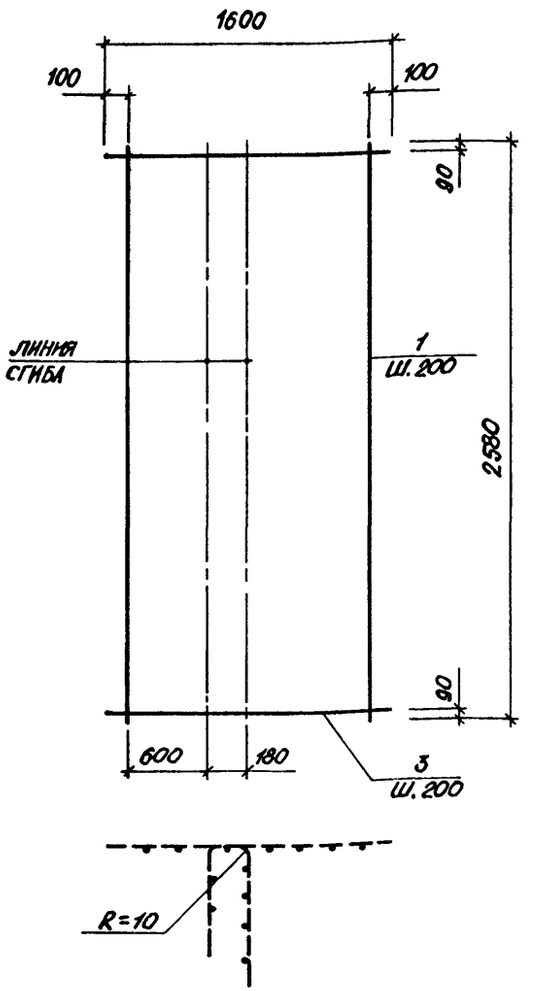

ЭПВЦ Киев ЗНИИЭП

ОПЕРАТОР ТЛП КОРТ

Взам.инв.№

Подпись и дата

Инв.№подл.

1.132.1 - 13 ПВ. 3 0034 СБ

СЕТКА СНС 1
СБОРОЧНЫЙ ЧЕРТЕЖ

Нач.АПМ	БОРОВИК		IX.84
Н.КОНТР.	ШАПОВАЛ		IX.84
Гл.ИНЖ	ЛАБИНОВА		VIII.84
Провер.	ФЕДОРОВСКАЯ		VIII.84
Разраб.	ГАЙДАЛА		V.84

Стадия	Масса	Масштаб
Р	3.82	М 1:20

Лист | Листов 1

ГОСГРАЖДАНСТРОЙ КиевЗНИИЭП

20977-04

Копировал

37

Формат А4

Жарл 4.2.86г. Скирмаш