ТИПОВЫЕ КОНСТРУКЦИИ, ИЗДЕЛИЯ И УЗЛЫ ЗДАНИЙ И СООРУЖЕНИЙ

СЕРИЯ: 1.132.1-13ПВ

ПАНЕЛИ НАРУЖНЫХ СТЕН

ЛЕГКОБЕТОННЫЕ ОДНОСЛОЙНЫЕ ОДНОРЯДНОЙ РАЗРЕЗКИ

ДЛЯ КРУПНОПАНЕЛЬНЫХ ЖИЛЫХ ЗДАНИЙ С ШАГОМ

ПОПЕРЕЧНЫХ СТЕН 3,0; 3,6 М И ВЫСОТОЙ ЭТАЖА 2,8М
/УНИФИЦИРОВАННЫЕ ДЛЯ СЛОЖНЫХ УСЛОВИЙ

СТРОИТЕЛЬСТВА: НЕРАВНОМЕРНО СЖИМАЕМЫЕ

ГРУНТЫ, ПРОСАДОЧНЫЕ ГРУНТЫ,

ПОДРАБАТЫВАЕМЫЕ ТЕРРИТОРИИ/

ВЫПУСК 2

ПАНЕЛИ ДВУХШАГОВЫЕ.
РАБОЧИЕ ЧЕРТЕЖИ

gost.e-ecolog.ru

ТИПОВЫЕ КОНСТРУКЦИИ, ИЗДЕЛИЯ И УЗЛЫ ЗДАНИЙ И СООРУЖЕНИЙ

СЕРИЯ: 1.132.1-13ПВ

ПАНЕЛИ НАРУЖНЫХ СТЕН

ЛЕГКОБЕТОННЫЕ ОДНОСЛОЙНЫЕ ОДНОРЯДНОЙ РАЗРЕЗКИ

ДЛЯ КРУПНОПАНЕЛЬНЫХ ЖИЛЫХ ЗДАНИЙ С ШАГОМ

ПОПЕРЕЧНЫХ СТЕН 3,0; 3,6 М И ВЫСОТОЙ ЭТАЖА 2,8М
/УНИФИЦИРОВАННЫЕ ДЛЯ СЛОЖНЫХ УСЛОВИЙ

СТРОИТЕЛЬСТВА: НЕРАВНОМЕРНО СЖИМАЕМЫЕ

ГРУНТЫ, ПРОСАДОЧНЫЕ ГРУНТЫ,

ПОДРАБАТЫВАЕМЫЕ ТЕРРИТОРИИ/

ВЫПУСК 2

ПАНЕЛИ ДВУХШАГОВЫЕ.
РАБОЧИЕ ЧЕРТЕЖИ

Разработаны:

ПРОЕКТНЫМ ИНСТИТУТОМ КИЕВЗНИИЭП
ДИРЕКТОР ИН-ТА А.ЗАВАРОВ
ГЛ. ИНЖ. ПРОЕКТА Е.ЛАБИНОВА

Утверждены приказом Госгражданстроя.
и введены в действие с 20.12.85,
приказ от 29.11.85 N 369

Обозначение	Наименование	Стр.
I.I32.I-I3ПВ.2 0000	Содержание	2-5
I.I32.I-I3ПВ.2 00ТО	Техническое описание	6,7
I.I32.I-I3ПВ.2 I009	Панель IHC 60.29.35, IHC 72.29.35	
I.I32.I-I3ПВ.2 I0I0	Панель IHC 66.29.35	8
I.I32.I-I3ПВ.2 I009 СБ	Панель IHC 60.29.35, IHC 72.29.35	
	Сборочный чертеж	9
I.I32.I-I3ПВ.2 I0I0 СБ	Панель IHC 66.29.35 Сборочный чертеж	I0
I.I32.I-I3ПВ.2 I0II	Панель IHC 60.29.35	
I.I32.I-I3ПВ.2 I0I2	Панель IHC 60.29.35	II
I.I32.I-I3ПВ.2 I0II СБ	Панель IHC 60.29.35 Сборочный чертеж	I2
I.I32.I-I3ПВ.2 I0I2 СБ	Панель IHC 60.29.35 Сборочный чертеж	I3
I.I32.I-I3ПВ.2 I0I3	Панель IHC 66.29.35	
I.I32.I-I3ПВ.2 I0I4	Панель IHC 66.29.35	I4
I.I32.I-I3ПВ.2 I0I3 СБ	Панель IHC 66.29.35 Сборочный чертеж	I5
I.I32.I-I3ПВ.2 I0I4 СБ	Панель IHC 66.29.35 Сборочный чертеж	I6
I.I32.I-I3ПВ.2 I0I5	Панель IHC 72.29.35	
I.I32.I-I3ПВ.2 I0I6	Панель IHC 72.29.35	I7
I.I32.I-I3ПВ.2 I0I5 СБ	Панель IHC 72.29.35 Сборочный чертеж	I8
I.I32.I-I3ПВ.2 I0I6 СБ	Панель IHC 72.29.35 Сборочный чертеж	I9
I.I32.I-I3ПВ.2 I0I7	Панель IHC 60.29.35	
I.I32.I-I3ПВ.2 I0I8	Панель IHC 66.29.35	20
I.I32.I-I3ПВ.2 I0I7 СБ	Панель IHC 60.29.35 Сборочный чертеж	2I
I.I32.I-I3ПВ.2 I0I8 СБ	Панель IHC 66.29.35 Сборочный чертеж	22
I.I32.I-I3ПВ.2 I0I9	Панель IHC 72.29.35	
I.I32.I-I3ПВ.2 I020	Панель IHC 60.27.35	23
I.I32.I-I3ПВ.2 I0I9 СБ	Панель IHC 72.29.35 Сборочный чертеж	24
I.I32.I-I3ПВ.2 I020 СБ	Панель IHC 60.27.35 Сборочный чертеж	25
I.I32.I-I3ПВ.2 I02I	Панель IHC 66.27.35	
I.I32.I-I3ПВ.2 I022	Панель IHC 60.27.35-75 ЛПВ-I.I I2.I8	26
I.I32.I-I3ПВ.2 I02I СБ	Панель IHC 66.27.35 Сборочный чертеж	27
I.I32.I-I3ПВ.2 I022 СБ	Панель IHC 60.27.35-75 ЛПВ-I.I I2.I8	
	Сборочный чертеж	28
I.I32.I-I3ПВ.2 I023	Панель IHC 72.27.35-75 ЛПВ-I.I II.I7	
I.I32.I-I3ПВ.2 I024	Панель IHC 60.27.35-75 ЛПВ-I.I I8.I2	29
I.I32.I-I3ПВ.2 I023 СБ	Панель IHC 72.27.35-75 ЛПВ-I.I II.I7	
	Сборочный чертеж	30
I.I32.I-I3ПВ.2 I024 СБ	Панель IHC 60.27.35-75 ЛПВ-I.I I8.I2	
	Сборочный чертеж	3I
I.I32.I-I3ПВ.2 I025	Панель IHC 72.27.35-75 ЛПВ-I.I I7.II	
I.I32.I-I3ПВ.2 I026	Панель IHC 66.27.35	32
I.I32.I-I3ПВ.2 I025 СБ	Панель IHC 72.27.35-75 ЛПВ-I.I I7.II	
	Сборочный чертеж	33
I.I32.I-I3ПВ.2 I026 СБ	Панель IHC 66.27.35 Сборочный чертеж	34
I.I32.I-I3ПВ.2 I027	Панель IHC 60.29.35-75 ЛПВ-I.I 24.24	
I.I32.I-I3ПВ.2 I028	Панель IHC 59.29.35	35
I.I32.I-I3ПВ.2 I027 СБ	Панель IHC 60.29.35-75 ЛПВ-I.I 24.24	
	Сборочный чертеж	36
I.I32.I-I3ПВ.2 I028 СБ	Панель IHC 59.29.35 Сборочный чертеж	37
I.I32.I-I3ПВ.2 I029	Панель IHC 59.29.35	
I.I32.I-I3ПВ.2 I030	Панель IHC 59.29.35	38
I.I32.I-I3ПВ.2 I029 СБ	Панель IHC 59.29.35 Сборочный чертеж	39
I.I32.I-I3ПВ.2 I030 СБ	Панель IHC 59.29.35 Сборочный чертеж	40

Взам. инв.№ | Подпись и дата | Инв.№ подл.

НАЧ.ОТД.	Боровик		IX.84
Н.КОНТР.	Шаповал		IX.84
ГЛ.СПЕЦ.	Лабинова		VII.84
ПРОВЕРИЛ	Лабинова		VII.84
РАЗРАБ.	Вергенич		VII.84

1.132.1-13 ПВ.2 0000

Содержание

СТАДИЯ	ЛИСТ	ЛИСТОВ
Р	1	4

ГОСГРАЖДАНСТРОЙ
КиевЗНИИЭП

Обозначение	Наименование	Стр.
I.I32.I-I3ПВ.2 I03I	Панель IHC 59.27.35	
I.I32.I-I3ПВ.2 I032	Панель IHC 59.27.35	4I
I.I32.I-I3ПВ.2 I03I СБ	Панель IHC 59.27.35 Сборочный чертеж	42
I.I32.I-I3ПВ.2 I032 СБ	Панель IHC 59.27.35 Сборочный чертеж	43
I.I32.I-I3ПВ.2 I033	Панель IHC 65.29.35	
I.I32.I-I3ПВ.2 I034	Панель IHC 7I.29.35	44
I.I32.I-I3ПВ.2 I033 СБ	Панель IHC 65.29.35 Сборочный чертеж	45
I.I32.I-I3ПВ.2 I034 СБ	Панель IHC 7I.29.35 Сборочный чертеж	46
I.I32.I-I3ПВ.2 I035	Панель IHC 65.29.35	
I.I32.I-I3ПВ.4 I036	Панель IHC 7I.29.35	47
I.I32.I-I3ПВ.2 I035 СБ	Панель IHC 65.29.35 Сборочный чертеж	48
I.I32.I-I3ПВ.2 I036 СБ	Панель IHC 7I.29.35 Сборочный чертеж	49
I.I32.I-I3ПВ.2 I037	Панель IHC 65.29.35	
I.I32.I-I3ПВ.2 I038	Панель IHC 7I.29.35	50
I.I32.I-I3ПВ.2 I037 СБ	Панель IHC 65.29.35 Сборочный чертеж	5I
I.I32.I-I3ПВ.2 I038 СБ	Панель IHC 7I.29.35 Сборочный чертеж	52
I.I32.I-I3ПВ.2 I039	Панель IHC 65.29.35	
I.I32.I-I3ПВ.2 I040	Панель IHC 65.27.35	53
I.I32.I-I3ПВ.2 I039 СБ	Панель IHC 65.29.35 Сборочный чертеж	54
I.I32.I-I3ПВ.2 I040 СБ	Панель IHC 65.27.35 Сборочный чертеж	55
I.I32.I-I3ПВ.2 I04I	Панель IHC 7I.27.35	
I.I32.I-I3ПВ.2 I042	Панель IHC 65.27.35	56
I.I32.I-I3ПВ.2 I04I СБ	Панель IHC 7I.27.35 Сборочный чертеж	57
I.I32.I-I3ПВ.2 I042 СБ	Панель IHC 65.27.35 Сборочный чертеж	58
I.I32.I-I3ПВ.2 I043	Панель IHC 7I.27.35	
I.I32.I-I3ПВ.2 I044	Панель IHC 58.27.35-75 ЛПВ-3.3 25.23	59
I.I32.I-I3ПВ.2 I043 СБ	Панель IHC 7I.27.35 Сборочный чертеж	60
I.I32.I-I3ПВ.2 I044 СБ	Панель IHC 58.27.35-75 ЛПВ-3.3 25.23	
	Сборочный чертеж	6I

Обозначение	Наименование	Стр.
I.I32.I-I3ПВ.2 I045	Панель IHC 65.29.35	
I.I32.I-I3ПВ.2 I046	Панель IHC 65.29.35	62
I.I32.I-I3ПВ.2 I045 СБ	Панель IHC 65.29.35 Сборочный чертеж	63
I.I32.I-I3ПВ.2 I046 СБ	Панель IHC 65.29.35 Сборочный чертеж	64
I.I32.I-I3ПВ.2 I047	Панель IHC 53.29.35, IHC 65.29.35	65
I.I32.I-I3ПВ.2 I047 СБ	Панель IHC 53.29.35, IHC 65.29.35	
	Сборочный чертеж	66
I.I32.I-I3ПВ.2 I048	Панель IHC 53.29.35, IHC 65.29.35	67
I.I32.I-I3ПВ.2 I048 СБ	Панель IHC 53.29.35, IHC 65.29.35	
	Сборочный чертеж	68
I.I32.I-I3ПВ.2 0I09	Каркас пространственный КП28,КП29	69
I.I32.I-I3ПВ.2 0I09 СБ	Каркас пространственный КП28,КП29	
	Сборочный чертеж	70
I.I32.I-I3ПВ.2 0II0	Каркас пространственный КП30,КП3I	
I.I32.I-I3ПВ.2 0III	Каркас пространственный КП32,КП33	7I
I.I32.I-I3ПВ.2 0II0 СБ	Каркас пространственный КП30,КП3I	
	Сборочный чертеж	72
I.I32.I-I3ПВ.2 0III СБ	Каркас пространственный КП32, КП33	
	Сборочный чертеж	73
I.I32.I-I3ПВ.2 0II2	Каркас пространственный КП34,КП35	74
I.I32.I-I3ПВ.2 0II2 СБ	Каркас пространственный КП34,КП35	
	Сборочный чертеж	75
I.I32.I-I3ПВ.2 0II3	Каркас пространственный КП36,КП37	76
I.I32.I-I3ПВ.2 0II3 СБ	Каркас пространственный КП36,КП37	
	Сборочный чертеж	77
I.I32.I-I3ПВ.2 0II4	Каркас пространственный КП38,КП39	78

Инв.№ подл. | Подпись и дата | Взам.инв.№

Обозначение	Наименование	Стр.
I.I32.I-I3ПВ.2 0II4 СБ	Каркас пространственный КП38,КП39	
	Сборочный чертеж	79
I.I32.I-I3ПВ.2 0II5	Каркас пространственный КП40,КП4I	80
I.I32.I-I3ПВ.2 0II5 СБ	Каркас пространственный КП40,КП4I	
	Сборочный чертеж	8I
I.I32.I-I3ПВ.2 0II6	Каркас пространственный КП42,КП43	82
I.I32.I-I3ПВ.2 0II6 СБ	Каркас пространственный КП42,КП43	
	Сборочный чертеж	83
I.I32.I-I3ПВ.2 0II7	Каркас пространственный КП44,КП45	84
I.I32.I-I3ПВ.2 0II7 СБ	Каркас пространственный КП44,КП45	
	Сборочный чертеж	85
I.I32.I-I3ПВ.2 0II8	Каркас пространственный КП46,КП47	86
I.I32.I-I3ПВ.2 0II8 СБ	Каркас пространственный КП46,КП47	
	Сборочный чертеж	87
I.I32.I-I3ПВ.2 0II9	Каркас пространственный КП48,КП49	88
I.I32.I-I3ПВ.2 0II9 СБ	Каркас пространственный КП48,КП49	
	Сборочный чертеж	89
I.I32.I-I3ПВ.2 0I20	Каркас пространственный КП50,КП5I	90
I.I32.I-I3ПВ.2 0I20 СБ	Каркас пространственный КП50,КП5I	
	Сборочный чертеж	9I
I.I32.I-I3ПВ.2 0I2I	Каркас пространственный КП52,КП53	92
I.I32.I-I3ПВ.2 0I2I СБ	Каркас пространственный КП52,КП53	
	Сборочный чертеж	93
I.I32.I-I3ПВ.2 0I22	Каркас пространственный КП54	
I.I32.I-I3ПВ.2 0I23	Каркас пространственный КП55	94
I.I32.I-I3ПВ.2 0I22 СБ	Каркас пространственный КП54	
	Сборочный чертеж	95
I.I32.I-I3ПВ.2 0I23 СБ	Каркас пространственный КП55	
	Сборочный чертеж	96
I.I32.I-I3ПВ.2 0I24	Каркас пространственный КП56	

Обозначение	Наименование	Стр.
I.I32.I-I3ПВ.2 0I25	Каркас пространственный КП57	97
I.I32.I-I3ПВ.2 0I24 СБ	Каркас пространственный КП56	
	Сборочный чертеж	98
I.I32.I-I3ПВ.2 0I25 СБ	Каркас пространственный КП57	
	Сборочный чертеж	99
I.I32.I-I3ПВ.2 0I26	Каркас пространственный КП58,КП59	I00
I.I32.I-I3ПВ.2 0I26 СБ	Каркас пространственный КП58,КП59	
	Сборочный чертеж	I0I
I.I32.I-I3ПВ.2 0I27	Каркас пространственный КП60	
I.I32.I-I3ПВ.2 0I28	Каркас пространственный КП6I	I02
I.I32.I-I3ПВ.2 0I27 СБ	Каркас пространственный КП60	
	Сборочный чертеж	I03
I.I32.I-I3ПВ.2 0I28 СБ	Каркас пространственный КП6I,КП62	
	Сборочный чертеж	I04
I.I32.I-I3ПВ.2 0I29	Каркас пространственный КП63,КП64	I05
I.I32.I-I3ПВ.2 0I29 СБ	Каркас пространственный КП63,КП64	
	Сборочный чертеж	I06
I.I32.I-I3ПВ.2 0I30	Каркас пространственный КП65,КП66	I07
I.I32.I-I3ПВ.2 0I30 СБ	Каркас пространственный КП65,КП66	
	Сборочный чертеж	I08
I.I32.I-I3ПВ.2 0I3I	Каркас пространственный КП67,КП68	
I.I32.I-I3ПВ.2 0I32	Каркас пространственный КП69,КП70	I09
I.I32.I-I3ПВ.2 0I3I СБ	Каркас пространственный КП67,КП68	
	Сборочный чертеж	II0
I.I32.I-I3ПВ.2 0I32 СБ	Каркас пространственный КП69,КП70	
	Сборочный чертеж	III

Инв.№ подл. | Подпись и дата | Взам. инв.№

Обозначение	Наименование	Стр.
I.I32.I-I3ПВ.2 0I33	Каркас пространственный КП7I, КП72	II2
I.I32.I-I3ПВ.2 0I33 СБ	Каркас пространственный КП7I,КП72	
	Сборочный чертеж	II3
I.I32.I-I3ПВ.2 0I34	Каркас пространственный КП73, КП74	
I.I32.I-I3ПВ.2 0I35	Каркас пространственный КП75,КП76	II4
I.I32.I-I3ПВ.2 0I34 СБ	Каркас пространственный КП73,КП74	
	Сборочный чертеж	II5
I.I32.I-I3ПВ.2 0I35 СБ	Каркас пространственный КП75,КП76	
	Сборочный чертеж	II6
I.I32.I-I3ПВ.2 0I36	Каркас пространственный КП77,КП78	II7
I.I32.I-I3ПВ.2 0I36 СБ	Каркас пространственный КП77,КП78	
	Сборочный чертеж	II8
I.I32.I-I3ПВ.2 0I37	Каркас пространственный КП79,КП80	II9
I.I32.I-I3ПВ.2 0I37 СБ	Каркас пространственный КП79,КП80	
	Сборочный чертеж	I20
I.I32.I-I3ПВ.2 0I38	Каркас пространственный КП8I,КП82	I2I
I.I32.I-I3ПВ.2 0I38 СБ	Каркас пространственный КП8I,КП82	
	Сборочный чертеж	I22
I.I32.I-I3ПВ.2 0I39	Каркас пространственный КП83,КП84	I23
I.I32.I-I3ПВ.2 0I39 СБ	Каркас пространственный КП83,КП84	
	Сборочный чертеж	I24
I.I32.I-I3ПВ.2 0I40	Каркас пространственный КП85,КП86	I25
I.I32.I-I3ПВ.2 0I40 СБ	Каркас пространственный КП85,КП86	
	Сборочный чертеж	I26
I.I32.I-I3ПВ.2 0I4I	Каркас пространственный КП87,КП88	
I.I32.I-I3ПВ.2 0I42	Каркас пространственный КП89,КП90	I27
I.I32.I-I3ПВ.2 0I43	Каркас пространственный КП9I,КП92	I28
I.I32.I-I3ПВ.2 0I4I СБ	Каркас пространственный КП87,КП88	
	Сборочный чертеж	I29
I.I32.I-I3ПВ.2 0I42 СБ	Каркас пространственный КП89,КП90	
	Сборочный чертеж	I30
I.I32.I-I3ПВ.2 0I43 СБ	Каркас пространственный КП9I,КП92	
	Сборочный чертеж	I3I
I.I32.I-I3ПВ.2 0I44	Каркас пространственный КП93	
I.I32.I-I3ПВ.2 0I45	Каркас пространственный КП94,КП95	I32
I.I32.I-I3ПВ.2 0I44 СБ	Каркас пространственный КП93	
	Сборочный чертеж	I33
I.I32.I-I3ПВ.2 0I45 СБ	Каркас пространственный КП94,КП95	
	Сборочный чертеж	I34
I.I32.I-I3ПВ.2 0I46	Каркас пространственный КП96,КП97	I35
I.I32.I-I3ПВ.2 0I46 СБ	Каркас пространственный КП96,КП97	
	Сборочный чертеж	I36
I.I32.I-I3ПВ.2 0I47	Каркас пространственный КП98+ КП10I	I37
I.I32.I-I3ПВ.2 0I47 СБ	Каркас пространственный КП98+ КП10I	
	Сборочный чертеж	I38
I.I32.I-I3ПВ.2 0I48	Каркас пространственный КП102+КП105	I39-
		I40
I.I32.I-I3ПВ.2 0I48 СБ	Каркас пространственный КП102+ КП105	
	Сборочный чертеж	I4I
I.I32.I-I3ПВ.2 00ВС	Ведомость расхода стали на элемент, кг	I42-146
I.I32.I-I3ПВ.2 00ВМ	Ведомость расхода стали, цемента и инертных материалов на изделие.	I47-I60

Взам.инв.№ | Подпись и дата | Инв.№подл.

I. ОБЩИЕ ДАННЫЕ

В выпуске2 представлены рабочие чертежи двухшаговых наружных стеновых панелей толщиной 350 мм; альбомами следует пользоваться совместно с выпусками 0 и 3 настоящей серии. В выпуске 0 приведены:

номенклатура панелей, опалубочные и арматурные изделия, область применения и основные положения, принятые при разработке панелей, сведения по конструкции панелей, применяемым материалам и допускам, указания по испытаниям, маркировке, складированию, транспортированию.

В выпуске 3 приведены арматурные изделия /сетки, каркасы и закладные детали/, указания по их изготовлению и маркировке.

2. УКАЗАНИЯ ПО ПРИМЕНЕНИЮ ПРИ ПРОЕКТИРОВАНИИ, ИЗГОТОВЛЕНИИ И СТРОИТЕЛЬСТВЕ

При использовании выпусков рабочих чертежей в проектах жилых зданий следует указать:

Марку легкого бетона по прочности на сжатие и его объемную массу, установленную на основании статического и теплотехнического расчетов здания. Маркировку панелей следует выполнять несмываемой краской ГОСТ13015-81 и настоящему стандарту. Маркировочные надписи следует наносить на нелицевой торцовой вертикальной грани панели.

Характер отделки фасадной поверхности панелей, что особо оговаривается при заказе панелей на заводе-изготовителе.

В номенклатуре изделий приведена объемная масса легкого бетона в высушенном до постоянного веса состоянии; массы панелей определены с коэффициентом 1,12 к объемной массе легкого бетона, учитывающим его влажность; фактурный слой принят с объемной массой 2000кг/м^3; учтены массы пространственного каркаса, столярных изделий и подоконных досок.

Марки строповочных петель, которые в рабочих чертежах данного выпуска подобраны и размещены исходя из следующих условий:

масса изделий принята для случая применения легкого бетона с объемной массой 1000кг/м^3 / в высушенном до постоянного веса состоянии /;

нормативная нагрузка на петлю повышена в 1,5 раза, т.к. предусматривается монтаж панелей с помощью траверсы, при котором гарантируется отсутствие сгиба петли.

При разработке проектов допускается :

1. Изменять длину верхнего и нижнего гребней в зависимости от размеров плит балконов и лоджий, а также от положения панели в стене здания. Например, при размещении балконов или лоджий начиная со второго этажа, панели первого этажа должны делаться без верхнего гребня на длину панели или лоджии; при этом армирование

				1.132.1-13 ПВ. 2 ООТО		
Нач.АПМ	Боровик		IX.84			
Н.контр.	Шаловал		IX.84	Техническое описание.	Стадия: Р	Лист: 1 / Листов: 2
Гл.инжр.	Лабинова		VIII.84		ГОСГРАЖДАНСТРОЙ КиевЗНИИЭП	
Провер.	Федоровская		VIII.84			
Разраб.	Соколова		VII.84			

Взам. инв. № | Подпись и дата | Инв.№ подл.

перемычек над оконными проемами на участках, где исключен гребень, должно быть скорректировано с учетом увеличения нагрузки на перемычку.

2. Изменять в отдельных случаях положение оконных и балконных проемов в плане в пределах, допускаемых несущей способностью простенков.

3. Применять оконные и балконные блоки, не предусмотренные в рабочих чертежах, если это оправдано архитектурными или иными соображениями /при этом необходимым условием является проверка расчетом перемычек и простенков панели/. Применение индивидуальных столярных изделий должно быть согласовано с утверждающей инстанцией при рассмотрении технического проекта;

4. Изменять количество и положение закладных деталей для крепления ограждений балконов и лоджий.

Изменения и дополнения к рабочим чертежам приводятся в пояснительной записке к проекту и, в случае необходимости, на специальных схематических чертежах панелей с приложением измененных спецификаций арматурных изделий и выборок стали.

ФОРМАТ	ЗОНА	ПОЗ.	ОБОЗНАЧЕНИЕ	НАИМЕНОВАНИЕ	КОЛ.	ПРИМЕЧАНИЕ
				ДОКУМЕНТАЦИЯ		
А3			1.132.1-13ПВ.2 1009СБ	СБОРОЧНЫЙ ЧЕРТЕЖ		
			1.132.1-13ПВ.0 Д1	УЗЛЫ ОПАЛУБОЧНЫЕ		
А3			1.132.1-13ПВ.1 00ВС	ВЕДОМОСТЬ РАСХОДА СТАЛИ		
А3			1.132.1-13ПВ.1 00ВМ	ВЕДОМОСТЬ РАСХОДА МАТЕРИАЛОВ		
А3			1.132.1-13ПВ.0 00ТО	ТЕХНИЧЕСКОЕ ОПИСАНИЕ		
			ПЕРЕМЕННЫЕ ДАННЫЕ	ДЛЯ ИСПОЛНЕНИЙ:		
				1.132.1-13ПВ.2 1009 1НС60.29.35-75ЛПВ-1.1 03.03		
				СБОРОЧНЫЕ ЕДИНИЦЫ		
А3	1		1.132.1-13ПВ.2 0109	КАРКАС ПРОСТРАНСТВ. КП28	1	
				МАТЕРИАЛЫ		
				БЕТОН ЛЕГКИЙ М75		3.94М3
				РАСТВОР ЦЕМЕНТНЫЙ М100		0.34М3
				1.132.1-13ПВ.2 1009-01 1НС72.29.35-75ЛПВ-1.1 05.05		
				СБОРОЧНЫЕ ЕДИНИЦЫ		
А3	1		1.132.1-13ПВ.2 0109-01	КАРКАС ПРОСТРАНСТВ. КП29	1	
				МАТЕРИАЛЫ		
				БЕТОН ЛЕГКИЙ М75		4.59М3
				РАСТВОР ЦЕМЕНТНЫЙ М100		0.40М3

ЭПВЦ КиевЗНИИЭП | ОПЕРАТОР ТПП КОРТ

ВЗАМ.ИНВ.№ | ПОДПИСЬ И ДАТА | ИНВ.№ ПОДЛ

НАЧ.ОТД.	Боровик	IX.84
Н.КОНТР.	Шаповал	IX.84
ГЛ.СПЕЦ.	Лабинова	VIII.84
ПРОВЕРИЛ	Лабинова	VIII.84
РАЗРАБ.	Федоровская	VII.84

1.132.1-13ПВ.2 1009

Панель
1НС60.29.35, 1НС72.29.35

СТАДИЯ	ЛИСТ	ЛИСТОВ
Р		1

ГОСГРАЖДАНСТРОЙ
КиевЗНИИЭП

ФОРМАТ А4

ФОРМАТ	ЗОНА	ПОЗ.	ОБОЗНАЧЕНИЕ	НАИМЕНОВАНИЕ	КОЛ.	ПРИМЕЧАНИЕ
				ДОКУМЕНТАЦИЯ		
А3			1.132.1-13ПВ.2 1010СБ	СБОРОЧНЫЙ ЧЕРТЕЖ		
			1.132.1-13ПВ.0 Д1	УЗЛЫ ОПАЛУБОЧНЫЕ		
А3			1.132.1-13ПВ.1 00ВС	ВЕДОМОСТЬ РАСХОДА СТАЛИ		
А3			1.132.1-13ПВ.1 00ВМ	ВЕДОМОСТЬ РАСХОДА МАТЕРИАЛОВ		
А3			1.132.1-13ПВ.0 00ТО	ТЕХНИЧЕСКОЕ ОПИСАНИЕ		
				МАТЕРИАЛЫ		
				БЕТОН ЛЕГКИЙ М75		4.26М3
				РАСТВОР ЦЕМЕНТНЫЙ М100		0.37М3
			ПЕРЕМЕННЫЕ ДАННЫЕ	ДЛЯ ИСПОЛНЕНИЙ:		
				1.132.1-13ПВ.2 1010 1НС66.29.35-75ЛПВ-1.1 03.05		
				СБОРОЧНЫЕ ЕДИНИЦЫ		
А3	1		1.132.1-13ПВ.2 0110	КАРКАС ПРОСТРАНСТВ. КП30	1	
				1.132.1-13ПВ.2 1010-01 1НС66.29.35-75ЛПВ-1.1 05.03		
				СБОРОЧНЫЕ ЕДИНИЦЫ		
А3	1		1.132.1-13ПВ.2 0110-01	КАРКАС ПРОСТРАНСТВ. КП31	1	

ЭПВЦ КиевЗНИИЭП | ОПЕРАТОР ТПП КОРТ

ВЗАМ.ИНВ.№ | ПОДПИСЬ И ДАТА | ИНВ.№ ПОДЛ

НАЧ.ОТД.	Боровик	IX.84
Н.КОНТР.	Шаповал	IX.84
ГЛ.СПЕЦ	Лабинова	VIII.84
ПРОВЕРИЛ	Лабинова	VIII.84
РАЗРАБ.	Федоровская	VII.84

1.132.1-13ПВ.2 1010

Панель
1НС66.29.35

СТАДИЯ	ЛИСТ	ЛИСТОВ
Р		1

ГОСГРАЖДАНСТРОЙ
КиевЗНИИЭП

ФОРМАТ А4

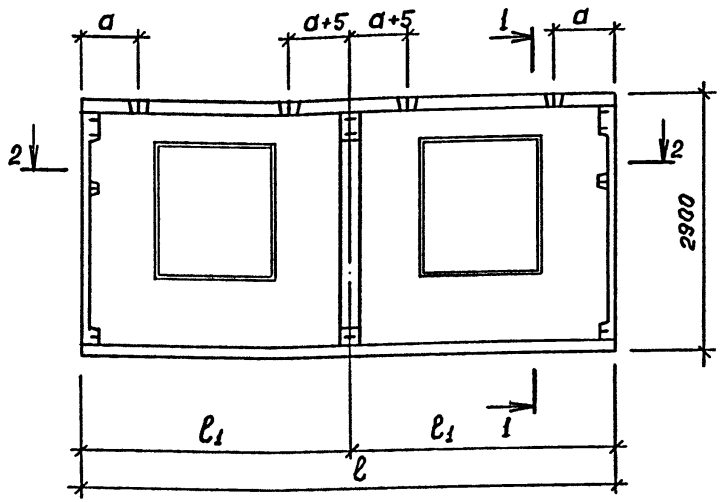

1-1

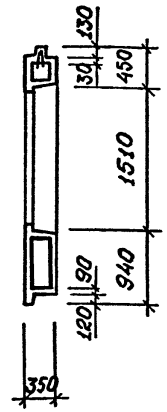

2-2

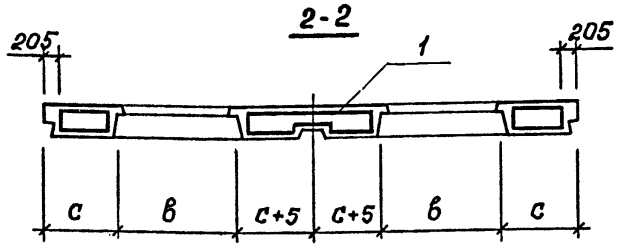

Обозначение	Марка	ℓ, мм	ℓ_1, мм	a, мм	в, мм	c, мм	Масса кг
1.132.1-13 пв. 2 1009	1 НС 60.29.35-75 АПВ-1.1 03.03	5990	2995	685	1360	815	5915
-01	1 НС 72.29.35-75 АПВ-1.1 05.05	7190	3595	760	1810	890	7300

Вид панели дан с внутренней стороны
Обозначение узлов опалубки см. Выпуск 0, докум 0001 ДИ. схема Б.

Нач. АПМ	Боравик		IX.84
Н. контр.	Шаповал		IX.84
Гл. инж. пр-та	Лабинова		VIII.84
Провер.	Федоробская		VIII.84
Разраб.	Кихтенко		VI.84

1.132.1-13 пв. 2 1009 ОБ

Панель 1 НС 60.29.35, 1 НС 72.29.35
Сборочный чертеж

Стадия	Масса	Масштаб
Р	см. табл.	1:50
Лист	Листов 1	

ГОСГРАЖДАНСТРОЙ
КиевЗНИИЭП

Инв. № подл. | Подпись и дата | Взам. инв. №

20977-03 10

Копировал

Формат А3

1.132.1 -13пв. 2 1010

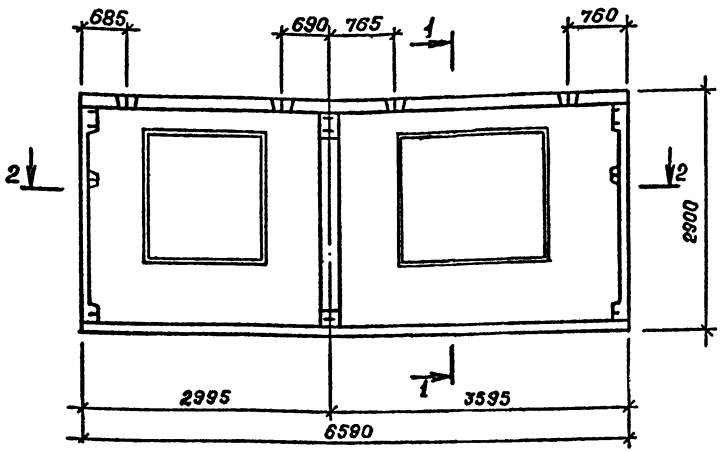

1-1

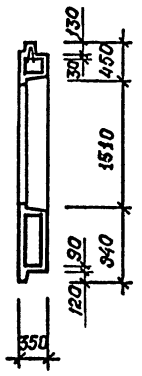

1.132.1.-13пв.2 1010-01 – зеркальное отражение. Остальное см. 1.132.1-13пв. 2 1010

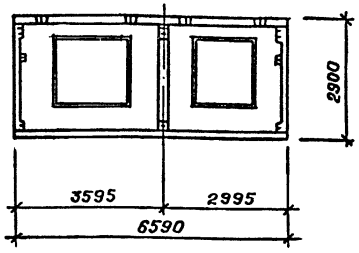

2-2

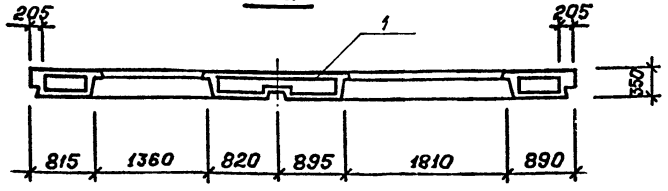

Обозначение	Марка
1.132.1 - 13 пв. 2 1010	1НС 66.29.35-75АПВ-1.1-03.05
- 01	1НС 66.29.35-75АПВ-1.1-05.03

Вид панели дан с внутренней стороны
Обозначение узлов опалубки см. Выпуск 0. докум. 0001 Д1, схема Б.

Нач. АПМ	Боровик		IX.84
Н. контр.	Шаповал		IX.84
Гл. инж. пр-та	Лабинова		VIII.84
Провер.	Федоровская		VIII.84
Разраб.	Кихтенко		VII.84

1.132.1 - 13пв. 2 1010 СБ

Панель 1НС 66.29.35
Сборочный чертеж

Стадия	Масса	Масштаб
Р	6430	1:50 1:100
Лист	Листов 1	

ГОСГРАЖДАНСТРОЙ
КиевЗНИИЭП

Инв.№ подл. | Подпись и дата | Взам.инв.№

Копировал

Формат А3

ФОРМАТ	ЗОНА	ПОЗ.	ОБОЗНАЧЕНИЕ	НАИМЕНОВАНИЕ	КОЛ.	ПРИМЕЧАНИЕ
				ДОКУМЕНТАЦИЯ		
А3			1.132.1-13ПВ.2 1011СБ	СБОРОЧНЫЙ ЧЕРТЕЖ		
			1.132.1-13ПВ.0 Д1	УЗЛЫ ОПАЛУБОЧНЫЕ		
А3			1.132.1-13ПВ.1 00ВС	ВЕДОМОСТЬ РАСХОДА СТАЛИ		
А3			1.132.1-13ПВ.0 00ТО	ТЕХНИЧЕСКОЕ ОПИСАНИЕ		
				МАТЕРИАЛЫ		
				БЕТОН ЛЕГКИЙ М75		4.16М3
				РАСТВОР ЦЕМЕНТНЫЙ М100		0.33М3
			ПЕРЕМЕННЫЕ ДАННЫЕ	ДЛЯ ИСПОЛНЕНИЙ:		
				1.132.1-13ПВ.2 1011 1НС60.29.35-75ЛПВ-1.1 03.01		
				ДОКУМЕНТАЦИЯ		
А3			1.132.1-13ПВ.2 00ВМ	ВЕДОМОСТЬ РАСХОДА МАТЕРИАЛОВ		
				СБОРОЧНЫЕ ЕДИНИЦЫ		
А3	1		1.132.1-13ПВ.2 0111	КАРКАС ПРОСТРАНСТВ. КП32	1	
				1.132.1-13ПВ.2 1011-01 1НС60.29.35-75ЛПВ-1.1 01.03		
				ДОКУМЕНТАЦИЯ		
А3			1.132.1-13ПВ.1 00ВМ	ВЕДОМОСТЬ РАСХОДА МАТЕРИАЛОВ		
				СБОРОЧНЫЕ ЕДИНИЦЫ		
А3	1		1.132.1-13ПВ.2 0111-01	КАРКАС ПРОСТРАНСТВ. КП33	1	

ЭПВЦ КиевЗНИИЭП | ОПЕРАТОР ТЛП КОРТ | ВЗАМ.ИНВ.№ | ПОДПИСЬ И ДАТА | ИНВ.№ ПОДЛ

НАЧ.ОТД.	Боровик	IX.84
Н.КОНТР.	Шаповал	IX.84
ГП.СПЕЦ.	Лабинова	VIII.84
ПРОВЕРИЛ	Лабинова	VIII.84
РАЗРАБ.	Федоровская	VII.84

1.132.1-13ПВ.2 1011

Панель 1НС60.29.35

СТАДИЯ	ЛИСТ	ЛИСТОВ
Р		1

ГОСГРАЖДАНСТРОЙ КиевЗНИИЭП

ФОРМАТ А4

ФОРМАТ	ЗОНА	ПОЗ.	ОБОЗНАЧЕНИЕ	НАИМЕНОВАНИЕ	КОЛ.	ПРИМЕЧАНИЕ
				ДОКУМЕНТАЦИЯ		
А3			1.132.1-13ПВ.2 1012СБ	СБОРОЧНЫЙ ЧЕРТЕЖ		
			1.132.1-13ПВ.0 Д1	УЗЛЫ ОПАЛУБОЧНЫЕ		
А3			1.132.1-13ПВ.1 00ВС	ВЕДОМОСТЬ РАСХОДА СТАЛИ		
А3			1.132.1-13ПВ.1 00ВМ	ВЕДОМОСТЬ РАСХОДА МАТЕРИАЛОВ		
А3			1.132.1-13ПВ.0 00ТО	ТЕХНИЧЕСКОЕ ОПИСАНИЕ		
				МАТЕРИАЛЫ		
				БЕТОН ЛЕГКИЙ М75		3.56М3
				РАСТВОР ЦЕМЕНТНЫЙ М100		0.31М3
			ПЕРЕМЕННЫЕ ДАННЫЕ	ДЛЯ ИСПОЛНЕНИЙ:		
				1.132.1-13ПВ.2 1012 1НС60.29.35-75ЛПВ-1.1 03.12		
				СБОРОЧНЫЕ ЕДИНИЦЫ		
А3	1		1.132.1-13ПВ.2 0112	КАРКАС ПРОСТРАНСТВ. КП34	1	
				1.132.1-13ПВ.2 1012-01 1НС60.29.35-75ЛПВ-1.1 18.03		
				СБОРОЧНЫЕ ЕДИНИЦЫ		
А3	1		1.132.1-13ПВ.2 0112-01	КАРКАС ПРОСТРАНСТВ. КП35	1	

ЭПВЦ КиевЗНИИЭП | ОПЕРАТОР ТЛП КОРТ | ВЗАМ.ИНВ.№ | ПОДПИСЬ И ДАТА | ИНВ.№ ПОДЛ

НАЧ.ОТД.	Боровик	IX.84
Н.КОНТР.	Шаповал	IX.84
ГП.СПЕЦ.	Лабинова	VIII.84
ПРОВЕРИЛ	Лабинова	VIII.84
РАЗРАБ.	Федоровская	VII.84

1.132.1-13ПВ.2 1012

Панель 1НС60.29.35

СТАДИЯ	ЛИСТ	ЛИСТОВ
Р		1

ГОСГРАЖДАНСТРОЙ КиевЗНИИЭП

20977-03 12

ФОРМАТ А4

1.132.1 - 13 пв. 2 1011

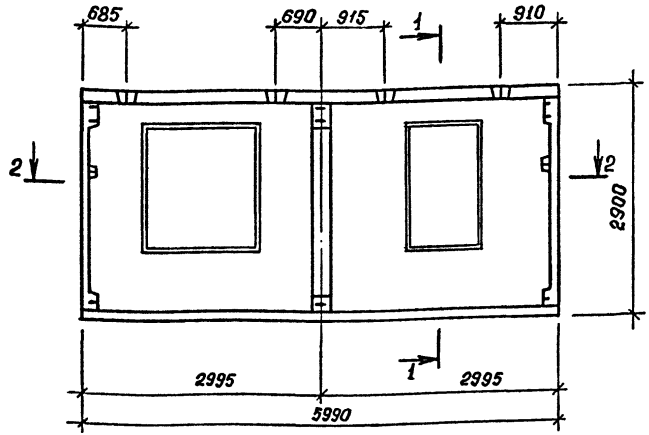

2-2

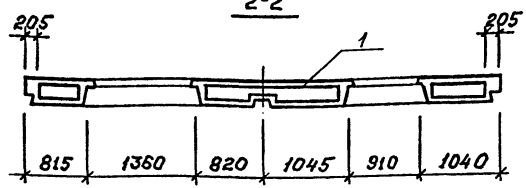

1-1

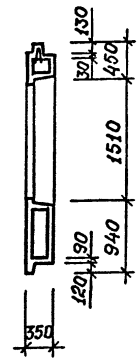

1.132.1 -13пв. 2 1011 -01 - зеркальное отражение. Остальное см. 1.132.1-13пв.2 1011

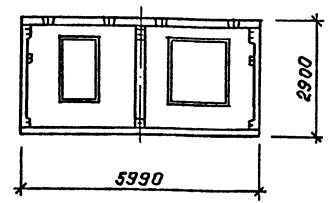

Обозначение	Марка
1.132.1 -13пв. 2 1011	1НС 60.29.35-75АпВ-1.1 03.01
-01	1НС 60.29.35-75АпВ-1.1 01.03

Вид панели дан с внутренней стороны.
Обозначение узлов опалубки см. Выпуск 0, докум. 0001Д1, схема Б.

Нач. АПМ	Боровик		IX.84
Н. контр.	Шаповал		IX.84
Гл. инж. пр-та	Лабинова		VIII.84
Провер.	Федоровская		VIII.84
Разраб.	Кихтенко		VI.84

1.132.1 - 13пв. 2 1011 СБ

Панель 1НС 60.29.35
Сборочный чертеж

Стадия	Масса	Масштаб
Р	6110	1:50 1:100
Лист	Листов 1	

ГОСГРАЖДАНСТРОЙ
КиевЗНИИЭП

Инв.№ подл. | Подпись и дата | Взам.инв.№

1.132.1 - 13пв. 2 1012

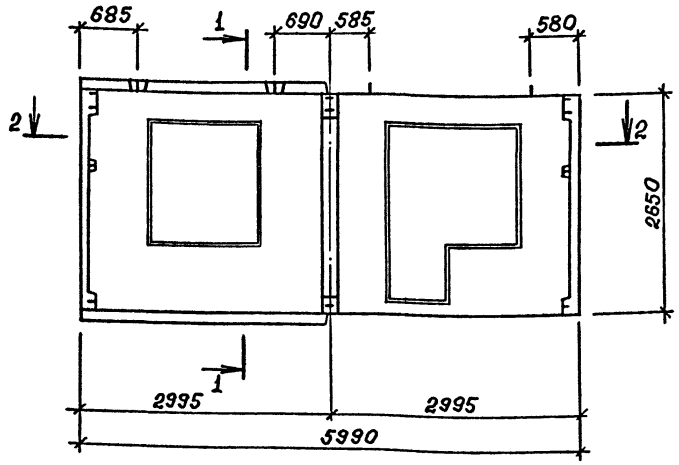

2-2

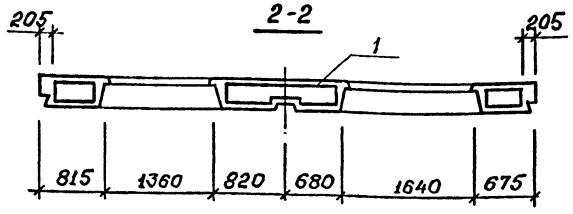

Вид панели дан с внутренней стороны
Обозначение узлов опалубки см. Выпуск 0. докум. 0001ДІ, схема Г.

1.132.1 - 13пв. 2 1012 -01 - зеркальное отражение. Остальное см. 1.132.1-13пв.2 1012

1-1

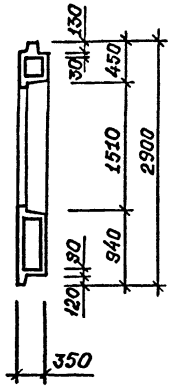

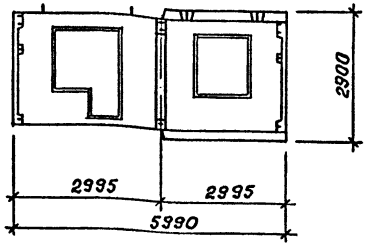

Обозначение	Марка
1.132.1 - 13пв. 2 1012	1НС 60.29.35-75АПВ-11 03.12
-01	1НС 60.29.35-75АПВ-1.1 18.03

Нач. АПМ	Боровик		IX.84
Н. контр.	Шаповал		IX.84
Гл. инж. пр-та	Лабинова		VIII.84
Провер.	Федоровский		VIII.84
Разраб.	Кихтенко		VI.84

1.132.1 - 13пв. 2 1012 СБ

Панель 1НС 60.29.35
Сборочный чертеж

Стадия	Масса	Масштаб
Р	5630	1:50 1:100
Лист	Листов 1	

ГОСГРАЖДАНСТРОЙ
КиевЗНИИЭП

Инв.№ подл. | Подпись и дата | Взам.инв.№

Копировал

Формат А3

ФОРМАТ	ЗОНА	ПОЗ.	ОБОЗНАЧЕНИЕ	НАИМЕНОВАНИЕ	КОЛ.	ПРИМЕЧАНИЕ
				ДОКУМЕНТАЦИЯ		
А3			1.132.1-13ПВ.2 1013СВ	СБОРОЧНЫЙ ЧЕРТЕЖ		
			1.132.1-13ПВ.0 Д1	УЗЛЫ ОПАЛУБОЧНЫЕ		
А3			1.132.1-13ПВ.1 00ВС	ВЕДОМОСТЬ РАСХОДА СТАЛИ		
А3			1.132.1-13ПВ.1 00РМ	ВЕДОМОСТЬ РАСХОДА МАТЕРИАЛОВ		
А3			1.132.1-13ПВ.0 00ТО	ТЕХНИЧЕСКОЕ ОПИСАНИЕ		
				МАТЕРИАЛЫ		
				БЕТОН ЛЕГКИЙ М75		3.90М3
				РАСТВОР ЦЕМЕНТНЫЙ М100		0.33М3
			ПЕРЕМЕННЫЕ ДАННЫЕ	ДЛЯ ИСПОЛНЕНИЙ:		
				1.132.1-13ПВ.2 1013 1НС66.29.35-75ЛПВ-1.1 05.12		
				СБОРОЧНЫЕ ЕДИНИЦЫ		
А3	1		1.132.1-13ПВ.2 0113	КАРКАС ПРОСТРАНСТВ. КП36	1	
				1.132.1-13ПВ.2 1013-01 1НС66.29.35-75ЛПВ-1.1 18.05		
				СБОРОЧНЫЕ ЕДИНИЦЫ		
А3	1		1.132.1-13ПВ.2 0113-01	КАРКАС ПРОСТРАНСТВ. КП37	1	

ЭПВЦ КиевЗНИИЭП
ОПЕРАТОР ТЛП КОРТ
ВЗАМ.ИНВ.№
ПОДПИСЬ И ДАТА
ИНВ.№ ПОДЛ

НАЧ.ОТД.	Боровик		IX.84
Н.КОНТР.	Шаповал		IX.84
ГЛ.СПЕЦ.	Лобинова		VIII.84
ПРОВЕРИЛ	Лобинова		VIII.84
РАЗРАБ.	Федоровская		VII.84

1.132.1-13ПВ.2 1013

Панель 1НС66.29.35.

СТАДИЯ	ЛИСТ	ЛИСТОВ
Р		1

ГОСГРАЖДАНСТРОЙ КиевЗНИИЭП

ФОРМАТ А4

ФОРМАТ	ЗОНА	ПОЗ.	ОБОЗНАЧЕНИЕ	НАИМЕНОВАНИЕ	КОЛ.	ПРИМЕЧАНИЕ
				ДОКУМЕНТАЦИЯ		
А3			1.132.1-13ПВ.2 1014СВ	СБОРОЧНЫЙ ЧЕРТЕЖ		
			1.132.1-13ПВ.0 Д1	УЗЛЫ ОПАЛУБОЧНЫЕ		
А3			1.132.1-13ПВ.1 00ВС	ВЕДОМОСТЬ РАСХОДА СТАЛИ		
А3			1.132.1-13ПВ.1 00ВМ	ВЕДОМОСТЬ РАСХОДА МАТЕРИАЛОВ		
А3			1.132.1-13ПВ.0 00ТО	ТЕХНИЧЕСКОЕ ОПИСАНИЕ		
				МАТЕРИАЛЫ		
				БЕТОН ЛЕГКИЙ М75		3.90М3
				РАСТВОР ЦЕМЕНТНЫЙ М100		0.33М3
			ПЕРЕМЕННЫЕ ДАННЫЕ	ДЛЯ ИСПОЛНЕНИЙ:		
				1.132.1-13ПВ.2 1014 1НС66.29.35-75ЛПВ-1.1 03.17		
				СБОРОЧНЫЕ ЕДИНИЦЫ		
А3	1		1.132.1-13ПВ.2 0114	КАРКАС ПРОСТРАНСТВ. КП38	1	
				1.132.1-13ПВ.2 1014-01 1НС66.29.35-75ЛПВ-1.1 11.03		
				СБОРОЧНЫЕ ЕДИНИЦЫ		
А3	1		1.132.1-13ПВ.2 0114-01	КАРКАС ПРОСТРАНСТВ. КП39	1	

ЭПВЦ КиевЗНИИЭП
ОПЕРАТОР ТЛП КОРТ
ВЗАМ.ИНВ.№
ПОДПИСЬ И ДАТА
ИНВ.№ ПОДЛ

НАЧ.ОТД.	Боровик		IX.84
Н.КОНТР.	Шаповал		IX.84
ГЛ.СПЕЦ.	Лобинова		VIII.84
ПРОВЕРИЛ	Лобинова		VIII.84
РАЗРАБ.	Федоровская		VII.84

1.132.1-13ПВ.2 1014

Панель 1НС66.29.35

СТАДИЯ	ЛИСТ	ЛИСТОВ
Р		1

ГОСГРАЖДАНСТРОЙ КиевЗНИИЭП

ФОРМАТ А4

1.132.1 - 13пв. 2 1013

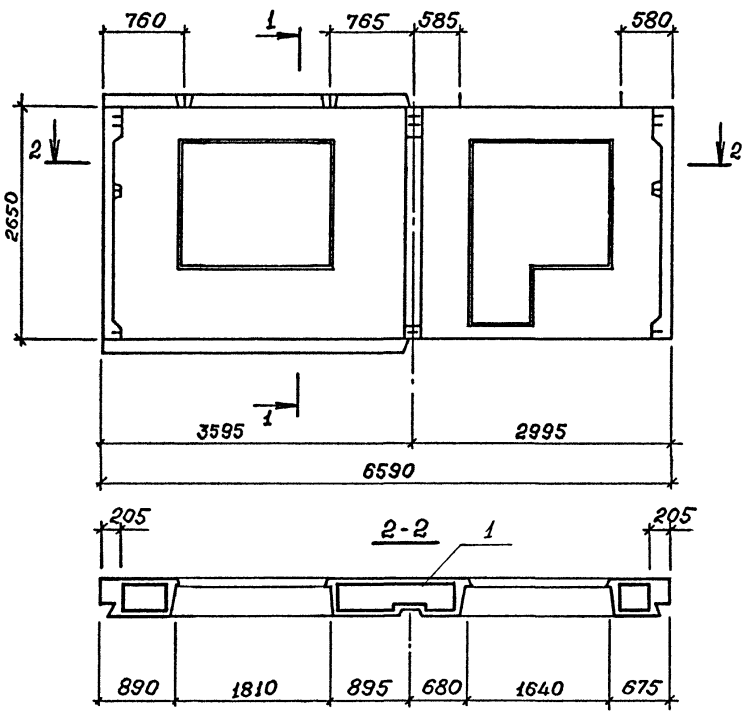

1-1

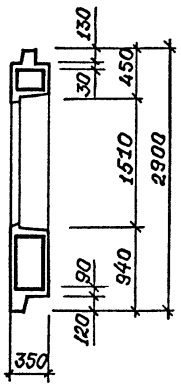

1.132.1 - 13ПВ. 2 1013 -01 – зеркальное отражение. Остальное см. 1.132.1 - 13ПВ.2 1013

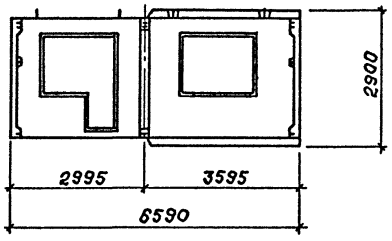

Обозначение	Марка
1.132.1 -13пв. 2 1013	1НС 66.29.35-75АПВ-1.1 05.12
-01	1НС 66.29.35-75АПВ-1.1 18.05

Вид панели дан с внутренней стороны
Обозначение узлов опалубки см. Выпуск 0, докум. 0001 Д1, схема Г

Нач.АПМ	Боровик		IX.84
Н.контр	Шапова		IX.84
Гл.инж.пр-то	Лабинова		VIII.84
Провер.	Федоровская		VIII.84
Разраб.	Кихтенко		VII.84

1.132.1 - 13 пв. 2 1013 СБ

Панель 1НС 66.29.35 Сборочный чертеж

Стадия	Масса	Масштаб
Р	6080	1:50 1:100

Лист | Листов 1

ГОСГРАЖДАНСТРОЙ КиевЗНИИЭП

Инв.№ подл. | Подпись и дата | Взам.инв.№

20977-03 16

Копировал

Формат А3

1.132.1 - 13ПВ. 2 1014

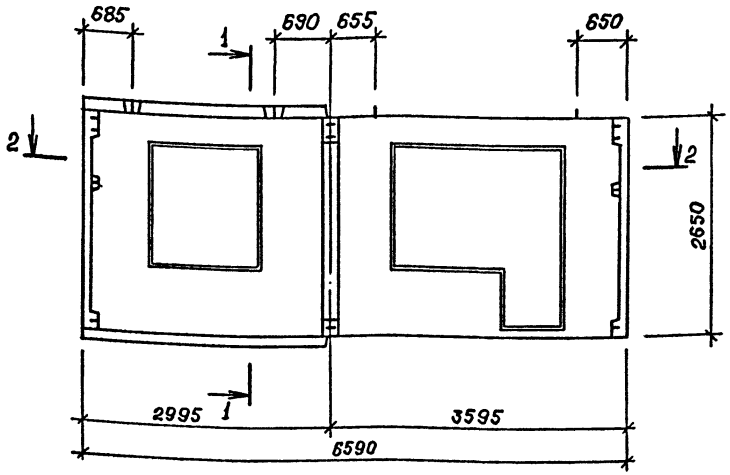

1-1

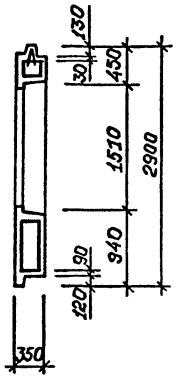

1.132.1 - 13ПВ. 2 1014 -01 – зеркальное отражение. Остальное см. 1.132.1 - 13ПВ.2 1014

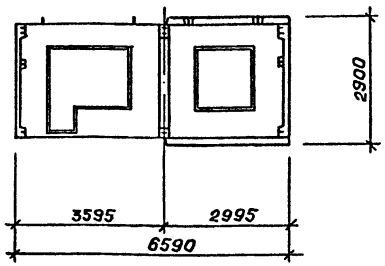

2-2

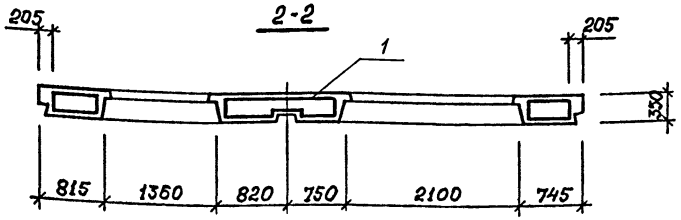

Обозначение	Марка
1.132.1 - 13 пв. 2 1014	1НС 66.29.35-75АПВ-1.1 03.17
-01	1НС 66.29.35-75АПВ-1.1 11.03

Вид панели дан с внутренней стороны

Обозначение узлов опалубки см. Выпуск 0 докум. 0001.01, схема Г.

Нач. АПМ	Боровик		IX.84
Н. контр.	Шаповал		IX.84
Гл. инж. пр-та	Лабинова		VIII.84
Провер.	Федоровска		VIII.84
Разраб.	Кихтенко		VI.84

1.132.1 - 13 пв. 2 1014 СБ

Панель 1НС 66.29.35 Сборочный чертеж

Стадия	Масса	Масштаб
Р	6080	1:50 1:100
Лист	Листов 1	

ГОСГРАЖДАНСТРОЙ КиевЗНИИЭП

Инв.№ подл. | Подпись и дата | Взам.инв.№

Копировал

Формат А3

ФОРМАТ	ЗОНА	ПОЗ.	ОБОЗНАЧЕНИЕ	НАИМЕНОВАНИЕ	КОЛ.	ПРИМЕЧАНИЕ
				ДОКУМЕНТАЦИЯ		
А3			1.132.1-13ПВ.2 1015СБ	СБОРОЧНЫЙ ЧЕРТЕЖ		
			1.132.1-13ПВ.0 Д1	УЗЛЫ ОПАЛУБОЧНЫЕ		
А3			1.132.1-13ПВ.1 00ВС	ВЕДОМОСТЬ РАСХОДА СТАЛИ		
А3			1.132.1-13ПВ.1 00ВМ	ВЕДОМОСТЬ РАСХОДА МАТЕРИАЛОВ		
А3			1.132.1-13ПВ.0 00ТО	ТЕХНИЧЕСКОЕ ОПИСАНИЕ		
				МАТЕРИАЛЫ		
				БЕТОН ЛЕГКИЙ М75		4.22М3
				РАСТВОР ЦЕМЕНТНЫЙ М100		0.36М3
			ПЕРЕМЕННЫЕ ДАННЫЕ	ДЛЯ ИСПОЛНЕНИЙ:		
				1.132.1-13ПВ.2 1015 1НС72.29.35-75ЛПВ-1.1 05.11		
				СБОРОЧНЫЕ ЕДИНИЦЫ		
А3	1		1.132.1-13ПВ.2 0115	КАРКАС ПРОСТРАНСТВ. КП40	1	
				1.132.1-13ПВ.2 1015-01 1НС72.29.35-75ЛПВ-1.1 17.05		
				СБОРОЧНЫЕ ЕДИНИЦЫ		
А3	1		1.132.1-13ПВ.2 0115-01	КАРКАС ПРОСТРАНСТВ. КП41	1	

ЭПВЦ КиевЗНИИЭП | ОПЕРАТОР ТЛП КОРТ | ВЗАМ.ИНВ.№ | ПОДПИСЬ И ДАТА | ИНВ.№ ПОДЛ

НАЧ.ОТД.	Боровик	IX.84
Н.КОНТР.	Шаповал	IX.84
ГЛ.СПЕЦ.	Лабинова	VIII.84
ПРОВЕРИЛ	Лабинова	VIII.84
РАЗРАБ.	Федоровская	VII.84

1.132.1-13ПВ.2 1015

Панель 1НС72.29.35

СТАДИЯ	ЛИСТ	ЛИСТОВ
Р		1

ГОССТРОЙ КиевЗНИИЭП

ФОРМАТ А4

ФОРМАТ	ЗОНА	ПОЗ.	ОБОЗНАЧЕНИЕ	НАИМЕНОВАНИЕ	КОЛ.	ПРИМЕЧАНИЕ
				ДОКУМЕНТАЦИЯ		
А3			1.132.1-13ПВ.2 1016СБ	СБОРОЧНЫЙ ЧЕРТЕЖ		
			1.132.1-13ПВ.0 Д1	УЗЛЫ ОПАЛУБОЧНЫЕ		
А3			1.132.1-13ПВ.1 00ВС	ВЕДОМОСТЬ РАСХОДА СТАЛИ		
А3			1.132.1-13ПВ.1 00ВМ	ВЕДОМОСТЬ РАСХОДА МАТЕРИАЛОВ		
				МАТЕРИАЛЫ		
				БЕТОН ЛЕГКИЙ М75		4.22М3
				РАСТВОР ЦЕМЕНТНЫЙ М100		0.36М3
			ПЕРЕМЕННЫЕ ДАННЫЕ	ДЛЯ ИСПОЛНЕНИЙ:		
				1.132.1-13ПВ.2 1016 1НС72.29.35-75ЛПВ-1.1 05.17		
				СБОРОЧНЫЕ ЕДИНИЦЫ		
А3	1		1.132.1-13ПВ.2 0116	КАРКАС ПРОСТРАНСТВ. КП42	1	
				1.132.1-13ПВ.2 1016-01 1НС72.29.35-75ЛПВ-1.1 11.05		
				СБОРОЧНЫЕ ЕДИНИЦЫ		
А3	1		1.132.1-13ПВ.2 0116-01	КАРКАС ПРОСТРАНСТВ. КП43	1	

ЭПВЦ КиевЗНИИЭП | ОПЕРАТОР ТЛП КОРТ | ВЗАМ.ИНВ.№ | ПОДПИСЬ И ДАТА | ИНВ.№ ПОДЛ

НАЧ.ОТД.	Боровик	IX.84
Н.КОНТР.	Шаповал	IX.84
ГЛ.СПЕЦ.	Лабинова	VIII.84
ПРОВЕРИЛ	Лабинова	VIII.84
РАЗРАБ.	Федоровская	VII.84

1.132.1-13ПВ.2 1016

Панель 1НС72.29.35

СТАДИЯ	ЛИСТ	ЛИСТОВ
Р		1

ГОССТРОЙ КиевЗНИИЭП

ФОРМАТ А4

1.132.1-13 ПВ. 2 1015

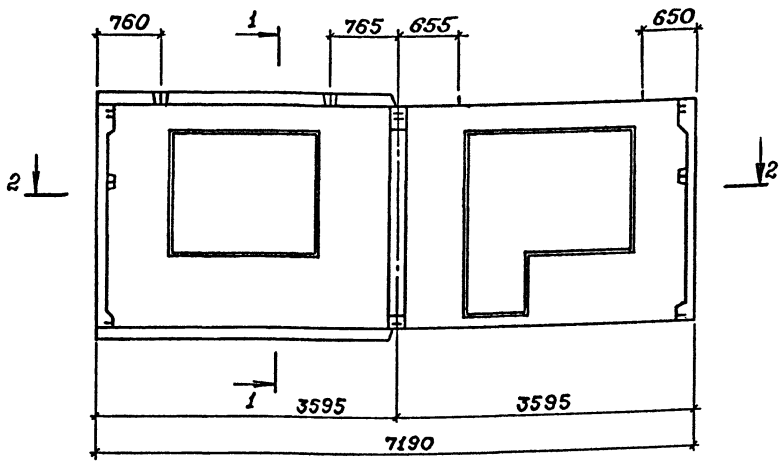

2-2

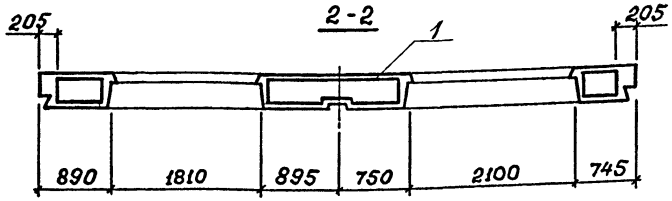

1-1

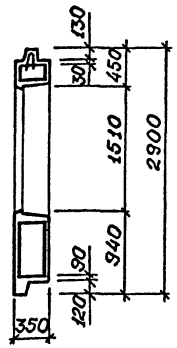

1.132.1-13 ПВ. 2 1015-01 - зеркальное отражение. Остальное см. 1.132.1-13 ПВ.2 1015

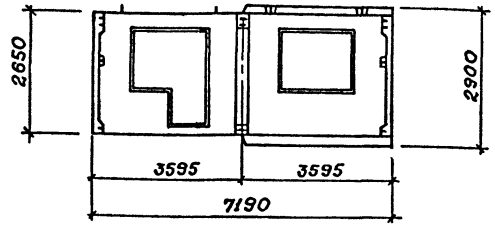

Обозначение	Марка
1.132.1-13 пв. 2 1015	1НС 72.29.35-75АПВ-1.1 05.11
-01	1НС 72.29.35-75АПВ-1.1 17.05

Вид панели дан с внутренней стороны
Обозначение узлов опалубки см. Выпуск 0, докум. 0001 ДІ, схема Г.

Нач. АПМ	Боровик		IX.84
Н. контр.	Шаповал		IX.84
Гл. инж. пр-та	Хабинова		VIII.84
Провер.	Федоровский		VIII.84
Разраб.	Кихтенко		VI.84

1.132.1-13 пв. 2 1015 СБ

Панель 1НС 72.29.35 Сборочный чертеж.

Стадия	Масса	Масштаб
Р	7180	1:50 1:100
Лист	Листов 1	

ГОСГРАЖДАНСТРОЙ КиевЗНИИЭП

Инв.№ подл. | Подпись и дата | Взам.инв.№

Копировал

209 77-03 19

Формат А3

1.132.1 - 13пв. 2 1016

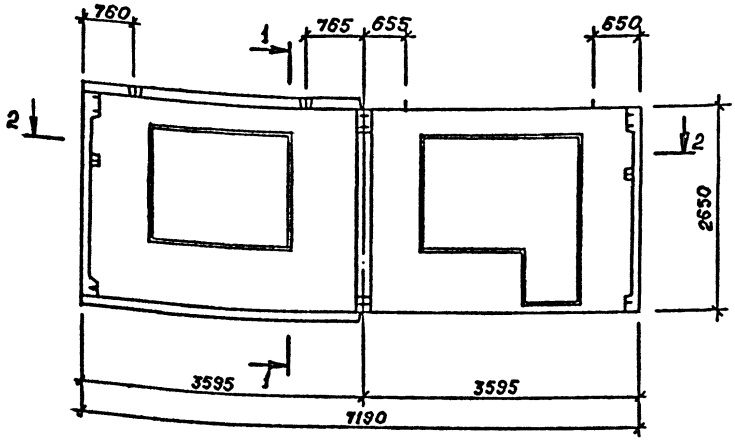

1-1

1.132.1 - 13пв. 2 1016 - 01 - зеркальное отражение. Остальное см. 1.132.1 - 13пв.2 1016

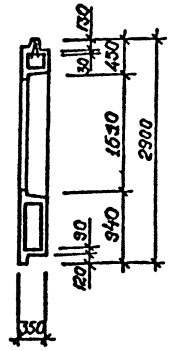

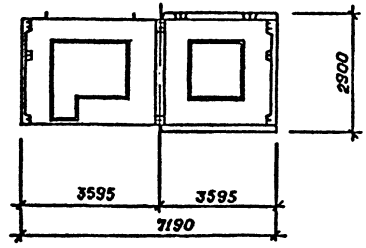

2-2

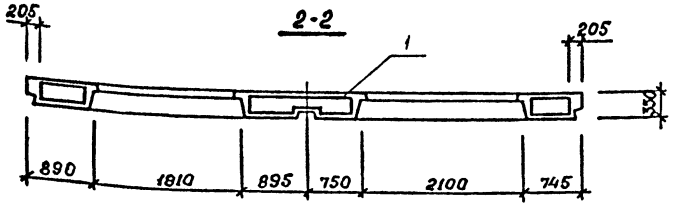

Обозначение	Марка
1.132.1 - 13пв. 2 1016	1НС 72.29.35-75АпВ-1.1 05.17
- 01	1НС 72.29.35-75АпВ-1.1 11.05

Вид панели дан с внутренней стороны

Обозначение узлов опалубки см. Выпуск 0, докум. 0001.01, схема Г.

Нач.АПМ	Боровик		IX.84
Н.контр.	Шапавал		IX.84
Гл.инж.пр.	Лабинова		VIII.84
Провер.	Федоровская		VIII.84
Разраб.	Кизименко		VI.84

1.132.1 - 13пв. 2 1016 СБ

Панель 1НС 72.29.35 Сборочный чертеж

Стадия	Масса	Масштаб
Р	7180	1:50 1:100
Лист	Листов 1	

ГОСГРАЖДАНСТРОЙ КиевЗНИИЭП

Инв.№ подл. | Подпись и дата | Взам.инв.№

ФОРМАТ	ЗОНА	ПОЗ.	ОБОЗНАЧЕНИЕ	НАИМЕНОВАНИЕ	КОЛ.	ПРИМЕЧАНИЕ
				ДОКУМЕНТАЦИЯ		
А3			1.132.1-13ПВ.2 1017СБ	СБОРОЧНЫЙ ЧЕРТЕЖ		
			1.132.1-13ПВ.0 Д1	УЗЛЫ ОПАЛУБОЧНЫЕ		
А3			1.132.1-13ПВ.1 00ВС	ВЕДОМОСТЬ РАСХОДА СТАЛИ		
А3			1.132.1-13ПВ.1 00РМ	ВЕДОМОСТЬ РАСХОДА МАТЕРИАЛОВ		
				МАТЕРИАЛЫ		
				БЕТОН ЛЕГКИЙ М75		3.56М3
				РАСТВОР ЦЕМЕНТНЫЙ М100		0.31М3
			ПЕРЕМЕННЫЕ ДАННЫЕ	ДЛЯ ИСПОЛНЕНИЙ:		
				1.132.1-13ПВ.2 1017 1НС60.29.35-75ЛПВ-1.1 12.07		
				СБОРОЧНЫЕ ЕДИНИЦЫ		
А3	1		1.132.1-13ПВ.2 0117	КАРКАС ПРОСТРАНСТВ. КП44	1	
				1.132.1-13ПВ.2 1017-01 1НС60.29.35-75ЛПВ-1.1 05.18		
				ДОКУМЕНТАЦИЯ		
А3			1.132.1-13ПВ.0 00ТО	ТЕХНИЧЕСКОЕ ОПИСАНИЕ		
				СБОРОЧНЫЕ ЕДИНИЦЫ		
А3	1		1.132.1-13ПВ.2 0117-01	КАРКАС ПРОСТРАНСТВ. КП45	1	

ЭПВЦ КиевЗНИИЭП
ОПЕРАТОР ТЛП КОРТ
ВЗАМ.ИНВ.№
ПОДПИСЬ И ДАТА
ИНВ.№ ПОДЛ

НАЧ.ОТД.	Боровик		IX.84
Н.КОНТР.	Шаповал		IX.84
ГЛ.СПЕЦ.	Лабинова		VIII.84
ПРОВЕРИЛ	Лабинова		VIII.84
РАЗРАБ.	Федоровская		VII.84

1.132.1-13ПВ.2 1017

Панель 1НС60.29.35

СТАДИЯ	ЛИСТ	ЛИСТОВ
Р		1

ГОСГРАЖДАНСТРОЙ КиевЗНИИЭП

ФОРМАТ А4

ФОРМАТ	ЗОНА	ПОЗ.	ОБОЗНАЧЕНИЕ	НАИМЕНОВАНИЕ	КОЛ.	ПРИМЕЧАНИЕ
				ДОКУМЕНТАЦИЯ		
А3			1.132.1-13ПВ.2 1018СБ	СБОРОЧНЫЙ ЧЕРТЕЖ		
			1.132.1-13ПВ.0 Д1	УЗЛЫ ОПАЛУБОЧНЫЕ		
А3			1.132.1-13ПВ.1 00ВС	ВЕДОМОСТЬ РАСХОДА СТАЛИ		
А3			1.132.1-13ПВ.1 00РМ	ВЕДОМОСТЬ РАСХОДА МАТЕРИАЛОВ		
А3			1.132.1-13ПВ.0 00ТО	ТЕХНИЧЕСКОЕ ОПИСАНИЕ		
				МАТЕРИАЛЫ		
				БЕТОН ЛЕГКИЙ М75		3.90М3
				РАСТВОР ЦЕМЕНТНЫЙ М100		0.33М3
			ПЕРЕМЕННЫЕ ДАННЫЕ	ДЛЯ ИСПОЛНЕНИЙ:		
				1.132.1-13ПВ.2 1018 1НС66.29.35-75ЛПВ-1.1 12.05		
				СБОРОЧНЫЕ ЕДИНИЦЫ		
А3	1		1.132.1-13ПВ.2 0118	КАРКАС ПРОСТРАНСТВ. КП46	1	
				1.132.1-13ПВ.2 1018-01 1НС66.29.35-75ЛПВ-1.1 05.18		
				СБОРОЧНЫЕ ЕДИНИЦЫ		
А3	1		1.132.1-13ПВ.2 0118-01	КАРКАС ПРОСТРАНСТВ. КП47	1	

ЭПВЦ КиевЗНИИЭП
ОПЕРАТОР ТЛП КОРТ
ВЗАМ.ИНВ.№
ПОДПИСЬ И ДАТА
ИНВ.№ ПОДЛ

НАЧ.ОТД.	Боровик		IX.84
Н.КОНТР.	Шаповал		IX.84
ГЛ.СПЕЦ.	Лабинова		VIII.84
ПРОВЕРИЛ	Лабинова		VIII.84
РАЗРАБ.	Федоровская		VII.84

1.132.1-13ПВ.2 1018

Панель 1НС66.29.35

СТАДИЯ	ЛИСТ	ЛИСТОВ
Р		1

ГОСГРАЖДАНСТРОЙ КиевЗНИИЭП

ФОРМАТ А4

1.132.1 – 13 ПВ. 2 1017

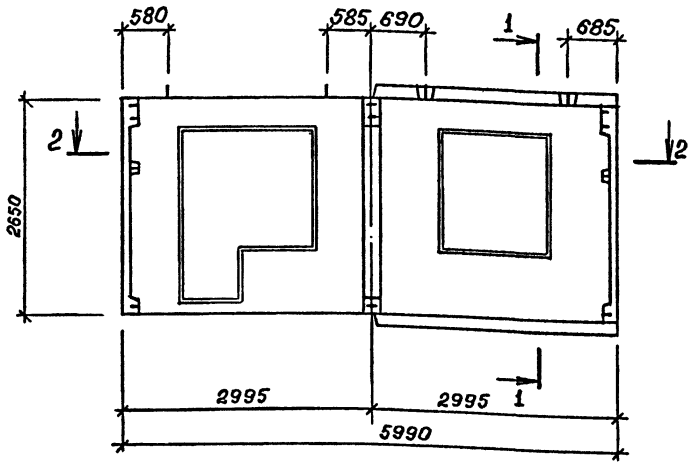

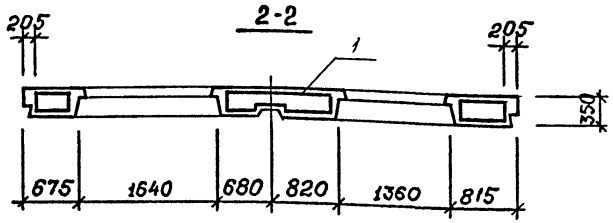

Вид панели дан с внутренней стороны
Обозначение узлов опалубки см. Выпуск 0, докум. 0001 Д1, схема Г.

1-1

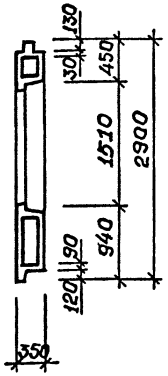

1.132.1 – 13ПВ. 2 1017-01 – зеркальное отражение. Остальное см. 1.132.1 – 13ПВ.2 1017

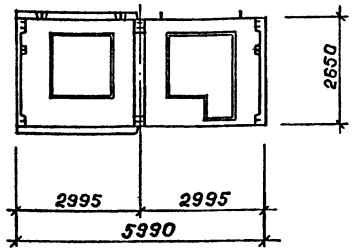

Обозначение	Марка
1.132.1-13 ПВ. 2 1017	1НС 60.29.35-75АПВ-1.1 12.03
-01	1НС 60.29.35-75АПВ-1.1 03.18

Нач. АПМ	Боровик		IX.84
Н. контр.	Шаповал		IX.84
Гл. инж. пр-я	Хабинова		VIII.84
Провер.	Федоровская		VIII.84
Разраб.	Кихтенко		VI.84

1.132.1 - 13 ПВ 2 1017 СБ

Панель 1НС 60.29.35
Сборочный чертеж

Стадия	Масса	Масштаб
Р	5630	1:50 1:100
Лист	Листов 1	

ГОСГРАЖДАНСТРОЙ
КиевЗНИИЭП

Инв.№ подл. | Подпись и дата | Взам.инв.№

20977-03 22

Копировал

Формат А3

1.132.1-13ПВ.2 1018

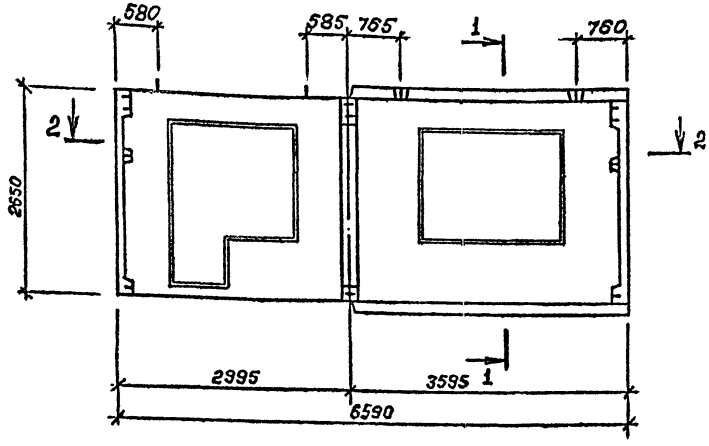

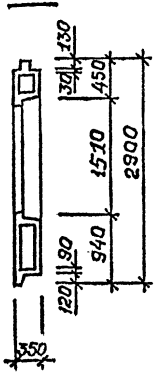

1.132.1-13ПВ.2 1018-01 – зеркальное отражение. Остальное см. 1.132.1-13ПВ.2 1018

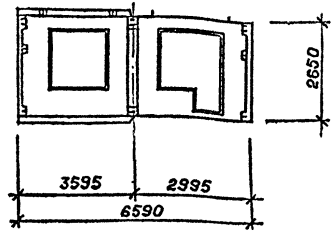

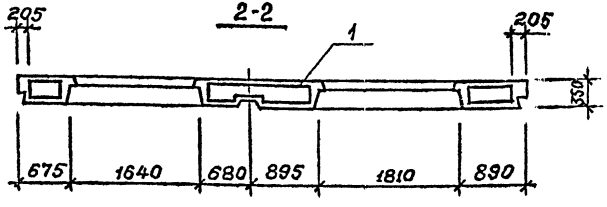

Обозначение	Марка
1.132.1-13пв.2 1018	1НС 66.29.35-75АПВ-1.1 12.05
-01	1НС 66.29.35-75АПВ-1.1-05.18

Вид панели дан с внутренней стороны

Обозначение узлов опалубки см. Выпуск 0 докум. 0001 Д1, схема Г.

Нач.АПМ	Боровик		IX.84
Н.контр.	Шапобал		IX.84
Гл.инж.пр.	Лабинова		VIII.84
Провер.	Радоровская		VIII.84
Разраб.	Кихтенко		VI.84

1.132.1-13 пв.2 1018 СБ

Панель 1НС 66.29.35 Сборочный чертеж

Стадия	Масса	Масштаб
Р	5945	1:50 1:100

Лист | Листов 1

ГОСГРАЖДАНСТРОЙ КиевЗНИИЭП

Инв.№ подл. | Подпись и дата | Взам.инв.№

Копировал

Формат А3

ФОРМАТ	ЗОНА	ПОЗ.	ОБОЗНАЧЕНИЕ	НАИМЕНОВАНИЕ	КОЛ.	ПРИМЕЧАНИЕ
				ДОКУМЕНТАЦИЯ		
А3			1.132.1-13ПВ.2 1019СВ	СБОРОЧНЫЙ ЧЕРТЕЖ		
			1.132.1-13ПВ.0 Д1	УЗЛЫ ОПАЛУБОЧНЫЕ		
А3			1.132.1-13ПВ.1 00ВС	ВЕДОМОСТЬ РАСХОДА СТАЛИ		
А3			1.132.1-13ПВ.1 00РМ	ВЕДОМОСТЬ РАСХОДА МАТЕРИАЛОВ		
А3			1.132.1-13ПВ.0 00ТО	ТЕХНИЧЕСКОЕ ОПИСАНИЕ		
				МАТЕРИАЛЫ		
				БЕТОН ЛЕГКИЙ М75		4.43М3
				РАСТВОР ЦЕМЕНТНЫЙ М100		0.37М3
			ПЕРЕМЕННЫЕ ДАННЫЕ	ДЛЯ ИСПОЛНЕНИЙ:		
				1.132.1-13ПВ.2 1019 1НС72.29.35-75ЛПВ-1.1 11.05		
				СБОРОЧНЫЕ ЕДИНИЦЫ		
А3	1		1.132.1-13ПВ.2 0119	КАРКАС ПРОСТРАНСТВ. КП48	1	
				1.132.1-13ПВ.2 1019-01 1НС72.29.35-75ЛПВ-1.1 05.17		
				СБОРОЧНЫЕ ЕДИНИЦЫ		
А3	1		1.132.1-13ПВ.2 0119-01	КАРКАС ПРОСТРАНСТВ. КП49	1	

ЭПВЦ КиевЗНИИЭП | ОПЕРАТОР ТЛП КОРТ | ВЗАМ.ИНВ.№ | ПОДПИСЬ И ДАТА | ИНВ.№ ПОДЛ

НАЧ.ОТД.	Боровик		IX.84
Н.КОНТР.	Шаповал		IX.84
ГЛ.СПЕЦ.	Лабинова		VIII.84
ПРОВЕРИЛ	Лабинова		VIII.84
РАЗРАБ.	Федоровская		VII.84

1.132.1-13ПВ.2 1019

Панель 1НС72.29.35

СТАДИЯ	ЛИСТ	ЛИСТОВ
Р		1

ГОССТРОЙ КиевЗНИИЭП

ФОРМАТ А4

ФОРМАТ	ЗОНА	ПОЗ.	ОБОЗНАЧЕНИЕ	НАИМЕНОВАНИЕ	КОЛ.	ПРИМЕЧАНИЕ
				ДОКУМЕНТАЦИЯ		
А3			1.132.1-13ПВ.2 1020СВ	СБОРОЧНЫЙ ЧЕРТЕЖ		
			1.132.1-13ПВ.0 Д1	УЗЛЫ ОПАЛУБОЧНЫЕ		
А3			1.132.1-13ПВ.1 00ВС	ВЕДОМОСТЬ РАСХОДА СТАЛИ		
А3			1.132.1-13ПВ 1 00ВМ	ВЕДОМОСТЬ РАСХОДА МАТЕРИАЛОВ		
А3			1.132.1-13ПВ 0 00ТО	ТЕХНИЧЕСКОЕ ОПИСАНИЕ		
				МАТЕРИАЛЫ		
				БЕТОН ЛЕГКИЙ М75		3.49М3
				РАСТВОР ЦЕМЕНТНЫЙ М100		0.31М3
			ПЕРЕМЕННЫЕ ДАННЫЕ	ДЛЯ ИСПОЛНЕНИЙ:		
				1.132.1-13ПВ.2 1020 1НС60.27.35-75ЛПВ-1.1 18.03		
				СБОРОЧНЫЕ ЕДИНИЦЫ		
А3	1		1.132.1-13ПВ.2 0120	КАРКАС ПРОСТРАНСТВ. КП50	1	
				1.132.1-13ПВ.2 1020-01 1НС60.27.35-75ЛПВ-1.1 03.12		
				СБОРОЧНЫЕ ЕДИНИЦЫ		
А3	1		1.132.1-13ПВ.2 0120-01	КАРКАС ПРОСТРАНСТВ. КП51	1	

ЭПВЦ КиевЗНИИЭП | ОПЕРАТОР ТЛП КОРТ | ВЗАМ.ИНВ.№ | ПОДПИСЬ И ДАТА | ИНВ.№ ПОДЛ

НАЧ.ОТД.	Боровик		IX.84
Н.КОНТР.	Шаповал		IX.84
ГЛ.СПЕЦ.	Лабинова		VIII.84
ПРОВЕРИЛ	Лабинова		VIII.84
РАЗРАБ.	Федоровская		VII.84

1.132.1-13ПВ.2 1020

Панель 1НС60.27.35

СТАДИЯ	ЛИСТ	ЛИСТОВ
Р		1

ГОССТРОЙ КиевЗНИИЭП

ФОРМАТ А4

1.132.1 – 13 пв. 2 1019

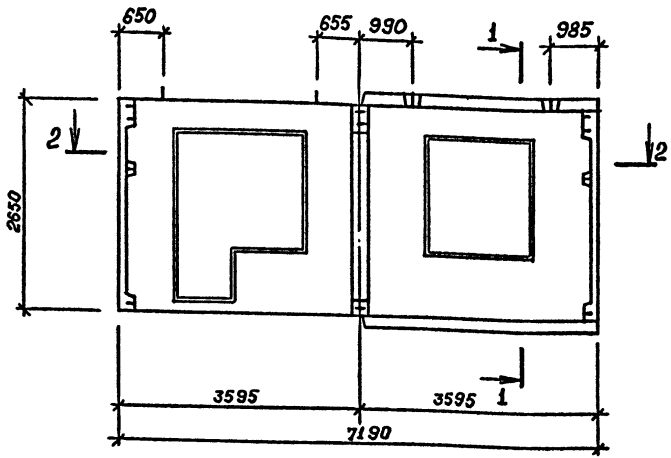

1-1

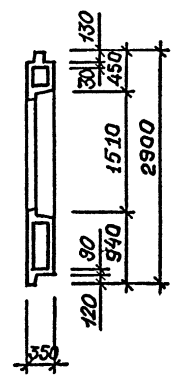

1.132.1 – 13 пв. 2 1019-01 – зеркальное отражение. Остальное см. 1.132.1 – 13 пв, 2 1019

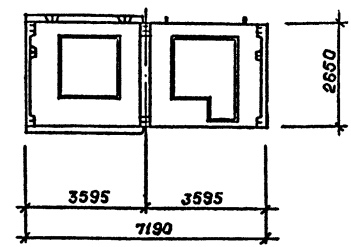

2-2

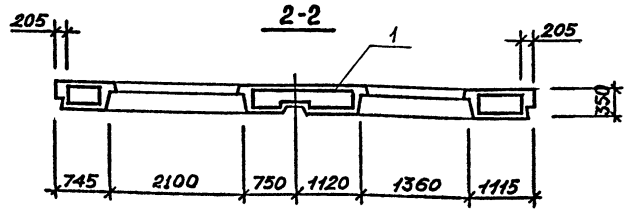

Обозначение	Марка
1.132.1-13 пв. 2 1019	1НС 72.29.35-75АПВ-1.1 11.05
-01	1НС 72.29.35-75АПВ-1.1 05.17

Вид панели дан с внутренней стороны

Обозначение узлов опалубки см Выпуск 0 докум. 0001 ДІ, схема Г.

Нач. АПМ	Боровик		IX.84
Н. контр.	Шаповал		IX.84
Гл. инж. пр-та	Лабинова		VIII.84
Провер.	Федоровская		VIII.84
Разраб.	Кихтенко		VI.84

1.132.1-13 пв. 2 1019 СБ

Панель 1НС 72.29.35 Сборочный чертеж

Стадия	Масса	Масштаб
Р	7200	1:50 1:100
Лист	Листов 1	

ГОСГРАЖДАНСТРОЙ КиевЗНИИЭП

Инв.№ подл. | Подпись и дата | Взам.инв.№

Копировал

Формат А3

1.132.1 - 13пв. 2 1020

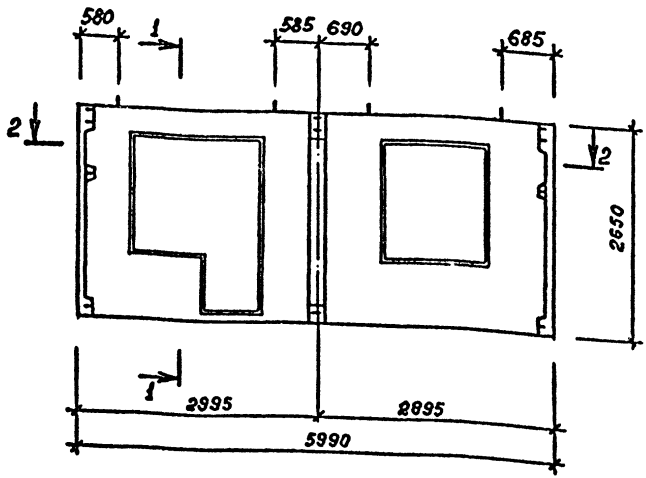

1-1

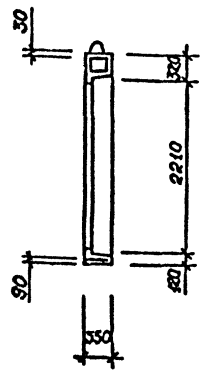

1.132.1 - 13пв. 2 1020-01 — зеркальное отражение. Остальное см. 1.132.1 -13пв 2 1020

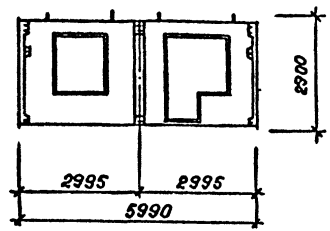

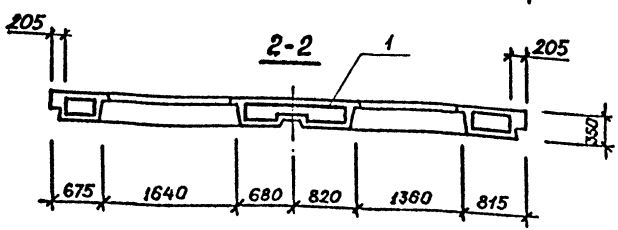

Обозначение	Марка
1.132.1 -13 пв. 2 1020	1НС 60.27.35-75АПВ-1.1 18.03
-01	1НС 60.27.35-75АПВ-1.1 03.12

Вид панели дан с внутренней стороны
Обозначение узлов опалубки см Выпуск 0, докум. 0001 Д1, схема Г.

Нач.АПМ	Боровик		IX.84
Н.контр.	Шаповал		IX.84
Гл.инж.пр.	Лабинова		VIII.84
Провер.	Федоровская		VIII.84
Разраб.	Кихменко		VI.84

1.132.1 - 13 пв. 2 1020 СБ

Панель 1 НС 60.27.35
Сборочный чертеж

Стадия	Масса	Масштаб
Р	5600	1:50 1:100

Лист | Листов 1

ГОСГРАЖДАНСТРОЙ
КиевЗНИИЭП

Инв.№ подл. | Подпись и дата | Взам. инв.№

20977- 03 26

Копировал

Формат А3

ФОРМАТ	ЗОНА	ПОЗ.	ОБОЗНАЧЕНИЕ	НАИМЕНОВАНИЕ	КОЛ.	ПРИМЕЧАНИЕ
				ДОКУМЕНТАЦИЯ		
А3			1.132.1-13ПВ.2 1021СВ	СБОРОЧНЫЙ ЧЕРТЕЖ		
			1.132.1-13ПВ.0 Д1	УЗЛЫ ОПАЛУБОЧНЫЕ		
А3			1.132.1-13ПВ.1 00ВС	ВЕДОМОСТЬ РАСХОДА СТАЛИ		
А3			1.132.1-13ПВ.1 00ВМ	ВЕДОМОСТЬ РАСХОДА МАТЕРИАЛОВ		
А3			1.132.1-13ПВ.0 00ТО	ТЕХНИЧЕСКОЕ ОПИСАНИЕ		
				МАТЕРИАЛЫ		
				БЕТОН ЛЕГКИЙ М75		3.81М3
				РАСТВОР ЦЕМЕНТНЫЙ М100		0.33М3
			ПЕРЕМЕННЫЕ ДАННЫЕ	ДЛЯ ИСПОЛНЕНИЙ:		
				1.132.1-13ПВ.2 1021 1НС66.27.35-75ЛПВ-1.1 17.05		
				СБОРОЧНЫЕ ЕДИНИЦЫ		
А3	1		1.132.1-13ПВ.2 0121	КАРКАС ПРОСТРАНСТВ. КП52	1	
				1.132.1-13ПВ.2 1021-01 1НС66.27.35-75ЛПВ-1.1 03.11		
				СБОРОЧНЫЕ ЕДИНИЦЫ		
А3	1		1.132.1-13ПВ.2 0121-01	КАРКАС ПРОСТРАНСТВ. КП53	1	

ЭПВЦ КиевЗНИИЭП | ОПЕРАТОР ТЛП КОРТ

ВЗАМ.ИНВ.№ | ПОДПИСЬ И ДАТА | ИНВ.№ ПОДЛ

1.132.1-13ПВ.2 1021

НАЧ.ОТД.	Боровик	IX.84
Н.КОНТР.	Шаповал	IX.84
ГЛ.СПЕЦ.	Лабинова	VIII.84
ПРОВЕРИЛ	Лабинова	VIII.84
РАЗРАБ.	Федоровская	VII.84

Панель 1НС 66.27.35

СТАДИЯ	ЛИСТ	ЛИСТОВ
Р		1

ГОСГРАЖДАНСТРОЙ КиевЗНИИЭП

ФОРМАТ А4

ФОРМАТ	ЗОНА	ПОЗ.	ОБОЗНАЧЕНИЕ	НАИМЕНОВАНИЕ	КОЛ.	ПРИМЕЧАНИЕ
				ДОКУМЕНТАЦИЯ		
А3			1.132.1-13ПВ.2 1022СВ	СБОРОЧНЫЙ ЧЕРТЕЖ		
			1.132.1-13ПВ.0 Д1	УЗЛЫ ОПАЛУБОЧНЫЕ		
А3			1.132.1-13ПВ.1 00ВС	ВЕДОМОСТЬ РАСХОДА СТАЛИ		
А3			1.132.1-13ПВ.1 00ВМ	ВЕДОМОСТЬ РАСХОДА МАТЕРИАЛОВ		
А3			1.132.1-13ПВ.0 00ТО	ТЕХНИЧЕСКОЕ ОПИСАНИЕ		
				СБОРОЧНЫЕ ЕДИНИЦЫ		
А3	1		1.132.1-13ПВ.2 0122	КАРКАС ПРОСТРАНСТВ. КП54	1	
				МАТЕРИАЛЫ		
				БЕТОН ЛЕГКИЙ М75		3.23М3
				РАСТВОР ЦЕМЕНТНЫЙ М100		0.29М3

ЭПВЦ КиевЗНИИЭП | ОПЕРАТОР ТЛП КОРТ

ВЗАМ.ИНВ.№ | ПОДПИСЬ И ДАТА | ИНВ.№ ПОДЛ

1.132.1-13ПВ.2 1022

НАЧ.ОТД.	Боровик	IX.84
Н.КОНТР.	Шаповал	IX.84
ГЛ.СПЕЦ.	Лабинова	VIII.84
ПРОВЕРИЛ	Лабинова	VIII.84
РАЗРАБ.	Федоровская	VIII.84

ПАНЕЛЬ 1НС60.27.35-75ЛПВ-1.1 12.18

СТАДИЯ	ЛИСТ	ЛИСТОВ
Р		1

ГОСГРАЖДАНСТРОЙ КиевЗНИИЭП

ФОРМАТ А4

1.132.1-13ПВ. 2 1021

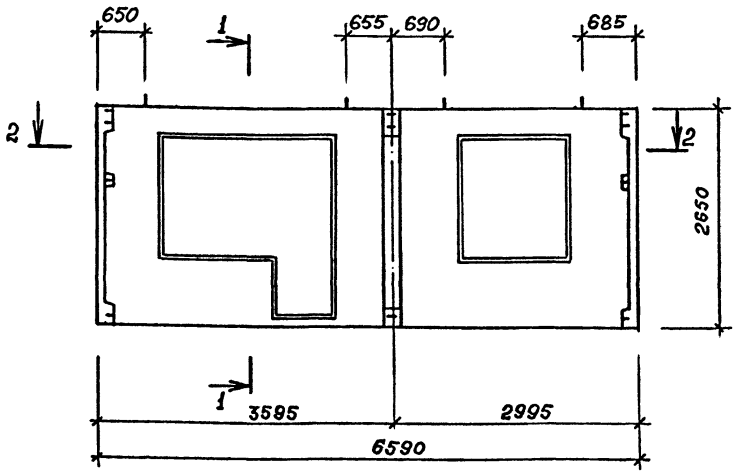

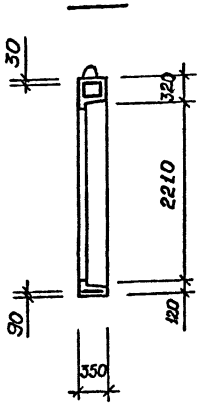

1.132.1-13ПВ. 2 1021-01 – зеркальное отражение. Остальное см. 1.132.1-13ПВ.2 1021

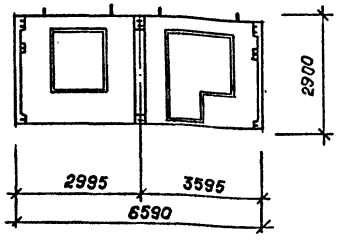

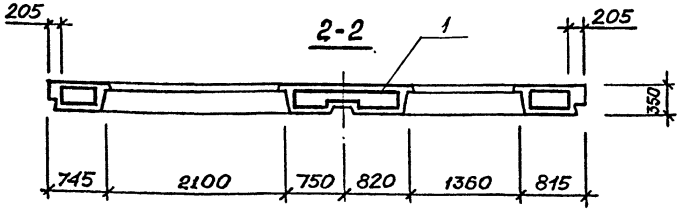

Обозначение	Марка
1.132.1-13пв. 2 1021	1НС 66.27.35-75АПВ-1.1 17.03
-01	1НС 66.27.35-75АПВ-1.1 03.11

Вид панели дан с внутренней стороны
Обозначение узлов опалубки см. Выпуск 0, докум 0001.01, схема Г.

Нач.АПМ	Боровик		IX.84
Н.контр.	Шаповал		IX.84
Гл.инж.пр-та	Лабинова		VIII.84
Провер.	Федоровская		VIII.84
Разраб.	Кихтенко		VI.84

1.132.1-13 пв. 2 1021 СБ

Панель 1НС 66.27.35 Сборочный чертеж

Стадия	Масса	Масштаб
Р	6400	1:50 1:100

Лист | Листов 1

ГОСГРАЖДАНСТРОЙ КиевЗНИИЭП

Инв.№ подл. | Подпись и дата | Взам.инв.№

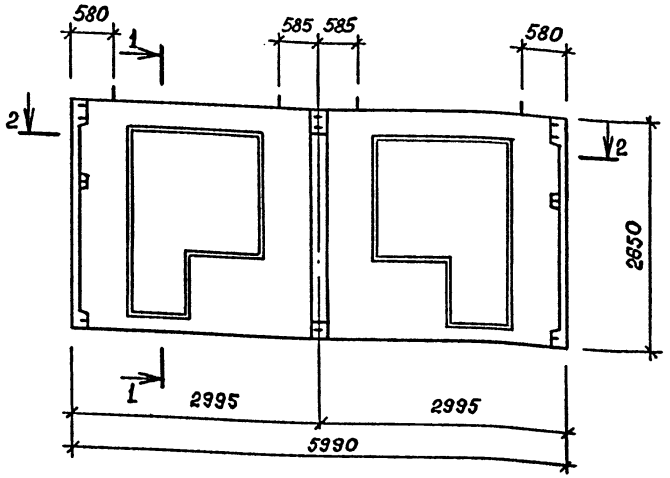

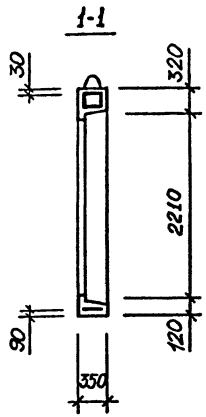

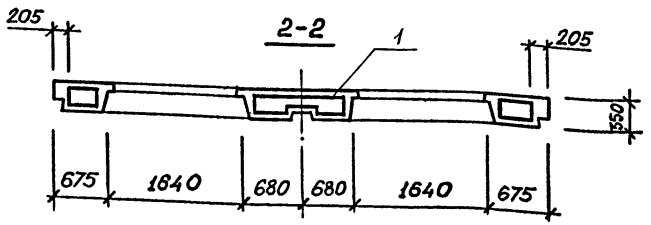

Вид панели дан с внутренней стороны
Обозначение узлов опалубки см. Выпуск 0, докум. 0001 ДІ, схема Г.

Нач.АПМ	Боровик		IX.84
Н.контр.	Шаповал		IX.84
Гл.инж.пр.	Лабинова		VIII.84
Провер.	Федоровская		VIII.84
Разраб.	Кихтенко		VI.84

1.132.1-13пв. 2 1022 СБ

Панель 1НС 60.27.35-7Лпв-1.1 12.18
Сборочный чертеж

Стадия	Масса	Масштаб
Р	5600	1:50

Лист | Листов 1

ГОСГРАЖДАНСТРОЙ КиевЗНИИЭП

Инв.№ подл. | Подпись и дата | Взам.инв.№

ФОРМАТ	ЗОНА	ПОЗ.	ОБОЗНАЧЕНИЕ	НАИМЕНОВАНИЕ	КОЛ.	ПРИМЕЧАНИЕ
				ДОКУМЕНТАЦИЯ		
А3			1.132.1-13ПВ.2 1023СБ	СБОРОЧНЫЙ ЧЕРТЕЖ		
			1.132.1-13ПВ.0 Д1	УЗЛЫ ОПАЛУБОЧНЫЕ		
А3			1.132.1-13ПВ.1 00ВС	ВЕДОМОСТЬ РАСХОДА СТАЛИ		
А3			1.132.1-13ПВ.1 00ВМ	ВЕДОМОСТЬ РАСХОДА МАТЕРИАЛОВ		
А3			1.132.1-13ПВ.0 00ТО	ТЕХНИЧЕСКОЕ ОПИСАНИЕ		
				СБОРОЧНЫЕ ЕДИНИЦЫ		
А3		1	1.132.1-13ПВ.2 0123	КАРКАС ПРОСТРАНСТВ. КП55	1	
				МАТЕРИАЛЫ		
				БЕТОН ЛЕГКИЙ М75		3.86М3
				РАСТВОР ЦЕМЕНТНЫЙ М100		0.33М3

ЭПВЦ КиевЗНИИЭП | ОПЕРАТОР ТЛП КОРТ

ВЗАМ.ИНВ.№ | ПОДПИСЬ И ДАТА | ИНВ.№ ПОДЛ

1.132.1-13ПВ.2 1023

НАЧ.ОТД.	Боровик		IX.84
Н.КОНТР.	Шаповал		IX.84
ГЛ.СПЕЦ.	Лабинова		VIII.84
ПРОВЕРИЛ	Лабинова		VIII.84
РАЗРАБ.	Федоровская		VII.84

ПАНЕЛЬ 1НС72.27.35-75ЛПВ-1.1 11.17

СТАДИЯ	ЛИСТ	ЛИСТОВ
Р		1

ГОСГРАЖДАНСТРОЙ КиевЗНИИЭП

ФОРМАТ А4

ФОРМАТ	ЗОНА	ПОЗ.	ОБОЗНАЧЕНИЕ	НАИМЕНОВАНИЕ	КОЛ.	ПРИМЕЧАНИЕ
				ДОКУМЕНТАЦИЯ		
А3			1.132.1-13ПВ.2 1024СБ	СБОРОЧНЫЙ ЧЕРТЕЖ		
			1.132.1-13ПВ.0 Д1	УЗЛЫ ОПАЛУБОЧНЫЕ		
А3			1.132.1-13ПВ.1 00ВС	ВЕДОМОСТЬ РАСХОДА СТАЛИ		
А3			1.132.1-13ПВ.1 00ВМ	ВЕДОМОСТЬ РАСХОДА МАТЕРИАЛОВ		
А3			1.132.1-13ПВ.0 00ТО	ТЕХНИЧЕСКОЕ ОПИСАНИЕ		
				СБОРОЧНЫЕ ЕДИНИЦЫ		
А3		1	1.132.1-13ПВ.2 0124	КАРКАС ПРОСТРАНСТВ. КП56	1	
				МАТЕРИАЛЫ		
				БЕТОН ЛЕГКИЙ М75		3.23М3
				РАСТВОР ЦЕМЕНТНЫЙ М100		0.29М3

ЭПВЦ КиевЗНИИЭП | ОПЕРАТОР ТЛП КОРТ

ВЗАМ.ИНВ.№ | ПОДПИСЬ И ДАТА | ИНВ.№ ПОДЛ

1.132.1-13ПВ.2 1024

НАЧ.ОТД.	Боровик		IX.84
Н.КОНТР.	Шаповал		IX.84
ГЛ.СПЕЦ.	Лабинова		VIII.84
ПРОВЕРИЛ	Лабинова		VIII.84
РАЗРАБ.	Федоровская		VII.84

ПАНЕЛЬ 1НС60.27.35-75ЛПВ-1.1 18.12

СТАДИЯ	ЛИСТ	ЛИСТОВ
Р		1

ГОСГРАЖДАНСТРОЙ КиевЗНИИЭП

ФОРМАТ А4

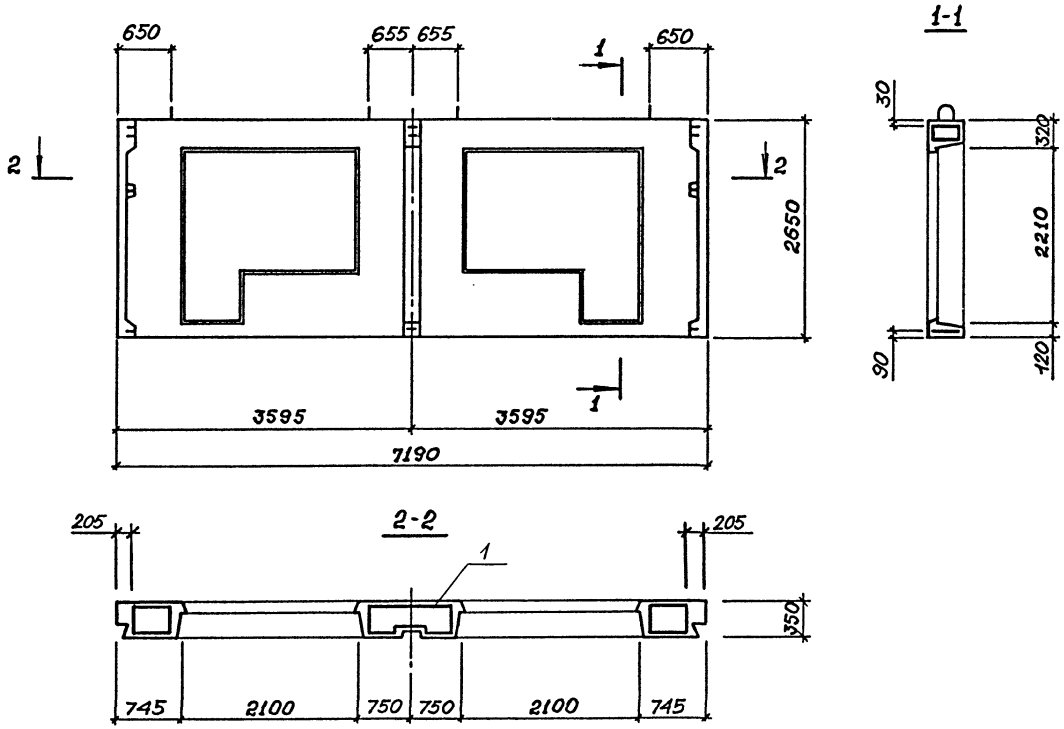

Вид панели дан с внутренней стороны
Обозначение узлов опалубки см. Выпуск 0
докум 0001 Д1, схема Г.

				1.132.1 - 13 пв. 2 1023 СБ			
				Панель 1НС 72.27.35-75АПВ-1.1 11.17 Сборочный чертеж	Стадия	Масса	Масштаб
					Р	7190	1:50
Нач.АПМ	Боровик		IX.84		Лист	Листов 1	
Н.контр.	Шаповал		IX.84		ГОСГРАЖДАНСТРОЙ КиевЗНИИЭП		
Гл.инж.пр.зо	Лабинова		VIII.84				
Провер.	Федоровская		VIII.84				
Разраб.	Кихтенко		VI.84				

Инв.№ подл. | Подпись и дата | Взам.инв.№

20977-03 31

Копировал

Формат А3

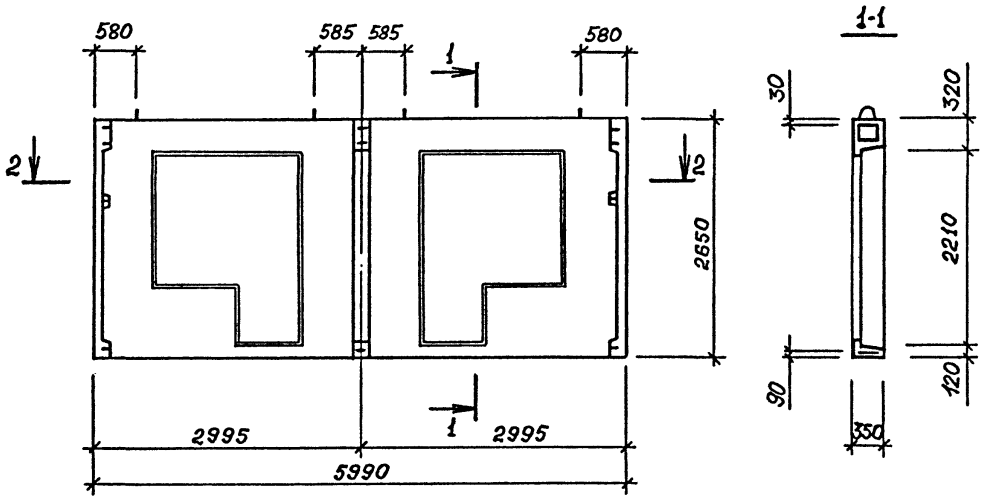

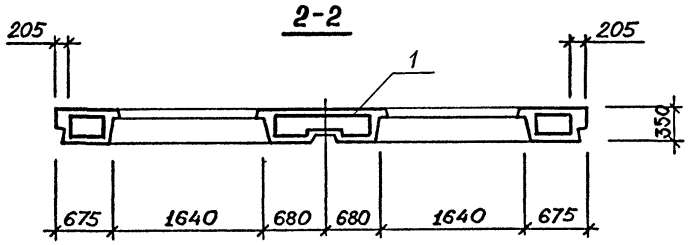

Вид панели дан с внутренней стороны
Обозначение узлов опалубки см выпуск 0, докум. 0001 Д1, схема Г.

				1.132.1-13 пв. 2 1024 СБ			
				Панель 1НС 60.27.35-75ЛПВ-1.1 18 12 Сборочный чертеж.	Стадия	Масса	Масштаб
Нач.АПМ	Боравик		IX.84		Р	5620	1:50
Н.контр	Шаповал		IX.84		Лист	Листов 1	
Гл.инж.пр-та	Лабинова		VIII.84		ГОСГРАЖДАНСТРОЙ КиевЗНИИЭП		
Провер.	Федоровская		VIII.84				
Разраб.	Кихменко		VI.84				

Взам.инв.№ | Подпись и дата | Инв.№ подл.

20977-03 32

Копировал

Формат А3

ФОРМАТ	ЗОНА	ПОЗ.	ОБОЗНАЧЕНИЕ	НАИМЕНОВАНИЕ	КОЛ.	ПРИМЕЧАНИЕ
				ДОКУМЕНТАЦИЯ		
А3			1.132.1-13ПВ.2 1025СБ	СБОРОЧНЫЙ ЧЕРТЕЖ		
			1.132.1-13ПВ.0 Д1	УЗЛЫ ОПАЛУБОЧНЫЕ		
А3			1.132.1-13ПВ.1 00ВС	ВЕДОМОСТЬ РАСХОДА СТАЛИ		
А3			1.132.1-13ПВ.1 00ВМ	ВЕДОМОСТЬ РАСХОДА МАТЕРИАЛОВ		
А3			1.132.1-13ПВ.0 00ТО	ТЕХНИЧЕСКОЕ ОПИСАНИЕ		
				СБОРОЧНЫЕ ЕДИНИЦЫ		
А3		1	1.132.1-13ПВ.2 0125	КАРКАС ПРОСТРАНСТВ. КП57	1	
				МАТЕРИАЛЫ		
				БЕТОН ЛЕГКИЙ М75		3.86М3
				РАСТВОР ЦЕМЕНТНЫЙ М100		0.33М3

ОПЕРАТОР ТЛП КОРТ

ЭПВЦ КиевЗНИИЭП

ВЗАМ.ИНВ.№ | ПОДПИСЬ И ДАТА | ИНВ.№ ПОДЛ

НАЧ.ОТД.	Боровик		IX.84
Н.КОНТР.	Шаповал		IX.84
ГЛ.СПЕЦ.	Лобинова		VIII.84
ПРОВЕРИЛ	Лобинова		VIII.84
РАЗРАБ.	Федоровская		VII.84

1.132.1-13ПВ.2 1025

ПАНЕЛЬ 1НС72.27.35-75ЛПВ-1.1 17.11

СТАДИЯ	ЛИСТ	ЛИСТОВ
Р		1

ГОСГРАЖДАНСТРОЙ КиевЗНИИЭП

ФОРМАТ А4

ФОРМАТ	ЗОНА	ПОЗ.	ОБОЗНАЧЕНИЕ	НАИМЕНОВАНИЕ	КОЛ.	ПРИМЕЧАНИЕ
				ДОКУМЕНТАЦИЯ		
А3			1.132.1-13ПВ.2 1026СБ	СБОРОЧНЫЙ ЧЕРТЕЖ		
			1.132.1-13ПВ.0 Д1	УЗЛЫ ОПАЛУБОЧНЫЕ		
А3			1.132.1-13ПВ.1 00ВС	ВЕДОМОСТЬ РАСХОДА СТАЛИ		
А3			1.132.1-13ПВ.1 00ВМ	ВЕДОМОСТЬ РАСХОДА МАТЕРИАЛОВ		
А3			1.132.1-13ПВ.0 00ТО	ТЕХНИЧЕСКОЕ ОПИСАНИЕ		
				МАТЕРИАЛЫ		
				БЕТОН ЛЕГКИЙ М75		3.53М3
				РАСТВОР ЦЕМЕНТНЫЙ М100		0.32М3
			ПЕРЕМЕННЫЕ ДАННЫЕ	ДЛЯ ИСПОЛНЕНИЙ:		
				1.132.1-13ПВ.2 1026 1НС66.27.35-75ЛПВ-1.1 18.11		
				СБОРОЧНЫЕ ЕДИНИЦЫ		
А3		1	1.132.1-13ПВ.2 0126	КАРКАС ПРОСТРАНСТВ. КП58	1	
				1.132.1-13ПВ.2 1026-01 1НС66.27.35-75ЛПВ-1.1 17.12		
				СБОРОЧНЫЕ ЕДИНИЦЫ		
А3		1	1.132.1-13ПВ.2 0126-01	КАРКАС ПРОСТРАНСТВ. КП59	1	

ОПЕРАТОР ТЛП КОРТ

ЭПВЦ КиевЗНИИЭП

ВЗАМ.ИНВ.№ | ПОДПИСЬ И ДАТА | ИНВ.№ ПОДЛ

НАЧ.ОТД.	Боровик		IX.84
Н.КОНТР.	Шаповал		IX.84
ГЛ.СПЕЦ.	Лобинова		VIII.84
ПРОВЕРИЛ	Лобинова		VIII.84
РАЗРАБ.	Федоровская		VII.84

1.132.1-13ПВ.2 1026

Панель 1НС66.27.35

СТАДИЯ	ЛИСТ	ЛИСТОВ
Р		1

ГОСГРАЖДАНСТРОЙ КиевЗНИИЭП

ФОРМАТ А4

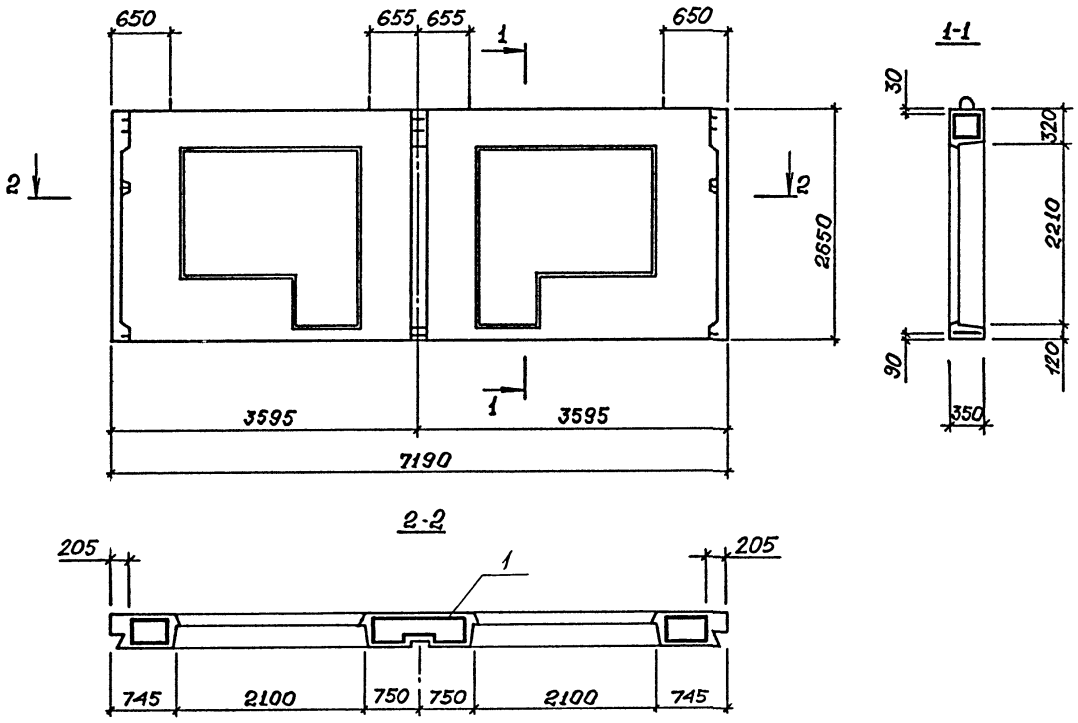

Вид панели дан с внутренней стороны
Обозначение узлов опалубки см. Выпуск 0, докум. 0001 Д1, схема Г.

				1.132.1 - 13 пв. 2 1025 сб			
				Панель 1 НС 72.27.35-75 ЛПВ-1.1 П 11 Сборочный чертеж	Стадия	Масса	Масштаб
					Р	7190	1:50
Нач. АПМ	Боровик		IX.84		Лист	Листов 1	
Н. контр.	Шаповал		IX.84		ГОСГРАЖДАНСТРОЙ КиевЗНИИЭП		
Гл. инж. пр.	Лабинова		VIII.84				
Провер.	Федоровская		VIII.84				
Разраб.	Кихтенко		VI.84				

Взам. инв. №
Подпись и дата
Инв. № подл.

20977-03 34

Копировал

Формат А3

1.132.1 - 13 ПВ. 2 1026

1.132.1 - 13 ПВ. 2 1026 -01 – зеркальное отражение. Остальное см. 1.132.1-13 ПВ.2 1026

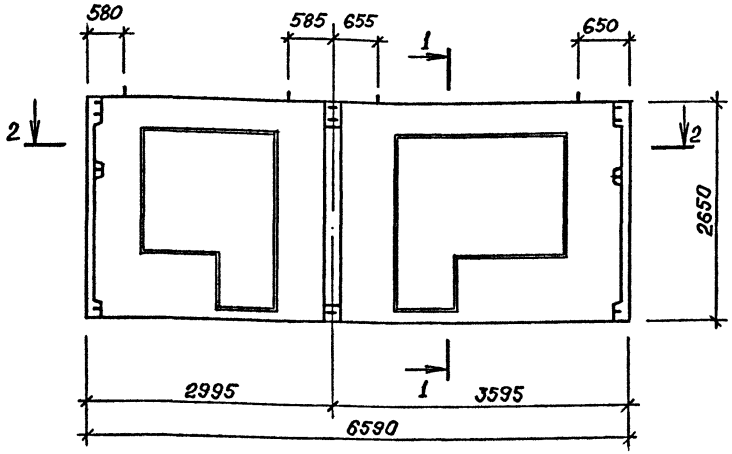

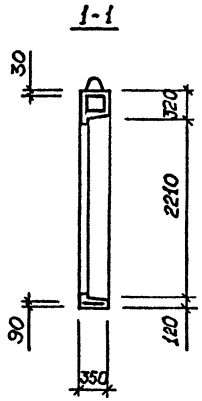

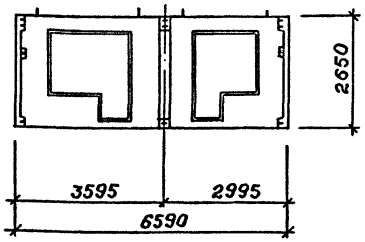

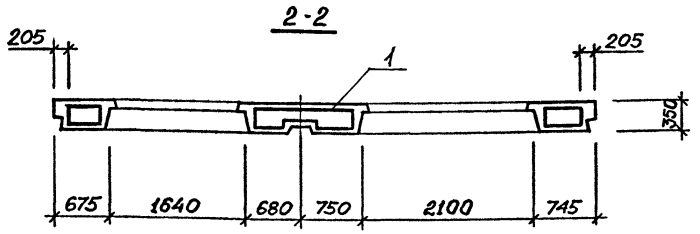

Обозначение	Марка
1.132.1 - 13 ПВ. 2 1026	1НС 66.27.35-75АПВ-1.1 18.11
- 01	1НС 66.27.35-75АПВ-1.1 17.12

Вид панели дан с внутренней стороны
Обозначение узлов опалубки см. Выпуск 0 докум. 0001 Д1, схема Г.

Нач. АПМ	Боровик		IX.84
Н. контр.	Шаповал		IX.84
Гл. инж. пр-та	Лабинова		VIII.84
Провер.	Федоровская		VIII.84
Разраб.	Кихтенко		XI.84

1.132.1 - 13 ПВ. 2 1026 СБ

Панель 1НС 66.27.35
Сборочный чертеж

Стадия	Масса	Масштаб
Р	6400	1:50 1:100

Лист | Листов 1

ГОСГРАЖДАНСТРОЙ
КиевЗНИИЭП

Инв.№ подл. | Подпись и дата | Взам.инв.№

ФОРМАТ	ЗОНА	ПОЗ.	ОБОЗНАЧЕНИЕ	НАИМЕНОВАНИЕ	КОЛ.	ПРИМЕЧАНИЕ
				ДОКУМЕНТАЦИЯ		
А3			1.132.1-13ПВ.2 1027СБ	СБОРОЧНЫЙ ЧЕРТЕЖ		
			1.132.1-13ПВ.0 Д1	УЗЛЫ ОПАЛУБОЧНЫЕ		
А3			1.132.1-13ПВ.1 00ВС	ВЕДОМОСТЬ РАСХОДА СТАЛИ		
А3			1.132.1-13ПВ.1 00ВМ	ВЕДОМОСТЬ РАСХОДА МАТЕРИАЛОВ		
А3			1.132.1-13ПВ.0 00ТО	ТЕХНИЧЕСКОЕ ОПИСАНИЕ		
				СБОРОЧНЫЕ ЕДИНИЦЫ		
А3		1	1.132.1-13ПВ.2 0127	КАРКАС ПРОСТРАНСТВ. КП60	1	
				МАТЕРИАЛЫ		
				БЕТОН ЛЕГКИЙ М75		4.14М3
				РАСТВОР ЦЕМЕНТНЫЙ М100		0.37М3

ЭПВЦ КиевЗНИИЭП | ОПЕРАТОР ТЛП КОРТ

ИНВ.№ ПОДЛ | ПОДПИСЬ И ДАТА | ВЗАМ.ИНВ.№

НАЧ.ОТД.	Боровик	IX.84
Н.КОНТР.	Шаповал	IX.84
ГЛ.СПЕЦ.	Лабинова	VIII.84
ПРОВЕРИЛ	Лабинова	VIII.84
РАЗРАБ.	Федоровская	VII.84

1.132.1-13ПВ.2 1027

ПАНЕЛЬ 1НС60.29.35-75ЛПВ-1.1 24.24

СТАДИЯ	ЛИСТ	ЛИСТОВ
Р		1

ГОСГРАЖДАНСТРОЙ КиевЗНИИЭП

ФОРМАТ А4

ФОРМАТ	ЗОНА	ПОЗ.	ОБОЗНАЧЕНИЕ	НАИМЕНОВАНИЕ	КОЛ.	ПРИМЕЧАНИЕ
				ДОКУМЕНТАЦИЯ		
А3			1.132.1-13ПВ.2 1028СБ	СБОРОЧНЫЙ ЧЕРТЕЖ		
			1.132.1-13ПВ.0 Д1	УЗЛЫ ОПАЛУБОЧНЫЕ		
А3			1.132.1-13ПВ.1 00ВС	ВЕДОМОСТЬ РАСХОДА СТАЛИ		
А3			1.132.1-13ПВ.1 00ВМ	ВЕДОМОСТЬ РАСХОДА МАТЕРИАЛОВ		
А3			1.132.1-13ПВ.0 00ТО	ТЕХНИЧЕСКОЕ ОПИСАНИЕ		
				МАТЕРИАЛЫ		
				БЕТОН ЛЕГКИЙ М75		3.14М3
				РАСТВОР ЦЕМЕНТНЫЙ М100		0.31М3
			ПЕРЕМЕННЫЕ ДАННЫЕ	ДЛЯ ИСПОЛНЕНИЙ:		
				1.132.1-13ПВ.2 1028 1НС59.29.35-75ЛПВ-3.1 03.03		
				СБОРОЧНЫЕ ЕДИНИЦЫ		
А3		1	1.132.1-13ПВ.2 0128	КАРКАС ПРОСТРАНСТВ. КП61	1	
				1.132.1-13ПВ.2 1028-01 1НС59.29.35-75ЛПВ-1.3 03.03		
				СБОРОЧНЫЕ ЕДИНИЦЫ		
А3		1	1.132.1-13ПВ.2 0128-01	КАРКАС ПРОСТРАНСТВ. КП62	1	

ЭПВЦ КиевЗНИИЭП | ОПЕРАТОР ТЛП КОРТ

ИНВ.№ ПОДЛ | ПОДПИСЬ И ДАТА | ВЗАМ.ИНВ.№

НАЧ.ОТД.	Боровик	IX.84
Н.КОНТР.	Шаповал	IX.84
ГЛ.СПЕЦ.	Лабинова	VIII.84
ПРОВЕРИЛ	Лабинова	VIII.84
РАЗРАБ.	Федоровская	VII.84

1.132.1-13ПВ.2 1028

Панель 1НС 59.29.35

СТАДИЯ	ЛИСТ	ЛИСТОВ
Р		1

ГОСГРАЖДАНСТРОЙ КиевЗНИИЭП

ФОРМАТ А4

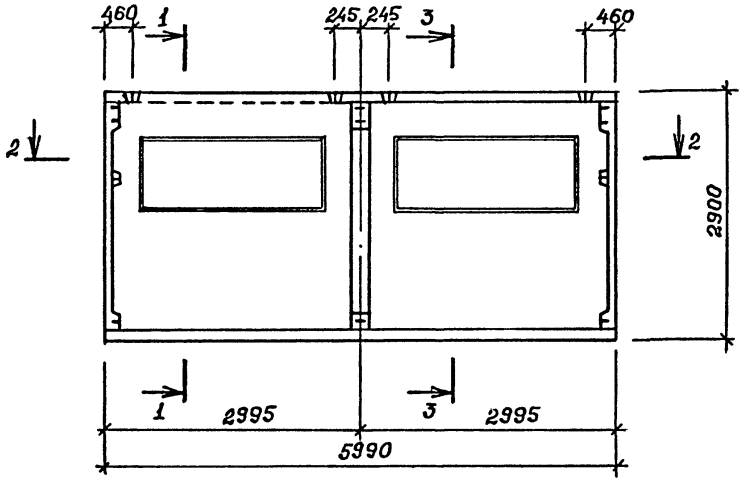

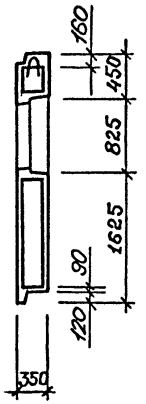

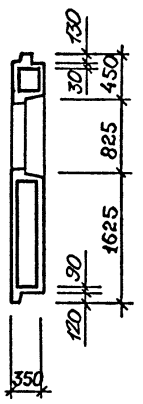

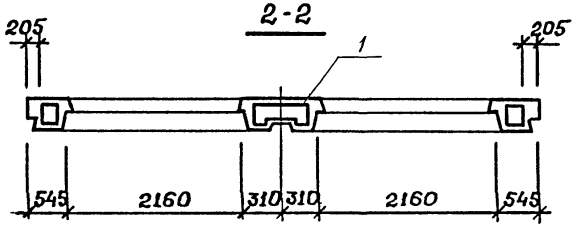

Вид панели дан с внутренней стороны
Обозначение узлов опалубки см Выпуск 0, докум. 0001 ДІ, схема Б.

Нач.АПМ	Боровик		IX.84
Н.контр.	Шаповал		IX.84
Гл.инж.пр.	Лобинова		VIII.84
Провер.	Федоровская		VIII.84
Разраб.	Кихненко		VI.84

1.132.1-13 пв. 2 1027 сб

Панель
1 НС 60.2935-75 ЛПВ-1.1 24,2
Сборочный чертеж

Стадия	Масса	Масштаб
Р	6135	1:50

Лист | Листов 1

ГОСГРАЖДАНСТРОЙ
КиевЗНИИЭП

Взам.инв.№ | Подпись и дата | Инв.№ подл.

Копировал

Формат А3

1.132.1-13ПВ. 2 1028

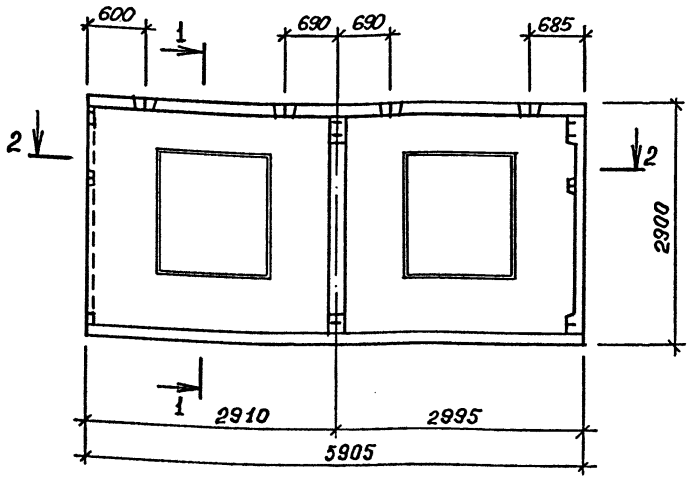

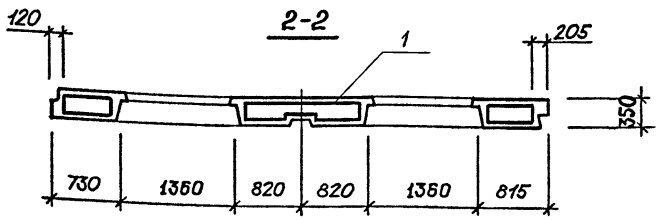

1-1

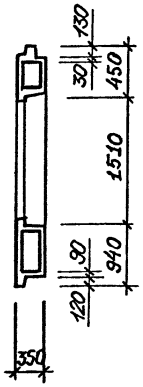

1.132.1-13ПВ. 2 1028-01 – зеркальное отражение. Остальное см. 1.132.1-13ПВ.2 1028

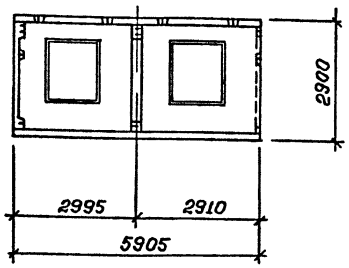

Обозначение	Марка
1.132.1-13пв. 2 1028	1НС 59.29.35-75АПВ-3.1 03.03
-01	1НС 59.29.35-75АПВ-1.3 03.03

Вид панели дан с внутренней стороны
Обозначение узлов опалубки см. Выпуск 0, документ 0001.01, схема Е.

Нач.АПМ	Боровик		IX.84
Н.контр.	Шаповал		IX.84
Гл.инж.пр-я	Лабинова		VIII.84
Провер.	Федоровская		VIII.84
Разраб.	Кихтенко		VI.84

1.132.1-13 пв. 2 1028 СБ

Панель 1НС 59.29.35
Сборочный чертеж

Стадия	Масса	Масштаб
Р	5980	1:50 1:100
Лист	Листов 1	

ГОСГРАЖДАНСТРОЙ
КиевЗНИИЭП

Взам.инв.№ | Подпись и дата | Инв.№ подл.

Копировал

Формат А3

ФОРМАТ	ЗОНА	ПОЗ.	ОБОЗНАЧЕНИЕ	НАИМЕНОВАНИЕ	КОЛ.	ПРИМЕЧАНИЕ
				ДОКУМЕНТАЦИЯ		
А3			1.132.1-13ПВ.2 1029СВ	СБОРОЧНЫЙ ЧЕРТЕЖ		
А3			1.132.1-13ПВ.0 Д1	УЗЛЫ ОПАЛУБОЧНЫЕ		
А3			1.132.1-13ПВ.1 00ВС	ВЕДОМОСТЬ РАСХОДА СТАЛИ		
А3			1.132.1-13ПВ.1 00ВМ	ВЕДОМОСТЬ РАСХОДА МАТЕРИАЛОВ		
А3			1.132.1-13ПВ.0 00ТО	ТЕХНИЧЕСКОЕ ОПИСАНИЕ		
				МАТЕРИАЛЫ		
				БЕТОН ЛЕГКИЙ М75		4.18М3
				РАСТВОР ЦЕМЕНТНЫЙ М100		0.37М3
			ПЕРЕМЕННЫЕ ДАННЫЕ	ДЛЯ ИСПОЛНЕНИЙ:		
				1.132.1-13ПВ.2 1029 1НС59.29.35-75ЛПВ-3.1		03.12
				СБОРОЧНЫЕ ЕДИНИЦЫ		
А3		1	1.132.1-13ПВ.2 0129	КАРКАС ПРОСТРАНСТВ. КП63	1	
				1.132.1-13ПВ.2 1029-01 1НС59.29.35-75ЛПВ-1.3		18.03
				СБОРОЧНЫЕ ЕДИНИЦЫ		
А3		1	1.132.1-13ПВ.2 0129-01	КАРКАС ПРОСТРАНСТВ. КП64	1	

ОПЕРАТОР ТЛП КОРТ

ЭПВЦ КиевЗНИИЭП

ВЗАМ.ИНВ.№ | ПОДПИСЬ И ДАТА | ИНВ.№ ПОДЛ

НАЧ.ОТД.	Боровик		IX.84
Н.КОНТР.	Шаповал		IX.84
ГЛ.СПЕЦ.	Лобинова		VIII.84
ПРОВЕРИЛ	Лобинова		VII.84
РАЗРАБ.	Федоровская		VII.84

1.132.1-13ПВ.2 1029

Панель 1НС59.29.35

СТАДИЯ	ЛИСТ	ЛИСТОВ
Р		1

ГОСГРАЖДАНСТРОЙ КиевЗНИИЭП

ФОРМАТ А4

ФОРМАТ	ЗОНА	ПОЗ.	ОБОЗНАЧЕНИЕ	НАИМЕНОВАНИЕ	КОЛ.	ПРИМЕЧАНИЕ
				ДОКУМЕНТАЦИЯ		
А3			1.132.1-13ПВ.2 1030СВ	СБОРОЧНЫЙ ЧЕРТЕЖ		
А3			1.132.1-13ПВ.0 Д1	УЗЛЫ ОПАЛУБОЧНЫЕ		
А3			1.132.1-13ПВ.1 00ВС	ВЕДОМОСТЬ РАСХОДА СТАЛИ		
А3			1.132.1-13ПВ.1 00ВМ	ВЕДОМОСТЬ РАСХОДА МАТЕРИАЛОВ		
А3			1.132.1-13ПВ.0 00ТО	ТЕХНИЧЕСКОЕ ОПИСАНИЕ		
				МАТЕРИАЛЫ		
				БЕТОН ЛЕГКИЙ М75		4.18М3
				РАСТВОР ЦЕМЕНТНЫЙ М100		0.37М3
			ПЕРЕМЕННЫЕ ДАННЫЕ	ДЛЯ ИСПОЛНЕНИЙ:		
				1.132.1-13ПВ.2 1030 1НС59.29.35-75ЛПВ-3.1		03.18
				СБОРОЧНЫЕ ЕДИНИЦЫ		
А3		1	1.132.1-13ПВ.2 0130	КАРКАС ПРОСТРАНСТВ. КП65	1	
				1.132.1-13ПВ.2 1030-01 1НС59.29.35-75ЛПВ-1.3		12.03
				СБОРОЧНЫЕ ЕДИНИЦЫ		
А3		1	1.132.1-13ПВ.2 0130-01	КАРКАС ПРОСТРАНСТВ. КП66	1	

ОПЕРАТОР ТЛП КОРТ

ЭПВЦ КиевЗНИИЭП

ВЗАМ.ИНВ.№ | ПОДПИСЬ И ДАТА | ИНВ.№ ПОДЛ

НАЧ.ОТД.	Боровик		IX.84
Н.КОНТР.	Шаповал		IX.84
ГЛ.СПЕЦ.	Лобинова		VIII.84
ПРОВЕРИЛ	Лобинова		VII.84
РАЗРАБ.	Федоровская		VII.84

1.132.1-13ПВ 2 1030

Панель 1НС 59.29.35

СТАДИЯ	ЛИСТ	ЛИСТОВ
Р		1

ГОСГРАЖДАНСТРОЙ КиевЗНИИЭП

ФОРМАТ А4

1.132.1-13ПВ. 2 1029

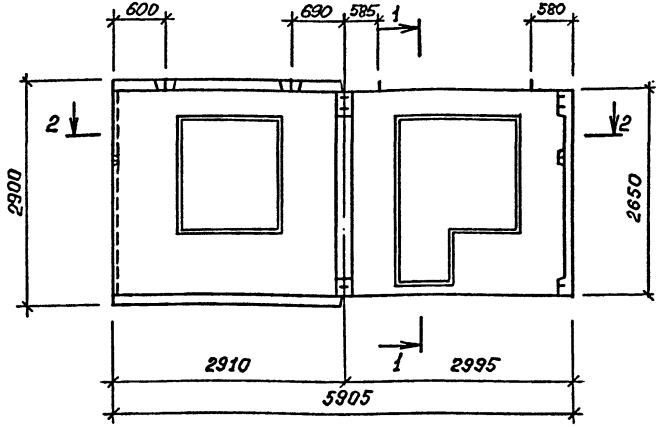

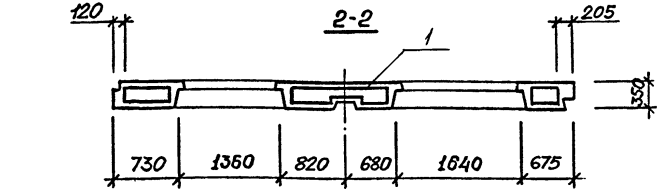

1-1

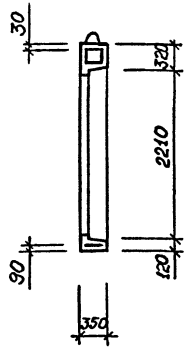

1.132.1-13ПВ. 2 1029-01 – зеркальное отражение. Остальное см. 1.132.1-13ПВ2 1029

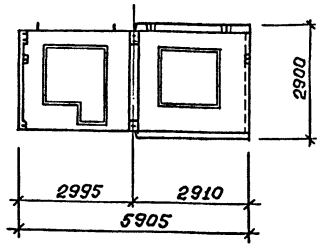

Обозначение	Марка
1.132.1-13пв. 2 1029	1НС 59.29.35-75АПВ-3.1 0312
-01	1НС 59.29.35-75АПВ-1.3 18.03

Вид панели дан с внутренней стороны
Обозначение узлов опалубки см. Выпуск 0, докум. 0001ДИ, схема И.

Нач. АПМ	Боровик		XX.84
Н. контр.	Шаповал		IX.84
Гл. инж. арх.	Лабинова		VIII.84
Провер.	Федоровская		VIII.84
Разраб.	Кихтенко		VI.84

1.132.1-13пв. 2 1029 СБ

Панель 1НС 59.29.35
Сборочный чертеж

Стадия	Масса	Масштаб
Р	5690	1:50 1:100
Лист	Листов 1	

ГОСГРАЖДАНСТРОЙ
КиевЗНИИЭП

Инв.№ подл. | Подпись и дата | Взам.инв.№

1.132.1 - 13ПВ. 2 1030

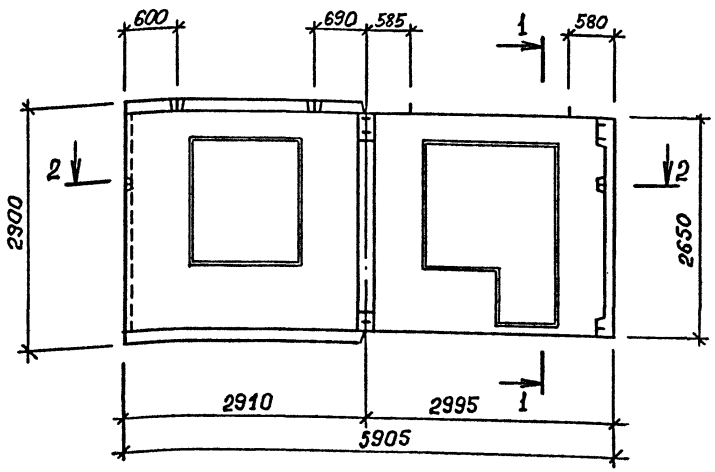

1-1

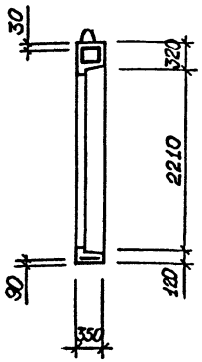

1.132.1-13ПВ.2 1030-01 – зеркальное отражение. Остальное см. 1.132.1-13ПВ.2 1030

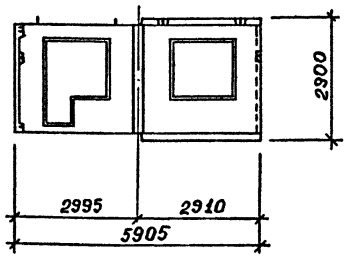

2-2

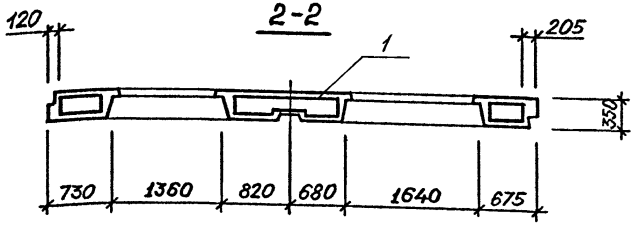

Обозначение	Марка
1.132.1 - 13 пв. 2 1030	1НС 59.29.35-75АПВ-3.1 03.18
- 01	1НС 59.29.35-75АПВ-13 12.03

Вид панели дан с внутренней стороны
Обозначение узлов опалубки см. Выпуск 0, докум. 0001 ДІ, схема И.

Нач. АПМ	Боробик		IX.84
Н. контр.	Шаповал		IX.84
Гл. инж. пр-та	Лабинова		VIII.84
Провер.	Федоровская		VIII.84
Разраб.	Кихтенко		VI.84

1.132.1 - 13 пв. 2 1030 СБ

Панель 1НС 59.29.35 Сборочный чертеж.

Стадия	Масса	Масштаб
Р	5690	1:50 1:100
Лист	Листов 1	

ГОСГРАЖДАНСТРОЙ КиевЗНИИЭП

Инв.№ подл. | Подпись и дата | Взам.инв.№

ФОРМАТ	ЗОНА	ПОЗ.	ОБОЗНАЧЕНИЕ	НАИМЕНОВАНИЕ	КОЛ.	ПРИМЕЧАНИЕ
				ДОКУМЕНТАЦИЯ		
А3			1.132.1-13ПВ.2 1031СБ	СБОРОЧНЫЙ ЧЕРТЕЖ		
			1.132.1-13ПВ.0 Д1	УЗЛЫ ОПАЛУБОЧНЫЕ		
А3			1.132.1-13ПВ.1 00ВС	ВЕДОМОСТЬ РАСХОДА СТАЛИ		
А3			1.132.1-13ПВ.1 00ВМ	ВЕДОМОСТЬ РАСХОДА МАТЕРИАЛОВ		
А3			1.132.1-13ПВ.0 00ТО	ТЕХНИЧЕСКОЕ ОПИСАНИЕ		
				МАТЕРИАЛЫ		
				БЕТОН ЛЕГКИЙ М75		3.99М3
				РАСТВОР ЦЕМЕНТНЫЙ М100		0.33М3
			ПЕРЕМЕННЫЕ ДАННЫЕ	ДЛЯ ИСПОЛНЕНИЙ:		
				1.132.1-13ПВ.2 1031 1НС59.27.35-75ЛПВ-3.1 12.18		
				СБОРОЧНЫЕ ЕДИНИЦЫ		
А3	1		1.132.1-13ПВ.2 0131	КАРКАС ПРОСТРАНСТВ. КП67	1	
				1.132.1-13ПВ.2 1031-01 1НС59.27.35-75ЛПВ-1.3 12.18		
				СБОРОЧНЫЕ ЕДИНИЦЫ		
А3	1		1.132.1-13ПВ.2 0131-01	КАРКАС ПРОСТРАНСТВ. КП68	1	

ЭПВЦ КиевЗНИИЭП | ОПЕРАТОР ТПП КОРТ

ВЗАМ.ИНВ.№ | ПОДПИСЬ И ДАТА | ИНВ.№ ПОДЛ

НАЧ.ОТД.	Боровик		IX.84
Н.КОНТР.	Шаповал		IX.84
ГЛ.СПЕЦ.	Лабинова		VIII.84
ПРОВЕРИЛ	Лабинова		VIII.84
РАЗРАБ.	Федоровская		VII.84

1.132.1-13ПВ.2 1031

Панель 1НС 59.27.35

СТАДИЯ	ЛИСТ	ЛИСТОВ
Р		1

ГОСГРАЖДАНСТРОЙ КиевЗНИИЭП

ФОРМАТ А4

ФОРМАТ	ЗОНА	ПОЗ.	ОБОЗНАЧЕНИЕ	НАИМЕНОВАНИЕ	КОЛ.	ПРИМЕЧАНИЕ
				ДОКУМЕНТАЦИЯ		
А3			1.132.1-13ПВ.2 1032СБ	СБОРОЧНЫЙ ЧЕРТЕЖ		
			1.132.1-13ПВ.0 Д1	УЗЛЫ ОПАЛУБОЧНЫЕ		
А3			1.132.1-13ПВ.1 00ВС	ВЕДОМОСТЬ РАСХОДА СТАЛИ		
А3			1.132.1-13ПВ.1 00ВМ	ВЕДОМОСТЬ РАСХОДА МАТЕРИАЛОВ		
А3			1.132.1-13ПВ.0 00ТО	ТЕХНИЧЕСКОЕ ОПИСАНИЕ		
				МАТЕРИАЛЫ		
				БЕТОН ЛЕГКИЙ М75		3.99М3
				РАСТВОР ЦЕМЕНТНЫЙ М100		0.33М3
			ПЕРЕМЕННЫЕ ДАННЫЕ	ДЛЯ ИСПОЛНЕНИЙ:		
				1.132.1-13ПВ.2 1032 1НС59.27.35-75ЛПВ-3.1 18.12		
				СБОРОЧНЫЕ ЕДИНИЦЫ		
А3	1		1.132.1-13ПВ.2 0132	КАРКАС ПРОСТРАНСТВ. КП69	1	
				1.132.1-13ПВ.2 1032-01 1НС59.27.35-75ЛПВ-1.3 18.12		
				СБОРОЧНЫЕ ЕДИНИЦЫ		
А3	1		1.132.1-13ПВ.2 0132-01	КАРКАС ПРОСТРАНСТВ. КП70	1	

ЭПВЦ КиевЗНИИЭП | ОПЕРАТОР ТПП КОРТ

ВЗАМ.ИНВ.№ | ПОДПИСЬ И ДАТА | ИНВ.№ ПОДЛ

НАЧ.ОТД.	Боровик		IX.84
Н.КОНТР.	Шаповал		IX.84
ГЛ.СПЕЦ.	Лабинова		VIII.84
ПРОВЕРИЛ	Лабинова		VIII.84
РАЗРАБ.	Федоровская		VII.84

1.132.1-13ПВ.2 1032

Панель 1НС 59.27.35

СТАДИЯ	ЛИСТ	ЛИСТОВ
Р		1

ГОСГРАЖДАНСТРОЙ КиевЗНИИЭП

ФОРМАТ А4

1.132.1 - 13ПВ. 2 1031

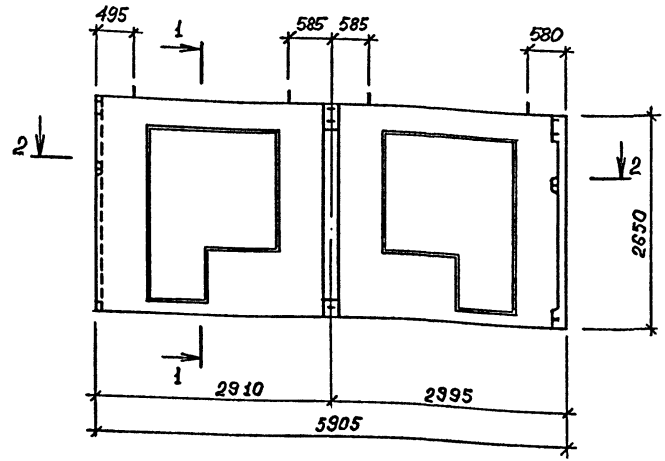

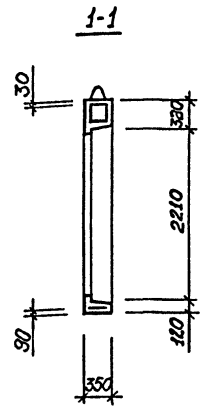

1.132.1 - 13ПВ.2 1031-01 - зеркальное отражение. Остальное см.1.132.1-13ПВ.2 1031

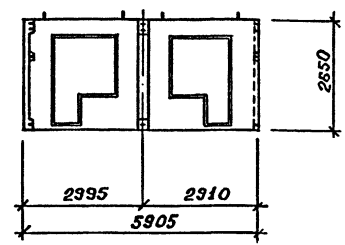

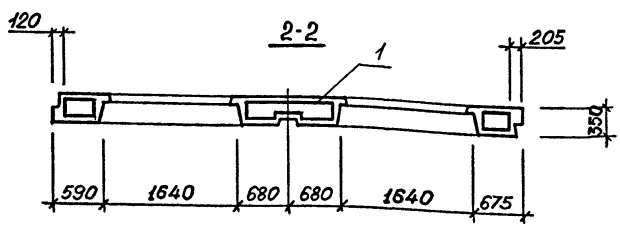

Обозначение	Марка
1.132.1-13 пв. 2 1031	1НС 59.27.35-75АПВ-3.1 12.18
-01	1НС 59.27.35-75АПВ-1.3 12.18

Вид панели дан с внутренней стороны
Обозначение узлов опалубки см Выпуск 0 докум. 0001 ДГ, схема И.

Нач.АПМ	Боровик		IX.84
Н.контр.	Шаповал		IX.84
Гл.инж.арх.	Лабинова		VIII.84
Провер.	Федоровская		VIII.84
Разраб.	Кихтенко		VI.84

1.132.1 - 13 пв. 2 1031 СБ

Панель 1НС 59.27.35 Сборочный чертеж

Стадия	Масса	Масштаб
Р	5950	1:50 1:100

Лист | Листов 1

ГОСГРАЖДАНСТРОЙ КиевЗНИИЭП

Инв.№ подл. | Подпись и дата | Взам.инв.№

Копировал

20977-03 43

Формат А3

1.132.1 – 13ПВ. 2 1032

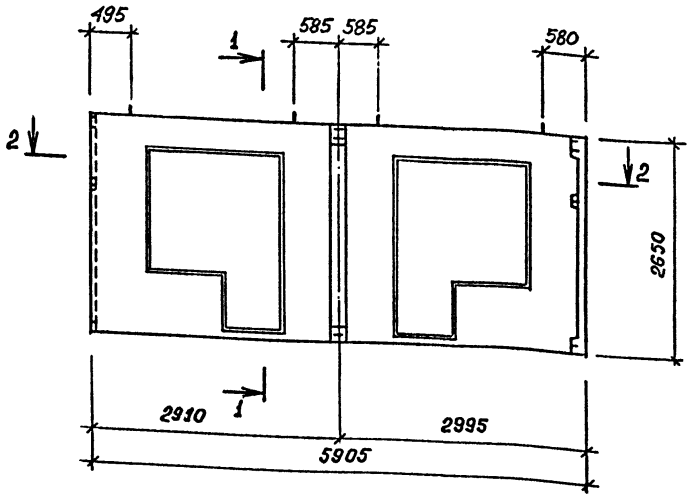

1-1

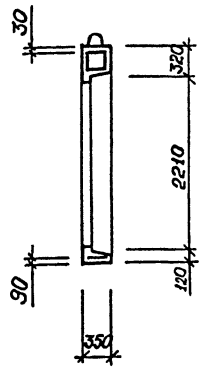

1.132.1 - 13ПВ. 2 1032-01 - зеркальное отражение. Остальное см. 1.132.1-13ПВ.2 1032

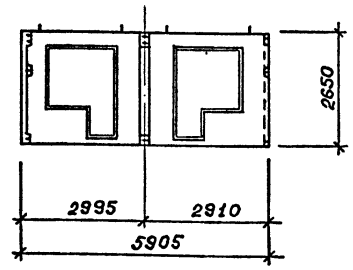

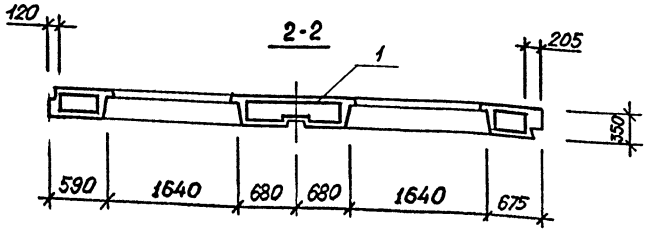

Обозначение	Марка
1.132.1 - 13пв. 2 1032	1НС 59.27.35-75ЛПВ-3.1 18.12
- 01	1НС 59.27.35-75ЛПВ-1.3 18.12

Вид панели дан с внутренней стороны
Обозначение узлов опалубки см Выпуск 0, докум 0001Д1, схема И.

Нач.АПМ	Боровик		IX.84
Н.контр.	Шаповал		IX.84
Гл.инж.пр-ти	Лабинова		VIII.84
Провер.	Федоровская		VIII.84
Разраб.	Кихтенко		VI.84

1.132.1 - 13пв. 2 1032 СБ

Панель 1 НС 59.27.35
Сборочный чертеж

Стадия	Масса	Масштаб
Р	5950	1:50 1:100

Лист | Листов 1

ГОСГРАЖДАНСТРОЙ
КиевЗНИИЭП

20977-03 44

Копировал

Формат А3

Инв.№ подл. | Подпись и дата | Взам.инв.№

ФОРМАТ	ЗОНА	ПОЗ.	ОБОЗНАЧЕНИЕ	НАИМЕНОВАНИЕ	КОЛ.	ПРИМЕЧАНИЕ
				ДОКУМЕНТАЦИЯ		
А3			1.132.1-13ПВ.2 1033СВ	СБОРОЧНЫЙ ЧЕРТЕЖ		
			1.132.1-13ПВ.0 Д1	УЗЛЫ ОПАЛУБОЧНЫЕ		
А3			1.132.1-13ПВ.1 00ВС	ВЕДОМОСТЬ РАСХОДА СТАЛИ		
А3			1.132.1-13ПВ.1 00ВМ	ВЕДОМОСТЬ РАСХОДА МАТЕРИАЛОВ		
А3			1.132.1-13ПВ.0 00ТО	ТЕХНИЧЕСКОЕ ОПИСАНИЕ		
				МАТЕРИАЛЫ		
				БЕТОН ЛЕГКИЙ М75		3.51М3
				РАСТВОР ЦЕМЕНТНЫЙ М100		0.32М3
			ПЕРЕМЕННЫЕ ДАННЫЕ	ДЛЯ ИСПОЛНЕНИЙ:		
				1.132.1-13ПВ.2 1033 1НС65.29.35-75ЛПВ-3.1 03.05		
				СБОРОЧНЫЕ ЕДИНИЦЫ		
А3	1		1.132.1-13ПВ.2 0133	КАРКАС ПРОСТРАНСТВ. КП71	1	
				1.132.1-13ПВ.2 1033-01 1НС65.29.35-75ЛПВ-1.3 05.03		
				СБОРОЧНЫЕ ЕДИНИЦЫ		
А3	1		1.132.1-13ПВ.2 0133-01	КАРКАС ПРОСТРАНСТВ. КП72	1	

ЭПВЦ КиевЗНИИЭП | ОПЕРАТОР ТЛП КОРТ

ИНВ.№ ПОДЛ | ПОДПИСЬ И ДАТА | ВЗАМ.ИНВ.№

НАЧ.ОТД.	Боровик		IX.84
Н.КОНТР.	Шаповал		IX.84
ГЛ.СПЕЦ.	Лабинова		VIII.84
ПРОВЕРИЛ	Лабинова		VII.84
РАЗРАБ.	Федоровская		VII.84

1.132.1-13ПВ.2 1033

Панель 1НС 65.29.35

СТАДИЯ	ЛИСТ	ЛИСТОВ
Р		1

ГОСГРАЖДАНСТРОЙ КиевЗНИИЭП

ФОРМАТ А4

ФОРМАТ	ЗОНА	ПОЗ.	ОБОЗНАЧЕНИЕ	НАИМЕНОВАНИЕ	КОЛ.	ПРИМЕЧАНИЕ
				ДОКУМЕНТАЦИЯ		
А3			1.132.1-13ПВ.2 1034СВ	СБОРОЧНЫЙ ЧЕРТЕЖ		
			1.132.1-13ПВ.0 Д1	УЗЛЫ ОПАЛУБОЧНЫЕ		
А3			1.132.1-13ПВ.1 00ВС	ВЕДОМОСТЬ РАСХОДА СТАЛИ		
А3			1.132.1-13ПВ.1 00ВМ	ВЕДОМОСТЬ РАСХОДА МАТЕРИАЛОВ		
А3			1.132.1-13ПВ.0 00ТО	ТЕХНИЧЕСКОЕ ОПИСАНИЕ		
				МАТЕРИАЛЫ		
				БЕТОН ЛЕГКИЙ М75		4.51М3
				РАСТВОР ЦЕМЕНТНЫЙ М100		0.40М3
			ПЕРЕМЕННЫЕ ДАННЫЕ	ДЛЯ ИСПОЛНЕНИЙ:		
				1.132.1-13ПВ.2 1034 1НС71.29.35-75ЛПВ-3.1 05.05		
				СБОРОЧНЫЕ ЕДИНИЦЫ		
А3	1		1.132.1-13ПВ.2 0134	КАРКАС ПРОСТРАНСТВ. КП73	1	
				1.132.1-13ПВ.2 1034-01 1НС71.29.35-75ЛПВ-1.3 05.05		
				СБОРОЧНЫЕ ЕДИНИЦЫ		
А3	1		1.132.1-13ПВ.2 0134-01	КАРКАС ПРОСТРАНСТВ. КП74	1	

ЭПВЦ КиевЗНИИЭП | ОПЕРАТОР ТЛП КОРТ

ИНВ.№ ПОДЛ | ПОДПИСЬ И ДАТА | ВЗАМ.ИНВ.№

НАЧ.ОТД.	Боровик		IX.84
Н.КОНТР.	Шаповал		IX.84
ГЛ.СПЕЦ.	Лабинова		VIII.84
ПРОВЕРИЛ	Лабинова		VIII.84
РАЗРАБ.	Федоровская		VII.84

1.132.1-13ПВ.2 1034

Панель 1НС 71.29.35

СТАДИЯ	ЛИСТ	ЛИСТОВ
Р		1

ГОСГРАЖДАНСТРОЙ КиевЗНИИЭП

ФОРМАТ А4

1.132.1 - 13 пв. 2 1033

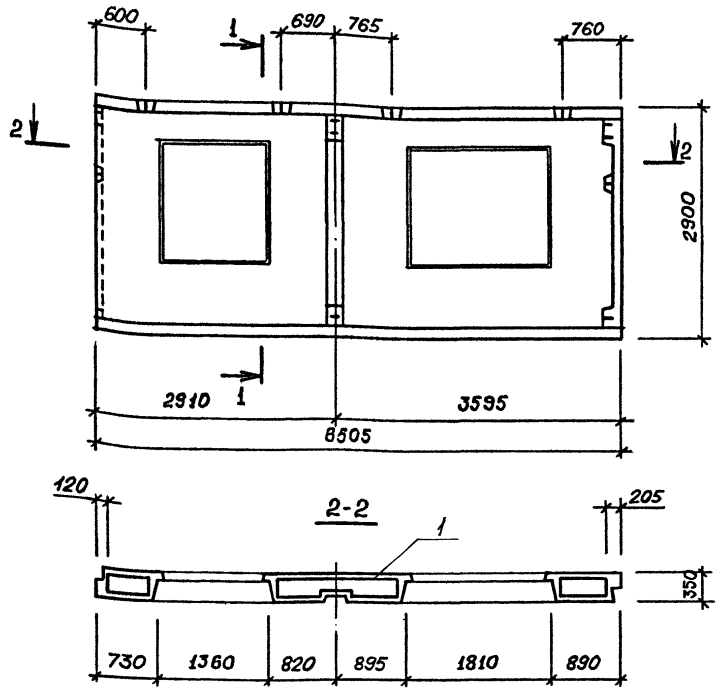

1-1

1.132.1 - 13 пв. 2 1033-01 - зеркальное отражение. Остальное см. 1.132.1-13 пв. 2 1033

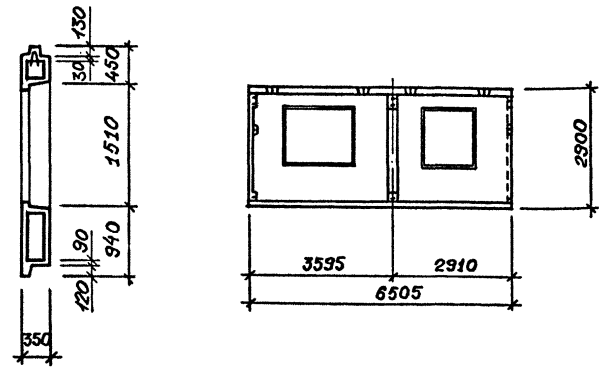

Обозначение	Марка
1.132.1 - 13 пв. 2 1033	1НС 65.29.35-7АIIВ-3.1 03.05
- 01	1НС 65.29.35-7АIIВ-1.3 03.03

Вид панели дан с внутренней стороны

Обозначение узлов опалубки см Выпуск 0, докум. 0001 Д1, схема Е.

Нач. АПМ	Боровик		IX.84
Н. контр.	Шаповал		IX.84
Гл. инж. пр-та	Лабинова		VIII.84
Провер.	Федоробская		VIII.84
Разраб.	Кихтенко		VI.84

1.132.1 - 13 пв. 2 1033 СБ

Панель 1НС 65.29.35 Сборочный чертеж

Стадия	Масса	Масштаб
Р	6200	1:50 1:100

Лист | Листов 1

ГОСГРАЖДАНСТРОЙ КиевЗНИИЭП

Инв. № подл. | Подпись и дата | Взам. инв. №

1.132.1 – 13ПВ. 2 1034

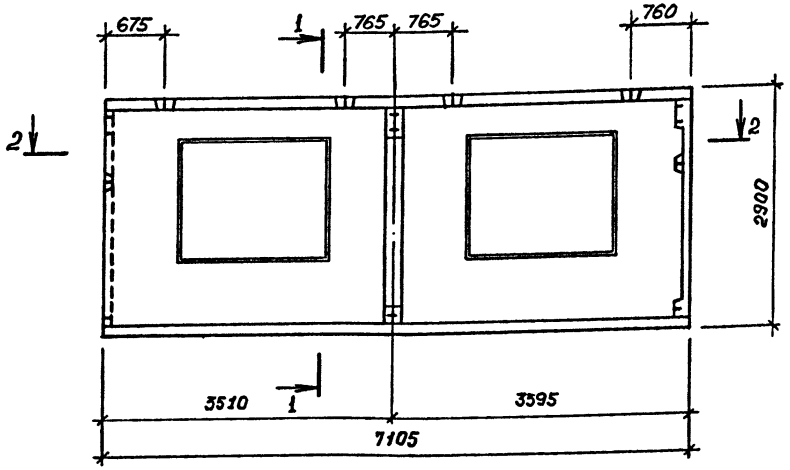

1.132.1-13ПВ.2 1034-01 – зеркальное отражение. Остальное см. 1.132.1-13ПВ.2 1034

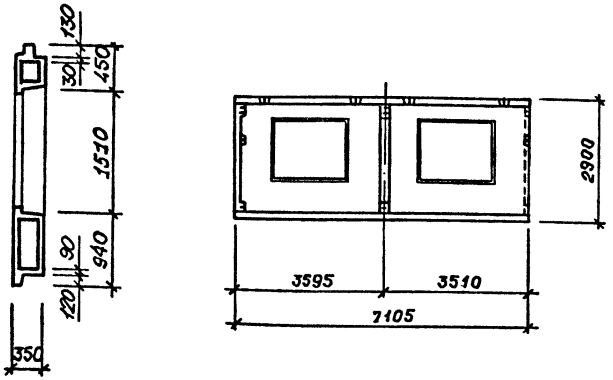

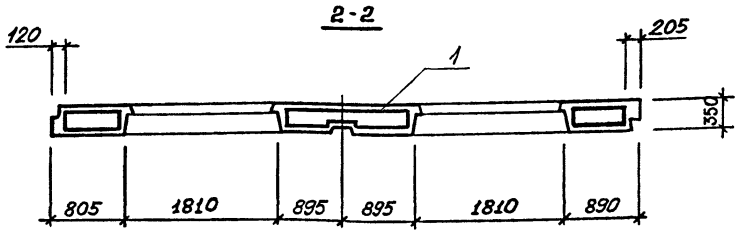

Обозначение	Марка
1.132.1-13 пв. 2 1034	1НС 71.29.35-75АПВ-3.1 05.05
-01	1НС 71.29.35-75АПВ-1.3 05.05

Вид панели дан с внутренней стороны
Обозначение узлов опалубки см. Выпуск 0, докум. 0001 ДІ, схема Е.

Нач.АПМ	Боровик		12.84
Н.контр.	Шаповал		IX.84
Гл.инж.пр-т	Кабинова		VIII.84
Провер.	Федоровская		VIII.84
Разраб.	Кихтенко		VI.84

1.132.1-13 пв. 2 1034 СБ

Панель 1НС 71.29.35
Сборочный чертеж

Стадия	Масса	Масштаб
Р	7100	1:50 1:100
Лист	Листов 1	

ГОСГРАЖДАНСТРОЙ
КиевЗНИИЭП

Инв.№ подл. | Подпись и дата | Взам.инв.№

Копировал

Формат А3

ФОРМАТ	ЗОНА	ПОЗ.	ОБОЗНАЧЕНИЕ	НАИМЕНОВАНИЕ	КОЛ.	ПРИМЕЧАНИЕ
				ДОКУМЕНТАЦИЯ		
А3			1.132.1-13ПВ.2 1035СБ	СБОРОЧНЫЙ ЧЕРТЕЖ		
А3			1.132.1-13ПВ.0 Д1	УЗЛЫ ОПАЛУБОЧНЫЕ		
А3			1.132.1-13ПВ.1 00ВС	ВЕДОМОСТЬ РАСХОДА СТАЛИ		
А3			1.132.1-13ПВ.1 00ВМ	ВЕДОМОСТЬ РАСХОДА МАТЕРИАЛОВ		
А3			1.132.1-13ПВ.0 00ТО	ТЕХНИЧЕСКОЕ ОПИСАНИЕ		
				МАТЕРИАЛЫ		
				БЕТОН ЛЕГКИЙ М75		3.87М3
				РАСТВОР ЦЕМЕНТНЫЙ М100		0.33М3
			ПЕРЕМЕННЫЕ ДАННЫЕ	ДЛЯ ИСПОЛНЕНИЙ:		
				1.132.1-13ПВ.2 1035 1НС65.29.35-75ЛПВ-3.1 12.05		
				СБОРОЧНЫЕ ЕДИНИЦЫ		
А3	1		1.132.1-13ПВ.2 0135	КАРКАС ПРОСТРАНСТВ. КП75	1	
				1.132.1-13ПВ.2 1035-01 1НС65.29.35-75ЛПВ-1.3 05.18		
				СБОРОЧНЫЕ ЕДИНИЦЫ		
А3	1		1.132.1-13ПВ.2 0135-01	КАРКАС ПРОСТРАНСТВ. КП76	1	

ОПЕРАТОР ТПП КОРТ

ЭПВЦ КиевЗНИИЭП

ВЗАМ.ИНВ.№ | ПОДПИСЬ И ДАТА | ИНВ.№ ПОДЛ

НАЧ.ОТД.	Боровик		IX.84
Н.КОНТР.	Шаповал		IX.84
ГЛ.СПЕЦ.	Лабинова		VIII.84
ПРОВЕРИЛ	Лабинова		VIII.84
РАЗРАБ.	Федоровская		VII.84

1.132.1-13ПВ.2 1035

Панель 1НС 65.29.35

СТАДИЯ	ЛИСТ	ЛИСТОВ
Р		1

ГОСГРАЖДАНСТРОЙ КиевЗНИИЭП

ФОРМАТ А4

ФОРМАТ	ЗОНА	ПОЗ	ОБОЗНАЧЕНИЕ	НАИМЕНОВАНИЕ	КОЛ.	ПРИМЕЧАНИЕ
				ДОКУМЕНТАЦИЯ		
А3			1.132.1-13ПВ.2 1036СБ	СБОРОЧНЫЙ ЧЕРТЕЖ		
А3			1.132.1-13ПВ.0 Д1	УЗЛЫ ОПАЛУБОЧНЫЕ		
А3			1.132.1-13ПВ.1 00ВС	ВЕДОМОСТЬ РАСХОДА СТАЛИ		
А3			1.132.1-13ПВ.1 00ВМ	ВЕДОМОСТЬ РАСХОДА МАТЕРИАЛОВ		
А3			1.132.1-13ПВ.0 00ТО	ТЕХНИЧЕСКОЕ ОПИСАНИЕ		
				МАТЕРИАЛЫ		
				БЕТОН ЛЕГКИЙ М75		4.17М3
				РАСТВОР ЦЕМЕНТНЫЙ М100		0.37М3
			ПЕРЕМЕННЫЕ ДАННЫЕ	ДЛЯ ИСПОЛНЕНИЙ:		
				1.132.1-13ПВ.2 1036 1НС71.29.35-75ЛПВ-3.1 11.05		
				СБОРОЧНЫЕ ЕДИНИЦЫ		
А3	1		1.132.1-13ПВ.2 0136	КАРКАС ПРОСТРАНСТВ. КП77	1	
				1.132.1-13ПВ.2 1036-01 1НС71.29.35-75ЛПВ-1.3 05.17		
				СБОРОЧНЫЕ ЕДИНИЦЫ		
А3	1		1.132.1-13ПВ.2 0136-01	КАРКАС ПРОСТРАНСТВ. КП78	1	

ОПЕРАТОР ТПП КОРТ

ЭПВЦ КиевЗНИИЭП

ВЗАМ.ИНВ.№ | ПОДПИСЬ И ДАТА | ИНВ.№ ПОДЛ

НАЧ.ОТД.	Боровик		IX.84
Н.КОНТР.	Шаповал		IX.84
ГЛ.СПЕЦ.	Лабинова		VIII.84
ПРОВЕРИЛ	Лабинова		VIII.84
РАЗРАБ.	Федоровская		VII.84

1.132.1-13ПВ.2 1036

Панель 1НС 71.29.35

СТАДИЯ	ЛИСТ	ЛИСТОВ
Р		1

ГОСГРАЖДАНСТРОЙ КиевЗНИИЭП

ФОРМАТ А4

1.132.1-13ПВ. 2 1035

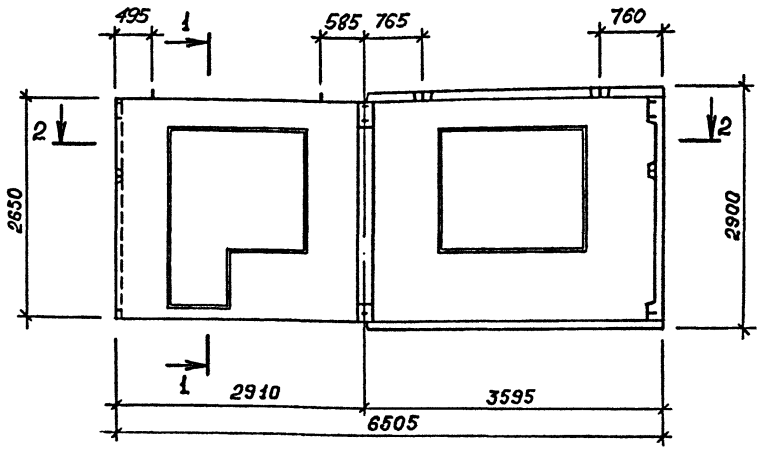

1-1

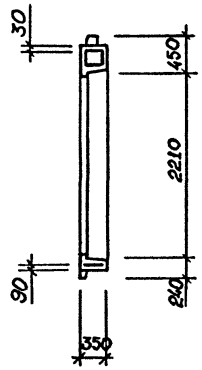

1.132.1-13ПВ.2 1035-01 - зеркальное отражение. Остальное см. 1.132.1-13ПВ.2 1035

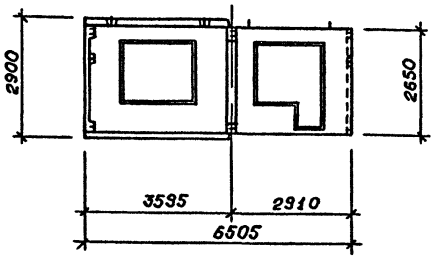

2-2

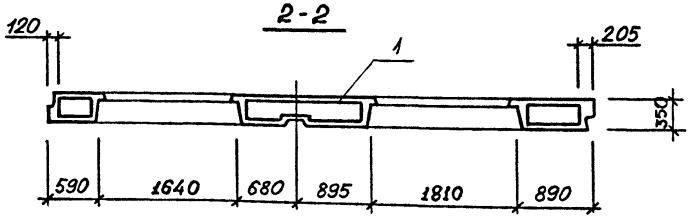

Обозначение	Марка
1.132.1-13ПВ. 2 1035	1НС 65.29.35-75АПВ-3.1 12.05
-01	1НС 65.29.35-75АПВ-1.3 05.18

Вид панели дан с внутренней стороны
Обозначение узлов опалубки см. Выпуск 0, докум 0001/ДІ, схема Н.

Нач. АПМ	Боровик		IX.84
Н. контр.	Шаповал		IX.84
Гл. инж. пр-та	Лабинова		VIII.84
Провер.	Федоровская		VIII.84
Разраб.	Кихтенко		VI.84

1.132.1-13 ПВ. 2 1035 СБ

Панель 1НС 65.29.35 Сборочный чертеж

Стадия	Масса	Масштаб
Р	6100	1:50 1:100
Лист	Листов 1	

ГОСГРАЖДАНСТРОЙ КиевЗНИИЭП

Инв.№ подл. | Подпись и дата | Взам.инв.№

Копировал

Формат А3

1.132.1 – 13ПВ. 2 1036

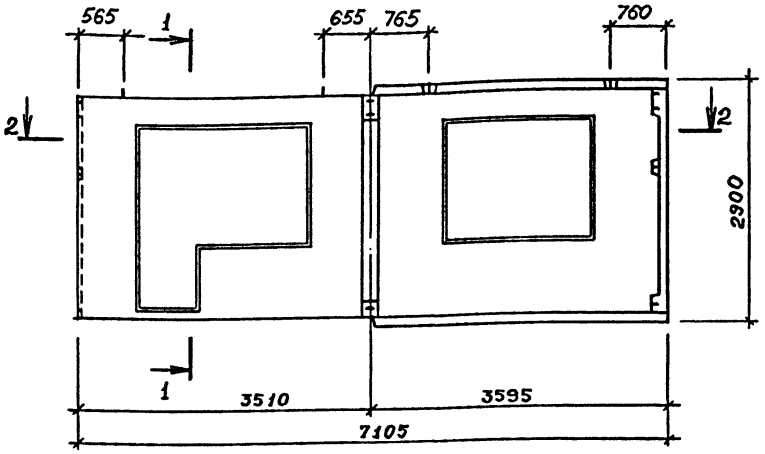

1-1

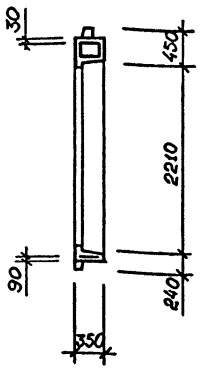

1.132.1-13ПВ. 2 1036-01 – зеркальное отражение. Остальное см. 1.132.1-13ПВ.2 1036

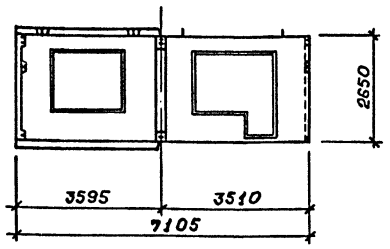

2-2

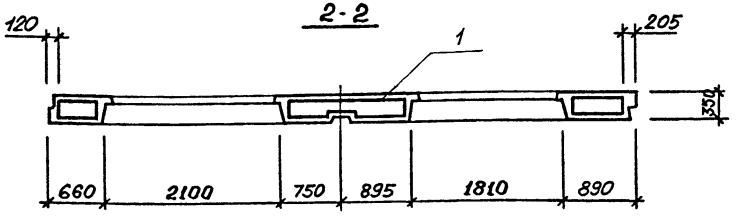

Обозначение	Марка
1.132.1 - 13ПВ. 2 1036	1НС 71.29.35-75АПВ-3.1 11.05
- 01	1НС 71.29.35-75АПВ-13 05.17

Вид панели дан с внутренней стороны
Обозначение узлов опалубки см Выпуск 0, докум. 0001ДІ, схема 4

Нач.АПМ	Боровик		11.84
Н.контр.	Шаповал		11.84
Гл.инж.пр.	Лабинова		VIII.84
Провер.	Гедоровская		VIII.84
Разраб.	Кихтенко		VI.84

1.132.1 - 13пв. 2 1036 СБ

Панель 1НС 71.29.35 Сборочный чертеж

Стадия	Масса	Масштаб
Р	6930	1:50 1:100
Лист	Листов 1	

ГОСГРАЖДАНСТРОЙ КиевЗНИИЭП

209 77-03 50

Копировал

Формат А3

Инв.№ подл. | Подпись и дата | Взам.инв.№

ФОРМАТ	ЗОНА	ПОЗ	ОБОЗНАЧЕНИЕ	НАИМЕНОВАНИЕ	КОЛ.	ПРИМЕЧАНИЕ
				ДОКУМЕНТАЦИЯ		
А3			1.132.1-13ПВ.2 1037СБ	СВОРОЧНЫЙ ЧЕРТЕЖ		
			1.132.1-13ПВ.0 Д1	УЗЛЫ ОПАЛУБОЧНЫЕ		
А3			1.132.1-13ПВ.1 00ВС	ВЕДОМОСТЬ РАСХОДА СТАЛИ		
А3			1.132.1-13ПВ.1 00ВМ	ВЕДОМОСТЬ РАСХОДА МАТЕРИАЛОВ		
А3			1.132.1-13ПВ.0 00ТО	ТЕХНИЧЕСКОЕ ОПИСАНИЕ		
				МАТЕРИАЛЫ		
				БЕТОН ЛЕГКИЙ М75		4.05М3
				РАСТВОР ЦЕМЕНТНЫЙ М100		0.35М3
			ПЕРЕМЕННЫЕ ДАННЫЕ	ДЛЯ ИСПОЛНЕНИЙ:		
				1.132.1-13ПВ.2 1037 1НС65.29.35-75ЛПВ-3.1 18.03		
				СВОРОЧНЫЕ ЕДИНИЦЫ		
А3	1		1.132.1-13ПВ.2 0137	КАРКАС ПРОСТРАНСТВ. КП79	1	
				1.132.1-13ПВ.2 1037-01 1НС65.29.35-75ЛПВ-1.3 03.12		
				СВОРОЧНЫЕ ЕДИНИЦЫ		
А3	1		1.132.1-13ПВ.2 0137-01	КАРКАС ПРОСТРАНСТВ. КП80	1	

ЭПВЦ КиевЗНИИЭП | ОПЕРАТОР ТЛП КОРТ | ВЗАМ.ИНВ.№ | ПОДПИСЬ И ДАТА | ИНВ.№ ПОДЛ

НАЧ.ОТД.	Боровик		IX.84
Н.КОНТР.	Шаповал		IX.84
ГЛ.СПЕЦ.	Лабинова		VIII.84
ПРОВЕРИЛ	Лабинова		VIII.84
РАЗРАБ.	Федоровская		VII.84

1.132.1-13ПВ.2 1037

Панель 1НС 65.29.35

СТАДИЯ	ЛИСТ	ЛИСТОВ
Р		1

ГОСГРАЖДАНСТРОЙ КиевЗНИИЭП

ФОРМАТ А4

ФОРМАТ	ЗОНА	ПОЗ.	ОБОЗНАЧЕНИЕ	НАИМЕНОВАНИЕ	КОЛ.	ПРИМЕЧАНИЕ
				ДОКУМЕНТАЦИЯ		
А3			1.132.1-13ПВ.2 1038СБ	СВОРОЧНЫЙ ЧЕРТЕЖ		
			1.132.1-13ПВ.0 Д1	УЗЛЫ ОПАЛУБОЧНЫЕ		
А3			1.132.1-13ПВ.1 00ВС	ВЕДОМОСТЬ РАСХОДА СТАЛИ		
А3			1.132.1-13ПВ.1 00ВМ	ВЕДОМОСТЬ РАСХОДА МАТЕРИАЛОВ		
А3			1.132.1-13ПВ.0 00ТО	ТЕХНИЧЕСКОЕ ОПИСАНИЕ		
				МАТЕРИАЛЫ		
				БЕТОН ЛЕГКИЙ М75		4.36М3
				РАСТВОР ЦЕМЕНТНЫЙ М100		0.38М3
			ПЕРЕМЕННЫЕ ДАННЫЕ	ДЛЯ ИСПОЛНЕНИЙ:		
				1.132.1-13ПВ.2 1038 1НС71.29.35-75ЛПВ-3.1 18.05		
				СВОРОЧНЫЕ ЕДИНИЦЫ		
А3	1		1.132.1-13ПВ.2 0138	КАРКАС ПРОСТРАНСТВ. КП81	1	
				1.132.1-13ПВ.2 1038-01 1НС71.29.35-75ЛПВ-1.3 05.18		
				СВОРОЧНЫЕ ЕДИНИЦЫ		
А3	1		1.132.1-13ПВ.2 0138-01	КАРКАС ПРОСТРАНСТВ. КП82	1	

ЭПВЦ КиевЗНИИЭП | ОПЕРАТОР ТЛП КОРТ | ВЗАМ.ИНВ.№ | ПОДПИСЬ И ДАТА | ИНВ.№ ПОДЛ

НАЧ.ОТД.	Боровик		IX.84
Н.КОНТР.	Шаповал		IX.84
ГЛ.СПЕЦ.	Лабинова		VIII.84
ПРОВЕРИЛ	Лабинова		VIII.84
РАЗРАБ.	Федоровская		VII.84

1.132.1-13ПВ.2 1038

Панель 1НС 71.29.35

СТАДИЯ	ЛИСТ	ЛИСТОВ
Р		1

ГОСГРАЖДАНСТРОЙ КиевЗНИИЭП

ФОРМАТ А4

1.132.1 - 13ПВ. 2 1037

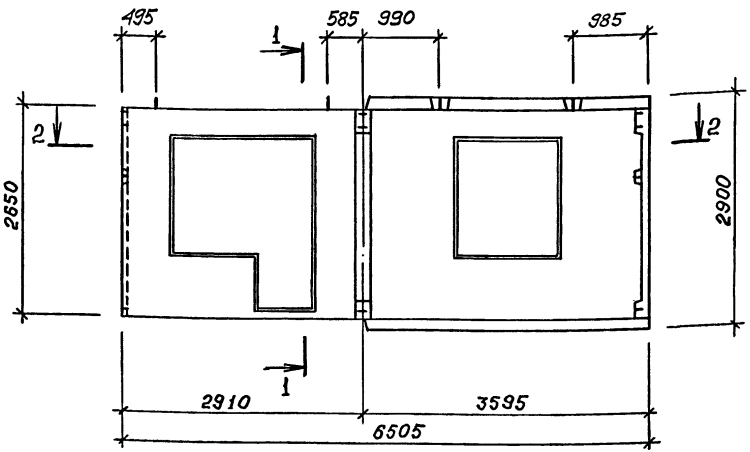

1-1

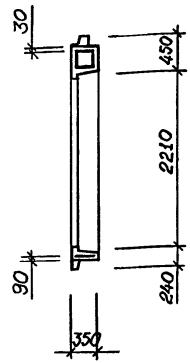

1.132.1-13ПВ. 2 1037-01 – зеркальное отражение. Остальное см. 1.132.1-13ПВ.2 1037

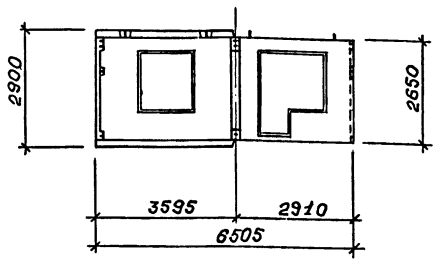

2-2

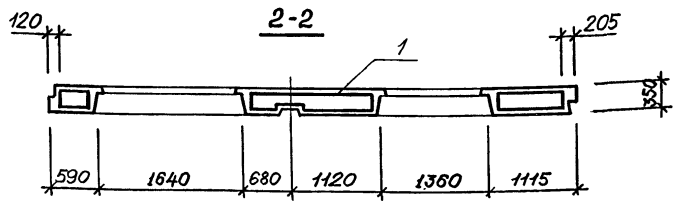

Обозначение	Марка
1.132.1-13 пв. 2 1037	1НС 65.29.35-75АПВ-3.1 18.03
- 01	1НС 65.29.35-75АПВ-1.3 03.12

Вид панели дан с внутренней стороны
Обозначение узлов опалубки см. Выпуск 0, докум. 0001 ДІ, схема И.

Нач. АПМ	Боровик		IX.84
Н. контр.	Шаповал		IX.84
Гл. инж. пр-та	Лабинова		VIII.84
Провер.	Федоровская		VIII.84
Разраб.	Кихменко		VI.84

1.132.1 - 13 ПВ. 2 1037 СБ

Панель 1НС 65.29.35 Сборочный чертеж.

Стадия	Масса	Масштаб
Р	6115	1:50 1:100

Лист | Листов 1

ГОСГРАЖДАНСТРОЙ КиевЗНИИЭП

Инв.№ подл. | Подпись и дата | Взам.инв.№

Копировал

Формат А3

1.132.1 - 13пв. 2 1038

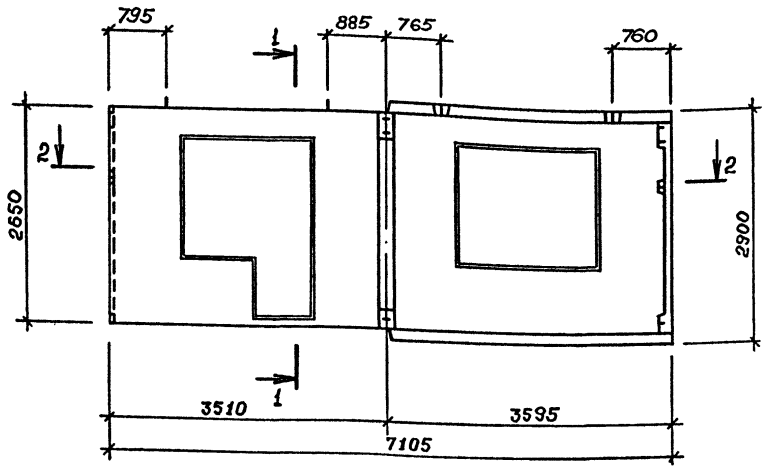

1-1

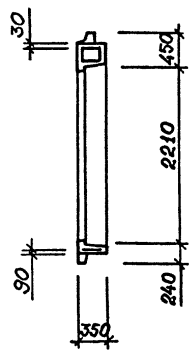

1.132.1 - 13пв. 2 1038-01 – зеркальное отражение. Остальное см. 1.132.1-13пв.2 1038

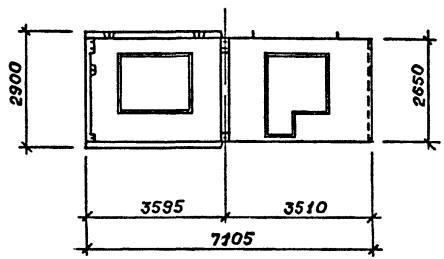

2-2

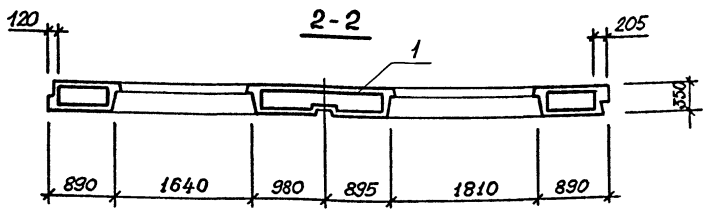

Обозначение	Марка
1.132.1 - 13пв. 2 1038	1НС 71.29.35-75АПВ-3.1 18.05
- 01	1НС 71.29.35-75АПВ-1.3 05.18

Вид панели дан с внутренней стороны

Обозначение узлов опалубки см. Выпуск 0, докум. 0001 Д1, схема 4.

Нач. АПМ	Боровик		IX.84
Н. контр.	Шаповал		IX.84
Гл. инж. арх-то	Лабинова		VIII.84
Провер.	Федоровская		VIII.84
Разраб.	Хихтенко		VI.84

1.132.1 - 13пв. 2 1038 СБ

Панель 1НС 71.29.35 Сборочный чертеж

Стадия	Масса	Масштаб
Р	6800	1:50 1:100

Лист | Листов 1

ГОСГРАЖДАНСТРОЙ КиевЗНИИЭП

Инв.№ подл. | Подпись и дата | Взам.инв.№

Копировал

209 77-03 53

Формат А3

ФОРМАТ	ЗОНА	ПОЗ.	ОБОЗНАЧЕНИЕ	НАИМЕНОВАНИЕ	КОЛ	ПРИМЕЧАНИЕ
				ДОКУМЕНТАЦИЯ		
А3			1.132.1-13ПВ.2 1039СБ	СБОРОЧНЫЙ ЧЕРТЕЖ		
			1.132.1-13ПВ.0 Д1	УЗЛЫ ОПАЛУБОЧНЫЕ		
А3			1.132.1-13ПВ.1 00ВС	ВЕДОМОСТЬ РАСХОДА СТАЛИ		
А3			1.132.1-13ПВ.1 00ВМ	ВЕДОМОСТЬ РАСХОДА МАТЕРИАЛОВ		
А3			1.132.1-13ПВ.0 00ТО	ТЕХНИЧЕСКОЕ ОПИСАНИЕ		
				МАТЕРИАЛЫ		
				БЕТОН ЛЕГКИЙ М75		3.68М3
				РАСТВОР ЦЕМЕНТНЫЙ М100		0.34М3
			ПЕРЕМЕННЫЕ ДАННЫЕ	ДЛЯ ИСПОЛНЕНИЙ:		
				1.132.1-13ПВ.2 1039 1НС65.29.35-75ЛПВ-3.1 03.17		
				СБОРОЧНЫЕ ЕДИНИЦЫ		
А3	1		1.132.1-13ПВ.2 0139	КАРКАС ПРОСТРАНСТВ. КП83	1	
				1.132.1-13ПВ.2 1039-01 1НС65.29.35-75ЛПВ-1.3 11.03		
				СБОРОЧНЫЕ ЕДИНИЦЫ		
А3	1		1.132.1-13ПВ.2 0139-01	КАРКАС ПРОСТРАНСТВ. КП84	1	

ЭПВЦ КиевЗНИИЭП | ОПЕРАТОР ТЛП КОРТ | ВЗАМ.ИНВ.№ | ПОДПИСЬ И ДАТА | ИНВ.№ ПОДЛ

НАЧ.ОТД.	Боровик	IX.84
Н.КОНТР.	Шаповал	IX.84
ГЛ.СПЕЦ.	Лабинова	VIII.84
ПРОВЕРИЛ	Лабинова	VIII.84
РАЗРАБ.	Федоровская	VI.84

1.132.1-13ПВ.2 1039

Панель 1НС 65.29.35

СТАДИЯ	ЛИСТ	ЛИСТОВ
Р		1

ГОСГРАЖДАНСТРОЙ КиевЗНИИЭП

ФОРМАТ А4

ФОРМАТ	ЗОНА	ПОЗ.	ОБОЗНАЧЕНИЕ	НАИМЕНОВАНИЕ	КОЛ	ПРИМЕЧАНИЕ
				ДОКУМЕНТАЦИЯ		
А3			1.132.1-13ПВ.2 1040СБ	СБОРОЧНЫЙ ЧЕРТЕЖ		
			1.132.1-13ПВ.0 Д1	УЗЛЫ ОПАЛУБОЧНЫЕ		
А3			1.132.1-13ПВ.1 00ВС	ВЕДОМОСТЬ РАСХОДА СТАЛИ		
А3			1.132.1-13ПВ.1 00ВМ	ВЕДОМОСТЬ РАСХОДА МАТЕРИАЛОВ		
А3			1.132.1-13ПВ.0 00ТО	ТЕХНИЧЕСКОЕ ОПИСАНИЕ		
				МАТЕРИАЛЫ		
				БЕТОН ЛЕГКИЙ М75		3.49М3
				РАСТВОР ЦЕМЕНТНЫЙ М100		0.29М3
			ПЕРЕМЕННЫЕ ДАННЫЕ	ДЛЯ ИСПОЛНЕНИЙ:		
				1.132.1-13ПВ.2 1040 1НС65.27.35-75ЛПВ-3.1 12.17		
				СБОРОЧНЫЕ ЕДИНИЦЫ		
А3	1		1.132.1-13ПВ.2 0140	КАРКАС ПРОСТРАНСТВ. КП85	1	
				1.132.1-13ПВ.2 1040-01 1НС65.27.35-75ЛПВ-1.3 11.18		
				СБОРОЧНЫЕ ЕДИНИЦЫ		
А3	1		1.132.1-13ПВ.2 0140-01	КАРКАС ПРОСТРАНСТВ. КП86	1	

ЭПВЦ КиевЗНИИЭП | ОПЕРАТОР ТЛП КОРТ | ВЗАМ.ИНВ.№ | ПОДПИСЬ И ДАТА | ИНВ.№ ПОДЛ

НАЧ.ОТД.	Боровик	IX.84
Н.КОНТР.	Шаповал	IX.84
ГЛ.СПЕЦ.	Лабинова	VIII.84
ПРОВЕРИЛ	Лабинова	VIII.84
РАЗРАБ.	Федоровская	VII.84

1.132.1-13ПВ.2 1040

Панель 1НС 65.27.35

СТАДИЯ	ЛИСТ	ЛИСТОВ
Р		1

ГОСГРАЖДАНСТРОЙ КиевЗНИИЭП

ФОРМАТ А4

1.132.1 - 13ПВ. 2 1039

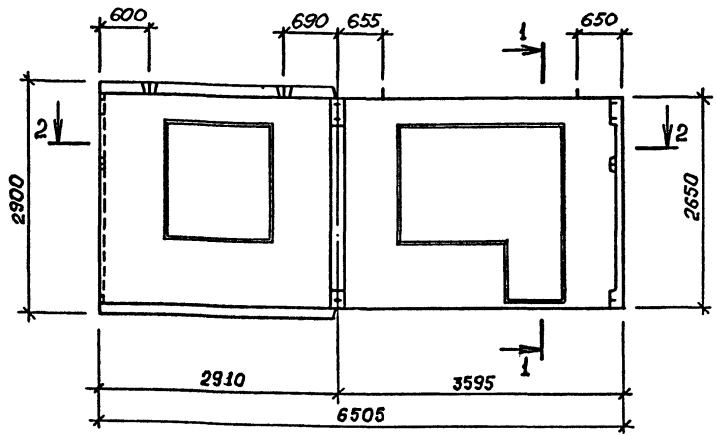

1-1

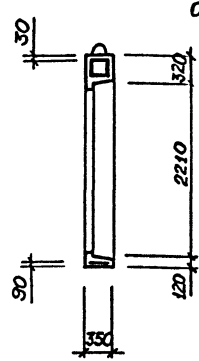

1.132.1 - 13ПВ.2 1039-01 - зеркальное отражение. Остальное см. 1.132.1-13ПВ.2 1039

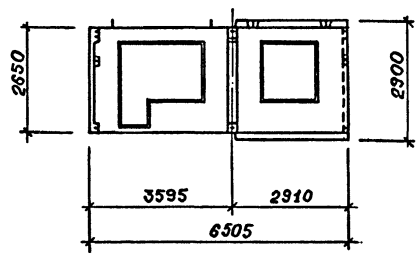

2-2

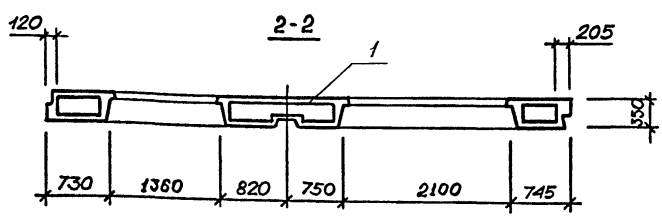

Обозначение	Марка
1.132.1 - 13 пв. 2 1039	1НС 65.29.35-7АIIВ-3.1 0317
-01	1НС 65.29.35-7АIIВ-13 11.03

Вид панели дан с внутренней стороны
Обозначение узлов опалубки см. Выпуск 0, докум. 0001 ДI, схема И.

Нач.АПМ	Боровик		IX.84
Н.контр.	Шаповал		IX.84
Гл.инж.пр.	Лабинова		VIII.84
Провер.	Федоровская		VIII.84
Разраб.	Рихтенко		VI.84

1.132.1 - 13 пв. 2 1039 СБ

Панель 1НС 65.29.35 Сборочный чертеж

Стадия	Масса	Масштаб
Р	6100	1:50 1:100
Лист	Листов 1	

ГОСГРАЖДАНСТРОЙ КиевЗНИИЭП

Инв.№ подл. | Подпись и дата | Взам.инв.№

Копировал

Формат А3

1.132.1.-13ПВ. 2 1040

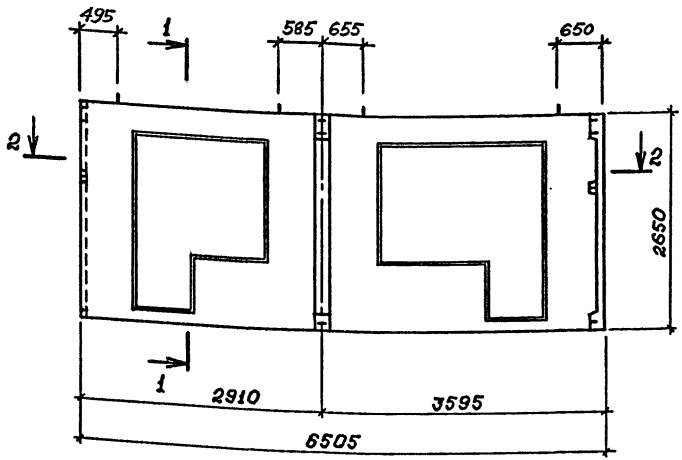

1-1

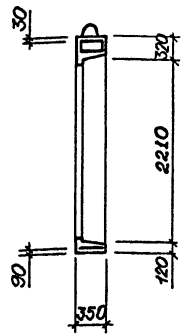

1.132.1-13ПВ.2 1040-01 - зеркальное отражение. Остальное см. 1.132.1-13ПВ.2 1040

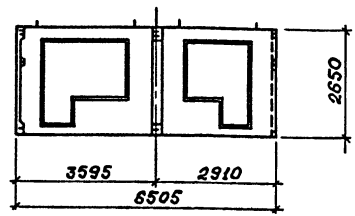

2-2

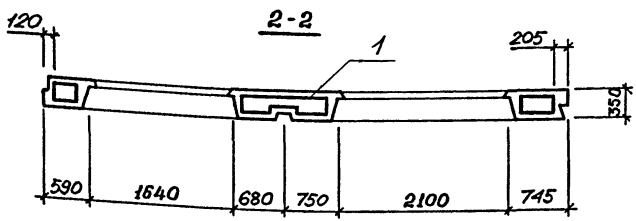

Обозначение	Марка
1.132.1-13ПВ. 2 1040	1НС 65.27.35-7АIIВ-3.1 12.17
- 01	1НС 65.27.35-7АIIВ-1.3 11.18

Вид панели дан с внутренней стороны
Обозначение узлов опалубки см. Выпуск 0, докум. 0001 ДІ, схема 4.

Нач. АПМ	Боровик		IX.84
Н. контр.	Шаповал		IX.84
Гл. инж. пр.	Лабинова		VIII.84
Провер.	Федоровская		VIII.84
Разраб.	Кихтенко		VI.84

1.132.1-13пв. 2 1040 СБ

Панель 1НС 65.27.35 Сборочный чертеж.

Стадия	Масса	Масштаб
Р	6100	1:50 1:100
Лист	Листов 1	

ГОСГРАЖДАНСТРОЙ КиевЗНИИЭП

Инв.№ подл. | Подпись и дата | Взам.инв.№

Копировал

Формат А3

ФОРМАТ	ЗОНА	ПОЗ.	ОБОЗНАЧЕНИЕ	НАИМЕНОВАНИЕ	КОЛ.	ПРИМЕЧАНИЕ
				ДОКУМЕНТАЦИЯ		
А3			1.132.1-13ПВ.2 1041СБ	СВОРОЧНЫЙ ЧЕРТЕЖ		
			1.132.1-13ПВ.0 Д1	УЗЛЫ ОПАЛУБОЧНЫЕ		
А3			1.132.1-13ПВ.1 00ВС	ВЕДОМОСТЬ РАСХОДА СТАЛИ		
А3			1.132.1-13ПВ.1 00ВМ	ВЕДОМОСТЬ РАСХОДА МАТЕРИАЛОВ		
А3			1.132.1-13ПВ.0 00ТО	ТЕХНИЧЕСКОЕ ОПИСАНИЕ		
				МАТЕРИАЛЫ		
				БЕТОН ЛЕГКИЙ М75		3.49М3
				РАСТВОР ЦЕМЕНТНЫЙ М100		0.29М3
			ПЕРЕМЕННЫЕ ДАННЫЕ	ДЛЯ ИСПОЛНЕНИЙ:		
				1.132.1-13ПВ.2 1041 1НС71.27.35-75ЛПВ-3.1 11.17		
				СВОРОЧНЫЕ ЕДИНИЦЫ		
А3	1		1.132.1-13ПВ.2 0141	КАРКАС ПРОСТРАНСТВ. КП87	1	
				1.132.1-13ПВ.2 1041-01 1НС71.27.35-75ЛПВ-1.3 11.17		
				СВОРОЧНЫЕ ЕДИНИЦЫ		
А3	1		1.132.1-13ПВ.2 0141-01	КАРКАС ПРОСТРАНСТВ. КП88	1	

ЭПВЦ КиевЗНИИЭП | ОПЕРАТОР ТЛП КОРТ | ВЗАМ.ИНВ.№ | ПОДПИСЬ И ДАТА | ИНВ.№ ПОДЛ

НАЧ.ОТД.	Боровик	IX.84
Н.КОНТР.	Шаповал	IX.84
ГЛ.СПЕЦ.	Лабинова	VIII.84
ПРОВЕРИЛ	Лабинова	VIII.84
РАЗРАБ.	Федоровская	VII.84

1.132.1-13ПВ.2 1041

Панель 1НС 71.27.35

СТАДИЯ	ЛИСТ	ЛИСТОВ
Р		1

ГОСГРАЖДАНСТРОЙ КиевЗНИИЭП

ФОРМАТ А4

ФОРМАТ	ЗОНА	ПОЗ.	ОБОЗНАЧЕНИЕ	НАИМЕНОВАНИЕ	КОЛ.	ПРИМЕЧАНИЕ
				ДОКУМЕНТАЦИЯ		
А3			1.132.1-13ПВ.2 1042СБ	СВОРОЧНЫЙ ЧЕРТЕЖ		
			1.132.1-13ПВ.0 Д1	УЗЛЫ ОПАЛУБОЧНЫЕ		
А3			1.132.1-13ПВ.1 00ВС	ВЕДОМОСТЬ РАСХОДА СТАЛИ		
А3			1.132.1-13ПВ.1 00ВМ	ВЕДОМОСТЬ РАСХОДА МАТЕРИАЛОВ		
А3			1.132.1-13ПВ.0 00ТО	ТЕХНИЧЕСКОЕ ОПИСАНИЕ		
				МАТЕРИАЛЫ		
				БЕТОН ЛЕГКИЙ М75		3.49М3
				РАСТВОР ЦЕМЕНТНЫЙ М100		0.29М3
			ПЕРЕМЕННЫЕ ДАННЫЕ	ДЛЯ ИСПОЛНЕНИЙ:		
				1.132.1-13ПВ.2 1042 1НС65.27.35-75ЛПВ-3.1 18.11		
				СВОРОЧНЫЕ ЕДИНИЦЫ		
А3	1		1.132.1-13ПВ.2 0142	КАРКАС ПРОСТРАНСТВ. КП89	1	
				1.132.1-13ПВ.2 1042-01 1НС65.27.35-75ЛПВ-1.3 17.12		
				СВОРОЧНЫЕ ЕДИНИЦЫ		
А3	1		1.132.1-13ПВ.2 0142-01	КАРКАС ПРОСТРАНСТВ. КП90	1	

ЭПВЦ КиевЗНИИЭП | ОПЕРАТОР ТЛП КОРТ | ВЗАМ.ИНВ.№ | ПОДПИСЬ И ДАТА | ИНВ.№ ПОДЛ

НАЧ.ОТД.	Боровик	IX.84
Н.КОНТР.	Шаповал	IX.84
ГЛ.СПЕЦ.	Лабинова	VIII.84
ПРОВЕРИЛ	Лабинова	VIII.84
РАЗРАБ.	Федоровская	VII.84

1.132.1-13ПВ.2 1042

Панель 1НС 65.27.35

СТАДИЯ	ЛИСТ	ЛИСТОВ
Р		1

ГОСГРАЖДАНСТРОЙ КиевЗНИИЭП

ФОРМАТ А4

1.132.1-13пв. 2 1041

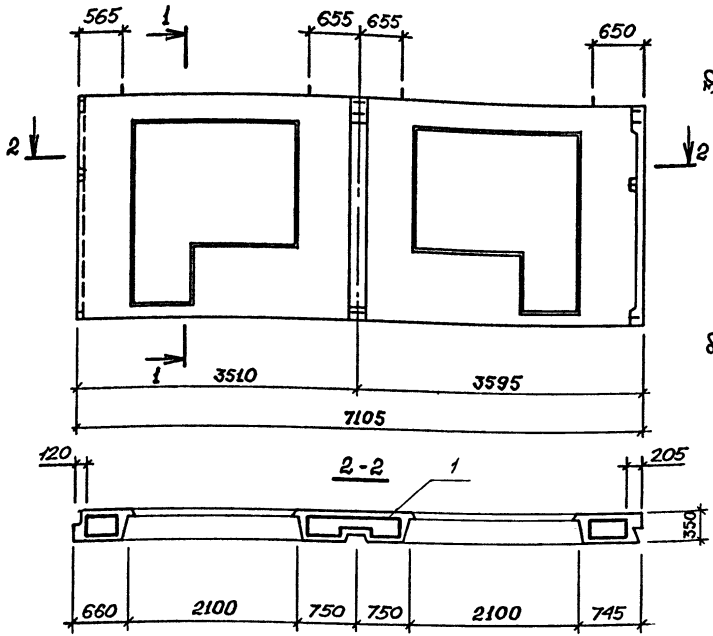

1-1

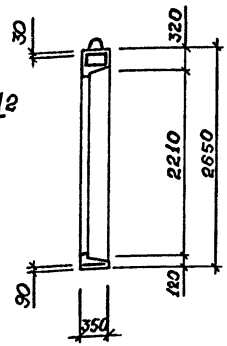

1.132.1-13пв.2 1041-01 – зеркальное отражение. Остальное см. 1.132.1-13пв.2 1041

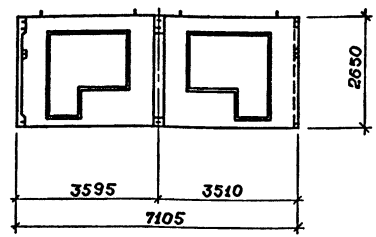

Обозначение	Марка
1.132.1-13пв. 2 1041	1НС 71.27.35-75АПВ-3.1-11.17
-01	1НС 71.27.35-75АПВ-13-11.17

Вид панели дан с внутренней стороны

Обозначение узлов опалубки см Выпуск D, докум. 0001 Д1, схема И

Нач. АПМ	Боровик		IX.84
Н. контр.	Шаповал		IX.84
Гл. инж. пр.	Лабинова		VIII.84
Провер.	Федоровская		VIII.84
Разраб.	Кихтенко		VI.84

1.132.1-13 пв. 2 1041 СБ

Панель 1НС 71.27.35
Сборочный чертеж.

Стадия	Масса	Масштаб
Р	6800	1:50 1:100
Лист	Листов 1	

ГОСГРАЖДАНСТРОЙ КиевЗНИИЭП

Инв.№ подл. | Подпись и дата | Взам.инв.№

Копировал

Формат А3

1.132.1 - 13пв. 2 1042

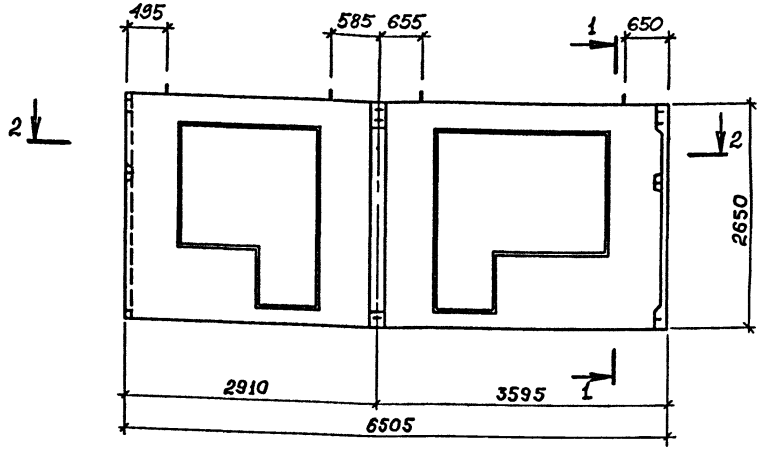

1-1

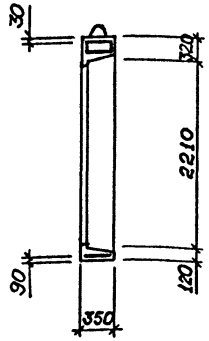

1.132.1 - 13пв. 2 1042-01 — зеркальное отражение. Остальное см. 1.132.1-13пв.2 1042

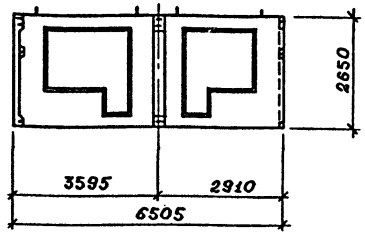

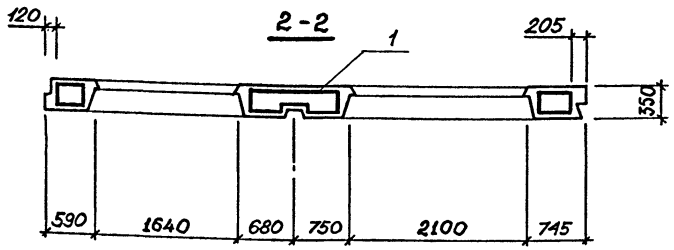

Обозначение	Марка
1.132.1 - 13пв. 2 1042	1НС 65.27.35-75АПВ-3.1 18.11
-01	1НС 65.27.35-75АПВ-1.3 17.12

Вид панели дан с внутренней стороны
Обозначение узлов опалубки см. Выпуск 0, докум. 0001 ДІ, схема 4.

Нач.АПМ	Боровик		IX.84
Н.контр.	Шапобал		IX.84
Гл.инж.пр.	Лабинова		VIII.84
Провер.	Федоровская		VIII.84
Разраб.	Кихтенко		VI.84

1.132.1 - 13пв. 2 1042 СБ

Панель 1НС 65.27.35
Сборочный чертеж.

Стадия	Масса	Масштаб
Р	6500	1:50 1:100
Лист	Листов 1	

ГОСГРАЖДАНСТРОЙ
КиевЗНИИЭП

Инв.№ подл. | Подпись и дата | Взам.инв.№

Копировал

Формат А3

ФОРМАТ	ЗОНА	ПОЗ.	ОБОЗНАЧЕНИЕ	НАИМЕНОВАНИЕ	КОЛ.	ПРИМЕЧАНИЕ
				ДОКУМЕНТАЦИЯ		
А3			1.132.1-13ПВ.2 1043СВ	СВОРОЧНЫЙ ЧЕРТЕЖ		
			1.132.1-13ПВ.0 Д1	УЗЛЫ ОПАЛУБОЧНЫЕ		
А3			1.132.1-13ПВ.1 00ВС	ВЕДОМОСТЬ РАСХОДА СТАЛИ		
А3			1.132.1-13ПВ.1 00ВМ	ВЕДОМОСТЬ РАСХОДА МАТЕРИАЛОВ		
А3			1.132.1-13ПВ.0 00ТО	ТЕХНИЧЕСКОЕ ОПИСАНИЕ		
				МАТЕРИАЛЫ		
				БЕТОН ЛЕГКИЙ М75		3.81М3
				РАСТВОР ЦЕМЕНТНЫЙ М100		0.31М3
			ПЕРЕМЕННЫЕ ДАННЫЕ	ДЛЯ ИСПОЛНЕНИЙ:		
				1.132.1-13ПВ.2 1043 1НС71.27.35-75ЛПВ-3.1 17.11		
				СВОРОЧНЫЕ ЕДИНИЦЫ		
А3	1		1.132.1-13ПВ.2 0143	КАРКАС ПРОСТРАНСТВ. КП91	1	
				1.132.1-13ПВ.2 1043-01 1НС71.27.35-75ЛПВ-1.3 17.11		
				СВОРОЧНЫЕ ЕДИНИЦЫ		
А3	1		1.132.1-13ПВ.2 0143-01	КАРКАС ПРОСТРАНСТВ. КП92	1	

ЭПВЦ КиевЗНИИЭП
ОПЕРАТОР ТЛП КОРТ

ВЗАМ.ИНВ.№ | ПОДПИСЬ И ДАТА | ИНВ.№ ПОДЛ

НАЧ.ОТД.	Боровик	IX.84
Н.КОНТР.	Шаповал	IX.84
ГЛ.СПЕЦ.	Лабинова	VIII.84
ПРОВЕРИЛ	Лабинова	VIII.84
РАЗРАБ.	Федоровская	VIII.84

1.132.1-13ПВ.2 1043

Панель 1НС 71.27.35

СТАДИЯ	ЛИСТ	ЛИСТОВ
Р		1

ГОСГРАЖДАНСТРОЙ КиевЗНИИЭП

ФОРМАТ А4

ФОРМАТ	ЗОНА	ПОЗ	ОБОЗНАЧЕНИЕ	НАИМЕНОВАНИЕ	КОЛ.	ПРИМЕЧАНИЕ
				ДОКУМЕНТАЦИЯ		
А3			1.132.1-13ПВ.2 1044СВ	СВОРОЧНЫЙ ЧЕРТЕЖ		
			1.132.1-13ПВ.0 Д1	УЗЛЫ ОПАЛУБОЧНЫЕ		
А3			1.132.1-13ПВ.1 00ВС	ВЕДОМОСТЬ РАСХОДА СТАЛИ		
А3			1.132.1-13ПВ.1 00ВМ	ВЕДОМОСТЬ РАСХОДА МАТЕРИАЛОВ		
А3			1.132.1-13ПВ.0 00ТО	ТЕХНИЧЕСКОЕ ОПИСАНИЕ		
				СВОРОЧНЫЕ ЕДИНИЦЫ		
А3	1		1.132.1-13ПВ.2 0144	КАРКАС ПРОСТРАНСТВ. КП93	1	
				МАТЕРИАЛЫ		
				БЕТОН ЛЕГКИЙ М75		3.95М3
				РАСТВОР ЦЕМЕНТНЫЙ М100		0.36М3

ЭПВЦ КиевЗНИИЭП
ОПЕРАТОР ТЛП КОРТ

ВЗАМ.ИНВ.№ | ПОДПИСЬ И ДАТА | ИНВ.№ ПОДЛ

НАЧ.ОТД.	Боровик	IX.84
Н.КОНТР.	Шаповал	IX.84
ГЛ.СПЕЦ.	Лабинова	VIII.84
ПРОВЕРИЛ	Лабинова	VIII.84
РАЗРАБ.	Федоровская	VIII.84

1.132.1-13ПВ.2 1044

ПАНЕЛЬ 1НС58.29.35-75ЛПВ-3.3 25.23

СТАДИЯ	ЛИСТ	ЛИСТОВ
Р		1

ГОСГРАЖДАНСТРОЙ КиевЗНИИЭП

ФОРМАТ А4

1.132.1-13ПВ. 2 1043

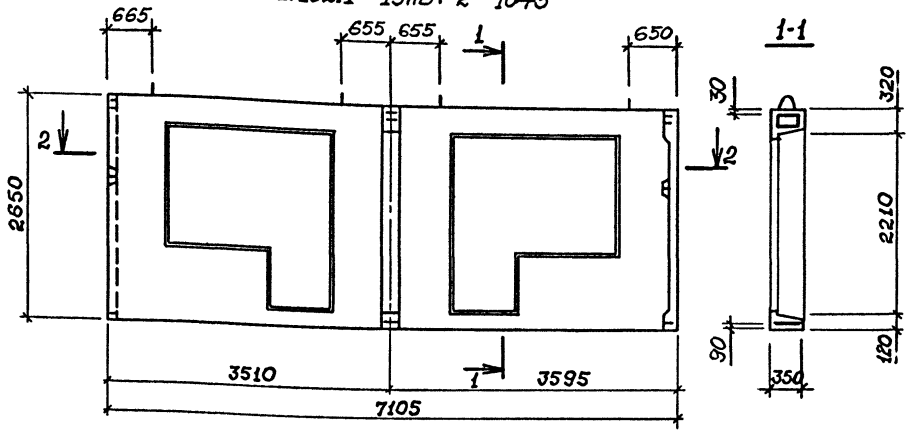

1-1

1.132.1-13ПВ. 2 1043-01 – зеркальное отражение. Остальное см. 1.132.1-13ПВ.2 1043

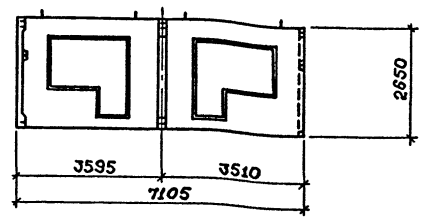

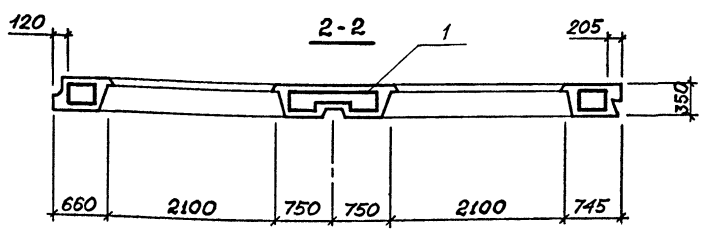

Обозначение	Марка
1.132.1-13 пв. 2 1043	1НС 71.27.35-75АПВ-3.1 17.11
- 01	1НС 71.27.35-75АПВ-1.3 17.11

Вид панели дан с внутренней стороны
Обозначение узлов опалубки см Выпуск 0, докум 0001 ДИ, схема И.

Нач. АПМ	Боровик		IX.84
Н. контр.	Шаповал		IX.84
Гл. инж. арх.	Лабинова		VIII.84
Провер.	Федоровская		VIII.84
Разраб.	Хилченко		VI.84

1.132.1-13 пв. 2 1043 СБ

Панель 1НС 71.27.35 Сборочный чертеж

Стадия	Масса	Масштаб
Р	6800	1:50 1:100

Лист | Листов 1

ГОСГРАЖДАНСТРОЙ КиевЗНИИЭП

Инв.№ подл. | Подпись и дата | Взам.инв.№

Копировал

Формат А3

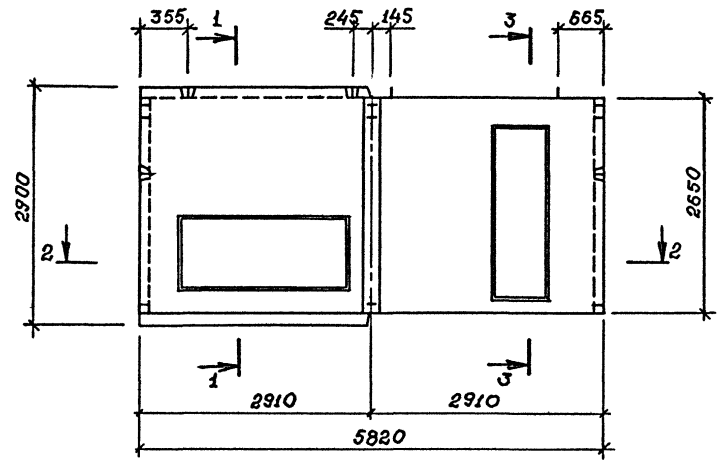

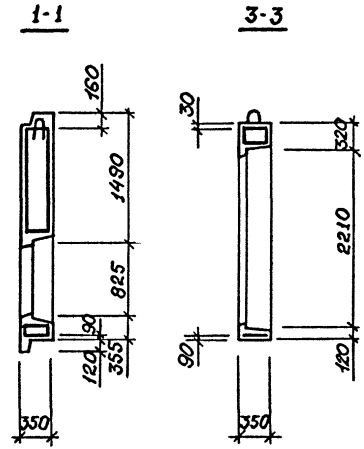

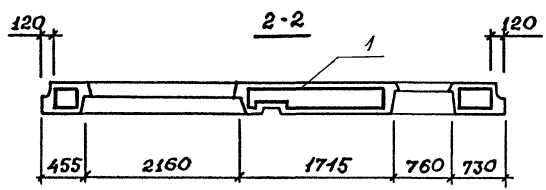

Вид панели дан с внутренней стороны

Обозначение узлов опалубки см. Выпуск 0 докум. 0001 Д1, схема Е.

				1.132.1 - 13 пв. 2 1044 СБ	
				Панель 1НС 58.29.35-75 ЛПВ-3.3 25.23 Сборочный чертеж	Стадия: Р; Масса: 5890; Масштаб: 1:50; Лист; Листов 1
Нач. АПМ	Боробик		IX.84		ГОСГРАЖДАНСТРОЙ КиевЗНИИЭП
Н. контр.	Шаповал		IX.84		
Гл. инж. пр.	Лабинова		VIII.84		
Провер.	Федоровская		VIII.84		
Разраб.	Кихтенко		VI.84		

Инв. № подл. | Подпись и дата | Взам. инв. №

ФОРМАТ	ЗОНА	ПОЗ.	ОБОЗНАЧЕНИЕ	НАИМЕНОВАНИЕ	КОЛ.	ПРИМЕЧАНИЕ
				ДОКУМЕНТАЦИЯ		
А3			1.132.1-13ПВ.2 1045СБ	СБОРОЧНЫЙ ЧЕРТЕЖ		
А3			1.132.1-13ПВ.0 Д1	УЗЛЫ ОПАЛУБОЧНЫЕ		
А3			1.132.1-13ПВ.1 00ВС	ВЕДОМОСТЬ РАСХОДА СТАЛИ		
А3			1.132.1-13ПВ.1 00ВМ	ВЕДОМОСТЬ РАСХОДА МАТЕРИАЛОВ		
А3			1.132.1-13ПВ.0 00ТО	ТЕХНИЧЕСКОЕ ОПИСАНИЕ		
				МАТЕРИАЛЫ		
				БЕТОН ЛЕГКИЙ М75		5.52М3
				РАСТВОР ЦЕМЕНТНЫЙ М100		0.56М3
			ПЕРЕМЕННЫЕ ДАННЫЕ	ДЛЯ ИСПОЛНЕНИЙ:		
				1.132.1-13ПВ.2 1045 1НС65.29.35-75ЛПВ-1.5		
				СБОРОЧНЫЕ ЕДИНИЦЫ		
А3	1		1.132.1-13ПВ.2 0145	КАРКАС ПРОСТРАНСТВ. КП94	1	
				1.132.1-13ПВ.2 1045-01 1НС65.29.35-75ЛПВ-5.1		
				СБОРОЧНЫЕ ЕДИНИЦЫ		
А3	1		1.132.1-13ПВ.2 0145-01	КАРКАС ПРОСТРАНСТВ. КП95	1	

ОПЕРАТОР ТЛП КОРТ

ЭПВЦ КиевЗНИИЭП

ВЗАМ.ИНВ.№ | ПОДПИСЬ И ДАТА | ИНВ.№ ПОДЛ

НАЧ.ОТД.	Боровик	IX.84
Н.КОНТР.	Шаповал	IX.84
ГЛ.СПЕЦ.	Лабинова	VIII.84
ПРОВЕРИЛ	Лабинова	VIII.84
РАЗРАБ.	Федоровская	VII.84

1.132.1-13ПВ.2 1045

Панель 1НС 65.29.35

СТАДИЯ	ЛИСТ	ЛИСТОВ
Р		1

ГОСГРАЖДАНСТРОЙ КиевЗНИИЭП

ФОРМАТ А4

ФОРМАТ	ЗОНА	ПОЗ	ОБОЗНАЧЕНИЕ	НАИМЕНОВАНИЕ	КОЛ	ПРИМЕЧАНИЕ
				ДОКУМЕНТАЦИЯ		
А3			1.132.1-13ПВ.2 1046СБ	СБОРОЧНЫЙ ЧЕРТЕЖ		
			1.132.1-13ПВ.0 Д1	УЗЛЫ ОПАЛУБОЧНЫЕ		
А3			1.132.1-13ПВ.1 00ВС	ВЕДОМОСТЬ РАСХОДА СТАЛИ		
А3			1.132.1-13ПВ.1 00ВМ	ВЕДОМОСТЬ РАСХОДА МАТЕРИАЛОВ		
А3			1.132.1-13ПВ.0 00ТО	ТЕХНИЧЕСКОЕ ОПИСАНИЕ		
				МАТЕРИАЛЫ		
				БЕТОН ЛЕГКИЙ М75		4.87М3
				РАСТВОР ЦЕМЕНТНЫЙ М100		0.50М3
			ПЕРЕМЕННЫЕ ДАННЫЕ	ДЛЯ ИСПОЛНЕНИЙ:		
				1.132.1-13ПВ.2 1046 1НС65.29.35-75ЛПВ-1.5		
				СБОРОЧНЫЕ ЕДИНИЦЫ		
А3	1		1.132.1-13ПВ.2 0146	КАРКАС ПРОСТРАНСТВ. КП96	1	
				1.132.1-13ПВ.2 1046-01 1НС65.29.35-75ЛПВ-5.1		
				СБОРОЧНЫЕ ЕДИНИЦЫ		
А3	1		1.132.1-13ПВ.2 0146-01	КАРКАС ПРОСТРАНСТВ. КП97	1	

ОПЕРАТОР ТЛП КОРТ

ЭПВЦ КиевЗНИИЭП

ВЗАМ.ИНВ.№ | ПОДПИСЬ И ДАТА | ИНВ.№ ПОДЛ

НАЧ.ОТД.	Боровик	IX.84
Н.КОНТР.	Шаповал	IX.84
ГЛ.СПЕЦ.	Лабинова	VIII.84
ПРОВЕРИЛ	Лабинова	VIII.84
РАЗРАБ.	Федоровская	VII.84

1.132.1-13ПВ.2 1046

Панель 1 НС.65.29.35

СТАДИЯ	ЛИСТ	ЛИСТОВ
		1

ГОСГРАЖДАНСТРОЙ КиевЗНИИЭП

ФОРМАТ А4

1.132.1-13пв. 2 1045

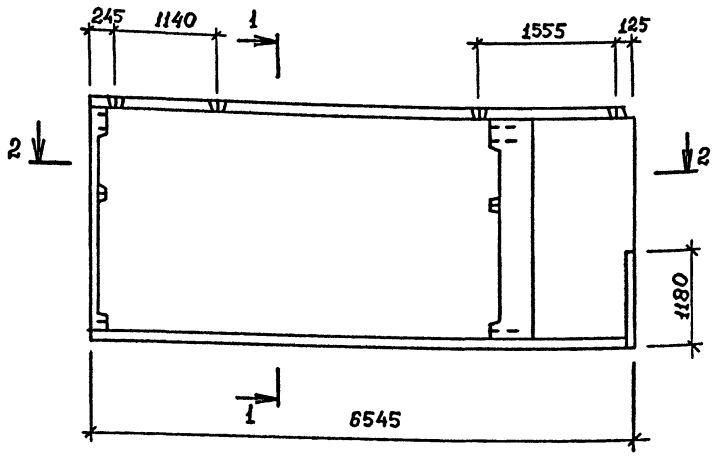

2-2

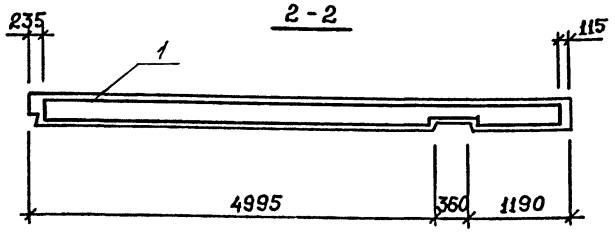

1-1

1.132.1 - 13пв. 2 1045-01 – зеркальное отражение. Остальное см. 1.132.1-13пв.2 1045

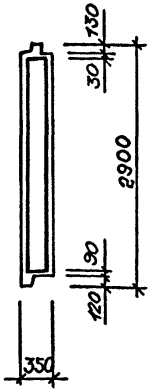

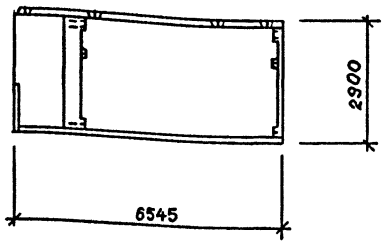

Обозначение	Марка
1.132.1 - 13 пв. 2 1045	1 НС 65.29.35-75АпВ-1.5
-01	1 НС 65.29.35-75АпВ-5.1

Вид панели дан с внутренней стороны
Обозначение узлов опалубки см Выпуск 0 докум. 0001.01, схема Р.

Нач. АПМ	Боравик		IX.84
Н. контр.	Шаповал		IX.84
Гл. инж. пр-т	Лабинова		VIII.84
Провер.	Федоровских		VIII.84
Разраб.	Кихтенко		VI.84

1.132.1 - 13 пв. 2 1045 СБ

Панель 1 НС 65.29.35
Сборочный чертеж

Стадия	Масса	Масштаб
Р	7995	1:50 1:100
Лист	Листов 1	

ГОСГРАЖДАНСТРОЙ
КиевЗНИИЭП

Инв.№ подл. | Подпись и дата | Взам.инв.№

Копировал

Формат А3

1.132.1 - 13ПВ. 2 1046

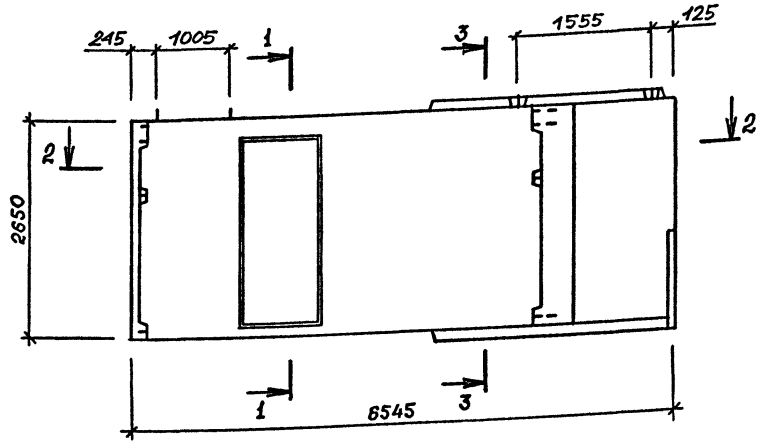

1-1

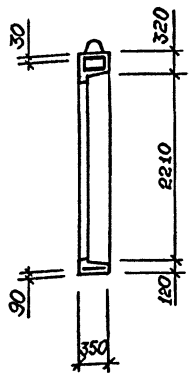

3-3

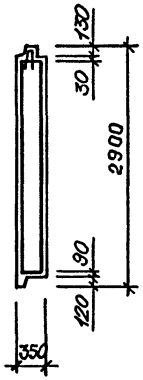

1.132.1-13ПВ. 2 1046-01
зеркальное отражение.
Остальное см. 1.132.1-13ПВ,2 1046

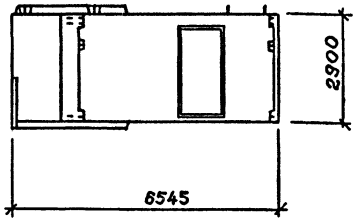

2-2

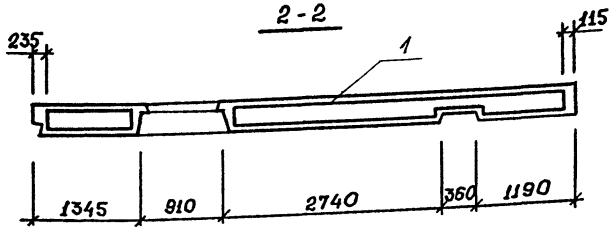

Обозначение	Марка
1.132.1 - 13пв. 2 1046	1НС 65.29.35-75АПВ-1.5
-01	1НС 65.29.35-75АПВ-5.1

Вид панели дан с внутренней стороны
Схема с обозначением узлов армирования см. Выпуск 0, докум. 0001 ДИ, схема П.

Нач. АПМ	Боровик		IX.84
Н. контр.	Шаповал		IX.84
Гл. инж. пр-т	Кабинова		VIII.84
Провер.	Федоровская		VIII.84
Разраб.	Кихменко		VI.84

1.132.1 - 13пв. 2 1046 СБ

Панель 1НС 65.29.35
Сборочный чертеж

Стадия	Масса	Масштаб
Р	7200	1:50 1:100
Лист	Листов 1	

ГОСГРАЖДАНСТРОЙ
КиевЗНИИЭП

Инв.№ подл. | Подпись и дата | Взам.инв.№

20977-03 65

Копировал

Формат А3

ФОРМАТ	ЗОНА	ПОЗ.	ОБОЗНАЧЕНИЕ	НАИМЕНОВАНИЕ	КОЛ.	ПРИМЕЧАНИЕ
				ДОКУМЕНТАЦИЯ		
А3			1.132.1-13ПВ.2 1047СВ	СБОРОЧНЫЙ ЧЕРТЕЖ		
А3			1.132.1-13ПВ.0 Д1	УЗЛЫ ОПАЛУБОЧНЫЕ		
А3			1.132.1-13ПВ.1 00ВС	ВЕДОМОСТЬ РАСХОДА СТАЛИ		
А3			1.132.1-13ПВ.1 00ВМ	ВЕДОМОСТЬ РАСХОДА МАТЕРИАЛОВ		
А3			1.132.1-13ПВ.0 00ТО	ТЕХНИЧЕСКОЕ ОПИСАНИЕ		
			ПЕРЕМЕННЫЕ ДАННЫЕ	ДЛЯ ИСПОЛНЕНИЙ:		
				1.132.1-13ПВ.2 1047 1НС53.29.35-75ЛПВ-1.4		
				СБОРОЧНЫЕ ЕДИНИЦЫ		
А3	1		1.132.1-13ПВ.2 0147	КАРКАС ПРОСТРАНСТВ. КП98	1	
				МАТЕРИАЛЫ		
				БЕТОН ЛЕГКИЙ М75		4.51М3
				РАСТВОР ЦЕМЕНТНЫЙ М100		0.46М3
				1.132.1-13ПВ.2 1047-01 1НС53.29.35-75ЛПВ-4.1		
				СБОРОЧНЫЕ ЕДИНИЦЫ		
А3	1		1.132.1-13ПВ.2 0147-01	КАРКАС ПРОСТРАНСТВ. КП99	1	
				МАТЕРИАЛЫ		
				БЕТОН ЛЕГКИЙ М75		4.51М3
				РАСТВОР ЦЕМЕНТНЫЙ М100		0.46М3
				1.132.1-13ПВ.2 1047-02 1НС65.29.35-75ЛПВ-1.4		
				СБОРОЧНЫЕ ЕДИНИЦЫ		
А3	1		1.132.1-13ПВ.2 0147-02	КАРКАС ПРОСТРАНСТВ. КП100	1	

ЭПВЦ КиевЗНИИЭП | ОПЕРАТОР ТЛП КОРТ

ВЗАМ.ИНВ.№ | ПОДПИСЬ И ДАТА | ИНВ.№ ПОДЛ

НАЧ.ОТД.	Боровик	IX.84
Н.КОНТР.	Шаповал	IX.84
ГЛ.СПЕЦ.	Лабинова	VIII.84
ПРОВЕРИЛ	Лабинова	VIII.84
РАЗРАБ.	Федоровская	VII.84

1.132.1-13ПВ.2 1047

Панель 1НС 53.29.35
1НС 65.29.35

СТАДИЯ	ЛИСТ	ЛИСТОВ
Р	1	2

ГОСГРАЖДАНСТРОЙ КиевЗНИИЭП

ФОРМАТ А4

ФОРМАТ	ЗОНА	ПОЗ.	ОБОЗНАЧЕНИЕ	НАИМЕНОВАНИЕ	КОЛ	ПРИМЕЧАНИЕ
				МАТЕРИАЛЫ		
				БЕТОН ЛЕГКИЙ М75		5.52М3
				РАСТВОР ЦЕМЕНТНЫЙ М100		0.56М3
				1.132.1-13ПВ.2 1047-03 1НС65.29.35-75ЛПВ-4.1		
				СБОРОЧНЫЕ ЕДИНИЦЫ		
А3	1		1.132.1-13ПВ 2 0147-03	КАРКАС ПРОСТРАНСТВ. КП101	1	
				МАТЕРИАЛЫ		
				БЕТОН ЛЕГКИЙ М75		5.52М3
				РАСТВОР ЦЕМЕНТНЫЙ М100		0.56М3

ЭПВЦ КиевЗНИИЭП | ОПЕРАТОР ТЛП КОРТ

ВЗАМ.ИНВ.№ | ПОДПИСЬ И ДАТА | ИНВ.№ ПОДЛ

1.132.1-13ПВ.2 1047

ЛИСТ 2

ФОРМАТ А4

1.132.1-13 пв. 2 1047
1.132.1-13 пв. 2 1047-02

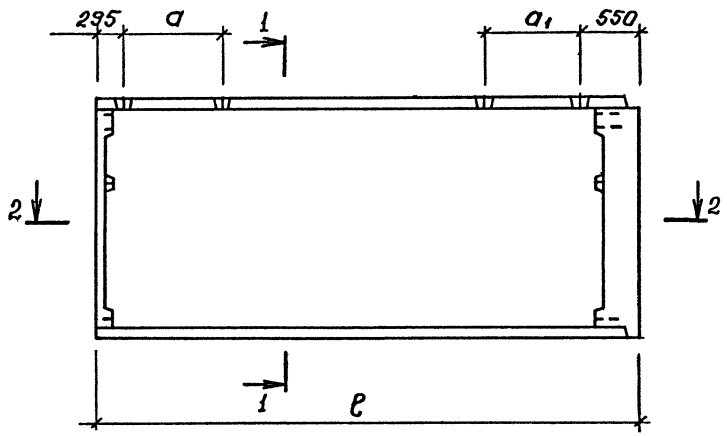

1.132.1-13 пв. 2 1047-01,
1.132.1-13 пв. 2 1047-03 —
– зеркальное отражение.
Остальное см. 1.132.1-13 пв. 2 1047,
1.132.1-13 пв. 2 1047-02

1-1

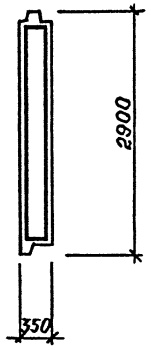

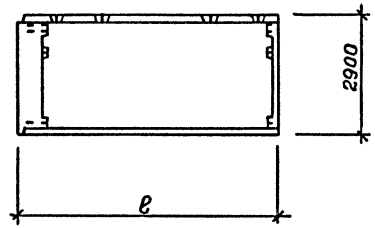

2-2

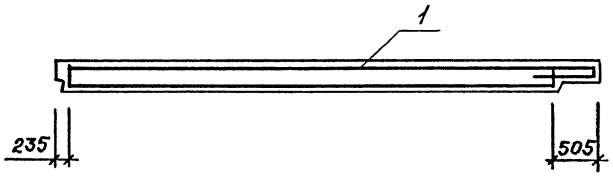

Обозначение	Марка	ℓ, мм	a, мм	a1, мм	Масса, кг
1.132.1-13 пв. 2 1047	1 НС 53.29.35-75 АпВ-1.4	5345	1445	1155	6555
-01	1 НС 53.29.35-75 АпВ-4.1	5345	1445	1155	6555
-02	1 НС 65.29.35-75 АпВ-1.4	6545	1455	1165	8005
-03	1 НС 65.29.35-75 АпВ-4.1	6545	1455	1165	8005

Обозначение узлов опалубки см. Выпуск 0 докум. 000101, схема К.

Вид панели дан с внутренней стороны

Нач. АПМ	Боровик		IX.84
Н. контр.	Шаповал		IX.84
Гл. инж. пр-та	Лабинова		VIII.84
Провер.	Федоровский		VIII.84
Разраб.	Кихтенко		VI.84

1.132.1-13 пв. 2 1047 СБ

Панель 1 НС 53.29.35,
1 НС 65.29.35.
Сборочный чертеж.

Стадия	Масса	Масштаб
Р	см таблицу	1:50 1:100
Лист	Листов 1	

ГОСГРАЖДАНСТРОЙ
КиевЗНИИЭП

Инв.№ подл. | Подпись и дата | Взам.инв.№

Копировал

Формат А3

ФОРМАТ	ЗОНА	ПОЗ.	ОБОЗНАЧЕНИЕ	НАИМЕНОВАНИЕ	КОЛ.	ПРИМЕЧАНИЕ
				ДОКУМЕНТАЦИЯ		
А3			1.132.1-13ПВ.2 1048СБ	СБОРОЧНЫЙ ЧЕРТЕЖ		
А3			1.132.1-13ПВ.0 Д1	УЗЛЫ ОПАЛУБОЧНЫЕ		
А3			1.132.1-13ПВ.1 00ВС	ВЕДОМОСТЬ РАСХОДА СТАЛИ		
А3			1.132.1-13ПВ.1 00ВМ	ВЕДОМОСТЬ РАСХОДА МАТЕРИАЛОВ		
А3			1.132.1-13ПВ.0 00ТО	ТЕХНИЧЕСКОЕ ОПИСАНИЕ		
			ПЕРЕМЕННЫЕ ДАННЫЕ	ДЛЯ ИСПОЛНЕНИЙ:		
				1.132.1-13ПВ.2 1048 1НС53.29.35-75ЛПВ-1.4 24		
				СБОРОЧНЫЕ ЕДИНИЦЫ		
А3		1	1.132.1-13ПВ.2 0148	КАРКАС ПРОСТРАНСТВ. КП102	1	
				МАТЕРИАЛЫ		
				БЕТОН ЛЕГКИЙ М75		3.98М3
				РАСТВОР ЦЕМЕНТНЫЙ М100		0.41М3
				1.132.1-13ПВ.2 1048-01 1НС53.29.35-75ЛПВ-4.1 24		
				СБОРОЧНЫЕ ЕДИНИЦЫ		
А3		1	1.132.1-13ПВ.2 0148-01	КАРКАС ПРОСТРАНСТВ. КП103	1	
				МАТЕРИАЛЫ		
				БЕТОН ЛЕГКИЙ М75		3.98М3
				РАСТВОР ЦЕМЕНТНЫЙ М100		0.41М3
				1.132.1-13ПВ.2 1048-02 1НС65.29.35-75ЛПВ-1.4 24		
				СБОРОЧНЫЕ ЕДИНИЦЫ		
А3		1	1.132.1-13ПВ.2 0148-02	КАРКАС ПРОСТРАНСТВ. КП104	1	

ЭПВЦ КиевЗНИИЭП | ОПЕРАТОР ТЛП КОРТ | ВЗАМ.ИНВ.№ | ПОДПИСЬ И ДАТА | ИНВ.№ ПОДЛ

1.132.1-13ПВ.2 1048

НАЧ.ОТД.	Боровик	IX.84
Н.КОНТР.	Шаповал	IX.84
ГЛ.СПЕЦ	Лабинова	VIII.84
ПРОВЕРИЛ	Лабинова	VIII.84
РАЗРАБ.	Федоровская	VII.84

Панель 1НС 53.29.35
1НС 65.29.35

СТАДИЯ	ЛИСТ	ЛИСТОВ
Р	1	2

ГОСГРАЖДАНСТРОЙ КиевЗНИИЭП

ФОРМАТ А4

ФОРМАТ	ЗОНА	ПОЗ.	ОБОЗНАЧЕНИЕ	НАИМЕНОВАНИЕ	КОЛ	ПРИМЕЧАНИЕ
				МАТЕРИАЛЫ		
				БЕТОН ЛЕГКИЙ М75		4.87М3
				РАСТВОР ЦЕМЕНТНЫЙ М100		0.50М3
				1.132.1-13ПВ.2 1048-03 1НС65.29.35-75ЛПВ-4.1 24		
				СБОРОЧНЫЕ ЕДИНИЦЫ		
А3		1	1.132.1-13ПВ.2 0148-03	КАРКАС ПРОСТРАНСТВ. КП105	1	
				МАТЕРИАЛЫ		
				БЕТОН ЛЕГКИЙ М75		4.87М3
				РАСТВОР ЦЕМЕНТНЫЙ М100		0.50М3

ЭПВЦ Киев ЗНИИЭП | ОПЕРАТОР ТЛП КОРТ | ВЗАМ.ИНВ.№ | ПОДПИСЬ И ДАТА | ИНВ.№ ПОДЛ

1.132.1-13ПВ.2 1048

ЛИСТ 2

ФОРМАТ А4

1.132.1 -13ПВ. 2 1048,
1.132.1 - 13ПВ. 2 1048-02

1.132.1 - 13ПВ.2 1048 -01,
1.132.1 - 13ПВ. 2 1048-03 -
зеркальное отражение.
Остальное см. 1.132.1 -13ПВ.2 1048,
1.132.1 - 13 ПВ.2 1048-02

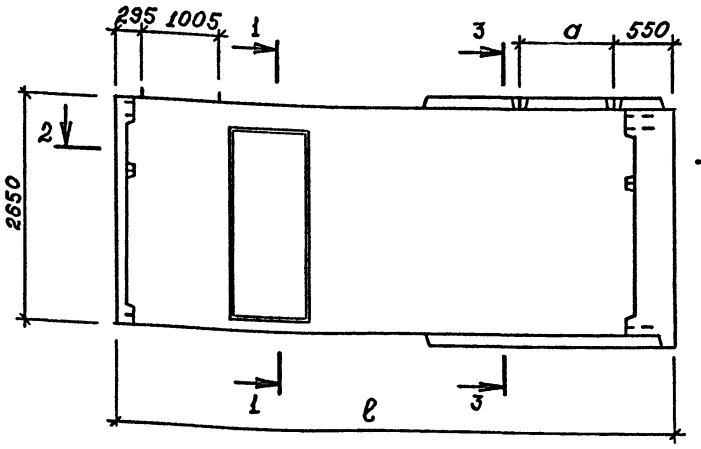

1-1

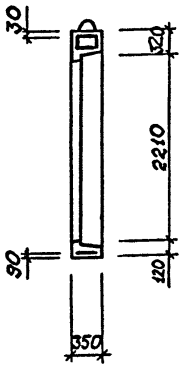

3-3

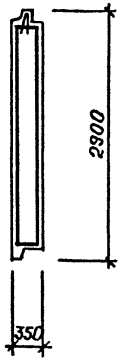

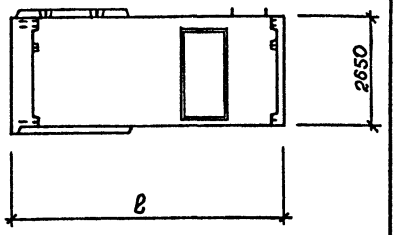

2-2

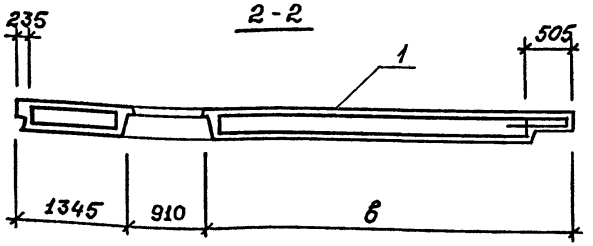

Обозначение	Марка	ℓ, мм	a, мм	в, мм	Масса кг
1.132.1 - 13 пв. 2 1048	1 НС 53.29.35 - 75 ЛПВ-1.4 24	5345	780	3090	5915
-01	1 НС 53.29.35 - 75 ЛПВ-4.1 24	5345	780	3090	5915
-02	1 НС 65.29.35 - 75 ЛПВ-1.4 24	6545	905	4290	7095
-03	1 НС 65.29.35 - 75 ЛПВ-4.1 24	6545	905	4290	7095

Обозначение узлов апалубки см. Выпуск 0 докум. 0001ДЛ, схема М.

Вид панели дан с внутренней стороны

Нач. АПМ	Боровик		IX.84
Н. контр.	Шаповал		IX.84
Гл. инж. пр-та	Лабинова		VIII.84
Провер.	Федоровская		VIII.84
Разраб.	Кихтенко		VI.84

1.132.1 - 13 пв. 2 1048 СБ

Панель 1 НС 53.29.35
1 НС 65.29.35
Сборочный чертеж

Стадия	Масса	Масштаб
Р	см таблицу	1:50 1:100

Лист | Листов 1

ГОСГРАЖДАНСТРОЙ
КиевЗНИИЭП

Инв. № подл. | Подпись и дата | Взам. инв. №

20977- 03 69

Копировал

Формат А3

ФОРМАТ	ЗОНА	ПОЗ.	ОБОЗНАЧЕНИЕ	НАИМЕНОВАНИЕ	КОЛ.	ПРИМЕЧАНИЕ
				ДОКУМЕНТАЦИЯ		
А3			1.132.1-13ПВ.2 0109СБ	СБОРОЧНЫЙ ЧЕРТЕЖ		
А3			1.132.1-13ПВ.0 Д1	УЗЛЫ АРМАТУРНЫЕ		
				СБОРОЧНЫЕ ЕДИНИЦЫ		
А3		1	1.132.1-13ПВ.3 0010	КАРКАС ПЛОСКИЙ КНС1	8	
А3		7	1.132.1-13ПВ.3 0022-02	КНС43	3	
А3		9	1.132.1-13ПВ.3 0017-03	КНС24	4	
А3		31	1.132.1-13ПВ.3 0033	АНКЕР АНС2	2	
А3		35	1.132.1-13ПВ.3 0033-01	АНС4	1	
				ДЕТАЛИ		
А3		26	4.041.400	СТ ОТД ГОСТ 6727-80 Ф4 ВР-I L=400	4	
А3		32	12.011.1200	АНКЕР ГОСТ 5781-82 Ф12А-I L=1200	4	
А3		33	12.011.1200	Ф12А-I L=1200	2	
А3		36	12.011.1200	Ф12А-I L=1200	2	
				ПЕРЕМЕННЫЕ ДАННЫЕ		
				ДЛЯ ИСПОЛНЕНИЙ:		
				1.132.1-13ПВ.2 0109 КП28		
				СБОРОЧНЫЕ ЕДИНИЦЫ		
А3		3	1.132.1-13ПВ 3 0021	КАРКАС ПЛОСКИЙ КНС36	1	
А3		4	1.132.1-13ПВ 3 0023	КНС44	2	
А3		5	1.132.1-13ПВ 3 0023-05	КНС49	1	
А3		6	1.132.1-13ПВ 3 0024	КНС55	1	
А3		8	1.132.1-13ПВ 3 0017-04	КНС25	4	
А3		14	1.132.1-13ПВ 3 0026-03	КНС67	1	
А3		15	1.132.1-13ПВ 3 0027-03	КНС76	1	
				ДЕТАЛИ		
А3		22	8.013.2760	СТ ОТД ГОСТ 5781-82 Ф8 А-III L=2760	4	
А3		25	5.041.310	СТ ОТД ГОСТ 6727-80 Ф5 ВР-I L=310	40	
А3		37	16.011.1900	ПЕТЛЯ ГОСТ 5781-82 Ф16А-I L=1900	4	

ЭПВЦ КиевЗНИИЭП — ОПЕРАТОР ТЛП КОРТ

ВЗАМ.ИНВ.№ | ПОДПИСЬ И ДАТА | ИНВ.№ ПОДЛ

НАЧ.ОТД.	Боровик		IX.84
Н.КОНТР.	Шоповал		IX.84
ГЛ.СПЕЦ.	Лабинова		VIII.84
ПРОВЕРИЛ	Лабинова		VII.84
РАЗРАБ.	Федоровская		VII.84

1.132.1-13ПВ.2 0109

КАРКАС ПРОСТРАНСТВ. КП28, КП29

СТАДИЯ	ЛИСТ	ЛИСТОВ
Р	1	2

ГОСГРАЖДАНСТРОЙ КиевЗНИИЭП

ФОРМАТ А4

ФОРМАТ	ЗОНА	ПОЗ.	ОБОЗНАЧЕНИЕ	НАИМЕНОВАНИЕ	КОЛ	ПРИМЕЧАНИЕ
				1.132.1-13ПВ.2 0109-01 КП29		
				СБОРОЧНЫЕ ЕДИНИЦЫ		
А3		3	1.132.1-13ПВ.3 0021-04	КАРКАС ПЛОСКИЙ КНС40	1	
А3		4	1.132.1-13ПВ.3 0023-03	КНС47	2	
А3		5	1.132.1-13ПВ.3 0023-09	КНС53	1	
А3		6	1.132.1-13ПВ.3 0024-04	КНС59	1	
А3		8	1.132.1-13ПВ.3 0017-01	КНС22	4	
А3		14	1.132.1-13ПВ.3 0026-08	КНС72	1	
А3		15	1.132.1-13ПВ.3 0027-09	КНС82	1	
				ДЕТАЛИ		
		22	8.013.3360	СТ ОТД ГОСТ 5781-82 Ф8 А-III L=3360	4	
		25	5.041.310	СТ ОТД ГОСТ 6727-80 Ф5 ВР-I L=310	48	
		37	18.011.2000	ПЕТЛЯ ГОСТ 5781-82 Ф18А-I L=2000	4	

ЭПВЦ КиевЗНИИЭП — ОПЕРАТОР ТЛП КОРТ

ВЗАМ.ИНВ.№ | ПОДПИСЬ И ДАТА | ИНВ.№ ПОДЛ

1.132.1-13ПВ.2 0109 — ЛИСТ 2

20977-03 70

ФОРМАТ А4

1.132.1-13 ПВ.2 0109
1.132.1-13 ПВ.2 0109-01

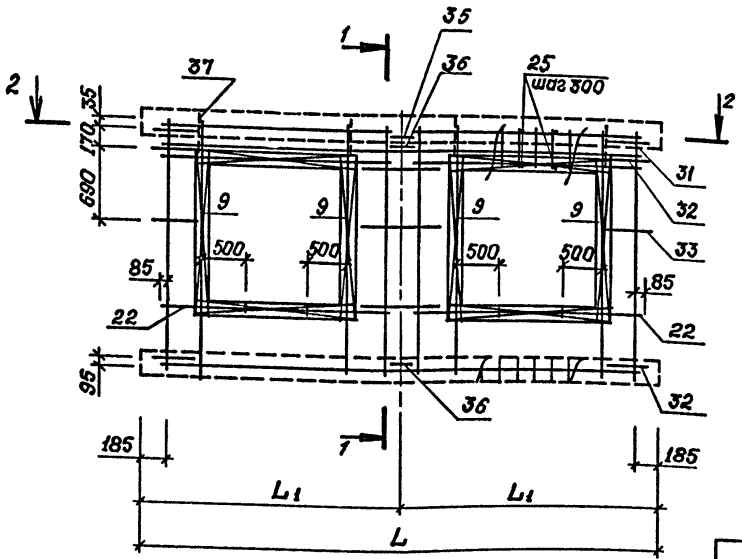

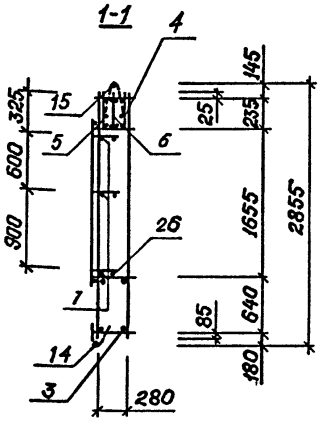

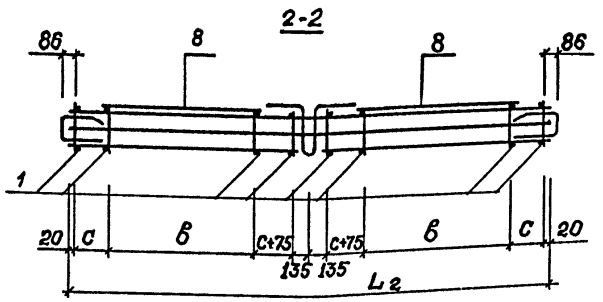

Обозначение	Марка	Масса, кг	L, мм	L_1, мм	L_2, мм	B, мм	C, мм
1.132.1-13 ПВ.2 0109	КП 28	98.21	5950	2975	5620	1600	490
-01	КП 29	125.1	7150	3575	6820	2050	565

Обозначение узлов армирования см. Выпуск 0, докум. 0023.01, схема Е.

Нач. АПМ	Боровик		IX.84
Н. контр.	Шаповал		IX.84
Гл. инж.	Лавинова		VIII.84
Провер.	Федоровская		VIII.84
Разраб.	Гандзюк		VI.84

1.132.1-13 ПВ.2 0109 СБ

Каркас пространственный КП 28, КП 29
Сборочный чертеж

Стадия	Масса	Масштаб
Р	см. табл.	1:50
Лист	Листов 1	

ГОСГРАЖДАНСТРОЙ
КиевЗНИИЭП

Инв. № подл. | Подпись и дата | Взам. инв. №

20977-03 71

Копировал

Формат А3

ФОРМАТ	ЗОНА	ПОЗ.	ОБОЗНАЧЕНИЕ	НАИМЕНОВАНИЕ	КОЛ.	ПРИМЕЧАНИЕ
				ДОКУМЕНТАЦИЯ		
А3			1.132.1-13ПВ.2 0110СБ	СБОРОЧНЫЙ ЧЕРТЕЖ		
А3			1.132.1-13ПВ.0 Д1	УЗЛЫ АРМАТУРНЫЕ		
				СБОРОЧНЫЕ ЕДИНИЦЫ		
				КАРКАС ПЛОСКИЙ		
А3		1	1.132.1-13ПВ.3 0010	КНС1	8	
А3		3	1.132.1-13ПВ.3 0021-01	КНС37	1	
А3		4	1.132.1-13ПВ.3 0023	КНС44	1	
А3		5	1.132.1-13ПВ.3 0023-07	КНС51	1	
А3		6	1.132.1-13ПВ.3 0024-02	КНС57	1	
А3		7	1.132.1-13ПВ.3 0022-02	КНС43	3	
А3		8	1.132.1-13ПВ.3 0017-04	КНС25	2	
А3		9	1.132.1-13ПВ.3 0017-03	КНС24	4	
А3		10	1.132.1-13ПВ.3 0017-01	КНС22	2	
А3		14	1.132.1-13ПВ.3 0026-06	КНС70	1	
А3		15	1.132.1-13ПВ.3 0027-07	КНС80	1	
А3		18	1.132.1-13ПВ.3 0023-03	КНС47	1	
А3		31	1.132.1-13ПВ.3 0033	АНКЕР АНС2	2	
А3		35	1.132.1-13ПВ.3 0033-01	АНС4	1	
				ДЕТАЛИ		
				СТ ОТД ГОСТ 5781-82		
А3		22	8.013.2760	Ф8 А-III L=2760	1	
				СТ ОТД ГОСТ 6727-80		
А3		25	5.041.310	Ф5 ВР-I L=310	49	
А3		26	4.041.400	Ф4 ВР-I L=400	4	
				СТ ОТД ГОСТ 5781-82		
А3		27	8.013.3360	Ф8 А-III L=3360	2	
				АНКЕР ГОСТ 5781-82		
А3		32	12.011.1200	Ф12А-I L=1200	4	
А3		33	12.011.1200	Ф12А-I L=1200	2	
А3		36	12.011.1200	Ф12А-I L=1200	2	
				ПЕТЛЯ ГОСТ 5781-82		
А3		37	16.011.1900	Ф16А-I L=1900	4	
			ПЕРЕМЕННЫЕ ДАННЫЕ	ДЛЯ ИСПОЛНЕНИЙ:		
				1.132.1-13ПВ.2 0110 КП30		
				1.132.1-13ПВ.2 0110-01 КП31		

ЭПВЦ КиевЗНИИЭП | ОПЕРАТОР ТЛП КОРТ

ПОДПИСЬ И ДАТА | ВЗАМ.ИНВ.№ | ИНВ.№ ПОДЛ

НАЧ.ОТД.	Боровик		IX.84
Н.КОНТР.	Шаповал		IX.84
ГЛ.СПЕЦ	Лабинова		VIII.84
ПРОВЕРИЛ	Лабинова		VIII.84
РАЗРАБ.	Федоровская		VII.84

1.132.1-13ПВ.2 0110

КАРКАС ПРОСТРАНСТВ. КП30, КП31

СТАДИЯ	ЛИСТ	ЛИСТОВ
Р		1

ГОСГРАЖДАНСТРОЙ КиевЗНИИЭП

ФОРМАТ А4

ФОРМАТ	ЗОНА	ПОЗ.	ОБОЗНАЧЕНИЕ	НАИМЕНОВАНИЕ	КОЛ.	ПРИМЕЧАНИЕ
				ДОКУМЕНТАЦИЯ		
А3			1.132.1-13ПВ.2 0111СБ	СБОРОЧНЫЙ ЧЕРТЕЖ		
А3			1.132.1-13ПВ.0 Д1	УЗЛЫ АРМАТУРНЫЕ		
				СБОРОЧНЫЕ ЕДИНИЦЫ		
				КАРКАС ПЛОСКИЙ		
А3		1	1.132.1-13ПВ.3 0010	КНС1	8	
А3		3	1.132.1-13ПВ.3 0021	КНС36	1	
А3		4	1.132.1-13ПВ.3 0023	КНС44	2	
А3		5	1.132.1-13ПВ.3 0023-05	КНС49	1	
А3		6	1.132.1-13ПВ.3 0024	КНС55	1	
А3		7	1.132.1-13ПВ.3 0022-02	КНС43	3	
А3		8	1.132.1-13ПВ.3 0017-04	КНС25	2	
А3		9	1.132.1-13ПВ.3 0017-03	КНС24	4	
А3		10	1.132.1-13ПВ.3 0017-06	КНС27	2	
А3		14	1.132.1-13ПВ.3 0026-03	КНС67	1	
А3		15	1.132.1-13ПВ.3 0027-03	КНС76	1	
А3		31	1.132.1-13ПВ.3 0033	АНКЕР АНС2	2	
А3		35	1.132.1-13ПВ.3 0033-01	АНС4	1	
				ДЕТАЛИ		
				СТ ОТД ГОСТ 5781-82		
А3		22	8.013.2760	Ф8 А-III L=2760	4	
				СТ ОТД ГОСТ 6727-80		
А3		25	5.041.310	Ф5 ВР-I L=310	40	
А3		26	4.041.400	Ф4 ВР-I L=400	3	
				АНКЕР ГОСТ 5781-82		
А3		32	12.011.1200	Ф12А-I L=1200	4	
А3		33	12.011.1200	Ф12А-I L=1200	2	
А3		36	12.011.1200	Ф12А-I L=1200	2	
				ПЕТЛЯ ГОСТ 5781-82		
А3		37	16.011.1900	Ф16А-I L=1900	4	
			ПЕРЕМЕННЫЕ ДАННЫЕ	ДЛЯ ИСПОЛНЕНИЙ:		
				1.132.1-13ПВ.2 0111 КП32		
				1.132.1-13ПВ.2 0111-01 КП33		

ЭПВЦ КиевЗНИИЭП | ОПЕРАТОР ТЛП КОРТ

ПОДПИСЬ И ДАТА | ВЗАМ.ИНВ.№ | ИНВ.№ ПОДЛ

НАЧ.ОТД.	Боровик		IX.84
Н.КОНТР.	Шаповал		IX.84
ГЛ.СПЕЦ	Лабинова		VIII.84
ПРОВЕРИЛ	Лабинова		VIII.84
РАЗРАБ.	Федоровская		VII.84

1.132.1-13ПВ.2 0111

КАРКАС ПРОСТРАНСТВ. КП32, КП33

СТАДИЯ	ЛИСТ	ЛИСТОВ
Р		1

ГОСГРАЖДАНСТРОЙ КиевЗНИИЭП

ФОРМАТ А4

1.132.1-13ПВ.2 0110

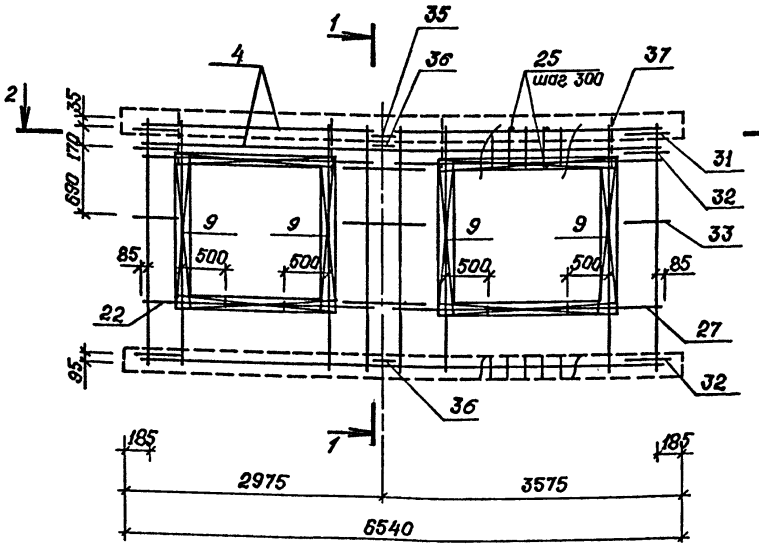

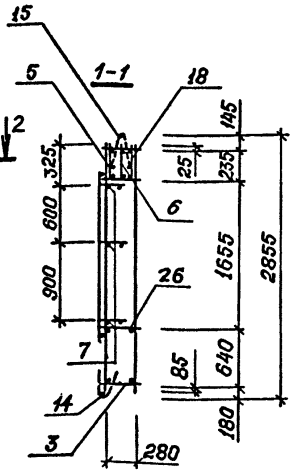

1.132.1-13ПВ. 2 0110-01
-ЗЕРКАЛЬНОЕ ОТРАЖЕНИЕ.
ОСТАЛЬНОЕ - СМ.
1.132.1-13ПВ.2 0110

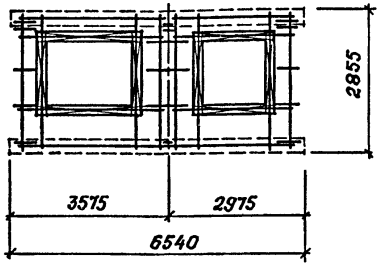

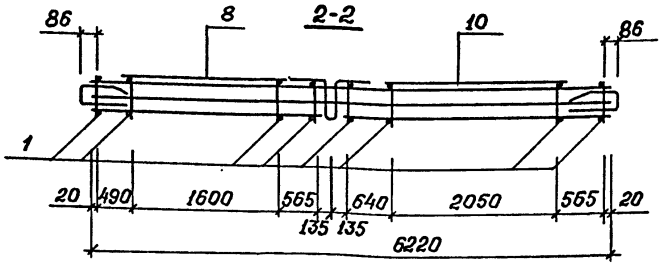

Обозначение узлов армирования см. Выпуск 0, докум. 0027 ДІ, схема Е.

ОБОЗНАЧЕНИЕ	МАРКА	Масса, кг
1.132.1-13 ПВ.2 0110	КП 30	116.4
-01	КП 31	116.4

Нач.АПМ	Боровик		IX.84
Н. контр.	Шаповал		IX.84
Гл. инж	Лакиндо		VIII.84
Провер.	Федорович		VIII.84
Разраб.	Танаэта		VI.84

1.132.1-13ПВ.2 0110 СБ

Каркас пространственный КП 30, КП 31
Сборочный чертеж

Стадия	Масса	Масштаб
Р	см. табл.	1:50 1:100
Лист	Листов 1	

ГОСГРАЖДАНСТРОЙ КиевЗНИИЭП

Инв.№ подл. | Подпись и дата | Взам.инв.№

Копировал

209 77-03 73

Формат А3

1.132.1-13ПВ.2 0111

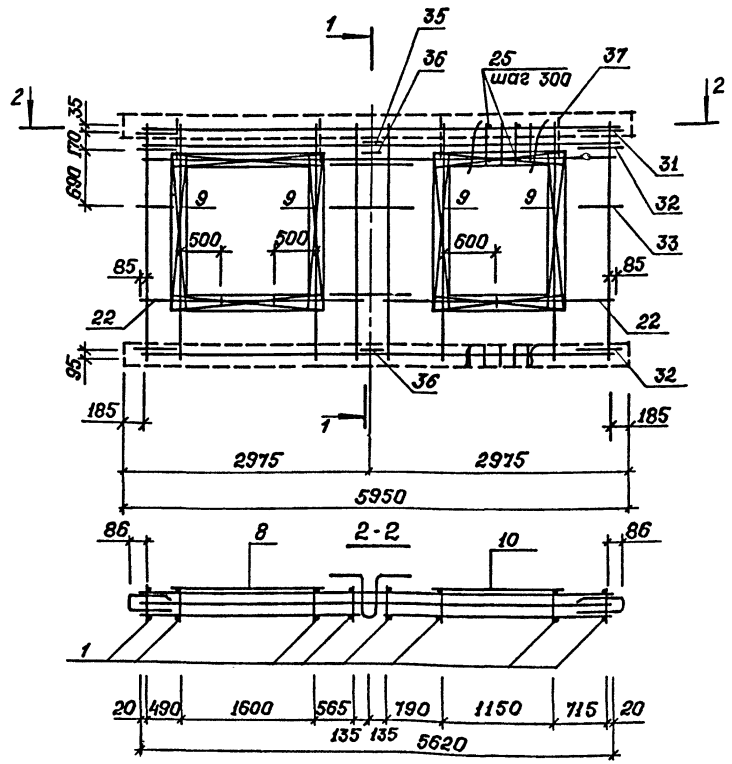

1.132.1-13ПВ.2 0111-01
- Зеркальное отражение.
Остальное - см.
1.132.1-13ПВ.2 0111

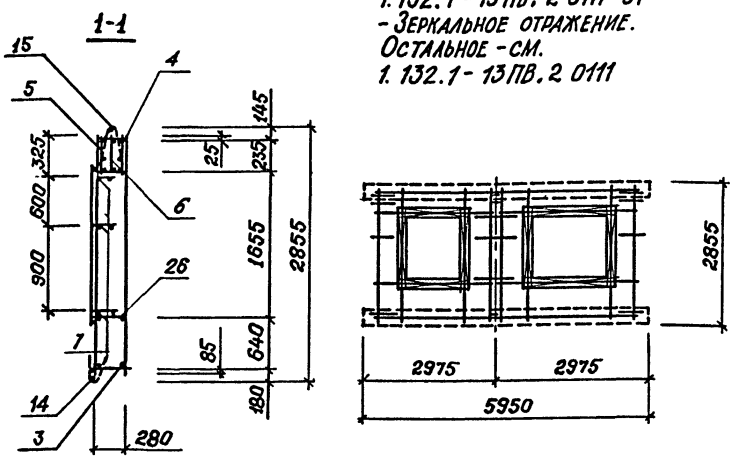

ОБОЗНАЧЕНИЕ	МАРКА	Масса кг
1.132.1-13ПВ.2 0111	КП 32	97.87
-01	КП 33	97.87

Обозначение узлов армирования см. Выпуск 0, докум. ПОЗ Д1, схема Е.

Нач.АПМ	Боровик		IX.84
Н.контр.	Шаловал		IX.84
Гл. инж	Лавинова		VIII.84
Провер.	Федоровская		VIII.84
Разраб.	Гандала		VI.84

1.132.1-13ПВ.2 0111 СБ

Каркас пространственный КП32, КП33
Сборочный чертеж

Стадия	Масса	Масштаб
Р	см. табл.	1:50 1:100
Лист	Листов 1	

ГОСГРАЖДАНСТРОЙ
КиевЗНИИЭП

Инв.№ подл. | Подпись и дата | Взам.инв.№

Копировал

20977-03 74

Формат А3

ФОРМАТ	ЗОНА	ПОЗ.	ОБОЗНАЧЕНИЕ	НАИМЕНОВАНИЕ	КОЛ.	ПРИМЕЧАНИЕ
				ДОКУМЕНТАЦИЯ		
А3			1.132.1-13ПВ.2 0112СБ	СБОРОЧНЫЙ ЧЕРТЕЖ		
А3			1.132.1-13ПВ.0 Д1	УЗЛЫ АРМАТУРНЫЕ		
				СБОРОЧНЫЕ ЕДИНИЦЫ		
				КАРКАС ПЛОСКИЙ		
А3		1	1.132.1-13ПВ.3 0010	КНС1	8	
А3		2	1.132.1-13ПВ.3 0011	КНС2	1	
А3		3	1.132.1-13ПВ.3 0021	КНС36	1	
А3		4	1.132.1-13ПВ.3 0023	КНС44	1	
А3		5	1.132.1-13ПВ.3 0023-06	КНС50	1	
А3		6	1.132.1-13ПВ.3 0024-01	КНС56	1	
А3		7	1.132.1-13ПВ.3 0022-02	КНС43	3	
А3		8	1.132.1-13ПВ.3 0017-04	КНС25	2	
А3		9	1.132.1-13ПВ.3 0017-03	КНС24	4	
А3		11	1.132.1-13ПВ.3 0017-07	КНС28	1	
А3		12	1.132.1-13ПВ.3 0017	КНС21	1	
А3		13	1.132.1-13ПВ.3 0017-02	КНС23	1	
А3		14	1.132.1-13ПВ.3 0014	КНС11	1	
А3		15	1.132.1-13ПВ.3 0015	КНС15	1	
А3		16	1.132.1-13ПВ.3 0020	КНС34	1	
А3		18	1.132.1-13ПВ.3 0023-01	КНС45	1	
А3		31	1.132.1-13ПВ.3 0033	АНКЕР АНС2	2	
А3		35	1.132.1-13ПВ.3 0033-01	АНС4	1	
				ДЕТАЛИ		
				СТ ОТД ГОСТ 5781-82		
А3		21	8.013.310	Ф8 А-III L=310	20	
А3		22	8.013.2760	Ф8 А-III L=2760	2	
А3		23	8.013.1460	Ф8 А-III L=1460	2	
				СТ ОТД ГОСТ 6727-80		
А3		24	4.041.490	Ф4 ВР-I L=490	2	
А3		25	5.041.310	Ф5 ВР-I L=310	20	
А3		26	4.041.400	Ф4 ВР-I L=400	3	
				АНКЕР ГОСТ 5781-82		
А3		32	12.011.1200	Ф12А-I L=1200	4	
А3		33	12.011.1200	Ф12А-I L=1200	2	
А3		36	12.011.1200	Ф12А-I L=1200	2	
				ПЕТЛЯ ГОСТ 5781-82		
А3		37	16.011.1900	Ф16А-I L=1900	4	
			ПЕРЕМЕННЫЕ ДАННЫЕ	ДЛЯ ИСПОЛНЕНИЙ:		

ЭПВЦ КиевЗНИИЭП — ОПЕРАТОР ТЛП КОРТ

ВЗАМ.ИНВ.№ | ПОДПИСЬ И ДАТА | ИНВ.№ ПОДЛ

НАЧ.ОТД.	Боровик		IX.84
Н.КОНТР.	Шоловал		IX.84
ГЛ.СПЕЦ	Лабинова		VIII.84
ПРОВЕРИЛ	Лабинова		VIII.84
РАЗРАБ.	Федоровская		VIII.84

1.132.1-13ПВ.2 0112

КАРКАС ПРОСТРАНСТВ. КП34, КП35

СТАДИЯ	ЛИСТ	ЛИСТОВ
Р	1	2

ГОСГРАЖДАНСТРОЙ КиевЗНИИЭП

ФОРМАТ А4

ФОРМАТ	ЗОНА	ПОЗ.	ОБОЗНАЧЕНИЕ	НАИМЕНОВАНИЕ	КОЛ	ПРИМЕЧАНИЕ
				1.132.1-13ПВ.2 0112 КП34		
				1.132.1-13ПВ.2 0112-01 КП35		

ЭПВЦ Киев ЗНИИЭП — ОПЕРАТОР ТЛП КОРТ

ВЗАМ ИНВ № | ПОДПИСЬ И ДАТА | ИНВ №ПОДЛ

1.132.1-13ПВ.2 0112

ЛИСТ 2

ФОРМАТ А4

1.132.1-13ПВ.2 0112

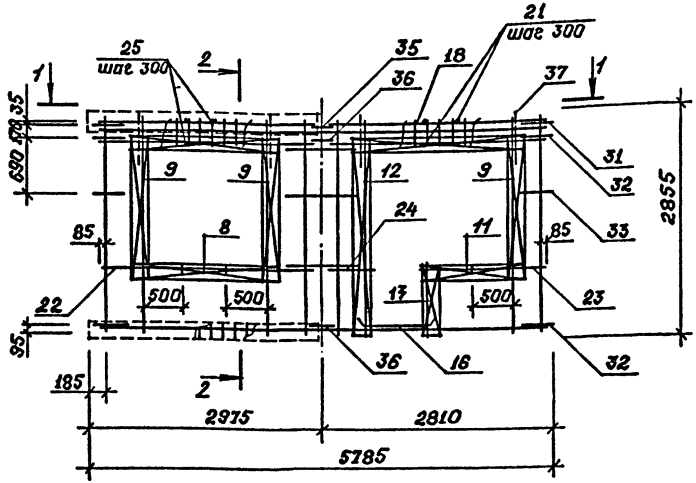

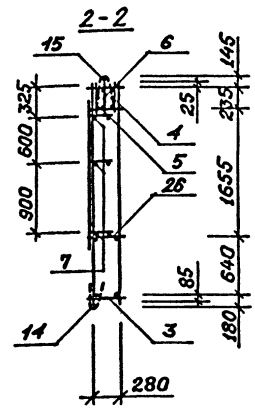

1.132.1-13ПВ.2 0112-01
- зеркальное отражение.
Остальное-см.
1.132.1-13ПВ.2 0112

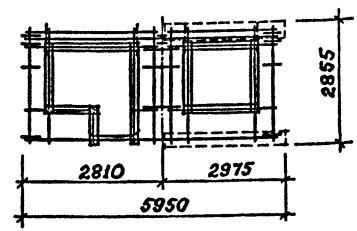

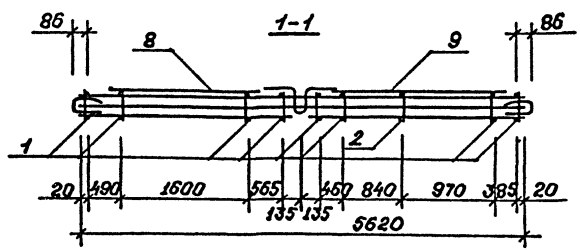

Обозначение узлов армирования см. Выпуск 0, докум. 0023 Д1, схема И.

Обозначение	Марка	Масса кг
1.132.1-13ПВ.2 0112	КП 34	115.9
-01	КП 35	115.4

Нач. АПМ	Боровик		IX.84
Н. контр.	Шоловал		IX.84
Гл. инж.	Лабинова		VIII.84
Провер.	Федоровская		VIII.84
Разраб.	Лавриненко		VI.84

1.132.1-13ПВ.2 0112 СБ

Каркас пространственный КП34, КП35 Сборочный чертеж

Стадия	Масса	Масштаб
Р	см. табл.	1:50 1:100
Лист	Листов 1	

ГОСГРАЖДАНСТРОЙ КиевЗНИИЭП

Инв.№ подл. | Подпись и дата | Взам.инв.№

Копировал

Формат А3

ФОРМАТ	ЗОНА	ПОЗ.	ОБОЗНАЧЕНИЕ	НАИМЕНОВАНИЕ	КОЛ.	ПРИМЕЧАНИЕ
				ДОКУМЕНТАЦИЯ		
А3			1.132.1-13ПВ.2 0113СБ	СБОРОЧНЫЙ ЧЕРТЕЖ		
А3			1.132.1-13ПВ.0 Д1	УЗЛЫ АРМАТУРНЫЕ		
				СБОРОЧНЫЕ ЕДИНИЦЫ		
				КАРКАС ПЛОСКИЙ		
А3		1	1.132.1-13ПВ.3 0010	КНС1	8	
А3		2	1.132.1-13ПВ.3 0011	КНС2	1	
А3		3	1.132.1-13ПВ.3 0021-02	КНС38	1	
А3		4	1.132.1-13ПВ.3 0023-01	КНС45	1	
А3		5	1.132.1-13ПВ.3 0023-08	КНС52	1	
А3		6	1.132.1-13ПВ.3 0024-03	КНС58	1	
А3		7	1.132.1-13ПВ.3 0022-02	КНС43	3	
А3		8	1.132.1-13ПВ.3 0017-01	КНС22	2	
А3		9	1.132.1-13ПВ.3 0017-03	КНС24	4	
А3		11	1.132.1-13ПВ.3 0017-07	КНС28	1	
А3		12	1.132.1-13ПВ.3 0017	КНС21	1	
А3		13	1.132.1-13ПВ.3 0017-02	КНС23	1	
А3		14	1.132.1-13ПВ.3 0014-01	КНС12	1	
А3		15	1.132.1-13ПВ.3 0015-01	КНС16	1	
А3		16	1.132.1-13ПВ.3 0020	КНС34	1	
А3		18	1.132.1-13ПВ.3 0023-03	КНС47	1	
А3		31	1.132.1-13ПВ.3 0033	АНКЕР АНС2	2	
А3		35	1.132.1-13ПВ.3 0033-01	АНС4	1	
				ДЕТАЛИ		
				СТ ОТД ГОСТ 5781-82		
А3		21	8.013.310	Ф8 А-III L=310	20	
А3		22	8.013.3360	Ф8 А-III L=3360	2	
А3		23	8.013.1460	Ф8 А-III L=1460	2	
				СТ ОТД ГОСТ 6727-80		
А3		24	4.041.490	Ф4 ВР-I L=490	2	
А3		25	5.041.310	Ф5 ВР-I L=310	24	
А3		26	4.041.400	Ф4 ВР-I L=400	3	
				АНКЕР ГОСТ 5781-82		
А3		32	12.011.1200	Ф12А-I L=1200	4	
А3		33	12.011.1200	Ф12А-I L=1200	2	
А3		36	12.011.1200	Ф12А-I L=1200	2	
				ПЕТЛЯ ГОСТ 5781-82		
А3		37	16.011.1900	Ф16А-I L=1900	4	
			ПЕРЕМЕННЫЕ ДАННЫЕ	ДЛЯ ИСПОЛНЕНИЙ:		
				1.132.1-13ПВ.2 0113 КП36		
				1.132.1-13ПВ.2 0113-01 КП37		

ЭПВЦ КиевЗНИИЭП | ОПЕРАТОР ТЛП КОРТ | ВЗАМ.ИНВ.№ | ПОДПИСЬ И ДАТА | ИНВ.№ ПОДЛ.

НАЧ.ОТД.	Боровик		IX.84
Н.КОНТР.	Шаповал		IX.84
ГЛ.СПЕЦ	Лабинова		VIII.84
ПРОВЕРИЛ	Лабинова		VIII.84
РАЗРАБ.	Федоровская		VIII.84

1.132.1-13ПВ.2 0113

КАРКАС ПРОСТРАНСТВ. КП36, КП37

СТАДИЯ	ЛИСТ	ЛИСТОВ
Р	1	2

ГОСГРАЖДАНСТРОЙ КиевЗНИИЭП

ФОРМАТ А4

1.132.1-13ПВ 2.0113 | ЛИСТ 2

20977-03 77

ФОРМАТ А4

1.132.1-13ПВ.2 0113

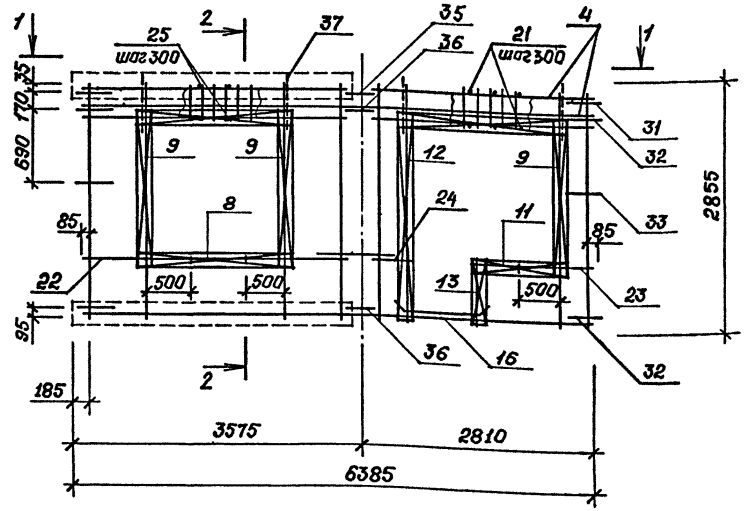

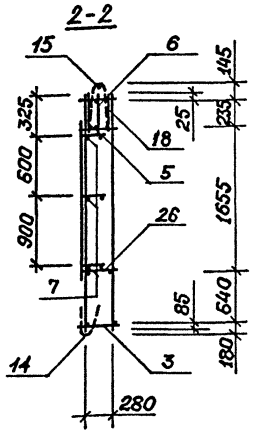

1.132.1-13ПВ.2 0113-01
-ЗЕРКАЛЬНОЕ ОТРАЖЕНИЕ.
ОСТАЛЬНОЕ - СМ.
1.132.1-13ПВ.2 0113

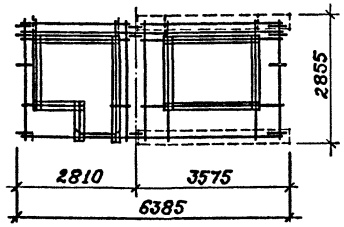

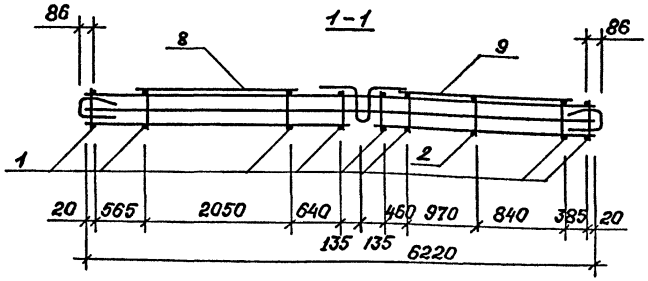

ОБОЗНАЧЕНИЕ	МАРКА	Масса, кг
1.132.1-13ПВ.2 0113	КП 36	123.8
-01	КП 37	123.8

Обозначение узлов армирования см. Выпуск 0 докум. 0023 Д1, схема 4.

Нач.АПМ	Боровик		IX.84
Н.контр.	Шаповал		IX.84
Гл.инж.	Лабинова		VIII.84
Провер.	Федоровская		VIII.84
Разраб.	Лавриненко		VI.84

1.132.1-13ПВ.2 0113 СБ

Каркас пространственный КП36, КП37
Сборочный чертеж

Стадия	Масса	Масштаб
Р	см. табл.	1:50 1:100
Лист	Листов 1	

ГОСГРАЖДАНСТРОЙ
КиевЗНИИЭП

Инв.№ подл. | Подпись и дата | Взам.инв.№

Копировал

Формат А3

ФОРМАТ	ЗОНА	ПОЗ.	ОБОЗНАЧЕНИЕ	НАИМЕНОВАНИЕ	КОЛ	ПРИМЕЧАНИЕ
				ДОКУМЕНТАЦИЯ		
А3			1.132.1-13ПВ.2 0114СБ	СБОРОЧНЫЙ ЧЕРТЕЖ		
А3			1.132.1-13ПВ.0 Д1	УЗЛЫ АРМАТУРНЫЕ		
				СБОРОЧНЫЕ ЕДИНИЦЫ		
				КАРКАС ПЛОСКИЙ		
А3		1	1.132.1-13ПВ.3 0010	КНС1	8	
А3		2	1.132.1-13ПВ.3 0011	КНС2	1	
А3		3	1.132.1-13ПВ.3 0021-01	КНС37	1	
А3		4	1.132.1-13ПВ.3 0023	КНС44	1	
А3		5	1.132.1-13ПВ.3 0023-08	КНС52	1	
А3		6	1.132.1-13ПВ.3 0024-03	КНС58	1	
А3		7	1.132.1-13ПВ.3 0022-02	КНС43	3	
А3		8	1.132.1-13ПВ.3 0017-04	КНС25	2	
А3		9	1.132.1-13ПВ.3 0017-03	КНС24	3	
А3		11	1.132.1-13ПВ.3 0017-05	КНС26	1	
А3		12	1.132.1-13ПВ.3 0017	КНС21	2	
А3		13	1.132.1-13ПВ.3 0017-02	КНС23	1	
А3		14	1.132.1-13ПВ.3 0014	КНС11	1	
А3		15	1.132.1-13ПВ.3 0015	КНС15	1	
А3		16	1.132.1-13ПВ.3 0020	КНС34	1	
А3		18	1.132.1-13ПВ.3 0023-04	КНС48	1	
А3		31	1.132.1-13ПВ.3 0033	АНКЕР АНС2	2	
А3		35	1.132.1-13ПВ.3 0033-01	АНС4	1	
				ДЕТАЛИ		
				СТ ОТД ГОСТ 5781-82		
А3		21	8.013.310	Ф8 А-III L=310	24	
А3		22	8.013.2760	Ф8 А-III L=2760	2	
А3		23	8.013.2000	Ф8 А-III L=2000	2	
				СТ ОТД ГОСТ 6727-80		
А3		24	4.041. 570	Ф4ВР-I L=570	2	
А3		25	5.041.310	Ф5 ВР-I L=310	20	
А3		26	4.041.400	Ф4 ВР-I L=400	4	
				АНКЕР ГОСТ 5781-82		
А3		32	12.011.1200	Ф12А-I L=1200	4	
А3		33	12.011.1200	Ф12А-I L=1200	2	
А3		36	12.011.1200	Ф12А-I L=1200	2	
				ПЕТЛЯ ГОСТ 5781-82		
А3		37	16.011.1900	Ф16А-I L=1900	4	
			ПЕРЕМЕННЫЕ ДАННЫЕ	ДЛЯ ИСПОЛНЕНИЙ:		

ЭПВЦ КиевЗНИИЭП — ОПЕРАТОР ТЛП КОРТ

ВЗАМ.ИНВ.№ | ПОДПИСЬ И ДАТА | ИНВ № ПОДЛ.

НАЧ.ОТД.	Боровик		IX.84
Н.КОНТР.	Шаловал		IX.84
ГЛ.СПЕЦ.	Лабинова		VIII.84
ПРОВЕРИЛ	Лабинова		VIII.84
РАЗРАБ.	Федоровская		VII.84

1.132.1-13ПВ.2 0114

КАРКАС ПРОСТРАНСТВ. КП38, КП39

СТАДИЯ	ЛИСТ	ЛИСТОВ
Р	1	2

ГОСГРАЖДАНСТРОЙ КиевЗНИИЭП

ФОРМАТ А4

ФОРМАТ	ЗОНА	ПОЗ.	ОБОЗНАЧЕНИЕ	НАИМЕНОВАНИЕ	КОЛ	ПРИМЕЧАНИЕ
				1.132.1-13ПВ.2 0114 КП38		
				1.132.1-13ПВ.2 0114-01 КП39		

ЭПВЦ Киев ЗНИИЭП — ОПЕРАТОР ТЛП КОРТ

ВЗАМ ИНВ № | ПОДПИСЬ И ДАТА | ИНВ №ПОДЛ.

1.132.1-13ПВ.2 0114 — ЛИСТ 2

ФОРМАТ А4

1.132.1 - 13пв. 2 0114

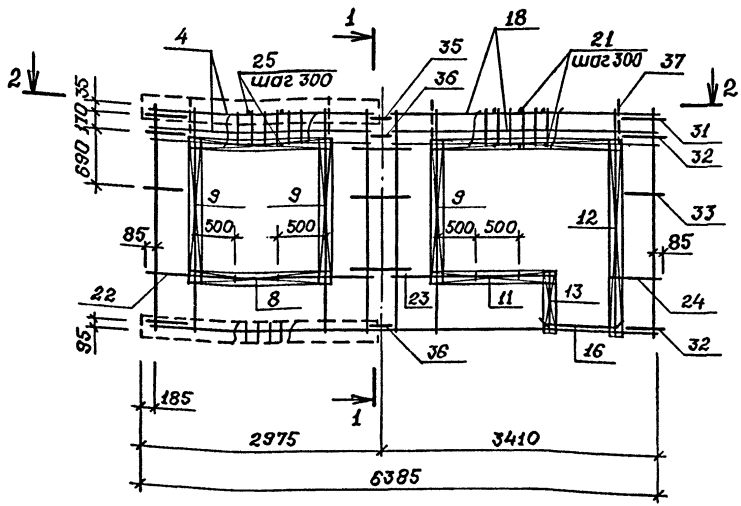

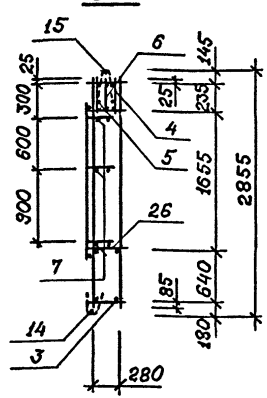

1.132.1 - 13 пв.2 0 114 -01
- зеркальное отражение.
Остальное - см.
1.132.1 - 13 пв.2 0 114.

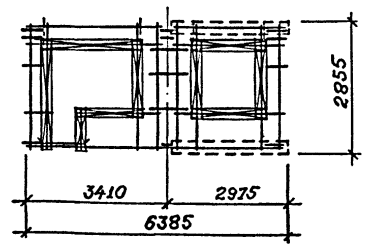

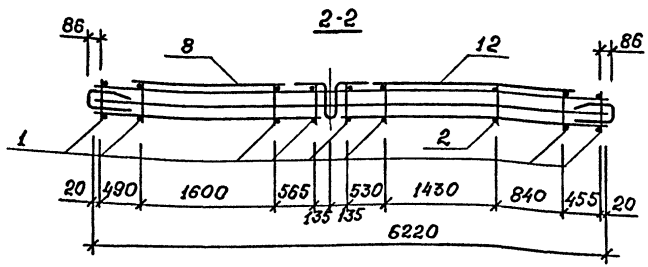

Обозначение	Марка	Масса, кг
1.132.1 - 13пв. 2 0114	КП 38	122.6
-01	КП 39	122.6

Обозначение узлов армирования см выпуск 0, докум. 0023 ДІ, схема 11.

Нач. АПМ	Боровик		IX.84
Н. контр.	Шаповал		IX.84
Гл. инж. пр.	Лабинова		VIII.84
Провер.	Воробская		VIII.84
Разраб.	Кихтенко		VI.84

1.132.1 - 13 пв. 2 0114 СБ

Каркас пространственный КП 38, КП 39
Сборочный чертеж

Стадия	Масса	Масштаб
Р	см. табл.	1:50 1:100
Лист	Листов 1	

ГОСГРАЖДАНСТРОЙ КиевЗНИИЭП

Инв.№ подл. | Подпись и дата | Взам.инв.№

Копировал

20977 - 03 80

Формат А3

ФОРМАТ	ЗОНА	ПОЗ.	ОБОЗНАЧЕНИЕ	НАИМЕНОВАНИЕ	КОЛ.	ПРИМЕЧАНИЕ
				ДОКУМЕНТАЦИЯ		
А3			1.132.1-13ПВ.2 0115СБ	СБОРОЧНЫЙ ЧЕРТЕЖ		
А3			1.132.1-13ПВ.0 Д1	УЗЛЫ АРМАТУРНЫЕ		
				СБОРОЧНЫЕ ЕДИНИЦЫ		
				КАРКАС ПЛОСКИЙ		
А3		1	1.132.1-13ПВ.3 0010	КНС1	8	
А3		2	1.132.1-13ПВ.3 0011	КНС2	1	
А3		3	1.132.1-13ПВ.3 0021-04	КНС40	1	
А3		4	1.132.1-13ПВ.3 0023-03	КНС47	1	
А3		5	1.132.1-13ПВ.3 0023-10	КНС54	1	
А3		6	1.132.1-13ПВ.3 0024-05	КНС60	1	
А3		7	1.132.1-13ПВ.3 0022-02	КНС43	3	
А3		8	1.132.1-13ПВ.3 0017-01	КНС22	2	
А3		9	1.132.1-13ПВ.3 0017-03	КНС24	3	
А3		11	1.132.1-13ПВ.3 0017-05	КНС26	1	
А3		12	1.132.1-13ПВ.3 0017	КНС21	2	
А3		13	1.132.1-13ПВ.3 0017-02	КНС23	1	
А3		14	1.132.1-13ПВ.3 0014-01	КНС12	1	
А3		15	1.132.1-13ПВ.3 0015-01	КНС16	1	
А3		16	1.132.1-13ПВ.3 0020	КНС34	1	
А3		18	1.132.1-13ПВ.3 0023-04	КНС48	1	
А3		31	1.132.1-13ПВ.3 0033	АНКЕР АНС2	2	
А3		35	1.132.1-13ПВ.3 0033-01	АНС4	1	
				ДЕТАЛИ		
				СТ ОТД ГОСТ 5781-82		
А3		21	8.013.310	Ф8 А-III L=310	24	
А3		22	8.013.3360	Ф8 А-III L=3360	2	
А3		23	8.013.2000	Ф8 А-III L=2000	2	
				СТ ОТД ГОСТ 6727-80		
А3		24	4.041. 570	Ф4ВР-I L=570	2	
А3		25	5.041.310	Ф5 ВР-I L=310	24	
А3		26	4.041.400	Ф4 ВР-I L=400	4	
				АНКЕР ГОСТ 5781-82		
А3		32	12.011.1200	Ф12А-I L=1200	4	
А3		33	12.011.1200	Ф12А-I L=1200	2	
А3		36	12.011.1200	Ф12А-I L=1200	2	
				ПЕТЛЯ ГОСТ 5781-82		
А3		37	18.011.2000	Ф18А-I L=2000	4	
			ПЕРЕМЕННЫЕ ДАННЫЕ	ДЛЯ ИСПОЛНЕНИЙ:		

ЭПВЦ КиевЗНИИЭП | ОПЕРАТОР ТЛП КОРТ

ВЗАМ.ИНВ.№ | ПОДПИСЬ И ДАТА | ИНВ.№ ПОДЛ.

НАЧ.ОТД.	Боровик		IX.84
Н.КОНТР.	Шалобол		IX.84
ГЛ.СПЕЦ.	Лабинова		VIII.84
ПРОВЕРИЛ	Лабинова		VIII.84
РАЗРАБ.	Федоровская		VII.84

1.132.1-13ПВ.2 0115

КАРКАС ПРОСТРАНСТВ. КП40, КП41

СТАДИЯ	ЛИСТ	ЛИСТОВ
Р	1	2

ГОСГРАЖДАНСТРОЙ КиевЗНИИЭП

ФОРМАТ А4

ФОРМАТ	ЗОНА	ПОЗ.	ОБОЗНАЧЕНИЕ	НАИМЕНОВАНИЕ	КОЛ	ПРИМЕЧАНИЕ
				1.132.1-13ПВ.2 0115 КП40		
				1.132.1-13ПВ.2 0115-01 КП41		

ЭПВЦ КиевЗНИИЭП | ОПЕРАТОР ТЛП КОРТ

ВЗАМ.ИНВ.№ | ПОДПИСЬ И ДАТА | ИНВ.№ ПОДЛ.

1.132.1-13ПВ.2 0115

ЛИСТ 2

20977-03 81

ФОРМАТ А4

1.132.1-13 ПВ.2 0115

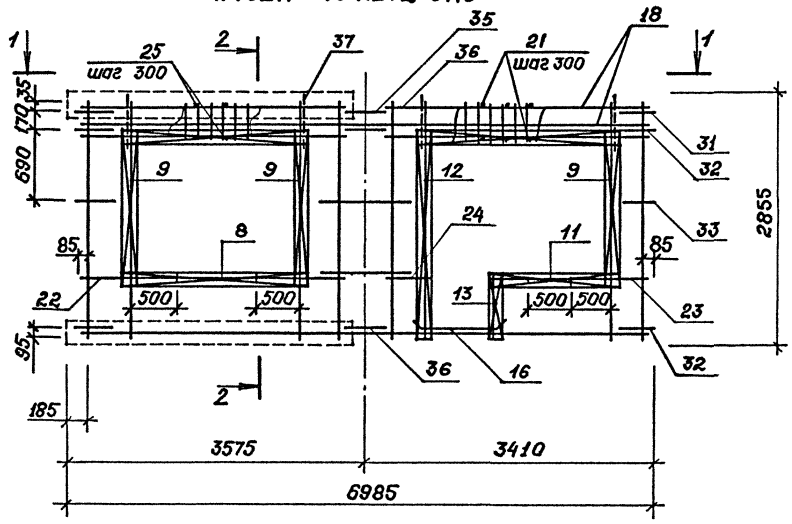

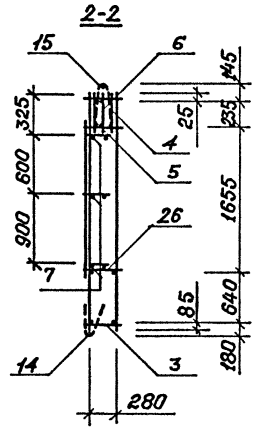

1.132.1-13 ПВ.2 0115-01
- зеркальное отражение.
Остальное - см.
1.132.1-13 ПВ.2 115

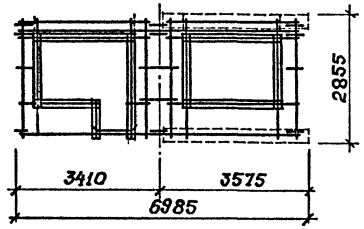

Обозначение	Марка	Масса кг
1.132.1-13 ПВ.2 0115	КП40	135.1
-01	КП41	135.1

1-1

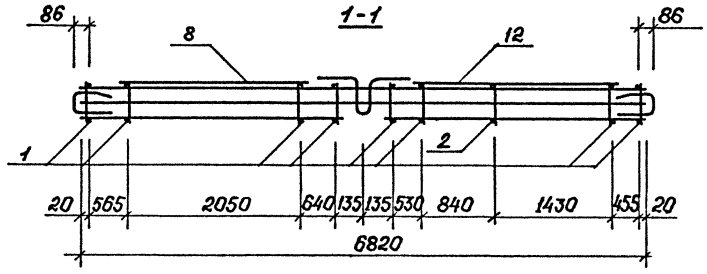

Обозначение узлов армирования см Выпуск 0, докум. 0023 ДІ, схема Н.

Нач. АПМ	Боровик		IX.84
Н. контр.	Шапова		IX.84
Гл. инж	Лабинова		VIII.84
Провер.	Федоровская		VIII.84
Разраб.	Лавриненко		VI.84

1.132.1-13 ПВ.2 0115 СБ

Каркас пространственный КП40, КП41
Сборочный чертеж

Стадия	Масса	Масштаб
Р	см. табл.	1:50 1:100
Лист	Листов 1	

ГОСГРАЖДАНСТРОЙ
КиевЗНИИЭП

Взам. инв. № | Подпись и дата | Инв. № подл.

20977-03 82

Копировал

Формат А3

ФОРМАТ	ЗОНА	ПОЗ.	ОБОЗНАЧЕНИЕ	НАИМЕНОВАНИЕ	КОЛ.	ПРИМЕЧАНИЕ
				ДОКУМЕНТАЦИЯ		
А3			1.132.1-13ПВ.2 0116СБ	СБОРОЧНЫЙ ЧЕРТЕЖ		
А3			1.132.1-13ПВ.0 Д1	УЗЛЫ АРМАТУРНЫЕ		
				СБОРОЧНЫЕ ЕДИНИЦЫ		
				КАРКАС ПЛОСКИЙ		
А3		1	1.132.1-13ПВ.3 0010	КНС1	8	
А3		2	1.132.1-13ПВ.3 0011	КНС2	1	
А3		3	1.132.1-13ПВ.3 0021-04	КНС40	1	
А3		4	1.132.1-13ПВ.3 0023-03	КНС47	1	
А3		5	1.132.1-13ПВ.3 0023-10	КНС54	1	
А3		6	1.132.1-13ПВ.3 0024-05	КНС60	1	
А3		7	1.132.1-13ПВ.3 0022-02	КНС43	3	
А3		8	1.132.1-13ПВ.3 0017-01	КНС22	2	
А3		9	1.132.1-13ПВ.3 0017-03	КНС24	3	
А3		11	1.132.1-13ПВ.3 0017-05	КНС26	1	
А3		12	1.132.1-13ПВ.3 0017	КНС21	2	
А3		13	1.132.1-13ПВ.3 0017-02	КНС23	1	
А3		14	1.132.1-13ПВ.3 0014-01	КНС12	1	
А3		15	1.132.1-13ПВ.3 0015-01	КНС16	1	
А3		16	1.132.1-13ПВ.3 0020	КНС34	1	
А3		18	1.132.1-13ПВ.3 0023-04	КНС48	1	
А3		31	1.132.1-13ПВ.3 0033	АНКЕР АНС2	2	
А3		35	1.132.1-13ПВ.3 0033-01	АНС4	1	
				ДЕТАЛИ		
				СТ ОТД ГОСТ 5781-82		
А3		21	8.013.310	Ф8 А-III L=310	24	
А3		22	8.013.3360	Ф8 А-III L=3360	2	
А3		23	8.013.2000	Ф8 А-III L=2000	2	
				СТ ОТД ГОСТ 6727-80		
А3		24	4.041. 570	Ф4ВР-I L=570	2	
А3		25	5.041.310	Ф5 ВР-I L=310	24	
А3		26	4.041.400	Ф4 ВР-I L=400	4	
				АНКЕР ГОСТ 5781-82		
А3		32	12.011.1200	Ф12А-I L=1200	4	
А3		33	12.011.1200	Ф12А-I L=1200	2	
А3		36	12.011.1200	Ф12А-I L=1200	2	
				ПЕТЛЯ ГОСТ 5781-82		
А3		37	18.011.2000	Ф18А-I L=2000	4	
			ПЕРЕМЕННЫЕ ДАННЫЕ	ДЛЯ ИСПОЛНЕНИЙ:		

ЭПВЦ КиевЗНИИЭП | ОПЕРАТОР ТЛП КОРТ

ВЗАМ.ИНВ.№ | ПОДПИСЬ И ДАТА | ИНВ.№ ПОДЛ

НАЧ.ОТД.	Боровик		IX.84
Н.КОНТР.	Шаловал		IX.84
ГЛ.СПЕЦ.	Лабинова		VIII.84
ПРОВЕРИЛ	Лабинова		VIII.84
РАЗРАБ.	Федоровская		VII.84

1.132.1-13ПВ.2 0116

КАРКАС ПРОСТРАНСТВ. КП42, КП43

СТАДИЯ	ЛИСТ	ЛИСТОВ
Р	1	2

ГОСГРАЖДАНСТРОЙ КиевЗНИИЭП

ФОРМАТ А4

ФОРМАТ	ЗОНА	ПОЗ.	ОБОЗНАЧЕНИЕ	НАИМЕНОВАНИЕ	КОЛ	ПРИМЕЧАНИЕ
				1.132.1-13ПВ.2 0116 КП42		
				1.132.1-13ПВ.2 0116-01 КП43		

ЭПВЦ Киев ЗНИИЭП | ОПЕРАТОР ТЛП КОРТ

ВЗАМ.ИНВ.№ | ПОДПИСЬ И ДАТА | ИНВ.№ ПОДЛ

1.132.1-13ПВ.2 0116

ЛИСТ 2

ФОРМАТ А4

1.132.1 - 13 пв, 2 0116

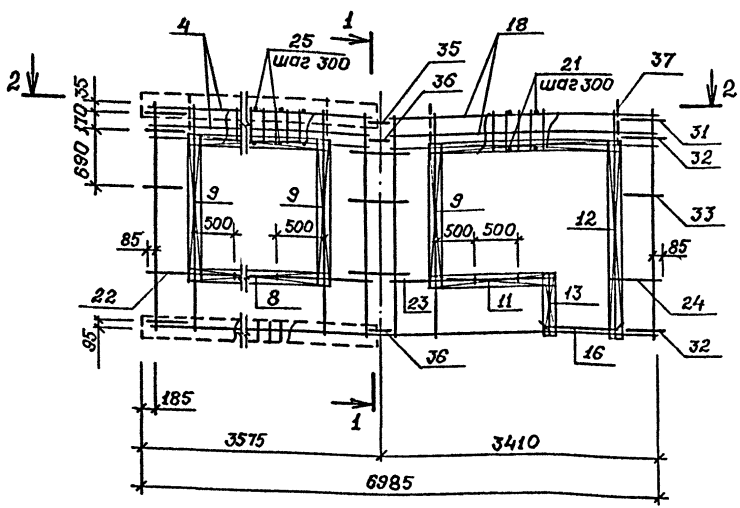

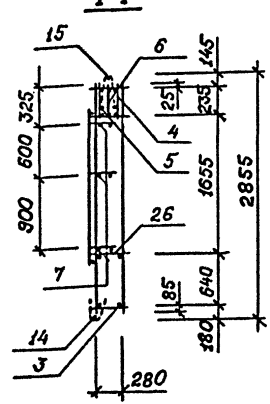

1.132.1 - 13 пв, 2 0116-01
- зеркальное отражение
Остальное - см.
1.132.1 - 13 пв, 2 0116

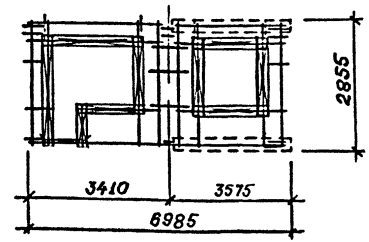

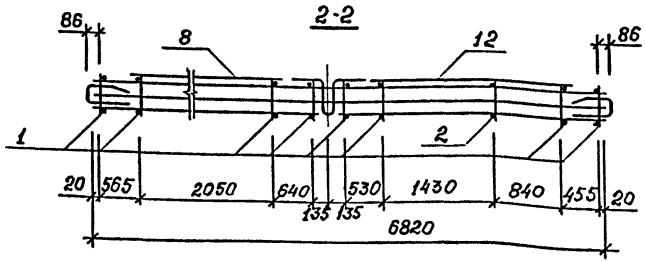

Обозначение узлов армирования см. Выпуск 0, докум. 0023 №1, схема 4.

Обозначение	Марка	Масса, кг
1.132.1 - 13 пв. 2 0116	КП 42	135.1
-01	КП 43	135.1

Нач. АПМ	Боровик		IX.84
Н. контр.	Шаповал		IX.84
Гл. инж. пр.	Лабинова		VIII.84
Провер.	Доробская		VIII.84
Разраб.	Кихтенко		VI.84

1.132.1 - 13 пв, 2 0116 СБ

Каркас пространственный КП 42, КП 43. Сборочный чертеж

Стадия	Масса	Масштаб
Р	см. табл.	1:50 1:100
Лист	Листов 1	

ГОСГРАЖДАНСТРОЙ КиевЗНИИЭП

Инв.№ подл. | Подпись и дата | Взам.инв.№

ФОРМАТ	ЗОНА	ПОЗ.	ОБОЗНАЧЕНИЕ	НАИМЕНОВАНИЕ	КОЛ	ПРИМЕЧАНИЕ
				ДОКУМЕНТАЦИЯ		
А3			1.132.1-13ПВ.2 0117СБ	СБОРОЧНЫЙ ЧЕРТЕЖ		
А3			1.132.1-13ПВ.0 Д1	УЗЛЫ АРМАТУРНЫЕ		
				СБОРОЧНЫЕ ЕДИНИЦЫ		
				КАРКАС ПЛОСКИЙ		
А3		1	1.132.1-13ПВ.3 0010	КНС1	8	
А3		2	1.132.1-13ПВ.3 0011	КНС2	1	
А3		3	1.132.1-13ПВ.3 0021	КНС36	1	
А3		4	1.132.1-13ПВ.3 0023	КНС44	1	
А3		5	1.132.1-13ПВ.3 0023-06	КНС50	1	
А3		6	1.132.1-13ПВ.3 0024-01	КНС56	1	
А3		7	1.132.1-13ПВ.3 0022-02	КНС43	3	
А3		8	1.132.1-13ПВ.3 0017-04	КНС25	2	
А3		9	1.132.1-13ПВ.3 0017-03	КНС24	4	
А3		11	1.132.1-13ПВ.3 0017-07	КНС28	1	
А3		12	1.132.1-13ПВ.3 0017	КНС21	1	
А3		13	1.132.1-13ПВ.3 0017-02	КНС23	1	
А3		14	1.132.1-13ПВ.3 0014	КНС11	1	
А3		15	1.132.1-13ПВ.3 0015	КНС15	1	
А3		16	1.132.1-13ПВ.3 0020	КНС34	1	
А3		18	1.132.1-13ПВ.3 0023-01	КНС45	1	
А3		31	1.132.1-13ПВ.3 0033	АНКЕР АНС2	2	
А3		35	1.132.1-13ПВ.3 0033-01	АНС4	1	
				ДЕТАЛИ		
				СТ ОТД ГОСТ 5781-82		
А3		21	8.013.310	Ф8 А-III L=310	20	
А3		22	8.013.2760	Ф8 А-III L=2760	2	
А3		23	8.013.1460	Ф8 А-III L=1460	2	
				СТ ОТД ГОСТ 6727-80		
А3		24	4.041.490	Ф4 ВР-I L=490	2	
А3		25	5.041.310	Ф5 ВР-I L=310	20	
А3		26	4.041.400	Ф4 ВР-I L=400	3	
				АНКЕР ГОСТ 5781-82		
А3		32	12.011.1200	Ф12А-I L=1200	4	
А3		33	12.011.1200	Ф12А-I L=1200	2	
А3		36	12.011.1200	Ф12А-I L=1200	2	
				ПЕТЛЯ ГОСТ 5781-82		
А3		37	16.011.1900	Ф16А-I L=1900	4	
			ПЕРЕМЕННЫЕ ДАННЫЕ	ДЛЯ ИСПОЛНЕНИЙ:		

ЭПВЦ КиевЗНИИЭП | ОПЕРАТОР ТЛП КОРТ

ВЗАМ.ИНВ.№ | ПОДПИСЬ И ДАТА | ИНВ.№ ПОДЛ

НАЧ.ОТД.	Боровик		IX.84
Н.КОНТР.	Шаповал		IX.84
ГЛ.СПЕЦ.	Лабинова		VIII.84
ПРОВЕРИЛ	Лабинова		VIII.84
РАЗРАБ.	Федоровская		VIII.84

1.132.1-13ПВ.2 0117

КАРКАС ПРОСТРАНСТВ. КП44, КП45

СТАДИЯ	ЛИСТ	ЛИСТОВ
Р	1	2

ГОСГРАЖДАНСТРОЙ КиевЗНИИЭП

ФОРМАТ А4

ФОРМАТ	ЗОНА	ПОЗ.	ОБОЗНАЧЕНИЕ	НАИМЕНОВАНИЕ	КОЛ	ПРИМЕЧАНИЕ
				1.132.1-13ПВ.2 0117 КП44		
				1.132.1-13ПВ.2 0117-01 КП45		

ЭПВЦ Киев ЗНИИЭП | ОПЕРАТОР ТЛП КОРТ

ВЗАМ.ИНВ.№ | ПОДПИСЬ И ДАТА | ИНВ.№ ПОДЛ.

1.132.1-13ПВ.2 0117

ЛИСТ 2

ФОРМАТ А4

1.132.1-13ПВ.2 0117

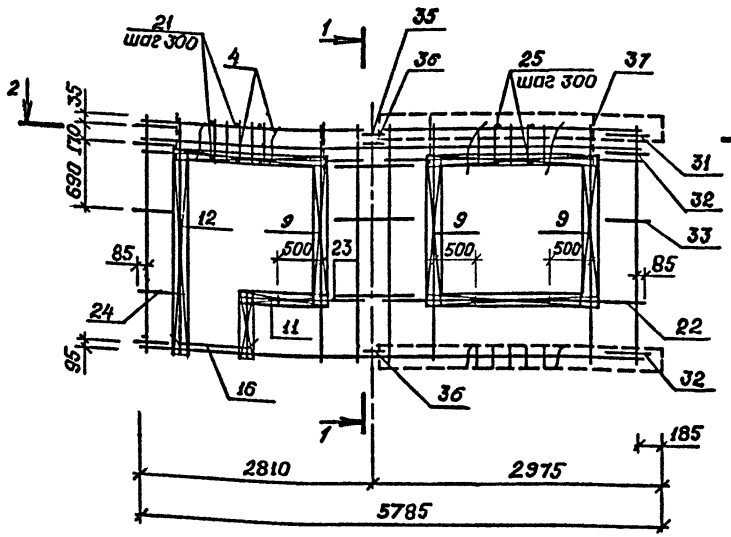

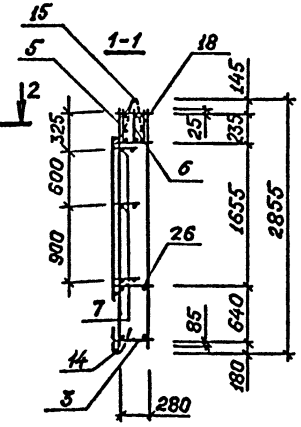

1.132.1-13ПВ. 2 0117-01
-ЗЕРКАЛЬНОЕ ОТРАЖЕНИЕ.
ОСТАЛЬНОЕ - СМ.
1.132.1-13ПВ.2 0117

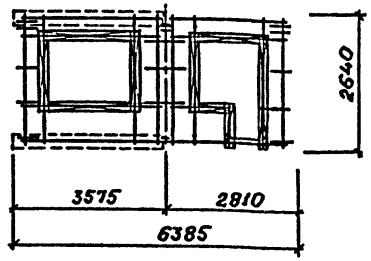

2-2

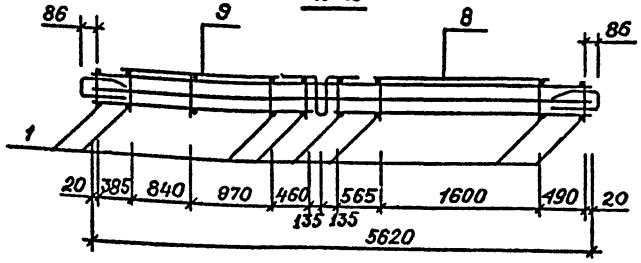

Обозначение узлов армирования см. Выпуск 0, докум. 0023 ДІ, схема Е.

ОБОЗНАЧЕНИЕ	МАРКА	Масса, кг
1.132.1-13 ПВ.2 0117	КП 44	115.4
-01	КП 45	115.3

Нач.АПМ	Боровик		IX.84
Н. контр.	Шапошня		IX.84
Гл. инж.	Хазинов		VIII.84
Провер.	Федорчук		VIII.84
Разраб.	Гладзяа		VI.84

1.132.1-13ПВ.2 0117 СБ

Каркас пространственный КП44, КП45
Сборочный чертеж

Стадия	Масса	Масштаб
Р	см. табл.	1:50 1:100
Лист	Листов 1	

ГОСГРАЖДАНСТРОЙ
КиевЗНИИЭП

Инв.№ подл. | Подпись и дата | Взам.инв.№

Копировал

20977-03 86

Формат А3

ФОРМАТ	ЗОНА	ПОЗ	ОБОЗНАЧЕНИЕ	НАИМЕНОВАНИЕ	КОЛ	ПРИМЕЧАНИЕ
				ДОКУМЕНТАЦИЯ		
А3			1.132.1-13ПВ.2 0118СВ	СВОРОЧНЫЙ ЧЕРТЕЖ		
А3			1.132.1-13ПВ.0 Д1	УЗЛЫ АРМАТУРНЫЕ		
				СВОРОЧНЫЕ ЕДИНИЦЫ		
				КАРКАС ПЛОСКИЙ		
А3		1	1.132.1-13ПВ.3 0010	КНС1	8	
А3		2	1.132.1-13ПВ.3 0011	КНС2	1	
А3		3	1.132.1-13ПВ.3 0021-01	КНС37	1	
А3		4	1.132.1-13ПВ.3 0023-01	КНС45	1	
А3		5	1.132.1-13ПВ.3 0023-08	КНС52	1	
А3		6	1.132.1-13ПВ.3 0024-03	КНС58	1	
А3		7	1.132.1-13ПВ.3 0022-02	КНС43	3	
А3		8	1.132.1-13ПВ.3 0017-01	КНС22	2	
А3		9	1.132.1-13ПВ.3 0017-03	КНС24	4	
А3		11	1.132.1-13ПВ.3 0017-07	КНС28	1	
А3		12	1.132.1-13ПВ.3 0017	КНС21	1	
А3		13	1.132.1-13ПВ.3 0017-02	КНС23	1	
А3		14	1.132.1-13ПВ.3 0014-01	КНС12	1	
А3		15	1.132.1-13ПВ.3 0015-01	КНС16	1	
А3		16	1.132.1-13ПВ.3 0020	КНС34	1	
А3		18	1.132.1-13ПВ.3 0023-03	КНС47	1	
А3		31	1.132.1-13ПВ.3 0033	АНКЕР АНС2	2	
А3		35	1.132.1-13ПВ.3 0033-01	АНС4	1	
				ДЕТАЛИ		
				СТ ОТД ГОСТ 5781-82		
А3		21	8.013.310	Ф8 А-III L=310	20	
А3		22	8.013.3360	Ф8 А-III L=3360	2	
А3		23	8.013.1460	Ф8 А-III L=1460	2	
				СТ ОТД ГОСТ 6727-80		
А3		24	4.041.490	Ф4 ВР-I L=490	2	
А3		25	5.041.310	Ф5 ВР-I L=310	24	
А3		26	4.041.400	Ф4 ВР-I L=400	3	
				АНКЕР ГОСТ 5781-82		
А3		32	12.011.1200	Ф12А-I L=1200	4	
А3		33	12.011.1200	Ф12А-I L=1200	2	
А3		36	12.011.1200	Ф12А-I L=1200	2	
				ПЕТЛЯ ГОСТ 5781-82		
А3		37	16.011.1900	Ф16А-I L=1900	4	
			ПЕРЕМЕННЫЕ ДАННЫЕ	ДЛЯ ИСПОЛНЕНИЙ:		

ЭПВЦ КиевЗНИИЭП | ОПЕРАТОР ТЛП КОРТ | ВЗАМ.ИНВ.№ | ПОДПИСЬ И ДАТА | ИНВ.№ ПОДЛ.

1.132.1-13ПВ.2 0118

НАЧ.ОТД.	Боровик		IX.84
Н.КОНТР.	Шаповал		IX.84
ГЛ.СПЕЦ.	Лобинова		VIII.84
ПРОВЕРИЛ	Лабинова		VIII.84
РАЗРАБ.	Федоровская		VIII.84

КАРКАС ПРОСТРАНСТВ. КП46, КП47

СТАДИЯ	ЛИСТ	ЛИСТОВ
Р	1	2

ГОСГРАЖДАНСТРОЙ КиевЗНИИЭП

ФОРМАТ А4

ФОРМАТ	ЗОНА	ПОЗ.	ОБОЗНАЧЕНИЕ	НАИМЕНОВАНИЕ	КОЛ	ПРИМЕЧАНИЕ
				1.132.1-13ПВ.2 0118 КП46		
				1.132.1-13ПВ.2 0118-01 КП47		

ЭПВЦ Киев ЗНИИЭП | ОПЕРАТОР ТЛП КОРТ | ВЗАМ.ИНВ.№ | ПОДПИСЬ И ДАТА | ИНВ №ПОДЛ.

1.132.1-13ПВ.2 0118

ЛИСТ 2

ФОРМАТ А4

1.132.1-13ПВ.2 0118

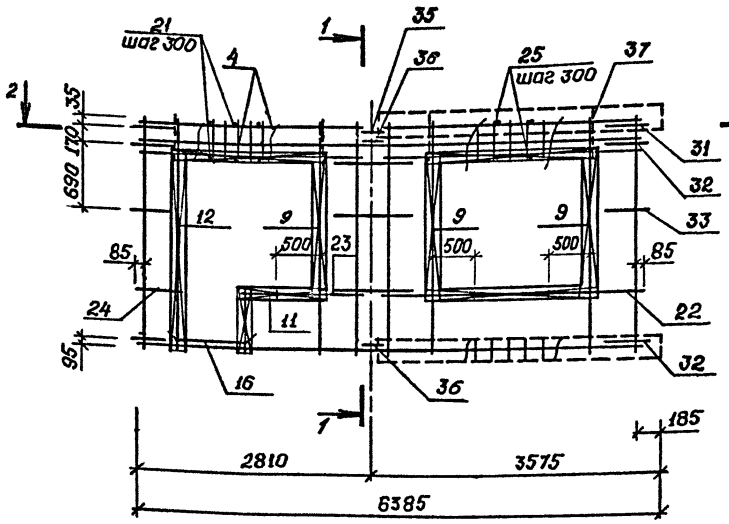

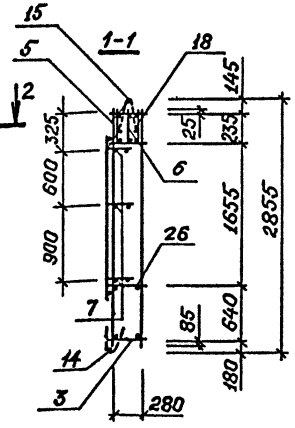

1.132.1-13ПВ. 2 0118-01
-ЗЕРКАЛЬНОЕ ОТРАЖЕНИЕ.
ОСТАЛЬНОЕ - СМ.
1.132.1-13ПВ.2 0118

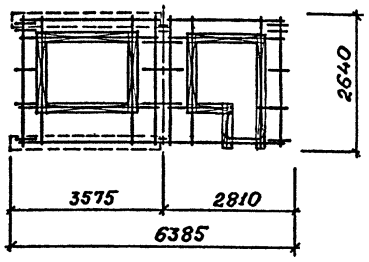

2-2

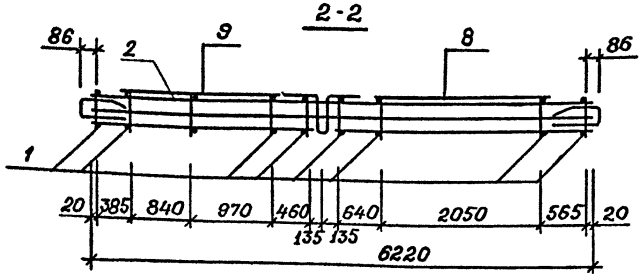

Обозначение узлов армирования см. Выпуск 0, докум. 0023.01, схема Е.

ОБОЗНАЧЕНИЕ	МАРКА	Масса, кг
1.132.1-13ПВ.2 0118	КП 46	123.7
-01	КП 47	123.7

Нач. АПМ	Бородин		IX.84
Н. контр.	Шаповал		IX.84
Гл. инж.	Лавинов		IX.84
Провер.	Федорович		VIII.84
Разраб.	Гайдаля		VII.84

1.132.1-13ПВ.2 0118 СБ

Каркас пространственный КП 46, КП 47. Сборочный чертеж

Стадия	Масса	Масштаб
Р	см табл.	1:50 1:100
Лист	Листов 1	

ГОСГРАЖДАНСТРОЙ КиевЗНИИЭП

Инв.№ подл. | Подпись и дата | Взам.инв.№

ФОРМАТ	ЗОНА	ПОЗ.	ОБОЗНАЧЕНИЕ	НАИМЕНОВАНИЕ	КОЛ.	ПРИМЕЧАНИЕ
				ДОКУМЕНТАЦИЯ		
А3			1.132.1-13ПВ.2 0119СБ	СБОРОЧНЫЙ ЧЕРТЕЖ		
А3			1.132.1-13ПВ.0 Д1	УЗЛЫ АРМАТУРНЫЕ		
				СБОРОЧНЫЕ ЕДИНИЦЫ		
				КАРКАС ПЛОСКИЙ		
А3		1	1.132.1-13ПВ.3 0010	КНС1	8	
А3		2	1.132.1-13ПВ.3 0011	КНС2	1	
А3		3	1.132.1-13ПВ.3 0021-04	КНС40	1	
А3		4	1.132.1-13ПВ.3 0023-02	КНС46	1	
А3		5	1.132.1-13ПВ.3 0023-10	КНС54	1	
А3		6	1.132.1-13ПВ.3 0024-05	КНС60	1	
А3		7	1.132.1-13ПВ.3 0022-02	КНС43	3	
А3		8	1.132.1-13ПВ.3 0017-04	КНС25	2	
А3		9	1.132.1-13ПВ.3 0017-03	КНС24	3	
А3		11	1.132.1-13ПВ.3 0017-05	КНС26	1	
А3		12	1.132.1-13ПВ.3 0017	КНС21	2	
А3		13	1.132.1-13ПВ.3 0017-02	КНС23	2	
А3		14	1.132.1-13ПВ.3 0014-01	КНС12	1	
А3		15	1.132.1-13ПВ.3 0015-01	КНС16	1	
А3		16	1.132.1-13ПВ.3 0020	КНС34	1	
А3		18	1.132.1-13ПВ.3 0023-04	КНС48	1	
А3		31	1.132.1-13ПВ.3 0033	АНКЕР АНС2	2	
А3		35	1.132.1-13ПВ.3 0033-01	АНС4	1	
				ДЕТАЛИ		
				СТ ОТД ГОСТ 5781-82		
А3		21	8.013.310	Ф8 А-III L=310	24	
А3		22	8.013.3360	Ф8 А-III L=3360	2	
А3		23	8.013.2000	Ф8 А-III L=2000	2	
				СТ ОТД ГОСТ 6727-80		
А3		24	4.041. 570	Ф4ВР-I L=570	2	
А3		25	5.041.310	Ф5 ВР-I L=310	24	
А3		26	4.041.400	Ф4 ВР-I L=400	4	
				АНКЕР ГОСТ 5781-82		
А3		32	12.011.1200	Ф12А-I L=1200	4	
А3		33	12.011.1200	Ф12А-I L=1200	2	
А3		36	12.011.1200	Ф12А-I L=1200	2	
				ПЕТЛЯ ГОСТ 5781-82		
А3		37	18.011.2000	Ф18А-I L=2000	4	
			ПЕРЕМЕННЫЕ ДАННЫЕ	ДЛЯ ИСПОЛНЕНИЙ:		

ЭПВЦ КиевЗНИИЭП | ОПЕРАТОР ТЛП КОРТ

ВЗАМ.ИНВ.№ | ПОДПИСЬ И ДАТА | ИНВ.№ ПОДЛ.

НАЧ.ОТД.	Боровик		IX.84
Н.КОНТР.	Шаповал		IX.84
ГЛ.СПЕЦ.	Лабинова		VIII.84
ПРОВЕРИЛ	Лабинова		VIII.84
РАЗРАБ.	Федоровская		VII.84

1.132.1-13ПВ.2 0119

КАРКАС ПРОСТРАНСТВ. КП48, КП49

СТАДИЯ	ЛИСТ	ЛИСТОВ
Р	1	2

ГОСГРАЖДАНСТРОЙ КиевЗНИИЭП

ФОРМАТ А4

ФОРМАТ	ЗОНА	ПОЗ.	ОБОЗНАЧЕНИЕ	НАИМЕНОВАНИЕ	КОЛ	ПРИМЕЧАНИЕ
				1.132.1-13ПВ.2 0119 КП48		
				1.132.1-13ПВ.2 0119-01 КП49		

ЭПВЦ КиевЗНИИЭП | ОПЕРАТОР ТЛП КОРТ

ВЗАМ.ИНВ.№ | ПОДПИСЬ И ДАТА | ИНВ.№ ПОДЛ.

1.132.1-13ПВ.2 0119 | ЛИСТ 2

20977-03 89

ФОРМАТ А4

1.132.1-13ПВ.2 0119

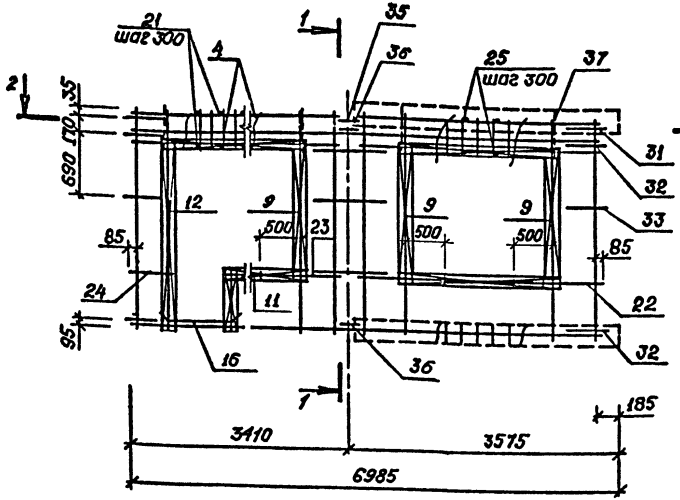

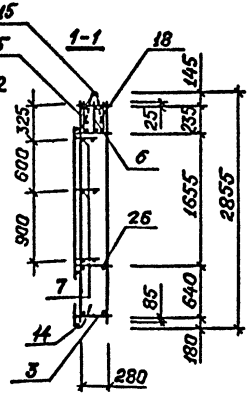

1.132.1-13ПВ.2 0119-01
-ЗЕРКАЛЬНОЕ ОТРАЖЕНИЕ.
ОСТАЛЬНОЕ - СМ.
1.132.1-13ПВ.2 0119

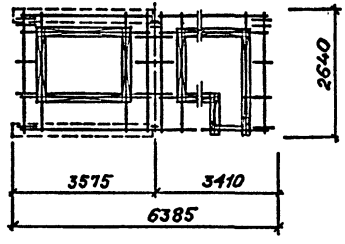

2-2

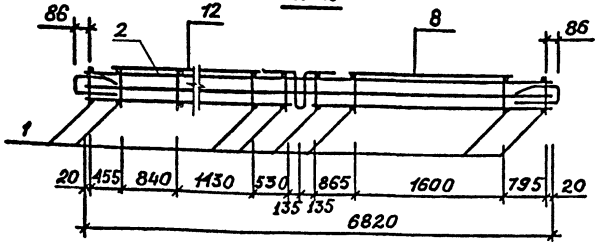

Обозначение узлов армирования см. Выпуск 0, докум. 0023.01, схема 4.

ОБОЗНАЧЕНИЕ	МАРКА	Масса, кг
1.132.1-13ПВ.2 0119	КП48	133,5
-01	КП49	133,5

Нач.АПМ	Боровик		IX.84
Н. контр.	Шаповал		IX.84
Гл. инж.	Лапинов		VIII.84
Провер.	Федорский		VIII.84
Разраб.	Галаэла		VI.84

1.132.1-13ПВ.2 0119 СБ

Каркас пространственный КП48, КП49
Сборочный чертеж

Стадия	Масса	Масштаб
Р	Б.М. табл.	1:50 1:100
Лист	Листов 1	

ГОСГРАЖДАНСТРОЙ
КиевЗНИИЭП

20911-03 90

Копировал

Формат А3

ФОРМАТ	ЗОНА	ПОЗ.	ОБОЗНАЧЕНИЕ	НАИМЕНОВАНИЕ	КОЛ.	ПРИМЕЧАНИЕ
				ДОКУМЕНТАЦИЯ		
А3			1.132.1-13ПВ.2 0120СБ	СБОРОЧНЫЙ ЧЕРТЕЖ		
А3			1.132.1-13ПВ.0 Д1	УЗЛЫ АРМАТУРНЫЕ		
				СБОРОЧНЫЕ ЕДИНИЦЫ		
				КАРКАС ПЛОСКИЙ		
А3		1	1.132.1-13ПВ.3 0010	КНС1	8	
А3		2	1.132.1-13ПВ.3 0011	КНС2	1	
А3		3	1.132.1-13ПВ.3 0021	КНС36	1	
А3		4	1.132.1-13ПВ.3 0023-01	КНС45	2	
А3		5	1.132.1-13ПВ.3 0023-06	КНС50	1	
А3		6	1.132.1-13ПВ.3 0024-01	КНС56	1	
А3		7	1.132.1-13ПВ.3 0022-02	КНС43	3	
А3		8	1.132.1-13ПВ.3 0017-04	КНС25	2	
А3		9	1.132.1-13ПВ.3 0017-03	КНС24	4	
А3		11	1.132.1-13ПВ.3 0017-07	КНС28	1	
А3		12	1.132.1-13ПВ.3 0017	КНС21	1	
А3		13	1.132.1-13ПВ.3 0017-02	КНС23	1	
А3		16	1.132.1-13ПВ.3 0020	КНС34	1	
А3		31	1.132.1-13ПВ.3 0033	АНКЕР АНС2	2	
А3		35	1.132.1-13ПВ.3 0033-01	АНС4	1	
				ДЕТАЛИ		
				СТ ОТД ГОСТ 5781-82		
А3		21	8.013.310	Ф8 А-III L=310	40	
А3		22	8.013.2760	Ф8 А-III L=2760	2	
А3		23	8.013.1460	Ф8 А-III L=1460	2	
				СТ ОТД ГОСТ 6727-80		
А3		24	4.041.490	Ф4 ВР-I L=490	2	
А3		26	4.041.400	Ф4 ВР-I L=400	3	
				АНКЕР ГОСТ 5781-82		
А3		32	12.011.1200	Ф12А-I L=1200	4	
А3		33	12.011.1200	Ф12А-I L=1200	2	
А3		36	12.011.1200	Ф12А-I L=1200	2	
				ПЕТЛЯ ГОСТ 5781-82		
А3		37	16.011.1900	Ф16А-I L=1900	4	
			ПЕРЕМЕННЫЕ ДАННЫЕ	ДЛЯ ИСПОЛНЕНИЙ:		
				1.132.1-13ПВ.2 0120 КП50		

ЭПВЦ КиевЗНИИЭП | ОПЕРАТОР ТЛП КОРТ | ВЗАМ.ИНВ.№ | ПОДПИСЬ И ДАТА | ИНВ № ПОДЛ

НАЧ.ОТД.	Боровик		IX.84
Н.КОНТР.	Шаповал		IX.84
ГЛ.СПЕЦ.	Лабинова		VIII.84
ПРОВЕРИЛ	Лабинова		VIII.84
РАЗРАБ.	Федоровская		VII.84

1.132.1-13ПВ.2 0120

КАРКАС ПРОСТРАНСТВ. КП50, КП51

СТАДИЯ	ЛИСТ	ЛИСТОВ
Р	1	2

ГОСГРАЖДАНСТРОЙ КиевЗНИИЭП

ФОРМАТ А4

ФОРМАТ	ЗОНА	ПОЗ.	ОБОЗНАЧЕНИЕ	НАИМЕНОВАНИЕ	КОЛ.	ПРИМЕЧАНИЕ
				1.132.1-13ПВ.2 0120-01 КП51		

ЭПВЦ КиевЗНИИЭП | ОПЕРАТОР ТЛП КОРТ | ВЗАМ.ИНВ.№ | ПОДПИСЬ И ДАТА | ИНВ №ПОДЛ

1.132.1-13ПВ.2 0120

ЛИСТ 2

20977-03 91

ФОРМАТ А4

1. 132.1-13ПВ.2 0120

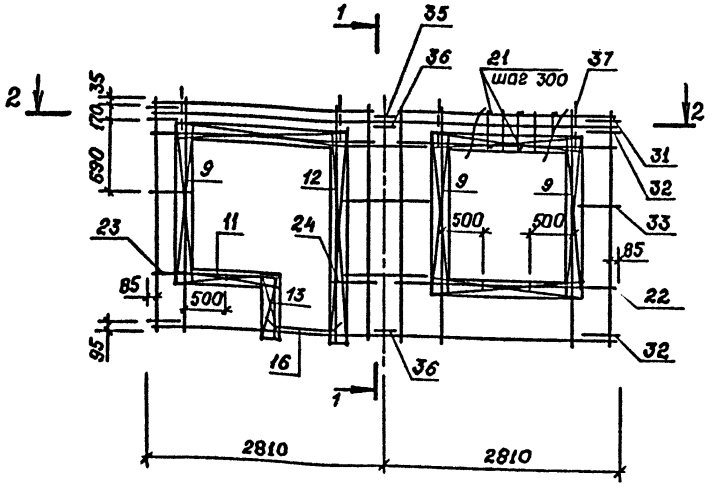

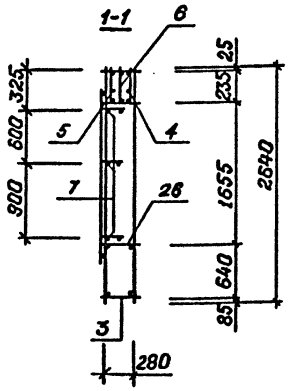

1.132.1-13ПВ.2 0120-01
-ЗЕРКАЛЬНОЕ ОТРАЖЕНИЕ.
ОСТАЛЬНОЕ - СМ.
1.132.1-13ПВ.2 0120

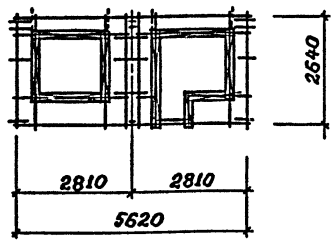

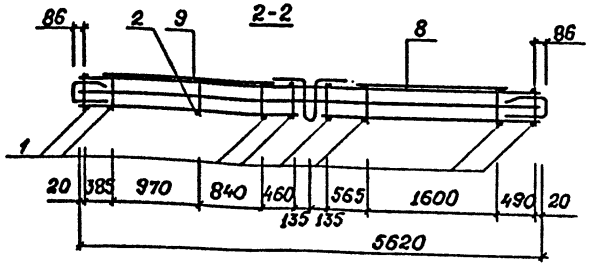

Схемы с обозначением узлов см. Выпуск 0 докум. 0023 ДІ, схема 4.

ОБОЗНАЧЕНИЕ	МАРКА	Масса, кг
1.132.1-13ПВ.2 0120	КП-50	116.4
-01	КП-51	116.4

Нач.АПМ	Боровик		IX.84
Н.контр.	Шаповал		IX.84
Гл.инж.	Лавинова		VIII.84
Провер.	Федоровская		VIII.84
Разраб.	Гайдала		VI.84

1.132.1-13ПВ.2 0120 СБ

Каркас пространственный КП 50, КП51
Сборочный чертеж

Стадия	Масса	Масштаб
Р	см. табл.	1:50 1:100
Лист	Листов 1	

ГОСГРАЖДАНСТРОЙ
КиевЗНИИЭП

Инв.№ подл. | Подпись и дата | Взам.инв.№

Копировал

Формат А3

ФОРМАТ	ЗОНА	ПОЗ.	ОБОЗНАЧЕНИЕ	НАИМЕНОВАНИЕ	КОЛ.	ПРИМЕЧАНИЕ
				ДОКУМЕНТАЦИЯ		
А3			1.132.1-13ПВ.2 0121СБ	СВОРОЧНЫЙ ЧЕРТЕЖ		
А3			1.132.1-13ПВ.0 Д1	УЗЛЫ АРМАТУРНЫЕ		
				СВОРОЧНЫЕ ЕДИНИЦЫ		
				КАРКАС ПЛОСКИЙ		
А3		1	1.132.1-13ПВ.3 0010	КНС1	8	
А3		2	1.132.1-13ПВ.3 0011	КНС2	1	
А3		3	1.132.1-13ПВ.3 0021-02	КНС38	1	
А3		4	1.132.1-13ПВ.3 0023-01	КНС45	1	
А3		5	1.132.1-13ПВ.3 0023-08	КНС52	1	
А3		6	1.132.1-13ПВ.3 0024-03	КНС58	1	
А3		7	1.132.1-13ПВ.3 0022-02	КНС43	3	
А3		8	1.132.1-13ПВ.3 0017-04	КНС25	2	
А3		9	1.132.1-13ПВ.3 0017-03	КНС24	3	
А3		11	1.132.1-13ПВ.3 0017-05	КНС26	1	
А3		12	1.132.1-13ПВ.3 0017	КНС21	2	
А3		13	1.132.1-13ПВ.3 0017-02	КНС23	1	
А3		16	1.132.1-13ПВ.3 0020	КНС34	1	
А3		18	1.132.1-13ПВ.3 0023-04	КНС48	1	
А3		31	1.132.1-13ПВ.3 0033	АНКЕР АНС2	2	
А3		35	1.132.1-13ПВ.3 0033-01	АНС4	1	
				ДЕТАЛИ		
				СТ ОТД ГОСТ 5781-82		
А3		21	8.013.310	Ф8 А-III L=310	44	
А3		22	8.013.2760	Ф8 А-III L=2760	2	
А3		23	8.013.2000	Ф8 А-III L=2000	2	
				СТ ОТД ГОСТ 6727-80		
А3		24	4.041. 570	Ф4ВР-I L=570	2	
А3		26	4.041.400	Ф4 ВР-I L=400	4	
				АНКЕР ГОСТ 5781-82		
А3		32	12.011.1200	Ф12А-I L=1200	4	
А3		33	12.011.1200	Ф12А-I L=1200	2	
А3		36	12.011.1200	Ф12А-I L=1200	2	
				ПЕТЛЯ ГОСТ 5781-82		
А3		37	16.011.1900	Ф16А-I L=1900	4	
			ПЕРЕМЕННЫЕ ДАННЫЕ	ДЛЯ ИСПОЛНЕНИЙ:		
				1.132.1-13ПВ.2 0121 КП52		

ЭПВЦ КиевЗНИИЭП | ОПЕРАТОР ТЛП КОРТ | ВЗАМ.ИНВ.№ | ПОДПИСЬ И ДАТА | ИНВ.№ ПОДЛ

НАЧ.ОТД.	Боровик		IX.84
Н.КОНТР.	Шаповал		IX.84
ГЛ.СПЕЦ.	Лабинова		VIII.84
ПРОВЕРИЛ	Лабинова		VIII.84
РАЗРАБ.	Федоровская		VII.84

1.132.1-13ПВ.2 0121

КАРКАС ПРОСТРАНСТВ. КП 52, КП53

СТАДИЯ	ЛИСТ	ЛИСТОВ
Р	1	2

ГОСГРАЖДАНСТРОЙ КиевЗНИИЭП

ФОРМАТ А4

ФОРМАТ	ЗОНА	ПОЗ.	ОБОЗНАЧЕНИЕ	НАИМЕНОВАНИЕ	КОЛ.	ПРИМЕЧАНИЕ
				1.132.1-13ПВ.2 0121-01 КП53		

ЭПВЦ Киев ЗНИИЭП | ОПЕРАТОР ТЛП КОРТ | ВЗАМ.ИНВ.№ | ПОДПИСЬ И ДАТА | ИНВ.№ ПОДЛ

1.132.1-13ПВ.2 0121

ЛИСТ 2

20977-03 93

ФОРМАТ А4

1.132.1-13ПВ.2 0121

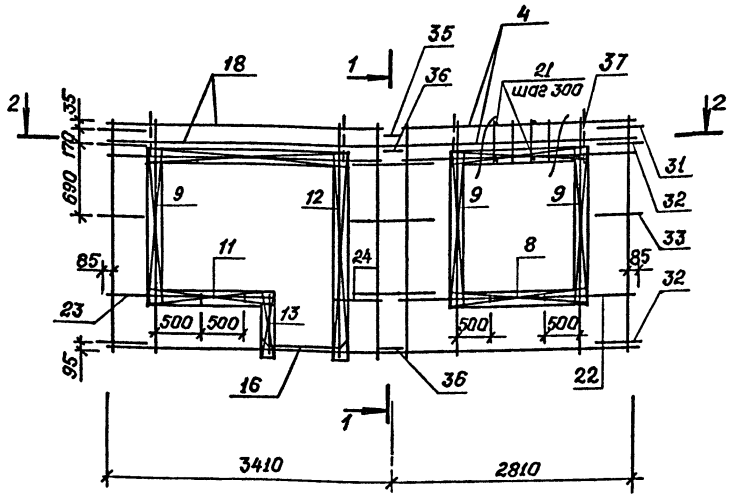

1-1

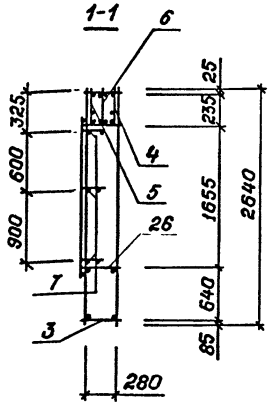

1.132.1-13ПВ.2 0121-01
-ЗЕРКАЛЬНОЕ ОТРАЖЕНИЕ.
ОСТАЛЬНОЕ-СМ.
1.132.1-13ПВ.2 0121

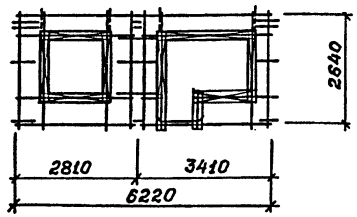

ОБОЗНАЧЕНИЕ	МАРКА	Масса, кг
1.132.1-13ПВ.2 0121	КП-52	123.7
-01	КП-53	123.7

2-2

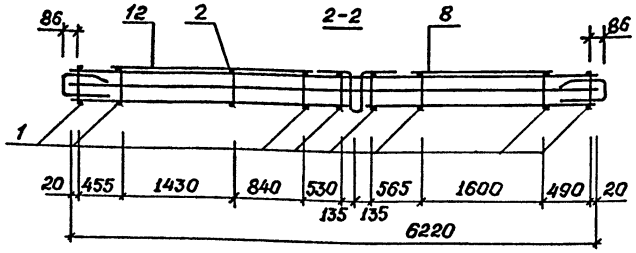

Обозначение узлов армирования см. Выпуск 0, докум. 0023 Д1, схема 4.

Нач. АПМ	Боровик		IX.84
Н. контр.	Шаповала		IX.84
Гл. инж.	Лавинова		VIII.84
Провер.	Федоровская		VIII.84
Разраб.	Гайдала		VI.84

1.132.1-13ПВ.2 0121 СБ

Каркас пространственный КП52, КП53
Сборочный чертеж

Стадия	Масса	Масштаб
Р	см табл	1:50 1:100
Лист	Листов 1	

ГОСГРАЖДАНСТРОЙ
КиевЗНИИЭП

Инв.№ подл. | Подпись и дата | Взам.инв.№

Копировал

Формат А3

ФОРМАТ	ЗОНА	ПОЗ.	ОБОЗНАЧЕНИЕ	НАИМЕНОВАНИЕ	КОЛ.	ПРИМЕЧАНИЕ
				ДОКУМЕНТАЦИЯ		
А3			1.32.1-13ПВ.2 0122СВ	СБОРОЧНЫЙ ЧЕРТЕЖ		
А3			1.132.1-13ПВ.0 Д1	УЗЛИ АРМАТУРНЫЕ		
				СБОРОЧНЫЕ ЕДИНИЦЫ		
А3	1		1.132.1-13ПВ.3 0010	КАРКАС ПЛОСКИЙ КНС1	8	
А3	2		1.132.1-13ПВ.3 0011	КНС2	2	
А3	3		1.132.1-13ПВ.3 0021	КНС36	1	
А3	4		1.132.1-13ПВ.3 0023-01	КНС45	2	
А3	5		1.132.1-13ПВ.3 0023-06	КНС50	1	
А3	6		1.132.1-13ПВ.3 0024-01	КНС56	1	
А3	7		1.132.1-13ПВ.3 0022-02	КНС43	3	
А3	9		1.132.1-13ПВ.3 0017-03	КНС24	4	
А3	11		1.132.1-13ПВ.3 0017-07	КНС28	2	
А3	12		1.132.1-13ПВ.3 0017	КНС21	2	
А3	13		1.132.1-13ПВ.3 0017-02	КНС23	2	
А3	16		1.132.1-13ПВ.3 0020	КНС34	2	
А3	31		1.132.1-13ПВ.3 0033	АНКЕР АНС2	2	
А3	35		1.132.1-13ПВ.3 0033-01	АНС4	1	
				ДЕТАЛИ		
А3	21		8.013.310	СТ ОТД ГОСТ 5781-82 Ф8 А-III L=310	40	
А3	23		8.013.1460	Ф8 А-III L=1460	4	
А3	24		4.041.490	СТ ОТД ГОСТ 6727-80 Ф4 ВР-I L=490	4	
А3	26		4.041.400	Ф4 ВР-I L=400	2	
А3	32		12.011.1200	АНКЕР ГОСТ 5781-82 Ф12А-I L=1200	4	
А3	33		12.011.1200	Ф12А-I L=1200	2	
А3	36		12.011.1200	Ф12А-I L=1200	2	
А3	37		16.011.1900	ПЕТЛЯ ГОСТ 5781-82 Ф16А-I L=1900	4	

ЭПВЦ КиевЗНИИЭП | ОПЕРАТОР ТЛП КОРТ

ВЗАМ.ИНВ.№ | ПОДПИСЬ И ДАТА | ИНВ.№ ПОДЛ

1.132.1-13ПВ.2 0122

НАЧ.ОТД.	Боровик		IX.84
Н.КОНТР.	Шаповал		IX.84
ГЛ.СПЕЦ	Лабинова		VIII.84
ПРОВЕРИЛ	Лабинова		VIII.84
РАЗРАБ.	Федоровская		VII.84

КАРКАС ПРОСТРАНСТВ. КП54

СТАДИЯ	ЛИСТ	ЛИСТОВ
Р		1

ГОСГРАЖДАНСТРОЙ КиевЗНИИЭП

ФОРМАТ А4

ФОРМАТ	ЗОНА	ПОЗ.	ОБОЗНАЧЕНИЕ	НАИМЕНОВАНИЕ	КОЛ.	ПРИМЕЧАНИЕ
				ДОКУМЕНТАЦИЯ		
А3			1.132.1-13ПВ 2 0123СВ	СБОРОЧНЫЙ ЧЕРТЕЖ		
А3			1.132.1-13ПВ 0 Д1	УЗЛЫ АРМАТУРНЫЕ		
				СБОРОЧНЫЕ ЕДИНИЦЫ		
А3	1		1.132.1-13ПВ 3 0010	КАРКАС ПЛОСКИЙ КНС1	8	
А3	2		1.132.1-13ПВ 3 0011	КНС2	2	
А3	3		1.132.1-13ПВ 3 0021-04	КНС40	1	
А3	4		1.132.1-13ПВ 3 0023-04	КНС48	2	
А3	5		1.132.1-13ПВ 3 0023-10	КНС54	1	
А3	6		1.132.1-13ПВ 3 0024-05	КНС60	1	
А3	7		1.132.1-13ПВ 3 0022-02	КНС43	3	
А3	9		1.132.1-13ПВ 3 0017-03	КНС24	2	
А3	11		1.132.1-13ПВ 3 0017-05	КНС26	2	
А3	12		1.132.1-13ПВ 3 0017	КНС21	4	
А3	13		1.132.1-13ПВ 3 0017-02	КНС23	2	
А3	16		1.132.1-13ПВ 3 0020	КНС34	2	
А3	31		1.132.1-13ПВ 3 0033	АНКЕР АНС2	2	
А3	35		1.132.1-13ПВ 3 0033-01	АНС4	1	
				ДЕТАЛИ		
А3	21		8.013.310	СТ ОТД ГОСТ 5781-82 Ф8 А-III L=310	48	
А3	23		8.013.2000	Ф8 А-III L=2000	4	
А3	24		4.041. 570	СТ ОТД ГОСТ 6727-80 Ф4ВР-I L=570	4	
А3	26		4.041.400	Ф4 ВР-I L=400	4	
А3	32		12.011.1200	АНКЕР ГОСТ 5781-82 Ф12А-I L=1200	4	
А3	33		12.011.1200	Ф12А-I L=1200	2	
А3	36		12.011.1200	Ф12А-I L=1200	2	
А3	37		18.011.2000	ПЕТЛЯ ГОСТ 5781-82 Ф18А-I L=2000	4	

ЭПВЦ КиевЗНИИЭП | ОПЕРАТОР ТЛП КОРТ

ВЗАМ.ИНВ.№ | ПОДПИСЬ И ДАТА | ИНВ.№ ПОДЛ

1.132.1-13ПВ.2 0123

НАЧ.ОТД.	Боровик		IX.84
Н.КОНТР.	Шаповал		IX.84
ГЛ.СПЕЦ.	Лабинова		VIII.84
ПРОВЕРИЛ	Лабинова		VII.84
РАЗРАБ.	Федоровская		VII.84

КАРКАС ПРОСТРАНСТВ. КП55

СТАДИЯ	ЛИСТ	ЛИСТОВ
Р		1

ГОСГРАЖДАНСТРОЙ КиевЗНИИЭП

20977-03 95

ФОРМАТ А4

1.132.1 - 13ПВ. 2 0122

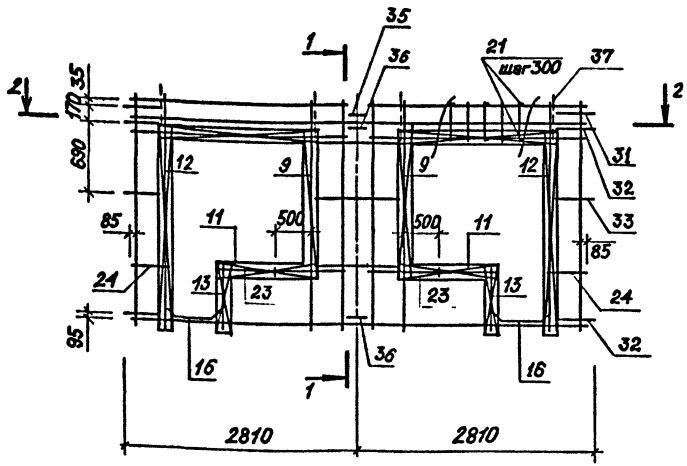

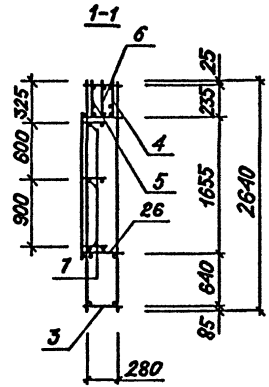

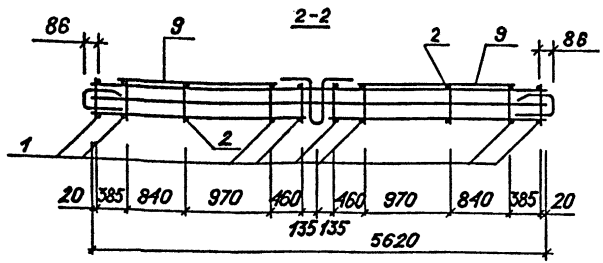

Обозначение узлов армирования см. Выпуск 0, докум. 0023 Д1, схема И.

				1.132.1 - 13ПВ.2 0122 СБ			
				Каркас пространственный КП 54 Сборочный чертеж	Стадия	Масса	Масштаб
					Р	с117,6	1:50 1:100
Нач. АПМ	Боровик		IX.84		Лист	Листов 1	
Н. контр.	Шаповал		IX.84		ГОСГРАЖДАНСТРОЙ КиевЗНИИЭП		
Гл. инж.	Лабинова		VIII.84				
Провер.	Федоровская		VIII.84				
Разраб.	Гайдала		VI.84				

Инв. № подл. | Подпись и дата | Взам. инв. №

20977-03 96

Копировал

Формат А3

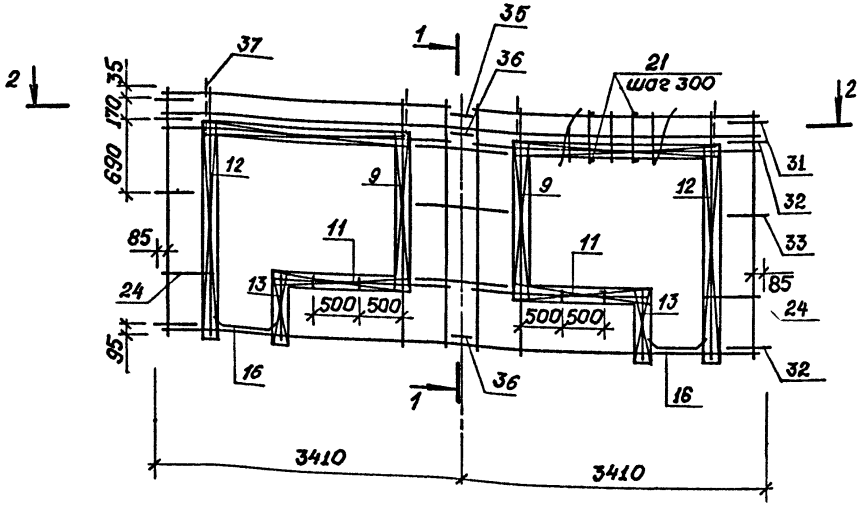

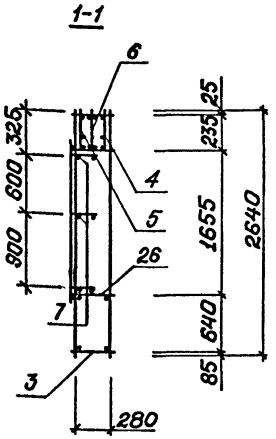

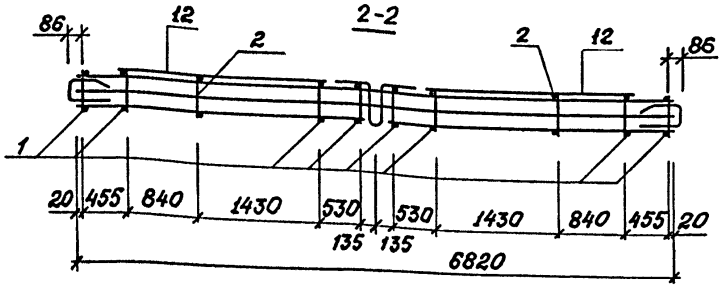

Обозначение узлов армирования см. Выпуск 0, докум. 0023Д1, схема И.

Нач.АПМ	Боровик		IX.84
Н. контр.	Шаповал		IX.84
Гл. инж.	Лабинова		VIII.84
Провер.	Федоровская		VIII.84
Разраб.	Гандала		VI.84

1.132.1-13ПВ.2 0123 СБ

Каркас пространственный КП 55 Сборочный чертеж

Стадия	Масса	Масштаб
Р	136.3	1:50
Лист	Листов 1	

ГОСГРАЖДАНСТРОЙ КиевЗНИИЭП

Инв.№ подл. | Подпись и дата | Взам.инв.№

Копировал

Формат А3

ФОРМ	ЗОНА	ПОЗ.	ОБОЗНАЧЕНИЕ	НАИМЕНОВАНИЕ	КОЛ.	ПРИМЕЧАНИЕ
				ДОКУМЕНТАЦИЯ		
А3			1.132.1-13ПВ.2 0124СБ	СБОРОЧНЫЙ ЧЕРТЕЖ		
А3			1.132.1-13ПВ.0 Д1	УЗЛЫ АРМАТУРНЫЕ		
				СБОРОЧНЫЕ ЕДИНИЦЫ		
				КАРКАС ПЛОСКИЙ		
А3		1	1.132.1-13ПВ.3 0010	КНС1	8	
А3		2	1.132.1-13ПВ.3 0011	КНС2	2	
А3		3	1.132.1-13ПВ.3 0021	КНС36	1	
А3		4	1.132.1-13ПВ.3 0023-01	КНС45	2	
А3		5	1.132.1-13ПВ.3 0023-06	КНС50	1	
А3		6	1.132.1-13ПВ.3 0024-01	КНС56	1	
А3		7	1.132.1-13ПВ.3 0022-02	КНС43	3	
А3		9	1.132.1-13ПВ.3 0017-03	КНС24	4	
А3		11	1.132.1-13ПВ.3 0017-07	КНС28	2	
А3		12	1.132.1-13ПВ.3 0017	КНС21	2	
А3		13	1.132.1-13ПВ.3 0017-02	КНС23	2	
А3		16	1.132.1-13ПВ.3 0020	КНС34	2	
А3		31	1.132.1-13ПВ.3 0033	АНКЕР АНС2	2	
А3		35	1.132.1-13ПВ.3 0033-01	АНС4	1	
				ДЕТАЛИ		
				СТ ОТД ГОСТ 5781-82		
А3		21	8.013.310	Ф8 А-III L=310	40	
А3		23	8.013.1460	Ф8 А-III L=1460	4	
				СТ ОТД ГОСТ 6727-80		
А3		24	4.041.490	Ф4 ВР-I L=490	4	
А3		26	4.041.400	Ф4 ВР-I L=400	2	
				АНКЕР ГОСТ 5781-82		
А3		32	12.011.1200	Ф12А-I L=1200	4	
А3		33	12.011.1200	Ф12А-I L=1200	2	
А3		36	12.011.1200	Ф12А-I L=1200	2	
				ПЕТЛЯ ГОСТ 5781-82		
А3		37	16.011.1900	Ф16А-I L=1900	4	

ЭПВЦ КиевЗНИИЭП — ОПЕРАТОР ТЛП КОРТ

ВЗАМ.ИНВ.№ | ПОДПИСЬ И ДАТА | ИНВ.№ ПОДЛ

НАЧ.ОТД.	Боровик		IX.84
Н.КОНТР.	Шаповал		IX.84
ГЛ.СПЕЦ	Лабинова		VIII.84
ПРОВЕРИЛ	Лабинова		VIII.84
РАЗРАБ.	Федоровская		VII.84

1.132.1-13ПВ.2 0124

КАРКАС ПРОСТРАНСТВ. КП56

СТАДИЯ	ЛИСТ	ЛИСТОВ
Р		1

ГОСГРАЖДАНСТРОЙ КиевЗНИИЭП

ФОРМАТ А4

ФОРМАТ	ЗОНА	ПОЗ.	ОБОЗНАЧЕНИЕ	НАИМЕНОВАНИЕ	КОЛ	ПРИМЕЧАНИЕ
				ДОКУМЕНТАЦИЯ		
А3			1.132.1-13ПВ.2 0125СБ	СБОРОЧНЫЙ ЧЕРТЕЖ		
А3			1.132.1-13ПВ.0 Д1	УЗЛЫ АРМАТУРНЫЕ		
				СБОРОЧНЫЕ ЕДИНИЦЫ		
				КАРКАС ПЛОСКИЙ		
А3		1	1.132.1-13ПВ.3 0010	КНС1	8	
А3		2	1.132.1-13ПВ.3 0011	КНС2	2	
А3		3	1.132.1-13ПВ.3 0021-04	КНС40	1	
А3		4	1.132.1-13ПВ.3 0023-04	КНС48	2	
А3		5	1.132.1-13ПВ.3 0023-10	КНС54	1	
А3		6	1.132.1-13ПВ.3 0024-05	КНС60	1	
А3		7	1.132.1-13ПВ.3 0022-02	КНС43	3	
А3		9	1.132.1-13ПВ.3 0017-03	КНС24	2	
А3		11	1.132.1-13ПВ.3 0017-05	КНС26	2	
А3		12	1.132.1-13ПВ.3 0017	КНС21	4	
А3		13	1.132.1-13ПВ.3 0017-02	КНС23	2	
А3		16	1.132.1-13ПВ.3 0020	КНС34	2	
А3		31	1.132.1-13ПВ.3 0033	АНКЕР АНС2	2	
А3		35	1.132.1-13ПВ.3 0033-01	АНС4	1	
				ДЕТАЛИ		
				СТ ОТД ГОСТ 5781-82		
А3		21	8.013.310	Ф8 А-III L=310	48	
А3		23	8.013.2000	Ф8 А-III L=2000	4	
				СТ ОТД ГОСТ 6727-80		
А3		24	4.041. 570	Ф4ВР-I L=570	4	
А3		26	4.041.400	Ф4 ВР-I L=400	4	
				АНКЕР ГОСТ 5781-82		
А3		32	12.011.1200	Ф12А-I L=1200	4	
А3		33	12.011.1200	Ф12А-I L=1200	2	
А3		36	12.011.1200	Ф12А-I L=1200	2	
				ПЕТЛЯ ГОСТ 5781-82		
А3		37	18.011.2000	Ф18А-I L=2000	4	

ЭПВЦ КиевЗНИИЭП — ОПЕРАТОР ТЛП КОРТ

ВЗАМ.ИНВ.№ | ПОДПИСЬ И ДАТА | ИНВ.№ ПОДЛ

НАЧ.ОТД.	Боровик		IX.84
Н.КОНТР.	Шаповал		IX.84
ГЛ.СПЕЦ.	Лабинова		VIII.84
ПРОВЕРИЛ	Лабинова		VIII.84
РАЗРАБ.	Федоровская		VII.84

1.132.1-13ПВ.2 0125

КАРКАС ПРОСТРАНСТВ. КП57

СТАДИЯ	ЛИСТ	ЛИСТОВ
Р		1

ГОСГРАЖДАНСТРОЙ КиевЗНИИЭП

ФОРМАТ А4

1.132.1 - 13пв. 2 0124

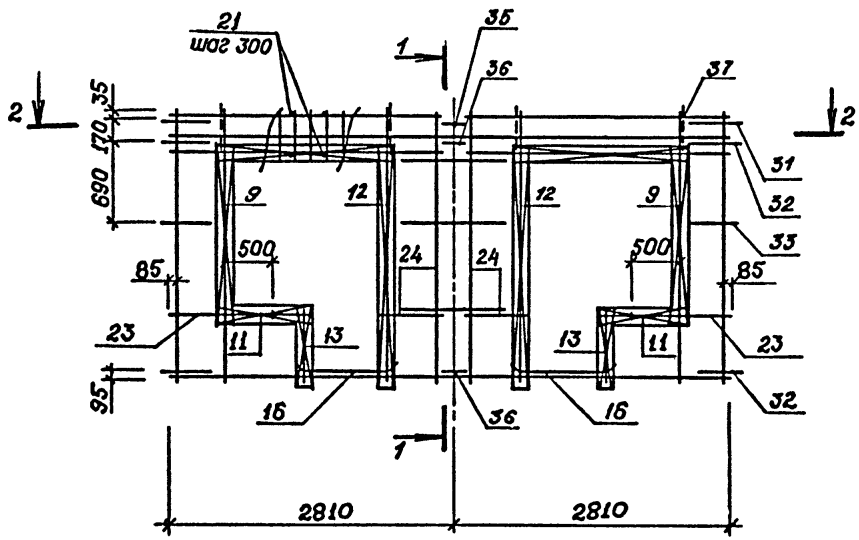

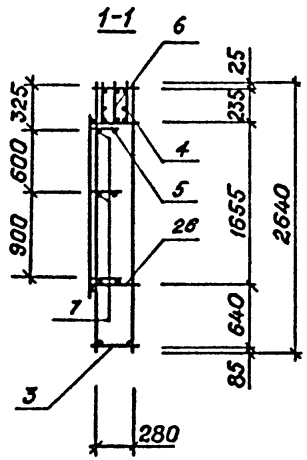

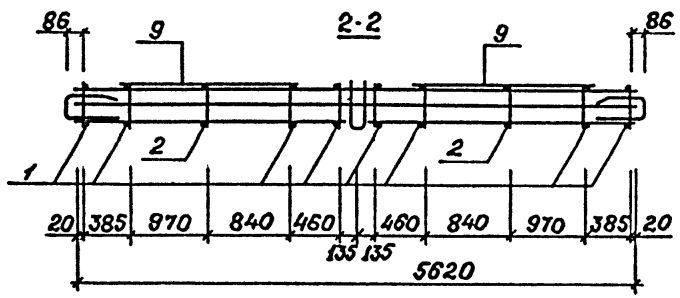

Обозначение узлов армирования см. Выпуск 0. докум. 0023.01, схема Н.

Нач.АПМ	Боровик		IX.84
Н.контр.	Шаповал		IX.84
Гл. инж.	Лабинов		VIII.84
Провер.	Федоровский		VIII.84
Разраб.	Гайдала		VI.84

1. 132. 1 - 13 ПВ. 2 0124 СБ

Каркас пространственный КП 56
Сборочный чертеж

Стадия	Масса	Масштаб
Р	117.6	1:50
Лист	Листов 1	

ГОСГРАЖДАНСТРОЙ
КиевЗНИИЭП

Инв.№ подл. | Подпись и дата | Взам.инв.№

Копировал

Формат А3

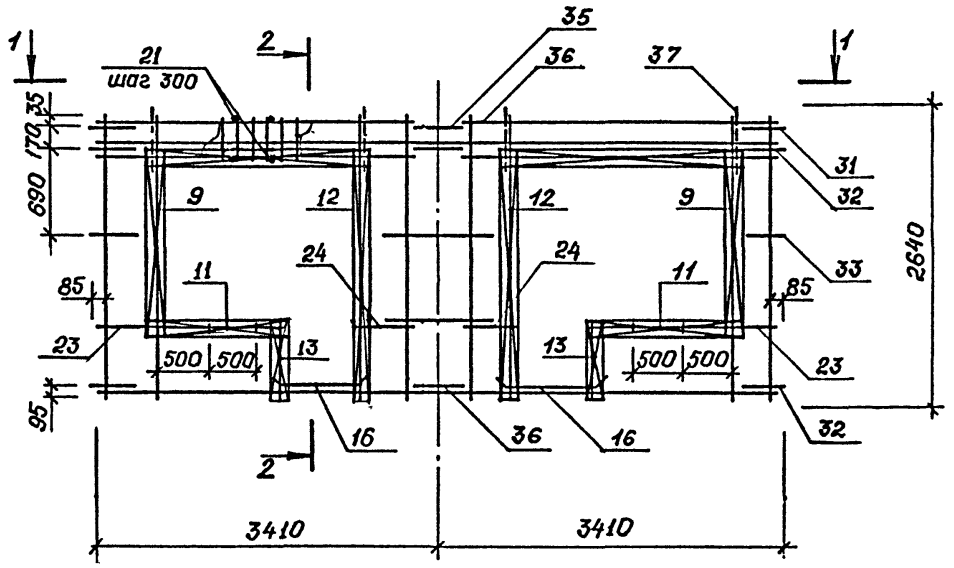

2-2

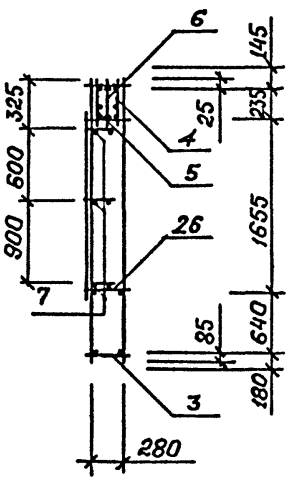

1-1

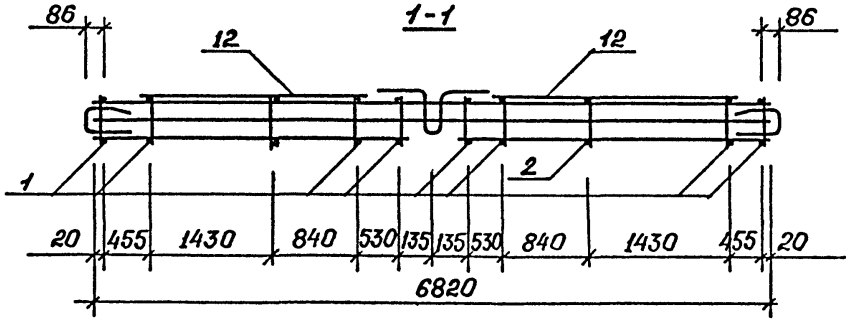

Обозначение узлов армирования см. Выпуск 0, докум. 0023 ДІ, схема И.

Нач. АПМ	БОРОВИК		IX.84
Н. контр.	Шаповал		IX.84
Гл. инж.	ЛАБИНОВА		VIII.84
Провер.	ФЕДОРОВСКАЯ		VIII.84
Разраб.	ЛАВРИНЕНКО		XI.84

1.132.1-13ПВ.2 0125 СБ

Каркас пространственный КП 57. Сборочный чертеж

Стадия	Масса	Масштаб
Р	136.3	1:50
Лист	Листов 1	

ГОСГРАЖДАНСТРОЙ КиевЗНИИЭП

Инв.№ подл. | Подпись и дата | Взам.инв.№

ФОРМАТ	ЗОНА	ПОЗ.	ОБОЗНАЧЕНИЕ	НАИМЕНОВАНИЕ	КОЛ.	ПРИМЕЧАНИЕ
				ДОКУМЕНТАЦИЯ		
А3			1.132.1-13ПВ.2 0126СБ	СБОРОЧНЫЙ ЧЕРТЕЖ		
			1.132.1-13ПВ.0 Д1	УЗЛЫ АРМАТУРНЫЕ		
				СБОРОЧНЫЕ ЕДИНИЦЫ		
				КАРКАС ПЛОСКИЙ		
А3		1	1.132.1-13ПВ.3 0010	КНС1	8	
А3		2	1.132.1-13ПВ.3 0011	КНС2	2	
А3		3	1.132.1-13ПВ.3 0021-01	КНС37	1	
А3		4	1.132.1-13ПВ.3 0023-01	КНС45	1	
А3		5	1.132.1-13ПВ.3 0023-08	КНС52	1	
А3		6	1.132.1-13ПВ.3 0024-03	КНС58	1	
А3		7	1.132.1-13ПВ.3 0022-02	КНС43	3	
А3		9	1.132.1-13ПВ.3 0017-03	КНС24	3	
А3		11	1.132.1-13ПВ.3 0017-05	КНС26	1	
А3		12	1.132.1-13ПВ.3 0017	КНС21	3	
А3		13	1.132.1-13ПВ.3 0017-02	КНС23	2	
А3		16	1.132.1-13ПВ.3 0020	КНС34	2	
А3		18	1.132.1-13ПВ.3 0023-04	КНС48	1	
А3		19	1.132.1-13ПВ.3 0017-07	КНС28	1	
А3		31	1.132.1-13ПВ.3 0033	АНКЕР АНС2	2	
А3		35	1.132.1-13ПВ.3 0033-01	АНС4	1	
				ДЕТАЛИ		
				СТ ОТД ГОСТ 5781-82		
А3		21	8.013.310	Ф8 А-III L=310	44	
А3		23	8.013.1460	Ф8 А-III L=1460	2	
				СТ ОТД ГОСТ 6727-80		
А3		24	4.041.490	Ф4 ВР-I L=490	2	
А3		26	4.041.400	Ф4 ВР-I L=400	3	
				СТ ОТД ГОСТ 5781-82		
А3		28	8.013.2000	Ф8 А-III L=2000	2	
				СТ ОТД ГОСТ 6727-80		
А3		29	4.041. 570	Ф4ВР-I L=570	2	
				АНКЕР ГОСТ 5781-82		
А3		32	12.011.1200	Ф12А-I L=1200	4	
А3		33	12.011.1200	Ф12А-I L=1200	2	
А3		36	12.011.1200	Ф12А-I L=1200	2	
				ПЕТЛЯ ГОСТ 5781-82		
А3		37	16.011.1900	Ф16А-I L=1900	4	
			ПЕРЕМЕННЫЕ ДАННЫЕ	ДЛЯ ИСПОЛНЕНИЙ:		

ЭПВЦ КиевЗНИИЭП | ОПЕРАТОР ТЛП КОРТ | ВЗАМ.ИНВ.№ | ПОДПИСЬ И ДАТА | ИНВ.№ ПОДЛ

НАЧ.ОТД.	Боровик		IX.84
Н.КОНТР.	Шаповал		IX.84
ГЛ.СПЕЦ.	Лабинова		VIII.84
ПРОВЕРИЛ	Лабинова		VIII.84
РАЗРАБ.	Федоровская		VI.84

1.132.1-13ПВ.2 0126

КАРКАС ПРОСТРАНСТВ. КП58, КП59

СТАДИЯ	ЛИСТ	ЛИСТОВ
Р	1	2

ГОСГРАЖДАНСТРОЙ КиевЗНИИЭП

ФОРМАТ А4

ФОРМАТ	ЗОНА	ПОЗ.	ОБОЗНАЧЕНИЕ	НАИМЕНОВАНИЕ	КОЛ	ПРИМЕЧАНИЕ
				1.132.1-13ПВ.2 0126 КП58		
				1.132.1-13ПВ.2 0126-01 КП59		

ЭПВЦ Киев ЗНИИЭП | ОПЕРАТОР ТЛП КОРТ | ВЗАМ.ИНВ.№ | ПОДПИСЬ И ДАТА | ИНВ №ПОДЛ

1.132.1-13ПВ.2 0126

ЛИСТ 2

ФОРМАТ А4

1.132.1 - 13пв. 2 0126

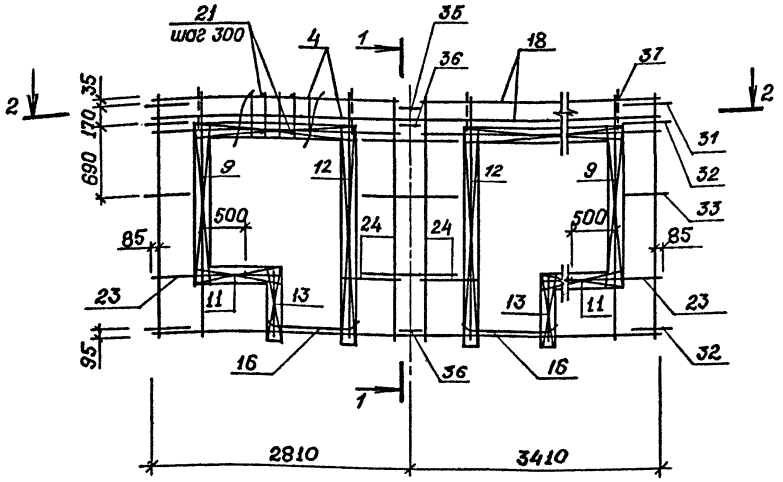

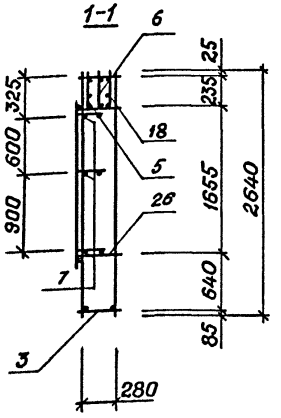

1.132.1 - 13пв. 2 0126-01
- зеркальное отражение
Остальное - см.
1.132.1 - 13пв. 2 0126

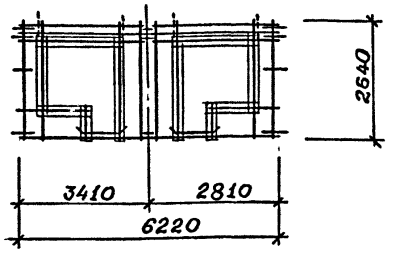

Обозначение	Марка	Масса кг
1.132.1 - 13пв. 2 0126	КП 58	124.9
-01	КП 59	124.9

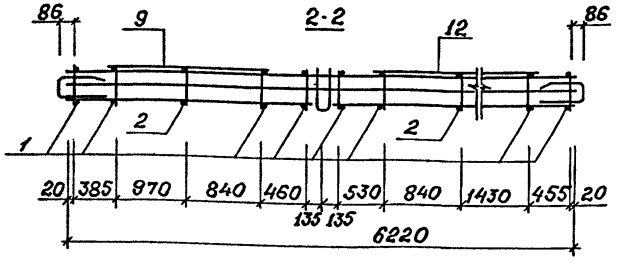

Обозначение узлов армирования см. Выпуск 0, докум 0023 Д1, схема 4.

Нач. АПМ	Боровик		IX.84
Н.контроль	Шаповал		IX.84
Гл. инж.	Лабинова		VIII.84
Провер.	Федоровская		VIII.84
Разраб.	Гайдала		VI.84

1. 132. 1 - 13 пв. 2 0126 СБ

Каркас пространственный КП 58, КП 59
Сборочный чертеж

Стадия	Масса	Масштаб
Р	см табл.	1:50
Лист	Листов 1	

ГОСГРАЖДАНСТРОЙ
КиевЗНИИЭП

Инв.№ подл. | Подпись и дата | Взам.инв.№

Копировал

20977-03 102

Формат А3

ФОРМАТ	ЗОНА	ПОЗ.	ОБОЗНАЧЕНИЕ	НАИМЕНОВАНИЕ	КОЛ.	ПРИМЕЧАНИЕ
				ДОКУМЕНТАЦИЯ		
А3			1.132.1-13ПВ.2 0127СБ	СБОРОЧНЫЙ ЧЕРТЕЖ		
			1.132.1-13ПВ.0 Д1	УЗЛЫ АРМАТУРНЫЕ		
				СБОРОЧНЫЕ ЕДИНИЦЫ		
				КАРКАС ПЛОСКИЙ		
А3		1	1.132.1-13ПВ.3 0010	КНС1	8	
А3		3	1.132.1-13ПВ.3 0021	КНС36	1	
А3		4	1.132.1-13ПВ.3 0023	КНС44	2	
А3		5	1.132.1-13ПВ.3 0023-05	КНС49	1	
А3		6	1.132.1-13ПВ.3 0024	КНС55	1	
А3		7	1.132.1-13ПВ.3 0022-02	КНС43	3	
А3		9	1.132.1-13ПВ.3 0017-07	КНС28	4	
А3		12	1.132.1-13ПВ.3 0017	КНС21	4	
А3		14	1.132.1-13ПВ.3 0026-03	КНС67	1	
А3		15	1.132.1-13ПВ.3 0027-03	КНС76	1	
А3		31	1.132.1-13ПВ.3 0033	АНКЕР АНС2	2	
А3		35	1.132.1-13ПВ.3 0033-01	АНС4	1	
				ДЕТАЛИ		
				СТ ОТД ГОСТ 5781-82		
А3		22	8.013.2760	Ф8 А-III L=2760	8	
				СТ ОТД ГОСТ 6727-80		
А3		25	5.041.310	Ф5 ВР-I L=310	40	
А3		26	4.041.400	Ф4 ВР-I L=400	6	
				АНКЕР ГОСТ 5781-82		
А3		32	12.011.1200	Ф12А-I L=1200	4	
А3		33	12.011.1200	Ф12А-I L=1200	2	
А3		36	12.011.1200	Ф12А-I L=1200	2	
				ПЕТЛЯ ГОСТ 5781-82		
А3		37	16.011.1900	Ф16А-I L=1900	4	

ЭПВЦ КиевЗНИИЭП — ОПЕРАТОР ТПП КОРТ

ВЗАМ.ИНВ.№ | ПОДПИСЬ И ДАТА | ИНВ.№ ПОДЛ

НАЧ.ОТД.	Боровик		IX.84
Н.КОНТР.	Шаповал		IX.84
ГЛ.СПЕЦ.	Лабинова		VIII.84
ПРОВЕРИЛ	Лабинова		VII.84
РАЗРАБ.	Федоровская		VII.84

1.132.1-13ПВ.2 0127

КАРКАС ПРОСТРАНСТВ. КП60

СТАДИЯ	ЛИСТ	ЛИСТОВ
Р		1

ГОСГРАЖДАНСТРОЙ КиевЗНИИЭП

ФОРМАТ А4

ФОРМАТ	ЗОНА	ПОЗ.	ОБОЗНАЧЕНИЕ	НАИМЕНОВАНИЕ	КОЛ.	ПРИМЕЧАНИЕ
				ДОКУМЕНТАЦИЯ		
А3			1.132.1-13ПВ.2 0128СБ	СБОРОЧНЫЙ ЧЕРТЕЖ		
			1.132.1-13ПВ.0 Д1	УЗЛЫ АРМАТУРНЫЕ		
				СБОРОЧНЫЕ ЕДИНИЦЫ		
				КАРКАС ПЛОСКИЙ		
А3		1	1.132.1-13ПВ.3 0010	КНС1	8	
А3		3	1.132.1-13ПВ.3 0021	КНС36	1	
А3		4	1.132.1-13ПВ.3 0023	КНС44	2	
А3		5	1.132.1-13ПВ.3 0023-05	КНС49	1	
А3		6	1.132.1-13ПВ.3 0024	КНС55	1	
А3		7	1.132.1-13ПВ.3 0022-02	КНС43	3	
А3		8	1.132.1-13ПВ.3 0017-04	КНС25	4	
А3		9	1.132.1-13ПВ.3 0017-03	КНС24	4	
А3		14	1.132.1-13ПВ.3 0026-02	КНС66	1	
А3		15	1.132.1-13ПВ.3 0027-02	КНС75	1	
А3		31	1.132.1-13ПВ.3 0033	АНКЕР АНС2	2	
А3		35	1.132.1-13ПВ.3 0033-01	АНС4	1	
				ДЕТАЛИ		
				СТ ОТД ГОСТ 5781-82		
А3		22	8.013.2760	Ф8 А-III L=2760	4	
				СТ ОТД ГОСТ 6727-80		
А3		25	5.041.310	Ф5 ВР-I L=310	40	
А3		26	4.041.400	Ф4 ВР-I L=400	4	
				АНКЕР ГОСТ 5781-82		
А3		32	12.011.1200	Ф12А-I L=1200	4	
А3		33	12.011.1200	Ф12А-I L=1200	1	
А3		34	12.011.1100	Ф12А-I L=1100	1	
А3		36	12.011.1200	Ф12А-I L=1200	2	
				ПЕТЛЯ ГОСТ 5781-82		
А3		37	16.011.1900	Ф16А-I L=1900	4	
				ПЕРЕМЕННЫЕ ДАННЫЕ		ДЛЯ ИСПОЛНЕНИЙ:
						1.132.1-13ПВ.2 0128 КП61
						1.132.1-13ПВ.2 0128-01 КП62

ЭПВЦ КиевЗНИИЭП — ОПЕРАТОР ТПП КОРТ

ВЗАМ.ИНВ.№ | ПОДПИСЬ И ДАТА | ИНВ.№ ПОДЛ

НАЧ.ОТД.	Боровик		IX.84
Н.КОНТР.	Шаповал		IX.84
ГЛ.СПЕЦ.	Лабинова		VIII.84
ПРОВЕРИЛ	Лабинова		VIII.84
РАЗРАБ.	Федоровская		VII.84

1.132.1-13ПВ.2 0128

КАРКАС ПРОСТРАНСТВ. КП61, КП62

СТАДИЯ	ЛИСТ	ЛИСТОВ
Р		1

ГОСГРАЖДАНСТРОЙ КиевЗНИИЭП

ФОРМАТ А4

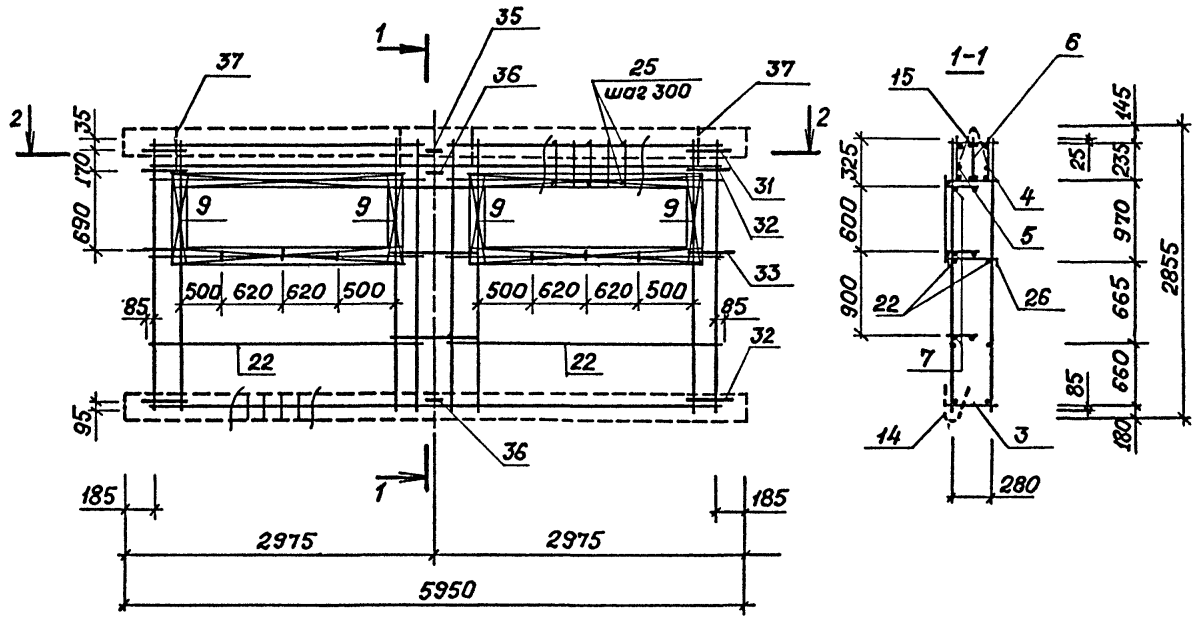

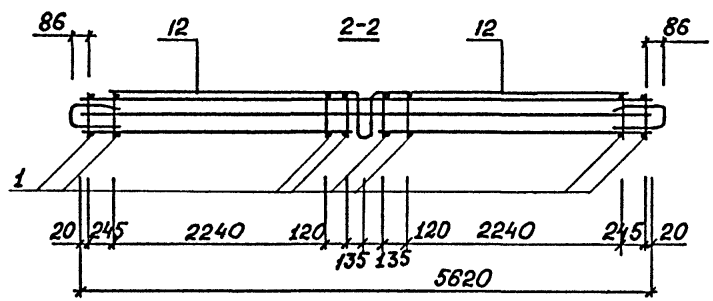

Обозначение узлов армирования см. Выпуск 0, докум. 0023.Д1, схема Е

Нач. АПМ	Боровик		IX.84
Н. контр.	Шаповал		IX.84
Гл. инж.	Лабинова		VIII.84
Провер.	Федоровская		VIII.84
Разраб.	Гайдалла		VI.84

1.132.1-13ПВ.2 0127 СБ

Каркас пространственный КП 60
Сборочный чертеж

Стадия	Масса	Масштаб
Р	102.5	1:50
Лист	Листов 1	

ГОСГРАЖДАНСТРОЙ
КиевЗНИИЭП

Инв. № подл. | Подпись и дата | Взам. инв. №

Копировал

Формат А3

1.132.1-13ПВ.2 0128

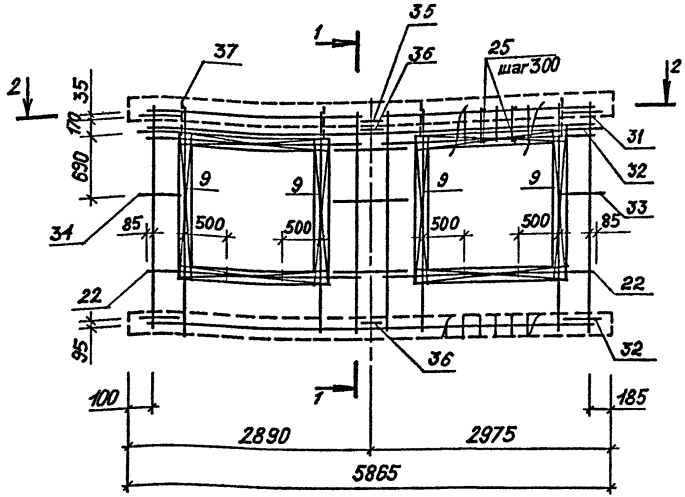

1-1

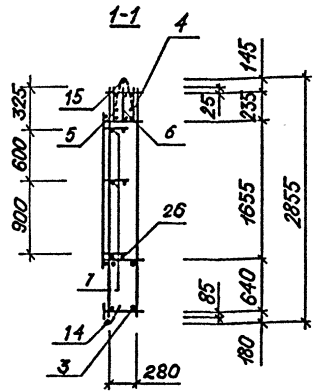

1.132.1-13ПВ.2 0128-01
-ЗЕРКАЛЬНОЕ ОТРАЖЕНИЕ.
ОСТАЛЬНОЕ СМ.
1.132.1-13ПВ.2 0128

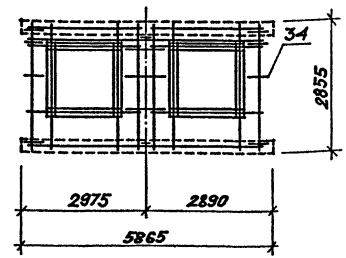

2-2

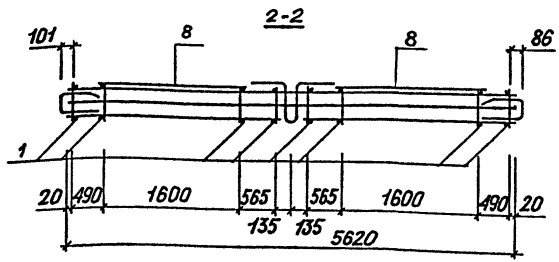

Обозначение узлов армирования см Выпуск 0. докум. 0023 Д1, схема Б.

ОБОЗНАЧЕНИЕ	МАРКА	Масса кг
1.132.1-13ПВ.2 0128	КП 61	98,39
-01	КП 62	98,39

Нач.АПМ	Боровик		IX.84
Н. контр	Шаповал		IX.84
Гл. инж.	Лакинов		VIII.84
Провер.	Федоровский		VIII.84
Разраб.	Гандаля		VI.84

1.132.1-13ПВ.2 0128 СБ

КАРКАС ПРОСТРАНСТВЕННЫЙ КП61, КП62
СБОРОЧНЫЙ ЧЕРТЕЖ

Стадия	Масса	Масштаб
Р	см. табл.	1:50 1:100

Лист | Листов 1

ГОСГРАЖДАНСТРОЙ
КиевЗНИИЭП

Инв.№ подл. | Подпись и дата | Взам.инв.№

Копировал

Формат А3

ФОРМАТ	ЗОНА	ПОЗ	ОБОЗНАЧЕНИЕ	НАИМЕНОВАНИЕ	КОЛ	ПРИМЕЧАНИЕ
				ДОКУМЕНТАЦИЯ		
А3			1.132.1-13ПВ.2 0129СБ	СБОРОЧНЫЙ ЧЕРТЕЖ		
			1.132.1-13ПВ.0 Д1	УЗЛЫ АРМАТУРНЫЕ		
				СБОРОЧНЫЕ ЕДИНИЦЫ		
				КАРКАС ПЛОСКИЙ		
А3		1	1.132.1-13ПВ.3 0010	КНС1	8	
А3		2	1.132.1-13ПВ.3 0011	КНС2	1	
А3		3	1.132.1-13ПВ.3 0021	КНС36	1	
А3		4	1.132.1-13ПВ.3 0023	КНС44	1	
А3		5	1.132.1-13ПВ.3 0023-06	КНС50	1	
А3		6	1.132.1-13ПВ.3 0024-01	КНС56	1	
А3		7	1.132.1-13ПВ.3 0022-02	КНС43	3	
А3		8	1.132.1-13ПВ.3 0017-04	КНС25	2	
А3		9	1.132.1-13ПВ.3 0017-03	КНС24	4	
А3		11	1.132.1-13ПВ.3 0017-07	КНС28	1	
А3		12	1.132.1-13ПВ.3 0017	КНС21	1	
А3		13	1.132.1-13ПВ.3 0017-02	КНС23	1	
А3		14	1.132.1-13ПВ.3 0014-02	КНС13	1	
А3		15	1.132.1-13ПВ.3 0015-02	КНС17	1	
А3		16	1.132.1-13ПВ.3 0020	КНС34	1	
А3		18	1.132.1-13ПВ.3 0023-01	КНС45	1	
А3		31	1.132.1-13ПВ.3 0033	АНКЕР АНС2	2	
А3		35	1.132.1-13ПВ.3 0033-01	АНС4	1	
				ДЕТАЛИ		
				СТ ОТД ГОСТ 5781-82		
А3		21	8.013.310	Ф8 А-III L=310	20	
А3		22	8.013.2760	Ф8 А-III L=2760	2	
А3		23	8.013.1460	Ф8 А-III L=1460	2	
				СТ ОТД ГОСТ 6727-80		
А3		24	4.041.490	Ф4 ВР-I L=490	2	
А3		25	5.041.310	Ф5 ВР-I L=310	20	
А3		26	4.041.400	Ф4 ВР-I L=400	3	
				АНКЕР ГОСТ 5781-82		
А3		32	12.011.1200	Ф12А-I L=1200	4	
А3		33	12.011.1200	Ф12А-I L=1200	1	
А3		34	12.011.1100	Ф12А-I L=1100	1	
А3		36	12.011.1200	Ф12А-I L=1200	2	
				ПЕТЛЯ ГОСТ 5781-82		
А3		37	16.011.1900	Ф16А-I L=1900	4	
			ПЕРЕМЕННЫЕ ДАННЫЕ	ДЛЯ ИСПОЛНЕНИЙ:		

ЭПВЦ КиевЗНИИЭП | ОПЕРАТОР ТЛП КОРТ

ВЗАМ.ИНВ.№ | ПОДПИСЬ И ДАТА | ИНВ.№ ПОДЛ

1.132.1-13ПВ.2 0129

НАЧ.ОТД.	Боровик	IX.84
Н.КОНТР.	Шаповал	IX.84
ГЛ.СПЕЦ	Лабинова	VIII.84
ПРОВЕРИЛ	Лабинова	VIII.84
РАЗРАБ.	Федоровская	VII.84

КАРКАС ПРОСТРАНСТВ.
КП63, КП64

СТАДИЯ	ЛИСТ	ЛИСТОВ
Р	1	2

ГОСГРАЖДАНСТРОЙ
КиевЗНИИЭП

ФОРМАТ А4

ФОРМАТ	ЗОНА	ПОЗ.	ОБОЗНАЧЕНИЕ	НАИМЕНОВАНИЕ	КОЛ	ПРИМЕЧАНИЕ
				1.132.1-13ПВ.2 0129 КП63		
				1.132.1-13ПВ.2 0129-01 КП64		

ЭПВЦ Киев ЗНИИЭП | ОПЕРАТОР ТЛП КОРТ

ВЗАМ ИНВ.№ | ПОДПИСЬ И ДАТА | ИНВ №ПОДЛ

1.132.1-13ПВ.2 0129

ЛИСТ 2

ФОРМАТ А4

1.132.1-13ПВ.2 0129

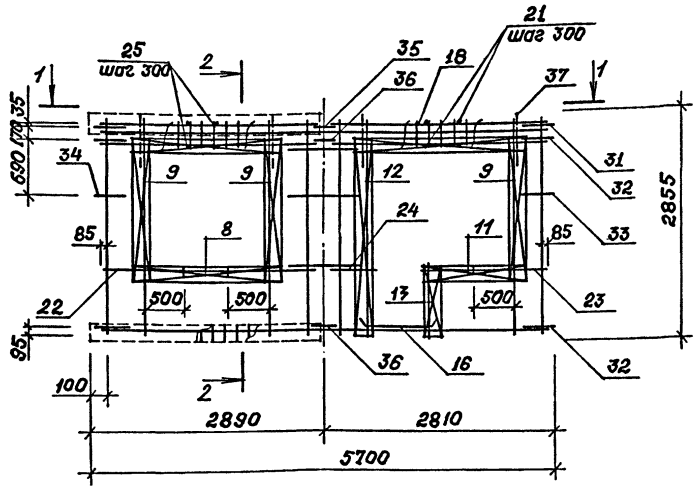

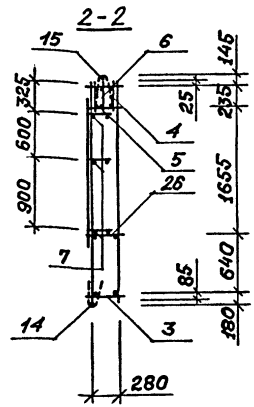

1.132.1-13ПВ.2 0129-01
-зеркальное отражение.
Остальное-см.
1.132.1-13ПВ.2 0129

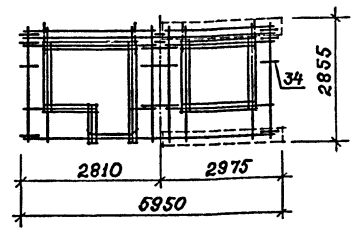

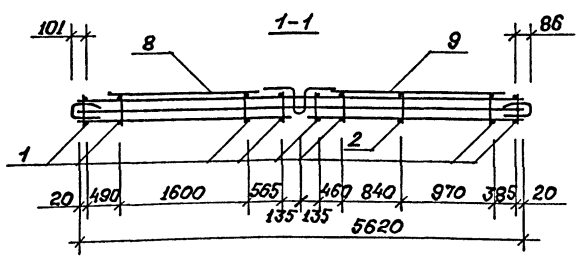

Обозначение узлов армирования см. Выпуск 0 докум. 0023 Д1, схема Г.

Обозначение	Марка	Масса, кг
1.132.1-13ПВ.2 0129	КП 63	115.1
-01	КП 64	115.1

Нач. АПМ	Боровик		IX.84
Н. контр.	Шаповал		IX.84
Гл. инж.	Лабинова		VIII.84
Провер.	Федоровская		VIII.84
Разраб.	Лавриненко		VI.84

1.132.1-13ПВ.2 0129 СБ

Каркас пространственный КП63, КП64 Сборочный чертеж

Стадия	Масса	Масштаб
Р	см. табл.	1:50 1:100
Лист	Листов 1	

ГОСГРАЖДАНСТРОЙ КиевЗНИИЭП

Инв.№ подл. | Подпись и дата | Взам.инв.№

Копировал

Формат А3

ФОРМАТ	ЗОНА	ПОЗ.	ОБОЗНАЧЕНИЕ	НАИМЕНОВАНИЕ	КОЛ.	ПРИМЕЧАНИЕ
				ДОКУМЕНТАЦИЯ		
А3			1.132.1-13ПВ.2 0130СБ	СБОРОЧНЫЙ ЧЕРТЕЖ		
			1.132.1-13ПВ.0 Д1	УЗЛЫ АРМАТУРНЫЕ		
				СБОРОЧНЫЕ ЕДИНИЦЫ		
				КАРКАС ПЛОСКИЙ		
А3		1	1.132.1-13ПВ.3 0010	КНС1	8	
А3		2	1.132.1-13ПВ.3 0011	КНС2	1	
А3		3	1.132.1-13ПВ.3 0021	КНС36	1	
А3		4	1.132.1-13ПВ.3 0023	КНС44	1	
А3		5	1.132.1-13ПВ.3 0023-06	КНС50	1	
А3		6	1.132.1-13ПВ.3 0024-01	КНС56	1	
А3		7	1.132.1-13ПВ.3 0022-02	КНС43	3	
А3		8	1.132.1-13ПВ.3 0017-04	КНС25	2	
А3		9	1.132.1-13ПВ.3 0017-03	КНС24	4	
А3		11	1.132.1-13ПВ.3 0017-07	КНС28	1	
А3		12	1.132.1-13ПВ.3 0017	КНС21	1	
А3		13	1.132.1-13ПВ.3 0017-02	КНС23	1	
А3		14	1.132.1-13ПВ.3 0014-02	КНС13	1	
А3		15	1.132.1-13ПВ.3 0015-02	КНС17	1	
А3		16	1.132.1-13ПВ.3 0020	КНС34	1	
А3		18	1.132.1-13ПВ.3 0023-01	КНС45	1	
А3		31	1.132.1-13ПВ.3 0033	АНКЕР АНС2	2	
А3		35	1.132.1-13ПВ.3 0033-01	АНС4	1	
				ДЕТАЛИ		
				СТ ОТД ГОСТ 5781-82		
А3		21	8.013.310	Ф8 А-III L=310	20	
А3		22	8.013.2760	Ф8 А-III L=2760	2	
А3		23	8.013.1460	Ф8 А-III L=1460	2	
				СТ ОТД ГОСТ 6727-80		
А3		24	4.041.490	Ф4 ВР-I L=490	2	
А3		25	5.041.310	Ф5 ВР-I L=310	20	
А3		26	4.041.400	Ф4 ВР-I L=400	3	
				АНКЕР ГОСТ 5781-82		
А3		32	12.011.1200	Ф12А-I L=1200	4	
А3		33	12.011.1200	Ф12А-I L=1200	1	
А3		34	12.011.1100	Ф12А-I L=1100	1	
А3		36	12.011.1200	Ф12А-I L=1200	2	
				ПЕТЛЯ ГОСТ 5781-82		
А3		37	16.011.1900	Ф16А-I L=1900	4	
			ПЕРЕМЕННЫЕ ДАННЫЕ	ДЛЯ ИСПОЛНЕНИЙ:		

ЭПВЦ КиевЗНИИЭП | ОПЕРАТОР ТЛП КОРТ

ВЗАМ.ИНВ.№ | ПОДПИСЬ И ДАТА | ИНВ.№ ПОДЛ

НАЧ.ОТД.	Боровик		12.84
Н.КОНТР.	Шаповал		12.84
ГЛ.СПЕЦ.	Лабинова		12.84
ПРОВЕРИЛ	Лабинова		12.84
РАЗРАБ.	Федоровская		12.84

1.132.1-13ПВ.2 0130

КАРКАС ПРОСТРАНСТВ. КП65, КП66

СТАДИЯ	ЛИСТ	ЛИСТОВ
Р	1	2

ГОСГРАЖДАНСТРОЙ КиевЗНИИЭП

ФОРМАТ А4

ФОРМАТ	ЗОНА ПОЗ.	ОБОЗНАЧЕНИЕ	НАИМЕНОВАНИЕ	КОЛ	ПРИМЕЧАНИЕ
			1.132.1-13ПВ.2 0130 КП65		
			1.132.1-13ПВ.2 0130-01 КП66		

ЭПВЦ Киев ЗНИИЭП | ОПЕРАТОР ТЛП КОРТ

ВЗАМ.ИНВ.№ | ПОДПИСЬ И ДАТА | ИНВ.№ ПОДЛ

1.132.1-13ПВ.2 0130

ЛИСТ 2

1.132.1-13ПВ.2 0130

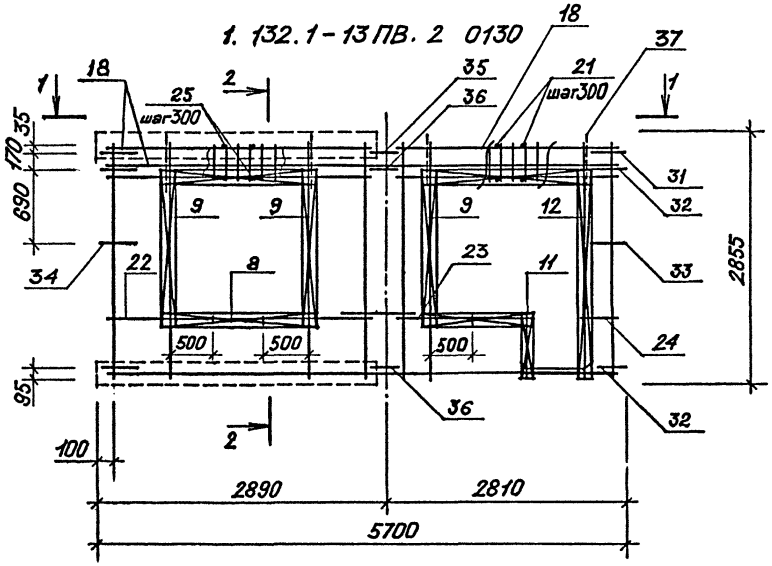

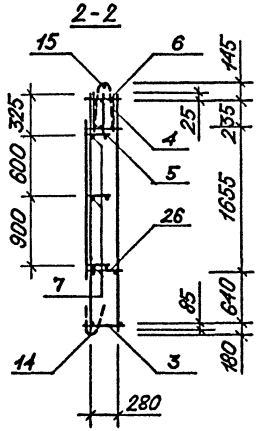

1.132.1-13ПВ.2 0130-01
-зеркальное отражение.
Остальное - см.
1.132.1-13ПВ.2 0130

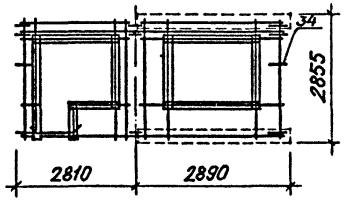

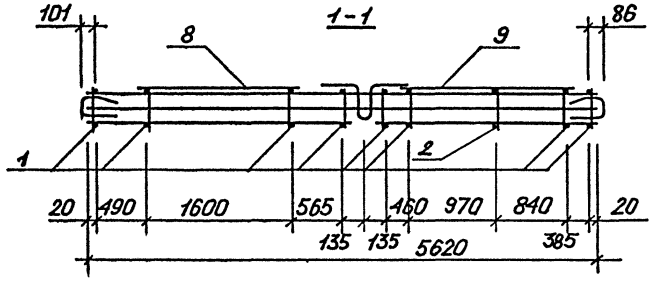

Обозначение узлов армирования см Выпуск 0, докум. 0023 ДІ, сцена Г.

ОБОЗНАЧЕНИЕ	МАРКА	Масса, кг
1.132.1-13ПВ.2 0130	КП 65	115.1
-01	КП 66	115.1

Нач.АПМ	Боровик		IX.84
Н.контр.	Шаповал		IX.84
Гл.инж.	Лабинова		VIII.84
Провер.	Федоровская		VIII.84
Разраб.	Лавриненко		VI.84

1.132.1-13ПВ.2 0130 СБ

Каркас пространственный КП 65, КП 66
Сборочный чертеж

Стадия	Масса	Масштаб
Р	см. табл	1:50 1:100
Лист	Листов 1	

ГОСГРАЖДАНСТРОЙ
КиевЗНИИЭП

Инв.№ подл. | Подпись и дата | Взам.инв.№

Копировал

Формат А3

ФОРМАТ	ЗОНА	ПОЗ.	ОБОЗНАЧЕНИЕ	НАИМЕНОВАНИЕ	КОЛ.	ПРИМЕЧАНИЕ
				ДОКУМЕНТАЦИЯ		
А3			1.132.1-13ПВ.2 0131СБ	СБОРОЧНЫЙ ЧЕРТЕЖ		
			1.132.1-13ПВ.0 Д1	УЗЛЫ АРМАТУРНЫЕ		
				СБОРОЧНЫЕ ЕДИНИЦЫ		
				КАРКАС ПЛОСКИЙ		
А3		1	1.132.1-13ПВ.3 0010	КНС1	8	
А3		2	1.132.1-13ПВ.3 0011	КНС2	2	
А3		3	1.132.1-13ПВ.3 0021	КНС36	1	
А3		4	1.132.1-13ПВ.3 0023-01	КНС45	2	
А3		5	1.132.1-13ПВ.3 0023-06	КНС50	1	
А3		6	1.132.1-13ПВ.3 0024-01	КНС56	1	
А3		7	1.132.1-13ПВ.3 0022-02	КНС43	3	
А3		9	1.132.1-13ПВ.3 0017-03	КНС24	4	
А3		11	1.132.1-13ПВ.3 0017-07	КНС28	2	
А3		12	1.132.1-13ПВ.3 0017	КНС21	2	
А3		13	1.132.1-13ПВ.3 0017-02	КНС23	2	
А3		16	1.132.1-13ПВ.3 0020	КНС34	2	
А3		31	1.132.1-13ПВ.3 0033	АНКЕР АНС2	2	
А3		35	1.132.1-13ПВ.3 0033-01	АНС4	1	
				ДЕТАЛИ		
				СТ ОТД ГОСТ 5781-82		
А3		21	8.013.310	Ф8 А-III L=310	40	
А3		23	8.013.1460	Ф8 А-III L=1460	4	
				СТ ОТД ГОСТ 6727-80		
А3		24	4.041.490	Ф4 ВР-I L=490	4	
А3		26	4.041.400	Ф4 ВР-I L=400	2	
				АНКЕР ГОСТ 5781-82		
А3		32	12.011.1200	Ф12А-I L=1200	4	
А3		33	12.011.1200	Ф12А-I L=1200	1	
А3		34	12.011.1100	Ф12А-I L=1100	1	
А3		36	12.011.1200	Ф12А-I L=1200	2	
				ПЕТЛЯ ГОСТ 5781-82		
А3		37	16.011.1900	Ф16А-I L=1900	4	
			ПЕРЕМЕННЫЕ ДАННЫЕ	ДЛЯ ИСПОЛНЕНИЙ:		
				1.132.1-13ПВ.2 0131 КП67		
				1.132.1-13ПВ.2 0131-01 КП68		

ЭПВЦ КиевЗНИИЭП — ОПЕРАТОР ТЛП КОРТ

ВЗАМ.ИНВ.№ | ПОДПИСЬ И ДАТА | ИНВ.№ ПОДЛ

НАЧ.ОТД.	Боровик		IX.84
Н.КОНТР.	Шаповал		IX.84
ГЛ.СПЕЦ.	Лабинова		VIII.84
ПРОВЕРИЛ	Лабинова		VIII.84
РАЗРАБ.	Федоровская		VII.84

1.132.1-13ПВ.2 0131

КАРКАС ПРОСТРАНСТВ. КП67, КП68

СТАДИЯ	ЛИСТ	ЛИСТОВ
Р		1

ГОСГРАЖДАНСТРОЙ КиевЗНИИЭП

ФОРМАТ А4

ФОРМАТ	ЗОНА	ПОЗ.	ОБОЗНАЧЕНИЕ	НАИМЕНОВАНИЕ	КОЛ.	ПРИМЕЧАНИЕ
				ДОКУМЕНТАЦИЯ		
А3			1.132.1-13ПВ.2 0132СБ	СБОРОЧНЫЙ ЧЕРТЕЖ		
			1.132.1-13ПВ.0 Д1	УЗЛЫ АРМАТУРНЫЕ		
				СБОРОЧНЫЕ ЕДИНИЦЫ		
				КАРКАС ПЛОСКИЙ		
А3		1	1.132.1-13ПВ.3 0010	КНС1	8	
А3		2	1.132.1-13ПВ.3 0011	КНС2	2	
А3		3	1.132.1-13ПВ.3 0021	КНС36	1	
А3		4	1.132.1-13ПВ.3 0023-01	КНС45	2	
А3		5	1.132.1-13ПВ.3 0023-06	КНС50	1	
А3		6	1.132.1-13ПВ.3 0024-01	КНС56	1	
А3		7	1.132.1-13ПВ.3 0022-02	КНС43	3	
А3		9	1.132.1-13ПВ.3 0017-03	КНС24	4	
А3		11	1.132.1-13ПВ.3 0017-07	КНС28	2	
А3		12	1.132.1-13ПВ.3 0017	КНС21	2	
А3		13	1.132.1-13ПВ.3 0017-02	КНС23	2	
А3		16	1.132.1-13ПВ.3 0020	КНС34	2	
А3		31	1.132.1-13ПВ.3 0033	АНКЕР АНС2	2	
А3		35	1.132.1-13ПВ.3 0033-01	АНС4	1	
				ДЕТАЛИ		
				СТ ОТД ГОСТ 5781-82		
А3		21	8.013.310	Ф8 А-III L=310	40	
А3		23	8.013.1460	Ф8 А-III L=1460	4	
				СТ ОТД ГОСТ 6727-80		
А3		24	4.041.490	Ф4 ВР-I L=490	4	
А3		26	4.041.400	Ф4 ВР-I L=400	2	
				АНКЕР ГОСТ 5781-82		
А3		32	12.011.1200	Ф12А-I L=1200	4	
А3		33	12.011.1200	Ф12А-I L=1200	1	
А3		34	12.011.1100	Ф12А-I L=1100	1	
А3		36	12.011.1200	Ф12А-I L=1200	2	
				ПЕТЛЯ ГОСТ 5781-82		
А3		37	16.011.1900	Ф16А-I L=1900	4	
			ПЕРЕМЕННЫЕ ДАННЫЕ	ДЛЯ ИСПОЛНЕНИЙ:		
				1.132.1-13ПВ.2 0132 КП69		
				1.132.1-13ПВ.2 0132-01 КП70		

ЭПВЦ КиевЗНИИЭП — ОПЕРАТОР ТЛП КОРТ

ВЗАМ.ИНВ.№ | ПОДПИСЬ И ДАТА | ИНВ.№ ПОДЛ

НАЧ.ОТД.	Боровик		IX.84
Н.КОНТР.	Шаповал		IX.84
ГЛ.СПЕЦ.	Лабинова		VIII.84
ПРОВЕРИЛ	Лабинова		VIII.84
РАЗРАБ.	Федоровская		VII.84

1.132.1-13ПВ.2 0132

КАРКАС ПРОСТРАНСТВ. КП69, КП70

СТАДИЯ	ЛИСТ	ЛИСТОВ
Р		1

ГОСГРАЖДАНСТРОЙ КиевЗНИИЭП

ФОРМАТ А4

1.132.1-13ПВ.2 0131

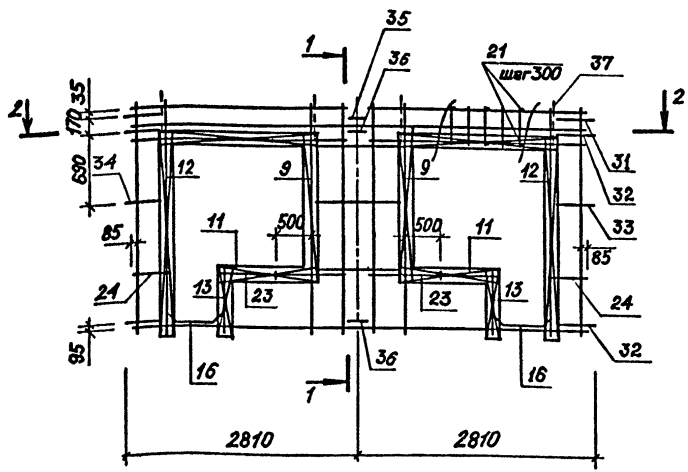

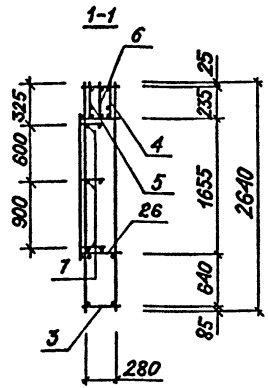

1.132.1-13ПВ.2 0131-01
-зеркальное отражение.
Остальное - см.
1.132.1-13ПВ.2 0131

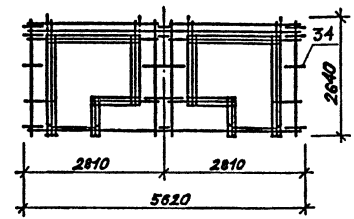

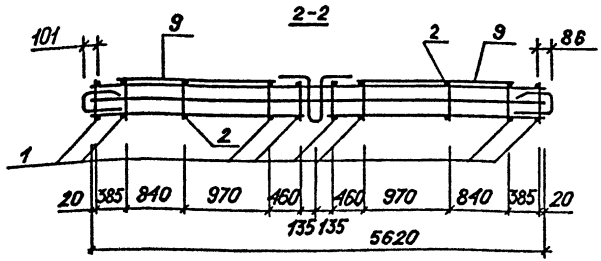

Обозначение узлов армирования сн Выпуск 0, докум. 0023 Д1, схема Г.

ОБОЗНАЧЕНИЕ	МАРКА	МАССА, КГ
1.132.1-13ПВ.2 0131	КП67	117.5
-01	КП68	117.5

Нач.АПМ	Боровик		IX.84
Н.контр.	Шаповал		IX.84
Гл.инж.	Лабинова		VIII.84
Провер.	Федировская		VIII.84
Разраб.	Гандала		VI.84

1.132.1-13ПВ.2 0131 СБ

Каркас пространственный КП67, КП68
Сборочный чертеж

Стадия	Масса	Масштаб
Р	см. табл	1:50 1:100
Лист	Листов 1	

ГОСГРАЖДАНСТРОЙ
КиевЗНИИЭП

Инв.№ подл. | Подпись и дата | Взам.инв.№

Копировал

Формат А3

1.132.1 - 13 пв. 2 0132

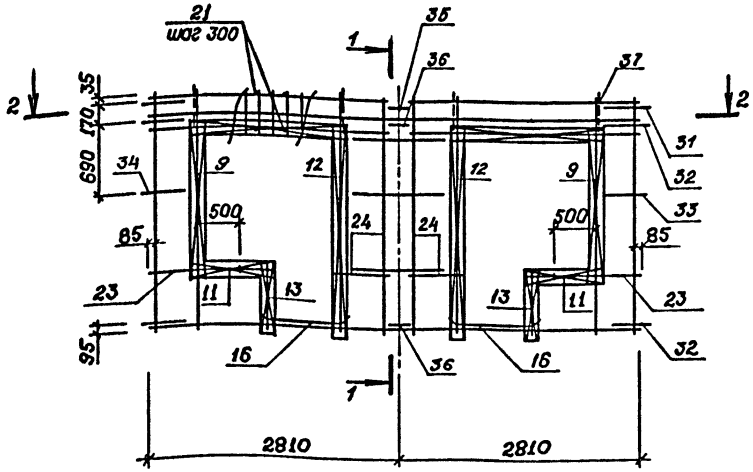

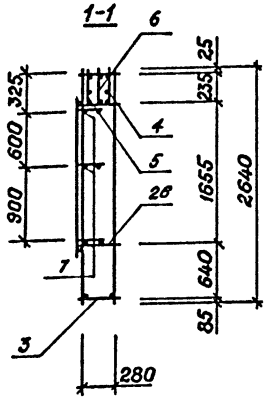

1.132.1 - 13 пв. 2 0132-01
- зеркальное отражение
Остальное - см.
1.132.1 - 13 пв. 2 0132

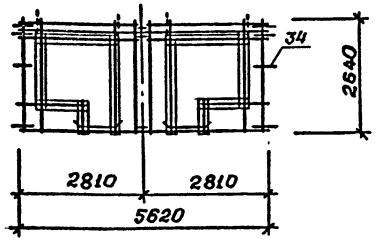

Обозначение	Марка	Масса кг
1.132.1 - 13 пв. 2 0132	КП 69	117.5
-01	КП 70	117.5

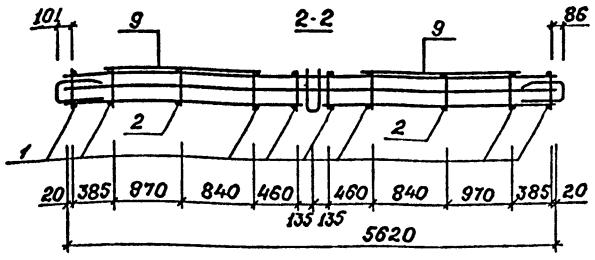

Обозначение узлов армирования см. Выпуск 0, докум. 0023 ДІ, схема Г.

Нач.АПМ	Боровик		IX.84
Н.контр.	Шаповал		IX.84
Гл. инж.	Лаврнова		VIII.84
Провер.	Федоровская		VIII.84
Разраб.	Гандала		VI.84

1. 132. 1 - 13 ПВ. 2 0132 СБ

Каркас пространственный КП 69, КП 70
Сборочный чертеж

Стадия	Масса	Масштаб
Р	см. табл.	1:50 1:100
Лист	Листов 1	

ГОСГРАЖДАНСТРОЙ
КиевЗНИИЭП

Инв.№ подл. | Подпись и дата | Взам.инв.№

Копировал

Формат А3

ФОРМАТ	ЗОНА	ПОЗ.	ОБОЗНАЧЕНИЕ	НАИМЕНОВАНИЕ	КОЛ.	ПРИМЕЧАНИЕ
				ДОКУМЕНТАЦИЯ		
А3			1.132.1-13ПВ.2 0133СБ	СБОРОЧНЫЙ ЧЕРТЕЖ		
			1.132.1-13ПВ.0 Д1	УЗЛЫ АРМАТУРНЫЕ		
				СБОРОЧНЫЕ ЕДИНИЦЫ		
				КАРКАС ПЛОСКИЙ		
А3		1	1.132.1-13ПВ.3 0010	КНС1	8	
А3		3	1.132.1-13ПВ.3 0021-01	КНС37	1	
А3		4	1.132.1-13ПВ.3 0023	КНС44	1	
А3		5	1.132.1-13ПВ.3 0023-07	КНС51	1	
А3		6	1.132.1-13ПВ.3 0024-02	КНС57	1	
А3		7	1.132.1-13ПВ.3 0022-02	КНС43	3	
А3		8	1.132.1-13ПВ.3 0017-04	КНС25	2	
А3		9	1.132.1-13ПВ.3 0017-03	КНС24	4	
А3		10	1.132.1-13ПВ.3 0017-01	КНС22	2	
А3		14	1.132.1-13ПВ.3 0026-04	КНС68	1	
А3		15	1.132.1-13ПВ.3 0027-06	КНС79	1	
А3		18	1.132.1-13ПВ.3 0023-03	КНС47	1	
А3		31	1.132.1-13ПВ.3 0033	АНКЕР АНС2	2	
А3		35	1.132.1-13ПВ.3 0033-01	АНС4	1	
				ДЕТАЛИ		
				СТ ОТД ГОСТ 6727-80		
А3		21	5.041.310	Ф5 ВР-I L=310	44	
				СТ ОТД ГОСТ 5781-82		
А3		22	8.013.2760	Ф8 А-III L=2760	2	
				СТ ОТД ГОСТ 6727-80		
А3		26	4.041.400	Ф4 ВР-I L=400	4	
				СТ ОТД ГОСТ 5781-82		
А3		27	8.013.3360	Ф8 А-III L=3360	2	
				АНКЕР ГОСТ 5781-82		
А3		32	12.011.1200	Ф12А-I L=1200	4	
А3		33	12.011.1200	Ф12А-I L=1200	1	
А3		34	12.011.1100	Ф12А-I L=1100	1	
А3		36	12.011.1200	Ф12А-I L=1200	2	
				ПЕТЛЯ ГОСТ 5781-82		
А3		37	18.011.2000	Ф18А-I L=2000	4	
			ПЕРЕМЕННЫЕ ДАННЫЕ	ДЛЯ ИСПОЛНЕНИЙ:		
				1.132.1-13ПВ.2 0133 КП71		

ОПЕРАТОР ТЛП КОРТ

ЭПВЦ КиевЗНИИЭП

ВЗАМ.ИНВ.№

ПОДПИСЬ И ДАТА

ИНВ.№ ПОДЛ

1.132.1-13ПВ.2 0133

НАЧ.ОТД.	Боровик	IX.84
Н.КОНТР.	Шаповал	IX.84
ГЛ.СПЕЦ.	Лабинова	VIII.84
ПРОВЕРИЛ	Лабинова	VIII.84
РАЗРАБ.	Федоровская	VII.84

КАРКАС ПРОСТРАНСТВ. КП71, КП72

СТАДИЯ	ЛИСТ	ЛИСТОВ
Р	1	2

ГОСГРАЖДАНСТРОЙ КиевЗНИИЭП

ФОРМАТ А4

ФОРМАТ	ЗОНА	ПОЗ.	ОБОЗНАЧЕНИЕ	НАИМЕНОВАНИЕ	КОЛ	ПРИМЕЧАНИЕ
				1.132.1-13ПВ.2 0133-01 КП72		

ОПЕРАТОР ТЛП КОРТ

ЭПВЦ Киев ЗНИИЭП

ВЗАМ.ИНВ.№

ПОДПИСЬ И ДАТА

ИНВ №ПОДЛ

1.132.1-13ПВ.2 0133

ЛИСТ 2

1.132.1-13ПВ.2 0133

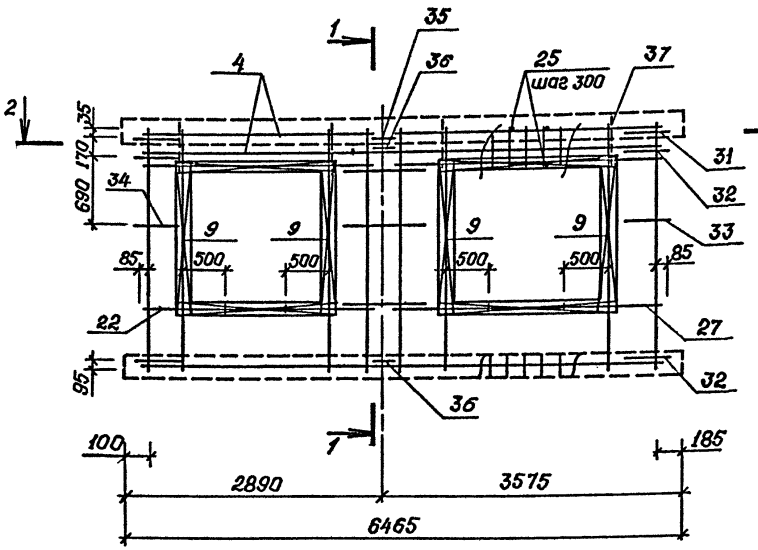

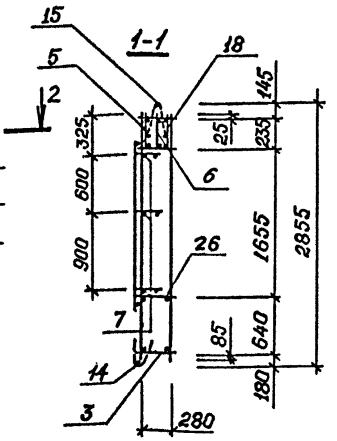

1.132.1-13ПВ.2 0133-01
-ЗЕРКАЛЬНОЕ ОТРАЖЕНИЕ.
ОСТАЛЬНОЕ - СМ.
1.132.1-13ПВ.2 0133

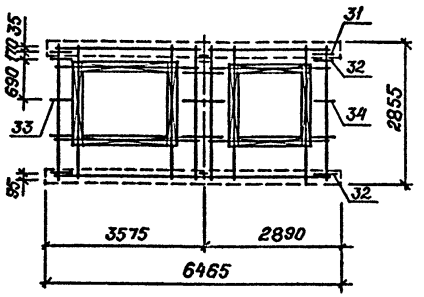

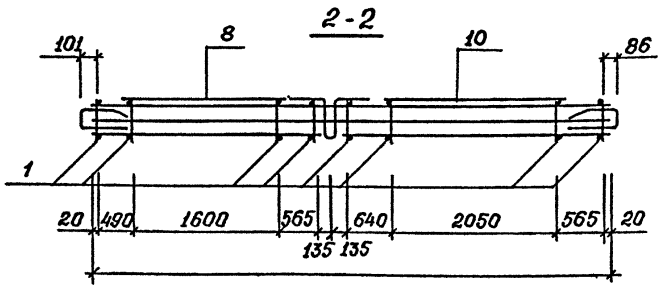

Обозначение узлов армирования см. Выпуск 0, докум. 0023.Д1, схема 6

ОБОЗНАЧЕНИЕ	МАРКА	МАССА кг
1.132.1-13 ПВ.2 0133	КП 71	117.3
-01	КП 72	117.3

Нач.АПМ	Боровик		IX.84
Н. контр.	Шаповал		IX.84
Гл. инж	Лакинов		VIII.84
Провер.	Федорович		VIII.84
Разраб.	Танаяла		VI.84

1.132.1-13ПВ.2 0133 СБ

Каркас пространственный КП 71, КП 72
Сборочный чертеж

Стадия	Масса	Масштаб
Р	см. табл.	1:50 1:100
Лист	Листов 1	

ГОСГРАЖДАНСТРОЙ
КиевЗНИИЭП

Инв.№ подл. | Подпись и дата | Взам.инв.№

Копировал

Формат А3

ФОРМАТ	ЗОНА	ПОЗ.	ОБОЗНАЧЕНИЕ	НАИМЕНОВАНИЕ	КОЛ	ПРИМЕЧАНИЕ
				ДОКУМЕНТАЦИЯ		
А3			1.132.1-13ПВ.2 0134СБ	СБОРОЧНЫЙ ЧЕРТЕЖ		
			1.132.1-13ПВ.0 Д1	УЗЛЫ АРМАТУРНЫЕ		
				СБОРОЧНЫЕ ЕДИНИЦЫ		
				КАРКАС ПЛОСКИЙ		
А3		1	1.132.1-13ПВ.3 0010	КНС1	8	
А3		3	1.132.1-13ПВ.3 0021-04	КНС40	1	
А3		4	1.132.1-13ПВ.3 0023-03	КНС47	2	
А3		5	1.132.1-13ПВ.3 0023-09	КНС53	1	
А3		6	1.132.1-13ПВ.3 0024-04	КНС59	1	
А3		7	1.132.1-13ПВ.3 0022-02	КНС43	3	
А3		8	1.132.1-13ПВ.3 0017-01	КНС22	4	
А3		9	1.132.1-13ПВ.3 0017-03	КНС24	4	
А3		14	1.132.1-13ПВ.3 0026-07	КНС71	1	
А3		15	1.132.1-13ПВ.3 0027-08	КНС81	1	
А3		31	1.132.1-13ПВ.3 0033	АНКЕР АНС2	2	
А3		35	1.132.1-13ПВ.3 0033-01	АНС4	1	
				ДЕТАЛИ		
				СТ ОТД ГОСТ 5781-82		
А3		22	8.013.3360	Ф8 А-III L=3360	4	
				СТ ОТД ГОСТ 6727-80		
А3		25	5.041.310	Ф5 ВР-I L=310	48	
А3		26	4.041.400	Ф4 ВР-I L=400	4	
				АНКЕР ГОСТ 5781-82		
А3		32	12.011.1200	Ф12А-I L=1200	4	
А3		33	12.011.1200	Ф12А-I L=1200	1	
А3		34	12.011.1100	Ф12А-I L=1100	1	
А3		36	12.011.1200	Ф12А-I L=1200	2	
				ПЕТЛЯ ГОСТ 5781-82		
А3		37	18.011.2000	Ф18А-I L=2000	4	
			ПЕРЕМЕННЫЕ ДАННЫЕ	ДЛЯ ИСПОЛНЕНИЙ:		
				1.132.1-13ПВ.2 0134 КП73		
				1.132.1-13ПВ.2 0134-01 КП74		

ЭПВЦ КиевЗНИИЭП — ОПЕРАТОР ТЛП КОРТ

ВЗАМ.ИНВ.№ | ПОДПИСЬ И ДАТА | ИНВ.№ ПОДЛ

НАЧ.ОТД.	Боровик	IX.84
Н.КОНТР.	Шаповал	IX.84
ГЛ.СПЕЦ.	Лабинова	VIII.84
ПРОВЕРИЛ	Лабинова	VIII.84
РАЗРАБ.	Федоровская	VII.84

1.132.1-13ПВ.2 0134

КАРКАС ПРОСТРАНСТВ КП73, КП74

СТАДИЯ	ЛИСТ	ЛИСТОВ
Р		1

ГОСГРАЖДАНСТРОЙ КиевЗНИИЭП

ФОРМАТ А4

ФОРМАТ	ЗОНА	ПОЗ.	ОБОЗНАЧЕНИЕ	НАИМЕНОВАНИЕ	КОЛ	ПРИМЕЧАНИЕ
				ДОКУМЕНТАЦИЯ		
А3			1.132.1-13ПВ.2 0135СБ	СБОРОЧНЫЙ ЧЕРТЕЖ		
			1.132.1-13ПВ.0 Д1	УЗЛЫ АРМАТУРНЫЕ		
				СБОРОЧНЫЕ ЕДИНИЦЫ		
				КАРКАС ПЛОСКИЙ		
А3		1	1.132.1-13ПВ.3 0010	КНС1	8	
А3		2	1.132.1-13ПВ.3 0011	КНС2	1	
А3		3	1.132.1-13ПВ.3 0021-01	КНС37	1	
А3		4	1.132.1-13ПВ.3 0023-01	КНС45	1	
А3		5	1.132.1-13ПВ.3 0023-08	КНС52	1	
А3		6	1.132.1-13ПВ.3 0024-03	КНС58	1	
А3		7	1.132.1-13ПВ.3 0022-02	КНС43	3	
А3		8	1.132.1-13ПВ.3 0017-01	КНС22	2	
А3		9	1.132.1-13ПВ.3 0017-03	КНС24	4	
А3		11	1.132.1-13ПВ.3 0017-07	КНС28	1	
А3		12	1.132.1-13ПВ.3 0017	КНС21	1	
А3		13	1.132.1-13ПВ.3 0017-02	КНС23	1	
А3		14	1.132.1-13ПВ.3 0014-01	КНС12	1	
А3		15	1.132.1-13ПВ.3 0015-01	КНС16	1	
А3		16	1.132.1-13ПВ.3 0020	КНС34	1	
А3		18	1.132.1-13ПВ.3 0023-03	КНС47	1	
А3		31	1.132.1-13ПВ.3 0033	АНКЕР АНС2	2	
А3		35	1.132.1-13ПВ.3 0033-01	АНС4	1	
				ДЕТАЛИ		
				СТ ОТД ГОСТ 5781-82		
А3		21	8.013.310	Ф8 А-III L=310	20	
А3		22	8.013.3360	Ф8 А-III L=3360	2	
А3		23	8.013.1460	Ф8 А-III L=1460	2	
				СТ ОТД ГОСТ 6727-80		
А3		24	4.041.490	Ф4 ВР-I L=490	2	
А3		25	5.041.310	Ф5 ВР-I L=310	24	
А3		26	4.041.400	Ф4 ВР-I L=400	3	
				АНКЕР ГОСТ 5781-82		
А3		32	12.011.1200	Ф12А-I L=1200	4	
А3		33	12.011.1200	Ф12А-I L=1200	1	
А3		34	12.011.1100	Ф12А-I L=1100	1	
А3		36	12.011.1200	Ф12А-I L=1200	2	
				ПЕТЛЯ ГОСТ 5781-82		
А3		37	18.011.2000	Ф18А-I L=2000	4	
			ПЕРЕМЕННЫЕ ДАННЫЕ	ДЛЯ ИСПОЛНЕНИЙ:		
				1.132.1-13ПВ.2 0135 КП75		
				1.132.1-13ПВ.2 0135-01 КП76		

ЭПВЦ КиевЗНИИЭП — ОПЕРАТОР ТЛП КОРТ

ВЗАМ.ИНВ.№ | ПОДПИСЬ И ДАТА | ИНВ.№ ПОДЛ

НАЧ.ОТД.	Боровик	IX.84
Н.КОНТР.	Шаповал	IX.84
ГЛ.СПЕЦ.	Лабинова	VIII.84
ПРОВЕРИЛ	Лабинова	VIII.84
РАЗРАБ.	Федоровская	VII.84

1.132.1-13ПВ.2 0135

КАРКАС ПРОСТРАНСТВ. КП75, КП76

СТАДИЯ	ЛИСТ	ЛИСТОВ
Р		1

ГОСГРАЖДАНСТРОЙ КиевЗНИИЭП

1.132.1-13ПВ.2 0134

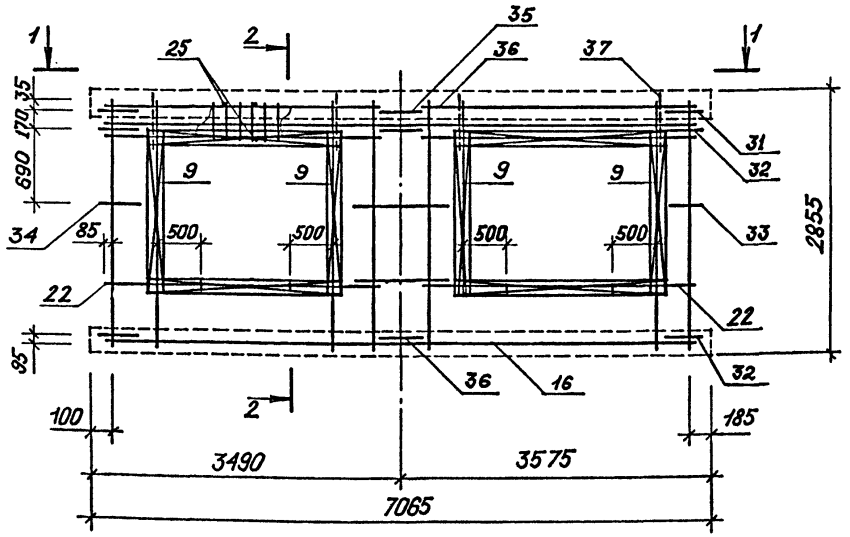

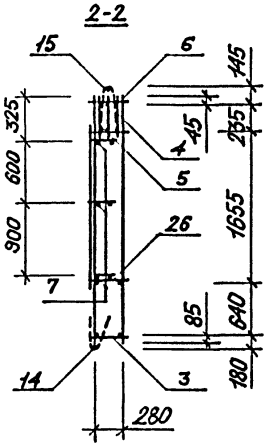

1.132.1-13ПВ.2 0134-01
- ЗЕРКАЛЬНОЕ ОТРАЖЕНИЕ.
Остальное - см.
1.132.1-13ПВ.2 134

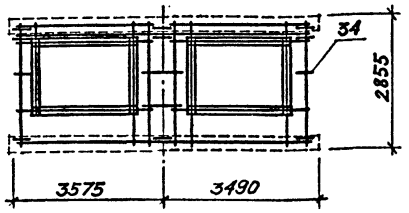

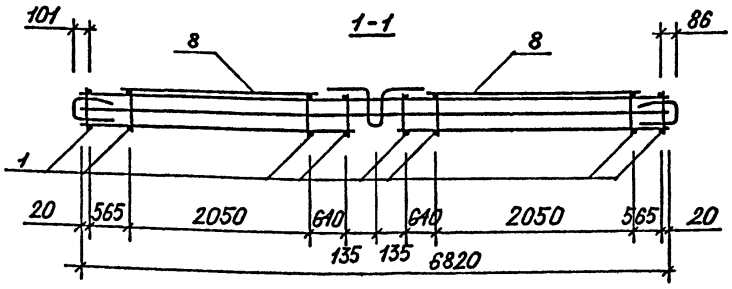

Обозначение узлов армирования см. Выпуск 0, документ 0023 ДП, схема Б.

ОБОЗНАЧЕНИЕ	МАРКА	МАССА кг
1.132.1-13ПВ.2 0134	КП73	124.8
-01	КП74	124.8

Нач.АПМ	БОРОВИК		IX.84
Н.контр.	ШАПОВАЛ		IX.84
Гл.инж.	ЛАБИНОВА		VIII.84
Провер.	ФЕДОРОВСКАЯ		VIII.84
Разраб.	ЛАВРИНЕНКО		VI.84

1.132.1-13ПВ.2 0134 СБ

Каркас пространственный КП 73, КП74 Сборочный чертеж

Стадия	Масса	Масштаб
Р	см. табл	1:50 1:100
Лист	Листов 1	

ГОСГРАЖДАНСТРОЙ КиевЗНИИЭП

Взам.инв.№ | Подпись и дата | Инв.№ подл.

Копировал

Формат А3

1.132.1-13ПВ.2 0135

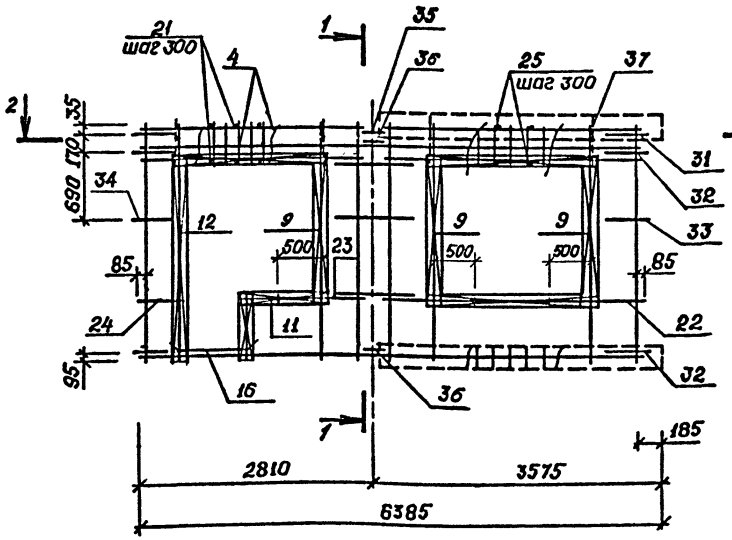

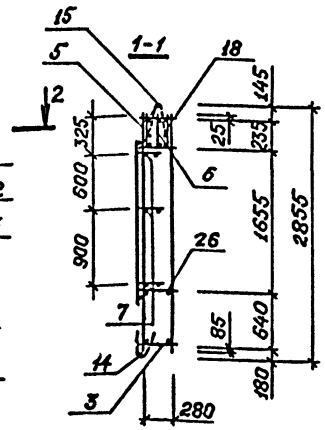

1.132.1-13ПВ. 2 0135-01
-ЗЕРКАЛЬНОЕ ОТРАЖЕНИЕ.
ОСТАЛЬНОЕ - СМ.
1.132.1-13ПВ. 2 0135

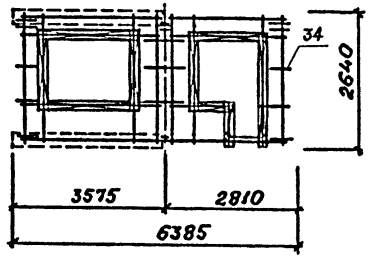

2-2

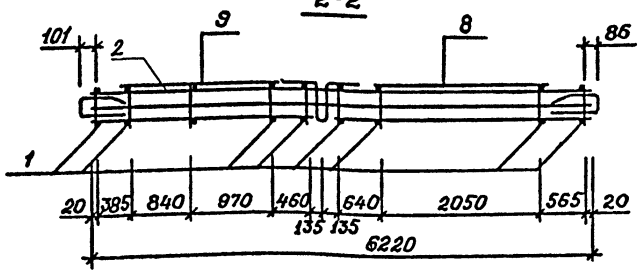

ОБОЗНАЧЕНИЕ	МАРКА	Масса, кг
1.132.1-13 ПВ.2 0135	КП 75	127.6
-01	КП 76	127.6

Обозначение узлов армирования см. Выпуск 0, докум. 0023 Д1, схема Г.

Нач. АПМ	Боровик		IX.84
Н. контр.	Шаповал		IX.84
Гл. инж.	Лабинова		VIII.84
Провер.	Федоровская		VIII.84
Разраб.	Гандапа		VI.84

1.132.1-13ПВ.2 0135 СБ

Каркас пространственный КП 75, КП76
Сборочный чертеж

Стадия	Масса	Масштаб
Р	см. табл.	1:50 1:100

Лист | Листов 1

ГОСГРАЖДАНСТРОЙ
КиевЗНИИЭП

Инв. № подл. | Подпись и дата | Взам. инв. №

20977-03 117

Копировал

Формат А3

ФОРМАТ	ЗОНА	ПОЗ.	ОБОЗНАЧЕНИЕ	НАИМЕНОВАНИЕ	КОЛ	ПРИМЕЧАНИЕ
				ДОКУМЕНТАЦИЯ		
А3			1.132.1-13ПВ.2 0136СБ	СБОРОЧНЫЙ ЧЕРТЕЖ		
			1.132.1-13ПВ.0 Д1	УЗЛЫ АРМАТУРНЫЕ		
				СБОРОЧНЫЕ ЕДИНИЦЫ		
				КАРКАС ПЛОСКИЙ		
А3		1	1.132.1-13ПВ.3 0010	КНС1	8	
А3		2	1.132.1-13ПВ.3 0011	КНС2	1	
А3		3	1.132.1-13ПВ.3 0021-04	КНС40	1	
А3		4	1.132.1-13ПВ.3 0023-04	КНС48	1	
А3		5	1.132.1-13ПВ.3 0023-08	КНС52	1	
А3		6	1.132.1-13ПВ.3 0024-05	КНС60	1	
А3		7	1.132.1-13ПВ.3 0022-02	КНС43	3	
А3		8	1.132.1-13ПВ.3 0017-01	КНС22	2	
А3		9	1.132.1-13ПВ.3 0017-03	КНС24	3	
А3		11	1.132.1-13ПВ.3 0017-05	КНС26	1	
А3		12	1.132.1-13ПВ.3 0017	КНС21	2	
А3		13	1.132.1-13ПВ.3 0017-02	КНС23	1	
А3		14	1.132.1-13ПВ.3 0014-01	КНС12	1	
А3		15	1.132.1-13ПВ.3 0015-01	КНС16	1	
А3		16	1.132.1-13ПВ.3 0020	КНС34	1	
А3		18	1.132.1-13ПВ.3 0023-03	КНС47	1	
А3		31	1.132.1-13ПВ.3 0033	АНКЕР АНС2	2	
А3		35	1.132.1-13ПВ.3 0033-01	АНС4	1	
				ДЕТАЛИ		
				СТ ОТД ГОСТ 5781-82		
А3		21	8.013.310	Ф8 А-III L=310	24	
А3		22	8.013.3360	Ф8 А-III L=3360	2	
А3		23	8.013.2000	Ф8 А-III L=2000	2	
				СТ ОТД ГОСТ 6727-80		
А3		24	4.041. 570	Ф4ВР-I L=570	2	
А3		25	5.041.310	Ф5 ВР-I L=310	24	
А3		26	4.041.400	Ф4 ВР-I L=400	4	
				АНКЕР ГОСТ 5781-82		
А3		32	12.011.1200	Ф12А-I L=1200	4	
А3		33	12.011.1200	Ф12А-I L=1200	1	
А3		34	12.011.1100	Ф12А-I L=1100	1	
А3		36	12.011.1200	Ф12А-I L=1200	2	
				ПЕТЛЯ ГОСТ 5781-82		
А3		37	18.011.2000	Ф18А-I L=2000	4	
			ПЕРЕМЕННЫЕ ДАННЫЕ	ДЛЯ ИСПОЛНЕНИЙ:		

ЭПВЦ КиевЗНИИЭП | ОПЕРАТОР ТЛП КОРТ

ВЗАМ.ИНВ.№ | ПОДПИСЬ И ДАТА | ИНВ.№ ПОДЛ

1.132.1-13ПВ.2 0136

НАЧ.ОТД.	Боровик		IX.84
Н.КОНТР.	Шаповал		IX.84
ГЛ.СПЕЦ.	Лабинова		VIII.84
ПРОВЕРИЛ	Лабинова		VIII.84
РАЗРАБ.	Федоровская		VIII.84

КАРКАС ПРОСТРАНСТВ.
КП77, КП78

СТАДИЯ	ЛИСТ	ЛИСТОВ
Р	1	2

ГОСГРАЖДАНСТРОЙ
КиевЗНИИЭП

ФОРМАТ А4

ФОРМАТ	ЗОНА	ПОЗ.	ОБОЗНАЧЕНИЕ	НАИМЕНОВАНИЕ	КОЛ	ПРИМЕЧАНИЕ
				1.132.1-13ПВ.2 0136 КП77		
				1.132.1-13ПВ.2 0136-01 КП78		

ЭПВЦ Киев ЗНИИЭП | ОПЕРАТОР ТЛП КОРТ

ВЗАМ.ИНВ.№ | ПОДПИСЬ И ДАТА | ИНВ.№ ПОДЛ

1.132.1-13ПВ.2 0136

ЛИСТ 2

ФОРМАТ А4

1.132.1-13ПВ.2 0136

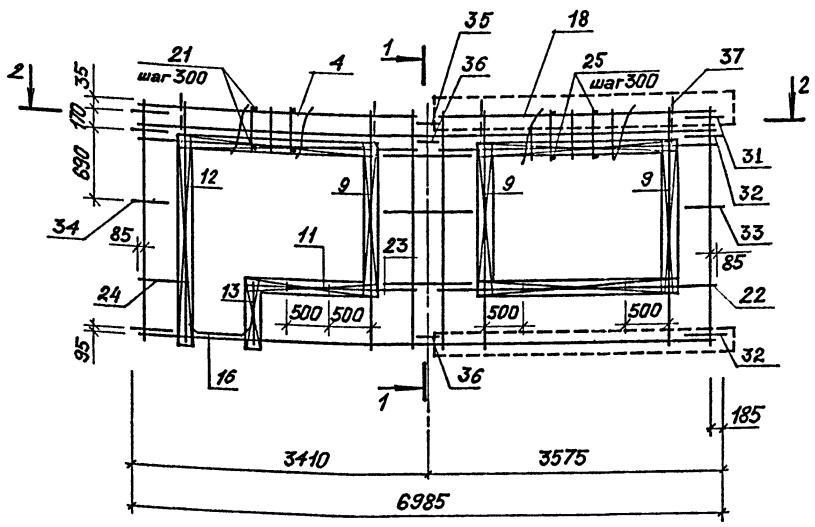

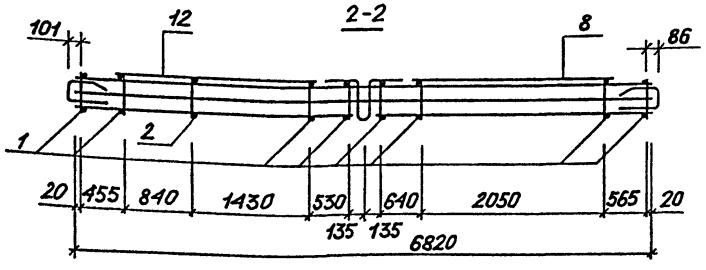

1.132.1-13ПВ.2 0136-01
-зеркальное отражение
Остальное -см.
1.132.1-13ПВ.2 0136

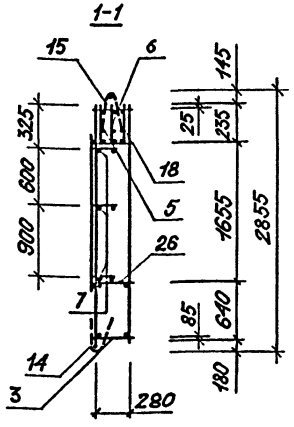

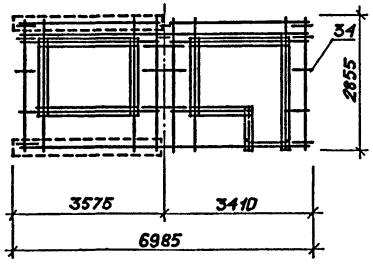

ОБОЗНАЧЕНИЕ	МАРКА	Масса кг
1.132.1-13ПВ.2 0136	КП 77	133,5
-01	КП 78	133,5

Обозначение узлов армирования см Выпуск 0, документ 0023 ДІ, схема Г

Нач. АПМ	Боровик		IX.84
Н. контр.	Шаповал		IX.84
Гл. инж.	Лабинова		VIII.84
Провер.	Федоровский		VIII.84
Разраб.	Гандала		VI.84

1.132.1-13ПВ.2 0136 СБ

Каркас пространственный КП77, КП78
Сборочный чертеж

Стадия	Масса	Масштаб
Р	см. табл	М 1:50 М 1:100
Лист	Листов 1	

ГОСГРАЖДАНСТРОЙ КиевЗНИИЭП

Взам. инв. № | Подпись и дата | Инв. № подл.

Копировал

Формат А3

ФОРМАТ	ЗОНА	ПОЗ	ОБОЗНАЧЕНИЕ	НАИМЕНОВАНИЕ	КОЛ	ПРИМЕЧАНИЕ
				ДОКУМЕНТАЦИЯ		
А3			1.132.1-13ПВ.2 0137СБ	СБОРОЧНЫЙ ЧЕРТЕЖ		
			1.132.1-13ПВ.0 Д1	УЗЛЫ АРМАТУРНЫЕ		
				СБОРОЧНЫЕ ЕДИНИЦЫ		
				КАРКАС ПЛОСКИЙ		
А3		1	1.132.1-13ПВ.3 0010	КНС1	8	
А3		2	1.132.1-13ПВ.3 0011	КНС2	1	
А3		3	1.132.1-13ПВ.3 0021-01	КНС37	1	
А3		4	1.132.1-13ПВ.3 0023-01	КНС45	1	
А3		5	1.132.1-13ПВ.3 0023-08	КНС52	1	
А3		6	1.132.1-13ПВ.3 0024-03	КНС58	1	
А3		7	1.132.1-13ПВ.3 0022-02	КНС43	3	
А3		8	1.132.1-13ПВ.3 0017-04	КНС25	2	
А3		9	1.132.1-13ПВ.3 0017-03	КНС24	4	
А3		11	1.132.1-13ПВ.3 0017-07	КНС28	1	
А3		13	1.132.1-13ПВ.3 0017-02	КНС23	1	
А3		14	1.132.1-13ПВ.3 0014-01	КНС12	1	
А3		15	1.132.1-13ПВ.3 0015-01	КНС16	1	
А3		16	1.132.1-13ПВ.3 0020	КНС34	1	
А3		18	1.132.1-13ПВ.3 0023-02	КНС46	1	
А3		31	1.132.1-13ПВ.3 0033	АНКЕР АНС2	2	
А3		35	1.132.1-13ПВ.3 0033-01	АНС4	1	
				ДЕТАЛИ		
				СТ ОТД ГОСТ 5781-82		
А3		21	8.013.310	Ф8 А-Ш L=310	20	
А3		22	8.013.3360	Ф8 А-Ш L=3360	2	
А3		23	8.013.1460	Ф8 А-Ш L=1460	2	
				СТ ОТД ГОСТ 6727-80		
А3		24	4.041.490	Ф4 ВР-I L=490	2	
А3		25	5.041.310	Ф5 ВР-I L=310	24	
А3		26	4.041.400	Ф4 ВР-I L=400	3	
				АНКЕР ГОСТ 5781-82		
А3		32	12.011.1200	Ф12А-I L=1200	4	
А3		33	12.011.1200	Ф12А-I L=1200	1	
А3		34	12.011.1100	Ф12А-I L=1100	1	
А3		36	12.011.1200	Ф12А-I L=1200	2	
				ПЕТЛЯ ГОСТ 5781-82		
А3		37	18.011.2000	Ф18А-I L=2000	4	
			ПЕРЕМЕННЫЕ ДАННЫЕ	ДЛЯ ИСПОЛНЕНИЙ:		

ЭПВЦ КиевЗНИИЭП | ОПЕРАТОР ТЛП КОРТ | ВЗАМ.ИНВ.№ | ПОДПИСЬ И ДАТА | ИНВ.№ ПОДЛ.

НАЧ.ОТД.	Боровик		IX.84
Н.КОНТР.	Шоповал		IX.84
ГЛ.СПЕЦ.	Лабинова		VIII.84
ПРОВЕРИЛ	Лабинова		VIII.84
РАЗРАБ.	Федоровская		VIII.84

1.132.1-13ПВ.2 0137

КАРКАС ПРОСТРАНСТВ. КП79, КП80

СТАДИЯ	ЛИСТ	ЛИСТОВ
Р	1	2

ГОСГРАЖДАНСТРОЙ КиевЗНИИЭП

ФОРМАТ А4

ФОРМАТ	ЗОНА	ПОЗ.	ОБОЗНАЧЕНИЕ	НАИМЕНОВАНИЕ	КОЛ	ПРИМЕЧАНИЕ
				1.132.1-13ПВ.2 0137 КП79		
				1.132.1-13ПВ.2 0137-01 КП80		

ЭПВЦ Киев ЗНИИЭП | ОПЕРАТОР ТЛП КОРТ | ВЗАМ.ИНВ.№ | ПОДПИСЬ И ДАТА | ИНВ.№ ПОДЛ.

1.132.1-13ПВ.2 0137 | ЛИСТ 2

ФОРМАТ А4

1. 132.1-13ПВ,2 0137

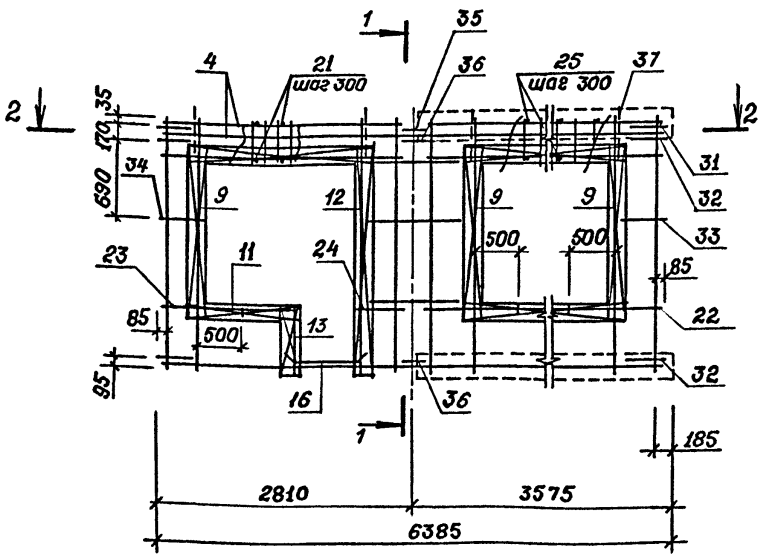

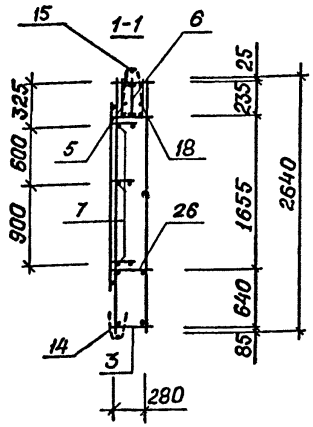

1.132.1-13ПВ,2 0137 - 01
- ЗЕРКАЛЬНОЕ ОТРАЖЕНИЕ.
ОСТАЛЬНОЕ - СМ.
1.132.1-13ПВ.2 0137

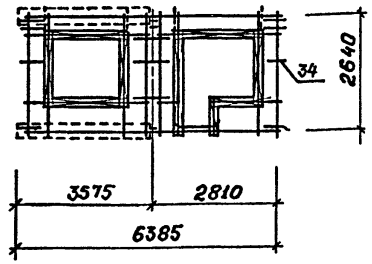

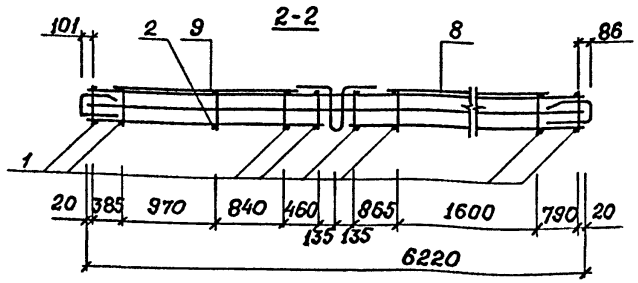

ОБОЗНАЧЕНИЕ	МАРКА	МАССА кг
1.132.1-13ПВ.2 0137	КП-79	124.8
-01	КП-80	124.8

Обозначение узлов армирования см. Выпуск 0, документ 0023 ДІ, схема Г.

Нач.АПМ	Боровик		IX.84
Н.контроль	Шаповал		IX.84
Гл. инж.	Лабинова		VIII.84
Провер.	Федоровская		VIII.84
Разраб.	Гандала		VI.84

1.132.1-13ПВ.2 0137 СБ

Каркас пространственный КП 79, КП 80
Сборочный чертеж

Стадия	Масса	Масштаб
Р	см табл	1:50 1:100
Лист	Листов	

ГОСГРАЖДАНСТРОЙ КиевЗНИИЭП

Инв.№ подл. | Подпись и дата | Взам.инв.№

Копировал

Формат А3

ФОРМАТ	ЗОНА	ПОЗ.	ОБОЗНАЧЕНИЕ	НАИМЕНОВАНИЕ	КОЛ	ПРИМЕЧАНИЕ
				ДОКУМЕНТАЦИЯ		
А3			1.132.1-13ПВ.2 0138СБ	СБОРОЧНЫЙ ЧЕРТЕЖ		
			1.132.1-13ПВ.0 Д1	УЗЛЫ АРМАТУРНЫЕ		
				СБОРОЧНЫЕ ЕДИНИЦЫ		
				КАРКАС ПЛОСКИЙ		
А3		1	1.132.1-13ПВ.3 0010	КНС1	8	
А3		2	1.132.1-13ПВ.3 0011	КНС2	1	
А3		3	1.132.1-13ПВ.3 0021-04	КНС40	1	
А3		4	1.132.1-13ПВ.3 0023-03	КНС47	1	
А3		5	1.132.1-13ПВ.3 0023-10	КНС54	1	
А3		6	1.132.1-13ПВ.3 0024-05	КНС60	1	
А3		7	1.132.1-13ПВ.3 0022-02	КНС43	3	
А3		8	1.132.1-13ПВ.3 0017-01	КНС22	2	
А3		9	1.132.1-13ПВ.3 0017-03	КНС24	4	
А3		11	1.132.1-13ПВ.3 0017-07	КНС28	1	
А3		13	1.132.1-13ПВ.3 0017-02	КНС23	1	
А3		14	1.132.1-13ПВ.3 0014-01	КНС12	1	
А3		15	1.132.1-13ПВ.3 0015-01	КНС16	1	
А3		16	1.132.1-13ПВ.3 0020	КНС34	1	
А3		18	1.132.1-13ПВ.3 0023-04	КНС48	1	
А3		31	1.132.1-13ПВ.3 0033	АНКЕР АНС2	2	
А3		35	1.132.1-13ПВ.3 0033-01	АНС4	1	
				ДЕТАЛИ		
				СТ ОТД ГОСТ 6727-80		
А3		21	5.041.310	Ф5 ВР-I L=310	24	
				СТ ОТД ГОСТ 5781-82		
А3		22	8.013.3360	Ф8 А-III L=3360	2	
А3		23	8.013.1760	Ф8 А-III L=1760	2	
				СТ ОТД ГОСТ 6727-80		
А3		24	4.041. 800	Ф4ВР-I L=800	2	
				СТ ОТД ГОСТ 5781-82		
А3		25	8.013.310	Ф8 А-III L=310	24	
				СТ ОТД ГОСТ 6727-80		
А3		26	4.041.400	Ф4 ВР-I L=400	3	
				АНКЕР ГОСТ 5781-82		
А3		32	12.011.1200	Ф12А-I L=1200	2	
А3		33	12.011.1200	Ф12А-I L=1200	1	
А3		34	12.011.1100	Ф12А-I L=1100	1	
А3		36	12.011.1200	Ф12А-I L=1200	2	
				ПЕТЛЯ ГОСТ 5781-82		
А3		37	18.011.2000	Ф18А-I L=2000	4	
			ПЕРЕМЕННЫЕ ДАННЫЕ	ДЛЯ ИСПОЛНЕНИЙ:		

ЭПВЦ КиевЗНИИЭП | ОПЕРАТОР ТЛП КОРТ

ВЗАМ.ИНВ.№ | ПОДПИСЬ И ДАТА | ИНВ.№ ПОДЛ.

1.132.1-13ПВ.2 0138

НАЧ.ОТД.	Боровик		IX.84
Н.КОНТР.	Шаповал		IX.84
ГЛ.СПЕЦ.	Лабинова		VIII.84
ПРОВЕРИЛ	Лабинова		VIII.84
РАЗРАБ.	Федоровская		VII.84

КАРКАС ПРОСТРАНСТВ. КП81, 8КП82

СТАДИЯ	ЛИСТ	ЛИСТОВ
Р	1	2

ГОСГРАЖДАНСТРОЙ КиевЗНИИЭП

ФОРМАТ А4

ФОРМАТ	ЗОНА	ПОЗ.	ОБОЗНАЧЕНИЕ	НАИМЕНОВАНИЕ	КОЛ	ПРИМЕЧАНИЕ
				1.132.1-13ПВ.2 0138 КП81		
				1.132.1-13ПВ.2 0138-01 КП82		

ЭПВЦ Киев ЗНИИЭП | ОПЕРАТОР ТЛП КОРТ

ВЗАМ ИНВ № | ПОДПИСЬ И ДАТА | ИНВ №ПОДЛ.

1.132.1-13ПВ.2 0138

ЛИСТ 2

ФОРМАТ А4

1. 132. 1 - 13ПВ. 2 0138

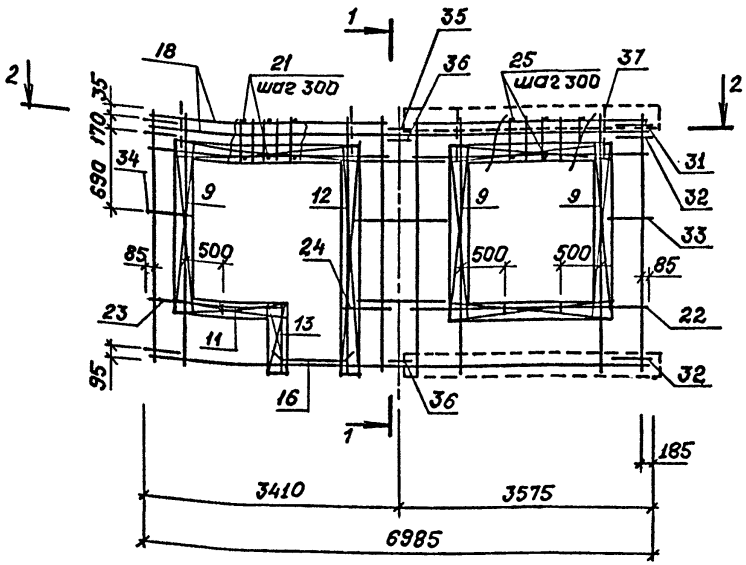

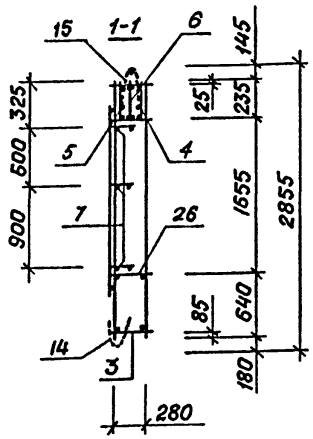

1. 132. 1 - 13 ПВ. 2 0138 - 01
- ЗЕРКАЛЬНОЕ ОТРАЖЕНИЕ.
ОСТАЛЬНОЕ - СМ.
1. 132. 1 - 13 ПВ. 2 0138

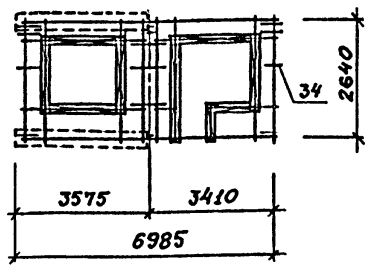

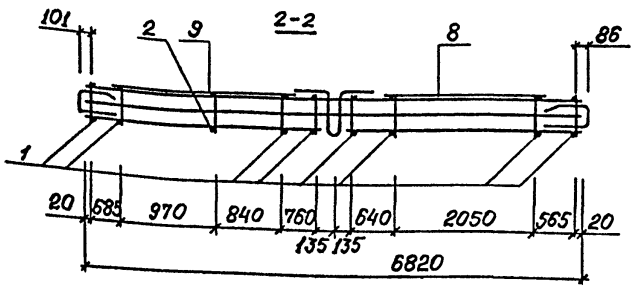

Обозначение узлов армирования см. Выпуск 0, докум. 0023 ДІ схема Г.

ОБОЗНАЧЕНИЕ	МАРКА	МАССА кг
1. 132. 1 - 13ПВ. 2 0138	КП 81	131.5
-01	КП 82	131.5

Нач. АПМ	Боровик		IX.84
Н. контроль	Шаповал		IX.84
Гл. инж.	Лабинова		VIII.84
Провер.	Федоровская		VIII.84
Разраб.	Гайдала		VI.84

1. 132. 1 - 13 ПВ. 2 0138 СБ

Каркас пространственный КП 81, КП 82
Сборочный чертеж

Стадия	Масса	Масштаб
Р	см. табл	1:50 1:100
Лист	Листов 1	

ГОСГРАЖДАНСТРОЙ
КиевЗНИИЭП

Инв. № подл. | Подпись и дата | Взам. инв. №

Копировал

Формат А3

ФОРМАТ	ЗОНА	ПОЗ.	ОБОЗНАЧЕНИЕ	НАИМЕНОВАНИЕ	КОЛ.	ПРИМЕЧАНИЕ
				ДОКУМЕНТАЦИЯ		
А3			1.132.1-13ПВ.2 0139СБ	СБОРОЧНЫЙ ЧЕРТЕЖ		
			1.132.1-13ПВ.0 Д1	УЗЛЫ АРМАТУРНЫЕ		
				СБОРОЧНЫЕ ЕДИНИЦЫ		
				КАРКАС ПЛОСКИЙ		
А3		1	1.132.1-13ПВ.3 0010	КНС1	8	
А3		2	1.132.1-13ПВ.3 0011	КНС2	1	
А3		3	1.132.1-13ПВ.3 0021-01	КНС37	1	
А3		4	1.132.1-13ПВ.3 0023	КНС44	1	
А3		5	1.132.1-13ПВ.3 0023-08	КНС52	1	
А3		6	1.132.1-13ПВ.3 0024-03	КНС58	1	
А3		7	1.132.1-13ПВ.3 0022-02	КНС43	3	
А3		8	1.132.1-13ПВ.3 0017-04	КНС25	2	
А3		9	1.132.1-13ПВ.3 0017-03	КНС24	3	
А3		11	1.132.1-13ПВ.3 0017-05	КНС26	1	
А3		12	1.132.1-13ПВ.3 0017	КНС21	2	
А3		13	1.132.1-13ПВ.3 0017-02	КНС23	1	
А3		14	1.132.1-13ПВ.3 0014-02	КНС13	1	
А3		15	1.132.1-13ПВ.3 0015-02	КНС17	1	
А3		16	1.132.1-13ПВ.3 0020	КНС34	1	
А3		18	1.132.1-13ПВ.3 0023-04	КНС48	1	
				АНКЕР		
А3		35	1.132.1-13ПВ.3 0033	АНС2	1	
А3		36	1.132.1-13ПВ.3 0033-01	АНС4	2	
				ДЕТАЛИ		
				СТ ОТД ГОСТ 5781-82		
А3		21	8.013.310	Ф8 А-III L=310	24	
				СТ ОТД ГОСТ 6727-80		
А3		22	4.041.400	Ф4 ВР-I L=400	2	
А3		23	5.041.310	Ф5 ВР-I L=310	2	
А3		24	4.041. 570	Ф4ВР-I L=570	2	
				СТ ОТД ГОСТ 5781-82		
А3		25	8.013.2000	Ф8 А-III L=2000	20	
А3		26	8.013.2760	Ф8 А-III L=2760	4	
				АНКЕР ГОСТ 5781-82		
А3		31	12.011.1200	Ф12А-I L=1200	2	
А3		32	12.011.1200	Ф12А-I L=1200	2	
А3		33	12.011.1100	Ф12А-I L=1100	1	
А3		34	12.011.1200	Ф12А-I L=1200	1	
				ПЕТЛЯ ГОСТ 5781-82		
А3		37	18.011.2000	Ф18А-I L=2000	4	
			ПЕРЕМЕННЫЕ ДАННЫЕ	ДЛЯ ИСПОЛНЕНИЙ:		

ЭПВЦ КиевЗНИИЭП | ОПЕРАТОР ТЛП КОРТ

ВЗАМ.ИНВ.№ | ПОДПИСЬ И ДАТА | ИНВ.№ ПОДЛ.

1.132.1-13ПВ.2 0139

НАЧ.ОТД.	Боровик		IX.84
Н.КОНТР.	Шаповал		IX.84
ГЛ.СПЕЦ.	Лабинова		VIII.84
ПРОВЕРИЛ	Лабинова		VIII.84
РАЗРАБ.	Федоровская		VIII.84

КАРКАС ПРОСТРАНСТВ. КП83, КП84

СТАДИЯ	ЛИСТ	ЛИСТОВ
Р	1	2

ГОСГРАЖДАНСТРОЙ КиевЗНИИЭП

ФОРМАТ А4

ФОРМАТ	ЗОНА	ПОЗ.	ОБОЗНАЧЕНИЕ	НАИМЕНОВАНИЕ	КОЛ	ПРИМЕЧАНИЕ
				1.132.1-13ПВ.2 0139 КП83		
				1.132.1-13ПВ.2 0139-01 КП84		

ЭПВЦ КиевЗНИИЭП | ОПЕРАТОР ТЛП КОРТ

ВЗАМ.ИНВ.№ | ПОДПИСЬ И ДАТА | ИНВ.№ ПОДЛ.

1.132.1-13ПВ.2 0139

ЛИСТ 2

ФОРМАТ А4

1.132.1 - 13 пв, 2 0139

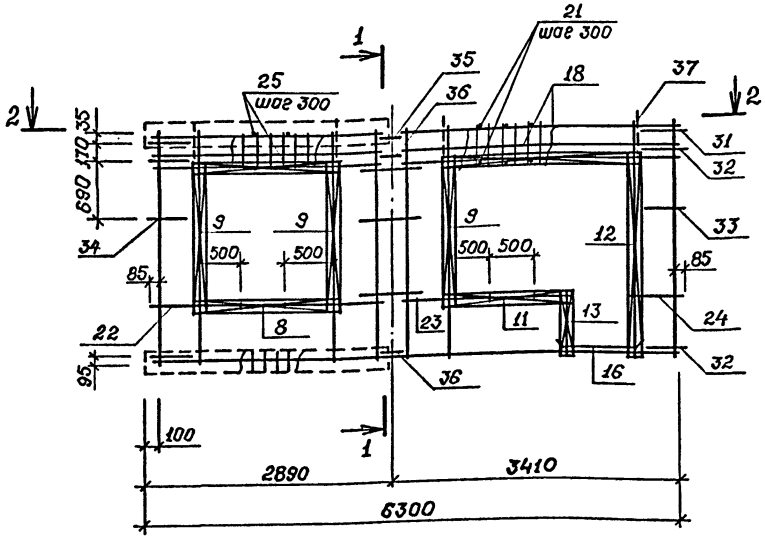

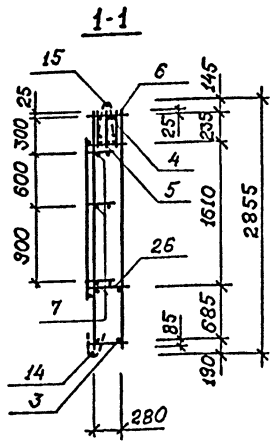

1.132.1-13 пв, 2 0139-01
– зеркальное отражение
Остальное – см.
1.132.1-13 пв, 2 0139

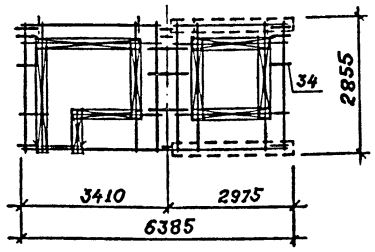

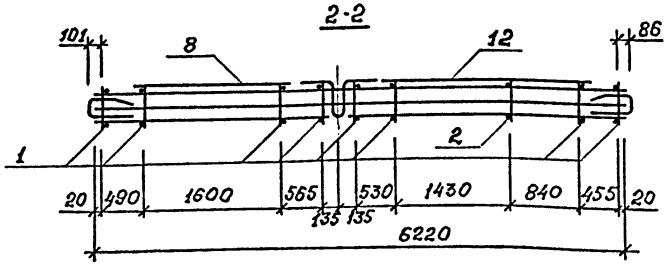

Обозначение	Марка	Масса кг
1.132.1 -13 пв. 2 0139	КП 83	139.7
-01	КП 84	139.7

Обозначение узлов армирования см. Выпуск 0, документ 0023 Д1, схема Г.

Нач. АПМ	Боровик		IX.84
Н. контр.	Шаповал		IX.84
Гл. инж. пр-та	Лабинова		VIII.84
Провер.	Воробская		VIII.84
Разраб.	Кихменко		VI.84

1.132.1 - 13 пв, 2 0139 СБ

Каркас пространственный КП 83, КП 84
Сборочный чертеж

Стадия	Масса	Масштаб
Р	см. табл	1:50 1:100
Лист	Листов 1	

ГОСГРАЖДАНСТРОЙ
КиевЗНИИЭП

Инв.№ подл. | Подпись и дата | Взам.инв.№

Копировал

Формат А3

ФОРМАТ	ЗОНА	ПОЗ	ОБОЗНАЧЕНИЕ	НАИМЕНОВАНИЕ	КОЛ	ПРИМЕЧАНИЕ
				ДОКУМЕНТАЦИЯ		
А3			1.132.1-13ПВ.2 0140СБ	СБОРОЧНЫЙ ЧЕРТЕЖ		
			1.132.1-13ПВ.0 Д1	УЗЛЫ АРМАТУРНЫЕ		
				СБОРОЧНЫЕ ЕДИНИЦЫ		
				КАРКАС ПЛОСКИЙ		
А3		1	1.132.1-13ПВ.3 0010	КНС1	8	
А3		2	1.132.1-13ПВ.3 0011	КНС2	2	
А3		3	1.132.1-13ПВ.3 0021-01	КНС37	1	
А3		4	1.132.1-13ПВ.3 0023-01	КНС45	1	
А3		5	1.132.1-13ПВ.3 0023-08	КНС52	1	
А3		6	1.132.1-13ПВ.3 0024-03	КНС58	1	
А3		7	1.132.1-13ПВ.3 0022-02	КНС43	3	
А3		9	1.132.1-13ПВ.3 0017-03	КНС24	3	
А3		11	1.132.1-13ПВ.3 0017-05	КНС26	1	
А3		12	1.132.1-13ПВ.3 0017	КНС21	3	
А3		13	1.132.1-13ПВ.3 0017-02	КНС23	2	
А3		16	1.132.1-13ПВ.3 0020	КНС34	2	
А3		18	1.132.1-13ПВ.3 0023-04	КНС48	1	
А3		19	1.132.1-13ПВ.3 0017-07	КНС28	1	
А3		31	1.132.1-13ПВ.3 0033	АНКЕР АНС2	2	
А3		35	1.132.1-13ПВ.3 0033-01	АНС4	1	
				ДЕТАЛИ		
				СТ ОТД ГОСТ 5781-82		
А3		21	8.013.310	Ф8 А-III L=310	44	
А3		23	8.013.1460	Ф8 А-III L=1460	2	
				СТ ОТД ГОСТ 6727-80		
А3		24	4.041.490	Ф4 ВР-I L=490	2	
А3		26	4.041.400	Ф4 ВР-I L=400	3	
				СТ ОТД ГОСТ 5781-82		
А3		28	8.013.2000	Ф8 А-III L=2000	2	
				СТ ОТД ГОСТ 6727-80		
А3		29	4.041. 570	Ф4ВР-I L=570	2	
				АНКЕР ГОСТ 5781-82		
А3		32	12.011.1200	Ф12А-I L=1200	2	
А3		33	12.011.1200	Ф12А-I L=1200	1	
А3		34	12.011.1100	Ф12А-I L=1100	1	
А3		36	12.011.1200	Ф12А-I L=1200	2	
				ПЕТЛЯ ГОСТ 5781-82		
А3		37	18.011.2000	Ф18А-I L=2000	4	
			ПЕРЕМЕННЫЕ ДАННЫЕ	ДЛЯ ИСПОЛНЕНИЙ:		

ЭПВЦ КиевЗНИИЭП | ОПЕРАТОР ТЛП КОРТ

ВЗАМ.ИНВ.№ | ПОДПИСЬ И ДАТА | ИНВ.№ ПОДЛ

НАЧ.ОТД.	Боровик		IX.84
Н.КОНТР.	Шаповал		IX.84
ГЛ.СПЕЦ	Лабинова		VIII.84
ПРОВЕРИЛ	Лабинова		XII.84
РАЗРАБ	Федоровская		12.84

1.132.1-13ПВ.2 0140

КАРКАС ПРОСТРАНСТВ. КП85, КП86

СТАДИЯ	ЛИСТ	ЛИСТОВ
Р	1	2

ГОСГРАЖДАНСТРОЙ КиевЗНИИЭП

ФОРМАТ А4

ФОРМАТ	ЗОНА	ПОЗ	ОБОЗНАЧЕНИЕ	НАИМЕНОВАНИЕ	КОЛ	ПРИМЕЧАНИЕ
				1.132.1-13ПВ.2 0140 КП85		
				1.132.1-13ПВ.2 0140-01 КП86		

ЭПВЦ КиевЗНИИЭП | ОПЕРАТОР ТЛП КОРТ

ВЗАМ.ИНВ.№ | ПОДПИСЬ И ДАТА | ИНВ.№ ПОДЛ

1.132.1-13ПВ.2 0140

ЛИСТ 2

ФОРМАТ А4

1.132.1-13ПВ.2 0140

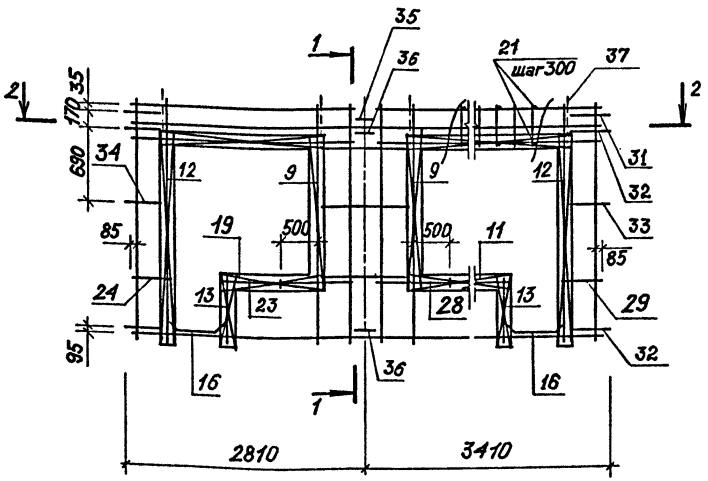

1.132.1-13ПВ.2 0140-01
-зеркальное отражение.
Остальное - см.
1.132.1-13ПВ.2 0140

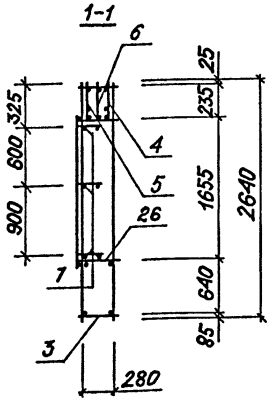

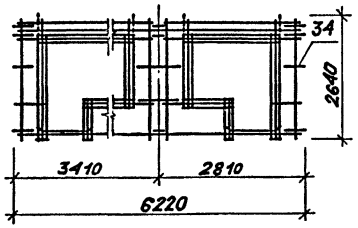

ОБОЗНАЧЕНИЕ	МАРКА	МАССА, кг
1.132.1-13ПВ.2 0146	КП85	126.7
-01	КП86	126.7

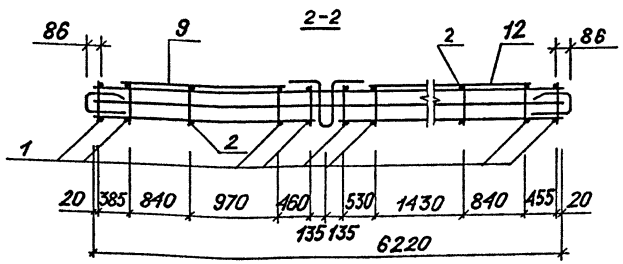

Обозначение узлов армирования см. Выпуск 0, докум. 0023-41, схема Г.

Нач. АПМ	Боровик		IX.84
Н. контр.	Шаповал		IX.84
Гл. инж.	Лабинова		VIII.84
Провер.	Федровская		VIII.84
Разраб.	Гандалла		VI.84

1.132.1-13ПВ.2 0140 СБ

Каркас пространственный КП85, КП86
Сборочный чертеж

Стадия	Масса	Масштаб
Р	см. табл.	1:50 1:100
Лист	Листов 1	

ГОСГРАЖДАНСТРОЙ
КиевЗНИИЭП

Инв.№ подл. | Подпись и дата | Взам.инв.№

Копировал

Формат А3

ФОРМАТ	ЗОНА	ПОЗ.	ОБОЗНАЧЕНИЕ	НАИМЕНОВАНИЕ	КОЛ.	ПРИМЕЧАНИЕ
				ДОКУМЕНТАЦИЯ		
А3			1.132.1-13ПВ.2 0141СБ	СБОРОЧНЫЙ ЧЕРТЕЖ		
			1.132.1-13ПВ.0 Д1	УЗЛЫ АРМАТУРНЫЕ		
				СБОРОЧНЫЕ ЕДИНИЦЫ		
				КАРКАС ПЛОСКИЙ		
А3		1	1.132.1-13ПВ.3 0010	КНС1	8	
А3		2	1.132.1-13ПВ.3 0011	КНС2	2	
А3		3	1.132.1-13ПВ.3 0021-04	КНС40	1	
А3		4	1.132.1-13ПВ.3 0023-04	КНС48	2	
А3		5	1.132.1-13ПВ.3 0023-10	КНС54	1	
А3		6	1.132.1-13ПВ.3 0024-05	КНС60	1	
А3		7	1.132.1-13ПВ.3 0022-02	КНС43	3	
А3		9	1.132.1-13ПВ.3 0017-03	КНС24	2	
А3		11	1.132.1-13ПВ.3 0017-05	КНС26	2	
А3		12	1.132.1-13ПВ.3 0017	КНС21	4	
А3		13	1.132.1-13ПВ.3 0017-02	КНС23	2	
А3		16	1.132.1-13ПВ.3 0020	КНС34	2	
А3		31	1.132.1-13ПВ.3 0033	АНКЕР АНС2	2	
А3		35	1.132.1-13ПВ.3 0033-01	АНС4	1	
				ДЕТАЛИ		
				СТ ОТД ГОСТ 5781-82		
А3		21	8.013.310	Ф8 А-III L=310	48	
А3		23	8.013.2000	Ф8 А-III L=2000	4	
				СТ ОТД ГОСТ 6727-80		
А3		24	4.041. 570	Ф4ВР-I L=570	4	
А3		26	4.041.400	Ф4 ВР-I L=400	4	
				АНКЕР ГОСТ 5781-82		
А3		32	12.011.1200	Ф12А-I L=1200	2	
А3		33	12.011.1200	Ф12А-I L=1200	1	
А3		34	12.011.1100	Ф12А-I L=1100	1	
А3		36	12.011.1200	Ф12А-I L=1200	2	
				ПЕТЛЯ ГОСТ 5781-82		
А3		37	18.011.2000	Ф18А-I L=2000	4	
			ПЕРЕМЕННЫЕ ДАННЫЕ	ДЛЯ ИСПОЛНЕНИЙ:		
				1.132.1-13ПВ.2 0141 КП87		
				1.132.1-13ПВ.2 0141-01 КП88		

ОПЕРАТОР ТЛП КОРТ

ЭПВЦ КиевЗНИИЭП

ВЗАМ.ИНВ.№ | ПОДПИСЬ И ДАТА | ИНВ.№ ПОДЛ

1.132.1-13ПВ 2 0141

НАЧ.ОТД.	Боровик	IX.84
Н.КОНТР.	Шаповал	IX.84
ГЛ.СПЕЦ	Лабинова	VIII.84
ПРОВЕРИЛ	Лабинова	VIII.84
РАЗРАБ.	Федоровская	VII.84

КАРКАС ПРОСТРАНСТВ. КП87, КП88

СТАДИЯ	ЛИСТ	ЛИСТОВ
Р		1

ГОСГРАЖДАНСТРОЙ КиевЗНИИЭП

ФОРМАТ А4

ФОРМАТ	ЗОНА	ПОЗ.	ОБОЗНАЧЕНИЕ	НАИМЕНОВАНИЕ	КОЛ.	ПРИМЕЧАНИЕ
				ДОКУМЕНТАЦИЯ		
А3			1.132.1-13ПВ.2 0142СБ	СБОРОЧНЫЙ ЧЕРТЕЖ		
			1.132.1-13ПВ.0 Д1	УЗЛЫ АРМАТУРНЫЕ		
				СБОРОЧНЫЕ ЕДИНИЦЫ		
				КАРКАС ПЛОСКИЙ		
А3		1	1.132.1-13ПВ.3 0010	КНС1	8	
А3		2	1.132.1-13ПВ.3 0011	КНС2	2	
А3		3	1.132.1-13ПВ.3 0021-01	КНС37	1	
А3		4	1.132.1-13ПВ.3 0023-01	КНС45	1	
А3		5	1.132.1-13ПВ.3 0023-08	КНС52	1	
А3		6	1.132.1-13ПВ.3 0024-03	КНС58	1	
А3		7	1.132.1-13ПВ.3 0022-02	КНС43	3	
А3		11	1.132.1-13ПВ.3 0017-05	КНС26	1	
А3		12	1.132.1-13ПВ.3 0017	КНС21	3	
А3		13	1.132.1-13ПВ.3 0017-02	КНС23	2	
А3		16	1.132.1-13ПВ.3 0020	КНС34	2	
А3		18	1.132.1-13ПВ.3 0023-04	КНС48	1	
А3		19	1.132.1-13ПВ.3 0017-07	КНС28	1	
				ДЕТАЛИ		
				СТ ОТД ГОСТ 5781-82		
А3		21	8.013.310	Ф8 А-III L=310	44	
А3		23	8.013.1460	Ф8 А-III L=1460	2	
				СТ ОТД ГОСТ 6727-80		
А3		24	4.041.490	Ф4 ВР-I L=490	2	
А3		26	4.041.400	Ф4 ВР-I L=400	3	
				СТ ОТД ГОСТ 5781-82		
А3		28	8.013.2000	Ф8 А-III L=2000	2	
				СТ ОТД ГОСТ 6727-80		
А3		29	4.041. 570	Ф4ВР-I L=570	2	
				АНКЕР ГОСТ 5781-82		
А3		34	12.011.1100	Ф12А-I L=1100	1	
				ПЕТЛЯ ГОСТ 5781-82		
А3		37	18.011.2000	Ф18А-I L=2000	4	
			ПЕРЕМЕННЫЕ ДАННЫЕ	ДЛЯ ИСПОЛНЕНИЙ:		
				1.132.1-13ПВ.2 0142 КП89		
				СБОРОЧНЫЕ ЕДИНИЦЫ		

ОПЕРАТОР ТЛП КОРТ

ЭПВЦ КиевЗНИИЭП

ВЗАМ.ИНВ.№ | ПОДПИСЬ И ДАТА | ИНВ.№ ПОДЛ

1.132.1-13ПВ,2 0142

НАЧ.ОТД.	Боровик	IX.84
Н.КОНТР.	Шаповал	IX.84
ГЛ.СПЕЦ.	Лабинова	VIII.84
ПРОВЕРИЛ	Лабинова	VIII.84
РАЗРАБ.	Федоровская	VII.84

КАРКАС ПРОСТРАНСТВ. КП89, КП90

СТАДИЯ	ЛИСТ	ЛИСТОВ
Р	1	2

ГОСГРАЖДАНСТРОЙ КиевЗНИИЭП

ФОРМАТ А4

ФОРМАТ	ЗОНА	ПОЗ	ОБОЗНАЧЕНИЕ	НАИМЕНОВАНИЕ	КОЛ	ПРИМЕЧАНИЕ
				ДОКУМЕНТАЦИЯ		
А3			1.132.1-13ПВ.2 0143СВ	СБОРОЧНЫЙ ЧЕРТЕЖ		
			1.132.1-13ПВ.0 Д1	УЗЛЫ АРМАТУРНЫЕ		
				СБОРОЧНЫЕ ЕДИНИЦЫ		
				КАРКАС ПЛОСКИЙ		
А3		1	1.132.1-13ПВ.3 0010	КНС1	8	
А3		2	1.132.1-13ПВ.3 0011	КНС2	2	
А3		3	1.132.1-13ПВ.3 0021-04	КНС40	1	
А3		4	1.132.1-13ПВ.3 0023-04	КНС48	2	
А3		5	1.132.1-13ПВ.3 0023-10	КНС54	1	
А3		6	1.132.1-13ПВ.3 0024-05	КНС60	1	
А3		7	1.132.1-13ПВ.3 0022-02	КНС43	3	
А3		9	1.132.1-13ПВ.3 0017-03	КНС24	2	
А3		11	1.132.1-13ПВ.3 0017-05	КНС26	2	
А3		12	1.132.1-13ПВ.3 0017	КНС21	4	
А3		13	1.132.1-13ПВ.3 0017-02	КНС23	2	
А3		16	1.132.1-13ПВ.3 0020	КНС34	2	
А3		31	1.132.1-13ПВ.3 0032	АНКЕР АНС2	2	
А3		35	1.132.1-13ПВ.3 0032-01	АНС4	1	
				ДЕТАЛИ		
				СТ ОТД ГОСТ 5781-82		
А3		21	8.013.310	Ф8 А-III L=310	48	
А3		23	8.013.2000	Ф8 А-III L=2000	4	
				СТ ОТД ГОСТ 6727-80		
А3		24	4.041. 570	Ф4ВР-I L=570	4	
А3		26	4.041.400	Ф4 ВР-I L=400	4	
				АНКЕР ГОСТ 5781-82		
А3		32	12.011.1200	Ф12А-I L=1200	2	
А3		33	12.011.1200	Ф12А-I L=1200	1	
А3		34	12.011.1100	Ф12А-I L=1100	1	
А3		36	12.011.1200	Ф12А-I L=1200	2	
				ПЕТЛЯ ГОСТ 5781-82		
А3		37	18.011.2000	Ф18А-I L=2000	4	
			ПЕРЕМЕННЫЕ ДАННЫЕ	ДЛЯ ИСПОЛНЕНИЙ:		
				1.132.1-13ПВ.2 0143 КП91		
				1.132.1-13ПВ.2 0143-01 КП92		

ЭПВЦ КиевЗНИИЭП | ОПЕРАТОР ТЛП КОРТ

ВЗАМ.ИНВ.№ | ПОДПИСЬ И ДАТА | ИНВ.№ ПОДЛ

1.132.1-13ПВ.2 0143

НАЧ.ОТД.	Боровик		IX.84
Н.КОНТР.	Шоповал		IX.84
ГЛ.СПЕЦ.	Лобиново		VIII.84
ПРОВЕРИЛ	Лобиново		VIII.84
РАЗРАБ.	Федоровский		VII.84

КАРКАС ПРОСТРАНСТВ. КП91, КП92

СТАДИЯ	ЛИСТ	ЛИСТОВ
Р		1

ГОСГРАЖДАНСТРОЙ КиевЗНИИЭП

ФОРМАТ А4

ФОРМАТ	ЗОНА	ПОЗ	ОБОЗНАЧЕНИЕ	НАИМЕНОВАНИЕ	КОЛ	ПРИМЕЧАНИЕ
А3	9		1.132.1-13ПВ.3 0017-03	КАРКАС ПЛОСКИЙ КНС24	4	
А3	31		1.132.1-13ПВ.3 0033	АНКЕР АНС2	2	
А3	35		1.132.1-13ПВ.3 0033-01	АНС4	1	
				ДЕТАЛИ		
				АНКЕР ГОСТ 5781-82		
А3	32		12.011.1200	Ф12А-I L=1200	2	
А3	33		12.011.1200	Ф12А-I L=1200	1	
А3	36		12.011.1200	Ф12А-I L=1200	2	
				1.132.1-13ПВ.2 0142-01 КП90		
				СБОРОЧНЫЕ ЕДИНИЦЫ		
				КАРКАС ПЛОСКИЙ		
А3	9		1.132.1-13ПВ.3 0017-03	КНС24	3	
А3	31		1.132.1-13ПВ.3 0032	АНКЕР АНС2	2	
А3	35		1.132.1-13ПВ.3 0032-01	АНС4	1	
				ДЕТАЛИ		
				АНКЕР ГОСТ 5781-82		
А3	32		12.011.1200	Ф12А-I L=1200	2	
А3	33		12.011.1200	Ф12А-I L=1200	1	
А3	36		12.011.1200	Ф12А-I L=1200	2	

ЭПВЦ КиевЗНИИЭП | ОПЕРАТОР ТЛП КОРТ

ВЗАМ.ИНВ.№ | ПОДПИСЬ И ДАТА | ИНВ.№ ПОДЛ

1.132.1-13ПВ.2 0142

ЛИСТ 2

ФОРМАТ А4

1.132.1-13ПВ.2 0141

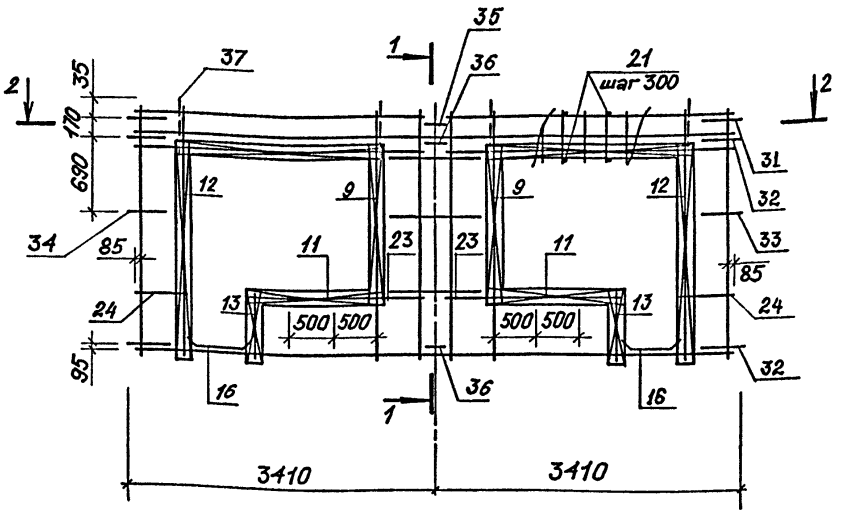

1-1

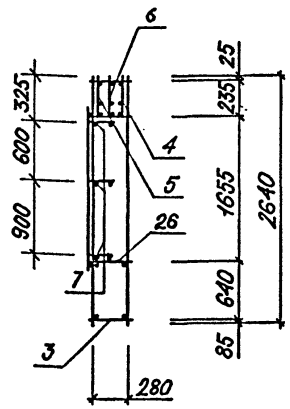

1.132.1-13ПВ.2 0141-01
-зеркальное отражение.
Остальное - см.
1.132.1-13ПВ.2 0141

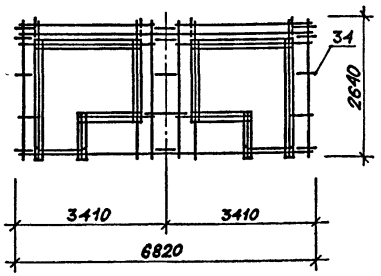

ОБОЗНАЧЕНИЕ	МАРКА	МАССА, КГ
1.132.1-13ПВ.2 0141	КП 87	134.1
-01	КП 88	134.1

2-2

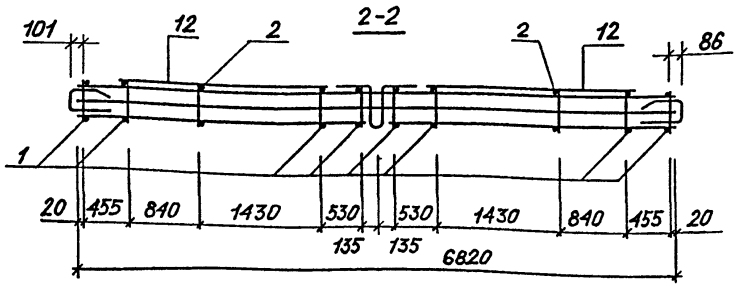

Обозначение узлов армирования см Выпуск 0, докум. 00023 Д1, схема Г.

Нач. АПМ	Боровик		IX.84
Н. контр.	Шаповал		IX.84
Гл. инж.	Лабинова		VIII.84
Провер.	Федоровская		VIII.84
Разраб.	Гайдала		VII.84

1.132.1-13ПВ 2 0141 СБ

Каркас пространственный КП87, КП88 Сборочный чертеж

Стадия	Масса	Масштаб
Р	см. табл.	1:50 1:100

Лист | Листов 1

ГОСГРАЖДАНСТРОЙ КиевЗНИИЭП

Инв.№ подл. | Подпись и дата | Взам.инв.№

20977-03 130

Копировал

Формат А3

1.132.1 - 13 пв. 2 0142

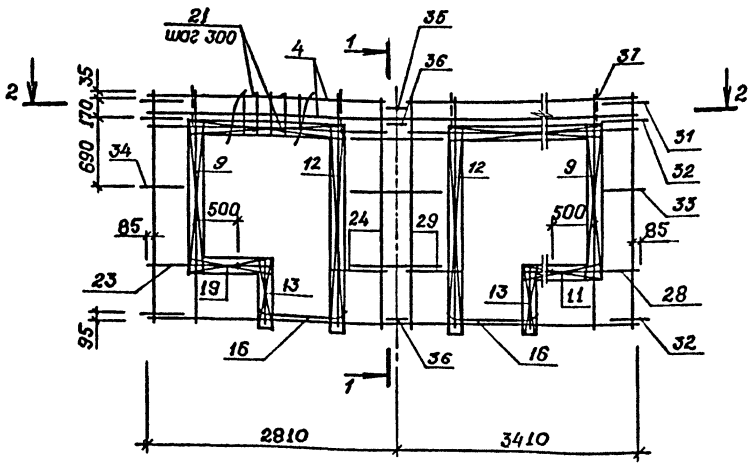

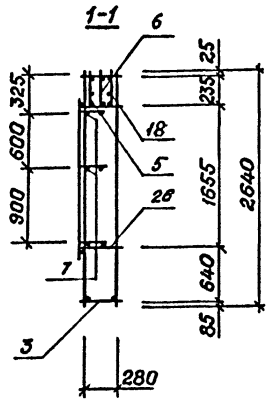

1.132.1 - 13 пв. 2 0142-01
- зеркальное отражение
Остальное - см.
1.132.1 - 13 пв. 2 0142

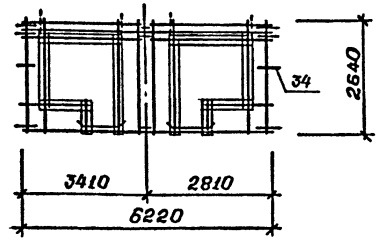

Обозначение	Марка	Масса кг
1.132.1 - 13 пв. 2 0142	КП 89	127.4
-01	КП 90	126.7

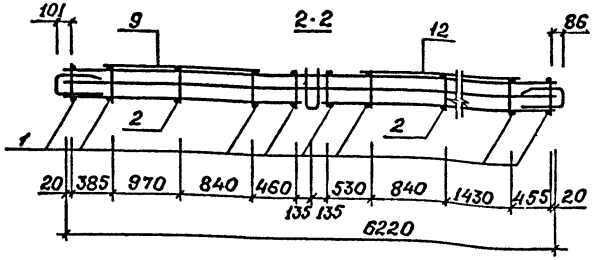

Обозначение узлов армирования см. Выпуск 0, докум. 0023 Д1, схема Г.

Нач. АПМ	Боровик		IX.84
Н. контр.	Шаповал		IX.84
Гл. инж.	Лабинов		VIII.84
Провер.	Федоровская		VIII.84
Разраб.	Гайдала		VI.84

1. 132. 1 - 13 ПВ. 2 0142 СБ

Каркас пространственный КП 89, КП 90
Сборочный чертеж

Стадия	Масса	Масштаб
Р	см табл.	1:50 1:100
Лист	Листов 1	

ГОСГРАЖДАНСТРОЙ КиевЗНИИЭП

Инв.№ подл. | Подпись и дата | Взам.инв.№

Копировал

Формат А3

1.132.1-13 ПВ.2 0143

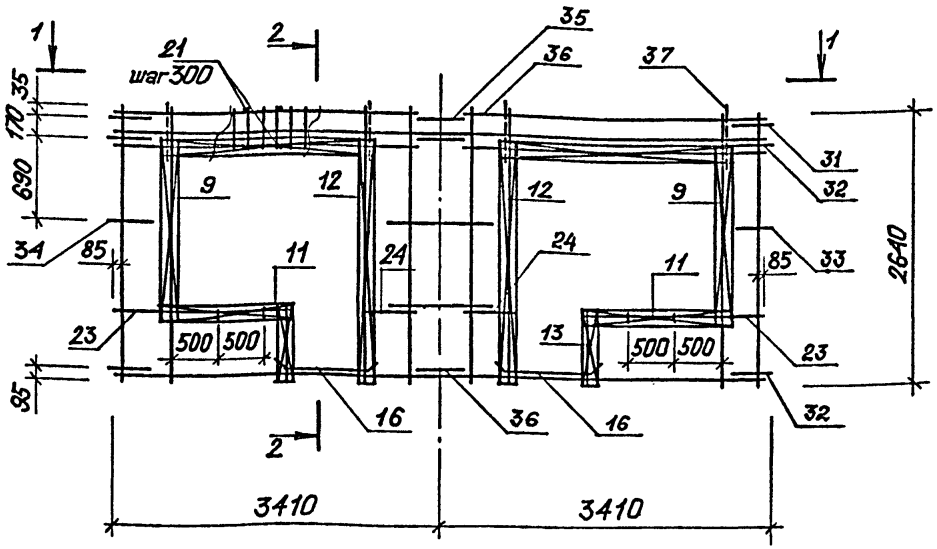

2-2

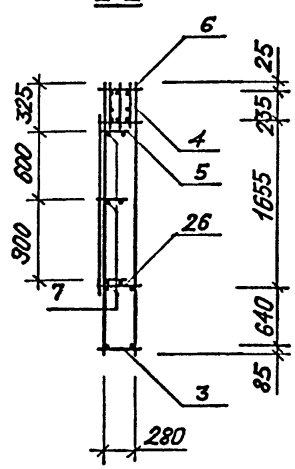

1.132.1-13 ПВ.2 0143-01
- зеркальное отражение.
Остальное - см.
1.132.1-13 ПВ.2 143

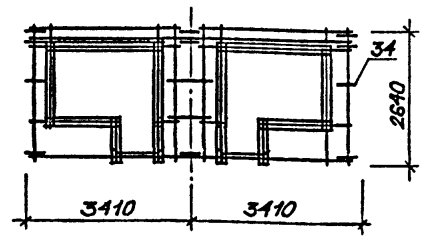

1-1

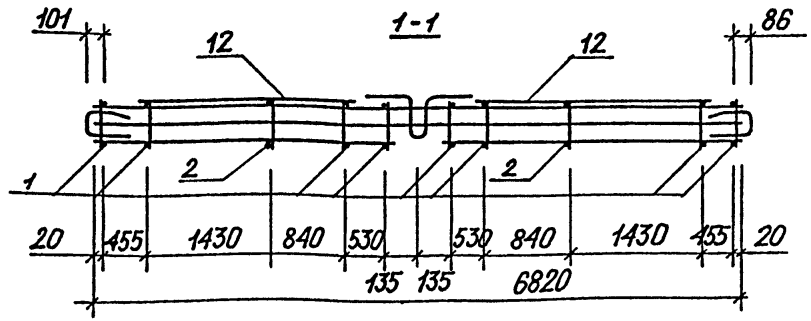

Обозначение	Марка	Масса, кг
1.132.1-13 ПВ.2 0143	КП 91	134.1
-01	КП 92	134.1

Обозначение узлов армирования см. Выпуск 0 докум. 0023 ДІ, схема Г.

Нач. АПМ	Боровик		IX.84
Н. контр.	Шаповал		IX.84
Гл. инж	Лабинова		VIII.84
Провер.	Федоровская		VIII.84
Разраб.	Лавриненко		VI.84

1.132.1-13 ПВ 2 0143 СБ

Каркас пространственный КП 91, КП 92
Сборочный чертеж

Стадия	Масса	Масштаб
Р	см. табл	1:50 1:100
Лист	Листов 1	

ГОСГРАЖДАНСТРОЙ
КиевЗНИИЭП

Инв.№ подл. | Подпись и дата | Взам.инв.№

Копировал

Формат А3

ФОРМАТ	ЗОНА	ПОЗ.	ОБОЗНАЧЕНИЕ	НАИМЕНОВАНИЕ	КОЛ.	ПРИМЕЧАНИЕ
				ДОКУМЕНТАЦИЯ		
А3			1.132.1-13ПВ.2 0144СБ	СБОРОЧНЫЙ ЧЕРТЕЖ		
			1.132.1-13ПВ.0 Д1	УЗЛЫ АРМАТУРНЫЕ		
				СБОРОЧНЫЕ ЕДИНИЦЫ		
				КАРКАС ПЛОСКИЙ		
А3		1	1.132.1-13ПВ.3 0010	КНС1	9	
А3		3	1.132.1-13ПВ.3 0021	КНС36	1	
А3		4	1.132.1-13ПВ.3 0023	КНС44	2	
А3		5	1.132.1-13ПВ.3 0023-05	КНС49	1	
А3		6	1.132.1-13ПВ.3 0024	КНС55	1	
А3		7	1.132.1-13ПВ.3 0022-02	КНС43	3	
А3		9	1.132.1-13ПВ.3 0017-07	КНС28	3	
А3		12	1.132.1-13ПВ.3 0017	КНС21	4	
А3		14	1.132.1-13ПВ.3 0014-02	КНС13	1	
А3		15	1.132.1-13ПВ.3 0015-02	КНС17	1	
А3		16	1.132.1-13ПВ.3 0020	КНС34	1	
А3		31	1.132.1-13ПВ.3 0032	АНКЕР АНС2	2	
А3		35	1.132.1-13ПВ.3 0032-01	АНС4	1	
				ДЕТАЛИ		
				СТ ОТД ГОСТ 6727-80		
А3		22	4.041.2750	Ф4 ВР-I L=2750	6	
А3		23	4.041.1270	Ф4ВР-I L=1270	4	
А3		24	4.041. 660	Ф4ВР-I L=660	4	
А3		25	5.041.310	Ф5 ВР-I L=310	40	
А3		26	4.041.400	Ф4 ВР-I L=400	6	
				АНКЕР ГОСТ 5781-82		
А3		32	12.011.1200	Ф12А-I L=1200	4	
А3		33	12.011.1100	Ф12А-I L=1100	2	
А3		36	12.011.1200	Ф12А-I L=1200	2	
				ПЕТЛЯ ГОСТ 5781-82		
А3		37	16.011.1900	Ф16А-I L=1900	4	

ЭПВЦ КиевЗНИИЭП — ОПЕРАТОР ТЛП КОРТ

ВЗАМ.ИНВ.№ | ПОДПИСЬ И ДАТА | ИНВ.№ ПОДЛ

НАЧ.ОТД.	Боровик		IX.84
Н.КОНТР.	Шаповал		IX.84
ГЛ.СПЕЦ.	Лабинова		VIII.84
ПРОВЕРИЛ	Лабинова		VIII.84
РАЗРАБ.	Федоровская		VIII.84

1.132.1-13ПВ.2 0144

КАРКАС ПРОСТРАНСТВ. КП93

СТАДИЯ	ЛИСТ	ЛИСТОВ
Р		1

ГОСГРАЖДАНСТРОЙ КиевЗНИИЭП

ФОРМАТ А4

ФОРМАТ	ЗОНА	ПОЗ.	ОБОЗНАЧЕНИЕ	НАИМЕНОВАНИЕ	КОЛ.	ПРИМЕЧАНИЕ
				ДОКУМЕНТАЦИЯ		
А3			1.132.1-13ПВ.2 0145СБ	СБОРОЧНЫЙ ЧЕРТЕЖ		
			1.132.1-13ПВ.0 Д1	УЗЛЫ АРМАТУРНЫЕ		
				СБОРОЧНЫЕ ЕДИНИЦЫ		
				КАРКАС ПЛОСКИЙ		
А3		1	1.132.1-13ПВ.3 0010	КНС1	7	
А3		3	1.132.1-13ПВ.3 0021-03	КНС39	1	
А3		6	1.132.1-13ПВ.3 0025-01	КНС62	2	
А3		7	1.132.1-13ПВ.3 0022-02	КНС43	3	
А3		14	1.132.1-13ПВ.3 0026-05	КНС69	1	
А3		15	1.132.1-13ПВ.3 0027-04	КНС77	1	
А3		18	1.132.1-13ПВ.3 0025	КНС61	1	
А3		31	1.132.1-13ПВ.3 0032	АНКЕР АНС2	2	
А3		35	1.132.1-13ПВ.3 0032-01	АНС4	1	
				ДЕТАЛИ		
				СТ ОТД ГОСТ 6727-80		
А3		22	4.041.4690	Ф4 ВР-I L=4690	2	
А3		23	4.041.6250	Ф4ВР-I L=6250	2	
А3		24	4.041.1080	Ф4ВР-I L=1080	4	
А3		25	5.041.310	Ф5 ВР-I L=310	32	
				АНКЕР ГОСТ 5781-82		
А3		32	12.011.1200	Ф12А-I L=1200	4	
А3		33	12.011.1200	Ф12А-I L=1200	2	
А3		36	12.011.1200	Ф12А-I L=1200	2	
				ПЕТЛЯ ГОСТ 5781-82		
А3		37	20.011.2200	Ф20А-I L=2200	4	
				ПЕРЕМЕННЫЕ ДАННЫЕ		
				ДЛЯ ИСПОЛНЕНИЙ:		
				1.132.1-13ПВ.2 0145 КП94		
				1.132.1-13ПВ.2 0145-01 КП95		

ЭПВЦ КиевЗНИИЭП — ОПЕРАТОР ТЛП КОРТ

ВЗАМ.ИНВ.№ | ПОДПИСЬ И ДАТА | ИНВ.№ ПОДЛ

НАЧ.ОТД.	Боровик		IX.84
Н.КОНТР.	Шаповал		IX.84
ГЛ.СПЕЦ.	Лабинова		VIII.84
ПРОВЕРИЛ	Лабинова		VIII.84
РАЗРАБ.	Федоровская		VIII.84

1.132.1-13ПВ.2 0145

КАРКАС ПРОСТРАНСТВ. КП94, КП95

СТАДИЯ	ЛИСТ	ЛИСТОВ
Р		1

ГОСГРАЖДАНСТРОЙ КиевЗНИИЭП

ФОРМАТ А4

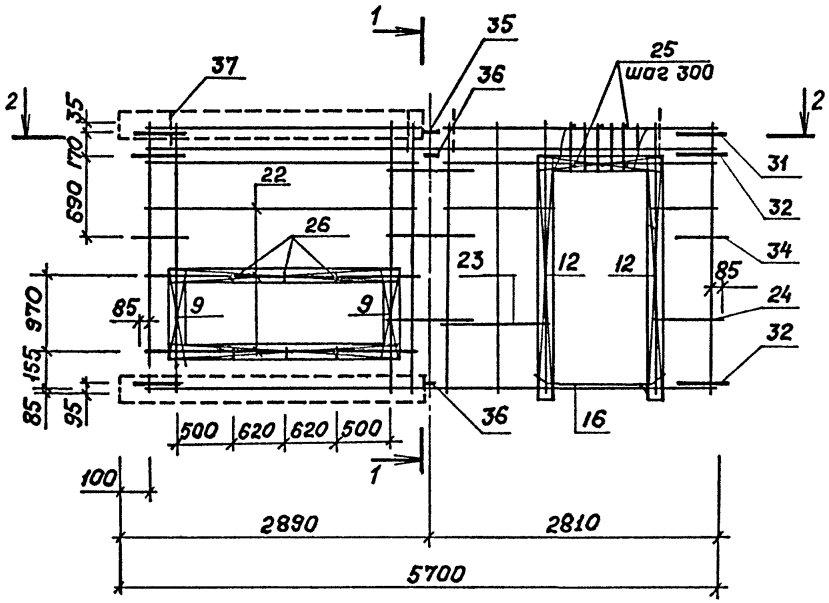

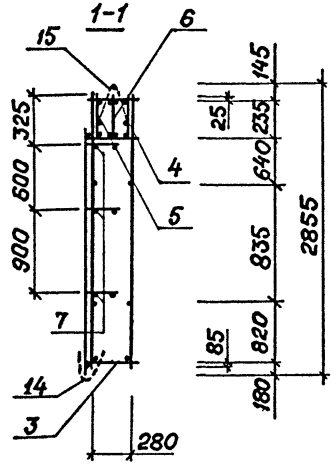

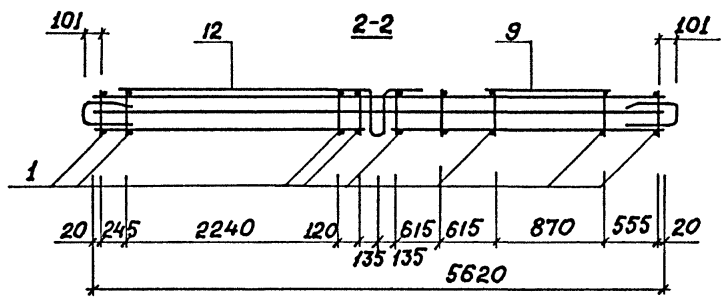

Обозначение узлов армирования см. Выпуск 0, докум 0023 Д1, схема Б.

				1.132.1-13ПВ. 2 0144 СБ	
Нач. АПМ	Боровик		IX.84	Каркас пространственный КП-93 Сборочный чертеж	Стадия: Р; Масса: 95.81; Масштаб: 1:50
Н. контр.	Шаповал		IX.84		Лист; Листов 1
Гл. инж.	Лабинова		VIII.84		ГОСГРАЖДАНСТРОЙ КиевЗНИИЭП
Провер.	Федоровский		VIII.84		
Разраб.	Гайдалла		VI.84		

Инв.№ подл. | Подпись и дата | Взам.инв.№

1.132.1 - 13 пв. 2 0145

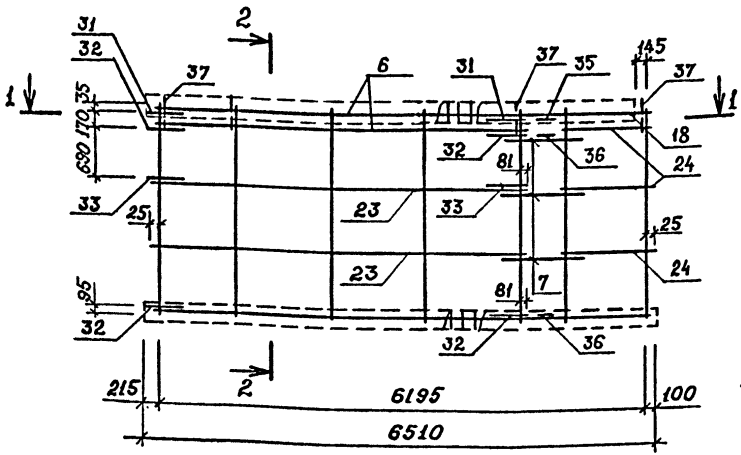

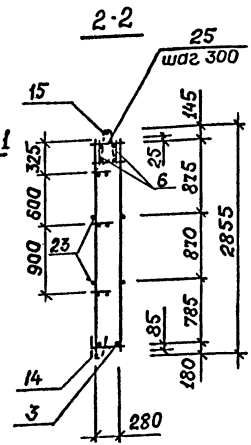

1.132.1 - 13 пв. 2 0145-01
- зеркальное отражение
Остальное - см.
1.132.1 - 13 пв. 2 0145

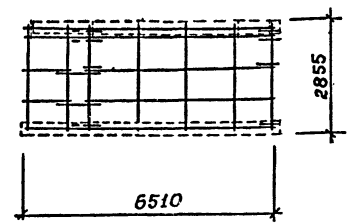

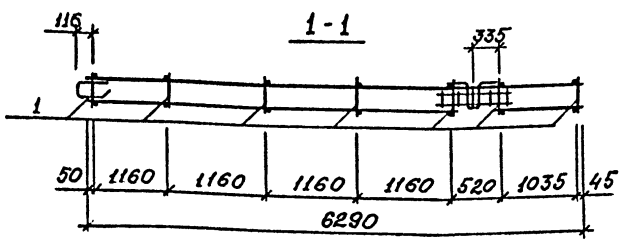

Обозначение	Марка	Масса, кг
1.132.1 - 13 пв. 2 0145	КП 94	80.54
- 01	КП 95	80.58

Обозначение узлов армирования см выпуск 0 докум. 0023.ДП, схема Р.

Нач. АПМ	Боробиц		IX.84
Н. контр.	Шаповал		IX.84
Гл. инж. пр.	Габинова		VIII.84
Провер.	Федоровских		VIII.84
Разраб.	Кихтенко		VI.84

1.132.1 - 13 пв. 2 0145 СБ

Каркас пространственный КП 94, КП 95
Сборочный чертеж

Стадия	Масса	Масштаб
Р	см. табл.	1:50 1:100

Лист | Листов 1

ГОСГРАЖДАНСТРОЙ
КиевЗНИИЭП

Копировал

20977-03 135

Формат А3

Инв. № подл. | Подпись и дата | Взам. инв. №

ФОРМАТ	ЗОНА	ПОЗ.	ОБОЗНАЧЕНИЕ	НАИМЕНОВАНИЕ	КОЛ.	ПРИМЕЧАНИЕ
				ДОКУМЕНТАЦИЯ		
А3			1.132.1-13ПВ.2 0146СБ	СБОРОЧНЫЙ ЧЕРТЕЖ		
			1.132.1-13ПВ.0 Д1	УЗЛЫ АРМАТУРНЫЕ		
				СБОРОЧНЫЕ ЕДИНИЦЫ		
				КАРКАС ПЛОСКИЙ		
А3		1	1.132.1-13ПВ.3 0010	КНС1	7	
А3		3	1.132.1-13ПВ.3 0021-03	КНС39	1	
А3		5	1.132.1-13ПВ.3 0019	КНС31	2	
А3		6	1.132.1-13ПВ.3 0025-01	КНС62	2	
А3		7	1.132.1-13ПВ.3 0022-02	КНС43	3	
А3		8	1.132.1-13ПВ.3 0017-06	КНС27	1	
А3		12	1.132.1-13ПВ.3 0017	КНС21	2	
А3		14	1.132.1-13ПВ.3 0014	КНС11	1	
А3		15	1.132.1-13ПВ.3 0015-02	КНС17	1	
А3		16	1.132.1-13ПВ.3 0020-01	КНС35	1	
А3		18	1.132.1-13ПВ.3 0025	КНС61	1	
А3		31	1.132.1-13ПВ.3 0032	АНКЕР АНС2	2	
А3		35	1.132.1-13ПВ.3 0032-01	АНС4	1	
				ДЕТАЛИ		
				СТ ОТД ГОСТ 5781-82		
А3		21	8.013.310	Ф8 А-III L=310	27	
				СТ ОТД ГОСТ 6727-80		
А3		22	4.041.4140	Ф4 ВР-I L=4140	2	
А3		24	4.041.1080	Ф4ВР-I L=1080	8	
А3		25	5.041.310	Ф5 ВР-I L=310	22	
А3		28	4.041.2580	Ф4 ВР-I L=2580	2	
				АНКЕР ГОСТ 5781-82		
А3		32	12.011.1200	Ф12А-I L=1200	4	
А3		33	12.011.1200	Ф12А-I L=1200	2	
А3		36	12.011.1200	Ф12А-I L=1200	2	
				ПЕТЛЯ ГОСТ 5781-82		
А3		77	20.011.2200	Ф20А-I L=2200	4	
			ПЕРЕМЕННЫЕ ДАННЫЕ	ДЛЯ ИСПОЛНЕНИЙ:		
				1.132.1-13ПВ.2 0146 КП96		
				1.132.1-13ПВ.2 0146-01 КП97		

ЭПВЦ КиевЗНИИЭП | ОПЕРАТОР ТЛП КОРТ

ВЗАМ.ИНВ.№ | ПОДПИСЬ И ДАТА | ИНВ.№ ПОДЛ

1.132.1-13ПВ.2 0146

НАЧ.ОТД.	Боровик		IX.84
Н.КОНТР.	Шаповал		IX.84
ГЛ.СПЕЦ.	Лабинова		VIII.84
ПРОВЕРИЛ	Лабинова		VIII.84
РАЗРАБ.	Федоровская		VII.84

КАРКАС ПРОСТРАНСТВ. КП96, КП97

СТАДИЯ	ЛИСТ	ЛИСТОВ
Р		1

ГОСГРАЖДАНСТРОЙ КиевЗНИИЭП

ФОРМАТ А4

ЭПВЦ Киев ЗНИИЭП | ОПЕРАТОР ТЛП КОРТ

ВЗАМ ИНВ № | ПОДПИСЬ И ДАТА | ИНВ №ПОДЛ

ФОРМАТ	ЗОНА	ПОЗ.	ОБОЗНАЧЕНИЕ	НАИМЕНОВАНИЕ	КОЛ	ПРИМЕЧАНИЕ

ЛИСТ

1.132.1 - 13пв. 2 0146

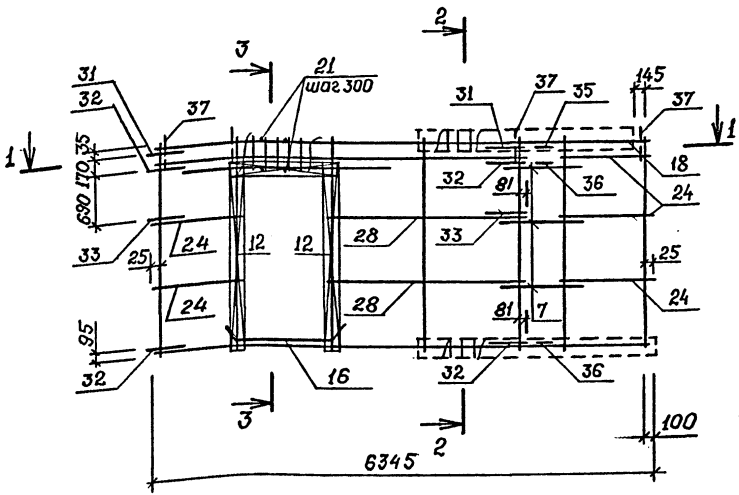

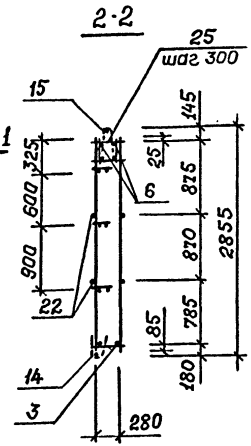

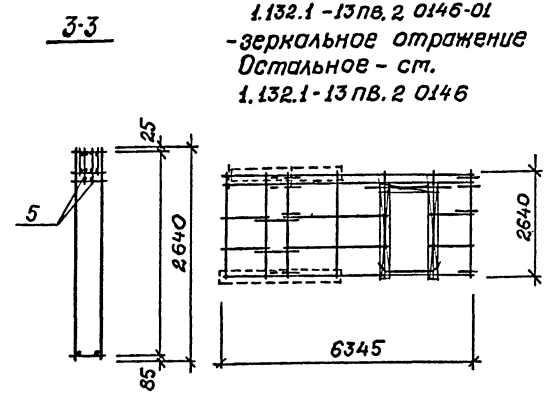

1.132.1 -13пв. 2 0146-01
-зеркальное отражение
Остальное - см.
1.132.1-13 пв. 2 0146

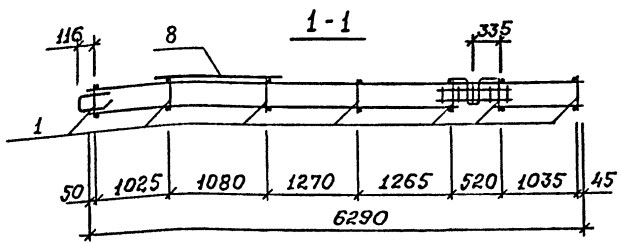

Обозначение	Марка	Масса, кг
1.132.1 -13пв. 2 0146	КП 96	89.91
-01	КП 97	89.91

Обозначение узлов армирования см. Выпуск 0 докум. 0023.01, схема П.

Нач.АПМ	Боровик		IX.84
Н.контр.	Шаповал		IX.84
Гл.инж.пр.	Лабинова		VIII.84
Провер.	Федоровская		VIII.84
Разраб.	Кихменко		VI.84

1.132.1 - 13 пв. 2 0146 СБ

Каркас пространственный КП 96, КП 97 Сборочный чертеж

Стадия	Масса	Масштаб
Р	см. табл.	1:50 1:100

Лист | Листов 1

ГОСГРАЖДАНСТРОЙ КиевЗНИИЭП

Инв.№ подл. | Подпись и дата | Взам.инв.№

20977-03 137

Копировал

Формат А3

ФОРМАТ	ЗОНА	ПОЗ.	ОБОЗНАЧЕНИЕ	НАИМЕНОВАНИЕ	КОЛ.	ПРИМЕЧАНИЕ
				ДОКУМЕНТАЦИЯ		
А3			1.132.1-13ПВ 2 0147СБ	СБОРОЧНЫЙ ЧЕРТЕЖ		
			1.132.1-13ПВ 0 Д1	УЗЛЫ АРМАТУРНЫЕ		
				СБОРОЧНЫЕ ЕДИНИЦЫ		
А3	20		1.132.1-13ПВ 3 0034	СЕТКА СНС1	1	
А3	31		1.132.1-13ПВ 3 0032	АНКЕР МНА1	2	
А3	35		1.132.1-13ПВ 3 0032-01	МНА3	1	
				ДЕТАЛИ		
				АНКЕР ГОСТ 5781-82		
А3	32		12.011.1200	Ф12А-I L=1200	4	1.07КГ
А3	33		12.011.1200	Ф12А-I L=1200	2	1.07КГ
А3	36		12.011.1200	Ф12А-I L=1200	2	1.07КГ
				ПЕТЛЯ ГОСТ 5781-82		
А3	37		20.011.2200	Ф20А-I L=2200	4	5.43КГ
			ПЕРЕМЕННЫЕ ДАННЫЕ	ДЛЯ ИСПОЛНЕНИЙ:		
				1.132.1-13ПВ 2 0147 КП98		
				СБОРОЧНЫЕ ЕДИНИЦЫ		
				КАРКАС ПЛОСКИЙ		
А3	1		1.132.1-13ПВ 3 0010	КНС1	5	
А3	3		1.132.1-13ПВ 3 0022	КНС41	1	
А3	6		1.132.1-13ПВ 3 0025-01	КНС62	2	
А3	14		1.132.1-13ПВ 3 0026-01	КНС65	1	
А3	15		1.132.1-13ПВ 3 0027-01	КНС74	1	
				ДЕТАЛИ		
				СТ ОТД ГОСТ 6727-80		
А3	22		4.041.4690	Ф4 ВР-I L=4690	4	0.42КГ
А3	25		5.041.310	Ф5 ВР-I L=310	18	0.04КГ
				1.132.1-13ПВ 2 0147-01 КП99		
				СБОРОЧНЫЕ ЕДИНИЦЫ		

ОПЕРАТОР ТЛП КОРТ

ЭПВЦ КиевЗНИИЭП

ВЗАМ.ИНВ.№ | ПОДПИСЬ И ДАТА | ИНВ.№ ПОДЛ

НАЧ.ОТД.	Боровик		IX.84
Н.КОНТР.	Шаповал		IX.84
ГЛ.СПЕЦ.	Лобинова		VII.84
ПРОВЕРИЛ	Лобинова		VII.84
РАЗРАБ.	Федоровская		VII.84

1.132.1-13ПВ 2 0147

КАРКАС ПРОСТРАНСТВ. КП98÷КП101.

СТАДИЯ	ЛИСТ	ЛИСТОВ
Р	1	1

ГОСГРАЖДАНСТРОЙ КиевЗНИИЭП

ФОРМАТ А4

ФОРМАТ	ЗОНА	ПОЗ.	ОБОЗНАЧЕНИЕ	НАИМЕНОВАНИЕ	КОЛ	ПРИМЕЧАНИЕ
				КАРКАС ПЛОСКИЙ		
А3	1		1.132.1-13ПВ 3 0010	КНС1	5	
А3	3		1.132.1-13ПВ 3 0022	КНС41	1	
А3	6		1.132.1-13ПВ 3 0025-01	КНС62	2	
А3	14		1.132.1-13ПВ 3 0026-01	КНС65	1	
А3	15		1.132.1-13ПВ 3 0027-01	КНС74	1	
				ДЕТАЛИ		
				СТ ОТД ГОСТ 6727-80		
А3	22		4.041.4690	Ф4 ВР-I L=4690	4	0.42КГ
А3	25		5.041.310	Ф5 ВР-I L=310	18	0.04КГ
				1.132.1-13ПВ 2 0147-02 КП100		
				СБОРОЧНЫЕ ЕДИНИЦЫ		
				КАРКАС ПЛОСКИЙ		
А3	1		1.132.1-13ПВ 3 0010	КНС1	6	
А3	3		1.132.1-13ПВ 3 0022-01	КНС42	1	
А3	6		1.132.1-13ПВ 3 0025-02	КНС63	2	
А3	14		1.132.1-13ПВ 3 0026-05	КНС69	1	
А3	15		1.132.1-13ПВ 3 0027-05	КНС78	1	
				ДЕТАЛИ		
				СТ ОТД ГОСТ 6727-80		
А3	22		4.041.5890	Ф4ВР-I L=5890	4	0.53КГ
А3	25		5.041.310	Ф5 ВР-I L=310	22	0.04КГ
				1.132.1-13ПВ 2 0147-03 КП101		
				СБОРОЧНЫЕ ЕДИНИЦЫ		
				КАРКАС ПЛОСКИЙ		
А3	1		1.132.1-13ПВ 3 0010	КНС1	6	
А3	3		1.132.1-13ПВ 3 0022-01	КНС42	1	
А3	6		1.132.1-13ПВ 3 0025-02	КНС63	2	
А3	14		1.132.1-13ПВ 3 0026-05	КНС69	1	
А3	15		1.132.1-13ПВ 3 0027-05	КНС78	1	
				ДЕТАЛИ		
				СТ ОТД ГОСТ 6727-80		
А3	22		4.041.5890	Ф4ВР-I L=5890	4	0.53КГ
А3	25		5.041.310	Ф5 ВР-I L=310	22	0.04КГ

ОПЕРАТОР ТЛП КОРТ

ЭПВЦ Киев ЗНИИЭП

ВЗАМ.ИНВ.№ | ПОДПИСЬ И ДАТА | ИНВ.№ ПОДЛ

1.132.1-13ПВ 2 0147

ЛИСТ 2

ФОРМАТ А4

1.132.1-13 пв.2 0147
1.132.1-13 пв.2 0147-02

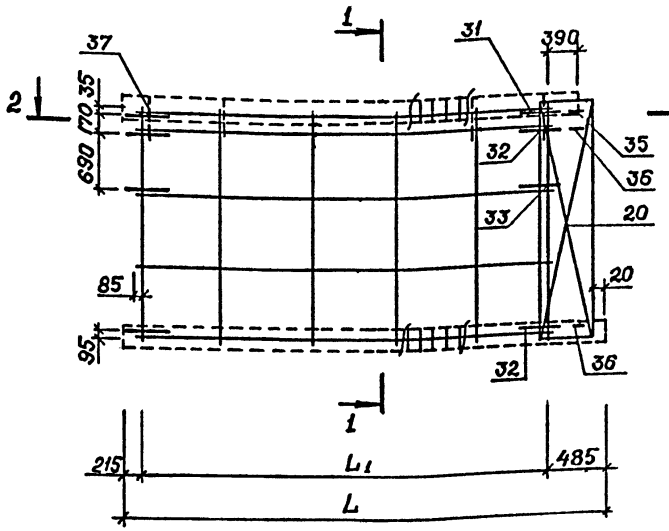

1-1

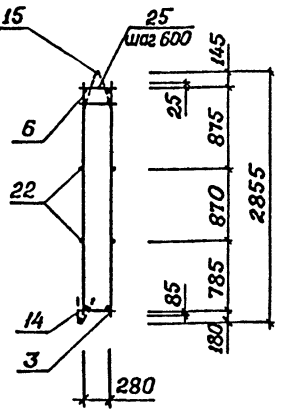

1.132.1-13 пв.2 0147-01
1.132.1-13 пв.2 0147-03
- зеркальное отражение
Остальное - см.
1.132.1-13 пв.2 0147
1.132.1-13 пв.2 0147-02

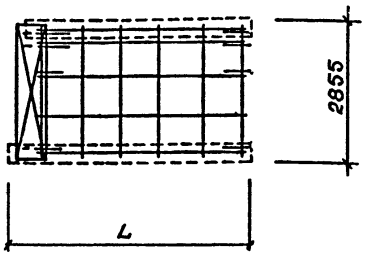

2-2

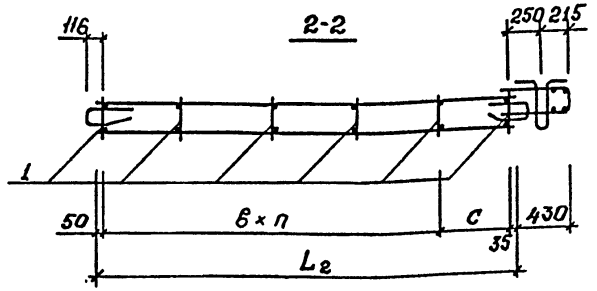

Обозначение узлов армирования см. Выпуск 0, докум. 0023 Д1, схема К.

Обозначение	Марка	Масса, кг	L	L_1	L_2	в	п	с
1.132.1-13 пв.2 0147	КП 98	70.19	5305	4605	4690	1150	3	1155
-01	КП 99	70.19	5305	4605	4690	1150	3	1155
02	КП 100	77.66	6505	5805	5890	1160	4	1165
-03	КП 101	77.66	6505	5805	5890	1160	4	1165

Нач. АПМ	Боровик		IX.84
Н. контр.	Шаповал		IX.84
Гл. инж.	Лабинова		VIII.84
Провер.	Федоровская		VIII.84
Разраб.	Кихненко		VI.84

1.132.1-13 пв.2 0147 СБ

Каркас пространственный КП 98÷КП 101 Сборочный чертеж

Стадия	Масса	Масштаб
Р	см табл.	1:50 1:100
Лист	Листов 1	

ГОСГРАЖДАНСТРОЙ КиевЗНИИЭП

Инв.№ подл. | Подпись и дата | Взам.инв.№

Копировал

Формат А3

ФОРМАТ	ЗОНА	ПОЗ.	ОБОЗНАЧЕНИЕ	НАИМЕНОВАНИЕ	КОЛ.	ПРИМЕЧАНИЕ
				ДОКУМЕНТАЦИЯ		
А3			1.132.1-13ПВ 2 0148СБ	СБОРОЧНЫЙ ЧЕРТЕЖ		
			1.132.1-13ПВ 0 Д1	УЗЛЫ АРМАТУРНЫЕ		
				СБОРОЧНЫЕ ЕДИНИЦЫ		
				КАРКАС ПЛОСКИЙ		
А3		8	1.132.1-13ПВ 3 0017-06	КНС27	1	
А3		12	1.132.1-13ПВ 3 0017	КНС21	2	
А3		16	1.132.1-13ПВ 3 0020-01	КНС35	1	
А3		20	1.132.1-13ПВ 3 0034	СЕТКА СНС1	1	
А3		31	1.132.1-13ПВ 3 0032	АНКЕР МНА1	2	
А3		35	1.132.1-13ПВ 3 0032-01	МНА3	1	
				ДЕТАЛИ		
				СТ ОТД ГОСТ 5781-82		
А3		21	8.013.310	Ф8 А-III L=310	27	0.12КГ
				СТ ОТД ГОСТ 6727-80		
А3		24	4.041.1080	Ф4ВР-I L=1080	4	0.10КГ
				АНКЕР ГОСТ 5781-82		
А3		32	12.011.1200	Ф12А-I L=1200	4	1.07КГ
А3		33	12.011.1200	Ф12А-I L=1200	2	1.07КГ
А3		36	12.011.1200	Ф12А-I L=1200	2	1.07КГ
				ПЕРЕМЕННЫЕ ДАННЫЕ		
				ДЛЯ ИСПОЛНЕНИЙ:		
				1.132.1-13ПВ 2 0148 КП102		
				СБОРОЧНЫЕ ЕДИНИЦЫ		
				КАРКАС ПЛОСКИЙ		
А3		1	1.132.1-13ПВ 3 0010	КНС1	7	
А3		3	1.132.1-13ПВ 3 0022	КНС41	1	
А3		5	1.132.1-13ПВ 3 0019	КНС31	1	
А3		6	1.132.1-13ПВ 3 0025-01	КНС62	2	
А3		14	1.132.1-13ПВ 3 0026	КНС64	1	
А3		15	1.132.1-13ПВ 3 0027	КНС73	1	
				ДЕТАЛИ		
				СТ ОТД ГОСТ 6727-80		
А3		25	5.041.310	Ф5 ВР-I L=310	8	0.04КГ
А3		28	4.041.2550	Ф4 ВР-I L=2550	4	0.23КГ

ЭПВЦ КиевЗНИИЭП | ОПЕРАТОР ТЛП КОРТ

ВЗАМ.ИНВ.№ | ПОДПИСЬ И ДАТА | ИНВ.№ ПОДЛ

НАЧ.ОТД.	Боровик		IX.84
Н.КОНТР.	Шаповал		IX.84
ГЛ.СПЕЦ.	Лабинова		VIII.84
ПРОВЕРИЛ	Лабинова		VIII.84
РАЗРАБ.	Федоровская		VIII.84

1.132.1-13ПВ 2 0148

КАРКАС ПРОСТРАНСТВ. КП102÷КП105

СТАДИЯ	ЛИСТ	ЛИСТОВ
Р	1	3

ГОСГРАЖДАНСТРОЙ КиевЗНИИЭП

ФОРМАТ А4

ФОРМАТ	ЗОНА	ПОЗ.	ОБОЗНАЧЕНИЕ	НАИМЕНОВАНИЕ	КОЛ	ПРИМЕЧАНИЕ
А3		37	16.011.1900	ПЕТЛЯ ГОСТ 5781-82 Ф16А-I L=1900	4	3.00КГ
				1.132.1-13ПВ 2 0148-01 КП103		
				СБОРОЧНЫЕ ЕДИНИЦЫ		
				КАРКАС ПЛОСКИЙ		
А3		1	1.132.1-13ПВ 3 0010	КНС1	7	
А3		3	1.132.1-13ПВ 3 0022	КНС41	1	
А3		5	1.132.1-13ПВ 3 0019	КНС31	1	
А3		6	1.132.1-13ПВ 3 0025-01	КНС62	2	
А3		14	1.132.1-13ПВ 3 0026	КНС64	1	
А3		15	1.132.1-13ПВ 3 0027	КНС73	1	
				ДЕТАЛИ		
				СТ ОТД ГОСТ 6727-80		
А3		25	5.041.310	Ф5 ВР-I L=310	8	0.04КГ
А3		28	4.041.2550	Ф4 ВР-I L=2550	4	0.23КГ
А3		37	16.011.1900	ПЕТЛЯ ГОСТ 5781-82 Ф16А-I L=1900	4	3.00КГ
				1.132.1-13ПВ 2 0148-02 КП104		
				СБОРОЧНЫЕ ЕДИНИЦЫ		
				КАРКАС ПЛОСКИЙ		
А3		1	1.132.1-13ПВ 3 0010	КНС1	6	
А3		3	1.132.1-13ПВ 3 0022-01	КНС42	1	
А3		5	1.132.1-13ПВ 3 0019	КНС31	2	
А3		6	1.132.1-13ПВ 3 0025-02	КНС63	2	
А3		14	1.132.1-13ПВ 3 0014-02	КНС13	1	
А3		15	1.132.1-13ПВ 3 0015-02	КНС17	1	
				ДЕТАЛИ		
				СТ ОТД ГОСТ 6727-80		
А3		25	5.041.310	Ф5 ВР-I L=310	12	0.04КГ
А3		28	4.041.2750	Ф4 ВР-I L=2750	4	0.25КГ
А3		37	18.011.2000	ПЕТЛЯ ГОСТ 5781-82 Ф18А-I L=2000	4	4.00КГ
				1.132.1-13ПВ 2 0148-03 КП105		
				СБОРОЧНЫЕ ЕДИНИЦЫ		
				КАРКАС ПЛОСКИЙ		
А3		1	1.132.1-13ПВ 3 0010	КНС1	6	

ЭПВЦ КиевЗНИИЭП | ОПЕРАТОР ТЛП КОРТ

ВЗАМ.ИНВ.№ | ПОДПИСЬ И ДАТА | ИНВ.№ ПОДЛ

1.132.1-13ПВ 2 0148

ЛИСТ 2

ФОРМАТ	ЗОНА	ПОЗ.	ОБОЗНАЧЕНИЕ	НАИМЕНОВАНИЕ	КОЛ	ПРИМЕЧАНИЕ
А3		3	1.132.1-13ПВ 3 0022-01	КНС42	1	
А3		5	1.132.1-13ПВ 3 0019	КНС31	2	
А3		6	1.132.1-13ПВ 3 0025-02	КНС63	2	
А3		14	1.132.1-13ПВ 3 0014-02	КНС13	1	
А3		15	1.132.1-13ПВ 3 0015-02	КНС17	1	
				ДЕТАЛИ		
				СТ ОТД ГОСТ 6727-80		
А3		25	5.041.310	Ф5 ВР-I L=310	12	0.04КГ
А3		28	4.041.2750	Ф4 ВР-I L=2750	4	0.25КГ
				ПЕТЛЯ ГОСТ 5781-82		
А3		37	18.011.2000	Ф18А-I L=2000	4	4.00КГ

ЭПВЦ Киев ЗНИИЭП | ОПЕРАТОР ТЛП КОРТ

ВЗАМ.ИНВ № | ПОДПИСЬ И ДАТА | ИНВ №ПОДЛ.

1.132.1-13ПВ 2 0148 | ЛИСТ 3

ФОРМАТ А4

ФОРМАТ	ЗОНА	ПОЗ.	ОБОЗНАЧЕНИЕ	НАИМЕНОВАНИЕ	КОЛ	ПРИМЕЧАНИЕ

ЭПВЦ Киев ЗНИИЭП | ОПЕРАТОР ТЛП КОРТ

ВЗАМ.ИНВ № | ПОДПИСЬ И ДАТА | ИНВ №ПОДЛ.

ЛИСТ

1.132.1 - 13 ПВ. 2 0148
1.132.1 - 13 ПВ. 2 0148 -02

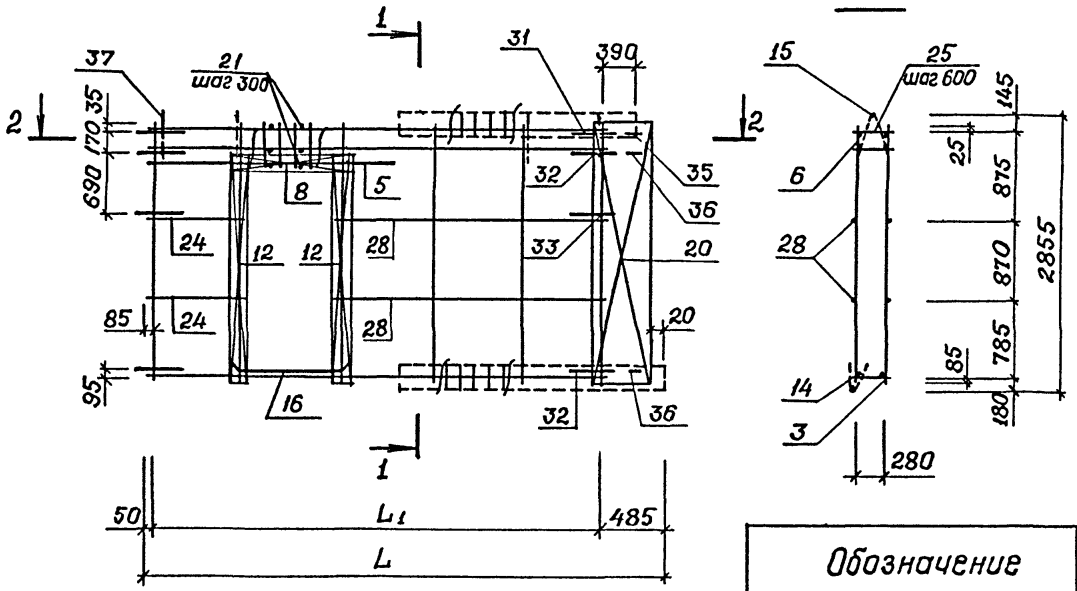

1.132.1 - 13 ПВ. 2 0148 - 01
1.132.1 - 13 ПВ. 2 0148 - 03
- зеркальное отражение
Остальное - см.
1.132.1 - 13 ПВ. 2 0148
1.132.1 - 13 ПВ. 2 0148 - 02

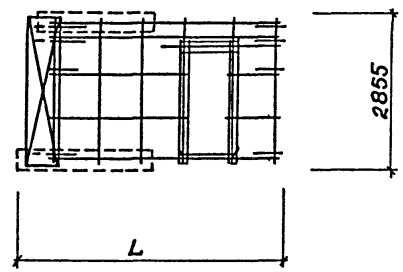

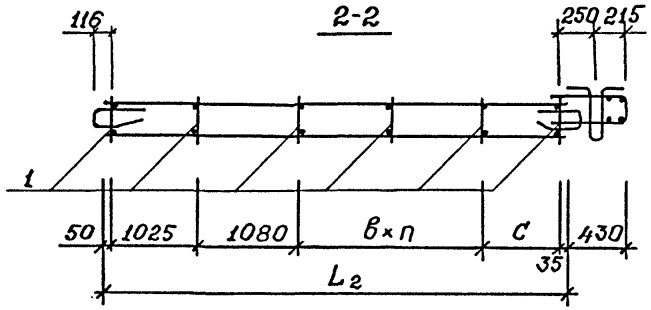

Обозначение	Марка	Масса кг.	L	L_1	L_2	в	п	с
1.132.1 - 13 ПВ. 2 0148	КП 102	70.79	5140	4605	4690	850	2	800
-01	КП 103	70.79	5140	4605	4690	850	2	800
02	КП 104	60.79	6340	5805	5890	925	4	—
-03	КП 105	60.79	6340	5805	5890	925	4	—

Обозначение узлов армирования см. Выпуск 0, докум. 0023 ДІ, схема Н.

Нач. АПМ	Боровик		IX.84
Н. контр.	Шаповал		IX.84
Гл. инж.	Лабинова		VIII.84
Провер.	Федоровская		VIII.84
Разраб.	Кихменко		VI.84

1.132.1 - 13 ПВ. 2 0148 СБ

Каркас пространственный КП 102 ÷ К 105
Сборочный чертеж

Стадия	Масса	Масштаб
Р	см табл	1:50 1:100
Лист	Листов 1	

ГОСГРАЖДАНСТРОЙ
КиевЗНИИЭП

Инв. № подл. | Подпись и дата | Взам. инв. №

Копировал

Формат А3

НАИМЕНОВАНИЕ	КОЛИЧЕСТВО НА МАРКУ																			
	1НС60.29.35-75 ЛПВ-1.1 03.03	1НС72.29.35-75 ЛПВ-1.1 05.05	1НС66.29.35-75 ЛПВ-1.1 03.05	1НС66.29.35-75 ЛПВ-1.1 05.03	1НС60.29.35-75 ЛПВ-1.1 03.01	1НС60.29.35-75 ЛПВ-1.1 01.03	1НС60.29.35-75 ЛПВ-1.1 03.12	1НС60.29.35-75 ЛПВ-1.1 18.03	1НС66.29.35-75 ЛПВ-1.1 05.12	1НС66.29.35-75 ЛПВ-1.1 18.05	1НС66.29.35-75 ЛПВ-1.1 03.17	1НС66.29.35-75 ЛПВ-1.1 11.03	1НС72.29.35-75 ЛПВ-1.1 05.11	1НС72.29.35-75 ЛПВ-1.1 17.05	1НС72.29.35-75 ЛПВ-1.1 05.17	1НС72.29.35-75 ЛПВ-1.1 11.05	1НС60.29.35-75 ЛПВ-1.1 12.03	1НС60.29.35-75 ЛПВ-1.1 03.18	1НС66.29.35-75 ЛПВ-1.1 12.05	1НС66.29.35-75 ЛПВ-1.1 05.18
ИЗДЕЛИЯ АРМАТУРНЫЕ																				
АРМАТУРА КЛАССА																				
А-I ГОСТ 5781-82																				
Ф12	11.73	11.73	11.73	11.73	11.73	11.73	11.73	11.73	11.73	11.73	11.73	11.73	11.73	11.73	11.73	11.73	11.73	11.73	11.73	11.73
Ф16	11.99	–	–	–	11.99	11.99	11.99	11.99	11.99	11.99	11.99	11.99	–	–	–	–	11.99	11.99	11.99	11.99
Ф18	–	15.98	15.98	15.98	–	–	–	–	–	–	–	–	15.98	15.98	15.98	15.98	–	–	–	–
ИТОГО КЛАССА А-I	23.72	27.71	27.71	27.71	23.72	23.72	23.72	23.72	23.72	23.72	23.72	23.72	27.71	27.71	27.71	27.71	23.72	23.72	23.72	23.72
А-III ГОСТ 5781-82																				
Ф8	46.21	30.02	30.12	30.12	46.21	46.21	46.18	46.18	45.99	45.99	49.11	49.11	48.99	48.99	48.99	48.99	46.18	46.18	45.99	45.99
Ф10	6.936	42.10	34.89	34.89	6.936	6.936	31.08	31.08	38.22	38.22	34.89	34.89	42.10	42.10	42.10	42.10	31.08	31.08	38.22	38.22
ИТОГО КЛАССА А-III	53.14	72.13	65.01	65.01	53.14	53.14	77.25	77.25	84.22	84.22	84.00	84.00	91.10	91.10	91.10	91.10	77.25	77.25	84.22	84.22
ВР-I ГОСТ 6727-80																				
Ф4	12.22	14.38	13.51	13.51	11.88	11.88	10.56	10.56	11.42	11.42	10.93	10.93	11.80	11.80	11.80	11.80	10.56	10.47	11.34	11.34
Ф5	8.912	10.64	10.00	10.00	8.912	8.912	3.646	3.646	4.222	4.222	3.732	3.732	4.308	4.308	4.308	4.308	3.646	3.646	4.222	4.222
ИТОГО КЛАССА ВР-I	21.14	25.01	23.51	23.51	20.80	20.80	14.20	14.20	15.65	15.65	14.66	14.66	16.11	16.11	16.11	16.11	14.20	14.11	15.56	15.56
ПРОКАТ																				
ГОСТ 1.03-76																				
-6Х30	0.212	0.212	0.212	0.212	0.212	0.212	0.212	0.212	0.212	0.212	0.212	0.212	0.212	0.212	0.212	0.212	0.212	0.212	0.212	0.212
ИТОГО ГОСТ 1.03-76	0.212	0.212	0.212	0.212	0.212	0.212	0.212	0.212	0.212	0.212	0.212	0.212	0.212	0.212	0.212	0.212	0.212	0.212	0.212	0.212
ИТОГО ПРОКАТА	0.212	0.212	0.212	0.212	0.212	0.212	0.212	0.212	0.212	0.212	0.212	0.212	0.212	0.212	0.212	0.212	0.212	0.212	0.212	0.212
ВСЕГО ИЗДЕЛИЙ АРМАТУРНЫХ	98.21	125.1	116.4	116.4	97.87	97.87	115.4	115.4	123.8	123.8	122.6	122.6	135.1	135.1	135.1	135.1	115.4	115.3	123.7	123.7
ОБЩИЙ РАСХОД	98.21	125.1	116.4	116.4	97.87	97.87	115.4	115.4	123.8	123.8	122.6	122.6	135.1	135.1	135.1	135.1	115.4	115.3	123.7	123.7

ЭПВЦ КиевЗНИИЭП ТЛП КОРТ ОПЕРАТОР

ИНВ № ПОДЛ | ПОДПИСЬ И ДАТА | ВЗАМ ИНВ №

НАЧ.ОТД.	Боровик		IX.84
Н.КОНТР.	Шаловал		IX.84
ГЛ.СПЕЦ	Лабинова		VIII.84
ПРОВЕРИЛ	Лабинова		VIII.84
РАЗРАБ.	Федоровская		VIII.84

1.132.1-13ПВ.1 ООВС

ВЕДОМОСТЬ РАСХОДА СТАЛИ НА ЭЛЕМЕНТ, КГ

СТАДИЯ	ЛИСТ	ЛИСТОВ
Р	1	5

ГОСГРАЖДАНСТРОЙ КиевЗНИИЭП

ФОРМАТ А3

НАИМЕНОВАНИЕ	КОЛИЧЕСТВО НА МАРКУ																			
	1НС72.29.35-75 ЛПВ-1.1 11.03	1НС72.29.35-75 ЛПВ-1.1 03.17	1НС60.27.35-75 ЛПВ-1.1 18.03	1НС60.27.35-75 ЛПВ-1.1 03.12	1НС66.27.35-75 ЛПВ-1.1 17.03	1НС66.27.35-75 ЛПВ-1.1 03.11	1НС60.27.35-75 ЛПВ-1.1 12.18	1НС72.27.35-75 ЛПВ-1.1 11.17	1НС60.27.35-75 ЛПВ-1.1 18.12	1НС72.27.35-75 ЛПВ-1.1 17.11	1НС66.27.35-75 ЛПВ-1.1 18.11	1НС66.27.35-75 ЛПВ-1.1 17.12	1НС60.29.35-75 ЛПВ-1.1 24.24	1НС59.29.35-75 ЛПВ-3.1 03.03	1НС59.29.35-75 ЛПВ-1.3 03.03	1НС59.29.35-75 ЛПВ-3.1 03.12	1НС59.29.35-75 ЛПВ-1.3 18.03	1НС59.29.35-75 ЛПВ-3.1 03.18	1НС59.29.35-75 ЛПВ-1.3 12.03	1НС59.27.35-75 ЛПВ-3.1 12.18
ИЗДЕЛИЯ АРМАТУРНЫЕ																				
АРМАТУРА КЛАССА																				
А-I ГОСТ 5781-82																				
Ф12	11.73	11.73	11.73	11.73	11.73	11.73	11.73	11.73	11.73	11.73	11.73	11.73	11.73	11.64	11.64	11.64	11.64	11.64	11.64	11.64
Ф16	–	–	11.99	11.99	11.99	11.99	11.99	–	11.99	–	11.99	11.99	11.99	11.99	11.99	11.99	11.99	11.99	11.99	11.99
Ф18	15.98	15.98	–	–	–	–	–	15.98	–	15.98	–	–	–	–	–	–	–	–	–	–
ИТОГО КЛАССА А-I	27.71	27.71	23.72	23.72	23.72	23.72	23.72	27.71	23.72	27.71	23.72	23.72	23.72	23.63	23.63	23.63	23.63	23.63	23.63	23.63
А-III ГОСТ 5781-82																				
Ф8	51.60	51.60	48.92	48.92	51.85	51.85	49.71	55.64	49.71	55.64	52.64	52.64	50.57	46.21	46.21	46.18	46.18	46.18	46.18	49.71
Ф10	37.93	37.93	34.41	34.41	38.22	38.22	34.41	42.10	34.41	42.10	38.22	38.22	6.936	6.936	6.936	31.08	31.08	31.08	31.08	34.41
ИТОГО КЛАССА А-III	89.53	89.53	83.32	83.32	90.07	90.07	84.11	97.74	84.11	97.74	90.86	90.86	57.50	53.14	53.14	77.25	77.25	77.25	77.25	84.11
ВР-I ГОСТ 6727-80																				
Ф4	11.73	11.73	7.856	7.856	8.319	8.319	8.304	9.229	8.304	9.229	8.767	8.767	12.15	12.52	12.52	10.35	10.35	10.35	10.35	8.304
Ф5	4.308	4.308	1.282	1.282	1.368	1.368	1.282	1.454	1.282	1.454	1.368	1.368	8.912	8.890	8.890	3.622	3.622	3.622	3.622	1.282
ИТОГО КЛАССА ВР-I	16.04	16.04	9.138	9.138	9.687	9.687	9.586	10.68	9.586	10.68	10.13	10.13	21.06	21.41	21.41	13.97	13.97	13.97	13.97	9.586
ПРОКАТ																				
ГОСТ 1.03-76																				
-6Х30	0.212	0.212	0.212	0.212	0.212	0.212	0.212	0.212	0.212	0.212	0.212	0.212	0.212	0.212	0.212	0.212	0.212	0.212	0.212	0.212
ИТОГО ГОСТ 1.03-76	0.212	0.212	0.212	0.212	0.212	0.212	0.212	0.212	0.212	0.212	0.212	0.212	0.212	0.212	0.212	0.212	0.212	0.212	0.212	0.212
ИТОГО ПРОКАТА	0.212	0.212	0.212	0.212	0.212	0.212	0.212	0.212	0.212	0.212	0.212	0.212	0.212	0.212	0.212	0.212	0.212	0.212	0.212	0.212
ВСЕГО ИЗДЕЛИЙ АРМАТУРНЫХ	133.5	133.5	116.4	116.4	123.7	123.7	117.6	136.3	117.6	136.3	124.9	124.9	102.5	98.39	98.39	115.1	115.1	115.1	115.1	117.5
ОБЩИЙ РАСХОД	133.5	133.5	116.4	116.4	123.7	123.7	117.6	136.3	117.6	136.3	124.9	124.9	102.5	98.39	98.39	115.1	115.1	115.1	115.1	117.5

ЭПВЦ КиевЗНИИЭП
ОПЕРАТОР ТЛП КОРТ

ИНВ № ПОДЛ | ПОДПИСЬ И ДАТА | ВЗАМ. ИНВ №

НАИМЕНОВАНИЕ	КОЛИЧЕСТВО НА МАРКУ												
	1НС59.27.35-75 ЛПВ-1.3 12.18	1НС59.27.35-75 ЛПВ-3.1 18.12	1НС59.27.35-75 ЛПВ-1.3 18.12	1НС65.29.35-75 ЛПВ-3.1 05.05	1НС65.29.35-75 ЛПВ-1.3 05.05	1НС71.29.35-75 ЛПВ-3.1 05.05	1НС71.29.35-75 ЛПВ-1.3 05.05	1НС65.29.35-75 ЛПВ-3.1 12.05	1НС65.29.35-75 ЛПВ-1.3 05.18	1НС71.29.35-75 ЛПВ-3.1 11.05	1НС71.29.35-75 ЛПВ-1.3 05.17	1НС65.29.35-75 ЛПВ-3.1 18.03	1НС65.29.35-75 ЛПВ-1.3 03.12
ИЗДЕЛИЯ АРМАТУРНЫЕ													
АРМАТУРА КЛАССА													
А-I ГОСТ 5781-82													
Ф12	11.64	11.64	11.64	11.64	11.64	11.64	11.64	11.64	11.64	11.64	11.64	11.64	11.64
Ф16	11.99	11.99	11.99	–	–	–	–	–	–	–	–	–	–
Ф18	–	–	–	15.98	15.98	15.98	15.98	15.98	15.98	15.98	15.98	15.98	15.98
ИТОГО КЛАССА А-I	23.63	23.63	23.63	27.62	27.62	27.62	27.62	27.62	27.62	27.62	27.62	27.62	27.62
А-III ГОСТ 5781-82													
Ф8	49.71	49.71	49.71	31.21	31.21	30.02	30.02	45.99	45.99	48.22	48.22	48.60	48.60
Ф10	34.41	34.41	34.41	34.89	34.89	42.10	42.10	38.22	38.22	41.34	41.34	34.05	34.05
ИТОГО КЛАССА А-III	84.11	84.11	84.11	66.10	66.10	72.13	72.13	84.22	84.22	89.56	89.56	82.65	82.65
ВР-I ГОСТ 6727-80													
Ф4	8.304	8.304	8.304	13.59	13.59	14.26	14.26	11.34	11.34	11.80	11.80	10.09	10.09
Ф5	1.282	1.282	1.282	9.770	9.770	10.61	10.61	4.222	4.222	4.308	4.308	4.222	4.222
ИТОГО КЛАССА ВР-I	9.586	9.586	9.586	23.36	23.36	24.87	24.87	15.56	15.56	16.11	16.11	14.31	14.31
ПРОКАТ													
ГОСТ 1.03-76													
-6Х30	0.212	0.212	0.212	0.212	0.212	0.212	0.212	0.212	0.212	0.212	0.212	0.212	0.212
ИТОГО ГОСТ 1.03-76	0.212	0.212	0.212	0.212	0.212	0.212	0.212	0.212	0.212	0.212	0.212	0.212	0.212
ИТОГО ПРОКАТА	0.212	0.212	0.212	0.212	0.212	0.212	0.212	0.212	0.212	0.212	0.212	0.212	0.212
ВСЕГО ИЗДЕЛИЙ АРМАТУРНЫХ	117.5	117.5	117.5	117.3	117.3	124.8	124.8	127.6	127.6	133.5	133.5	124.8	124.8
ОБЩИЙ РАСХОД	117.5	117.5	117.5	117.3	117.3	124.8	124.8	127.6	127.6	133.5	133.5	124.8	124.8

ЭПВЦ КиевЗНИИЭП
ОПЕРАТОР ТЛП КОРТ

ИНВ № ПОДЛ | ПОДПИСЬ И ДАТА | ВЗАМ ИНВ №

НАИМЕНОВАНИЕ	КОЛИЧЕСТВО НА МАРКУ																			
	1НС71.29.35-75 ЛПВ-3.1 18.05	1НС71.29.35-75 ЛПВ-1.3 05.18	1НС65.29.35-75 ЛПВ-3.1 03.17	1НС65.29.35-75 ЛПВ-1.3 11.03	1НС65.27.35-75 ЛПВ-3.1 12.17	1НС65.27.35-75 ЛПВ-1.3 11.16	1НС71.27.35-75 ЛПВ-3.1 11.17	1НС71.27.35-75 ЛПВ-1.3 11.17	1НС65.27.35-75 ЛПВ-3.1 18.11	1НС65.27.35-75 ЛПВ-1.3 17.12	1НС71.27.35-75 ЛПВ-3.1 17.11	1НС71.27.35-75 ЛПВ-1.3 17.11	1НС58.27.35-75 ЛПВ-3.3 25.23	1НС65.29.35-75 ЛПВ-1.5	1НС65.29.35-75 ЛПВ-5.1	1НС65.29.35-75 ЛПВ-1.5 24	1НС65.29.35-75 ЛПВ-5.1-24	1НС53.29.35-75 ЛПВ-1.4	1НС53.29.35-75 ЛПВ-4.1	1НС65.29.35-75 ЛПВ-1.4
ИЗДЕЛИЯ АРМАТУРНЫЕ																				
АРМАТУРА КЛАССА																				
А-I ГОСТ 5781-82																				
Ф12	9.505	9.505	9.505	9.505	9.505	9.505	9.505	9.505	9.505	9.505	9.505	9.505	11.55	11.73	11.73	11.73	11.73	11.73	11.73	11.73
Ф16	-	-	-	-	-	-	-	-	-	-	-	-	11.99	-	-	-	-	-	-	-
Ф18	15.98	15.98	15.98	15.98	15.98	15.98	15.98	15.98	15.98	15.98	15.98	15.98	-	-	-	-	-	-	-	-
Ф20	-	-	-	-	-	-	-	-	-	-	-	-	-	21.72	21.72	21.72	21.72	21.72	21.72	21.72
ИТОГО КЛАССА А-I	25.49	25.49	25.49	25.49	25.49	25.49	25.49	25.49	25.49	25.49	25.49	25.49	23.54	33.45	33.45	33.45	33.45	33.45	33.45	33.45
А-III ГОСТ 5781-82																				
Ф8	48.80	48.80	65.51	65.51	52.64	52.64	55.64	55.64	52.64	52.64	55.64	55.64	45.16	31.65	31.65	42.76	42.76	21.55	21.55	26.48
Ф10	42.10	42.10	34.89	34.89	38.22	38.22	42.10	42.10	38.22	38.22	42.10	42.10	6.936	-	-	-	-	-	-	-
ИТОГО КЛАССА А-III	90.91	90.91	100.4	100.4	90.86	90.86	97.74	97.74	90.86	90.86	97.74	97.74	52.09	31.65	31.65	42.76	42.76	21.55	21.55	26.48
ВР-I ГОСТ 6727-80																				
Ф4	10.58	10.58	10.74	10.74	8.767	8.767	9.229	9.229	9.487	8.767	9.229	9.229	11.91	9.530	9.530	8.478	8.478	11.15	11.15	12.79
Ф5	4.308	4.308	2.934	2.934	1.368	1.368	1.454	1.454	1.368	1.368	1.454	1.454	8.054	5.751	5.751	5.015	5.015	3.834	3.834	4.736
ИТОГО КЛАССА ВР-I	14.89	14.89	13.67	13.67	10.13	10.13	10.68	10.68	10.85	10.13	10.68	10.68	19.97	15.28	15.28	13.49	13.49	14.99	14.99	17.52
ПРОКАТ																				
ГОСТ 1.03-76																				
-6Х30	0.212	0.212	0.190	0.190	0.212	0.212	0.212	0.212	0.212	0.212	0.212	0.212	0.212	0.212	0.212	0.212	0.212	0.212	0.212	0.212
ИТОГО ГОСТ 1.03-76	0.212	0.212	0.190	0.190	0.212	0.212	0.212	0.212	0.212	0.212	0.212	0.212	0.212	0.212	0.212	0.212	0.212	0.212	0.212	0.212
ИТОГО ПРОКАТА	0.212	0.212	0.190	0.190	0.212	0.212	0.212	0.212	0.212	0.212	0.212	0.212	0.212	0.212	0.212	0.212	0.212	0.212	0.212	0.212
ВСЕГО ИЗДЕЛИЙ АРМАТУРНЫХ	131.5	131.5	139.7	139.7	126.7	126.7	134.1	134.1	127.4	126.7	134.1	134.1	95.81	80.58	80.58	89.91	89.91	70.19	70.19	77.66
ОБЩИЙ РАСХОД	131.5	131.5	139.7	139.7	126.7	126.7	134.1	134.1	127.4	126.7	134.1	134.1	95.81	80.58	80.58	89.91	89.91	70.19	70.19	77.66

ЭПВЦ КиевЗНИИЭП — ОПЕРАТОР ТЛП КОРТ

ВЗАМ ИНВ № | ПОДПИСЬ И ДАТА | ИНВ № ПОДЛ

НАИМЕНОВАНИЕ	КОЛИЧЕСТВО НА МАРКУ				
	1НС65.29.35-75 ЛПВ-4.1	1НС53.29.35-75 ЛПВ-1.4-24	1НС53.29.35-75 ЛПВ-4.1 24	1НС65.29.35-75 ЛПВ-1.4 24	1НС65.29.35-75 ЛПВ-4.1 24
ИЗДЕЛИЯ АРМАТУРНЫЕ					
АРМАТУРА КЛАССА					
A-I ГОСТ 5781-82					
Ф12	11.73	11.73	11.73	11.73	11.73
Ф16	-	11.99	11.99	-	-
Ф18	-	-	-	15.98	15.98
Ф20	21.72	-	-	-	-
ИТОГО КЛАССА A-I	33.45	23.72	23.72	27.71	27.71
A-III ГОСТ 5781-82					
Ф8	26.48	33.73	33.73	37.59	37.59
ИТОГО КЛАССА A-III	26.48	33.73	33.73	37.59	37.59
BP-I ГОСТ 6727-80					
Ф4	12.79	10.41	10.41	11.31	11.31
Ф5	4.736	2.728	2.728	3.976	3.976
ИТОГО КЛАССА BP-I	17.52	13.14	13.14	15.28	15.28
ПРОКАТ					
ГОСТ 1.03-76					
-6Х30	0.212	0.212	0.212	0.212	0.212
ИТОГО ГОСТ 1.03-76	0.212	0.212	0.212	0.212	0.212
ИТОГО ПРОКАТА	0.212	0.212	0.212	0.212	0.212
ВСЕГО ИЗДЕЛИЙ АРМАТУРНЫХ	77.66	70.79	70.79	80.79	80.79
ОБЩИЙ РАСХОД	77.66	70.79	70.79	80.79	80.79

ЭПВЦ КиевЗНИИЭП ОПЕРАТОР ТЛП КОРТ

ИНВ.№ ПОДЛ. | ПОДПИСЬ И ДАТА | ВЗАМ. ИНВ.№

ИНВ.№ ПОДЛ	ПОДПИСЬ И ДАТА	ВЗАМ. ИНВ.№

ЭПВЦ КиевЗНИИЭП | ОПЕРАТОР ТЛП КОРТ

НОМЕР СТРОКИ	НАИМЕНОВАНИЕ МАТЕРАЛА И ЕДИНЦА ИЗМЕРЕНИЯ	КОЭФ. К отк. К пр.	КОД МАТЕРИАЛА	КОЛИЧЕСТВО НА МАРКУ, КОД ИЗДЕЛИЯ 583100								
				1НС60.29.35-75 ЛПВ-1.1 03.03	1НС72.29.35-75 ЛПВ-1.1 05.05	1НС66.29.35-75 ЛПВ-1.1 03.05	1НС66.29.35-75 ЛПВ-1.1 05.03	1НС60.29.35-75 ЛПВ-1.1 03.01	1НС60.29.35-75 ЛПВ-1.1 01.03	1НС60.29.35-75 ЛПВ-1.1 03.12	1НС60.29.35-75 ЛПВ-1.1 18.03	1НС66.29.35-75 ЛПВ-1.1 05.12
1	СОРТОВОЙ ПРОКАТ ОБЫКНОВЕННОГО		093000									
2	КАЧЕСТВА, КГ:											
3	СТАЛЬ АРМАТУРНАЯ											
4	КЛАСС А-I ГОСТ 5781-82		093009									
5	ПО СЕРИИ			23.72	27.71	27.71	27.71	23.72	23.72	23.72	23.72	23.72
6	С УЧЕТОМ КОЭФФИЦИЕНТА ОТХОДА	1.01		23.96	27.99	27.99	27.99	23.96	23.96	23.96	23.96	23.96
7	ПРИВЕДЕННАЯ К КЛАССУ А-I	1.00		23.96	27.99	27.99	27.99	23.96	23.96	23.96	23.96	23.96
8												
9	СТАЛЬ АРМАТУРНАЯ											
10	КЛАСС А-III ГОСТ 5781-82		093004									
11	ПО СЕРИИ			53.14	72.13	65.01	65.01	53.14	53.14	77.25	77.25	84.22
12	С УЧЕТОМ КОЭФФИЦИЕНТА ОТХОДА	1.01		53.67	72.85	65.66	65.66	53.67	53.67	78.03	78.03	85.06
13	ПРИВЕДЕННАЯ К КЛАССУ А-I	1.43		76.75	104.2	93.90	93.90	76.75	76.75	111.6	111.6	121.6
14												
15	ИТОГО СТАЛИ АРМАТУРНОЙ, КГ:		093000									
16	ПО СЕРИИ			76.86	99.84	92.72	92.72	76.86	76.86	101.0	101.0	107.9
17	С УЧЕТОМ КОЭФФИЦИЕНТА ОТХОДА			77.63	100.8	93.65	93.65	77.63	77.63	102.0	102.0	109.0
18	ПРИВЕДЕННОЙ К КЛАССУ А-I			100.7	132.2	121.9	121.9	100.7	100.7	135.5	135.5	145.6
19												
20	СТАЛЬ СОРТОВАЯ КОНСТРУК-		095000									
21	ЦИОННАЯ, КГ:											
22	ПОЛОСОВАЯ ГОСТ 1.03-76											
23	ПО СЕРИИ			0.212	0.212	0.212	0.212	0.212	0.212	0.212	0.212	0.212
24	С УЧЕТОМ КОЭФФИЦИЕНТА ОТХОДА	1.04		0.220	0.220	0.220	0.220	0.220	0.220	0.220	0.220	0.220

1.132.1-13ПВ.1 ООВМ

НАЧ.ОТД.	Боровик		IX.84
Н.КОНТР.	Шаповал		IX.84
ГЛ.СПЕЦ.	Лабинова		VIII.84
ПРОВЕРИЛ	Лабинова		VIII.84
РАЗРАБ	Федоровская		VII.84

ВЕДОМОСТЬ РАСХОДА СТАЛИ, ЦЕМЕНТА И ИНЕРТНЫХ МАТЕРИАЛОВ НА ИЗДЕЛИЯ 1НС

СТАДИЯ	ЛИСТ	ЛИСТОВ
Р	1	27

ГОСГРАЖДАНСТРОЙ КиевЗНИИЭП

ФОРМАТ А4

ИНВ.№ ПОДЛ	ПОДПИСЬ И ДАТА	ВЗАМ. ИНВ.№

ЭПВЦ КиевЗНИИЭП | ОПЕРАТОР ТЛП КОРТ

НОМЕР СТРОКИ	НАИМЕНОВАНИЕ МАТЕРИАЛА И ЕДИНИЦА ИЗМЕРЕНИЯ	КОЭФ. К отк. К пр.	КОД МАТЕРИАЛА	КОЛИЧЕСТВО НА МАРКУ, КОД ИЗДЕЛИЯ 583100								
				1НС60.29.35-75 ЛПВ-1.1 03.03	1НС72.29.35-75 ЛПВ-1.1 05.05	1НС66.29.35-75 ЛПВ-1.1 03.05	1НС66.29.35-75 ЛПВ-1.1 05.03	1НС60.29.35-75 ЛПВ-1.1 03.01	1НС60.29.35-75 ЛПВ-1.1 01.03	1НС60.29.35-75 ЛПВ-1.1 03.12	1НС60.29.35-75 ЛПВ-1.1 18.03	1НС66.29.35-75 ЛПВ-1.1 05.12
1	ПРИВЕДЕННАЯ К СТАЛИ СТ3	1.00		0.220	0.220	0.220	0.220	0.220	0.220	0.220	0.220	0.220
2												
3	ИТОГО СТАЛИ СОРТОВОЙ		095000									
4	КОНСТРУКЦИОННОЙ, КГ:											
5	ПО СЕРИИ			0.212	0.212	0.212	0.212	0.212	0.212	0.212	0.212	0.212
6	С УЧЕТОМ КОЭФФИЦИЕНТА ОТХОДА			0.220	0.220	0.220	0.220	0.220	0.220	0.220	0.220	0.220
7	ПРИВЕДЕННОЙ К СТАЛИ СТ3			0.220	0.220	0.220	0.220	0.220	0.220	0.220	0.220	0.220
8												
9	ИТОГО СТАЛИ, КГ											
10	ПО СЕРИИ			77.07	100.0	92.93	92.93	77.07	77.07	101.2	101.2	108.1
11	С УЧЕТОМ КОЭФФИЦИЕНТА ОТХОДА			77.85	101.1	93.87	93.87	77.85	77.85	102.2	102.2	109.2
12	ПРИВЕДЕННОЙ К А-I И СТ3			100.9	132.4	122.1	122.1	100.9	100.9	135.8	135.8	145.8
13												
14	В ТОМ ЧИСЛЕ ПО УКРУПНЕННОМУ											
15	СОРТАМЕНТУ С УЧЕТОМ											
16	КОЭФФИЦИЕНТА ОТХОДА, КГ:											
17	СТАЛЬ МЕЛКОСОРТНАЯ											
18	АРМАТУРНАЯ		093300	30.96	70.51	63.23	63.23	30.96	30.96	55.34	55.34	62.56
19	СТАЛЬ МЕЛКОСОРТНАЯ											
20	СОРТОВАЯ КОНСТРУКЦИОННАЯ		095300	0.220	0.220	0.220	0.220	0.220	0.220	0.220	0.220	0.220
21	КАТАНКА		093400	46.67	30.32	30.42	30.42	46.67	46.67	46.64	46.64	46.45
22												
23	МЕТАЛЛОИЗДЕЛИЯ ПРОМЫШЛЕННОГО		120000									
24	НАЗНАЧЕНИЯ (МЕТИЗЫ), КГ:											
25	ПРОВОЛОКА СТАЛЬНАЯ НИЗКОУГЛЕ-		121400									
26	РОДИСТАЯ ПЕРИОДИЧЕСКОГО											
27	ПРОФИЛЯ (ВР-I)											
28	ПО СЕРИИ			21.14	25.01	23.51	23.51	20.80	20.80	14.20	14.20	15.65
29	С УЧЕТОМ КОЭФФИЦИЕНТА ОТХОДА	1.02		21.56	25.51	23.98	23.98	21.21	21.21	14.49	14.49	15.96
30	ПРИВЕДЕННАЯ К КЛАССУ А-I	1.47		31.69	37.50	35.25	35.25	31.18	31.18	21.29	21.29	23.46

1.132.1-13ПВ.1 ООВМ

ЛИСТ 2

ФОРМАТ А4

209-77-03 ТМ8

ИНВ.№ПОДЛ	ПОДПИСЬ И ДАТА	ВЗАМ. ИНВ.№

ЭПВЦ КиевЗНИИЭП | ОПЕРАТОР ТЛП КОРТ

НОМЕР СТРОКИ	НАИМЕНОВАНИЕ МАТЕРИАЛА И ЕДИНИЦА ИЗМЕРЕНИЯ	КОЭФ. К отх. К пр.	КОД МАТЕРИАЛА	КОЛИЧЕСТВО НА МАРКУ. КОД ИЗДЕЛИЯ 583100								
				1НС60 .29. 35-75 ЛПВ- 1.1 03.03	1НС72 .29. 35-75 ЛПВ- 1.1 05.05	1НС66 .29. 35-75 ЛПВ- 1.1 03.05	1НС66 .29. 35-75 ЛПВ- 1.1 05.03	1НС60 .29. 35-75 ЛПВ- 1.1 03.01	1НС60 .29. 35-75 ЛПВ- 1.1 01.03	1НС60 .29. 35-75 ЛПВ- 1.1 03.12	1НС60 .29. 35-75 ЛПВ- 1.1 18.03	1НС66 .29. 35-75 ЛПВ- 1.1 05.12
1	ИТОГО МЕТИЗОВ,КГ:		120000									
2	ПО СЕРИИ			21.14	25.01	23.51	23.51	20.80	20.80	14.20	14.20	15.65
3	С УЧЕТОМ КОЭФФИЦИЕНТА ОТХОДА			21.56	25.51	23.98	23.98	21.21	21.21	14.49	14.49	15.96
4	ПРИВЕДЕННОЙ К КЛАССУ А-I			31.69	37.50	35.25	35.25	31.18	31.18	21.29	21.29	23.46
5												
6	БЕТОН ЛЕГКИЙ М75 ,М3:			3.940	4.590	4.260	4.260	4.160	4.160	3.560	3.560	3.900
7	РАСТВОР ЦЕМЕНТНЫЙ М100,М3:			0.340	0.400	0.370	0.370	0.330	0.330	0.310	0.310	0.330
8												
9	ИНЕРТНЫЕ ЗАПОЛНИТЕЛИ,М3:		571000									
10	ПЕСОК ИСКУССТВЕННЫЙ		571130	1.970	2.295	2.130	2.130	2.080	2.080	1.780	1.780	1.950
11	ПЕСОК ЕСТЕСТВЕННЫЙ		571140	0.391	0.460	0.425	0.425	0.379	0.379	0.356	0.356	0.379
12	ЗАПОЛНИТЕЛЬ ПОРИСТЫЙ		571200	3.546	4.131	3.834	3.834	3.744	3.744	3.204	3.204	3.510
13												
14	ПОРТЛАНДЦЕМЕНТ, Т:		573110									
15	М400		573112									
16	ПО СЕРИИ			1.068	1.246	1.156	1.156	1.117	1.117	0.966	0.966	1.055
17	С УЧЕТОМ КОЭФФИЦИЕНТА ОТХОДА			1.074	1.253	1.163	1.163	1.124	1.124	0.972	0.972	1.061
18	ПРИВЕДЕННЫЙ К МАРКЕ М400	1.00		1.074	1.253	1.163	1.163	1.124	1.124	0.972	0.972	1.061
19												
20	ЦЕМЕНТ,ВСЕГО,Т:		573000									
21	ПО СЕРИИ			1.068	1.246	1.156	1.156	1.117	1.117	0.966	0.966	1.055
22	С УЧЕТОМ КОЭФФИЦИЕНТА ОТХОДА			1.074	1.253	1.163	1.163	1.124	1.124	0.972	0.972	1.061
23	ПРИВЕДЕННЫЙ К МАРКЕ М400			1.074	1.253	1.163	1.163	1.124	1.124	0.972	0.972	1.061
24												
25												
26												
27												
28												
29												
30												

1.132.1-13ПВ.1 ООВМ | ЛИСТ 3

ФОРМАТ А4

ИНВ.№ПОДЛ	ПОДПИСЬ И ДАТА	ВЗАМ. ИНВ.№

ЭПВЦ КиевЗНИИЭП | ОПЕРАТОР ТЛП КОРТ

НОМЕР СТРОКИ	НАИМЕНОВАНИЕ МАТЕРИАЛА И ЕДИНИЦА ИЗМЕРЕНИЯ	КОЭФ. К отх. К пр.	КОД МАТЕРИАЛА	КОЛИЧЕСТВО НА МАРКУ. КОД ИЗДЕЛИЯ 583100								
				1НС66 .29. 35-75 ЛПВ- 1.1 18.05	1НС66 .29. 35-75 ЛПВ- 1.1 03.17	1НС66 .29. 35-75 ЛПВ- 1.1 11.03	1НС72 .29. 35-75 ЛПВ- 1.1 05.11	1НС72 .29. 35-75 ЛПВ- 1.1 17.05	1НС72 .29. 35-75 ЛПВ- 1.1 05.17	1НС72 .29. 35-75 ЛПВ- 1.1 11.05	1НС60 .29. 35-75 ЛПВ- 1.1 12.03	1НС60 .29. 35-75 ЛПВ- 1.1 03.18
1	СОРТОВОЙ ПРОКАТ ОБЫКНОВЕННОГО		093000									
2	КАЧЕСТВА,КГ:											
3	СТАЛЬ АРМАТУРНАЯ											
4	КЛАСС А-I ГОСТ 5781-82		093009									
5	ПО СЕРИИ			23.72	23.72	23.72	27.71	27.71	27.71	27.71	23.72	23.72
6	С УЧЕТОМ КОЭФФИЦИЕНТА ОТХОДА	1.01		23.96	23.96	23.96	27.99	27.99	27.99	27.99	23.96	23.96
7	ПРИВЕДЕННАЯ К КЛАССУ А-I	1.00		23.96	23.96	23.96	27.99	27.99	27.99	27.99	23.96	23.96
8												
9	СТАЛЬ АРМАТУРНАЯ											
10	КЛАСС А-III ГОСТ 5781-82		093004									
11	ПО СЕРИИ			84.22	84.00	84.00	91.10	91.10	91.10	91.10	77.25	77.25
12	С УЧЕТОМ КОЭФФИЦИЕНТА ОТХОДА	1.01		85.06	84.84	84.84	92.01	92.01	92.01	92.01	78.03	78.03
13	ПРИВЕДЕННАЯ К КЛАССУ А-I	1.43		121.6	121.3	121.3	131.6	131.6	131.6	131.6	111.6	111.6
14												
15	ИТОГО СТАЛИ АРМАТУРНОЙ ,КГ:		093000	107.9	107.7	107.7	118.8	118.8	118.8	118.8	101.0	101.0
16	ПО СЕРИИ			109.0	108.8	108.8	120.0	120.0	120.0	120.0	102.0	102.0
17	С УЧЕТОМ КОЭФФИЦИЕНТА ОТХОДА			145.6	145.3	145.3	159.6	159.6	159.6	159.6	135.5	135.5
18	ПРИВЕДЕННОЙ К КЛАССУ А-I											
19												
20	СТАЛЬ СОРТОВАЯ КОНСТРУК-		095000									
21	ЦИОННАЯ,КГ:											
22	ПОЛОСОВАЯ ГОСТ 1.03-76			0.212	0.212	0.212	0.212	0.212	0.212	0.212	0.212	0.212
23	ПО СЕРИИ			0.220	0.220	0.220	0.220	0.220	0.220	0.220	0.220	0.220
24	С УЧЕТОМ КОЭФФИЦИЕНТА ОТХОДА	1.04		0.220	0.220	0.220	0.220	0.220	0.220	0.220	0.220	0.220
25	ПРИВЕДЕННАЯ К СТАЛИ СТ3	1.00										
26												
27	ИТОГО СТАЛИ СОРТОВОЙ		095000									
28	КОНСТРУКЦИОННОЙ,КГ:			0.212	0.212	0.212	0.212	0.212	0.212	0.212	0.212	0.212
29	ПО СЕРИИ			0.220	0.220	0.220	0.220	0.220	0.220	0.220	0.220	0.220
30	С УЧЕТОМ КОЭФФИЦИЕНТА ОТХОДА											

1.132.1-13ПВ.1 ООВМ | ЛИСТ 4

ФОРМАТ А4

2097-03 149

ИНВ.№ПОДЛ | ПОДПИСЬ И ДАТА | ВЗАМ. ИНВ.№

ЭПВЦ КиевЗНИИЭП | ОПЕРАТОР ТЛП КОРТ

НОМЕР СТРОКИ	НАИМЕНОВАНИЕ МАТЕРИАЛА И ЕДИНИЦА ИЗМЕРЕНИЯ	КОЭФ. К отх. К пр.	КОД МАТЕРИАЛА	КОЛИЧЕСТВО НА МАРКУ, КОД ИЗДЕЛИЯ 583100								
				1НС66 .29. 35-75 ЛПВ- 1.1 18.05	1НС66 .29. 35-75 ЛПВ- 1.1 03.17	1НС66 .29. 35-75 ЛПВ- 1.1 11.03	1НС72 .29. 35-75 ЛПВ- 1.1 05.11	1НС72 .29. 35-75 ЛПВ- 1.1 17.05	1НС72 .29. 35-75 ЛПВ- 1.1 05.17	1НС72 .29. 35-75 ЛПВ- 1.1 11.05	1НС60 .29. 35-75 ЛПВ- 1.1 12.03	1НС60 .29. 35-75 ЛПВ- 1.1 03.18
1	ПРИВЕДЕННОЙ К СТАЛИ СТ3			0.220	0.220	0.220	0.220	0.220	0.220	0.220	0.220	0.220
2												
3	ИТОГО СТАЛИ ,КГ											
4	ПО СЕРИИ			108.1	107.9	107.9	119.0	119.0	119.0	119.0	101.2	101.2
5	С УЧЕТОМ КОЭФФИЦИЕНТА ОТХОДА			109.2	109.0	109.0	120.2	120.2	120.2	120.2	102.2	102.2
6	ПРИВЕДЕННОЙ К А-I И СТ3			145.8	145.5	145.5	159.8	159.8	159.8	159.8	135.8	135.8
7												
8	В ТОМ ЧИСЛЕ ПО УКРУПНЕННОМУ											
9	СОРТАМЕНТУ С УЧЕТОМ											
10	КОЭФФИЦИЕНТА ОТХОДА,КГ:											
11	СТАЛЬ МЕЛКОСОРТНАЯ											
12	АРМАТУРНАЯ		093300	62.56	59.20	59.20	70.51	70.51	70.51	70.51	55.34	55.34
13	СТАЛЬ МЕЛКОСОРТНАЯ											
14	СОРТОВАЯ КОНСТРУКЦИОННАЯ		095300	0.220	0.220	0.220	0.220	0.220	0.220	0.220	0.220	0.220
15	КАТАНКА		093400	46.45	49.60	49.60	49.48	49.48	49.48	49.48	46.64	46.64
16												
17	МЕТАЛЛОИЗДЕЛИЯ ПРОМЫШЛЕННОГО		120000									
18	НАЗНАЧЕНИЯ (МЕТИЗЫ),КГ:											
19	ПРОВОЛОКА СТАЛЬНАЯ НИЗКОУГЛЕ-		121400									
20	РОДИСТАЯ ПЕРИОДИЧЕСКОГО											
21	ПРОФИЛЯ (ВР-I)											
22	ПО СЕРИИ			15.65	14.66	14.66	16.11	16.11	16.11	16.11	14.20	14.11
23	С УЧЕТОМ КОЭФФИЦИЕНТА ОТХОДА	1.02		15.96	14.96	14.96	16.43	16.43	16.43	16.43	14.49	14.40
24	ПРИВЕДЕННАЯ К КЛАССУ А-I	1.47		23.46	21.99	21.99	24.15	24.15	24.15	24.15	21.29	21.16
25												
26	ИТОГО МЕТИЗОВ,КГ:		120000									
27	ПО СЕРИИ			15.65	14.66	14.66	16.11	16.11	16.11	16.11	14.20	14.11
28	С УЧЕТОМ КОЭФФИЦИЕНТА ОТХОДА			15.96	14.96	14.96	16.43	16.43	16.43	16.43	14.49	14.40
29	ПРИВЕДЕННОЙ К КЛАССУ А-I			23.46	21.99	21.99	24.15	24.15	24.15	24.15	21.29	21.16
30												

ИНВ.№ПОДЛ | ПОДПИСЬ И ДАТА | ВЗАМ. ИНВ.№

ЭПВЦ КиевЗНИИЭП | ОПЕРАТОР ТЛП КОРТ

НОМЕР СТРОКИ	НАИМЕНОВАНИЕ МАТЕРИАЛА И ЕДИНИЦА ИЗМЕРЕНИЯ	КОЭФ. К отх. К пр.	КОД МАТЕРИАЛА	КОЛИЧЕСТВО НА МАРКУ, КОД ИЗДЕЛИЯ 583100								
				1НС66 .29. 35-75 ЛПВ- 1.1 18.05	1НС66 .29. 35-75 ЛПВ- 1.1 03.17	1НС66 .29. 35-75 ЛПВ- 1.1 11.03	1НС72 .29. 35-75 ЛПВ- 1.1 05.11	1НС72 .29. 35-75 ЛПВ- 1.1 17.05	1НС72 .29. 35-75 ЛПВ- 1.1 05.17	1НС72 .29. 35-75 ЛПВ- 1.1 11.05	1НС60 .29. 35-75 ЛПВ- 1.1 12.03	1НС60 .29. 35-75 ЛПВ- 1.1 03.18
1	БЕТОН ЛЕГКИЙ М75 ,М3:			3.900	3.900	3.900	4.220	4.220	4.220	4.220	3.560	3.560
2	РАСТВОР ЦЕМЕНТНЫЙ М100,М3:			0.330	0.330	0.330	0.360	0.360	0.360	0.360	0.310	0.310
3												
4	ИНЕРТНЫЕ ЗАПОЛНИТЕЛИ,М3:		571000									
5	ПЕСОК ИСКУССТВЕННЫЙ		571130	1.950	1.950	1.950	2.110	2.110	2.110	2.110	1.780	1.780
6	ПЕСОК ЕСТЕСТВЕННЫЙ		571140	0.379	0.379	0.379	0.414	0.414	0.414	0.414	0.356	0.356
7	ЗАПОЛНИТЕЛЬ ПОРИСТЫЙ		571200	3.510	3.510	3.510	3.798	3.798	3.798	3.798	3.204	3.204
8												
9	ПОРТЛАНДЦЕМЕНТ, Т:		573110									
10	М400		573112									
11	ПО СЕРИИ			1.055	1.055	1.055	1.142	1.142	1.142	1.142	0.966	0.966
12	С УЧЕТОМ КОЭФФИЦИЕНТА ОТХОДА			1.061	1.061	1.061	1.149	1.149	1.149	1.149	0.972	0.972
13	ПРИВЕДЕННЫЙ К МАРКЕ М400	1.00		1.061	1.061	1.061	1.149	1.149	1.149	1.149	0.972	0.972
14												
15	ЦЕМЕНТ,ВСЕГО,Т:		573000									
16	ПО СЕРИИ			1.055	1.055	1.055	1.142	1.142	1.142	1.142	0.966	0.966
17	С УЧЕТОМ КОЭФФИЦИЕНТА ОТХОДА			1.061	1.061	1.061	1.149	1.149	1.149	1.149	0.972	0.972
18	ПРИВЕДЕННЫЙ К МАРКЕ М400			1.061	1.061	1.061	1.149	1.149	1.149	1.149	0.972	0.972
19												
20												
21												
22												
23												
24												
25												
26												
27												
28												
29												
30												

ИНВ.№ПОДЛ	ПОДПИСЬ И ДАТА	ВЗАМ. ИНВ.№

ЭПВЦ КиевЗНИИЭП | ОПЕРАТОР ТЛП КОРТ

НОМЕР СТРОКИ	НАИМЕНОВАНИЕ МАТЕРИАЛА И ЕДИНИЦА ИЗМЕРЕНИЯ	КОЭФ. К отх. К пр.	КОД МАТЕРИАЛА	КОЛИЧЕСТВО НА МАРКУ. КОД ИЗДЕЛИЯ 583100								
				1НС66.29.35-75 ЛПВ-1.1 12.05	1НС66.29.35-75 ЛПВ-1.1 05.18	1НС72.29.35-75 ЛПВ-1.1 11.03	1НС72.29.35-75 ЛПВ-1.1 03.17	1НС60.27.35-75 ЛПВ-1.1 18.03	1НС60.27.35-75 ЛПВ-1.1 03.12	1НС66.27.35-75 ЛПВ-1.1 17.03	1НС66.27.35-75 ЛПВ-1.1 03.11	1НС60.27.35-75 ЛПВ-1.1 12.18
1	СОРТОВОЙ ПРОКАТ ОБЫКНОВЕННОГО		093000									
2	КАЧЕСТВА,КГ:											
3	СТАЛЬ АРМАТУРНАЯ											
4	КЛАСС А-I ГОСТ 5781-82		093009									
5	ПО СЕРИИ			23.72	23.72	27.71	27.71	23.72	23.72	23.72	23.72	23.72
6	С УЧЕТОМ КОЭФФИЦИЕНТА ОТХОДА	1.01		23.96	23.96	27.99	27.99	23.96	23.96	23.96	23.96	23.96
7	ПРИВЕДЕННАЯ К КЛАССУ А-I	1.00		23.96	23.96	27.99	27.99	23.96	23.96	23.96	23.96	23.96
8												
9	СТАЛЬ АРМАТУРНАЯ											
10	КЛАСС А-III ГОСТ 5781-82		093004									
11	ПО СЕРИИ			84.22	84.22	89.53	89.53	83.32	83.32	90.07	90.07	84.11
12	С УЧЕТОМ КОЭФФИЦИЕНТА ОТХОДА	1.01		85.06	85.06	90.43	90.43	84.16	84.16	90.97	90.97	84.96
13	ПРИВЕДЕННАЯ К КЛАССУ А-I	1.43		121.6	121.6	129.3	129.3	120.3	120.3	130.1	130.1	121.5
14												
15	ИТОГО СТАЛИ АРМАТУРНОЙ ,КГ:		093000									
16	ПО СЕРИИ			107.9	107.9	117.2	117.2	107.0	107.0	113.8	113.8	107.8
17	С УЧЕТОМ КОЭФФИЦИЕНТА ОТХОДА			109.0	109.0	118.4	118.4	108.1	108.1	114.9	114.9	108.9
18	ПРИВЕДЕННОЙ К КЛАССУ А-I			145.6	145.6	157.3	157.3	144.3	144.3	154.0	154.0	145.4
19												
20	СТАЛЬ СОРТОВАЯ КОНСТРУК-		095000									
21	ЦИОННАЯ,КГ:											
22	ПОЛОСОВАЯ ГОСТ 1.03-76											
23	ПО СЕРИИ			0.212	0.212	0.212	0.212	0.212	0.212	0.212	0.212	0.212
24	С УЧЕТОМ КОЭФФИЦИЕНТА ОТХОДА	1.04		0.220	0.220	0.220	0.220	0.220	0.220	0.220	0.220	0.220
25	ПРИВЕДЕННАЯ К СТАЛИ СТ3	1.00		0.220	0.220	0.220	0.220	0.220	0.220	0.220	0.220	0.220
26												
27	ИТОГО СТАЛИ СОРТОВОЙ		095000									
28	КОНСТРУКЦИОННОЙ,КГ:											
29	ПО СЕРИИ			0.212	0.212	0.212	0.212	0.212	0.212	0.212	0.212	0.212
30	С УЧЕТОМ КОЭФФИЦИЕНТА ОТХОДА			0.220	0.220	0.220	0.220	0.220	0.220	0.220	0.220	0.220

ИНВ.№ПОДЛ	ПОДПИСЬ И ДАТА	ВЗАМ. ИНВ.№

ЭПВЦ КиевЗНИИЭП | ОПЕРАТОР ТЛП КОРТ

НОМЕР СТРОКИ	НАИМЕНОВАНИЕ МАТЕРИАЛА И ЕДИНИЦА ИЗМЕРЕНИЯ	КОЭФ. К отх. К пр.	КОД МАТЕРИАЛА	КОЛИЧЕСТВО НА МАРКУ. КОД ИЗДЕЛИЯ 583100								
				1НС66.29.35-75 ЛПВ-1.1 12.05	1НС66.29.35-75 ЛПВ-1.1 05.18	1НС72.29.35-75 ЛПВ-1.1 11.03	1НС72.29.35-75 ЛПВ-1.1 03.17	1НС60.27.35-75 ЛПВ-1.1 18.03	1НС60.27.35-75 ЛПВ-1.1 03.12	1НС66.27.35-75 ЛПВ-1.1 17.03	1НС66.27.35-75 ЛПВ-1.1 03.11	1НС60.27.35-75 ЛПВ-1.1 12.18
1	ПРИВЕДЕННОЙ К СТАЛИ СТ3			0.220	0.220	0.220	0.220	0.220	0.220	0.220	0.220	0.220
2												
3	ИТОГО СТАЛИ ,КГ											
4	ПО СЕРИИ			108.1	108.1	117.5	117.5	107.3	107.3	114.0	114.0	108.0
5	С УЧЕТОМ КОЭФФИЦИЕНТА ОТХОДА			109.2	109.2	118.6	118.6	108.3	108.3	115.1	115.1	109.1
6	ПРИВЕДЕННОЙ К А-I И СТ3			145.8	145.8	157.5	157.5	144.5	144.5	154.3	154.3	145.7
7												
8	В ТОМ ЧИСЛЕ ПО УКРУПНЕННОМУ											
9	СОРТАМЕНТУ С УЧЕТОМ											
10	КОЭФФИЦИЕНТА ОТХОДА,КГ:											
11	СТАЛЬ МЕЛКОСОРТНАЯ											
12	АРМАТУРНАЯ		093300	62.56	62.56	66.30	66.30	58.71	58.71	62.56	62.56	58.71
13	СТАЛЬ МЕЛКОСОРТНАЯ											
14	СОРТОВАЯ КОНСТРУКЦИОННАЯ		095300	0.220	0.220	0.220	0.220	0.220	0.220	0.220	0.220	0.220
15	КАТАНКА		093400	46.45	46.45	52.12	52.12	49.41	49.41	52.36	52.36	50.20
16												
17	МЕТАЛЛОИЗДЕЛИЯ ПРОМЫШЛЕННОГО		120000									
18	НАЗНАЧЕНИЯ (МЕТИЗЫ),КГ:											
19	ПРОВОЛОКА СТАЛЬНАЯ НИЗКОУГЛЕ-		121400									
20	РОДИСТАЯ ПЕРИОДИЧЕСКОГО											
21	ПРОФИЛЯ (ВР-I)											
22	ПО СЕРИИ			15.56	15.56	16.04	16.04	9.138	9.138	9.687	9.687	9.586
23	С УЧЕТОМ КОЭФФИЦИЕНТА ОТХОДА	1.02		15.87	15.87	16.36	16.36	9.321	9.321	9.880	9.880	9.778
24	ПРИВЕДЕННАЯ К КЛАССУ А-I	1.47		23.33	23.33	24.05	24.05	13.70	13.70	14.52	14.52	14.37
25												
26	ИТОГО МЕТИЗОВ,КГ:		120000									
27	ПО СЕРИИ			15.56	15.56	16.04	16.04	9.138	9.138	9.687	9.687	9.586
28	С УЧЕТОМ КОЭФФИЦИЕНТА ОТХОДА			15.87	15.87	16.36	16.36	9.321	9.321	9.880	9.880	9.778
29	ПРИВЕДЕННОЙ К КЛАССУ А-I			23.33	23.33	24.05	24.05	13.70	13.70	14.52	14.52	14.37
30												

ИНВ.№ПОДЛ	ПОДПИСЬ И ДАТА	ВЗАМ. ИНВ.№

ЭПВЦ КиевЗНИИЭП | ОПЕРАТОР ТЛП КОРТ

НОМЕР СТРОКИ	НАИМЕНОВАНИЕ МАТЕРИАЛА И ЕДИНИЦА ИЗМЕРЕНИЯ	КОЭФ. К отп. К пр.	КОД МАТЕРИАЛА	КОЛИЧЕСТВО НА МАРКУ, КОД ИЗДЕЛИЯ 583100								
				1НС66 .29. 35-75 ЛПВ- 1.1 12.05	1НС66 .29. 35-75 ЛПВ- 1.1 05.18	1НС72 .29. 35-75 ЛПВ- 1.1 11.03	1НС72 .29. 35-75 ЛПВ- 1.1 03.17	1НС60 .27. 35-75 ЛПВ- 1.1 18.03	1НС60 .27. 35-75 ЛПВ- 1.1 03.12	1НС66 .27. 35-75 ЛПВ- 1.1 17.03	1НС66 .27. 35-75 ЛПВ- 1.1 03.11	1НС60 .27. 35-75 ЛПВ- 1.1 12.18
1	БЕТОН ЛЕГКИЙ М75 ,М3:			3.900	3.900	4.430	4.430	3.490	3.490	3.810	3.810	3.230
2	РАСТВОР ЦЕМЕНТНЫЙ М100,М3:			0.330	0.330	0.370	0.370	0.310	0.310	0.330	0.330	0.290
3												
4	ИНЕРТНЫЕ ЗАПОЛНИТЕЛИ,М3:		571000									
5	ПЕСОК ИСКУССТВЕННЫЙ		571130	1.950	1.950	2.215	2.215	1.745	1.745	1.905	1.905	1.615
6	ПЕСОК ЕСТЕСТВЕННЫЙ		571140	0.379	0.379	0.425	0.425	0.356	0.356	0.379	0.379	0.333
7	ЗАПОЛНИТЕЛЬ ПОРИСТЫЙ		571200	3.510	3.510	3.987	3.987	3.141	3.141	3.429	3.429	2.907
8												
9	ПОРТЛАНДЦЕМЕНТ, Т:		573110									
10	М400		573112									
11	ПО СЕРИИ			1.055	1.055	1.196	1.196	0.949	0.949	1.033	1.033	0.880
12	С УЧЕТОМ КОЭФФИЦИЕНТА ОТХОДА			1.061	1.061	1.204	1.204	0.955	0.955	1.039	1.039	0.885
13	ПРИВЕДЕННЫЙ К МАРКЕ М400	1.00		1.061	1.061	1.204	1.204	0.955	0.955	1.039	1.039	0.885
14												
15	ЦЕМЕНТ,ВСЕГО,Т:		573000									
16	ПО СЕРИИ			1.055	1.055	1.196	1.196	0.949	0.949	1.033	1.033	0.880
17	С УЧЕТОМ КОЭФФИЦИЕНТА ОТХОДА			1.061	1.061	1.204	1.204	0.955	0.955	1.039	1.039	0.885
18	ПРИВЕДЕННЫЙ К МАРКЕ М400			1.061	1.061	1.204	1.204	0.955	0.955	1.039	1.039	0.885
19												
20												
21												
22												
23												
24												
25												
26												
27												
28												
29												
30												

1.132.1-13ПВ.1 ООВМ

ЛИСТ 9

ФОРМАТ А4

ИНВ.№ПОДЛ	ПОДПИСЬ И ДАТА	ВЗАМ. ИНВ.№

ЭПВЦ КиевЗНИИЭП | ОПЕРАТОР ТЛП КОРТ

НОМЕР СТРОКИ	НАИМЕНОВАНИЕ МАТЕРИАЛА И ЕДИНИЦА ИЗМЕРЕНИЯ	КОЭФ. К отп. К пр.	КОД МАТЕРИАЛА	КОЛИЧЕСТВО НА МАРКУ, КОД ИЗДЕЛИЯ 583100								
				1НС72 .27. 35-75 ЛПВ- 1.1 11.17	1НС60 .27. 35-75 ЛПВ- 1.1 18.12	1НС72 .27. 35-75 ЛПВ- 1.1 17.11	1НС66 .27. 35-75 ЛПВ- 1.1 18.11	1НС66 .27. 35-75 ЛПВ- 1.1 17.12	1НС60 .29. 35-75 ЛПВ- 1.1 24.24	1НС59 .29. 35-75 ЛПВ- 3.1 03.03	1НС59 .29. 35-75 ЛПВ- 1.3 03.03	1НС59 .29. 35-75 ЛПВ- 3.1 03.12
1	СОРТОВОЙ ПРОКАТ ОБЫКНОВЕННОГО		093000									
2	КАЧЕСТВА,КГ:											
3	СТАЛЬ АРМАТУРНАЯ											
4	КЛАСС А-I ГОСТ 5781-82		093009									
5	ПО СЕРИИ			27.71	23.72	27.71	23.72	23.72	23.72	23.63	23.63	23.63
6	С УЧЕТОМ КОЭФФИЦИЕНТА ОТХОДА	1.01		27.99	23.96	27.99	23.96	23.96	23.96	23.87	23.87	23.87
7	ПРИВЕДЕННАЯ К КЛАССУ А-I	1.00		27.99	23.96	27.99	23.96	23.96	23.96	23.87	23.87	23.87
8												
9	СТАЛЬ АРМАТУРНАЯ											
10	КЛАСС А-III ГОСТ 5781-82		093004									
11	ПО СЕРИИ			97.74	84.11	97.74	90.86	90.86	57.50	53.14	53.14	77.25
12	С УЧЕТОМ КОЭФФИЦИЕНТА ОТХОДА	1.01		98.72	84.96	98.72	91.77	91.77	58.08	53.67	53.67	78.03
13	ПРИВЕДЕННАЯ К КЛАССУ А-I	1.43		141.2	121.5	141.2	131.2	131.2	83.05	76.75	76.75	111.6
14												
15	ИТОГО СТАЛИ АРМАТУРНОЙ ,КГ:		093000									
16	ПО СЕРИИ			125.4	107.8	125.4	114.6	114.6	81.22	76.77	76.77	100.9
17	С УЧЕТОМ КОЭФФИЦИЕНТА ОТХОДА			126.7	108.9	126.7	115.7	115.7	82.03	77.54	77.54	101.9
18	ПРИВЕДЕННОЙ К КЛАССУ А-I			169.2	145.4	169.2	155.2	155.2	107.0	100.6	100.6	135.4
19												
20	СТАЛЬ СОРТОВАЯ КОНСТРУК-		095000									
21	ЦИОННАЯ,КГ:											
22	ПОЛОСОВАЯ ГОСТ 1.03-76											
23	ПО СЕРИИ			0.212	0.212	0.212	0.212	0.212	0.212	0.212	0.212	0.212
24	С УЧЕТОМ КОЭФФИЦИЕНТА ОТХОДА	1.04		0.220	0.220	0.220	0.220	0.220	0.220	0.220	0.220	0.220
25	ПРИВЕДЕННАЯ К СТАЛИ СТ3	1.00		0.220	0.220	0.220	0.220	0.220	0.220	0.220	0.220	0.220
26												
27	ИТОГО СТАЛИ СОРТОВОЙ		095000									
28	КОНСТРУКЦИОННОЙ,КГ:											
29	ПО СЕРИИ			0.212	0.212	0.212	0.212	0.212	0.212	0.212	0.212	0.212
30	С УЧЕТОМ КОЭФФИЦИЕНТА ОТХОДА			0.220	0.220	0.220	0.220	0.220	0.220	0.220	0.220	0.220

1.132.1-13ПВ.2 ООВМ

ЛИСТ 10

ФОРМАТ А4

209-77-03 152

151

ИНВ.№ПОДЛ	ПОДПИСЬ И ДАТА	ВЗАМ. ИНВ.№

ЭПВЦ КиевЗНИИЭП | ОПЕРАТОР ТЛП КОРТ

НОМЕР СТРОКИ	НАИМЕНОВАНИЕ МАТЕРИАЛА И ЕДИНИЦА ИЗМЕРЕНИЯ	КОЭФ. К отх. К пр.	КОД МАТЕРИАЛА	КОЛИЧЕСТВО НА МАРКУ, КОД ИЗДЕЛИЯ 583100								
				1НС72.27.35-75 ЛПВ-1.1 11.17	1НС60.27.35-75 ЛПВ-1.1 18.12	1НС72.27.35-75 ЛПВ-1.1 17.11	1НС66.27.35-75 ЛПВ-1.1 18.11	1НС66.27.35-75 ЛПВ-1.1 17.12	1НС60.29.35-75 ЛПВ-1.1 24.24	1НС59.29.35-75 ЛПВ-3.1 03.03	1НС59.29.35-75 ЛПВ-1.3 03.03	1НС59.29.35-75 ЛПВ-3.1 03.12
1	ПРИВЕДЕННОЙ К СТАЛИ СТ3			0.220	0.220	0.220	0.220	0.220	0.220	0.220	0.220	0.220
2												
3	ИТОГО СТАЛИ ,КГ											
4	ПО СЕРИИ			125.7	108.0	125.7	114.8	114.8	81.43	76.98	76.98	101.1
5	С УЧЕТОМ КОЭФФИЦИЕНТА ОТХОДА			126.9	109.1	126.9	115.9	115.9	82.25	77.76	77.76	102.1
6	ПРИВЕДЕННОЙ К А-I И СТ3			169.4	145.7	169.4	155.4	155.4	107.2	100.8	100.8	135.7
7												
8	В ТОМ ЧИСЛЕ ПО УКРУПНЕННОМУ											
9	СОРТАМЕНТУ С УЧЕТОМ											
10	КОЭФФИЦИЕНТА ОТХОДА,КГ:											
11	СТАЛЬ МЕЛКОСОРТНАЯ											
12	АРМАТУРНАЯ		093300	70.51	58.71	70.51	62.56	62.56	30.96	30.87	30.87	55.25
13	СТАЛЬ МЕЛКОСОРТНАЯ											
14	СОРТОВАЯ КОНСТРУКЦИОННАЯ		095300	0.220	0.220	0.220	0.220	0.220	0.220	0.220	0.220	0.220
15	КАТАНКА		093400	56.19	50.20	56.19	53.16	53.16	51.07	46.67	46.67	46.64
16												
17	МЕТАЛЛОИЗДЕЛИЯ ПРОМЫШЛЕННОГО		120000									
18	НАЗНАЧЕНИЯ (МЕТИЗЫ),КГ:											
19	ПРОВОЛОКА СТАЛЬНАЯ НИЗКОУГЛЕ-		121400									
20	РОДИСТАЯ ПЕРИОДИЧЕСКОГО											
21	ПРОФИЛЯ (ВР-I)											
22	ПО СЕРИИ			10.68	9.586	10.68	10.13	10.13	21.06	21.41	21.41	13.97
23	С УЧЕТОМ КОЭФФИЦИЕНТА ОТХОДА	1.02		10.90	9.778	10.90	10.34	10.34	21.49	21.84	21.84	14.25
24	ПРИВЕДЕННАЯ К КЛАССУ А-I	1.47		16.02	14.37	16.02	15.20	15.20	31.58	32.10	32.10	20.94
25												
26	ИТОГО МЕТИЗОВ,КГ:		120000									
27	ПО СЕРИИ			10.68	9.586	10.68	10.13	10.13	21.06	21.41	21.41	13.97
28	С УЧЕТОМ КОЭФФИЦИЕНТА ОТХОДА			10.90	9.778	10.90	10.34	10.34	21.49	21.84	21.84	14.25
29	ПРИВЕДЕННОЙ К КЛАССУ А-I			16.02	14.37	16.02	15.20	15.20	31.58	32.10	32.10	20.94
30												

ИНВ.№ПОДЛ	ПОДПИСЬ И ДАТА	ВЗАМ. ИНВ.№

ЭПВЦ КиевЗНИИЭП | ОПЕРАТОР ТЛП КОРТ

НОМЕР СТРОКИ	НАИМЕНОВАНИЕ МАТЕРИАЛА И ЕДИНИЦА ИЗМЕРЕНИЯ	КОЭФ. К отх. К пр.	КОД МАТЕРИАЛА	КОЛИЧЕСТВО НА МАРКУ, КОД ИЗДЕЛИЯ 583100								
				1НС72.27.35-75 ЛПВ-1.1 11.17	1НС60.27.35-75 ЛПВ-1.1 18.12	1НС72.27.35-75 ЛПВ-1.1 17.11	1НС66.27.35-75 ЛПВ-1.1 18.11	1НС66.27.35-75 ЛПВ-1.1 17.12	1НС60.29.35-75 ЛПВ-1.1 24.24	1НС59.29.35-75 ЛПВ-3.1 03.03	1НС59.29.35-75 ЛПВ-1.3 03.03	1НС59.29.35-75 ЛПВ-3.1 03.12
1	БЕТОН ЛЕГКИЙ М75 ,М3:			3.860	3.230	3.860	3.530	3.530	4.140	3.140	3.140	3.510
2	РАСТВОР ЦЕМЕНТНЫЙ М100,М3:			0.330	0.290	0.330	0.320	0.320	0.370	0.310	0.310	0.320
3												
4	ИНЕРТНЫЕ ЗАПОЛНИТЕЛИ,М3:		571000									
5	ПЕСОК ИСКУССТВЕННЫЙ		571130	1.930	1.615	1.930	1.765	1.765	2.070	1.570	1.570	1.755
6	ПЕСОК ЕСТЕСТВЕННЫЙ		571140	0.379	0.333	0.379	0.368	0.368	0.425	0.356	0.356	0.368
7	ЗАПОЛНИТЕЛЬ ПОРИСТЫЙ		571200	3.474	2.907	3.474	3.177	3.177	3.726	2.826	2.826	3.159
8												
9	ПОРТЛАНДЦЕМЕНТ, Т:		573110									
10	М400		573112									
11	ПО СЕРИИ			1.045	0.880	1.045	0.962	0.962	1.127	0.865	0.865	0.958
12	С УЧЕТОМ КОЭФФИЦИЕНТА ОТХОДА			1.051	0.885	1.051	0.968	0.968	1.134	0.870	0.870	0.963
13	ПРИВЕДЕННЫЙ К МАРКЕ М400	1.00		1.051	0.885	1.051	0.968	0.968	1.134	0.870	0.870	0.963
14												
15	ЦЕМЕНТ,ВСЕГО,Т:		573000									
16	ПО СЕРИИ			1.045	0.880	1.045	0.962	0.962	1.127	0.865	0.865	0.958
17	С УЧЕТОМ КОЭФФИЦИЕНТА ОТХОДА			1.051	0.885	1.051	0.968	0.968	1.134	0.870	0.870	0.963
18	ПРИВЕДЕННЫЙ К МАРКЕ М400			1.051	0.885	1.051	0.968	0.968	1.134	0.870	0.870	0.963
19												
20												
21												
22												
23												
24												
25												
26												
27												
28												
29												
30												

ИНВ.№ПОДЛ	ПОДПИСЬ И ДАТА	ВЗАМ. ИНВ.№

ЭПВЦ КиевЗНИИЭП | ОПЕРАТОР ТЛП КОРТ

НОМЕР СТРОКИ	НАИМЕНОВАНИЕ МАТЕРИАЛА И ЕДИНИЦА ИЗМЕРЕНИЯ	КОЭФ. К отх. К пр.	КОД МАТЕРИАЛА	КОЛИЧЕСТВО НА МАРКУ, КОД ИЗДЕЛИЯ 583100								
				1НС59.29.35-75 ЛПВ-1.3 18.03	1НС59.29.35-75 ЛПВ-3.1 03.18	1НС59.29.35-75 ЛПВ-1.3 12.03	1НС59.27.35-75 ЛПВ-3.1 12.18	1НС59.27.35-75 ЛПВ-1.3 12.18	1НС59.27.35-75 ЛПВ-3.1 18.12	1НС59.27.35-75 ЛПВ-1.3 18.12	1НС65.29.35-75 ЛПВ-3.1 03.05	1НС65.29.35-75 ЛПВ-1.3 05.03
1	СОРТОВОЙ ПРОКАТ ОБЫКНОВЕННОГО		093000									
2	КАЧЕСТВА, КГ:											
3	СТАЛЬ АРМАТУРНАЯ											
4	КЛАСС А-I ГОСТ 5781-82		093009									
5	ПО СЕРИИ			23.63	23.63	23.63	23.63	23.63	23.63	23.63	27.62	27.62
6	С УЧЕТОМ КОЭФФИЦИЕНТА ОТХОДА	1.01		23.87	23.87	23.87	23.87	23.87	23.87	23.87	27.90	27.90
7	ПРИВЕДЕННАЯ К КЛАССУ А-I	1.00		23.87	23.87	23.87	23.87	23.87	23.87	23.87	27.90	27.90
8												
9	СТАЛЬ АРМАТУРНАЯ											
10	КЛАСС А-III ГОСТ 5781-82		093004									
11	ПО СЕРИИ			77.25	77.25	77.25	84.11	84.11	84.11	84.11	66.10	66.10
12	С УЧЕТОМ КОЭФФИЦИЕНТА ОТХОДА	1.01		78.03	78.03	78.03	84.96	84.96	84.96	84.96	66.76	66.76
13	ПРИВЕДЕННАЯ К КЛАССУ А-I	1.43		111.6	111.6	111.6	121.5	121.5	121.5	121.5	95.47	95.47
14												
15	ИТОГО СТАЛИ АРМАТУРНОЙ, КГ:		093000									
16	ПО СЕРИИ			100.9	100.9	100.9	107.7	107.7	107.7	107.7	93.72	93.72
17	С УЧЕТОМ КОЭФФИЦИЕНТА ОТХОДА			101.9	101.9	101.9	108.8	108.8	108.8	108.8	94.66	94.66
18	ПРИВЕДЕННОЙ К КЛАССУ А-I			135.4	135.4	135.4	145.4	145.4	145.4	145.4	123.4	123.4
19												
20	СТАЛЬ СОРТОВАЯ КОНСТРУК-		095000									
21	ЦИОННАЯ, КГ:											
22	ПОЛОСОВАЯ ГОСТ 103-76											
23	ПО СЕРИИ			0.212	0.212	0.212	0.212	0.212	0.212	0.212	0.212	0.212
24	С УЧЕТОМ КОЭФФИЦИЕНТА ОТХОДА	1.04		0.220	0.220	0.220	0.220	0.220	0.220	0.220	0.220	0.220
25	ПРИВЕДЕННАЯ К СТАЛИ СТ3	1.00		0.220	0.220	0.220	0.220	0.220	0.220	0.220	0.220	0.220
26												
27	ИТОГО СТАЛИ СОРТОВОЙ		095000									
28	КОНСТРУКЦИОННОЙ, КГ:											
29	ПО СЕРИИ			0.212	0.212	0.212	0.212	0.212	0.212	0.212	0.212	0.212
30	С УЧЕТОМ КОЭФФИЦИЕНТА ОТХОДА			0.220	0.220	0.220	0.220	0.220	0.220	0.220	0.220	0.220

ИНВ.№ПОДЛ	ПОДПИСЬ И ДАТА	ВЗАМ. ИНВ.№

ЭПВЦ КиевЗНИИЭП | ОПЕРАТОР ТЛП КОРТ

НОМЕР СТРОКИ	НАИМЕНОВАНИЕ МАТЕРИАЛА И ЕДИНИЦА ИЗМЕРЕНИЯ	КОЭФ. К отх. К пр.	КОД МАТЕРИАЛА	КОЛИЧЕСТВО НА МАРКУ, КОД ИЗДЕЛИЯ 583100								
				1НС59.29.35-75 ЛПВ-1.3 18.03	1НС59.29.35-75 ЛПВ-3.1 03.18	1НС59.29.35-75 ЛПВ-1.3 12.03	1НС59.27.35-75 ЛПВ-3.1 12.18	1НС59.27.35-75 ЛПВ-1.3 12.18	1НС59.27.35-75 ЛПВ-3.1 18.12	1НС59.27.35-75 ЛПВ-1.3 18.12	1НС65.29.35-75 ЛПВ-3.1 03.05	1НС65.29.35-75 ЛПВ-1.3 05.03
1	ПРИВЕДЕННОЙ К СТАЛИ СТ3			0.220	0.220	0.220	0.220	0.220	0.220	0.220	0.220	0.220
2												
3	ИТОГО СТАЛИ, КГ											
4	ПО СЕРИИ			101.1	101.1	101.1	108.0	108.0	108.0	108.0	93.93	93.93
5	С УЧЕТОМ КОЭФФИЦИЕНТА ОТХОДА			102.1	102.1	102.1	109.0	109.0	109.0	109.0	94.88	94.88
6	ПРИВЕДЕННОЙ К А-I И СТ3			135.7	135.7	135.7	145.6	145.6	145.6	145.6	123.6	123.6
7												
8	В ТОМ ЧИСЛЕ ПО УКРУПНЕННОМУ											
9	СОРТАМЕНТУ С УЧЕТОМ											
10	КОЭФФИЦИЕНТА ОТХОДА, КГ:											
11	СТАЛЬ МЕЛКОСОРТНАЯ											
12	АРМАТУРНАЯ		093300	55.25	55.25	55.25	58.62	58.62	58.62	58.62	63.14	63.14
13	СТАЛЬ МЕЛКОСОРТНАЯ											
14	СОРТОВАЯ КОНСТРУКЦИОННАЯ		095300	0.220	0.220	0.220	0.220	0.220	0.220	0.220	0.220	0.220
15	КАТАНКА		093400	46.64	46.64	46.64	50.20	50.20	50.20	50.20	31.52	31.52
16												
17	МЕТАЛЛОИЗДЕЛИЯ ПРОМЫШЛЕННОГО		120000									
18	НАЗНАЧЕНИЯ (МЕТИЗЫ), КГ:											
19	ПРОВОЛОКА СТАЛЬНАЯ НИЗКОУГЛЕ-		121400									
20	РОДИСТАЯ ПЕРИОДИЧЕСКОГО											
21	ПРОФИЛЯ (ВР-I)											
22	ПО СЕРИИ			13.97	13.97	13.97	9.586	9.586	9.586	9.586	23.36	23.36
23	С УЧЕТОМ КОЭФФИЦИЕНТА ОТХОДА	1.02		14.25	14.25	14.25	9.778	9.778	9.778	9.778	23.83	23.83
24	ПРИВЕДЕННАЯ К КЛАССУ А-I	1.47		20.94	20.94	20.94	14.37	14.37	14.37	14.37	35.02	35.02
25												
26	ИТОГО МЕТИЗОВ, КГ:		120000									
27	ПО СЕРИИ			13.97	13.97	13.97	9.586	9.586	9.586	9.586	23.36	23.36
28	С УЧЕТОМ КОЭФФИЦИЕНТА ОТХОДА			14.25	14.25	14.25	9.778	9.778	9.778	9.778	23.83	23.83
29	ПРИВЕДЕННОЙ К КЛАССУ А-I			20.94	20.94	20.94	14.37	14.37	14.37	14.37	35.02	35.02
30												

20977-03 454

ИНВ.№ПОДЛ	ПОДПИСЬ И ДАТА	ВЗАМ. ИНВ.№

ЭПВЦ КиевЗНИИЭП | ОПЕРАТОР ТЛП КОРТ

НОМЕР СТРОКИ	НАИМЕНОВАНИЕ МАТЕРИАЛА И ЕДИНИЦА ИЗМЕРЕНИЯ	КОЭФ. К отх. К пр.	КОД МАТЕРИАЛА	КОЛИЧЕСТВО НА МАРКУ, КОД ИЗДЕЛИЯ 583100								
				1НС59.29.35-75 ЛПВ-1.3 18.03	1НС59.29.35-75 ЛПВ-3.1 03.18	1НС59.29.35-75 ЛПВ-1.3 12.03	1НС59.27.35-75 ЛПВ-3.1 12.18	1НС59.27.35-75 ЛПВ-1.3 12.18	1НС59.27.35-75 ЛПВ-3.1 18.12	1НС59.27.35-75 ЛПВ-1.3 18.12	1НС65.29.35-75 ЛПВ-3.1 03.05	1НС65.29.35-75 ЛПВ-1.3 05.03
1	БЕТОН ЛЕГКИЙ М75 ,М3:			3.510	3.510	3.510	3.990	3.990	3.990	3.990	4.180	4.180
2	РАСТВОР ЦЕМЕНТНЫЙ М100,М3:			0.320	0.320	0.320	0.330	0.330	0.330	0.330	0.370	0.370
3												
4	ИНЕРТНЫЕ ЗАПОЛНИТЕЛИ,М3:		571000									
5	ПЕСОК ИСКУССТВЕННЫЙ		571130	1.755	1.755	1.755	1.995	1.995	1.995	1.995	2.090	2.090
6	ПЕСОК ЕСТЕСТВЕННЫЙ		571140	0.368	0.368	0.368	0.379	0.379	0.379	0.379	0.425	0.425
7	ЗАПОЛНИТЕЛЬ ПОРИСТЫЙ		571200	3.159	3.159	3.159	3.591	3.591	3.591	3.591	3.762	3.762
8												
9	ПОРТЛАНДЦЕМЕНТ, Т:		573110									
10	М400		573112									
11	ПО СЕРИИ			0.958	0.958	0.958	1.076	1.076	1.076	1.076	1.136	1.136
12	С УЧЕТОМ КОЭФФИЦИЕНТА ОТХОДА			0.963	0.963	0.963	1.083	1.083	1.083	1.083	1.143	1.143
13	ПРИВЕДЕННЫЙ К МАРКЕ М400	1.00		0.963	0.963	0.963	1.083	1.083	1.083	1.083	1.143	1.143
14												
15	ЦЕМЕНТ,ВСЕГО,Т:		573000									
16	ПО СЕРИИ			0.958	0.958	0.958	1.076	1.076	1.076	1.076	1.136	1.136
17	С УЧЕТОМ КОЭФФИЦИЕНТА ОТХОДА			0.963	0.963	0.963	1.083	1.083	1.083	1.083	1.143	1.143
18	ПРИВЕДЕННЫЙ К МАРКЕ М400			0.963	0.963	0.963	1.083	1.083	1.083	1.083	1.143	1.143
19												
20												
21												
22												
23												
24												
25												
26												
27												
28												
29												
30												

ИНВ.№ПОДЛ	ПОДПИСЬ И ДАТА	ВЗАМ. ИНВ.№

ЭПВЦ КиевЗНИИЭП | ОПЕРАТОР ТЛП КОРТ

НОМЕР СТРОКИ	НАИМЕНОВАНИЕ МАТЕРИАЛА И ЕДИНИЦА ИЗМЕРЕНИЯ	КОЭФ. К отх. К пр.	КОД МАТЕРИАЛА	КОЛИЧЕСТВО НА МАРКУ, КОД ИЗДЕЛИЯ 583100							
				1НС71.29.35-75 ЛПВ-3.1 05.05	1НС71.29.35-75 ЛПВ-1.3 05.05	1НС65.29.35-75 ЛПВ-3.1 12.05	1НС65.29.35-75 ЛПВ-1.3 05.18	1НС71.29.35-75 ЛПВ-3.1 11.05	1НС71.29.35-75 ЛПВ-1.3 05.17	1НС65.29.35-75 ЛПВ-3.1 18.03	1НС65.29.35-75 ЛПВ-1.3 03.12
1	СОРТОВОЙ ПРОКАТ ОБЫКНОВЕННОГО		093000								
2	КАЧЕСТВА,КГ:										
3	СТАЛЬ АРМАТУРНАЯ										
4	КЛАСС А-I ГОСТ 5781-82		093009								
5	ПО СЕРИИ			27.62	27.62	27.62	27.62	27.62	27.62	27.62	27.62
6	С УЧЕТОМ КОЭФФИЦИЕНТА ОТХОДА	1.01		27.90	27.90	27.90	27.90	27.90	27.90	27.90	27.90
7	ПРИВЕДЕННАЯ К КЛАССУ А-I	1.00		27.90	27.90	27.90	27.90	27.90	27.90	27.90	27.90
8											
9	СТАЛЬ АРМАТУРНАЯ										
10	КЛАСС А-III ГОСТ 5781-82		093004								
11	ПО СЕРИИ			72.13	72.13	84.22	84.22	89.56	89.56	82.65	82.65
12	С УЧЕТОМ КОЭФФИЦИЕНТА ОТХОДА	1.01		72.85	72.85	85.06	85.06	90.46	90.46	83.48	83.48
13	ПРИВЕДЕННАЯ К КЛАССУ А-I	1.43		104.2	104.2	121.6	121.6	129.4	129.4	119.4	119.4
14											
15	ИТОГО СТАЛИ АРМАТУРНОЙ ,КГ:		093000								
16	ПО СЕРИИ			99.75	99.75	111.8	111.8	117.2	117.2	110.3	110.3
17	С УЧЕТОМ КОЭФФИЦИЕНТА ОТХОДА			100.7	100.7	113.0	113.0	118.4	118.4	111.4	111.4
18	ПРИВЕДЕННОЙ К КЛАССУ А-I			132.1	132.1	149.5	149.5	157.3	157.3	147.3	147.3
19											
20	СТАЛЬ СОРТОВАЯ КОНСТРУК-		095000								
21	ЦИОННАЯ,КГ:										
22	ПОЛОСОВАЯ ГОСТ 1.03-76										
23	ПО СЕРИИ			0.212	0.212	0.212	0.212	0.212	0.212	0.212	0.212
24	С УЧЕТОМ КОЭФФИЦИЕНТА ОТХОДА	1.04		0.220	0.220	0.220	0.220	0.220	0.220	0.220	0.220
25	ПРИВЕДЕННАЯ К СТАЛИ СТ3	1.00		0.220	0.220	0.220	0.220	0.220	0.220	0.220	0.220
26											
27	ИТОГО СТАЛИ СОРТОВОЙ		095000								
28	КОНСТРУКЦИОННОЙ,КГ:										
29	ПО СЕРИИ			0.212	0.212	0.212	0.212	0.212	0.212	0.212	0.212
30	С УЧЕТОМ КОЭФФИЦИЕНТА ОТХОДА			0.220	0.220	0.220	0.220	0.220	0.220	0.220	0.220

ИНВ.№ПОДЛ	ПОДПИСЬ И ДАТА	ВЗАМ. ИНВ.№

ЭПВЦ КиевЗНИИЭП | ОПЕРАТОР ТЛП КОРТ

НОМЕР СТРОКИ	НАИМЕНОВАНИЕ МАТЕРИАЛА И ЕДИНИЦА ИЗМЕРЕНИЯ	КОЭФ. К отх. К пр.	КОД МАТЕРИАЛА	КОЛИЧЕСТВО НА МАРКУ, КОД ИЗДЕЛИЯ 583100							
				1НС71.29.35-75 ЛПВ- 3.1 05.05	1НС71.29.35-75 ЛПВ- 1.3 05.05	1НС65.29.35-75 ЛПВ- 3.1 12.05	1НС65.29.35-75 ЛПВ- 1.3 05.18	1НС71.29.35-75 ЛПВ- 3.1 11.05	1НС71.29.35-75 ЛПВ- 1.3 05.17	1НС65.29.35-75 ЛПВ- 3.1 18.03	1НС65.29.35-75 ЛПВ- 1.3 03.12
1	ПРИВЕДЕННОЙ К СТАЛИ СТ3			0.220	0.220	0.220	0.220	0.220	0.220	0.220	0.220
2											
3	ИТОГО СТАЛИ ,КГ										
4	ПО СЕРИИ			99.96	99.96	112.1	112.1	117.4	117.4	110.5	110.5
5	С УЧЕТОМ КОЭФФИЦИЕНТА ОТХОДА			101.0	101.0	113.2	113.2	118.6	118.6	111.6	111.6
6	ПРИВЕДЕННОЙ К А-I И СТ3			132.3	132.3	149.8	149.8	157.5	157.5	147.5	147.5
7											
8	В ТОМ ЧИСЛЕ ПО УКРУПНЕННОМУ										
9	СОРТАМЕНТУ С УЧЕТОМ										
10	КОЭФФИЦИЕНТА ОТХОДА,КГ:										
11	СТАЛЬ МЕЛКОСОРТНАЯ										
12	АРМАТУРНАЯ		093300	70.42	70.42	66.50	66.50	69.65	69.65	62.29	62.29
13	СТАЛЬ МЕЛКОСОРТНАЯ										
14	СОРТОВАЯ КОНСТРУКЦИОННАЯ		095300	0.220	0.220	0.220	0.220	0.220	0.220	0.220	0.220
15	КАТАНКА		093400	30.32	30.32	46.45	46.45	48.70	48.70	49.09	49.09
16											
17	МЕТАЛЛОИЗДЕЛИЯ ПРОМЫШЛЕННОГО		120000								
18	НАЗНАЧЕНИЯ (МЕТИЗЫ),КГ:										
19	ПРОВОЛОКА СТАЛЬНАЯ НИЗКОУГЛЕ-		121400								
20	РОДИСТАЯ ПЕРИОДИЧЕСКОГО										
21	ПРОФИЛЯ (ВР-I)										
22	ПО СЕРИИ			24.87	24.87	15.56	15.56	16.11	16.11	14.31	14.31
23	С УЧЕТОМ КОЭФФИЦИЕНТА ОТХОДА	1.02		25.37	25.37	15.87	15.87	16.43	16.43	14.60	14.60
24	ПРИВЕДЕННАЯ К КЛАССУ А-I	1.47		37.29	37.29	23.33	23.33	24.15	24.15	21.46	21.46
25											
26	ИТОГО МЕТИЗОВ,КГ:		120000								
27	ПО СЕРИИ			24.87	24.87	15.56	15.56	16.11	16.11	14.31	14.31
28	С УЧЕТОМ КОЭФФИЦИЕНТА ОТХОДА			25.37	25.37	15.87	15.87	16.43	16.43	14.60	14.60
29	ПРИВЕДЕННОЙ К КЛАССУ А-I			37.29	37.29	23.33	23.33	24.15	24.15	21.46	21.46
30											

ИНВ.№ПОДЛ	ПОДПИСЬ И ДАТА	ВЗАМ. ИНВ.№

ЭПВЦ КиевЗНИИЭП | ОПЕРАТОР ТЛП КОРТ

НОМЕР СТРОКИ	НАИМЕНОВАНИЕ МАТЕРИАЛА И ЕДИНИЦА ИЗМЕРЕНИЯ	КОЭФ. К отх. К пр.	КОД МАТЕРИАЛА	КОЛИЧЕСТВО НА МАРКУ, КОД ИЗДЕЛИЯ 583100							
				1НС71.29.35-75 ЛПВ- 3.1 05.05	1НС71.29.35-75 ЛПВ- 1.3 05.05	1НС65.29.35-75 ЛПВ- 3.1 12.05	1НС65.29.35-75 ЛПВ- 1.3 05.18	1НС71.29.35-75 ЛПВ- 3.1 11.05	1НС71.29.35-75 ЛПВ- 1.3 05.17	1НС65.29.35-75 ЛПВ- 3.1 18.03	1НС65.29.35-75 ЛПВ- 1.3 03.12
1	БЕТОН ЛЕГКИЙ М75 ,М3:			4.510	4.510	3.870	3.870	4.170	4.170	4.050	4.050
2	РАСТВОР ЦЕМЕНТНЫЙ М100,М3:			0.400	0.400	0.330	0.330	0.370	0.370	0.350	0.350
3											
4	ИНЕРТНЫЕ ЗАПОЛНИТЕЛИ,М3:		571000								
5	ПЕСОК ИСКУССТВЕННЫЙ		571130	2.255	2.255	1.935	1.935	2.085	2.085	2.025	2.025
6	ПЕСОК ЕСТЕСТВЕННЫЙ		571140	0.460	0.460	0.379	0.379	0.425	0.425	0.402	0.402
7	ЗАПОЛНИТЕЛЬ ПОРИСТЫЙ		571200	4.059	4.059	3.483	3.483	3.753	3.753	3.645	3.645
8											
9	ПОРТЛАНДЦЕМЕНТ, Т:		573110								
10	М400		573112								
11	ПО СЕРИИ			1.226	1.226	1.048	1.048	1.134	1.134	1.098	1.098
12	С УЧЕТОМ КОЭФФИЦИЕНТА ОТХОДА			1.234	1.234	1.054	1.054	1.141	1.141	1.105	1.105
13	ПРИВЕДЕННЫЙ К МАРКЕ М400	1.00		1.234	1.234	1.054	1.054	1.141	1.141	1.105	1.105
14											
15	ЦЕМЕНТ,ВСЕГО,Т:		573000								
16	ПО СЕРИИ			1.226	1.226	1.048	1.048	1.134	1.134	1.098	1.098
17	С УЧЕТОМ КОЭФФИЦИЕНТА ОТХОДА			1.234	1.234	1.054	1.054	1.141	1.141	1.105	1.105
18	ПРИВЕДЕННЫЙ К МАРКЕ М400			1.234	1.234	1.054	1.054	1.141	1.141	1.105	1.105
19											
20											
21											
22											
23											
24											
25											
26											
27											
28											
29											
30											

ИНВ.№ПОДЛ	ПОДПИСЬ И ДАТА	ВЗАМ. ИНВ.№

ЭПВЦ КиевЗНИИЭП | ОПЕРАТОР ТЛП КОРТ

КОЛИЧЕСТВО НА МАРКУ, КОД ИЗДЕЛИЯ 583100

НОМЕР СТРОКИ	НАИМЕНОВАНИЕ МАТЕРИАЛА И ЕДИНИЦА ИЗМЕРЕНИЯ	КОЭФ. К отх. К пр.	КОД МАТЕРИАЛА	1НС71 .29. 35-75 ЛПВ- 3.1 18.05	1НС71 .29. 35-75 ЛПВ- 1.3 05.18	1НС65 .29. 35-75 ЛПВ- 3.1 03.17	1НС65 .29. 35-75 ЛПВ- 1.3 11.03	1НС65 .27. 35-75 ЛПВ- 3.1 12.17	1НС65 .27. 35-75 ЛПВ- 1.3 11-18	1НС71 .27. 35-75 ЛПВ- 3.1 11.17	1НС71 .27. 35-75 ЛПВ- 1.3 11.17	1НС65 .27. 35-75 ЛПВ- 3.1 18.11
1	СОРТОВОЙ ПРОКАТ ОБЫКНОВЕННОГО		093000									
2	КАЧЕСТВА,КГ:											
3	СТАЛЬ АРМАТУРНАЯ											
4	КЛАСС А-I ГОСТ 5781-82		093009									
5	ПО СЕРИИ			25.49	25.49	25.49	25.49	25.49	25.49	25.49	25.49	25.49
6	С УЧЕТОМ КОЭФФИЦИЕНТА ОТХОДА	1.01		25.74	25.74	25.74	25.74	25.74	25.74	25.74	25.74	25.74
7	ПРИВЕДЕННАЯ К КЛАССУ А-I	1.00		25.74	25.74	25.74	25.74	25.74	25.74	25.74	25.74	25.74
8												
9	СТАЛЬ АРМАТУРНАЯ											
10	КЛАСС А-Ш ГОСТ 5781-82		093004									
11	ПО СЕРИИ			90.91	90.91	100.4	100.4	90.86	90.86	97.74	97.74	90.86
12	С УЧЕТОМ КОЭФФИЦИЕНТА ОТХОДА	1.01		91.82	91.82	101.4	101.4	91.77	91.77	98.72	98.72	91.77
13	ПРИВЕДЕННАЯ К КЛАССУ А-I	1.43		131.3	131.3	145.0	145.0	131.2	131.2	141.2	141.2	131.2
14												
15	ИТОГО СТАЛИ АРМАТУРНОЙ ,КГ:		093000									
16	ПО СЕРИИ			116.4	116.4	125.9	125.9	116.3	116.3	123.2	123.2	116.3
17	С УЧЕТОМ КОЭФФИЦИЕНТА ОТХОДА			117.6	117.6	127.1	127.1	117.5	117.5	124.5	124.5	117.5
18	ПРИВЕДЕННОЙ К КЛАССУ А-I			157.0	157.0	170.8	170.8	157.0	157.0	166.9	166.9	157.0
19												
20	СТАЛЬ СОРТОВАЯ КОНСТРУК-		095000									
21	ЦИОННАЯ,КГ:											
22	ПОЛОСОВАЯ ГОСТ 1.03-76											
23	ПО СЕРИИ			0.212	0.212	0.190	0.190	0.212	0.212	0.212	0.212	0.212
24	С УЧЕТОМ КОЭФФИЦИЕНТА ОТХОДА	1.04		0.220	0.220	0.197	0.197	0.220	0.220	0.220	0.220	0.220

1.132.1-13ПВ.1 00ВМ

ЛИСТ 19

ФОРМАТ А4

ИНВ.№ПОДЛ	ПОДПИСЬ И ДАТА	ВЗАМ. ИНВ.№

ЭПВЦ КиевЗНИИЭП | ОПЕРАТОР ТЛП КОРТ

КОЛИЧЕСТВО НА МАРКУ, КОД ИЗДЕЛИЯ 583100

НОМЕР СТРОКИ	НАИМЕНОВАНИЕ МАТЕРИАЛА И ЕДИНИЦА ИЗМЕРЕНИЯ	КОЭФ. К отх. К пр.	КОД МАТЕРИАЛА	1НС71 .29. 35-75 ЛПВ- 3.1 18.05	1НС71 .29. 35-75 ЛПВ- 1.3 05.18	1НС65 .29. 35-75 ЛПВ- 3.1 03-17	1НС65 .29. 35-75 ЛПВ- 1.3 11.03	1НС65 .27. 35-75 ЛПВ- 3.1 12.17	1НС65 .27. 35-75 ЛПВ- 1.3 11.18	1НС71 .27. 35-75 ЛПВ- 3.1 11.17	1НС71 .27. 35-75 ЛПВ- 1.3 11.17	1НС65 .27. 35-75 ЛПВ- 3.1 18.11
1	ПРИВЕДЕННАЯ К СТАЛИ СТ3	1.00		0.220	0.220	0.197	0.197	0.220	0.220	0.220	0.220	0.220
2												
3	ИТОГО СТАЛИ СОРТОВОЙ		095000									
4	КОНСТРУКЦИОННОЙ,КГ:											
5	ПО СЕРИИ			0.212	0.212	0.190	0.190	0.212	0.212	0.212	0.212	0.212
6	С УЧЕТОМ КОЭФФИЦИЕНТА ОТХОДА			0.220	0.220	0.197	0.197	0.220	0.220	0.220	0.220	0.220
7	ПРИВЕДЕННОЙ К СТАЛИ СТ3			0.220	0.220	0.197	0.197	0.220	0.220	0.220	0.220	0.220
8												
9	ИТОГО СТАЛИ ,КГ											
10	ПО СЕРИИ			116.6	116.6	126.1	126.1	116.6	116.6	123.4	123.4	116.6
11	С УЧЕТОМ КОЭФФИЦИЕНТА ОТХОДА			117.8	117.8	127.3	127.3	117.7	117.7	124.7	124.7	117.7
12	ПРИВЕДЕННОЙ К А-I И СТ3			157.3	157.3	170.9	170.9	157.2	157.2	167.1	167.1	157.2
13												
14	В ТОМ ЧИСЛЕ ПО УКРУПНЕННОМУ											
15	СОРТАМЕНТУ С УЧЕТОМ											
16	КОЭФФИЦИЕНТА ОТХОДА,КГ:											
17	СТАЛЬ МЕЛКОСОРТНАЯ											
18	АРМАТУРНАЯ		093300	68.27	68.27	60.98	60.98	64.35	64.35	68.27	68.27	64.35
19	СТАЛЬ МЕЛКОСОРТНАЯ											
20	СОРТОВАЯ КОНСТРУКЦИОННАЯ		095300	0.220	0.220	0.197	0.197	0.220	0.220	0.220	0.220	0.220
21	КАТАНКА		093400	49.29	49.29	66.16	66.16	53.16	53.16	56.19	56.19	53.16
22												
23	МЕТАЛЛОИЗДЕЛИЯ ПРОМЫШЛЕННОГО		120000									
24	НАЗНАЧЕНИЯ (МЕТИЗЫ),КГ:											
25	ПРОВОЛОКА СТАЛЬНАЯ НИЗКОУГЛЕ-		121400									
26	РОДИСТАЯ ПЕРИОДИЧЕСКОГО											
27	ПРОФИЛЯ (ВР-I)											
28	ПО СЕРИИ			14.89	14.89	13.67	13.67	10.13	10.13	10.68	10.68	10.85
29	С УЧЕТОМ КОЭФФИЦИЕНТА ОТХОДА	1.02		15.19	15.19	13.94	13.94	10.34	10.34	10.90	10.90	11.07
30	ПРИВЕДЕННАЯ К КЛАССУ А-I	1.47		22.32	22.32	20.50	20.50	15.20	15.20	16.02	16.02	16.28

1.132.1-13ПВ.2 00ВМ

ЛИСТ 20

ФОРМАТ А4

20977-03 157

156

ИНВ.№ПОДЛ	ПОДПИСЬ И ДАТА	ВЗАМ. ИНВ.№

ЭПВЦ КиевЗНИИЭП | ОПЕРАТОР ТЛП КОРТ

НОМЕР СТРОКИ	НАИМЕНОВАНИЕ МАТЕРИАЛА И ЕДИНИЦА ИЗМЕРЕНИЯ	КОЭФ. К отх. К пр.	КОД МАТЕРИАЛА	КОЛИЧЕСТВО НА МАРКУ, КОД ИЗДЕЛИЯ 583100								
				1НС71.29.35-75 ЛПВ-3.1 18.05	1НС71.29.35-75 ЛПВ-1.3 05.18	1НС65.29.35-75 ЛПВ-3.1 03.17	1НС65.29.35-75 ЛПВ-1.3 11.03	1НС65.27.35-75 ЛПВ-3.1 12.17	1НС65.27.35-75 ЛПВ-1.3 11.18	1НС71.27.35-75 ЛПВ-3.1 11.17	1НС71.27.35-75 ЛПВ-1.3 11.17	1НС65.27.35-75 ЛПВ-3.1 18.11
1	ИТОГО МЕТИЗОВ,КГ:		120000									
2	ПО СЕРИИ			14.89	14.89	13.67	13.67	10.13	10.13	10.68	10.68	10.85
3	С УЧЕТОМ КОЭФФИЦИЕНТА ОТХОДА			15.19	15.19	13.94	13.94	10.34	10.34	10.90	10.90	11.07
4	ПРИВЕДЕННОЙ К КЛАССУ А-I			22.32	22.32	20.50	20.50	15.20	15.20	16.02	16.02	16.28
5												
6	БЕТОН ЛЕГКИЙ М75 ,М3:			4.360	4.360	3.680	3.680	3.490	3.490	3.810	3.810	3.490
7	РАСТВОР ЦЕМЕНТНЫЙ М100,М3:			0.380	0.380	0.340	0.340	0.290	0.290	0.290	0.310	0.290
8												
9	ИНЕРТНЫЕ ЗАПОЛНИТЕЛИ,М3:		571000									
10	ПЕСОК ИСКУССТВЕННЫЙ		571130	2.180	2.180	1.840	1.840	1.745	1.745	1.905	1.905	1.745
11	ПЕСОК ЕСТЕСТВЕННЫЙ		571140	0.437	0.437	0.391	0.391	0.333	0.333	0.333	0.356	0.333
12	ЗАПОЛНИТЕЛЬ ГОРИСТЫЙ		571200	3.924	3.924	3.312	3.312	3.141	3.141	3.429	3.429	3.141
13												
14	ПОРТЛАНДЦЕМЕНТ, Т:		573110									
15	М400		573112									
16	ПО СЕРИИ			1.183	1.183	1.006	1.006	0.942	0.942	1.019	1.026	0.942
17	С УЧЕТОМ КОЭФФИЦИЕНТА ОТХОДА			1.190	1.190	1.012	1.012	0.948	0.948	1.025	1.032	0.948
18	ПРИВЕДЕННЫЙ К МАРКЕ М400	1.00		1.190	1.190	1.012	1.012	0.948	0.948	1.025	1.032	0.948
19												
20	ЦЕМЕНТ,ВСЕГО,Т:		573000									
21	ПО СЕРИИ			1.183	1.183	1.006	1.006	0.942	0.942	1.019	1.026	0.942
22	С УЧЕТОМ КОЭФФИЦИЕНТА ОТХОДА			1.190	1.190	1.012	1.012	0.948	0.948	1.025	1.032	0.948
23	ПРИВЕДЕННЫЙ К МАРКЕ М400			1.190	1.190	1.012	1.012	0.948	0.948	1.025	1.032	0.948
24												
25												
26												
27												
28												
29												
30												

ИНВ.№ПОДЛ	ПОДПИСЬ И ДАТА	ВЗАМ. ИНВ.№

ЭПВЦ КиевЗНИИЭП | ОПЕРАТОР ТЛП КОРТ

НОМЕР СТРОКИ	НАИМЕНОВАНИЕ МАТЕРИАЛА И ЕДИНИЦА ИЗМЕРЕНИЯ	КОЭФ. К отх. К пр.	КОД МАТЕРИАЛА	КОЛИЧЕСТВО НА МАРКУ, КОД ИЗДЕЛИЯ 583100								
				1НС65.27.35-75 ЛПВ-1.3 17.12	1НС71.27.35-75 ЛПВ-3.1 11.11	1НС71.27.35-75 ЛПВ-1.3 17.11	1НС58.27.35-75 ЛПВ-3.3 25.23	1НС65.29.35-75 ЛПВ-1.5	1НС65.29.35-75 ЛПВ-3.1	1НС65.29.35-75 ЛПВ-1.5 24	1НС65.29.35-75 ЛПВ-3.1 24	1НС53.29.35-75 ЛПВ-1.4
1	СОРТОВОЙ ПРОКАТ ОБЫКНОВЕННОГО		093000									
2	КАЧЕСТВА,КГ:											
3	СТАЛЬ АРМАТУРНАЯ											
4	КЛАСС А-I ГОСТ 5781-82		093009									
5	ПО СЕРИИ			25.49	25.49	25.49	23.54	33.45	33.45	33.45	33.45	33.45
6	С УЧЕТОМ КОЭФФИЦИЕНТА ОТХОДА	1.01		25.74	25.74	25.74	23.78	33.78	33.78	33.78	33.78	33.78
7	ПРИВЕДЕННАЯ К КЛАССУ А-I	1.00		25.74	25.74	25.74	23.78	33.78	33.78	33.78	33.78	33.78
8												
9	СТАЛЬ АРМАТУРНАЯ											
10	КЛАСС А-III ГОСТ 5781-82		093004									
11	ПО СЕРИИ			90.86	97.74	97.74	52.09	31.65	31.65	42.76	42.76	21.55
12	С УЧЕТОМ КОЭФФИЦИЕНТА ОТХОДА	1.01		91.77	98.72	98.72	52.61	31.96	31.96	43.18	43.18	21.76
13	ПРИВЕДЕННАЯ К КЛАССУ А-I	1.43		131.2	141.2	141.2	75.24	45.71	45.71	61.75	61.75	31.12
14												
15	ИТОГО СТАЛИ АРМАТУРНОЙ ,КГ:		093000									
16	ПО СЕРИИ			116.3	123.2	123.2	75.63	65.09	65.09	76.20	76.20	54.99
17	С УЧЕТОМ КОЭФФИЦИЕНТА ОТХОДА			117.5	124.5	124.5	76.39	65.74	65.74	76.97	76.97	55.54
18	ПРИВЕДЕННОЙ К КЛАССУ А-I			157.0	166.9	166.9	99.01	79.49	79.49	95.53	95.53	64.90
19												
20	СТАЛЬ СОРТОВАЯ КОНСТРУК-		095000									
21	ЦИОННАЯ,КГ:											
22	ПОЛОСОВАЯ ГОСТ 1.03-76											
23	ПО СЕРИИ			0.212	0.212	0.212	0.212	0.212	0.212	0.212	0.212	0.212
24	С УЧЕТОМ КОЭФФИЦИЕНТА ОТХОДА	1.04		0.220	0.220	0.220	0.220	0.220	0.220	0.220	0.220	0.220
25	ПРИВЕДЕННАЯ К СТАЛИ СТ3	1.00		0.220	0.220	0.220	0.220	0.220	0.220	0.220	0.220	0.220
26												
27	ИТОГО СТАЛИ СОРТОВОЙ		095000									
28	КОНСТРУКЦИОННОЙ,КГ:											
29	ПО СЕРИИ			0.212	0.212	0.212	0.212	0.212	0.212	0.212	0.212	0.212
30	С УЧЕТОМ КОЭФФИЦИЕНТА ОТХОДА			0.220	0.220	0.220	0.220	0.220	0.220	0.220	0.220	0.220

ИНВ.№ПОДЛ	ПОДПИСЬ И ДАТА	ВЗАМ. ИНВ.№

ЭПВЦ КиевЗНИИЭП | ОПЕРАТОР ТЛП КОРТ

НОМЕР СТРОКИ	НАИМЕНОВАНИЕ МАТЕРИАЛА И ЕДИНИЦА ИЗМЕРЕНИЯ	КОЭФ. К отх. К пр.	КОД МАТЕРИАЛА	КОЛИЧЕСТВО НА МАРКУ, КОД ИЗДЕЛИЯ 583100								
				1НС65.27.35-75 ЛПВ-1.3 17.12	1НС71.27.35-75 ЛПВ-3.1 17.11	1НС71.27.35-75 ЛПВ-1.3 17.11	1НС58.27.35-75 ЛПВ-3.3 25.23	1НС65.29.35-75 ЛПВ-1.5	1НС65.29.35-75 ЛПВ-5.1	1НС65.29.35-75 ЛПВ-1.5 24	1НС65.29.35-75 ЛПВ-5.1 24	1НС53.29.35-75 ЛПВ-1.4
1	ПРИВЕДЕННОЙ К СТАЛИ СТ3			0.220	0.220	0.220	0.220	0.220	0.220	0.220	0.220	0.220
2												
3	ИТОГО СТАЛИ ,КГ											
4	ПО СЕРИИ			116.6	123.4	123.4	75.84	65.30	65.30	76.41	76.41	55.21
5	С УЧЕТОМ КОЭФФИЦИЕНТА ОТХОДА			117.7	124.7	124.7	76.61	65.96	65.96	77.18	77.18	55.76
6	ПРИВЕДЕННОЙ К А-I И СТ3			157.2	167.1	167.1	99.23	79.71	79.71	95.75	95.75	65.12
7												
8	В ТОМ ЧИСЛЕ ПО УКРУПНЕННОМУ											
9	СОРТАМЕНТУ С УЧЕТОМ											
10	КОЭФФИЦИЕНТА ОТХОДА,КГ:											
11	СТАЛЬ СРЕДНЕСОРТНАЯ											
12	АРМАТУРНАЯ		093200	-	-	-	-	21.94	21.94	21.94	21.94	21.94
13	СТАЛЬ МЕЛКОСОРТНАЯ											
14	АРМАТУРНАЯ		093300	64.35	68.27	68.27	30.78	11.84	11.84	11.84	11.84	11.84
15	СТАЛЬ МЕЛКОСОРТНАЯ											
16	СОРТОВАЯ КОНСТРУКЦИОННАЯ		095300	0.220	0.220	0.220	0.220	0.220	0.220	0.220	0.220	0.220
17	КАТАНКА		093400	53.16	56.19	56.19	45.61	31.96	31.96	43.18	43.18	21.76
18												
19	МЕТАЛЛОИЗДЕЛИЯ ПРОМЫШЛЕННОГО		120000									
20	НАЗНАЧЕНИЯ (МЕТИЗЫ),КГ:											
21	ПРОВОЛОКА СТАЛЬНАЯ НИЗКОУГЛЕ-		121400									
22	РОДИСТАЯ ПЕРИОДИЧЕСКОГО											
23	ПРОФИЛЯ (ВР-I)											
24	ПО СЕРИИ			10.13	10.68	10.68	19.97	15.28	15.28	13.49	13.49	14.99
25	С УЧЕТОМ КОЭФФИЦИЕНТА ОТХОДА	1.02		10.34	10.90	10.90	20.37	15.59	15.59	13.76	13.76	15.29
26	ПРИВЕДЕННАЯ К КЛАССУ А-I	1.47		15.20	16.02	16.02	29.94	22.91	22.91	20.23	20.23	22.47
27												
28	ИТОГО МЕТИЗОВ,КГ:		120000									
29	ПО СЕРИИ			10.13	10.68	10.68	19.97	15.28	15.28	13.49	13.49	14.99
30	С УЧЕТОМ КОЭФФИЦИЕНТА ОТХОДА			10.34	10.90	10.90	20.37	15.59	15.59	13.76	13.76	15.29

ИНВ.№ПОДЛ	ПОДПИСЬ И ДАТА	ВЗАМ. ИНВ.№

ЭПВЦ КиевЗНИИЭП | ОПЕРАТОР ТЛП КОРТ

НОМЕР СТРОКИ	НАИМЕНОВАНИЕ МАТЕРИАЛА И ЕДИНИЦА ИЗМЕРЕНИЯ	КОЭФ. К отх. К пр.	КОД МАТЕРИАЛА	КОЛИЧЕСТВО НА МАРКУ, КОД ИЗДЕЛИЯ 583100								
				1НС65.27.35-75 ЛПВ-1.3 17.12	1НС71.27.35-75 ЛПВ-3.1 17.11	1НС71.27.35-75 ЛПВ-1.3 17.11	1НС58.27.35-75 ЛПВ-3.3 25.23	1НС65.29.35-75 ЛПВ-1.5	1НС65.29.35-75 ЛПВ-5.1	1НС65.29.35-75 ЛПВ-1.5 24	1НС65.29.35-75 ЛПВ-5.1 24	1НС53.29.35-75 ЛПВ-1.4
1	ПРИВЕДЕННОЙ К КЛАССУ А-I			15.20	16.02	16.02	29.94	22.91	22.91	20.23	20.23	22.47
2												
3	БЕТОН ЛЕГКИЙ М75 ,М3:			3.490	3.810	3.810	3.950	5.520	5.520	4.870	4.870	4.510
4	РАСТВОР ЦЕМЕНТНЫЙ М100,М3:			0.290	0.310	0.310	0.360	0.560	0.560	0.500	0.500	0.460
5												
6	ИНЕРТНЫЕ ЗАПОЛНИТЕЛИ,М3:		571000									
7	ПЕСОК ИСКУССТВЕННЫЙ		571130	1.745	1.905	1.905	1.975	2.760	2.760	2.435	2.435	2.255
8	ПЕСОК ЕСТЕСТВЕННЫЙ		571140	0.333	0.356	0.356	0.414	0.644	0.644	0.575	0.575	0.529
9	ЗАПОЛНИТЕЛЬ ПОРИСТЫЙ		571200	3.141	3.429	3.429	3.555	4.968	4.968	4.383	4.383	4.059
10												
11	ПОРТЛАНДЦЕМЕНТ, Т:		573110									
12	М400		573112									
13	ПО СЕРИИ			0.942	1.026	1.026	1.078	1.526	1.526	1.349	1.349	1.248
14	С УЧЕТОМ КОЭФФИЦИЕНТА ОТХОДА			0.948	1.032	1.032	1.084	1.536	1.536	1.357	1.357	1.255
15	ПРИВЕДЕННЫЙ К МАРКЕ М400	1.00		0.948	1.032	1.032	1.084	1.536	1.536	1.357	1.357	1.255
16												
17	ЦЕМЕНТ,ВСЕГО,Т:		573000									
18	ПО СЕРИИ			0.942	1.026	1.026	1.078	1.526	1.526	1.349	1.349	1.248
19	С УЧЕТОМ КОЭФФИЦИЕНТА ОТХОДА			0.948	1.032	1.032	1.084	1.536	1.536	1.357	1.357	1.255
20	ПРИВЕДЕННЫЙ К МАРКЕ М400			0.948	1.032	1.032	1.084	1.536	1.536	1.357	1.357	1.255
21												
22												
23												
24												
25												
26												
27												
28												
29												
30												

НОМЕР СТРОКИ	НАИМЕНОВАНИЕ МАТЕРИАЛА И ЕДИНИЦА ИЗМЕРЕНИЯ	КОЭФ. К отх. К пр.	КОД МАТЕРИАЛА	КОЛИЧЕСТВО НА МАРКУ, КОД ИЗДЕЛИЯ 583100						
				1НС53.29.35-75 ЛПВ-4.1	1НС65.29.35-75 ЛПВ-1.4	1НС65.29.35-75 ЛПВ-4.1	1НС53.29.35-75 ЛПВ-1.4 24	1НС53.29.35-75 ЛПВ-4.1 24	1НС65.29.35-75 ЛПВ-1.4 24	1НС65.29.35-75 ЛПВ-4.1 24
1	СОРТОВОЙ ПРОКАТ ОБЫКНОВЕННОГО		093000							
2	КАЧЕСТВА,КГ:									
3	СТАЛЬ АРМАТУРНАЯ									
4	КЛАСС А-I ГОСТ 5781-82		093009							
5	ПО СЕРИИ			33.45	33.45	33.45	23.72	23.72	27.71	27.71
6	С УЧЕТОМ КОЭФФИЦИЕНТА ОТХОДА	1.01		33.78	33.78	33.78	23.96	23.96	27.99	27.99
7	ПРИВЕДЕННАЯ К КЛАССУ А-I	1.00		33.78	33.78	33.78	23.96	23.96	27.99	27.99
8										
9	СТАЛЬ АРМАТУРНАЯ									
10	КЛАСС А-III ГОСТ 5781-82		093004							
11	ПО СЕРИИ			21.55	26.48	26.48	33.73	33.73	37.59	37.59
12	С УЧЕТОМ КОЭФФИЦИЕНТА ОТХОДА	1.01		21.76	26.74	26.74	34.06	34.06	37.96	37.96
13	ПРИВЕДЕННАЯ К КЛАССУ А-I	1.43		31.12	38.24	38.24	48.71	48.71	54.29	54.29
14										
15	ИТОГО СТАЛИ АРМАТУРНОЙ ,КГ:		093000							
16	ПО СЕРИИ			54.99	59.92	59.92	57.44	57.44	65.30	65.30
17	С УЧЕТОМ КОЭФФИЦИЕНТА ОТХОДА			55.54	60.52	60.52	58.02	58.02	65.95	65.95
18	ПРИВЕДЕННОЙ К КЛАССУ А-I			64.90	72.02	72.02	72.67	72.67	82.28	82.28
19										
20	СТАЛЬ СОРТОВАЯ КОНСТРУК-		095000							
21	ЦИОННАЯ,КГ:									
22	ПОЛОСОВАЯ ГОСТ 1.03-76									
23	ПО СЕРИИ			0.212	0.212	0.212	0.212	0.212	0.212	0.212
24	С УЧЕТОМ КОЭФФИЦИЕНТА ОТХОДА	1.04		0.220	0.220	0.220	0.220	0.220	0.220	0.220
25	ПРИВЕДЕННАЯ К СТАЛИ СТ3	1.00		0.220	0.220	0.220	0.220	0.220	0.220	0.220
26										
27	ИТОГО СТАЛИ СОРТОВОЙ		095000							
28	КОНСТРУКЦИОННОЙ,КГ:									
29	ПО СЕРИИ			0.212	0.212	0.212	0.212	0.212	0.212	0.212
30	С УЧЕТОМ КОЭФФИЦИЕНТА ОТХОДА			0.220	0.220	0.220	0.220	0.220	0.220	0.220

НОМЕР СТРОКИ	НАИМЕНОВАНИЕ МАТЕРИАЛА И ЕДИНИЦА ИЗМЕРЕНИЯ	КОЭФ. К отх. К пр.	КОД МАТЕРИАЛА	КОЛИЧЕСТВО НА МАРКУ, КОД ИЗДЕЛИЯ 583100						
				1НС53.29.35-75 ЛПВ-4.1	1НС65.29.35-75 ЛПВ-1.4	1НС65.29.35-75 ЛПВ-4.1	1НС53.29.35-75 ЛПВ-1.4 24	1НС53.29.35-75 ЛПВ-4.1 24	1НС65.29.35-75 ЛПВ-1.4 24	1НС65.29.35-75 ЛПВ-4.1 24
1	ПРИВЕДЕННОЙ К СТАЛИ СТ3			0.220	0.220	0.220	0.220	0.220	0.220	0.220
2										
3	ИТОГО СТАЛИ ,КГ									
4	ПО СЕРИИ			55.21	60.14	60.14	57.66	57.66	65.51	65.51
5	С УЧЕТОМ КОЭФФИЦИЕНТА ОТХОДА			55.76	60.74	60.74	58.24	58.24	66.17	66.17
6	ПРИВЕДЕННОЙ К А-I И СТ3			65.12	72.24	72.24	72.89	72.89	82.50	82.50
7										
8	В ТОМ ЧИСЛЕ ПО УКРУПНЕННОМУ									
9	СОРТАМЕНТУ С УЧЕТОМ									
10	КОЭФФИЦИЕНТА ОТХОДА,КГ:									
11	СТАЛЬ СРЕДНЕСОРТНАЯ									
12	АРМАТУРНАЯ		093200	21.94	21.94	21.94	-	-	-	-
13	СТАЛЬ МЕЛКОСОРТНАЯ									
14	АРМАТУРНАЯ		093300	11.84	11.84	11.84	23.96	23.96	27.99	27.99
15	СТАЛЬ МЕЛКОСОРТНАЯ									
16	СОРТОВАЯ КОНСТРУКЦИОННАЯ		095300	0.220	0.220	0.220	0.220	0.220	0.220	0.220
17	КАТАНКА		093400	21.76	26.74	26.74	34.06	34.06	37.96	37.96
18										
19	МЕТАЛЛОИЗДЕЛИЯ ПРОМЫШЛЕННОГО		120000							
20	НАЗНАЧЕНИЯ (МЕТИЗЫ),КГ:									
21	ПРОВОЛОКА СТАЛЬНАЯ НИЗКОУГЛЕ-		121400							
22	РОДИСТАЯ ПЕРИОДИЧЕСКОГО									
23	ПРОФИЛЯ (ВР-I)									
24	ПО СЕРИИ			14.99	17.52	17.52	13.14	13.14	15.28	15.28
25	С УЧЕТОМ КОЭФФИЦИЕНТА ОТХОДА	1.02		15.29	17.87	17.87	13.40	13.40	15.59	15.59
26	ПРИВЕДЕННАЯ К КЛАССУ А-I	1.47		22.47	26.28	26.28	19.70	19.70	22.91	22.91
27										
28	ИТОГО МЕТИЗОВ,КГ:		120000							
29	ПО СЕРИИ			14.99	17.52	17.52	13.14	13.14	15.28	15.28
30	С УЧЕТОМ КОЭФФИЦИЕНТА ОТХОДА			15.29	17.87	17.87	13.40	13.40	15.59	15.59

ИНВ.№ПОДЛ	ПОДПИСЬ И ДАТА	ВЗАМ. ИНВ.№

ЭПВЦ КиевЗНИИЭП | ОПЕРАТОР ТЛП КОРТ

КОЛИЧЕСТВО НА МАРКУ, КОД ИЗДЕЛИЯ 583100

НОМЕР СТРОКИ	НАИМЕНОВАНИЕ МАТЕРИАЛА И ЕДИНИЦА ИЗМЕРЕНИЯ	КОЭФ. К отх. К пр.	КОД МАТЕРИАЛА	1НС53 .29. 35-75 ЛПВ-4.1	1НС65 .29. 35-75 ЛПВ-1.4	1НС65 .29. 35-75 ЛПВ-4.1	1НС53 .29. 35-75 ЛПВ-1.4 24	1НС53 .29. 35-75 ЛПВ-4.1 24	1НС65 .29. 35-75 ЛПВ-1.4 24	1НС65 .29. 35-75 ЛПВ-4.1 24		
1	ПРИВЕДЕННОЙ К КЛАССУ А-I			22.47	26.28	26.28	19.70	19.70	22.91	22.91		
2												
3	БЕТОН ЛЕГКИЙ М75 ,М3:			4.510	5.520	5.520	3.980	3.980	4.870	4.870		
4	РАСТВОР ЦЕМЕНТНЫЙ М100,М3:			0.460	0.560	0.560	0.410	0.410	0.500	0.500		
5												
6	ИНЕРТНЫЕ ЗАПОЛНИТЕЛИ,М3:		571000									
7	ПЕСОК ИСКУССТВЕННЫЙ		571130	2.255	2.760	2.760	1.990	1.990	2.435	2.435		
8	ПЕСОК ЕСТЕСТВЕННЫЙ		571140	0.529	0.644	0.644	0.471	0.471	0.575	0.575		
9	ЗАПОЛНИТЕЛЬ ПОРИСТЫЙ		571200	4.059	4.968	4.968	3.582	3.582	4.383	4.383		
10												
11	ПОРТЛАНДЦЕМЕНТ, Т:		573110									
12	М400		573112									
13	ПО СЕРИИ			1.248	1.526	1.526	1.103	1.103	1.349	1.349		
14	С УЧЕТОМ КОЭФФИЦИЕНТА ОТХОДА			1.255	1.536	1.536	1.109	1.109	1.357	1.357		
15	ПРИВЕДЕННЫЙ К МАРКЕ М400	1.00		1.255	1.536	1.536	1.109	1.109	1.357	1.357		
16												
17	ЦЕМЕНТ,ВСЕГО,Т:		573000									
18	ПО СЕРИИ			1.248	1.526	1.526	1.103	1.103	1.349	1.349		
19	С УЧЕТОМ КОЭФФИЦИЕНТА ОТХОДА			1.255	1.536	1.536	1.109	1.109	1.357	1.357		
20	ПРИВЕДЕННЫЙ К МАРКЕ М400			1.255	1.536	1.536	1.109	1.109	1.357	1.357		
21												
22												
23												
24												
25												
26												
27												
28												
29												
30												

1.132.1-13ПВ.1 00ВМ

ЛИСТ 27

ФОРМАТ А4

ИНВ.№ПОДЛ	ПОДПИСЬ И ДАТА	ВЗАМ. ИНВ.№

ЭПВЦ КиевЗНИИЭП | ОПЕРАТОР ТЛП КОРТ

КОЛИЧЕСТВО НА МАРКУ, КОД ИЗДЕЛИЯ

НОМЕР СТРОКИ	НАИМЕНОВАНИЕ МАТЕРИАЛА И ЕДИНИЦА ИЗМЕРЕНИЯ	КОЭФ. К отх. К пр.	КОД МАТЕРИАЛА									

20977-03

161

ЛИСТ

ФОРМАТ А4

160

gost.e-ecolog.ru